https://zavodjbi.com/

ТИПОВЫЕ КОНСТРУКЦИИ, ИЗДЕЛИЯ И УЗЛЫ ЗДАНИЙ И СООРУЖЕНИЙ

Серия 1.427.1-3

КОЛОННЫ ЖЕЛЕЗОБЕТОННЫЕ ПРЯМОУГОЛЬНОГО СЕЧЕНИЯ ДЛЯ ПРОДОЛЬНОГО И ТОРЦОВОГО ФАХВЕРКА ОДНОЭТАЖНЫХ ПРОИЗВОДСТВЕННЫХ ЗДАНИЙ ВЫСОТОЙ 3,0 - 14,4 м

Выпуск 1

КОЛОННЫ. РАБОЧИЕ ЧЕРТЕЖИ

РАЗРАБОТАНЫ

ЦНИИПРОМЗДАНИЙ

Гл. инженер института В.В.Гранев
Начальник ОКОЗ А.Я.Розенблюм
Гл. инж. проекта Т.М.Кутырина

НИИЖБ

Зам. директора Н.Н.Коровин
Рук. лаборатории А.П.Васильев

УТВЕРЖДЕНЫ
и введены в действие
с 1 апреля 1984г.
Постановлением ГОССТРОЯ СССР
от 30 декабря 1983 г. № 338

https://zavodjbi.com/

Обозначение	Наименование	Стр.
1.427.1-3.1-0.00ТО	Техническое описание	2
1.427.1-3.1-1.00	Колонна 1КФ37-1... 1КФ105-4; 2КФ69-1... 2КФ117-2; 3КФ93-1... 3КФ153-2; 4КФ105-1... 4КФ137-2, 5КФ145-1...5КФ161-2	8
1.427.1-3.1-1.00СБ	Колонна 1КФ37-1... 1КФ105-4; 2КФ69-1...2КФ117-2; 3КФ93-1...3КФ153-2; 4КФ105-1...4КФ137-2; 5КФ145-1... 5КФ161-2 Сборочный чертеж	11
1.427.1-3.1-2.00	Колонна 6КФ69-1... 6КФ117-2; 7КФ93-1... 7КФ153-2; 8КФ105-1... 8КФ139-5; 9КФ142-1... 9КФ175-4	14
1.427.1-3.1-2.00СБ	Колонна 6КФ69-1... 6КФ117-2; 7КФ93-1...7КФ153-2; 8КФ105-1...8КФ139-5; 9КФ142-1... 9КФ175-4 Сборочный чертеж	19
1.427.1-3.1-0.01	Пример установки закладных изделий МН1... МН3 в колоннах торцового фахверка	23
1.427.1-3.1-0.02	Пример установки закладных изделий МН4, МН5 в колоннах торцового фахверка при стальных стропильных конструкциях	23
1.427.1-3.1-0.03	Пример установки закладных изделий МН4, МН17 в колоннах продольного фахверка при стальных фермах	24

1.427.1-3.1-0.00

Содержание

Стадия	Лист	Листов
Р	1	3

ЦНИИПРОМЗДАНИЙ

Нач.отд.	Розенблюм	
Н.контр.	Кутырина	
Гл.инж.пр.	Кутырина	

Инв.№ подл. | Подпись и дата | Взам.инв.№

Обозначение	Наименование	Стр.
1.427.1-3.1-0.04	Пример установки закладного изделия МН6 в колоннах продольного фахверка зданий с мостовыми кранами при железобетонных фермах	24
1.427.1-3.1-0.05	Пример установки закладных изделий МН17, МН18 в колоннах торцового и продольного фахверка	25
1.427.1-3.1-0.06	Пример установки закладных изделий МН9... МН12 для крепления стального элемента к колонне продольного фахверка	25
1.427.1-3.1-0.07	Пример установки закладных изделий МН13... МН16; МН18 в колоннах продольного фахверка зданий с мостовыми кранами	26
1.427.1-3.1-0.08	Пример установки закладных изделий МН19... МН31 для опирания и крепления стеновых панелей в колоннах	26
1.427.1-3.1-0.09	Пример установки монтажных петель марки М10-150, М12-150; М14-150; М16-200; М20-250; М22-250; М25-300 в колоннах	27
1.427.1-3.1-0.10	Пример установки монтажных петель МН32... МН38 в колоннах	27
1.427.1-3.1-0.11	Пример установки закладного изделия МН40 для крепления связей к колонне продольного фахверка	28

Инв.№ подл. | Подпись и дата | Взам.инв.№

1.427.1-3.1-0.00

Обозначение	Наименование	Стр.
1.427.1-3.1-0.12	Пример установки закладных изделий МН39, МН41 для крепления связей к колонне продольного фахверка	28
1.427.1-3.1-0.13	Ключ для подбора монтажных петель и схемы их установки	29
1.427.1-3.1.00ВРС	Ведомость расхода стали	30

Инв. № подл. | Подпись и дата | Взам. инв. №

1.427.1-3.1-0.00

Лист 3

Общие сведения

Выпуск 1 серии 1.427.1-3 содержит рабочие чертежи железобетонных колонн торцового и продольного фахверка одноэтажных производственных зданий с высотой этажа 3,0-14,4 м.

Состав серии и материалы для проектирования зданий с применением колонн настоящего выпуска приведены в выпуске 0, арматурные и закладные изделия и стальные элементы колонн - в выпуске 2 настоящей серии.

1. Типы и конструкции

1.1. Колонны запроектированы прямоугольного сечения призматическими или ступенчатыми.

Высота сечения призматических колонн 300, 400, 500 и 600 мм, ширина сечения 300 и 400 мм. Высота сечения верхней части ступенчатых колонн 300 мм, нижней части - 400, 500 и 600 мм, ширина сечения 300 и 400 мм.

1.2. Форма, марки и размеры колонн должны соответствовать указанным на чертеже.

1.3. Колонны обозначаются марками, состоящими из буквенно-цифровых групп, которые разделяются дефисом.

Нач.отд.	Розенблюм			
Н.контр.	Кутырина			
Гл.инж.пр	Кутырина			

1.427.1-3.1-0.00 ТО

Техническое описание

Стадия	Лист	Листов
Р	1	8

ЦНИИПРОМЗДАНИЙ

Инв.N подл. | Подпись и дата | Взам.инв.N

Х ХХ-Х-ХХ

- условное обозначение типоразмеров колонн (см. табл. 1);
- обозначение типа конструкции (КФ - колонна фахверка);
- длина колонны в дециметрах;
- индекс, характеризующий несущую способность колонн;

дополнительные характеристики, отражающие условия применения конструкций:

а) стойкость к воздействию агрессивной среды, характеризуемая степенью плотности бетона, обозначается для бетона нормальной плотности - Н, повышенной плотности - П;

б) индекс, характеризующий различия по закладным изделиям (1, 2 и т.д).

Пример условного обозначения (марки) ступенчатой колонны сечением 400х600, длиной 14,1 м, второй несущей способности, применяемой в условиях слабоагрессивной степени воздействия газовой среды, с закладными изделиями для крепления колонн торцового фахверка в зданиях с железобетонными стропильными конструкциями ЭКФ141-2-Н1.

Инв.N подл. | Подпись и дата | Взам.инв.N

Таблица 1

Эскиз колонны	Сечение колонны b×h, мм	Условное обозначение типоразмера	Эскиз колонны	Сечение колонны b×h, мм	Условное обозначение типоразмера
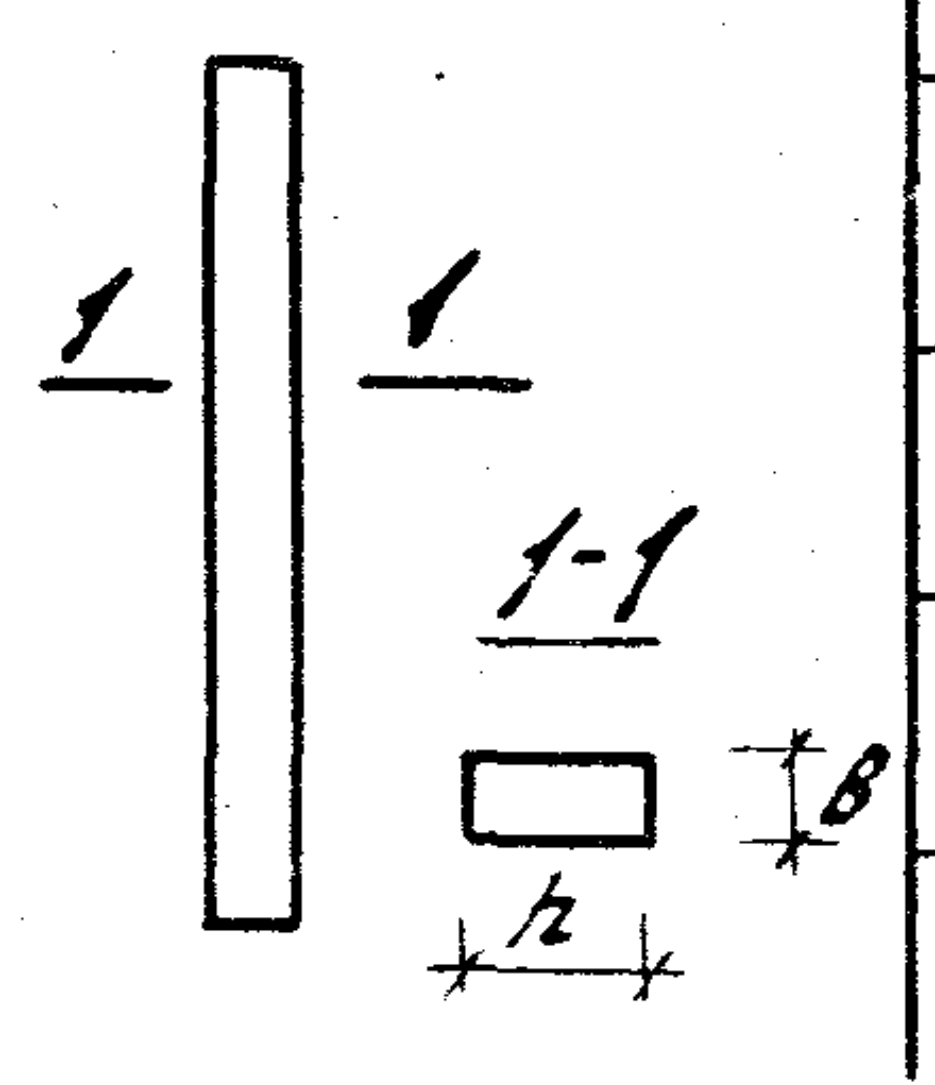	300×300	1	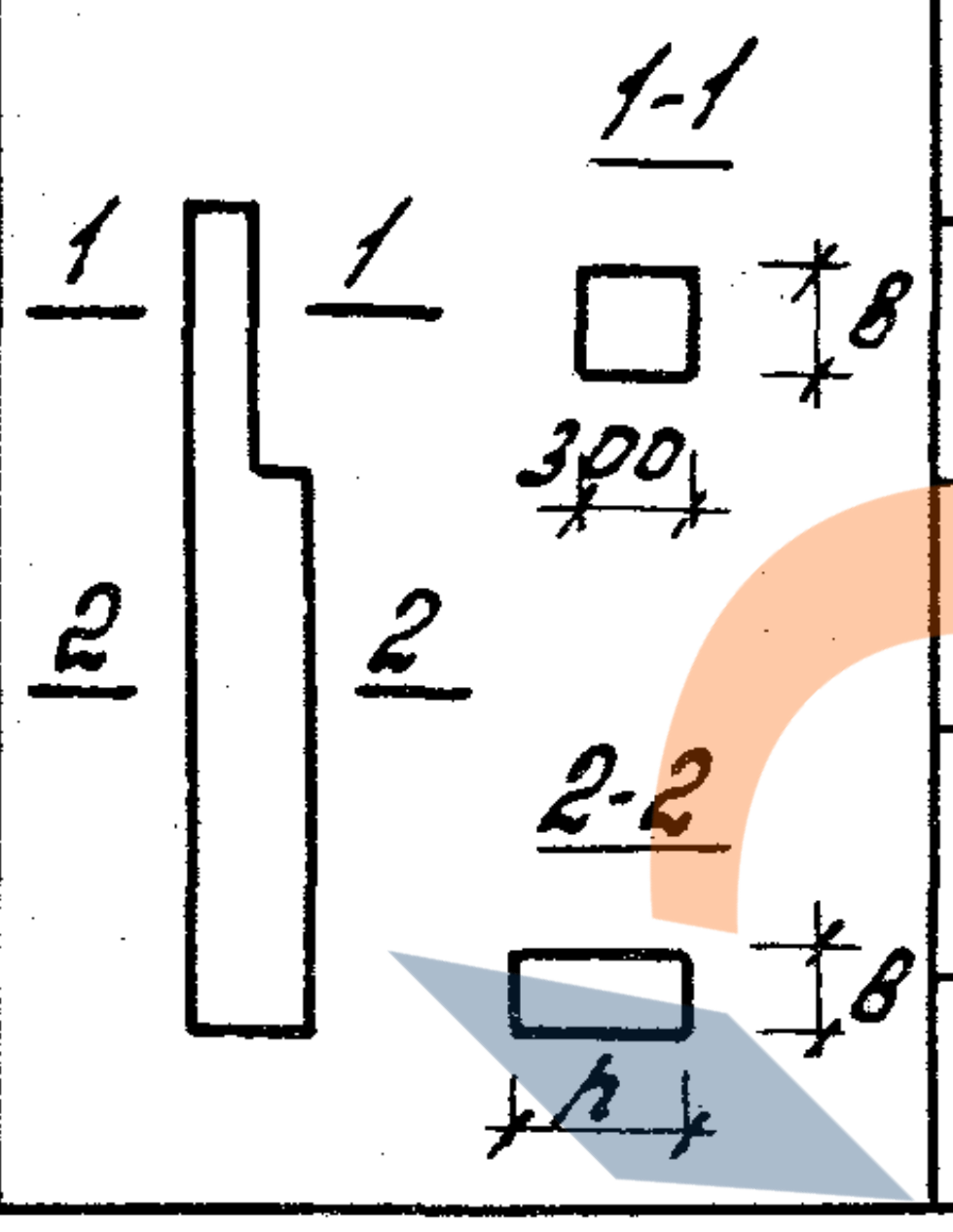	300×400	6
	300×400	2		400×400	7
	400×400	3		400×500	8
	400×500	4		400×600	9
	400×600	5			

2. Технические требования

2.1. Колонны изготовляются из тяжелого бетона. Марка бетона по прочности на сжатие принята М200 и М300.

2.2. Марка бетона по морозостойкости нормируется в случаях, оговоренных в проекте здания.

2.3. Марка бетона по водонепроницаемости и косвенные показатели плотности бетона колонн с повышенной коррозионной стойкостью (с индексом Н и П см п. 1.2 настоящего технического описания) должны соответствовать таблице 2.

Таблица 2

Индекс к марке колонны (см п. 1.2)	Бетон по плотности	Марка бетона по водонепроницаемости	Водопоглощение в % по массе	Водоцементное отношение
Н	нормальной	В4	от 4,71 до 5,70	0,60
П	повышенной	В6	от 4,21 до 4,70	0,55

2.4. Требования к материалам для приготовления бетона колонн с повышенной коррозионной стойкостью должны приниматься в соответствии с указаниями проекта здания.

2.5. В качестве арматуры применяется арматурная сталь класса А-III по ГОСТ 5781-82; класса Вр-I по ГОСТ 6727-80; класса А-I по ГОСТ 5781-82.

2.6. Закладные изделия изготовляются из стали марки ВСт3кп2-1 по ТУ 14-1-3023-80.

2.7. Колонны армируются пространственными арматурными каркасами, марки которых должны приниматься по спецификациям, приведенным в настоящем выпуске, в зависимости от марки колонны.

Во всех колоннах должны быть предусмотрены закладные изделия для крепления колонн к конструкциям покрытия, фундаментам, а в колоннах продольного фахверка зданий с мостовыми кранами-к подкрановым балкам (при железобетонных подкрановых балках); должны быть предусмотрены также закладные изделия для крепления стен, а в колоннах, к которым крепятся связи, - закладные изделия для крепления связей.

Разбивка всех закладных изделий и их марки принимаются в соответствии с указаниями проекта здания. Установка закладных изделий производится по примерам, приведенным в настоящем выпуске.

2.8. Колонны проверены на усилия, действующие при выемке из опалубки, складировании, транспортировании и монтаже, как консольные шарнирно опертые балки, загруженные распределенной нагрузкой от массы колонн (q).

Расчетная схема при расчете на усилия, действующие при выемке из опалубки, складировании и транспортировании приведена на рис.1, при монтаже – на рис. 2.

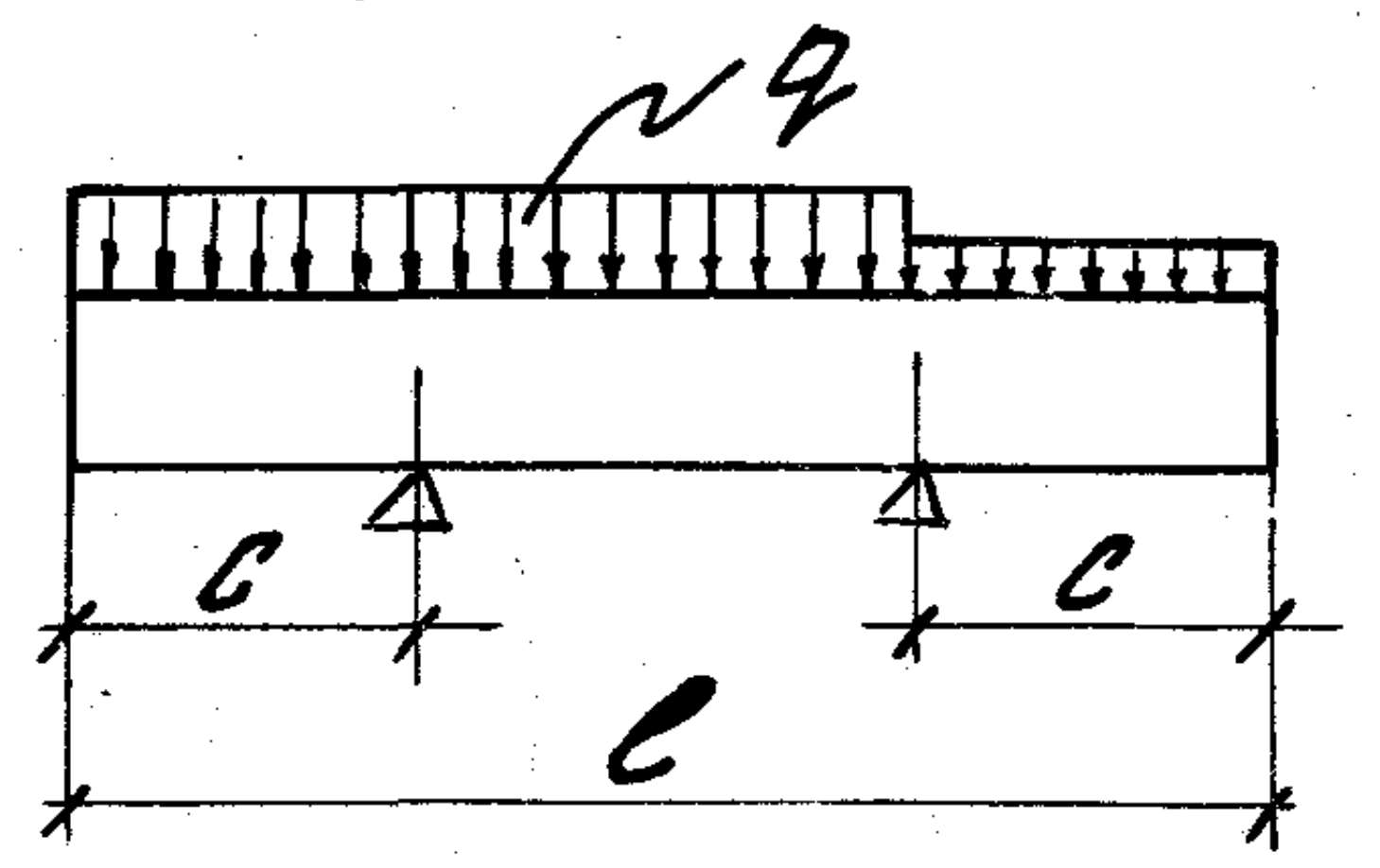

Рис. 1

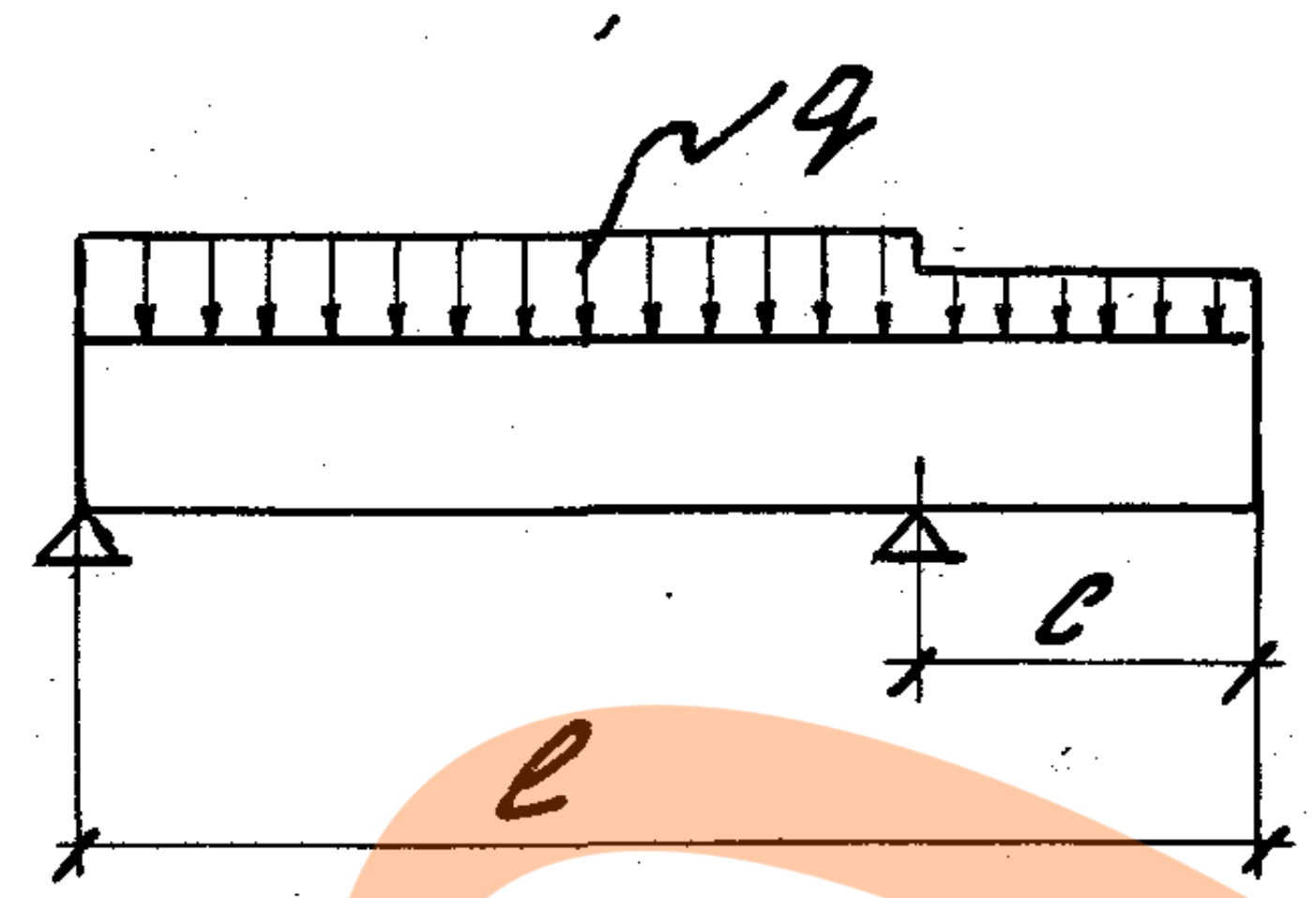

Рис. 2

где ℓ - длина колонны, c - расстояние от торца колонны до места установки строповочных приспособлений, указанное в документах 1.427.1-3.1-1.00 СБ и 1.427.1-3.1-2.00 СБ.

При расчете на усилия, действующие при изготовлении, масса колонн учтена с коэффициентом динамичности $K_д=1{,}5$, при расчете на усилия, действующие при складировании и транспортировании с $K_д=1{,}8$, при монтаже с $K_д=1{,}25$. Расчет колонн сечением 400×800 мм на усилия, действующие при складировании, транспортировании и монтаже произведен в предположении, что колонна находится в положении „на ребро."

Строповку колонн при выемке из опалубки, складировании, транспортировании и монтаже рекомендуется производить с помощью инвентарных приспособлений. При отсутствии инвентарных приспособлений допускается применять строповочные петли. Установка строповочных петель производится по примерам, приведенным в настоящем выпуске. Марку строповочных петель принимать по таблице, приведенной в документе

1.427.1-3.1-0.~~11~~12.

Строповочные петли должны изготовляться из горячекатаной гладкой арматуры класса А-I, из стали марок ВСт3 сп2 и ВСт3 пс2 по ГОСТ 5781-82. Сталь марки ВСт3 пс2 не допускается применять для строповочных петель, если возможен монтаж колонн при температуре ниже минус 40°С. Допускается изготовлять строповочные петли из арматуры периодического профиля $А_с$-II марки 10ГТ по ГОСТ 5781-82, снижая диаметр арматуры на один номер по сравнению с петлей из арматуры класса А-I.

2.9. Для выверки положения колонн при монтаже на боковых поверхностях колонн предусмотрены риски координационных осей в уровне верха и низа колонн.

2.10. При изготовлении колонн необходимо обратить внимание на обеспечение перпендикулярности нижней опорной поверхности к оси колонны.

2.11. Положение арматурных изделий в опалубке следует фиксировать прокладками из плотного цементно-песчаного раствора или пластмассы. Применение стальных фиксаторов, выходящих на поверхность бетона, не допускается.

Положение закладных изделий для крепления колонн к конструкциям покрытия, фундаментам и к подкрановым балкам, а также закладные изделия для крепления стен следует фиксировать путем крепления к форме. Положение остальных закладных изделий допускается фиксировать путем привязки их к арматурному каркасу.

Инв.N подл. | Подпись и дата | Взам. инв.N

2.12. При установке в опалубочную форму стальных закладных изделий для крепления вертикальных связей (МН39...МН41) допускается разрезать поперечные стержни каркаса при условии установки заменяющих их шпилек.

2.13. Закладные изделия для крепления колонн к фундаментам (МН7, МН8) и для опирания стен (МН19...МН27), а также закладные изделия колонн с повышенной коррозионной стойкостью должны быть металлизированы слоем цинка толщиной 150 мк или алюминия со специальной обработкой. Металлизация анкерных стержней закладных изделий должна производиться на длине приварки плюс 50 мм. Вид металлизационного покрытия назначается в проекте здания.

В остальных случаях открытые поверхности закладных изделий должны огрунтовываться в один слой.

2.14. Выемку колонн из опалубки следует производить после достижения бетоном не менее 70% проектной прочности. Выемку колонн из опалубки и подъем следует производить с помощью траверсы.

2.15. Открытые поверхности закладных изделий должны быть очищены от наплывов бетона.

2.16. Точность изготовления, внешний вид и качество поверхностей колонн должны удовлетворять требованиям ГОСТ 25628-83 „Колонны железобетонные для одноэтажных производственных зданий. Общие технические условия."

2.17. Величина отпускной прочности бетона должна назначаться в соответствии с требованиями ГОСТ 25628-83

2.18. Выборки стали на колонны составлены без учета расхода стали на закладные изделия и строповочные устройства. Этот расход должен быть учтен дополнительно в соответствии с указаниями проекта здания.

3. Методы контроля и правила приемки

3.1. Методы контроля, испытаний и правила приемки колонн должны приниматься в соответствии с требованиями ГОСТ 25628-83.

4. Маркировка, хранение и транспортирование

4.1. Маркировка, хранение и транспортирование колонн должны производиться в соответствии с ГОСТ 25628-83.

4.2. Транспортирование и складирование колонн, кроме колонн сечением 400×600, допускается производить в положении „плашмя" или „на ребро". Транспортирование и складирование колонн сечением 400×600 допускается производить только „на ребро."

5. Монтаж

5.1. Монтаж колонн должен производиться согласно требованиям главы СНиП III-16-80 „Бетонные и железобетонные конструкции сборные. Правила производства и приемки работ" и главы СНиП III-4-80 „Техника безопасности в строительстве."

Подъем колонн при монтаже, кроме колонн сечением 400×600, следует производить из положения „плашмя" или „на ребро." Подъем колонн сечением 400×600 при монтаже следует производить из положения „на ребро."

Для выверки колонн используются предусмотренные в колоннах риски.

Формат	Зона	Поз.	Обозначение	Наименование	Кол.	Примечание
				Документация		
А4			1.427.1-3.1-00. ТО	Техническое описание		
А3			1.427.1-3.1-1.00 СБ	Сборочный чертеж		
А3			1.427.1-3.1-1.00 ВРС	Ведомость расхода стали		

Формат	Зона	Для исполнения с порядковым номером [1]	Обозначение	Кол.	Примечание
		Переменные данные			
		Сборочные единицы			
		Поз. 1. Каркас пространственный КП 1... КП 119			
А3		-000	1.427.1-3.2-1.00.0	1	КП 1
А3		-001	-001	1	КП 2
А3		-002	-002	1	КП 3
А3		-003	-003	1	КП 4
А3		-004	-004	1	КП 5
А3		-005	-005	1	КП 6
А3		-006	-006	1	КП 7
А3		-007	-007	1	КП 8
А3		-008	-008	1	КП 9
А3		-009	-009	1	КП 10
А3		-010	-010	1	КП 11
А3		-011	-011	1	КП 12

[1] Основное исполнение, не имеющее порядкового номера, обозначено „000"

Нач. отд.	Розенблюм		
Н. контр.	Корнетова	Кор	
Гл. инж. пр.	Кутырина		
Ст. инж.	Рутковская		
Инженер	Пурадян		
Провер.	Корнетова	Кор	

1.427.1-3.1-1.00

Колонна 1КФ37-1...1КФ105-4; 2КФ69-1... 2КФ117-2; 3КФ93-1... 3КФ153-2; 4КФ105-1... 4КФ137-2; 5КФ145-1... 5КФ161-2

Стадия	Лист	Листов
Р	1	6

ЦНИИПРОМЗДАНИЙ

Инв. № подл. | Подпись и дата | Взам. инв. №

Копировал Купарадзе Формат А4

Формат	Зона	Для исполнения с порядковым номером	Обозначение	Кол.	Примечание
А3		-012	1.427.1-3.2-1.00.0-012	1	КП 13
А3		-013	-013	1	КП 14
А3		-014	-014	1	КП 15
А3		-015	-015	1	КП 16
А3		-016	-016	1	КП 17
А3		-017	-017	1	КП 18
А3		-018	-018	1	КП 19
А3		-019	-019	1	КП 20
А3		-020	-020	1	КП 21
А3		-021	-021	1	КП 22
А3		-022	-022	1	КП 23
А3		-023	-023	1	КП 24
А3		-024	-024	1	КП 25
А3		-025	-025	1	КП 26
А3		-026	-026	1	КП 27
А3		-027	-027	1	КП 28
А3		-028	-028	1	КП 29
А3		-029	-029	1	КП 30
А3		-030	-030	1	КП 31
А3		-031	-031	1	КП 32
А3		-032	-032	1	КП 33
А3		-033	-033	1	КП 34
А3		-034	-034	1	КП 35
А3		-035	-035	1	КП 36
А3		-036	-036	1	КП 37
А3		-037	-037	1	КП 38
А3		-038	-038	1	КП 39
А3		-039	-039	1	КП 40
А3		-040	-040	1	КП 41
А3		-041	-041	1	КП 42

8

1.427.1-3.1-1.00

Лист 2

Инв. № подл. | Подпись и дата | Взам. инв. №

19445-02 9 Копировал Купарадзе

Формат	Зона	Для исполнения с порядковым номером	Обозначение	Кол.	Приме-чание
А3		-042	1.427.1-3.2-1.00.0-042	1	КП 43
А3		-043	-043	1	КП 44
А3		-044	-044	1	КП 45
А3		-045	-045	1	КП 46
А3		-046	-046	1	КП 47
А3		-047	-047	1	КП 48
А3		-048	-048	1	КП 49
А3		-049	-049	1	КП 50
А3		-050	-050	1	КП 51
А3		-051	-051	1	КП 52
А3		-052	-052	1	КП 53
А3		-053	-053	1	КП 54
А3		-054	-054	1	КП 55
А3		-055	-055	1	КП 56
А3		-056	-056	1	КП 57
А3		-057	-057	1	КП58
А3		-058	-058	1	КП 59
А3		-059	-059	1	КП60
А3		-060	-060	1	КП61
А3		-061	-061	1	КП62
А3		-062	-062	1	КП63
А3		-063	-063	1	КП64
А3		-064	-064	1	КП65
А3		-065	-065	1	КП66
А3		-066	-066	1	КП67
А3		-067	-067	1	КП68
А3		-068	-068	1	КП69
А3		-069	-069	1	КП 70
А3		-070	-070	1	КП 71
А3		-071	-071	1	КП 72

Инв.№подл. Подпись и дата Взам.инв.№

Формат	Зона	Для исполнения с порядковым номером	Обозначение	Кол.	Приме-чание
А3		-072	1.427.1-3.2-1.00.0-072	1	КП 73
А3		-073	-073	1	КП 74
А3		-074	-074	1	КП 75
А3		-075	-075	1	КП 76
А3		-076	-076	1	КП 77
А3		-077	-077	1	КП 78
А3		-078	-078	1	КП 79
А3		-079	-079	1	КП 80
А3		-080	-080	1	КП 81
А3		-081	-081	1	КП 82
А3		-082	-082	1	КП 83
А3		-083	-083	1	КП 84
А3		-084	-084	1	КП 85
А3		-085	-085	1	КП 86
А3		-086	-086	1	КП 87
А3		-087	-087	1	КП 88
А3		-088	-088	1	КП 89
А3		-089	-089	1	КП 90
А3		-090	-090	1	КП 91
А3		-091	-091	1	КП 92
А3		-092	-092	1	КП 93
А3		-093	-093	1	КП 94
А3		-094	-094	1	КП 95
А3		-095	-095	1	КП 96
А3		-096	-096	1	КП 97
А3		-097	-097	1	КП 98
А3		-098	-098	1	КП 99
А3		-099	-099	1	КП 100
А3		-100	-100	1	КП 101

Формат	Зона	Для исполнения с порядковым номером	Обозначение	Кол.	Примечание
А3		-101	1.427.1-3.2-1.00.0 -101	1	КП 102
А3		-102	-102	1	КП 103
А3		-103	-103	1	КП 104
А3		-104	-104	1	КП 105
А3		-105	-105	1	КП 106
А3		-106	-106	1	КП 107
А3		-107	-107	1	КП 108
А3		-108	-108	1	КП 109
А3		-109	-109	1	КП 110
А3		-110	-110	1	КП 111
А3		-111	-111	1	КП 112
А3		-112	-112	1	КП 113
А3		-113	-113	1	КП 114
А3		-114	-114	1	КП 115
А3		-115	-115	1	КП 116
А3		-116	-116	1	КП 117
А3		-117	-117	1	КП 118
А3		-118	-118	1	КП 119
		Материалы			
		Бетон			
		-000; -001	М 200	0,33	м^3
		-002; -003		0,36	м^3
		-004; -005		0,39	м^3
		-006; -007		0,41	м^3
		-008; -009		0,44	м^3
		-010; -011		0,47	м^3
		-012; -013; -014; -015		0,50	м^3
		-016; -017; -018; -019		0,51	м^3
		-020; -021		0,52	м^3

Инв.№подл. | Подпись и дата | Взам.инв.№

1.427.1-3.1-1.00

Формат	Зона	Для исполнения с порядковым номером	Обозначение	Кол.	Примечание
		-022; -023	М 200	0,55	м^3
		-024; -025; -026		0,58	м^3
		-027; -028; -029; -030		0,60	м^3
		-031; -032		0,83	м^3
		-033; -034; -035; -036		0,88	м^3
		-037; -038		0,90	м^3
		-039; -040; -041; -042		0,95	м^3
		-043; -044		0,97	м^3
		-045; -046		0,77	м^3
		-047; -048; -049; -050; -051; -052		1,0	м^3
		-053; -054		0,84	м^3
		-055; -056		1,5	м^3
		-057; -058; -059; -060		0,87	м^3
		-061; -062; -063; -064		1,6	м^3
		-065; -066; -067; -068		0,95	м^3
		-069; -070		2,1	м^3
		-071; -072; -073; -074		1,3	м^3
		-075; -076; -077; -078		2,2	м^3
		-079; -080		1,4	м^3
		-103; -104; -107; -108		2,3	м^3
		-109; -110		2,3	м^3
		-083; -084; -085; -086; -087		1,[illegible]	м^3
		-088; -089; -090		2,4	м^3
		-091; -094; -095; -096; 097; -098		2,1	м^3
		-092; -093		2,7	м^3
		-099; -100; -101; -102		2,7	м^3
		-105; -106		3,6	м^3
		-111; -112; -113; -114		3,5	м^3
		-081; -082; -115; -116		2,5	м^3
		-117; -118		3,9	м^3

Инв.№подл. | Подпись и дата | Взам.инв.№

1.427.1-3.1-1.00

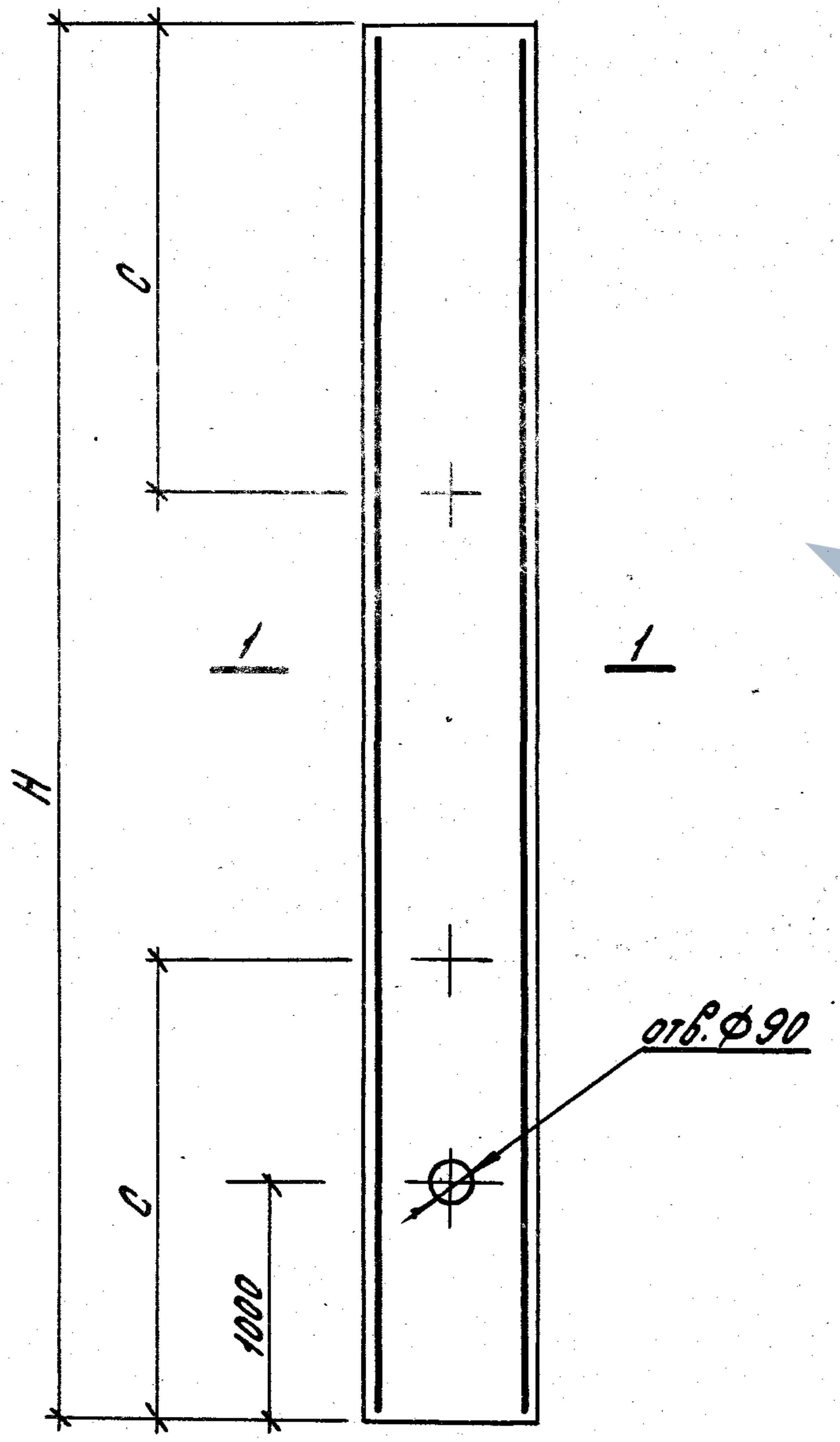

1-1
Рис.1

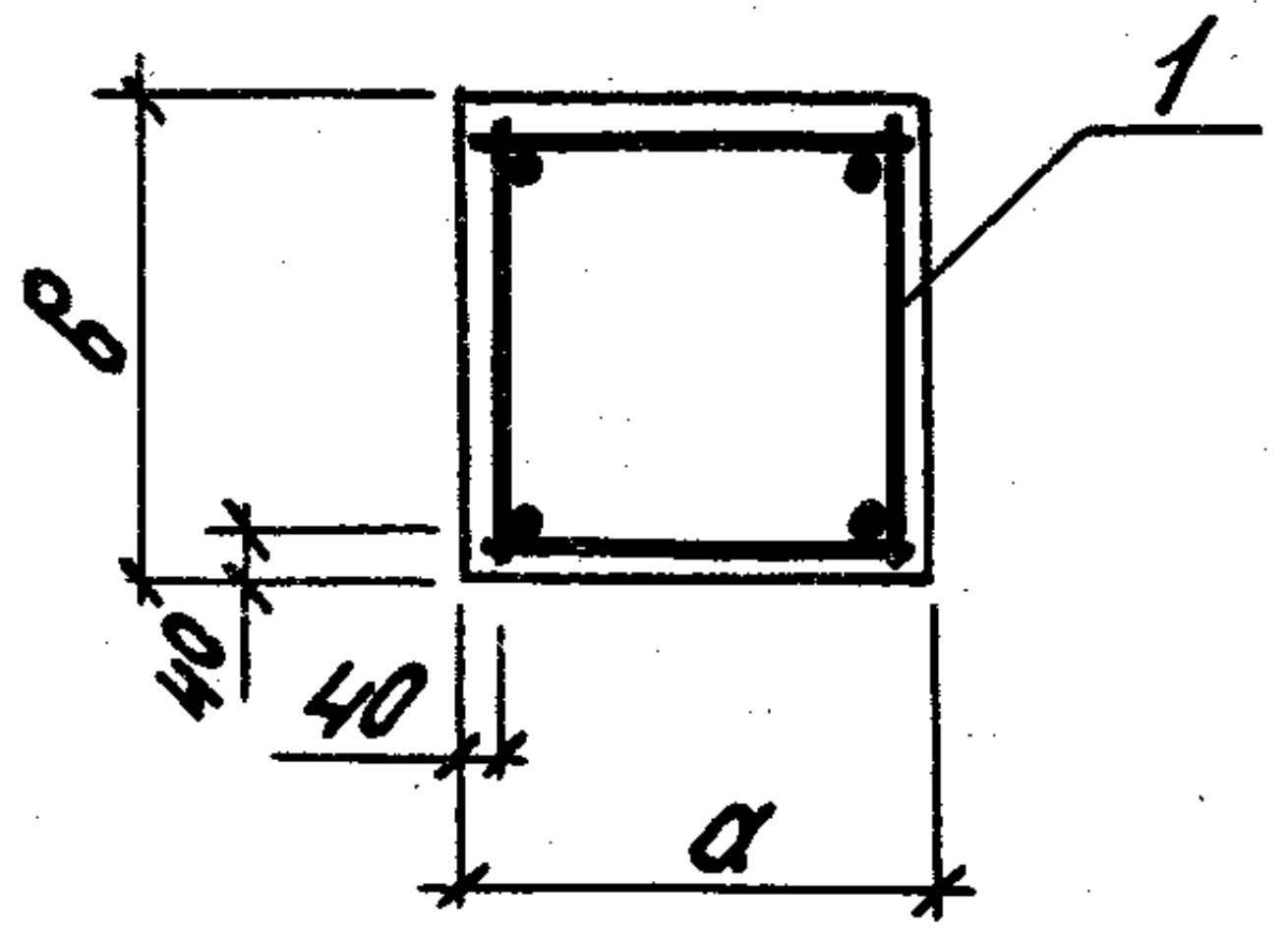

Обозначение	Марка	Рис.	Размеры, мм H	a	в	c	Масса, т
1.427.1-3.1-1.00	1КФ37-1	1	3700	300	300	1000	0,8
-001	1КФ37-2						
-002	1КФ40-1		4000			1100	0,9
-003	1КФ40-2						
-004	1КФ43-1		4300				1,0
-005	1КФ43-2						
-006	1КФ46-1		4600			1200	
-007	1КФ46-2						
-008	1КФ49-1		4900			1300	1,1
-009	1КФ49-2						
-010	1КФ52-1		5200			1400	1,2
-011	1КФ52-2						
-012	1КФ55-1		5500			1500	
-013	1КФ55-2						
-014	1КФ55-3						
-015	1КФ55-4						
-016	1КФ57-1		5700				1,3
-017	1КФ57-2						

1.427.1-3.1-1.00 СБ

Нач.отд.	Розенблюм	
Н.контр.	Корнетов А	
Гл.инж.пр.	Кутырина	
Ст.инж.	Рутковская	
Инж.	Турадян	
Провер.	Корнетова	

Колонна 1КФ37-1...1КФ105-4;
2КФ69-1...2КФ117-2;
3КФ93-1...3КФ153-2;
4КФ105-1...4КФ137-2;
5КФ145-1...5КФ161-2
Сборочный чертеж

Стадия	Масса	Масштаб
Р	см. табл.	—

Лист 1 Листов 5

ЦНИИПРОМЗДАНИЙ

Обозначение	Марка	Рис.	Размеры, мм H	Размеры, мм a	Размеры, мм в	Размеры, мм c	Масса, т
1.4271-3.1-1.00-018	1КФ57-3	1	5700	300	300	1500	1,3
-019	1КФ57-4						
-020	1КФ58-1		5800				
-021	1КФ58-2						
-022	1КФ61-1		6100			1600	1,4
-023	1КФ61-2						
-024	1КФ64-1		6400			1700	
-025	1КФ64-2						
-026	1КФ64-3						
-027	1КФ67-1		6700			1800	1,5
-028	1КФ67-2						
-029	1КФ67-3						
-030	1КФ67-4						
-031	2КФ69-1		6900	400			2,1
-032	2КФ69-2						
-033	2КФ73-1		7300			1900	2,2
-034	2КФ73-2						
-035	2КФ73-3						
-036	2КФ73-4						
-037	2КФ75-1		7500			2000	2,3
-038	2КФ75-2						
-039	2КФ79-1		7900			2100	2,4
-040	2КФ79-2						
-041	2КФ79-3						
-042	2КФ79-4						
-043	2КФ81-1		8100				
-044	2КФ81-2						
-045	1КФ85-1		8500	300		2300	1,9

Инв.№подл. | Подпись и дата | Взам.инв.№

1.427.1-3.1-1.00 СБ

Лист 2

Обозначение	Марка	Рис.	Размеры, мм H	Размеры, мм a	Размеры, мм в	Размеры, мм c	Масса, т
1.4271-3.1-1.00-046	1КФ85-2	1	8500	300	300	2300	1,9
-047	2КФ85-1			400			2,6
-048	2КФ85-2						
-049	2КФ85-3						
-050	2КФ85-4						
-051	2КФ87-1		8700				
-052	2КФ87-2						
-053	1КФ93-1		9300	300		2500	2,1
-054	1КФ93-2						
-055	3КФ93-1			400	400		3,7
-056	3КФ93-2						
-057	1КФ97-1		9700	300	300	2600	2,2
-058	1КФ97-2						
-059	1КФ97-3						
-060	1КФ97-4						
-061	3КФ97-1			400	400		3,9
-062	3КФ97-2						
-063	3КФ97-3						
-064	3КФ97-4						
-065	1КФ105-1		10500	300	300	2800	2,4
-066	1КФ105-2						
-067	1КФ105-3						
-068	1КФ105-4						
-069	4КФ105-1			500	400		5,3
-070	4КФ105-2						
-071	2КФ109-1		10900	400	300	2900	3,3
-072	2КФ109-2						
-073	2КФ109-3						

Инв.№подл. | Подпись и дата | Взам.инв.№

1.427.1-3.1-1.00 СБ

Лист 3

Обозначение	Марка	Рис.	Размеры, мм				Масса, т
			Н	а	в	с	
1.427.1-3.1-1.00-074	2КФ109-4	1	10900	400	300	2900	3,3
-075	4КФ109-1			500	400		5,5
-076	4КФ109-2						
-077	4КФ109-3						
-078	4КФ109-4						
-079	2КФ117-1		11700	400	300	3100	3,5
-080	2КФ117-2						
-081	4КФ125-1		12500	500	400	3300	6,3
-082	4КФ125-2						
-083	3КФ121-1		12100	400		3200	4,8
-084	3КФ121-2						
-085	3КФ121-3						
-086	3КФ121-4						
-087	3КФ121-5						
-088	4КФ121-1			500			6,1
-089	4КФ121-2						
-090	4КФ121-3						
-091	3КФ129-1		12900	400		3400	5,2
-092	4КФ137-1		13700	500		3600	6,9
-093	4КФ137-2						
-094	3КФ133-1		13300	400		3500	5,3
-095	3КФ133-2						
-096	3КФ133-3						
-097	3КФ133-4						
-098	3КФ133-5						
-099	4КФ133-1			500			6,7
-100	4КФ133-2						
-101	4КФ133-3						

1.427.1-3.1-1.00 СБ

Лист 4

Обозначение	Марка	Рис.	Размеры, мм				Масса, т
			Н	а	в	с	
1.427.1-3.1-1.00-102	4КФ133-4	1	13300	500	400	3500	6,7
-103	3КФ141-1		14100	400		3700	5,6
-104	3КФ141-2						
-105	5КФ149-1		14900	600		3900	8,9
-106	5КФ149-2						
-107	3КФ145-1		14500	400		3800	5,8
-108	3КФ145-2						
-109	3КФ145-3						
-110	3КФ145-4						
-111	5КФ145-1			600			8,7
-112	5КФ145-2						
-113	5КФ145-3						
-114	5КФ145-4						
-115	3КФ153-1		15300	400		4100	6,1
-116	3КФ153-2						
-117	5КФ161-1		16100	600			9,7
-118	5КФ161-2						

Инв.№подл.	Подпись и дата	Взам.инв.№

1.427.1-3.1-1.00 СБ

Лист 5

Формат	Зона	Поз.	Обозначение	Наименование	Кол.	Приме-чание
				Документация		
А4			1.427.1-3.1-00. ТО	Техническое описание		
А3			1.427.1-3.1-2. 00 СБ	Сборочный чертеж		
А3			1.427.1-3.1-2. 00 ВРС	Ведомость расхода стали		

Формат	Зона	Для исполнения с порядковым номером [1]	Обозначение	Кол.	Приме-чание
		Переменные данные			
		Сборочные единицы			
		Поз.1. Каркас пространственный КП 120...КП 298			
А3		-000	1.427.1-3.2-2. 00. 0	1	КП 120
А3		-001	-001	1	КП 121
А3		-002	-002	1	КП 122
А3		-003	-003	1	КП 123
А3		-004	-004	1	КП 124
А3		-005	-005	1	КП 125
А3		-006	-006	1	КП 126
А3		-007	-007	1	КП 127
А3		-008	-008	1	КП 128
А3		-009	-009	1	КП 129
А3		-010	-010	1	КП 130
А3		-011	-011	1	КП 131

[1] Основное исполнение, не имеющее порядкового номера, обозначено „000"

Нач.отд.	Розенблюм		
Н.контр.	Корнетова		
Гл.инж.пр.	Кутырина		
Ст.инж.	Рутковская		
Инженер	Мурадян		
Провер.	Корнетова		

1.427.1-3.1-2.00

Колонны 6КФ69-1...6КФ117-2; 7КФ93-1...7КФ153-2; 8КФ105-1...8КФ139-5; 9КФ142-1...9КФ175-4

Стадия	Лист	Листов
Р	1	9

ЦНИИПРОМЗДАНИЙ

Инв.№подл. | Подпись и дата | Взам.инв.№

Копировал Купарадзе Формат А4

14

Формат	Зона	Для исполнения с порядковым номером	Обозначение	Кол.	Приме-чание
А3		-012	1.427.1-3.2-2. 00. 0 -012	1	КП 132
А3		-013	-013	1	КП 133
А3		-014	-014	1	КП 134
А3		-015	-015	1	КП 135
А3		-016	-016	1	КП 136
А3		-017	-017	1	КП 137
А3		-018	-018	1	КП 138
А3		-019	-019	1	КП 139
А3		-020	-020	1	КП 140
А3		-021	-021	1	КП 141
А3		-022	-022	1	КП 142
А3		-023	-023	1	КП 143
А3		-024	-024	1	КП 144
А3		-025	-025	1	КП 145
А3		-026	-026	1	КП 146
А3		-027	-027	1	КП 147
А3		-028	-028	1	КП 148
А3		-029	-029	1	КП 149
А3		-030	-030	1	КП 150
А3		-031	-031	1	КП 151
А3		-032	-032	1	КП 152
А3		-033	-033	1	КП 153
А3		-034	-034	1	КП 154
А3		-035	-035	1	КП 155
А3		-036	-036	1	КП 156
А3		-037	-037	1	КП 157
А3		-038	-038	1	КП 158
А3		-039	-039	1	КП 159
А3		-040	-040	1	КП 160
А3		-041	-041	1	КП 161

1.427.1-3.1-2.00

Лист 2

Инв.№подл. | Подпись и дата | Взам.инв.№

19445-02 15

Копировал Купарадзе Формат А4

Формат	Зона	Для исполнения с порядковым номером	Обозначение	Кол.	Примечание
А3		-042	1.427.1-3.2-2.00.0-042	1	КП 162
А3		-043	-043	1	КП 163
А3		-044	-044	1	КП 164
А3		-045	-045	1	КП 165
А3		-046	-046	1	КП 166
А3		-047	-047	1	КП 167
А3		-048	-048	1	КП 168
А3		-049	-049	1	КП 169
А3		-050	-050	1	КП 170
А3		-051	-051	1	КП 171
А3		-052	-052	1	КП 172
А3		-053	-053	1	КП 173
А3		-054	-054	1	КП 174
А3		-055	-055	1	КП 175
А3		-056	-056	1	КП 176
А3		-057	-057	1	КП 177
А3		-058	-058	1	КП 178
А3		-059	-059	1	КП 179
А3		-060	-060	1	КП 180
А3		-061	-061	1	КП 181
А3		-062	-062	1	КП 182
А3		-063	-063	1	КП 183
А3		-064	-064	1	КП 184
А3		-065	-065	1	КП 185
А3		-066	-066	1	КП 186
А3		-067	-067	1	КП 187
А3		-068	-068	1	КП 188
А3		-069	-069	1	КП 189
А3		-070	-070	1	КП 190
А3		-071	-071	1	КП 191

1.427.1-3.1-2.00

Лист 3

Формат	Зона	Для исполнения с порядковым номером	Обозначение	Кол.	Примечание
А3		-072	1.427.1-3.2-2.00.0-072	1	КП 192
А3		-073	-073	1	КП 193
А3		-074	-074	1	КП 194
А3		-075	-075	1	КП 195
А3		-076	-076	1	КП 196
А3		-077	-077	1	КП 197
А3		-078	-078	1	КП 198
А3		-079	-079	1	КП 199
А3		-080	-080	1	КП 200
А3		-081	-081	1	КП 201
А3		-082	-082	1	КП 202
А3		-083	-083	1	КП 203
А3		-084	-084	1	КП 204
А3		-085	-085	1	КП 205
А3		-086	-086	1	КП 206
А3		-087	-087	1	КП 207
А3		-088	-088	1	КП 208
А3		-089	-089	1	КП 209
А3		-090	-090	1	КП 210
А3		-091	-091	1	КП 211
А3		-092	-092	1	КП 212
А3		-093	-093	1	КП 213
А3		-094	-094	1	КП 214
А3		-095	-095	1	КП 215
А3		-096	-096	1	КП 216
А3		-097	-097	1	КП 217
А3		-098	-098	1	КП 218
А3		-099	-099	1	КП 219
А3		-100	-100	1	КП 220
А3		-101	-101	1	КП 221

Инв.№подл.	Подпись и дата	Взам.инв.№

1.427.1-3.1-2.00

Лист 4

Формат	Зона	Для исполнения с порядковым номером	Обозначение	Кол.	Примечание
А3		-102	1.427.1-3.2-2.00. 0 -102	1	КП222
А3		-103	-103	1	КП223
А3		-104	-104	1	КП224
А3		-105	-105	1	КП225
А3		-106	-106	1	КП226
А3		-107	-107	1	КП227
А3		-108	-108	1	КП228
А3		-109	-109	1	КП229
А3		-110	-110	1	КП230
А3		-111	-111	1	КП231
А3		-112	-112	1	КП232
А3		-113	-113	1	КП233
А3		-114	-114	1	КП234
А3		-115	-115	1	КП235
А3		-116	-116	1	КП236
А3		-117	-117	1	КП237
А3		-118	-118	1	КП238
А3		-119	-119	1	КП239
А3		-120	-120	1	КП240
А3		-121	-121	1	КП241
А3		-122	-122	1	КП242
А3		-123	-123	1	КП243
А3		-124	-124	1	КП244
А3		-125	-125	1	КП245
А3		-126	-126	1	КП246
А3		-127	-127	1	КП247
А3		-128	-128	1	КП248
А3		-129	-129	1	КП249
А3		-130	-130	1	КП250
А3		-131	-131	1	КП251

Инв.№подл. | Подпись и дата | Взам.инв.№

Формат	Зона	Для исполнения с порядковым номером	Обозначение	Кол.	Примечание
А3		-132	1.427.1-3.2-2.00. 0 -132	1	КП252
А3		-133	-133	1	КП253
А3		-134	-134	1	КП254
А3		-135	-135	1	КП255
А3		-136	-136	1	КП256
А3		-137	-137	1	КП257
А3		-138	-138	1	КП258
А3		-139	-139	1	КП259
А3		-140	-140	1	КП260
А3		-141	-141	1	КП261
А3		-142	-142	1	КП262
А3		-143	-143	1	КП263
А3		-144	-144	1	КП264
А3		-145	-145	1	КП265
А3		-146	-146	1	КП266
А3		-147	-147	1	КП267
А3		-148	-148	1	КП268
А3		-149	-149	1	КП269
А3		-150	-150	1	КП270
А3		-151	-151	1	КП271
А3		-152	-152	1	КП272
А3		-153	-153	1	КП273
А3		-154	-154	1	КП274
А3		-155	-155	1	КП275
А3		-156	-156	1	КП276
А3		-157	-157	1	КП277
А3		-158	-158	1	КП278
А3		-159	-159	1	КП279
А3		-160	-160	1	КП280
А3		-161	-161	1	КП281

Инв.№подл. | Подпись и дата | Взам.инв.№

Формат	Зона	Для исполнения с порядковым номером	Обозначение	Кол.	Примечание
А3		-162	1.427.1-3.2-2.00.0-162	1	КП282
А3		-163	-163	1	КП283
А3		-164	-164	1	КП284
А3		-165	-165	1	КП285
А3		-166	-166	1	КП286
А3		-167	-167	1	КП287
А3		-168	-168	1	КП288
А3		-169	-169	1	КП289
А3		-170	-170	1	КП290
А3		-171	-171	1	КП291
А3		-172	-172	1	КП292
А3		-173	-173	1	КП293
А3		-174	-174	1	КП294
А3		-175	-175	1	КП295
А3		-176	-176	1	КП296
А3		-177	-177	1	КП297
А3		-178	-178	1	КП298
			Материалы		
			Бетон		
		-000;-001;-006;-007;	М200	0,80	$м^3$
		-008;-009		0,80	$м^3$
		-002;-003;-004;-005		0,77	$м^3$
		-010;-011		0,87	$м^3$
		-012;-013;-014;-015		0,83	$м^3$
		-016;-017;-018;-019		0,86	$м^3$
		-020;-021;-026;-027;		0,95	$м^3$
		-028;-029		0,95	$м^3$
		-022;-023;-024;-025;		0,92	$м^3$
		-032;-033;-034;-035		0,92	$м^3$

1.427.1-3.1-2.00

Формат	Зона	Для исполнения с порядковым номером	Обозначение	Кол.	Примечание
		-030;-031;-036;-037;	М200	1,0	$м^3$
		-038;-039		1,0	$м^3$
		-040;-041;-050;-051;-052;		1,5	$м^3$
		-053;-054;-055;-056;-057		1,5	$м^3$
		-042;-043;-044;-045;-046;		1,4	$м^3$
		-047;-048;-049;-076;-077		1,4	$м^3$
		-058;-059;-068;-069;		2,0	$м^3$
		-070;-071;-097;-098		2,0	$м^3$
		-060;-061;-062;-063;		1,9	$м^3$
		-064;-065;-066;-067		1,9	$м^3$
		-072;-073;-074;-075		2,1	$м^3$
		-099;-100;-101		2,6	$м^3$
		-078;-079;-080;		2,4	$м^3$
		-091;-092;-093;-094;-095;		2,3	$м^3$
		-096;-089;-090		2,3	$м^3$
		-081;-082;-083;-084;-085;		2,2	$м^3$
		-086;-087;-088;-119;-120		2,2	$м^3$
		-102;-103;-104;-105;		2,4	$м^3$
		-142;-143		2,4	$м^3$
		-106;-107;-108;-109;		2,5	$м^3$
		-110;-111;-112;-113;-114;		2,5	$м^3$
		-115;-116;-117;-118		2,5	$м^3$
		-121;-122;-123;		3,5	$м^3$
		-139;-140;-138		3,3	$м^3$
		-124;-125;-126;-127;-128		3,1	$м^3$
		-129;-130;-131;-132;-133;		3,2	$м^3$
		-134;-135;-136;-137		3,2	$м^3$
		-144;-145		3,8	$м^3$
		-146;-147;-148;-149;-150		3,4	$м^3$
		-151;-152;-153;-154;		3,5	$м^3$

Инв.№ подл.	Подпись и дата	Взам.инв.№

1.427.1-3.1-2.00

Формат	Зона	Для исполнения с порядковым номером	Обозначение	Кол.	Примечание
		-155; -156; -157; -158;	т 200	3,5	м³
		-159; -161		3,5	м³
		-163; -164; -165; -166;		3,7	м³
		-167; -168; -169; -170		3,8	м³
		-171; -172; -173; -174;		3,8	м³
		-175; -177		3,8	м³
		-141	т 300	3,3	м³
		-160; -162		3,5	м³
		-176; -178		3,8	м³

Инв.№подл. | Подпись и дата | Взам.инв.№

1.427.1-3.1-2.00

19445 02 19

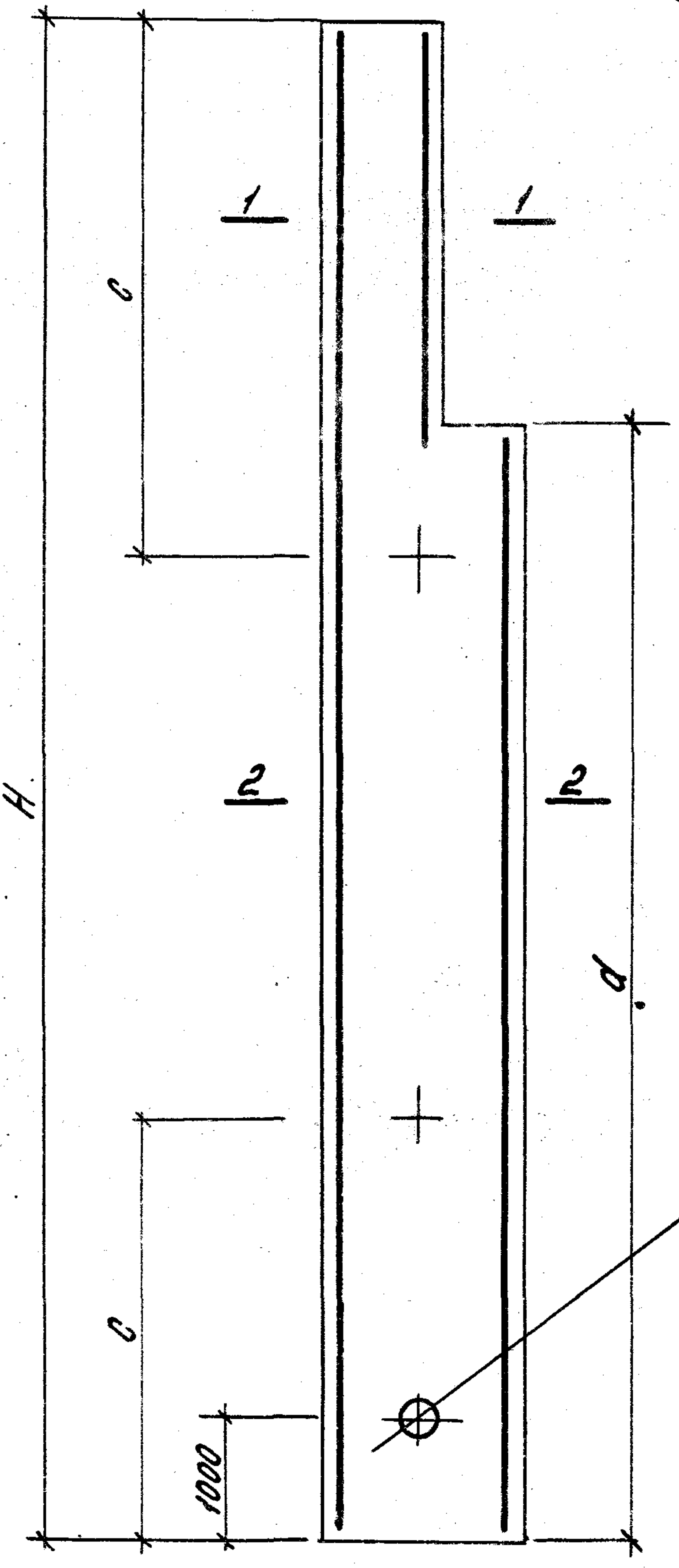

1-1

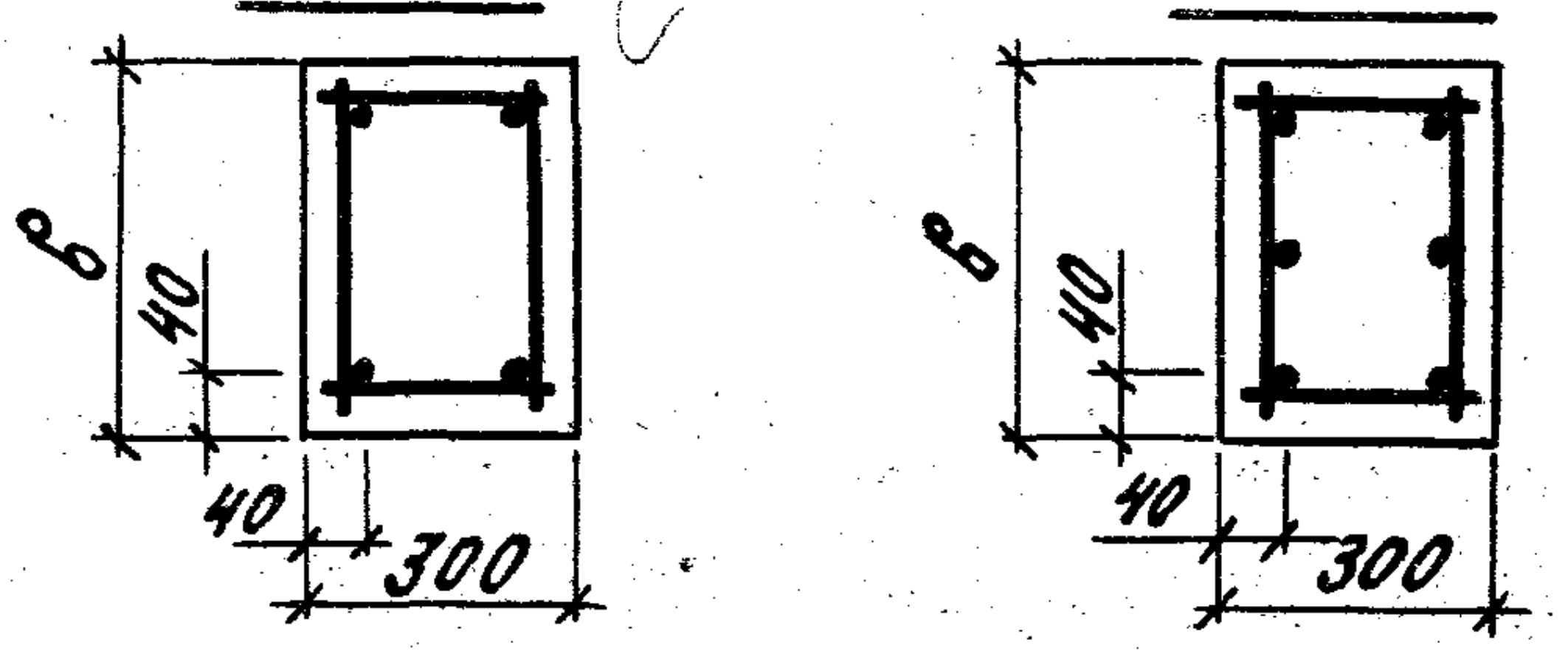
Рис. 1 Рис. 2

2-2

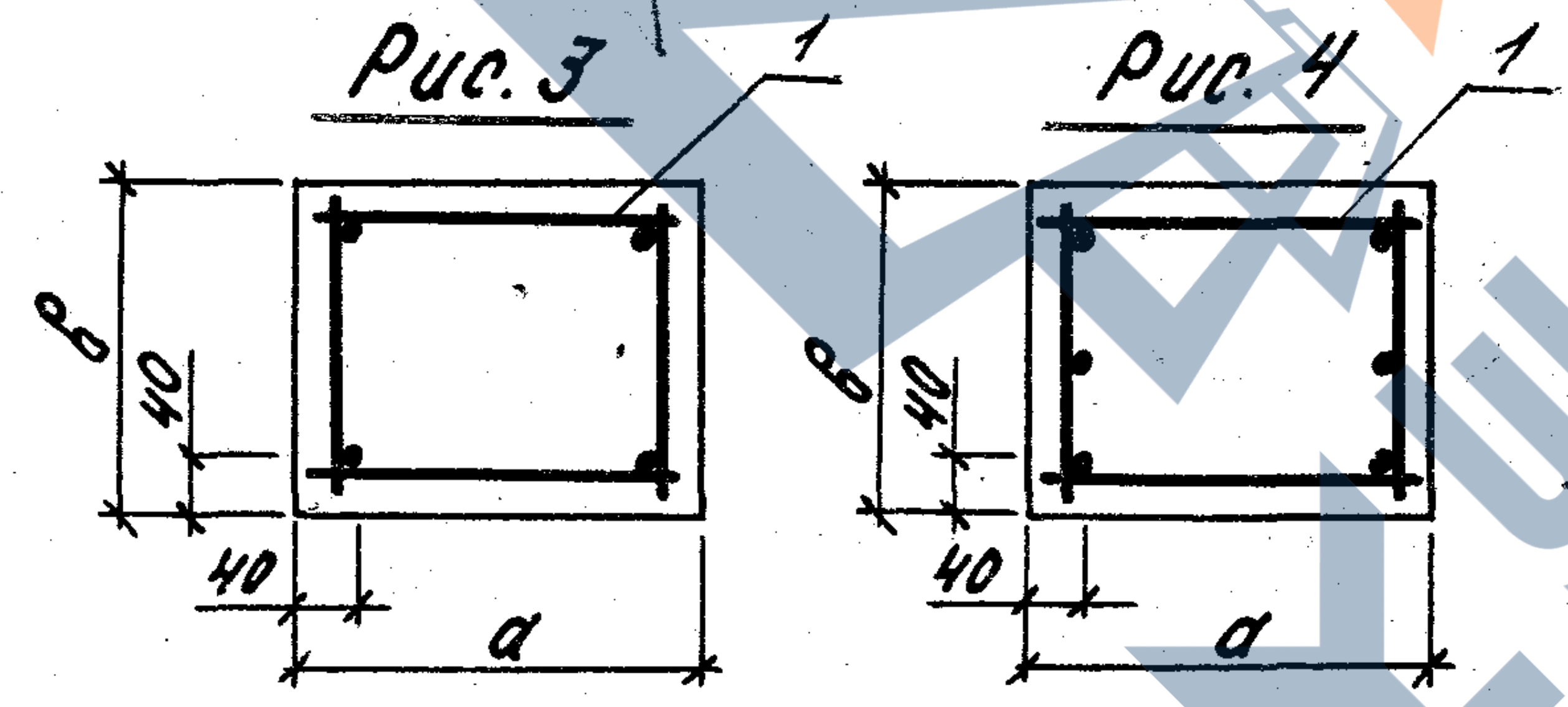
Рис. 3 Рис. 4

Обозначение	Марка	Рис.	Размеры, мм H	a	в	d	c	Масса, т
1.427.1-3.1-2.00	6КФ69-1	1;3	6900	400	300	6000	1800	2,0
-001	6КФ69-2							
-002	6КФ70-1	2;3	7000			4800	1900	1,9
-003	6КФ70-2							
-004	6КФ70-3							
-005	6КФ70-4							
-006	6КФ73-1	1;3	7300					2,0
-007	6КФ73-2	2;3						
-008	6КФ73-3	1;3						
-009	6КФ73-4	2;3						
-010	6КФ75-1	1;3	7500			6600	2000	2,2
-011	6КФ75-2							
-012	6КФ76-1	2;3	7600			4800		2,1
-013	6КФ76-2							
-014	6КФ76-3							
-015	6КФ76-4							
-016	6КФ79-1		7900				2100	2,2
-017	6КФ79-2							
-018	6КФ79-3							
-019	6КФ79-4							
-020	6КФ81-1	1;3	8100			7200	2100	2,4

1.427.1-3.1-2. 00 СБ

Колонна 6КФ69-1...6КФ117-2;
7КФ93-1...7КФ153-2;
8КФ105-1...8КФ139-5;
9КФ142-1...9КФ175-4
Сборочный чертеж

Стадия	Масса	Масштаб
Р	см. табл.	—
Лист 1	Листов 7	

ЦНИИПРОМЗДАНИЙ

Нач. отд. Розенблюм
Н. контр. Корнетова
Гл. инж. пр. Кутырина
Ст. инж. Рутковская
Инженер Мурадян
Провер. Корнетова

Обозначение	Марка	Рис.	Размеры, мм					Масса, т
			H	a	в	d	c	
1.427.1-3.1-2.00-021	6КФ81-2	1;3	8100	400	300	7200	2100	2,4
-022	6КФ82-1	2;3	8200			6000	2200	2,3
-023	6КФ82-2							
-024	6КФ82-3							
-025	6КФ82-4							
-026	6КФ85-1	1;3	8500				2300	2,4
-027	6КФ85-2							
-028	6КФ85-3							
-029	6КФ85-4							
-030	6КФ87-1		8700			7800		2,5
-031	6КФ87-2							
-032	6КФ88-1	2;3	8800			6000		2,3
-033	6КФ88-2							
-034	6КФ88-3							
-035	6КФ88-4							
-036	6КФ91-1		9100				2400	2,5
-037	6КФ91-2							
-038	6КФ91-3							
-039	6КФ91-4							
-040	7КФ93-1	1;3	9300		400	8400	2500	3,6
-041	7КФ93-2							
-042	7КФ94-1	2;3	9400			6600		3,5
-043	7КФ94-2							
-044	7КФ94-3							
-045	7КФ94-4							
-046	7КФ97-1		9700				2600	3,6
-047	7КФ97-2							
-048	7КФ97-3							

1.427.1-3.1-2.00 СБ

Лист 2

Инв.№ подл. | Подпись и дата | Взам.инв.№

Обозначение	Марка	Рис.	Размеры, мм					Масса, т
			H	a	в	d	c	
1.427.1-3.1-2.00-049	7КФ97-4	2;3	9700	400	400	6600	2600	3,6
-050	7КФ100-1		10000			7200		3,7
-051	7КФ100-2							
-052	7КФ100-3							
-053	7КФ100-4							
-054	7КФ103-1		10300				2700	3,8
-055	7КФ103-2							
-056	7КФ103-3							
-057	7КФ103-4							
-058	8КФ105-1	1;3	10500	500		9600	2800	5,1
-059	8КФ105-2							
-060	8КФ106-1	2;3	10600			7800		4,7
-061	8КФ106-2							
-062	8КФ106-3							
-063	8КФ106-4							
-064	8КФ109-1		10900				2900	4,8
-065	8КФ109-2							
-066	8КФ109-3							
-067	8КФ109-4							
-068	8КФ112-1		11200			8400	3000	5,0
-069	8КФ112-2							
-070	8КФ112-3							
-071	8КФ112-4							
-072	8КФ115-1		11500				3100	5,1
-073	8КФ115-2							
-074	8КФ115-3							
-075	8КФ115-4							
-076	6КФ117-1	1;3	11700	400	300	10800		3,5

1.427.1-3.1-2.00 СБ

Лист 3

Обозначение	Марка	Рис.	Размеры, мм					Масса, т
			H	a	в	d	c	
1.427.1-3.1-2.00-077	6КФ117-2	1;3	11700	400	300	10800	3100	3,5
-078	8КФ125-1		12500	500	400	11600	3300	6,1
-079	8КФ125-2							
-080	8КФ125-3							
-081	8КФ118-1		11800			9600	3100	5,5
-082	8КФ118-2							
-083	8КФ118-3							
-084	8КФ118-4	2;3						
-085	8КФ121-1	1;3	12100				3200	5,6
-086	8КФ121-2	2;3						
-087	8КФ121-3	1;3						
-088	8КФ121-4	2;3						
-089	8КФ124-1		12400				3300	
-090	8КФ124-2	1;3						
-091	8КФ124-3	2;3						
-092	8КФ124-4							
-093	8КФ127-1		12700				3400	5,7
-094	8КФ127-2							
-095	8КФ127-3							
-096	8КФ127-4							
-097	7КФ129-1	1;3	12900	400		12000		5,1
-098	7КФ129-2							
-099	8КФ137-1		13700	500		12800	3600	6,5
-100	8КФ137-2							
-101	8КФ137-3							
-102	8КФ130-1		13000			10800	3400	6,1
-103	8КФ130-2							
-104	8КФ130-3						3500	

1.427.1-3.1-2. 00 СБ

Лист 4

Инв.№подл. | Подпись и дата | Взам.инв.№

Копировал Купарадзе Формат А4

Обозначение	Марка	Рис.	Размеры, мм					Масса, т
			H	a	в	d	c	
1.427.1-3.1-2.00-105	8КФ130-4	2;3	13000	500	400	10800	3500	6,1
-106	8КФ133-1	1;3	13300				3600	6,2
-107	8КФ133-2							
-108	8КФ133-3	2;3						
-109	8КФ133-4	1;3						
-110	8КФ136-1	2;3	13600					
-111	8КФ136-2							
-112	8КФ136-3							
-113	8КФ136-4							
-114	8КФ139-1		13900				3700	6,3
-115	8КФ139-2							
-116	8КФ139-3							
-117	8КФ139-4							
-118	8КФ139-5							
-119	7КФ141-1	1;3	14100	400		13200		5,6
-120	7КФ141-2							
-121	9КФ149-1		14900	600		14000	3900	8,8
-122	9КФ149-2							
-123	9КФ149-3							
-124	9КФ142-1	2;3	14200			12000	3800	7,9
-125	9КФ142-2							
-126	9КФ142-3							
-127	9КФ142-4							
-128	9КФ142-5							
-129	9КФ145-1		14500					8,0
-130	9КФ145-2							
-131	9КФ145-3							
-132	9КФ145-4							

Инв.№подл. | Подпись и дата | Взам.инв.№

1.427.1-3.1-2. 00 СБ

Лист 5

19445-02 22

Копировал Купарадзе Формат А4

Обозначение	Марка	Рис.	Размеры, мм					Масса, т
			H	a	в	d	c	
1.4271-3.1-2.00-133	9КФ148-1	2;3	14800	600	400	12000	3900	8,0
-134	9КФ148-2							
-135	9КФ148-3							
-136	9КФ148-4							
-137	9КФ148-5							
-138	9КФ151-1		15100				4000	8,1
-139	9КФ151-2							
-140	9КФ151-3							
-141	9КФ151-4							
-142	7КФ153-1	1;3	15300	400		14400		6,0
-143	7КФ153-2							
-144	9КФ161-1		16100	600		15200	4200	9,5
-145	9КФ161-2							
-146	9КФ154-1		15400			13200	4100	8,6
-147	9КФ154-2	2;4						
-148	9КФ154-3	1;3						
-149	9КФ154-4	2;4						
-150	9КФ154-5							
-151	9КФ157-1	2;3	15700				4200	8,7
-152	9КФ157-2							
-153	9КФ157-3							
-154	9КФ157-4							
-155	9КФ160-1							8,8
-156	9КФ160-2	2;4	16000					
-157	9КФ160-3	2;3						
-158	9КФ160-4	2;4						
-159	9КФ163-1	2;3	16300				4300	8,9
-160	9КФ163-2	2;4						

Инв.№подл. | Подпись и дата | Взам.инв.№

1.4271-3.1-2.00 СБ

Лист 6

Обозначение	Марка	Рис.	Размеры, мм					Масса, т
			H	a	в	d	c	
1.4271-3.1-2.00-161	9КФ163-3	2;3	16300	600	400	13200	4300	8,9
-162	9КФ163-4	2;4						
-163	9КФ166-1	1;3	16600			14400	4400	9,3
-164	9КФ166-2							
-165	9КФ166-3							
-166	9КФ166-4							
-167	9КФ169-1	2;4	16900				4500	9,4
-168	9КФ169-2							
-169	9КФ169-3							
-170	9КФ169-4							
-171	9КФ172-1		17200					9,5
-172	9КФ172-2							
-173	9КФ172-3	2;3						
-174	9КФ172-4	2;4						
-175	9КФ175-1		17500				4600	9,6
-176	9КФ175-2							
-177	9КФ175-3							
-178	9КФ175-4							

Инв.№подл. | Подпись и дата | Взам.инв.№

1.4271-3.1-2.00 СБ

Лист 7

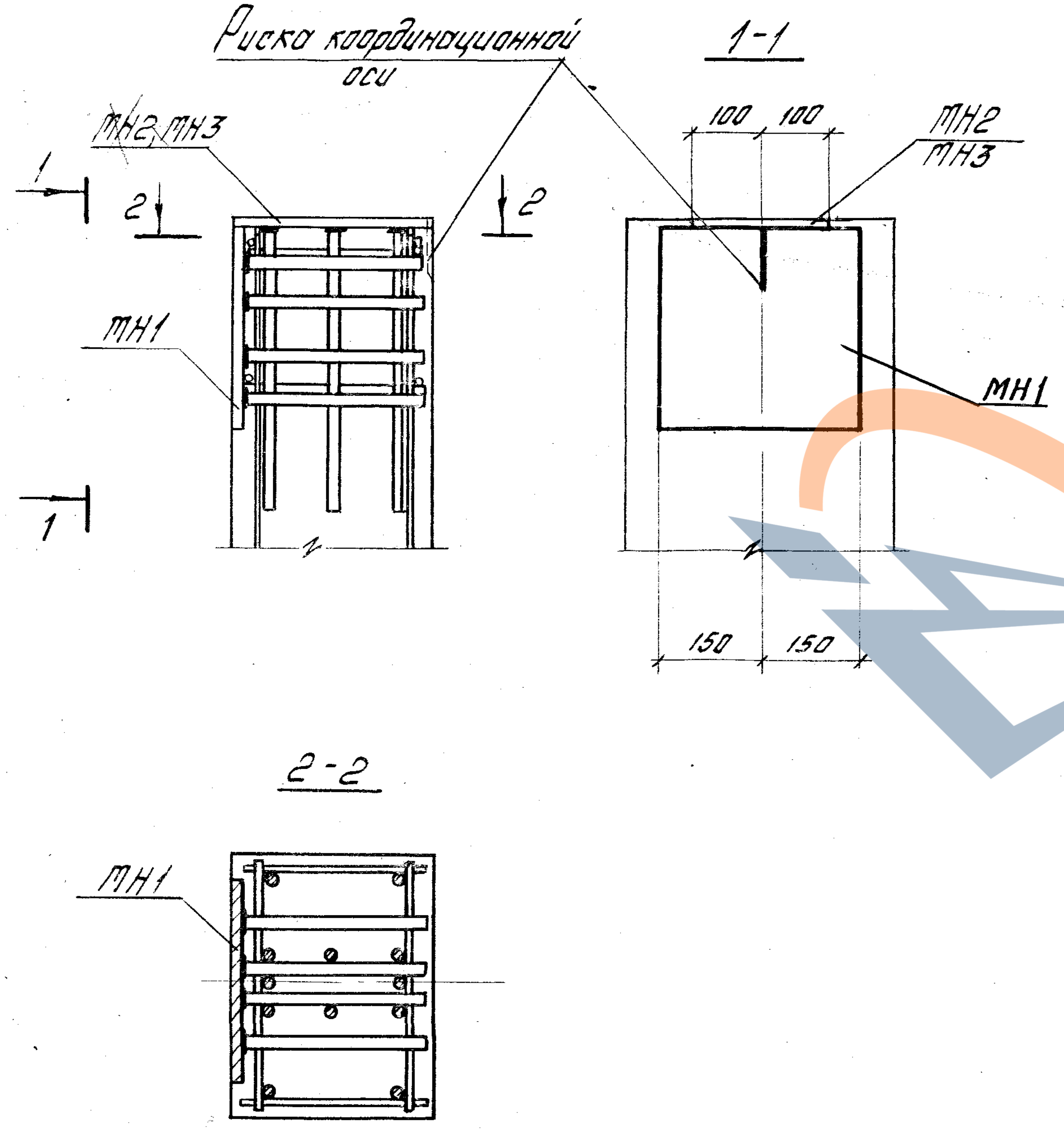
Риска координационной оси
1-1
100
100
МН2, МН3
МН2
МН3
1
2
2
МН1
МН1
1
150
150
2-2
МН1

Нач. отд.	Розенблюм		
Н. контр.	Кутырина		
Гл. инж. пр.	Кутырина		
Рук. гр.	Корнетова		
Инженер	Королева		
Проверил	Кутырина		

1.427.1-3.1-0.01

Пример установки закладных изделий МН1...МН3 в колоннах торцового фахверка

Стадия	Лист	Листов
Р		1

ЦНИИПРОМЗДАНИЙ

Копировал: Левина

Формат А4

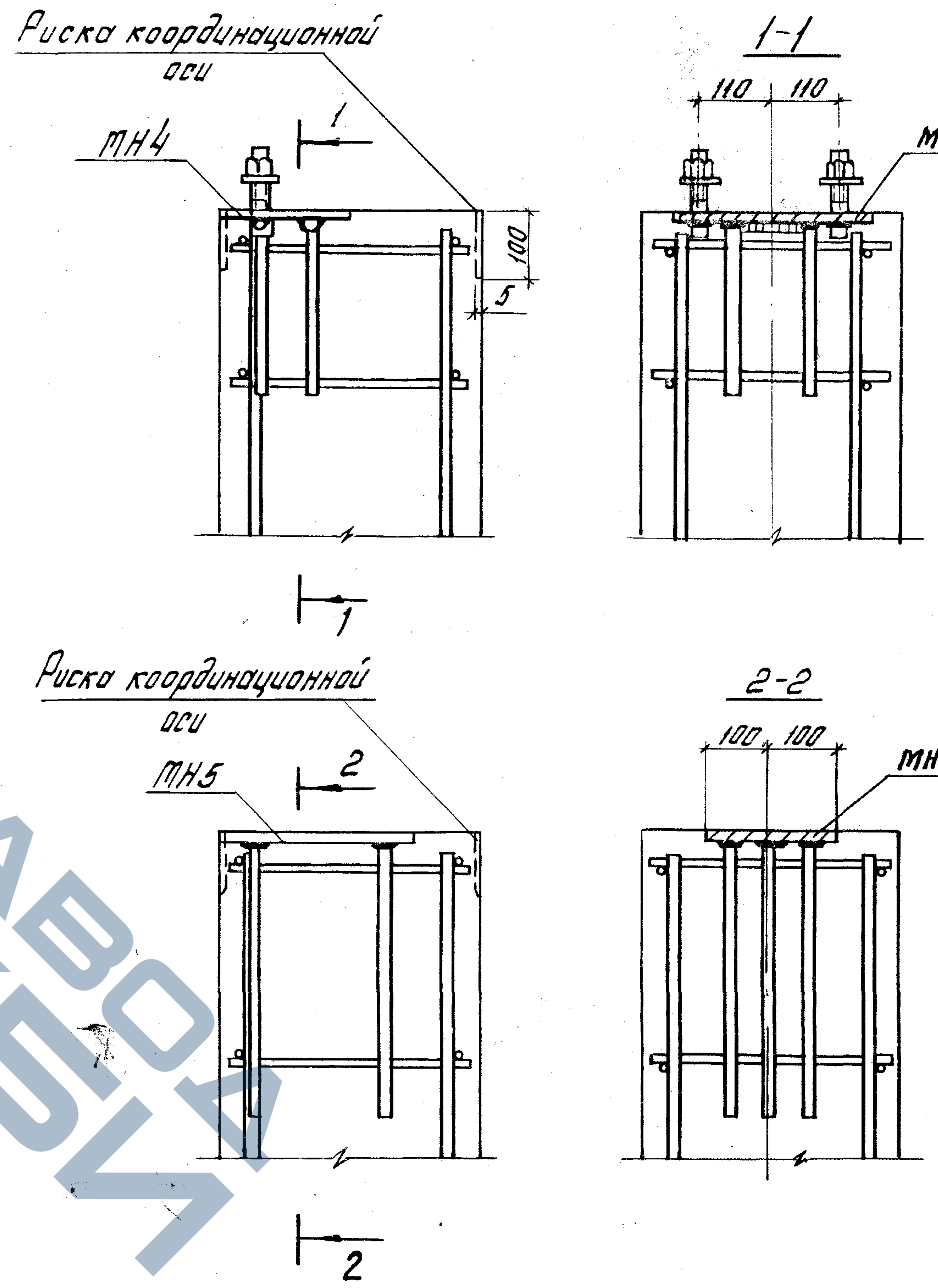
Риска координационной оси
1-1
110
110
МН4
МН4
1
100
5
1
Риска координационной оси
2-2
100
100
МН5
МН5
2
2

Взам. инв. №	Подпись и дата	Инв. № подл.

Нач. отд.	Розенблюм		
Н. контр.	Кутырина		
Гл. инж. пр.	Кутырина		
Рук. гр.	Корнетова		
Инженер	Королева		
Проверил	Кутырина		

1.427.1-3.1-0.02

Пример установки закладных изделий МН4, МН5 в колоннах торцового фахверка при стальных стропильных конструкциях

Стадия	Лист	Листов
Р		1

ЦНИИПРОМЗДАНИЙ

Копировал Левина

Формат А4

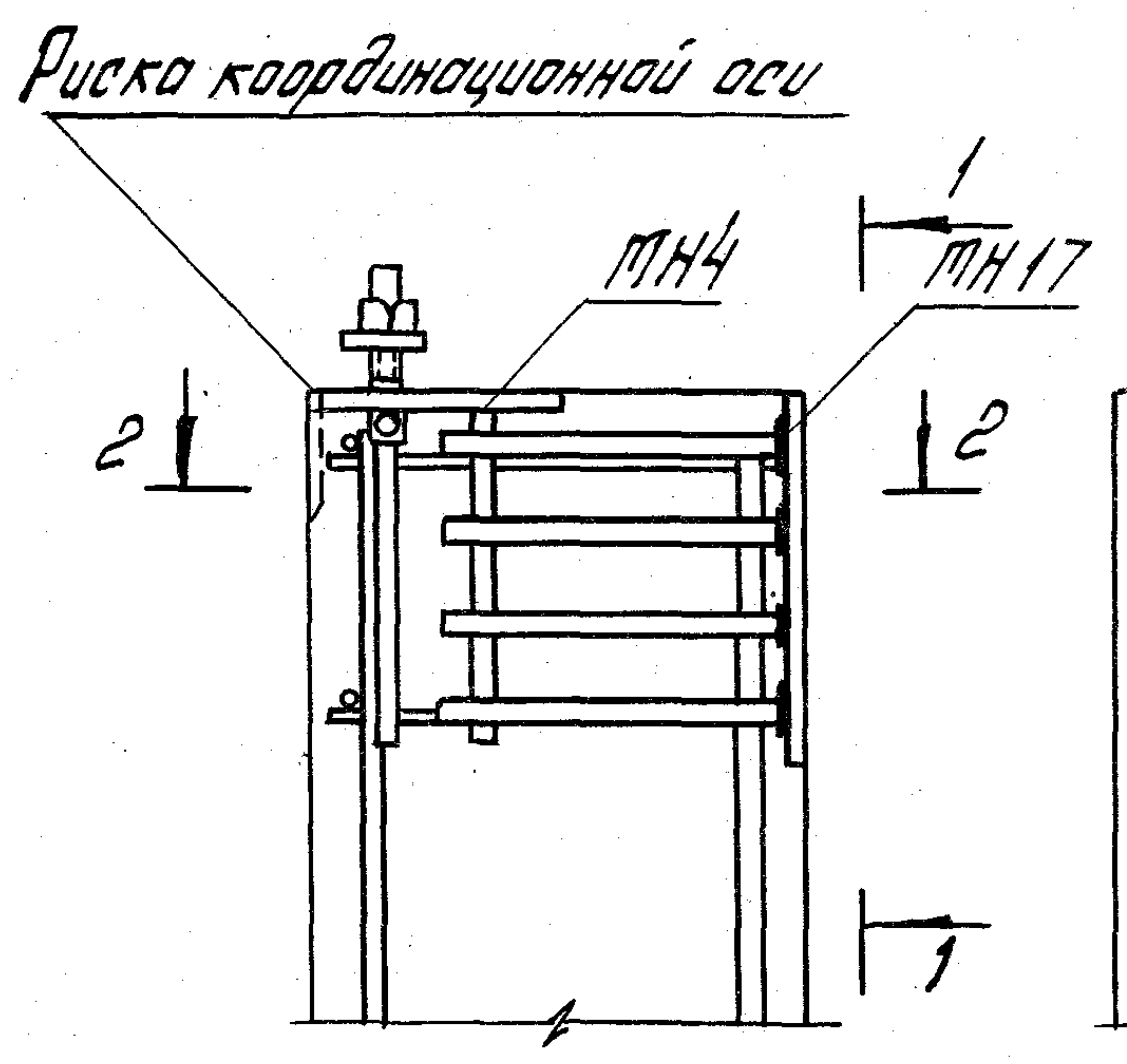
Риска координационной оси
МН4
МН17
1
1
2
2

1-1

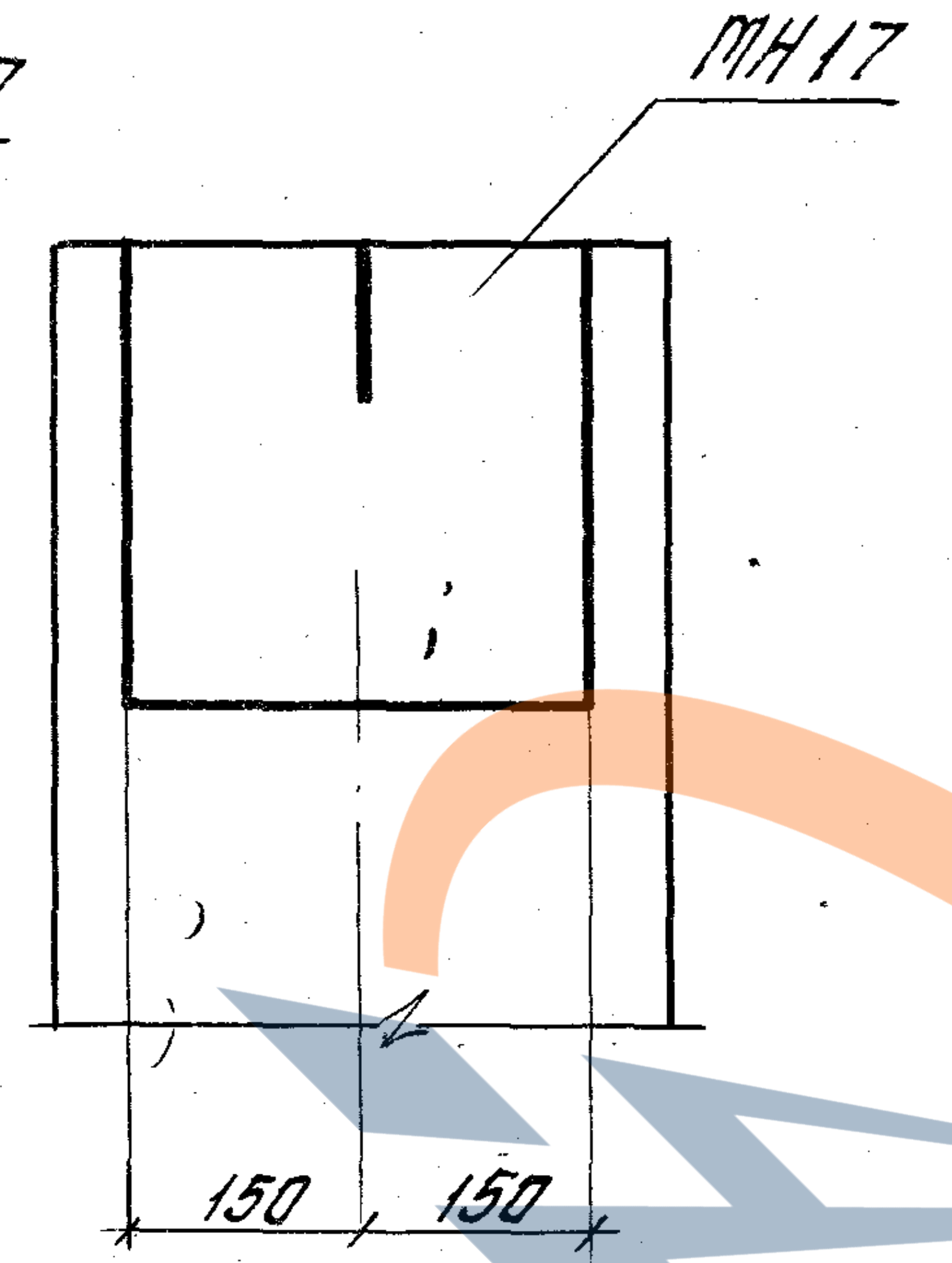
МН17
150
150

2-2

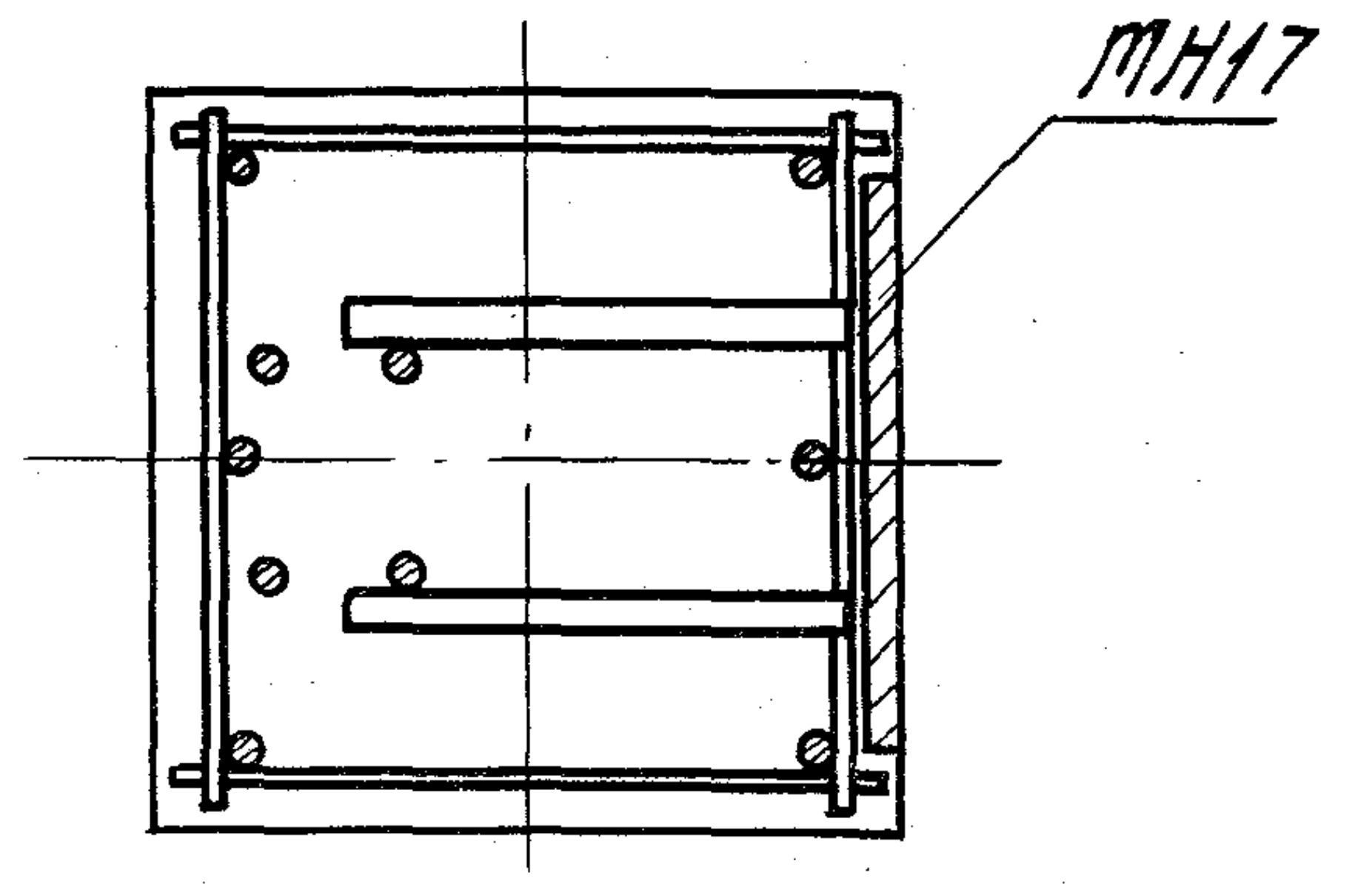

Нач. отд.	Розенблюм		
Н.контр.	Кутырина		
Гл.инж.пр.	Кутырина		
Рук. гр.	Корнетова		
Инженер	Королева		
Проверил	Кутырина		

1.427.1-3.1-0.03

Пример установки закладных изделий МН4, МН17 в колоннах продольного фахверка при стальных фермах

Стадия	Лист	Листов
Р		1

ЦНИИПРОМЗДАНИЙ

Копировал Левина

Формат А4

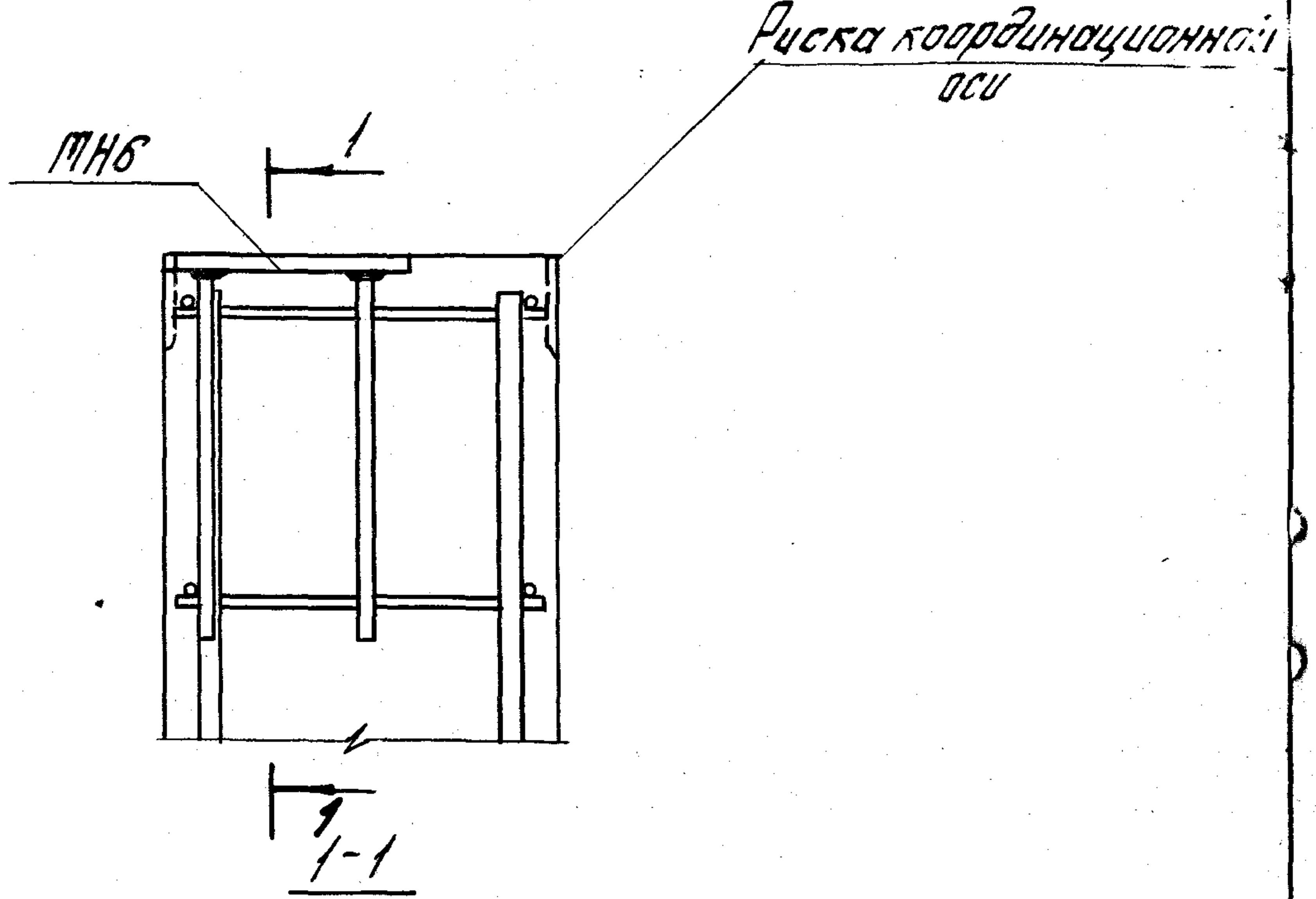
Риска координационной оси
МН6
1
1

1-1

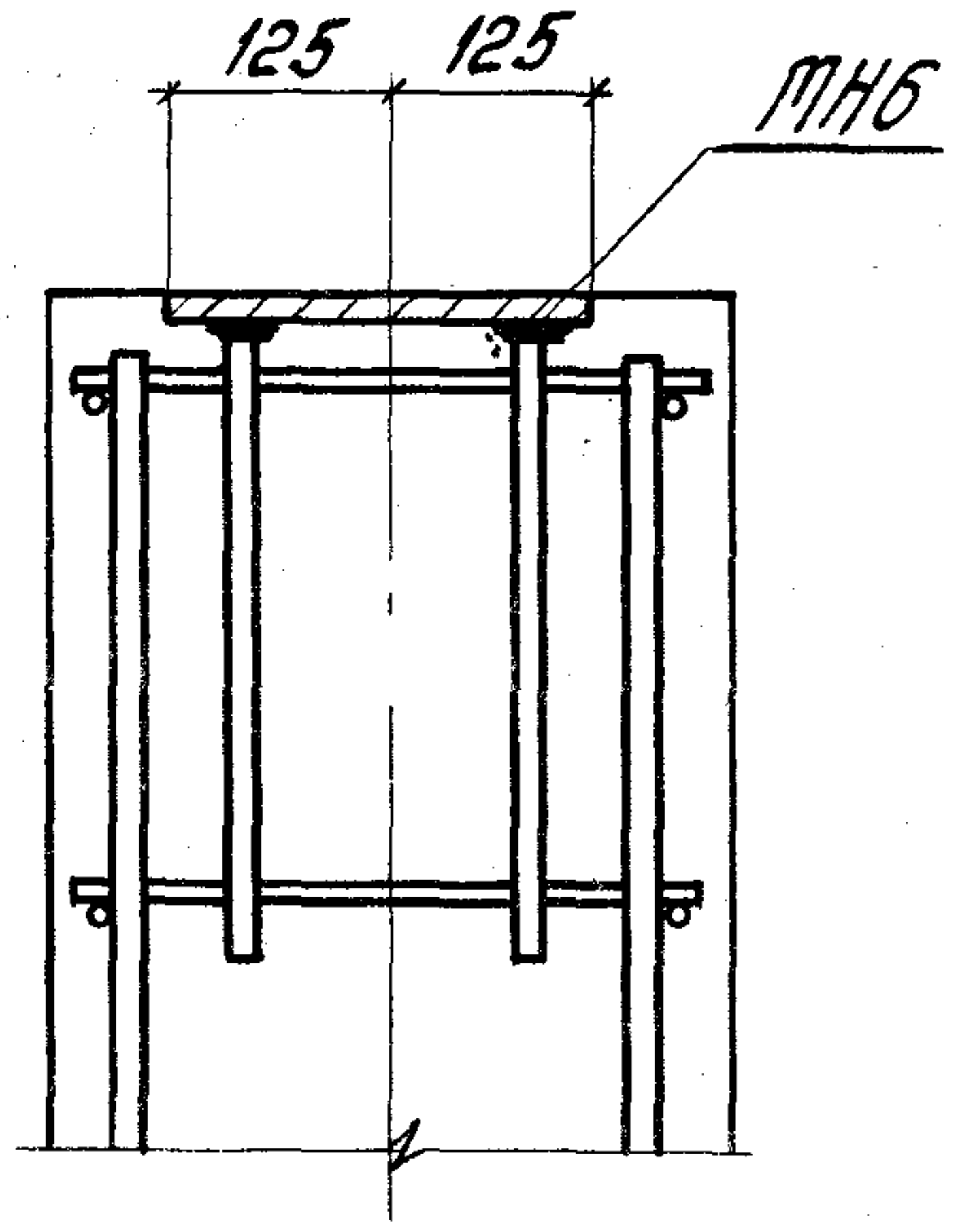

Взам. инв. №
Подпись и дата
Инв. № подл.

Нач. отд.	Розенблюм		
Н.контр.	Кутырина		
Гл.инж.пр.	Кутырина		
Рук. гр.	Корнетова		
Инженер	Королева		
Проверил	Кутырина		

1.427.1-3.1-0.04

Пример установки закладного изделия МН6 в колоннах продольного фахверка зданий с мостовыми кранами при железобетонных фермах

Стадия	Лист	Листов
Р		1

ЦНИИПРОМЗДАНИЙ

Копировал Левина 19445-02 25 Формат А4

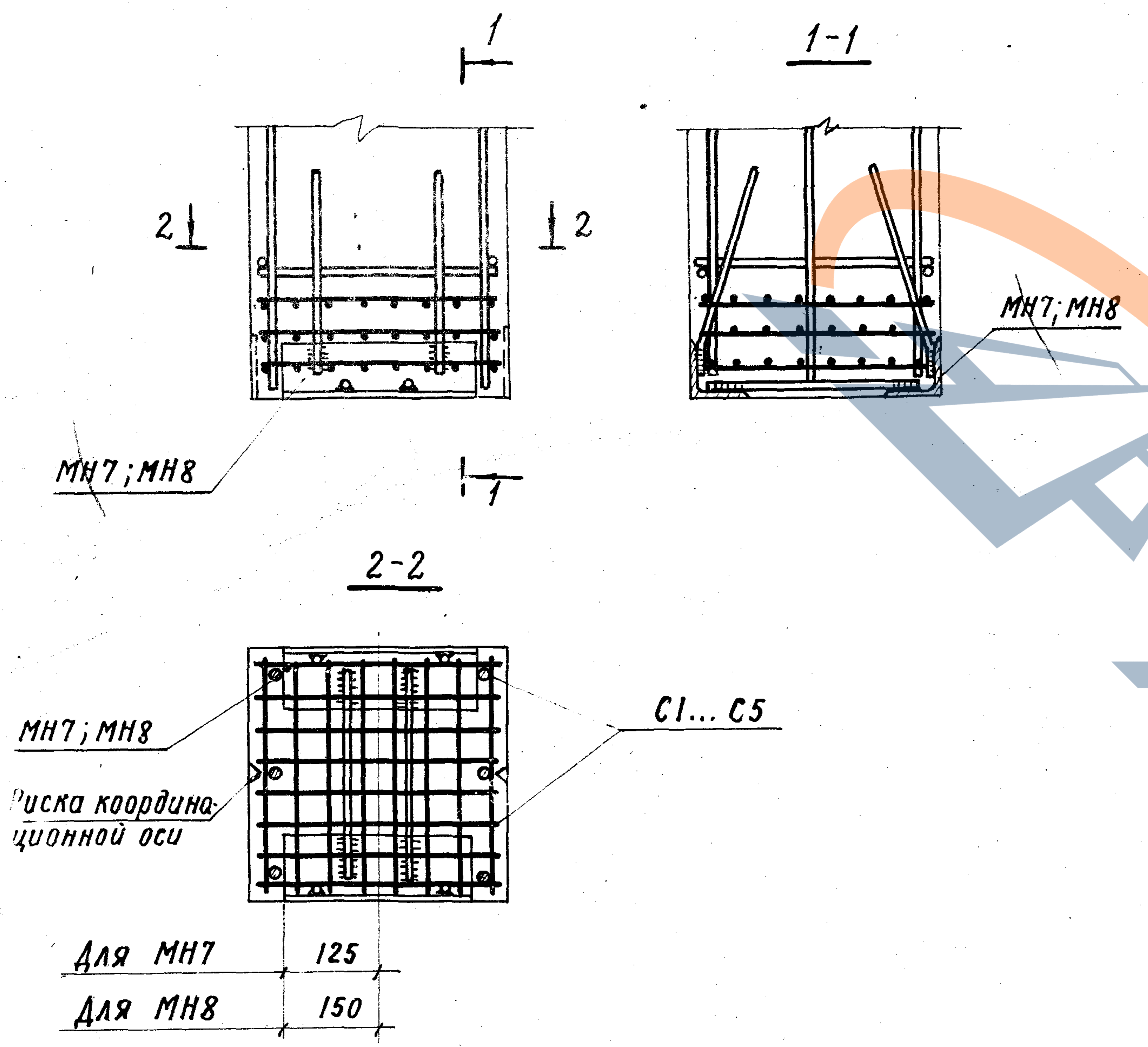
1
1–1
2
2
МН7; МН8
1
2–2
МН7; МН8
С1... С5
Риска координационной оси
Для МН7
125
Для МН8
150
МН7; МН8

Нач.отд.	Розенблюм	
Н.контр.	Кутырина	
Гл.инж.пр.	Кутырина	
ук.гр.	Корнетова	
	Шарова	
	Кутырина	

1.427.1-3.1-0.05

Пример установки закладных изделий МН7, МН8 в колоннах торцового и продольного фахверка

Стадия	Лист	Листов
Р		1

ЦНИИПРОМЗДАНИЙ

Подпись и дата | Взам.инв.№

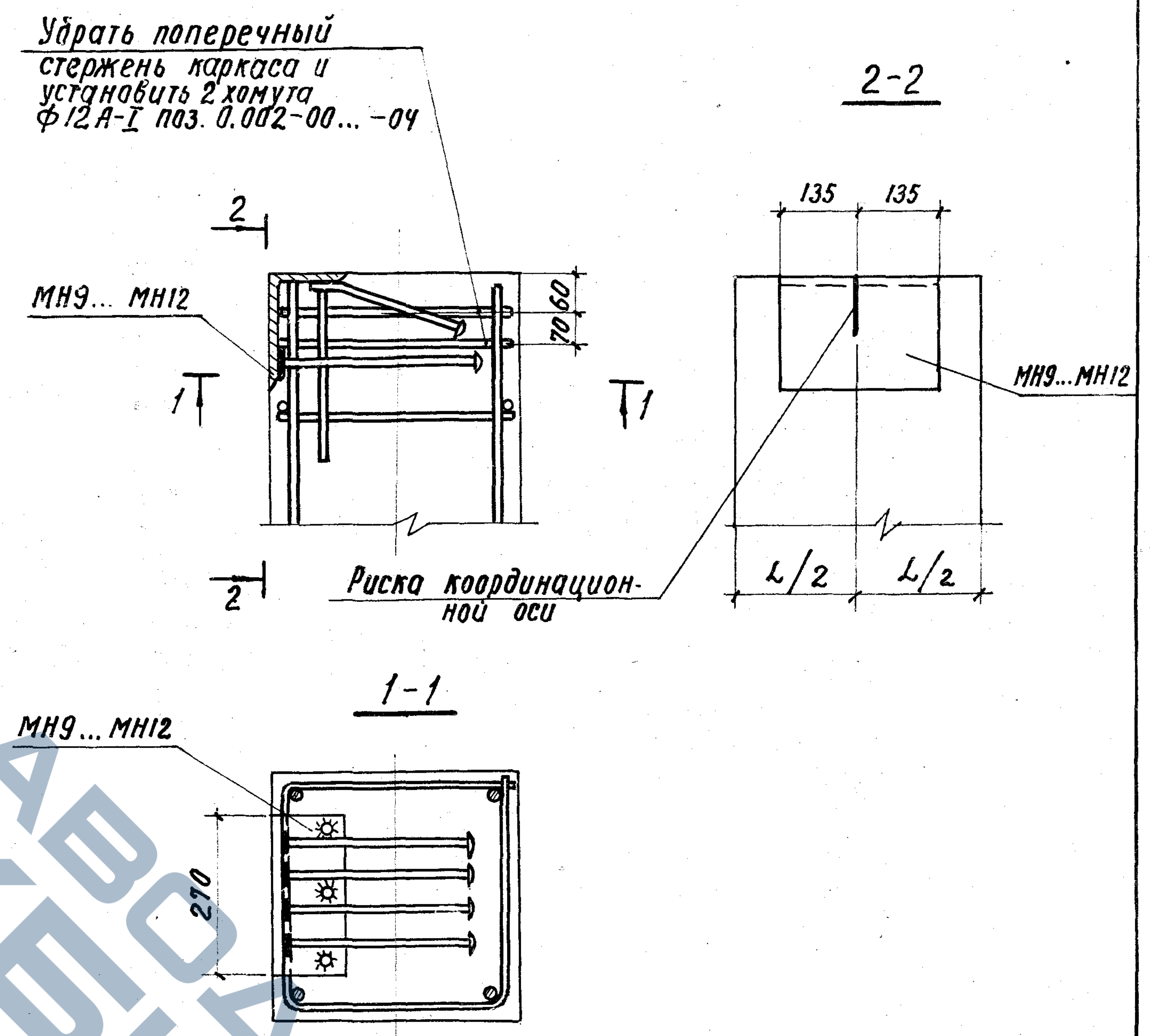
Убрать поперечный стержень каркаса и установить 2 хомута ф12 А-I поз. 0.002-00... -04
2
МН9... МН12
70
60
1
1
2
Риска координационной оси
2–2
135
135
МН9...МН12
L/2
L/2
1–1
МН9... МН12
270

Инв.№подл.	Подпись и дата	Взам.инв.№

Нач.отд.	Розенблюм	
Н.контр.	Кутырина	
Гл.инж.пр.	Кутырина	
Рук.гр.	Корнетова	
Проверил	Кутырина	

1.427.1-3.1-0.06

Пример установки закладных изделий МН9... МН12 для крепления стального элемента к колонне продольного фахверка

Стадия	Лист	Листов
Р		1

ЦНИИПРОМЗДАНИЙ

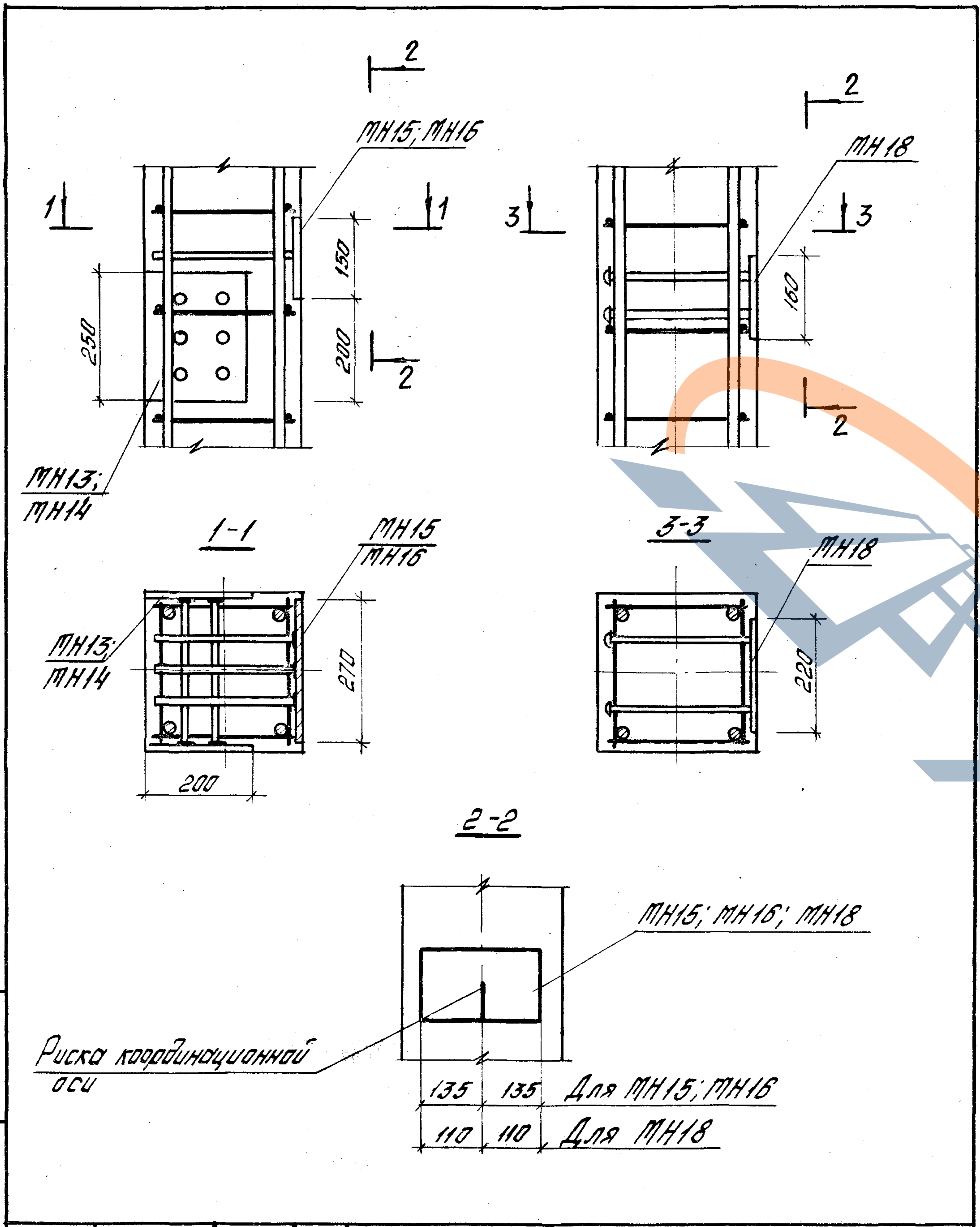
2
МН15; МН16
1
1
250
150
200
2
МН13;
МН14
3
3
МН18
160
2
1-1
МН15
МН16
МН13;
МН14
270
200
3-3
МН18
220
2-2
МН15; МН16; МН18
Риска координационной оси
135
135
Для МН15; МН16
110
110
Для МН18

Нач. отд.	Розенблюм		
Н.контр.	Кутырина		
Гл.инж.пр	Кутырина		
Рук.гр.	Корнетова		
Проверил	Кутырина		

1.427.1-3.1-0.07

Пример установки закладных изделий МН13...МН16; МН18 в колоннах продольного фахверка здания с мостовыми кранами

Стадия	Лист	Листов
Р		1

ЦНИИПРОМЗДАНИЙ

Инв.№ подл. | Подпись и дата | Взам.инв.№

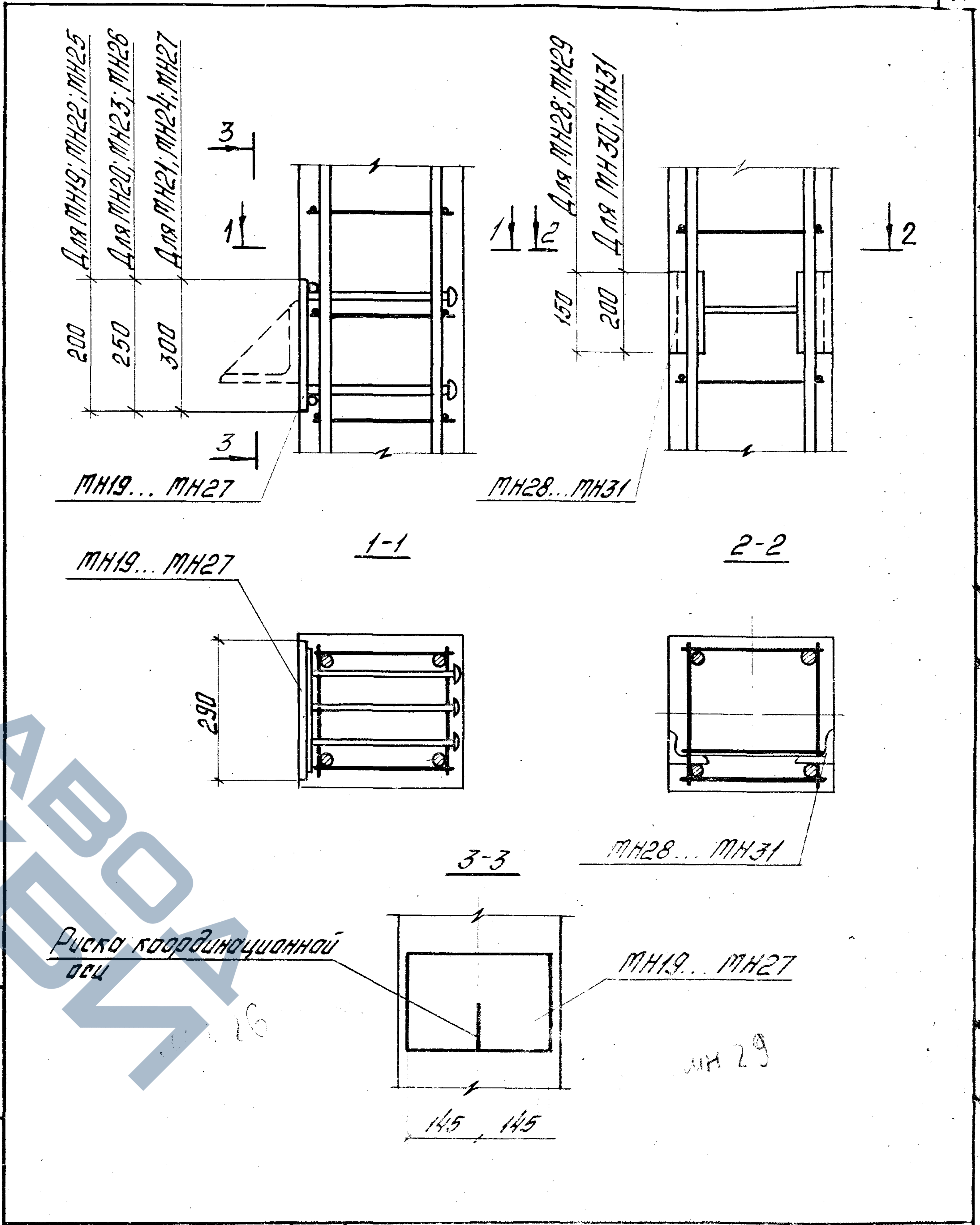
Для МН19; МН22; МН25
Для МН20; МН23; МН26
Для МН21; МН24; МН27
200
250
300
3
1
3
МН19... МН27
Для МН28; МН29
Для МН30; МН31
150
200
1
2
2
МН28... МН31
1-1
МН19... МН27
290
2-2
МН28... МН31
3-3
Риска координационной оси
МН19... МН27
145
145
16
мн 29

Нач. отд.	Розенблюм		
Н.контр.	Кутырина		
Гл.инж.пр	Кутырина		
Рук.гр.	Корнетова		
Проверил	Кутырина		

1.427.1-3.1-0.08

Пример установки закладных изделий МН19...МН31 для опирания и крепления стеновых панелей в колоннах

Стадия	Лист	Листов
Р		1

ЦНИИПРОМЗДАНИЙ

Инв.№ подл. | Подпись и дата | Взам.инв.№

Копировал: Левина 19445 02 27 Формат А4

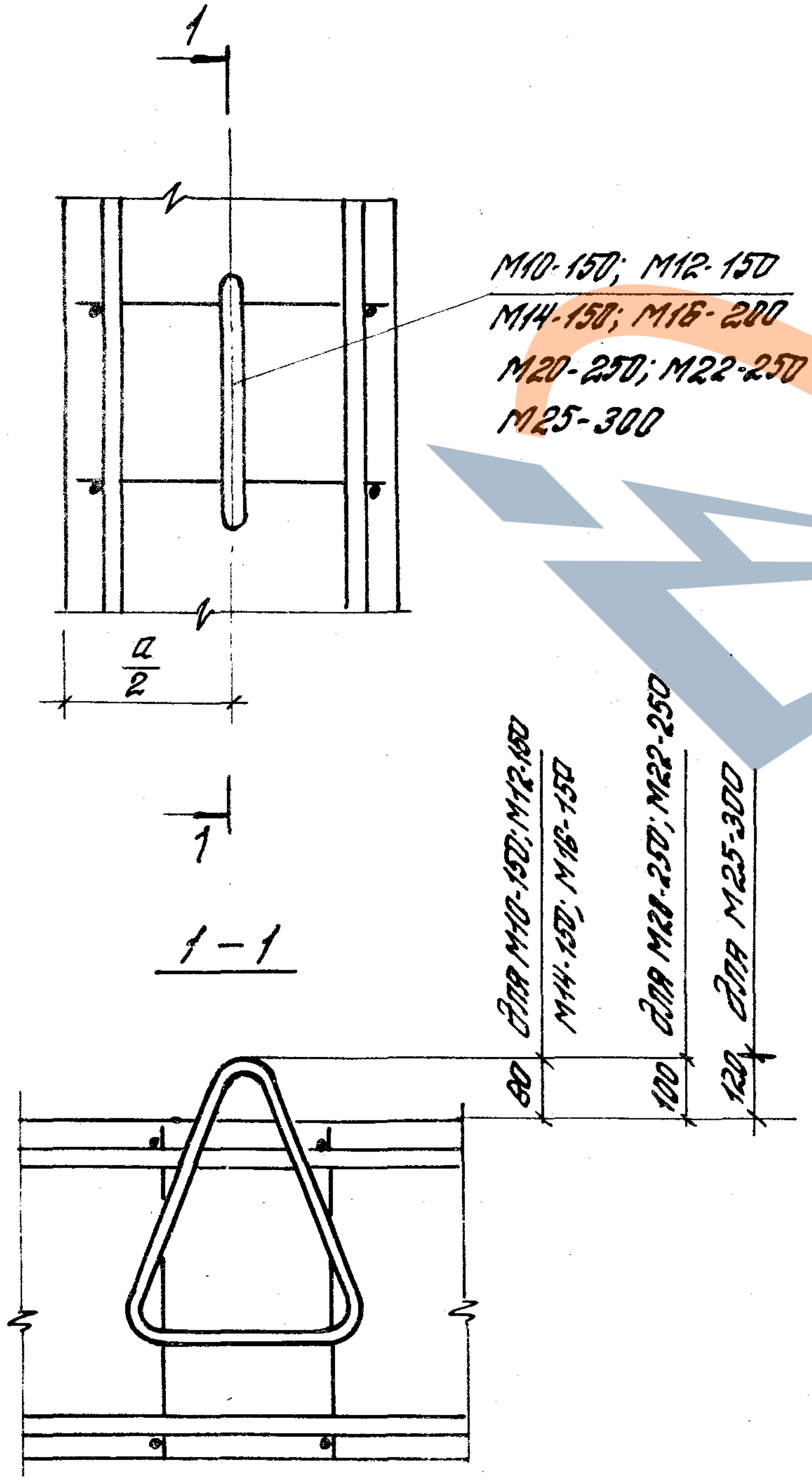
1
М10-150; М12-150
М14-150; М16-200
М20-250; М22-250
М25-300
a/2
1
1 – 1
для М10-150; М12-150
М14-150; М16-150
для М20-250; М22-250
для М25-300
80
100
120

1.427.1-3.1-0.09

Нач.отд.	Розенблюм	
Н.контр.	Рутковская	
Гл.инж.пр.	Кутырина	
Рук.гр.	Корнетова	
Проверил	Рутковская	

Пример установки монтажных петель марки М10-150; М12-150; М14-150; М16-200; М20-250; М22-250 М25-300 в колоннах

Стадия	Лист	Листов
Р		1

ЦНИИПРОМЗДАНИЙ

Инв.№ подл. | Подпись и дата | Взам. инв.№

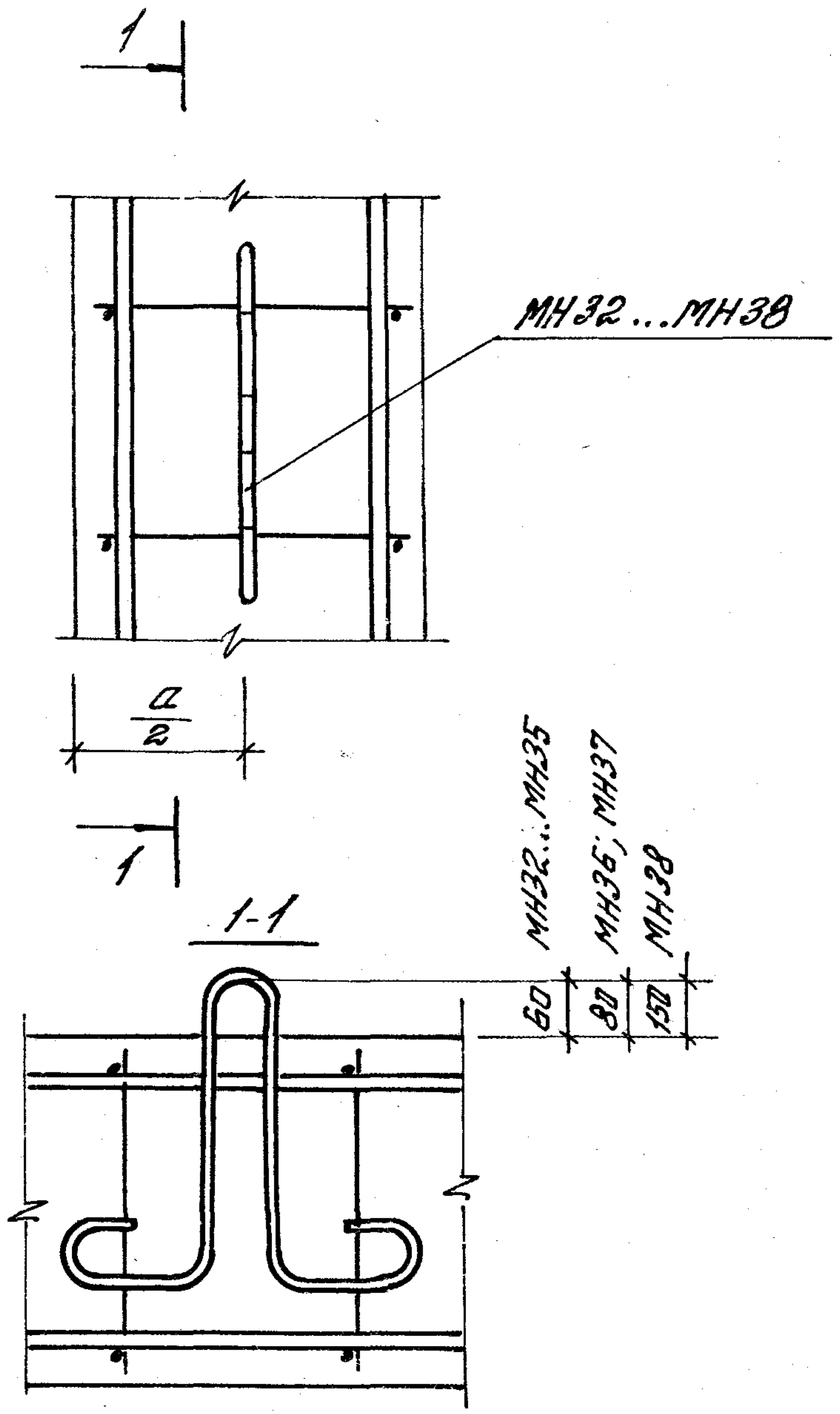
1
МН32...МН38
a/2
1
1-1
60
80
150
МН32...МН35
МН36; МН37
МН38

1.427.1-3.1-0.10

Нач.отд.	Розенблюм	
Н.контр.	Корнетова	
Гл.инж.пр.	Кутырина	
Ст.инж.	Рутковская	
Проверил	Корнетова	

Пример установки монтажных петель МН32...МН38 в колоннах

Стадия	Лист	Листов
Р		1

ЦНИИПРОМЗДАНИЙ

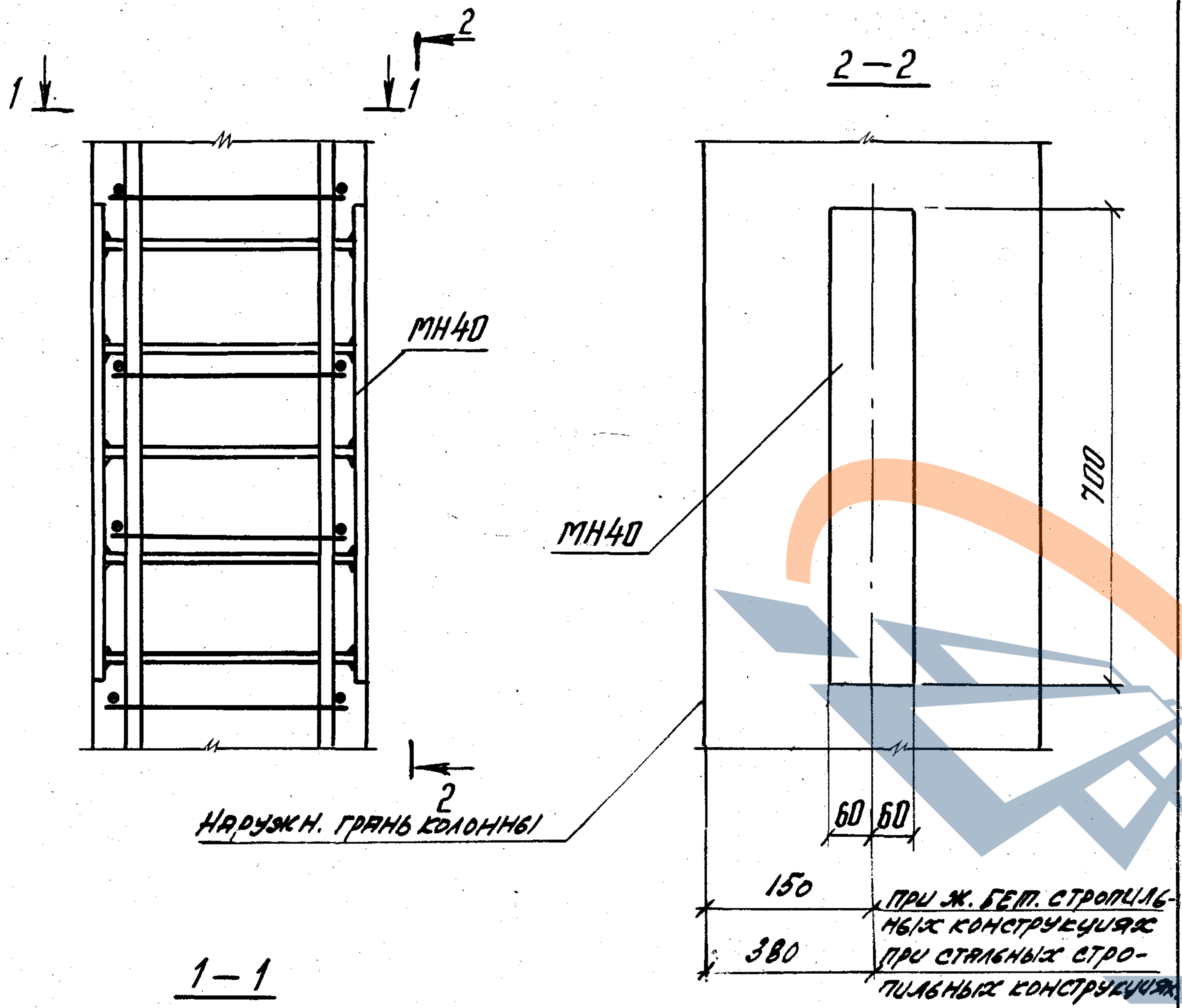
1
1
2
2
МН40
МН40
2–2
700
60
60
150
380
Наружн. грань колонны
при ж. бет. стропильных конструкциях
при стальных стропильных конструкциях

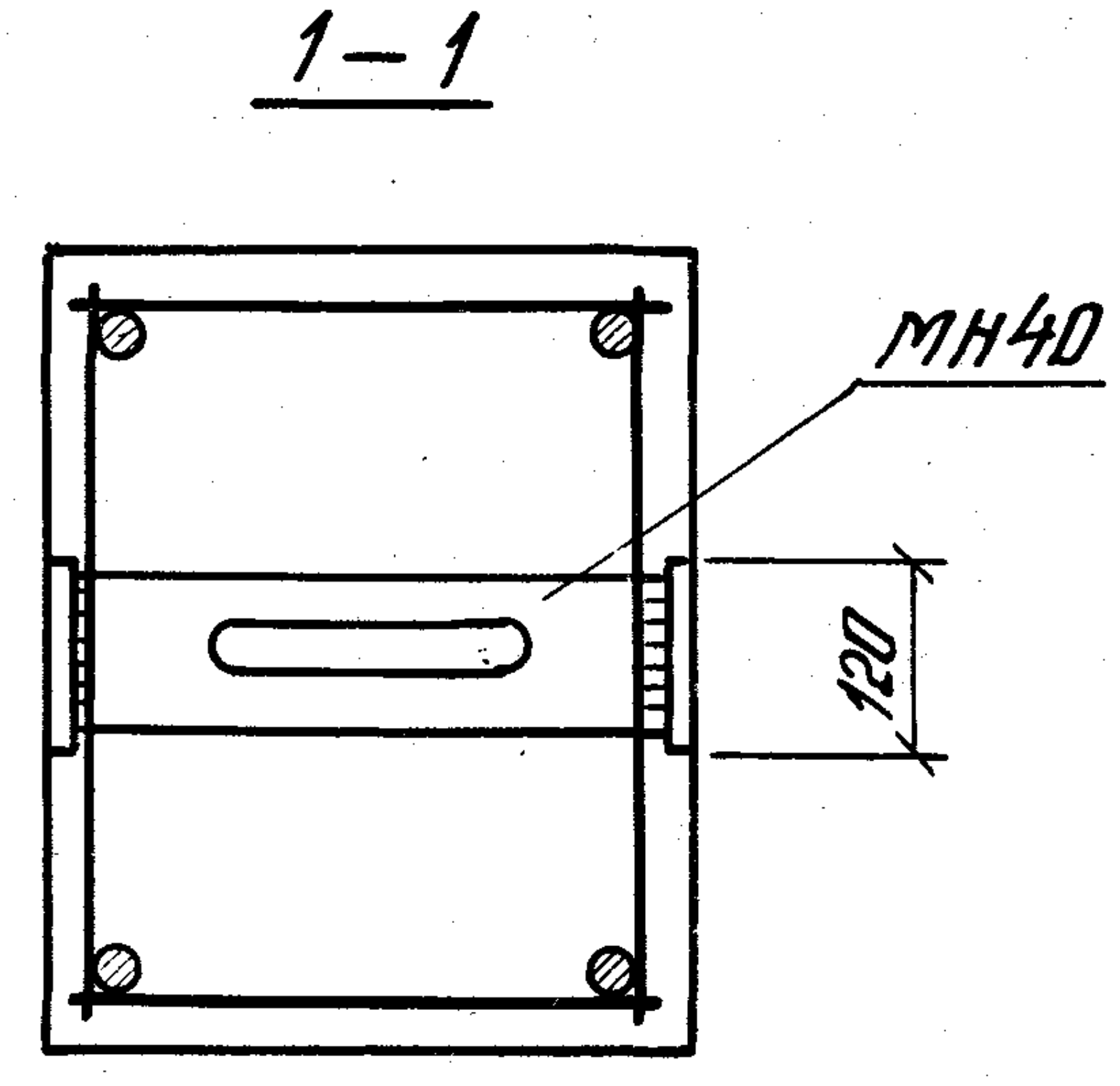

Привязка закладных изделий колонн принимается в соответствии с проектом здания

1.427.1-3.1-0.11

Нач.отд.	Розенблюм		
Н.конт.	Кутырина		
Гл.инж.пр.	Кутырина		
Рук.гр.	Корнетова		
Инж.	Ус		
Пров.	Рутковская		

Пример установки закладного изделия МН40 для крепления связей к колонне продольного фахверка

Стадия	Лист	Листов
Р		1

ЦНИИПРОМЗДАНИЙ

Инв.№ подл.	Подпись и дата	Взам. инв.№

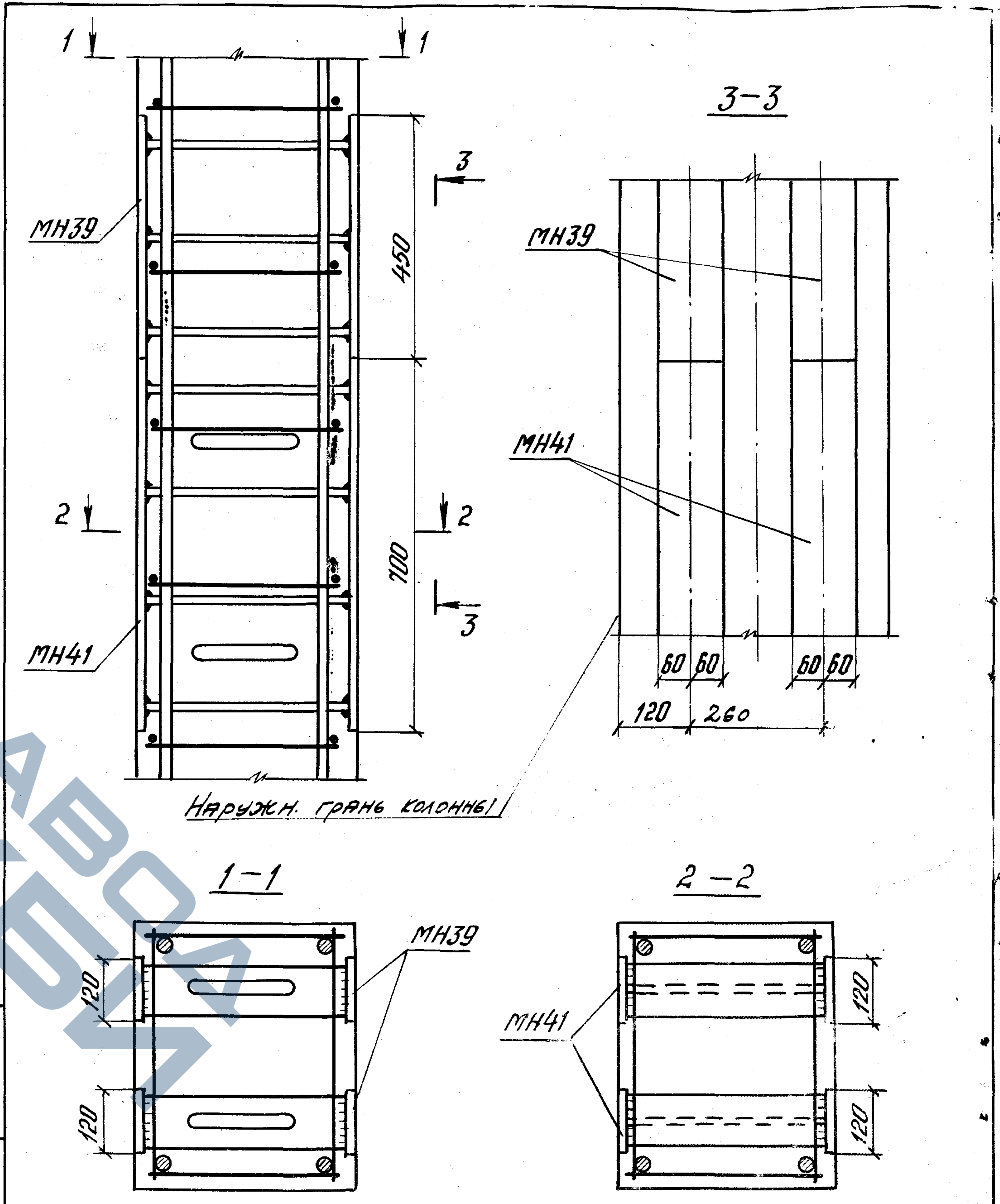
1
1
2
2
3
3
МН39
МН41
450
700
Наружн. грань колонны
3–3
МН39
МН41
60
60
60
60
120
260
1–1
МН39
120
120
2–2
МН41
120
120

1.427.1-3.1-0.12

Нач.отд.	Розенблюм		
Н.контр.	Кутырина		
Гл.инж.пр.	Кутырина		
Рук.гр.	Корнетова		
Инж.	Ус		
Пров.	Рутковская		

Пример установки закладных изделий МН39, МН41 для крепления связей к колонне продольного фахверка

Стадия	Лист	Листов
Р		1

ЦНИИПРОМЗДАНИЙ

Инв.№ подл.	Подпись и дата	Взам. инв.№

Схемы установки строповочных петель

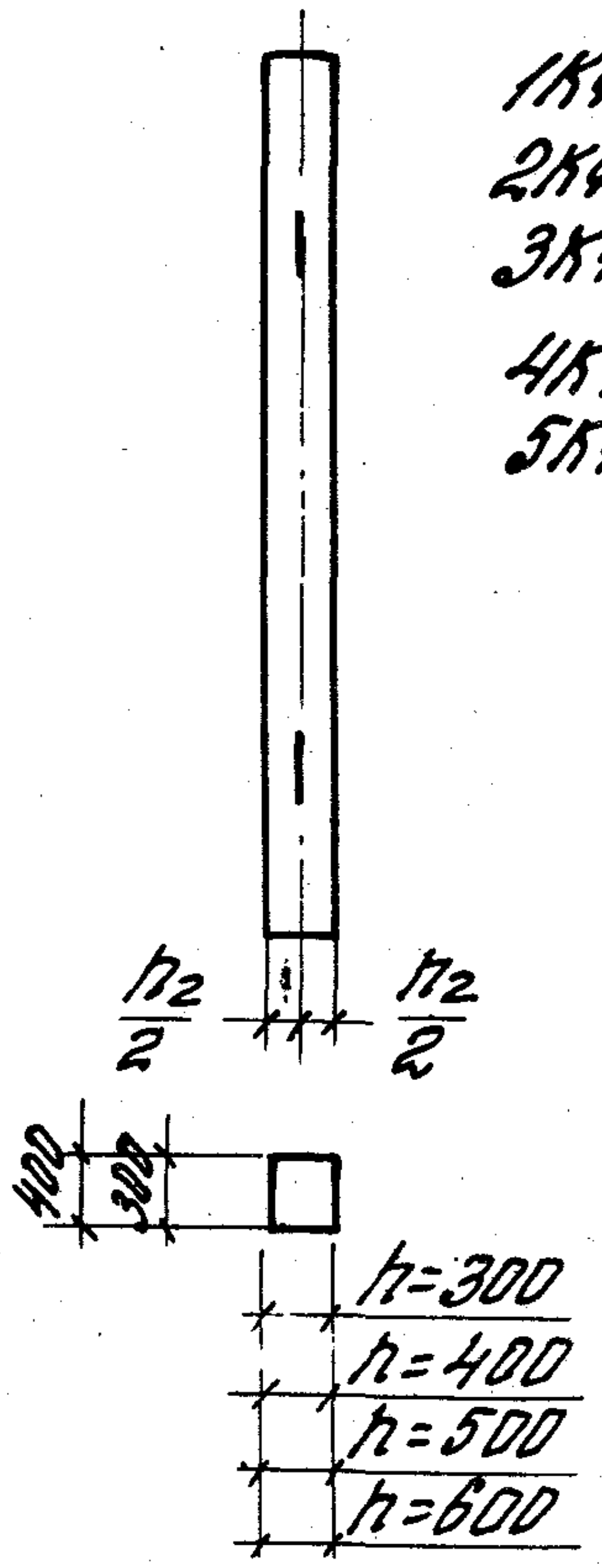

1КФ37…1КФ185;
2КФ69…2КФ117;
3КФ93…3КФ153;
4КФ105…4КФ137;
5КФ145…5КФ161

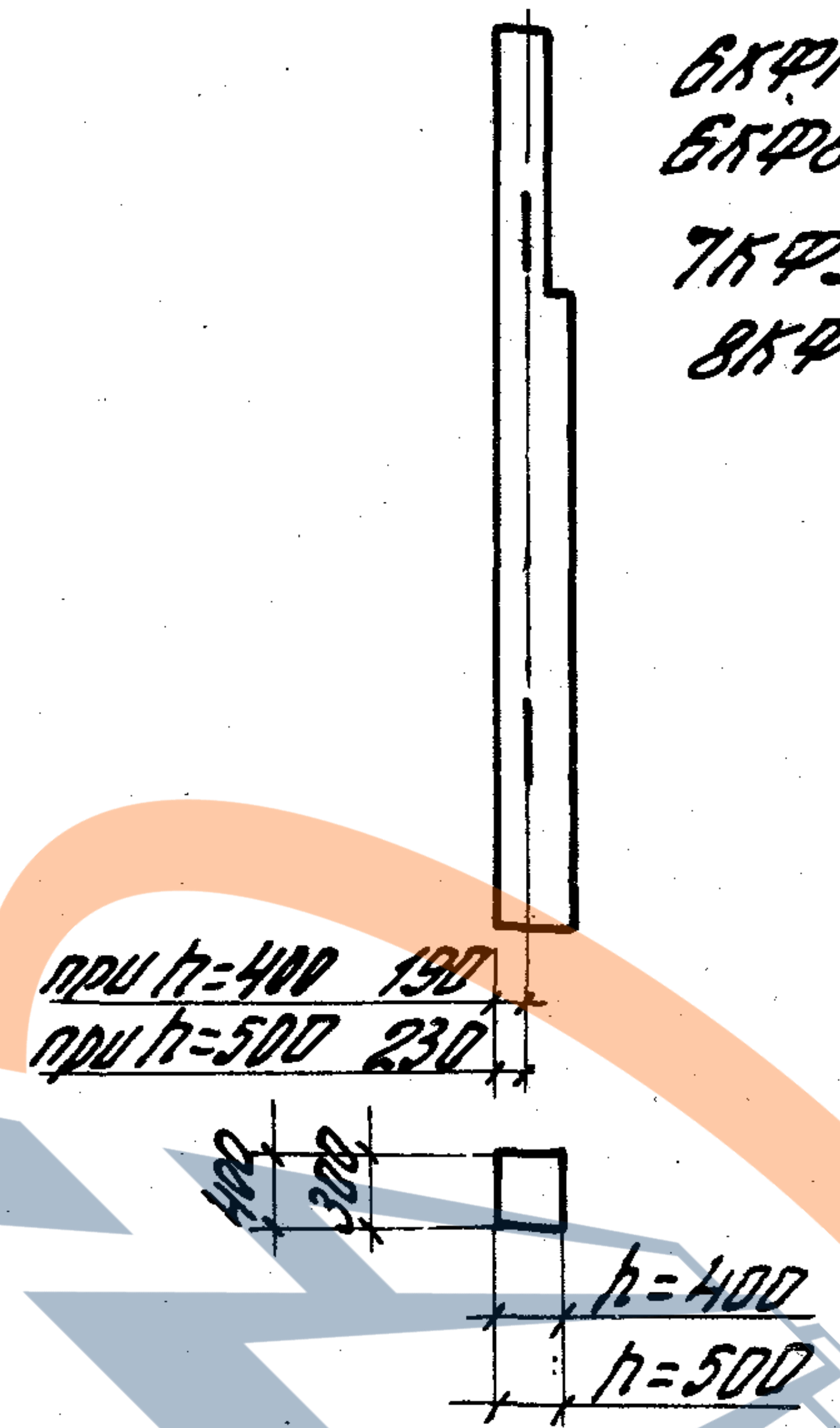

6КФ70; 6КФ73; 6КФ76; 6КФ79;
6КФ82; 6КФ85; 6КФ91;
7КФ94…7КФ103;
8КФ106…8КФ109

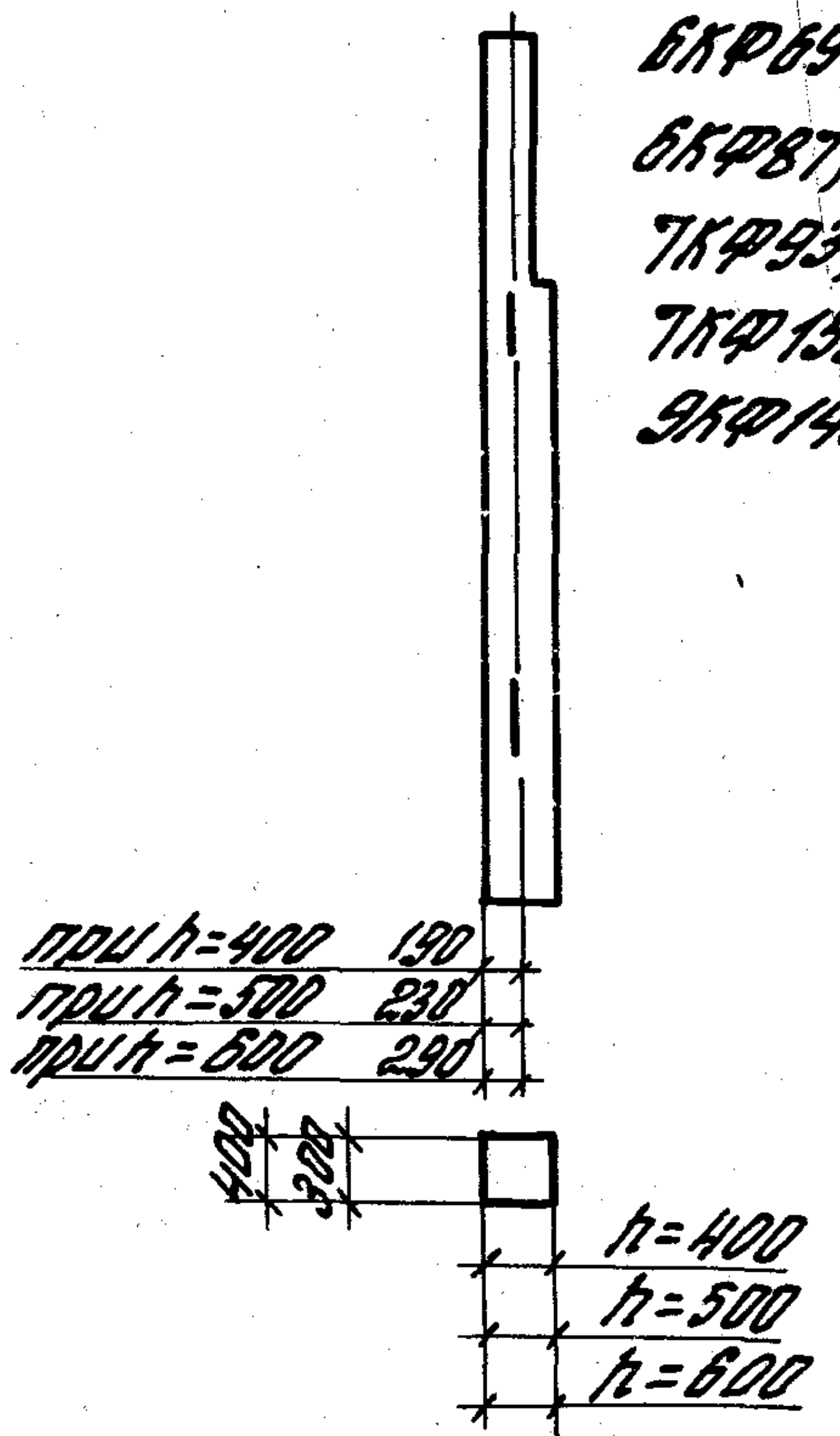

6КФ69; 6КФ75; 6КФ81;
6КФ87; 6КФ88.
7КФ93; 7КФ129; 7КФ141;
7КФ153; 8КФ112…8КФ139;
9КФ142…9КФ175

Ключ для подбора строповочных петель

Марка колонны	Марка изделия	Кол-во изделий на 1 кол. шт.	Выпуск лист
1КФ37; 1КФ40; 1КФ43; 1КФ46; 1КФ49; 1КФ52; 1КФ55; 1КФ57; 1КФ58	МН32 (М10-150*)	2	Выпуск 2 1.427.1-3.2-0.20СБ
1КФ61; 1КФ64; 1КФ67; 1КФ85; 1КФ93; 1КФ97; 2КФ69; 2КФ73; 6КФ69; 6КФ75	МН33 (М12-150*)	2	Выпуск 2 1.427.1-3.2-0.20СБ
6КФ70; 6КФ73; 6КФ76; 6КФ79	МН33		
1КФ105; 2КФ75; 2КФ79; 2КФ81; 2КФ85; 6КФ81; 6КФ87; 6КФ88; 2кф87	МН34 (М14-150*)	2	Выпуск 2 1.427.1-3.2-0.20СБ

Марка колонны	Марка изделия	Кол-во изделий на 1 кол. шт.	Выпуск лист
6КФ82; 6КФ85; 6КФ91	МН34	2	Выпуск 2 1.427.1-3.2-0.20СБ
2КФ109; 2КФ117; 3КФ93; 3КФ97; 6КФ117; 7КФ93;	МН35 (М16-200*)	2	Выпуск 2 1.427.1-3.2-0.20СБ
7КФ94; 7КФ97; 7КФ100; 7КФ103	МН35		
3КФ121; 3КФ129; 3КФ133; 3КФ141; 3КФ145; 3КФ153; 4КФ105; 4КФ109; 4КФ121; 7КФ129; 7КФ141; 7КФ153; 8КФ130; 8КФ133; 8КФ109; 8КФ112; 8КФ115	МН36 (М20-250*)	2	Выпуск 2 1.427.1-3.2-0.20СБ

Марка колонны	Марка изделия	Кол-во изделий на 1 кол. шт.	Выпуск лист
8КФ118; 8КФ121; 8КФ124; 8КФ125; 8КФ127	МН36 (М20-250*)	2	Выпуск 2 1.427.1-3.2-0.20СБ
8КФ106; 8КФ109	МН36		
4КФ125; 4КФ133; 4КФ137; 8КФ136; 8КФ137; 8КФ139	МН37 (М22-250*)	2	Выпуск 2 1.427.1-3.2-0.20СБ
5КФ145; 5КФ149; 5КФ161; 9КФ142; 9КФ145; 9КФ148; 9КФ149; 9КФ151; 9КФ154; 9КФ157; 9КФ160; 9КФ161; 9КФ163; 9КФ166; 9КФ169; 9КФ172; 9КФ175	МН38 (М25-300*)	2	Выпуск 2 1.427.1-3.2-0.20СБ

* В скобках проставлены марки замкнутых петель по серии 3.400-7 „Унифицированные монтажные петли для подъема сборных бетонных и железобетонных изделий."
В названиях марок колонн условно опущен индекс, обозначающий порядковый номер, характеризующий несущую способность.

Нач. отд.	Розенблюм	
Н. контр.	Кутырина	Кут
Гл. инж.	Кутырина	Кут
Ст. инж.	Старцева	Старц
Проверил	Кутырина	Кут

1.427.1-3.1-0.13

Ключ для подбора монтажных петель и схемы их установки

Стадия	Лист	Листов
Р		1

ЦНИИПРОМЗДАНИЙ

Копировал: Щедрина 19445 02 30 Формат А3

Инв.№ подл. | Подпись и дата | Взам. инв.№

КЖ

Марка колонны	Изделия арматурные																			Общий расход
	Арматура класса																			
	А-III										А-I				Вр-I					
	ГОСТ 5781-82										ГОСТ 5781-82				ГОСТ 6727-80					
	Ф12	Ф14	Ф16	Ф18	Ф20	Ф22	Ф25			Итого	Ф6	Ф8		Итого	Ф3	Ф4	Ф5		Итого	
1КФ37-1	13,1	—	—	—	—	—	—			13,1	1,8	—		1,8	0,8	—	—		0,8	15,7
1КФ37-2	13,1	—	—	—	—	—	—			13,1	1,8	—		1,8	1,4	—	—		1,4	16,3
1КФ40-1	14,1	—	—	—	—	—	—			14,1	1,8	—		1,8	0,9	—	—		0,9	16,8
1КФ40-2	14,1	—	—	—	—	—	—			14,1	1,8	—		1,8	1,5	—	—		1,5	17,4
1КФ43-1	15,2	—	—	—	—	—	—			15,2	1,8	—		1,8	0,9	—	—		0,9	17,9
1КФ43-2	15,2	—	—	—	—	—	—			15,2	1,8	—		1,8	1,7	—	—		1,7	18,7
1КФ46-1	16,3	—	—	—	—	—	—			16,3	1,8	—		1,8	1,1	—	—		1,1	19,2
1КФ46-2	16,3	—	—	—	—	—	—			16,3	1,8	—		1,8	1,8	—	—		1,8	19,9
1КФ49-1	—	—	28,3	—	—	—	—			28,3	1,8	—		1,8	—	1,6	—		1,6	31,7
1КФ-49-2	—	—	28,3	—	—	—	—			28,3	1,8	—		1,8	—	2,5	—		2,5	32,6
1КФ52-1	—	25,0	—	—	—	—	—			25,0	1,8	—		1,8	—	2,1	—		2,1	28,9
1КФ52-2	—	25,0	—	—	—	—	—			25,0	1,8	—		1,8	—	2,6	—		2,6	29,4
1КФ55-1	19,5	—	—	—	—	—	—			19,5	1,8	—		1,8	1,3	—	—		1,3	22,6
1КФ55-2	—	26,5	—	—	—	—	—			26,5	1,8	—		1,8	—	2,3	—		2,3	30,6
1КФ55-3	19,5	—	—	—	—	—	—			19,5	1,8	—		1,8	2,1	—	—		2,1	23,4
1КФ55-4	—	26,5	—	—	—	—	—			26,5	1,8	—		1,8	—	2,8	—		2,8	31,1
1КФ57-1	20,2	—	—	—	—	—	—			20,2	1,8	—		1,8	1,3	—	—		1,3	23,3
1КФ57-2	—	27,4	—	—	—	—	—			27,4	1,8	—		1,8	—	2,3	—		2,3	31,5
1КФ57-3	20,2	—	—	—	—	—	—			20,2	1,8	—		1,8	2,1	—	—		2,1	24,1

Инв. № подл. | Подпись и дата | Взам. инв. №

Нач. отд.	Розенблюм	
Н. контр.	Корнетова	
Гл. инж. пр.	Кутырина	
Ст. инж.	Рутковская	
Инженер	Максимова	
Проверил	Корнетова	

1.427.1-3.1-0 008 ВС

Ведомость расхода стали

Стадия	Лист	Листов
Р	1	12

ЦНИИПРОМЗДАНИЙ

19445-02 31

Копировал: Левина

Формат А3

кг

Марка колонны	Изделия арматурные																			Общий расход
	Арматура класса																			
	А-III										А-I				Вр-I					
	ГОСТ 5781-82										ГОСТ 5781-82				ГОСТ 6727-80					
	Ф12	Ф14	Ф16	Ф18	Ф20	Ф22	Ф25			Итого	Ф6	Ф8		Итого	Ф3	Ф4	Ф5		Итого	
1КФ57-4	—	27,4	—	—	—	—	—			27,4	1,8	—		1,8	—	2,9	—		2,9	32,1
1КФ58-1	—	27.9	—	—	—	—	—			27.9	1,8	—		1,8	—	2,6	—		2,6	32,3
1КФ58-2	—	27.9	—	—	—	—	—			27.9	1,8	—		1,8	—	2,9	—		2,9	32,6
1КФ61-1	—	—	40.3	—	—	—	—			40,3	1,8	—		1,8	—	2,1	—		2,1	44,2
1КФ61-2	—	—	40,3	—	—	—	—			40,3	1,8	—		1,8	—	2,8	—		2,8	44,9
1КФ64-1	—	—	40.3	—	—	—	—			40,3	1,8	—		1,8	—	2,2	—		2,2	44,3
1КФ64-2	—	30,8	—	—	—	—	—			30,8	1,8	—		1,8	—	3,2	—		3,2	35,8
1КФ64-3	—	—	40,3	—	—	—	—			40,3	1,8	—		1,8	—	3,2	—		3,2	45,3
1КФ67-1	—	—	42,2	—	—	—	—			42,2	1,8	—		1,8	—	2,3	—		2,3	46,3
1КФ67-2	—	—	—	53,4	—	—	—			53,4	1,8	—		1,8	—	—	3,1		3,1	58,3
1КФ67-3	—	—	42,2	—	—	—	—			42,2	1,8	—		1,8	—	3,4	—		3,4	47,4
1КФ67-4	—	—	—	53,4	—	—	—			53,4	1,8	—		1,8	—	—	4,2		4,2	59,4
2КФ69-1	24,4	—	—	—	—	—	—			24,4	2,4	—		2,4	1,9	—	—		1,9	28,7
2КФ69-2	—	33,2	—	—	—	—	—			33,2	2,4	—		2,4	—	3,3	—		3,3	38,9
2КФ73-1	—	35,2	—	—	—	—	—			35,2	2,4	—		2,4	—	3,5	—		3,5	41,1
2КФ73-2	—	—	46,0	—	—	—	—			46,0	2,4	—		2,4	—	2,9	—		2,9	51,3
2КФ73-3	—	35,2	—	—	—	—	—			35,2	2,4	—		2,4	—	4,4	—		4,4	42,0
2КФ73-4	—	—	46,0	—	—	—	—			46,0	2,4	—		2,4	—	4,4	—		4,4	52,8
2КФ75-1	—	36,2	—	—	—	—	—			36,2	2,4	—		2,4	—	3,4	—		3,4	42,0
2КФ75-2	—	—	47.2	—	—	—	—			47,2	2,4	—		2,4	—	3,0	—		3,0	52,6
2КФ79-1	—	38,1	—	—	—	—	—			38,1	2,4	—		2,4	—	3,8	—		3,8	44,3
2КФ79-2	—	—	49.7	—	—	—	—			49.7	2,4	—		2,4	—	3,2	—		3,2	55,3
2КФ79-3	—	38,1	—	—	—	—	—			38,1	2,4	—		2,4	—	4,8	—		4,8	45,3
2КФ79-4	—	—	49.7	—	—	—	—			49,7	2,4	—		2,4	—	4,8	—		4,8	56,9
2КФ81-1	—	39,0	—	—	—	—	—			39,0	2,4	—		2,4	—	3,8	—		3,8	45,2

кг

Марка колонны	Изделия арматурные																			Общий расхо
	Арматура класса																			
	А-III										А-I				Вр-I					
	ГОСТ5781-82										ГОСТ5781-82				ГОСТ6727-80					
	Ф12	Ф4	Ф16	Ф18	Ф20	Ф22	Ф25			Итого	Ф6	Ф8		Итого	Ф3	Ф4	Ф5		Итого	
2КФ81-2	–	–	51,0	–	–	–	–			51,0	2,4	–		2,4	–	3,3	–		3,3	56,7
1КФ85-1	30,2	–	–	–	–	–	–			30,2	1,8	–		1,8	2,0	–	–		2,0	34,0
1КФ85-2	30,2	–	–	–	–	–	–			30,2	1,8	–		1,8	3,3	–	–		3,3	35,3
2КФ85-1	–	–	53,5	–	–	–	–			53,5	2,4	–		2,4	–	3,4	–		3,4	59,3
2КФ85-2	–	–	–	67,7	–	–	–			67,7	2,4	–		2,4	–	–	4,6		4,6	74,7
2КФ85-3	–	–	53,5	–	–	–	–			53,5	2,4	–		2,4	–	5,1	–		5,1	61,0
2КФ85-4	–	–	–	67,7	–	–	–			67,7	2,4	–		2,4	–	–	6,5		6,5	76,6
2КФ87-1	–	–	54,8	–	–	–	–			54,8	2,4	–		2,4	–	3,6	–		3,6	60,8
2КФ87-2	–	–	–	69,4	–	–	–			69,4	2,4	–		2,4	–	–	4,8		4,8	76,6
1КФ93-1	33,0	–	–	–	–	–	–			33,0	1,8	–		1,8	2,1	–	–		2,1	36,9
1КФ93-2	33,0	–	–	–	–	–	–			33,0	1,8	–		1,8	3,6	–	–		3,6	38,4
3КФ93-1	–	–	58,6	–	–	–	–			58,6	3,6	–		3,6	–	4,4	–		4,4	66,6
3КФ93-2	–	–	–	–	91,6	–	–			91,6	3,6	–		3,6	–	–	5,1		5,1	100,3
1КФ97-1	–	–	61,2	–	–	–	–			61,2	1,8	–		1,8	–	3,3	–		3,3	66,3
1КФ97-2	–	–	–	77,4	–	–	–			77,4	1,8	–		1,8	–	–	4,4		4,4	83,6
1КФ97-3	–	–	61,2	–	–	–	–			61,2	1,8	–		1,8	–	5,1	–		5,1	68,1
1КФ97-4	–	–	–	77,4	–	–	–			77,4	1,8	–		1,8	–	–	6,0		6,0	85,2
3КФ97-1	–	–	–	77,4	–	–	–			77,4	3,6	–		3,5	–	–	6,1		6,1	87,1
3КФ97-2	–	–	–	–	95,5	–	–			95,5	3,6	–		3,6	–	–	5,3		5,3	104,4
3КФ97-3	–	–	–	77,4	–	–	–			77,4	3,6	–		3,6	–	–	8,6		8,6	89,6
3КФ97-4	–	–	–	–	95,5	–	–			95,5	3,6	–		3,6	–	–	7,3		7,3	106,4
1КФ105-1	–	–	66,2	–	–	–	–			66,2	1,8	–		1,8	–	3,6	–		3,6	71,6
1КФ105-2	–	–	–	83,8	–	–	–			83,8	1,8	–		1,8	–	–	4,8		4,8	90,4
1КФ105-3	–	–	66,2	–	–	–	–			66,2	1,8	–		1,8	–	5,5	–		5,5	73,5
1КФ105-4	–	–	–	83,8	–	–	–			83,8	1,8	–		1,8	–	–	6,8		6,8	92,4

Инв. № подл. | Подпись и дата | Взам. инв. №

1.427.1-3.1-0.00ВРС

Лист 3

кг

Марка колонны	Изделия арматурные																			Общий расход
	Арматура класса																			
	А-III										А4 А-I				Вр-I					
	ГОСТ 5781-82										ГОСТ 5781-82				ГОСТ 6727-80					
	Ф12	Ф14	Ф16	Ф18	Ф20	Ф22	Ф25			Итого	Ф6	Ф8		Итого	Ф3	Ф4	Ф5		Итого	
4КФ105-1	—	50,6	—	—	—	—	—			50,6	4,5	—		4,5	—	6,4	—		6,4	61,5
4КФ105-2	—	—	—	—	103,4	—	—			103,4	4,5	—		4,5	—	—	6,4		6,4	114,3
2КФ109-1	38,6	—	—	—	—	—	—			38,6	2,4	—		2,4	2,9	—	—		2,9	43,9
2КФ109-2	—	52,6	—	—	—	—	—			52,6	2,4	—		2,4	—	5,2	—		5,2	60,2
2КФ109-3	38,6	—	—	—	—	—	—			38,6	2,4	—		2,4	5,1	—	—		5,1	46,1
2КФ109-4	—	52,6	—	—	—	—	—			52,6	2,4	—		2,4	—	6,6	—		6,6	61,6
4КФ109-1	—	52,6	—	—	—	—	—			52,6	4,5	—		4,5	—	6,8	—		6,8	63,9
4КФ109-2	—	—	—	87,0	—	—	—			87,0	4,5	—		4,5	—	—	7,7		7,7	99,2
4КФ109-3	—	52,6	—	—	—	—	—			52,6	4,5	—		4,5	—	7,1	—		7,1	64,2
4КФ109-4	—	—	—	87,0	—	—	—			87,0	4,5	—		4,5	—	—	10,6		10,6	102,1
2КФ117-1	41,4	—	—	—	—	—	—			41,4	2,4	—		2,4	3,2	—	—		3,2	47,0
2КФ117-2	—	56,4	—	—	—	—	—			56,4	2,4	—		2,4	—	5,6	—		5,6	64,4
4КФ125-1	—	—	78,8	—	—	—	—			78,8	4,5	—		4,5	—	6,5	—		6,5	89,7
4КФ125-2	—	—	—	—	123,3	—	—			123,3	4,5	—		4,5	—	—	7,7		7,7	131,9
3КФ121-1	—	58,4	—	—	—	—	—			58,4	3,6	—		3,6	—	6,8	—		6,8	68,8
3КФ121-2	—	—	76,2	—	—	—	—			76,2	3,6	—		3,6	—	5,6	—		5,6	85,4
3КФ121-3	—	58,4	—	—	—	—	—			58,4	3,6	—		3,6	—	8,4	—		8,4	70,4
3КФ121-4	—	—	76,2	—	—	—	—			76,2	3,6	—		3,6	—	8,4	—		8,4	88,2
3КФ121-5	—	—	—	96,5	—	—	—			96,5	3,6	—		3,6	—	—	10,5		10,5	110,6
4КФ121-1	—	—	—	96,5	—	—	—			96,5	4,5	—		4,5	—	—	8,4		8,4	109,4
4КФ121-2	—	—	—	—	119,2	—	—			119,2	4,5	—		4,5	—	—	7,4		7,4	131,1
4КФ121-3	—	—	—	—	—	144,2	—			144,2	17,1	—		17,1	—	—	—		—	161,3
3КФ129-1	—	—	81,4	—	—	—	—			81,4	3,6	—		3,6	—	6,0	—		6,0	91,0
4КФ137-1	—	—	—	—	134,9	—	—			134,9	4,5	—		4,5	—	—	8,4		8,4	147,9
4КФ137-2	—	—	—	—	—	163,3	—			163,3	15,9	—		15,9	—	—	—		—	179,2

Кг

Марка колонны	Изделия арматурные																			Общий расход
	Арматура класса																			
	А-III										А-I				Вр-I					
	ГОСТ5781-82										ГОСТ5781-82				ГОСТ6727-80					
	Ф12	Ф14	Ф16	Ф18	Ф20	Ф22	Ф25			Итого	Ф6	Ф8		Итого	Ф3	Ф4	Ф5		Итого	
3КФ133-1	—	—	83,8	—	—	—	—			83,8	3,6	—		3,6	—	6,1	—		6,1	93,5
3КФ133-2	—	—	—	106,2	—	—	—			106,2	3,6	—		3,6	—	—	8,4		8,4	118,2
3КФ133-3	—	—	83,8	—	—	—	—			83,8	3,6	—		3,6	—	9,2	—		9,2	96,6
3КФ133-4	—	—	—	106,2	—	—	—			106,2	3,6	—		3,6	—	—	11,6		11,6	121,4
3КФ133-5	—	—	—	—	130,4	—	—			130,4	3,6	—		3,6	—	—	9,6		9,6	143,6
4КФ133-1	—	—	—	—	131,0	—	—			131,0	4,5	—		4,5	—	—	8,2		8,2	143,7
4КФ133-2	—	—	—	—	—	—	204,0			204,0	4,5	18,4		22,9	—	—	—		—	226,9
4КФ133-3	—	—	—	—	131,0	—	—			131,0	4,5	—		4,5	—	—	10,9		10,9	146,4
4КФ133-4	—	—	—	—	—	—	204,0			204,0	4,5	25,8		30,3	—	—	—		—	234,3
3КФ141-1	—	—	88,8	—	—	—	—			88,8	3,6	—		3,6	—	6,7	—		6,7	99,1
3КФ141-2	—	—	—	112,6	—	—	—			112,6	3,6	—		3,6	—	—	8,8		8,8	125,0
5КФ149-1	—	—	—	119,1	—	—	—			119,1	5,4	—		5,4	—	—	11,6		11,6	136,0
5КФ149-2	—	—	—	—	—	177,6	—			177,6	19,5	—		19,5	—	—	—		—	197,1
3КФ145-1	—	—	—	115,8	—	—	—			115,8	3,6	—		3,6	—	—	9,1		9,1	128,5
3КФ145-2	—	—	—	—	—	172,8	—			172,8	14,4	—		14,4	—	—	—		—	187,2
3КФ145-3	—	—	—	115,8	—	—	—			115,8	3,6	—		3,6	—	—	12,8		12,8	132,2
3КФ145-4	—	—	—	—	—	172,8	—			172,8	19,9	—		19,9	—	—	—		—	192,7
5КФ145-1	—	—	—	115,8	—	—	—			115,8	5,4	—		5,4	—	—	11,5		11,5	132,7
5КФ145-2	—	—	—	—	—	172,8	—			172,8	19,1	—		19,1	—	—	—		—	191,9
5КФ145-3	—	—	—	115,8	—	—	—			115,8	5,4	—		5,4	—	—	16,1		16,1	137,3
5КФ145-4	—	—	—	—	—	—	222,5			222,5	5,4	31,1		36,5	—	—			—	259,0
3КФ153-1	—	—	—	122,2	—	—	—			122,2	3,6	—		3,6	—	—	9,6		9,6	135,4
3КФ153-2	—	—	—	—	—	182,4	—			182,4	15,1	—		15,1	—	—	—		—	197,5
5КФ161-1	—	—	—	—	158,6	—	—			158,6	5,4	—		5,4	—	—	11,1		11,1	175,1
5КФ161-2	—	—	—	—	—	—	247,0			247,0	5,4	24,3		29,7	—	—	—		—	276,6

кг

Марка колонны	Изделия арматурные																			Общий расход
	Арматура класса																			
	А-III										А-I				Вр-I					
	ГОСТ5781-82										ГОСТ5781-82				ГОСТ6727-80					
	Φ12	Φ14	Φ16	Φ18	Φ20	Φ22	Φ25			Итого	Φ6	Φ8		Итого	Φ3	Φ4	Φ5		Итого	
6КФ69-1	25,0	—	—	—	—	—	—			25,0	2,4	—		2,4	3,2	—			3,2	30,6
6КФ69-2	—	34,2	—	—	—	—	—			34,2	2,4	—		2,4	—	4,4			4,4	41,0
6КФ70-1	30,6	—	—	—	—	—	—			30,6	2,4	—		2,4	1,9	—			1,9	34,9
6КФ70-2	4,9	35,2	—	—	—	—	—			40,1	2,4	—		2,4	—	3,5			3,5	46,0
6КФ70-3	30,6	—	—	—	—	—	—			30,6	2,4	—		2,4	3,2	—			3,2	36,2
6КФ70-4	4,9	35,2	—	—	—	—	—			40,1	2,4	—		2,4	—	4,7			4,7	47,2
6КФ73-1	—	36,2	—	—	—	—	—			36,2	2,4	—		2,4	—	3,5			3,5	42,1
6КФ73-2	5,2	36,2	—	—	—	—	—			41,4	2,4	—		2,4	—	3,5			3,5	47,3
6КФ73-3		36,2	—	—	—	—	—			36,2	2,4	—		2,4	—	4,4			4,4	43,0
6КФ73-4	5,2	—	47,2	—	—	—	—			52,4	2,4	—		2,4	—	4,8			4,8	59,6
6КФ75-1	—	37,1	—	—	—	—	—			37,1	2,4	—		2,4	—	4,8			4,8	44,3
6КФ75-2	—	—	48,6	—	—	—	—			48,6	2,4	—		2,4	—	4,8			4,8	55,8
6КФ76-1	6,0	39,0	—	—	—	—	—			45,0	2,4	—		2,4	—	3,8			3,8	51,2
6КФ76-2	6,0	—	49,6	—	—	—	—			55,6	2,4	—		2,4	—	3,4			3,4	61,4
6КФ76-3	6,0	38,0	—	—	—	—	—			44,0	2,4	—		2,4	—	5,1			5,1	51,5
6КФ76-4	6,0	—	49,6	—	—	—	—			55,6	2,4	—		2,4	—	5,1			5,1	63,1
6КФ79-1	6,2	39,0	—	—	—	—	—			45,2	2,4	—		2,4	—	3,9			3,9	51,5
6КФ79-2 ∨	6,4	—	51,5	—	—	—	—			57,9	2,4	—		2,4	—	3,5			3,5	63,8
6КФ79-3	6,2	39,0	—	—	—	—	—			45,2	2,4	—		2,4	—	5,2			5,2	52,8
6КФ79-4	6,4	—	51,5	—	—	—	—			57,9	2,4	—		2,4	—	5,2			5,2	65,5
6КФ81-1	—	20,4	19,5	—	—	—	—			39,9	2,4	—		2,4	—	5,1			5,1	47,4
6КФ81-2	—	—	52,4	—	—	—	—			52,4	2,4	—		2,4	—	5,1			5,1	59,9
6КФ82-1	4,9	41,0	—	—	—	—	—			45,9	2,4	—		2,4	—	4,0			4,0	52,3
6КФ82-2	4,8	—	53,4	—	—	—	—			58,2	2,4	—		2,4	—	3,5			3,5	64,1
6КФ82-3	4,9	41,0	—	—	—	—	—			45,9	2,4	—		2,4	—	5,3			5,3	53,6

Инв.№ подл. | Подп. | Взам. инв.

кг

Марка колонны	Изделия арматурные																			Общий расход
	Арматура класса																			
	А-III										А-I				Вр-I					
	ГОСТ5781-82										ГОСТ5781-82				ГОСТ6727-80					
	Ф12	Ф14	Ф16	Ф18	Ф20	Ф22	Ф25			Итого	Ф6	Ф8		Итого	Ф3	Ф4	Ф5		Итого	
6КФ82-4	4,8	—	53,4	—	—	—	—			58,2	2,4	—		2,4	—	5,3	—		5,3	65,9
6КФ85-1	—	—	55,5	—	—	—	—			55,5	2,4	—		2,4	—	3,5	—		3,5	61,4
6КФ85-2	—	—	—	70,2	—	—	—			70,2	2,4	—		2,4	—	0,4	2,9		3,3	75,9
6КФ85-3	—	—	55,5	—	—	—	—			55,5	2,4	—		2,4	—	4,7	—		4,7	62,6
6КФ85-4	—	—	—	70,2	—	—	—			70,2	2,4	—		2,4	—	—	6,1		6,1	78,7
6КФ87-1	—	—	56,2	—	—	—	—			56,2	2,4	—		2,4	—	5,5	—		5,5	64,1
6КФ87-2	—	—	—	71,4	—	—	—			71,4	2,4	—		2,4	—	—	6,3		6,3	80,1
6КФ88-1	6,0	—	57,2	—	—	—	—			63,2	2,4	—		2,4	—	3,8	—		3,8	69,4
6КФ88-2	—	8,2	—	72,4	—	—	—			80,6	2,4	—		2,4	—	0,4	4,6		5,0	88,0
6КФ88-3	6,0	—	57,2	—	—	—	—			63,2	2,4	—		2,4	—	5,7	—		5,7	71,3
6КФ88-4	—	8,2	—	72,4	—	—	—			80,6	2,4	—		2,4	—	—	6,3		6,3	89,3
6КФ91-1	6,4	—	59,1	—	—	—	—			65,5	2,4	—		2,4	—	4,9	—		4,9	72,8
6КФ91-2	—	—	11,4	74,8	—	—	—			86,2	2,4	—		2,4	—	0,4	4,4		4,8	93,4
6КФ91-3	6,4	—	59,1	—	—	—	—			65,5	2,4	—		2,4	—	5,9	—		5,9	73,8
6КФ91-4	—	—	11,4	74,8	—	—	—			86,2	2,4	—		2,4	—	—	7,1		7,1	95,7
7КФ93-1	—	—	59,9	—	—	—	—			59,9	3,6	—		3,6	—	6,3	—		6,3	69,8
7КФ93-2	—	—	—	—	94,2	—	—			94,2	3,6	—		3,6	—	—	6,8		6,8	104,6
7КФ94-1	6,0	—	61,0	—	—	—	—			67,0	3,6	—		3,6	—	4,8	—		4,8	75,4
7КФ94-2	—	—	10,6	77,2	—	—	—			87,8	3,6	—		3,6	—	—	6,1		6,1	97,5
7КФ94-3	6,0	—	61,0	—	—	—	—			67,0	3,6	—		3,6	—	6,9	—		6,9	77,5
7КФ94-4	—	—	10,6	77,2	—	—	—			87,8	3,6	—		3,6	—	—	8,3		8,3	99,7
7КФ97-1	—	8,8	62,9	—	—	—	—			71,7	3,6	—		3,6	—	4,8	—		4,8	80,1
7КФ97-2	—	8,8	—	—	98,2	—	—			107,0	3,6	—		3,6	—	—	6,1		6,1	116,7
7КФ97-3	—	8,8	59,8	—	—	—	—			68,6	3,6	—		3,6	—	6,5	—		6,5	78,7
7КФ97-4	—	—	11,5	—	98,2	—	—			109,7	3,6	—		3,6	—	—	7,9		7,9	121,2

Инв.№ подл. | Подпись и дата | Взам.инв.№

1.427.1-3.1-0.00ВРС	Лист 7

кг

Марка колонны	Изделия арматурные																			Общий расход
	Арматура класса																			
	А-III										А-I				Вр-I					
	ГОСТ5781-82										ГОСТ5781-82				ГОСТ6727-80					
	Φ12	Φ14	Φ16	Φ18	Φ20	Φ22	Φ25			Итого	Φ6	Φ8		Итого	Φ3	Φ4	Φ5		Итого	
7КФ100-1	6,0	—	—	82,0	—	—	—			88,0	3,6	—		3,6	—	—	6,8		6,8	98,4
7КФ100-2	—	8,2	—	—	104,6	—	—			112,8	3,6	—		3,6	—	—	6,4		6,4	122,8
7КФ100-3	6,0	—	—	82,0	—	—	—			88,0	3,6	—		3,6	—	—	9,7		9,7	101,3
7КФ100-4	—	8,2	—	—	101,1	—	—			109,3	3,6	—		3,6	—	—	7,9		7,9	120,8
7КФ103-1	—	8,8	—	84,4	—	—	—			93,2	3,6	—		3,6	—	—	6,8		6,8	103,6
7КФ103-2	—	—	—	14,6	104,1	—	—			118,7	3,6	—		3,6	—	—	5,7		5,7	128,0
7КФ103-3	—	8,8	—	84,4	—	—	—			93,2	3,6	—		3,6	—	—	9,1		9,1	105,9
7КФ103-4	6,4	—	—	—	—	126,1	—			132,5	17,3	—		17,3	—	—	—		—	149,8
8КФ105-1	—	51,6	—	—	—	—	—			51,6	4,5	—		4,5	—	8,3	—		8,3	64,4
8КФ105-2	—	—	—	—	106,1	—	—			106,1	4,5	—		4,5	—	—	8,9		8,9	119,5
8КФ106-1	—	52,5	—	—	16,6	—	—			69,1	4,5	—		4,5	—	1,1	8,7		9,8	83,4
8КФ106-2	—	—	—	86,8	16,6	—	—			103,4	4,5	—		4,5	—	—	7,3		7,3	115,2
8КФ106-3	—	52,5	—	—	16,6	—	—			69,1	4,5	—		4,5	—	1,3	10,3		11,6	85,2
8КФ106-4	—	—	—	86,8	16,6	—	—			103,4	4,5	—		4,5	—	—	10,3		10,3	118,2
8КФ109-1	—	—	70,5	14,6	—	—	—			85,1	4,5	—		4,5	—	0,9	7,5		8,4	98,0
8КФ109-2	—	—	—	89,2	—	21,8	—			111,0	12,4	—		12,4	—	—	1,2		1,2	124,6
8КФ109-3	—	—	70,5	14,6	—	—	—			85,1	4,5	—		4,5	—	1,3	10,8		12,1	101,7
8КФ109-4	—	—	—	89,2	—	21,8	—			111,0	15,7	—		15,7	—	—	1,6		1,6	128,3
8КФ112-1	6,0	—	72,4	—	—	—	—			78,4	4,5	—		4,5	—	6,1	—		6,1	89,0
8КФ112-2	—	—	10,6	91,6	—	—	—			102,2	4,5	—		4,5	—	—	8,2		8,2	114,9
8КФ112-3	6,0	—	72,4	—	—	—	—			78,4	4,5	—		4,5	—	9,0	—		9,0	91,9
8КФ112-4	—	—	—	105,0	—	—	—			105,0	4,5	—		4,5	—	—	10,7		10,7	120,2
8КФ115-1	—	—	85,8	—	—	—	—			85,8	4,5	—		4,5	—	6,0	—		6,0	96,3
8КФ115-2	—	—	—	108,6	—	—	—			108,6	4,5	—		4,5	—	—	7,9		7,9	121,0
8КФ115-3	—	—	85,8	—	—	—	—			85,8	4,5	—		4,5	—	8,6	—		8,6	98,9

кг

Марка колонны	Изделия арматурные Арматура класса А-III ГОСТ5781-82										А-I ГОСТ5781-82				Вр-I ГОСТ6727-80					Общий расход
	Ф12	Ф14	Ф16	Ф18	Ф20	Ф22	Ф25			Итого	Ф6	Ф8		Итого	Ф3	Ф4	Ф5		Итого	
8КФ115-4	—	—	—	—	133,9	—	—			133,9	4,5	—		4,5	—	—	9,4		9,4	147,8
6КФ117-1	42,1	—	—	—	—	—	—			42,1	2,4	—		2,4	5,3	—	—		5,3	49,8
6КФ117-2	—	57,3	—	—	—	—	—			57,3	2,4	—		2,4	—	7,3	—		7,3	67,0
8КФ125-1	—	—	80,1	—	—	—	—			80,1	4,5	—		4,5	—	10,1	—		10,1	94,7
8КФ125-2	—	—	—	—	126,0	—	—			126,0	4,5	—		4,5	—	—	10,6		10,6	140,2
8КФ125-3	—	—	—	—	—	152,2	—			152,2	20,6	—		20,6	—	—	—		—	173,0
8КФ118-1	—	—	—	96,4	—	—	—			96,4	4,5	—		4,5	—	—	8,3		8,3	109,2
8КФ118-2	—	—	—	—	119,0	—	—			119,0	4,5	—		4,5	—	—	7,4		7,4	130,9
8КФ118-3	—	—	—	96,4	—	—	—			96,4	4,5	—		4,5	—	—	11,3		11,3	112,2
8КФ118-4	4,8	—	—	—	119,0	—	—			123,8	4,5	—		4,5	—	—	11,0		11,0	139,3
8КФ121-1	—	—	—	99,0	—	—	—			99,0	4,5	—		4,5	—	—	8,4		8,4	111,9
8КФ121-2	5,6	—	—	—	122,2	—	—			127,8	4,5	—		4,5	—	—	8,2		8,2	140,5
8КФ121-3	—	—	—	99,0	—	—	—			99,0	4,5	—		4,5	—	—	11,5		11,5	115,0
8КФ121-4	—	7,6	—	—	—	147,8	—			155,4	21,2	—		21,2	—	—	—		—	176,6
8КФ124-1	6,0	—	—	101,2	—	—	—			107,2	4,5	—		4,5	—	—	9,3		9,3	121,0
8КФ124-2	—	—	—	—	—	151,9	—			151,9	12,9	4,2		17,1	—	—	—		—	169,0
8КФ124-3	6,0	—	—	101,2	—	—	—			107,2	4,5	—		4,5	—	—	13,2		13,2	124,9
8КФ124-4	—	—	—	14,0	—	151,9	—			165,9	21,0	—		21,0	—	—	—		—	186,9
8КФ127-1	—	8,8	—	103,6	—	—	—			112,4	4,5	—		4,5	—	—	9,3		9,3	126,2
8КФ127-2	6,8	—	—	—	—	155,6	—			162,4	17,0	—		17,0	—	—	—		—	179,4
8КФ127-3	—	8,8	—	103,6	—	—	—			112,4	4,5	—		4,5	—	—	12,7		12,7	129,6
8КФ127-4	—	—	—	—	—	178,3	—			178,3	20,6	—		20,6	—	—	—		—	198,9
7КФ129-1	—	63,2	—	—	—	—	—			63,2	3,6	—		3,6	—	9,2	—		9,2	76,0
7КФ129-2	—	—	82,7	—	—	—	—			82,7	3,6	—		3,6	—	9,2	—		9,2	95,5
8КФ137-1	—	—	—	—	137,7	—	—			137,7	4,5	—		4,5	—	—	11,3		11,3	153,5

Инв.№подл. | Подпись и дата | Взам.инв.№

1.427.1-3.1-0.00 ВРС

Лист
9

Копировал Левина 19445-0

кг

Марка колонны	Изделия арматурные																			Общий расход
	Арматура класса																			
	А-III										А-I				Вр-I					
	ГОСТ5781-82										ГОСТ5781-82				ГОСТ6727-80					
	Φ12	Φ14	Φ16	Φ18	Φ20	Φ22	Φ25			Итого	Φ6	Φ8		Итого	Φ3	Φ4	Φ5		Итого	
8КФ137-2	—	—	—	—	—	166,8	—			166,8	22,1	—		22,1	—	—	—		—	188,9
8КФ137-3	—	—	—	—	—	—	215,7			215,7	4,5	27,9		32,4	—	—	—		—	248,1
8КФ130-1	—	—	—	106,0	—	—	—			106,0	4,5	—		4,5	—	—	9,3		9,3	119,8
8КФ130-2	—	—	—	—	—	159,0	—			159,0	15,8	—		15,8	—	—	—		—	174,8
8КФ130-3	—	—	—	106,0	—	—	—			106,0	4,5	—		4,5	—	—	12,6		12,6	123,1
8КФ130-4	—	—	9,1	—	—	159,0	—			168,1	22,6	—		22,6	—	—	—		—	190,7
8КФ133-1	—	—	—	—	134,0	—	—			134,0	4,5	—		4,5	—	—	9,0		9,0	147,5
8КФ133-2	—	7,5	—	—	—	162,1	—			169,6	16,4	—		16,4	—	—	—		—	186,0
8КФ133-3	—	—	—	—	134,0	—	—			134,0	4,5	—		4,5	—	—	11,0		11,0	149,5
8КФ133-4	2,8	—	4,9	—	—	—	209,2			216,9	4,5	31,6		36,1	—	—	—		—	253,0
8КФ136-1	6,0	—	—	110,8	—	—	—			116,8	4,5	—		4,5	—	—	10,3		10,3	131,6
8КФ136-2	6,2	—	—	—	—	166,2	—			172,4	18,5	—		18,5	—	—	—		—	190,9
8КФ136-3	—	—	10,6	110,8	—	—	—			121,4	4,5	—		4,5	—	—	13,6		13,6	139,5
8КФ136-4	—	—	11,0	—	—	—	214,4			225,4	4,5	30,5		35,0	—	—	—		—	260,4
8КФ139-1	—	8,8	—	—	139,7	—	—			148,5	4,5	—		4,5	—	—	10,1		10,1	163,1
8КФ139-2	—	—	12,0	—	—	169,8	—			181,8	17,6	—		17,6	—	—	—		—	199,4
8КФ139-3	—	8,8	—	—	139,7	—	—			148,5	4,5	—		4,5	—	—	12,2		12,2	165,2
8КФ139-4	—	—	12,0	—	—	169,8	—			181,8	22,0	—		22,0	—	—	—		—	203,8
8КФ139-5	—	—	—	—	—	—	248,4			248,4	4,5	27,6		32,1	—	—	—		—	280,5
7КФ141-1	—	—	90,2	—	—	—	—			90,2	3,6	—		3,6	—	10,1	—		10,1	103,9
7КФ141-2	—	—	—	114,6	—	—	—			114,6	3,6	—		3,6	—	—	12,1		12,1	130,3
9КФ149-1	—	—	—	121,0	—	—	—			121,0	5,4	—		5,4	—	—	16,9		16,9	143,3
9КФ149-2	—	—	—	—	—	181,2	—			181,2	27,0	—		27,0	—	—	—		—	208,2
9КФ149-3	—	—	—	—	—	—	229,0			229,0	5,4	33,6		39,0	—	—	—		—	268,0
9КФ142-1	—	6,6	91,3	—	—	—	—			97,9	5,4	—		5,4	—	8,5	—		8,5	111,8

1.427.1-3.1-0.00 ВРС	Лист 10

Копировал: Левина 19445-02 40 Формат А3

Инв.№подл. Подпись и дата Взам.инв.№

кг

Марка колонны	Изделия арматурные																			Общий расход
	Арматура класса																			
	А-III										А-I				Вр-I					
	ГОСТ 5781-82										ГОСТ 5781-82				ГОСТ 6727-80					
	Ф12	Ф14	Ф16	Ф18	Ф20	Ф22	Ф25			Итого	Ф6	Ф8		Итого	Ф3	Ф4	Ф5		Итого	
9КФ142-2	4,8	—	—	—	142,6	—	—			147,4	5,4	—		5,4	—	—	9,8		9,8	162,6
9КФ142-3	—	6,6	91,3	—	—	—	—			97,9	5,4	—		5,4	—	12,0	—		12,0	115,3
9КФ142-4	4,8	—	—	—	142,6	—	—			147,4	5,4	—		5,4	—	—	14,3		14,3	167,1
9КФ142-5	—	—	9,2	—	—	173,3	—			182,5	26,8	—		26,8	—	—	—		—	209,3
9КФ145-1	—	—	—	120,6	—	—	—			120,6	5,4	—		5,4	—	—	11,3		11,3	137,3
9КФ145-2	—	—	—	—	15,3	176,4	—			191,7	19,8	—		19,8	—	—	—		—	211,5
9КФ145-3	—	—	—	120,6	—	—	—			120,6	5,4	—		5,4	—	—	15,4		15,4	141,4
9КФ145-4	—	—	9,8	—	—	—	227,7			237,5	5,4	33,7		39,1	—	—	—		—	276,6
9КФ148-1	—	—	10,6	120,4	—	—	—			131,0	5,4	—		5,4	—	—	11,7		11,7	148,1
9КФ148-2	—	—	10,6	—	—	179,7	—			190,3	21,7	—		21,7	—	—	—		—	212,0
9КФ148-3	—	—	—	133,8	—	—	—			133,8	5,4	—		5,4	—	—	16,1		16,1	155,3
9КФ148-4	—	—	10,6	—	—	179,7	—			190,3	27,5	—		27,5	—	—	—		—	217,8
9КФ148-5	—	—	—	—	—	—	259,7			259,7	5,4	30,7		36,1	—	—	—		—	295,8
9КФ151-1	—	—	—	137,4	—	—	—			137,4	5,4	—		5,4	—	—	11,5		11,5	154,3
9КФ151-2	—	—	—	—	—	206,8	—			206,8	19,8	—		19,8	—	—	—		—	226,6
9КФ151-3	—	—	—	—	169,5	—	—			169,5	5,4	—		5,4	—	—	13,6		13,6	188,5
9КФ151-4	—	—	—	—	—	—	266,9			266,9	5,4	31,7		37,1	—	—	—		—	304,0
7КФ153-1	—	—	—	124,2	—	—	—			124,2	5,4	—		5,4	—	—	13,2		13,2	142,8
7КФ153-2	—	—	—	—	—	186,0	—			186,0	23,0	—		23,0	—	—	0,3		0,3	209,0
9КФ161-1	—	—	—	—	161,4	—	—			161,4	5,4	—		5,4	—	—	14,9		14,9	181,7
9КФ161-2	—	—	—	—	—	—	252,5			252,5	5,4	36,4		41,8	—	—	—		—	294,3
9КФ154-1	—	—	—	—	154,5	—	—			154,5	5,4	—		5,4	—	—	10,7		10,7	170,6
9КФ154-2	—	—	49,5	—	153,9	—	—			203,4	5,4	—		5,4	—	—	14,1		14,1	222,9
9КФ154-3	—	—	—	—	154,5	—	—			154,5	5,4	—		5,4	—	—	14,1		14,1	174,0
9КФ154-4	—	—	53,0	—	165,3	—	—			218,3	5,4	—		5,4	—	—	20,7		20,7	244,4

Инв.№ подл.

Подпись и дата

Взам.инв.№

1.427.1-3.1-0.00ВРС

Лист
1

Копировал: Левина 19445-02 41 Формат А3

кг

Марка колонны	Изделия арматурные																			Общий расход
	Арматура класса																			
	А-III										А-I				Вр-I					
	ГОСТ5781-82										ГОСТ5781-82				ГОСТ6727-80					
	Ф12	Ф14	Ф16	Ф18	Ф20	Ф22	Ф25			Итого	Ф6	Ф8		Итого	Ф3	Ф4	Ф5		Итого	
9КФ154-5	—	—	9,8	—	—	—	243,8			253,6	5,4	36,5		41,9	—	—	—		—	295.5
9КФ157-1	—	—	—	12,4	157,6	—	—			170,0	5,4	—		5,4	—	—	11,0		11,0	186,4
9КФ157-2	—	—	10,6	—	—	—	248,0			258,6	5,4	25,9		31,3	—	—	—		—	289,9
9КФ157-3	—	—	—	12,4	157,6	—	—			170,0	5,4	—		5,4	—	—	14,6		14,6	190,0
9КФ157-4	—	—	—	—	—	—	273,8			273,8	5,4	34,3		39,7	—	—	—		—	313,5
9КФ160-1	—	8,2	—	—	160,3	—	—			168,5	5,4	—		5,4	—	—	10,9		10,9	185,8
9КФ160-2	—	—	—	—	80,5	194,9	—			275,4	22,3	—		22,3	—	—	—		—	297,7
9КФ160-3	—	—	10.6	—	—	194,1	—			204,7	29,1	—		29,1	—	—	—		—	233,8
9КФ160-4	—	—	—	—	80.5	194,9	—			275,4	27,7	—		27,7	—	—	—		—	303,1
9КФ163-1	—	—	11,8	—	—	198,6	—			210.4	23,4	—		23,4	—	—	—		—	233,8
9КФ163-2	—	—	—	—	—	—	384,1			384,1	5,4	24,8		30,2	—	—	—		—	414,3
9КФ163-3	—	—	—	—	181,3	—	—			181,3	5,4	—		5,4	—	—	14.7		14,7	201,4
9КФ163-4	—	—	—	—	—	—	384,1			384,1	5,4	34,9		40,3	—	—	—		—	424,4
9КФ166-1	—	—	—	—	—	202,0	—			202,0	21,2	—		21,2	—	—	—		—	223,2
9КФ166-2	—	—	—	—	—	—	260,6			260,6	5,4	25,8		31,2	—	—	—		—	291,8
9КФ166-3	—	—	—	—	—	200,2	—			200,2	28,9	—		28,9	—	—	—		—	229,1
9КФ166-4	—	—	—	—	—	—	258,3			258,3	5,4	36,2		41,6	—	—	—		—	299,9
9КФ169-1	—	—	—	196,0	—	—	—			196,0	5,4	—		5,4	—	—	13,4		13,4	214,8
9КФ169-2	—	—	—	—	84,7	205,0	—			289,7	23,5	—		23,5	—	—	—		—	313,2
9КФ169-3	—	—	—	196,0	—	—	—			196,0	5,4	—		5,4	—	—	18,2		18,2	219,6
9КФ169-4	—	—	—	—	84,7	205,0	—			289,7	29,4	—		29,4	—	—	—		—	319,1
9КФ172-1	—	—	55,3	—	—	209,1	—			264,4	29,6	—		29,6	—	—	—		—	294,0
9КФ172-2	—	—	—	—	—	313,7	—			313,7	23,2	—		23,2	—	—	—		—	336,9
9КФ172-3	6,2	—	—	—	—	209,1	—			215,3	32,4	—		32,4	—	—	—		—	247,6
9КФ172-4	—	—	—	—	—	313,7	—			313,7	29,6	—		29,6	—	—	—		—	343,2
9КФ175-1	—	—	—	71,0	170,8	—	—			241,8	5,4	—		5,4	—	—	13.5		13,5	260,7
9КФ175-2	—	—	—	—	—	319,2	—			319,2	21,9	—		21,9	—	—	—		—	341,1
9КФ175-3	—	—	—	—	262,7	—	—			262,7	5,4	—		5,4	—	—	17.3		17,3	285,4
9КФ175-4	—	—	—	—	—	319,3	—			319,3	29,9	—		29,9	—	—	—		—	349,2