ТИПОВЫЕ КОНСТРУКЦИИ, ИЗДЕЛИЯ И УЗЛЫ ЗДАНИЙ И СООРУЖЕНИЙ

СЕРИЯ 1.442.1-1.87

ПЛИТЫ ПЕРЕКРЫТИЙ ЖЕЛЕЗОБЕТОННЫЕ РЕБРИСТЫЕ ВЫСОТОЙ 400 мм, УКЛАДЫВАЕМЫЕ НА ПОЛКИ РИГЕЛЕЙ

(измененный вариант оформления)

ВЫПУСК 1

предварительно напряженные плиты шириной 3,0; 1,5 и 0,95 м

РАБОЧИЕ ЧЕРТЕЖИ

РАЗРАБОТАНЫ
ЦНИИПРОМЗДАНИЙ

Гл. инж. института — В.В. Гранев
Зав. отделом ИС — А.В. Замараев
Зав. сектором НИС — Г.В. Выжигин
Гл. инж. проекта — В.М. Трахтенгерц

СОВМЕСТНО
с НИИЖБ

Зам. директора — Ю.П. Гуща
Зав. лабораторией — В.А. Якушин
Ст. научн. сотрудник — А.Е. Кузьмичев

с НИИСК

Зам. директора — П.И. Кривошеев
Зав. лабораторией — Б.П. Ковтунов

Утверждены Госстроем СССР, протокол от 02.06.88 N АЧ-29.
Введены в действие с 01.10.88.

© ЦИТП Госстроя СССР, 1988

Обозначение документа	Наименование	Стр.
I.442.I-I.87.I-I ТТ	Технические требования	3
I.442.I-I.87.I-2 НИ	Номенклатура плит	21
I.442.I-I.87.I-3 ФЧ	Плита IПI. Опалубочный чертеж	28
I.442.I-I.87.I-3	Плита IПI	29
I.442.I-I.87.I-3 СМI	Плита IПI со шпонками (вариант)	39
I.442.I-I.87.I-3 СМ2	Плита IПI с квадратными отверстиями	
	(пример)	40
I.442.I-I.87.I-4 ФЧ	Плита IП2. Опалубочный чертеж	41
I.442.I-I.87.I-4	Плита IП2	42
I.442.I-I.87.I-4 СМI	Плита IП2 со шпонками (вариант)	52
I.442.I-I.87.I-5 ФЧ	Плита IП3 (IП3-IАIУТ...IП3-6АтУIТ)	
	Опалубочный чертеж	53
I.442.I-I.87.I-5	Плита IП3 (IП3-IАIУТ...IП3-6АтУIТ)	54
I.442.I-I.87.I-5 СМI	Плита IП3 со шпонками (вариант)	63
I.442.I-I.87.I-5 СМ2	Плита IП3 с квадратными отверстиями	
	(пример)	64

Обозначение документа	Наименование	Стр.
I.442.I-I.87.I-6 ФЧ	Плита IП3 (IП3-IАIУТ-I...IП3-IАтУIТ-3)	
	Опалубочный чертеж	65
I.442.I-I.87.I-6	Плита IП3 (IП3-IАIУТ-I...IП3-IАтУIТ-3)	66
I.442.I-I.87.I-7 ФЧ	Плита IП4.Опалубочный чертеж	74
I.442.I-I.87.I-7	Плита IП4	75
I.442.I-I.87.I-7 СМI	Плита IП4 со шпонками (вариант)	84
I.442.I-I.87.I-8 ФЧ	Плита IП5. Опалубочный чертеж	85
I.442.I-I.87.I-8	Плита IП5	86
I.442.I-I.87.I-8 СМI	Плита IП5 со шпонками (вариант)	95
I.442.I-I.87.I-8 СМ2	Плита IП5 с квадратными отверстиями	
	(пример)	96
I.442.I-I.87.I-9 ФЧ	Плита IП6. Опалубочный чертеж	97
I.442.I-I.87.I-9	Плита IП6	98
I.442.I-I.87.I-9 СМI	Плита IП6 со шпонками (вариант)	107
I.442.I-I.87.I-10 РС	Ведомость расхода стали на плиту	108

I. Общая часть

I.I. Переработка выпуска выполнена в соответствии с указанием Госстроя СССР (письмо № 6/6 от 3/Ш-87г.) только в части упрощения оформления рабочих чертежей. Расчетные характеристики, конструктивные решения и технико-экономические показатели сохранены без изменения в соответствии с требованиями нормативных и руководящих документов, действовавших на период разработки документации (до 1982г.) по рабочим чертежам плит, утвержденным Госстроем СССР 22.10.82 г. постановлением № 262.

I.2. Данный выпуск содержит рабочие чертежи плит шириной 3,0; I,5 и 0,95 м с напрягаемой рабочей арматурой, в том числе чертежи плит покрытий размером I,5 х 5,55 м с круглыми отверстиями для установки вентиляционных устройств.

Плиты данного выпуска являются усовершенствованным вариантом плит серий ИИ24-8; ИИ24-9 и ИИ24-II, в части снижения металлоемкости и трудоемкости их изготовления.

Кроме того, в выпуске даны: пример решения в плитах перекрытий квадратных отверстий для пропуска вертикальных коммуникаций и вариант опалубочных чертежей плит с наличием вертикальных углублений на наружных гранях продольных ребер, служащих для образования бетонных шпонок после замоноличивания швов между плитами. Опалубочной формой, образующей пазы для шпонок, необходимо пользоваться для изготовления плит в тех случаях, когда в проектах конкретных зданий соединение плит шпонками указано как необходимое (например, при строительстве в сейсмических районах). Такими формами можно пользоваться и для изготовления плит, для которых не требуется соединение их между собой с помощью указанных шпонок (см.докум.I.442.I-I.87.I--3СМI...I.442.I-I.87.I-5СМI и I.442.I-I.87.I - 7СМI...I.442.I-I.87.I- - 9СМI.)

I.3. Изготовление плит следует производить в опалубочных формах, чертежи которых разработаны Гипростроммашем (шифр 7795/Iа, 7795/2а - для плит шириной 3м и 7775/Iа, 7775/2а - для плит шириной I,5м). В указанных формах предусмотрено устройство резиновых компенсаторов (а.с. №45I527), предохраняющих плиты от образования трещин в местах сопряжения торцевых ребер с продольными при передаче предварительного напряжения на бетон и облегчающих распалубку плит.

I.4. Марки плит и их несущая способность приведены в табл.I. Маркировка плит принята по ГОСТ 23009-78 и ГОСТ 2I506-76.

I.5. В плитах покрытий размером I,5 х 5,55 м предусмотрены унифицированные отверстия для дефлекторов и зонтов. На плиты покрытий могут устанавливаться крышные центробежные или осевые вентиляторы №№ 4, 5 и 6. На каждую плиту допускается установка только одного вентилятора. Установку вентиляторов следует производить в соответствии с указаниями, изложенными в серии I.469-7. В случае установки на плиты покрытий оборудования с динамическими нагрузками, кроме указанных выше номеров крышных вентиляторов, необходимо производить динамический расчет в соответствии с действующими нормативами. Эквивалентные расчетные равномерно распределенные нагрузки от вентиляционного устройства для плит покрытий с отверстиями для дефлекторов, зонтов и вентиляторов приведены в табл.2.

				1.442.1-1.87.1-1ТТ		
Заведующ.	Выжигин			Технические требования	Стадия	Лист	Листов
Н.контр.	Трахтенберц				Р	1	18
ГИП	Трахтенберц				ЦНИИПРОМЗДАНИЙ		
Рук.гр.	Суровова						

Таблица 1

Размер плиты, м	Марка плиты	Равномерно распределенная нагрузка на плиту кгс/м² при коэффициенте перегрузки n = 1	n > 1	Расчетный диаметр и количество стержней в одном продольном ребре: крайнем	среднем	Предварительное напряжение σ_0, кгс/см²	Усилие натяжения N_0, кго, на один стержень	Передаточная прочность бетона R3	Контрольные равномерно распределенные нагрузки $P_{пр}$, в кгс/м² и контрольные прогибы $f_к$ в см для оценки жесткости и трещиностойкости плит при возрасте бетона к моменту испытания в сутках: 3 ÷ 7 $P_{пр}$	3 ÷ 7 $f_к$	14 $P_{пр}$	14 $f_к$	28 $P_{пр}$	28 $f_к$	100 $P_{пр}$	100 $f_к$	Контрольные равномерно распределенные нагрузки для оценки прочности плит кгс/м²: $P_к$ при C = 1,4*	$P_к'$ при C = 1,6
1	2	3	4	5	6	7	8	9	10	11	12	13	14	15	16	17	18	19
3,0 × 5,55	1П1-1АIVT(п)	360(445)	450(550)	1ф12	2ф12	4200	4750	160	390	0,19	395	0,18	400	0,13	375	0,13	900	1120
	1П1-2АIVT(п)	1350(1670)	1600(1975)	1ф20	2ф20	5070	15900	200	1690	0,56	1625	0,48	1540	0,41	1365	0,43	2825	3400
	1П1-3АIVT(п)	1760(2160)	2100(2575)	1ф22	2ф22		19300	210	2150	0,96	2075	0,83	1975	0,67	1765	0,55	3635	4360
	1П1-4АIVT(п)	2245(2645)	2700(3175)	1ф25	2ф25		24900	245	2805	1,27	2705	1,10	2565	0,91	2265	0,75	4445	5320
	1П1-5АIVT(п)	2750(2900)	3300(3475)	2ф20	4ф20		15900	245	3525	1,70	3390	1,50	3175	1,28	2765	1,03	4850	5800
	1П1-1АтIVСКТ(п)-п	360	450	1ф12	2ф12	6000	6800	200	400	0,19	395	0,18	395	0,17	375	0,16	805	960
	1П1-2АтIVСКТ(п)-п	1350	1600	1ф18	2ф18	6500	16500	210	1530	0,52	1510	0,47	1475	0,46	1365	0,42	2415	2800
	1П1-3АтIVСКТ(п)-п	1760	2100	1ф20	2ф20		20400	280	1980	0,73	1950	0,58	1900	0,52	1765	0,45	3115	3600
	1П1-4АтIVСКТ-п	2245	2700	1ф22	2ф22		24700	315	2605	1,04	2555	0,88	2460	0,72	2265	0,62	3955	4560
	1П1-5АтIVСКТ-п	2750	3300	2ф18	4ф18		16500	315	3280	1,42	3185	1,25	3040	1,06	2765	0,90	4795	5520
	1П1-1АтIVT(п)	445	550	1ф12	2ф12	6000	6800	200	400	0,19	395	0,18	395	0,17	375	0,16	945	1120
	1П1-2АтIVT(п)	1670	1975	1ф18	2ф18	6500	16580	210	1530	0,52	1510	0,47	1475	0,46	1365	0,42	2940	3400
	1П1-3АтIVT(п)	2160	2575	1ф20	2ф20		28400	280	1980	0,73	1950	0,58	1900	0,52	1765	0,45	3780	4360
	1П1-4АтIVT(п)	2645	3175	1ф22	2ф22		24700	280	2635	1,54	2570	1,16	2475	0,98	2265	0,78	4620	5320
	1П1-5АтIVT(п)	2900	3475	2ф18	4ф18		16500	280	3320	1,85	3215	1,42	3065	1,22	2765	1,02	5040	5800
	1П1-1АтVIT(п)	360	450	1ф10	2ф10	7000	5500	280	375	0,16	375	0,15	390	0,15	375	0,14	805	960
	1П1-2АтVIT(п)	1585	1875	1ф16	2ф16	9500	19100	280	1460	0,56	1450	0,44	1435	0,40	1365	0,42	2800	3240
	1П1-3АтVIT(п)	1825	2175	1ф18	2ф18		24200	280	1935	0,81	1910	0,67	1875	0,51	1765	0,44	3220	3720
	1П1-4АтVIT	2310	2775	1ф20	2ф20		29800	350	2535	1,43	2485	1,32	2420	0,81	2265	0,61	4060	4680
	1П1-5АтVIT	2750	3300	2ф16	4ф16		19100	375	3130	1,62	3060	1,50	2965	1,12	2765	0,92	4795	5520

*) При определении контрольных нагрузок для плит, армированных сталью класса А-IV коэффициент "С" принят равным 1,35 на основании письма Госстроя СССР от 12.II.82 г N 17-Д

Продолжение таблицы 1.

Размер плиты, м	Марка плиты	Равномерно распределенная нагрузка на плиту кгс/м²		Расчетный диаметр и количество стержней в одном продольном ребре		Предварительное напряжение σ_0, кгс/см²	Усилие натяжения N_0, кгс, на один стержень	Передаточная прочность бетона R_0	Контрольные равномерно распределенные нагрузки $P_{пр}$, в кгс/м² и контрольные прогибы $f_к$ в см для оценки жесткости и трещиностойкости плит при возрасте бетона к моменту испытания в сутках								Контрольные равномерно распределенные нагрузки для оценки прочности плит кгс/м²	
		При коэффициенте перегрузки							3÷7		14		28		100			
		n=1	n>1	крайнем	среднем				$P_{пр}$	$f_к$	$P_{пр}$	$f_к$	$P_{пр}$	$f_к$	$P_{пр}$	$f_к$	$P_к$ при C=1,4	$P_к'$ при C=1,8
1	2	3	4	5	6	7	8	9	10	11	12	13	14	15	16	17	18	19
3,0 × 5,05	1П2-1АIVT(П)	360 (445)	450 (550)	1ф12	2ф12	4200	4750	160	Испытание следует производить неразрушающими методами									
	1П2-2АIVT(П)	1350 (1670)	1600 (1975)	1ф18	2ф18	5000	12700	175										
	1П2-3АIVT(П)	1760 (2160)	2100 (2575)	1ф20	2ф20		15700	210										
	1П2-4АIVT(П)	2245 (2645)	2700 (3175)	1ф22	2ф22		19000	245										
	1П2-5АIVT(П)	2750 (2900)	3300 (3475)	2ф18	4ф18		12700	245										
	1П2-1АтVСКТ(П)-П	360	450	1ф10	2ф10	5500	4300	200										
	1П2-2АтVСКТ(П)-П	1350	1600	1ф16	2ф16		13100	210										
	1П2-3АтVСКТ(П)-П	1760	2100	1ф18	2ф18	6500	16500	245										
	1П2-4АтVСКТ-П	2245	2700	1ф20	2ф20		20400	315										
	1П2-5АтVСКТ-П	2750	3300	2ф16	4ф16		13100	315										
	1П2-1АтVT(П)	445	550	1ф10	2ф10	5500	4300	200										
	1П2-2АтVT(П)	1670	1975	1ф16	2ф16	6500	13100	210										
	1П2-3АтVT(П)	2160	2575	1ф18	2ф18		16500	245										
	1П2-4АтVT(П)	2645	3175	1ф20	2ф20		20400	280										
	1П2-5АтVT(П)	2900	3475	2ф16	4ф16		13100	280										
	1П2-1АтVI T(П)	360	450	1ф10	2ф10	6000	4700	280										
	1П2-2АтVI T(П)	1595	1875	1ф14	2ф14	9500	14600	280										
	1П2-3АтVI T(П)	1825	2175	1ф16	2ф16		18100	280										
	1П2-4АтVI T	2310	2775	1ф18	2ф18		24200	350										
	1П2-5АтVI T	2750	3300	2ф14	4ф14		14600	350										

https://zavodjbi.com/

Продолжение таблицы 1.

Размер плиты м	Марка плиты	Равномерно распределенная нагрузка на плиту кгс/м² при коэффициенте перегрузки n = 1	Равномерно распределенная нагрузка на плиту кгс/м² при коэффициенте перегрузки n > 1	Расчетный диаметр и количество стержней в одном продольном ребре: крайнем	Расчетный диаметр и количество стержней в одном продольном ребре: среднем	Предварительное напряжение σ_0, кгс/см²	Усилие натяжения N_0, кгс, на один стержень	Передаточная прочность бетона R_b	Контрольные равномерно распределенные нагрузки $P_{пр}$ в кгс/м² и контрольные прогибы $f_к$ в см для оценки жесткости и трещиностойкости плит при возрасте бетона к моменту испытания в сутках: 3 ÷ 7 $P_{пр}$	3 ÷ 7 $f_к$	14 $P_{пр}$	14 $f_к$	28 $P_{пр}$	28 $f_к$	100 $P_{пр}$	100 $f_к$	Контрольные равномерно распределенные нагрузки для оценки прочности плит кгс/м²: $P_к$ при c = 1,4*	$P_к'$ при c = 1,6
1	2	3	4	5	6	7	8	9	10	11	12	13	14	15	16	17	18	19
1,5 × 5,55	1П3-1АIVT(п)	360(445)	450(550)	1ф12		4200	4750	160	410	0,49	420	0,48	415	0,47	385	0,46	910	1130
	1П3-1АIVT(п)-1								Испытание следует производить неразрушающими методами									
	1П3-1АIVT(п)-2																	
	1П3-1АIVT(п)-3																	
	1П3-2АIVT(п)	1350(1670)	1600(1975)	1ф20		5070	15900	200	1710	0,61	1650	0,54	1560	0,54	1375	0,49	2835	3410
	1П3-3АIVT(п)	1760(2160)	2100(2575)	1ф22			19300	210	2095	0,92	2195	0,77	2060	0,66	1775	0,51	3645	4370
	1П3-4АIVT(п)	2245(2645)	2700(3175)	1ф25			24900	245	2910	1,56	2885	1,25	2675	0,97	2275	0,75	4455	5330
	1П3-5АIVT(п)	2750(3150)	3300(3775)	2ф20			15900	245	3535	1,79	3535	1,05	3315	1,28	2775	0,97	5265	6290
	1П3-6АIVT	3455(3690)	4100(4375)	2ф22			19300	315	4410	1,96	4410	1,88	4155	1,48	3475	1,12	6075	7250
	1П3-7АIVT	4265(4495)	5100(5375)	2ф25			24900	400	5410	2,31	5410	2,23	5115	2,02	4275	1,36	7425	8850
	1П3-1АтIVСКТ(п)-П	360	450	1ф12		6000	6800	200	395	0,37	405	0,36	405	0,35	385	0,35	815	970
	1П3-1АтIVСКТ(п)-1П								Испытание следует производить неразрушающими методами									
	1П3-1АтIVСКТ(п)-2П																	
	1П3-1АтIVСКТ(п)-3П																	
	1П3-2АтIVСКТ(п)-П	1350	1600	1ф18		6500	16500	210	1565	0,68	1535	0,54	1495	0,49	1375	0,41	2425	2810
	1П3-3АтIVСКТ(п)-П	1760	2100	1ф20			20400	280	2020	0,85	1980	0,71	1920	0,56	1775	0,47	3125	3610
	1П3-4АтIVСКТ-П	2245	2700	1ф22			24700	315	2650	1,35	2590	0,98	2485	0,80	2275	0,68	3965	4570
	1П3-5АтIVСКТ-П	2750	3300	2ф18			16500	315	3340	1,69	3235	1,28	3075	1,09	2775	0,90	4805	5530
	1П3-6АтIVСКТ-П	3455	4100	2ф20			20400	350	4330	2,08	4155	2,04	3910	1,61	3475	1,27	5925	6810
	1П3-7АтIVСКТ-П	4265	5100	2ф22			24700	375	5410	2,85	5165	2,64	4845	2,38	4275	1,81	7325	8410

*) При определении контрольных нагрузок для плит, армированных сталью класса А-IV коэффициент „С" принят равным 1,35 на основании письма Госстроя СССР от 12.II.82г. N 17-А

Продолжение таблицы 1.

Размер плиты, м	Марка плиты	Равномерно распределенная нагрузка на плиту кгс/м² при коэффициенте перегрузки n = 1	n > 1	Расчетный диаметр и количество стержней в одном продольном ребре: крайнем	среднем	Предварительное напряжение σ_0, кгс/м²	Усилие натяжения N_0, кгс, на один стержень	Передаточная прочность бетона R_b	Контрольные равномерно распределенные нагрузки $P_{пр}$ в кгс/м² и контрольные прогибы $f_к$ в см для оценки жесткости и трещиностойкости плит при возрасте бетона к моменту испытания в сутках: 3 ÷ 7 $P_{пр}$	3 ÷ 7 $f_к$	14 $P_{пр}$	14 $f_к$	28 $P_{пр}$	28 $f_к$	100 $P_{пр}$	100 $f_к$	Контрольные равномерно распределенные нагрузки для оценки прочности плит кгс/м²: $P_к$ при c=1,4	$P_к'$ при c=1,6
1	2	3	4	5	6	7	8	9	10	11	12	13	14	15	16	17	18	19
1,5 × 5,55	1П3-1АтVТ(п)	445	550	1ф12		6000	6800	200	395	0,37	405	0,36	405	0,35	385	0,35	955	1130
	1П3-1АтVТ(п)-1								Испытание следует производить неразрушающими методами									
	1П3-1АтVТ(п)-2																	
	1П3-1АтVТ(п)-3																	
	1П3-2АтVТ(п)	1670	1975	1ф18		6500	16500	210	1565	0,68	1535	0,54	1495	0,49	1375	0,41	2950	3410
	1П3-3АтVТ(п)	2160	2575	1ф20			20400	280	2020	0,85	1880	0,71	1920	0,56	1775	0,47	3790	4370
	1П3-4АтVТ(п)	2645	3175	1ф22			24700	280	2680	2,00	2605	1,29	2500	1,09	2275	0,86	4630	5330
	1П3-5АтVТ(п)	3150	3775	2ф18			16500	280	3380	2,20	3265	1,45	3100	1,25	2775	1,02	5470	6290
	1П3-6АтVТ	3690	4375	2ф20			20400	315	4360	2,52	4185	2,04	3940	1,81	3475	1,42	6310	7250
	1П3-7АтVТ	4495	5375	2ф22			24700	375	5410	2,85	5165	2,64	4845	2,38	4275	1,81	7710	8850
	1П3-1АтVIТ(п)	360	450	1ф10		7000	5500	280	385	0,26	390	0,25	400	0,24	385	0,24	815	970
	1П3-1АтVIТ(п)-1								Испытание следует производить неразрушающими методами									
	1П3-1АтVIТ(п)-2																	
	1П3-1АтVIТ(п)-3																	
	1П3-2АтVIТ(п)	1585	1875	1ф16		9500	19100	280	1485	0,65	1475	0,5	1450	0,46	1375	0,40	2810	3250
	1П3-3АтVIТ(п)	1825	2175	1ф18			24200	280	1975	1,21	1940	0,85	1890	0,70	1775	0,52	3230	3730
	1П3-4АтVIТ	2310	2775	1ф20			29800	350	2575	1,53	2515	1,42	2440	0,98	2275	0,76	4070	4690
	1П3-5АтVIТ	2750	3300	2ф16			19100	375	3175	1,64	3100	1,52	2990	1,14	2775	0,93	4805	5550
	1П3-6АтVIТ	3455	4100	2ф18			24200	375	4135	2,35	3995	2,18	3810	1,99	3475	1,74	5925	6810

ЗАВОД ЖБИ

Продолжение таблицы 1.

Размер плиты, м	Марка плиты	Равномерно распределенная нагрузка на плиту кгс/м² при коэффициенте перегрузки $n=1$	$n>1$	Расчетный диаметр и количество стержней в одном продольном ребре: крайнем	среднем	Предварительное напряжение σ_0, кгс/м²	Усилие натяжения N_0, кгс, на один стержень	Передаточная прочность бетона R_0	Контрольные равномерно распределенные нагрузки $P_{пр}$ в кгс/м² и контрольные прогибы $f_к$ в см. для оценки жесткости и трещиностойкости плит при возрасте бетона к моменту испытания в сутках: 3÷7 $P_{пр}$	3÷7 $f_к$	14 $P_{пр}$	14 $f_к$	28 $P_{пр}$	28 $f_к$	100 $P_п$	100 $f_к$	Контрольные равномерно распределенные нагрузки для оценки прочности плит кгс/м²: $P_к$ при $C=1,4$	$P_к'$ при $C=1,6$
1	2	3	4	5	6	7	8	9	10	11	12	13	14	15	16	17	18	19
1,5 × 5,05	1П4-1АIVТ(п)	360 (445)	450 (550)	1ф12		4200	4750	160	Испытание следует производить неразрушающими методами									
	1П4-2АIVТ(п)	1350 (1670)	1600 (1975)	1ф18		5000	12700	175										
	1П4-3АIVТ(п)	1760 (2160)	2100 (2575)	1ф20			15700	210										
	1П4-4АIVТ(п)	2245 (2645)	2700 (3175)	1ф22			19000	245										
	1П4-5АIVТ(п)	2750 (3150)	3300 (3775)	2ф18			12700	245										
	1П4-6АIVТ	3455 (3690)	4100 (4375)	2ф20			15700	315										
	1П4-7АIVТ	4265 (4495)	5100 (5375)	2ф22			19000	350										
	1П4-1АтVСКТ(п)-п	360	450	1ф10		5500	4300	200										
	1П4-2АтVСКТ(п)-п	1350	1600	1ф16		6500	13100	210										
	1П4-3АтVСКТ(п)-п	1760	2100	1ф18			16500	245										
	1П4-4АтVСКТ-п	2245	2700	1ф20			20400	315										
	1П4-5АтVСКТ-п	2750	3300	2ф16			13100	315										
	1П4-6АтVСКТ-п	3455	4100	2ф18			16500	350										
	1П4-7АтVСКТ-п	4265	5100	2ф20			20400	350										
	1П4-1АтVТ(п)	445	550	1ф10		5500	4300	200										
	1П4-2АтVТ(п)	1670	1975	1ф16			13100	210										
	1П4-3АтVТ(п)	2160	2575	1ф18			16500	245										
	1П4-4АтVТ(п)	2645	3175	1ф20			20400	280										
	1П4-5АтVТ(п)	3150	3775	2ф16			13100	280										
	1П4-6АтVТ	3690	4375	2ф18			16500	315										
	1П4-7АтVТ	4495	5375	2ф20			20400	350										

https://zavodjbi.com/

Размер плиты, м	Марка плиты	Равномерно распределенная нагрузка на плиту кгс/м² при коэффициенте перегрузки n = 1	Равномерно распределенная нагрузка на плиту кгс/м² при коэффициенте перегрузки n > 1	Расчетный диаметр и количество стержней в одном продольном ребре: крайнем	Расчетный диаметр и количество стержней в одном продольном ребре: среднем	Предварительное напряжение σ_0, кгс/м²	Усилие натяжения N_0, кгс, на один стержень	Передаточная прочность бетона R_0	Контрольные равномерно распределенные нагрузки $P_{пр}$ в кгс/м² и контрольные прогибы $f_к$ в см для оценки жесткости и трещиностойкости плит при возрасте бетона к моменту испытания в сутках: 3 ÷ 7 $P_{пр}$	3 ÷ 7 $f_к$	14 $P_{пр}$	14 $f_к$	28 $P_{пр}$	28 $f_к$	100 $P_{пр}$	100 $f_к$	Контрольные равномерно распределенные нагрузки для оценки прочности плит кгс/м²: $P_к$ при C = 1,4	$P_к'$ при C = 1,6
1	2	3	4	5	6	7	8	9	10	11	12	13	14	15	16	17	18	19
1,5 × 5,05	1П4-1АтVIIT(П)	360	450	1ф10		6000	4700	280										
	1П4-2АтVIIT(П)	1585	1875	1ф14		9500	14600	280										
	1П4-3АтVIIT(П)	1825	2175	1ф16			19100	280										
	1П4-4АтVIIT	2310	2775	1ф18			24200	350										
	1П4-5АтVIIT	2750	3300	2ф14			14600	350										
	1П4-6АтVIIT	3455	4100	2ф16			19100	350										
0,95 × 5,85	1П5-1АIVT(П)	360 (445)	450 (550)	1ф10		4200	3300	160										
	1П5-2АIVT(П)	1350 (1670)	1600 (1975)	1ф16		5070	10200	175										
	1П5-3АIVT(П)	1760 (2160)	2100 (2575)	1ф18			12900	210										
	1П5-4АIVT(П)	2245 (2645)	2700 (3175)	1ф20			15900	245										
	1П5-5АIVT(П)	2750 (3150)	3300 (3775)	1ф22			19300	262										
	1П5-6АIVT	3455 (3690)	4100 (4375)	1ф25			24900	315										
	1П5-7АIVT	4265 (4495)	5100 (5375)	2ф20			15900	350										
	1П5-1АтVСКТ(П)-П	360	450	1ф10		5000	3900	200										
	1П5-2АтVСКТ(П)-П	1350	1600	1ф14		6500	10000	210										
	1П5-3АтVСКТ(П)-П	1760	2100	1ф16			13100	245										
	1П5-4АтVСКТ-П	2245	2700	1ф18			16500	315										
	1П5-5АтVСКТ-П	2750	3300	1ф20			20400	315										
	1П5-6АтVСКТ-П	3455	4100	1ф22			24700	400										
	1П5-7АтVСКТ-П	4265	5100	2ф18			16500	350										
	1П5-1АтVT(П)	445	550	1ф10		5000	3900	200										
	1П5-2АтVT(П)	1750	2075	1ф14		6500	10000	210										

Испытание следует производить неразрушающими методами

Размер плиты, м	Марка плиты	Равномерно распределенная нагрузка на плиту кгс/м² при коэффициенте перегрузки n = 1	n > 1	Расчетный диаметр и количество стержней в одном продольном ребре: крайнем	среднем	Предварительное напряжение σ_0, кгс/м²	Усилие натяжения N_0, кгс, на один стержень	Передаточная прочность бетона R_b^o	Контрольные равномерно распределенные нагрузки $P_{пр}$ в кгс/м² и контрольные прогибы $f_к$ в см для оценки жесткости и трещиностойкости плит при возрасте бетона к моменту испытания в сутках: 3÷7 $P_{пр}$	3÷7 $f_к$	14 $P_{пр}$	14 $f_к$	28 $P_{пр}$	28 $f_к$	100 $P_{пр}$	100 $f_к$	Контрольные равномерно распределенные нагрузки для оценки прочности плит кгс/м²: $P_к$ при C = 1,4	$P_к'$ при C = 1,6
1	2	3	4	5	6	7	8	9	10	11	12	13	14	15	16	17	18	19
0,95 × 6,55	1П5-3АтVТ(п)	2160	2575	1ф16		6500	13100	245										
	1П5-4АтVТ(п)	2720	3275	1ф18			16500	245										
	1П5-5АтVТ(п)	3150	3775	1ф20			20400	280										
	1П5-6АтVТ	3690	4375	1ф22			24700	315										
	1П5-7АтVТ	4495	5375	2ф18			16500	350										
	1П5-1АтVIТ(п)	350	450	1ф10		6000	4700	280										
	1П5-2АтVIТ(п)	1545	1835	1ф12		9500	10700	280										
	1П5-3АтVIТ(п)	1825	2175	1ф14			14600	280										
	1П5-4АтVIТ	2310	2775	1ф16			19100	350										
	1П5-5АтVIТ	2750	3300	1ф18			24200	350										
	1П5-6АтVIТ	3455	4100	1ф22			36100	400	Испытания следует производить неразрушающими методами									
0,95 × 5,05	1П6-1АIVТ(п)	360 (445)	450 (550)	1ф10		4200	3300	160										
	1П6-2АIVТ(п)	1350 (1670)	1600 (1975)	1ф16		5000	10100	175										
	1П6-3АIVТ(п)	1760 (2160)	2100 (2575)	1ф18			12700	210										
	1П6-4АIVТ(п)	2245 (2645)	2700 (3175)	1ф20			15700	245										
	1П6-5АIVТ(п)	2750 (3150)	3300 (3775)	1ф22			19000	262										
	1П6-6АIVТ	3455 (3690)	4100 (4375)	1ф25			24500	315										
	1П6-7АIVТ	4265 (4495)	5100 (5375)	2ф20			15700	350										
	1П6-1АIVСКТ(п)-п	360	450	1ф10		5000	3900	200										
	1П6-2АIVСКТ(п)-п	1350	1600	1ф14		6500	10000	218										
	1П6-3АIVСКТ(п)-п	1760	2100	1ф16			13100	245										
	1П6-4АIVСКТ-п	2245	2700	1ф18			16500	315										

https://zavodjbi.com/

Размер плиты, м	Марка плиты	Равномерно распределенная нагрузка на плиту кгс/м² при коэффициенте перегрузки n=1	Равномерно распределенная нагрузка на плиту кгс/м² при коэффициенте перегрузки n>1	Расчетный диаметр и количество стержней в одном продольном ребре: крайнем	Расчетный диаметр и количество стержней в одном продольном ребре: среднем	Предварительное напряжение σ_0, кгс/м²	Усилие натяжения N_0, кгс, на один стержень	Предварительная прочность бетона R_0	Контрольные равномерно распределенные нагрузки $P_{пр}$, в кгс/м² и контрольные прогибы $f_к$ в см для оценки жесткости и трещиностойкости плит при возрасте бетона к моменту испытания в сутках: 3÷7 $P_{пр}$	3÷7 $f_к$	14 $P_{пр}$	14 $f_к$	28 $P_{пр}$	28 $f_к$	100 $P_{пр}$	100 $f_к$	Контрольные равномерно распределенные нагрузки для оценки прочности плит кгс/м²: $P_к$ при C=1,4	$P_к'$ при C=1,6
1	2	3	4	5	6	7	8	9	10	11	12	13	14	15	16	17	18	19
0,95 × 5,05	1П6-5АтVСКТ-П	2750	3300	1ф20		6500	20400	315	Испытание следует производить неразрушающими методами									
	1П6-6АтVСКТ-П	3455	4100	1ф22			24700	400										
	1П6-7АтVСКТ-П	4265	5100	2ф18			16500	350										
	1П6-1АтVТ(П)	445	550	1ф10		5000	3900	200										
	1П6-2АтVТ(П)	1750	2075	1ф14		6500	10000	210										
	1П6-3АтVТ(П)	2160	2575	1ф16			13100	245										
	1П6-4АтVТ(П)	2720	3275	1ф18			16500	245										
	1П6-5АтVТ(П)	3150	3775	1ф20			20400	280										
	1П6-6АтVТ	3690	4375	1ф22			24700	315										
	1П6-7АтVТ	4495	5375	2ф18			16500	350										
	1П6-1АтVIТ(П)	360	450	1ф10		6000	4700	280										
	1П6-2АтVIТ(П)	1545	1835	1ф12		9500	10700	280										
	1П6-3АтVIТ(П)	1825	2175	1ф14			14600	280										
	1П6-4АтVIТ	2310	2775	1ф16			19100	350										
	1П6-5АтVIТ	2750	3300	1ф18			24200	350										
	1П6-6АтVIТ	3455	4100	1ф22			36100	400										

1. В графе 2 индекс Т во второй части марки обозначает тяжелый бетон, а индекс П в скобках – бетон на пористых заполнителях.
2. В графах 3 и 4 нагрузки приведены без учета массы плиты.
3. Для плит, армированных сталью класса АIV, без скобок приведены нагрузки при применении плит в условиях агрессивной газовой среды, в скобках – неагрессивной среды.
4. При расчете продольных ребер учитывалась масса плит с заливкой швов, равная: 1) для плит шириной 1,5 и 3,0 м – из тяжелого бетона – 295 кгс/м² (при n=1) и 325 кгс/м² (при n>1), а из бетона на пористых заполнителях – 240 кгс/м² (при n=1) и 265 кгс/м² (при n>1), 2) для плит шириной 0,95 м – из тяжелого бетона – 370 кгс/м² (при n=1) и 405 кгс/м² (при n>1), а из бетона на пористых заполнителях – 305 кгс/м² (при n=1) и 335 кгс/м² (при n>1).
5. В графах 7 и 8 величины σ_0 и N_0 приведены без учета потерь от деформации форм.
6. В графах 10, 12, 14, 16, 18 и 19 величины $P_{пр}$, $P_к$, $P_к'$ (для плит, испытываемых методом нагружения) приведены без учета массы плит, которая принята из тяжелого бетона для плит шириной 3 м – 280 кгс/м², для плит шириной 1,5 м – 210 кгс/м². Указанными величинами допускается пользоваться при испытании плит из бетона на пористых заполнителях.
7. Для испытываемых плит отношение $f_{плит}/f_{пред} \leq 0,85$.

https://zavodjbi.com/
ЗАВОД ЖБИ

Таблица 2

Размер плиты м	Марка плиты	Вид вентиляционного устройства	Диаметр отверстия мм	Эквивалентная равномерно распределенная нагрузка на 1м2 плиты, кгс/м2 (при $\gamma_f > 1$)
1	2	3	4	5
1,5 × 5,55	ІП3-ІАІУТ(П)-І; ІП3-ІАтУТ(П)-І, ІП3-ІАтУІІ(П)-І; ІП3-ІАтУСКТ(П)-ІІІ	Зонт (дефлектор)	400	50 (60)
	ІП3-ІАІУТ(П)-2; ІП3-ІАтУТ(П)-2; ІП3-ІАтУІТ(П)-2; ІП3-ІАтУСКТ(П)-2П		700	50 (80)
	ІП3-ІАІУТ(П)-3; ІП3-ІАтУТ(П)-3; ІП3-ІАтУІТ(П)-3; ІП3-ІАтУСКТ(П)-3П		1000	45 (115)
	ІП3-ІАІУТ(П)-2	центробежный вентилятор №4	700	60
	ІП3-ІАтУ Т(П)-2	№5		80
	ІП3-ІАтУІТ(П)-2	№6		105
	ІП3-ІАтУСКТ(П)-2П	осевой вентилятор №4		40
		№5		45
		№6		50

1. В графе 5 в скобках указаны эквивалентные нагрузки на плиты при установке дефлектора.
2. Максимальная равномерно распределенная нагрузка на плиты с отверстиями для дефлекторов, зонтов и крышных вентиляторов №№ 4; 5; 6, определяется по табл.1 за вычетом эквивалентной равномерно распределенной нагрузки от вентиляционного устройства, приведенной в настоящей таблице.
3. При определении эквивалентной нагрузки от вентиляционного устройства учтены следующие нагрузки:
   - от массы дефлектора или зонта (по серии І.494-32) или одного крышного вентилятора (с № 4 и по № 6);
   - от массы стакана (по серии І.494-24), от массы трубы и утеплителя, клапана и набетонки;
   - ветровая нагрузка при значении нормативного скоростного напора "q°" на уровне верха трубы, не превышающего 90 кгс/м2;
   - динамические нагрузки от одного из крышных вентиляторов №№ 4; 5; 6.
4. Эквивалентные нагрузки вычислены для вентиляционных устройств с высотой трубы до 2-х м включительно - от верхнего обреза стакана до раструба дефлектора или до верха зонта (без расчалок).

І.6. Расчет плит произведен в соответствии с требованиями "Строительных норм и правил" СНиП II-21-75 с учетом изменений и дополнений по постановлению Госстроя СССР от 11 мая 1981 г. № 67 и СНиП II-28-73*. Ребра плит рассчитаны как шарнирно опертые однопролетные балки таврового сечения, а поперечные ребра плит шириной 3,0 м - как 2-х пролетные балки. Плиты рассчитаны как конструкции 3-ей категории трещиностойкости. Плиты марок типа ІП1-5, ІП2-5, ІП3-5...ІП3-7 и ІП4-5...ІП4-7 со всеми классами стали рабочей арматуры дополнительно рассчитаны на нагрузки от одного автопогрузчика типа 4004 грузоподъемностью 750 кг при толщине пола в пределах 50÷100 мм. Наибольшая нормативная нагрузка от давления одного колеса принята $P_н$ = 1190 кгс. Расстояние между колесами принято равным 760 мм. При этом нагрузка от напольного транспорта и равномерно распределенная длительная нагрузка приняты действующими разновременно.

Примечание. При применении автопогрузчика указанного типа или аналогичного ему по нагрузке на перекрытиях из плит марок типа ІП1-2... ІП1-4, ІП2-2...ІП2-4, ІП3-2...ІП3-4, ІП4-2...ІП4-4 (при всех классах стали рабочей арматуры) армирование полок плит следует принимать аналогичным армированию полок плит марок типа ІП1-5, ІП2-5, ІП3-5 и ІП4-5 соответственно.

Плиты перекрытий шириной 1,5 и 3,0 м всех марок проверены также

на действие погрузчика ЭП-0,5 грузоподъемностью 500 кг при отсутствии пола (для использования, например, в период строительства).

I.7. Плиты изготовляются из тяжелого бетона марок М200, М250, М300, М350, М400, М450, М500 из бетона, или на пористых заполнителях марок М200, М250, М300, М350 и М400.

В качестве крупного заполнителя бетонов на пористых заполнителях приняты керамзит, аглопорит и шлаковая пемза, а мелкого заполнителя - кварцевый песок. Материалы, применяемые для приготовления бетона, должны соответствовать действующим стандартам или техническим условиям на эти материалы.

I.8. Передаточная прочность бетона R_o должна приниматься по таблице I.

I.9. Отпуск арматуры следует производить плавно (без скачков). Мгновенная передача усилий не допускается.

I.I0. В качестве предварительно напрягаемой рабочей арматуры продольных ребер плит принята:

I. Сталь стержневая горячекатаная периодического профиля класса А-IУ по ГОСТ 578I-82.

2. Сталь стержневая термически упрочненная, стойкая против коррозионного растрескивания класса Ат-У СК по ГОСТ I0884-8I.

3. Сталь стержневая термически упрочненная периодического профиля класса Ат-У по ГОСТ I0884-8I.

Примечание. В случае отсутствия указанной стали может быть использована сталь класса А-У по ГОСТ 578I-82 без изменения диаметра и области применения.

4. Сталь стержневая термически упрочненная периодического профиля класса Ат-УI по ГОСТ I0884-8I.

5. Допускается в случае отсутствия арматуры класса А-IУ заменять ее арматурой класса А-Ш в соответствии с указаниями таблицы 3.

I.II. Предварительное напряжение стержневой арматуры классов А-IУ, Ат-УСК, Ат-У предусмотрено электротермическим или механическим способом, а класса Ат-УI - механическим способом. Величина предварительного напряжения и усилий натяжения рабочей арматуры продольных ребер приведены в таблице I.

I.I2. Полка плиты армируется сварными сетками, поперечные и продольные ребра армируются сварными каркасами. Сварные каркасы и сетки изготовляются при диаметре стержней до 5 мм включительно из обыкновенной арматурной проволоки периодического профиля класса Вр-I по ГОСТ 6727-80, при диаметре стержней 6мм и более - из стержневой горячекатаной арматурной стали периодического профиля класса А-Ш по ГОСТ 578I-82.

I.I3. По концам продольных ребер плит устанавливаются закладные изделия МНI÷МН6, которые являются обоймами, предохраняющими торцы ребер плит от разрушения при передаче на бетон усилий от предварительно напрягаемой арматуры. Замкнутые анкера закладных изделий используются для подъема плиты*.

I.I4. Предел огнестойкости плит составляет не менее 0,75 часа.

I.I5. При применении плит в условиях воздействия слабо и среднеагрессивных газовых сред в проекте конкретного объекта должны быть указаны специальные условия по изготовлению плит, вытекающие из характера агрессивной среды и требований СНиП II-28-73*.

---

*) В данной серии разработано новое техническое решение на железобетонные ребристые плиты, защищенное заявкой №326I239/29-33 с приоритетом от I2.Ш-I98Iг., по которой принята Государственной патентной экспертизой положительное решение от 22.XII-I98Iг. (а.с.№98I538).

ЗАВОД ЖБИ

на действие погрузчика ЭП-0,5 грузоподъемностью 500 кг при отсутствии пола (для использования, например, в период строительства).

I.7. Плиты изготовляются из тяжелого бетона марок М200, М250, М300, М350,М400, М450, М500 или из бетона на пористых заполнителях марок М200, М250, М300, М350 и М400.

В качестве крупного заполнителя бетонов на пористых заполнителях приняты керамзит,аглопорит и шлаковая пемза,а мелкого заполнителя – кварцевый песок. Материалы, применяемые для приготовления бетона, должны соответствовать действующим стандартам или техническим условиям на эти материалы.

I.8. Передаточная прочность бетона $R_{вр}$ должна приниматься по таблице I.

I.9. Отпуск арматуры следует производить плавно (без скачков). Мгновенная передача усилий не допускается.

I.I0. В качестве предварительно напрягаемой рабочей арматуры продольных ребер плит принята:

I. Сталь стержневая горячекатаная периодического профиля класса А-IУ по ГОСТ 5781-82.

2. Сталь стержневая термически упрочненная, стойкая против коррозионного растрескивания класса Ат-У СК по ГОСТ I0884-8I.

3. Сталь стержневая термически упрочненная периодического профиля класса Ат-У по ГОСТ I0884-8I.

Примечание. В случае отсутствия указанной стали может быть использована сталь класса А-У по ГОСТ 5781-82 без изменения диаметра и области применения.

4. Сталь стержневая термически упрочненная периодического профиля класса Ат-УI по ГОСТ I0884-8I.

5. Допускается в случае отсутствия арматуры класса А-IУ заменять ее арматурой класса А-Шв в соответствии с указаниями таблицы 3.

I.II. Предварительное напряжение стержневой арматуры классов А-IУ, Ат-УСК, Ат-У предусмотрено электротермическим или механическим способом, а класса Ат-УI – механическим способом. Величина предварительного напряжения и усилий натяжения рабочей арматуры продольных ребер приведены в таблице I.

I.I2. Полка плиты армируется сварными сетками, поперечные и продольные ребра армируются сварными каркасами. Сварные каркасы и сетки изготовляются при диаметре стержней до 5 мм включительно из обыкновенной арматурной проволоки периодического профиля класса Вр-I по ГОСТ 6727-80, при диаметре стержней 6мм и более – из стержневой горячекатаной арматурной стали периодического профиля класса А-Ш по ГОСТ 5781-82.

I.I3. По концам продольных ребер плит устанавливаются закладные изделия МН1÷МН6, которые являются обоймами, предохраняющими торцы ребер плит от разрушения при передаче на бетон усилий от предварительно напрягаемой арматуры. Замкнутые анкера закладных изделий используются для подъема плиты*.

I.I4. Предел огнестойкости плит составляет не менее 0,75 часа.

I.I5. При применении плит в условиях воздействия слабо и средне-агрессивных газовых сред в проекте конкретного объекта должны быть указаны специальные условия по изготовлению плит, вытекающие из характера агрессивной среды и требований СНиП II-28-73[x].

---

*) В данной серии разработано новое техническое решение на железобетонные ребристые плиты, защищенное заявкой №3261239/29-33 с приоритетом от I2.III-I98Iг.,по которой принята Государственной патентной экспертизой положительное решение от 22.XII-I98Iг. (а.с.№98I538).

2.13. Испытания методом нагружения следует производить только для плит размером 3,0 х 5,55 и 1,5 х 5,55 м. Оценка плит по прочности производится по величине разрушающей нагрузки, жесткости – по величине прогиба продольных ребер, а трещиностойкости – по величине раскрытия трещин. Величины контрольных нагрузок на прочность (Рк и Рк'), жесткость и трещиностойкость (Рпр), а также величины контрольных прогибов ($f_к$) приведены в табл.1. Допускаемые величины контрольной ширины раскрытия трещин принимается по ГОСТ 8829-77 п.2.4.7.

2.14. Плиты шириной 3,0 и 1,5 м длиной 5,05 м и плиты шириной 0,95 м следует испытывать неразрушающими методами (ГОСТ 22690-77).

2.15. Величина отпускной прочности бетона устанавливается в соответствии с п.1.30 ГОСТ 13015-75.

2.16. Маркировку готовой продукции необходимо производить согласно требованиям ГОСТ 21506-76, при этом после марки плиты следует указать номер ГОСТа или серию рабочих чертежей.

2.17. Плиты покрытий размером 1,5 х 5,55 м с отверстиями для дефлекторов или зонтов изготовляются в опалубке плит без отверстий, от которых они отличаются наличием отверстий в полке и набетонкой, которая должна выполняться одновременно с изготовлением всей плиты.

3. Указания по применению плит

3.1. Плиты настоящего выпуска предназначены для применения в неотапливаемых зданиях и на открытом воздухе при расчетной температуре наружного воздуха до минус 40° С, а также в отапливаемых зданиях в условиях систематического воздействия температур до 50°С и эксплуатируемых в условиях воздействия как неагрессивной, так и агрессивной газовой среды.

Плиты могут применяться в несейсмических и сейсмических районах с расчетной сейсмичностью до 9 баллов включительно.

3.2. При действии многократно повторяющихся и динамических нагрузок назначение марок плит должно производиться на основе соответствующего расчета с соблюдением требований СНиП II-21-75 и "Инструкции по расчету несущих конструкций промышленных зданий и сооружений на динамические нагрузки". Стройиздат. Москва. 1970г.

3.3. При применении плит на открытом воздухе и в неотапливаемых зданиях при расчетной температуре наружного воздуха ниже минус 40°С назначение марок плит должно производиться при соблюдении требований СНиП-21-75.

3.4. При применении плит в условиях постоянного воздействия температуры выше + 50°С назначение марок плит должно производиться при соблюдении требований СН 482-76.

3.5. В случае применения плит для нагрузок, отличающихся от равномерно распределенных, принятых при расчете плит, назначение марок плит следует производить на основе расчетов, используя при этом типовые плиты необходимой несущей способности.

3.6. Плиты из тяжелого бетона с рабочей арматурой из стали класса А-IУ предназначены для применения в условиях как неагрессивной, так и слабо и среднеагрессивной газовых сред; из стали класса Ат-УСК рекомендуется применять в условиях слабо и среднеагрессивной газовых сред; из стали классов Ат-У, Ат-УI должны применяться только в неагрессивной среде.

3.7. При применении плит в условиях агрессивной среды в проекте здания, в соответствии с конкретными условиями эксплуатации и требованиями СНиП II-28-73[x], должны быть дополнительно указаны:

а) специальные требования по плотности бетона с указанием марки по водонепроницаемости и водоцементного отношения;

б) марка и расход цемента, состав заполнителей и применяемых добавок;

в) виды защиты и способы их нанесения на поверхность плиты и стальных закладных изделий;

г) требования к качеству бетонной поверхности.

3.8. В ведомости расхода стали на плиту указан только класс стали без указания марки стали. В проекте конкретного здания должны быть указаны марки стали арматуры и закладных изделий плит. Назначение марок стали должно производиться в зависимости от температурных условий эксплуатации конструкций и характера нагрузок (статические, динамические) в соответствии с требованиями действующих нормативных документов.

3.9. Плиты, предназначенные для применения в условиях воздействия агрессивной среды, низких или высоких температур, динамических нагрузок, сейсмических воздействий и изготовляемых с учетом соответствующих требований, должны иметь маркировку, отличную от маркировки плит для обычных условий эксплуатации.

Для плит, предназначаемых для применения в условиях воздействия агрессивной среды (с арматурой из стали класса А-IУ) требуется дополнительно к установленной марке добавлять следующее буквенное обозначение:

"П" - для плиты с повышенной плотностью бетона.

Например: если при отсутствии специальных требований к плотности бетона применяется плита марки IПЗ-2АIУТ, то при требуемой повышенной плотности бетона - IПЗ-2АIУТ-П.

3.10. Плиты шириной 3 м и I,5 м предназначены для применения как в качестве рядовых, так и межколонных. При установке плит по средним рядам колонн, помимо их приварки в 4-х точках к ригелям, следует расклинивать их или замоноличивать участки между торцом плиты и колонной.

Плиты шириной 0,95 м предназначены для применения в качестве межколонных плит по наружным рядам колонн.

4. Указания по приемке, транспортированию и хранению плит.

4.I. Приемка плит должна производиться в соответствии с требованиями ГОСТ I3015-75, ГОСТ 21506-76, ГОСТ 8829-77 и рабочих чертежей плит.

4.2. Подъем плит следует производить таким образом , чтобы нагрузка от массы плиты распределялась равномерно между четырьмя петлями.

4.3. Транспортирование, складирование и хранение плит следует производить согласно требованиям ГОСТ 21506-76.

4.4. При перевозке плит автомобильным транспортом следует пользоваться главой СНиП Ш-I-76 раздел " Транспорт" и "Руководством по перевозке автомобильным транспортом строительных конструкций". (Стройиздат. I980г.).

4.5. При перевозке плит железнодорожным транспортом следует руководствоваться "Техническими условиями погрузки и крепления грузов". (Издание "Транспорт" МПС I967 г.).

Таблица 3

Размер плиты м	Марка плиты	Расчетное сопротивление арматуры R_a	Равномерно распределенная нагрузка на плиту, кгс/м²				Расчетный диаметр стержней в одном продольном ребре		Предварительное напряжение σ_0 кгс/см²	Усилие натяжения N кгс	Марка бетона	Передаточная прочность бетона R_0	Контрольные равномерно распределенные нагрузки для оценки прочности плит, кгс/м²	
			в агрессивной среде		в неагрессивной среде									
			при коэффициенте перегрузки											
			n = 1	n > 1	n = 1	n > 1	крайнем	среднем					P_k при C = 1,25	P_k' при C = 1,6
1	2	3	4	5	6	7	8	9	10	11	12	13	14	15
3,0 × 5,55	1П1-1АIIIвТ(п)	4500	360	450	445	550	1ф14	2ф14	3850	5900	200	160	815	1120
		5000	—	—	400	495	1ф12	2ф12	3850	4350			745	1030
	1П1-2АIIIвТ(п)	4500	1350	1600	1600	1895	1ф22	2ф22	4200	16000	250	200	2495	3270
		5000	—	—	1455	1725	1ф20	2ф20	4570	14400			2280	3000
	1П1-3АIIIвТ(п)	4500	1760	2100	2125	2535	1ф25	2ф25	4200	20600	300	210	3295	4295
		5000	—	—	1825	2175	1ф22	2ф22	4570	17400			2845	3720
	1П1-4АIIIвТ(п)	4500	2245	2700	2635	3175	1ф28	2ф28	4570	28100	350	245	4095	5320
		5000	—	—	2435	2935	1ф25	2ф25	4570	22400			3795	4935
	1П1-5АIIIвТ(п)	4500	2750	3300	2885	3475	2ф22	4ф22	4570	17400	350	245	4470	5800
		5000	—	—	2885	3475	2ф20	4ф20	4570	14400			4470	5900
3,0 × 5,05	1П2-1АIIIвТ(п)	4500	360	450	445	550	1ф12	2ф12	3850	4350	200	160	Испытание следует производить неразрушающими методами	
		5000	—	—	—	—	—	—	—	—	—	—		
	1П2-2АIIIвТ(п)	4500	1350	1600	1600	1895	1ф20	2ф20	4200	13200	250	200		
		5000	—	—	1455	1725	1ф18	2ф18	4500	11500		175		
	1П2-3АIIIвТ(п)	4500	1760	2100	2045	2435	1ф22	2ф22	4200	16000	300	210		
		5000	—	—	1825	2175	1ф20	2ф20	4500	14100				
	1П2-4АIIIвТ(п)	4500	2245	2700	2635	3175	1ф25	2ф25	4500	22100	350	245		
		5000	—	—	2350	2835	1ф22	2ф22	4500	17100				
	1П2-5АIIIвТ(п)	4500	2750	3300	2885	3475	2ф20	4ф20	4500	14100	350	245		
		5000	—	—	2885	3475	2ф18	4ф18	4500	11500				

Продолжение таблицы 3

Размер плиты, м	Марка плиты	Расчетное сопротивление арматуры R_a	Равномерно распределенная нагрузка на плиту, кгс/м²				Расчетный диаметр стержней в одном продольном ребре		Предварительное напряжение σ_0 кгс/см²	Усилие натяжения N_0 кгс	Марка бетона	Передаточная прочность бетона R_0	Контрольные равномерно распределенные нагрузки для оценки прочности плит кгс/м²	
			в агрессивной среде		в неагрессивной среде									
			при коэффициенте перегрузки											
			$n=1$	$n>1$	$n=1$	$n>1$	крайней	средней					$P_к$ при $C=1,25$	$P_к'$ при $C=1,6$
1	2	3	4	5	6	7	8	9	10	11	12	13	14	15
1,5 × 5,55	1П3 – 1АⅢвТ(п) 1П3 – 1АⅢвТ(п)-1 1П3 – 1АⅢвТ(п)-2 1П3 – 1АⅢвТ(п)-3	4500	360	450	445	550	1ф14	—	3850	5900	200	160	825	1130
		5000	—	—	400	495	1ф12	—	3850	4350	200	160	755	1040
	1П3 – 2АⅢвТ(п)	4500	1350	1600	1600	1895	1ф22	—	4200	16000	250	200	2505	3280
		5000	—	—	1455	1725	1ф20	—	4570	14400			2290	3010
	1П3 – 3АⅢвТ(п)	4500	1760	2100	2125	2535	1ф25	—	4200	20600	300	210	3305	4305
		5000	—	—	1825	2175	1ф22	—	4570	17400			2855	3730
	1П3 – 4АⅢвТ(п)	4500	2245	2700	2635	3175	1ф28	—	4570	28100	350	245	4105	5330
		5000	—	—	2435	2935	1ф25	—	4570	22400			3805	4945
	1П3 – 5АⅢвТ(п)	4500	2750	3300	3135	3775	2ф22	—	4570	17400	350	245	4855	6290
		5000	—	—	2960	3565	2ф20	—	4570	14400			4590	5955
	1П3 – 6АⅢвТ	4500	3455	4100	3665	4375	2ф25	—	4570	22400	450	315	5605	7250
		5000	—	—	3665	4375	2ф22	—	4570	17400			5605	7250
	1П3 – 7АⅢвТ	4500	4265	5100	4495	5375	2ф28	—	4570	28100	500	375	6855	8850
		5000	—	—	4495	5375	2ф25	—	4570	22400			6855	8850
1,5 × 5,05	1П4 – 1АⅢвТ(п)	4500	360	450	445	550	1ф12	—	3400	3950	200	160	Испытание следует производить неразрушающими методами	
		5000	—	—	—	—	—	—	—	—	—	—		
	1П4 – 2АⅢвТ(п)	4500	1350	1600	1600	1895	1ф20	—	4200	13200	250	200		
		5000	—	—	1455	1725	1ф18	—	4500	11500		175		
	1П4 – 3АⅢвТ(п)	4500	1760	2100	2045	2435	1ф22	—	4200	16000	300	210		
		5000	—	—	1825	2175	1ф20	—	4500	14100				

https://zavodjbi.com/

Продолжение таблицы 3

Размер плиты, м	Марка плиты	Расчетное сопротив-ление арматуры R_a	Равномерно распределенная нагрузка на плиту, кгс/м²				Расчетный диаметр стержней в одном продольном ребре		Предварительное напряжение σ_0 кгс/см²	Усилие натяжения N_0 кгс	Марка бетона	Передаточная прочность R_0	Контрольные равномерно распределенные нагрузки для оценки прочности плит кгс/м²	
			в агрессивной среде		в неагрессивной среде									
			при коэффициенте перегрузки											
			$n=1$	$n>1$	$n=1$	$n>1$	крайнем	среднем					P_k при $C=1,25$	P_k при $C=1,6$
1	2	3	4	5	6	7	8	9	10	11	12	13	14	15
1,5 × 5,05	1П4-4АIIIвТ(П)	4500	2245	2700	2635	3175	1ф25		4500	22100	350	245	Испытание следует производить неразрушающими методами	
		5000	—	—	2350	2835	1ф22		4500	17100				
	1П4-5АIIIвТ(П)	4500	2750	3300	3135	3775	2ф20		4500	14100	350	245		
		5000	—	—	2960	3565	2ф18		4500	11500				
	1П4-6АIIIвТ	4500	3455	4100	3665	4375	2ф22		4500	17100	450	315		
		5000	—	—	3665	4375	2ф20		4500	14100				
	1П4-7АIIIвТ	4500	4265	5100	4495	5375	2ф25		4500	22100	500	350		
		5000	—	—	4495	5375	2ф22		4500	17100				
0,95 × 5,55	1П5-1АIIIвТ(П)	4500	360	450	445	550	1ф12		3850	4350	200	160		
		5000	—	—	390	495	1ф10		3850	3000				
	1П5-2АIIIвТ(П)	4500	1350	1600	1600	1895	1ф18		3850	9800	250	175		
		5000	—	—	1450	1725	1ф16		3850	7750				
	1П5-3АIIIвТ(П)	4500	1760	2100	2100	2505	1ф20		3850	12100	300	210		
		5000	—	—	1815	2175	1ф18		3850	9800				
	1П5-4АIIIвТ(П)	4500	2245	2700	2600	3125	1ф22		4570	17400	350	245		
		5000	—	—	2375	2875	1ф20		4570	14400				
	1П5-5АIIIвТ(П)	4500	2750	3300	2895	3475	1ф25		4570	22400	350	245		
		5000	—	—	2875	3475	1ф22		4570	17400				
	1П5-6АIIIвТ	4500	3455	4100	3690	4375	1ф28		4570	28100	450	315		
		5000	—	—	3690	4375	1ф25		4570	22400				
	1П5-7АIIIвТ	4500	4265	5100	4495	5375	2ф22		4570	17400	500	350		
		5000	—	—	4495	5375	2ф20		4570	14400				

Продолжение таблицы 3

Размер плиты, м	Марка плиты	Расчетное сопротивление арматуры R_a	Равномерно распределенная нагрузка на плиту, кгс/м²				Расчетный диаметр стержней в одном продольном ребре		Предварительное напряжение σ_0 кгс/см²	Усилие натяжения N_0 кгс	Марка бетона	Передаточная прочность R_0	Контрольные равномерно распределенные нагрузки для оценки прочности плит кгс/м²	
			в агрессивной среде		в неагрессивной среде								$P_к$ при $C=1,25$	$P_к'$ при $C'=1,6$
			при коэффициенте перегрузки											
			$n=1$	$n>1$	$n=1$	$n>1$	крайнем	среднем						
1	2	3	4	5	6	7	8	9	10	11	12	13	14	15
0,95 × 5,05	1ПБ-1 Aш-в Т(п)	4500	360	450	445	550	1ф12		3850	4350	200	160	Испытание следует производить неразрушающими методами	
		5000	—	—	390	495	1ф10		3850	3000				
	1ПБ-2 Aш-в Т(п)	4500	1350	1600	1600	1895	1ф18		3850	9800	250	175		
		5000	—	—	1450	1725	1ф16		3850	7750				
	1ПБ-3 Aш-в Т(п)	4500	1760	2100	2100	2505	1ф20		3850	12100	300	210		
		5000	—	—	1815	2175	1ф18		3850	9800				
	1ПБ-4 Aш-в Т(п)	4500	2245	2700	2600	3125	1ф22		4500	17100	350	245		
		5000	—	—	2375	2875	1ф20		4500	14100				
	1ПБ-5 Aш-в Т(п)	4500	2750	3300	2895	3475	1ф25		4500	22100	350	245		
		5000	—	—	2875	3475	1ф22		4500	17100				
	1ПБ-6 Aш-в Т	4500	3455	4100	3690	4375	1ф28		4500	27700	450	315		
		5000	—	—	3680	4375	1ф25		4500	22100				
	1ПБ-7 Aш-в Т	4500	4265	5100	4495	5375	2ф22		4500	17100	500	350		
		5000	—	—	4495	5375	2ф20		4500	14100				

1. В графе 2 индекс Т во второй части марки обозначает тяжелый бетон, а индекс П в скобках – бетон на пористых заполнителях.
2. Арматура класса А-Ш в с расчетным сопротивлением $R_a=4500$ кгс/см² применяется при контроле удлинений, а с расчетным сопротивлением $R_a=5000$ кгс/см² применяется при контроле напряжений и удлинений.
3. В графах 4÷7 нагрузки приведены без учета массы плиты.
4. При расчете плиты учитывалась её масса с заливкой швов, равная: 1) для плит шириной 1,5 и 3,0 м – из тяжелого бетона – 295 кгс/м² (при $n=1$) и 325 кгс/м² (при $n>1$), а из бетона на пористых заполнителях – 240 кгс/м² (при $n=1$) и 265 кгс/м² (при $n>1$), 2) для плит шириной 0,95 м – из тяжелого бетона – 370 кгс/м² (при $n=1$) и 405 кгс/м² (при $n>1$), а из бетона на пористых заполнителях – 305 кгс/м² (при $n=1$) и 335 кгс/м² (при $n>1$)
5. В графах 10 и 11 величины σ_0 и N_0 приведены без учета потерь от деформации форм.
6. Испытание плит размерами 3,0×5,55 и 1,5×5,55 м по деформациям допускается производить по данным таблицы 1 для соответствующих плит, армированных сталью класса А-IV.
7. В графах 14 и 15 величины $P_к$ и $P_к'$ приведены без учета их массы принятой из тяжелого бетона для плит шириной 3 м – 280 кгс/м², для плит шириной 1,5 м – 270 кгс/м². Указанными величинами допускается пользоваться при испытании плит из бетона на пористых заполнителях.

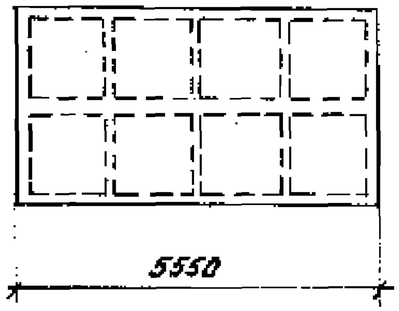

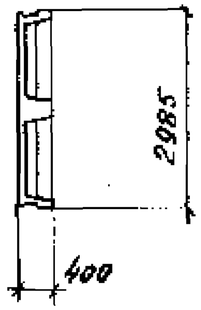

Марка плиты		Марка бетона	Расход материалов		Масса, т	
Из тяжелого бетона	Из бетона на пористом заполнителе		Бетон $м^3$	Сталь кг.	Из тяжелого бетона	Из бетона на пористом заполнит.
1П1-1АIVТ	1П1-1АIVП	200	1,89	97,2	4,73	3,8
1П1-2АIVТ	1П1-2АIVП	250		137,0		
1П1-3АIVТ	1П1-3АIVП	300		161,6		
1П1-4АIVТ	1П1-4АIVП	350		210,8		
1П1-5АIVТ	1П1-5АIVП			270,9		
1П1-1АтVСКТ-П	1П1-1АтVСКП-П	250		97,2		
1П1-2АтVСКТ-П	1П1-2АтVСКП-П	300		126,6		
1П1-3АтVСКТ-П	1П1-3АтVСКП-П	350		150,0		
1П1-4АтVСКТ-П	—	450		192,0		
1П1-5АтVСКТ-П	—			250,1		

Марка плиты		Марка бетона	Расход материалов		Масса, т	
Из тяжелого бетона	Из бетона на пористом заполнителе		Бетон $м^3$	Сталь кг	Из тяжелого бетона	Из бетона на пористом заполнит.
1П1-1АтVТ	1П1-1АтVП	250	1,89	97,2	4,73	3,8
1П1-2АтVТ	1П1-2АтVП	300		126,6		
1П1-3АтVТ	1П1-3АтVП	350		147,9		
1П1-4АтVТ	1П1-4АтVП			184,7		
1П1-5АтVТ	1П1-5АтVП	400		242,8		
1П1-1АтVIТ	1П1-1АтVIП	350		91,2		
1П1-2АтVIТ	1П1-2АтVIП			117,4		
1П1-3АтVIТ	1П1-3АтVIП	400		137,5		
1П1-4АтVIТ	—	500		173,1		
1П1-5АтVIТ	—			224,4		

Зав. сект.	Выусиевич		
Н. контр.	Трахтенберц		
ГИП	Трахтенберц		
Рук. ср.	Суровова		

1.442.1-1.87.1-2НИ

Номенклатура плит

Стадия	Лист	Листов
Р	1	7

ЦНИИПРОМЗДАНИЙ

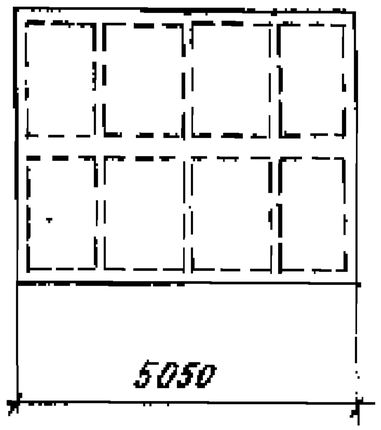

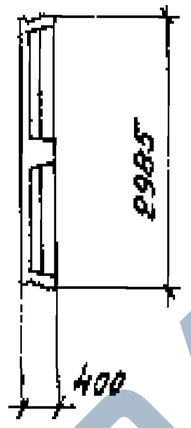

Марка плиты		Марка бетона	Расход материалов		Масса, т	
Из тяжелого бетона	Из бетона на пористом заполнителе		Бетон $м^3$	Сталь кг	Из тяжелого бетона	Из бетона на пористом заполнит.
1П2-1АIVт	1П2-1АIVп	200	1,74	90,4	4,35	3,5
1П2-2АIVт	1П2-2АIVп	250		117,4		
1П2-3АIVт	1П2-3АIVп	300		139,3		
1П2-4АIVт	1П2-4АIVп	350		178,9		
1П2-5АIVт	1П2-5АIVп			232,4		
1П2-1АтVскт-п	1П2-1АтVскп-п	250		84,8		
1П2-2АтVскт-п	1П2-2АтVскп-п	300		109,0		
1П2-3АтVскт-п	1П2-3АтVскп-п	350		129,7		
1П2-4АтVскт-п	—	450		168,5		
1П2-5АтVскт-п	—			215,6		

Марка плиты		Марка бетона	Расход материалов		Масса, т	
Из тяжелого бетона	Из бетона на пористом заполнителе		Бетон $м^3$	Сталь кг	Из тяжелого бетона	Из бетона на пористом заполнит
1П2-1АтVт	1П2-1АтVп	250	1,74	84,8	4,35	3,5
1П2-2АтVт	1П2-2АтVп	300		109,0		
1П2-3АтVт	1П2-3АтVп	350		127,6		
1П2-4АтVт	1П2-4АтVп			161,2		
1П2-5АтVт	1П2-5АтVп	400		208,3		
1П2-1АтVIт	1П2-1АтVIп	350		84,8		
1П2-2АтVIт	1П2-2АтVIп			101,4		
1П2-3АтVIт	1П2-3АтVIп	400		119,2		
1П2-4АтVIт	—	500		151,6		
1П2-5АтVIт	—			193,1		

ЗАВОД ЖБИ

https://zavodjbi.com/

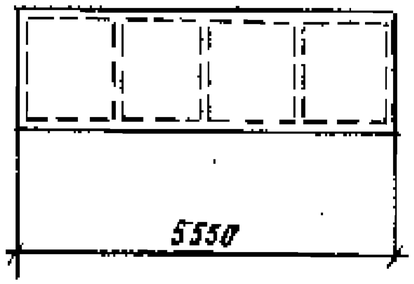

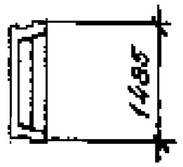

Марка плиты		Марка бетона	Расход материалов		Масса, т	
Из тяжелого бетона	Из бетона на пористом заполнителе		Бетон м3	Сталь, кг	Из тяжелого бетона	Из бетона на пористом заполнит.
1П3-1АIVT	1П3-1АIVП	200		48,5		
1П3-2АIVT	1П3-2АIVП	250		69,1		
1П3-3АIVT	1П3-3АIVП	300		79,9		
1П3-4АIVT	1П3-4АIVП	350		102,8		
1П3-5АIVT	1П3-5АIVП			134,4		
1П3-6АIVT	—	450		164,0		
1П3-7АIVT	—	500		187,7		
1П3-1АIVСКТ-П	1П3-1АIVСКП-П	250	0,9	48,5	2,2	1,8
1П3-2АIVСКТ-П	1П3-2АIVСКП-П	300		63,9		
1П3-3АIVСКТ-П	1П3-3АIVСКП-П	350		74,1		
1П3-4АIVСКТ-П	—	450		93,4		
1П3-5АIVСКТ-П	—			124,0		
1П3-6АIVСКТ-П	—	500		152,4		
1П3-7АIVСКТ-П	—			168,9		

Марка плиты		Марка бетона	Расход материалов		Масса, т	
Из тяжелого бетона	Из бетона на пористом заполнителе		Бетон м3	Сталь кг	Из тяжелого бетона	Из бетона на пористом заполнит.
1П3-1АтIVT	1П3-1АтIVП	250		48,5		
1П3-2АтIVT	1П3-2АтIVП	300		63,9		
1П3-3АтIVT	1П3-3АтIVП	350		74,1		
1П3-4АтIVT	1П3-4АтIVП			93,4		
1П3-5АтIVT	1П3-5АтIVП	400		124,0		
1П3-6АтIVT	—	450		152,4		
1П3-7АтIVT	—	500		168,9		
1П3-1АтVIIIT	1П3-1АтVIIIП	350	0,9	45,5	2,2	1,8
1П3-2АтVIIIT	1П3-2АтVIIIП			59,3		
1П3-3АтVIIIT	1П3-3АтVIIIП	400		68,9		
1П3-4АтVIIIT	—	500		87,6		
1П3-5АтVIIIT	—			114,8		
1П3-6АтVIIIT	—			142,0		

https://zavodjbi.com/

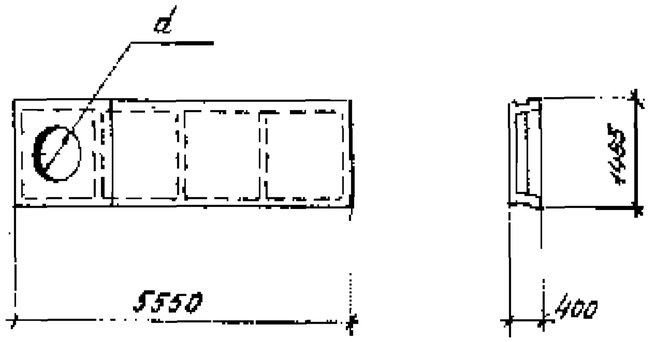

Марка плиты		Марка бетона	Расход материалов		Масса, т	
Из тяжелого бетона	Из бетона на пористом заполнителе		Бетон $м^3$	Сталь кГ	Из тяжелого бетона	Из бетона на пористом заполнит.
Плиты с отверстием d = 400 мм						
1П3-1АIVТ-1	1П3-1АIVП-1	200	1,0	85,7	2,5	2,0
1П3-1АтVСКТ-1П	1П3-1АтVСКП-1П	250		85,7		
1П3-1АтVТ-1	1П3-1АтVП-1			85,7		
1П3-1АтVIТ-1	1П3-1АтVIП-1	350		82,7		
Плиты с отверстием d = 700 мм						
1П3-1АIVТ-2	1П3-1АIVП-2	200	0,97	84,9	2,4	1,9
1П3-1АтVСКТ-2П	1П3-1АтVСКП-2П	250		84,9		
1П3-1АтVТ-2	1П3-1АтVП-2			84,9		
1П3-1АтVIТ-2	1П3-1АтVIП-2	350		81,9		
Плиты с отверстием d = 1000 мм						
1П3-1АIVТ-3	1П3-1АIVП-3	200	0,93	77,5	2,3	1,9
1П3-1АтVСКТ-3П	1П3-1АтVСКП-3П	250		77,5		
1П3-1АтVТ-3	1П3-1АтVП-3			77,5		
1П3-1АтVIТ-3	1П3-1АтVIП-3	350		74,5		

https://zavodjbi.com/
ЗАВОД ЖБИ

https://zavodjbi.com/

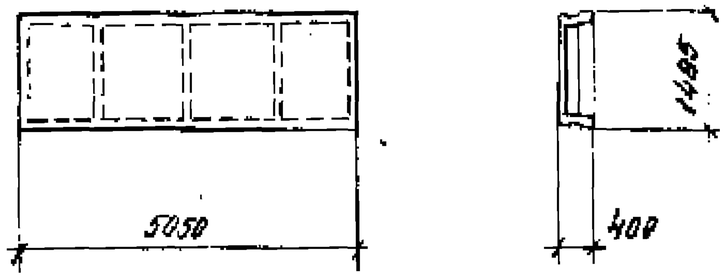

Марка плиты: Из тяжелого бетона	Марка плиты: Из бетона на пористом заполнителе	Марка бетона	Расход материалов: Бетон м3	Расход материалов: Сталь кг	Масса, т: Из тяжелого бетона	Масса, т: Из бетона на пористом заполн.
1П4-1АIVT	1П4-1АIVП	200	0,83	45,0	2,1	1,7
1П4-2АIVT	1П4-2АIVП	250		59,2		
1П4-3АIVT	1П4-3АIVП	300		68,6		
1П4-4АIVT	1П4-4АIVП	350		86,8		
1П4-5АIVT	1П4-5АIVП			115,0		
1П4-6АIVT	—	450		141,8		
1П4-7АIVT	—	500		156,9		
1П4-1АтVСКТ-П	1П4-1АIVСКП-П	250		42,2		
1П4-2АIVСКТ-П	1П4-2АIVСКП-П	300		55,0		
1П4-3АIVСКТ-П	1П4-3АIVСКП-П	350		63,8		
1П4-4АIVСКТ-П	—	450		81,6		
1П4-5АIVСКТ-П	—			106,6		
1П4-6АIVСКТ-П	—	500		132,2		
1П4-7АIVСКТ-П	—			146,5		

Марка плиты: Из тяжелого бетона	Марка плиты: Из бетона на пористом заполнителе	Марка бетон	Расход материалов: Бетон м3	Расход материалов: Сталь кг	Масса, т: Из тяжелого бетона	Масса, т: Из бетона на пористом заполнит
1П4-1АтVT	1П4-1АтVП	250	0,83	42,2	2,1	1,7
1П4-2АтVT	1П4-2АтVП	300		55,0		
1П4-3АтVT	1П4-3АтVП	350		63,8		
1П4-4АтVT	1П4-4АтVП			81,6		
1П4-5АтVT	1П4-5АтVП	400		106,6		
1П4-6АтVT	—	450		132,2		
1П4-7АтVT	—	500		146,5		
1П4-1АтVIT	1П4-1АтVIП	350		42,2		
1П4-2АтVIT	1П4-2АтVIП			51,2		
1П4-3АтVIT	1П4-3АтVIП	400		59,6		
1П4-4АтVIT	—	500		76,8		
1П4-5АтVIT	—			99,0		
1П4-6АтVIT	—			123,8		

https://zavodjbi.com/

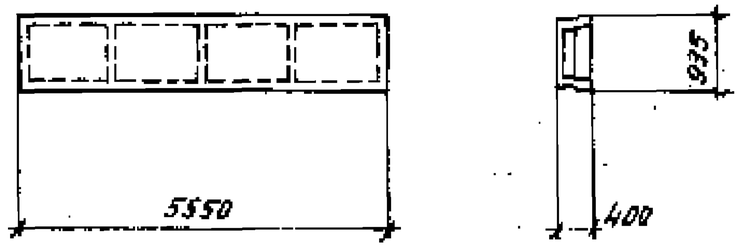

Марка плиты		Марка бетона	Расход материалов		Масса, т	
Из тяжелого бетона	Из бетона на пористом заполнителе		Бетон $м^3$	Сталь кг	Из тяжелого бетона	Из бетона на пористом заполнит.
1П5-1АIVТ	1П5-1АIVП	200	0,68	38,5	1,7	1,4
1П5-2АIVТ	1П5-2АIVП	250		49,9		
1П5-3АIVТ	1П5-3АIVП	300		54,5		
1П5-4АIVТ	1П5-4АIVП	350		64,1		
1П5-5АIVТ	1П5-5АIVП			69,9		
1П5-6АIVТ	—	450		93,4		
1П5-7АIVТ	—	500		110,0		
1П5-1АтVскт-п	1П5-1АтVскт-п	250		38,5		
1П5-2АтVскт-п	1П5-2АтVскт-п	300		45,7		
1П5-3АтVскт-п	1П5-3АтVскт-п	350		49,9		
1П5-4АтVскт-п	—	450		58,9		
1П5-5АтVскт-п	—			64,1		
1П5-6АтVскт-п	—	500		84,0		
1П5-7АтVскт-п	—			99,6		

Марка плиты		Марка бетона	Расход материалов		Масса, т	
Из тяжелого бетона	Из бетона на пористом заполнителе		Бетон $м^3$	Сталь кг	Из тяжелого бетона	Из бетона на пористом заполнителе
1П5-1АтVТ	1П5-1АтVП	250	0,68	38,5	1,7	1,4
1П5-2АтVТ	1П5-2АтVП	300		45,7		
1П5-3АтVТ	1П5-3АтVП	350		49,9		
1П5-4АтVТ	1П5-4АтVП			58,9		
1П5-5АтVТ	1П5-5АтVП	400		64,1		
1П5-6АтVТ	—	450		84,0		
1П5-7АтVТ	—	500		99,6		
1П5-1АтVIТ	1П5-1АтVIП	350		38,5		
1П5-2АтVIТ	1П5-2АтVIП			42,1		
1П5-3АтVIТ	1П5-3АтVIП	400		46,7		
1П5-4АтVIТ	—	500		54,3		
1П5-5АтVIТ	—			58,9		
1П5-6АтVIТ	—			84,0		

https://zavodjbi.com/

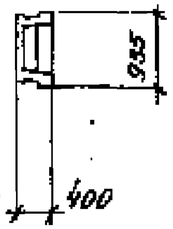

Марка плиты		Марка бетона	Расход материалов		Масса, т	
Из тяжелого бетона	Из бетона на пористом заполнителе		Бетон $м^3$	Сталь кг	Из тяжелого бетона	Из бетона на пористом заполнителе
1П6-1АIVT	1П6-1АIVП	200	0,63	35,8	1,6	1,3
1П6-2АIVT	1П6-2АIVП	250		46,2		
1П6-3АIVT	1П6-3АIVП	300		50,4		
1П6-4АIVT	1П6-4АIVП	350		59,3		
1П6-5АIVT	1П6-5АIVП			64,5		
1П6-6АIVT	—	450		86,6		
1П6-7АIVT	—	500		102,2		
1П6-1АтVСКТ-П	1П6-1АтVСКТ-П	250		35,8		
1П6-2АтVСКТ-П	1П6-2АтVСКТ-П	300		42,4		
1П6-3АтVСКТ-П	1П6-3АтVСКТ-П	350		46,2		
1П6-4АтVСКТ-П	—	450		54,5		
1П6-5АтVСКТ-П	—			59,3		
1П6-6АтVСКТ-П	—	500		78,0		
1П6-7АтVСКТ-П	—			92,6		

Марка плиты		Марка бетона	Расход материалов		Масса, т	
Из тяжелого бетона	Из бетона на пористом заполнителе		Бетон $м^3$	Сталь кг	Из тяжелого бетона	Из бетона на пористом заполнит
1П6-1АтVT	1П6-1АтVП	250	0,63	35,8	1,6	1,3
1П6-2АтVT	1П6-2АтVП	300		42,4		
1П6-3АтVT	1П6-3АтVП	350		46,2		
1П6-4АтVT	1П6-4АтVП			54,5		
1П6-5АтVT	1П6-5АтVП	400		59,3		
1П6-6АтVT	—	450		78,0		
1П6-7АтVT	—	500		92,6		
1П6-1АтVIT	1П6-1АтVIП	350		35,8		
1П6-2АтVIT	1П6-2АтVIП			59,2		
1П6-3АтVIT	1П6-3АтVIП	400		42,4		
1П6-4АтVIT	—	500		50,3		
1П6-5АтVIT	—			54,5		
1П6-6АтVIT	—			78,0		

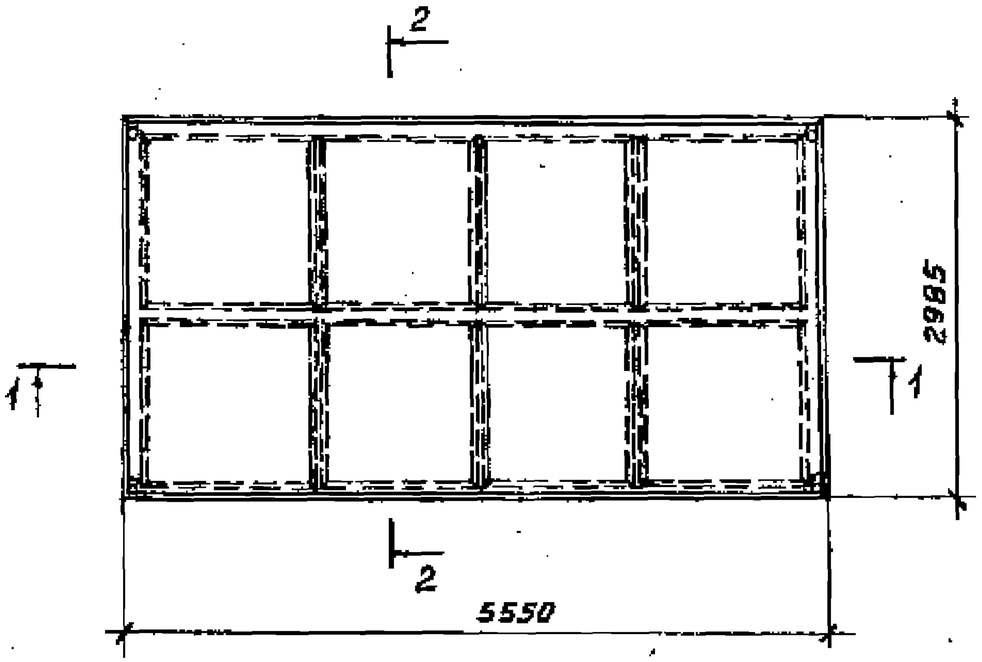

2-2

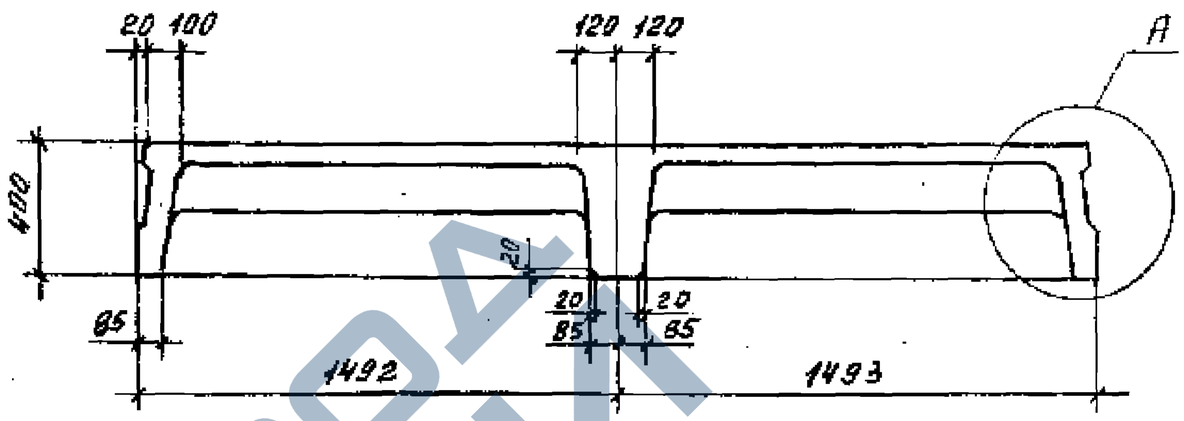

1-1

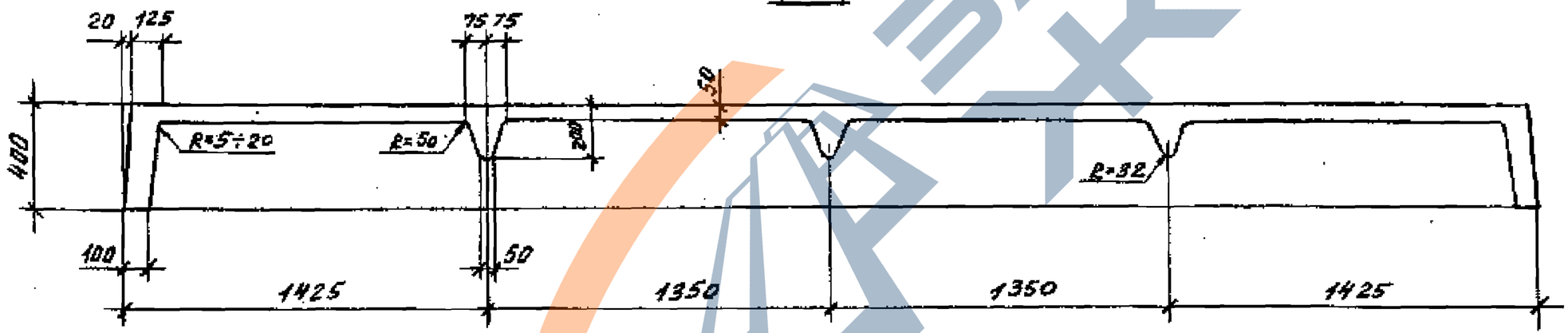

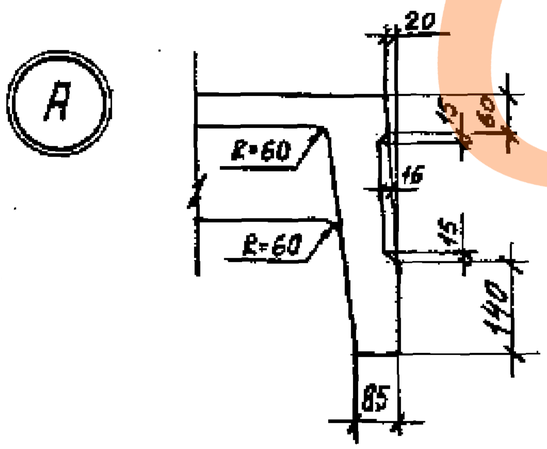

Зав.сект.	Выжигин			1.442.1-1.87.1-3 ФЧ
Н.контр.	Трахтенгерц			
ГИП	Трахтенгерц			Плита 1П1
Рук.гр.	Суровова			Опалубочный чертеж
Ст.инж.	Поварова			
Пров.	Суровова			

Стадия	Лист	Листов
Р		1

ЦНИИПРОМЗДАНИЙ

https://zavodjbi.com/

https://zavodjbi.com/

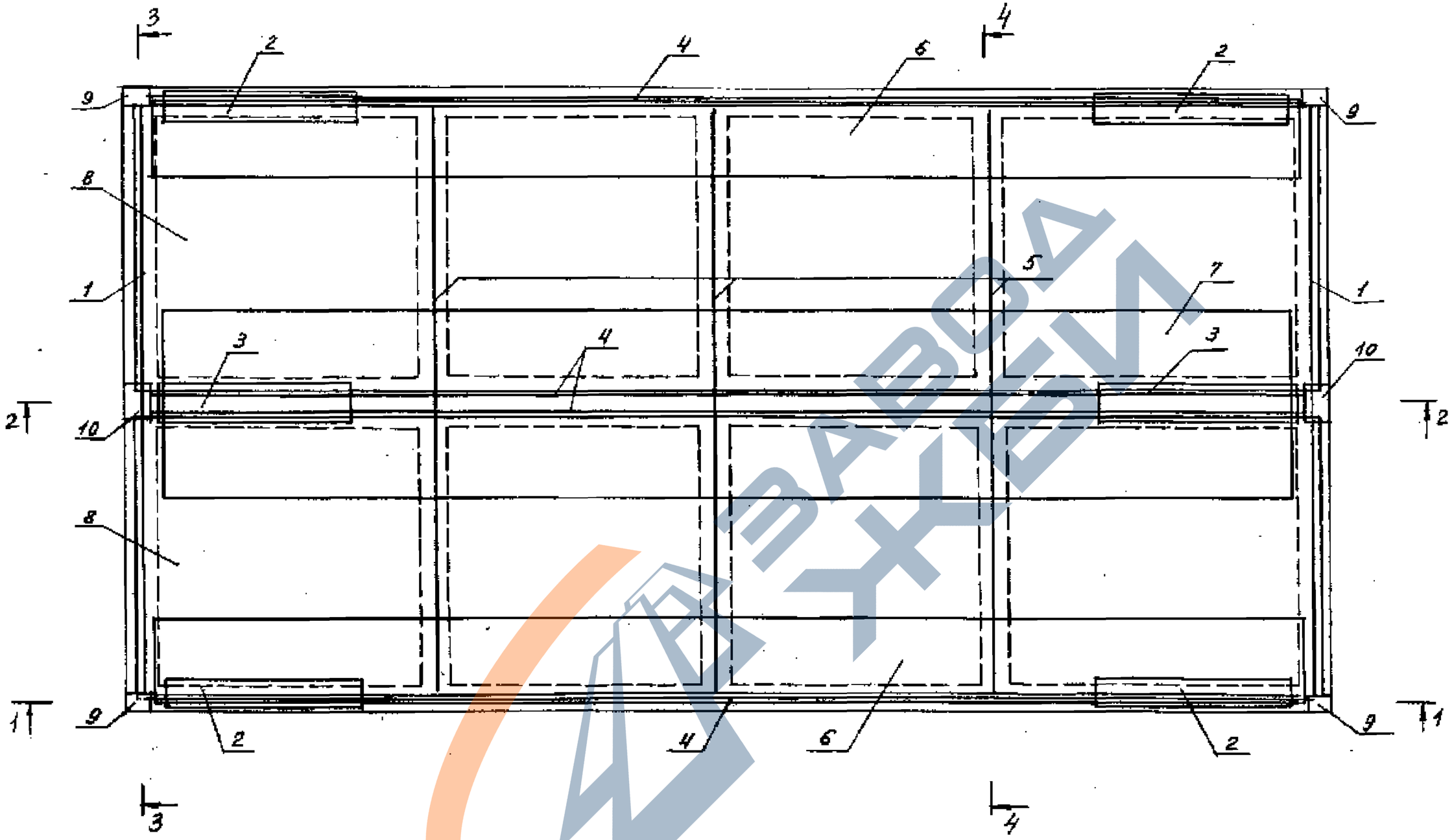

Зав.сект.	Выжигин		
Н.конт.	Трахтенгерц		
ГИП	Трахтенгерц		
Рук.гр.	Суровова		
Ст.инж.	Поварова		
Пров.	Суровова		

1.442.1-1.87.1-3

Плита 1П1

Стадия	Лист	Листов
Р	1	10

ЦНИИПРОМЗДАНИЙ

23357-01 30

https://zavodjbi.com/

https://zavodjbi.com/

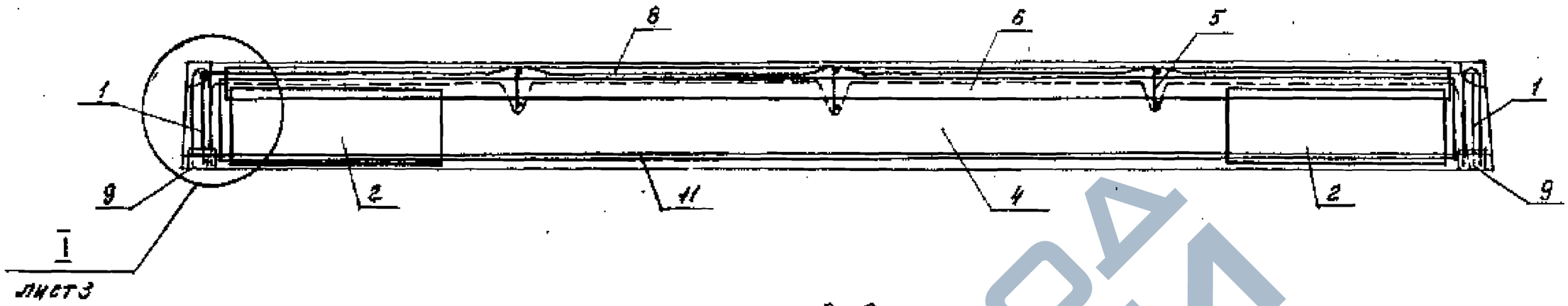

2-2

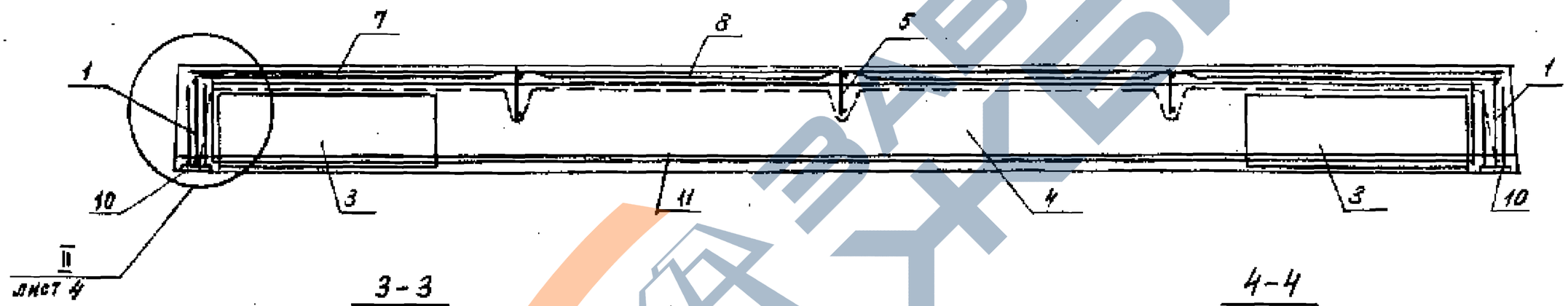

3-3

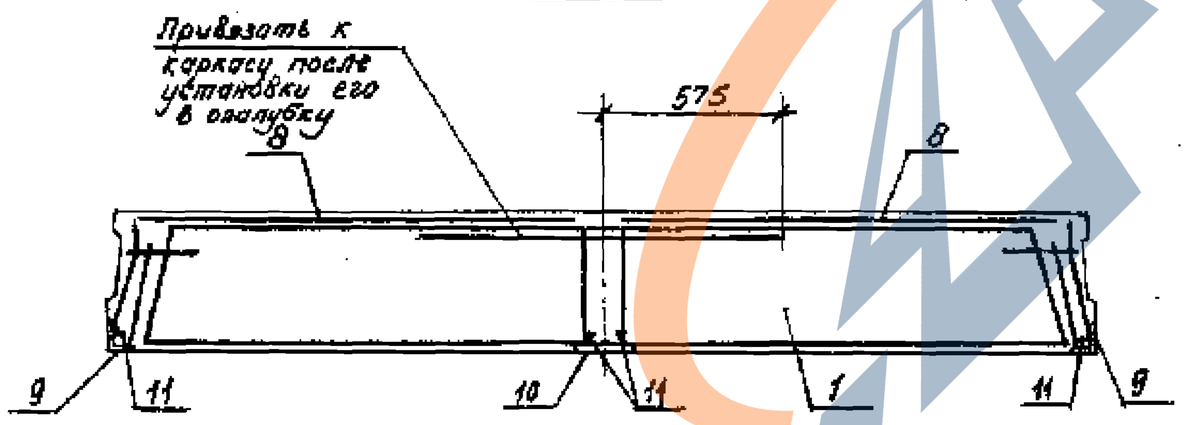

4-4

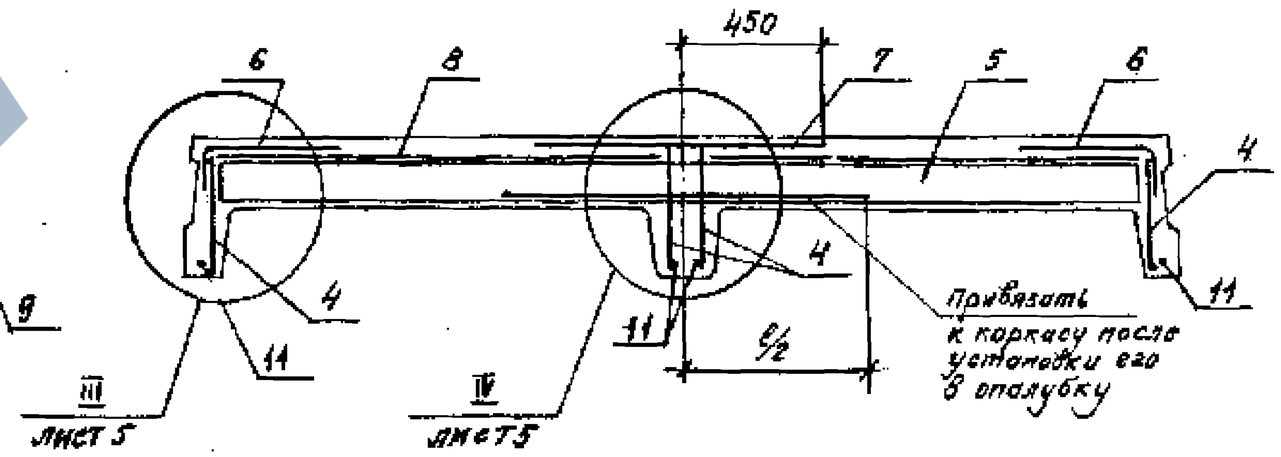

1. Количество напрягаемых стержней на разрезах показано условно.
2. Спецификацию см. листы 6...10.

https://zavodjbi.com/

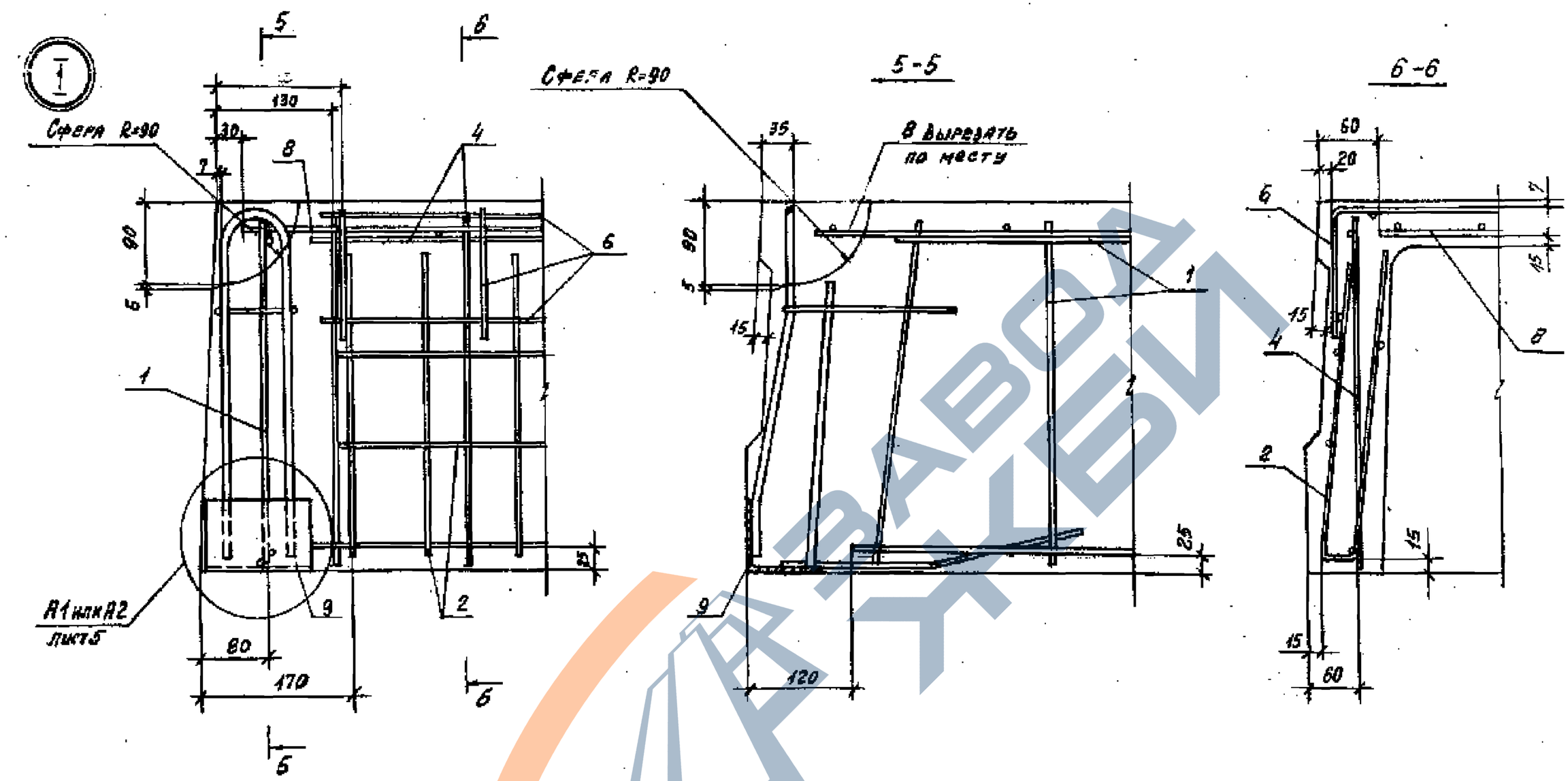

Марка плит	Размеры a
1П1-1АIIIТ ... 1П1-4АIIIТ	145
1П1-1АтVСТ-П ... 1П1-4АтVСТ-П	
1П1-1АтVТ ... 1П1-4АтVТ	
1П1-1АтVIТ ... 1П1-4АтVIТ	
1П1-5АIIIТ, 1П1-5АтVСТ-П	140
1П1-5АтVТ, 1П1-5АтVIТ	

На узлах I, II, III, IV напрягаемая арматура условно не показана. Количество напрягаемых стержней принимается по спецификации.

https://zavodjbi.com/
ЗАВОД ЖБИ

https://zavodjbi.com/

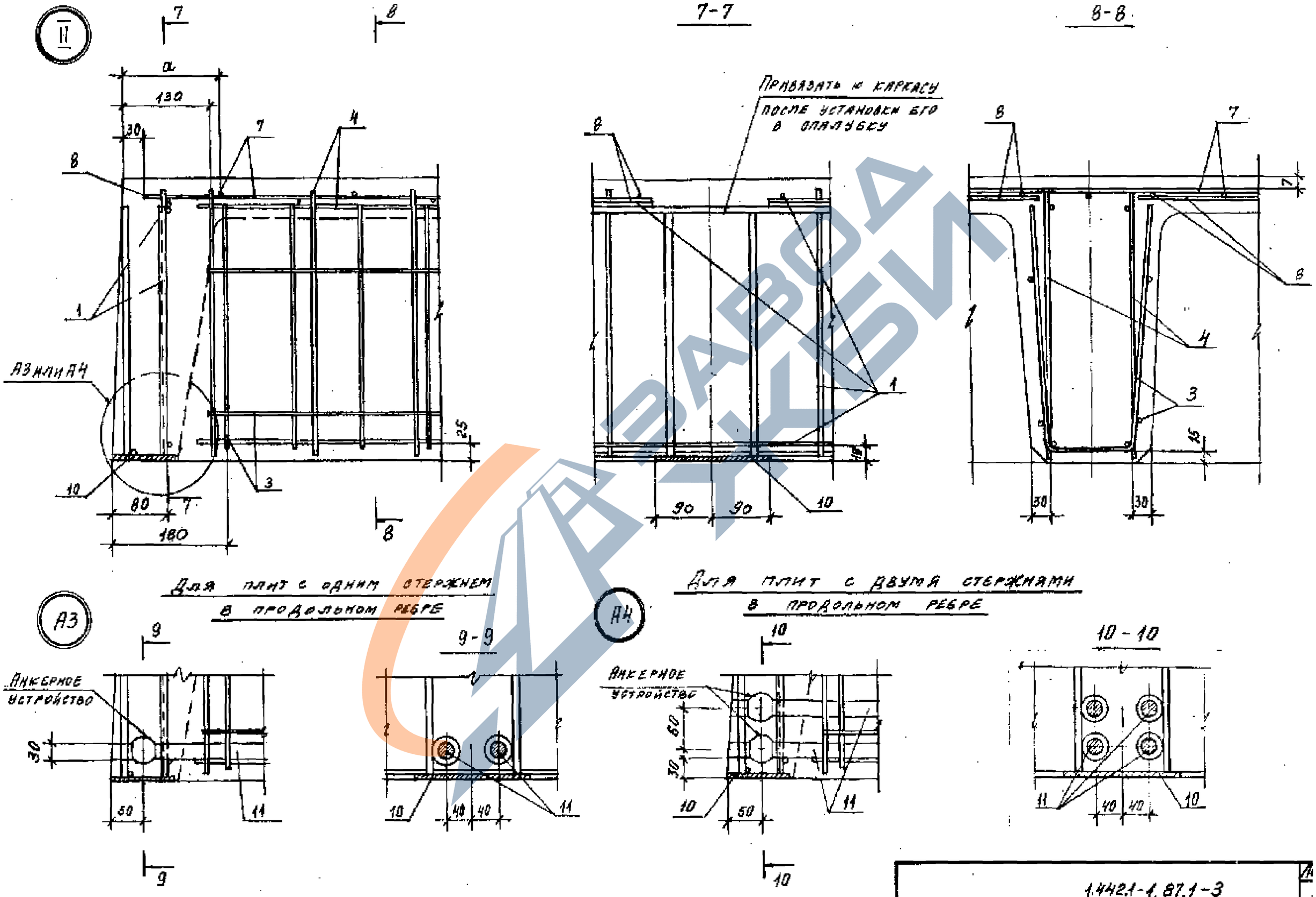

1.442.1-1.87.1-3

https://zavodjbi.com/

https://zavodjbi.com/

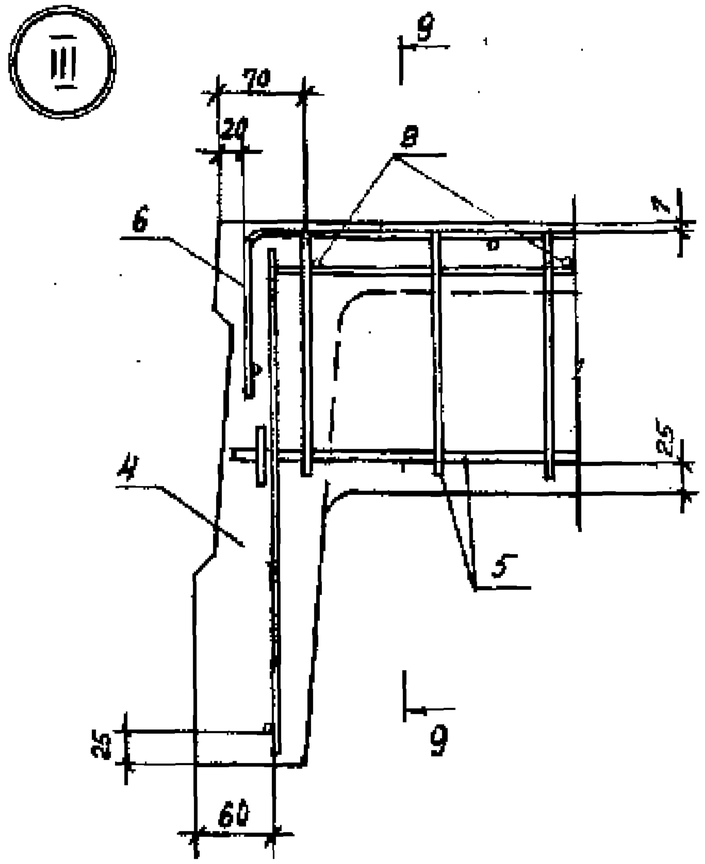

Для плит с одним стержнем в продольном ребре

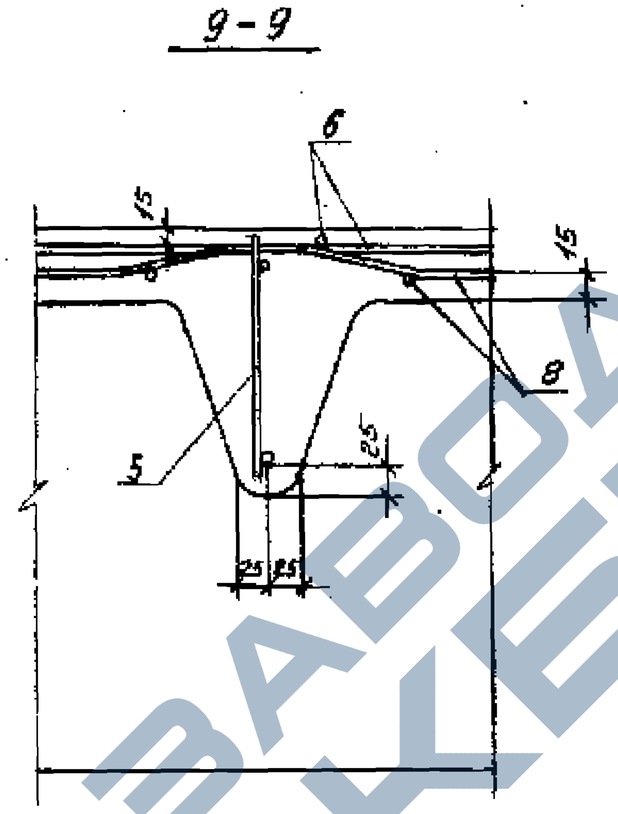

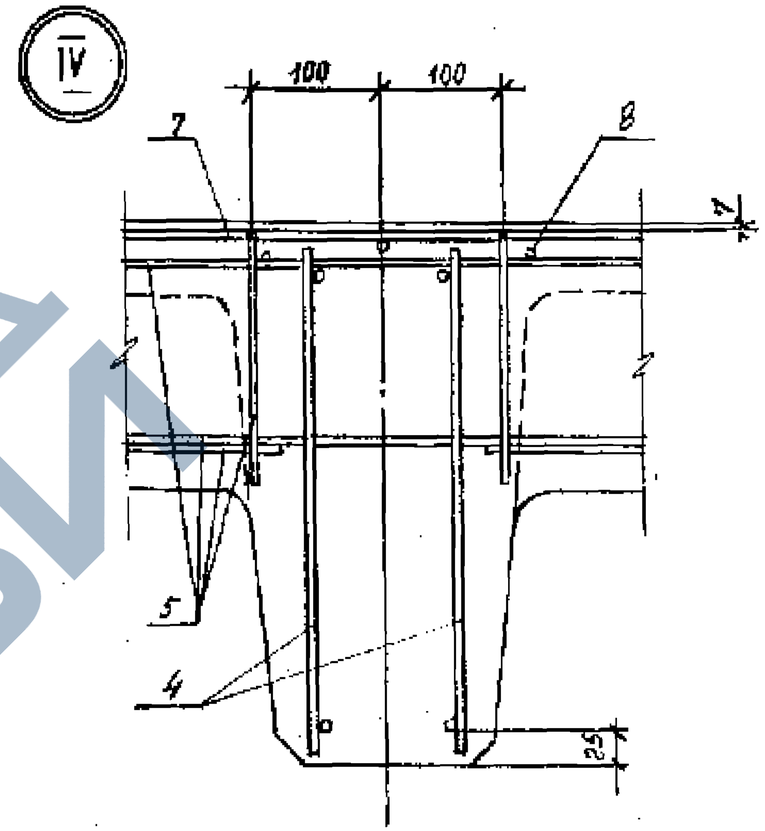

Для плит с двумя стержнями в продольном ребре

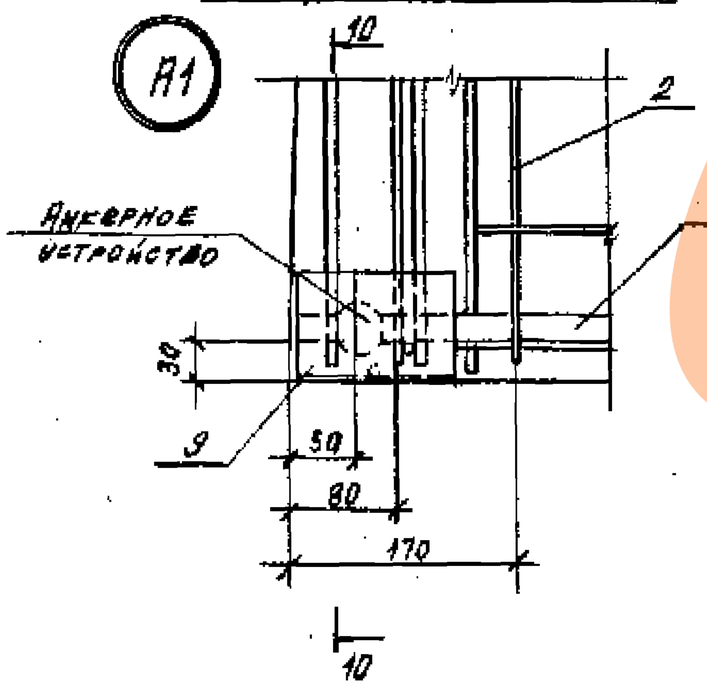

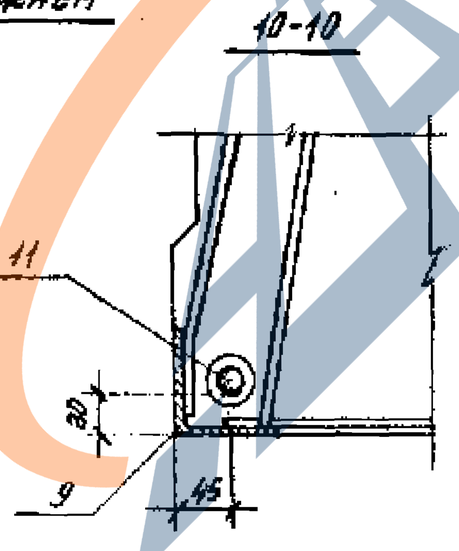

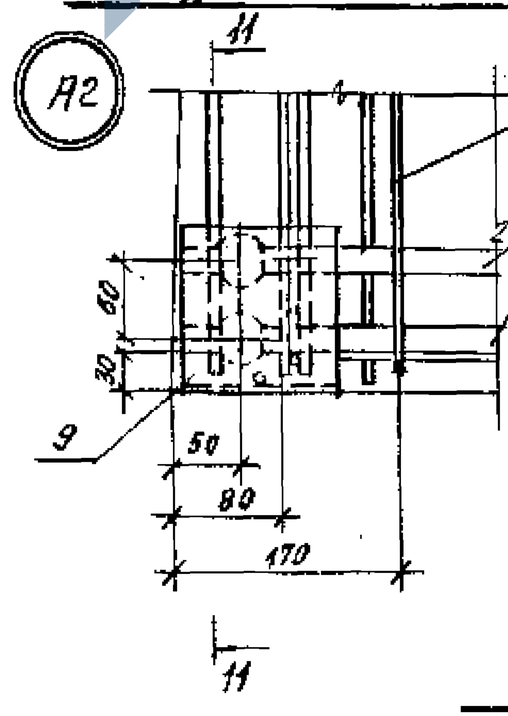

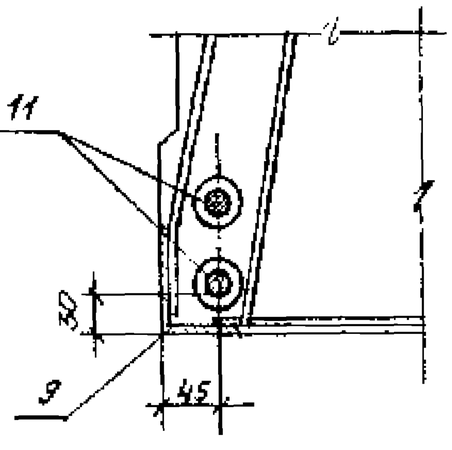

https://zavodjbi.com/

Марка плиты	Поз	Наименование	Кол.	Примечание
Для всех марок		Документация		
		Технические требования		1.442.1-1.87.1-1ТТ
		Опалубочный чертеж		-2
		Ведомость расхода стали		- РС
		Сборочные единицы		
	1	КР26	2	1.442.1-1.87.2-7
	2	С 29	4	-19
	3	С 30	2	-19
		Переменные данные		
1П1-1АIVТ		Сборочные единицы		
	4	КР1	4	1.442.1-1.87.2-2
	5	КР11	3	-4
	6	С1	2	-9
	7	С13	1	-14
	8	С19	2	-16
	9	МН1	4	-23
	10	МН5	2	-24
		Детали		
	11	ф12 АIV, ℓ=5550	4	4,9 кг
		Материал		
		Бетон марки 200	1,89	м³
1П1-2АIVТ		Сборочные единицы		
	4	КР1	4	1.442.1-1.87.2-2
	5	КР12	3	-4
	6	С1	2	-9
	7	С13	1	-14
	8	С19	2	-16
	9	МН1	4	-23

Марка плиты	Поз.	Наименование	Кол.	Примечание
1П1-2АIVТ	10	МН5	2	1.442.1-1.87.2-24
		Детали		
	11	ф20 АIV, ℓ=5550	4	13,7 кг
		Материал		
		Бетон марки 250	1,89	м³
1П1-3АIVТ		Сборочные единицы		
	4	КР2	4	1.442.1-1.87.2-2
	5	КР14	3	-4
	6	С2	2	-9
	7	С14	1	-14
	8	С19	2	-16
	9	МН1	4	-23
	10	МН5	2	-24
		Детали		
	11	ф22 АIV, ℓ=5550	4	16,6 кг
		Материал		
		Бетон марки 300	1,89	м³
1П1-4АIVТ		Сборочные единицы		
	4	КР3	4	1.442.1-1.87.2-2
	5	КР15	3	-4
	6	С2	2	-9
	7	С14	1	-14
	8	С20	2	-16
	9	МН1	4	-23
	10	МН5	2	-24
		Детали		
	11	ф25 АIV, ℓ=5550	4	21,3 кг
		Материал		
		Бетон марки 350	1,89	м³

https://zavodjbi.com/

Марка плиты	Поз.	Наименование	Кол.	Примечание
1П1-5АIVТ		Сборочные единицы		
	4	КР4	4	1.442.1-1.87.2-2
	5	КР15	3	-4
	6	С3	2	-9
	7	С15	1	-14
	8	С27	2	-18
	9	МН2	4	-23
	10	МН6	2	-24
		Детали		
	11	ф20АIV, ℓ=5550	8	13,7 кг
		Материал		
		Бетон марки 350	1,89	м³
1П1-1АтVСКТ-П		Сборочные единицы		
	4	КР1	4	1.442.1-1.87.2-2
	5	КР11	3	-4
	6	С1	2	-9
	7	С13	1	-14
	8	С19	2	-16
	9	МН1	4	-23
	10	МН5	2	-24
		Детали		
	11	ф12АтVСК, ℓ=5550	4	4,9 кг
		Материал		
		Бетон марки 250	1,89	м³

Марка плиты	Поз.	Наименование	Кол.	Примечание
1П1-2АтVСКТ-П		Сборочные единицы		
	4	КР1	4	1.442.1-1.87.2-2
	5	КР12	3	-4
	6	С1	2	-9
	7	С13	1	-14
	8	С19	2	-16
	9	МН1	4	-23
	10	МН5	2	-24
		Детали		
	11	ф18АтVСК, ℓ=5550	4	11,1 кг
		Материал		
		Бетон марки 300	1,89	м³
1П1-3АтVСКТ-П		Сборочные единицы		
	4	КР2	4	1.442.1-1.87.2-2
	5	КР14	3	-4
	6	С2	2	-9
	7	С14	1	-14
	8	С19	2	-16
	9	МН1	4	-23
	10	МН5	2	-24
		Детали		
	11	ф20АтVСК, ℓ=5550	4	13,7 кг
		Материал		
		Бетон марки 350	1,89	м³

https://zavodjbi.com/

Марка плиты	Поз.	Наименование	Кол.	Примечание
1П1-4АтVСКТ-П		Сборочные единицы		
	4	КР3	4	1.442.1-1.87.2-2
	5	КР15	3	-4
	6	С2	2	-9
	7	С14	1	-14
	8	С20	2	-16
	9	МН1	4	-23
	10	МН5	2	-24
		Детали		
	11	ф22 АтVСК, ℓ=5550	4	16,6 кг
		Материал		
		Бетон марки 450	1,89	м³
1П1-5АтVСКТ-П		Сборочные единицы		
	4	КР4	4	1.442.1-1.87.2-2
	5	КР15	3	-4
	6	С3	2	-9
	7	С15	1	-14
	8	С27	2	-18
	9	МН2	4	-23
	10	МН6	2	-24
		Детали		
	11	ф18 АтVСК, ℓ=5550	8	11,1 кг
		Материал		
		Бетон марки 450	1,89	м³

Марка плиты	Поз.	Наименование	Кол.	Примечание
1П1-1АтVТ		Сборочные единицы		
	4	КР1	4	1.442.1-1.87.2-2
	5	КР11	3	-4
	6	С1	2	-9
	7	С13	1	-14
	8	С19	2	-16
	9	МН1	4	-23
	10	МН5	6	-24
		Детали		
	11	ф12 АтV, ℓ=5550	4	4,9 кг
		Материал		
		Бетон марки 250	1,89	м³
1П1-2АтVТ		Сборочные единицы		
	4	КР1	4	1.442.1-1.87.2-2
	5	КР12	3	-4
	6	С1	2	-9
	7	С13	1	-14
	8	С19	2	-16
	9	МН1	4	-23
	10	МН5	2	-24
		Детали		
	11	ф18 АтV, ℓ=5550	4	11,1 кг
		Материал		
		Бетон марки 300	1,89	м³

Марка плиты	Поз	Наименование	Кол.	Примечание
1П1 – 3АтV-Т		Сборочные единицы		
	4	КР2	4	1.442.1-1.87.2-2
	5	КР13	3	-4
	6	С2	2	-9
	7	С14	1	-14
	8	С19	2	-16
	9	МН1	4	-23
	10	МН5	2	-24
		Детали		
	11	ф20 АтV, ℓ=5550	4	13,7 кг
		Материал		
		Бетон марки 350	1,89	м³
1П1 – 4АтV-Т		Сборочные единицы		
	4	КР3	4	1.442.1-1.87.2-2
	5	КР14	3	-4
	6	С2	2	-9
	7	С14	1	-14
	8	С20	2	-16
	9	МН1	4	-23
	10	МН5	2	-24
		Детали		
	11	ф22 АтV, ℓ=5550	4	16,6 кг
		Материал		
		Бетон марки 350	1,89	м³

Марка плиты	Поз.	Наименование	Кол.	Примечание
1П1 – 5АтV-Т		Сборочные единицы		
	4	КР4	4	1.442.1-1.87.2-2
	5	КР14	3	-4
	6	С3	2	-9
	7	С15	1	-14
	8	С27	2	-18
	9	МН2	4	-23
	10	МН6	2	-24
		Детали		
	11	ф18 АтV, ℓ=5550	8	11,1 кг
		Материал		
		Бетон марки 400	1,89	м³
1П1 – 1АтVI-Т		Сборочные единицы		
	4	КР1	4	1.442.1-1.87.2-2
	5	КР11	3	-4
	6	С1	2	-9
	7	С13	1	-14
	8	С19	2	-16
	9	МН1	4	-23
	10	МН5	2	-24
		Детали		
	11	ф10 АтVI, ℓ=5550	4	3,4 кг
		Материал		
		Бетон марки 350	1.89	м³

https://zavodjbi.com/

Марка плиты	Поз.	Наименование	Кол.	Примечание
1П1 – 2Ат-VII Т		Сборочные единицы		
	4	КР1	4	1.442.1-1.87.2 – 2
	5	КР12	3	– 4
	6	С1	2	– 9
	7	С13	1	– 14
	8	С19	2	– 16
	9	МН1	4	– 23
	10	МН5	2	– 24
		Детали		
	11	⌀16 Ат-VII, ℓ = 5550	4	8,8 кг
		Материал		
		Бетон марки 350	1,89	м³
1П1 – 3Ат-VII Т		Сборочные единицы		
	4	КР2	4	1.442.1-1.87.2 – 2
	5	КР13	3	– 4
	6	С2	2	– 9
	7	С14	1	– 14
	8	С19	2	– 16
	9	МН1	4	– 23
	10	МН5	2	– 24
		Детали		
	11	⌀18 Ат-VII, ℓ = 5550	4	11,1 кг
		Материал		
		Бетон марки 400	1,89	м3

Марка плиты	Поз.	Наименование	Кол.	Примечание
1П1 – 4Ат-VII Т		Сборочные единицы		
	4	КР3	4	1.442.1-1.87.2 – 2
	5	КР14	3	– 4
	6	С2	2	– 9
	7	С14	1	– 14
	8	С20	2	– 16
	9	МН1	4	– 23
	10	МН5	2	– 24
		Детали		
	11	⌀20 Ат-VII, ℓ = 5550	4	13,7 кг
		Материал		
		Бетон марки 500	1,89	м³
1П1 – 5Ат-VII Т		Сборочные единицы		
	4	КР4	4	1.442.1-1.87.2 – 2
	5	КР14	3	– 4
	6	С3	2	– 9
	7	С15	1	– 14
	8	С27	2	– 18
	9	МН2	4	– 23
	10	МН6	2	– 24
		Детали		
	11	⌀16 Ат-VII, ℓ = 5550	8	8,8 кг
		Материал		
		Бетон марки 500	1,89	м³

https://zavodjbi.com/

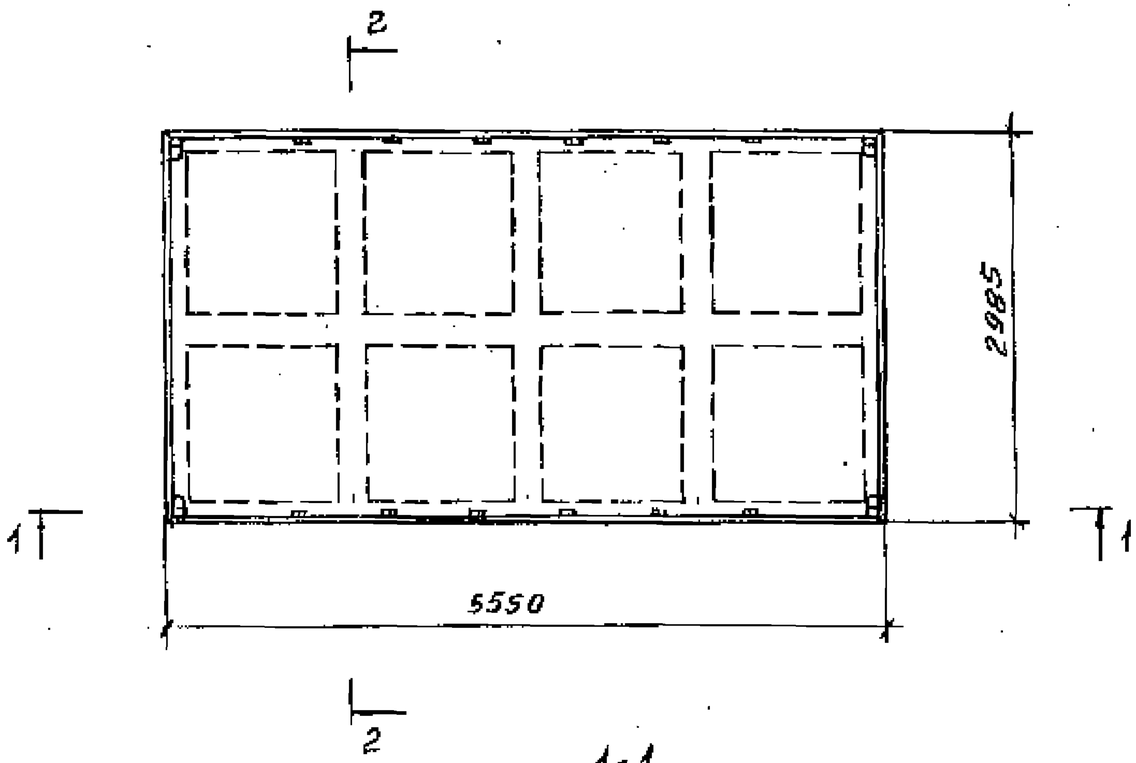

1-1

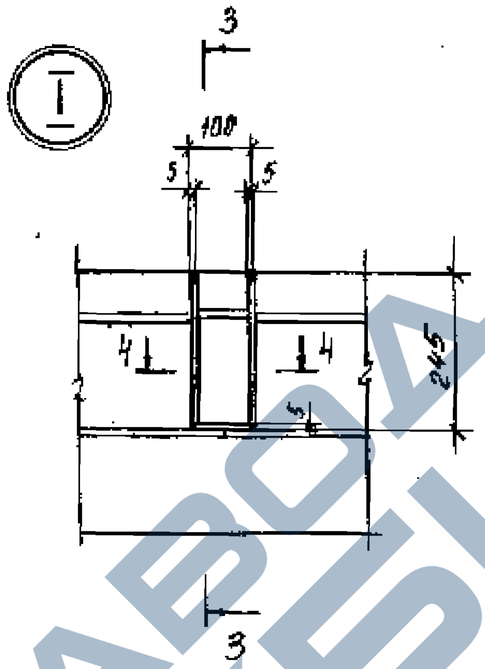

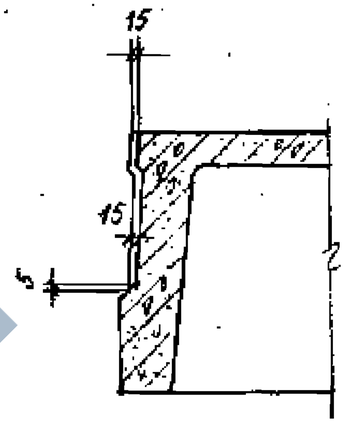

3-3

4-4

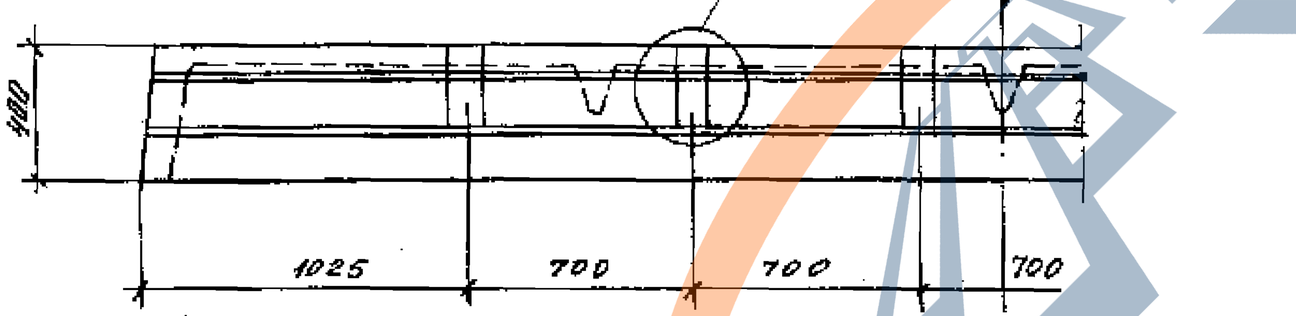

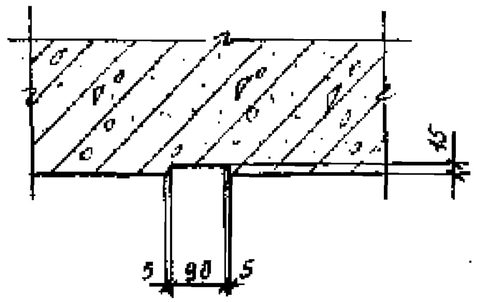

2-2

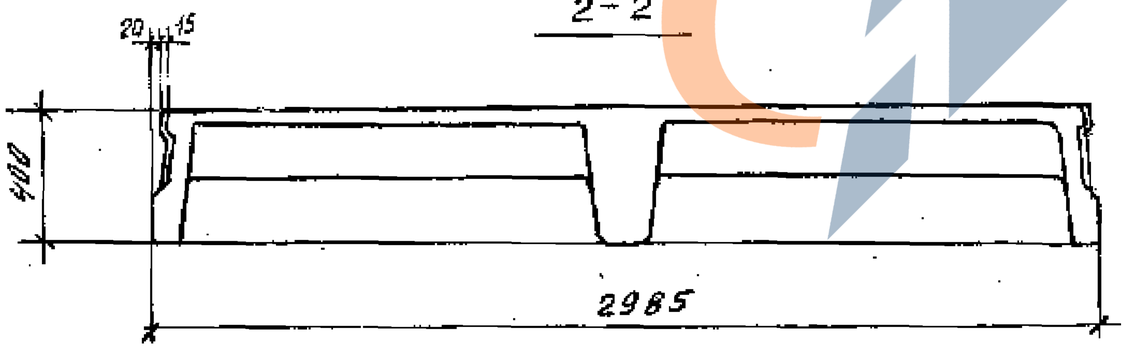

				1.442.1-1.87.1-3 СМ1		
Зав. сект.	Выжигин			Плита 1П1 со шпонками (вариант)	Стадия	Лист	Листов
Н. контр.	Трахтенгерц				Р		1
ГИП	Трахтенгерц				ЦНИИПРОМЗДАНИЙ		
Рук. гр.	Суровова						
Ст. инж.	Новикова						
Пров.	Суровова						

https://zavodjbi.com/

https://zavodjbi.com/

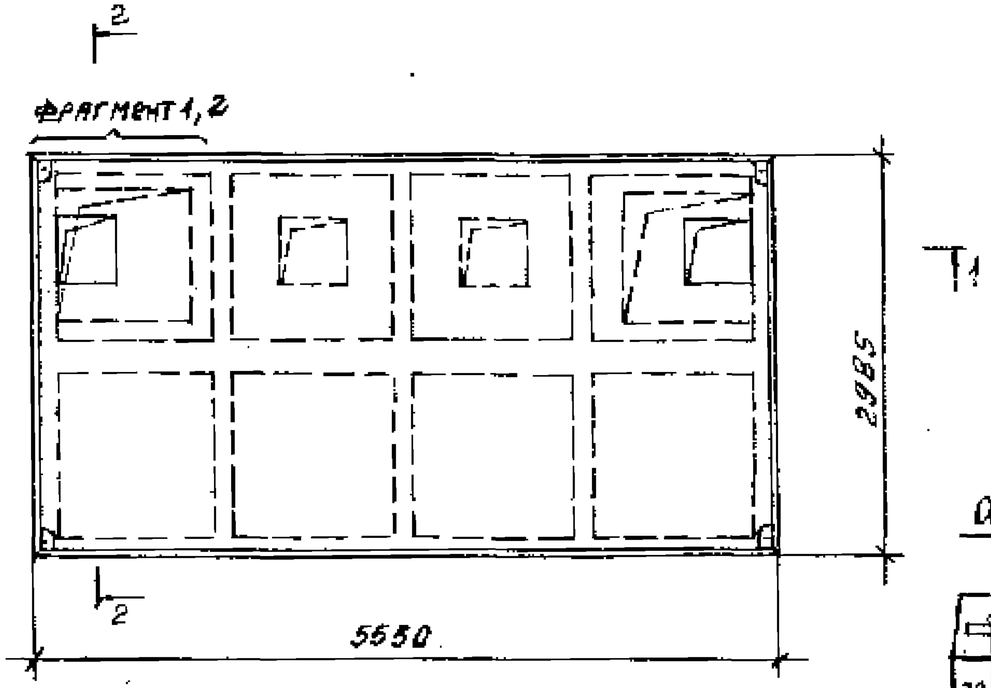

Фрагмент 1

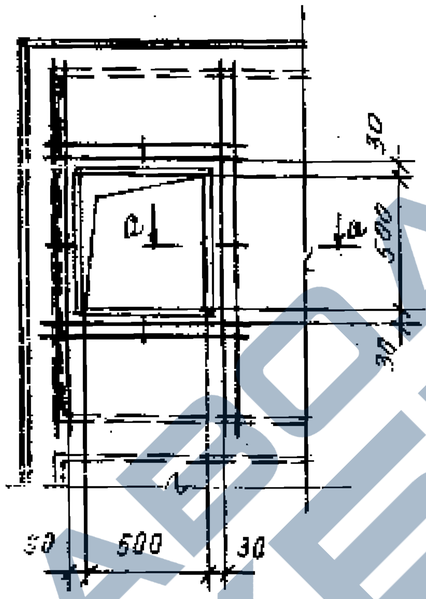

Фрагмент 2

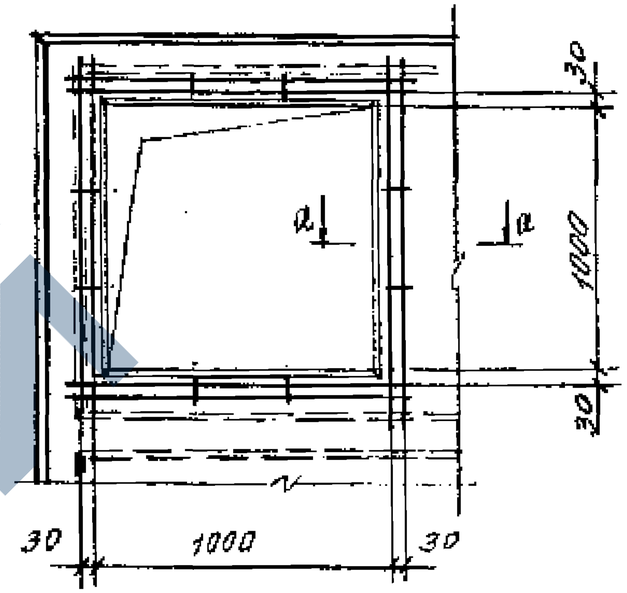

а-а

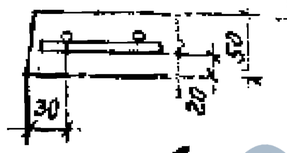

Сетка для отверстия 500×500 мм
масса 1,9 кг

Сетка для отверстия 1000×1000 мм
масса = 2,4 кг

1-1

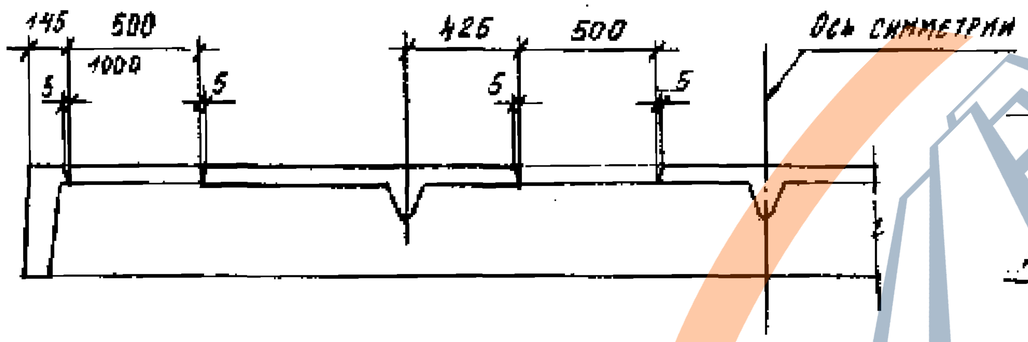

2-2

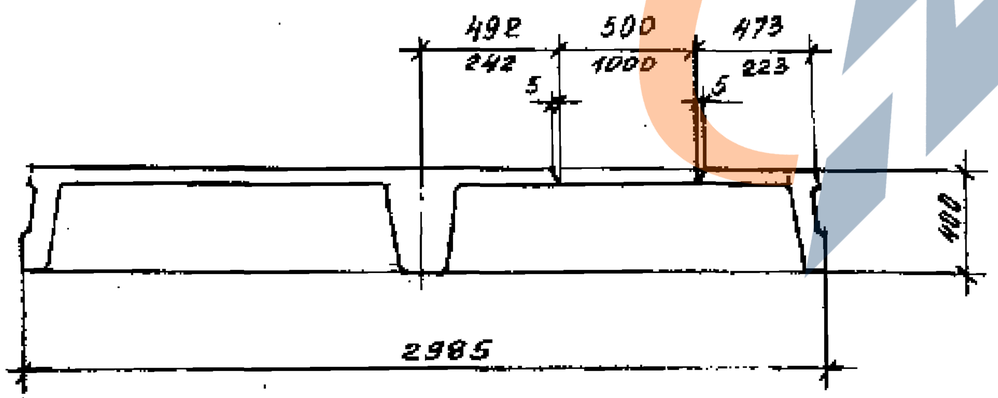

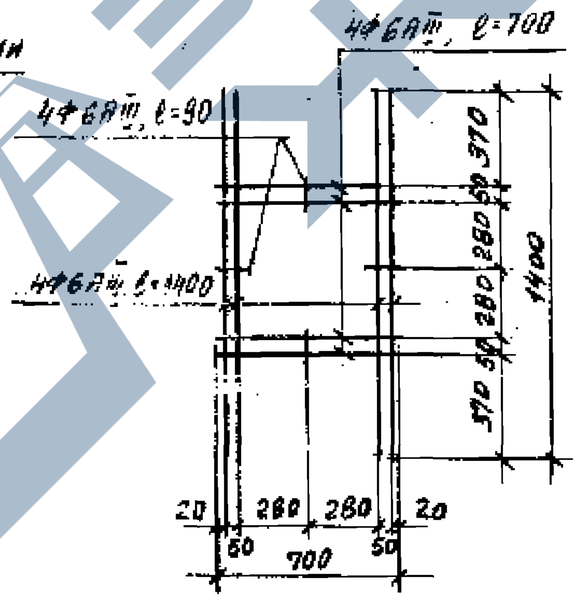

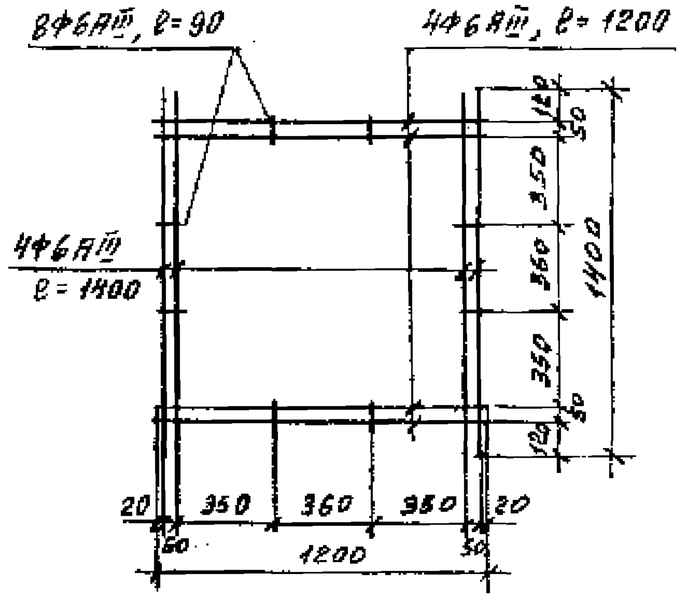

Зав. сект.	Выжигин		
Н. контр.	Трахтенгерц		
ГИП	Трахтенгерц		
Рук. гр.	Суровова		
Ст. инж.	Поварова		
Пров.	Суровова		

1.442.1-1.87.1-3 СМ2

Плита 1П1 с квадратными отверстиями (пример)

Стадия	Лист	Листов
Р		1

ЦНИИПРОМЗДАНИЙ

https://zavodjbi.com/

https://zavodjbi.com/

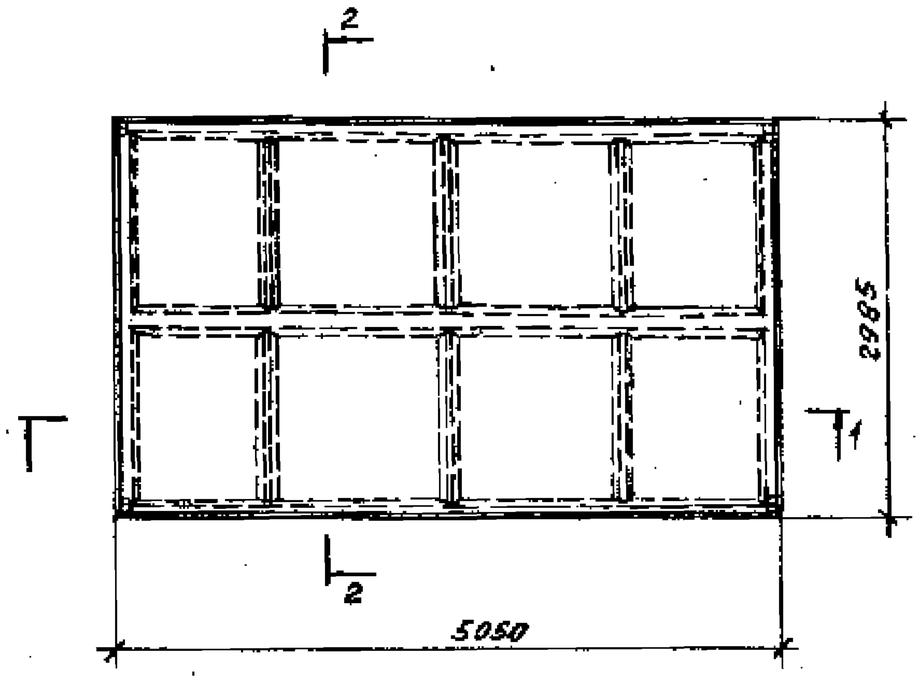

2 - 2

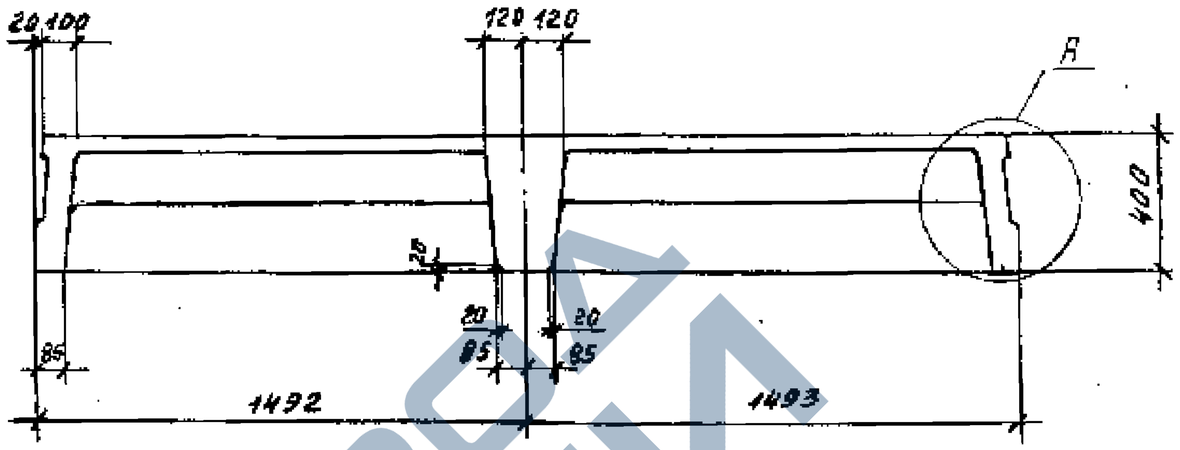

1 - 1

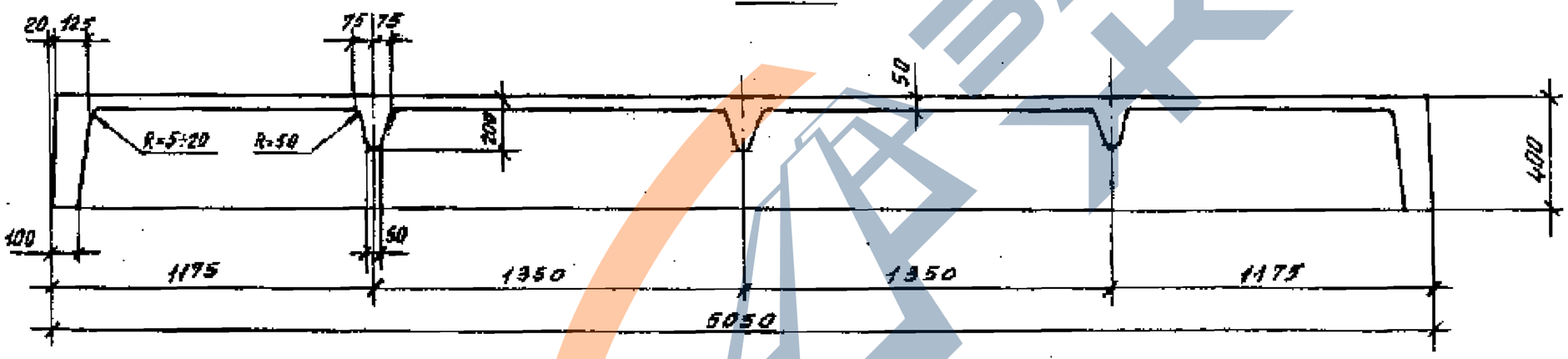

А

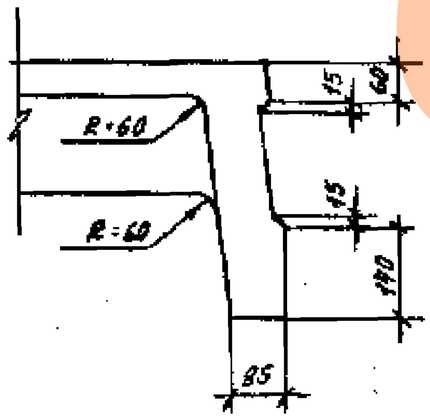

Зав.сект.	Выжигин			1.442.1-1.87.1-4 ФЧ
Н.контр.	Трахтенгерц			
ГИП	Трахтенгерц			Плита 1П2
Рук.гр.	Суровова			Опалубочный чертеж
Ст.инж.	Поварова			
Пров.	Суровова			

Стадия	Лист	Листов
Р		1

ЦНИИПромзданий

https://zavodjbi.com/

https://zavodjbi.com/

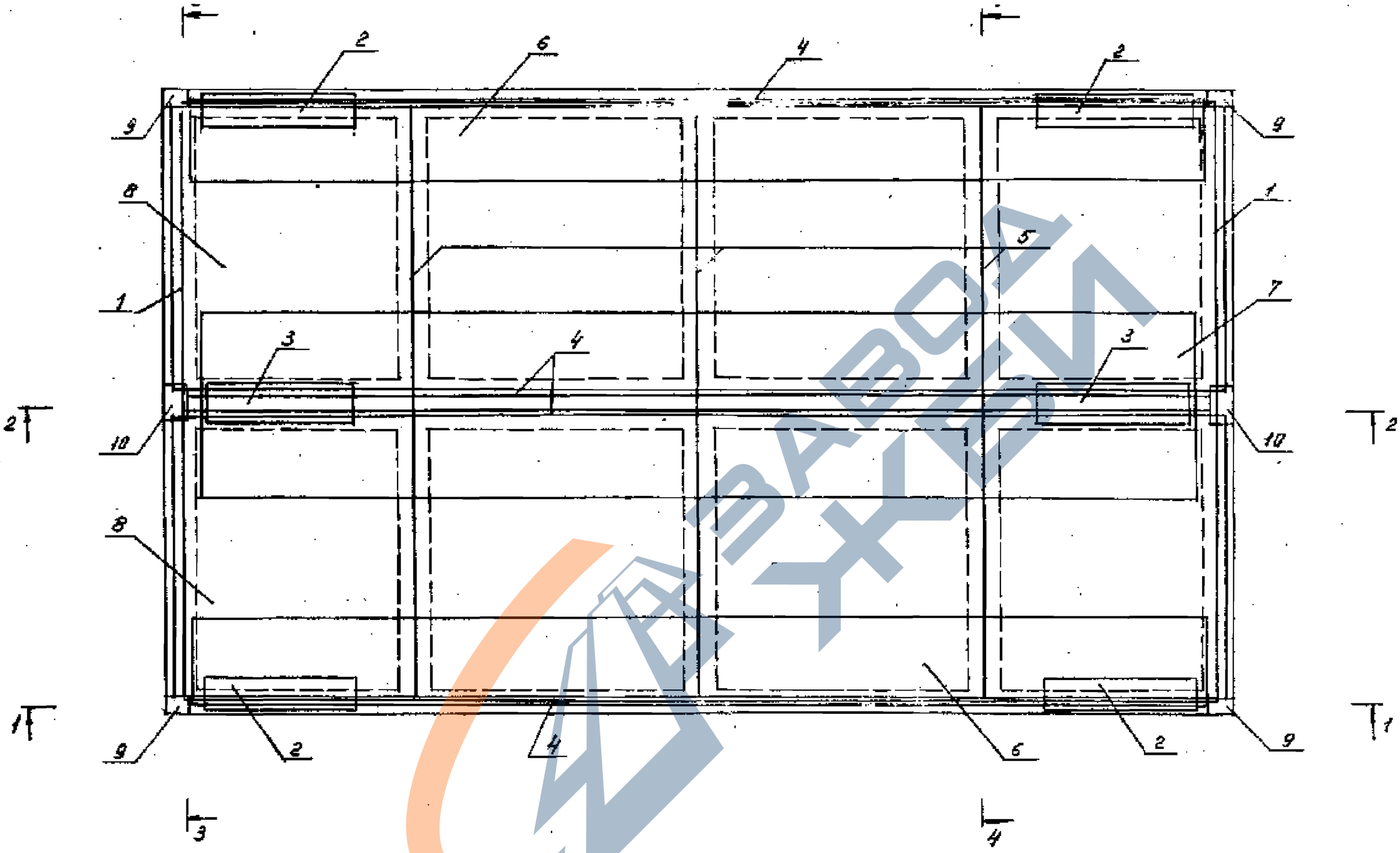

				1.442.1-1.87.1-4			
Зав. лист.	Выжигин						
Н. контр.	Трахтенгерц						
ГИП	Трахтенгерц			Лист 1П2	Стадия	Лист	Листов
Рук. гр.	Суров				Р	1	10
Ст. инж.	Поварова				ЦНИИПРОМЗДАНИ		
Пров.	Суровова						

https://zavodjbi.com/

https://zavodjbi.com/

1-1

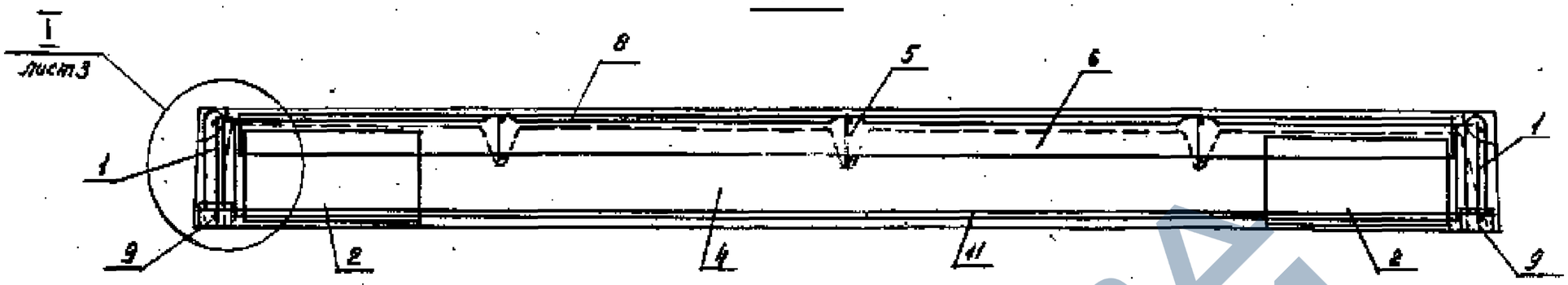

2-2

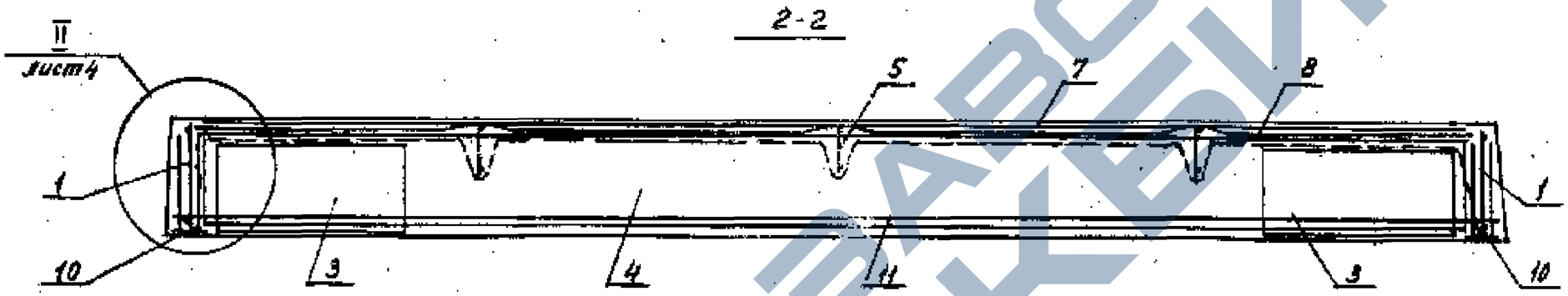

3-3

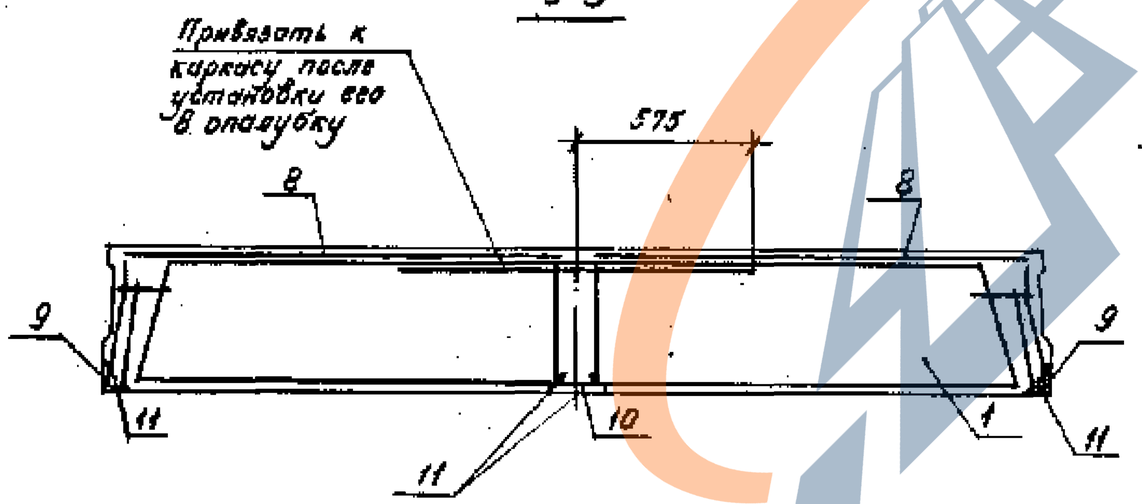

4-4

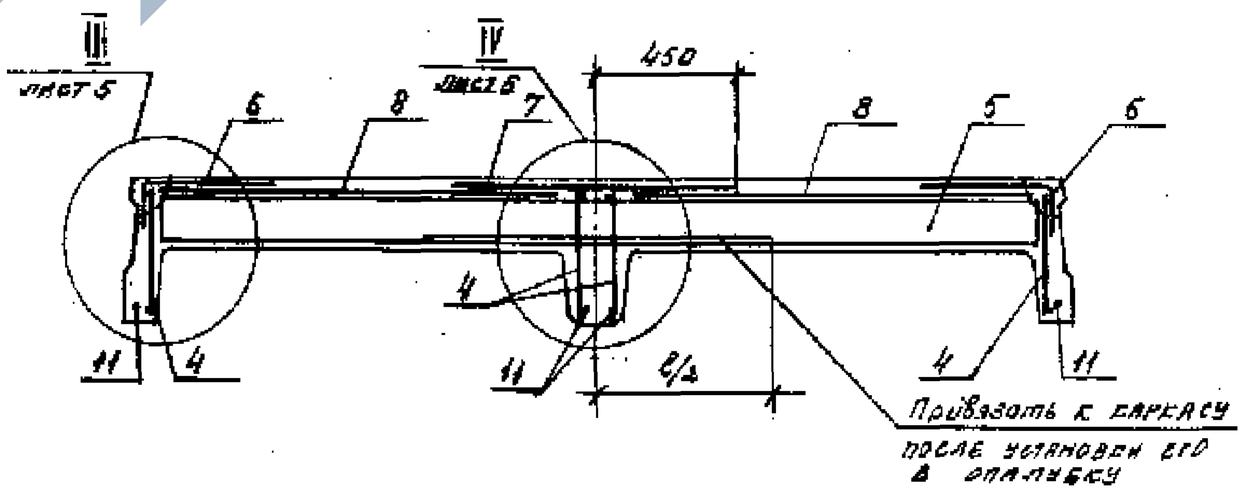

1. Количество напрягаемых стержней на разрезах показано условно.
2. Спецификацию см. листы 6...10

https://zavodjbi.com/

https://zavodjbi.com/

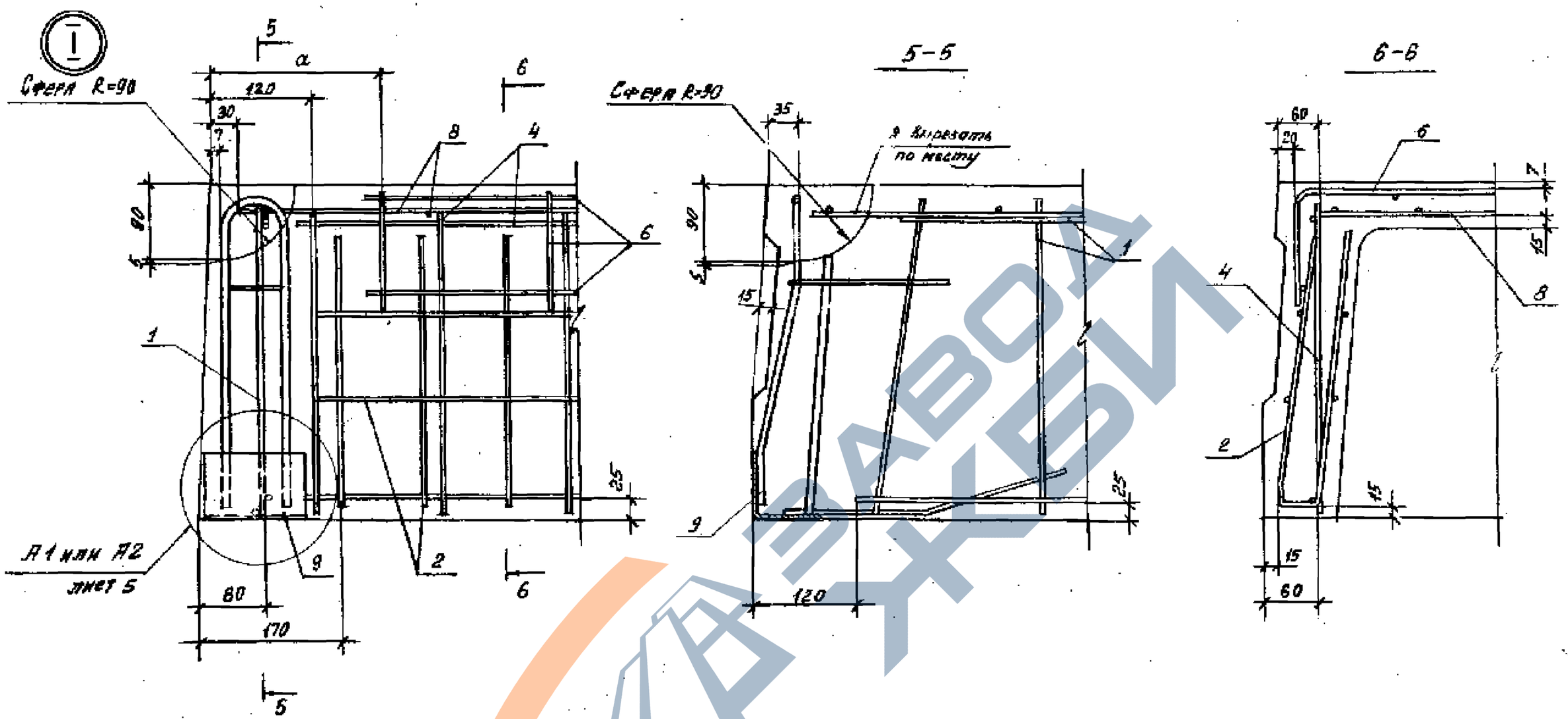

Марка плит	Размеры a
1П2 - 1АIVT ... 1П2 - 4АIVT, 1П2 - 1АтVСКТ-П ... 1П2-4АтVСКТ-П, 1П2 - 1АтVT ... 1П2 - 4АтVT, 1П2 - 1АтVIT ... 1П2 - 4АтVIT	205
1П2 - 5АIVT, 1П2-5АтVСКТ-П 1П2 - 5АтVT, 1П2 - 5АтVIT	180

На узлах I, II, III, IV напрягаемая арматура условно не показана. Количество напрягаемых стержней принимается по спецификации.

https://zavodjbi.com/

https://zavodjbi.com/

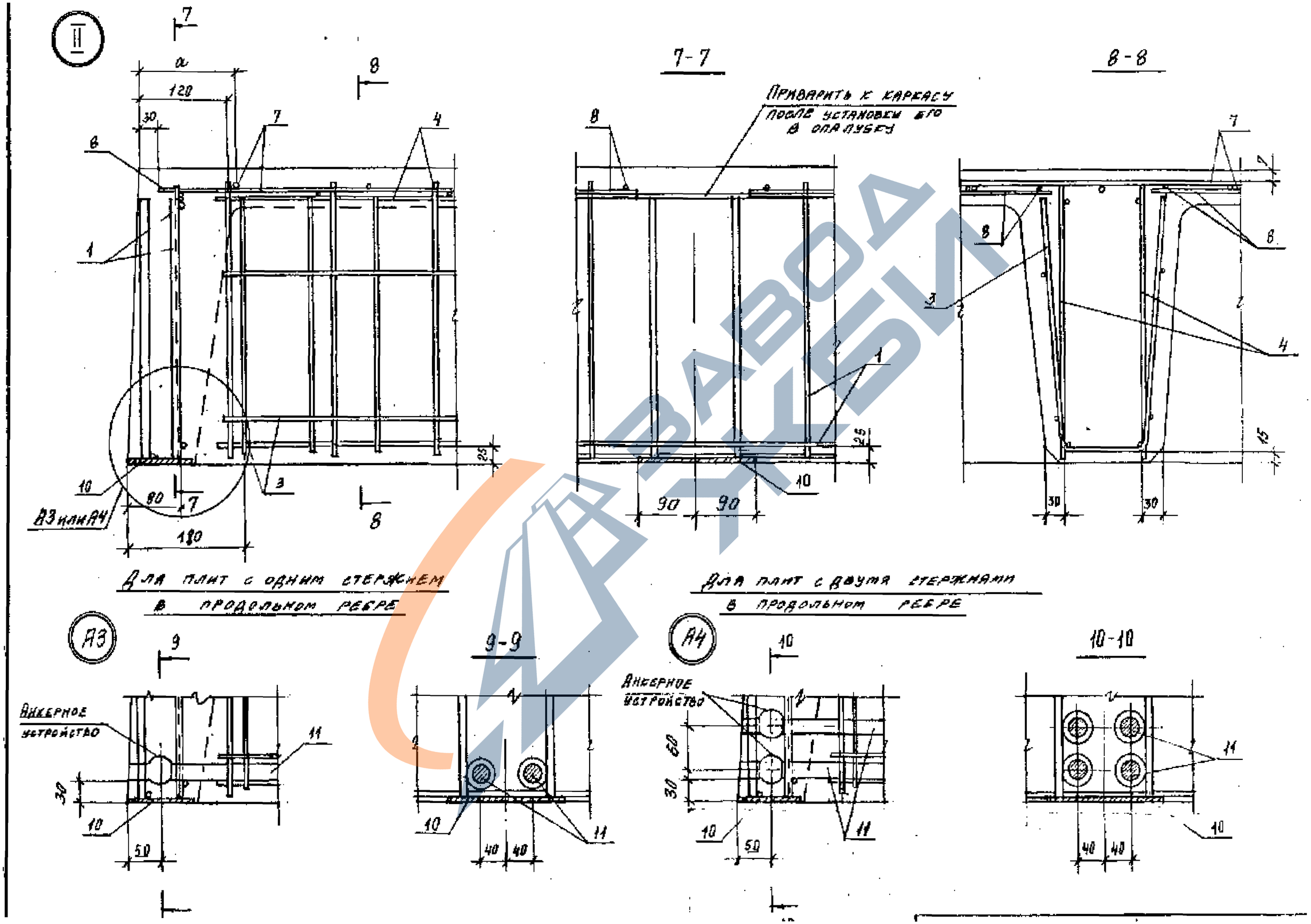

ЗАВОД ЖБИ

https://zavodjbi.com/

https://zavodjbi.com/

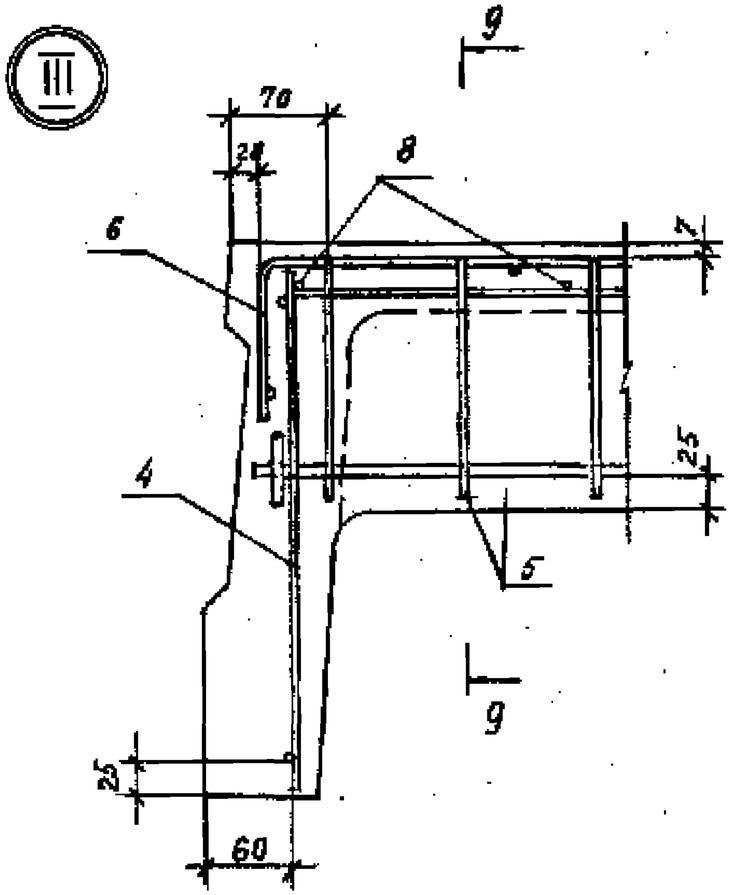

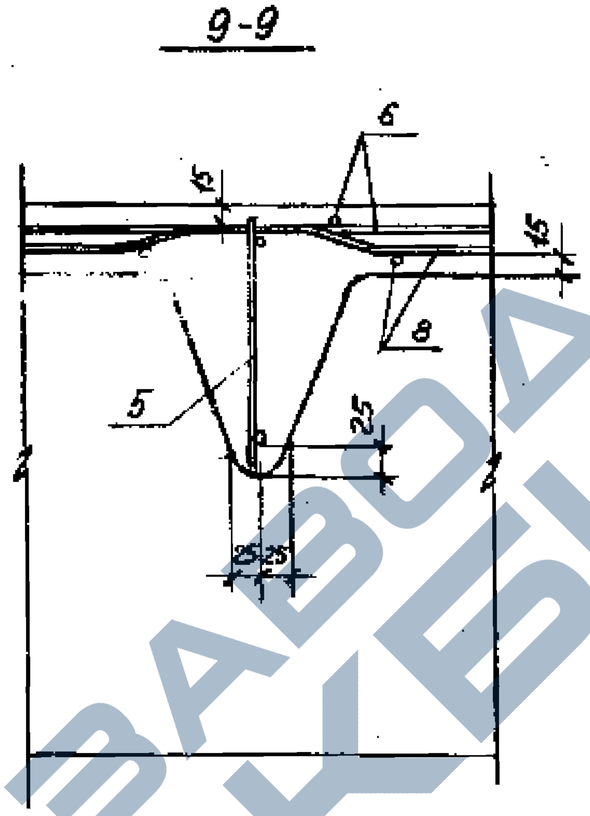

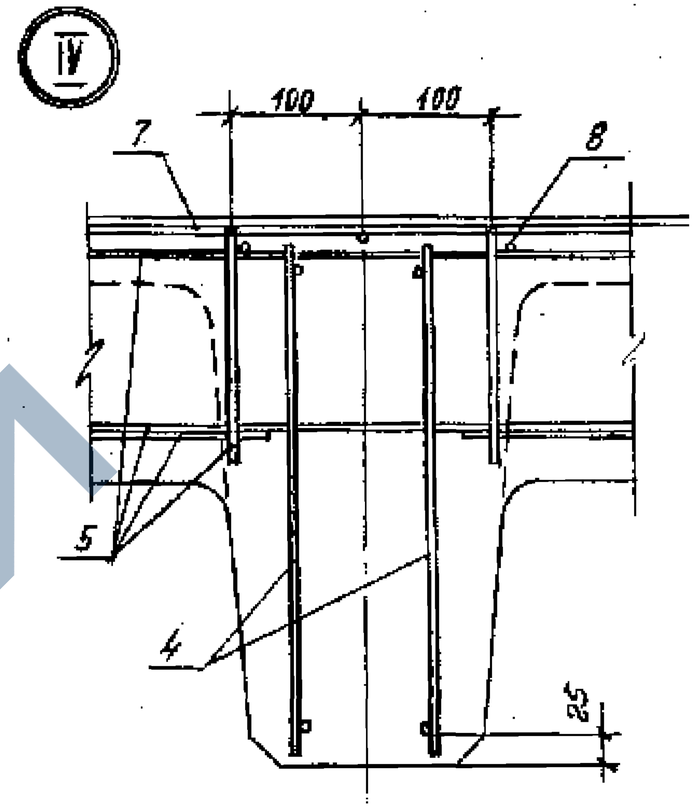

Для плит с одним стержнем в продольном ребре

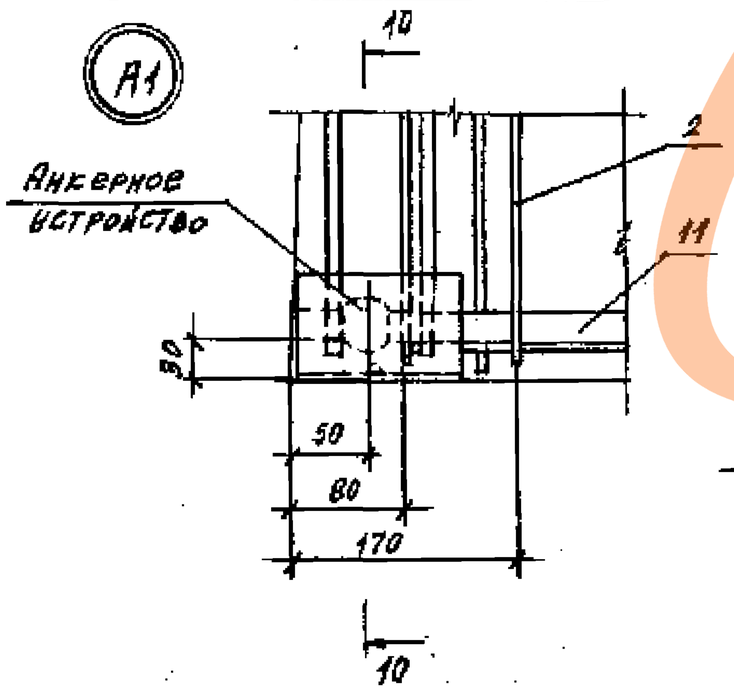

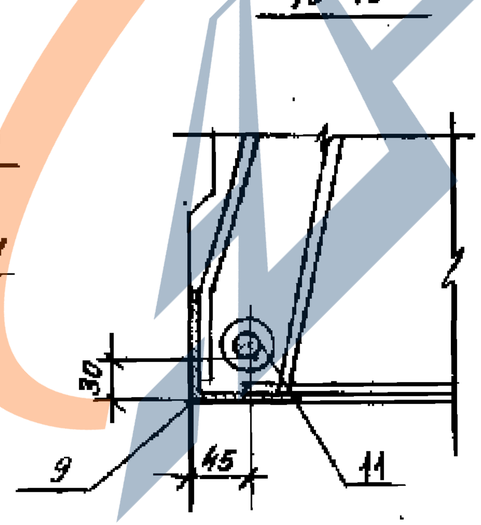

Для плит с двумя стержнями в продольном ребре

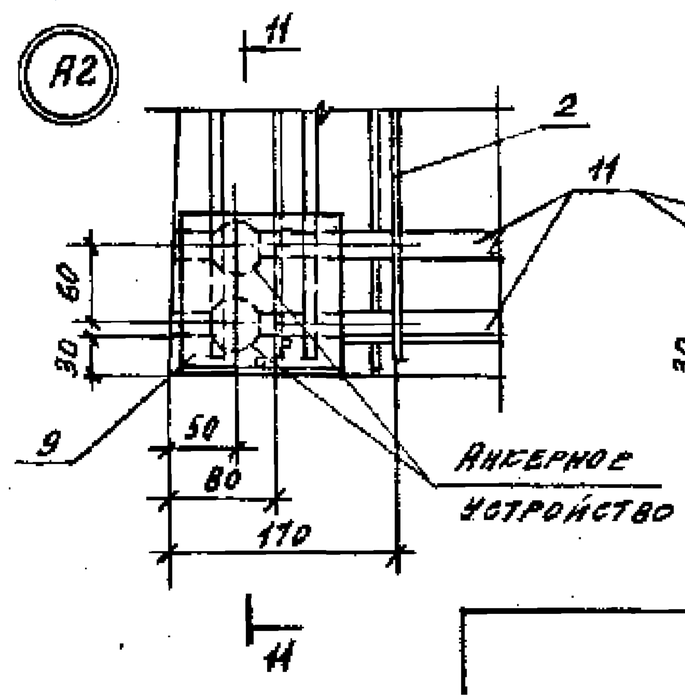

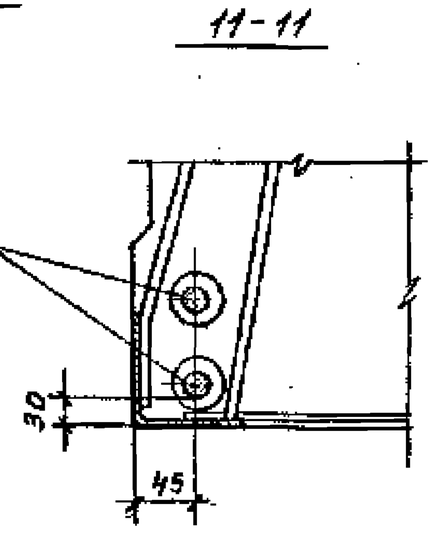

1.442.1-1.87.1-4

https://zavodjbi.com/

Марка плиты	Поз.	Наименование	Кол.	Примечание
Для всех марок		Документация		
		Технические требования		1.442.1-1.87.1-1ТТ
		Опалубочный чертеж		-4 ФЧ
		Ведомость расхода стали		-10РС
		Сборочные единицы		
	1	КР26	2	1.442.1-1.87.2-7
	2	С29	4	-19
	3	С30	2	-19
		Переменные данные		
1ПГ2-1АIVТ		Сборочные единицы		
	4	КР6	4	1.442.1-1.87.2-3
	5	КР11	3	-4
	6	С4	2	-10
	7	С16	1	-15
	8	С23	2	-17
	9	МН1	4	-23
	10	МН5	2	-24
		Детали		
	11	⌀12 АIV, ℓ=5050	4	4,5 кг
		Материал		
		Бетон марки 200	1,74	м³
1ПГ2-2АIVТ		Сборочные единицы		
	4	КР6	4	1.442.1-1.87.2-3
	5	КР12	3	-4
	6	С4	2	-10
	7	С16	1	-15
	8	С23	2	-17
	9	МН1	4	-23

Марка плиты	Поз	Наименование	Кол.	Примечание
1ПГ2-2АIVТ	10	МН5	2	1.442.1-1.87.2-24
		Детали		
	11	⌀18 АIV, ℓ=5050	4	10,1 кг
		Материал		
		Бетон марки 250	1,74	м³
1ПГ2-3АIVТ		Сборочные единицы		
	4	КР7	4	1.442.1-1.87.2-3
	5	КР14	3	-4
	6	С5	2	-10
	7	С17	1	-15
	8	С23	2	-17
	9	МН1	4	-23
	10	МН5	2	-24
		Детали		
	11	⌀20 АIV, ℓ=5050	4	12,5 кг
		Материал		
		Бетон марки 300	1,74	м³
1ПГ2-4АIVТ		Сборочные единицы		
	4	КР8	4	1.442.1-1.87.2-3
	5	КР15	3	-4
	6	С5	2	-10
	7	С17	1	-15
	8	С24	2	-17
	9	МН1	4	-23
	10	МН5	2	-24
		Детали		
	11	⌀22 АIV, ℓ=5050	4	15,1 кг
		Материал		
		Бетон марки 350	1,74	м³

https://zavodjbi.com/

Марка плиты	Поз.	Наименование	Кол.	Примечание
1П2-5АIIIT		Сборочные единицы		
	4	КР9	4	1.442.1-1.87.2-3
	5	КР15	3	-4
	6	С6	2	-10
	7	С18	1	-15
	8	С28	2	-18
	9	МН2	4	-23
	10	МН6	2	-24
		Детали		
	11	ф18 АIV, ℓ=5050	8	10,1 кг
		Материал		
		Бетон марки 350	1,74	$м^3$
1П2-1АтVСКТ-П		Сборочные единицы		
	4	КР6	4	1.442.1-1.87.2-3
	5	КР11	3	-4
	6	С4	2	-10
	7	С16	1	-15
	8	С23	2	-17
	9	МН1	4	-23
	10	МН5	2	-24
		Детали		
	11	ф10 АтVСК, ℓ=5050	4	3,1 кг
		Материал		
		Бетон марки 250	1,74	$м^3$

Марка плиты	Поз.	Наименование	Кол.	Примечание
1П2-2АтVСКТ-П		Сборочные единицы		
	4	КР6	4	1.442.1-1.87.2-3
	5	КР12	3	-4
	6	С4	2	-10
	7	С16	1	-15
	8	С23	2	-17
	9	МН1	4	-23
	10	МН5	2	-24
		Детали		
	11	ф16 АтVСК, ℓ=5050	4	8,0 кг
		Материал		
		Бетон марки 300	1,74	$м^3$
1П2-3АтVСКТ-П		Сборочные единицы		
	4	КР7	4	1.442.1-1.87.2-3
	5	КР14	3	-4
	6	С5	2	-10
	7	С17	1	-15
	8	С23	2	-17
	9	МН1	4	-23
	10	МН5	2	-24
		Детали		
	11	ф18 АтVСК, ℓ=5050	4	10,1 кг
		Материал		
		Бетон марки 350	1,74	$м^3$

https://zavodjbi.com/
ЗАВОД ЖБИ

Марка плиты	Поз.	Наименование	Кол.	Примечание
1П2-4АтVСКТ-П		Сборочные единицы		
	4	КР8	4	1.442.1-1.87.2-3
	5	КР15	3	-4
	6	С6	2	-10
	7	С18	1	-15
	8	С24	2	-17
	9	МН1	4	-23
	10	МН5	2	-24
		Детали		
	11	ф20АтVСК, ℓ=5050	4	12,5кг
		Материал		
		Бетон марки 450	1,74	м³
1П2-5АтVСКТ-П		Сборочные единицы		
	4	КР9	4	1.442.1-1.87.2-3
	5	КР15	3	-4
	6	С6	2	-10
	7	С18	1	-15
	8	С28	2	-18
	9	МН2	4	-23
	10	МН6	2	-24
		Детали		
	11	ф16АтVСК, ℓ=5050	8	8,0кг
		Материал		
		Бетон марки 450	1,74	м³

Марка плиты	Поз.	Наименование	Кол.	Примечание
1П2-1АтVТ		Сборочные единицы		
	4	КР6	4	1.442.1-1.87.2-3
	5	КР11	3	-4
	6	С4	2	-10
	7	С16	1	-15
	8	С23	2	-17
	9	МН1	4	-23
	10	МН5	2	-24
		Детали		
	11	ф10АтV, ℓ=5050	4	3,1кг
		Материал		
		Бетон марки 250	1,74	м³
1П2-2АтVТ		Сборочные единицы		
	4	КР6	4	1.442.1-1.87.2-3
	5	КР12	3	-4
	6	С4	2	-10
	7	С16	1	-15
	8	С23	2	-17
	9	МН1	4	-23
	10	МН5	2	-24
		Детали		
	11	ф16АтV, ℓ=5050	4	8,0кг
		Материал		
		Бетон марки 300	1,74	м³

https://zavodjbi.com/

Поз.	Наименование	Кол.	Примечание
	Сборочные единицы		
4	КР8	4	1.442.1-1.87.2-3
5	КР15	3	-4
6	С6	2	-10
7	С18	1	-15
8	С24	2	-17
9	МН1	4	-23
10	МН5	2	-24
	Детали		
11	ф 20 АтV СК, ℓ = 5050	4	12,5 кг
	Материал		
	Бетон марки 450	1,74	м³

Марка плиты	Поз.	Наименование	Кол.	Примечание
1П2-1АтVТ		Сборочные единицы		
	4	КР6	4	1.442.1-1.87.2-3
	5	КР11	3	-4
	6	С4	2	-10
	7	С16	1	-15
	8	С23	2	-17
	9	МН1	4	-23
	10	МН5	2	-24
		Детали		
	11	ф 10 АтV, ℓ = 5050	4	3,1 кг
		Материал		
		Бетон марки 250	1,74	м³

Марка плиты	Поз.	Наименование	Кол.	Примечание
1П2-2АтVТ		Сборочные единицы		
	4	КР9	4	1.442.1-1.87.2-3
	5	КР15	3	-4
	6	С6	2	-10
	7	С18	1	-15
	8	С28	2	-18
	9	МН2	4	-23
	10	МН6	2	-24
		Детали		
	11	ф 16 АтV СК, ℓ = 5050	8	8,0 кг
		Материал		
		Бетон марки 450	1,74	м³

Марка плиты	Поз.	Наименование	Кол.	Примечание
1П2-2АтVТ		Сборочные единицы		
	4	КР6	4	1.442.1-1.87.2-3
	5	КР12	3	-4
	6	С4	2	-10
	7	С16	1	-15
	8	С23	2	-17
	9	МН1	4	-23
	10	МН5	2	-24
		Детали		
	11	ф 16 АтV, ℓ = 5050	4	8,0 кг
		Материал		
		Бетон марки 300	1,74	м³

ЗАВОД ЖБИ

Марка плиты	Поз.	Наименование	Кол.	Примечание
1П2-2АтVIIT		Сборочные единицы		
	4	КР6	4	1.442.1-1.87.2-3
	5	КР12	3	-4
	6	С4	2	-10
	7	С16	1	-15
	8	С23	2	-17
	9	МН1	4	-23
	10	МН5	2	-24
		Детали		
	11	ф14 АтVII, ℓ=5050	4	6,1 кг
		Материал		
		Бетон марки 350	1,74	м³
1П2-3АтVIIT		Сборочные единицы		
	4	КР7	4	1.442.1-1.87.2-3
	5	КР13	3	-4
	6	С5	2	-10
	7	С17	1	-15
	8	С23	2	-17
	9	МН1	4	-23
	10	МН5	2	-24
		Детали		
	11	ф16 АтVII, ℓ=5050	4	8,0 кг
		Материал		
		Бетон марки 400	1,74	м³

Марка плиты	Поз.	Наименование	Кол.	Примечание
1П2-4АтVIIT		Сборочные единицы		
	4	КР8	4	1.442.1-1.87.2-3
	5	КР14	3	-4
	6	С5	2	-10
	7	С17	1	-15
	8	С24	2	-17
	9	МН1	4	-23
	10	МН5	2	-24
		Детали		
	11	ф18 АтVII, ℓ=5050	4	10,1 кг
		Материал		
		Бетон марки 500	1,74	м³
1П2-5АтVIIT		Сборочные единицы		
	4	КР9	4	1.442.1-1.87.2-3
	5	КР14	3	-4
	6	С6	2	-10
	7	С18	1	-15
	8	С28	2	-18
	9	МН2	4	-23
	10	МН6	2	-24
		Детали		
	11	ф14 АтVII, ℓ=5050	8	6,1 кг
		Материал		
		Бетон марки 500	1,74	м³

https://zavodjbi.com/

https://zavodjbi.com/

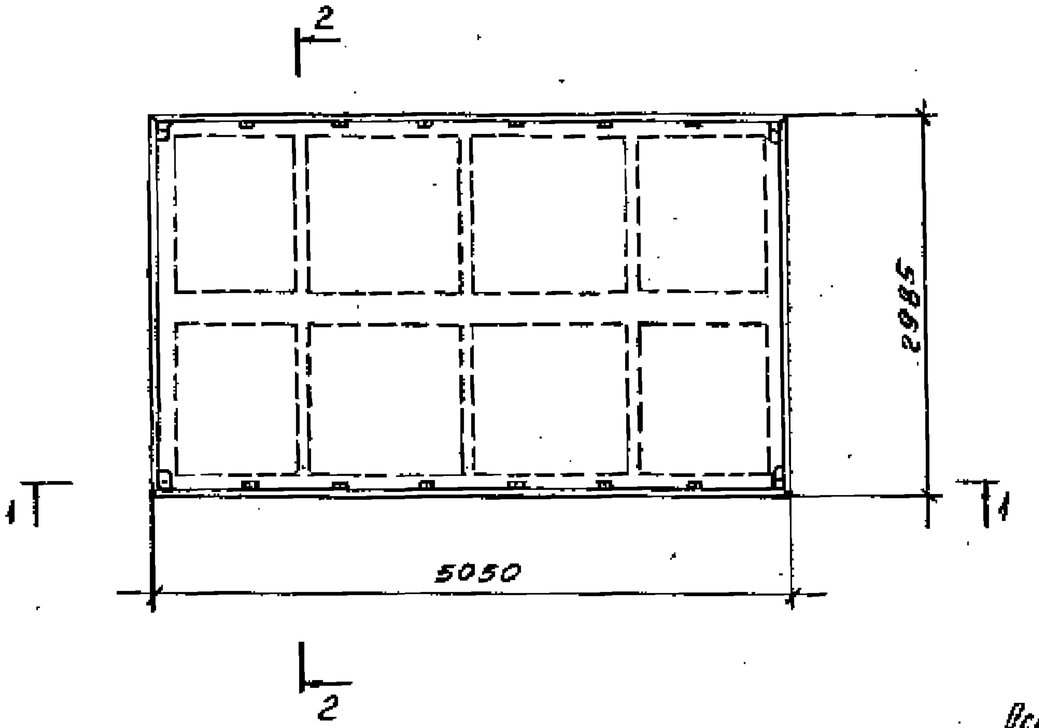

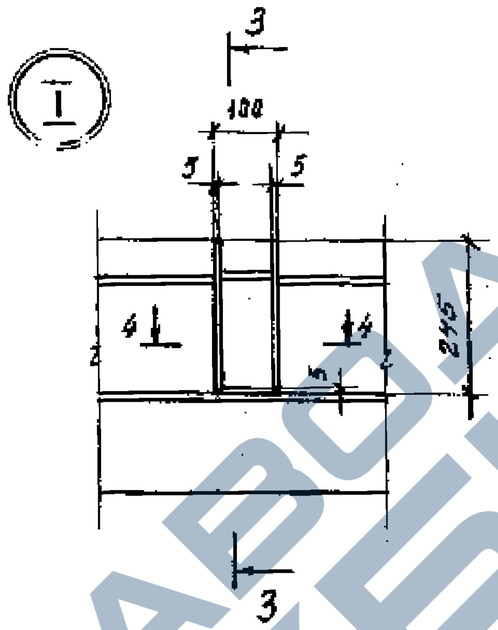

3-3

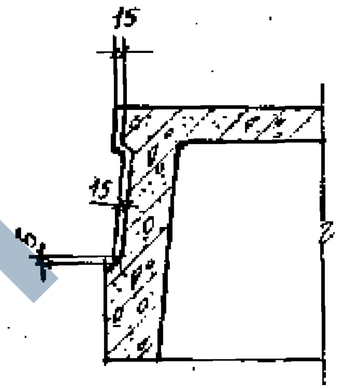

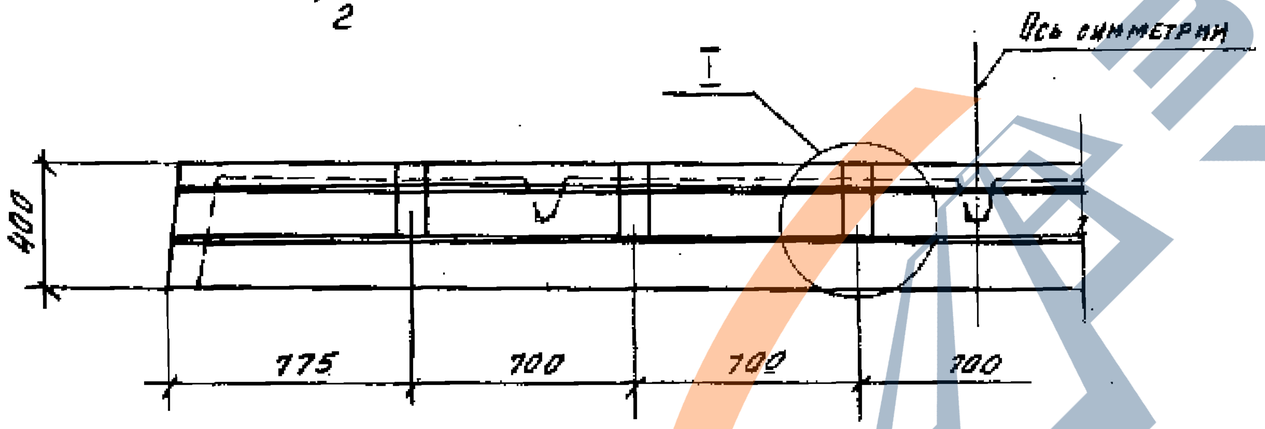

4-4

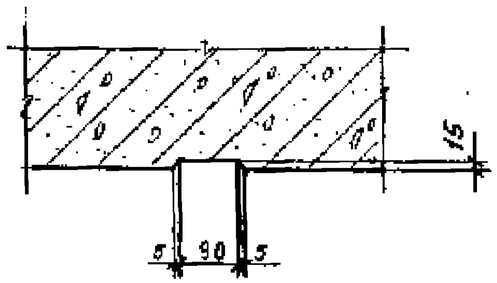

2-2

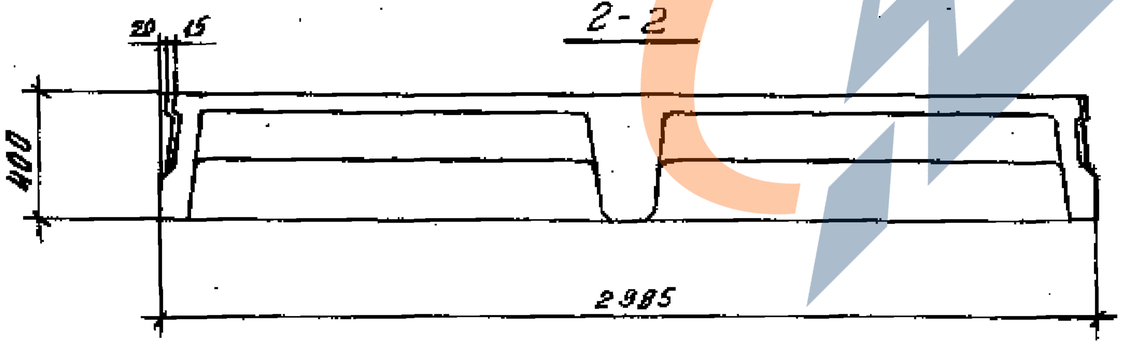

Зав. сект.	Выжигин		
Н. контр.	Трахтенгерц		
ГИП	Трахтенгерц		
Рук. гр.	Суровова		
Ст. инж.	Поварова		
Пров.	Суровова		

1.442.1-1.87.1-4 СМ1

Плита 1П2 шпонками (Вариант)

Стадия	Лист	Листов
Р		1

ЦНИИПРОМЗДАНИЙ

https://zavodjbi.com/

https://zavodjbi.com/

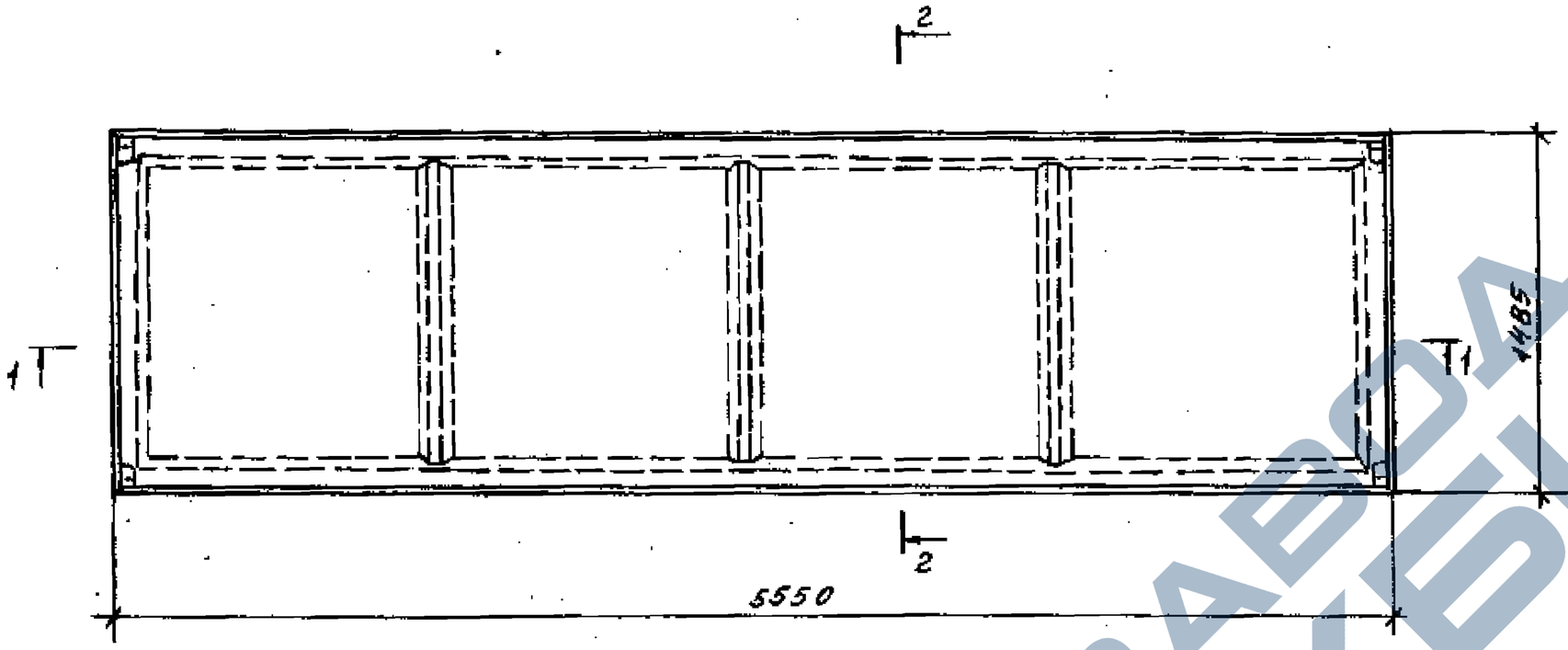

2 - 2

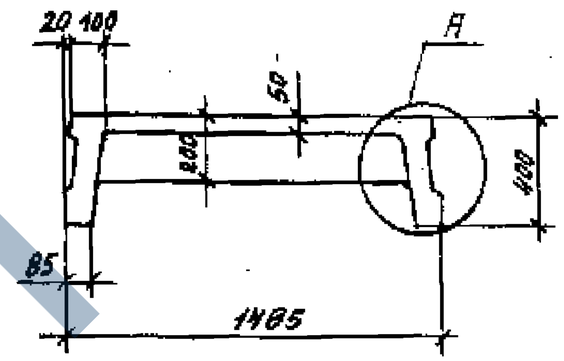

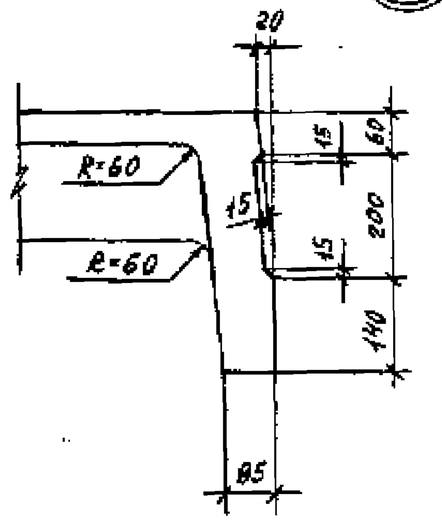

1-1

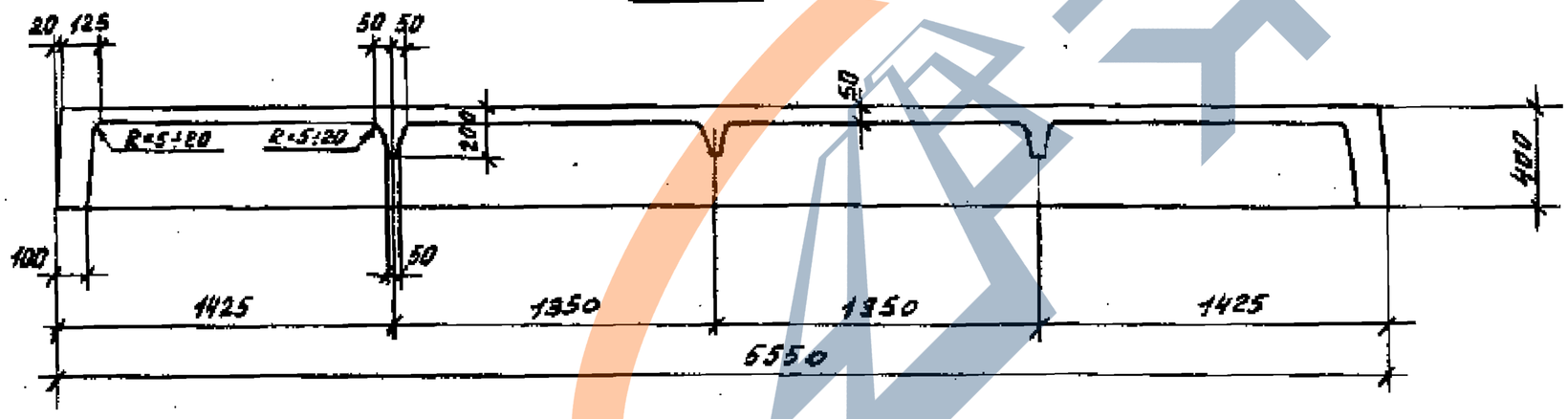

Зав.лект.	Выжигин			1.442.1-1.87.1-5 ФЧ
Н.конт.	Трахтенгерц			Плита 1П3 (1П3-18IVТ... 1П3-68VIТ) Опалубочный чертеж
ГИП	Трахтенгерц			Стадия / Лист / Листов: Р / 1
Рук.гр.	Суворова			ЦНИИПромзданий
	Соколова			

https://zavodjbi.com/

https://zavodjbi.com/

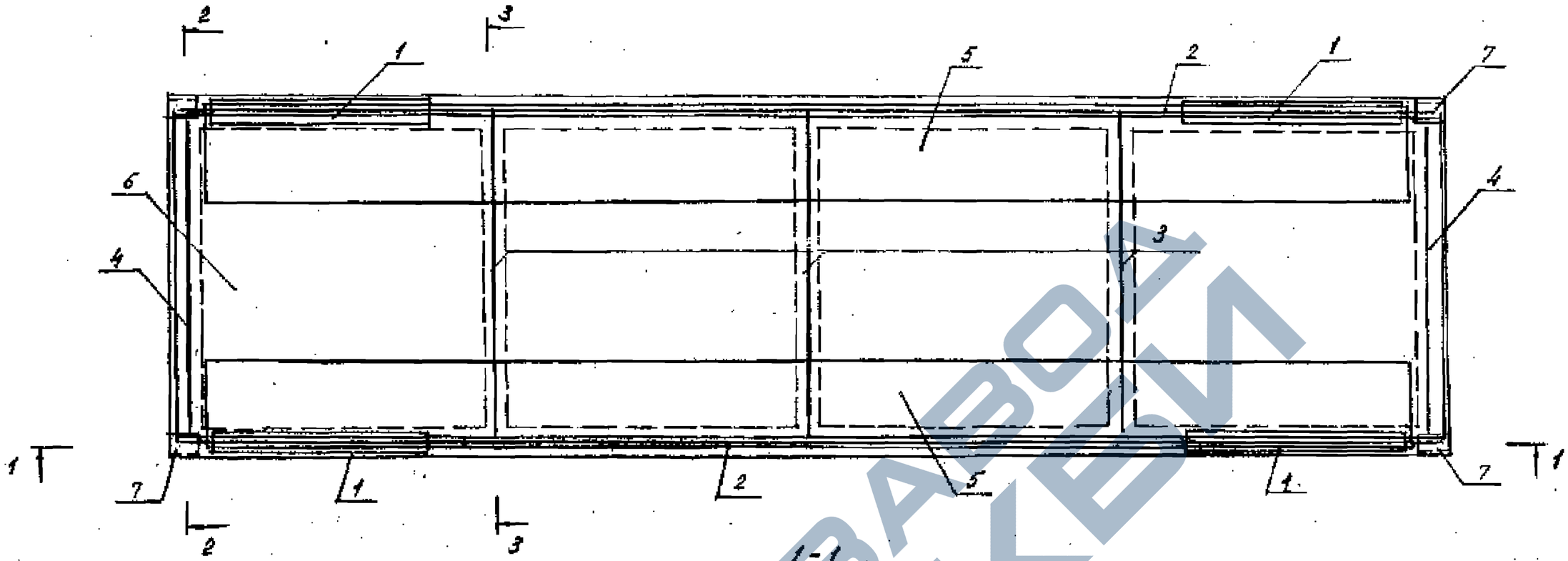

1-1

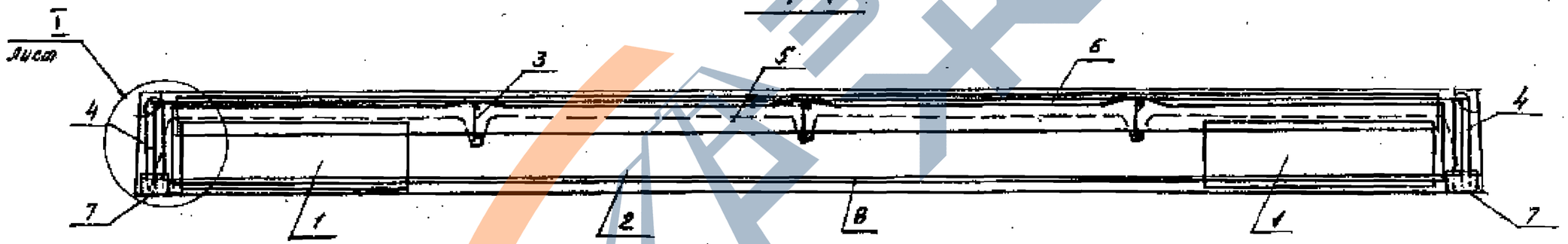

2-2

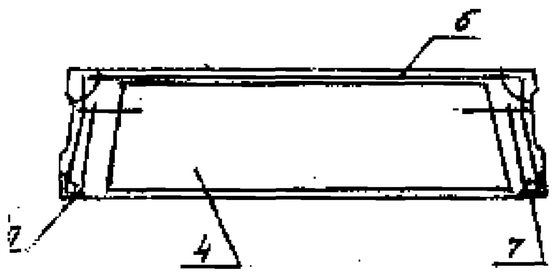

3-3

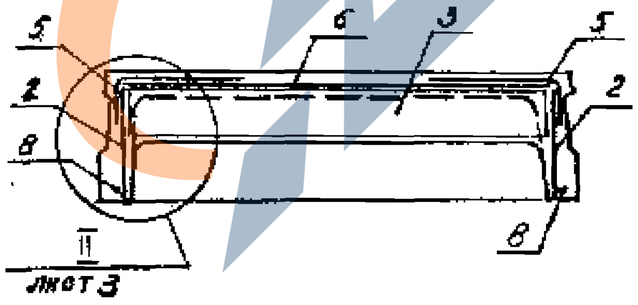

1. Количество напрягаемых стержней на разрезах показано условно.
2. Спецификацию см. листы 4...9

				1.442.1 – 1.87.1 – 5		
Зав. сект.	Вилжигин			Плита 1П3 (1П3 – 1,4АIVТ... 1П3 – 6,4АIVТ)	Стадия	Лист	Листов
Н. контр.	Трахтенгерц				Р	1	9
ГИП	Трахтенгерц				ЦНИИПРОМЗДАНИЙ		
Рук. гр.	Суровова						
Ст. инж.	Поварова						
Пров.	Суровова						

https://zavodjbi.com/

https://zavodjbi.com/

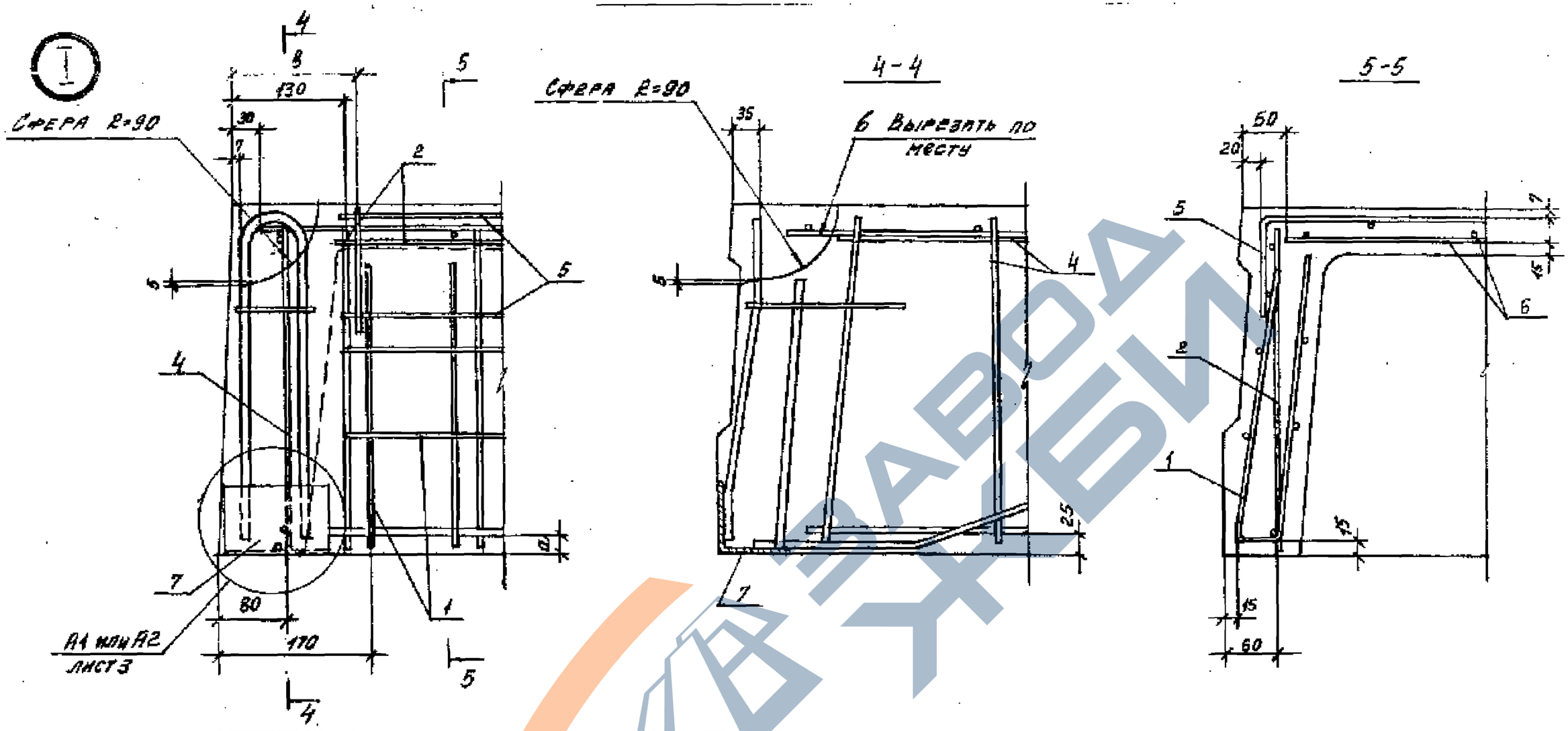

Марка плиты	Размеры мм	
	а	в
1П3-1АIIIт ... 1П3-4АIIIт	25	145
1П3-1АтIIIсхт-п ... 1П3-4АтIIIсхт-п		
1П3-1АтIIIт ... 1П3-4АтIIIт		
1П3-1АтIIIт ... 1П3-4АтIIIт		
1П3-5АIIIт, 1П3-5АтIIIсхт-п,		140
1П3-5АтIIIт, 1П3-5АтIIIт		
1П3-6АIIIт, 1П3-6АтIIIсхт-п	20	
1П3-6АтIIIт, 1П3-6АтIIIт		
1П3-7АIIIт, 1П3-7АтIIIсхт-п		
1П3-7АтIIIт		

На узлах I и II напрягаемая арматура условно не показана. Количество напрягаемых стержней принимается по спецификации.

https://zavodjbi.com/

Для плит с одним стержнем в продольном ребре

А1

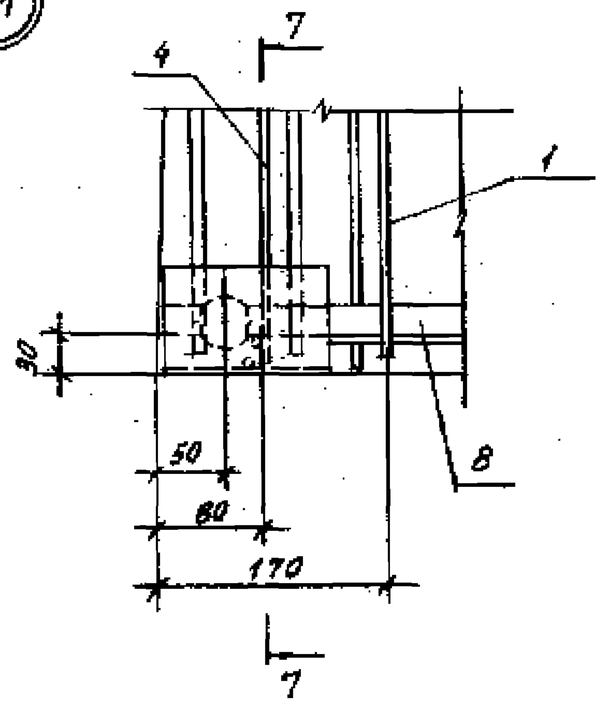

7-7

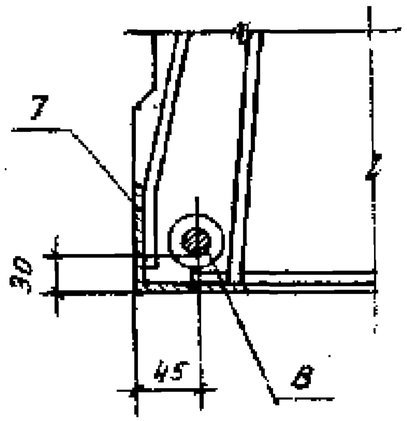

Для плит с двумя стержнями в продольном ребре

А2

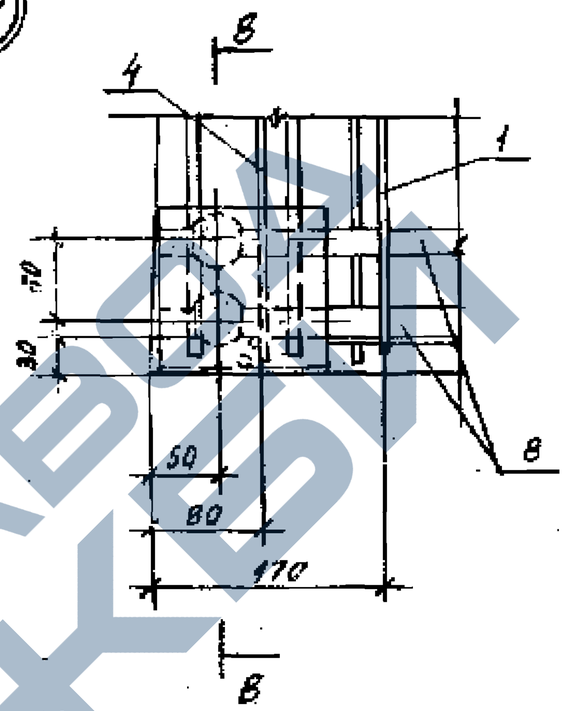

8-8

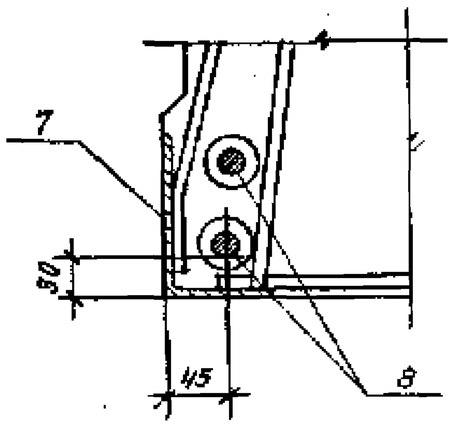

II

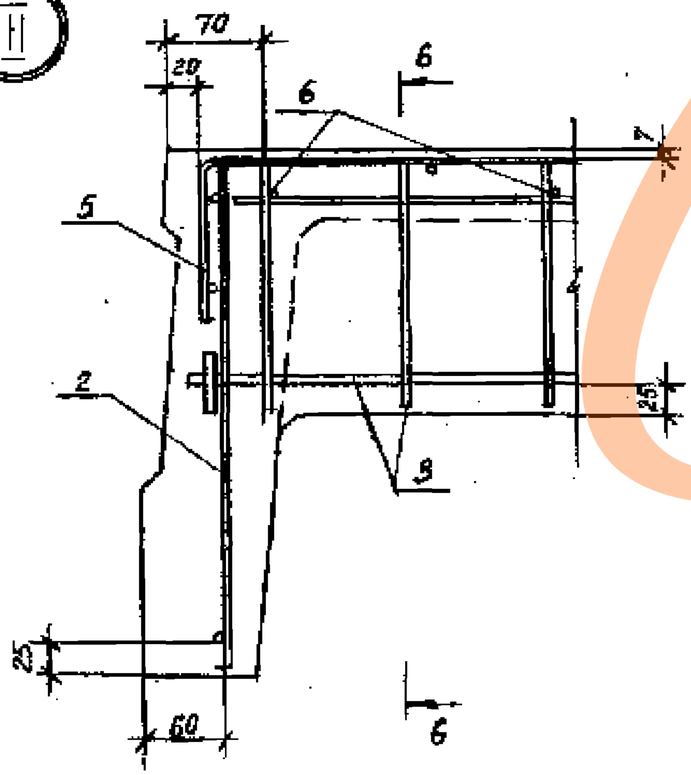

6-6

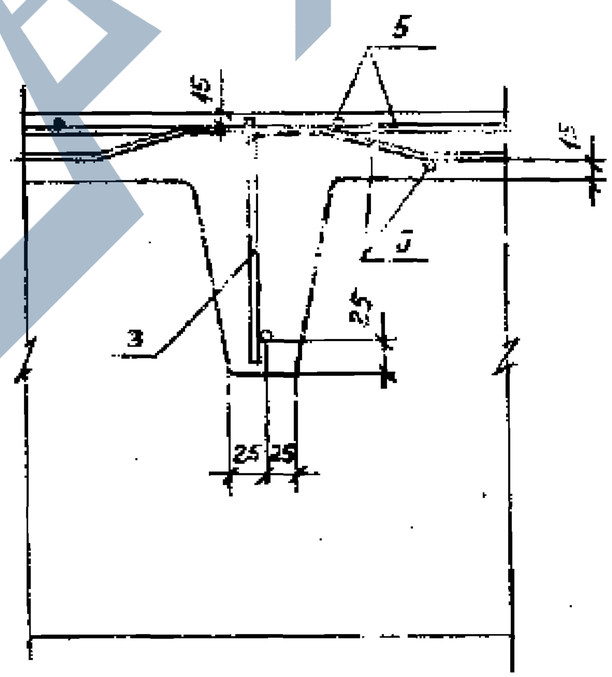

1.442.1-1.87.1-5

https://zavodjbi.com/

Марка плиты	Поз	Наименование	Кол.	Примечание
Для всех марок				
		Документация		
		Технические требования		1.442.1-1.87.1-1ТТ
		Опалубочный чертеж		-5 ФЧ
		Ведомость расхода стали		-10 РС
		Сборочные единицы		
	1	С29	4	1.442.1-1.87.2 — 19
		Переменные данные		
1ПЗ-1АIVТ				
		Сборочные единицы		
	2	КР1	2	1.442.1-1.87.2 — 2
	3	КР16	3	— 5
	4	КР27	2	— 8
	5	С1	2	— 9
	6	С19	1	— 16
	7	МН3	4	— 23
		Детали		
	8	ф 12 АIV, ℓ = 5550	2	4,9 кг
		Материал		
		Бетон марки 200	0,9	м³

Марка плиты	Поз	Наименование	Кол.	Примечание
1ПЗ-2АIVТ				
		Сборочные единицы		
	2	КР1	2	1.442.1-1.87.2 — 2
	3	КР17	3	— 5
	4	КР27	2	— 8
	5	С1	2	— 9
	6	С19	1	— 16
	7	МН3	4	— 23
		Детали		
	8	ф 20 АIV, ℓ = 5550	2	13,7 кг
		Материал		
		Бетон марки 250	0,9	м³
1ПЗ-3АIVТ				
		Сборочные единицы		
	2	КР2	2	1.442.1-1.87.2 — 2
	3	КР17	3	— 5
	4	КР27	2	— 8
	5	С2	2	— 9
	6	С19	1	— 16
	7	МН3	4	— 23
		Детали		
	8	ф 22 АIV, ℓ = 5550	2	16,6 кг
		Материал		
		Бетон марки 300	0,9	м³

https://zavodjbi.com/

Марка плиты	Поз.	Наименование	Кол.	Примечание
1П3-4АIVТ		Сборочные единицы		
	2	КР3	2	1.442.1-1.87.2 – 2
	3	КР18	3	– 5
	4	КР27	2	– 8
	5	С2	2	– 9
	6	С20	1	– 16
	7	МН3	4	– 23
		Детали		
	8	⌀25 АIV, ℓ=5550	2	21,3 кг
		Материал		
		Бетон марки 350	0,9	м³
1П3-5АIVТ		Сборочные единицы		
	2	КР4	2	1.442.1-1.87.2 – 2
	3	КР18	3	– 5
	4	КР27	2	– 8
	5	С3	2	– 9
	6	С27	1	– 18
	7	МН4	4	– 23
		Детали		
	8	⌀20 АIV, ℓ=5550	4	13,7 кг
		Материал		
		Бетон марки 350	0,9	м³
1П3-6АIVТ		Сборочные единицы		
	2	КР5	2	1.442.1-1.87.2 – 2
	3	КР19	3	– 5
	4	КР28	2	– 8
	5	С3	2	– 9
	6	С27	1	– 18
	7	МН4	4	– 23

Марка плиты	Поз.	Наименование	Кол.	Примечание
1П3-6АIVТ		Детали		
	8	⌀22 АIV, ℓ=5550	4	16,6 кг
		Материал		
		Бетон марки 450	0,9	м³
1П3-7АIVТ		Сборочные единицы		
	2	КР5	2	1.442.1-1.87.2 – 2
	3	КР20	3	– 5
	4	КР28	2	– 8
	5	С7	2	– 11
	6	С27	1	– 18
	7	МН4	4	– 23
		Детали		
	8	⌀25 АIV, ℓ=5550	4	21,3 кг
		Материал		
		Бетон марки 500	0,9	м³
1П3-1АтVСК-П		Сборочные единицы		
	2	КР1	2	1.442.1-1.87.2 – 2
	3	КР16	3	– 5
	4	КР27	2	– 8
	5	С1	2	– 9
	6	С19	1	– 16
	7	МН3	4	– 23
		Детали		
	8	⌀12 АтVСК, ℓ=5550	2	11,1 кг
		Материал		
		Бетон марки 250	0,9	м³

https://zavodjbi.com/

Марка плиты	Поз.	Наименование	Кол.	Примечание
1П3-2АтVСКТ-П		Сборочные единицы		
	2	КР1	2	1.442.1-1.87.2 – 2
	3	КР17	3	– 5
	4	КР27	2	– 8
	5	С1	2	– 9
	6	С19	1	– 16
	7	МН3	4	– 23
		Детали		
	8	⌀ 18 АтVСК, ℓ = 5550	2	11,1 кг
		Материал		
		Бетон марки 300	0,9	м³
1П3-3АтVСКТ-П		Сборочные единицы		
	2	КР2	2	1.442.1-1.87.2 – 2
	3	КР17	3	– 5
	4	КР27	2	– 8
	5	С2	2	– 9
	6	С19	1	– 16
	7	МН3	4	– 23
		Детали		
	8	⌀ 20 АтVСК, ℓ = 5550	2	13,7 кг
		Материал		
		Бетон марки 350	0,9	м³
1П3-4АтVСКТ-П		Сборочные единицы		
	2	КР3	2	1.442.1-1.87.2 – 2
	3	КР18	3	– 5
	4	КР27	2	– 8
	5	С2	2	– 9
	6	С20	1	– 16

Марка плиты	Поз.	Наименование	Кол.	Примечание
1П3-4АтVСКТ-П	7	МН3	4	1.442.1-1.87.2 – 23
		Детали		
	8	⌀ 22 АтVСК, ℓ = 5550	2	16,6 кг
		Материал		
		Бетон марки 450	0,9	м³
1П3-5АтVСКТ-П		Сборочные единицы		
	2	КР4	2	1.442.1-1.87.2 – 2
	3	КР18	3	– 5
	4	КР27	2	– 8
	5	С3	2	– 9
	6	С27	1	– 18
	7	МН4	4	– 23
		Детали		
	8	⌀ 18 АтVСК, ℓ = 5550	4	11,1 кг
		Материал		
		Бетон марки 450	0,9	м³
1П3-6АтVСКТ-П		Сборочные единицы		
	2	КР5	2	1.442.1-1.87.2 – 2
	3	КР19	3	– 5
	4	КР28	2	– 8
	5	С3	2	– 9
	6	С27	1	– 18
	7	МН4	4	– 23
		Детали		
	8	⌀ 20 АтVСК, ℓ = 5550	4	13,7 кг
		Материал		
		Бетон марки 500	0,9	м³

https://zavodjbi.com/

Марка плиты	Поз.	Наименование	Кол.	Примечание
1П3 – 7АтVСКТ-П		Сборочные единицы		
	2	КР5	2	1.442.1-1.87.2 – 2
	3	КР20	3	– 5
	4	КР28	2	– 8
	5	С7	2	– 11
	6	С27	1	– 18
	7	МН4	4	– 23
		Детали		
	8	ф 22 АтVСК, ℓ=5550	4	16,6 кг
		Материал		
		Бетон марки 500	0,9	м³
1П3 – 1АтVТ		Сборочные единицы		
	2	КР1	2	1.442.1-1.87.2 – 2
	3	КР16	3	– 5
	4	КР27	2	– 8
	5	С1	2	– 9
	6	С19	1	– 16
	7	МН3	4	– 23
		Детали		
	8	ф 12 АтV, ℓ = 5550	2	4,9 кг
		Материал		
		Бетон марки 250	0,9	м³
1П3 – 2АтVТ		Сборочные единицы		
	2	КР1	2	1.442.1-1.87.2 – 2
	3	КР17	3	– 5
	4	КР27	2	– 8
	5	С1	2	– 9
	6	С19	1	– 16

Марка плиты	Поз.	Наименование	Кол.	Примечание
1П3 – 2АтVТ	7	МН3	4	1.442.1-1.87.2 – 23
		Детали		
	8	ф 18 АтV, ℓ = 5550	2	11,1 кг
		Материал		
		Бетон марки 300	0,9	м³
1П3 – 3АтVТ		Сборочные единицы		
	2	КР2	2	1.442.1-1.87.2 – 2
	3	КР17	3	– 5
	4	КР27	2	– 8
	5	С2	2	– 9
	6	С19	1	– 16
	7	МН3	4	– 23
		Детали		
	8	ф 20 АтV, ℓ = 5550	2	13,7 кг
		Материал		
		Бетон марки 350	0,9	м³
1П3 – 4АтVТ		Сборочные единицы		
	2	КР3	2	1.442.1-1.87.2 – 2
	3	КР18	3	– 5
	4	КР27	2	– 8
	5	С2	2	– 9
	6	С20	1	– 16
	7	МН3	4	– 23
		Детали		
	8	ф 22 АтV, ℓ = 5550	2	16,6 кг
		Материал		
		Бетон марки 350	0,9	м³

https://zavodpi.com/

Марка плиты	Поз.	Наименование	Кол.	Примечание
1П3 - 5АтVII		Сборочные единицы		
	2	КР4	2	1.442.1-1.87.2 - 2
	3	КР18	3	- 5
	4	КР27	2	- 8
	5	С3	2	- 9
	6	С27	1	- 18
	7	МН4	4	- 23
		Детали		
	8	ф18 АтV, ℓ = 5550	4	11,1 кг
		Материал		
		Бетон марки 400	0,9	м³
1П3 - 6АтVII		Сборочные единицы		
	2	КР5	2	1.442.1-1.87.2 - 2
	3	КР19	3	- 5
	4	КР28	2	- 8
	5	С3	2	- 9
	6	С27	1	- 18
	7	МН4	4	- 23
		Детали		
	8	ф20 АтV, ℓ = 5550	4	13,7 кг
		Материал		
		Бетон марки 450	0,9	м³
1П3 - 7АтVII		Сборочные единицы		
	2	КР5	2	1.442.1-1.87.2 - 2
	3	КР20	3	- 5
	4	КР28	2	- 8
	5	С7	2	- 11
	6	С27	1	- 18

Марка плиты	Поз.	Наименование	Кол.	Примечание
1П3 - 7АтVII	7	МН4	4	1.442.1-1.87.2 - 23
		Детали		
	8	ф22 АтV, ℓ = 5550	4	16,6 кг
		Материал		
		Бетон марки 500	0,9	м³
1П3 - 1АтVII		Сборочные единицы		
	2	КР1	2	1.442.1-1.87.2 - 2
	3	КР16	3	- 5
	4	КР27	2	- 8
	5	С1	2	- 9
	6	С19	1	- 16
	7	МН3	4	- 23
		Детали		
	8	ф10 АтVII, ℓ = 5550	2	3,4 кг
		Материал		
		Бетон марки 350	0,9	м³
1П3 - 2АтVII		Сборочные единицы		
	2	КР1	2	1.442.1-1.87.2 - 2
	3	КР17	3	- 5
	4	КР27	2	- 8
	5	С1	2	- 9
	6	С19	1	- 16
	7	МН3	4	- 23
		Детали		
	8	ф16 АтVII, ℓ = 5550	2	8,8 кг
		Материал		
		Бетон марки 350	0,9	м³

https://zavodjbi.com/

Марка плиты	Поз	Наименование	Кол.	Примечание
1П3-3АтVII Т				
		Сборочные единицы		
	2	КР2	2	1.442.1-1.87.2 – 2
	3	КР17	3	– 5
	4	КР27	2	– 8
	5	С2	2	– 9
	6	С19	1	– 16
	7	МН3	4	– 23
		Детали		
	8	⌀ 18 АтVII, ℓ = 5550	2	11,1 кг
		Материал		
		Бетон марки 400	0,9	м3
1П3-4АтVII Т				
		Сборочные единицы		
	2	КР3	2	1.442.1-1.87.2 – 2
	3	КР18	3	– 5
	4	КР27	2	– 8
	5	С2	2	– 9
	6	С20	1	– 16
	7	МН3	4	– 23
		Детали		
	8	⌀ 20 АтVII, ℓ = 5550	2	13,7 кг
		Материал		
		Бетон марки 500	0,9	м3

Марка плиты	Поз.	Наименование	Кол.	Примечание
1П3-5АтVII Т				
		Сборочные единицы		
	2	КР4	2	1.442.1-1.87.2 – 2
	3	КР18	3	– 5
	4	КР27	2	– 8
	5	С3	2	– 9
	6	С27	1	– 18
	7	МН4	4	– 23
		Детали		
	8	⌀ 16 АтVII, ℓ = 5550	4	8,8 кг
		Материал		
		Бетон марки 500	0,9	м3
1П3-6АтVII Т				
		Сборочные единицы		
	2	КР5	2	1.442.1-1.87.2 – 2
	3	КР19	3	– 5
	4	КР28	2	– 8
	5	С3	2	– 9
	6	С27	1	– 18
	7	МН4	4	– 23
		Детали		
	8	⌀ 18 АтVII, ℓ = 5550	4	11,1 кг
		Материал		
		Бетон марки 500	0,9	м3

https://zavodjbi.com/

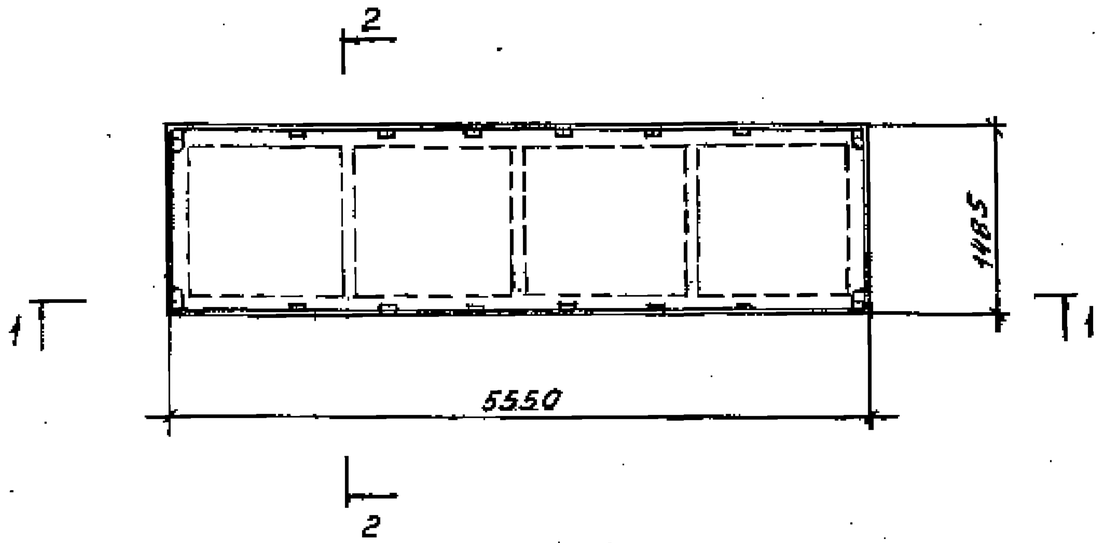

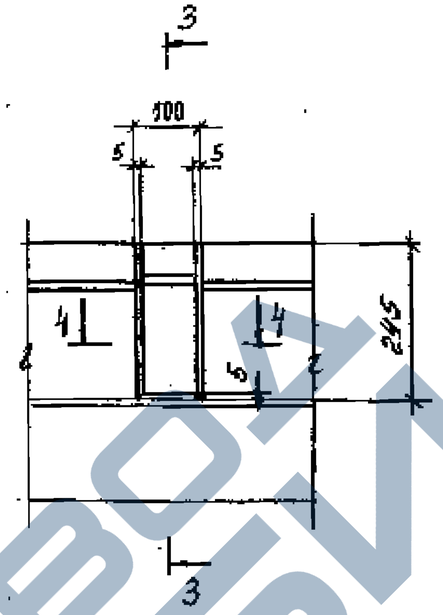

3 - 3

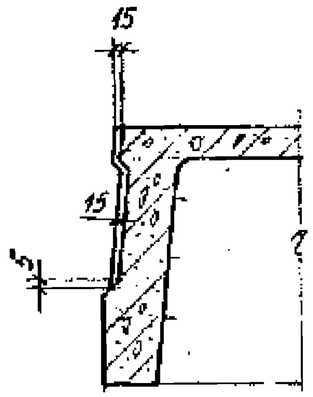

1 - 1

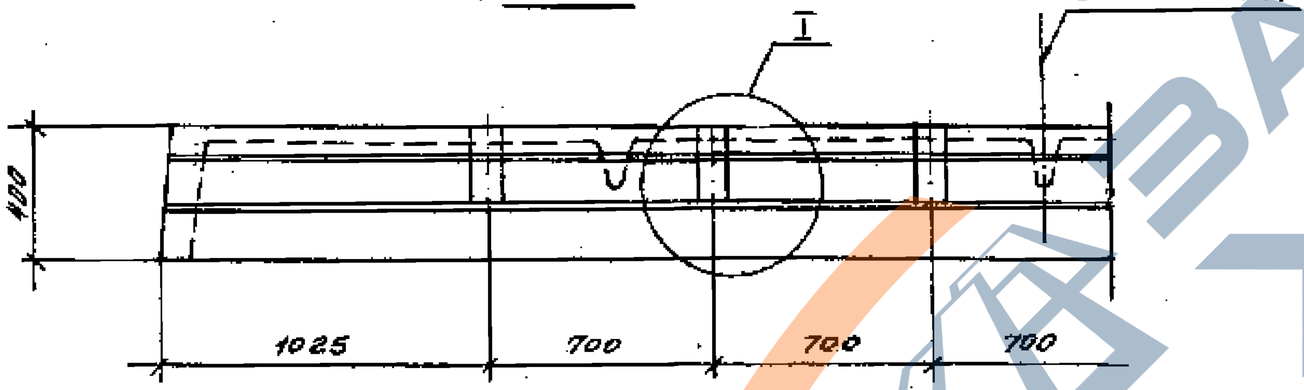

4 - 4

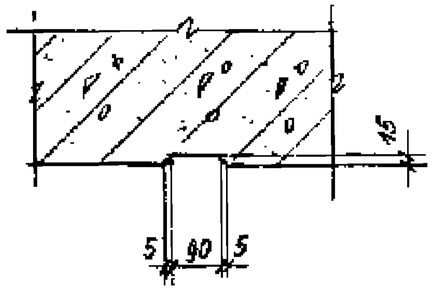

2 - 2

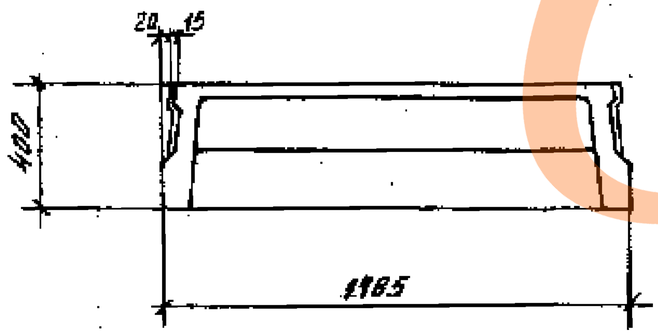

Зав. лаб.	Выжигин			1.442.1-1.87.1-5 СМ1
Н. контр.	Трахтенгерц			
ГИП	Трахтенгерц			Плита 1П3 со шпонками (вариант)
Рук. гр.	Суровова			Стадия: Р; Лист: ; Листов: 1
Ст. инж.	Поварова			ЦНИИПРОМЗДАНИЙ
Пров.	Суровова			

https://zavodjbi.com/

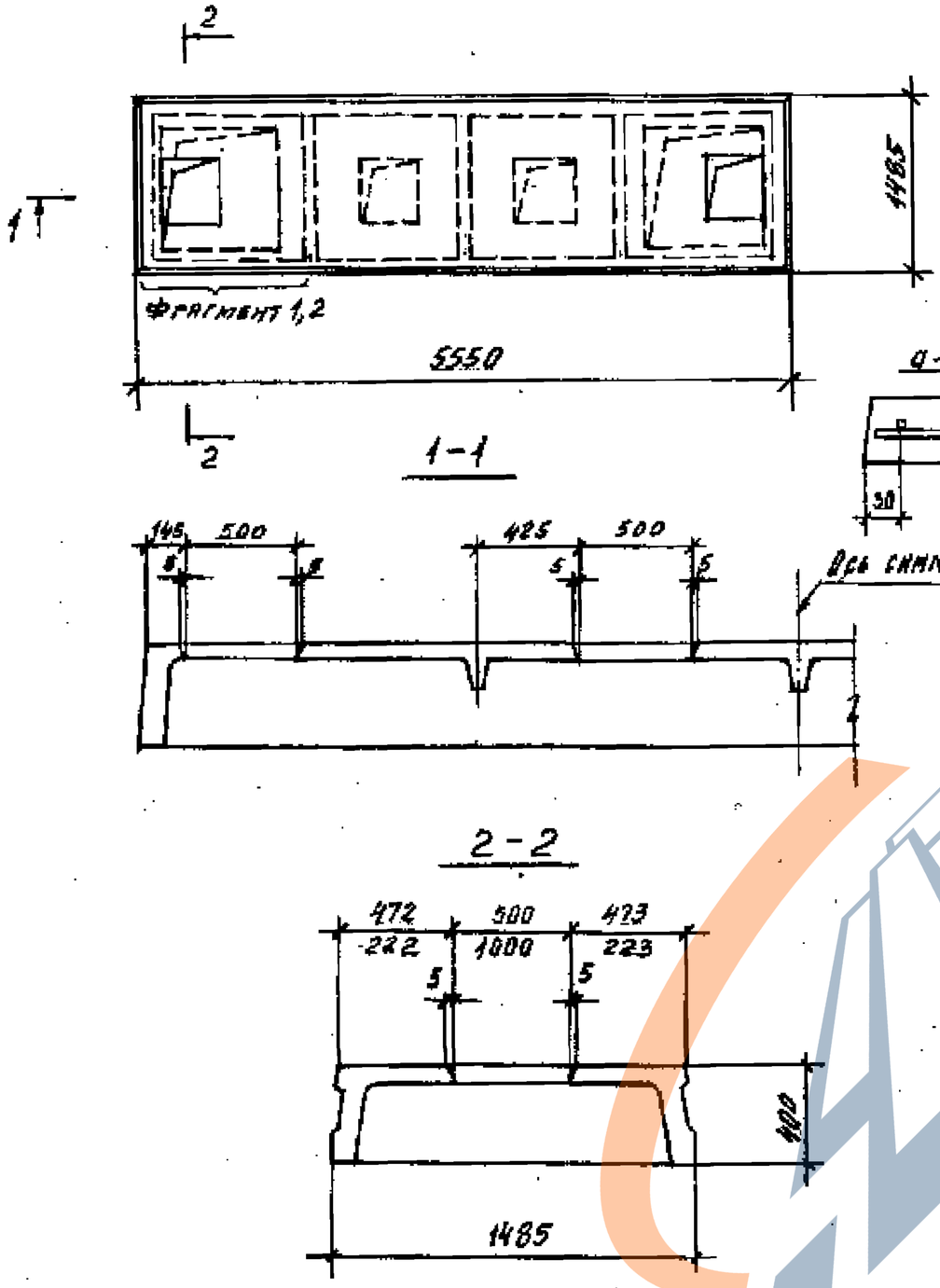

Фрагмент 1

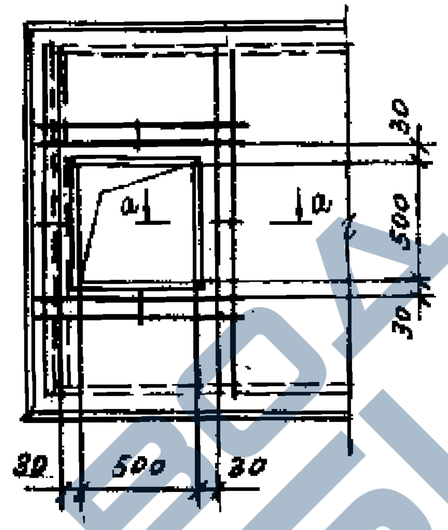

Сетка для отверстия 500×500мм

Масса 1,9 кг

Фрагмент 2

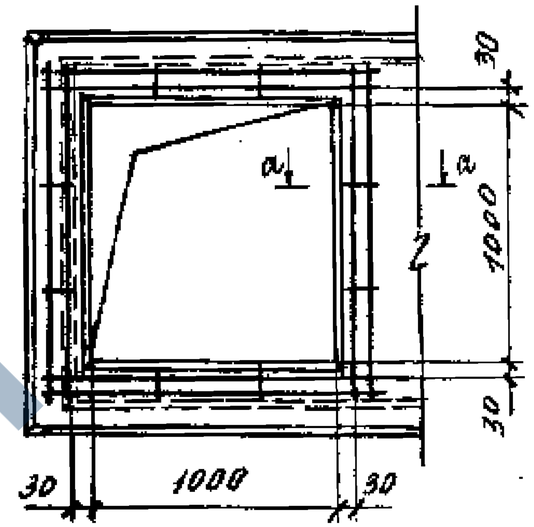

Сетка для отверстия 1000×1000 мм

Масса 2,4 кг

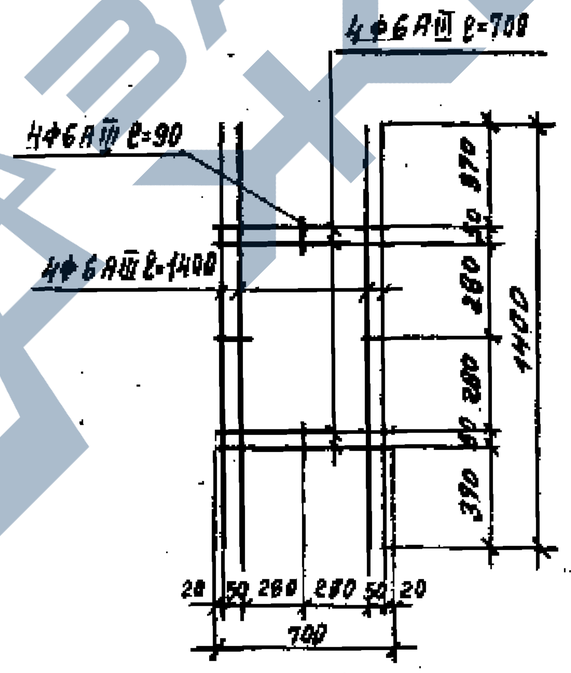

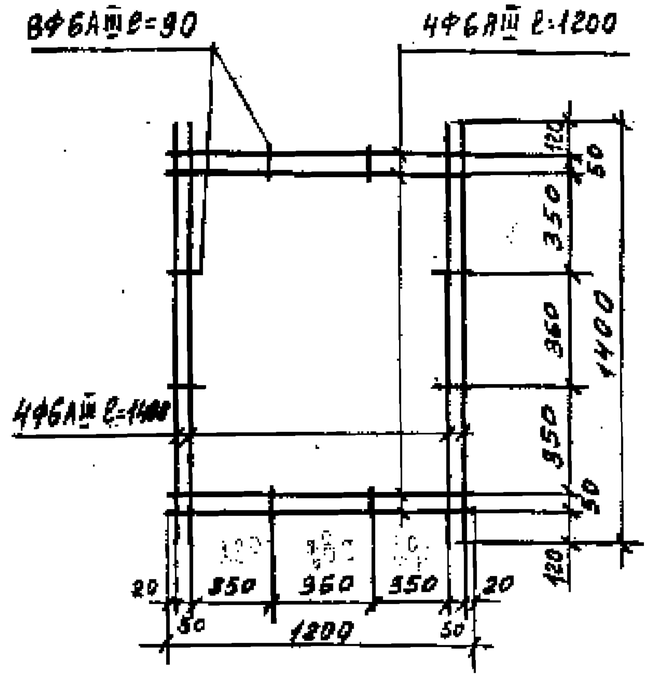

Зав.сект.	Выжигин		
Н.контр.	Трахтенгерц		
ГИП	Трахтенгерц		
Рук.гр.	Суровова		
Ст. инж.	Поварова		
Пров.	Суровова		

1.442.1-1.87.1-5СМ2

Плита 1ПЗ с квадратними отверстиями. (пример)

Стадия	Лист	Листов
Р		1

ЦНИИПромзданий

https://zavodjbi.com/

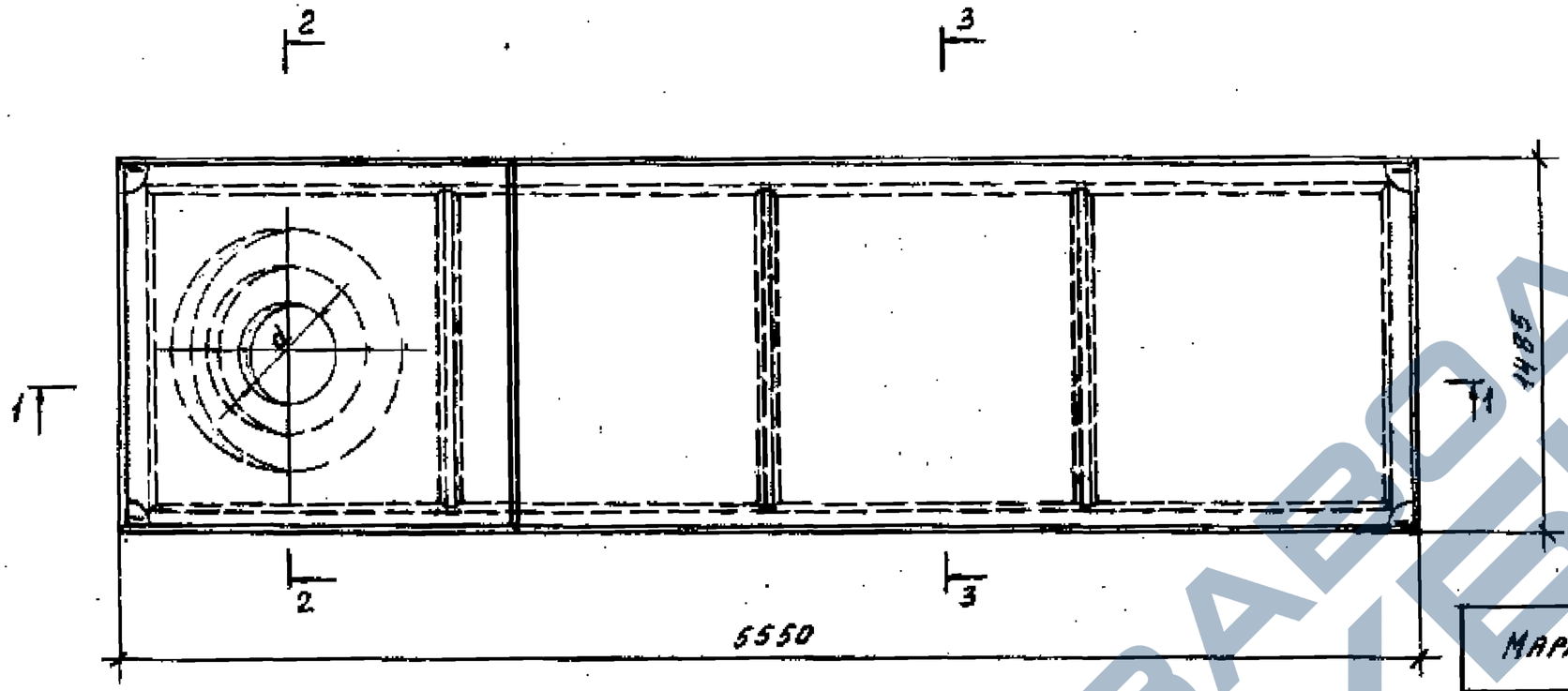

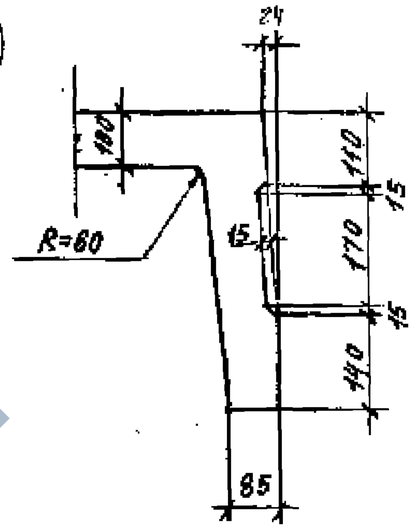

1-1

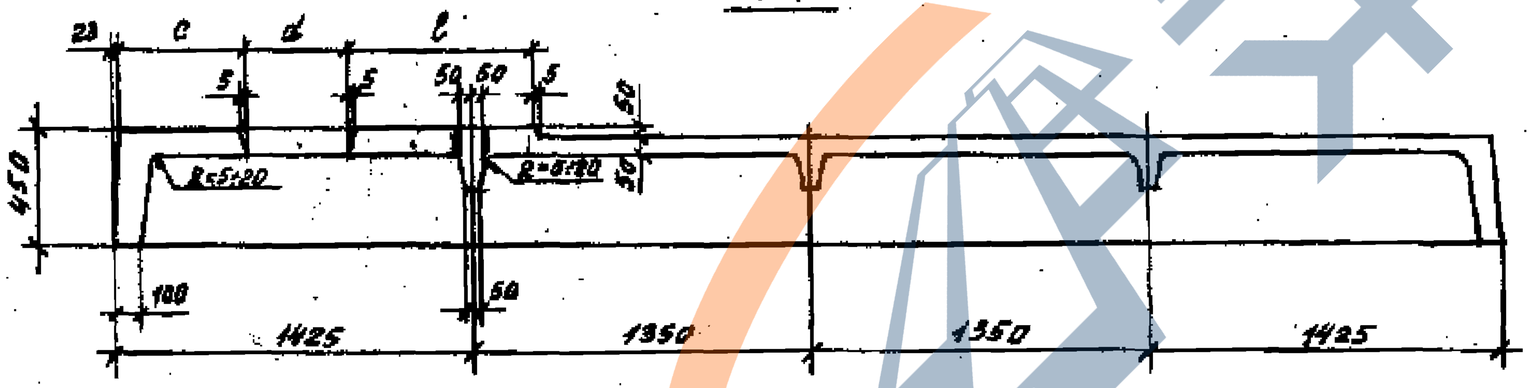

2-2

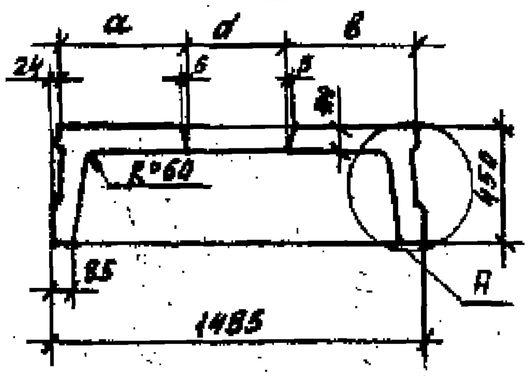

3-3

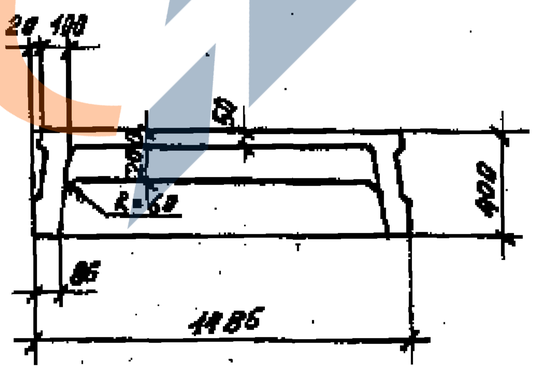

Марка плиты	Размеры, мм				
	d	a	в	c	l
1П3-1АIIIТ-1	400	518	519	500	700
1П3-1АтVсклТ-1П					
1П3-1АтVТ-1					
1П3-1АтVIТ-1					
1П3-1АIVТ-2	700	968	369	950	550
1П3-1АтVсклТ-2П					
1П3-1АтVТ-2					
1П3-1АтVIТ-2					
1П3-1АIVТ-3	1000	218	219	200	400
1П3-1АтVсклТ-3					
1П3-1АтVТ-3					
1П3-1АтVIТ-3					

Зав. отд.	Выжигин		
Н.контр.	Трахтенгерц		
ГИП	Трахтенгерц		
Рук.гр.	Суровова		
Ст.инж.	Подарова		
Пров.			

1.442.1-1.87.1-6 фч

Плита 1П3
(1П3-1АIIIТ-1...1П3-1АтVIТ-3)
Опалубочный чертеж.

Стадия	Лист	Листов
Р		1

ЦНИИПромзданий

ЗАВОД ЖБИ

https://zavodjbi.com/

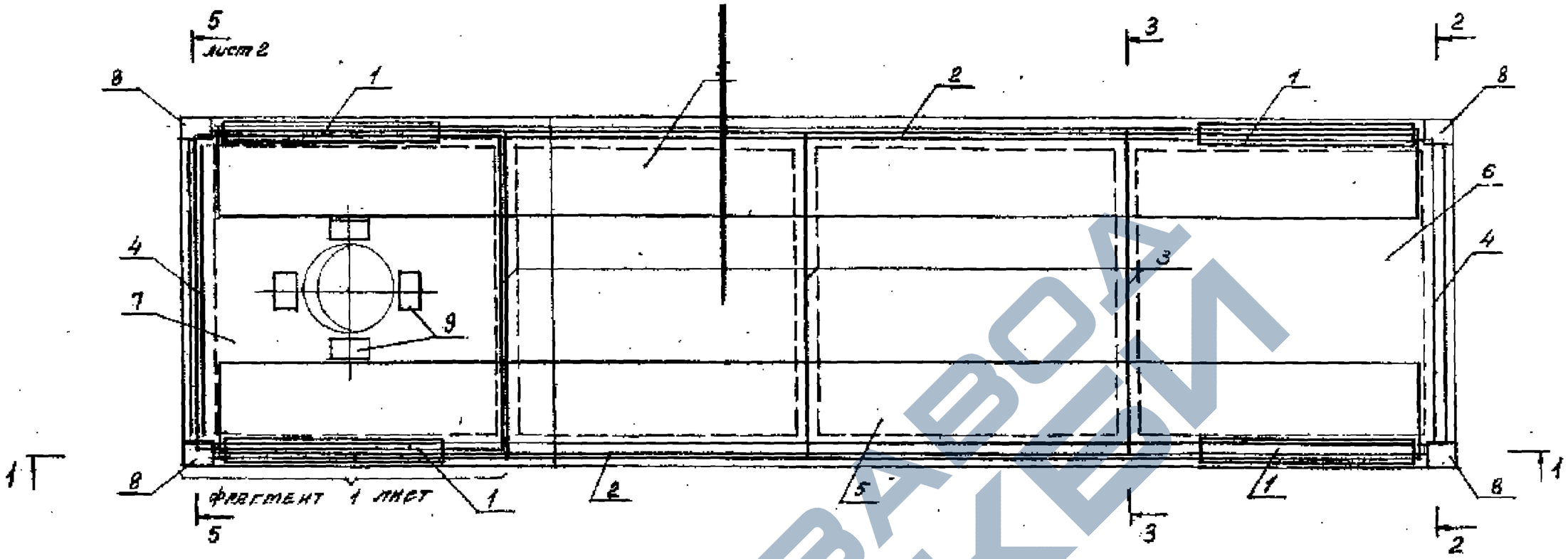

1-1

2-2

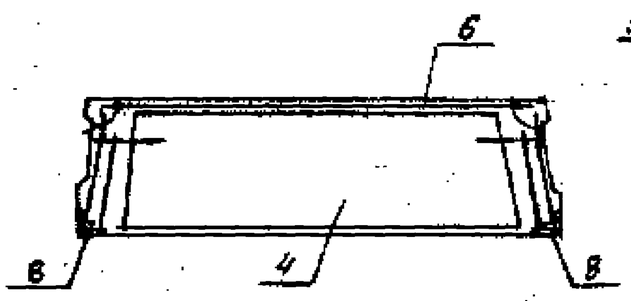

3-3

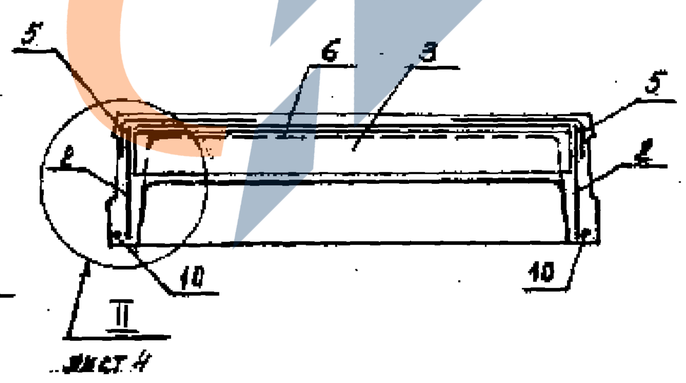

1. Количество напрягаемых стержней на разрезах показано условно.
2. Спецификацию см. листы 6...8

				1.442.1-1.87.1-6.		
Инж. отд.	Выжигин			Плита 1П3 (1П3-1АIVт-1...1П3-1АIVт-3)	Стадия	Лист	Листов
Н. контр.	Трахтенгерц				Р	1	3
ГИП	Трахтенгерц				ЦНИИПРОМЗДАНИ		
Рук. гр.	Суровова						
Ст. инж.	Полярова						
Пров.	Суровова						

ФРАГМЕНТ 1

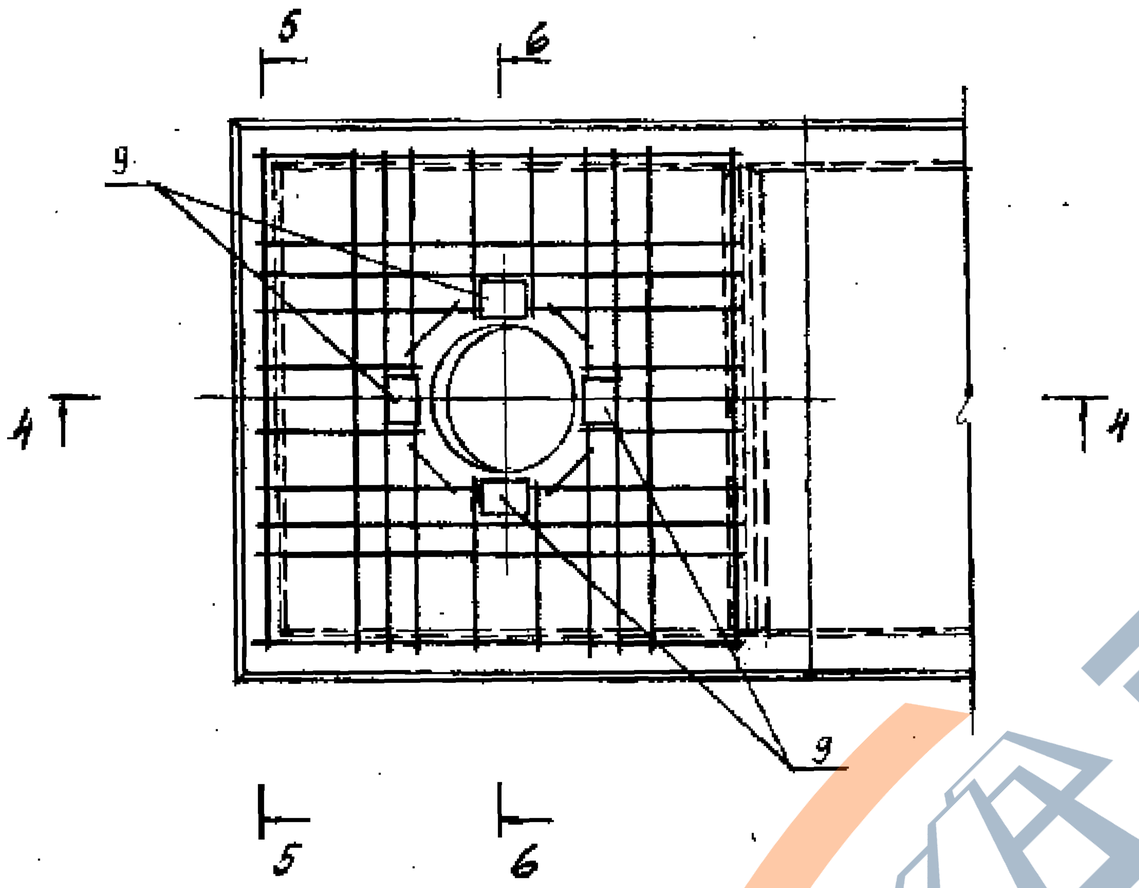

4-4

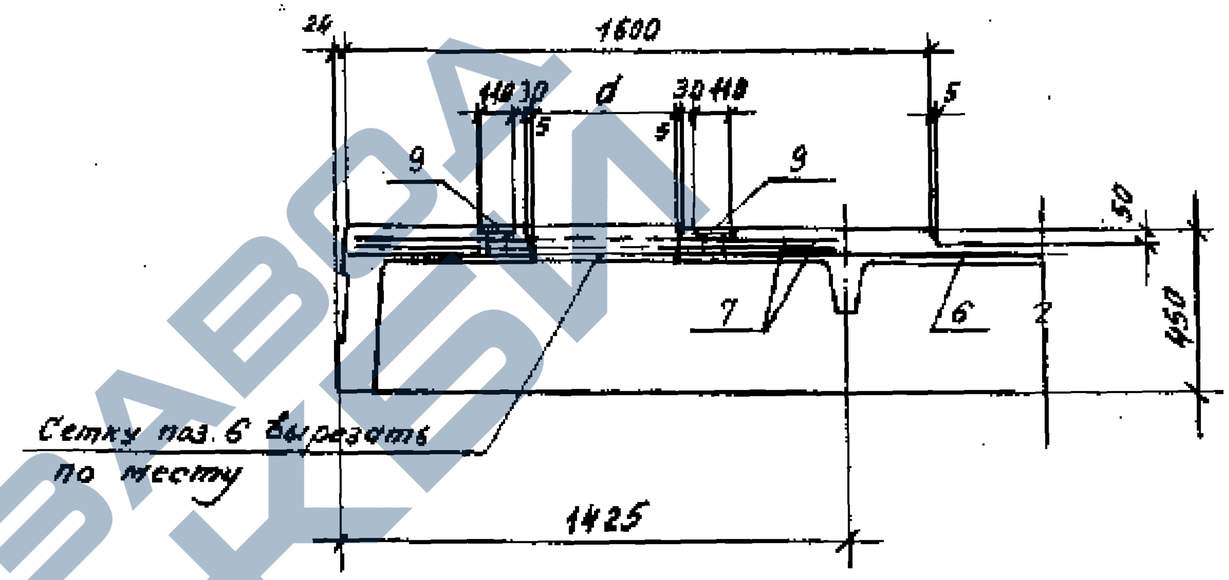

5-5

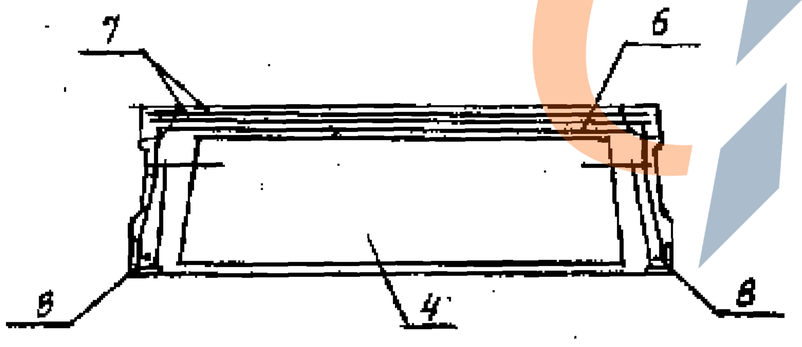

6-6

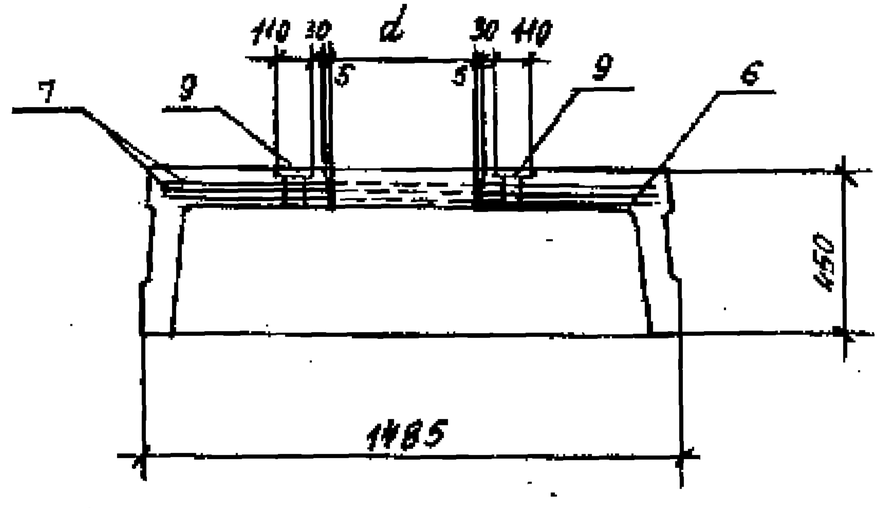

https://zavodjbi.com/

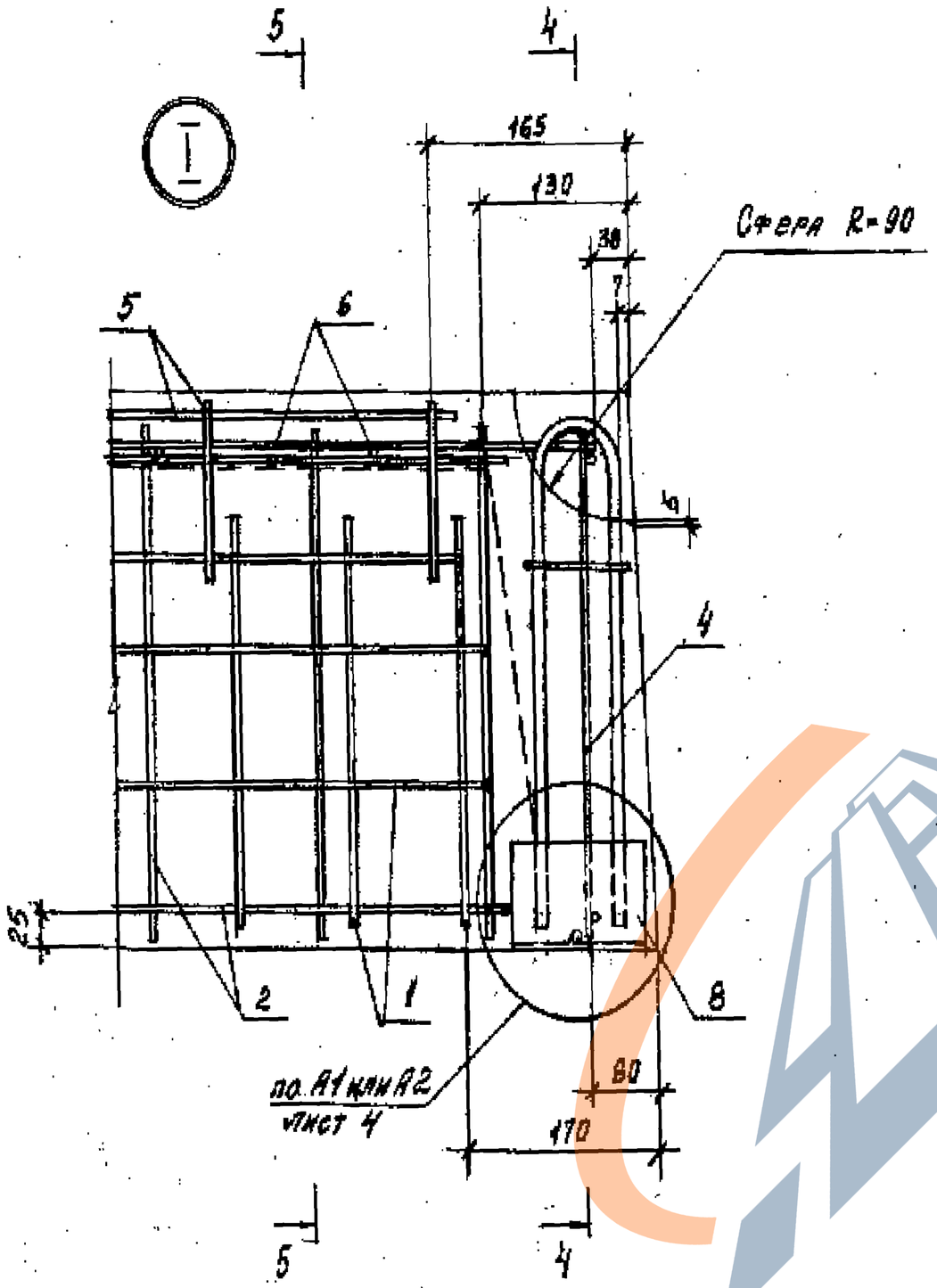

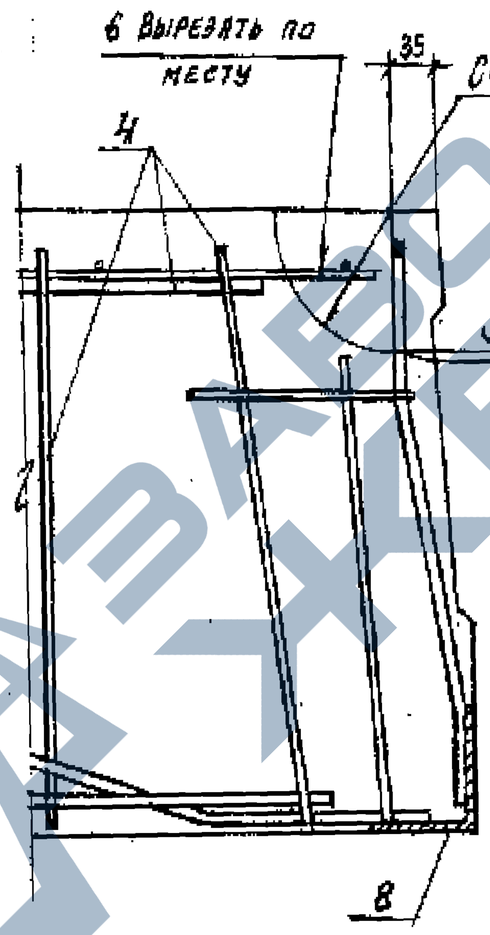

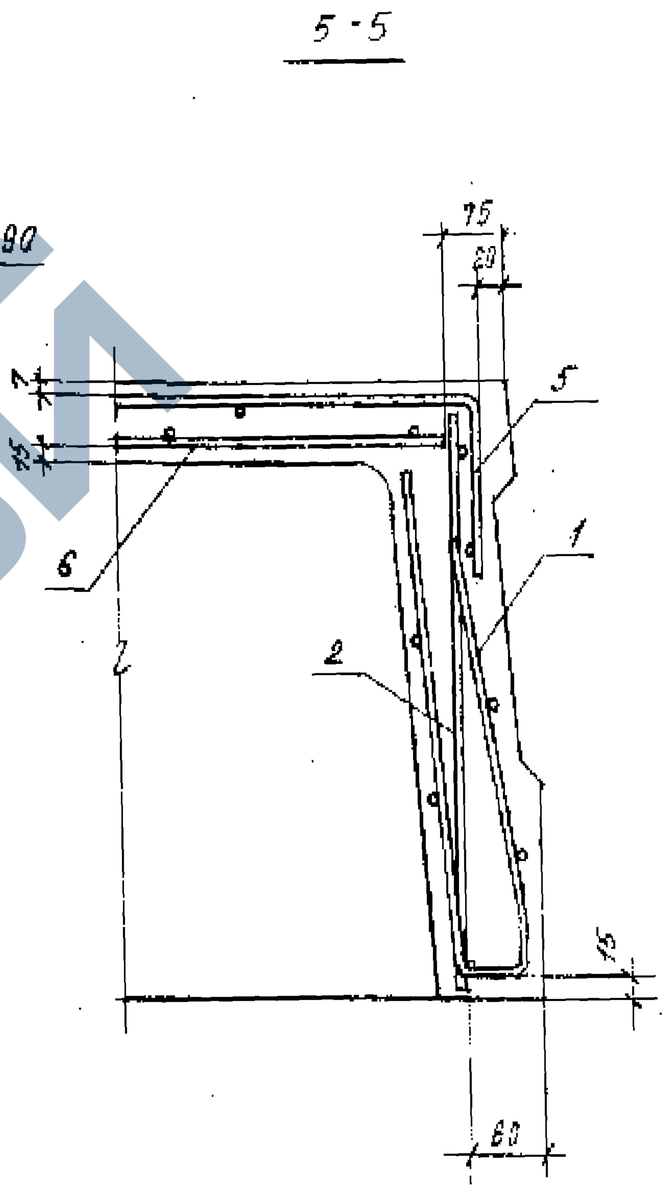

На узлах I, II и III напрягаемая арматура условно не показана. Количество напрягаемых стержней принимается по спецификации.

Для плит с одним стержнем в продольном ребре

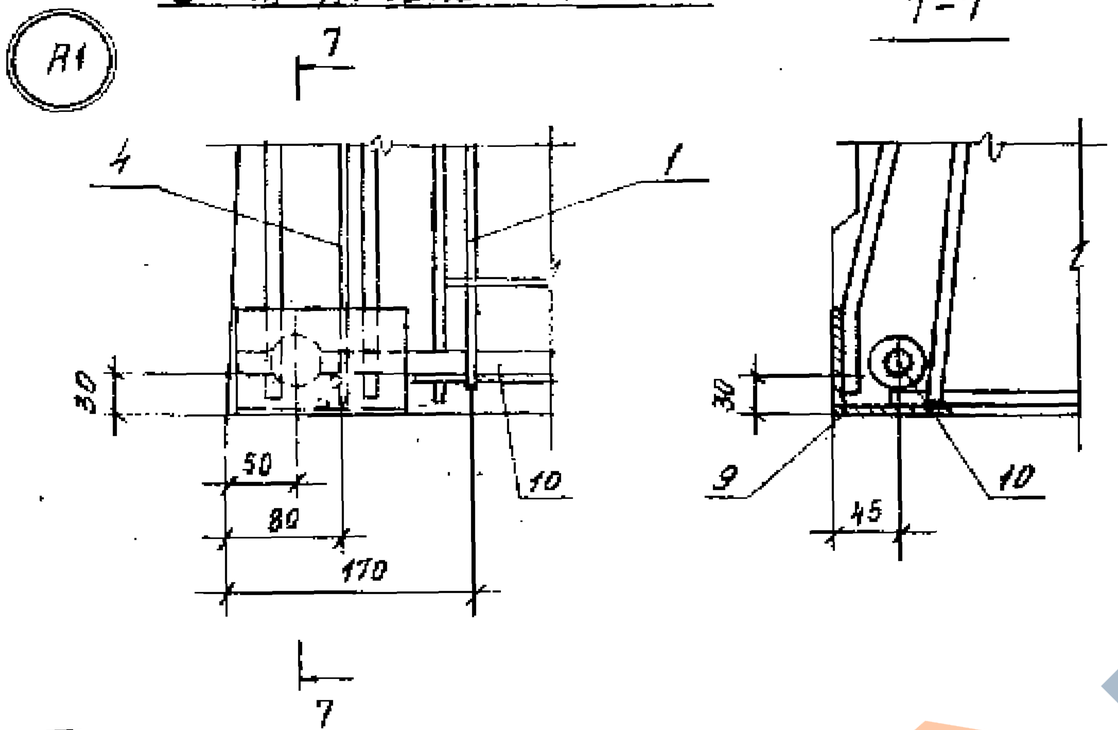

Для плит с двумя стержнями в продольном ребре

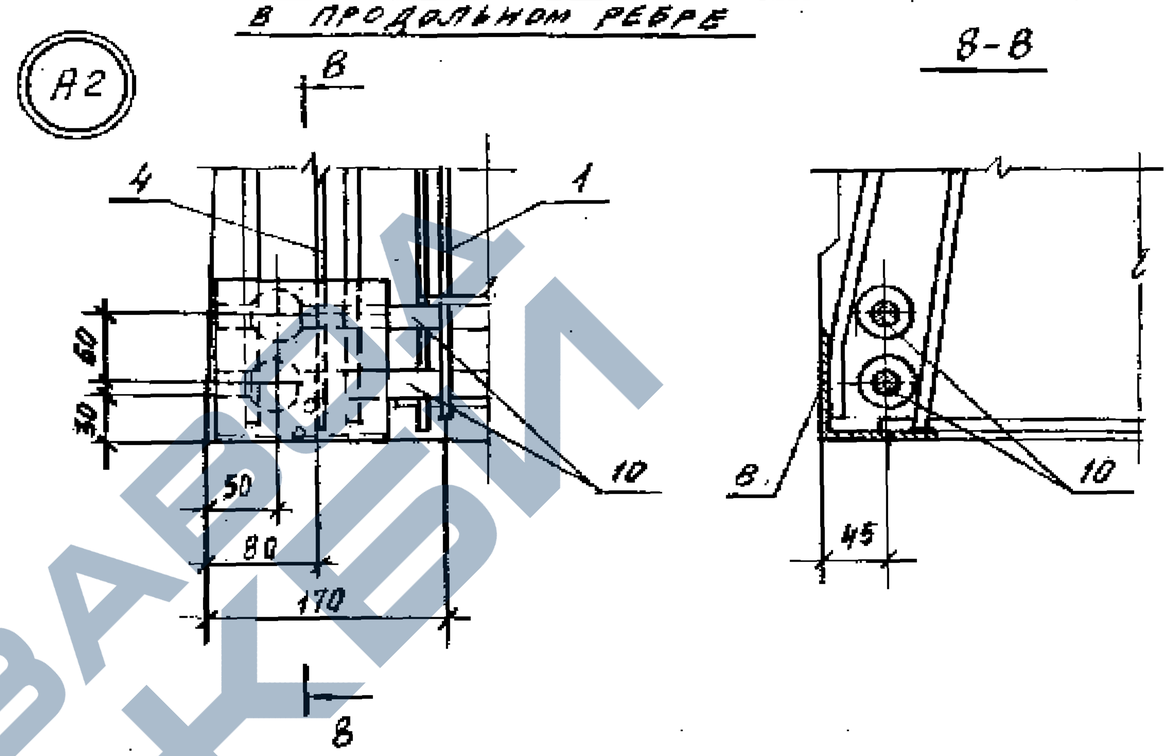

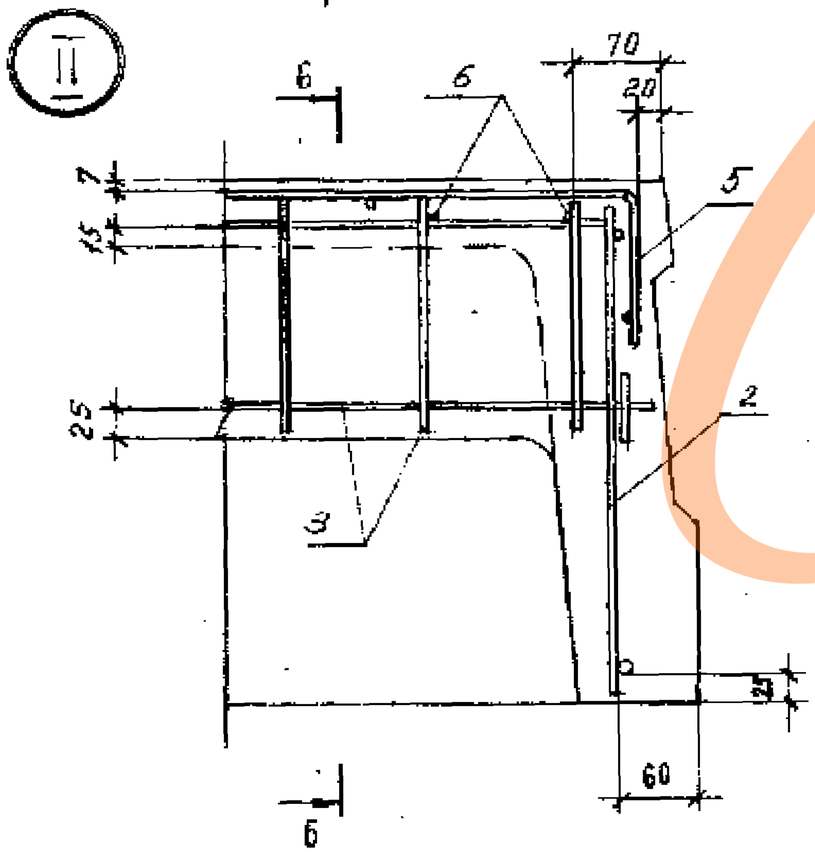

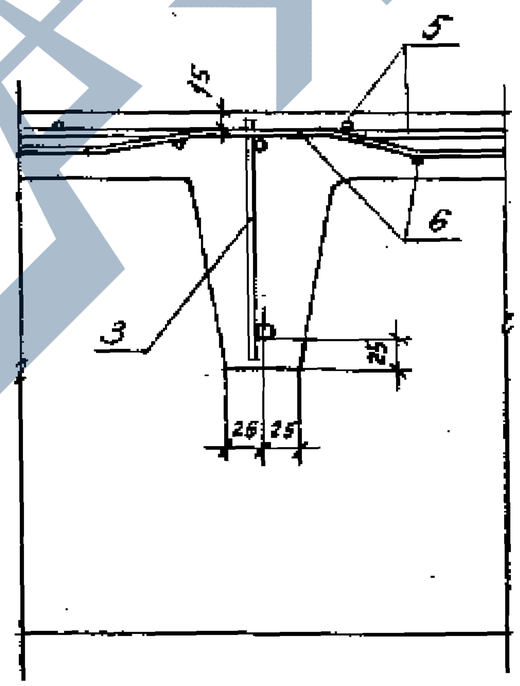

https://zavodjbi.com/

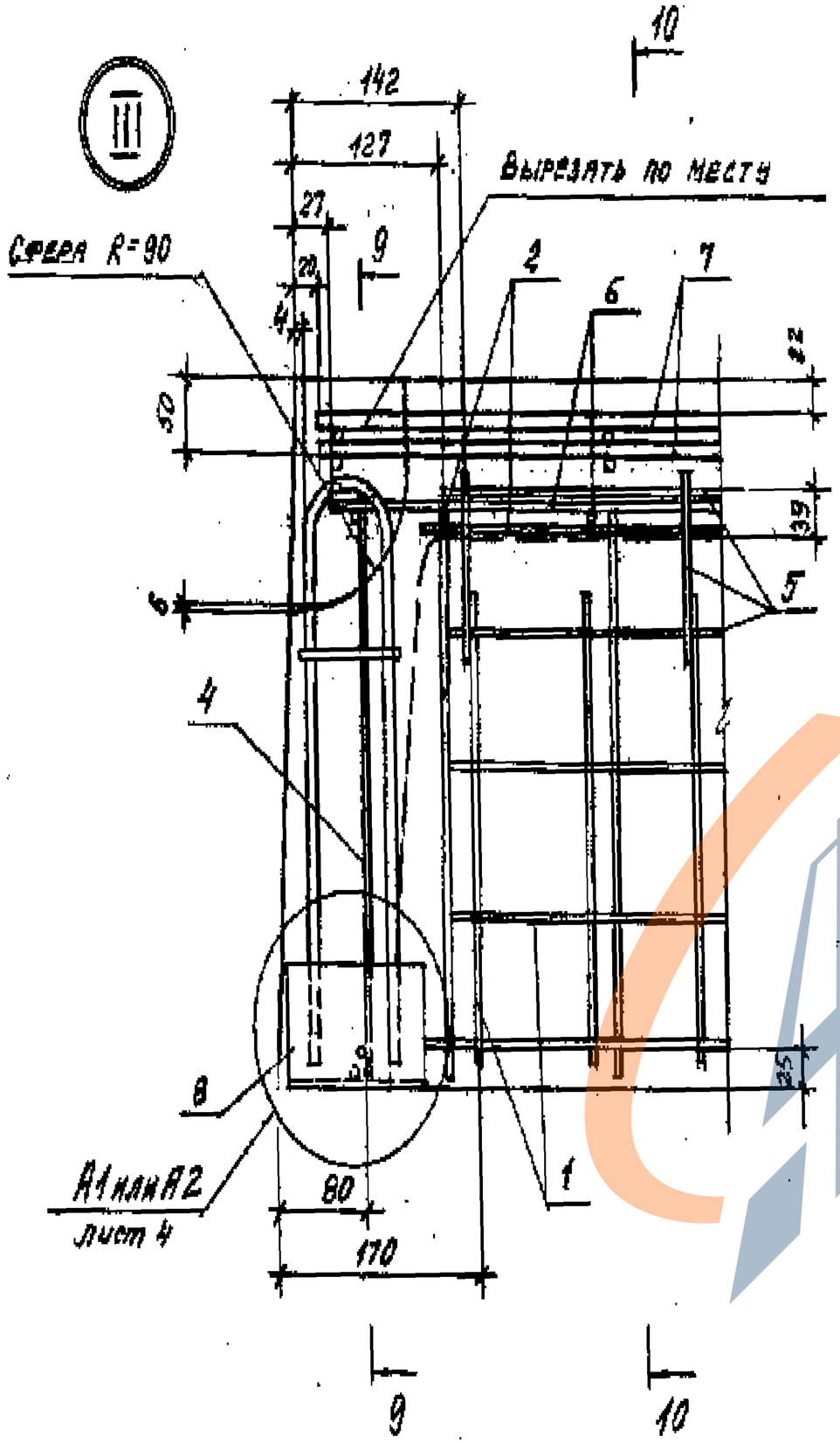

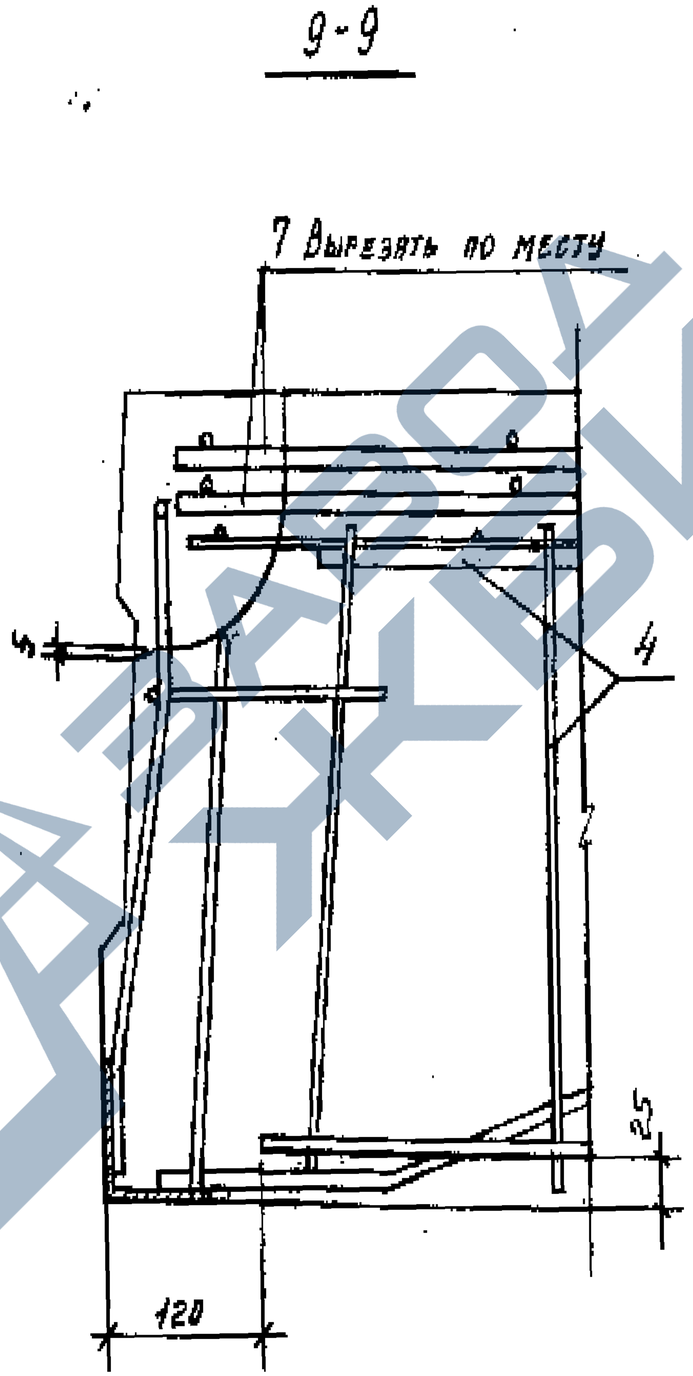

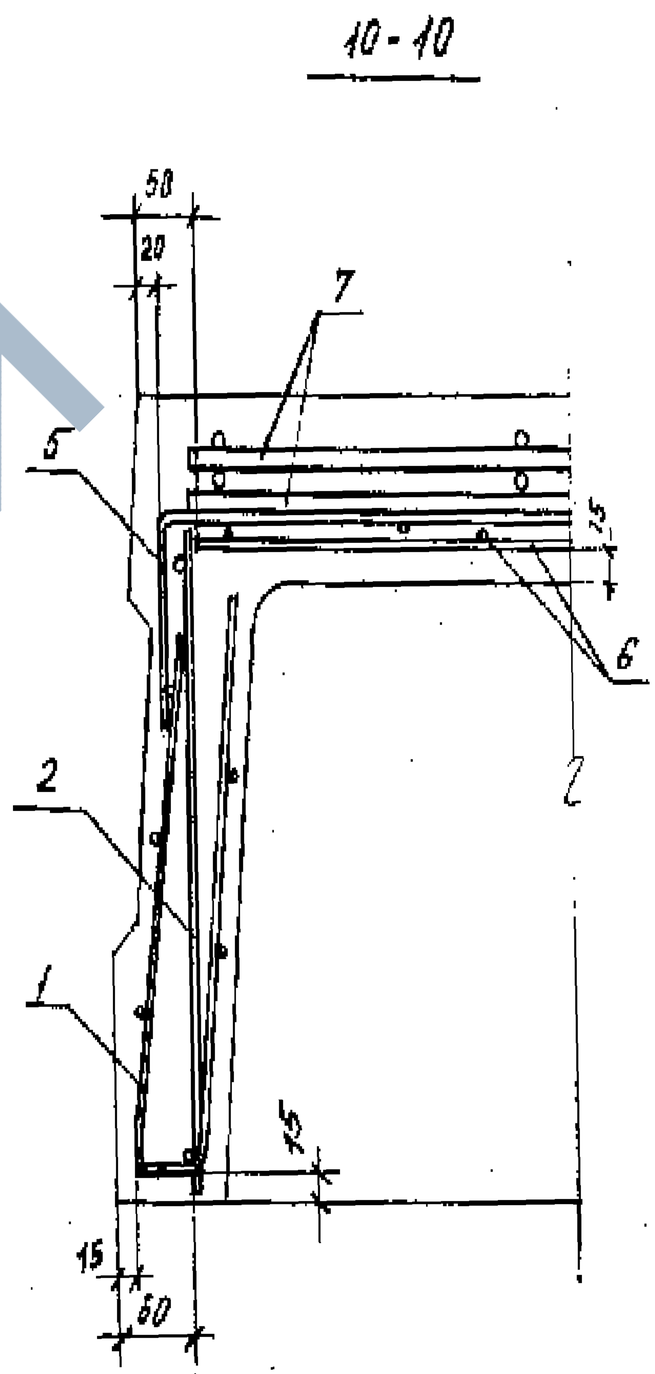

https://zavodjbi.com/

Марка плиты	Поз.	Наименование	Кол.	Примечание
Для всех марок		Документация		
		Технические требования		1.442.1-1.87.1-1ТТ
		Опалубочный чертеж		-6 ФЧ
		Ведомость расхода стали		-10 РС
		Сборочные единицы		
	1	С29	4	1.442.1-1.87.2-19
		Переменные данные		
1ПЗ-1АIIIТ-1		Сборочные единицы		
	2	КР1	2	1.442.1-1.87.2-2
	3	КР16	3	-5
	4	КР27	2	-8
	5	С1	2	-9
	6	С19	1	-16
	7	С31	2	-20
	8	МН3	4	-23
	9	МН7	4	-25
		Детали		
	10	ф12АIV, ℓ=5550	2	4,9 кг
		Материал		
		Бетон марки 200	1,0	м3
1ПЗ-1АVСКТ-1П		Сборочные единицы		
	2	КР1	2	1.442.1-1.87.2-2
	3	КР16	3	-5
	4	КР27	2	-8
	5	С1	2	-9
	6	С19	1	-16
	7	С31	2	-20
	8	МН3	4	-23
	9	МН7	4	-25
		Детали		
	10	ф12АVСК, ℓ=5550	2	4,9 кг

Марка плиты	Поз.	Наименование	Кол.	Примечание
1ПЗ-1АIIIТ		Материал		
		Бетон марки 250	1,0	м3
1ПЗ-1АVТ-1		Сборочные единицы		
	2	КР1	2	1.442.1-1.87.2-2
	3	КР16	3	-5
	4	КР27	2	-8
	5	С1	2	-9
	6	С19	1	-16
	7	С31	2	-20
	8	МН3	4	-23
	9	МН7	4	-25
		Детали		
	10	ф12АVТ, ℓ=5550	2	4,9 кг
		Материал		
		Бетон марки 250	1,0	
1ПЗ-1АVIТ-1		Сборочные единицы		
	2	КР1	2	1.442.1-1.87.2-2
	3	КР16	3	-5
	4	КР27	2	-8
	5	С1	2	-9
	6	С19	1	-16
	7	С31	2	-20
	8	МН3	4	-23
	9	МН7	4	-25
		Детали		
	10	ф10АVI, ℓ=5550	2	3,4 кг
		Материал		
		Бетон марки 350	1,0	м3

https://zavodpi.com/
ЗАВОД ПИ

Марка плиты	Поз.	Наименование	Кол.	Примечание
1П3 – 1АтIVТ-2		Сборочные единицы		
	2	КР1	2	1.442.1-1.87.2 – 2
	3	КР16	3	– 5
	4	КР27	2	– 8
	5	С1	2	– 9
	6	С19	1	– 16
	7	С32	2	– 21
	8	МН3	4	– 23
	9	МН7	4	– 25
		Детали		
	10	⌀12 АIV, ℓ=5550	2	4,9 кг
		Материал		
		Бетон марки 200	0,97	м³
1П3 – 1АтIVСКТ-2П		Сборочные единицы		
	2	КР1	2	1.442.1-1.87.2 – 2
	3	КР16	3	– 5
	4	КР27	2	– 8
	5	С1	2	– 9
	6	С19	1	– 16
	7	С32	2	– 21
	8	МН3	4	– 23
	9	МН7	4	– 25
		Детали		
	10	⌀12 АтIVСК, ℓ=5550	2	4,9 кг
		Материал		
		Бетон марки 250	0,97	м3

Марка плиты	Поз.	Наименование	Кол.	Примечание
1П3 – 1АтIVТ-2		Сборочные единицы		
	2	КР1	2	1.442.1-1.87.2 – 2
	3	КР16	3	– 5
	4	КР27	2	– 8
	5	С1	2	– 9
	6	С19	1	– 16
	7	С32	2	– 21
	8	МН3	4	– 23
	9	МН7	4	– 25
		Детали		
	10	⌀12 АтIV, ℓ=5550	2	4,9 кг
		Материал		
		Бетон марки 250	0,97	м3
1П3 – 1АтVIТ-2		Сборочные единицы		
	2	КР1	2	1.442.1-1.87.2 – 2
	3	КР16	3	– 5
	4	КР27	2	– 16
	5	С1	2	– 9
	6	С19	1	– 16
	7	С32	2	– 21
	8	МН3	4	– 23
	9	МН7	4	– 25
		Детали		
	10	⌀10 АтVI, ℓ=5550	2	3,4 кг
		Материал		
		Бетон марки 350	0,97	м³

https://zavodjbi.com/

Марка плиты	Поз.	Наименование	Кол.	Примечание
Для всех марок		Документация		
		Технические требования		1.442.1-1.87.1-1ТТ
		Опалубочный чертеж		-6 ФЧ
		Ведомость расхода стали		-10 РС
		Сборочные единицы		
	1	С29	4	1.442.1-1.87.2-19
		Переменные данные		
1ПТ3-1АтIVТ-1		Сборочные единицы		
	2	КР1	2	1.442.1-1.87.2-2
	3	КР16	3	-5
	4	КР27	2	-8
	5	С1	2	-9
	6	С19	1	-16
	7	С31	2	-20
	8	МН3	4	-23
	9	МН7	4	-25
		Детали		
	10	ф12АтIV, ℓ=5550	2	4,9 кг
		Материал		
		Бетон марки 200	1,0	м3
1ПТ3-1АтVСКТ-1П		Сборочные единицы		
	2	КР1	2	1.442.1-1.87.2-2
	3	КР16	3	-5
	4	КР27	2	-8
	5	С1	2	-9
	6	С19	1	-16
	7	С31	2	-20
	8	МН3	4	-23
	9	МН7	4	-25
		Детали		
	10	ф12АтVСК, ℓ=5550	2	4,9 кг

Марка плиты	Поз.	Наименование	Кол.	Примечание
1ПТ3-1АтVСКТ		Материал		
		Бетон марки 250	1,0	м3
1ПТ3-1АтVIТ-1		Сборочные единицы		
	2	КР1	2	1.442.1-1.87.2-2
	3	КР16	3	-5
	4	КР27	2	-8
	5	С1	2	-9
	6	С19	1	-16
	7	С31	2	-20
	8	МН3	4	-23
	9	МН7	4	-25
		Детали		
	10	ф12АтV, ℓ=5550	2	4,9 кг
		Материал		
		Бетон марки 250	1,0	
1ПТ3-1АтVIТ-1		Сборочные единицы		
	2	КР1	2	1.442.1-1.87.2-2
	3	КР16	3	-5
	4	КР27	2	-8
	5	С1	2	-9
	6	С19	1	-16
	7	С31	2	-20
	8	МН3	4	-23
	9	МН7	4	-25
		Детали		
	10	ф10АтVI, ℓ=5550	2	3,4 кг
		Материал		
		Бетон марки 350	1,0	м3

ЗАВОД ЖБИ

https://zavodjbi.com/

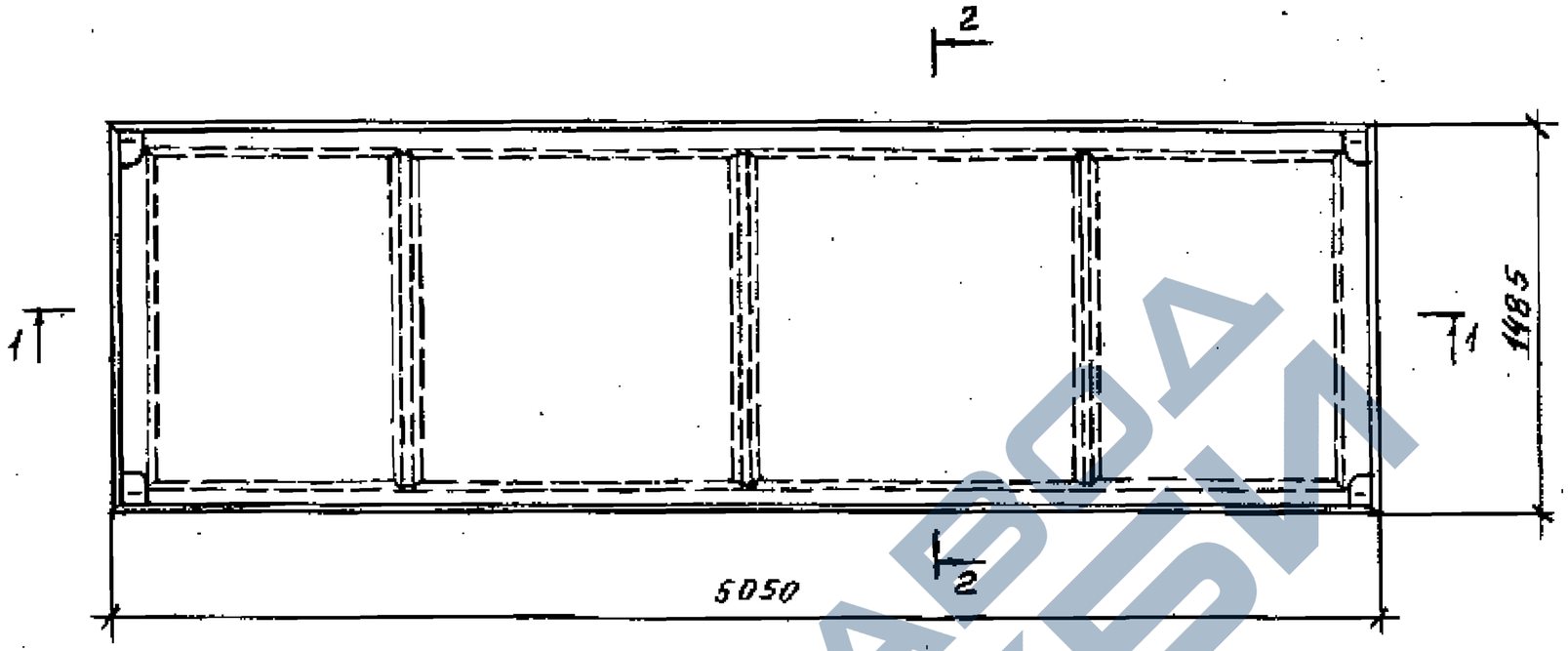

1-1

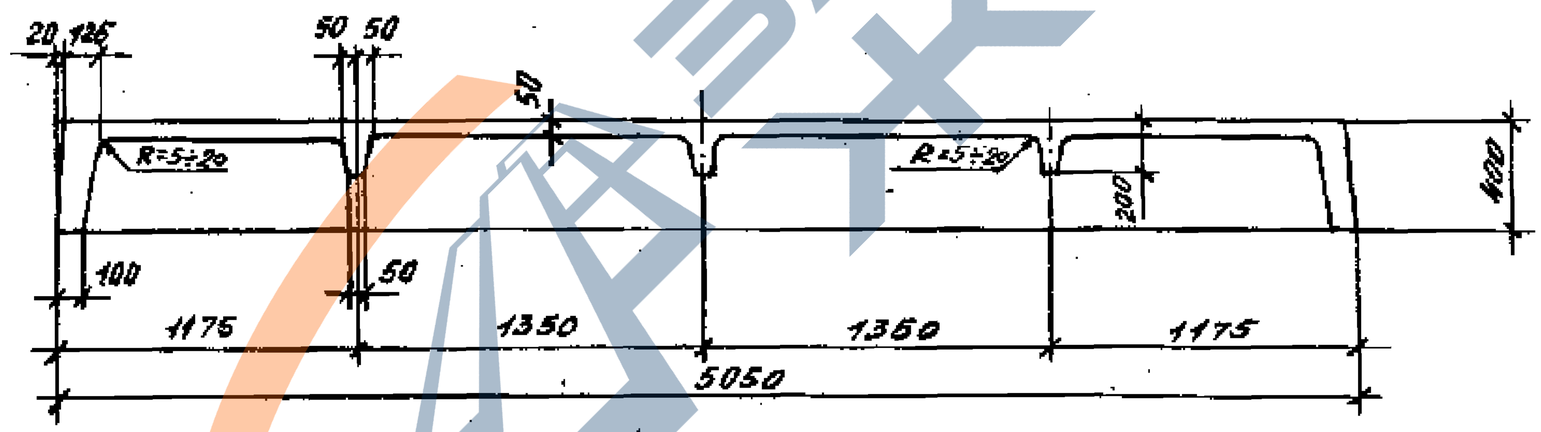

2-2

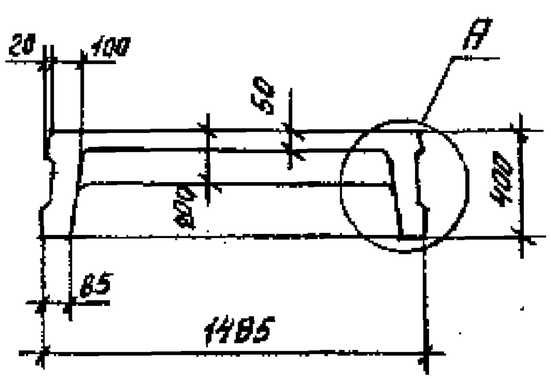

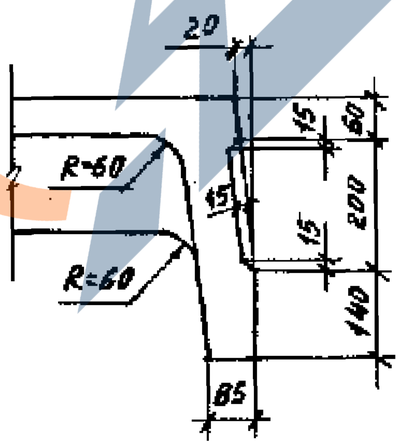

А

Зав. отд.	Выжигин		1.442.1 - 1.87.1 - 7 ФЧ	
Н.контр.	Трахтенгерц		Плита 1П4 Опалубочный чертеж	Стадия: Р Лист: Листов: 1
ГИП	Трахтенгерц			
Рук.гр.	Суровова			ЦНИИПромзданий
Ст.инж.	Поварова			
Пров.	Суровова			

https://zavodjbi.com/

https://zavodjbi.com/

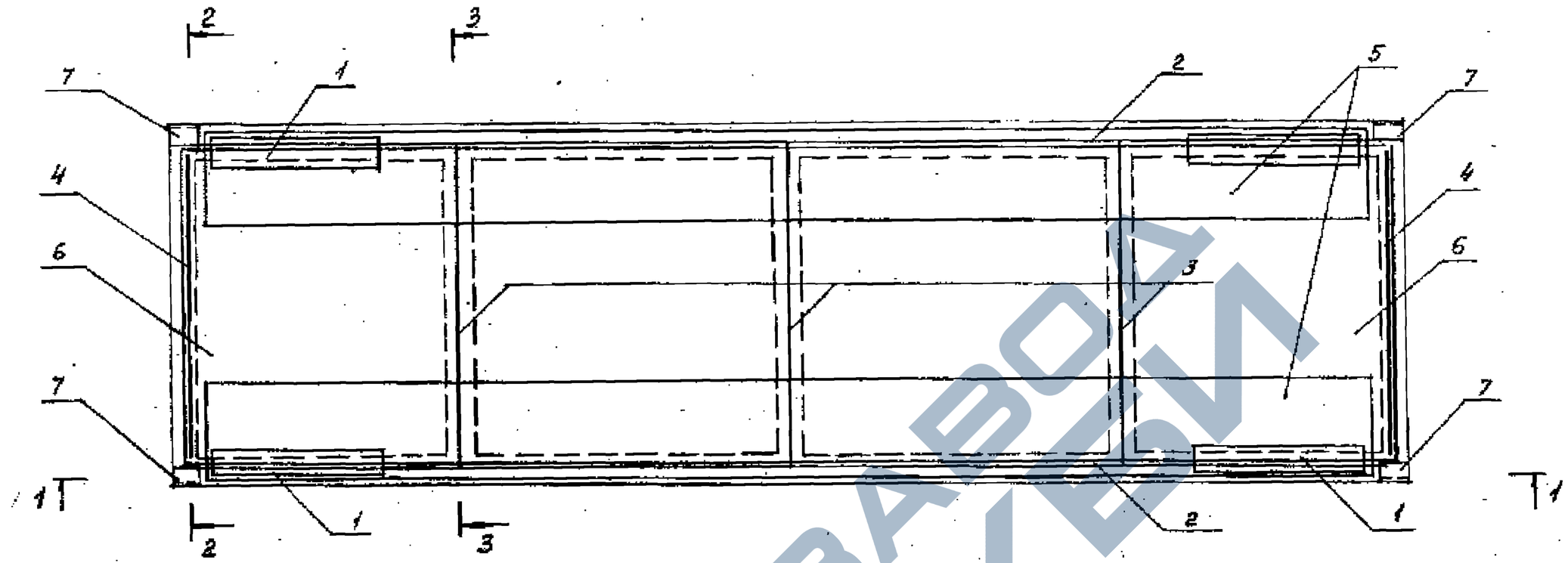

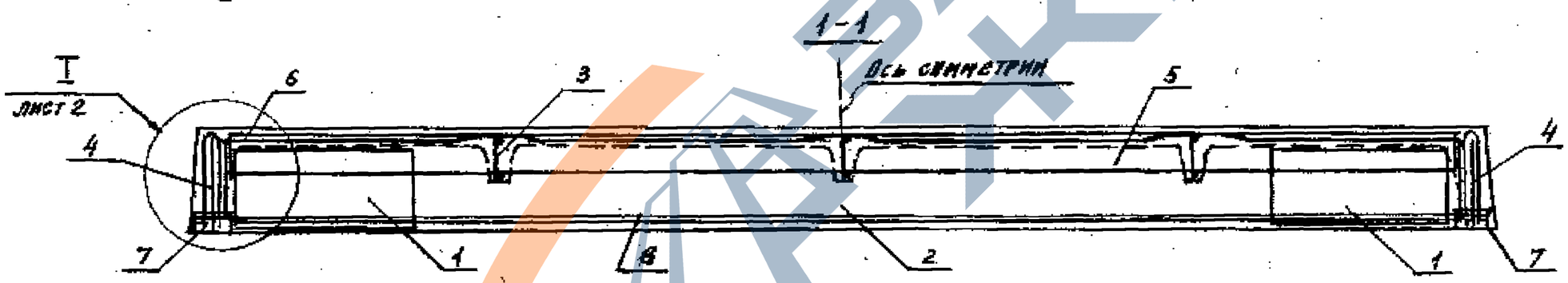

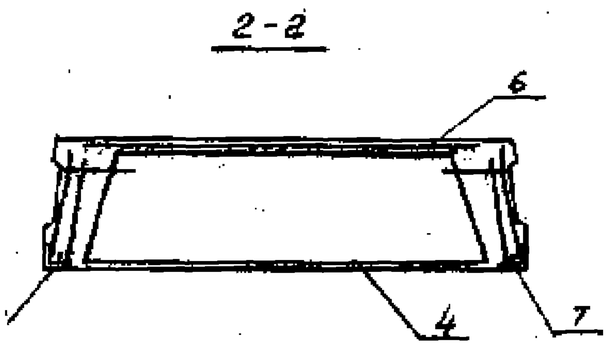

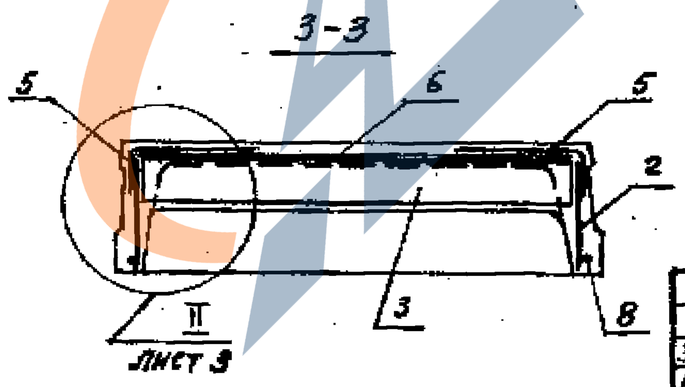

1. Количество напрягаемых стержней на разрезах показано условно
2. Спецификацию см. листы 4...9

Зав. отд.	Выжигин			1.442.1-1.87.1-7
Н. контр.	Трахтенгерц			
ГИП	Трахтенгерц			Плита 1П4
Рук. гр.	Суровова			
Ст. инж.	Поварова			
Пров.	Суровова			

Стадия	Лист	Листов
Р	1	9

ЦНИИПРОМЗДАНИЙ

https://zavodjbi.com/

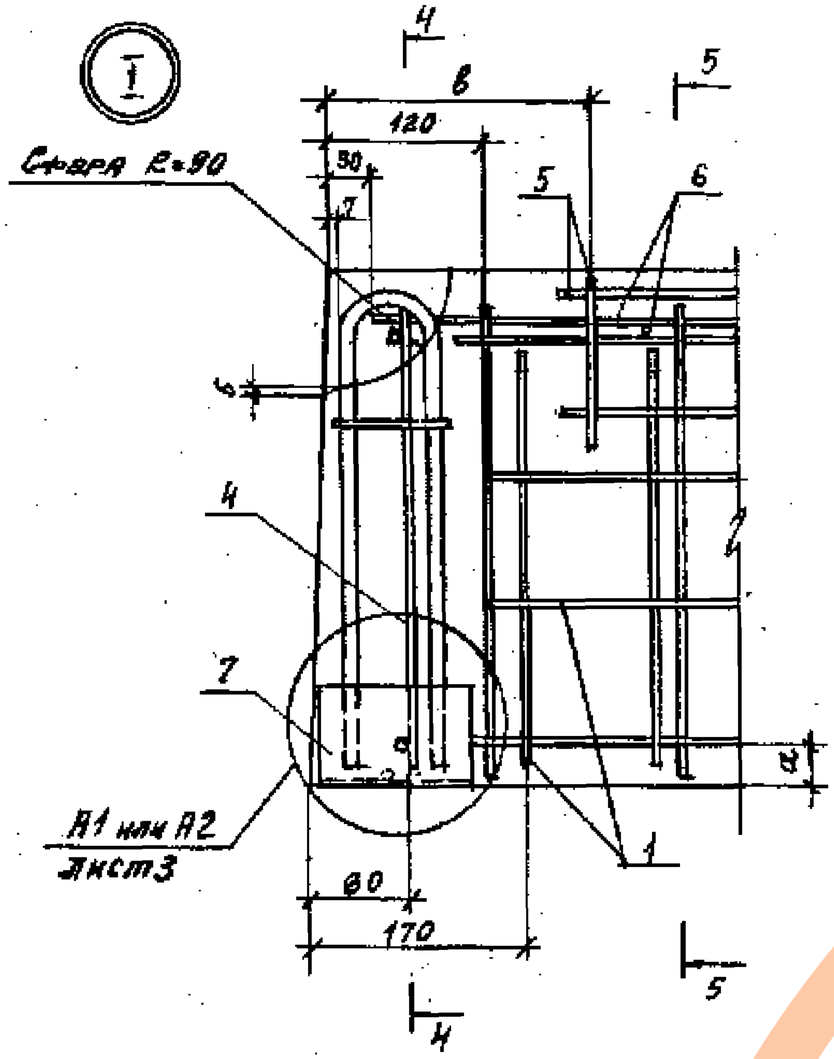

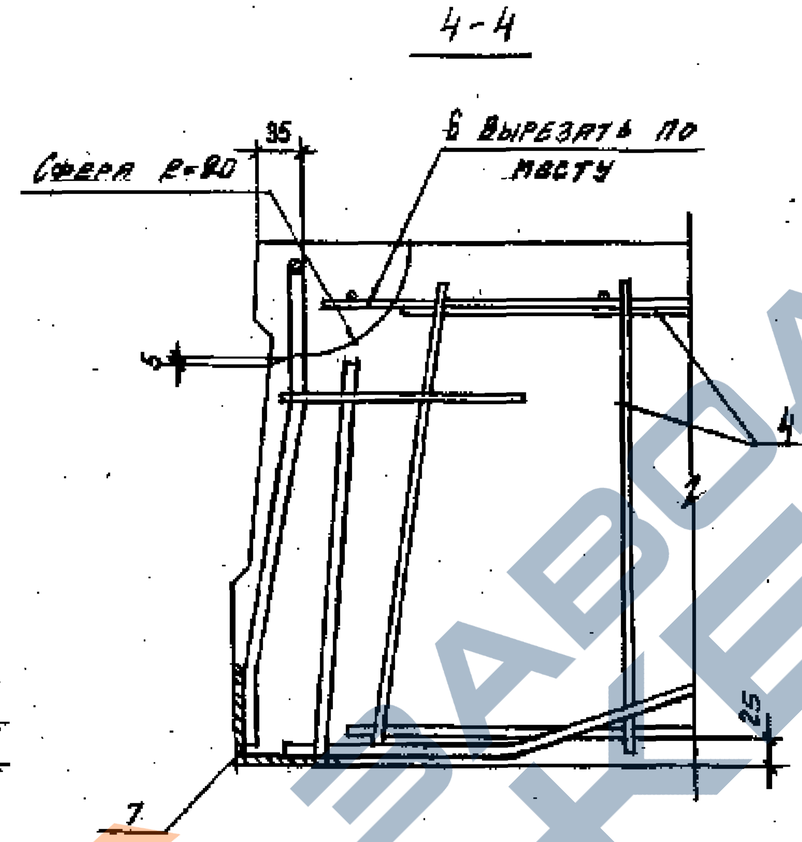

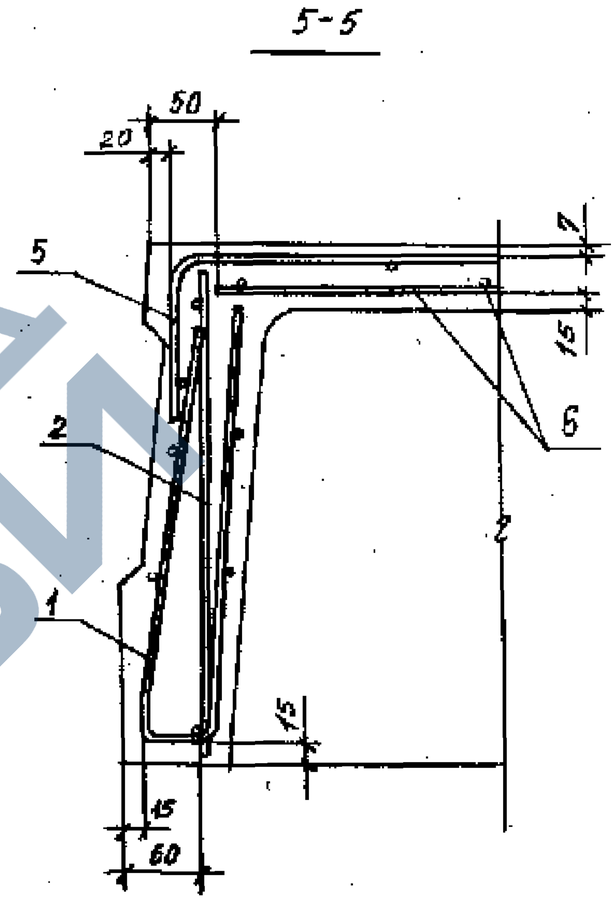

Марка плиты	Размеры	
	а	в
1П4-1АIIIт ... 1П4-4АIIIт	25	205
1П4-1АтVIIсвт-п ... 1П4-4АтVIIсвт-п		
1П4-1АтVIIт ... 1П4-4АтVIIт		
1П4-1АтVIIIт ... 1П4-5АтVIIIт		
1П4-5АIIIт, 1П4-5АтVIIт		180
1П4-5АтVIIсвт-п, 1П4-5АтVIIIт		
1П4-6АIIIт, 1П4-6АтVIIт	20	
1П4-6АтVIIсвт-п, 1П4-6АтVIIIт		
1П4-7АIIIт, 1П4-7АтVIIт		
1П4-7АтVIIсвт-п		

На узлах I и II напрягаемая арматура условно не показана. Количество напрягаемых стержней принимается по спецификации.

https://zavodjbi.com/

II

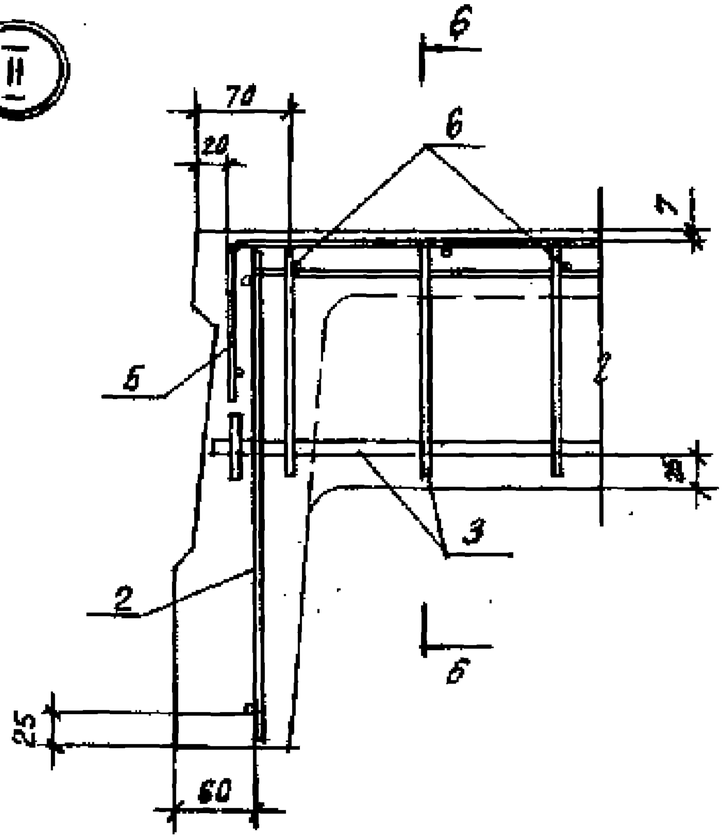

Для плит с двумя стержнями в продольном ребре

6-6

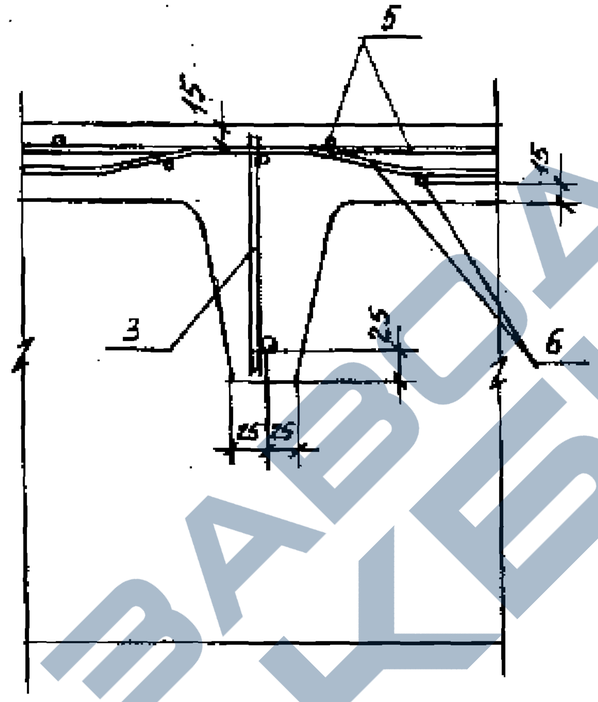

А1

Для плит с одним стержнем в продольном ребре

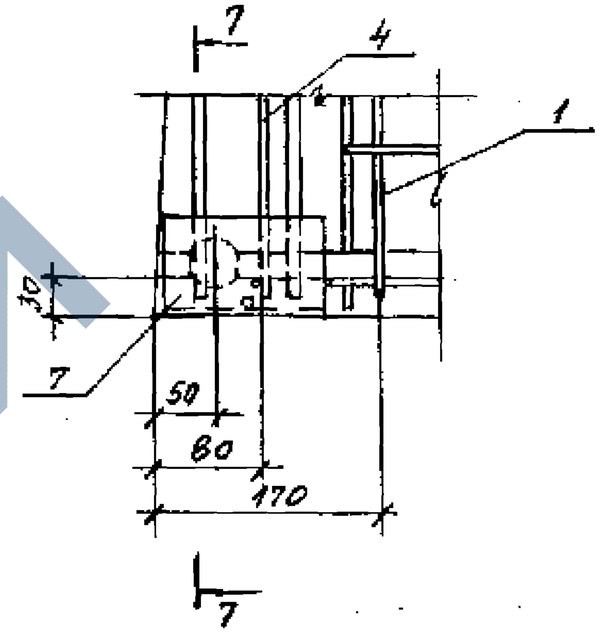

А2

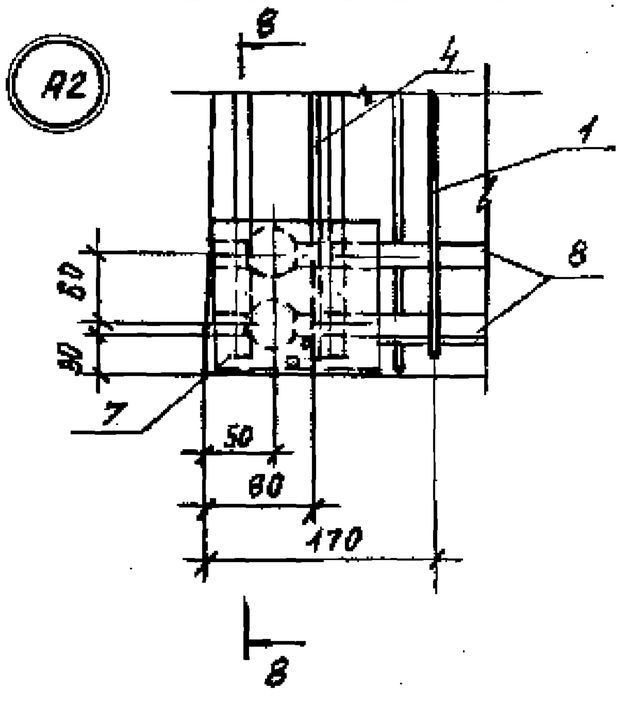

8-8

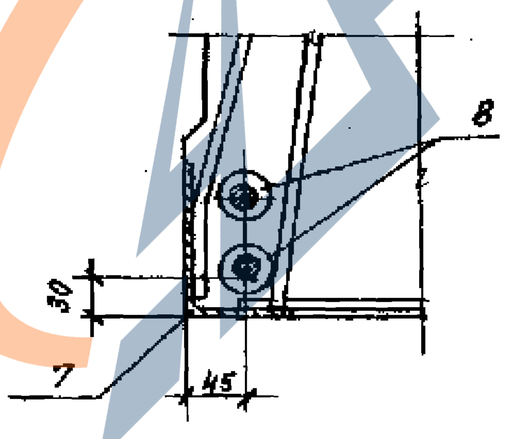

7-7

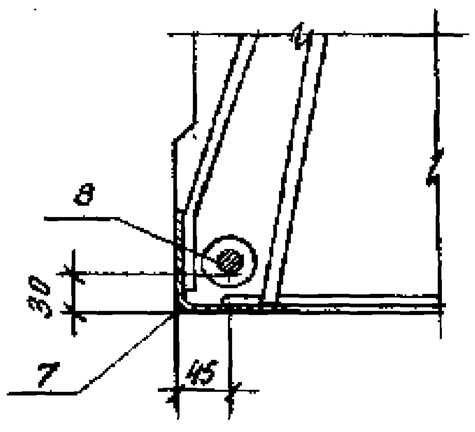

https://zavodjbi.com/

Марка плиты	Поз	Наименование	Кол.	Примечание
Для всех марок				
		Документация		
		Технические требования		1.442.1-1.87.1-1ТТ
		Опалубочный чертеж		-7ФЧ
		Ведомость расхода стали		-10РС
		Сборочные единицы		
	1	С29	4	1.442.1-1.87.2-19
		Переменные данные		
1П4-1АIVТ				
		Сборочные единицы		
	2	КР6	2	1.442.1-1.87.2-3
	3	КР16	3	-5
	4	КР27	2	-8
	5	С4	2	-10
	6	С23	1	-17
	7	МН3	4	-23
		Детали		
	8	⌀12АIV, ℓ=5050	2	4,5 кг
		Материал		
		Бетон марки 200	0,83	м3

Марка плиты	Поз.	Наименование	Кол.	Примечание
1П4-2АIVТ				
		Сборочные единицы		
	2	КР6	2	1.442.1-1.87.2-3
	3	КР17	3	-5
	4	КР27	2	-8
	5	С4	2	-10
	6	С23	1	-17
	7	МН3	4	-23
		Детали		
	8	⌀18АIV, ℓ=5050	2	10,1 кг
		Материал		
		Бетон марки 250	0,83	м3
1П4-3АIVТ				
		Сборочные единицы		
	2	КР7	2	1.442.1-1.87.2-3
	3	КР17	3	-5
	4	КР27	2	-8
	5	С5	2	-10
	6	С23	1	-17
	7	МН3	4	-23
		Детали		
	8	⌀20АIV, ℓ=5050	2	12,5 кг
		Материал		
		Бетон марки 300	0,83	м3

https://zavodjbi.com/

Марка плиты	Поз.	Наименование	Кол.	Примечание
1П4-4АIVТ		Сборочные единицы		
	2	КР8	2	1.442.1-1.87.2-3
	3	КР18	3	-5
	4	КР27	2	-8
	5	С5	2	-10
	6	С24	1	-17
	7	МН3	4	-23
		Детали		
	8	ф22АIV, ℓ=5050	2	15,1кг
		Материал		
		Бетон марки 350	0,83	м³
1П4-5АIVТ		Сборочные единицы		
	2	КР9	2	1.442.1-1.87.2-3
	3	КР18	3	-5
	4	КР27	2	-8
	5	С6	2	-10
	6	С28	1	-18
	7	МН4	4	-23
		Детали		
	8	ф18АIV, ℓ=5050	4	10,1кг
		Материал		
		Бетон марки 350	0,83	м³
1П4-6АIVТ		Сборочные единицы		
	2	КР10	2	1.442.1-1.87.2-3
	3	КР19	3	-5
	4	КР28	2	-8
	5	С6	2	-10
	6	С28	1	-18

Марка плиты	Поз.	Наименование	Кол.	Примечание
1П4-6АIVТ	7	МН4	4	1.442.1-1.87.2-23
		Детали		
	8	ф20АIV, ℓ=5050	4	12,5кг
		Материал		
		Бетон марки 450	0,83	м³
1П4-7АIVТ		Сборочные единицы		
	2	КР10	2	1.442.1-1.87.2-3
	3	КР20	3	-5
	4	КР28	2	-8
	5	С8	2	-11
	6	С28	1	-18
	7	МН4	4	-23
		Детали		
	8	ф22АIV, ℓ=5050	4	15,1кг
		Материал		
		Бетон марки 500	0,83	м³
1П4-1АIVТСКТ-П		Сборочные единицы		
	2	КР6	2	1.442.1-1.87.2-3
	3	КР16	3	-5
	4	КР27	2	-8
	5	С4	2	-10
	6	С23	1	-17
	7	МН3	4	-23
		Детали		
	8	ф10АтVСК, ℓ=5050	2	3,1кг
		Материал		
		Бетон марки 250	0,83	м³

https://zavodjbi.com/

Марка плиты	Поз.	Наименование	Кол.	Примечание
1П4-2АтVСКТ-П		Сборочные единицы		
	2	КР6	2	1.442.1-1.87.2-3
	3	КР17	3	-5
	4	КР27	2	-8
	5	С4	2	-10
	6	С23	1	-17
	7	МН3	4	-23
		Детали		
	8	⌀16АтVСК, ℓ=5050	2	8,0кг
		Материал		
		Бетон марки 300	0,83	м³
1П4-3АтVСКТ-П		Сборочные единицы		
	2	КР7	2	1.442.1-1.87.2-3
	3	КР17	3	-5
	4	КР27	2	-8
	5	С5	2	-10
	6	С23	1	-17
	7	МН3	4	-23
		Детали		
	8	⌀18АтVСК, ℓ=5050	2	10,1кг
		Материал		
		Бетон марки 350	0,83	м³
1П4-4АтVСКТ-П		Сборочные единицы		
	2	КР8	2	1.442.1-1.87.2-3
	3	КР18	3	-5
	4	КР27	2	-8
	5	С5	2	-10
	6	С24	1	-17

Марка плиты	Поз.	Наименование	Кол.	Примечание
1П4-4АтVСКТ-П	7	МН3	4	1.442.1-1.87.2-23
		Детали		
	8	⌀20АтVСК, ℓ=5050	2	12,5кг
		Материал		
		Бетон марки 450	0,83	м³
1П4-5АтVСКТ-П		Сборочные единицы		
	2	КР9	2	1.442.1-1.87.2-3
	3	КР18	3	-5
	4	КР27	2	-8
	5	С6	2	-10
	6	С28	1	-18
	7	МН4	4	-23
		Детали		
	8	⌀16АтVСК, ℓ=5050	4	8,0кг
		Материал		
		Бетон марки 450	0,83	м³
1П4-6АтVСКТ-П		Сборочные единицы		
	2	КР10	2	1.442.1-1.87.2-3
	3	КР19	3	-5
	4	КР28	2	-8
	5	С6	2	-10
	6	С28	1	-18
	7	МН4	4	-23
		Детали		
	8	⌀18АтVСК, ℓ=5050	4	10,1кг
		Материал		
		Бетон марки 500	0,83	м³

https://zavodjbi.com/

Марка плиты	Поз.	Наименование	Кол.	Примечание
1П4-7АтVСКТ-П		Сборочные единицы		
	2	КР10	2	1.442.1-1.87.2-3
	3	КР20	3	-5
	4	КР28	2	-8
	5	С8	2	-11
	6	С28	1	-18
	7	МН4	4	-23
		Детали		
	8	⌀20 АтVСК, ℓ=5050	4	12,5кг
		Материал		
		Бетон марки 500	0,83	м³
1П4-1АтVТ		Сборочные единицы		
	2	КР6	2	1.442.1-1.87.2-3
	3	КР16	3	-5
	4	КР27	2	-8
	5	С4	2	-10
	6	С23	1	-17
	7	МН3	4	-23
		Детали		
	8	⌀10 АтV, ℓ=5050	2	3,1 кг
		Материал		
		Бетон марки 250	0,83	м³
1П4-2АтVТ		Сборочные единицы		
	2	КР6	2	1.442.1-1.87.2-3
	3	КР17	3	-5
	4	КР27	2	-8
	5	С4	2	-10
	6	С23	1	-17

Марка плиты	Поз.	Наименование	Кол.	Примечание
1П4-2АтVТ	7	МН3	4	1.442.1-1.87.2-23
		Детали		
	8	⌀16 АтV, ℓ=5050	2	8,0кг
		Материал		
		Бетон марки 300	0,83	м³
1П4-3АтVТ		Сборочные единицы		
	2	КР7	2	1.442.1-1.87.2-3
	3	КР17	3	-5
	4	КР27	2	-8
	5	С5	2	-10
	6	С23	1	-17
	7	МН3	4	-23
		Детали		
	8	⌀18 АтV, ℓ=5050	2	10,1 кг
		Материал		
		Бетон марки 350	0,83	м³
1П4-4АтVТ		Сборочные единицы		
	2	КР8	2	1.442.1-1.87.2-3
	3	КР18	3	-5
	4	КР27	2	-8
	5	С5	2	-10
	6	С24	1	-17
	7	МН3	4	-23
		Детали		
	8	⌀20 АтV, ℓ=5050	2	12,5кг
		Материал		
		Бетон марки 350	0,83	м³

https://zavodjbi.com/

Марка плиты	Поз.	Наименование	Кол.	Примечание
1П4-5АтVТ		Сборочные единицы		
	2	КР9	2	1.442.1-1.87.2-3
	3	КР18	3	-5
	4	КР27	2	-8
	5	С6	2	-10
	6	С28	1	-18
	7	МН4	4	-23
		Детали		
	8	⌀16АтV, ℓ=5050	4	8,0кг
		Материал		
		Бетон марки 400	0,83	м³
1П4-6АтVТ		Сборочные единицы		
	2	КР10	2	1.442.1-1.87.2-3
	3	КР19	3	-5
	4	КР28	2	-8
	5	С6	2	-10
	6	С28	1	-18
	7	МН4	4	-23
		Детали		
	8	⌀18АтV, ℓ=5050	4	10,1кг
		Материал		
		Бетон марки 450	0,83	м3
1П4-7АтVТ		Сборочные единицы		
	2	КР10	2	1.442.1-1.87.2-3
	3	КР20	3	-5
	4	КР28	2	-8
	5	С8	2	-11
	6	С28	1	-18

Марка плиты	Поз.	Наименование	Кол.	Примечание
1П4-7АтVТ	7	МН4	4	1.442.1-1.87.2-23
		Детали		
	8	⌀20АтV, ℓ=5050	4	12,5кг
		Материал		
		Бетон марки 500	0,83	м³
1П4-1АтVIТ		Сборочные единицы		
	2	КР6	2	1.442.1-1.87.2-3
	3	КР16	3	-5
	4	КР27	2	-8
	5	С4	2	-10
	6	С23	1	-17
	7	МН3	4	-23
		Детали		
	8	⌀10АтVI, ℓ=5050	2	3,1кг
		Материал		
		Бетон марки 350	0,83	м³
1П4-2АтVIТ		Сборочные единицы		
	2	КР6	2	1.442.1-1.87.2-3
	3	КР17	3	-5
	4	КР27	2	-8
	5	С4	2	-10
	6	С23	1	-17
	7	МН3	4	-23
		Детали		
	8	⌀14АтVI, ℓ=5050	2	6,1кг
		Материал		
		Бетон марки 350	0,83	м³

https://zavodjbi.com/

Марка плиты	Поз.	Наименование	Кол.	Примечание
1П4-3АтVII				
		Сборочные единицы		
	2	КР7	2	1.442.1-1.87.2-3
	3	КР17	3	-5
	4	КР27	2	-8
	5	С5	2	-10
	6	С23	1	-17
	7	МН3	4	-23
		Детали		
	8	⌀16АтVII, ℓ=5050	2	8,0 кг
		Материал		
		Бетон марки 400	0,83	м³
1П4-4АтVII				
		Сборочные единицы		
	2	КР8	2	1.442.1-1.87.2-3
	3	КР18	3	-5
	4	КР27	2	-8
	5	С5	2	-10
	6	С24	1	-17
	7	МН3	4	-23
		Детали		
	8	⌀18АтVII, ℓ=5050	2	10,1 кг
		Материал		
		Бетон марки 500	0,83	м³

Марка плиты	Поз.	Наименование	Кол.	Примечание
1П4-5АтVII				
		Сборочные единицы		
	2	КР9	2	1.442.1-1.87.2-3
	3	КР18	3	-5
	4	КР27	2	-8
	5	С6	2	-10
	6	С28	1	-18
	7	МН4	4	-23
		Детали		
	8	⌀14АтVII, ℓ=5050	4	6,1 кг
		Материал		
		Бетон марки 500	0,83	м³
1П4-6АтVII				
		Сборочные единицы		
	2	КР10	2	1.442.1-1.87.2-3
	3	КР19	3	-5
	4	КР28	2	-8
	5	С6	2	-10
	6	С28	1	-18
	7	МН4	4	-23
		Детали		
	8	⌀16АтVII, ℓ=5050	4	8,0 кг
		Материал		
		Бетон марки 500	4	м³

https://zavodjbi.com/

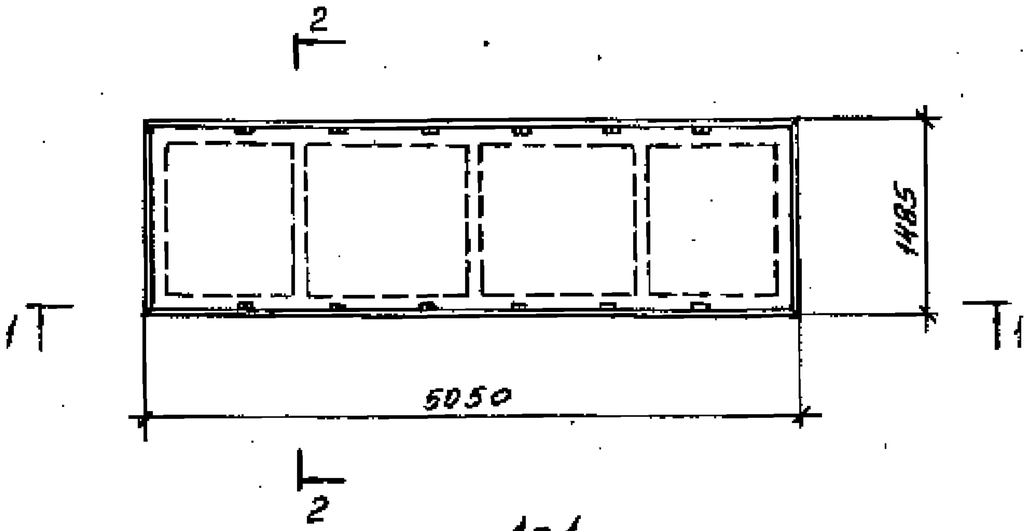

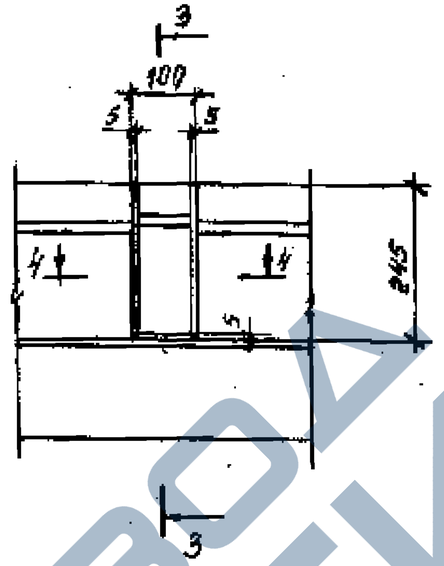

3-3

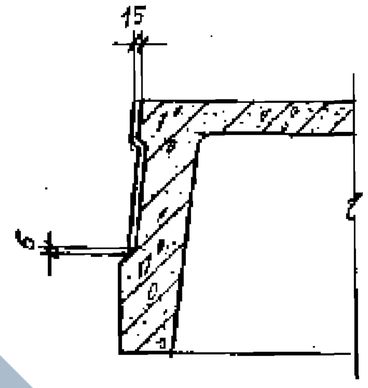

1-1

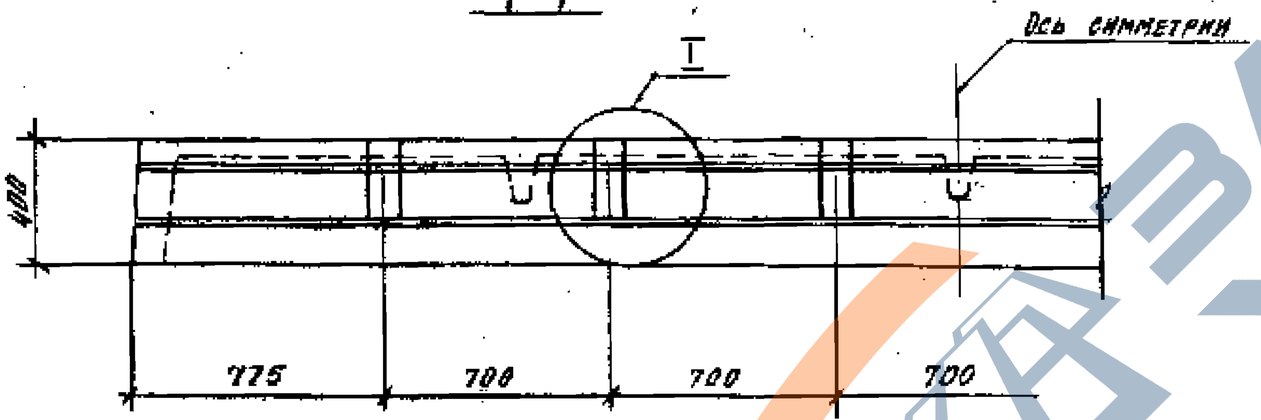

4-4

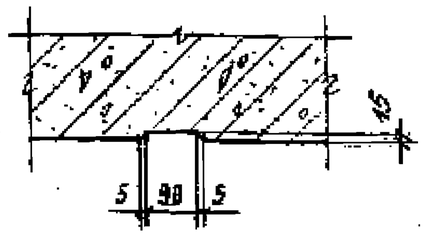

2-2

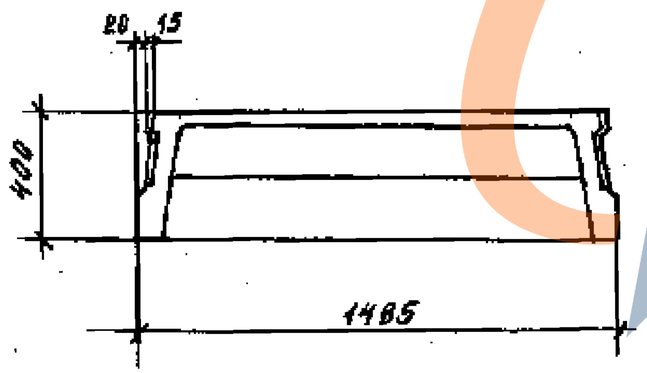

Зав. сект.	Выжигин		1442.1-1.87.1-7СМ1	
Н. контр.	Трахтенгерц		Плита 1П4 со шпонками (вариант)	Стадия: Р; Лист: ; Листов: 1
ГИП	Трахтенгерц			ЦНИИПромзданий
Рук. гр.	Суровцова			
Ст. инж.	Подарова			
Пров.	Суровцова			

https://zavodjbi.com/

https://zavodjbi.com/

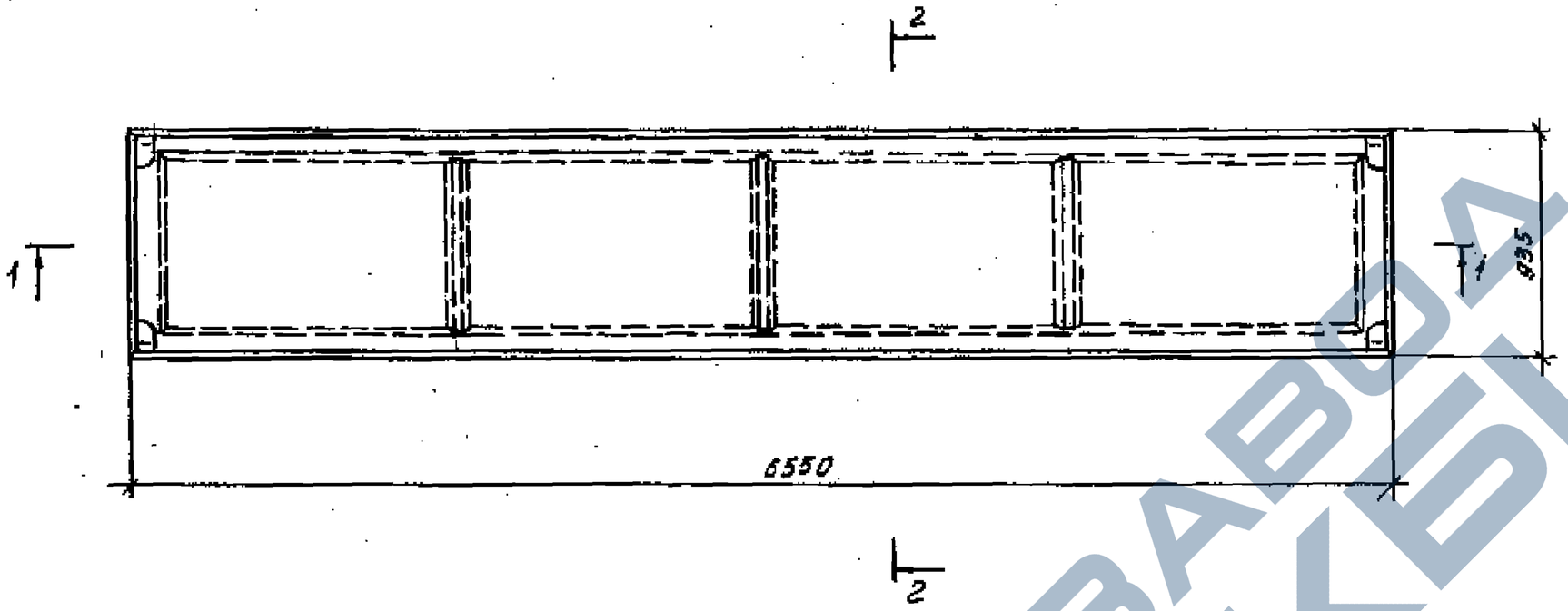

2 - 2

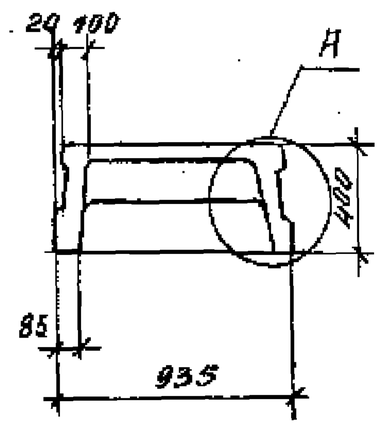

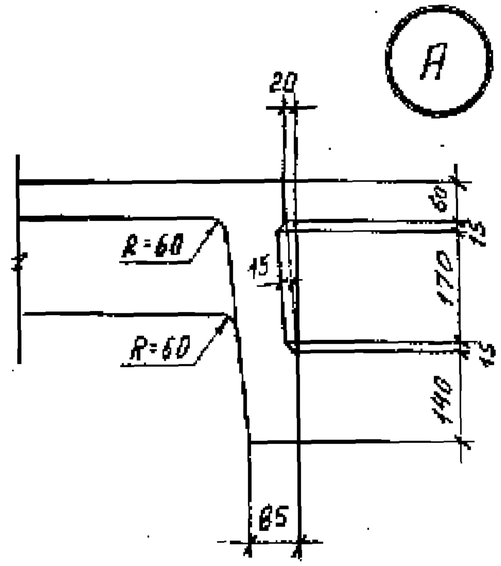

1 - 1

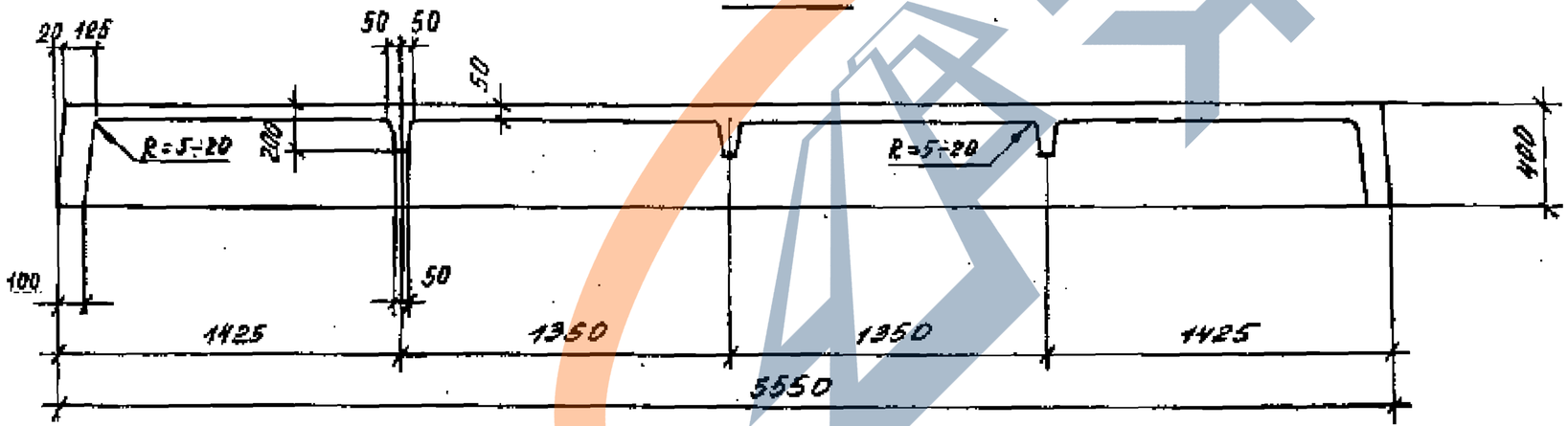

Зав.сект.	Выжигин		
Н.контр.	Траутенгерц		
ГИП	Траутенгерц		
Рук.гр.	Суровова		
Ст.инж.	Поварова		
Пров.	Суровова		

1.442.1-1.87.1-8 ФЧ

Плита 1П5
Опалубочный чертеж

Стадия	Лист	Листов
Р		1

ЦНИИПРОМЗДАНИЙ

https://zavodjbi.com/

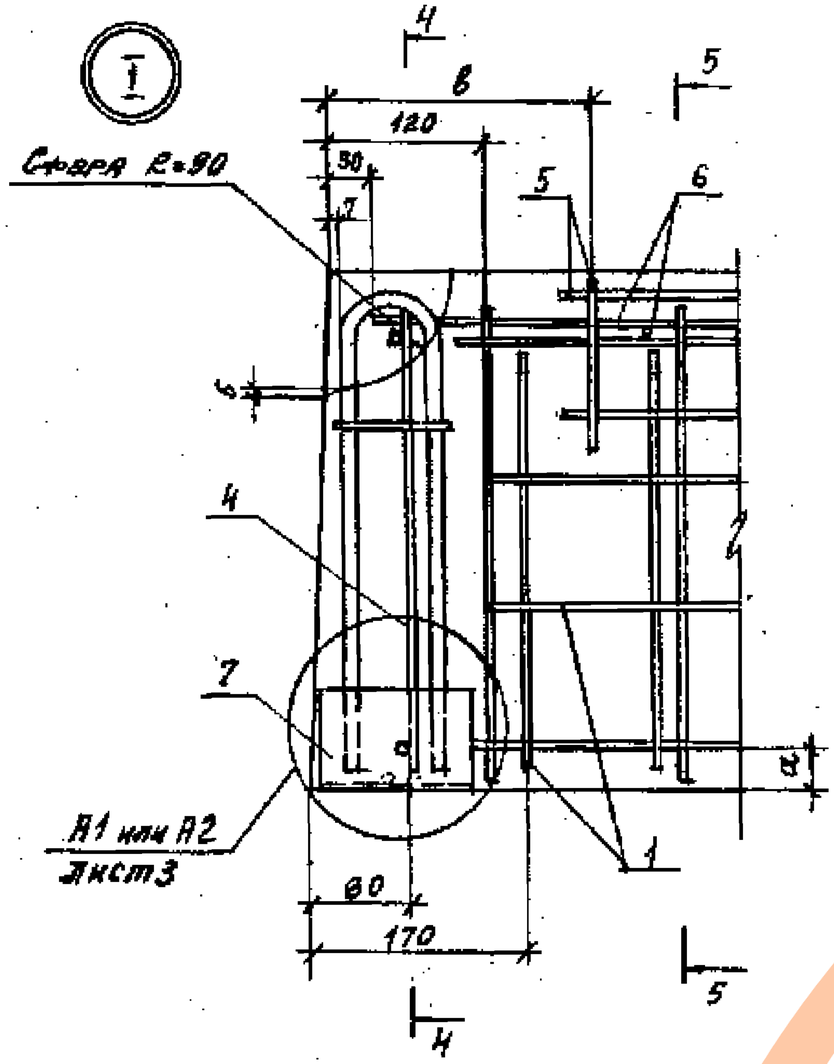

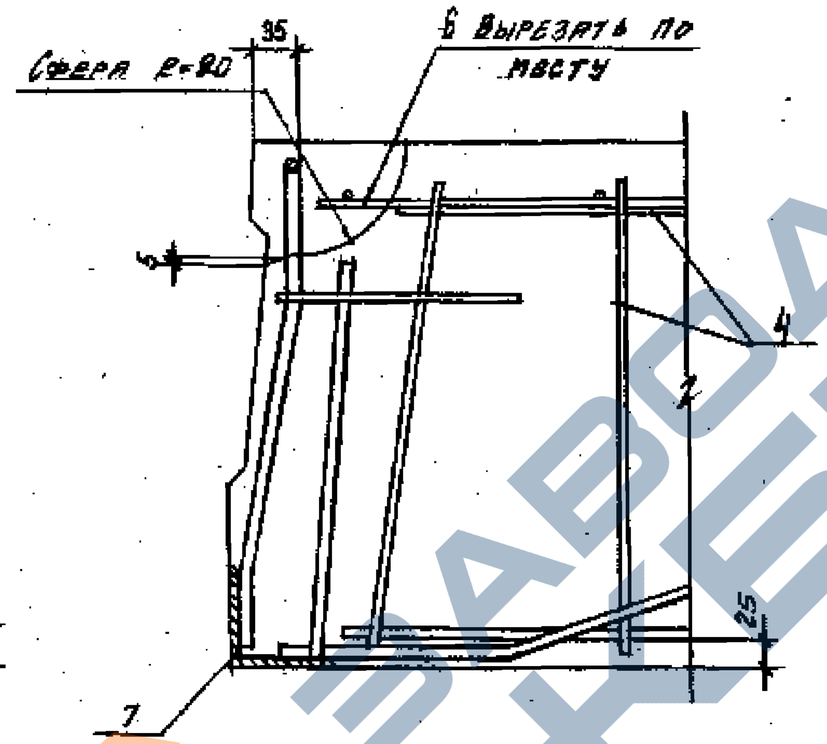

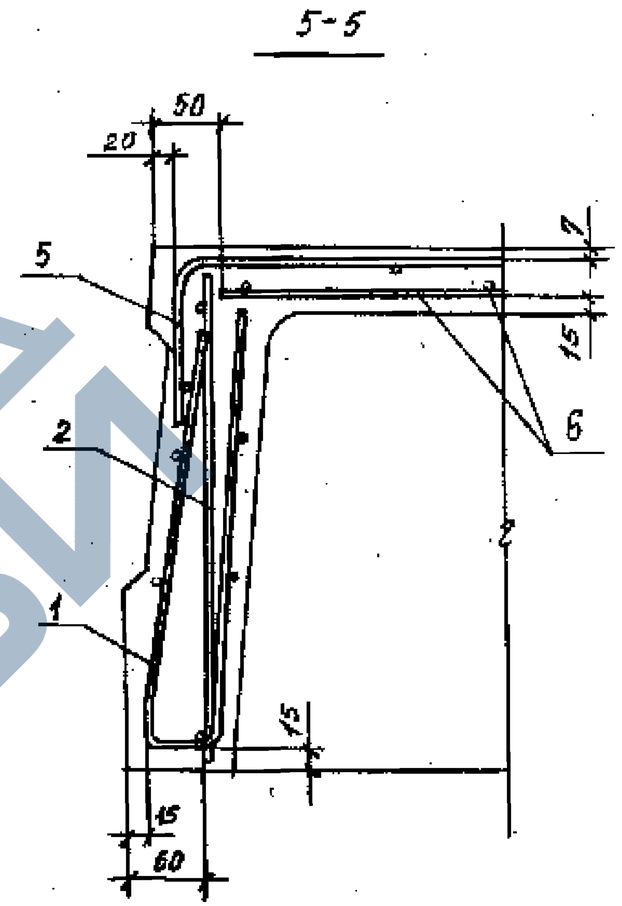

Марка плиты	Размеры на	
	а	в
1П4-1АIIIт ... 1П4-4АIIIт	25	205
1П4-1АтVсхт-П ... 1П4-4АтVсхт-П		
1П4-1АтIIIт ... 1П4-4АтIIIт		
1П4-1АтVIIIт ... 1П4-5АтVIIIт		
1П4-5АIIIт, 1П4-5АтIIIт		180
1П4-5АтVсхт-П, 1П4-5АтVIIIт		
1П4-6АIIIт, 1П4-6АтIIIт	20	
1П4-6АтVсхт-П, 1П4-6АтVIIIт		
1П4-7АIIIт, 1П4-7АтIIIт		
1П4-7АтVсхт-П		

На узлах I и II напрягаемая арматура условно не показана. Количество напрягаемых стержней принимается по спецификации.

https://zavodjbi.com/

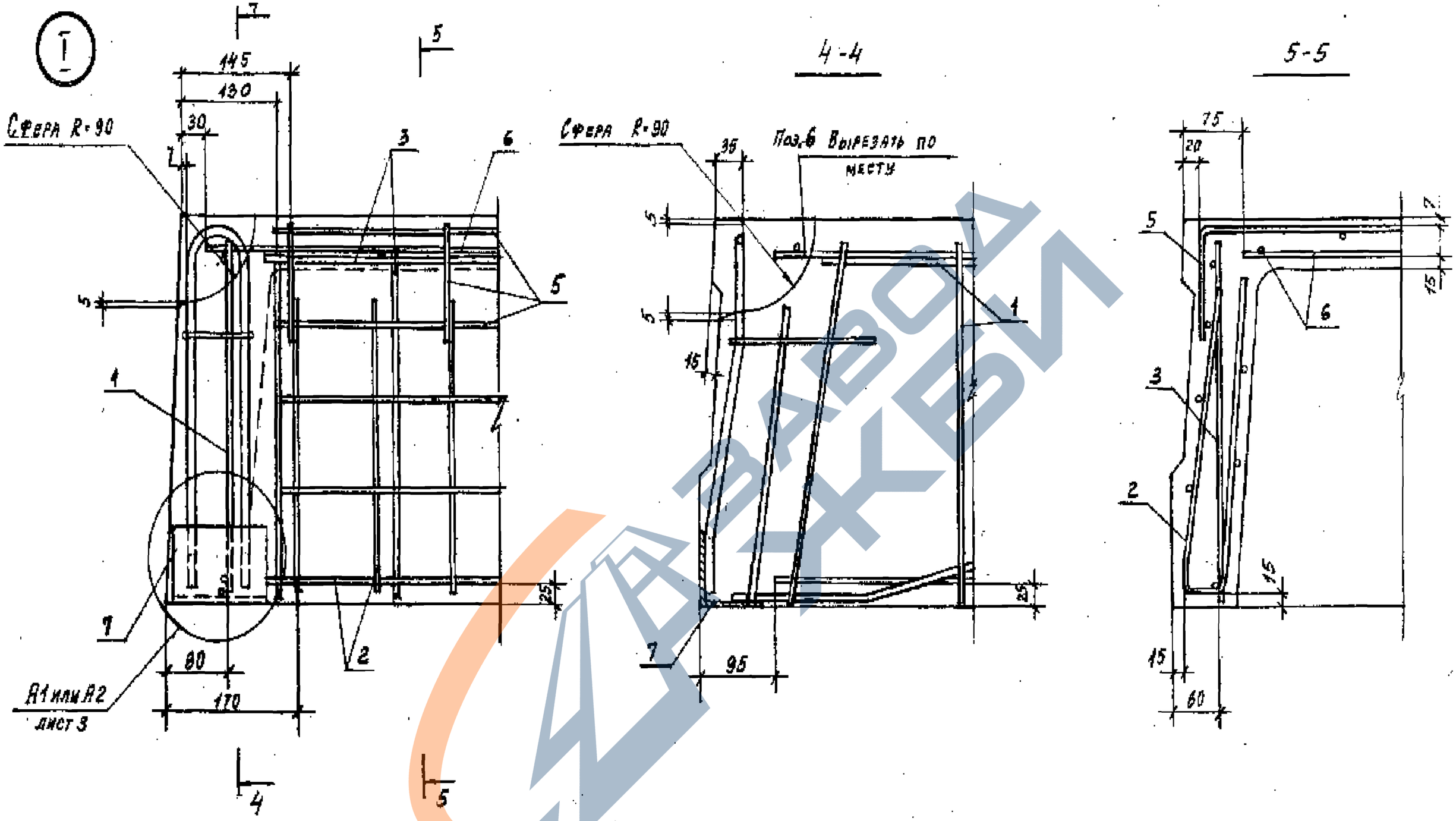

На узлах I и II напрягаемая арматура условно не показана. Количество напрягаемых стержней принимается по спецификации.

https://zavodjbi.com/

https://zavodjbi.com/

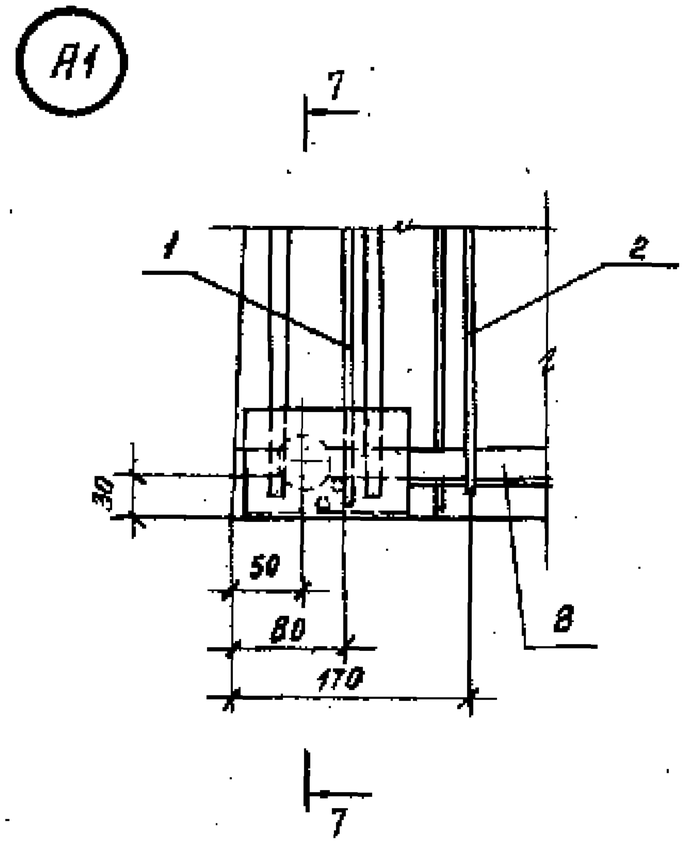

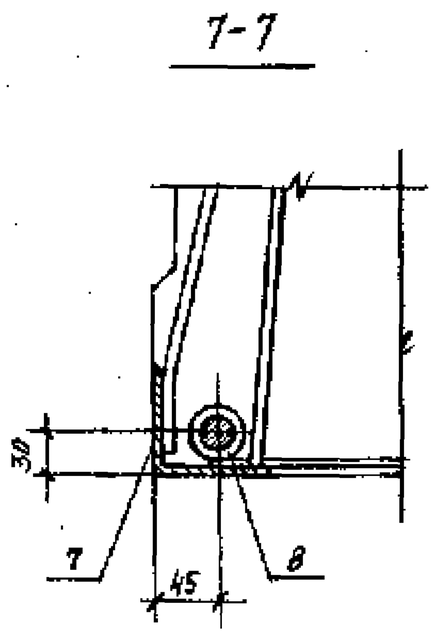

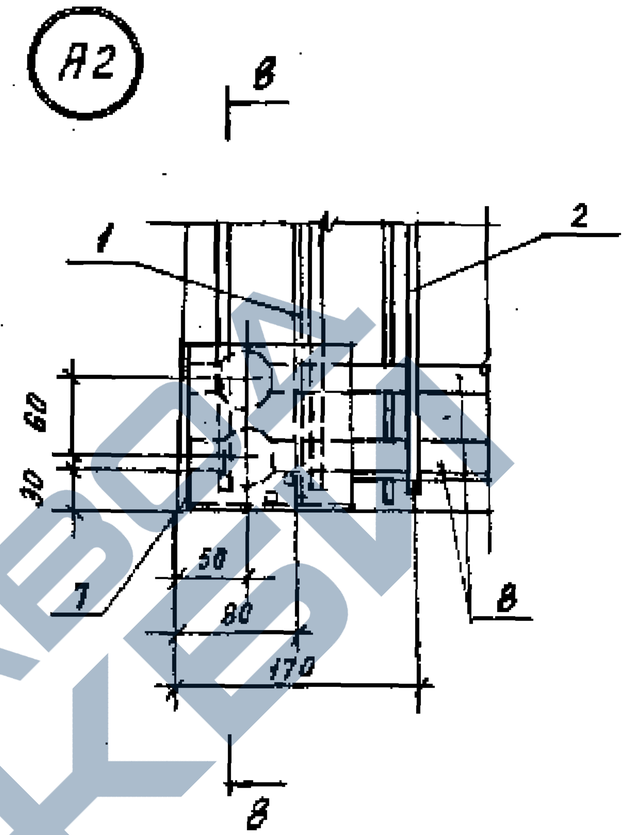

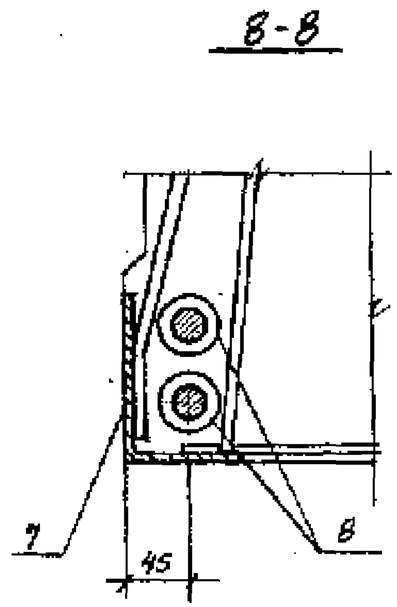

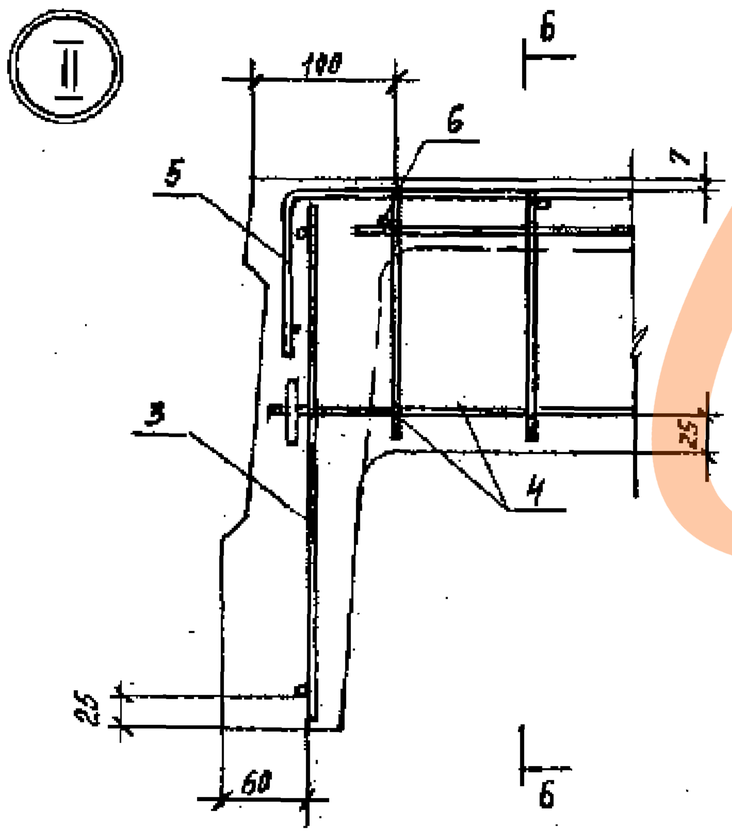

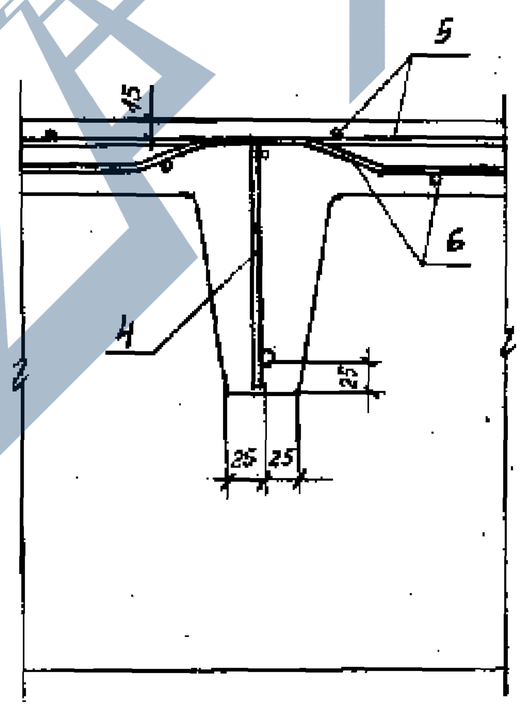

https://zavodjbi.com/

Марка плиты	Поз.	Наименование	Кол.	Примечание
Для всех марок		Документация		
		Технические требования		1.442.1-1.87.1-1ТТ
		Опалубочный чертеж		-8 ФЧ
		Ведомость расхода стали		-10 РС
		Сборочные единицы		
	1	КР29	2	1.442.1-1.87.2-8
	2	С29	4	-19
		Переменные данные		
1П5-1АIVТ		Сборочные единицы		
	3	КР1	2	1.442.1-1.87.2-2
	4	КР21	3	-6
	5	С9	2	-12
	6	С21	1	-16
	7	МН3	4	-23
		Детали		
	8	ф10АIV, ℓ=5550	2	3,4 кг
		Материал		
		Бетон марки 200	0,68	м3
1П5-2АIVТ		Сборочные единицы		
	3	КР1	2	1.442.1-1.87.2-2
	4	КР22	3	-6
	5	С9	2	-12
	6	С21	1	-16

Марка плиты	Поз.	Наименование	Кол.	Примечание
1П5-2АIVТ	7	МН3	4	1.442.1-1.87.2-23
		Детали		
	8	ф16АIV, ℓ=5550	2	8,8 кг
		Материал		
		Бетон марки 250	0,68	м3
1П5-3АIVТ		Сборочные единицы		
	3	КР1	2	1.442.1-1.87.2-2
	4	КР22	3	-6
	5	С9	2	-12
	6	С21	1	-16
	7	МН3	4	-23
		Детали		
	8	ф18АIV, ℓ=5550	2	11,1 кг
		Материал		
		Бетон марки 300	0,68	м3
1П5-4АIVТ		Сборочные единицы		
	3	КР2	2	1.442.1-1.87.2-2
	4	КР23	3	-6
	5	С9	2	-12
	6	С21	1	-16
	7	МН3	4	-23
		Детали		
	8	ф20АIV, ℓ=5550	2	13,7 кг
		Материал		
		Бетон марки 350	0,68	м3

https://zavodjbi.com/

Марка плиты	Поз	Наименование	Кол.	Примечание
1П5-5АIVТ		Сборочные единицы		
	3	КР2	2	1.442.1-1.87.2-2
	4	КР23	3	-6
	5	С9	2	-12
	6	С21	1	-16
	7	МН3	4	-23
		Детали		
	8	ф 22АIV, ℓ=5550	2	16,6кг
		Материал		
		Бетон марки 350	0,68	м³
1П5-6АIVТ		Сборочные единицы		
	3	КР3	2	1.442.1-1.87.2-2
	4	КР24	3	-6
	5	С10	2	-12
	6	С22	1	-16
	7	МН3	4	-23
		Детали		
	8	ф25АIV, ℓ=5550	2	21,3кг
		Материал		
		Бетон марки 450	0,68	м³
1П5-7АIVТ				
		Сборочные единицы		
	3	КР3	2	1.442.1-1.87.2-2
	4	КР25	3	-6
	5	С10	2	-12
	6	С22	1	-16

Марка плиты	Поз.	Наименование	Кол.	Примечание
1П5-7АIVТ	7	МН4	4	1.442.1-1.87.2-23
		Детали		
	8	ф 20 АIV, ℓ=5550	4	13,7кг
		Материал		
		Бетон марки 500	0,68	м³
1П5-1АIIIСКТ-П		Сборочные единицы		
	3	КР1	2	1.442.1-1.87.2-2
	4	КР21	3	-6
	5	С9	2	-12
	6	С21	1	-16
	7	МН3	4	-23
		Детали		
	8	ф10АIIIСК, ℓ=5550	2	3,4кг
		Материал		
		Бетон марки 250	0,68	м³
1П5-2АIIIСКТ-П		Сборочные единицы		
	3	КР1	2	1.442.1-1.87.2-2
	4	КР22	3	-6
	5	С9	2	-12
	6	С21	1	-16
	7	МН3	4	-23
		Детали		
	8	ф14АIIIСК, ℓ=5550	2	6,7кг
		Материал		
		Бетон марки 300	0,68	м³

Подпись | Взам. инв.№

Марка плиты	Поз.	Наименование	Кол.	Примечание
1П5-3АтVСКТ-П		Сборочные единицы		
	3	КР1	2	1.442.1-1.87.2-2
	4	КР22	3	-6
	5	С9	2	-12
	6	С21	1	-16
	7	МН3	4	-23
		Детали		
	8	ф16 АтVСК, ℓ=5550	2	8,8 кг
		Материал		
		Бетон марки 350	0,68	м³
1П5-4АтVСКТ-П		Сборочные единицы		
	3	КР2	2	1.442.1-1.87.2-2
	4	КР23	3	-6
	5	С9	2	-12
	6	С21	1	-16
	7	МН3	4	-23
		Детали		
	8	ф18 АтVСК, ℓ=5550	2	11,1 кг
		Материал		
		Бетон марки 450	0,68	м³
1П5-5АтVСКТ-П		Сборочные единицы		
	3	КР2	2	1.442.1-1.87.2-2
	4	КР23	3	-6
	5	С9	2	-12
	6	С21	1	-16

Марка плиты	Поз.	Наименование	Кол.	Примечание
1П5-5АтVСКТ-П	7	МН3	4	1.442.1-1.87.2-23
		Детали		
	8	ф20 АтVСК, ℓ=5550	2	13,7 кг
		Материал		
		Бетон марки 450	0,68	м³
1П5-6АтVСКТ-П		Сборочные единицы		
	3	КР3	2	1.442.1-1.87.2-2
	4	КР24	3	-6
	5	С10	2	-12
	6	С22	1	-16
	7	МН3	4	-23
		Детали		
	8	ф22 АтVСК, ℓ=5550	2	16,6 кг
		Материал		
		Бетон марки 500	0,68	м³
1П5-7АтVСКТ-П		Сборочные единицы		
	3	КР3	2	1.442.1-1.87.2-2
	4	КР25	3	-6
	5	С10	2	-12
	6	С22	1	-16
	7	МН4	4	-23
		Детали		
	8	ф18 АтVСК, ℓ=5550	4	11,1 кг
		Материал		
		Бетон марки 500	0,68	м³

https://zavodjbi.com/

Марка плиты	Поз.	Наименование	Кол.	Примечание
1П5-1АтV̄Т		Сборочные единицы		
	3	КР1	2	1.442.1-1.87.2-2
	4	КР21	3	-6
	5	С9	2	-12
	6	С21	1	-16
	7	МН3	4	-23
		Детали		
	8	ф10 АтV̄, ℓ=5550	2	3,4 кг
		Материал		
		Бетон марки 250	0,68	м³
1П5-2АтV̄Т		Сборочные единицы		
	3	КР1	2	1.442.1-1.87.2-2
	4	КР22	3	-6
	5	С9	2	-12
	6	С21	1	-16
	7	МН3	4	-23
		Детали		
	8	ф14 АтV̄, ℓ=5550	2	6,7 кг
		Материал		
		Бетон марки 300	0,68	м3
1П5-3АтV̄Т				
		Сборочные единицы		
	3	КР1	2	1.442.1-1.87.2-2
	4	КР22	3	-6
	5	С9	2	-12
	6	С21	1	-16

Марка плиты	Поз.	Наименование	Кол.	Примечание
1П5-3АтV̄Т	7	МН3	4	1.442.1-1.87.2-23
		Детали		
	8	ф16 АтV̄, ℓ=5550	2	8,8 кг
		Материал		
		Бетон марки 350	0,68	м³
1П5-4АтV̄Т		Сборочные единицы		
	3	КР2	2	1.442.1-1.87.2-2
	4	КР23	3	-6
	5	С9	2	-12
	6	С21	1	-16
	7	МН3	4	-23
		Детали		
	8	ф18 АтV̄, ℓ=5550	2	11,1 кг
		Материал		
		Бетон марки 350	0,68	м3
1П5-5АтV̄Т		Сборочные единицы		
	3	КР2	2	1.442.1-1.87.2-2
	4	КР23	3	-6
	5	С9	2	-12
	6	С21	1	-16
	7	МН3	4	-23
		Детали		
	8	ф20 АтV̄, ℓ=5550	2	13,7 кг
		Материал		
		Бетон марки 400	0,68	м³

https://zavodjbi.com/
ЗАВОД ЖБИ

Марка плиты	Поз.	Наименование	Кол.	Примечание
1П5-6АтVIIT				
		Сборочные единицы		
	3	КР3	2	1.442.1-1.87.2-2
	4	КР24	3	-6
	5	С10	2	-12
	6	С22	1	-16
	7	МН3	4	-23
		Детали		
	8	ф22АтV, ℓ=5550	2	16,6кг
		Материал		
		Бетон марки 450	0,68	м3
1П5-7АтVIIT				
		Сборочные единицы		
	3	КР3	2	1.442.1-1.87.2-2
	4	КР25	3	-6
	5	С10	2	-12
	6	С22	1	-16
	7	МН4	4	-23
		Детали		
	8	ф18АтV, ℓ=5550	4	11,1кг
		Материал		
		Бетон марки 500	0,68	м3

Марка плиты	Поз	Наименование	Кол.	Примечание
1П5-1АтVIIT				
		Сборочные единицы		
	3	КР1	2	1,442.1-1,87.2-2
	4	КР21	3	-6
	5	С9	2	-12
	6	С21	1	-16
	7	МН3	4	-23
		Детали		
	8	ф10АтVII, ℓ=5550	2	3,4кг
		Материал		
		Бетон марки 350	0,68	м3
1П5-2АтVIIT				
		Сборочные единицы		
	3	КР1	2	1,442.1-1.87.2-2
	4	КР22	3	-6
	5	С9	2	-12
	6	С21	1	-16
	7	МН3	4	-23
		Детали		
	8	ф12АтVII, ℓ=5550	2	4,9кг
		Материал		
		Бетон марки 350	0,68	м3

https://zavodjbi.com/

Марка плиты	Поз.	Наименование	Кол.	Примечание
1П5-3АтVII т				
		Сборочные единицы		
	3	КР1	2	1.442.1-1.87.2-2
	4	КР22	3	-6
	5	С9	2	-12
	6	С21	1	-16
	7	МН3	4	-23
		Детали		
	8	ф 14АтVII, ℓ=5550	2	6,7 кг
		Материал		
		Бетон марки 400	0,68	м3
1П5-4АтVII т				
		Сборочные единицы		
	3	КР2	2	1.442.1-1.87.2-2
	4	КР23	3	-6
	5	С9	2	-12
	6	С21	1	-16
	7	МН3	4	-23
		Детали		
	8	ф 16АтVII, ℓ=5550	2	8,8 кг
		Материал		
		Бетон марки 500	0,68	м3

Марка плиты	Поз.	Наименование	Кол.	Примечание
1П5-5АтVII т				
		Сборочные единицы		
	3	КР2	2	1.442.1-1.87.2-2
	4	КР23	3	-6
	5	С9	2	-12
	6	С21	1	-16
	7	МН3	4	-23
		Детали		
	8	ф 18АтVII, ℓ=5550	2	11,1 кг
		Материал		
		Бетон марки 500	0,68	м3
1П5-6АтVII т				
		Сборочные единицы		
	3	КР3	2	1.442.1-1.87.2-2
	4	КР24	3	-6
	5	С10	2	-12
	6	С22	1	-16
	7	МН3	4	-23
		Детали		
	8	ф 22АтVII, ℓ=5550	2	16,6 кг
		Материал		
		Бетон марки 500	0,68	м3

https://zavodjbi.com/

https://zavodjbi.com/

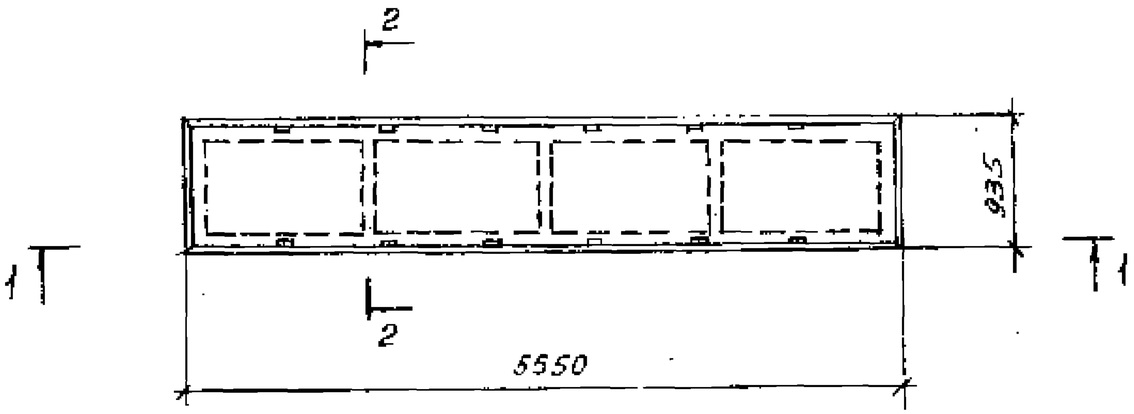

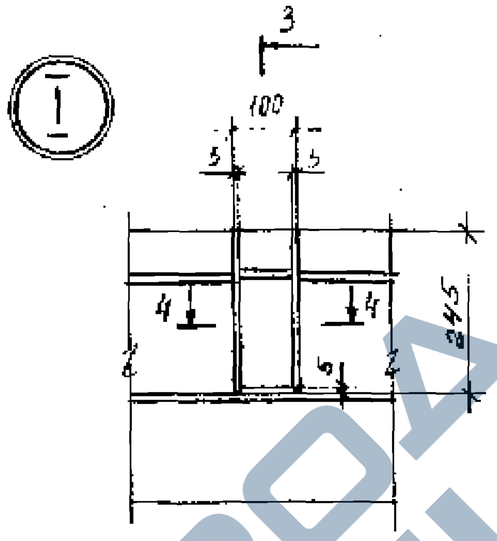

3 – 3

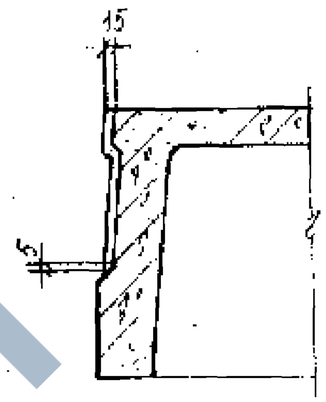

1 – 1

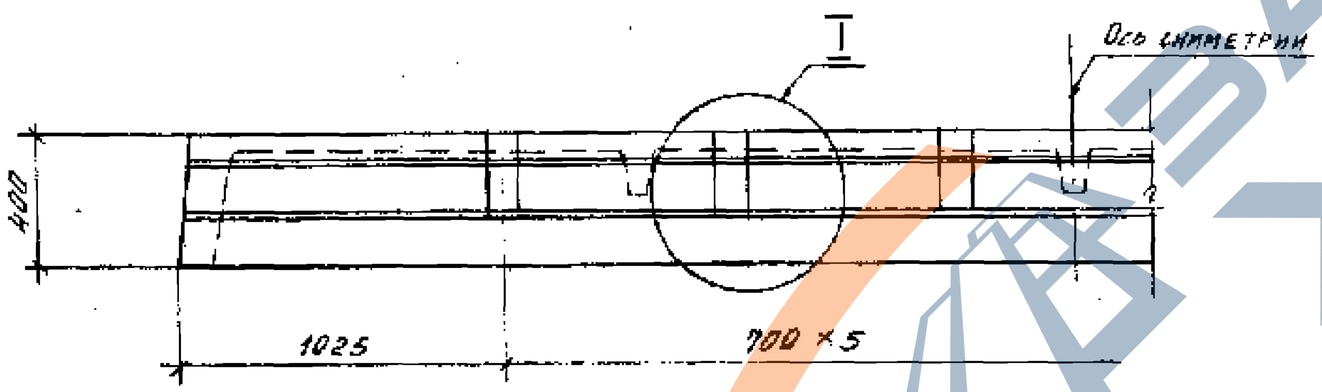

4 – 4

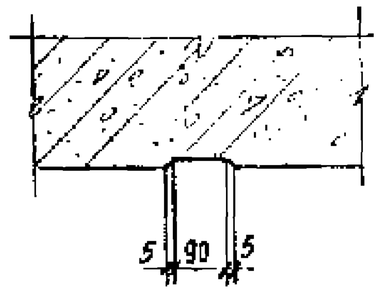

2 – 2

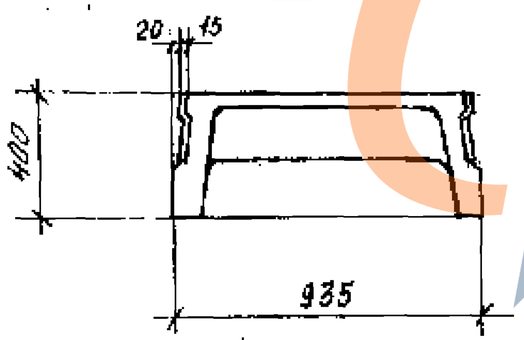

Зав. сект.	Выжигин		
Н. контр.	Трахтенгерц		
ГИП	Трахтенгерц		
Рук. гр.	Суровова		
Ст. инж.	Поварова		
Пров.	Суровова		

1.442.1-1.87.1-8 СМ1

Плита 1П5 со шпонками (вариант)

Стадия	Лист	Листов
Р		1

ЦНИИПРОМЗДАНИЙ

https://zavodjbi.com/

https://zavodjbi.com/

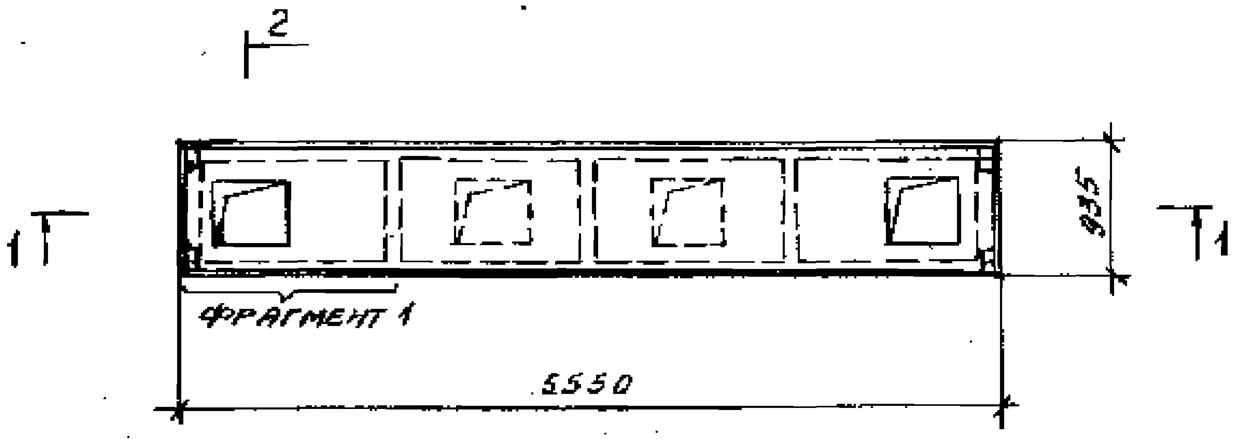

а-а

ФРАГМЕНТ 1

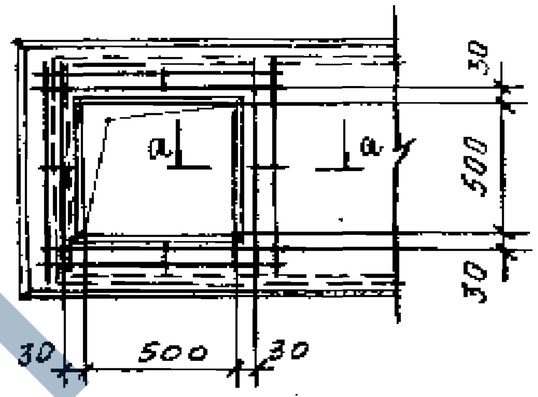

1-1

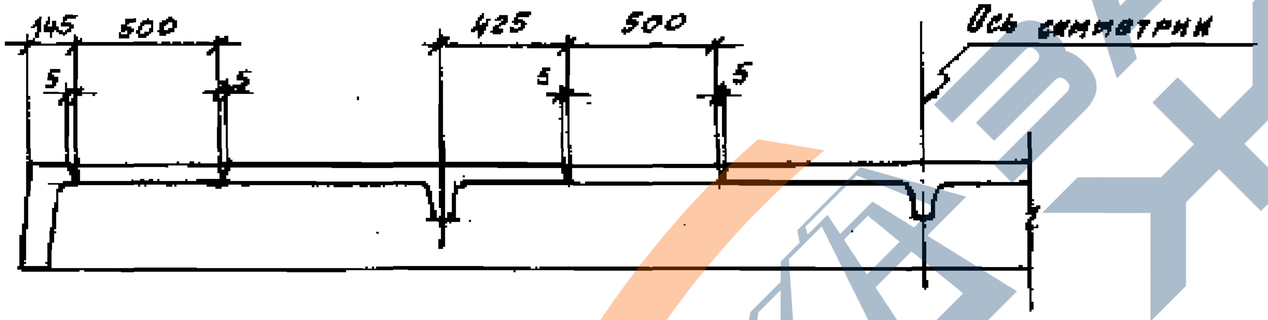

2-2

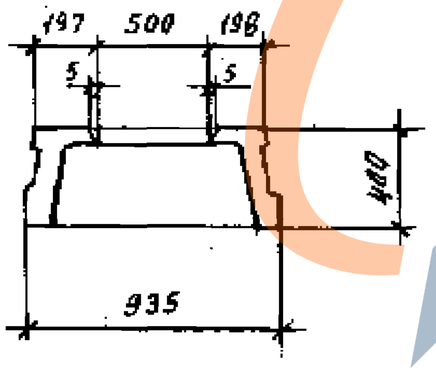

Сетка для отверстия 500×500 мм

Масса 1,5кг

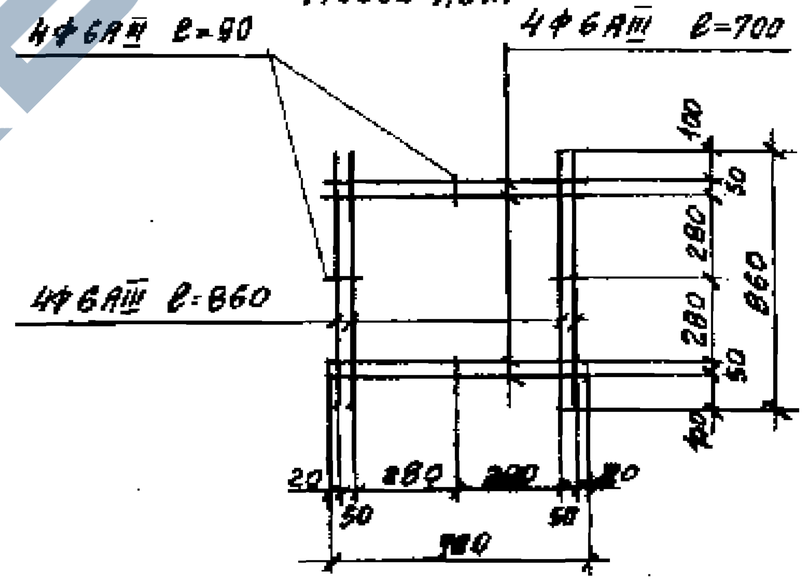

				1.442.1-1
Зав. сект.	Выжигин			Плита 1П5 с квадратными отверстиями (пример)
Н. контр.	Трахтенгерц			
ГИП	Трахтенгерц			
Рук. гр.	Суровова			
Ст. инж.	Поварова			
Пров.	Суровова			

https://zavodjbi.com/

https://zavodjbi.com/

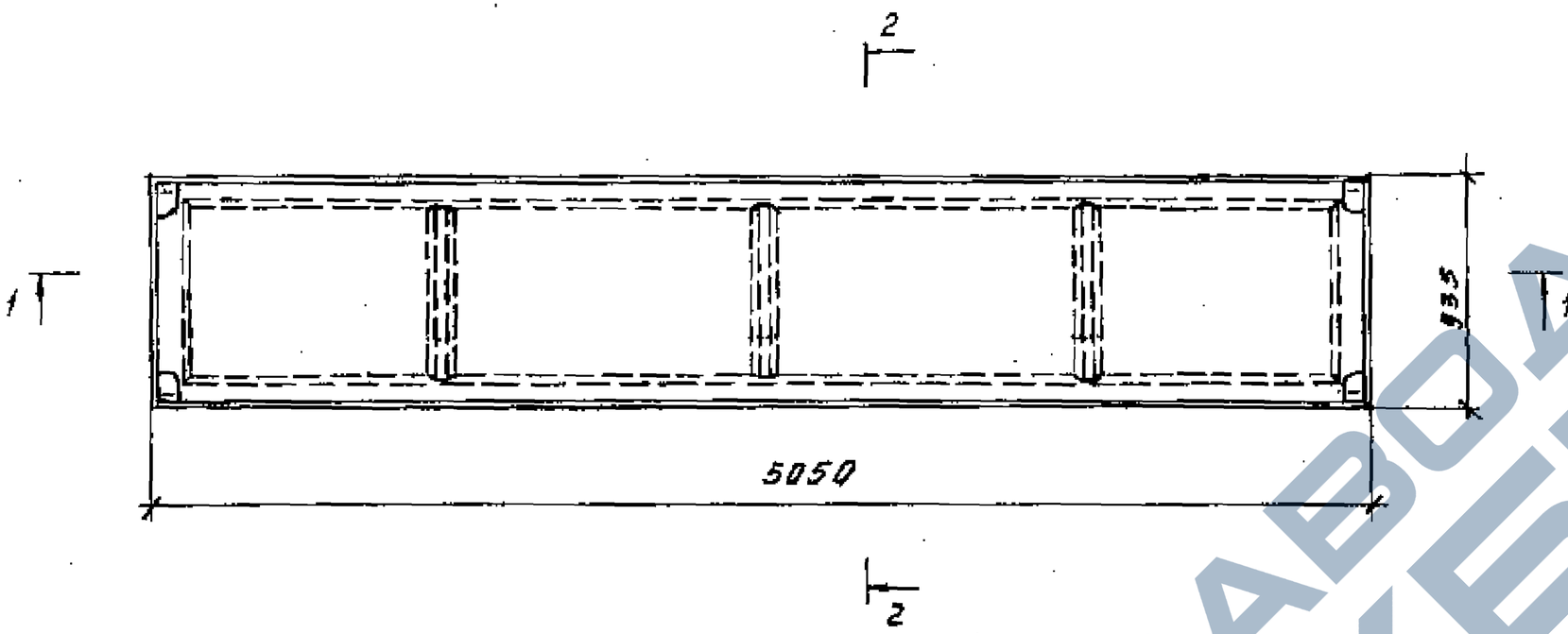

2 - 2

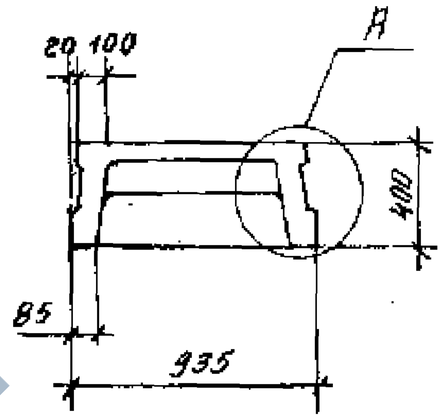

1 - 1

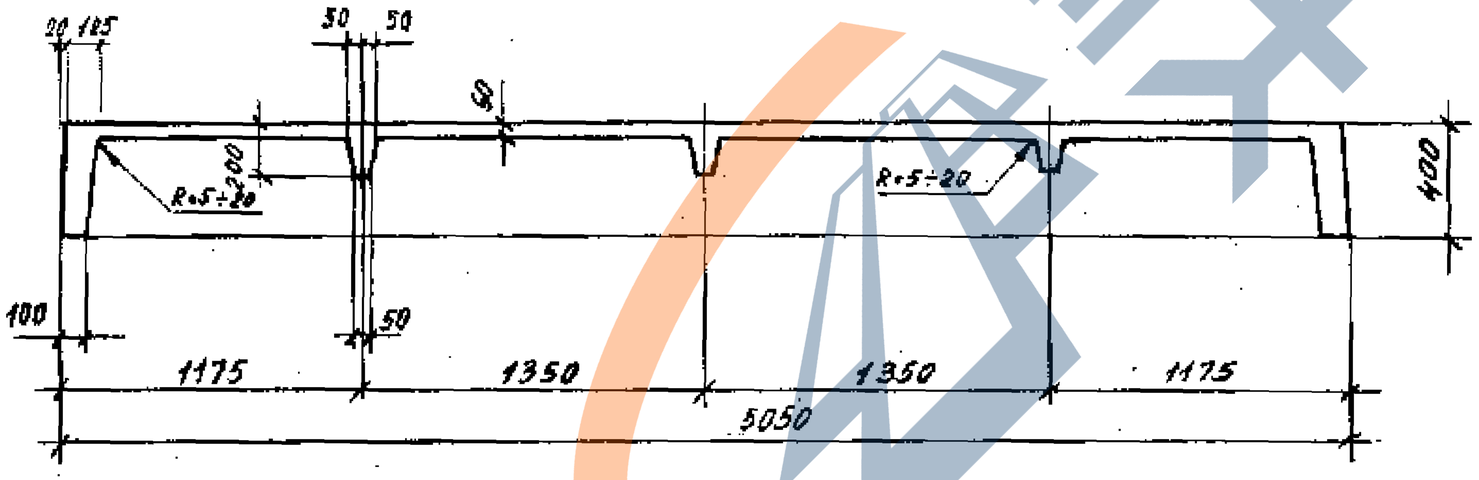

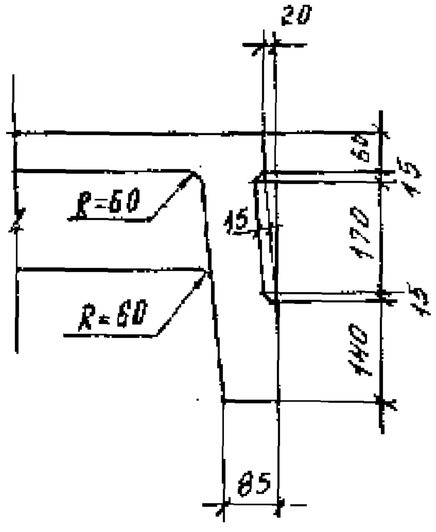

				1.442.1-1.87.1-9 ФЧ.		
Зав. сект.	Выжигин			Плита 1П6 Опалубочный чертеж	Стадия	Лист	Листов
Н. контр.	Трахтенгерц				Р		1
ГИП	Трахтенгерц				ЦНИИПРОМЗДАНИЙ		
Рук. гр.	Суровова						
Ст. инж.	Поврова						
Пров.	Суровова						

https://zavodjbi.com/

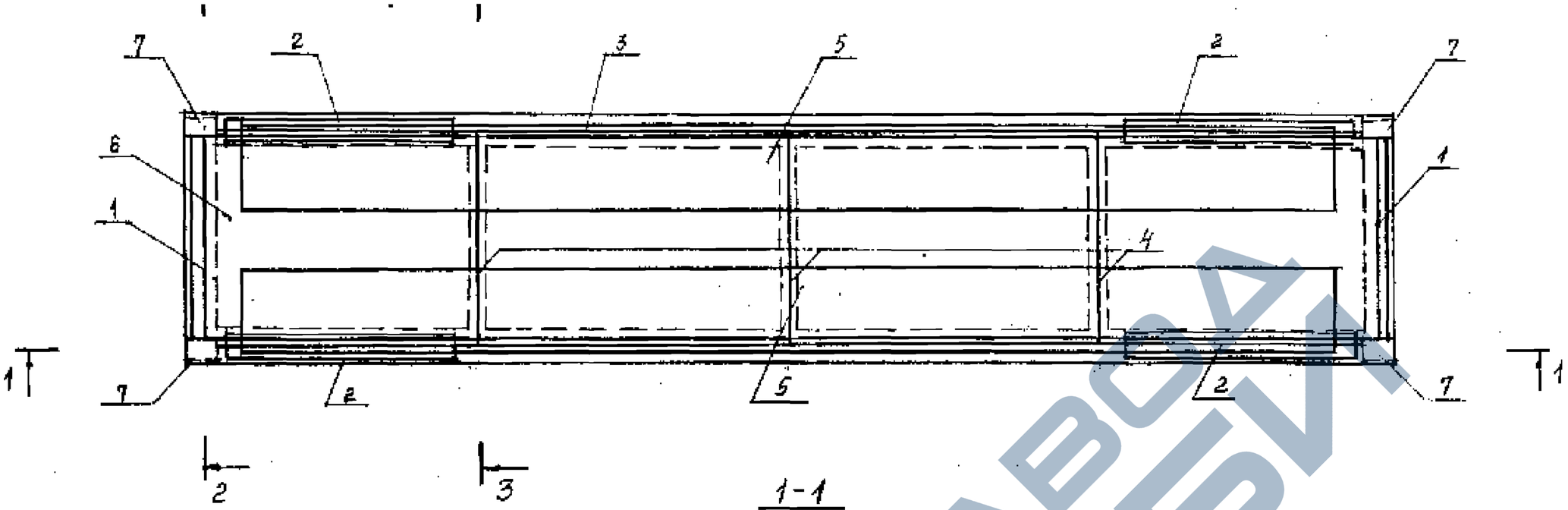

1-1

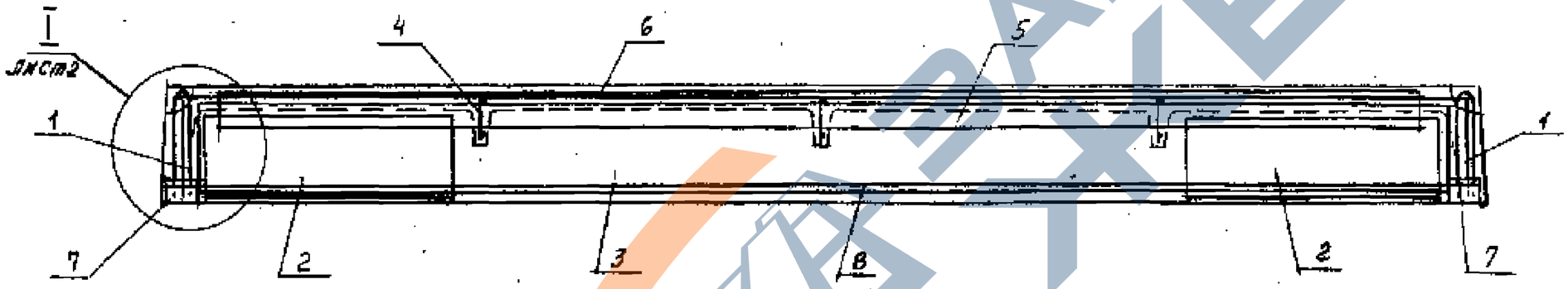

1. Количество напрядаемых стержней на разрезах показано условно.
2. Спецификацию см. листы 4...9.

2-2

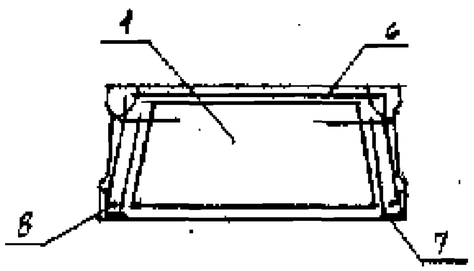

3-3

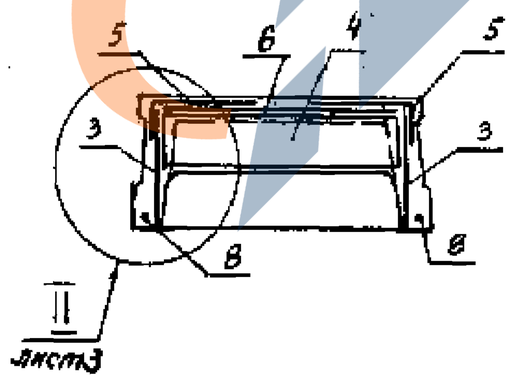

Зав. сект.	Выжигин		1.442.1-1.87.1-9	
Н. контр.	Трахтенгерц			
ГИП	Трахтенгерц		Плита 1П6	Стадия / Лист / Листов: Р / 1 / 9
Рук. гр.	Суровова			ЦНИИПРОМЗДАНИЙ
Ст. инж.	Первова			
Пров.	Суровова			

https://zavodjbi.com/

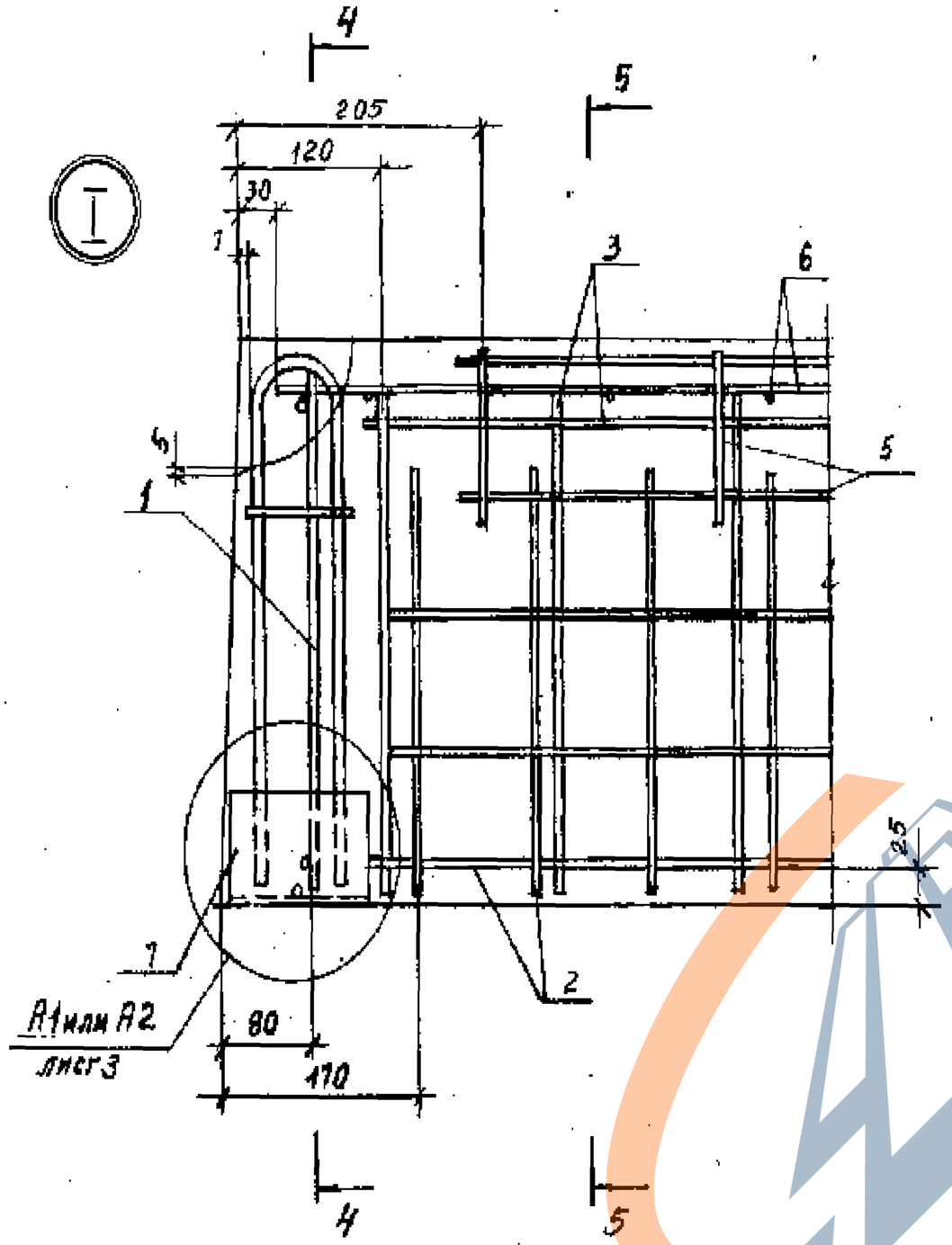

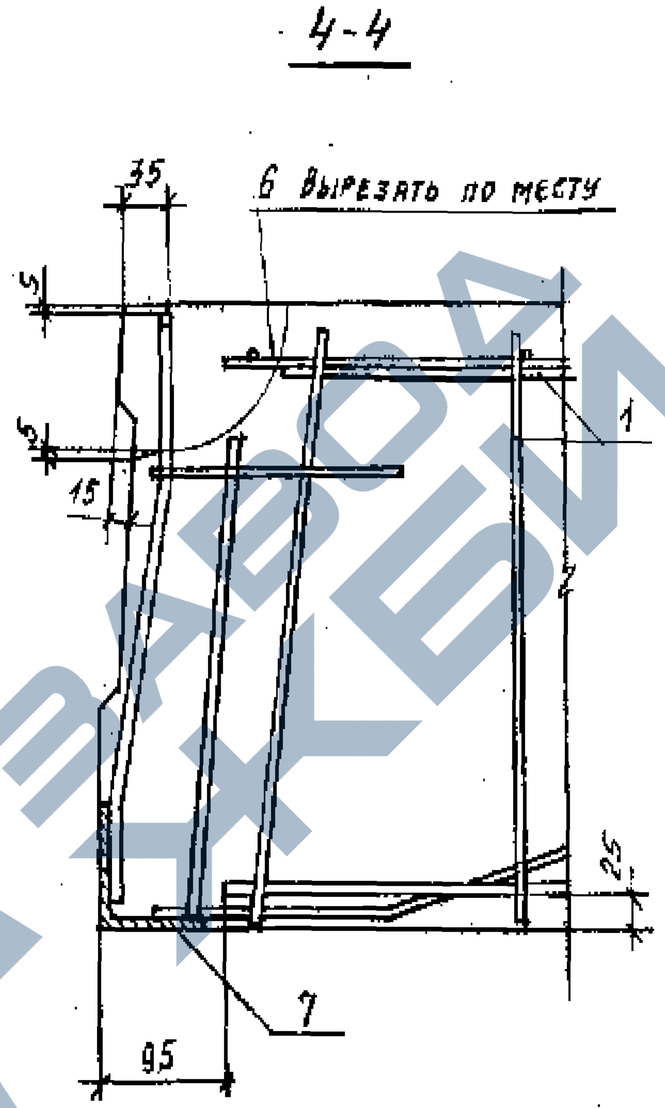

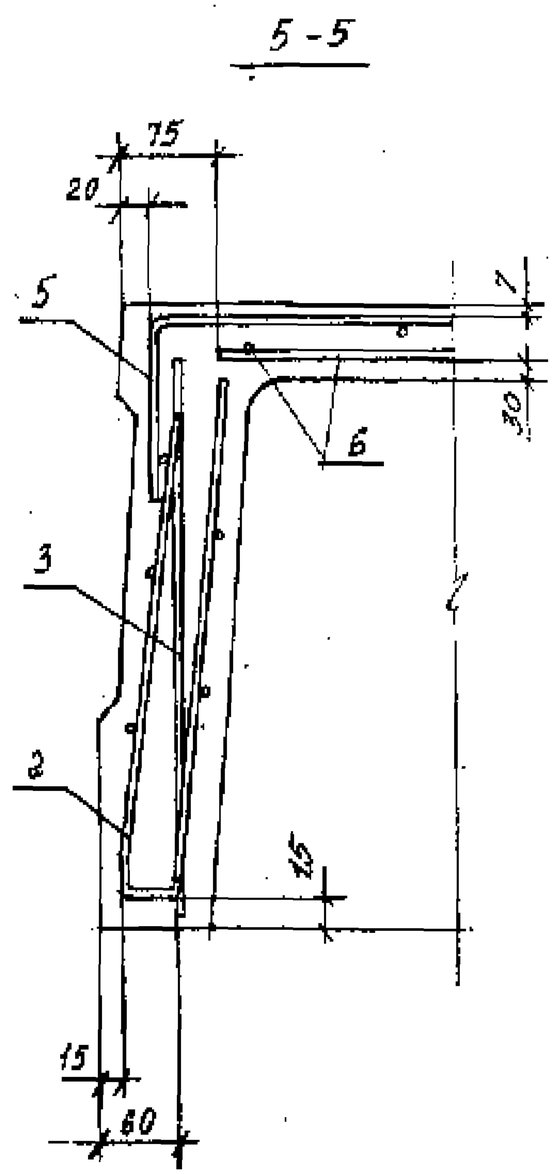

На узлах I и II напрягаемая арматура условно не показана. Количество напрягаемых стержней принимается по спецификации.

https://zavodjbi.com/

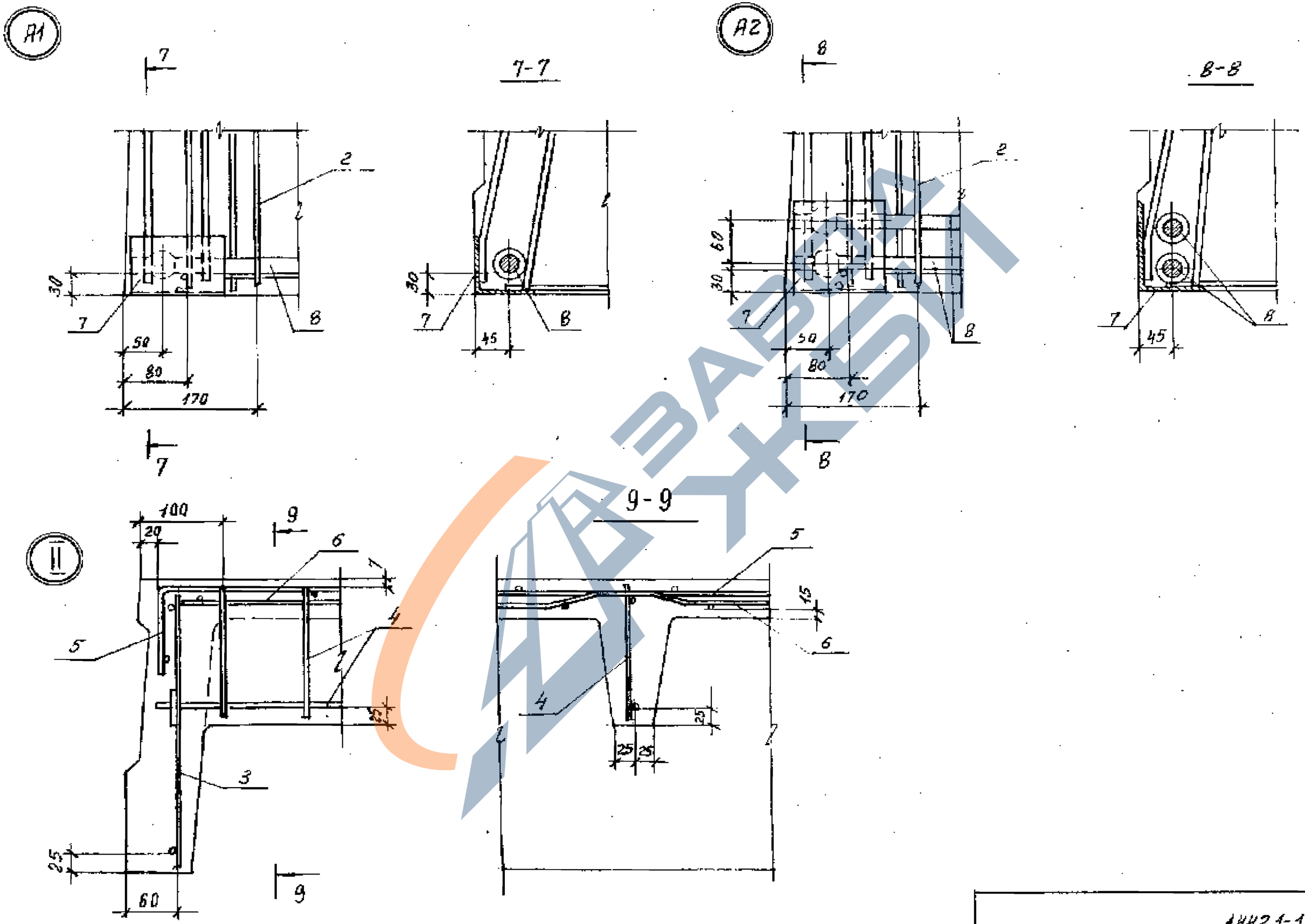

1.442.1-1.8.

https://zavodjbi.com/

Марка плиты	Поз.	Наименование	Кол.	Примечание
Для всех марок				
		Документация		
		Технические требования		1.442.1-1.87.1-1ТТ
		Опалубочный чертеж		-9 ФЧ
		Ведомость расхода стали		-10 РС
		Сборочные единицы		
	1	КР29	2	1.442.1-1.87.2-8
	2	С29	4	-19
		Переменные данные		
1П6-1АIVТ		Сборочные единицы		
	3	КР6	2	1.442.1-1.87.2-3
	4	КР21	3	-6
	5	С11	2	-13
	6	С25	1	-17
	7	МН3	4	-23
		Детали		
	8	⌀10 АIV, ℓ=5050	2	3,1 кг
		Материал		
		Бетон марки 200	0,63	м3
1П6-2АIVТ		Сборочные единицы		
	3	КР6	2	1.442.1-1.87.2-3
	4	КР22	3	-6
	5	С11	2	-13
	6	С25	1	-17

Марка плиты	Поз.	Наименование	Кол.	Примечание
1П6-2АIVТ	7	МН3	4	1.442.1-1.87.2-23
		Детали		
	8	⌀16 АIV, ℓ=5050	2	8,0 кг
		Материал		
		Бетон марки 250	0,63	м3
1П6-3АIVТ		Сборочные единицы		
	3	КР6	2	1.442.1-1.87.2-3
	4	КР22	3	-6
	5	С11	2	-13
	6	С25	1	-17
	7	МН3	4	-23
		Детали		
	8	⌀18 АIV, ℓ=5050	2	10,1 кг
		Материал		
		Бетон марки 300	0,63	м3
1П6-4АIVТ		Сборочные единицы		
	3	КР7	2	1.442.1-1.87.2-3
	4	КР23	3	-6
	5	С11	2	-13
	6	С25	1	-17
	7	МН3	4	-23
		Детали		
	8	⌀20 АIV, ℓ=5050	2	12,5 кг
		Материал		
		Бетон марки 350	0,63	м3

https://zavodjbi.com/

Марка плиты	Поз.	Наименование	Кол	Примечание
1ПБ-5АIVТ		Сборочные единицы		
	3	КР7	2	1.442.1-1.87.2-3
	4	КР23	3	-6
	5	С11	2	-13
	6	С25	1	-17
	7	МН3	4	-23
		Детали		
	8	⌀ 22 АIV, ℓ=5050	2	15,1кг
		Материал		
		Бетон марки 350	0,63	м³
1ПБ-6АIVТ		Сборочные единицы		
	3	КР8	2	1.442.1-1.87.2-3
	4	КР24	3	-6
	5	С12	2	-13
	6	С26	1	-17
	7	МН3	4	-23
		Детали		
	8	⌀ 25 АIV, ℓ=5050	2	19,4кг
		Материал		
		Бетон марки 450	0,63	м³
1ПБ-7АIVТ		Сборочные единицы		
	3	КР8	2	1.442.1-1.87.2-3
	4	КР25	3	-6
	5	С12	2	-13
	6	С26	1	-17

Марка плиты	Поз.	Наименование	Кол.	Примечание
1ПБ-7АIVТ	7	МН4	4	1.442.1-1.87.2-23
		Детали		
	8	⌀ 20 АIV, ℓ=5050	4	12,5кг
		Материал		
		Бетон марки 500	0,63	м³
1ПБ-1АVСКТ-П		Сборочные единицы		
	3	КР6	2	1.442.1-1.87.2-3
	4	КР21	3	-6
	5	С11	2	-13
	6	С25	1	-17
	7	МН3	4	-23
		Детали		
	8	⌀ 10 АтVСК, ℓ=5050	2	3,1кг
		Материал		
		Бетон марки 250	0,63	м³
1ПБ-2АтVСКТ-П		Сборочные единицы		
	3	КР6	2	1.442.1-1.87.2-3
	4	КР22	3	-6
	5	С11	2	-13
	6	С25	1	-17
	7	МН3	4	-23
		Детали		
	8	⌀ 14 АтVСК, ℓ=5050	2	6,1кг
		Материал		
		Бетон марки 300	0,63	м³

https://zavodjbi.com/

Марка плиты	Поз.	Наименование	Кол.	Примечание
1П6-3АтVСКТ-П		Сборочные единицы		
	3	КР6	2	1.442.1-1.87.2-3
	4	КР22	3	-6
	5	С11	2	-13
	6	С25	1	-17
	7	МН3	4	-23
		Детали		
	8	ф16АтVСК, ℓ=5050	2	6,1кг
		Материал		
		Бетон марки 350	0,63	м3
1П6-4АтVСКТ-П		Сборочные единицы		
	3	КР7	2	1.442.1-1.87.2-3
	4	КР23	3	-6
	5	С11	2	-13
	6	С25	1	-17
	7	МН3	4	-23
		Детали		
	8	ф18АтVСК, ℓ=5050	2	10,1кг
		Материал		
		Бетон марки 450	0,63	м3
1П6-5АтVСКТ-П		Сборочные единицы		
	3	КР6	2	1.442.1-1.87.2-3
	4	КР23	3	-6
	5	С11	2	-13
	6	С25	1	-17

Марка плиты	Поз.	Наименование	Кол.	Примечание
1П6-5АтVСКТ-П	7	МН3	4	1.442.1-1.87.2-23
		Детали		
	8	ф20АтVСК, ℓ=5050	2	12,5кг
		Материал		
		Бетон марки 450	0,63	м3
1П6-6АтVСКТ-П		Сборочные единицы		
	3	КР8	2	1.442.1-1.87.2-3
	4	КР24	3	-6
	5	С12	2	-13
	6	С26	1	-17
	7	МН3	4	-23
		Детали		
	8	ф22АтVСК, ℓ=5050	2	15,1кг
		Материал		
		Бетон марки 500	0,63	м3
1П6-7АтVСКТ-П		Сборочные единицы		
	3	КР8	2	1.442.1-1.87.2-3
	4	КР25	3	-6
	5	С12	2	-13
	6	С26	1	-17
	7	МН4	4	-23
		Детали		
	8	ф18АтVСК, ℓ=5050	4	10,1
		Материал		
		Бетон марки 500	0,63	м3

https://zavodjbi.com/
ЗАВОД ЖБИ

https://zavodjbi.com/

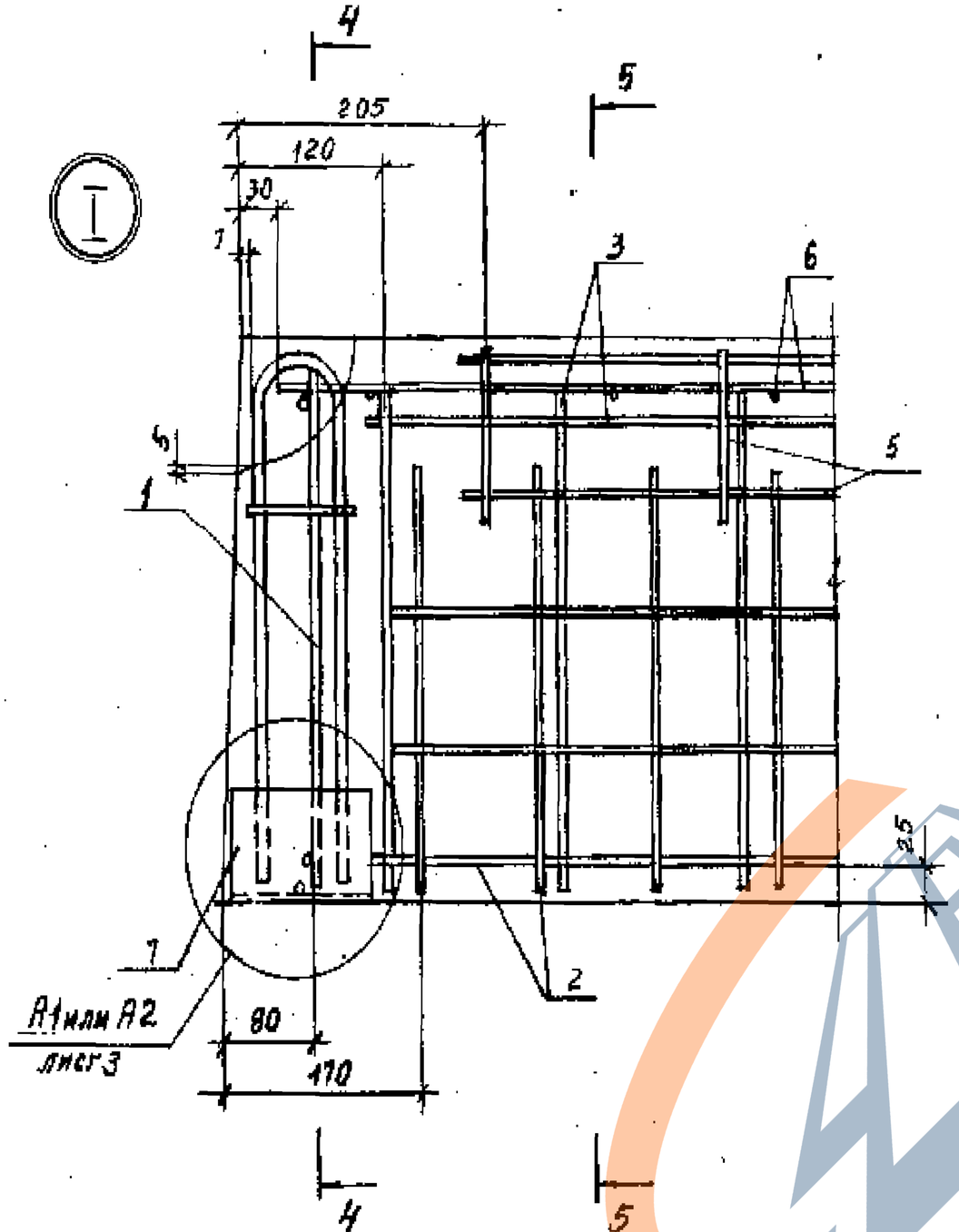

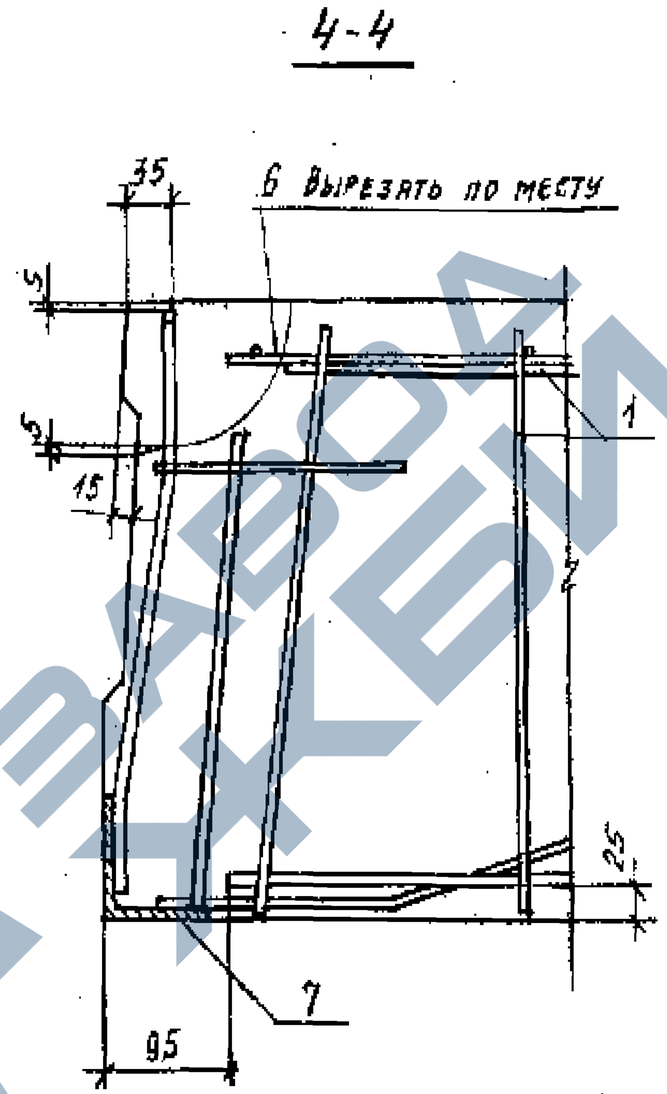

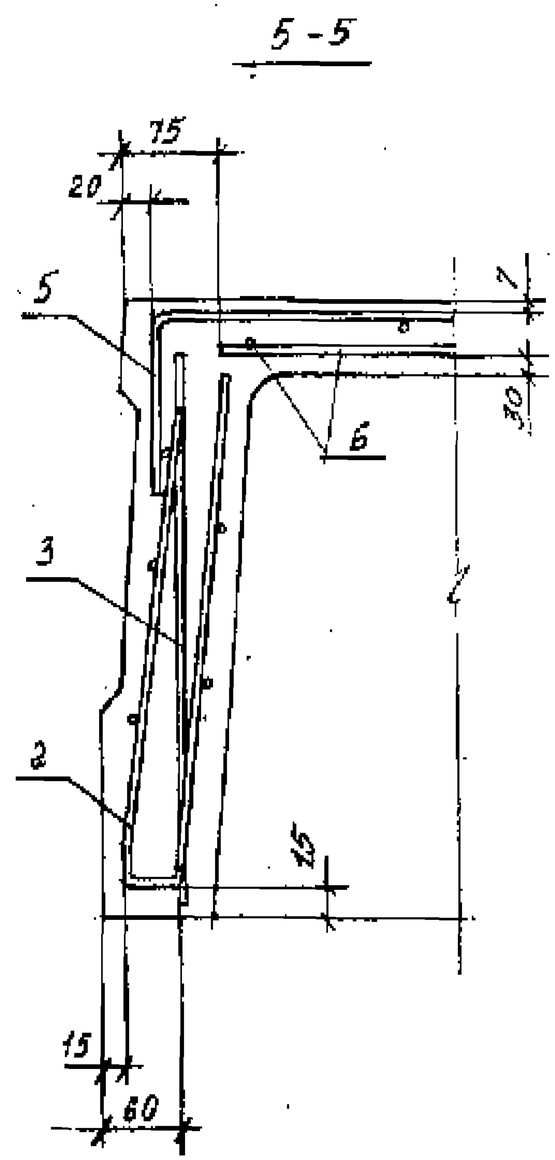

На узлах I и II напрягаемая арматура условно не показана. Количество напрягаемых стержней принимается по спецификации.

https://zavodjbi.com/

Марка плиты	Поз.	Наименование	Кол.	Примечание
1ПБ-6АтVT				
		Сборочные единицы		
	3	КР8	2	1.442.1-1.87.2-3
	4	КР24	3	-6
	5	С12	2	-13
	6	С26	1	-17
	7	МН3	4	-23
		Детали		
	8	⌀22АтV, ℓ=5050	2	15,1кг
		Материал		
		Бетон марки 450	0,63	м3
1ПБ-7АтVT				
		Сборочные единицы		
	3	КР8	2	1.442.1-1.87.2-3
	4	КР25	3	-6
	5	С12	2	-13
	6	С26	1	-17
	7	МН4	4	-23
		Детали		
	8	⌀18АтV, ℓ=5050	4	10,1кг
		Материал		
		Бетон марки 500	0,63	м3

Марка плиты	Поз.	Наименование	Кол.	Примечание
1ПБ-1АтVIT				
		Сборочные единицы		
	3	КР6	2	1.442.1-1.87.2-3
	4	КР21	3	-6
	5	С11	2	-13
	6	С25	1	-17
	7	МН3	4	-23
		Детали		
	8	⌀10АтVI, ℓ=5050	2	3,1кг
		Материал		
		Бетон марки 350	0,63	м3
1ПБ-2АтVIT				
		Сборочные единицы		
	3	КР6	2	1.442.1-1.87.2-3
	4	КР22	3	-6
	5	С11	2	-13
	6	С25	1	-17
	7	МН3	4	-23
		Детали		
	8	⌀12АтVI, ℓ=5050	2	4,5кг
		Материал		
		Бетон марки 350	0,63	м3

https://zavodjbi.com/
ЗАВОД ЖБИ

Марка плиты	Поз.	Наименование	Кол.	Примечание
1ПБ-3АтVII-Т				
		Сборочные единицы		
	3	КР6	2	1.442.1-1.87.2-3
	4	КР22	3	-6
	5	С11	2	-13
	6	С25	1	-17
	7	МН3	4	-23
		Детали		
	8	⌀14АтVII, ℓ=5050	2	6,1 кг
		Материал		
		Бетон марки 400	0,63	м3
1ПБ-4АтVII-Т				
		Сборочные единицы		
	3	КР7	2	1.442.1-1.87.2-3
	4	КР23	3	-6
	5	С11	2	-13
	6	С25	1	-17
	7	МН3	4	-23
		Детали		
	8	⌀16АтVII, ℓ=5050	2	8,0 кг
		Материал		
		Бетон марки 500		м3

Марка плиты	Поз.	Наименование	Кол.	Примечание
1ПБ-5АтVII-Т				
		Сборочные единицы		
	3	КР7	2	1.442.1-1.87.2-3
	4	КР23	3	-6
	5	С11	2	-13
	6	С25	1	-17
	7	МН3	4	-23
		Детали		
	8	⌀18АтVII, ℓ=5050	2	10,1 кг
		Материал		
		Бетон марки 500	0,63	м3
1ПБ-6АтVII-Т				
		Сборочные единицы		
	3	КР8	2	1.442.1-1.87.2-3
	4	КР24	3	-6
	5	С12	2	-13
	6	С26	1	-17
	7	МН3	4	-23
		Детали		
	8	⌀22АтVII, ℓ=5050	2	15,1 кг
		Материал		
		Бетон марки 500	0,63	м3

https://zavodjbi.com/

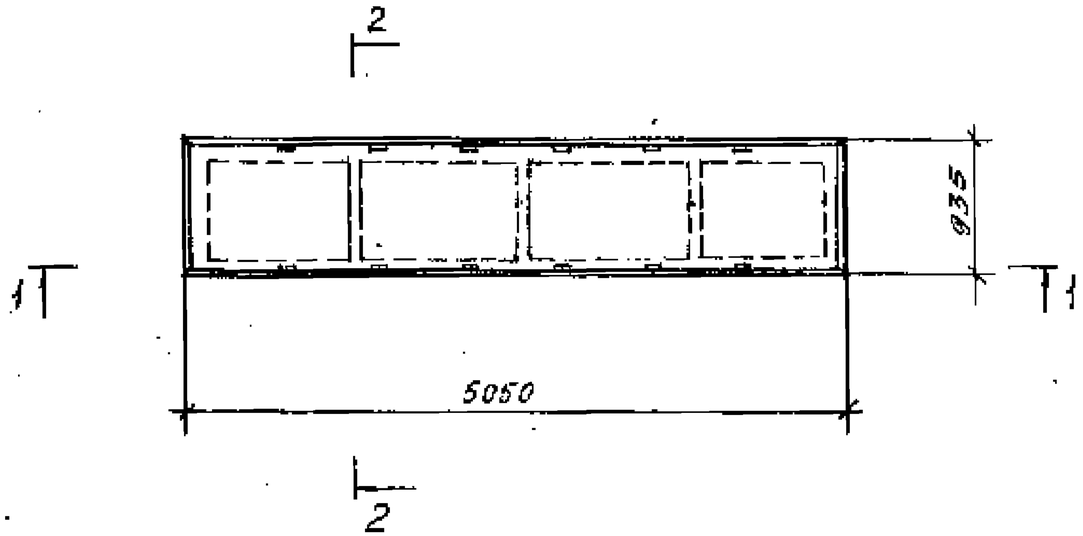

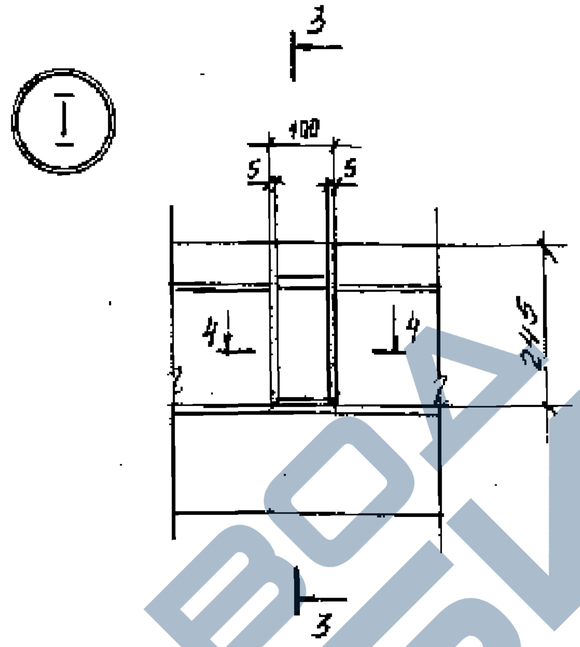

3-3

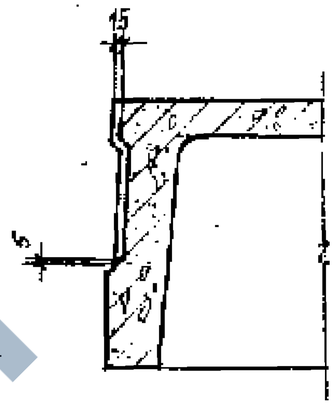

1-1

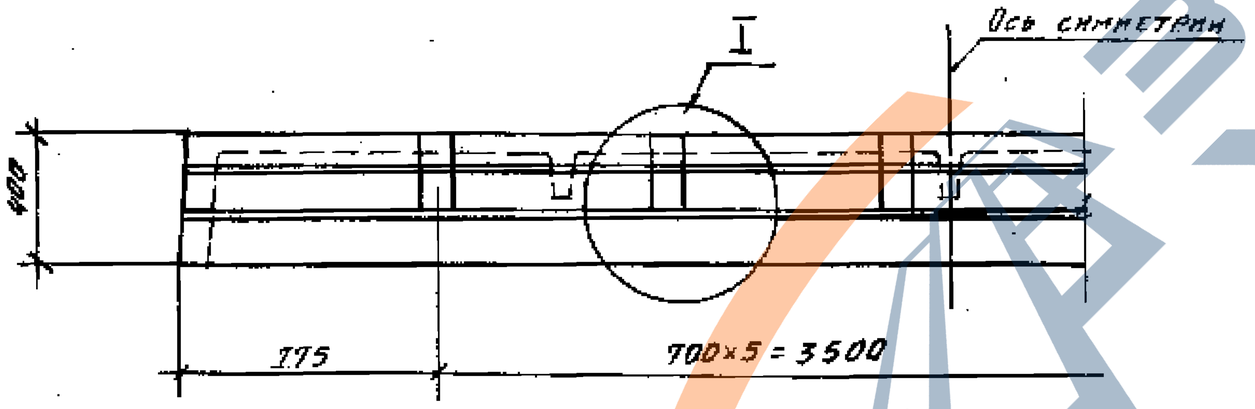

4-4

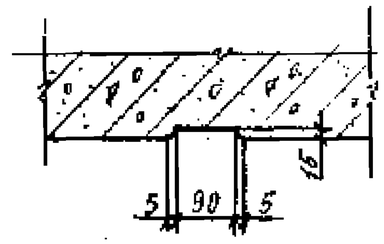

2-2

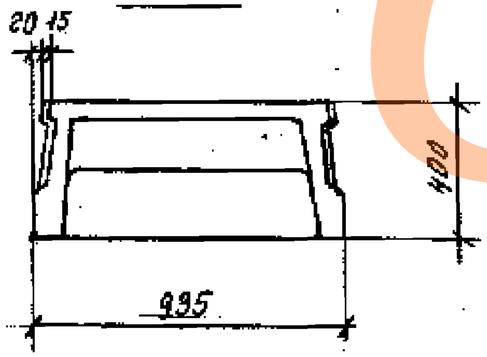

Зав. сект.	Выжигин		
Н. контр.	Трахтенгерц		
ГИП	Трахтенгерц		
Рук. гр.	Суровова		
Ст. инж.	Поварова		
Пров.	Суровова		

1.442.1-1.87.1-9 СМ1

Плита 1ПБ
со шпонками
(вариант)

Стадия	Лист	Листов
Р		1

ЦНИИПРОМЗДАНИЙ

https://zavodjbi.com/

Ведомость расхода стали на плиту, кг

Марка плиты	Напрягаемая арматура класса А-II ГОСТ 5781-82						Всего	Изделия арматурные. Арматура класса А-III ГОСТ 5781-82							Арматура класса Вр-I ГОСТ 6727-80			Всего
	Ф12	Ф18	Ф20	Ф22	Ф25			Ф6	Ф8	Ф10	Ф12	Ф14		Итого	Ф4	Ф5	Итого	
1П1-1АIVТ	19,6	—	—	—	—		19,6	—	—	—	14,2	—		14,2	26,8	26,0	52,8	84,0
1П1-2АIVТ	—	—	54,8	—	—		54,8	—	—	5,3	14,2	—		19,5	25,1	27,0	52,1	68,6
1П1-3АIVТ	—	—	—	66,4	—		66,4	23,5	—	—	18,6	—		42,1	20,2	19,3	39,5	81,6
1П1-4АIVТ	—	—	—	—	85,2		85,2	—	42,0	—	14,2	10,6		66,8	5,5	42,7	48,2	112,0
1П1-5АIVТ	—	—	109,6	—	—		109,6	—	9,2	51,2	14,2	10,6		85,2	—	60,7	60,7	142,9

Продолжение ведомости

Изделия закладные. Арматура класса АI марки ВСТ3 ГОСТ 380-71*			Арматура класса А-III ГОСТ 5781-82						Арматура класса Вр-I ГОСТ 6727-80			Прокат класса С38/23 ГОСТ 380-71*. ГОСТ 8509-72*			ГОСТ 8510-72*			ГОСТ 103-76			Всего	Общий расход
Ф12		Итого	Ф8	Ф10	Ф12	Ф14		Итого	Ф5		Итого	L80×6		Итого	L63×40×4		Итого	-8×96		Итого		
2,8		2,8	1,8	—	2,4	—		4,2	0,4		0,4	3,6		3,6	—		—	2,6		2,6	13,6	97,2
2,8		2,8	1,8	—	2,4	—		4,2	0,4		0,4	3,6		3,6	—		—	2,6		2,6	13,6	137,0
2,8		2,8	1,8	—	2,4	—		4,2	0,4		0,4	3,6		3,6	—		—	2,6		2,6	13,6	161,6
2,8		2,8	1,8	—	2,4	—		4,2	0,4		0,4	3,6		3,6	—		—	2,6		2,6	13,6	210,8
2,8		2,8	—	3,2	—	3,4		6,6	0,4		0,4	—		—	6,0		6,0	2,6		2,6	18,4	270,9

Зав. сект.	Вагуненко		
Н. контр.	Трахтенберц		
ГИП	Трахтенберц		
Рук. гр.	Суровова		
Пров.	Суровова		

1.442.1-1.87.1-10 РС

Ведомость расхода стали на плиту

Стадия	Лист	Листов
Р	1	24

ЦНИИПРОМЗДАНИЙ

Ведомость расхода стали на плиту, кг

Марка плиты	Напрягаемая арматура класса Ат-VСк ГОСТ 10884-81						Итого	Изделия арматурные. Арматура класса А-II ГОСТ 5781-82							Арматура класса Вр-I ГОСТ 6727-80			Всего
	ф12	ф18	ф20	ф22				ф6	ф8	ф10	ф12	ф14		Итого	ф4	ф5	Итого	
1ПГ-1АтVСкТ-П	18,6	—	—	—			18,6	—	—	—	14,2	—		14,2	28,8	24,0	52,8	84,0
1ПГ-2АтVСкТ-П	—	44,4	—	—			44,4	—	—	5,3	14,2	—		19,5	25,1	27,0	52,1	68,6
1ПГ-3АтVСкТ-П	—	—	54,8	—			54,8	23,5	—	—	18,6	—		42,1	20,2	19,3	39,5	81,6
1ПГ-4АтVСкТ-П	—	—	—	66,4			66,4	—	42,0	—	14,2	10,6		63,8	5,5	42,7	48,2	112,0
1ПГ-5АтVСкТ-П	—	88,8	—	—			88,8	—	9,2	54,2	14,2	10,6		92,2	—	60,7	60,7	142,9

Продолжение ведомости

Изделия закладные. Арматура класса А-II марки 10ГТ			Арматура класса А-III ГОСТ 5781-82						Арматура класса Вр-I ГОСТ 6727-80			Прокат класса С 38/23 ГОСТ 380-71* ГОСТ 8509-72*			ГОСТ 8510-72*			ГОСТ 103-76			Всего	Общий расход
ф12		Итого	ф8	ф10	ф12	ф14		Итого	ф5		Итого	L50×6		Итого	L50×6		Итого	-8×50		Итого		
2,8		2,8	1,8	—	2,4	—		4,2	0,4		0,4	3,6		3,6	—		—	2,6		2,6	13,6	97,2
2,8		2,8	1,8	—	2,4	—		4,2	0,4		0,4	3,6		3,6	—		—	2,6		2,6	13,6	126,6
2,8		2,8	1,8	—	2,4	—		4,2	0,4		0,4	3,6		3,6	—		—	2,6		2,6	13,6	150,0
2,8		2,8	1,8	—	2,4	—		4,2	0,4		0,4	3,6		3,6	—		—	2,6		2,6	13,6	192,0
2,8		2,8	—	3,2	—	3,4		6,6	0,4		0,4	—		—	6,0		6,0	2,6		2,6	18,4	250,1

https://zavodjbi.com/

Ведомость расхода стали на плиту, кг

Марка плиты	Напрягаемая арматура класса Ат-IVСК ГОСТ 10884-81						Итого	Изделия арматурные. Арматура класса А-II ГОСТ 5781-82						Итого	Арматура класса Вр-I ГОСТ 6727-80		Итого	Всего
	ф12	ф18	ф20	ф22				ф6	ф8	ф10	ф12	ф14			ф4	ф5		
1П1-1АтIVСКТ-П	18,6	—	—	—			18,6	—	—	—	14,2	—		14,2	26,8	26,0	52,8	64,0
1П1-2АтIVСКТ-П	—	44,4	—	—			44,4	—	—	5,3	14,2	—		19,5	25,1	27,0	52,1	68,6
1П1-3АтIVСКТ-П	—	—	54,8	—			54,8	23,5	—	—	18,6	—		42,1	20,2	19,3	39,5	81,6
1П1-4АтIVСКТ-П	—	—	—	66,4			66,4	—	42,0	—	14,2	18,6		73,8	5,5	42,7	48,2	112,0
1П1-5АтIVСКТ-П	—	88,8	—	—			88,8	—	9,2	54,2	14,2	18,6		92,2	—	50,7	50,7	142,9

Продолжение ведомости

Изделия закладные. Арматура класса А-II марки 10ГТ ГОСТ 5781-82			Арматура класса А-III ГОСТ 5781-82						Арматура класса Вр-I ГОСТ 6727-80			Прокат класса С 38/23 ГОСТ 380-71* ГОСТ 8509-72*			ГОСТ 8510-72*			ГОСТ 103-76			Всего	Общий расход
ф12		Итого	ф8	ф10	ф12	ф14		Итого	ф5		Итого	L 80×6		Итого	L 50×4		Итого	-8×50		Итого		
2,8		2,8	1,8	—	2,4	—		4,2	0,4		0,4	3,6		3,6	—		—	2,6		2,6	13,6	97,2
2,8		2,8	1,8	—	2,4	—		4,2	0,4		0,4	3,6		3,6	—		—	2,6		2,6	13,6	126,6
2,8		2,8	1,8	—	2,4	—		4,2	0,4		0,4	3,6		3,6	—		—	2,6		2,6	13,6	150,0
2,8		2,8	1,8	—	2,4	—		4,2	0,4		0,4	3,6		3,6	—		—	2,6		2,6	13,6	192,0
2,8		2,8	—	3,2	—	3,4		6,6	0,4		0,4	—		—	6,0		6,0	2,6		2,6	18,4	250,1

https://zavodjbi.com/

Ведомость расхода стали на плиту, кг

Марка плиты	Напрягаемая арматура класса Ат-VI ГОСТ 10884-81						Итого	Изделия арматурные. Арматура класса А-III ГОСТ 5781-82						Арматура класса Вр-I ГОСТ 6727-80			Всего
	ф10	ф16	ф18	ф20				ф6	ф8	ф10	ф12		Итого	ф4	ф5	Итого	
1П1-1 АтVIT	13,6	—	—	—			13,6	—	—	—	14,2		14,2	26,8	26,0	52,8	64,0
1П1-2 АтVIT	—	35,2	—	—			35,2	—	—	5,3	14,2		19,5	25,1	27,0	52,1	68,5
1П1-3 АтVIT	—	—	44,4	—			44,4	23,5	—	5,3	14,2		43,0	20,2	19,3	39,5	79,1
1П1-4 АтVIT	—	—	—	54,8			54,8	5,1	32,8	—	18,6		56,5	5,5	42,7	48,2	104,7
1П1-5 АтVIT	—	70,4	—	—			70,4	5,1	—	51,2	18,6		74,9	—	60,7	60,7	135,6

Продолжение ведомости

Изделия закладные. Арматура класса А-II марки 10ГТ			Арматура класса А-III ГОСТ 5781-82						Арматура класса Вр-I ГОСТ 6727-80			Прокат класса С 38/23 ГОСТ 380-71*. ГОСТ 8509-72*			ГОСТ 8510-72*			ГОСТ 103-76			Всего	Общий расход
ф12		Итого	ф8	ф10	ф12	ф14		Итого	ф5		Итого	L80×6		Итого	L125×80×8		Итого	Ст 50		Итого		
2,8		2,8	1,8	—	2,4	—		4,2	0,4		0,4	3,6		3,6	—		—	2,6		2,6	13,6	91,2
2,8		2,8	1,8	—	2,4	—		4,2	0,4		0,4	3,6		3,6	—		—	2,6		2,6	13,6	117,4
2,8		2,8	1,8	—	2,4	—		4,2	0,4		0,4	3,6		3,6	—		—	2,6		2,6	13,6	137,5
2,8		2,8	1,8	—	2,4	—		4,2	0,4		0,4	3,6		3,6	—		—	2,6		2,6	13,6	173,1
2,8		2,8	—	3,2	—	3,4		6,6	0,4		0,4	—		—	6,0		6,0	2,6		2,6	18,4	224,4

ЗАВОД ЖБИ

Ведомость расхода стали на плиту, кг

Марка плиты	Напрягаемая арматура класса А-IV ГОСТ 5781-82						Итого	Изделия арматурные. Арматура класса А-I ГОСТ 5781-82							Арматура класса Вр-I ГОСТ 6727-80			Всего
	ф12	ф18	ф20	ф22	ф25			ф6	ф8	ф10	ф12	ф14		Итого	ф4	ф5	Итого	
1ПГ-1АIVТ	18,0	—	—	—	—		18,0	—	—	—	11,2	—		11,2	22,8	24,8	47,6	58,8
1ПГ-2АIVТ	—	48,4	—	—	—		48,4	—	—	5,3	11,2	—		16,5	21,1	25,8	46,9	63,4
1ПГ-3АIVТ	—	—	50,0	—	—		50,0	21,0	—	—	18,5	—		40,5	16,8	18,4	35,2	75,7
1ПГ-4АIVТ	—	—	—	60,4	—		60,4	—	38,6	—	11,2	10,5		61,4	4,4	39,1	43,5	104,9
1ПГ-5АIVТ	—	80,8	—	—	—		80,8	—	9,1	47,2	14,2	10,5		78,2	—	55,0	55,0	133,2

Продолжение ведомости

Изделия закладные. Арматура класса А-II марки 10ГТ			Арматура класса А-III ГОСТ 5781-82						Арматура класса Вр-I ГОСТ 6727-80			Прокат класса С 38/23 ГОСТ 380-71* ГОСТ 8509-72*			ГОСТ 8510-72*			ГОСТ 103-76			Всего	Общий расход
ф12		Итого	ф8	ф10	ф12	ф14		Итого	ф5		Итого	L80×6		Итого	L90×6		Итого	-8×36		Итого		
2,8		2,8	1,0	—	2,4	—		4,2	0,4		0,4	3,6		3,6	—		—	2,6		2,6	13,6	30,4
2,8		2,8	1,0	—	2,4	—		4,2	0,4		0,4	3,6		3,6	—		—	2,6		2,6	13,6	117,4
2,8		2,8	1,0	—	2,4	—		4,2	0,4		0,4	3,6		3,6	—		—	2,6		2,6	13,6	122,3
2,8		2,8	1,0	—	2,4	—		4,2	0,4		0,4	3,6		3,6	—		—	2,6		2,6	13,6	179,0
2,8		2,8	—	3,2	—	3,4		6,6	0,4		0,4	—		—	6,0		6,0	2,6		2,6	18,4	232,4

Ведомость расхода стали на плиту, кг

Марка плиты	Напрягаемая арматура класса Ат-IVк ГОСТ 10884-84						Итого	Изделия арматурные. Арматура класса А-III ГОСТ 5781-82							Арматура класса Вр-I ГОСТ 6727-80			Всего
	ф10	ф16	ф18	ф20				ф6	ф8	ф10	ф12	ф14		Итого	ф4	ф5	Итого	
1ПГ2-1АтIVкТ-П	12,4	—	—	—			12,4	—	—	—	14,2	—		14,2	22,8	24,8	47,6	59,8
1ПГ2-2АтIVкТ-П	—	32,0	—	—			32,0	—	—	5,3	14,2	—		19,5	24,1	25,8	46,9	63,4
1ПГ2-3АтIVкТ-П	—	—	40,4	—			40,4	21,9	—	—	18,6	—		40,5	16,8	18,4	35,2	75,7
1ПГ2-4АтIVкТ-П	—	—	—	50,0			50,0	—	30,6	—	14,2	16,6		61,4	4,4	38,1	42,5	104,9
1ПГ2-5АтIVкТ-П	—	64,0	—	—			64,0	—	9,2	47,2	14,2	18,6		78,2	—	55,0	55,0	133,2

Продолжение ведомости

Изделия закладные. Арматура класса А-II марки 10ГТ			Арматура класса А-III ГОСТ 5781-82						Арматура класса Вр-I ГОСТ 6727-80			Прокат класса С 38/23 ГОСТ 380-71*. ГОСТ 8509-72*			ГОСТ 8510-72*			ГОСТ 103-76			Всего	Общий расход
ф12		Итого	ф8	ф10	ф12	ф14		Итого	ф5		Итого	L100×6		Итого	Швеллер		Итого	Ф-98		Итого		
2,8		2,8	1,8	—	2,4	—		4,2	0,4		0,4	3,6		3,6	—		—	2,6		2,6	13,6	84,8
2,8		2,8	1,8	—	2,4	—		4,2	0,4		0,4	3,6		3,6	—		—	2,6		2,6	13,6	109,0
2,8		2,8	1,8	—	2,4	—		4,2	0,4		0,4	3,6		3,6	—		—	2,6		2,6	13,6	129,7
2,8		2,8	1,8	—	2,4	—		4,2	0,4		0,4	3,6		3,6	—		—	2,6		2,6	13,6	168,5
2,8		2,8	—	3,2	—	3,4		6,6	0,4		0,4	—		—	6,0		6,0	2,6		2,6	18,4	215,6

https://zavodjbi.com/

Ведомость расхода стали на плиту, кг

Марка плиты	Напрягаемая арматура класса Ат-V ГОСТ 10884-81						Итого	Изделия арматурные. Арматура класса А-III ГОСТ 5781-82						Арматура класса Вр-I ГОСТ 6727-80			Всего
	ф10	ф16	ф18	ф20				ф6	ф8	ф10	ф12		Итого	ф4	ф5	Итого	
1П2-1 АтIVT	12,4	—	—	—			12,4	—	—	—	11,2		11,2	22,8	24,8	47,6	58,8
1П2-2 АтIVT	—	32,0	—	—			32,0	—	—	5,3	11,2		16,5	24,1	25,8	46,9	63,4
1П2-3 АтIVT	—	—	40,4	—			40,4	21,9	—	5,3	11,2		38,4	16,8	18,4	35,2	73,6
1П2-4 АтIVT	—	—	—	50,0			50,0	5,1	30,4	—	18,6		54,1	4,4	38,1	42,5	97,6
1П2-5 АтIVT	—	64,0	—	—			64,0	5,1	—	47,2	18,6		70,9	—	55,0	55,0	125,9

Продолжение ведомости

Изделия закладные. Арматура класса А-I марки 10ГТ			Арматура класса А-III ГОСТ 5781-82						Арматура класса Вр-I ГОСТ 6727-80			Прокат класса С 38/23 ГОСТ 380-71*. ГОСТ 8509-72*			ГОСТ 8510-72*			ГОСТ 103-76			Всего	Общий расход
ф12		Итого	ф8	ф10	ф12	ф14		Итого	ф5		Итого	L80×6		Итого	L125×10		Итого	-8×90		Итого		
2,8		2,8	1,8	—	2,4	—		4,2	0,4		0,4	3,6		3,6	—		—	2,6		2,6	13,6	84,8
2,8		2,8	1,8	—	2,4	—		4,2	0,4		0,4	3,6		3,6	—		—	2,6		2,6	13,6	109,0
2,8		2,8	1,8	—	2,4	—		4,2	0,4		0,4	3,6		3,6	—		—	2,6		2,6	13,6	127,6
2,8		2,8	1,8	—	2,4	—		4,2	0,4		0,4	3,6		3,6	—		—	2,6		2,6	13,6	161,2
2,8		2,8	—	3,2	—	3,4		6,6	0,4		0,4	—		—	6,0		6,0	2,6		2,6	18,4	208,3

ЗАВОД ЖБИ

Ведомость расхода стали на плиту, кг

Марка плиты	Напрягаемая арматура класса Ат-VI ГОСТ 10884-81						Итого	Изделия арматурные. Арматура класса А-III ГОСТ 5781-82						Арматура класса Вр-I ГОСТ 6727-80			Всего
	ф10	ф14	ф16	ф18				ф6	ф8	ф10	ф12		Итого	ф4	ф5	Итого	
1П2-1АтIIIТ	12,4	—	—	—			12,4	—	—	—	14,2		14,2	22,8	24,8	47,6	58,8
1П2-2АтIIIТ	—	24,4	—	—			24,4	—	—	5,3	14,2		19,5	21,1	25,8	46,9	63,4
1П2-3АтIIIТ	—	—	32,0	—			32,0	24,9	—	5,3	14,2		38,4	16,8	18,4	35,2	73,6
1П2-4АтIIIТ	—	—	—	40,4			40,4	5,1	30,4	—	18,6		54,1	4,4	30,1	34,5	94,6
1П2-5АтIIIТ	—	42,0	—	—			42,0	5,1	—	47,2	18,6		70,9	—	55,0	55,0	125,9

Продолжение ведомости

Изделия закладные. Арматура класса А-II марки 10ГТ			Арматура класса А-III ГОСТ 5781-82						Арматура класса Вр-I ГОСТ 6727-80			Прокат класса С 38/23 ГОСТ 380-71* ГОСТ 8509-72*			ГОСТ 8510-72*			ГОСТ 103-76			Всего	Общий расход
ф12		Итого	ф8	ф10	ф12	ф14		Итого	ф5		Итого	L40×5		Итого	L50×4		Итого	-8×90		Итого		
2,8		2,8	1,0	—	2,4	—		4,2	0,4		0,4	3,6		3,6	—		—	2,6		2,6	13,6	84,8
2,8		2,8	1,0	—	2,4	—		4,2	0,4		0,4	3,6		3,6	—		—	2,6		2,6	13,6	101,4
2,8		2,8	1,0	—	2,4	—		4,2	0,4		0,4	3,6		3,6	—		—	2,6		2,6	13,6	119,2
2,8		2,8	1,0	—	2,4	—		4,2	0,4		0,4	3,6		3,6	—		—	2,6		2,6	13,6	151,6
2,8		2,8	—	3,2	—	2,4		5,6	0,4		0,4	—		—	6,0		6,0	2,6		2,6	18,4	199,1

ЗАВОД ЖБИ

Ведомость расхода стали на плиту, кг

Марка плиты	Напрягаемая арматура класса А-II ГОСТ 5781-82						Итого	Изделия арматурные. Арматура класса А-III ГОСТ 5781-82										Арматура класса Вр-I ГОСТ 6727-80			Всего
	Ф12	Ф18	Ф20	Ф22	Ф25			Ф6	Ф8	Ф10	Ф12	Ф14	Ф16	Ф18	Ф20		Итого	Ф4	Ф5	Итого	
1П3-1АIIIТ	9,8	—	—	—	—		9,8	—	1,9	—	2,0	—	—	—	—		3,9	14,2	13,4	27,6	31,5
1П3-2АIIIТ	—	—	23,4	—	—		23,4	—	—	—	6,2	—	—	—	—		6,2	13,1	15,2	28,3	34,5
1П3-3АIIIТ	—	—	—	31,2	—		31,2	9,2	—	—	6,2	—	—	—	—		15,4	10,4	13,7	24,1	39,5
1П3-4АIIIТ	—	—	—	—	42,6		42,6	2,7	16,4	—	2,0	5,4	—	—	—		26,5	3,0	23,5	26,5	53,0
1П3-5АIIIТ	—	—	54,8	—	—		54,8	2,7	—	25,6	2,0	5,4	—	—	—		35,7	—	33,1	33,1	68,8
1П3-6АIIIТ	—	—	—	66,4	—		66,4	—	4,5	—	30,6	—	3,6	9,0	—		53,7	—	33,1	33,1	86,8
1П3-7АIIIТ	—	—	—	—	85,2		85,2	8,6	4,5	—	30,8	—	3,6	—	14,1		64,4	—	27,3	27,3	91,7
1П4-1АIIIТ	9,0	—	—	—	—		9,0	—	1,9	—	2,0	—	—	—	—		3,9	12,1	12,8	24,9	28,8
1П4-2АIIIТ	—	20,2	—	—	—		20,2	—	—	—	6,2	—	—	—	—		6,2	11,0	14,6	25,6	31,8

Продолжение ведомости

Изделия закладные. Арматура класса А-II марки 10ГТ ГОСТ 5781-82			Арматура класса А-II ГОСТ 5781-82				Арматура класса Вр-I ГОСТ 6727-80			Прокат класса С 38/23 ГОСТ 380-71* ГОСТ 8509-72*			ГОСТ 8510-72*						Всего	Общий расход
Ф10		Итого	Ф8	Ф10		Итого	Ф5		Итого	Уг.100×6		Итого	Уг.90×6		Итого					
2,0		2,0	1,2	—		1,2	0,4		0,4	3,6		3,6	—		—				7,2	48,5
2,0		2,0	1,2	—		1,2	0,4		0,4	3,6		3,6	—		—				7,2	69,1
2,0		2,0	1,2	—		1,2	0,4		0,4	3,6		3,6	—		—				7,2	79,9
2,0		2,0	1,2	—		1,2	0,4		0,4	3,6		3,6	—		—				7,2	109,8
2,0		2,0	—	2,4		2,4	0,4		0,4	—		—	6,0		6,0				10,8	134,4
2,0		2,0	—	2,4		2,4	0,4		0,4	—		—	6,0		6,0				10,8	164,0
2,0		2,0	—	2,4		2,4	0,4		0,4	—		—	6,0		6,0				10,8	187,7
2,0		2,0	1,2	—		1,2	0,4		0,4	3,6		3,6	—		—				7,2	65,0
2,0		2,0	1,2	—		1,2	0,4		0,4	3,6		3,6	—		—				7,2	59,2

ЗАВОД ЖБИ

Ведомость расхода стали на плиту, кг

Марка плиты	Напрягаемая арматура класса А-II ГОСТ 5781-82						Итого	Изделия арматурные. Арматура класса А-III ГОСТ 5781-82									Итого	Вр-I ГОСТ 6727-80		Итого	Всего
	ф12	ф18	ф20	ф22				ф6	ф8	ф10	ф12	ф14	ф16	ф18	ф20			ф4	ф5		
1ПГ-3АIIIТ	—	—	25,0	—			25,0	0,4	—	—	6,2	—	—	—	—		14,6	8,6	13,2	21,8	36,4
1ПГ-4АIIIТ	—	—	—	30,2			30,2	2,7	15,2	—	2,0	5,4	—	—	—		25,3	2,4	21,7	24,1	49,4
1ПГ-5АIIIТ	—	40,4	—	—			40,4	2,7	—	23,6	2,0	5,4	—	—	—		33,7		30,1	30,1	63,8
1ПГ-6АIIIТ	—	—	50,0	—			50,0	—	4,5	—	33,8	—	3,6	2,0	—		50,9		30,1	30,1	81,0
1ПГ-7АIIIТ	—	—	—	60,4			60,4	2,7	4,5	—	33,8	—	3,6	—	1,1		60,7		25,0	25,0	85,7
1ПЭ-1АIIIТ-1	9,8	—	—	—			9,8	—	1,9	32,4	2,0	—	—	—	—		36,3	14,2	13,4	27,6	63,9
1ПЭ-1АIIIТ-2	9,8	—	—	—			9,8	—	1,9	31,6	2,0	—	—	—	—		35,5	14,2	13,4	27,6	63,1
1ПЭ-1АIIIТ-3	9,8	—	—	—			9,8	—	1,0	—	26,2	—	—	—	—		28,1	14,2	13,4	27,6	55,7

Продолжение ведомости

	Изделия закладные. Арматура класса А-II марки 10ГТ			Арматура класса А-III ГОСТ 5781-82					Арматура класса Вр-I ГОСТ 6727-80			Прокат класса С 38/23 ГОСТ 380-71* ГОСТ 8509-72*			ГОСТ 8510-72*			ГОСТ 103-76			Всего	Общий расход
	ф10		Итого	ф8	ф10			Итого	ф5		Итого	180×6		Итого	150×8		Итого	4×40		Итого		
	2,0		2,0	1,2	—			1,2	0,4		0,4	3,6		3,6	—		—	—		—	7,2	62,6
	2,0		2,0	1,2	—			1,2	0,4		0,4	3,6		3,6	—		—	—		—	7,2	86,8
	2,0		2,0	—	2,4			2,4	0,4		0,4	—		—	6,0		6,0	—		—	10,8	115,0
	2,0		2,0	—	2,4			2,4	0,4		0,4	—		—	6,0		6,0	—		—	10,8	141,2
	2,0		2,0	—	2,4			2,4	0,4		0,4	—		—	6,0		6,0	—		—	10,8	166,9
	2,0		2,0	1,2	1,2			2,4	0,4		0,4	3,6		3,6	—		—	3,6		3,6	12,0	85,7
	2,0		2,0	1,2	1,2			2,4	0,4		0,4	3,6		3,6	—		—	3,6		3,6	12,0	84,9
	2,0		2,0	1,2	1,2			2,4	0,4		0,4	3,6		3,6	—		—	3,6		3,6	12,0	77,5

https://zavodjbi.com/

Ведомость расхода стали на плиту, кг

Марка плиты	Напрягаемая арматура класса Ат-VСк ГОСТ 10884-81						Итого	Изделия арматурные. Арматура класса А-II ГОСТ 5781-82									Итого	Вр-I ГОСТ 6727-80		Итого	Всего
	Ф10	Ф12	Ф16	Ф18	Ф20	Ф22		Ф6	Ф8	Ф10	Ф12	Ф14	Ф16	Ф18	Ф20			Ф4	Ф5		
1П3-1 Ат-VСкТ-П	—	8,8	—	—	—	—	8,8	—	1,0	—	2,0	—	—	—	—		3,0	14,2	13,4	27,6	31,5
1П3-2 Ат-VСкТ-П	—	—	—	22,2	—	—	22,2	—	—	—	6,2	—	—	—	—		6,2	13,1	15,2	28,3	34,5
1П3-3 Ат-VСкТ-П	—	—	—	—	27,4	—	27,4	0,2	—	—	6,2	—	—	—	—		15,4	14,4	13,7	24,1	39,5
1П3-4 Ат-VСкТ-П	—	—	—	—	—	33,2	33,2	2,7	16,4	—	2,0	5,4	—	—	—		26,5	3,0	23,5	26,5	53,0
1П3-5 Ат-VСкТ-П	—	—	—	44,4	—	—	44,4	2,7	—	25,6	2,0	5,4	—	—	—		35,7	—	33,1	33,1	68,8
1П3-6 Ат-VСкТ-П	—	—	—	—	54,8	—	54,8	—	4,5	—	36,6	—	3,6	9,0	—		53,7	—	33,1	33,1	86,8
1П3-7 Ат-VСкТ-П	—	—	—	—	—	66,4	66,4	8,6	4,5	—	36,6	—	3,6	—	14,1		64,4	—	27,3	27,3	91,7
1П4-1 Ат-VСкТ-П	6,2	—	—	—	—	—	6,2	—	1,0	—	2,0	—	—	—	—		3,0	12,1	12,8	24,9	28,8
1П4-2 Ат-VСкТ-П	—	—	16,0	—	—	—	16,0	—	—	—	6,2	—	—	—	—		6,2	14,0	14,6	25,6	31,8

Продолжение ведомости

Изделия закладные. Арматура класса А-II марки 10ГТ ГОСТ 5781-82			Арматура класса А-III ГОСТ 5781-82				Арматура класса Вр-I ГОСТ 6727-80			Прокат класса С 38/23 ГОСТ 380-71* ГОСТ 8509-72*			ГОСТ 8510-72*						Всего	Общий расход
Ф10		Итого	Ф8	Ф10		Итого	Ф5		Итого	L80×6		Итого	L90×6		Итого					
2,0		2,0	1,2	—		1,2	0,4		0,4	3,6		3,6	—		—				7,2	48,5
2,0		2,0	1,2	—		1,2	0,4		0,4	3,6		3,6	—		—				7,2	63,3
2,0		2,0	1,2	—		1,2	0,4		0,4	3,6		3,6	—		—				7,2	74,1
2,0		2,0	1,2	—		1,2	0,4		0,4	3,6		3,6	—		—				7,2	93,4
2,0		2,0	—	2,4		2,4	0,4		0,4	—		—	6,0		6,0				10,8	124,0
2,0		2,0	—	2,4		2,4	0,4		0,4	—		—	6,0		6,0				10,8	162,4
2,0		2,0	—	2,4		2,4	0,4		0,4	—		—	6,0		6,0				10,8	188,9
2,0		2,0	1,2	—		1,2	0,4		0,4	3,6		3,6	—		—				7,2	42,2
2,0		2,0	1,2	—		1,2	0,4		0,4	3,6		3,6	—		—				7,2	55,0

https://zavodjbi.com/

Ведомость расхода стали на плиту, кг

Марка плиты	Напрягаемая арматура класса Ат-VСк ГОСТ 10884-81						Итого	Изделия арматурные. Арматура класса А-III ГОСТ 5781-82									Итого	Арматура класса Вр-I ГОСТ 6727-80		Итого	Всего
	ф12	ф16	ф18	ф20				ф6	ф8	ф10	ф12	ф14	ф16	ф18	ф20			ф4	ф5		
1.0.4-3 Ат-VСк-17	—	—	20,2	—			20,2	0,4	—	—	6,2	—	—	—	—		14,6	8,5	13,2	21,8	36,4
1.0.4-4 Ат-VСк-17	—	—	—	25,0			25,0	2,7	15,2	—	2,0	5,4	—	—	—		25,3	2,4	21,7	24,1	49,4
1.0.4-5 Ат-VСк-17	—	32,0	—	—			32,0	2,7	—	23,6	2,0	5,4	—	—	—		33,7	—	30,1	30,1	63,8
1.0.4-6 Ат-VСк-17	—	—	40,4	—			40,4	—	4,5	—	33,8	—	3,6	9,0	—		50,9	—	30,1	30,1	81,0
1.0.4-7 Ат-VСк-17	—	—	—	50,0			50,0	7,7	4,5	—	33,8	—	3,6	—	11,1		60,7	—	25,0	25,0	85,7
1.0.3-1 Ат-VСк-18	8,8	—	—	—			8,8	—	1,9	32,4	2,0	—	—	—	—		36,3	14,2	13,4	27,6	63,9
1.0.3-1 Ат-VСк-20	8,8	—	—	—			8,8	—	1,9	31,6	2,0	—	—	—	—		35,5	14,2	13,4	27,6	63,1
1.0.3-1 Ат-VСк-30	8,8	—	—	—			8,8	—	1,9	—	26,2	—	—	—	—		28,1	14,2	13,4	27,6	55,7

Продолжение ведомости

Изделия закладные. Арматура класса А-I марки 10ГТ			Арматура класса А-III ГОСТ 5781-82				Арматура класса Вр-I ГОСТ 6727-80			Прокат класса ВСт3сп/2 ГОСТ 380-71* ГОСТ 8509-72*			ГОСТ 8510-72*			ГОСТ 103-76			Всего	Общий расход
ф10		Итого	ф8	ф10		Итого	ф5		Итого	L=0,8		Итого	125×40×6		Итого	-8×100		Итого		
2,0		2,0	1,2	—		1,2	0,4		0,4	3,6		3,6	—		—	—		—	7,2	63,8
2,0		2,0	1,2	—		1,2	0,4		0,4	3,6		3,6	—		—	—		—	7,2	81,6
2,0		2,0	—	2,4		2,4	0,4		0,4	—		—	6,0		6,0	—		—	10,8	102,6
2,0		2,0	—	2,4		2,4	0,4		0,4	—		—	6,0		6,0	—		—	10,8	132,2
2,0		2,0	—	2,4		2,4	0,4		0,4	—		—	6,0		6,0	—		—	10,8	146,5
2,0		2,0	1,2	1,2		2,4	0,4		0,4	3,6		3,6	—		—	3,6		3,6	12,0	85,7
2,0		2,0	1,2	1,2		2,4	0,4		0,4	3,6		3,6	—		—	3,6		3,6	12,0	84,9
2,0		2,0	1,2	1,2		2,4	0,4		0,4	3,6		3,6	—		—	3,6		3,6	12,0	77,5

https://zavodjbi.com/
ЗАВОД ЖБИ

Ведомость расхода стали на плиту, кг

Марка плиты	Напрягаемая арматура класса Ат-I ГОСТ 10884-81						Итого	Изделия арматурные. Арматура класса А-III ГОСТ 5781-82									Итого	Вр-I ГОСТ 6727-80		Итого	Всего
	ф10	ф12	ф16	ф18	ф20	ф22		ф6	ф8	ф10	ф12	ф14	ф16	ф18	ф20			ф4	ф5		
1П3-1 АтIIT	—	8,8	—	—	—	—	8,8	—	1,8	—	2,0	—	—	—	—		3,8	14,2	13,4	27,6	31,5
1П3-2 АтIIT	—	—	—	22,2	—	—	22,2	—	—	—	6,2	—	—	—	—		6,2	13,1	15,2	28,3	34,5
1П3-3 АтIIT	—	—	—	—	27,4	—	27,4	8,2	—	—	6,2	—	—	—	—		15,4	10,4	13,7	24,1	39,5
1П3-4 АтIIT	—	—	—	—	—	33,2	33,2	2,7	16,4	—	2,0	5,4	—	—	—		26,5	3,0	23,5	26,5	53,0
1П3-5 АтIIT	—	—	—	44,4	—	—	44,4	2,7	—	25,6	2,0	5,4	—	—	—		35,7	—	33,1	33,1	68,8
1П3-6 АтIIT	—	—	—	—	54,8	—	54,8	—	4,5	—	36,8	—	3,6	8,0	—		53,7	—	33,1	33,1	86,8
1П3-7 АтIIT	—	—	—	—	—	66,4	66,4	8,5	4,5	—	36,5	—	3,6	—	14,1		64,4	—	27,3	27,3	91,7
1П4-1 АтIIT	6,2	—	—	—	—	—	6,2	—	1,8	—	2,0	—	—	—	—		3,8	12,1	12,8	24,9	28,8
1П4-2 АтIIT	—	—	16,0	—	—	—	16,0	—	—	—	6,2	—	—	—	—		6,2	11,0	14,6	25,6	31,8

Продолжение ведомости

Изделия закладные. Арматура класса А-II марки 10ГТ			Арматура класса А-III ГОСТ 5781-82				Арматура класса Вр-I ГОСТ 6727-80			Прокат класса С 38/23 ГОСТ 380-71* ГОСТ 8509-72*			ГОСТ 8510-72*						Всего	Общий расход
ф10		Итого	ф8	ф10		Итого	ф5		Итого	Швеллер		Итого	Швеллер		Итого					
2,0		2,0	1,2	—		1,2	0,4		0,4	3,6		3,6	—		—				7,2	48,5
2,0		2,0	1,2	—		1,2	0,4		0,4	3,6		3,6	—		—				7,2	63,9
2,0		2,0	1,2	—		1,2	0,4		0,4	3,6		3,6	—		—				7,2	74,1
2,0		2,0	1,2	—		1,2	0,4		0,4	3,6		3,6	—		—				7,2	89,4
2,0		2,0	—	2,4		2,4	0,4		0,4	—		—	6,0		6,0				10,8	124,0
2,0		2,0	—	2,4		2,4	0,4		0,4	—		—	6,0		6,0				10,8	152,4
2,0		2,0	—	2,4		2,4	0,4		0,4	—		—	6,0		6,0				10,8	168,9
2,0		2,0	1,2	—		1,2	0,4		0,4	3,6		3,6	—		—				7,2	42,2
2,0		2,0	1,2	—		1,2	0,4		0,4	3,6		3,6	—		—				7,2	55,0

https://zavodjbi.com/

Ведомость расхода стали на плиту, кг

Марка плиты	Напрягаемая арматура класса Ат-I ГОСТ 10884-81						Итого	Изделия арматурные. Арматура класса А-III ГОСТ 5781-82									Итого	Вр-I ГОСТ 6727-80		Итого	Всего
	ф12	ф16	ф18	ф20				ф6	ф8	ф10	ф12	ф14	ф16	ф18	ф20			ф4	ф5		
1ПК-3АтIV	—	—	20,2	—			20,2	8,4	—	—	6,2	—	—	—	—		14,6	6,5	13,2	19,8	35,4
1ПК-4АтIV	—	—	—	25,0			25,0	2,7	15,2	—	2,0	6,4	—	—	—		26,3	2,8	21,7	24,1	49,4
1ПК-5АтIV	—	32,0	—	—			32,0	2,7	—	23,5	2,0	6,4	—	—	—		33,7	—	30,1	30,1	63,8
1ПК-6АтIV	—	—	40,4	—			40,4	—	4,5	—	33,8	—	3,6	9,0	—		50,9	—	30,1	30,1	81,0
1ПК-7АтIV	—	—	—	50,0			50,0	7,7	4,5	—	33,8	—	3,6	—	18,1		67,7	—	25,0	25,0	89,7
1ПВ-1АтIV-1	8,0	—	—	—			8,0	—	1,9	32,4	2,0	—	—	—	—		36,3	14,2	13,4	27,6	63,9
1ПВ-1АтIV-2	8,0	—	—	—			8,0	—	1,9	31,6	2,0	—	—	—	—		35,5	14,2	13,4	27,6	63,1
1ПВ-1АтIV-3	8,0	—	—	—			8,0	—	1,9	—	26,2	—	—	—	—		28,1	14,2	13,4	27,6	55,7

Продолжение ведомости

Изделия закладные. Арматура класса А-I марки 10ГТ			Арматура класса А-II ГОСТ 5781-82				Арматура класса Вр-I ГОСТ 6727-80			Прокат класса С 38/23 ГОСТ 380-71* ГОСТ 8509-72*			ГОСТ 8510-72*			ГОСТ 103-76			Всего	Общий расход
ф10		Итого	ф8	ф10		Итого	ф5		Итого	L80×8		Итого	L50×4		Итого	-8×40		Итого		
2,0		2,0	1,2	—		1,2	0,4		0,4	3,6		3,6	—		—	—		—	7,2	63,8
2,0		2,0	1,2	—		1,2	0,4		0,4	3,6		3,6	—		—	—		—	7,2	81,6
2,0		2,0	—	2,4		2,4	0,4		0,4	—		—	6,0		6,0	—		—	10,8	106,6
2,0		2,0	—	2,4		2,4	0,4		0,4	—		—	6,0		6,0	—		—	10,8	132,2
2,0		2,0	—	2,4		2,4	0,4		0,4	—		—	6,0		6,0	—		—	10,8	146,5
2,0		2,0	1,2	1,2		2,4	0,4		0,4	3,6		3,6	—		—	3,6		3,6	12,0	85,7
2,0		2,0	1,2	1,2		2,4	0,4		0,4	3,6		3,6	—		—	3,6		3,6	12,0	84,9
2,0		2,0	1,2	1,2		2,4	0,4		0,4	3,6		3,6	—		—	3,6		3,6	12,0	77,5

https://zavodjbi.com/

Ведомость расхода стали на плиту, кг

Марка плиты	Напрягаемая арматура класса Ат-II ГОСТ 10884-81						Итого	Изделия арматурные. Арматура класса А-I ГОСТ 5781-82								Итого	Арматура класса Вр-I ГОСТ 6727-80		Итого	Всего
	ф10	ф14	ф16	ф18	ф20			ф6	ф8	ф10	ф12	ф14	ф16	ф18			ф4	ф5		
1П3-1АтIIIТ	6,8	—	—	—	—		6,8	—	1,9	—	2,0	—	—	—		3,9	14,2	13,4	27,6	38,5
1П3-2АтIIIТ	—	—	17,6	—	—		17,6	—	—	—	6,2	—	—	—		6,2	13,1	15,2	28,3	34,5
1П3-3АтIIIТ	—	—	—	22,2	—		22,2	8,2	—	—	6,2	—	—	—		15,4	10,4	13,7	24,1	39,5
1П3-4АтIIIТ	—	—	—	—	27,4		27,4	2,7	16,4	—	2,0	5,4	—	—		26,5	3,0	23,5	26,5	53,0
1П3-5АтIIIТ	—	—	35,2	—	—		35,2	2,7	—	25,6	2,0	9,4	—	—		39,7	—	33,1	33,1	68,8
1П3-6АтIIIТ	—	—	—	44,4	—		44,4	—	4,5	—	36,6	—	3,6	9,0		53,7	—	33,1	33,1	86,8
1П4-1АтIIIТ	6,2	—	—	—	—		6,2	—	6,8	—	2,0	—	—	—		8,9	12,1	12,8	24,9	28,8
1П4-2АтIIIТ	—	12,2	—	—	—		12,2	—	—	—	6,2	—	—	—		6,2	14,0	14,6	28,6	41,8

Продолжение ведомости

Изделия закладные. Арматура класса А-I марки 10ГТ ГОСТ 5781-82			Арматура класса А-III ГОСТ 5781-82				Арматура класса Вр-I ГОСТ 6727-80			Прокат класса С 38/23 ГОСТ 380-71* ГОСТ 8509-72*			ГОСТ 8510-72*						Всего	Общий расход
ф10		Итого	ф8	ф10		Итого	ф5		Итого	L50×6		Итого	L50×40×6		Итого					
2,0		2,0	1,2	—		1,2	0,4		0,4	3,6		3,6	—		—				7,2	40,3
2,0		2,0	1,2	—		1,2	0,4		0,4	3,6		3,6	—		—				7,2	[illegible]
2,0		2,0	1,2	—		1,2	0,4		0,4	3,6		3,6	—		—				[illegible]	68,9
2,0		2,0	1,2	—		1,2	0,4		0,4	3,6		3,6	—		—				7,2	87,5
2,0		2,0	—	2,4		2,4	0,4		0,4	—		—	6,0		6,0				10,8	144,8
2,0		2,0	—	2,4		2,4	0,4		0,4	—		—	6,0		6,0				10,8	142,0
2,0		2,0	1,2	—		1,2	0,4		0,4	3,6		3,6	—		—				7,2	42,2
2,0		2,0	1,2	—		1,2	0,4		0,4	3,6		3,6	—		—				7,2	54,2

ЗАВОД ЖБИ

Ведомость расхода стали на плиту, кг

Марка плиты	Напрягаемая арматура класса Ат-V ГОСТ 10884-81						Итого	Изделия арматурные. Арматура класса А-III ГОСТ 5781-82									Арматура класса Вр-I ГОСТ 6727-80			Всего
	ф10	ф14	ф16	ф18				ф6	ф8	ф10	ф12	ф14	ф16	ф18		Итого	ф4	ф5	Итого	
1ПК-3АтVIT	—	—	16,0	—			16,0	8,4	—	—	6,2	—	—	—		14,6	8,6	12,2	21,8	36,4
1ПК-4АтVIT	—	—	—	20,2			20,2	2,7	15,2	—	2,0	5,4	—	—		25,3	2,4	21,7	24,1	49,4
1ПК-5АтVIT	—	24,4	—	—			24,4	2,7	—	23,6	2,0	5,4	—	—		33,7	—	30,1	30,1	63,8
1ПК-6АтVIT	—	—	32,0	—			31,0	—	4,5	—	33,8	—	3,6	8,0		50,9	—	30,1	30,1	81,0
1ПЗ-1АтVIT-1	6,8	—	—	—			6,8	—	1,9	32,4	2,0	—	—	—		36,3	14,2	13,4	27,6	63,9
1ПЗ-1АтVIT-2	6,8	—	—	—			6,8	—	1,9	31,6	2,0	—	—	—		35,5	14,2	13,4	27,6	63,1
1ПЗ-1АтVIT-3	6,8	—	—	—			6,8	—	1,9	—	26,2	—	—	—		28,1	14,2	13,4	27,6	55,7

Продолжение ведомости

Изделия закладные. Арматура класса А-II марки 10ГТ ГОСТ 5781-82			Арматура класса А-II ГОСТ 5781-82				Арматура класса Вр-I ГОСТ 6727-80			Прокат класса С 38/23 ГОСТ 380-71* ГОСТ 8509-72*			ГОСТ 8510-72*			ГОСТ 103-76			Всего	Общий расход
ф10		Итого	ф8	ф10		Итого	ф5		Итого	L80×6		Итого	L50×50×6		Итого	-8×110		Итого		
2,0		2,0	1,2	—		1,2	0,4		0,4	3,6		3,6	—		—	—		—	7,2	59,6
2,0		2,0	1,2	—		1,2	0,4		0,4	3,6		3,6	—		—	—		—	7,2	76,8
2,0		2,0	—	2,4		2,4	0,4		0,4	—		—	6,0		6,0	—		—	10,8	99,0
2,0		2,0	—	2,4		2,4	0,4		0,4	—		—	6,0		6,0	—		—	10,8	121,9
2,0		2,0	1,2	1,2		2,4	0,4		0,4	3,6		3,6	—		—	3,6		3,6	12,0	82,7
2,0		2,0	1,2	1,2		2,4	0,4		0,4	3,6		3,6	—		—	3,6		3,6	12,0	81,9
2,0		2,0	1,2	1,2		2,4	0,4		0,4	3,6		3,6	—		—	3,6		3,6	12,0	74,5

https://zavodjbi.com/

Ведомость расхода стали на плиту, кг

Марка плиты	Напрягаемая арматура класса А-IV ГОСТ 5781-82						Итого	Изделия арматурные. Арматура класса А-III ГОСТ 5781-82							Вр-I ГОСТ 6727-80			Всего
	ф10	ф16	ф18	ф20	ф22	ф25		ф6	ф8	ф10	ф12	ф14		Итого	ф4	ф5	Итого	
1ПБ-1АIIIТ	6,8	—	—	—	—	—	6,8	—	—	0,8	—	—		0,8	10,4	13,3	23,7	24,5
1ПБ-2АIIIТ	—	17,6	—	—	—	—	17,6	—	1,0	0,8	—	—		1,8	10,4	12,9	23,3	25,1
1ПБ-3АIIIТ	—	—	22,2	—	—	—	22,2	—	1,0	0,8	—	—		1,8	10,4	12,9	23,3	25,1
1ПБ-4АIIIТ	—	—	—	27,4	—	—	27,4	0,2	—	2,5	—	—		14,7	8,7	8,1	17,8	29,5
1ПБ-5АIIIТ	—	—	—	—	32,2	—	32,2	0,2	—	2,5	—	—		14,7	8,7	8,1	17,8	29,5
1ПБ-6АIIIТ	—	—	—	—	—	42,6	42,6	1,6	16,4	0,8	2,6	—		21,4	—	22,2	22,2	43,6
1ПБ-7АIIIТ	—	—	—	54,8	—	—	54,8	1,6	16,4	0,8	—	3,4		22,2	—	22,2	22,2	44,4

Продолжение ведомости

Изделия закладные. Арматура класса АII марки 10ГТ			Арматура класса А-III ГОСТ 5781-82				Арматура класса Вр-I ГОСТ 6727-80			Прокат класса С 38/23 ГОСТ 380-71* ГОСТ 8509-72*			ГОСТ 8510-72*			Всего	Общий расход
ф10		Итого	ф8	ф10		Итого	ф5		Итого	L50×6		Итого	L50×4		Итого		
2,0		2,0	1,2	—		1,2	0,4		0,4	3,6		3,6	—		—	7,2	38,5
2,0		2,0	1,2	—		1,2	0,4		0,4	3,6		3,6	—		—	7,2	44,6
2,0		2,0	1,2	—		1,2	0,4		0,4	3,6		3,6	—		—	7,2	[illegible]
2,0		2,0	1,2	—		1,2	0,4		0,4	3,6		3,6	—		—	7,2	64,1
2,0		2,0	1,2	—		1,2	0,4		0,4	3,6		3,6	—		—	7,2	69,9
2,0		2,0	1,2	—		1,2	0,4		0,4	3,6		3,6	—		—	7,2	98,4
2,0		2,0	—	2,4		2,4	0,4		0,4	—		—	6,0		6,0	10,8	110,0

https://zavodjbi.com/

Ведомость расхода стали на плиту, кг

Марка плиты	Непредвидимая арматура класса						Итого	Изделия арматурные										Всего
								Арматура класса										
	Ат-V ск							А-III							Вр-I			
	ГОСТ 10884-81							ГОСТ 5781-82							ГОСТ 6727-80			
	ф10	ф14	ф16	ф18	ф20	ф22		ф6	ф8	ф10	ф12	ф14		Итого	ф4	ф5	Итого	
1ПБ-1 Ат V ск Г-П	6,8	—	—	—	—	—	6,8	—	—	0,8	—	—		0,8	10,4	13,3	23,7	24,5
1ПБ-2 Ат V ск Г-П	—	13,4	—	—	—	—	13,4	—	1,0	0,8	—	—		1,8	10,4	12,9	23,3	25,1
1ПБ-3 Ат V ск Г-П	—	—	17,6	—	—	—	17,6	—	1,0	0,8	—	—		1,8	10,4	12,9	23,3	25,1
1ПБ-4 Ат V ск Г-П	—	—	—	22,2	—	—	22,2	0,2	—	2,5	—	—		14,7	8,7	8,1	17,8	29,5
1ПБ-5 Ат V ск Г-П	—	—	—	—	27,4	—	27,4	0,2	—	2,5	—	—		14,7	8,7	8,1	17,8	29,5
1ПБ-6 Ат V ск Г-П	—	—	—	—	—	33,2	33,2	1,6	16,4	0,8	2,6	—		21,4	—	22,2	22,2	43,6
1ПБ-7 Ат V ск Г-П	—	—	—	44,4	—	—	44,4	1,6	16,4	0,8	—	3,4		22,2	—	22,2	22,2	44,4

Продолжение ведомости

Изделия закладные																	Общий расход
Арматура класса										Прокат класса						Всего	
А II марки 10ГТ			А-III				Вр-I			С 38/23 ГОСТ 380-71*							
ГОСТ 5781-82							ГОСТ 6727-80			ГОСТ 8509-72*			ГОСТ 8510-72*				
ф10		Итого	ф8	ф10		Итого	ф5		Итого	L80×6		Итого	L125×8		Итого		
2,0		2,0	1,2	—		1,2	0,4		0,4	3,6		3,6	—		—	7,2	38,5
2,0		2,0	1,2	—		1,2	0,4		0,4	3,6		3,6	—		—	7,2	45,7
2,0		2,0	1,2	—		1,2	0,4		0,4	3,6		3,6	—		—	7,2	49,9
2,0		2,0	1,2	—		1,2	0,4		0,4	3,6		3,6	—		—	7,2	52,9
2,0		2,0	1,2	—		1,2	0,4		0,4	3,6		3,6	—		—	7,2	64,1
2,0		2,0	1,2	—		1,2	0,4		0,4	3,6		3,6	—		—	7,2	84,0
2,0		2,0	—	2,4		2,4	0,4		0,4	—		—	6,0		6,0	10,8	99,6

https://zavodjbi.com/

Ведомость расхода стали на плиту, кг

Марка плиты	Напрягаемая арматура класса Ат-V ГОСТ 10884-81						Итого	Изделия арматурные. Арматура класса А-I ГОСТ 5781-82							Арматура класса Вр-I ГОСТ 6727-80			Всего
	ф10	ф14	ф16	ф18	ф20	ф22		ф6	ф8	ф10	ф12	ф14		Итого	ф4	ф5	Итого	
1П5-1 АтIVТ	6,8	—	—	—	—	—	6,8	—	—	0,8	—	—		0,8	10,4	13,3	23,7	29,5
1П5-2 АтIVТ	—	13,4	—	—	—	—	13,4	—	1,0	0,8	—	—		1,8	10,4	12,9	23,3	25,1
1П5-3 АтIVТ	—	—	17,6	—	—	—	17,6	—	1,0	0,8	—	—		1,8	10,4	12,9	23,3	25,1
1П5-4 АтIVТ	—	—	—	22,2	—	—	22,2	8,2	—	2,5	—	—		14,7	8,7	8,1	17,8	29,5
1П5-5 АтIVТ	—	—	—	—	27,4	—	27,4	9,2	—	2,5	—	—		14,7	8,7	8,1	17,8	29,5
1П5-6 АтIVТ	—	—	—	—	—	33,2	33,2	1,6	16,4	0,8	2,6	—		21,4	—	22,2	22,2	43,6
1П5-7 АтIVТ	—	—	—	44,4	—	—	44,4	1,6	16,4	0,8	—	1,4		22,2	—	22,2	22,2	44,4

Продолжение ведомости

Изделия закладные. Арматура класса АII марки 10ГТ ГОСТ 5781-82			Арматура класса А-III ГОСТ 5781-82				Арматура класса Вр-I ГОСТ 6727-80			Прокат класса С 38/23 ГОСТ 380-71* ГОСТ 8509-72*			ГОСТ 8510-72*			Всего	Общий расход
ф10		Итого	ф8	ф10		Итого	ф5		Итого	L80×6		Итого	L63×40×4		Итого		
2,0		2,0	1,2	—		1,2	0,4		0,4	3,6		3,6	—		—	7,2	28,5
2,0		2,0	1,2	—		1,2	0,4		0,4	3,6		3,6	—		—	7,2	45,7
2,0		2,0	1,2	—		1,2	0,4		0,4	3,6		3,6	—		—	7,2	48,9
2,0		2,0	1,2	—		1,2	0,4		0,4	3,6		3,6	—		—	7,2	58,9
2,0		2,0	1,2	—		1,2	0,4		0,4	3,6		3,6	—		—	7,2	64,1
2,0		2,0	1,2	—		1,2	0,4		0,4	3,6		3,6	—		—	7,2	84,0
2,0		2,0	—	2,4		2,4	0,4		0,4	—		—	6,0		6,0	10,8	99,6

https://zavodjbi.com/

Ведомость расхода стали на плиту, кг

Марка плиты	Напрягаемая арматура класса Ат-V ГОСТ 10884-81						Итого	Изделия арматурные. Арматура класса А-III ГОСТ 5781-82						Арматура класса Вр-I ГОСТ 6727-80			Всего
	ф10	ф12	ф14	ф16	ф18	ф22		ф6	ф8	ф10	ф12		Итого	ф4	ф5	Итого	
1П5-1 АтVIT	6,8	—	—	—	—	—	6,8	—	—	0,8	—		0,8	10,4	13,3	23,7	24,5
1П5-2 АтVIT	—	8,8	—	—	—	—	8,8	—	1,0	0,8	—		1,8	10,4	12,9	23,3	25,1
1П5-3 АтVIT	—	—	13,4	—	—	—	13,4	—	1,0	0,8	—		1,8	10,4	12,9	23,3	25,1
1П5-4 АтVIT	—	—	—	17,6	—	—	17,6	0,2	—	2,5	—		18,7	9,7	8,1	17,8	29,5
1П5-5 АтVIT	—	—	—	—	22,2	—	22,2	0,2	—	2,5	—		14,7	9,7	8,1	17,8	29,5
1П5-6 АтVIT	—	—	—	—	—	33,2	33,2	1,6	16,4	8,8	2,6		21,4	—	22,2	22,2	43,6

Продолжение ведомости

Изделия закладные. Арматура класса АII марки 10ГТ ГОСТ 5781-82			Арматура класса А-III ГОСТ 5781-82			Арматура класса Вр-I ГОСТ 6727-80			Прокат класса ВСт3кп2 ГОСТ 380-71* ГОСТ 8509-72*			Всего	Общий расход
ф10		Итого	ф8		Итого	ф4		Итого	L80×6		Итого		
2,0		2,0	1,2		1,2	0,4		0,4	3,6		3,6	7,2	38,5
2,0		2,0	1,2		1,2	0,4		0,4	3,6		3,6	7,2	42,1
2,0		2,0	1,2		1,2	0,4		0,4	3,6		3,6	7,2	45,7
2,0		2,0	1,2		1,2	0,4		0,4	3,6		3,6	7,2	54,3
2,0		2,0	1,2		1,2	0,4		0,4	3,6		3,6	7,2	58,9
2,0		2,0	1,2		1,2	0,4		0,4	3,6		3,6	7,2	64,0

https://zavodjbi.com/

Ведомость расхода стали на плиту, кг

Марка плиты	Непрерывная арматура класса А-IV ГОСТ 5781-82						Итого	Изделия арматурные. Арматура класса А-III ГОСТ 5781-82						Арматура класса Вр-I ГОСТ 6727-80			Всего
	ф10	ф16	ф18	ф20	ф22	ф25		ф6	ф8	ф10	ф12	ф14	Итого	ф4	ф5	Итого	
1ПБ-1АIVТ	6,2	—	—	—	—	—	6,2	—	—	0,8	—	—	0,8	8,9	12,7	21,6	22,4
1ПБ-2АIVТ	—	16,0	—	—	—	—	16,0	—	1,0	0,8	—	—	1,8	8,9	12,3	21,2	23,0
1ПБ-3АIVТ	—	—	20,2	—	—	—	20,2	—	1,0	0,8	—	—	1,8	8,9	12,3	21,2	23,0
1ПБ-4АIVТ	—	—	—	25,0	—	—	25,0	0,4	—	2,5	—	—	10,9	8,1	8,1	16,2	27,1
1ПБ-5АIVТ	—	—	—	—	30,2	—	30,2	0,4	—	2,5	—	—	10,9	8,1	8,1	16,2	27,1
1ПБ-6АIVТ	—	—	—	—	—	38,8	38,8	1,6	15,2	0,8	2,6	—	20,2	—	20,4	20,4	40,6
1ПБ-7АIVТ	—	—	—	50,0	—	—	50,0	1,6	15,2	0,8	—	3,4	21,0	—	20,4	20,4	41,4

Продолжение ведомости

Изделия закладные. Арматура класса АI марки 10ГТ			Арматура класса А-III ГОСТ 5781-82				Арматура класса Вр-I ГОСТ 6727-80			Прокат класса С 38/23 ГОСТ 380-71*. ГОСТ 8509-72*			ГОСТ 8510-72*			Всего	Общий расход
ф10		Итого	ф8	ф10		Итого	ф5		Итого	L80×6		Итого	L125×8мм		Итого		
2,0		2,0	1,2	—		1,2	0,4		0,4	3,6		3,6	—		—	7,2	35,8
2,0		2,0	1,2	—		1,2	0,4		0,4	3,6		3,6	—		—	7,2	46,2
2,0		2,0	1,2	—		1,2	0,4		0,4	3,6		3,6	—		—	7,2	50,4
2,0		2,0	1,2	—		1,2	0,4		0,4	3,6		3,6	—		—	7,2	59,3
2,0		2,0	1,2	—		1,2	0,4		0,4	3,6		3,6	—		—	7,2	64,5
2,0		2,0	1,2	—		1,2	0,4		0,4	3,6		3,6	—		—	7,2	86,6
2,0		2,0	—	2,4		2,4	0,4		0,4	—		—	6,0		6,0	10,8	102,2

https://zavodjbi.com/

Ведомость расхода стали на плиту, кг

Марка плиты	Напрягаемая арматура класса Ат-V сх ГОСТ 10884-81						Итого	Изделия арматурные. Арматура класса А-III ГОСТ 5781-82							Вр-I ГОСТ 6727-80			Всего
	Ф10	Ф14	Ф16	Ф18	Ф20	Ф22		Ф6	Ф8	Ф10	Ф12	Ф14		Итого	Ф4	Ф5	Итого	
1ПБ-1 АтIIIсхГ-П	6,2	—	—	—	—	—	6,2	—	—	0,8	—	—		0,8	8,0	12,7	21,6	22,4
1ПБ-2 АтIIIсхГ-П	—	12,2	—	—	—	—	12,2	—	1,0	0,8	—	—		1,8	8,9	12,3	21,2	23,0
1ПБ-3 АтIIIсхГ-П	—	—	16,0	—	—	—	16,0	—	1,0	0,8	—	—		1,8	8,9	12,3	21,2	23,0
1ПБ-4 АтIIIсхГ-П	—	—	—	20,2	—	—	20,2	8,4	—	2,5	—	—		10,9	8,1	8,1	16,2	27,1
1ПБ-5 АтIIIсхГ-П	—	—	—	—	25,0	—	25,0	8,4	—	2,5	—	—		10,9	8,1	8,1	16,2	27,1
1ПБ-6 АтIIIсхГ-П	—	—	—	—	—	30,2	30,2	1,6	15,2	0,8	2,6	—		20,2	—	20,4	20,4	40,6
1ПБ-7 АтIIIсхГ-П	—	—	—	40,4	—	—	40,4	1,6	15,2	0,8	—	3,4		21,0	—	20,4	20,4	41,4

Продолжение ведомости

Изделия закладные. Арматура класса АII марки 10ГТ			Арматура класса А-III ГОСТ 5781-82				Арматура класса Вр-I ГОСТ 6727-80			Прокат класса С 38/23 ГОСТ 380-71* ГОСТ 8509-72*			ГОСТ 8510-72*			Всего	Общий расход
Ф10		Итого	Ф8	Ф10		Итого	Ф5		Итого	L80×8		Итого	L50×50		Итого		
2,0		2,0	1,2	—		1,2	0,4		0,4	3,6		3,6	—		—	7,2	35,8
2,0		2,0	1,2	—		1,2	0,4		0,4	3,6		3,6	—		—	7,2	42,4
2,0		2,0	1,2	—		1,2	0,4		0,4	3,6		3,6	—		—	7,2	48,2
2,0		2,0	1,2	—		1,2	0,4		0,4	3,6		3,6	—		—	7,2	54,5
2,0		2,0	1,2	—		1,2	0,4		0,4	3,6		3,6	—		—	7,2	59,3
2,0		2,0	1,2	—		1,2	0,4		0,4	3,6		3,6	—		—	7,2	78,0
2,0		2,0	—	2,4		2,4	0,4		0,4				6,0		6,0	10,8	92,8

ЗАВОД ЖБИ

Ведомость расхода стали на плиту, кг

Марка плиты	Напрягаемая арматура класса Ат-V ГОСТ 10884-81						Итого	Изделия арматурные. Арматура класса А-III ГОСТ 5781-82						Итого	Арматура класса Вр-I ГОСТ 6727-80		Итого	Всего
	ф10	ф14	ф16	ф18	ф20	ф22		ф6	ф8	ф10	ф12	ф14			ф4	ф5		
1ПБ-1АтVT	6,2	—	—	—	—	—	6,2	—	—	0,8	—	—		0,8	8,9	12,7	21,6	22,4
1ПБ-2АтVT	—	12,2	—	—	—	—	12,2	—	1,0	0,8	—	—		1,8	8,9	12,3	21,2	23,0
1ПБ-3АтVT	—	—	16,0	—	—	—	16,0	—	1,0	0,8	—	—		1,8	8,9	12,3	21,2	23,0
1ПБ-4АтVT	—	—	—	20,2	—	—	20,2	8,4	—	2,5	—	—		10,9	8,1	8,1	16,2	27,1
1ПБ-5АтVT	—	—	—	—	25,0	—	25,0	8,4	—	2,5	—	—		10,9	8,1	8,1	16,2	27,1
1ПБ-6АтVT	—	—	—	—	—	30,2	30,2	1,6	15,2	0,8	2,6	—		20,2	—	20,4	20,4	40,6
1ПБ-7АтVT	—	—	—	40,4	—	—	40,4	1,6	15,2	0,8	—	3,4		21,0	—	20,4	20,4	41,4

Продолжение ведомости

Изделие закладное. Арматура класса AII марки 10ГТ			Арматура класса А-III ГОСТ 5781-82				Арматура класса Вр-I ГОСТ 6727-80			Прокат класса С 38/23 ГОСТ 380-71* ГОСТ 8509-72*			ГОСТ 8510-72*			Всего	Общий расход
ф10		Итого	ф8	ф10		Итого	ф5		Итого	L∟ 16		Итого	L∟ 50×50×6		Итого		
2,0		2,0	1,2	—		1,2	0,4		0,4	3,6		3,6	—		—	7,2	35,8
2,0		2,0	1,2	—		1,2	0,4		0,4	3,6		3,6	—		—	7,2	42,4
2,0		2,0	1,2	—		1,2	0,4		0,4	3,6		3,6	—		—	7,2	46,2
2,0		2,0	1,2	—		1,2	0,4		0,4	3,6		3,6	—		—	7,2	54,5
2,0		2,0	1,2	—		1,2	0,4		0,4	3,6		3,6	—		—	7,2	59,3
2,0		2,0	1,2	—		1,2	0,4		0,4	3,6		3,6	—		—	7,2	78,0
2,0		2,0	—	2,4		2,4	0,4		0,4	—		—	6,0		6,0	10,8	82,6

ЗАВОД ЖБИ