ТИПОВЫЕ СТРОИТЕЛЬНЫЕ КОНСТРУКЦИИ, ИЗДЕЛИЯ И УЗЛЫ

СЕРИЯ 1.041.1-3

СБОРНЫЕ ЖЕЛЕЗОБЕТОННЫЕ МНОГОПУСТОТНЫЕ ПЛИТЫ ПЕРЕКРЫТИЙ МНОГОЭТАЖНЫХ ОБЩЕСТВЕННЫХ ЗДАНИЙ ПРОИЗВОДСТВЕННЫХ И ВСПОМОГАТЕЛЬНЫХ ЗДАНИЙ ПРОМЫШЛЕННЫХ ПРЕДПРИЯТИЙ

ВЫПУСК 10

ПЛИТЫ ДЛИНОЙ 8650 ММ, АРМИРОВАННЫЕ НАПРЯГАЕМЫМИ АРМАТУРНЫМИ КАНАТАМИ КЛАССА К-7 И ВЫСОКОПРОЧНОЙ ПРОВОЛОКОЙ КЛАССА ВрII, ИЗ ТЯЖЕЛОГО БЕТОНА

РАБОЧИЕ ЧЕРТЕЖИ

2471Б
ЦЕНА 3 42

https://zavodjbi.com/

https://zavodjbi.com/

ЛЬНЫЙ ИНСТИТУТ ТИПОВОГО ПРОЕКТИРОВАНИЯ
ГОССТРОЯ СССР

Москва А-445, Смольная ул. 22

Сдано в печать III 1991 года

Заказ № 1115 Тираж 3980 экз.

https://zavodjbi.com/

ТИПОВЫЕ СТРОИТЕЛЬНЫЕ КОНСТРУКЦИИ, ИЗДЕЛИЯ И УЗЛЫ

СЕРИЯ 1.041.1-3

СБОРНЫЕ ЖЕЛЕЗОБЕТОННЫЕ МНОГОПУСТОТНЫЕ ПЛИТЫ ПЕРЕКРЫТИЙ МНОГОЭТАЖНЫХ ОБЩЕСТВЕННЫХ ЗДАНИЙ ПРОИЗВОДСТВЕННЫХ И ВСПОМОГАТЕЛЬНЫХ ЗДАНИЙ ПРОМЫШЛЕННЫХ ПРЕДПРИЯТИЙ

ВЫПУСК 10

ПЛИТЫ ДЛИНОЙ 8650 ММ, АРМИРОВАННЫЕ НАПРЯГАЕМЫМИ АРМАТУРНЫМИ КАНАТАМИ КЛАССА К-7 И ВЫСОКОПРОЧНОЙ ПРОВОЛОКОЙ КЛАССА ВрII, ИЗ ТЯЖЕЛОГО БЕТОНА

РАБОЧИЕ ЧЕРТЕЖИ

РАЗРАБОТАНЫ:

ЦНИИПРОМЗДАНИЙ ГОССТРОЯ СССР

Гл. инженер ин-та — В.В. ГРАНЕВ

Нач. отдела — Э. КОДЫШ

Гл. инж. проекта — А. МУЗЫКО

УТВЕРЖДЕНЫ:

Главным управлением проектирования Госстроя СССР письмо 5/6-797 от 19.09.90 г

Введены в действие ЦНИИпромзданий с 01.03.91 г.

Приказ N 110 от 25.09.90 г.

© ЦИТП Госстроя СССР, 1991

Обозначение документа	Наименование	Стр.
I.04I.I - 3.I0 - ТО	Техническое описание	2
I.04I.I - 3.I0 - НИ	Номенклатура плит	6
I.04I.I - 3.I0 - ДI	Плита рядовая ПК 86.I5-	7
-РС1	Ведомость расхода стали,кг	13
I.04I.I - 3.I0 - Д2	Плита связевая ПК86.I5-	14
-РС2	Ведомость расхода стали,кг	20
I.04I.I - 3.I0 - Д3	Плита рядовая ПК86.I2-	21
-РС3	Ведомость расхода стали,кг	27
I.04I.I - 3.I0 - Д4	Плита пристенная ПК86.I2-	28
-РС4	Ведомость расхода стали,кг	34
I.04I.I - 3.I0 - Д5	Плита пристенная ПК86.9-	35
-РС5	Ведомость расхода стали,кг	41
- Д6	Сетка СI, С2	42
- Д7	Сетка С3	42
- Д8	Сетка С4,С5	43
- Д9	Сетка С6,7	43

ГИП	Музыко		1.041.1 -3.10		
			СОДЕРЖАНИЕ	Стадия Р	Лист	Листов 1
Н.контр.	Музыко			ЦНИИПРОМЗДАНИЙ	

ТЕХНИЧЕСКОЕ ОПИСАНИЕ

I.I. Данный выпуск содержит рабочие чертежи многопустотных плит перекрытий длиной 8650 мм, шириной I490, II90 и 940 мм и должен рассматриваться совместно с выпусками 0 и 4 настоящей серии.

I.2. Для плит предусмотрено применение тяжелого бетона классов В30, В35.

I.3. Напрягаемая арматура принята из класса К-7 по ГОСТ I3840-68 и Вр-II по ГОСТ 7348-8I.

I.4. Значения допустимых нагрузок, классы бетона, величины предварительного напряжения в арматуре приведены в табл.I.

I.5. Номенклатура плит содержит следующие конструкции:

- рядовые плиты шириной I490 и II90 мм;
- пристенные плиты шириной II90 и 940 мм, устанавливаемые по крайним рядам колонн;
- связевые плиты шириной I490 мм, устанавливаемые по средним рядам колонн.

I.6. Плиты рассчитаны на вертикальные равномерно распределенные нагрузки (см. выпуск 0 настоящей серии). Пристенные и связевые плиты, кроме того, рассчитаны на восприятие горизонтального знакопеременного усилия в диске перекрытия, равного 980 кН.

I.7. Расчет плит производился в соответствии с требованиями СНиП 2.03.0I-84*.

I.8. Плиты рассчитаны как шарнирно опертые балки двутаврового сечения 3-ей категории трещиностойкости.

Разраб.	Музыко		1.041.1-3.10 -ТО		
Нач.отд.	Кодыш		ТЕХНИЧЕСКОЕ ОПИСАНИЕ	Стадия Р	Лист 1	Листов 4
Н.контр.	Музыко			ЦНИИПРОМЗДАНИЙ	

https://zavodjbi.com/

Таблица 1

Класс напрягаемой арматуры	Марка плиты	Равномерно распределенная нагрузка без учета собственного веса при коэффициенте надежности по нагрузке, кПа		Класс бетона	Передаточная прочность $R_{вр}$, МПа	Количество и диаметр напрягаемой арматуры	Предварительное напряжение σ_{sp} перед бетонированием, МПа
		$\gamma_f = 1$	$\gamma_f > 1$				
1	2	3	4	5	6	7	8
К-7	ПК86.15-6К7 ПК86.15-6К7-2	5,4	6,50	В30	21	5ø15	1000
	ПК86.15-8К7 ПК86.15-8К7-2	6,9	8,30			6ø15	1100
	ПК86.15-10К7 ПК86.15-10К7-2	8,7	10,50			8ø15	1100
	ПК86.12-6К7 ПК86.12-6К7-1	5,4	6,50			4ø15	1000
	ПК86.12-8К7 ПК86.12-8К7-1	7,0	8,50			5ø15	1100
	ПК86.12-10К7 ПК86.12-10К7-1	8,5	10,30			6ø15	1100
	ПК86.9-6К7-1	5,4	6,50			3ø15	1100
	ПК86.9-8К7-1	6,9	8,30			4ø15	1100
	ПК86.9-10К7-1	8,5	10,30			5ø15	1100
Вр-II	ПК86.15-4ВрII ПК86.15-4ВрII-2	3,6	4,40	В30	21	26ø5	1000
	ПК86.15-6ВрII ПК86.15-6ВрII-2	5,0	6,00			32ø5	1100
	ПК86.12-4ВрII ПК86.12-4ВрII-1	3,6	4,40			20ø5	1000

Продолжение таблицы 1

Класс напрягаемой арматуры	Марка плиты	Равномерно распределенная нагрузка без учета собственного веса при коэффициенте надежности по нагрузке, кПа		Класс бетона	Передаточная прочность $R_{вр}$, МПа	Количество и диаметр напрягаемой арматуры	Предварительное напряжение σ_{sp} перед бетонированием, МПа
		$\gamma_f = 1$	$\gamma_f > 1$				
1	2	3	4	5	6	7	8
Вр-II	ПК86.12-6ВрII ПК86.12-6ВрII-1	5,0	6,00	В30	21	25ø5	1100
	ПК86.9-4ВрII-1	3,4	4,10			17ø5	1100
	ПК86.9-6ВрII-1	4,9	5,90	В35	24,5	20ø5	1100

1.9. Маркировка плит принята по ГОСТ 23009-78.

1.10. Марка плиты состоит из буквенно-цифровых групп (см. выпуск 0 п.3.1 ТО).

Первая группа – наименование конструкции, вид пустот, длина и ширина в дециметрах;

вторая группа – условная несущая способность плиты без учета собственного веса, класс напрягаемой арматурной стали и вид бетона

(для тяжелого бетона обозначение отсутствует);

– третья группа – место установки плиты в перекрытии каркаса здания, обозначаемая у цифрами.

Пример условного обозначения марки рядовой плиты с круглыми пустотами диаметром 159 мм, длиной 8650 мм и шириной 1490 мм, условной несущей способностью 6КПа с напрягаемой арматурой сталью класса К-7, изготовленной из тяжелого бетона:

ПК 86.15 – 6 К7,

то же связевой, устанавливаемой по средним рядам колонн

ПК86.15 - 6К7-2 .

1.11. Предел огнестойкости плит не ниже 0,75 часа.

1.12. При монтаже плиты перекрытий укладываются на слой цементного раствора толщиной 10 мм.

2. Технические требования.

2.1. Бетон .

2.1.1. Класс бетона должен приниматься в соответствии с указанным в номенклатуре.

2.1.2. Средняя плотность бетона с учетом арматуры принята: для тяжелого бетона - 2500 кг/м^3.

2.1.3. Марка бетона по морозостойкости и водонепроницаемости назначается в конкретном проекте в соответствии с требованиями главы СНиП 2.03.01-84* в зависимости от природно-климатических условий района строительства и режима.

2.1 4. В конкретном проекте должны быть указаны также дополнительные требования к материалам для приготовления бетона указанных марок.

2.2. Арматура.

2.2.1. В качестве предварительно напрягаемой арматуры приняты арматурные канаты из стали класса К-7 диаметром 15 мм по ГОСТ 13840-68 и высокопрочная арматурная проволока класса Вр-П диаметром 5 мм по ГОСТ 7348-81.

2.2.2. Верхняя и нижняя зоны плит армируются сварными сетками. На приопорных участках в промежутках между пустотами устанавливаются каркасы.

В пристенных и связевых плитах на всю длину плит устанавливаются каркасы. Материал сеток и каркасов - обыкновенная арматурная проволока периодического профиля класса Вр-I по ГОСТ 6727-80 и стержневая арматура класса АШ по ГОСТ 5781-82.

2.2.3. Толщина защитного слоя бетона для предварительно напрягаемой арматуры - 20 мм, для сеток верхней и нижних зон плит - 15 мм.

Значение действительных отклонений толщины защитного слоя бетона не должно превышать предельно допустимых, указанных в ГОСТ 13015.0-83.

2.3. Указания по изготовлению.

2.3.1. Рекомендации по изготовлению плит приведены в выпуске 0 настоящей серии.

2.3.2. Величины предварительного напряжения в арматуре приведены в табл.1 настоящего выпуска.

2.3.3. Передаточная прочность бетона $R_{вр}$, при которой производится отпуск натяжения арматуры, должна быть не менее 70% от проектного класса тяжелого бетона.

2.3.4. Величины контрольных нагрузок для испытания плит приведены в табл. 2.

2.3.5. Дополнительные указания по изготовлению плит, правила приемки, хранения, транспортировки и монтажа изложены в выпуске 0 настоящей серии.

Марка плиты	Контрольные равномерно распределенные нагрузки для оценки прочности плит, кПа		Контрольные равномерно распределенные нагрузки „$P_{пр.}$", кПа и контрольные прогибы от кратковременной нагрузки „$f_к$", мм для оценки жесткости плит при возрасте бетона к моменту испытания в сутках.						
			14		28		100		
	$P_к$ при $c=1,4$	$P_к$ при $c=1,6$	$P_{пр}$	$f_к$	$P_{пр}$	$f_к$	$P_{пр}$	$f_к$	$f_{дл.}/[f]$
ПК86.15 – 6К7	10,53	12,5	5,49	24,7	5,53	23,2	5,47	23,5	0,95
ПК86.15 – 8К7	13,05	15,4	6,99	28,1	7,04	29,7	6,97	26,5	0,79
ПК86.15 – 10К7	16,47	19,3	9,00	31,9	9,11	30,6	9,00	30,0	0,78
ПК86.15 – 4ВрII	8,01	9,71	3,73	19,1	3,76	17,8	3,73	18,1	0,88
ПК86.15 – 6ВрII	10,11	12,03	5,22	23,6	5,27	22,1	5,22	22,3	0,9
ПК86.12 – 6К7	10,38	12,32	5,42	23,6	5,47	22,0	5,42	22,4	0,85
ПК86.12 – 8К7	13,52	15,91	7,31	26,8	7,36	25,6	7,28	25,3	0,76
ПК86.12 – 10К7	15,73	18,44	8,6	30,5	8,71	29,4	8,60	29,0	0,78
ПК86.12 – 4ВрII	7,46	8,98	3,68	19,5	3,72	18,0	3,68	18,4	0,90
ПК86.12 – 6ВрII	9,95	11,83	5,16	23,3	5,21	21,7	5,16	22,0	0,88

ЗАВОД ЖЕЛЕЗА

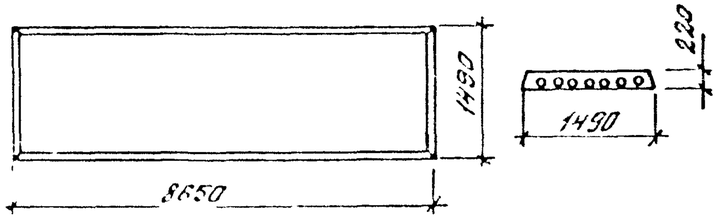

Марка плиты	Класс бетона	Расход материалов		Масса, т
		Бетон, м3	Сталь, кг	
ПК86.15 – 6К7	В30	1,6	78,2	4,0
ПК86.15 – 8К7			87,8	
ПК86.15 – 10К7			107,1	
ПК86.15 – 4Вр$\overline{II}$			62,7	
ПК86.15 – 6Вр$\overline{II}$			70,7	

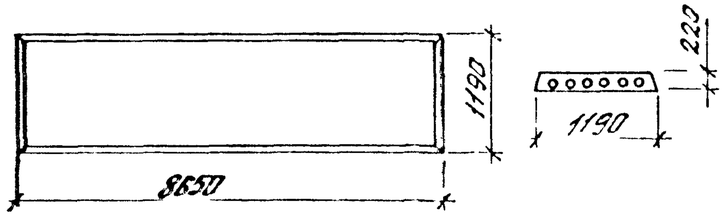

Марка плиты	Класс бетона	Расход материалов		Масса, т
		Бетон, м3	Сталь, кг	
ПК86.12 – 6К7	В30	1,26	64,4	3,1
ПК86.12 – 8К7			74,1	
ПК86.12 – 10К7			83,1	
ПК86.12 – 4Вр$\overline{II}$			50,9	
ПК86.12 – 6Вр$\overline{II}$			57,6	

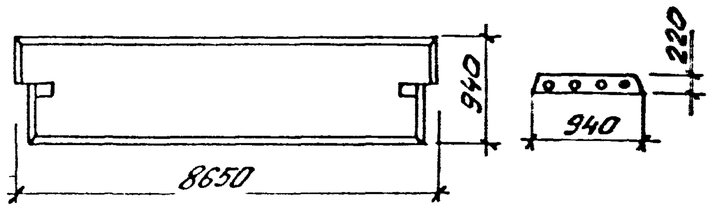

Марка плиты	Класс бетона	Расход материалов		Масса, т
		Бетон, м3	Сталь, кг	
ПК86.9 – 6К7-1	В30	1,08	72,2	2,7
ПК86.9 – 8К7-1			81,8	
ПК86.9 – 10К7-1			91,5	
ПК86.9 – 4Вр$\overline{II}$-1			64,5	
ПК86.9 – 6Вр$\overline{II}$-1	В35		68,5	

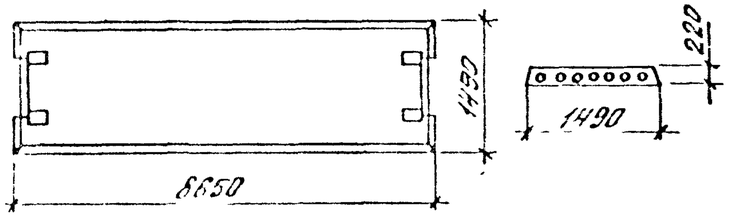

Марка плиты	Класс бетона	Расход материалов		Масса, т
		Бетон, м3	Сталь, кг	
ПК86.15 – 6К7-2	В30	1,6	106,1	4,0
ПК86.15 – 8К7-2			115,7	
ПК86.15 – 10К7-2			135,0	
ПК86.15 – 4Вр$\overline{II}$-2			90,6	
ПК86.15 – 6Вр$\overline{II}$-2			98,6	

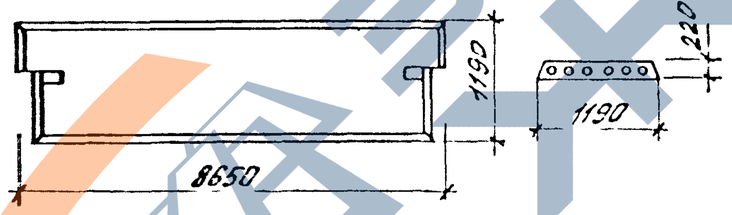

Марка плиты	Класс бетона	Расход материалов		Масса, т
		Бетон, м3	Сталь, кг	
ПК86.12 – 6К7-1	В30	1,26	88,5	3,1
ПК86.12 – 8К7-1			98,2	
ПК86.12 – 10К7-1			107,8	
ПК86.12 – 4Вр$\overline{II}$-1			75,0	
ПК86.12 – 6Вр$\overline{II}$-1			81,7	

Разраб.	Баранова	
Н. контр.	Музыко	

1.041.1–3.10 – НИ

Номенклатура плит

Стадия	Лист	Листов
Р		1

ЦНИИПРОМЗДАНИЙ

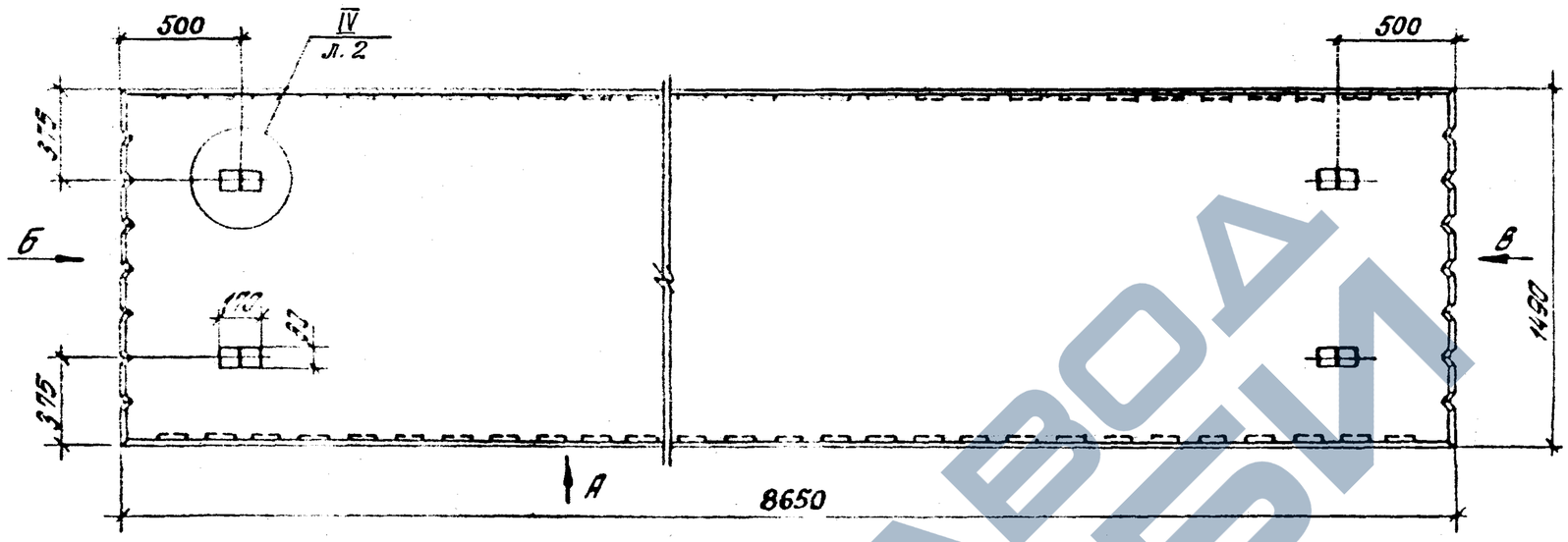

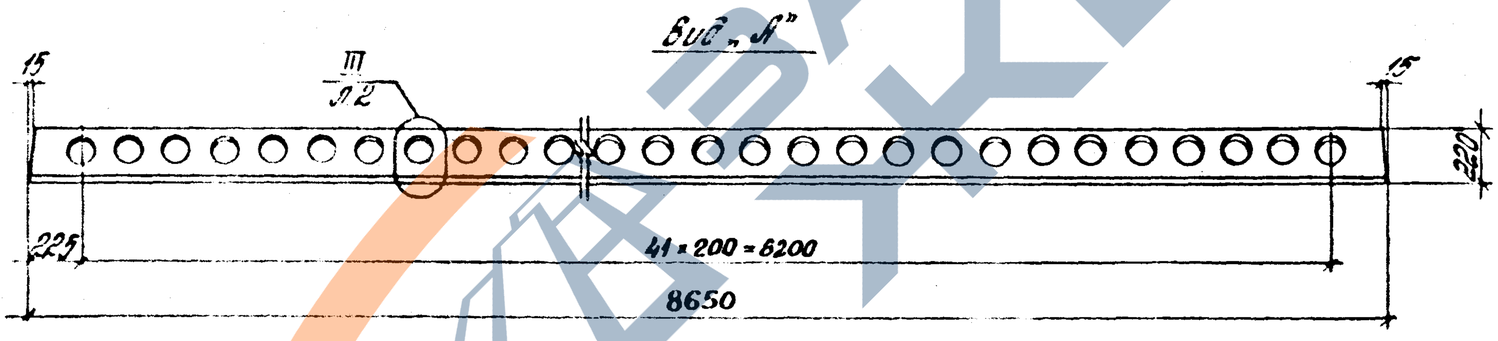

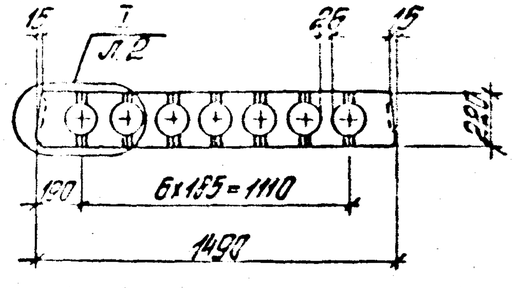

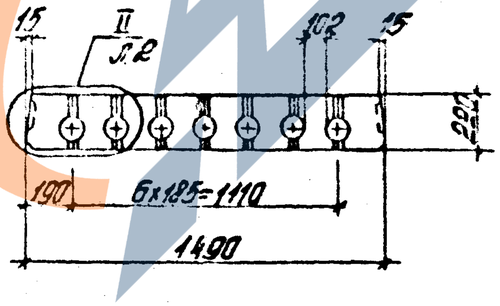

Разраб.	Нежданова		1.041.1 – 3.10 – Д1	
Рассчит.	Баранова			
Проверил	Пархалина			
			Плита рядовая ПК 86.15	Стадия Р / Лист 1 / Листов 6
Н. контр.	Музыко			ЦНИИПРОМЗДАНИЙ

24716 8

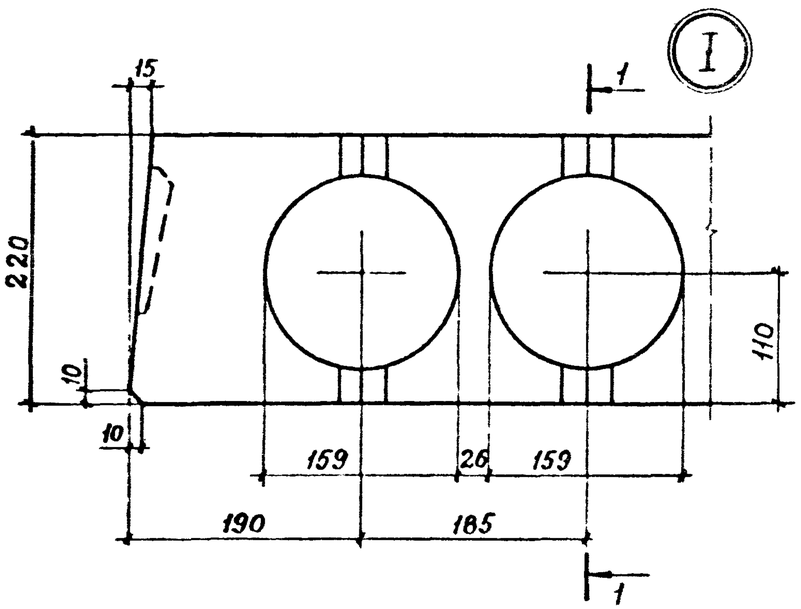

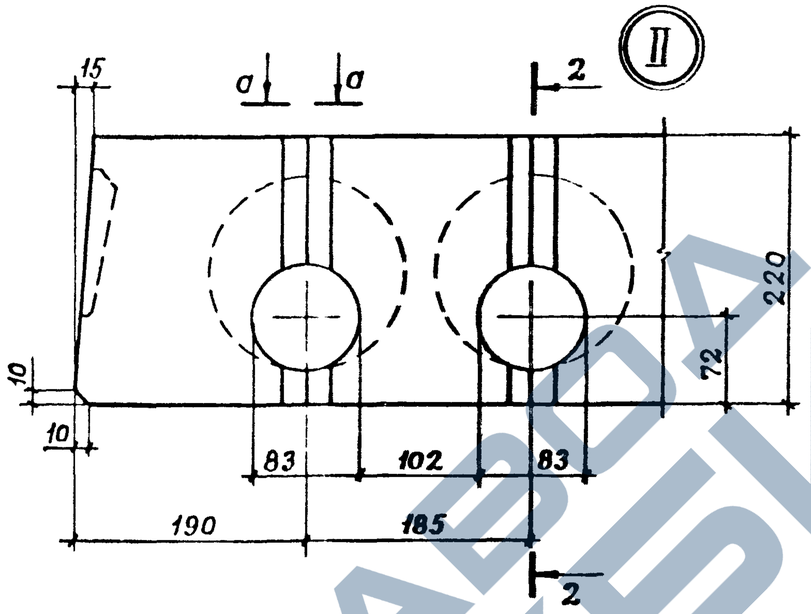

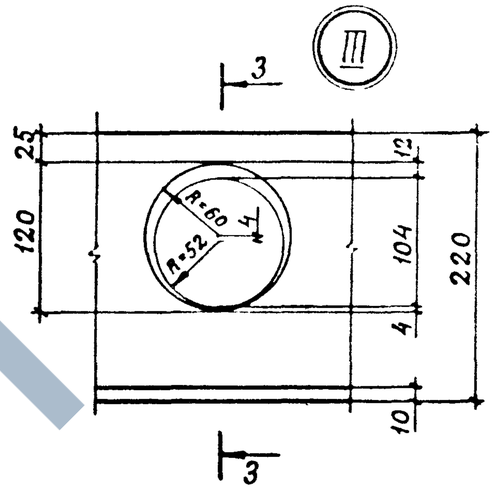

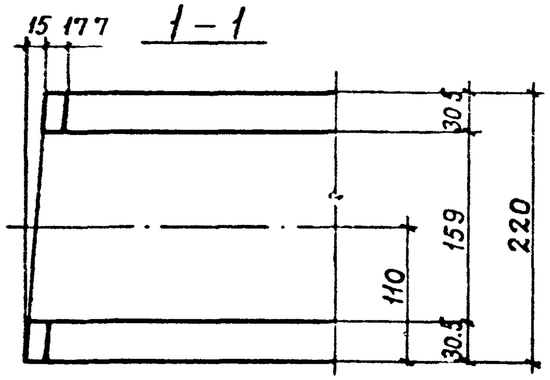

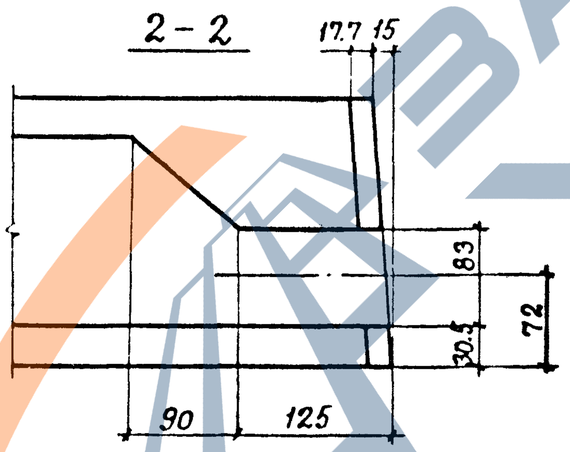

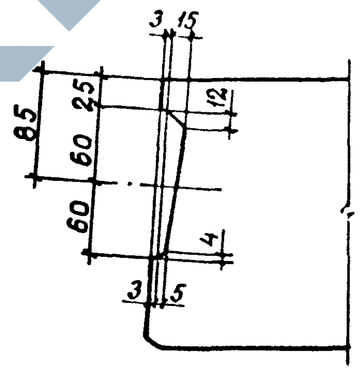

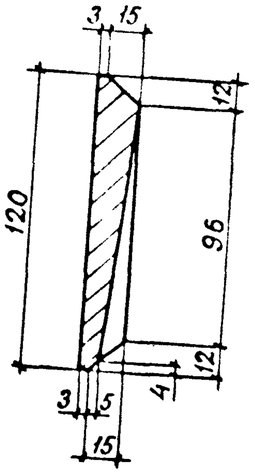

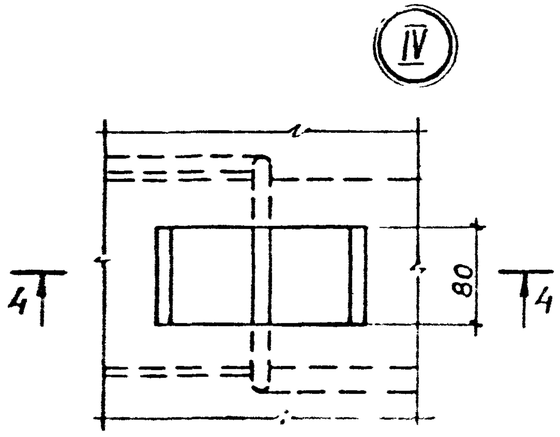

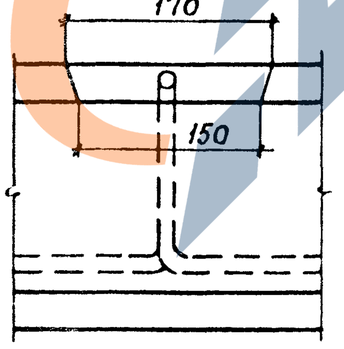

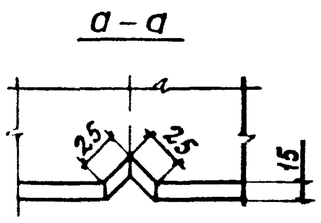

1.041.1 – 3.10 – Д1

Лист 2

24716 9

Марка	Поз.	Наименование	Кол.	Обозначение документа
ПК86.15-6К7	1	Каркас КР5	8	1.041.1-3.4-Д2
	2	Сетка С6	1	1.041.1-3.4-Д10
	3	Сетка С2	2	1.041.1-3.10-Д 6
	4	Сетка С31	1	1.041.1-3.4-Д21
	5	Петля П3	4	1.041.1-3.4-Д23
	6	Стержень напрягаемый		
		ф15К7		
		ℓ=8650; 9,65кг	5	Без чертежа
	7	Бетон класса В30		
		D 2500, $м^3$	1,6	
ПК86.15-8К7		Поз. 1...5, 7 см. плиту ПК86.15-6К7		
	6	Стержень напрягаемый		
		ф15К7		
		ℓ=8650; 9,65кг	6	Без чертежа
ПК86.15-10К7		Поз. 1...5, 7 см. плиту ПК86.15-6К7		
	6	Стержень напрягаемый		
		ф15К7		
		ℓ=8650; 9,65кг	8	Без чертежа

Марка	Поз.	Наименование	Кол.	Обозначение документа
ПК86.15-4ВрII		Поз. 1,2,4,5, 7 см. плиту ПК86.15-6К7		
	3	Сетка С19	2	1.041.1-3.4-Д16
	6	Стержень напрягаемый		
		ф5ВрII		
		ℓ=8650; 1,33кг	26	Без чертежа
ПК86.15-6ВрII		Поз. 1,2,4,5, 7 см. плиту ПК86.15-6К7		
	3	Сетка С19	2	1.041.1-3.4-Д16
	6	Стержень напрягаемый		
		ф5ВрII		
		ℓ=8650; 1,33кг	32	Без чертежа

Армирование

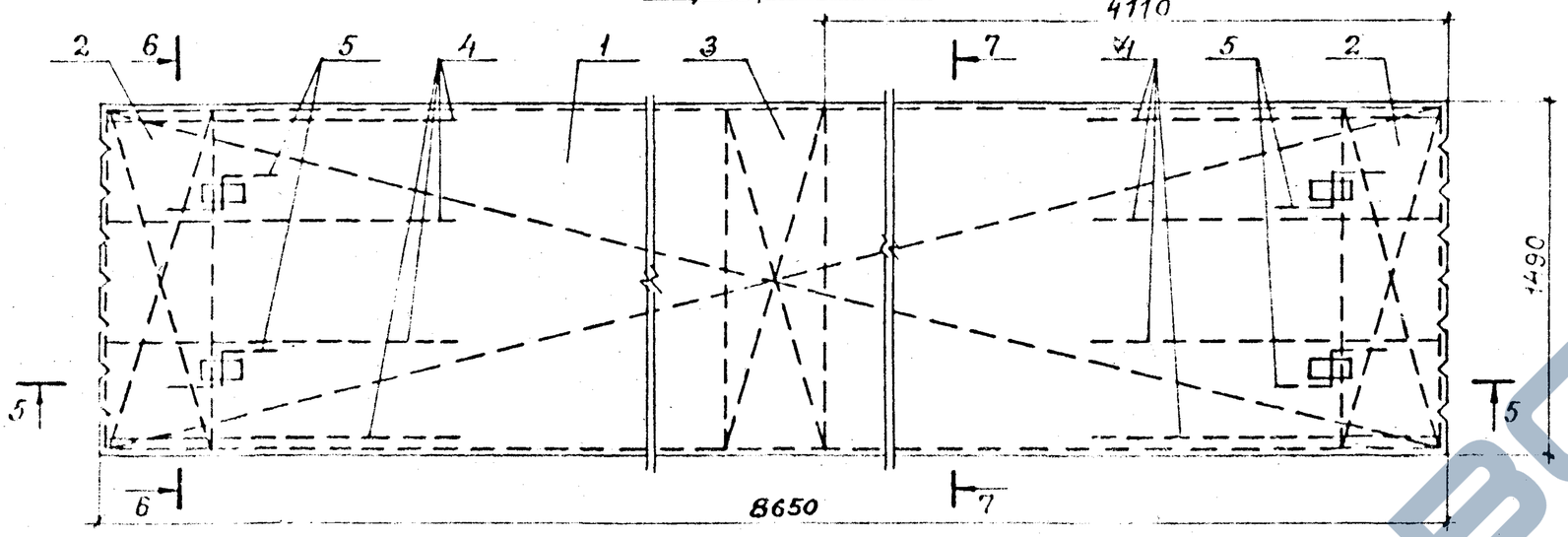

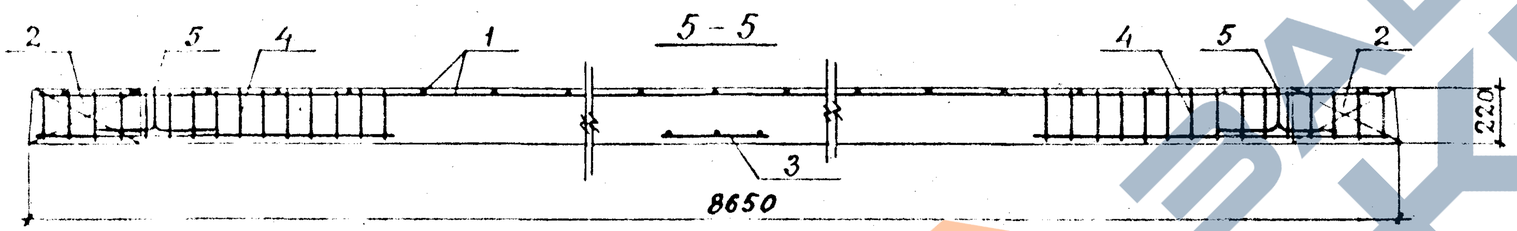

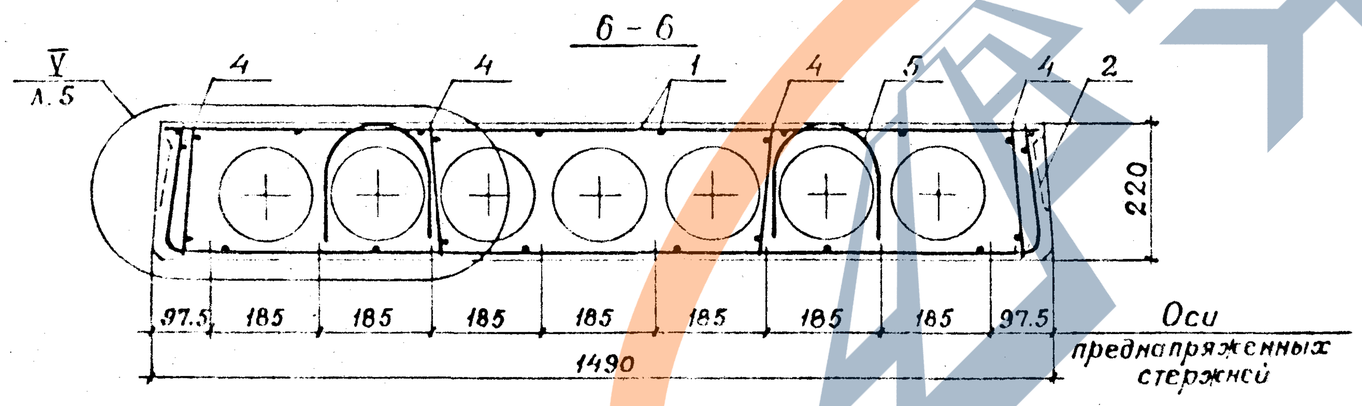

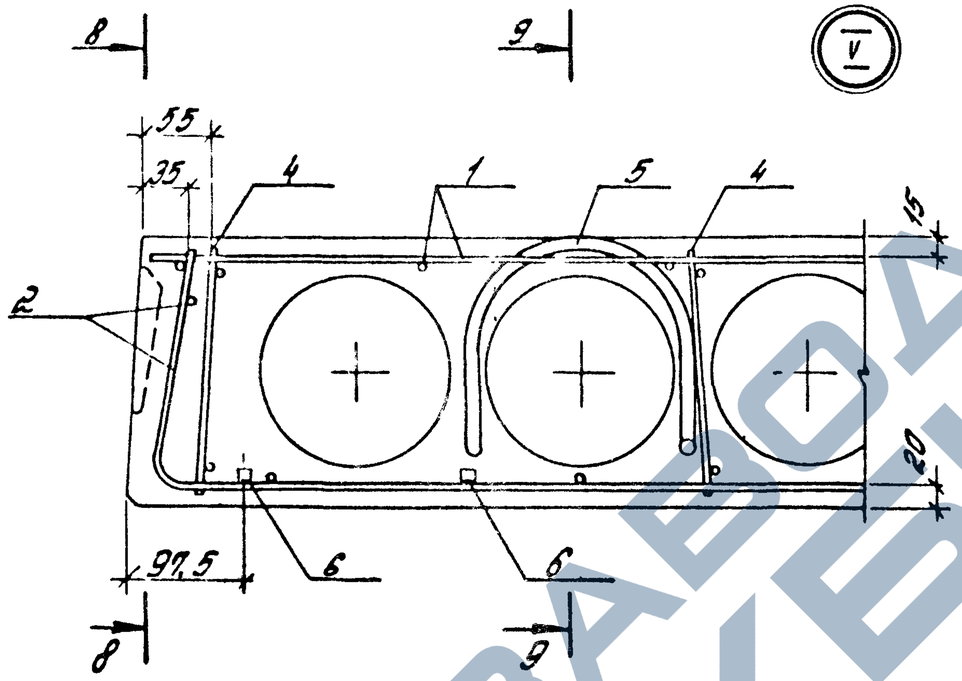

8-8

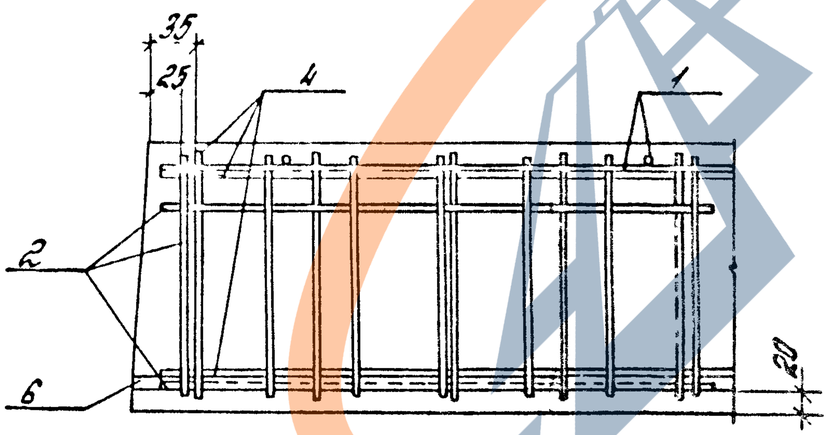

9-9

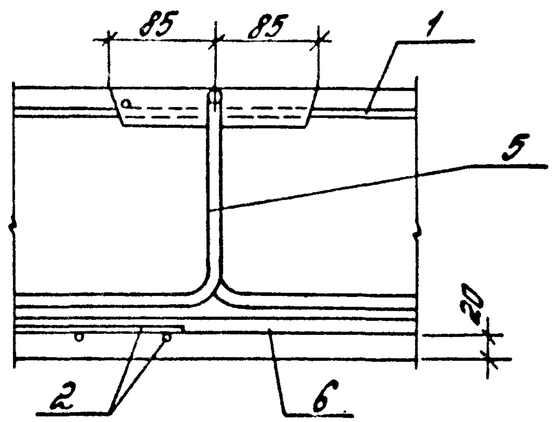

https://zavodjbi.com/

Рис.1

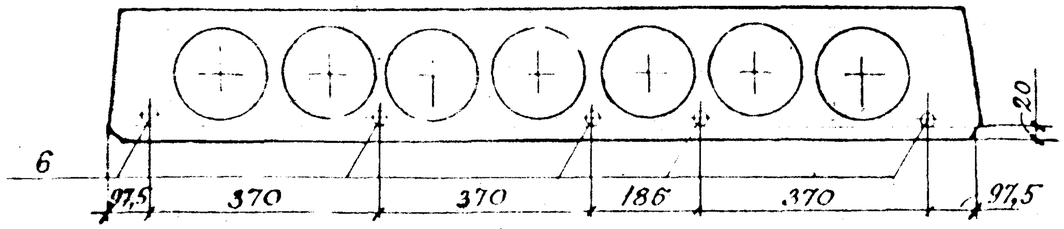

Рис.2

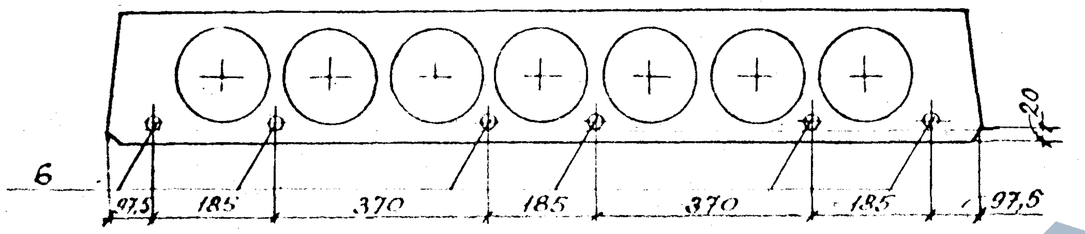

Рис.3

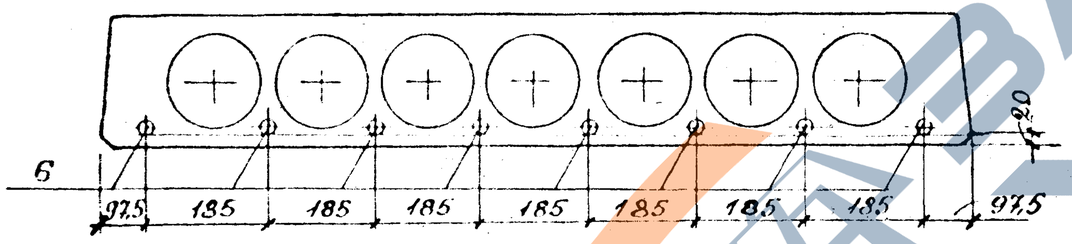

Рис.4

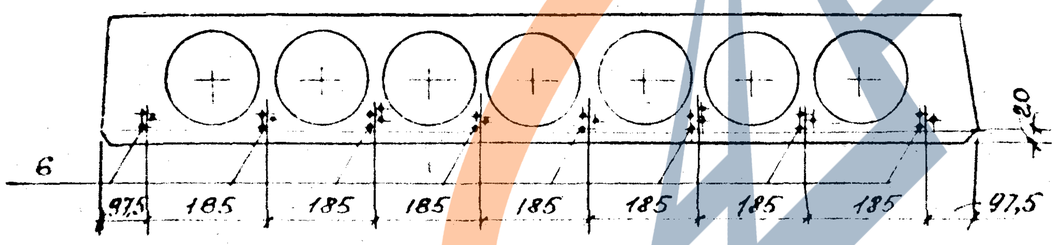

Рис.5

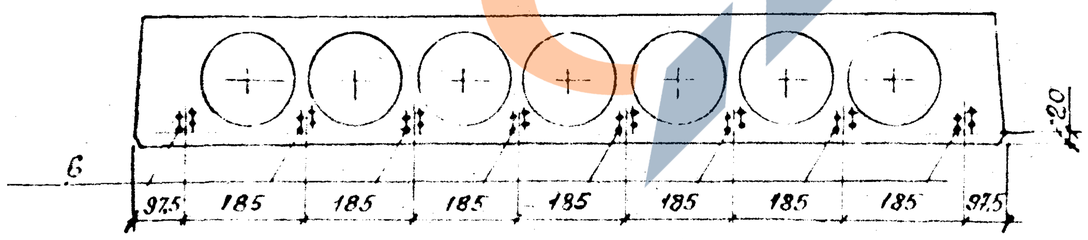

Марка	Рис.
ПК86.15 – 6К7	1
ПК86.15 – 8К7	2
ПК86.15 – 10К7	3
ПК86.15 – 4ВрII	4
ПК86.15 – 6ВрII	5

Расположение напрягаемой арматуры ВрII в поз. 6

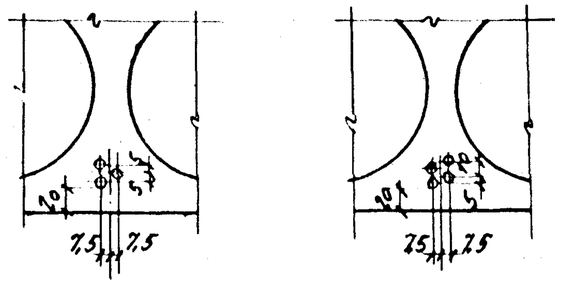

24716 13

https://zavodjbi.com/
ЗАВОД ЖБИ

Марка плиты	Напрягаемая арматура класса К-7 ГОСТ 13840-68				Напрягаемая арматура класса Вр-II ГОСТ 7348-81				Всего	Арматурные изделия. Арматура класса А-I ГОСТ 5781-80			Арматурные изделия. Арматура класса Вр-I ГОСТ 6727-80			Всего	Общий расход
	ф15			Итого	ф5			Итого		ф14		Итого	ф4		Итого		
ПК86.15-6К7	48,3			48,3					48,3	6,8		6,8	23,1		23,1	29,9	78,2
ПК86.15-8К7	57,9			57,9					57,9	6,8		6,8	23,1		23,1	29,9	87,8
ПК86.15-10К7	77,2			77,2					77,2	6,8		6,8	23,1		23,1	29,9	107,1
ПК86.15-4ВрII					34,6			34,6	34,6	6,8		6,8	21,3		21,3	28,1	62,7
ПК86.15-6ВрII					42,6			42,6	42,6	6,8		6,8	21,3		21,3	28,1	70,7

Разраб	Нежданова		1.041.1-3.10-РС1
Рассчит	Баранова		
Провер	Пархалина		Ведомость расхода стали на
Н.контр	Музыка		Стадия Р · Лист · Листов 1
			ЦНИИПРОМЗДАНИЙ

24716 14

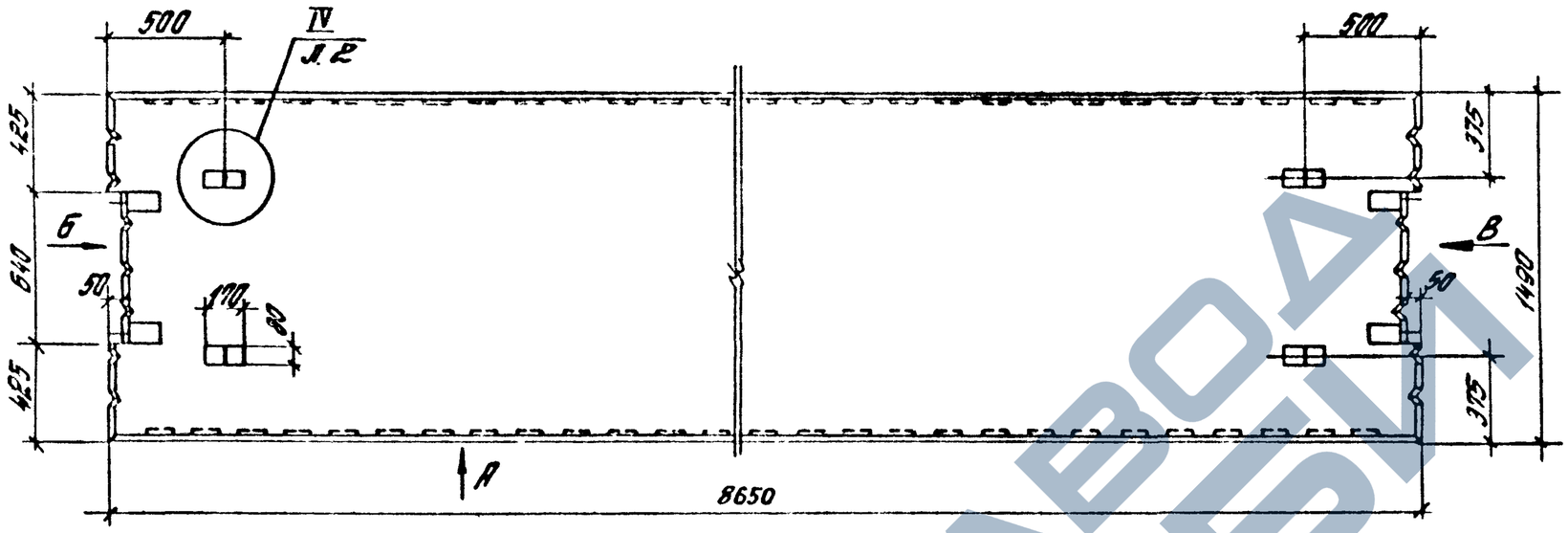

Вид „А"

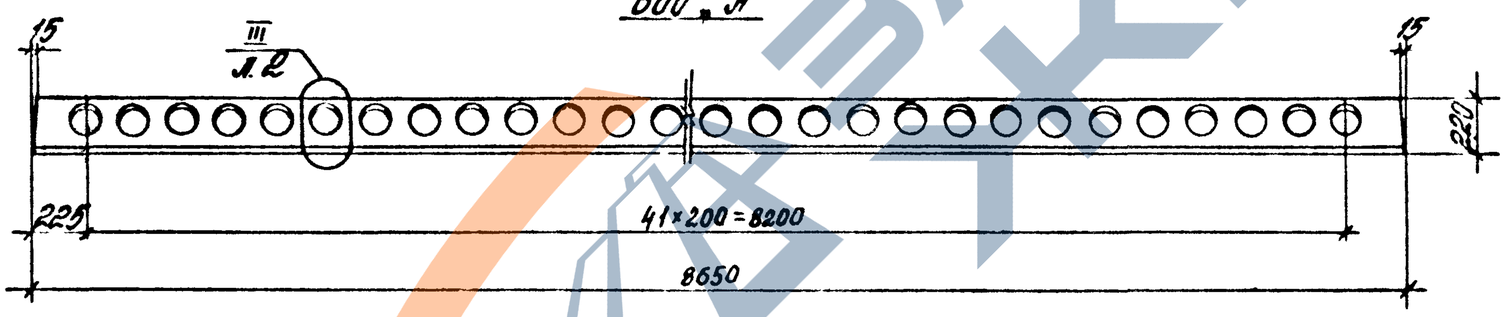

Вид „Б"

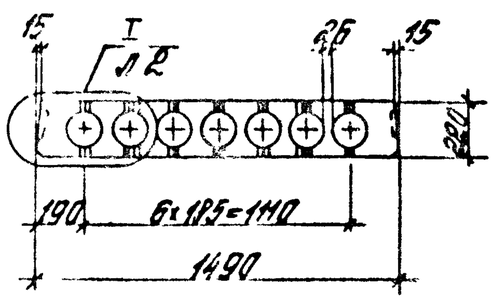

Вид „В"

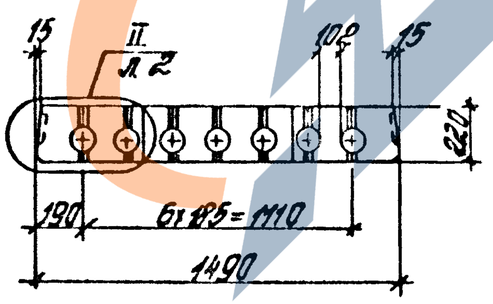

Разраб.	Неждановъ		1.041.1 – 3.10 – Д2	
Рассчит.	Баранова			
Провер.	Пархалина			
			Плита связевая ПК 86.15	Стадия Р / Лист 1 / Листов 6
Н. контр.	Музыко			ЦНИИПРОМЗДАНИЙ

24716 15

https://zavodjbi.com/

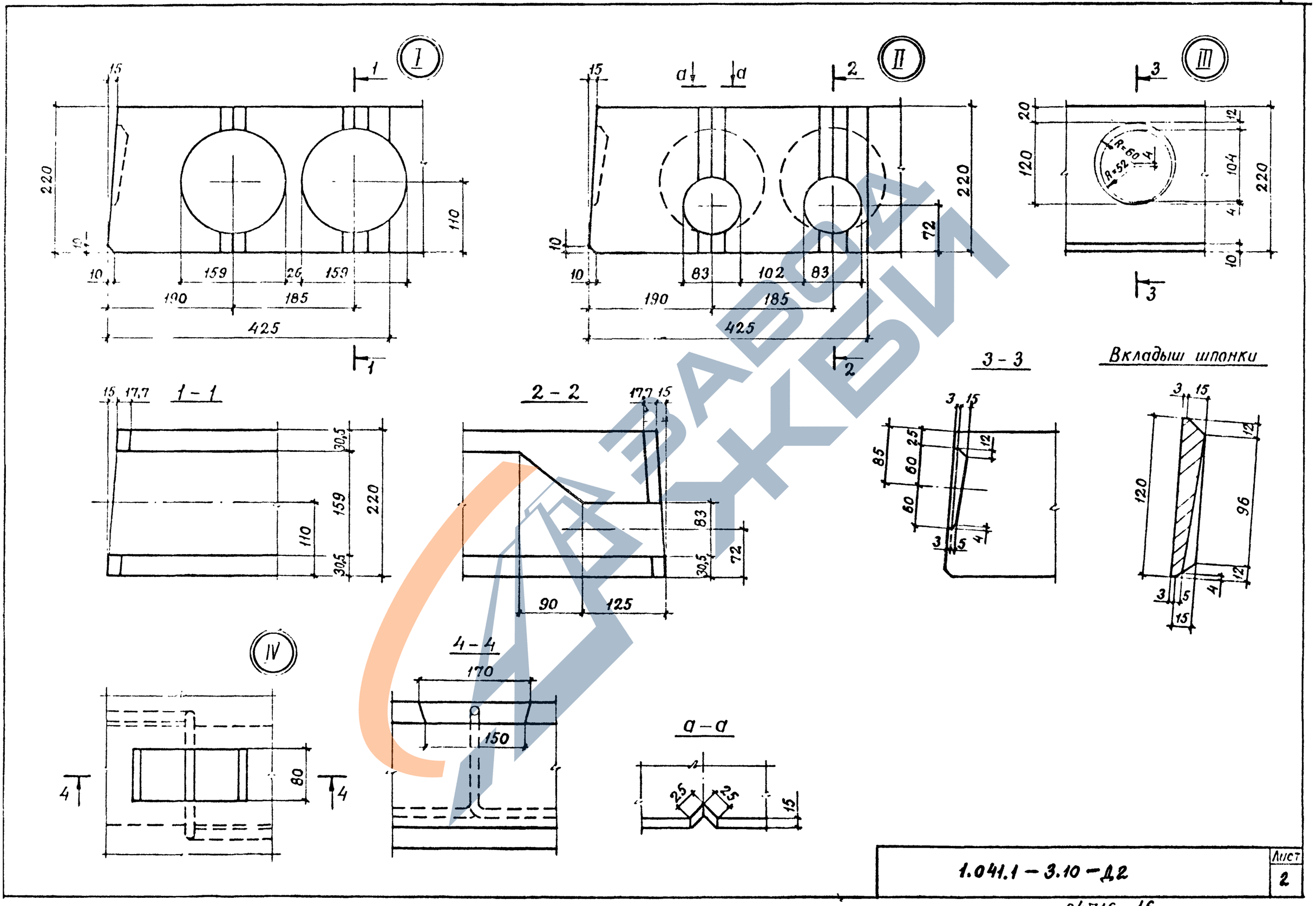
I
II
III
IV
1 - 1
2 - 2
3 - 3
4 - 4
а - а
Вкладыш шпонки
R=60
R=52
1.041.1 - 3.10 - Д2
Лист
2

Марка	Поз.	Наименование	Кол.	Обозначение документа
ПК86.15-6К7-2	1	Каркас КР5	8	1.041.1-3.4-Д2
	2	Каркас КР8	2	1.041.1-3.4 Д5
	3	Сетка С10	1	1.041.1-3.4 Д12
	4	Сетка С3	2	1.041.1-3.10-Д7
	5	Сетка С31	1	1.041.1-3.4-Д21
	6	Петля П3	4	1.041.1-3.4-Д23
	7	Стержень напрягаемый		
		ф 15 К7		
		ℓ=8650; 9,65 кг	5	Без чертежа
	8	Бетон класса В30		
		D 2500, $м^3$	1,60	
ПК86.15-8К7-2		Поз. 1...6, 8 см. плиту ПК 86.15-6К7-2		
	7	Стержень напрягаемый		
		ф 15 К7		
		ℓ=8650; 9,65 кг	6	Без чертежа
ПК86.15-10К7-2		Поз. 1...6, 8 см. плиту ПК 86.15-6К7-2		
	7	Стержень напрягаемый		
		ф 15 К7		
		ℓ=8650; 9,65 кг	8	Без чертежа

Марка	Поз.	Наименование	Кол.	Обозначение документа
ПК86.15-4ВрII-2		Поз.1,2,3,5,6, 8 см. плиту ПК 86.15-6К7-2		
	4	Сетка С21	2	1.041.1-3.4-Д17
	7	Стержень напрягаемый		
		ф 5 ВрII		
		ℓ=8650; 1,33 кг	26	Без чертежа
ПК86.15-6ВрII-2				
		Поз.1,2,3,5,6, 8 см. плиту ПК 86.15-6К7-2		
	4	Сетка С21	2	1.041.1-3.4-Д17
	7	Стержень напрягаемый		
		ф 5 ВрII		
		ℓ=8650; 1,33 кг	32	Без чертежа

К-7 по ГОСТ 13840-68, Вр-II по ГОСТ 7348-81

1.041.1-3.10-Д2

Лист 3

https://zavodjbi.com/

Армирование

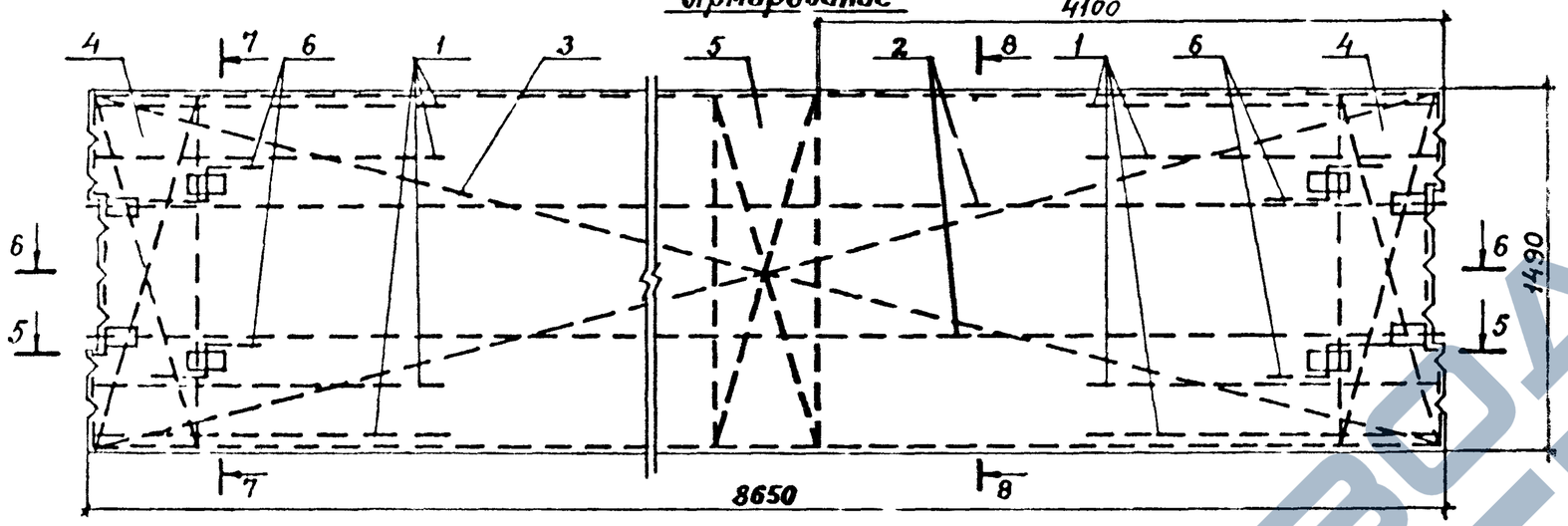

5 – 5

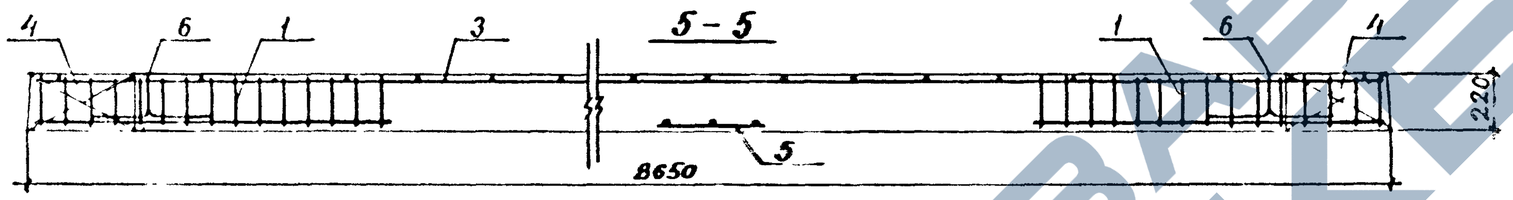

6 – 6

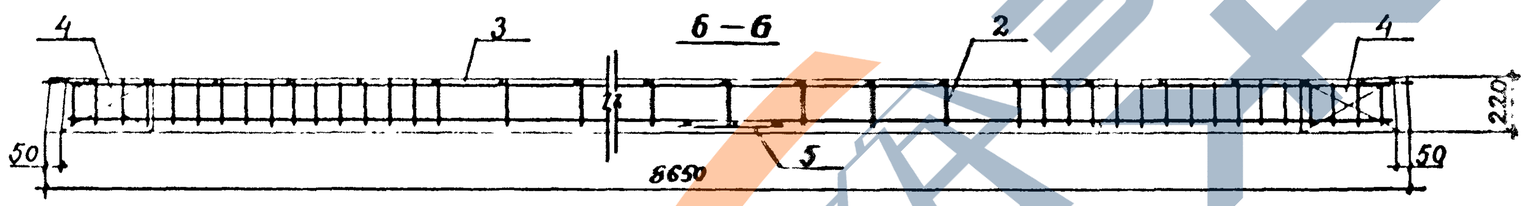

7 – 7

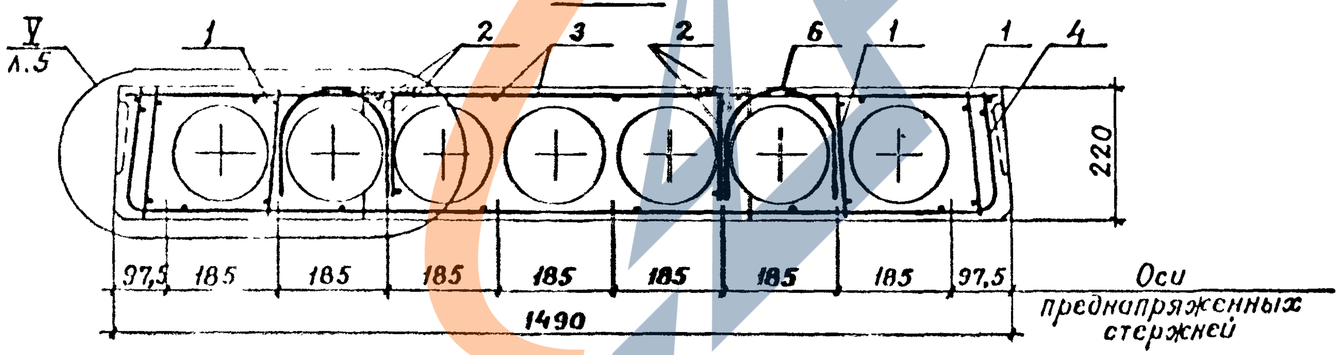

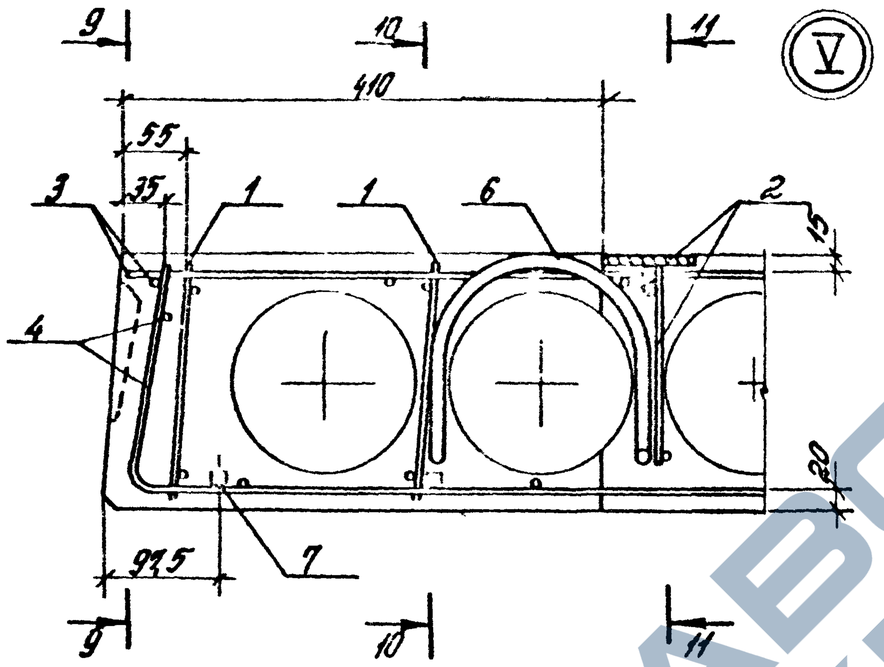
9
10
11
V
410
55
35
3
1
1
6
2
15
4
20
97.5
7
9
10
11

9-9

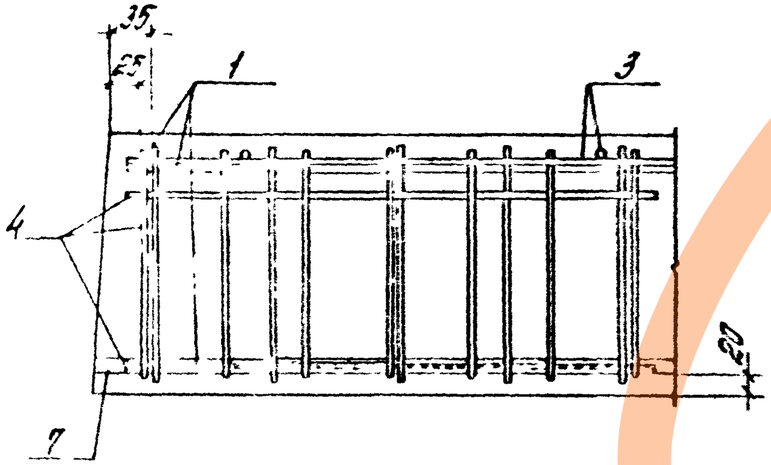
35
25
1
3
4
20
7

10-10

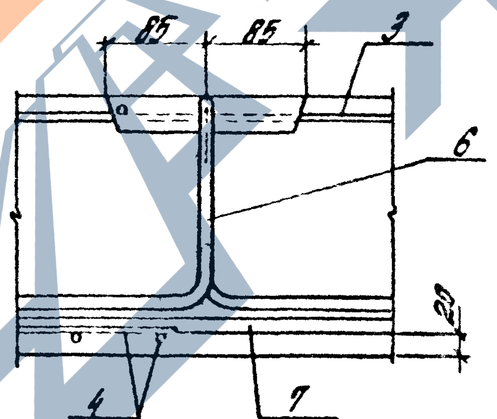
85
85
3
6
20
4
7

11-11

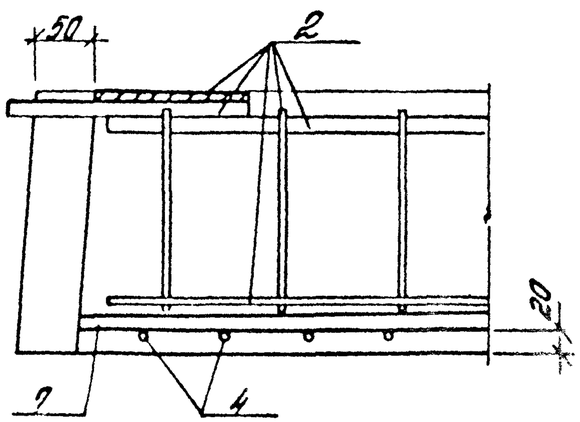
50
2
20
7
4

Рис.1

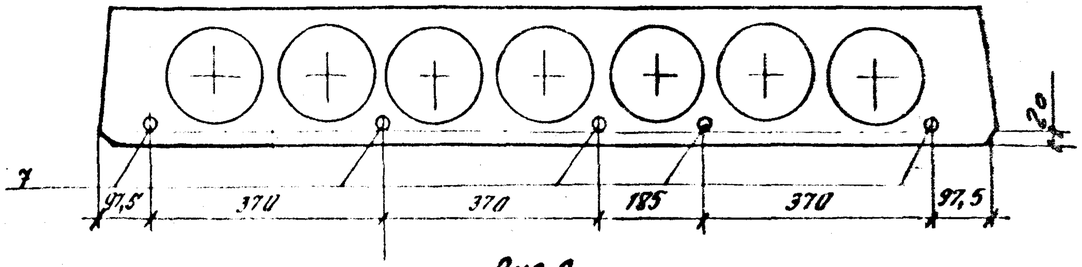

Рис.2

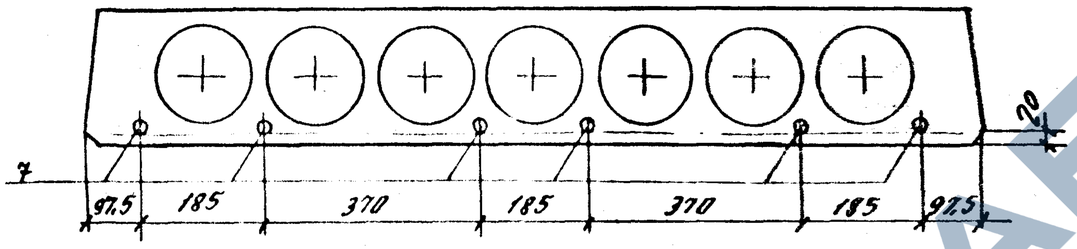

Рис.3

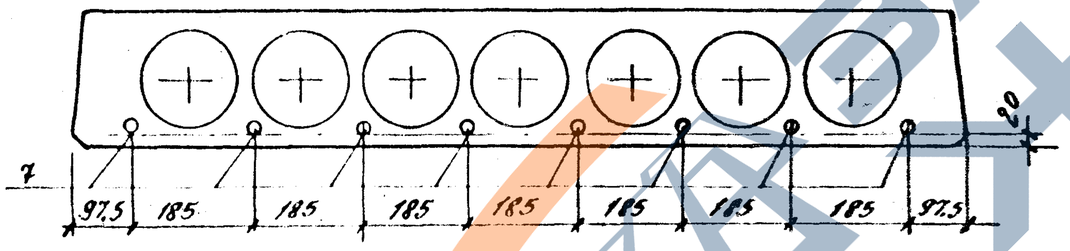

Рис.4

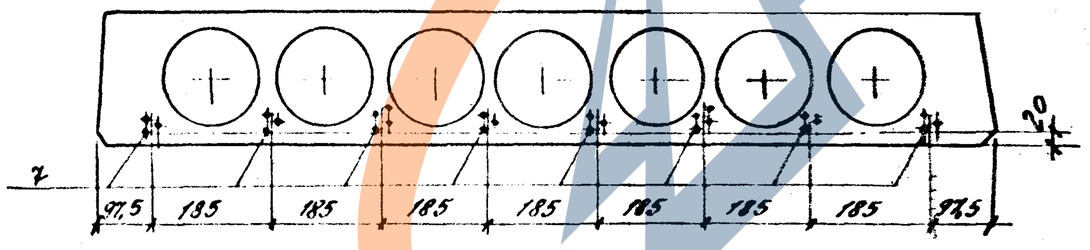

Рис.5

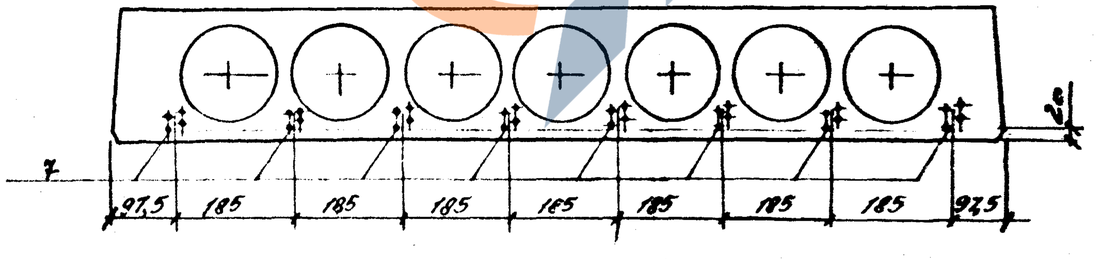

Марка	Рис.
ПК 86.15 – 6К7-2	1
ПК 86.15 – 8К7-2	2
ПК 86.15 – 10К7-2	3
ПК 86.15 – 4Вр$\overline{II}$-2	4
ПК 86.15 – 6Вр$\overline{II}$-2	5

Расположение напрягаемой арматуры Вр$\overline{II}$ в поз.7

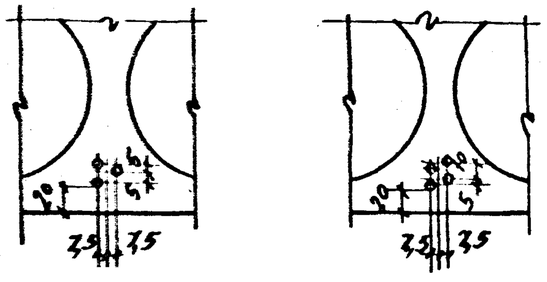

Марка плиты	Напрягаемая арматура класса К-7 ГОСТ 13840-68 ф15	Итого	Напрягаемая арматура класса Вр-II ГОСТ 7348-81 ф5	Итого	Всего	Арматурные изделия. Арматура класса А-III ГОСТ 5781-82 ф14	Итого	Арматура класса А-I ГОСТ 5781-82 ф14	Итого	Арматура класса Вр-I ГОСТ 6727-80 ф4	Итого	Прокат марки ВСт3кп2-1 ТУ14-1-3023-80 ГОСТ 103-76 δ=8	Итого	Всего	Общий расход
ПК 86.15-6К7-2	48,3	48,3			48,3	21,6	21,6	6,8	6,8	26,8	26,8	2,6	2,6	57,8	106,1
ПК 86.15-8К7-2	57,9	57,9			57,9	21,6	21,6	6,8	6,8	26,8	26,8	2,6	2,6	57,8	115,7
ПК 86.15-10К7-2	77,2	77,2			77,2	21,6	21,6	6,8	6,8	26,8	26,8	2,6	2,6	57,8	135,0
ПК 86.15-4ВрII-2			34,6	34,6	34,6	21,6	21,6	6,8	6,8	25,0	25,0	2,6	2,6	56,0	90,6
ПК 86.15-6ВрII-2			42,6	42,6	42,6	21,6	21,6	6,8	6,8	25,0	25,0	2,6	2,6	56,0	98,6

Разраб.	Нежданова		1.041.1-3.10-РС2
Рассчит.	Баранова		Ведомость расхода стали, кг
Проверил	Дарханина		Стадия: Р; Лист: ; Листов: 1
Н. контр.	Музыка		ЦНИИПРОМЗДАНИЙ

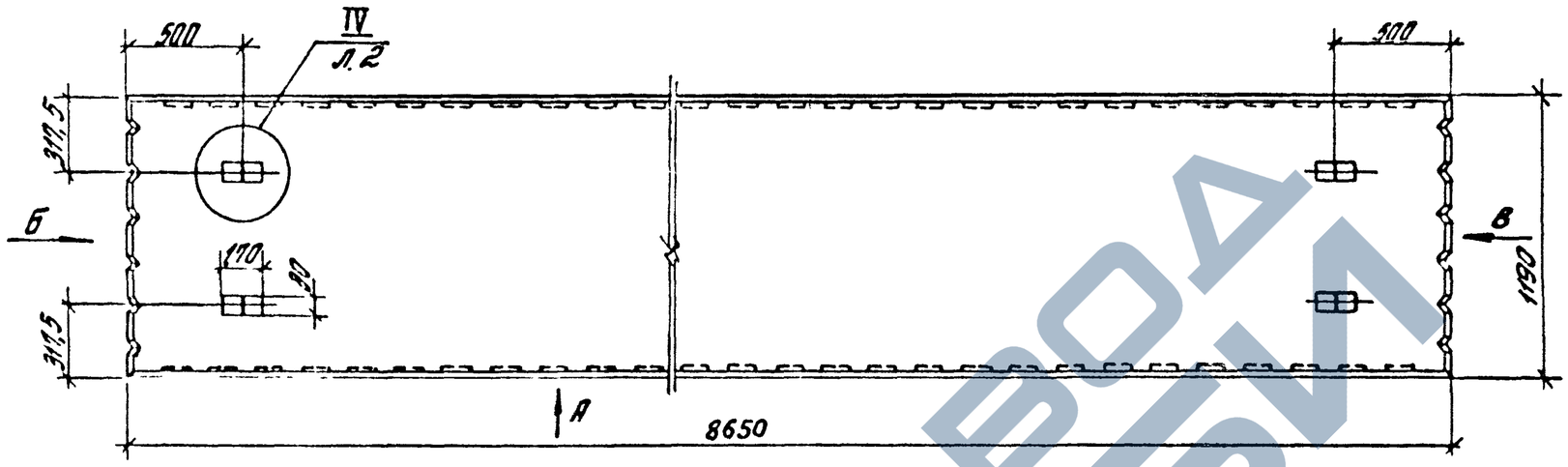

Вид „А"

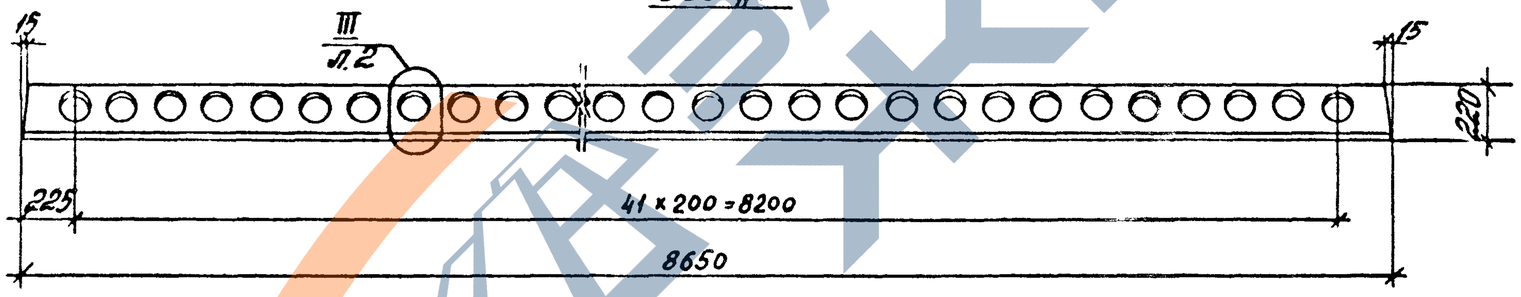

Вид „Б"

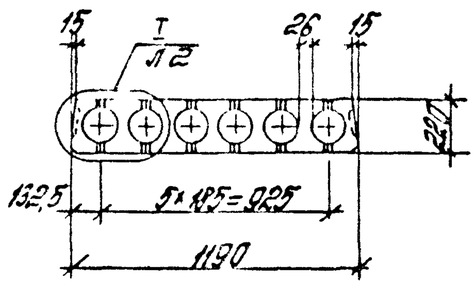

Вид „В"

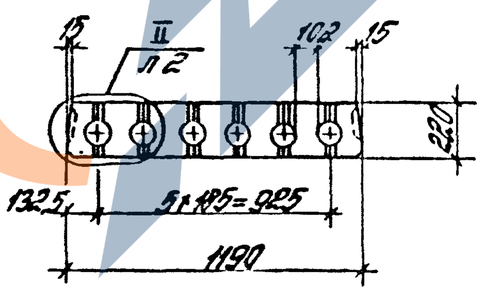

Разраб.	Нежданова		1.041.1 – 3.10 – ДЗ		
Рассчит.	Баранова				
Провер.	Лархалина		Плита рядовая ПК86.12	Стадия	Лист	Листов
				Р	1	6
Н.контр.	Музыко			ЦНИИПРОМЗДАНИЙ	

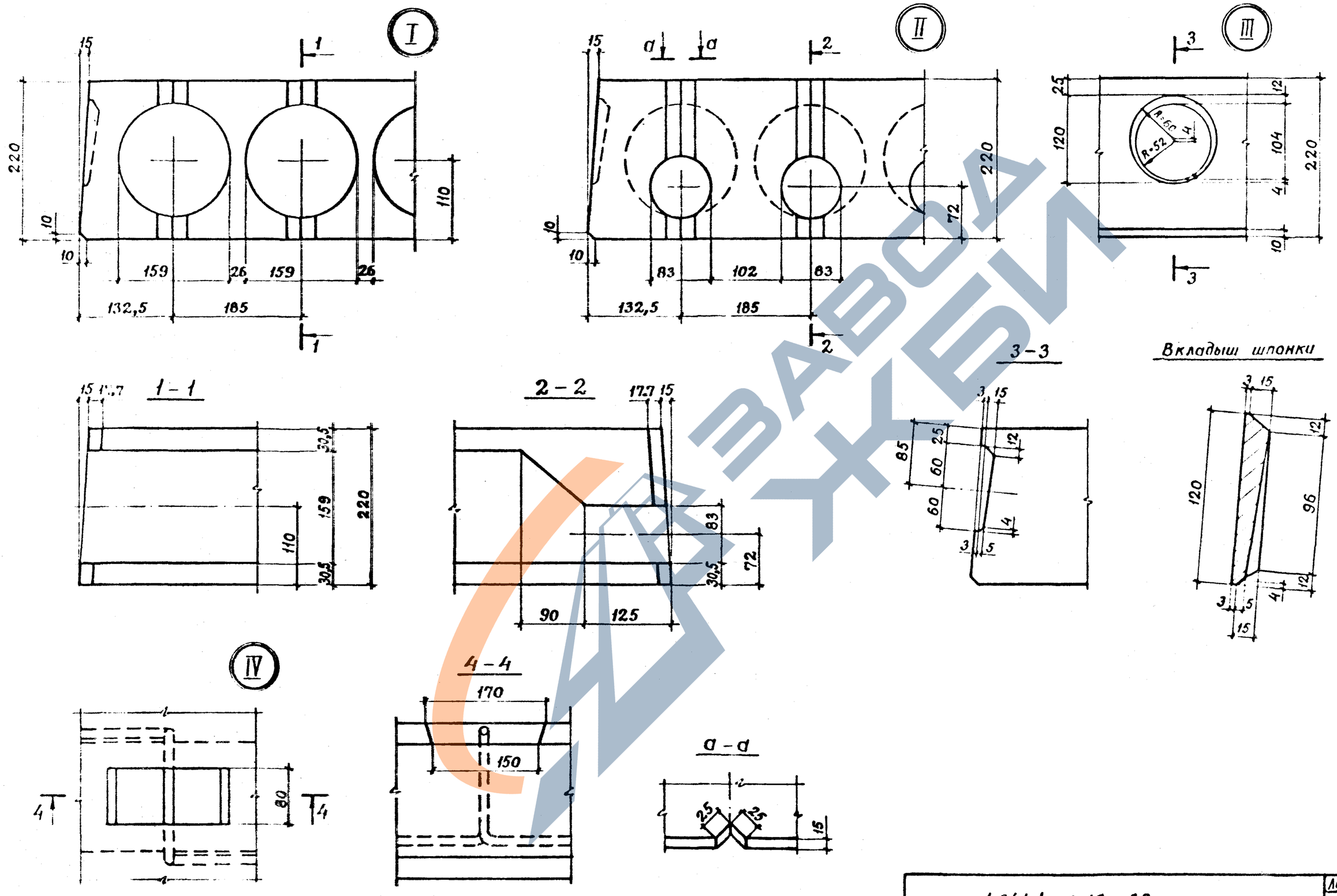
I
II
III
IV
1 – 1
2 – 2
3 – 3
4 – 4
а – а
Вкладыш шпонки
R=65
R=52
4
220
110
159
26
132,5
185
83
102
72
104
120
25
12
10
15
17,7
30,5
90
125
170
150
80
85
60
3
5

ЗАВОД ЖБИ

Марка	Поз	Наименование	Кол.	Обозначение документа
ПК 86.12-6К7	1	Каркас КР5	6	1.041.1-3.4-Д2
	2	Сетка С3	1	1.041.1-3.4-Д9
	3	Сетка С1	2	1.041.1-3.10-Д 6
	4	Сетка С29	1	1.041.1-3.4-Д21
	5	Петля П3	4	1.041.1-3.4-Д23
	6	Стержень напрягаемый		
		ф15К7		
		ℓ=8650; 9,65кг	4	Без чертежа
	7	Бетон класса В30		
		D 2500, $м^3$	1,26	
ПК 86.12-8К7		Поз. 1...5,7 см. плиту ПК 86.12-6К7		
	6	Стержень напрягаемый		
		ф15К7		
		ℓ=8650; 9,65кг	5	Без чертежа
ПК 86.12-10К7		Поз. 1...5,7 см. плиту ПК 86.12-6К7		
	6	Стержень напрягаемый		
		ф15К7		
		ℓ=8650; 9,65кг	6	Без чертежа

Марка	Поз.	Наименование	Кол.	Обозначение документа
ПК 86.12-4ВрII		Поз.1,2,4,5,7 см. плиту ПК 86.12-6К7		
	3	Сетка С18	2	1.041.1-3.4-Д16
	6	Стержень напрягаемый		
		ф5ВрII		
		ℓ=8650; 1,33кг	20	Без чертежа
ПК 86.12-6ВрII		Поз.1,2,4,5,7 см. плиту ПК 86.12-6К7		
	3	Сетка С18	2	1.041.1-3.4-Д16
	6	Стержень напрягаемый		
		ф5ВрII		
		ℓ=8650; 1,33кг	25	Без чертежа

К-7 по ГОСТ 13840-68, Вр-II по ГОСТ 7348-81.

Армирование

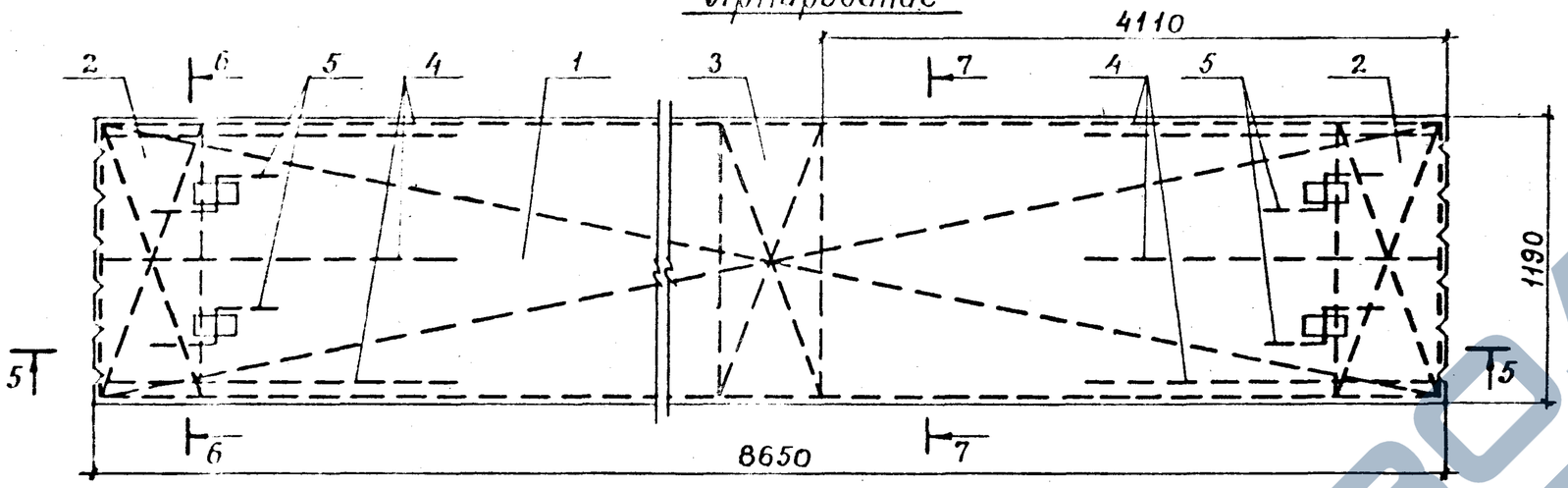

5 – 5

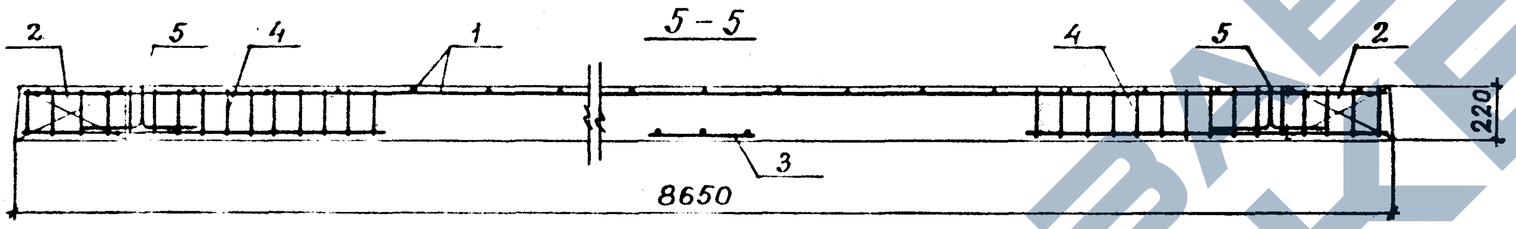

6 – 6

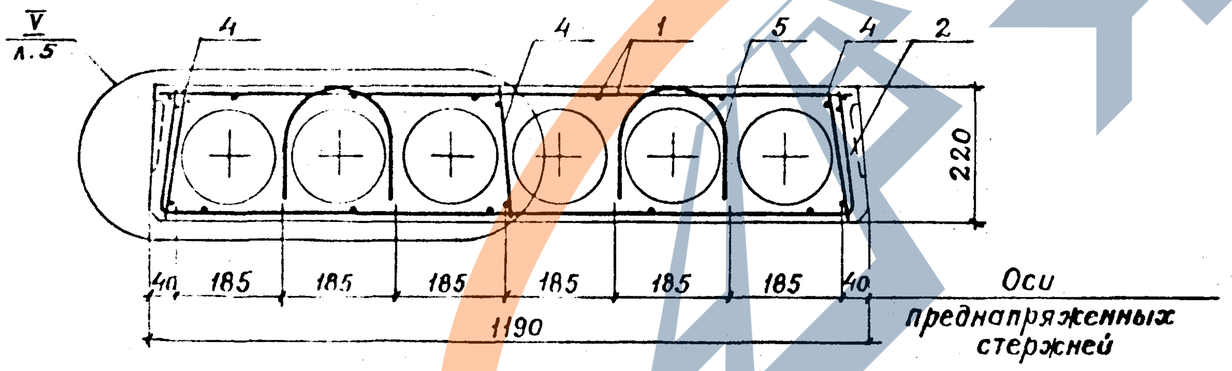

24716 25

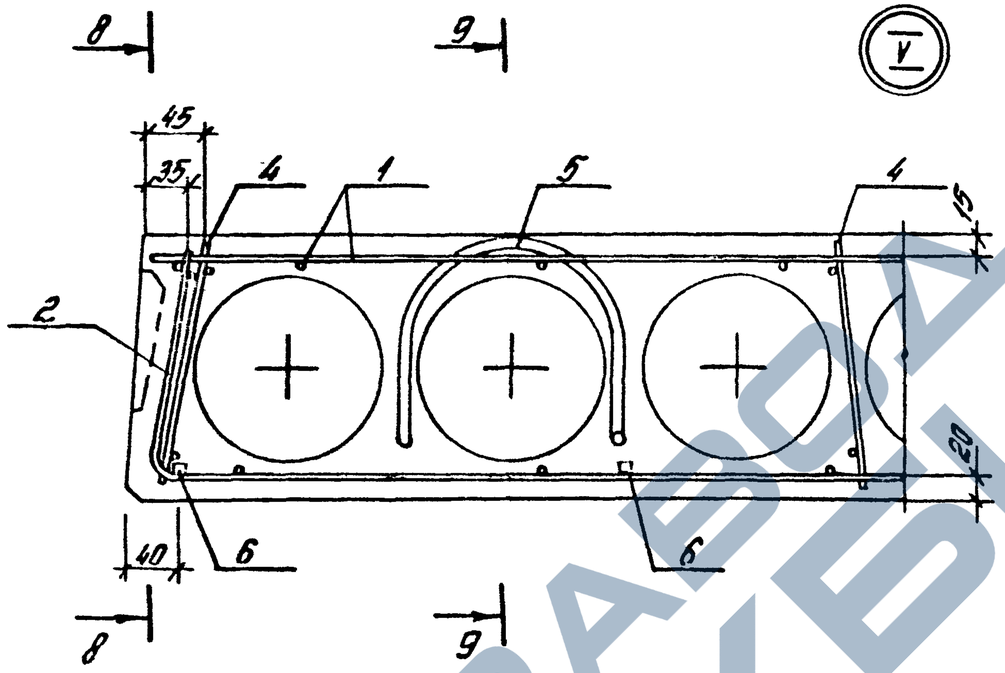

8-8

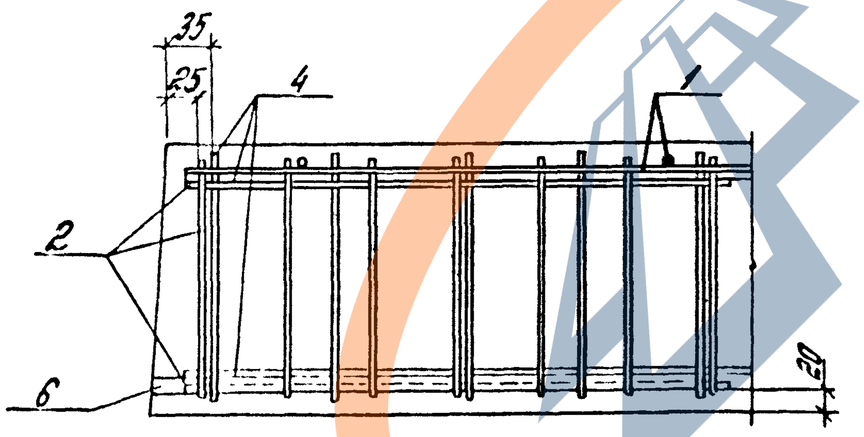

9-9

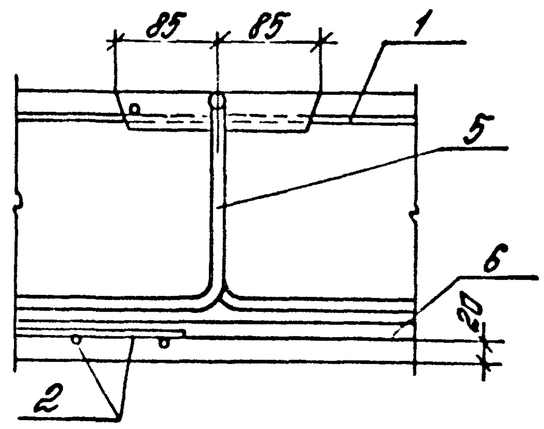

Инв. № подл. | Подпись и дата | Взам. инв. №

https://zavodjbi.com/

Рис. 1

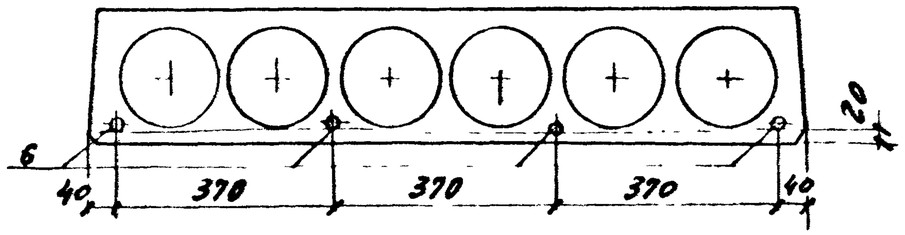

Рис. 2

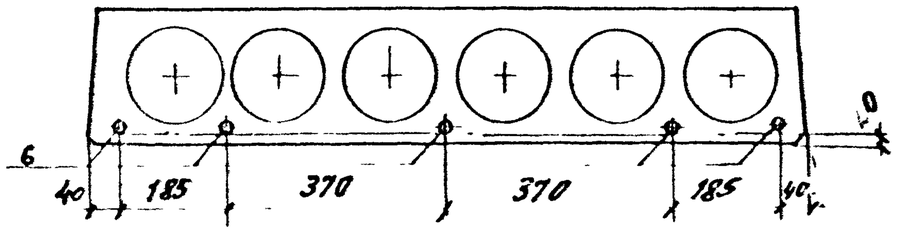

Рис. 3

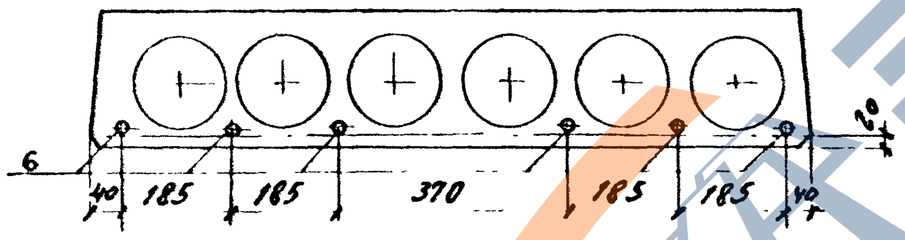

Рис. 4

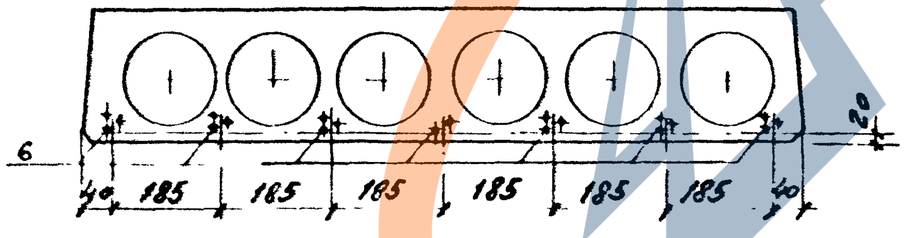

Рис. 5

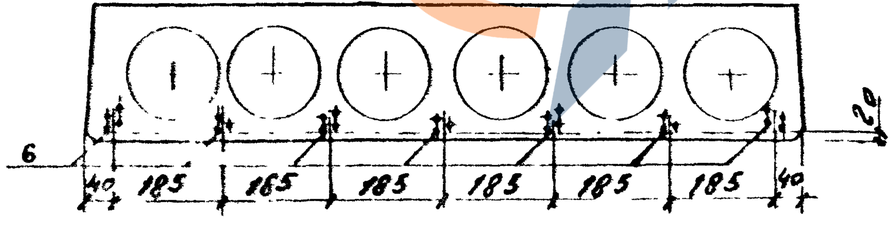

Марка	Рис.
ПК86.12 – 6К7	1
ПК86.12 – 8К7	2
ПК86.12 – 10К7	3
ПК86.12 – 4ВрII	4
ПК86.12 – 6ВрII	5

Расположение напрягаемой арматуры ВрII в поз. 6

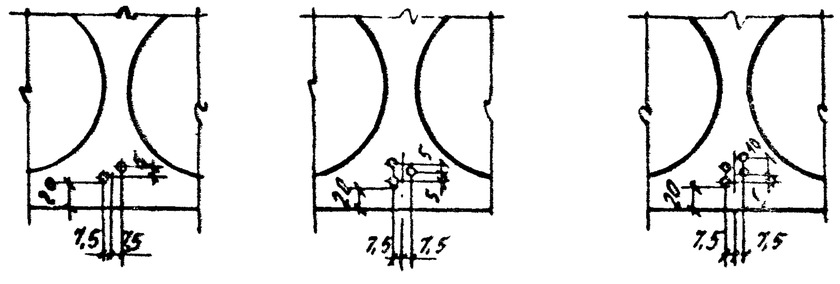

24716 27

Марка плиты	Напрягаемая арматура класса К-7 ГОСТ 13840-68				Напрягаемая арматура класса Вр-II ГОСТ 7348-81				Всего	Арматурные изделия. Арматура класса А-I ГОСТ 5781-80		Арматурные изделия. Арматура класса Вр-I ГОСТ 6727-80			Всего	Общий расход
	ф15			Итого	ф5			Итого		ф14	Итого	ф4		Итого		
ПК86.12-6К7	38,6			38,6					38,6	6,8	6,8	19,0		19,0	25,8	64,4
ПК86.12-8К7	48,3			48,3					48,3	6,8	6,8	19,0		19,0	25,8	74,1
ПК86.12-10К7	57,9			57,9					57,9	6,8	6,8	19,0		19,0	25,8	83,7
ПК86.12-4ВрII					26,6			26,6	26,6	6,8	6,8	17,5		17,5	24,3	50,9
ПК86.12-6ВрII					33,3			33,3	33,3	6,8	6,8	17,5		17,5	24,3	57,6

Разраб	Нежданова		
Рассчит	Баранова		
Провер.	Пархалина		
Н.контр	Музыко		

1.041.1-3.10-РС3

Ведомость расхода стали, кг

Стадия	Лист	Листов
Р		1

ЦНИИПРОМЗДАНИЙ

https://zavodjbi.com/

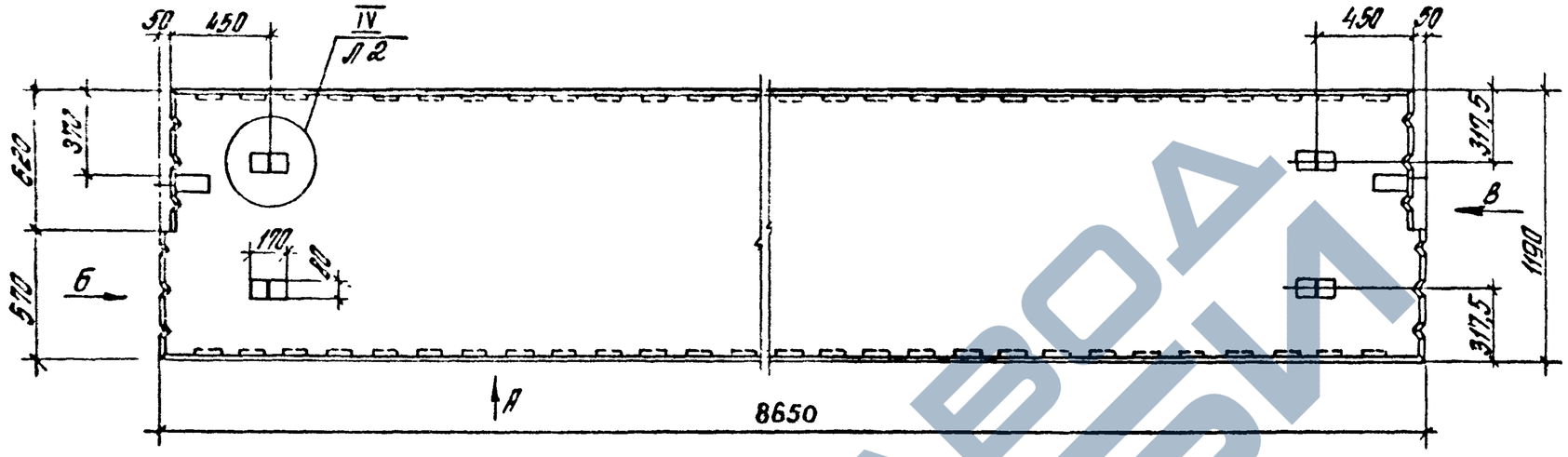

Вид „А"

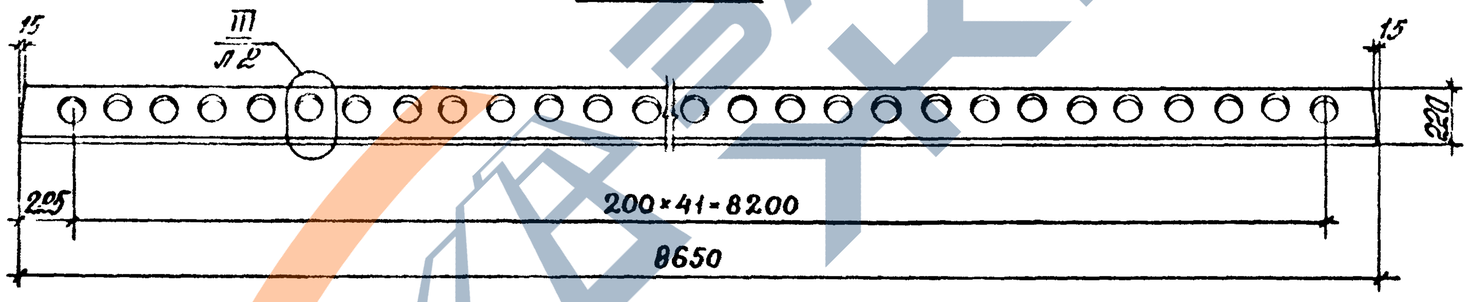

Вид „Б"

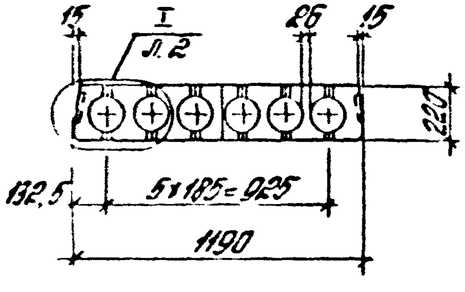

Вид „В"

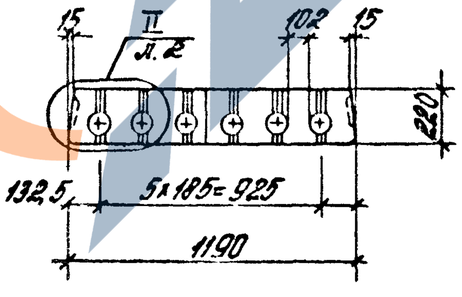

Разраб.	Нежданова		1.041.1-3.10-Д4	
Рассчит.	Баранова			
Провер.	Парфалина			
			Плита пристенная ПК 86.12	Стадия Р / Лист 1 / Листов 6
Н. контр.	Музыко			ЦНИИПРОМЗДАНИЙ

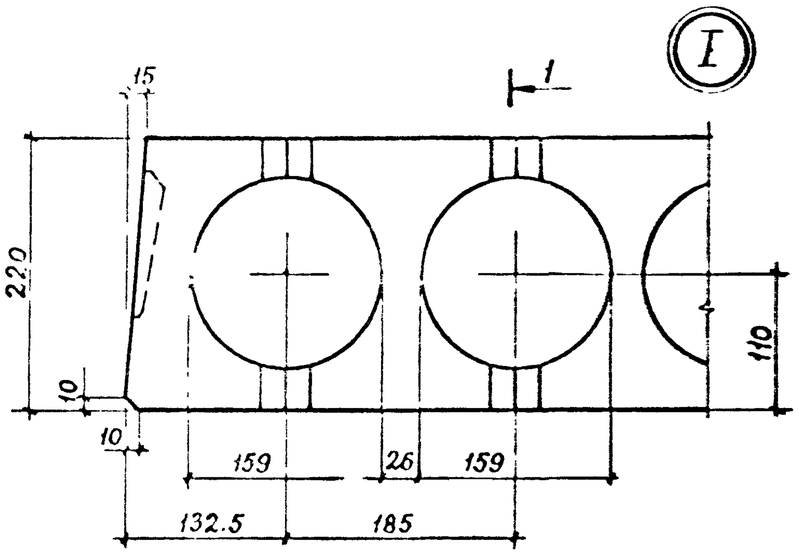
I
1
15
220
10
10
110
159
26
159
132.5
185

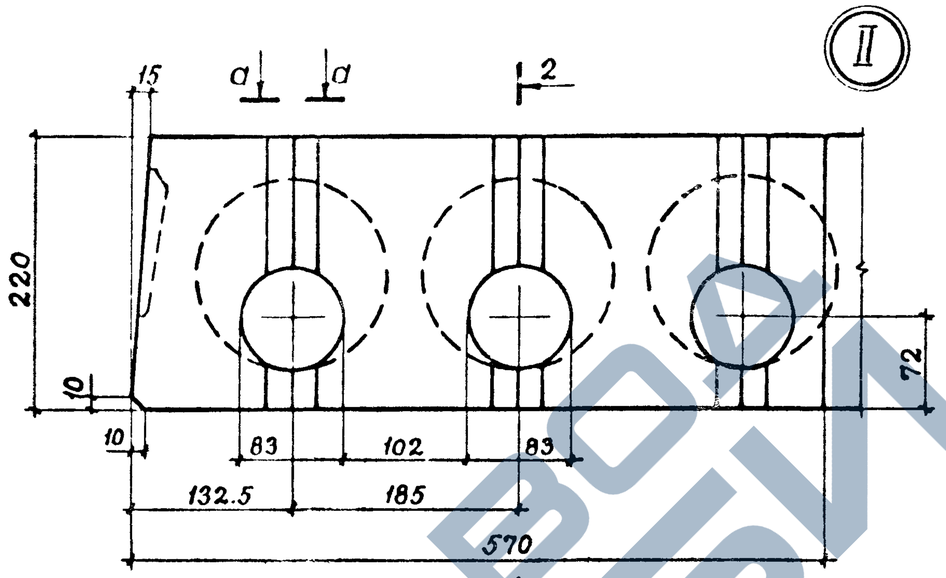
II
2
a
a
15
220
10
10
72
83
102
83
132.5
185
570

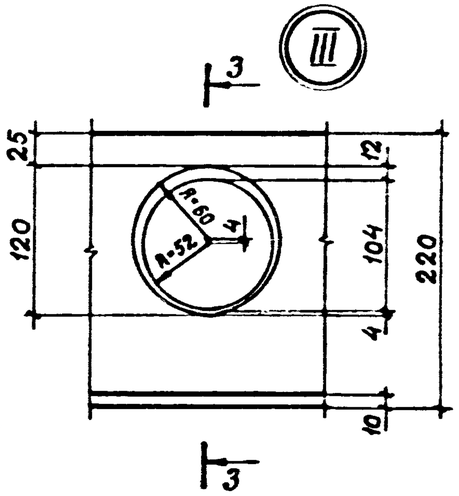
III
3
25
12
120
R=60
4
R=52
104
220
4
10

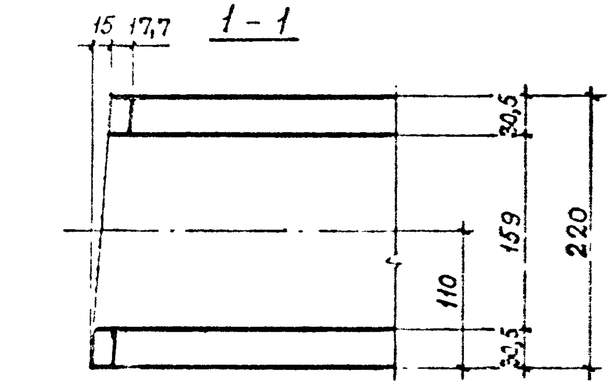
1 – 1
15
17,7
30,5
159
220
110
32,5

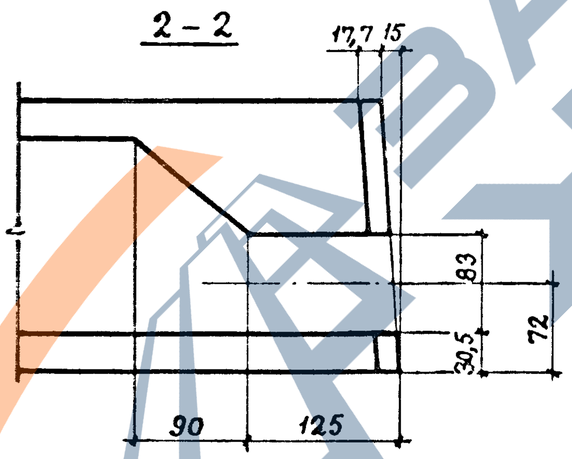
2 – 2
17,7
15
83
72
30,5
90
125

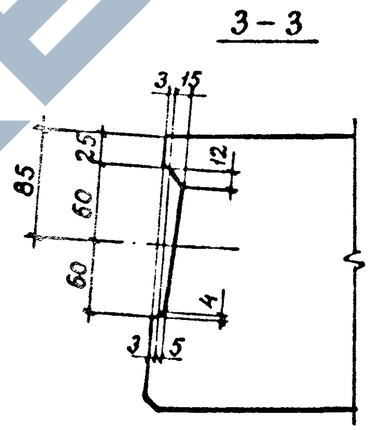
3 – 3
3
15
25
12
85
60
60
4
3
5

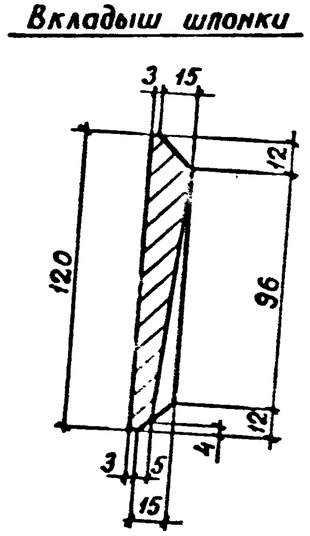
Вкладыш шпонки
3
15
12
120
96
12
4
3
5
15

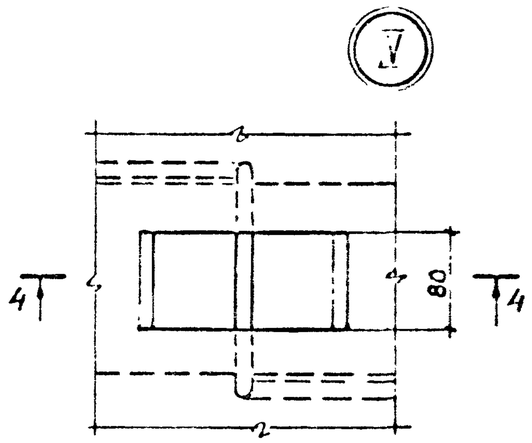
V
4
4
80

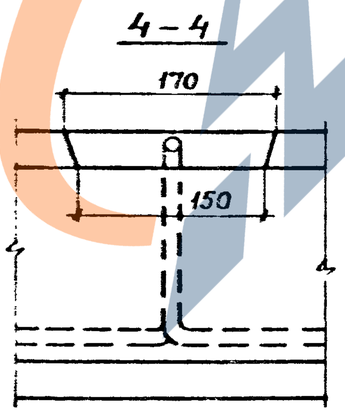
4 – 4
170
150

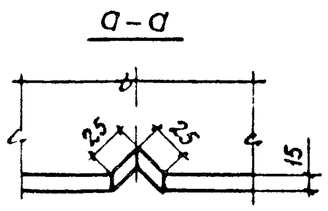
a – a
25
25
15

Марка	Поз.	Наименование	Кол.	Обозначение документа
ПК 86.12-6К7-1	1	Каркас КР5	6	1.041.1-3.4-Д2
	2	Каркас КР11	1	1.041.1-3.4-Д8
	3	Сетка С16	1	1.041.1-3.4-Д14
	4	Сетка С7	1	1.041.1-3.10-Д9
	5	Сетка С6	1	1.041.1-3.10-Д9
	6	Сетка С29	1	1.041.1-3.4-Д21
	7	Петля П3	4	1.041.1-3.4-Д23
	8	Стержень напрягаемый		
		ф15К7		
		ℓ=8650; 9,65кг	4	Без чертежа
	9	Бетон класса В30		
		Д2500, $м^3$	1,26	
ПК 86.12-8К7-1		Поз. 1...7,9 см. плиту ПК 86.12-6К7-1		
	8	Стержень напрягаемый		
		ф15К7		
		ℓ=8650; 9,65кг	5	Без чертежа
ПК 86.12-10К7-1		Поз. 1...7,9 см. плиту ПК 86.12-6К7-1		
	8	Стержень напрягаемый		
		ф15К7		
		ℓ=8650; 9,65кг	6	Без чертежа

Марка	Поз.	Наименование	Кол.	Обозначение документа
ПК 86.12-4ВрII-1		Поз.1,2,3,6,7, 9 см. плиту ПК 86.12-6К7-1		
	4	Сетка С25	1	1.041.1-3.4-Д19
	5	Сетка С24	1	1.041.1-3.4-Д19
	8	Стержень напрягаемый		
		ф5ВрII		
		ℓ=8650; 1,33кг	20	Без чертежа
ПК 86.12-6ВрII-1		Поз.1,2,3,6,7, 9 см. плиту ПК 86.12-6К7-1		
	4	Сетка С25	1	1.041.1-3.4-Д19
	5	Сетка С24	1	1.041.1-3.4-Д19
	8	Стержень напрягаемый		
		ф5ВрII		
		ℓ=8650; 1,33кг	25	Без чертежа

К-7 по ГОСТ 13840-68 Вр-II по ГОСТ 7348-81

24716 31

https://zavodjbi.com/

Армирование

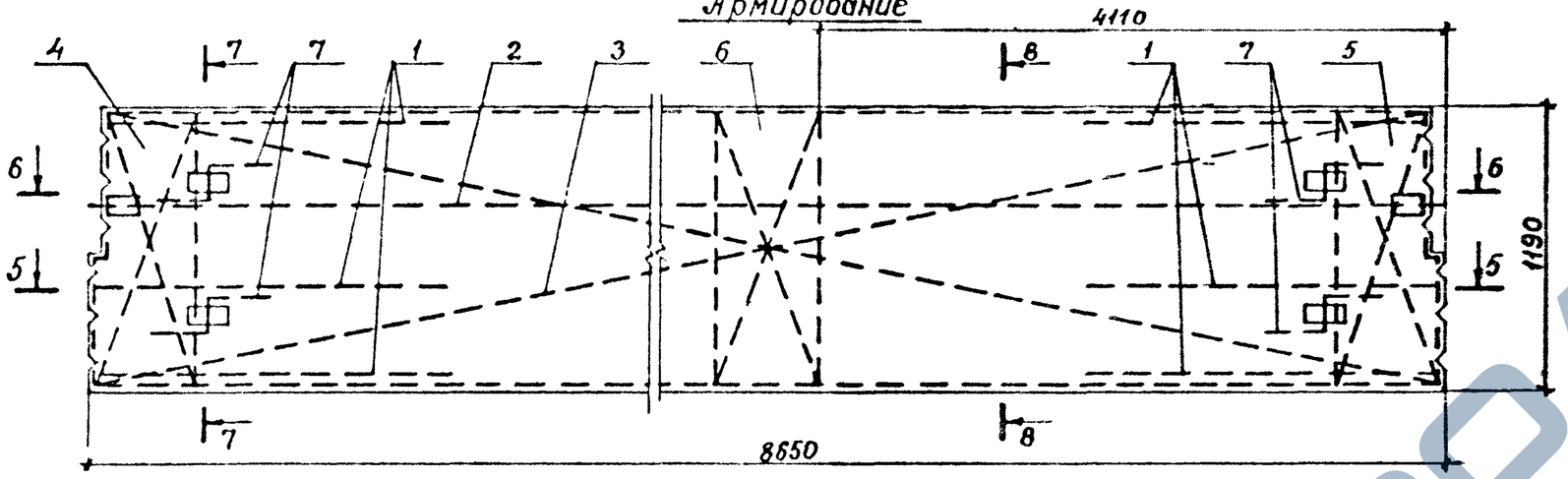

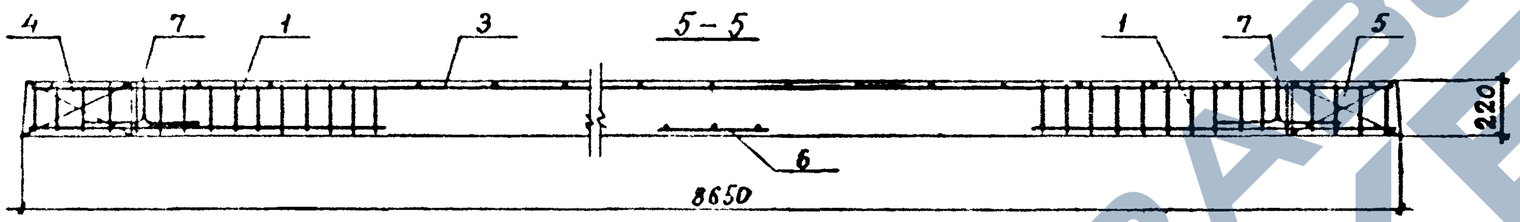

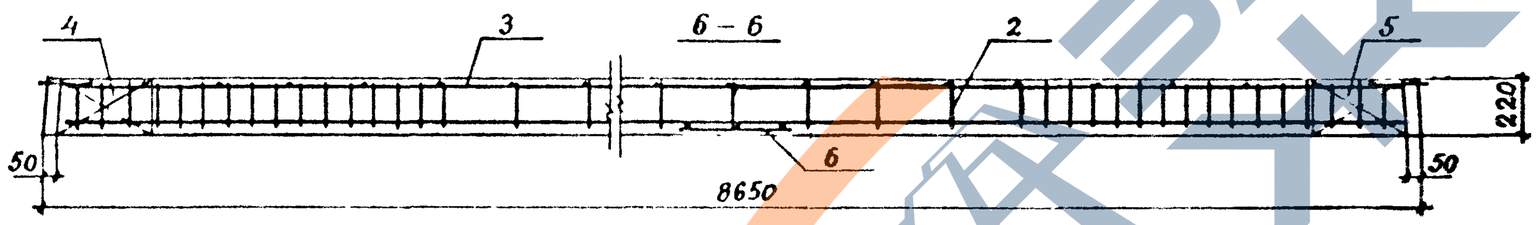

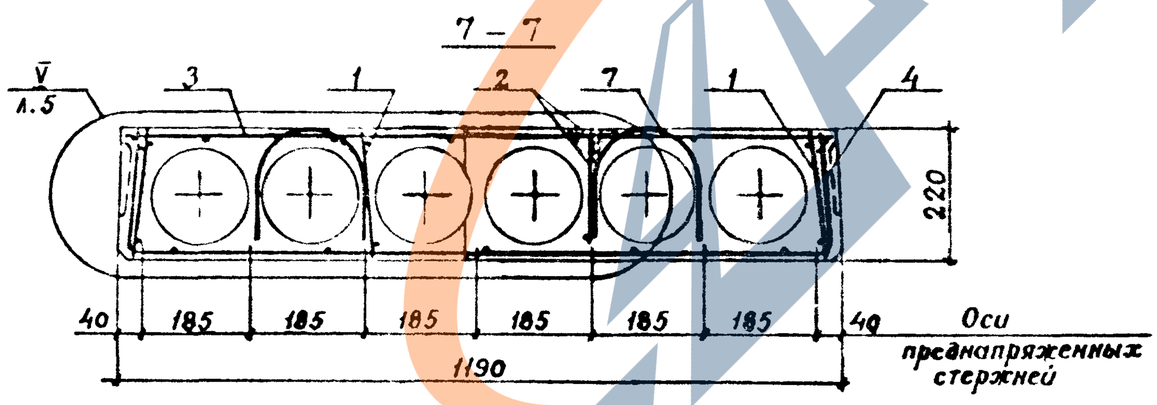

ЗАВОД КЕБИ

1.041.1 – 3.10 – Д4	Лист 4

24716 32

https://zavodjbi.com/

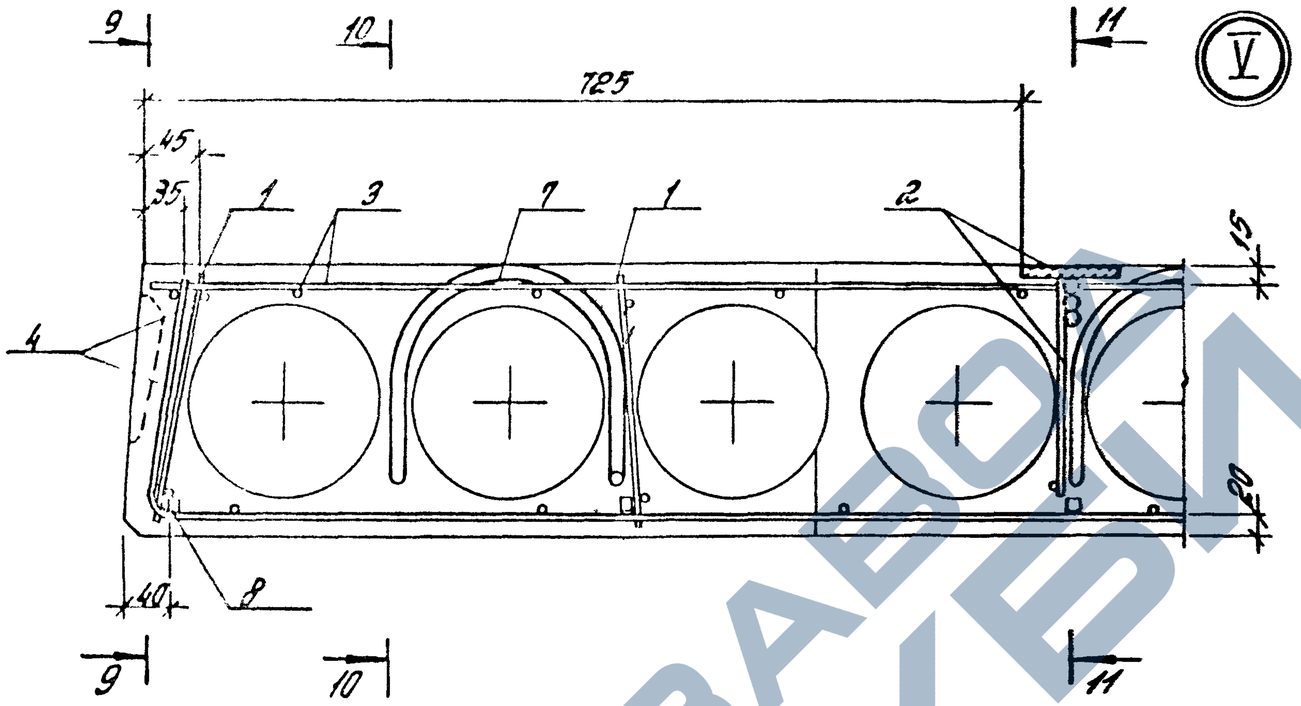
9
10
11
V
725
45
35
1
3
7
1
2
15
4
20
40
8
9
10
11

9-9

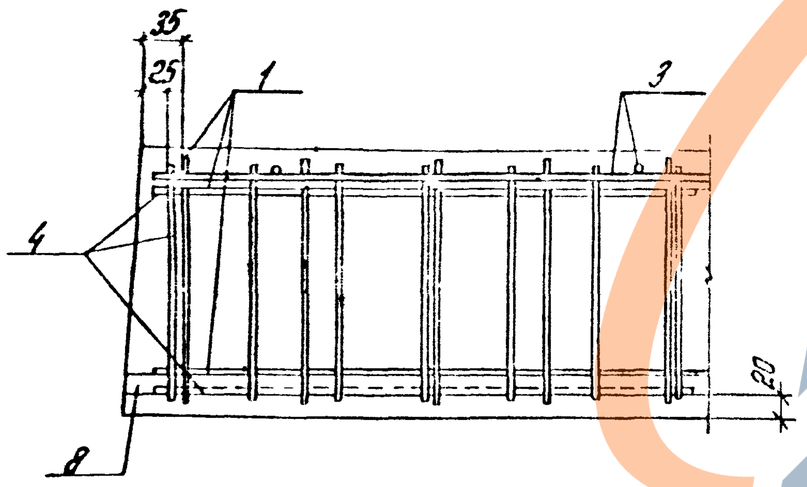
35
25
1
3
4
20
8

10-10

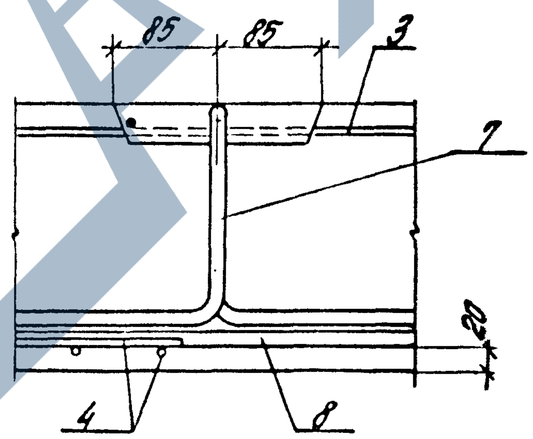
85
85
3
7
20
4
8

11-11

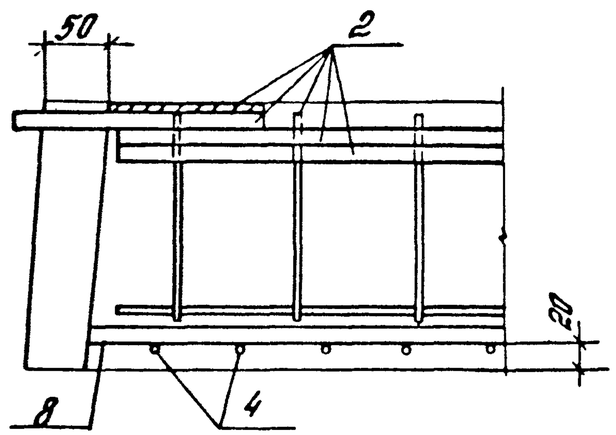
50
2
20
8
4

Рис. 1

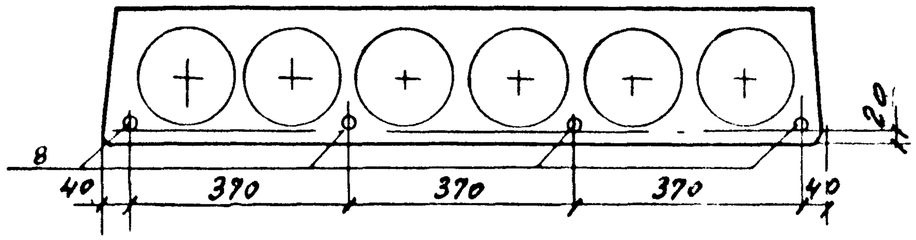

Рис. 2

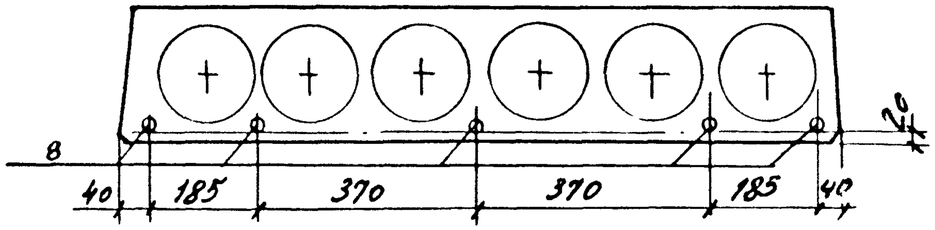

Рис. 3

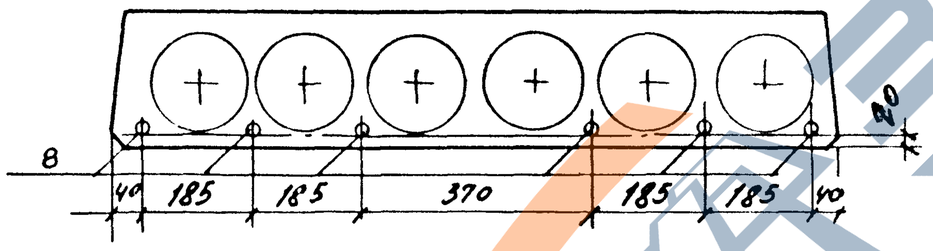

Рис. 4

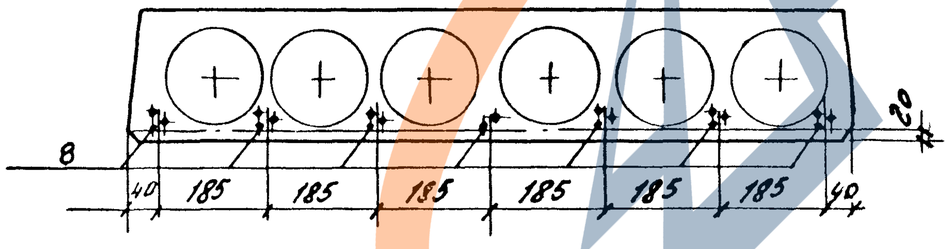

Рис. 5

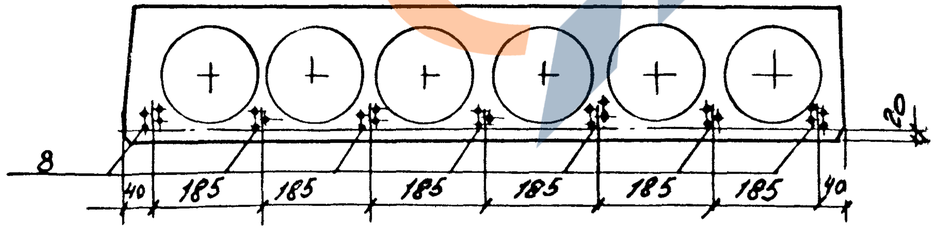

Марка	Рис.
ПК86.12 – 6К7-1	1
ПК86.12 – 8К7-1	2
ПК86.12 – 10К7-1	3
ПК86.12 – 4ВрII-1	4
ПК86.12 – 6ВрII-1	5

Расположение напрягаемой арматуры ВрII в поз.8

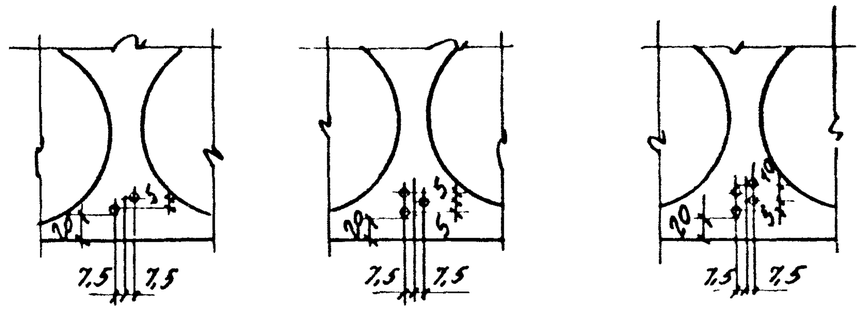

Марка плиты	Напрягаемая арматура класса К-7 ГОСТ 13840-68 ф15	Итого	Напрягаемая арматура класса Вр-II ГОСТ 7348-81 ф5	Итого	Всего	Арматурные изделия. Арматура класса А-III ГОСТ 5781-82 ф14	Итого	Арматура класса А-I ГОСТ 5781-82 ф14	Итого	Арматура класса Вр-I ГОСТ 6727-80 ф4	Итого	Прокат марки ВСт3кп2-1 ТУ14-1-3023-80 ГОСТ 103-76 δ=8	Итого	Всего	Общий расход
ПК86.12-6К7-1	38,6	38,6			38,6	21,1	21,1	6,8	6,8	20,7	20,7	1,3	1,3	49,9	88,5
ПК86.12-8К7-1	48,3	48,3			48,3	21,1	21,1	6,8	6,8	20,7	20,7	1,3	1,3	49,9	98,2
ПК86.12-10К7-1	57,9	57,9			57,9	21,1	21,1	6,8	6,8	20,7	20,7	1,3	1,3	49,9	107,8
ПК86.12-4ВрII-1			26,6	26,6	26,6	21,1	21,1	6,8	6,8	19,2	19,2	1,3	1,3	48,4	75,0
ПК86.12-6ВрII-1			33,3	33,3	33,3	21,1	21,1	6,8	6,8	19,2	19,2	1,3	1,3	48,4	81,7

Разраб	Ненашева	
Рассчит	Бабанова	
Провер	Лабхалина	
Н. контр	Музыко	

1.041.1-3.10-РС4

Ведомость расхода стали, кг

Стадия	Лист	Листов
Р		1

ЦНИИПРОМЗДАНИЙ

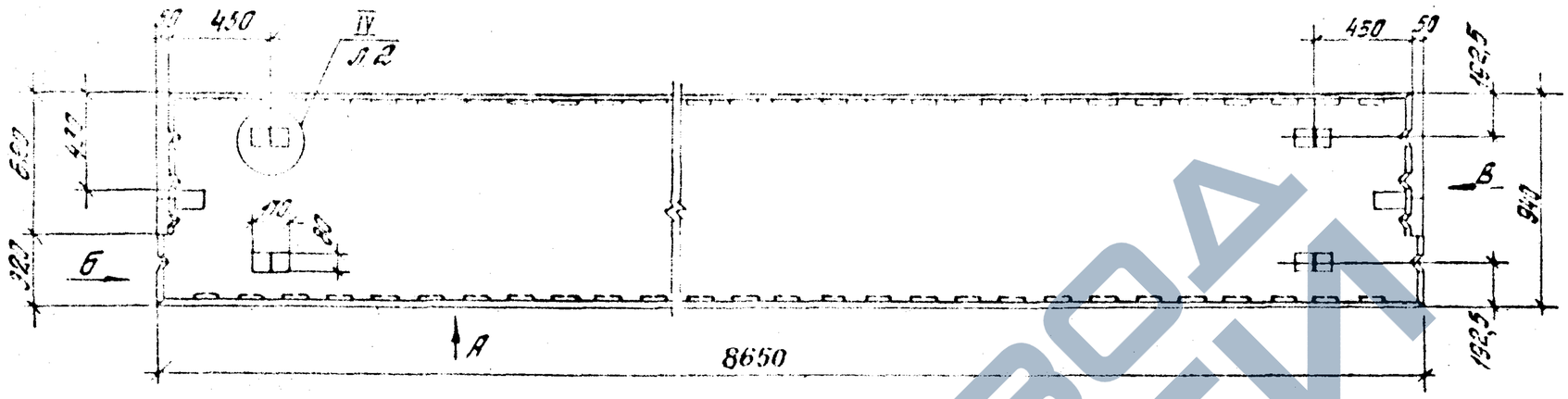

Вид „А"

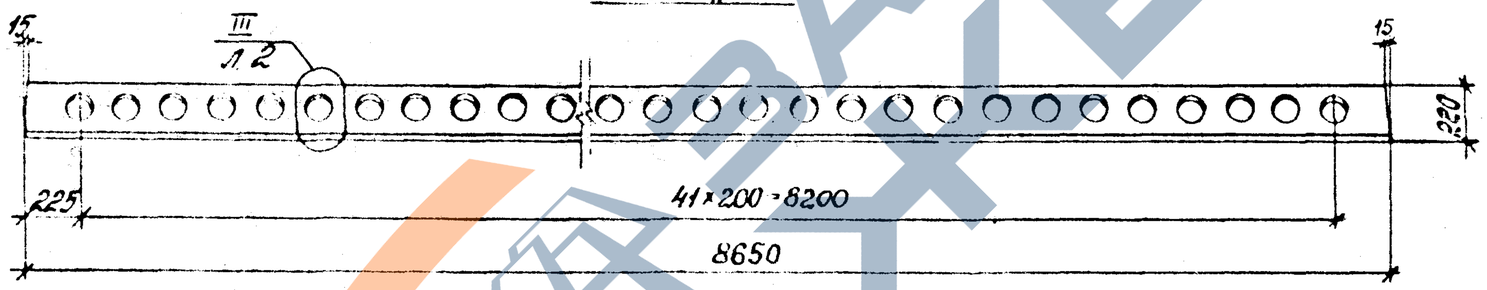

Вид „Б"

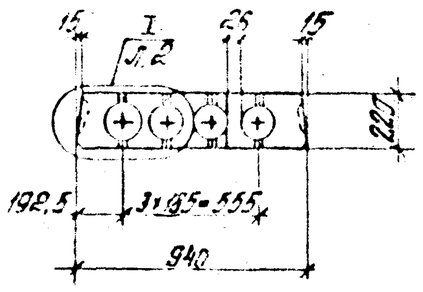

Вид „В"

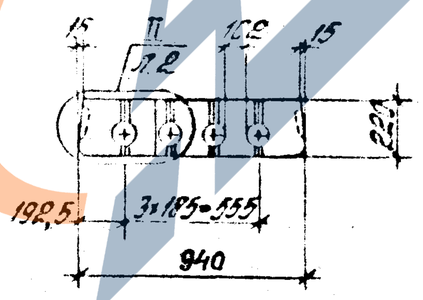

Разраб.	Неделькова		1.041.1 – 3.10 – Д5	
Пров.	Баронова			
Инж.	Порхалина			
Н. контр.	Музыко		Плита пристенная ПК86.9	Стадия Р / Лист 1 / Листов 6
				ЦНИИПРОТЗДАНИЙ

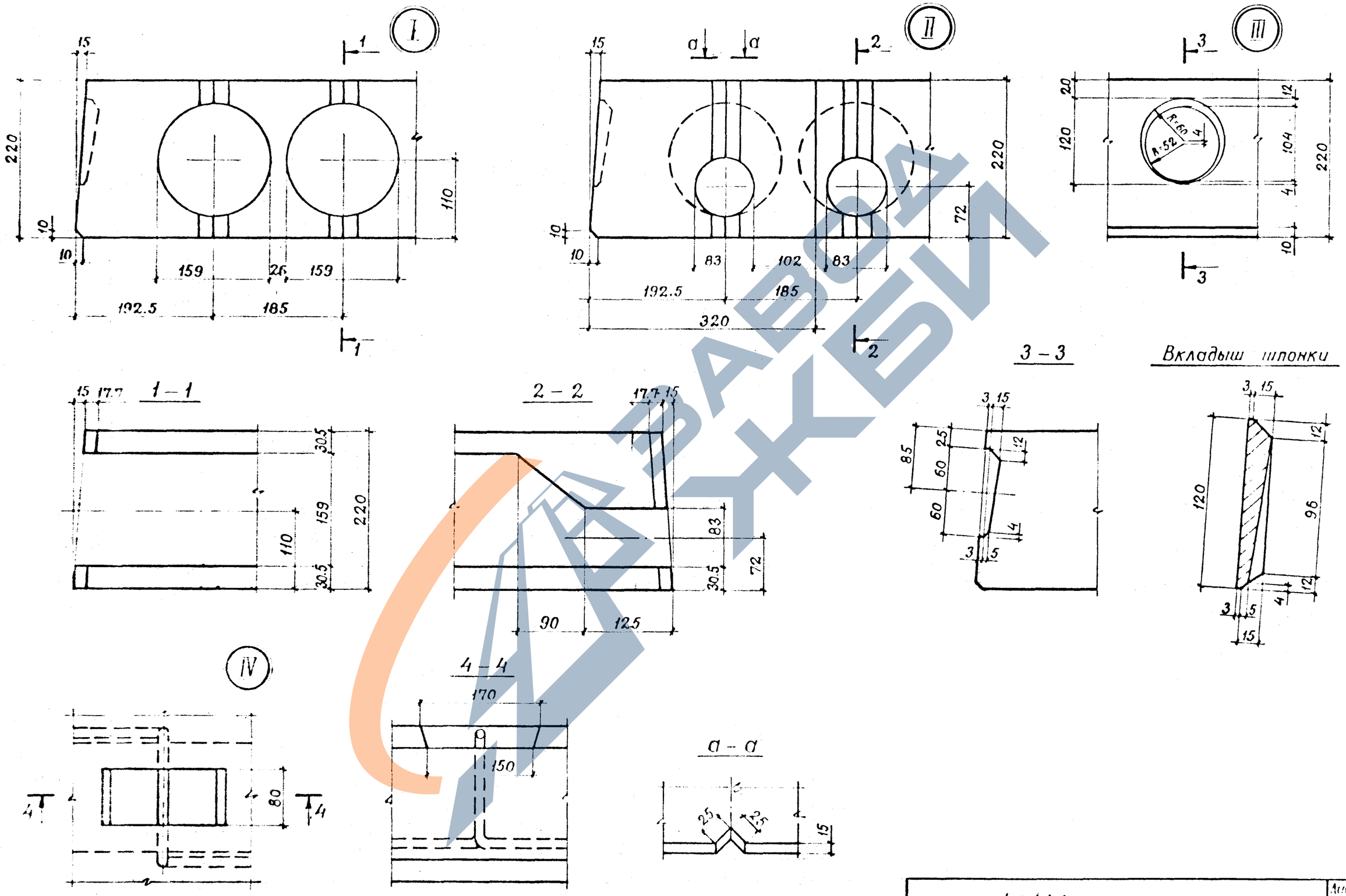
I
II
III
IV
1 – 1
2 – 2
3 – 3
4 – 4
а – а
Вкладыш шпонки
R=60
R=52
192.5
185
320
159
26
83
102
90
125
170
150
80
1.041.1 – 3.10 – Д5
Лист
2

Марка	Поз.	Наименование	Кол.	Обозначение документа
ПК86.9-6К7-1	1	Каркас КР5	4	1.041.1-3.4-Д2
	2	Каркас КР11	1	1.041.1-3.4-Д8
	3	Сетка С13	1	1.041.1-3.4-Д13
	4	Сетка С5	1	1.041.1-3.10-Д8
	5	Сетка С4	1	1.041.1-3.10-Д8
	6	Сетка С35	1	1.041.1-3.4-Д22
	7	Петля П2	4	1.041.1-3.4-Д23
	8	Стержень напрягаемый		
		ф15К7		
		ℓ=8650; 9,65кг	3	Без чертежа
	9	Бетон класса В30,		
		D 2500, $м^3$	1,08	
ПК86.9-8К7-1		Поз. 1...7, 9 см. плиту ПК 86.9-6К7-1		
	8	Стержень напрягаемый		
		ф15К7		
		ℓ=8650; 9,65кг	4	Без чертежа
ПК86.9-10К7-1		Поз. 1...7, 9 см. плиту ПК 86.9-6К7-1		
	8	Стержень напрягаемый		
		ф15К7		
		ℓ=8650; 9,65кг	5	Без чертежа

Марка	Поз.	Наименование	Кол.	Обозначение документа
ПК86.9-4ВрII-1		Поз.1,2,3,6,7, 9 см. плиту ПК 86.9-6К7-1		
	4	Сетка С23	1	1.041.1-3.4-Д18
	5	Сетка С22	1	1.041.1-3.4-Д18
	8	Стержень напрягаемый		
		ф5ВрII		
		ℓ=8650; 1,33кг	17	Без чертежа
ПК86.9-6ВрII-1				
		Поз.1,2,3,6,7, 9 см. плиту ПК 86.9-6К7-1		
	4	Сетка С23	1	1.041.1-3.4-Д18
	5	Сетка С22	1	1.041.1-3.4-Д18
	8	Стержень напрягаемый		
		ф5ВрII		
		ℓ=8650 1,33кг	20	Без чертежа

К-7 по ГОСТ 13840-68, Вр-II по ГОСТ 7348-81.

https://zavodjbi.com/

Армирование

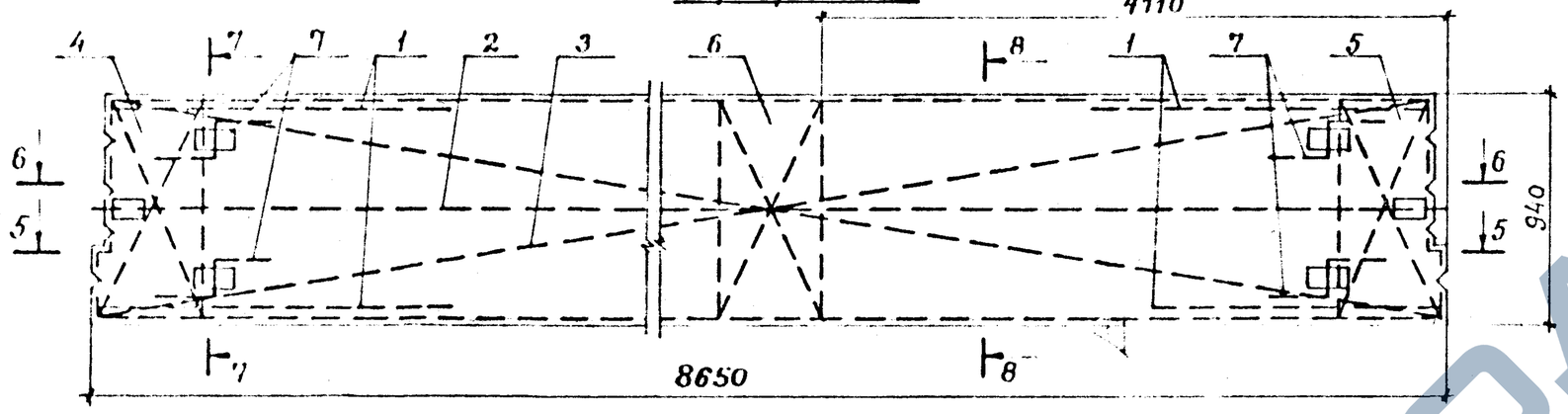

5 – 5

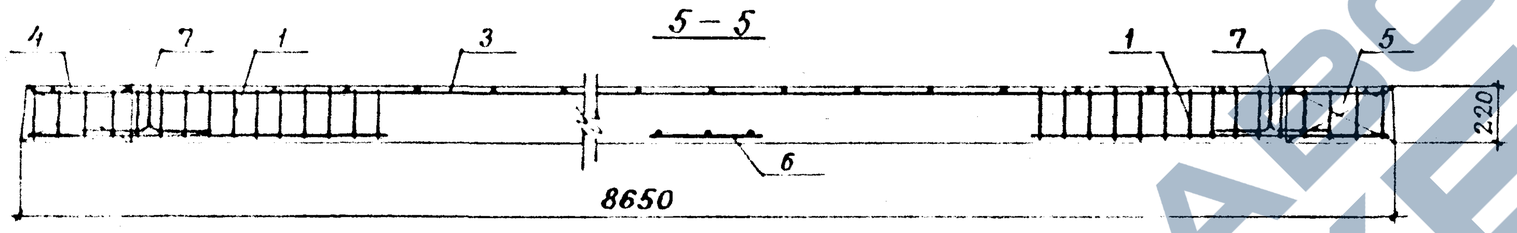

6 – 6

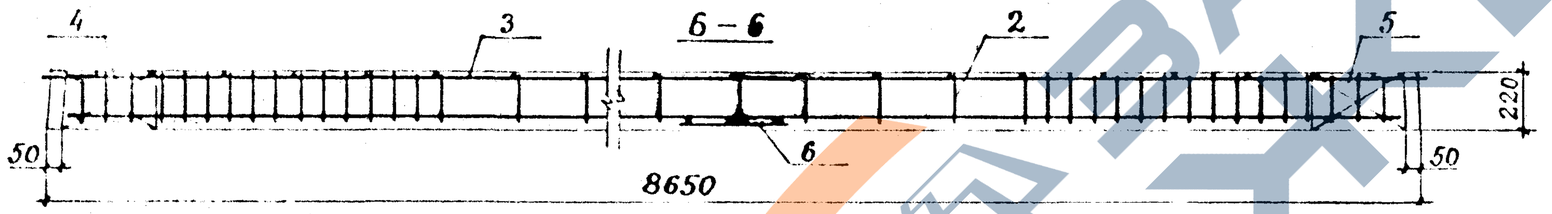

7 – 7

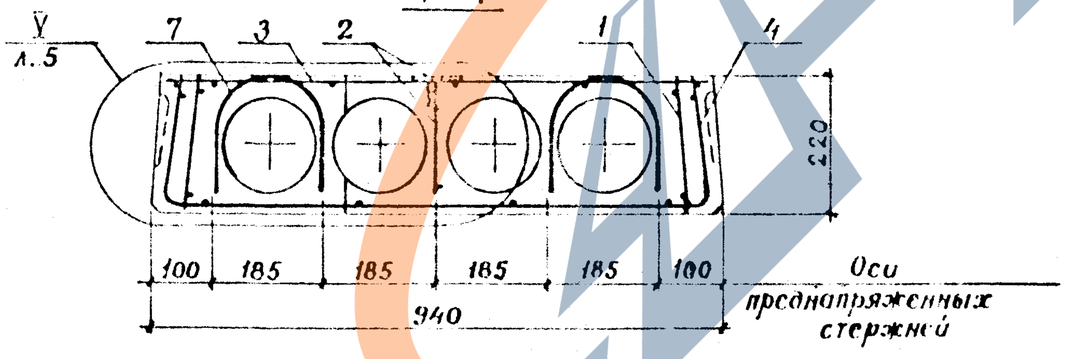

https://zavodjbi.com/

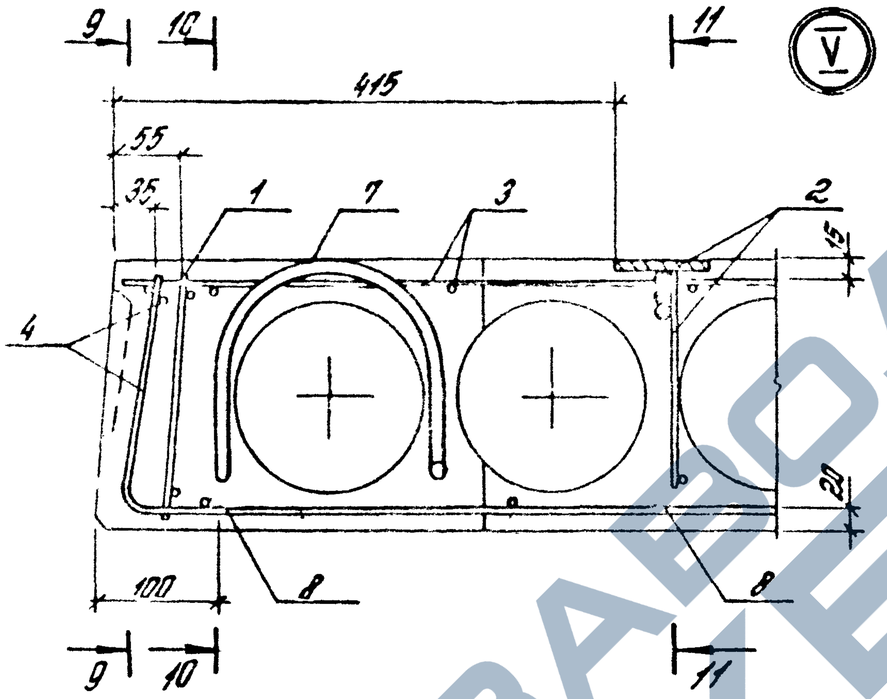
9
10
11
V
415
55
35
1
7
3
2
15
4
20
100
8
8
9
10
11

9-9

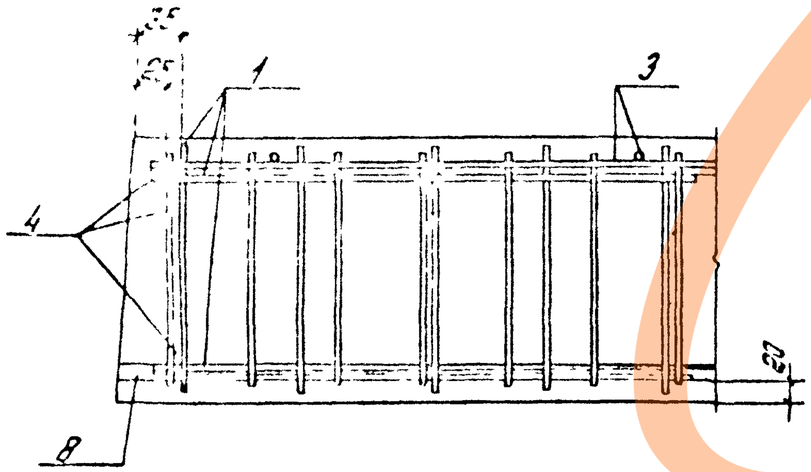
35
25
1
3
4
20
8

10-10

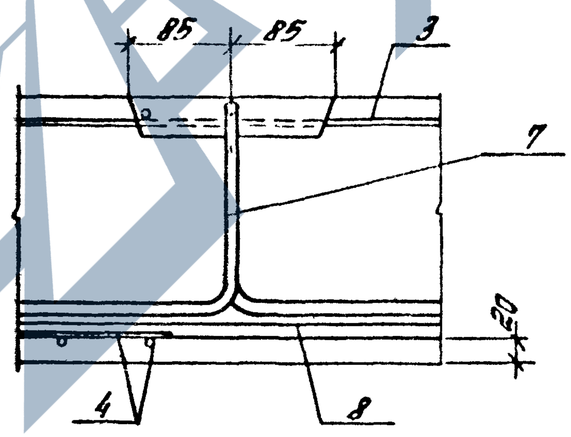
85
85
3
7
20
4
8

11-11

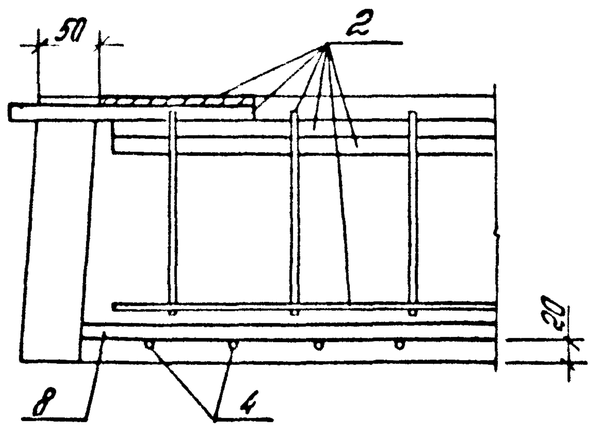
50
2
20
8
4

Рис.1

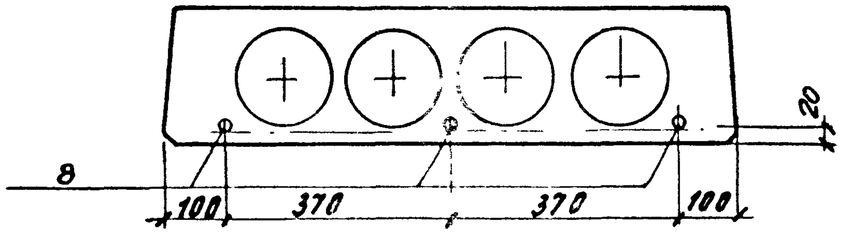

Рис.2

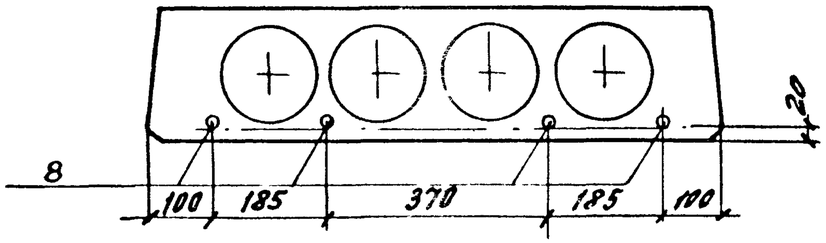

Рис.3

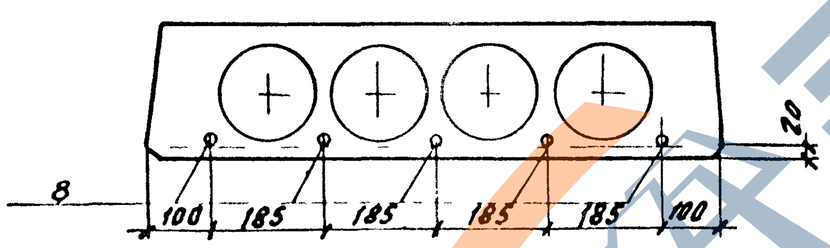

Рис.4

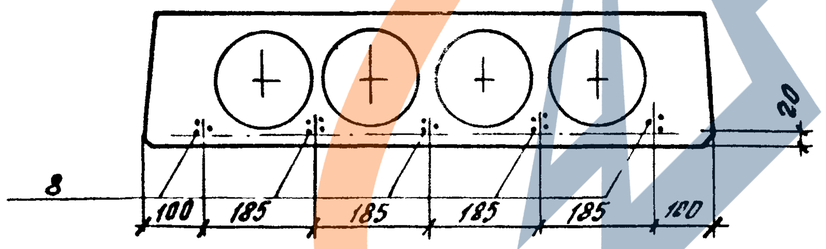

Рис.5

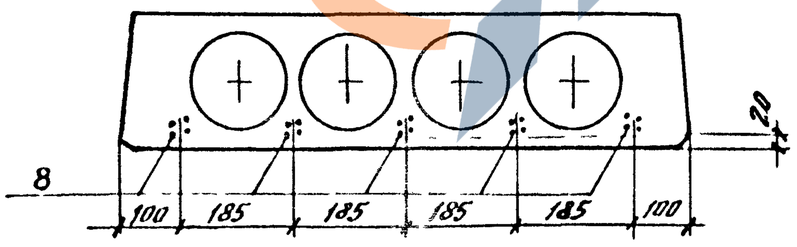

Марка	Рис.
ПК86.9 – 6К7-1	1
ПК86.9 – 8К7-1	2
ПК86.9 – 10К7-1	3
ПК86.9 – 4ВрII-1	4
ПК86.9 – 6ВрII-1	5

Расположение напрягаемой арматуры ВрII в поз.8

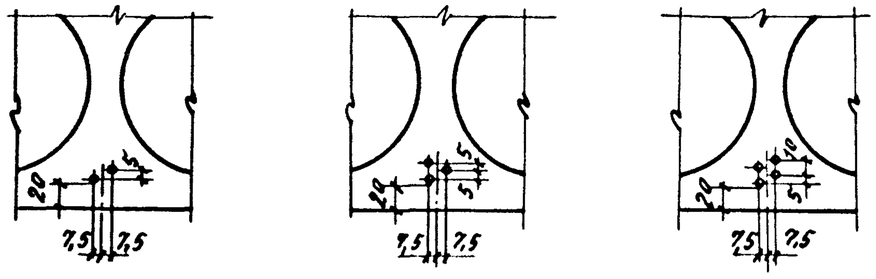

Взам. инв.№ | Подп. и дата | Инв.№ подл.

https://zavodjbi.com/
ЗАВОД ЖБИ

Марка плиты	Напрягаемая арматура класса К-7 ГОСТ 13840-68 ф15	Итого	Напрягаемая арматура класса Вр-II ГОСТ 7348-81 ф5	Итого	Всего	Арматурные изделия. Арматура класса А-III ГОСТ 5781-82 ф14	Итого	Арматура класса А-I ГОСТ 5781-82 ф14	Итого	Арматура класса Вр-I ГОСТ 6727-80 ф4	Итого	Прокат марки ВСт3кп2-1 ТУ 14-1-3023-80 ГОСТ 103-76 б=8	Итого	Всего	Общий расход
ПК 86.9 – 6К7 – 1	29,0	29,0			29,0	21,1	21,1	4,3	4,3	16,5	16,5	1,3	1,3	43,2	72,2
ПК 86.9 – 8К7 – 1	38,6	38,6			38,6	21,1	21,1	4,3	4,3	16,5	16,5	1,3	1,3	43,2	81,8
ПК 86.9 – 10К7 – 1	48,3	48,3			48,3	21,1	21,1	4,3	4,3	16,5	16,5	1,3	1,3	43,2	91,5
ПК 86.9 – 4ВрII – 1			22,6	22,6	22,6	21,1	21,1	4,3	4,3	15,2	15,2	1,3	1,3	41,9	64,5
ПК 86.9 – 6ВрII – 1			26,6	26,6	26,6	21,1	21,1	4,3	4,3	15,2	15,2	1,3	1,3	41,9	68,5

Разраб.	Неждановская	
Рассчит.	Баранова	
Провер.	Ахмалина	
Н. контр.	Музыко	

1.041.1 – 3.10 – РС5

Ведомость расхода стали, кг

Стадия	Лист	Листов
Р		1

ЦНИИПРОМЗДАНИЙ

ЗАВОД ЖЕЛЕЗОБЕТОНА

Развертка

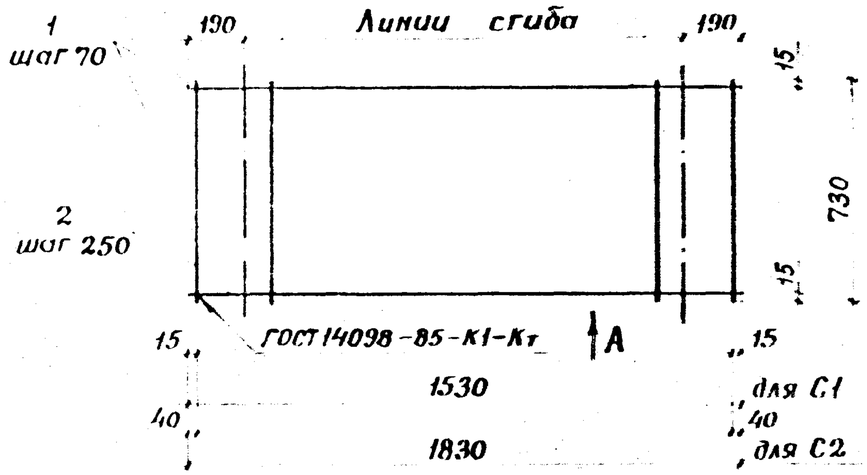

Вид А
в согнутом виде

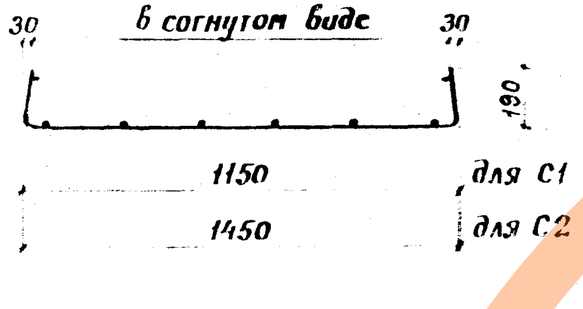

Марка сетки	Поз.	Наименование	Кол.	Масса ед., кг	Масса сетки, кг
С1	1	ф4ВрI, ℓ=1530	11	0,14	2,03
	2	ф4ВрI, ℓ=730	7	0,07	
С2	1	ф4ВрI, ℓ=1830	11	0,17	2,43
	2	ф4ВрI, ℓ=730	8	0,07	

Вр-I по ГОСТ 6727-80

Разраб.	Нежданова		1.041.1-3.10-Д6	
Рассчит.	Баранова			
Провер.	Пархалина			
Н.контр.	Музыко		Сетка С1, С2	Стадия Р / Лист / Листов 1
				ЦНИИПРОМЗДАНИЙ

Инв. № подл. | Подпись и дата | Взам. инв. №

Развертка
Линии сгиба

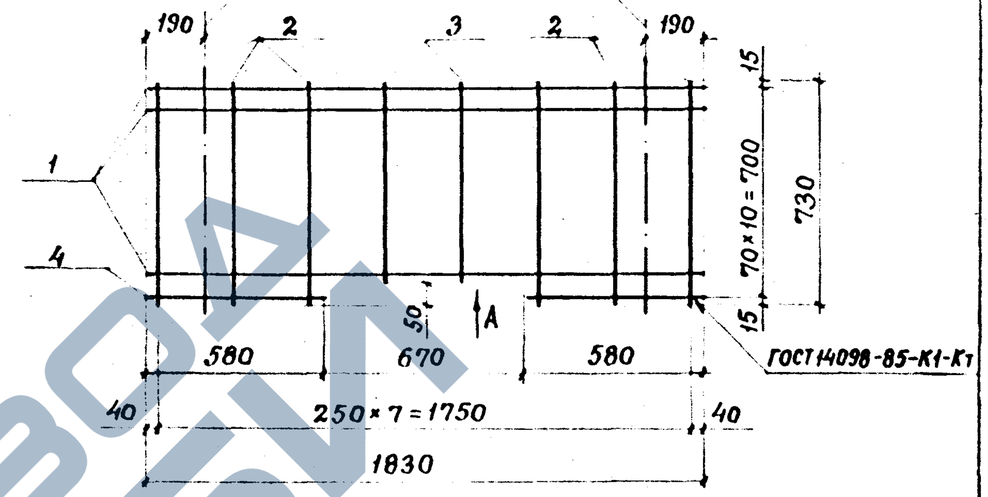

Вид А
в согнутом виде

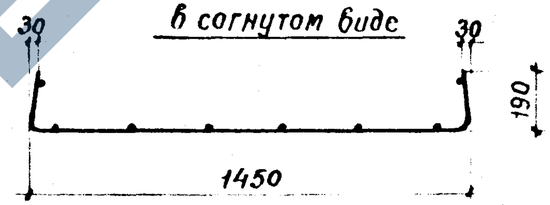

Марка сетки	Поз.	Наименование	Кол.	Масса ед., кг	Масса сетки, кг
С3	1	ф4ВрI, ℓ=1830	10	0,17	2,34
	2	ф4ВрI, ℓ=730	6	0,07	
	3	ф4ВрI, ℓ=680	2	0,06	
	4	ф4ВрI, ℓ=580	2	0,05	

Вр-I по ГОСТ 6727-80

Разраб.	Нежданова		1.041.1-3.10-Д7	
Рассчит.	Баранова			
Провер.	Пархалина			
Н.контр.	Музыко		Сетка С3	Стадия Р / Лист / Листов 1
				ЦНИИПРОМЗДАНИЙ

Инв. № подл. | Подпись и дата | Взам. инв. №

ЗАВОД ЖБИ

С4
Развертка

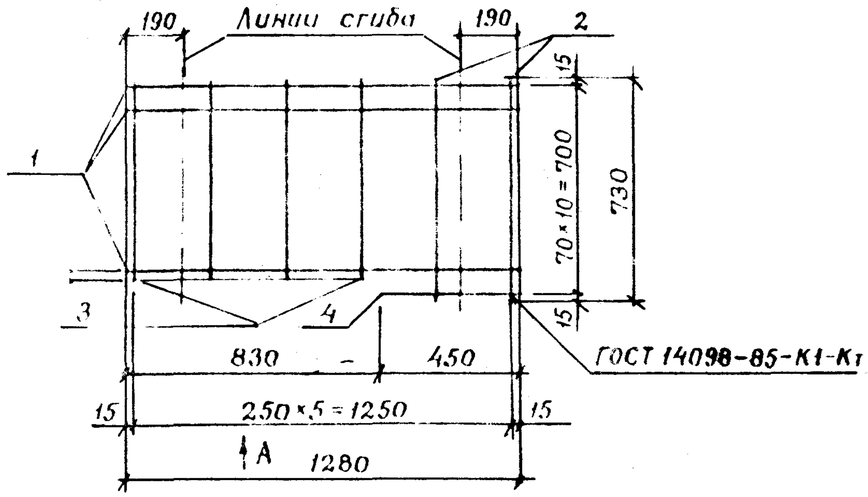

Вид А
в согнутом виде

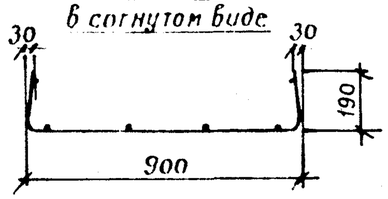

С5 (зеркальное отражение сетки С4)

Марка сетки	Поз.	Наименование	Кол.	Масса ед., кг	Масса сетки, кг
С4 С5	1	ф4ВрI, ℓ=1280	10	0,12	1,62
	2	ф4ВрI, ℓ=730	2	0,07	
	3	ф4ВрI, ℓ=680	4	0,06	
	4	ф4ВрI, ℓ=450	1	0,04	

Вр-I по ГОСТ 6727-80

Разраб.	Нежданова		1.041.1-3.10-ДВ
Рассчит.	Баранова		
Провер.	Пархалина		
Н.контр.	Музыко		Сетка С4, С5

Стадия	Лист	Листов
Р		1

ЦНИИПРОМЗДАНИЙ

Инв.№ подл. | Подпись и дата | Взам. инв.№

С6
Развертка

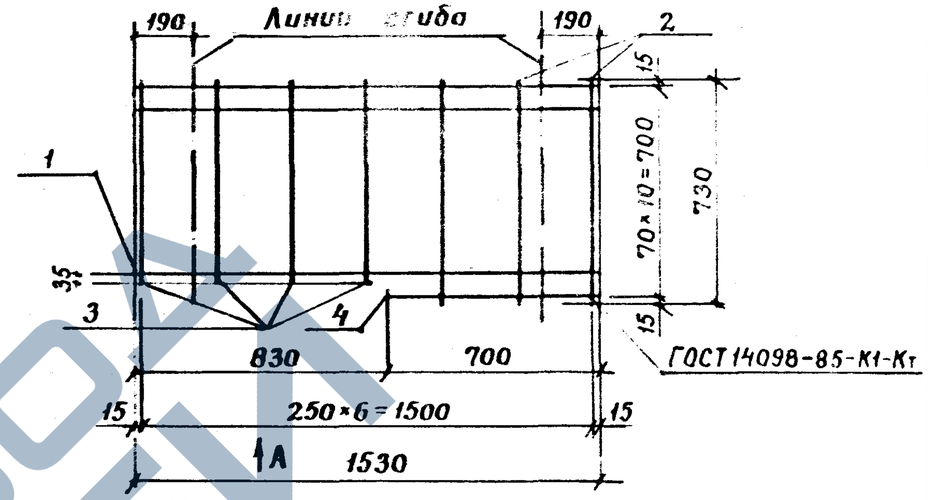

Вид А
в согнутом виде

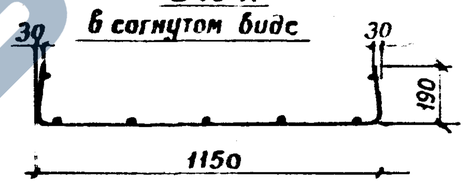

С7 (зеркальное отражение сетки С6)

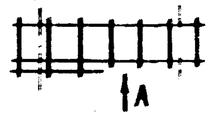

Марка сетки	Поз.	Наименование	Кол.	Масса ед., кг	Масса сетки, кг
С6 С7	1	ф4ВрI, ℓ=1530	10	0,14	1,91
	2	ф4ВрI, ℓ=730	3	0,07	
	3	ф4ВрI, ℓ=680	4	0,06	
	4	ф4ВрI, ℓ=700	1	0,06	

Вр-I по ГОСТ 6727-80

Разраб.	Нежданова		1.041.1-3.10-ДЭ
Рассчит.	Баранова		
Провер.	Пархалина		
Н.контр.	Музыко		Сетка С6, С7

Стадия	Лист	Листов
Р		1

ЦНИИПРОМЗДАНИЙ

ЗАВОД ЖБИ