https://zavodjbi.com/

ОРДЕНА ЛЕНИНА
ГЛАВМОСПРОМСТРОЙМАТЕРИАЛЫ
при МОСГОРИСПОЛКОМЕ

КБ

МОСОРГСТРОЙМАТЕРИАЛЫ

ИЖ 237

ОБЪЕМНЫЕ ЭЛЕМЕНТЫ

ШАХТЫ ЛИФТА

ВЫПУСК 2

РАБОЧИЕ ЧЕРТЕЖИ

МОСКВА 1965

https://zavodjbi.com/

Рег №
1402-2

Зав. отд.	Шукин		27.02.85
Гл. констр.	Эрельман		
Зав. сектор	Фринель		

1985	
КТБ МОСМ	ОДЧ
Арх. №	

ИЖ 237

ОБЪЕМНЫЕ ЭЛЕМЕНТЫ ШАХТЫ ЛИФТА

ВЫПУСК 2

РАБОЧИЕ ЧЕРТЕЖИ

Введен в действие приказом №49 от 11.05.85г. по КТБ Мосоргстройматериалы.

МОСКВА 1985

https://zavodjbi.com/

Рег. № 1364

ПОЯСНИТЕЛЬНАЯ ЗАПИСКА

Альбом рабочих чертежей объёмных элементов шахты лифта ИЖ 237 выпускI разработан в составе двух частей на основании рабочих чертежей РС 0401, РС 0402, 5РС 0403, 5РС 0404, НК-187-03 2ред, РС 0462-77 вып.2, РС 0413-77, ИЖ-28 разработанных МНИИТЭП, Управлением Моспроект-I и КТБ Мосоргстройматериалы. Конструкция объёмных элементов разработана с учётом технологии их изготовления на заводе ЖБИ №23 Главмоспромстройматериалов в специальных формах со складывающимися сердечниками.

В отличие от перечисленных выше альбомов рабочих чертежей, армирование глухих участков стен выполнено одинарными сетками, а арматурные сетки запроектированы в единой системе, требующей минимального количества переналадок сварочных машин.

Маркировка объёмных элементов принята по перечисленным выше альбомам с добавлением индексов "ВI", обозначающих технологический вариант изделий. Значение остальных элементов маркировки:

буквы ШЛ – шахты лифта;
буква Г – грузопассажирский лифт;
цифры 50 и 32 – грузоподъёмность лифта соответственно 500 и 320кг;
буквы сл, с, п – указывают на расположение противовеса по отношению ко входу в лифт: с – сзади, л – слева, п – справа;
цифры 28, 30, I4, 9 – высоту объёмного элемента в дм;
буква д – обозначает, что элемент устанавливается в домах серии П-68;
цифра I – обозначает, что элемент устанавливается на первом этаже.

В первой части выпускаI разработаны общие виды и армирование объёмных элементов, во второй части – арматурные изделия. В случае расширения номенклатуры изделий или изменения технологии, рабочие чертежи на новые объёмные элементы для шахты лифта предлагается разрабатывать в последующих выпусках альбома ИЖ 237.

Конструирование объёмных элементов выполнено в соответствии с требованиями главы СНиП П-2I-75 и отвечают требованиям СНиП 2.03.0I-84.

Отклонения размеров изделий от проектных и отклонения от проектного положения закладных деталей не должны превышать величин, указанных в ГОСТ I7538-82 Требования к качеству поверхностей должны приниматься по тому же ГОСТу.

Класс (марка) бетона по прочности на сжатие – ВI5(200), по морозостойкости – F50.

Отпускная прочность бетона в любое время года должна составлять не менее 70% от проектной марки. Завод-изготовитель должен гарантировать достижение проектной прочности бетона в 28-дневном возрасте по результатам испытаний образцов-кубов в соответствии с ГОСТ I30I5.0-83.

Каналы диаметром 60мм могут образовываться установкой пластмассовых труб с внутренним диаметром, равным требуемым диаметрам каналов.

Армирование объёмных элементов осуществляется сетками, собираемыми в пространственный каркас на сердечнике формы.

Проектное положение сеток, армирующих глухие участки стен, обеспечивается установкой пластмассовых фиксаторов и вязкой мест пересечений сеток.

Испытания объёмных элементов должны производиться неразрушающими методами в соответствии с требованиями ГОСТ 8829-85.

Изделия должны храниться и транспортироваться в рабочем положении в один ряд с опиранием на деревянные подкладки, устанавливаемые под углы изделий.

Систематический контроль за качеством изготовления, правилами приёмки, маркировкой, условиями складирования и транспортирования, а также другими техническими требованиями должен осуществляться в соответствии с требованиями ГОСТ I30I5.0-83, ГОСТ I30I5.I-8I, ГОСТ I30I5.2-8I, ГОСТ I30I5.3-8I, ГОСТ I30I5 4-84.

В альбоме принята следующая маркировка узлов:

номер узла
———
номер листа, где изображён узел

Изделия, изготовленные по данным рабочим чертежам, взаимозаменяемы с соответствующими объёмными элементами по перечисленным

	ОБЪЕМНЫЕ ЭЛЕМЕНТЫ ШАХТЫ ЛИФТА	ИЖ237 вып.1, часть 1
	ПОЯСНИТЕЛЬНАЯ ЗАПИСКА	Лист –

КТБ Мосоргстройматериалы 1988 Зав.отделом Щукин И.Консультант Гринельд О.Д.Ч.

Арх. №

Рег.№ 1402-3

СОДЕРЖАНИЕ

Лист		Стр.
I	Содержание	2
2	Пояснительная записка	3
3	Номенклатура	4
4	ШЛ 32с 3ВI.Общий вид	5
5	ШЛ 32с 3ВI.Армирование	6
6,7	ШЛГ 50сл 3ВI.Общий вид	7,8
8	ШЛГ 50сл 3ВI.Армирование	9
9	ШЛГ 50п 3ВI.Общий вид	I0
I0	ШЛГ 50п 3ВI.Армирование	II
II	ШЛ 50с 3ВI.Общий вид	I2
I2	ШЛ 50с 3ВI.Армирование	I3
I3	ШЛ 50с 6ВI.Общий вид	I4
I4	ШЛ 50с 6ВI.Армирование	I5
I5	ШЛГ 50п 6ВI.Общий вид	I6
I6	ШЛГ 50п 6ВI.Армирование	I7
I7	ШЛ 32с 9д-I.План,опалубочный чертеж	I8
I8	ШЛ 32с 9д-I.Разрезн.Опалубочный чертеж	I9
I9	ШЛ 32с 9д-I.Армирование.Сечение I-I	20
20	ШЛ 32с 9д-I.Армирование.Сечение 2-2	2I
2I	ШЛ 32с 9д-I.Армирование.Сечения 3-3÷7-7	22
22	Общий вид.Узел I,2	23
23	Армирование	24
24	Сетки CI ÷ C7	25
25	Сетки C8 ÷ CII	26
26	Арматура.Сетка C48	27
27	Арматура.C-49,K-I0	28
28	Сетки CI3,C50,C5I. Закладная деталь МЛI	29
29	Закладные детали МЛ2,МЛ3.Петли ПБ8,ПБI0	30
30	Выборка стали на изделие	3I
3I	Спецификация стали.Выборка стали	32

ГИП	Щукин		
Гл.конст.	Рикнелд		
Конструк.	Гоголенко		
КПБ Мосоргстройматериалы	1988	—	
Арх.№			

—	Объемные элементы шахты лифта	ИЖ 237 Выпуск 2
	Содержание	Лист 1

ЗАВОД ЖБИ

Рег. N 1402-4

ПОЯСНИТЕЛЬНАЯ ЗАПИСКА

Настоящий альбом разработан по заданию Технического управления ГМПСМ (письмо №27м-3902-3417 от 19.08.83г. и письмо №27м-4428-4026 от 10.10.83г.).

Альбом содержит рабочие чертежи железобетонных доборных объемных элементов шахт лифтов ШЛ 32с 3ВI, ШЛГ 50сл 3ВI, ШЛ 50с 3ВI, ШЛГ 50п 3ВI, ШЛ 50с 6ВI, ШЛГ 50п 6ВI.

В основу разработки положены чертежи следующих альбомов Моспроект I:

для ШЛ 32с 3ВI, ШЛГ 50сл 3ВI - РС 0471-79;
для ШЛ 50с 3ВI, ШЛГ 50п 3ВI - РС 0413-77;
для ШЛ 50с 6ВI, ШЛГ 50п 6ВI - РС 0467-75.

Опалубка объемных элементов принята по указанным альбомам без изменений, за исключением ШЛ 50с 3ВI и ШЛГ 50п 3ВI, в которых в соответствии с действующей технологией исключены технологические уклоны по высоте элементов.

Объемные элементы данного альбома используются совместно с изделиями альбома ИИ 237 вып.I часть I для различных компоновок лифтовых шахт.

Указания по применению доборных объемных элементов смотри в пояснительной записке альбома РС 0462-75 (Моспроект I).

Маркировка объемных элементов принята по перечисленным выше альбомам с добавлением индексов "ВI", обозначающих технологический вариант изделия. Значение остальных элементов маркировки:

буквы ШЛ - шахты лифта;
буквы Г - грузопассажирский лифт;
цифры 50 и 32 - грузоподъемность лифта соответственно 500 и 320кг;
буквы сл,с,п - указывают на расположение противовеса по отношению к входу в лифт: с - сзади, л - слева, п - справа;
цифры 3, 6 - высоту объемного элемента в дм.

Конструирование объемных элементов выполнено в соответствии с требованиями главы СНиП II-27-75 "Бетонные и железобетонные конструкции. Нормы проектирования" и соответствует требованиям СНиП 2.03.01-84.

Отклонения размеров изделий от проектных и отклонения от проектного положения закладных деталей не должны превышать величин, указанных в ГОСТ 17538-82 "Конструкции и изделия железобетонные для шахт лифтов жилых зданий" и в технических условиях ТУ400-1-69-89.

Требования к качеству поверхностей должны приниматься по тому же ГОСТу.

Класс (Марка) бетона по прочности на сжатие В15 (М200) по морозостойкости - F 50. Величина контролируемой отпускной прочности назначается в соответствии с ГОСТ 13015.0-83.

Армирование объемных элементов шахт лифтов выполнено в соответствии с действующей технологией завода КБИ №23. Армирование стен элементов шахт лифтов выполнено одинарными сетками аналогично армированию объемных элементов по альбому ИИ 237 вып.I. часть I.

Арматурные сетки запроектированы в единой системе, требующей минимального количества переналадок сварочных машин.

Строповочные петли изготовляются из арматурной стали класса А-I марки ВСт3пс2 или ВСт3сп2 по ГОСТ 380-71*. В случае, если возможен монтаж конструкции при расчетной зимней температуре ниже минус 40°С, для монтажных петель не допускается применять сталь марки ВСт3пс2.

Материал пластин закладных деталей - прокат из стали марки ВСт3пс2 по ГОСТ 380-71* с гарантией свариваемости. Анкеры закладных деталей изготовляются из арматурной стали класса АIIIА по ГОСТ 14098-85. Сварка закладных деталей должна производиться в соответствии с указаниями СН 393-78. Качество сварных соединений должно соответствовать требованиям ГОСТ 10922-75.

Проектное положение сеток обеспечивается установкой пластмассовых фиксаторов и вязкой мест пересечений сеток.

Складирование и транспортирование изделий должно осуществляться в соответствии с действующими техническими условиями.

Систематический контроль за качеством изготовления, правилами приемки, маркировкой, условиями складирования и транспортирования, а также другими техническими требованиями должен осуществляться в соответствии с требованиями ГОСТ 13015.0-83, ГОСТ 13015.1-81, ГОСТ 13015.2-81, ГОСТ 13015.3-81, ГОСТ 13015.4-84.

В альбоме принято следующее обозначение узлов:

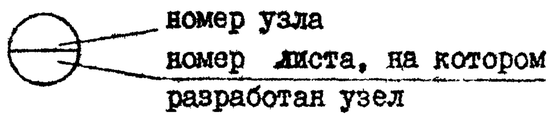

Зав. отд. Щукин		
Гл. констр. Фельдман		
Конструк. Фин Ельд		
1985	1	
КТБ МОСМ ОДЧ		
Арх. №		

—	Объемные элементы шахты лифта.	ИИ 237 вып. I
	Пояснительная записка	Лист 2

Рег.№ 1402-5

НОМЕНКЛАТУРА

№№ поз.	Марка элемента	Эскиз	Размеры, мм l	b	h	Марка бетона	Объем изделия, м³	Масса изделия, кг	Расход бетона, м³	Расход стали, кг: Арматура	Закладн. детали	Всего	Расход стали на 1 м³ бетона	№№ листов
1	ШЛ 32с 3В1	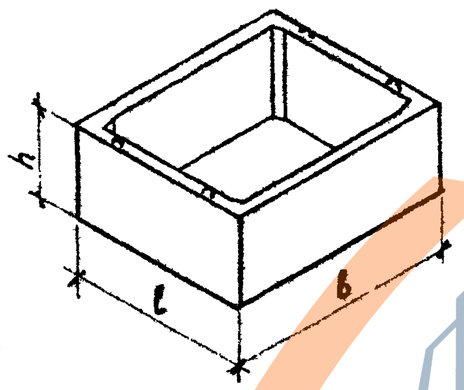	1930	1820	290	М200	0,221	552	0,221	9,24	6,54	15,8	71,5	4, 5 22.23
2	ШЛГ 50сл 3В1		1930	2920	290	М200	0,285	712	0,285	11,21	6,59	17,8	62,4	6,7,8, 22,23
3	ШЛГ 50п 3В1		2780	2120	290	М200	0,298	745	0,298	11,34	5,946	17,3	58,0	9,10, 22,23
4	ШЛ 50с 3В1		2230	2020	290	М200	0,254	635	0,254	10,12	7,928	18,0	70,9	11,12, 22,23
5	ШЛ 50с 6В1		2230	2020	590	М200	0,522	1305	0,522	10,34	9,75	20,1	38,5	13,14, 22,23
6	ШЛГ 50п 6В1		2780	2120	590	М200	0,611	1528	0,611	10,5	7,77	18,3	30,0	15,16, 22,23
7	ШЛ32с9Д-1	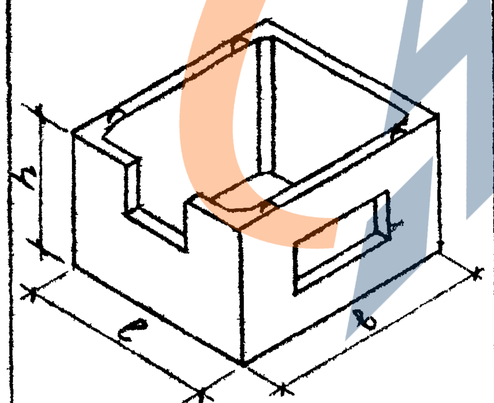	1930	1820	890	200	0,760	1490	0,760	17,02	8,364	25,4	33,4	17, 18, 19,20,21

Гл. инж. проекта Гоголенко
Конструктор
Нач. отдела Шукин
Гл. конструктор проекта Фельдман
Зав. сектором Фрунель
Конструктор Булатова
Зав. отделом
1985
КПБ Мосоргстройматериалы
ОДЧ

Арх №

Объемные элементы шахты лифта
Номенклатура
ИЖ 237, выпуск 2
Лист 3

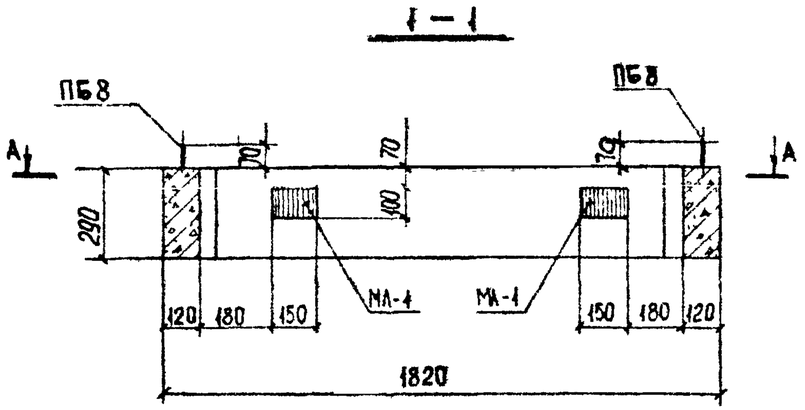

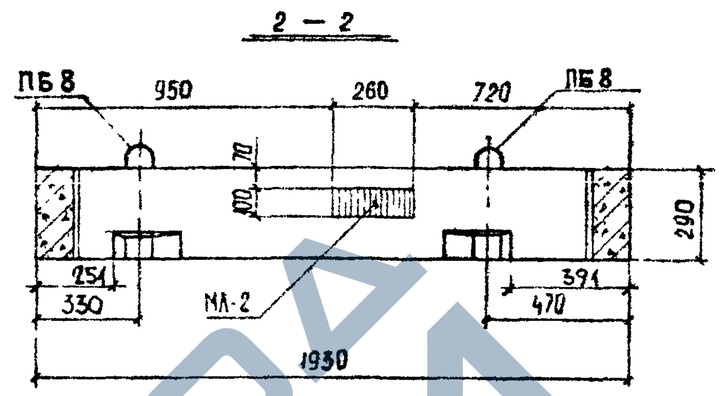

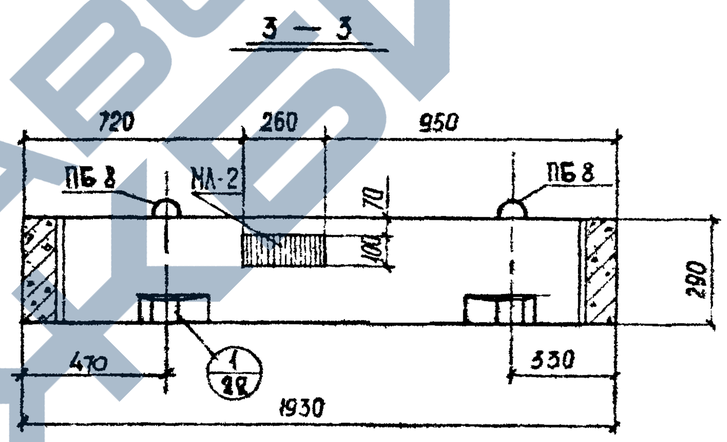

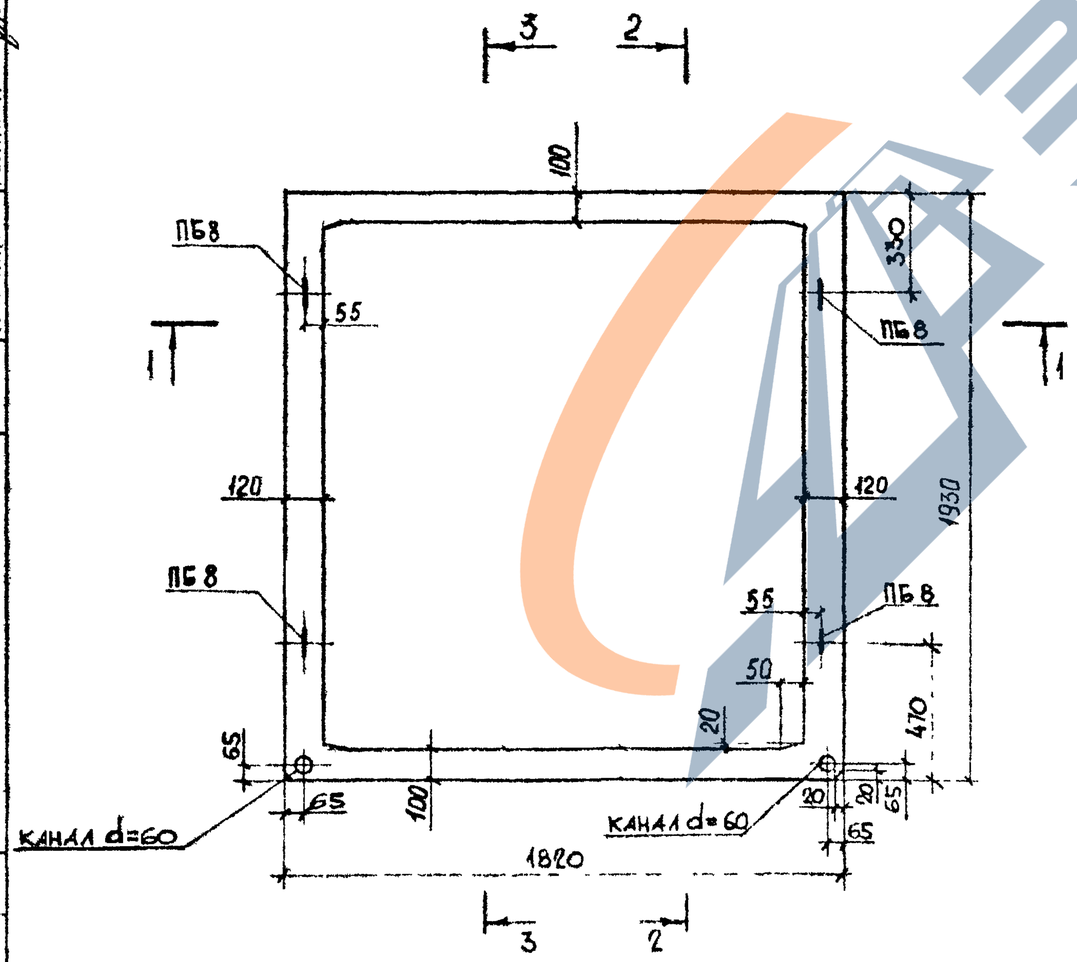

Сечение А-А см. лист № 5

Показатели на одно изделие			
Масса изделия		кг	552
Объем изделия		$м^3$	0,221
Расход стали	Арматура	кг	9,24
	Заклад. дет	кг	6,54
	Всего	кг	15,8
Расход бетона		$м^3$	0,221
Марка бетона по прочности на сжатие		—	М 200

Рег. № 1402-6			
Согласовано: Гл. инженер пр. МТО МАНИТЭП — Лаговер			
Щукин, Фельдман, Финельд, Любимова	Зав отделом ГА конструкт; Зав сектором СТ техник	1985 г.	М 1:25
КТБ МОСОРТСТРОЙМАТЕРИАЛЫ	ОДЧ		
Арх №			

Шл 52 с 3 В1	Объемные элементы шахты лифта	ИЖ 237 выпуск 2	
	Опыт. блд	Лист	4

https://zavodjbi.com/
ЗАВОД ЖБИ

Рег.№ 1402-7

А–А

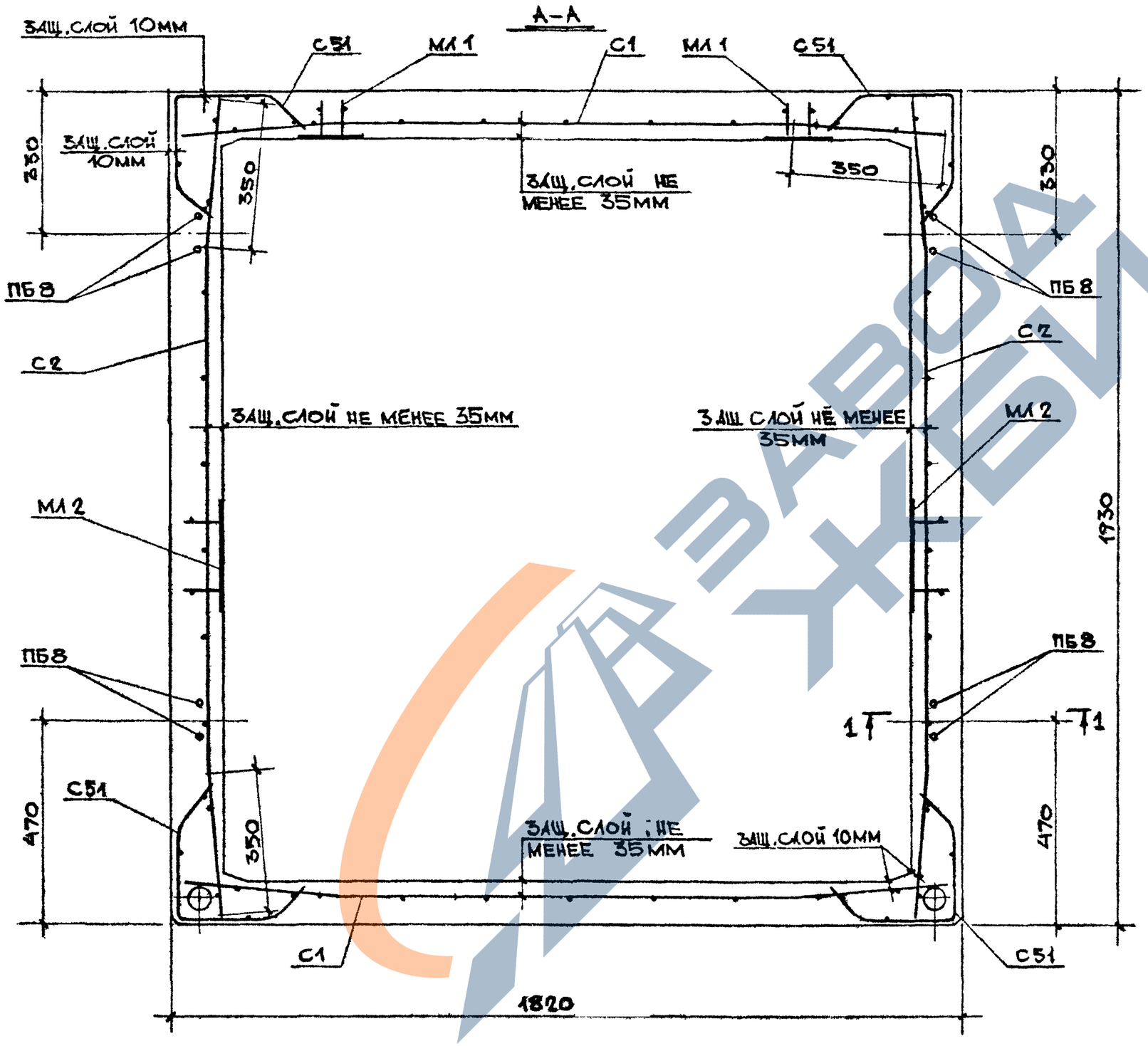

Выборка арматурных изделий и закладных деталей

Марка издел.	Марка армат. издел.	Кол. шт	Масса, кг 1 шт.	Масса, кг всех	№№ листов
Ш1 32С3В1	С1	2	1,597	3,194	24а
	С2	2	1,70	3,40	24
	С51	4	0,281	1,1226	28в
	ПБ8	4	0,379	1,516	29в
	МЛ1	2	1,29	2,58	28
	МЛ2	2	1,982	3,964	29а
	Итого			15,8	

Сечение 1-1 см. лист №23

КПБ Мосоргстройинструмент	1988	М-Б 1:10	0.4.4.
Зав.отдел. Шукин			
Гл.констр. Финельд			
Конструктор Тотоленко			

Арх.№

Ш1 32С3В1	Объемные элементы шахты лифта	ИЖ 237 выпуск 2
	Армирование	Лист 5

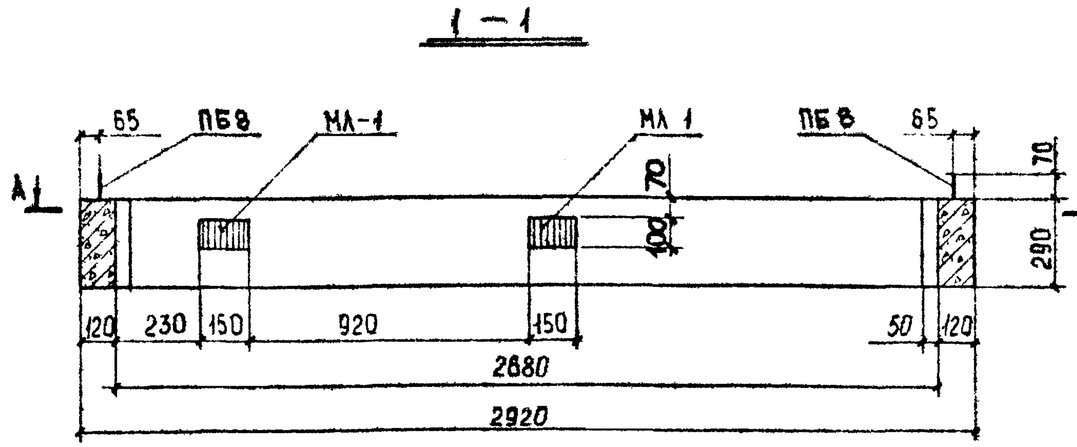

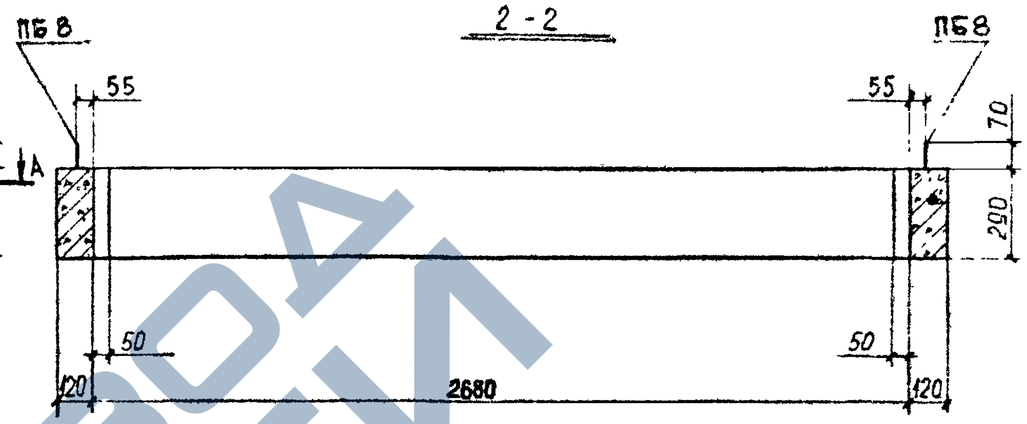

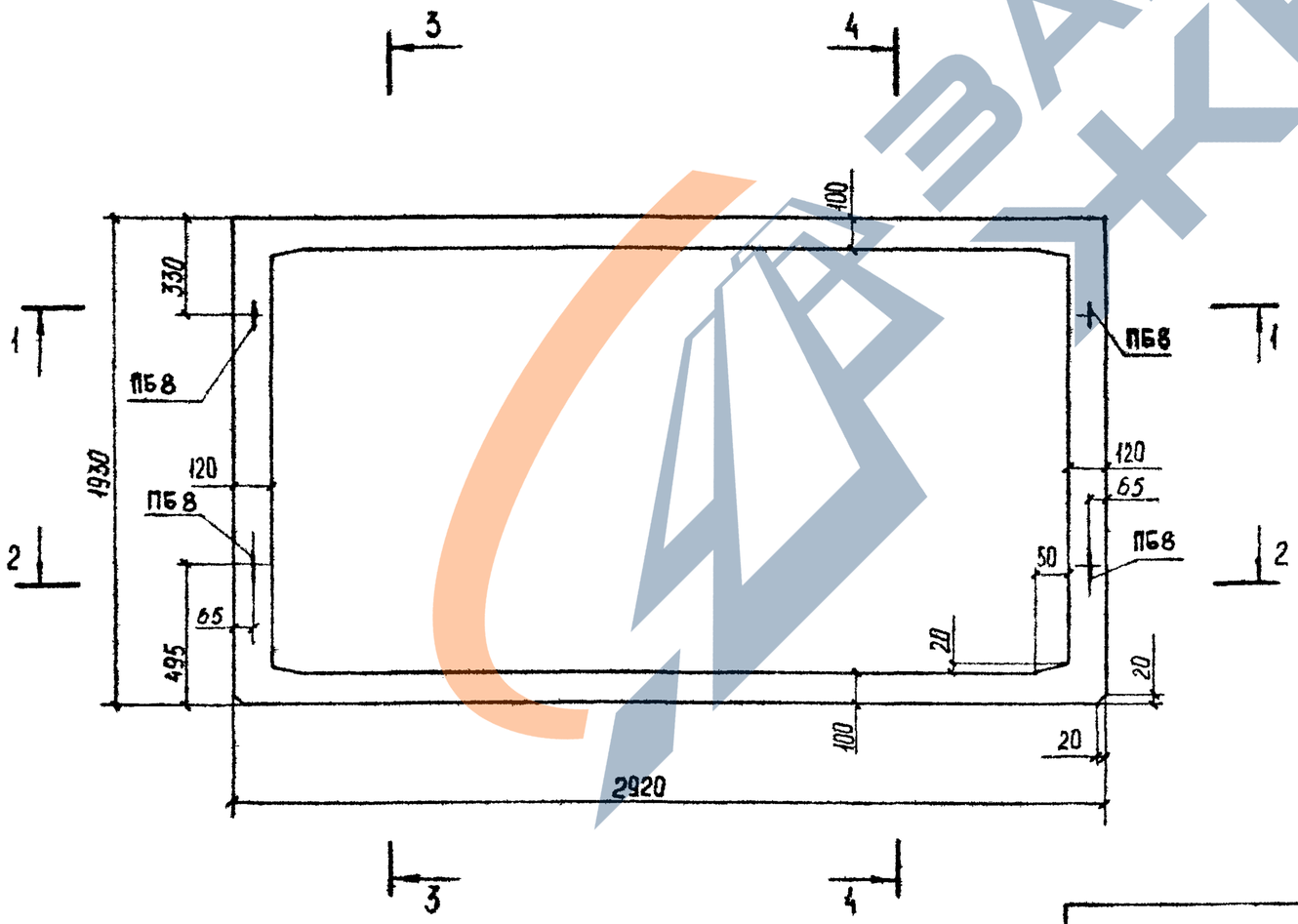

Показатели на одно изделие			
Масса изделия		кг	712
Объем изделия		$м^3$	0,285
Расход стали	Арматура	кг	11,21
	Заклад. дет	кг	6,54
	Всего	кг	17,8
Расход бетона		$м^3$	0,285
Марка бетона по прочности на сжатие		—	М 200

Сечение А-А см. лист № 8.

Шаг 50сл3В1	Объемные элементы шахты лифта	ИЖ 237 выпуск 2	
	Общий вид	Лист	6

Рег №: 1402-8

Согласовано: Гл. инженер пр. МТО МНИИТЭП — Лаговер

Зав. отделом	Шукин		
Гл. конструкт.	Фельдман		
Зав. сектором	Финеева		
Ст. техник	Новикова		

КТБ МОСОРГСТРОЙМАТЕРИАЛЫ 1985 г. М 1:25

ОДЧ

Арх. №:

https://zavodjbi.com/
ЗАВОД ЖБИ

Рег. № 1402-9

Согласовано:
Гл. инженер пр. МТО Малитэп
Латов

Зав. отделом Шумин
Гл. конструктор Фельдман
Зав. сектором Фишелева
Ст. техник Новикова

КТБ Мосгорстройматериалы
ОАН
1985 г
М 1:25

Арх №

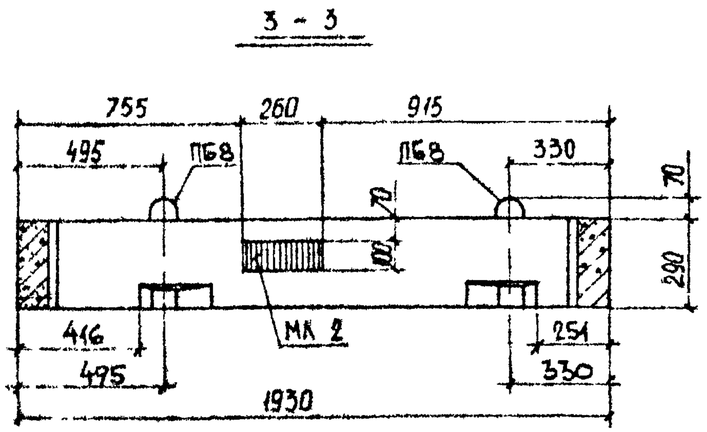

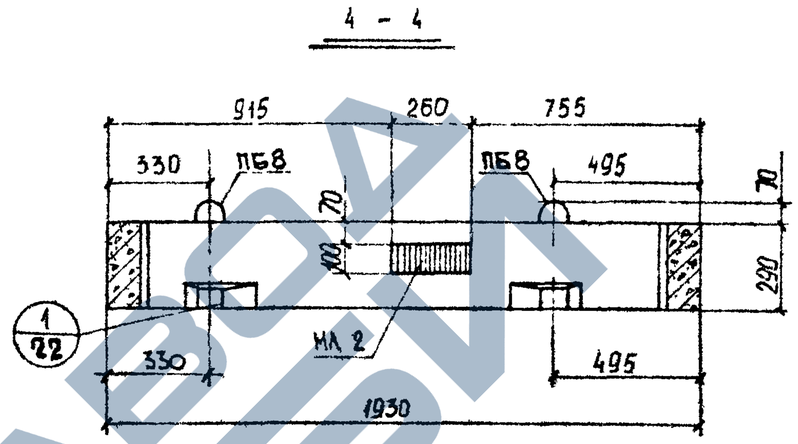

ШЛГ 50сл 3Вт	Объемные элементы шахты лифта	ИЖ 237 выпуск 2
	Общий вид Сечения 3-3, 4-4	Лист 7

ЗАВОД ЖБИ

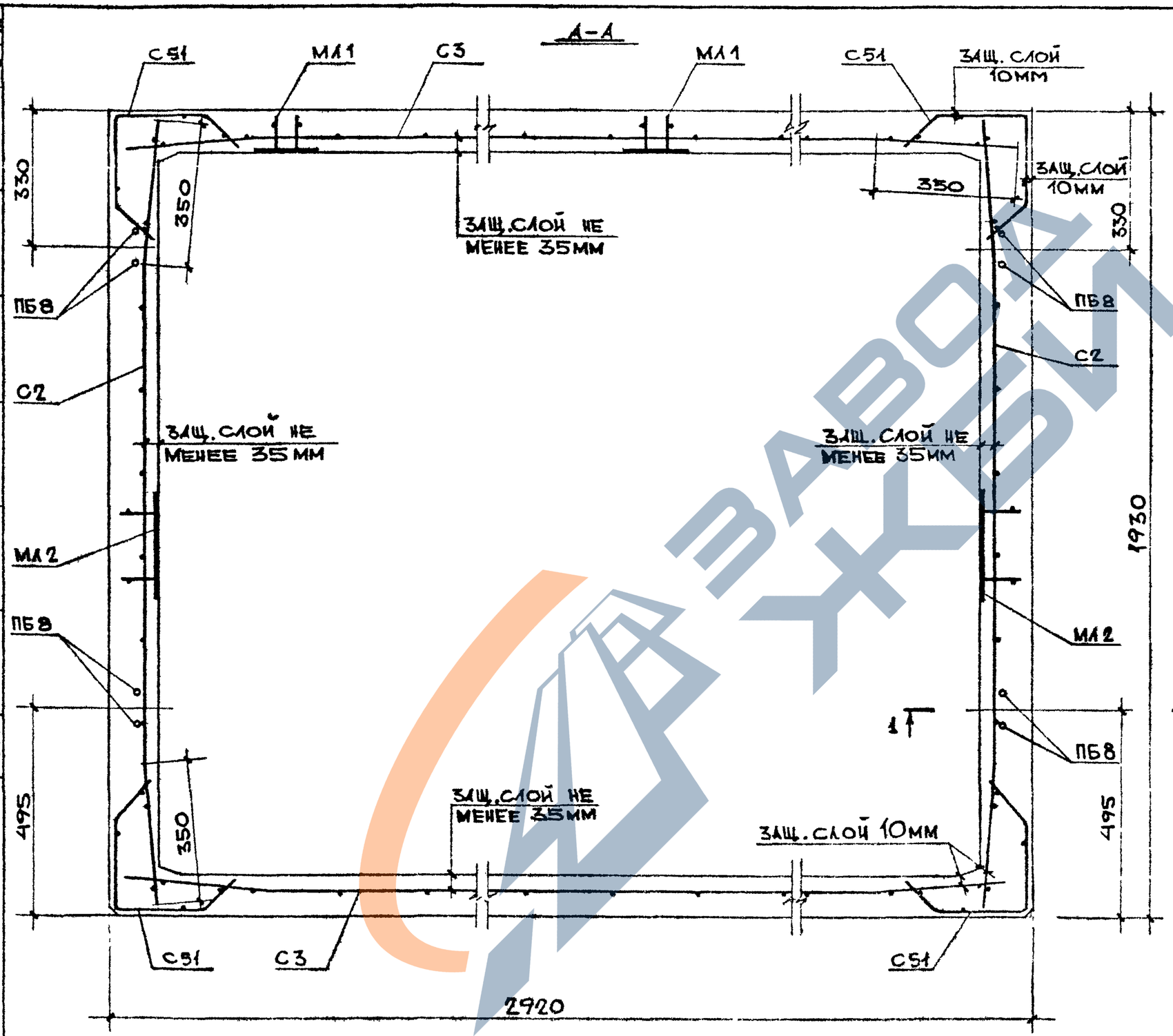

Сечение 1-1 см. лист №23

Выборка арматурных изделий и закладных деталей

Марка изделия	Марка армат. изделия	Кол. шт.	Масса, кг 1 шт.	Масса, кг всех	№№ лист
ШЛГ 50 сл 3В1	С2	2	1,70	3,40	24
	С3	2	2,583	5,17	24а
	С51	4	0,281	1,1226	28б
	ПБ8	4	0,379	1,516	29б
	МЛ1	2	1,29	2,58	28
	МЛ2	2	1,982	3,964	29а
	Итого			17,8	

Рег. № 1402-10			
Завотдел. Шукин			
Гл. констр. Финельд			
Конструкт. Гоголенко			
1988	М-Б 1:10		
КПБ Мосоргстройматериалы	О.Д.Ч.		
Арх. №			

ШЛГ 50сл3В1	Объемные элементы шахты лифта	ИЖ 237 выпуск 2
	Армирование	Лист 8

https://zavodjbi.com/

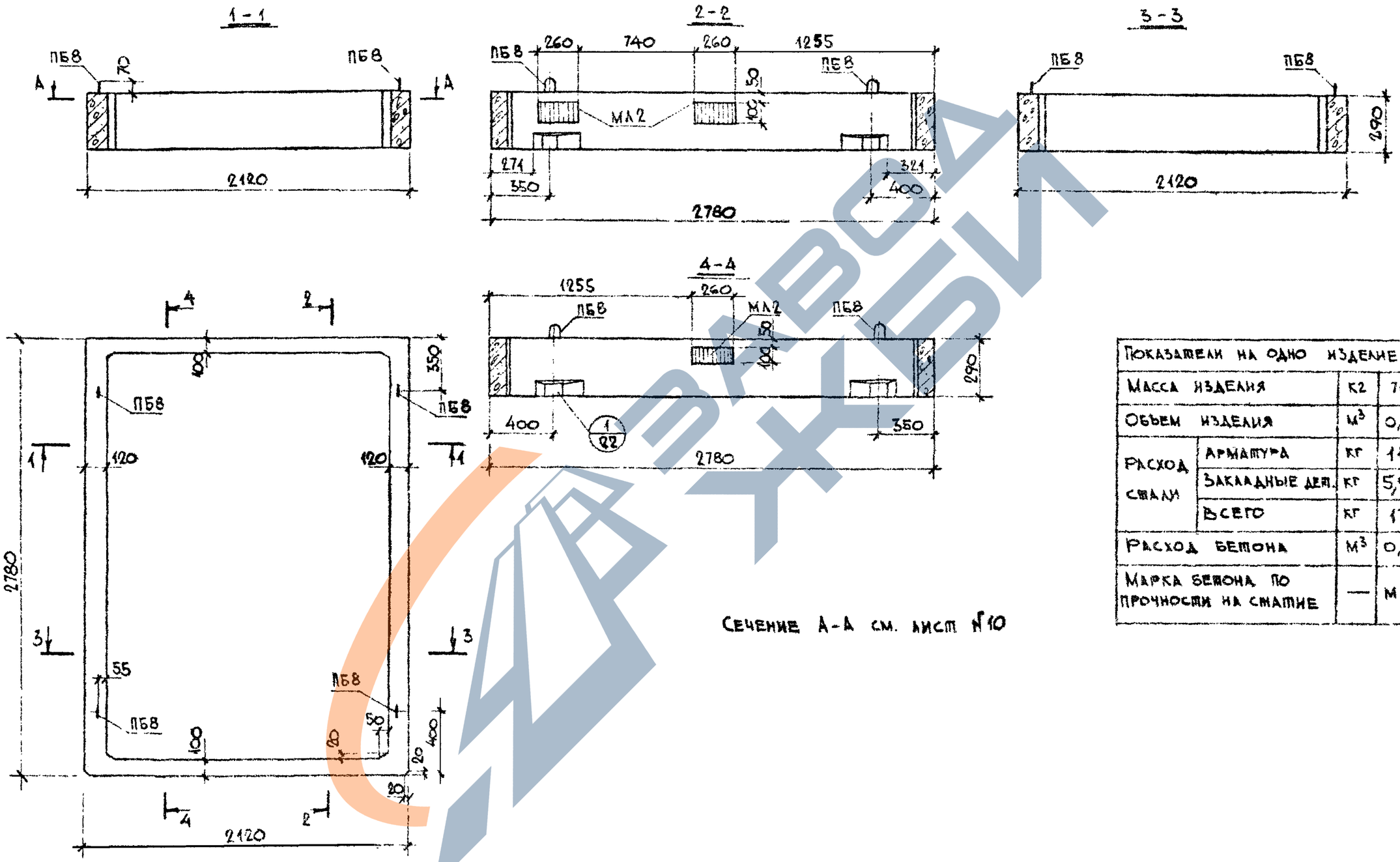

Сечение А-А см. лист №10

Показатели на одно изделие			
Масса изделия		кг	745
Объем изделия		$м^3$	0,298
Расход стали	Арматура	кг	11,34
	Закладные дет.	кг	5,946
	Всего	кг	17,3
Расход бетона		$м^3$	0,298
Марка бетона по прочности на сжатие		—	М200

Рег. № 1401-11			
Согласовано: Гл. инженер пр МТО МНИИТЭП — Лаговер			
Зав. отд. Щукин; Гл. констр Фельдман; Зав. сектор Финельд; Конструкт Булатова			
1985	М 1:25	КТБ МОСМ ОДЧ	
Арх №			

Шаг 50п 3вы	Объемные элементы шахты лифта	ИЖ 237 выпуск 2
	Общий вид	Лист 9

https://zavodjbi.com/

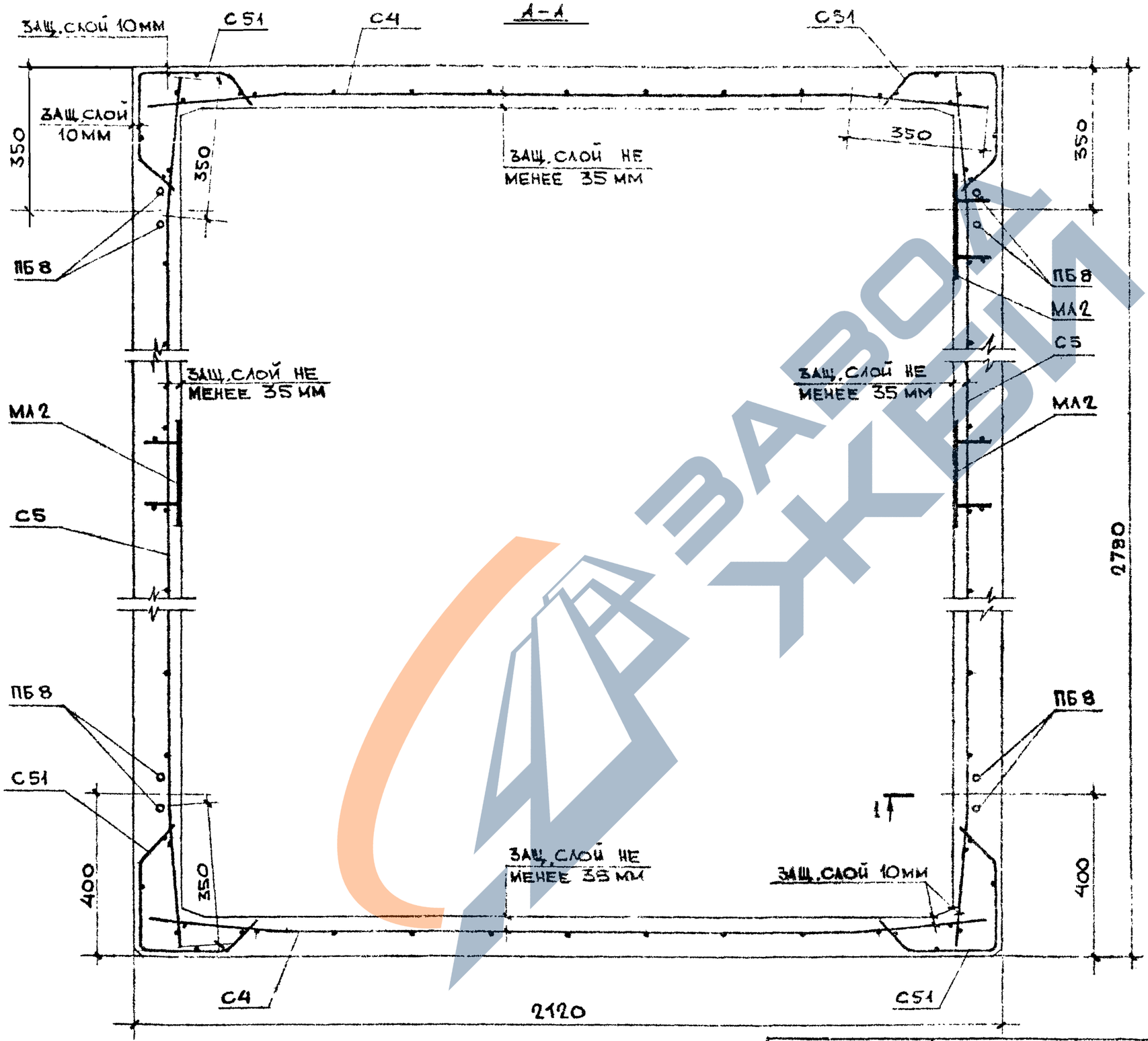

Сечение 1–1 см. лист № 23

Выборка арматурных изделий и закладных деталей

Марка изделия	Марка армат. изделия	Кол. шт.	Масса, кг 1 шт.	Масса, кг всех	№ № лист
Шаг 50п 3В1	С4	2	1,883	3,766	24а
	С5	2	2,465	4,93	24
	С51	4	0,281	1,1226	28в
	ПБ8	4	0,379	1,516	29б
	МА2	3	1,982	5,946	29а
			Итого	17,3	

Рег.№ 1402-12			
Зав.отдел. Щукин			
Гл.констр. Финельд			
Конструк. Готоленко			
КПБ Мосоргстройматериалы 1988	М-Б 1:10	О.Д.Ч.	
Арх.№			

Шаг 50п 3В1	Объемные элементы шахты лифта	ИЖ 237 выпуск 2
	Армирование	Лист 10

https://zavodjbi.com/

Рег N
1402-13

Согласовано: Гл.инженер пр. МТО МНИИТЭП — Лаговер

Зав отдел.	Шукин	
Гл конструк	Фельдман	
Зав сектором	Финельда	
Зав конструкт.	Булатова	

1985 — М 1:25

КТБ МОСМ — ОДЧ

Арх №

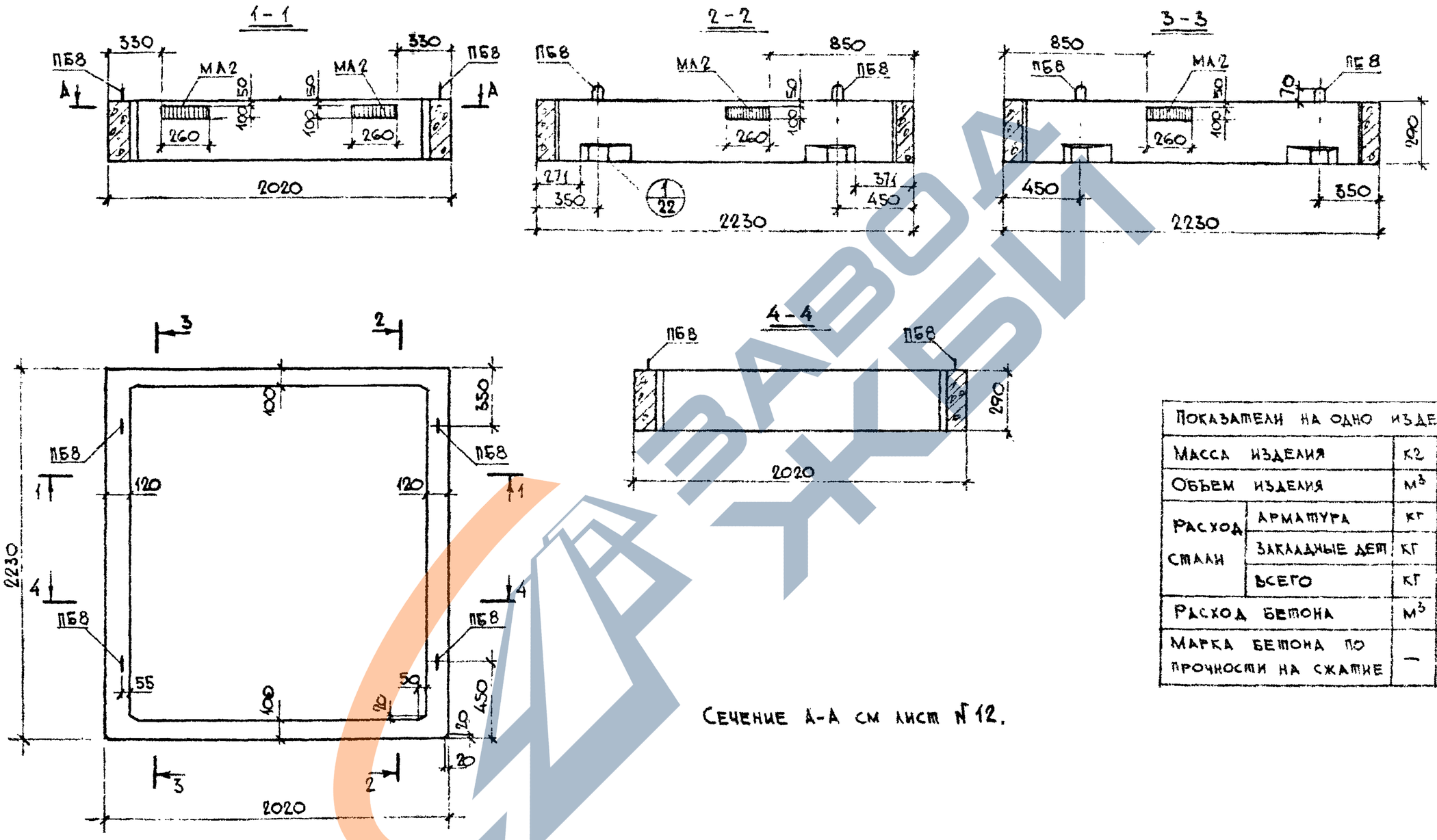

Сечение А-А см лист N 12.

Показатели на одно изделие			
Масса изделия		кг	635
Объем изделия		м³	0,254
Расход стали	Арматура	кг	10,12
	Закладные дет	кг	7,928
	Всего	кг	18,0
Расход бетона		м³	0,254
Марка бетона по прочности на сжатие		—	М 200

ША 50с 3 В1	Объемные элементы шахты лифта	ИЖ 237 вып. 2	
	Общий вид.	лист	11

https://zavodjbi.com/

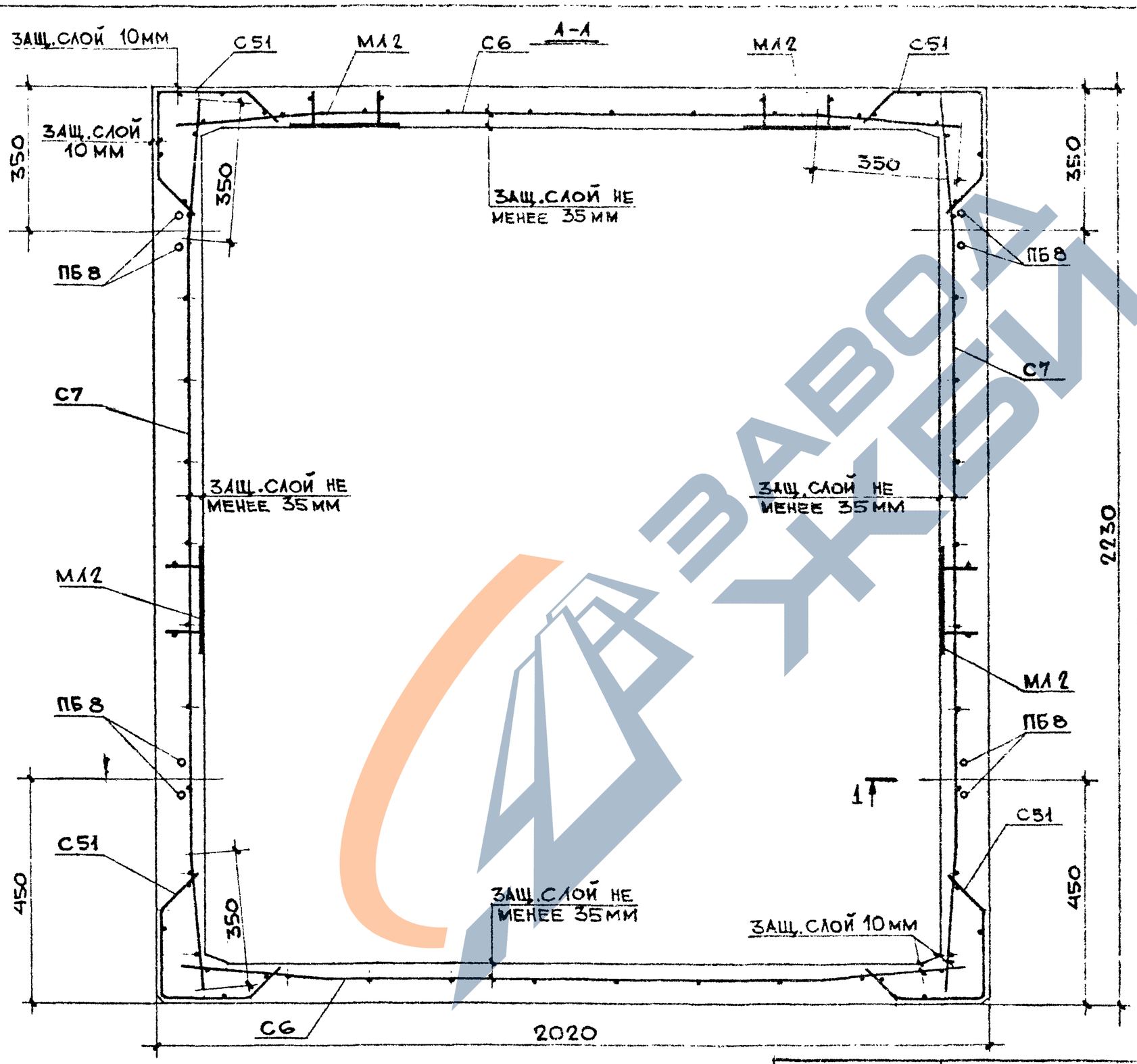

Выборка арматурных изделий и закладных деталей

Марка изделия	Марка арматурн. изделия	Кол. шт.	Масса, кг 1 шт.	Масса, кг всех	№№ листов
ШЛ50С3В1	С6	2	1,779	3,558	24а
	С7	2	1,961	3,922	24
	С51	4	0,281	1,1224	28б
	ПБ8	4	0,379	1,516	29б
	МЛ2	4	1,982	7,928	29а
	Итого			18,0	

Рег.№ 1402-14			
Зав.отдел. Щукин; Гл.констр. Финель; Конструк. Готоленко			
КПБ Мосоргстройматериалы 1988	М-Б 1:10	0.4.4.	
Арх.№			

ШЛ50С3В1	Объемные элементы шахты лифта	ИЖ 237 выпуск 2
	Армирование	лист 12

Рег. N 1402-15

Согласовано: Гл. инженер пр. МТО МНИИТЭП

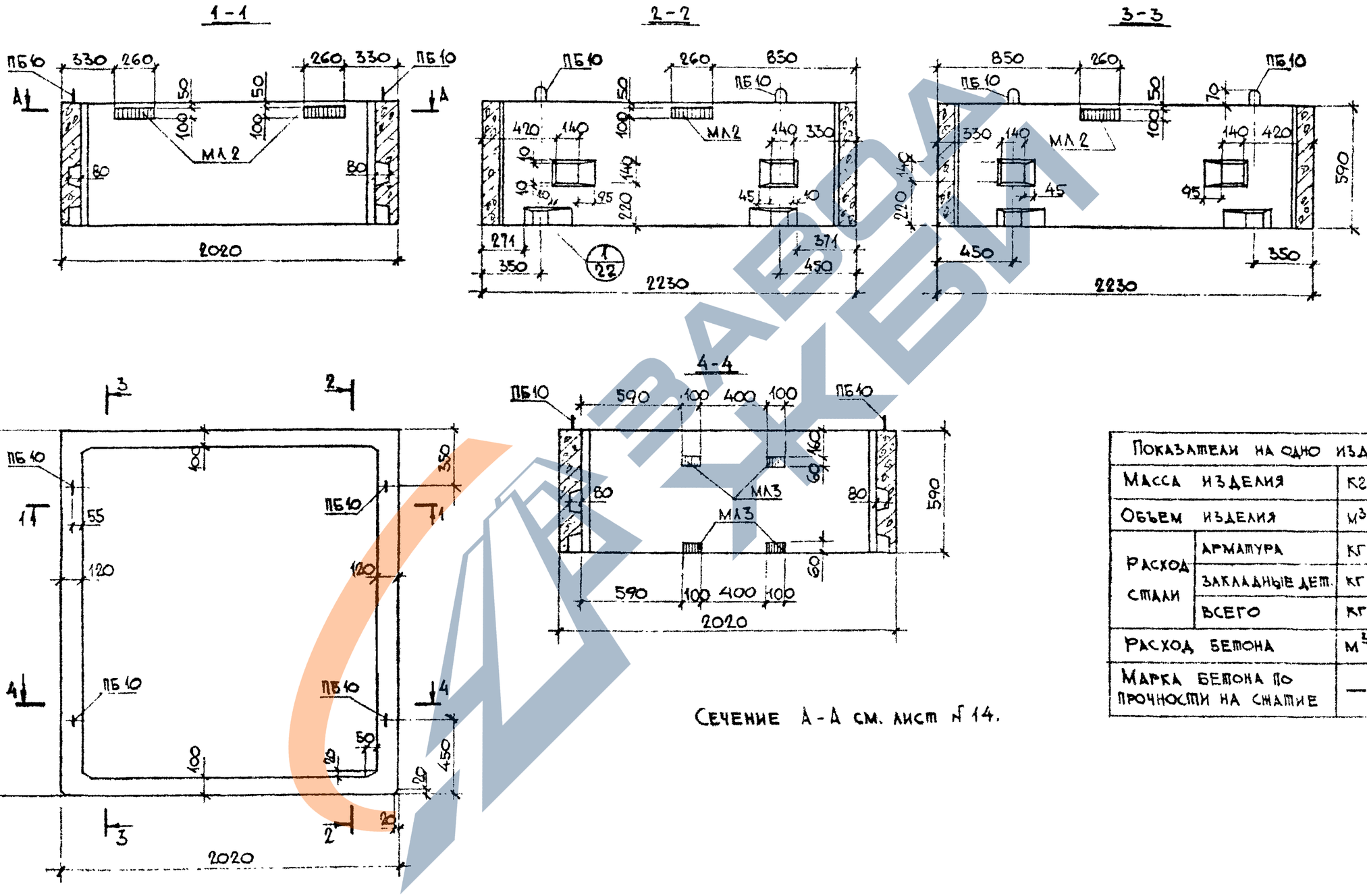

Показатели на одно изделие			
Масса изделия		кг	1305
Объем изделия		м³	0,522
Расход стали	Арматура	кг	10,34
	Закладные дет.	кг	9,75
	Всего	кг	20,1
Расход бетона		м³	0,322
Марка бетона по прочности на сжатие		—	М 200

Щукин, Фельдман, Финбельд, Улатова

Зав. отд. — Гл. констр. — Зав. сектор — Конструктор

1985 — М 1:25

КТБ МОСМ — ОДЧ

Арх. №

ШЛ 50 с 6 В1	Объемные элементы шахты лифта. Общий вид	ИЖ 237 выпуск 2. Лист 13

https://zavodjbi.com/

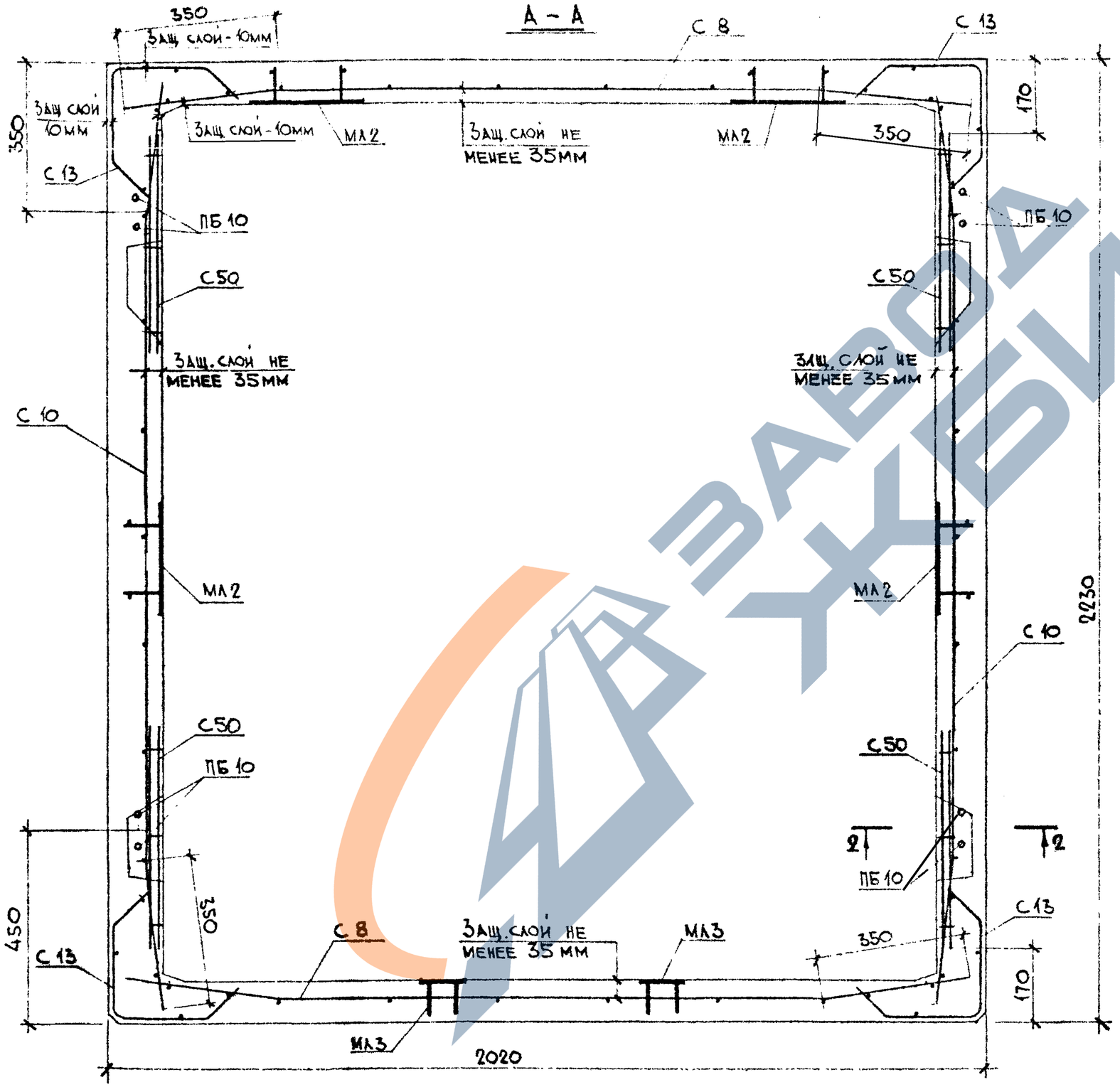

Выборка арматурных изделий и закладных деталей

Марка изделия	Марка арматур. изделия	Кол., шт	Масса, кг 1 шт	Масса, кг всех	№№ лист
ШЛ 50с 6М	С8	2	1,262	2,524	25
	С10	2	1,401	2,802	25
	С13	4	0,473	1,892	28а
	ПБ10	4	0,611	2,444	29б
	МЛ2	4	1,982	7,928	29а
	МЛ3	4	0,455	1,82	29
	С50	4	0,169	0,676	28б
	Итого			20,1	

Сечение 2-2 см. лист № 23

Рег. № 1402-16			
Зав. отд. Гл. констр.	Шукин		
Зав. сект.	Фрейльман		
Конструктор	Гуголенко		
Конструктор	Фрейльман		
Конструктор	Булатова		
1985	М 1:10		
КТБ МОСМ	ОДЧ		
Арх. №			

ШЛ 50с 6М	Объемные элементы шахты лифта	ИЖ 237 выпуск 2
	Армирование	Лист 14

https://zavodjbi.com/

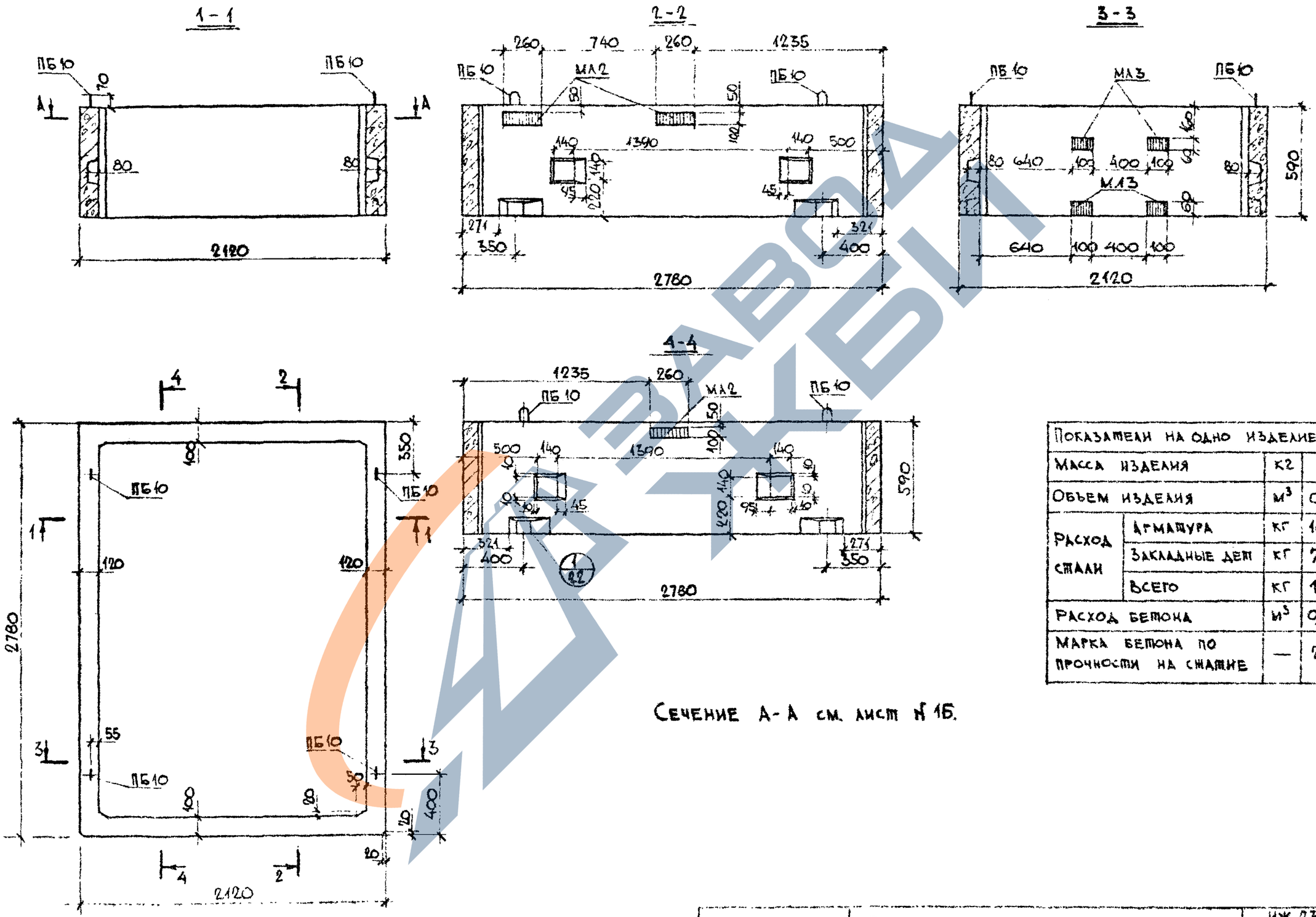

Показатели на одно изделие			
Масса изделия		кг	1528
Объем изделия		м³	0,611
Расход стали	Арматура	кг	10,5
	Закладные дет	кг	7,77
	Всего	кг	18,3
Расход бетона		м³	0,611
Марка бетона по прочности на сжатие		—	200

Согласовано:
Гл. инженер пр. МТО ИНИИТЭП — Лаповер

Рег № 1402-17

Гл. инженер проекта	Щукин		
Зав. отдел	Фельдман		
Гл. конструктор	Фрингельд		
Зав. сектором	Булавова		
Конструктор			

1985 — М 1:25

КТБ МОСМ — ОДЧ

Арх №:

Шаг 50 п 6 Вт	Объемные элементы шахты лифта	ИЖ 237 выпуск 2	
	Общий вид	Лист	15

https://zavodjbi.com/

Рег. № 1402-18

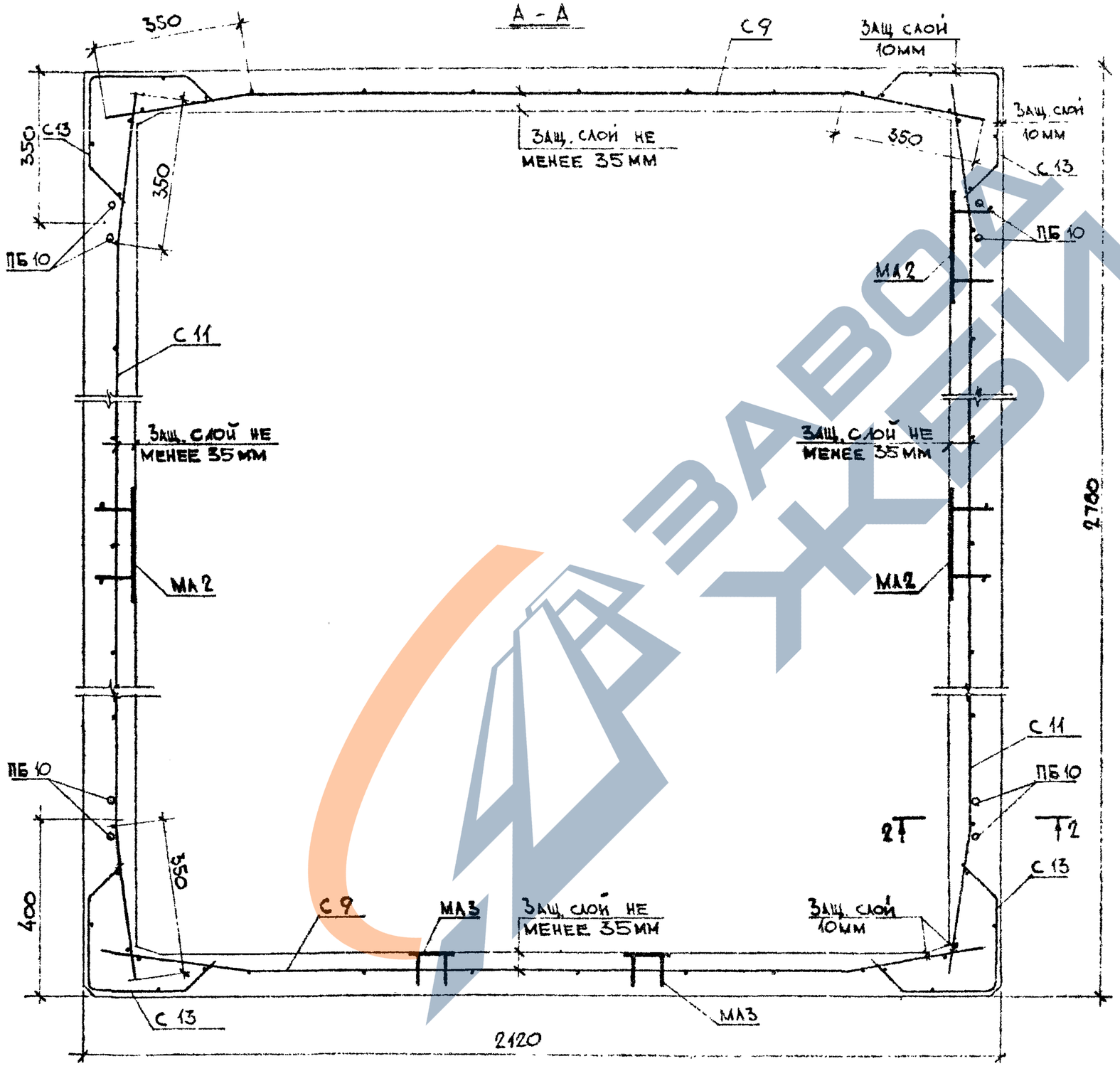

Выборка арматурных изделий и закладных деталей

Марка изделия	Марка армат изделия	Кол, шт.	Масса, кг 1шт.	Масса, кг всех	Чертёж лист
Шаг 50 п 6в1	С9	2	1,358	2,716	25
	С11	2	1,743	3,486	25
	С13	4	0,473	1,892	28а
	ПБ10	4	0,611	2,444	29б
	МА2	3	1,982	5,946	29а
	МА3	4	0,455	1,82	29
	Итого			18,3	

Сечение 2–2 см. лист № 23

Зав отд.	Гл. констр.	Щукин
	Зав. сект.	Орельдман
	Конструк	Булатова
1985	М 1:10	
КТБ МОСМ	ОДЧ	
Арх. №		

Шаг-50п 6в1	Объемные элементы шахты лифта	ИЖ 237 выпуск 2
	Армирование	Лист 16

https://zavodjbi.com/
ЗАВОД ЖБИ

А-А

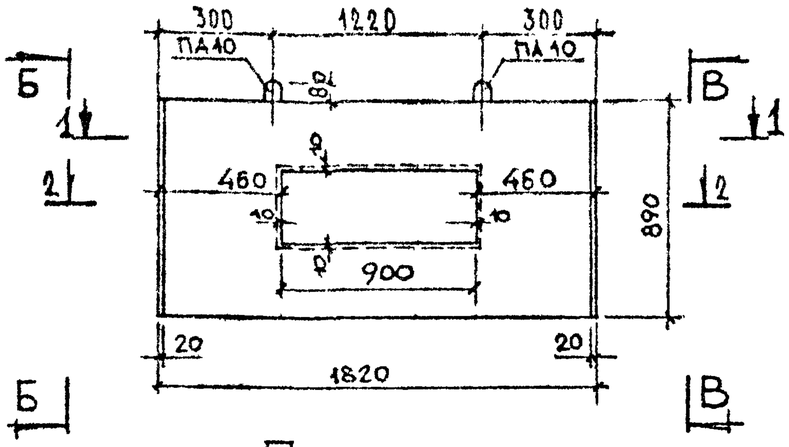

План

Б-Б

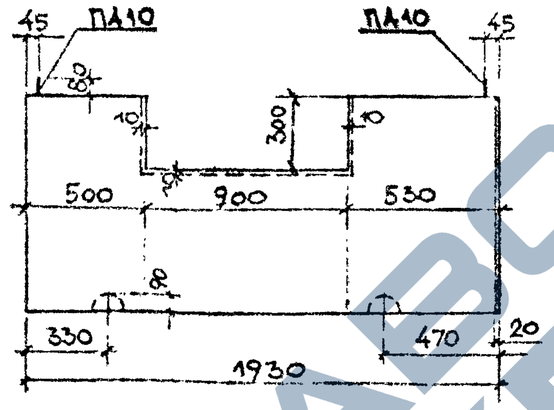

В-В

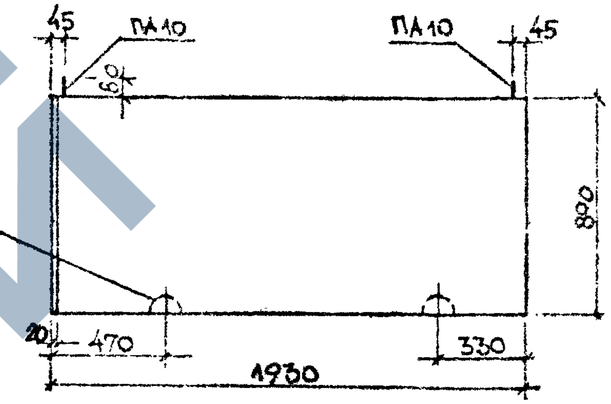

Г-Г

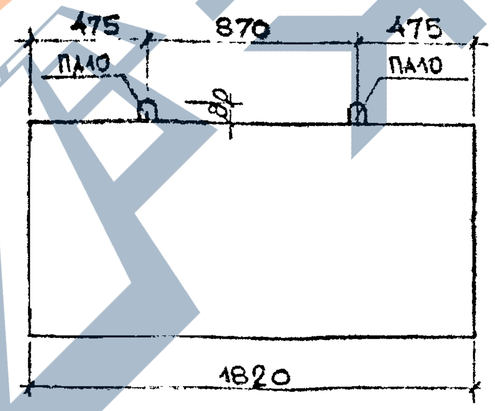

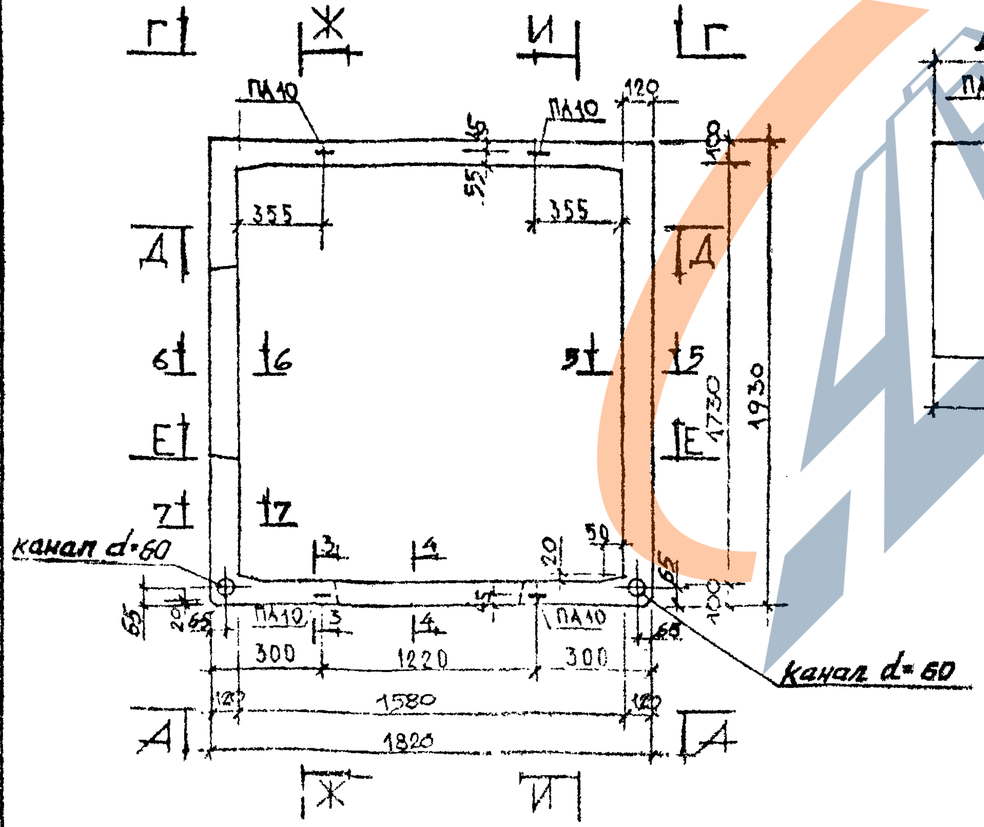

Технические указания

1. Армирование см. листы 19,20,21
2. Сечения 1-1 и 2-2 см. листы 19, 20.
3. Сечения 3-3 ÷ 7-7 см. лист 21.

Рук. маст	Аникин	
Гл. инж. пр.	Странцев	
Гл. спец.	Хмельницкий	
ГИП	Бражников	
Исполнил	Рожкова	

ИЖ 237 выпуск 2

Элементы шахты лифта

Стадия	Масса	Масштаб
Р		

Лист 17 | Листов

ШЛ 32с 9д - 1. План, опалубочный чертеж

Согласовано:

Взам. инв. №

Подпись и дата

Инв. № подл.

https://zavodjbi.com/

Д – Д

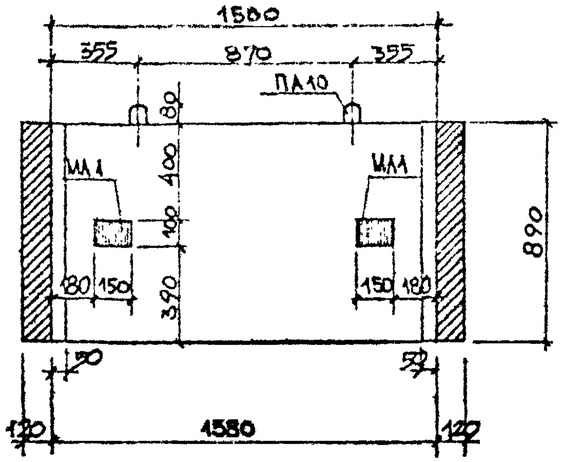

Е – Е

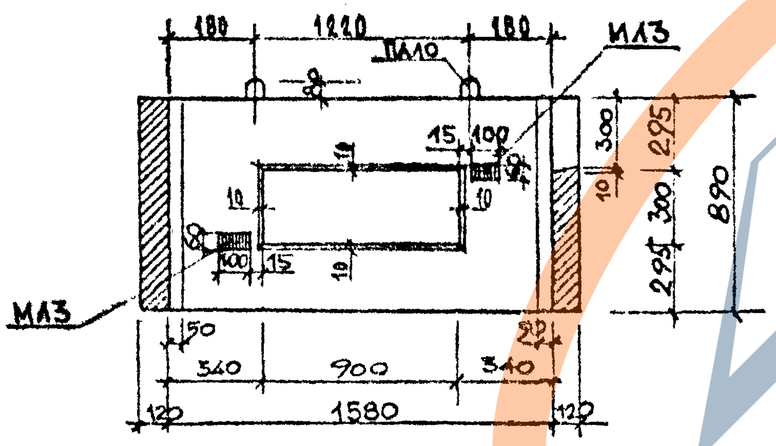

Ж – Ж

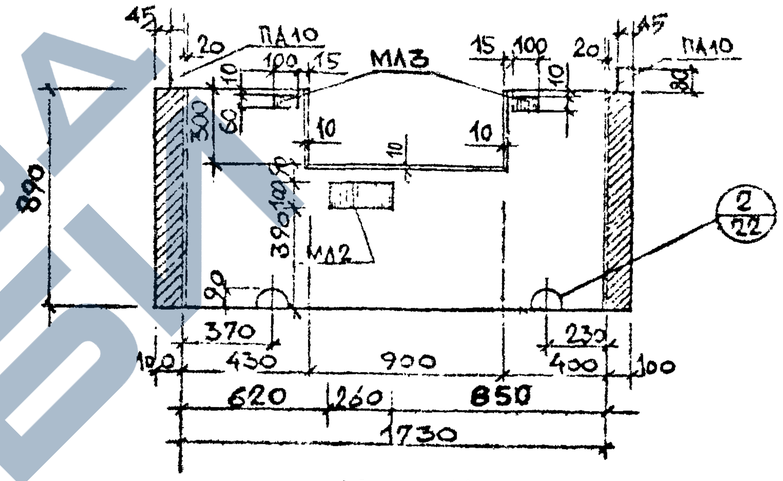

И – И

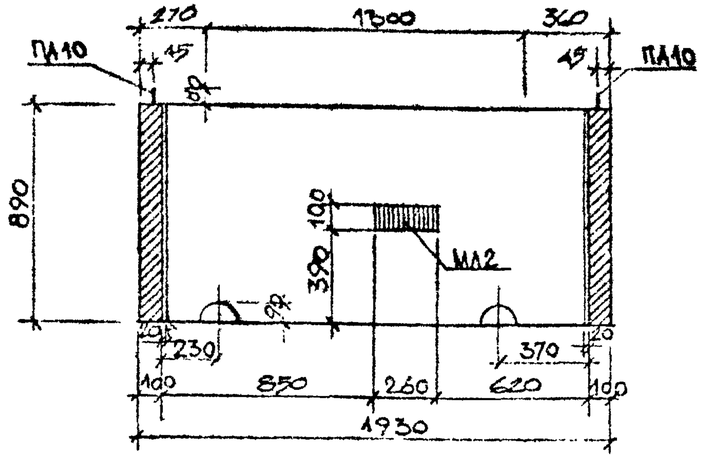

Технические указания

1. Фасад и план см. лист 17.
2. Армирование см. листы 19, 20, 21

Рук. маст.	Аникин	
Гл. инж. п.	Стриже	
Гл. спец.	Хмельницкий	
ГИП	Брауберман	
Исполнил	Рогачкова	

ИЖ 237 выпуск 2

Элементы шахты лифта

Стадия	Масса	Масштаб
Р		

Лист 18 | Листов

ШЛ 32с 9д-1. Разрезы. Опалубочный чертеж

МГПТП мастерская № 3

Согласовано:

Взам. инв. №

Подпись и дата

Инв. № подл.

https://zavodjbi.com/

СЕЧЕНИЕ 1 — 1

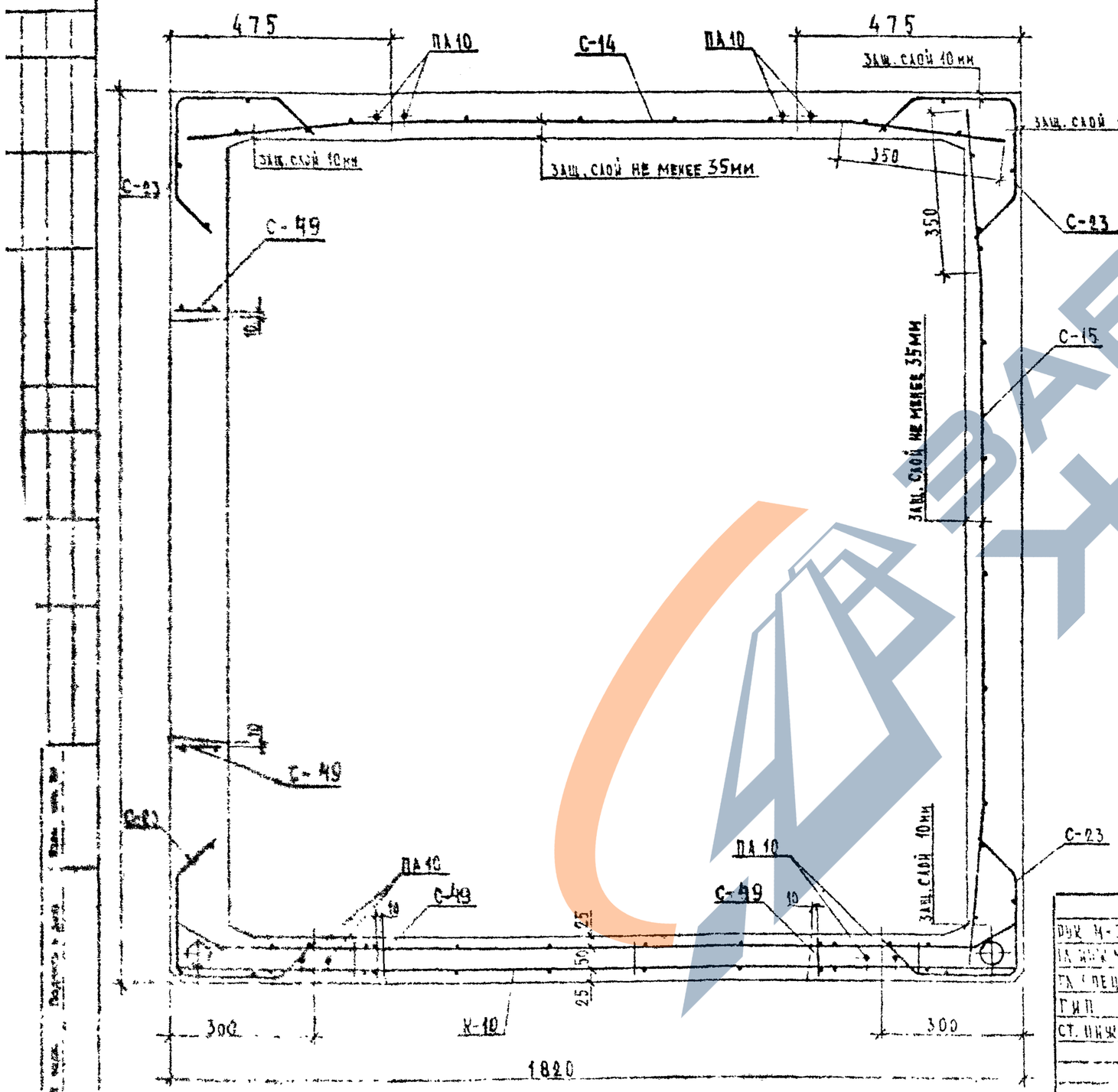

ТЕХНИЧЕСКИЕ УКАЗАНИЯ

1. При установке каркаса К-10 и сеток С-48, С-1, сетку С-23 вырезать по месту.
2. Арматурные изделия см. альбом ИЖ 237 вып. 1 часть 2 и листы 26, 27, 24а данного альбома.
3. Спецификацию и выборку стали см. лист 31.
4. Каркас К-10 в зоне каналов отогнуть по месту.

Рук. М-3	Анижич	
Гл. инж. М	Стрижев	
Гл. спец.	Мельниченко	
ГИП	Брацерман	
Ст. инж.	Волчкин	

ИЖ 237 выпуск 2

Элементы шахты лифта

Стадия	Масса	Масштаб
Р		1:10

Лист 19 | Листов

ША 32С9Д-1. Армирование
Сечение 1-1

МГПТИ
Мастерская № 3

СЕЧЕНИЕ 2 — 2

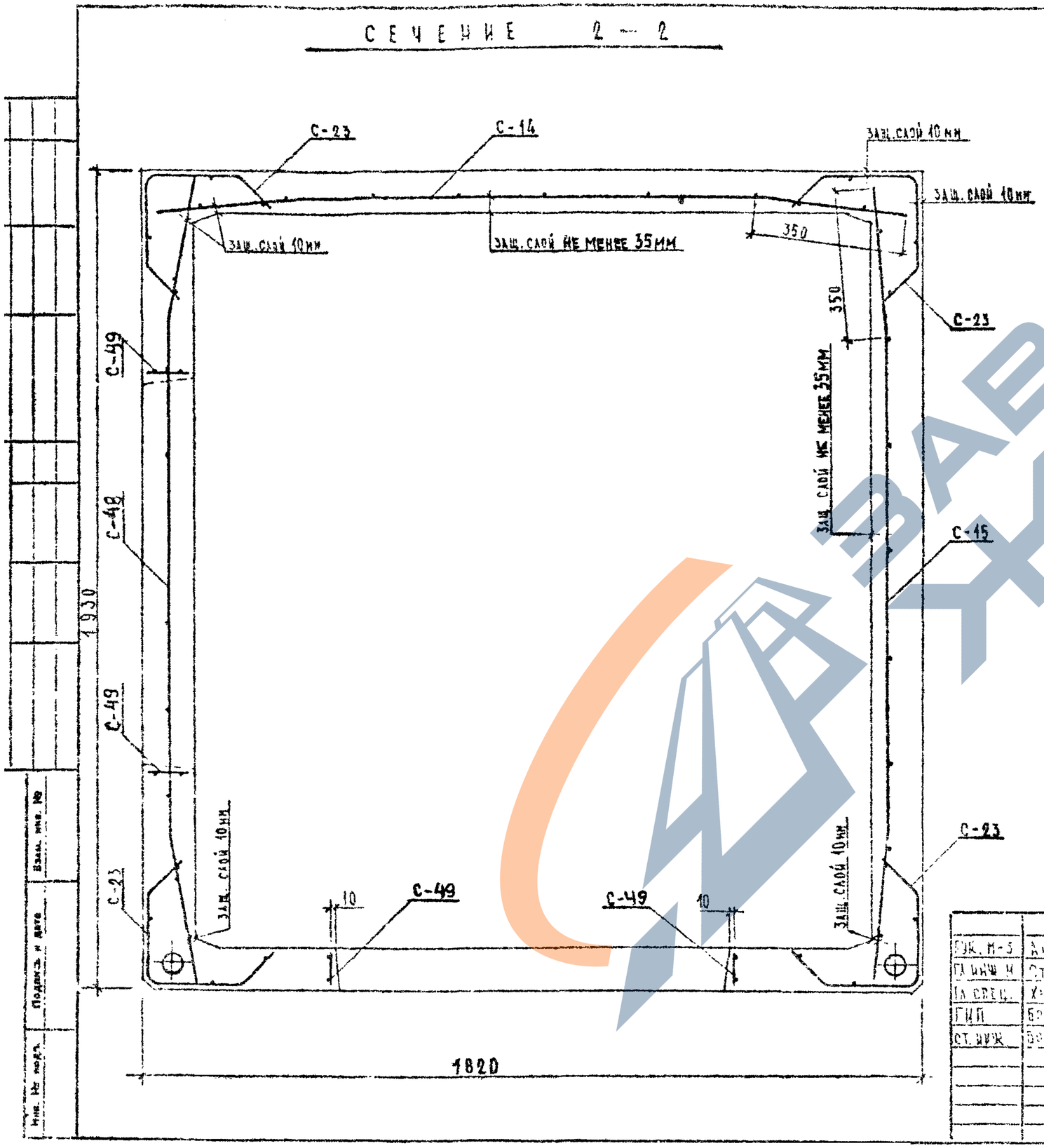

ТЕХНИЧЕСКИЕ УКАЗАНИЯ

1. При установке каркаса К-10 и сеток С-48, С-1 сетку С-23 вырезать по месту.

2. Арматурные изделия см. альбом ИЖ 237 вып.1 часть 2 и листы 26, 27, 24а данного альбома.

4. Спецификацию и выборку стали см. лист 31.

Рук. М-5	Аникин		ИЖ 237 выпуск 2
Гл. инж. п.	Стрыев		Элементы шахты лифта
Гл. спец.	Хмельницкий		
ГИП	Браверман		
Ст. инж.	Болярская		

Стадия	Масса	Масштаб
Р		1:10
Лист 20	Листов	

ШЛ 32 с 9д - 1. Армирование. Сечение 2 - 2.

МГПТИ Мастерская № 3

Инв. № подл. | Подпись и дата | Взам. инв. №

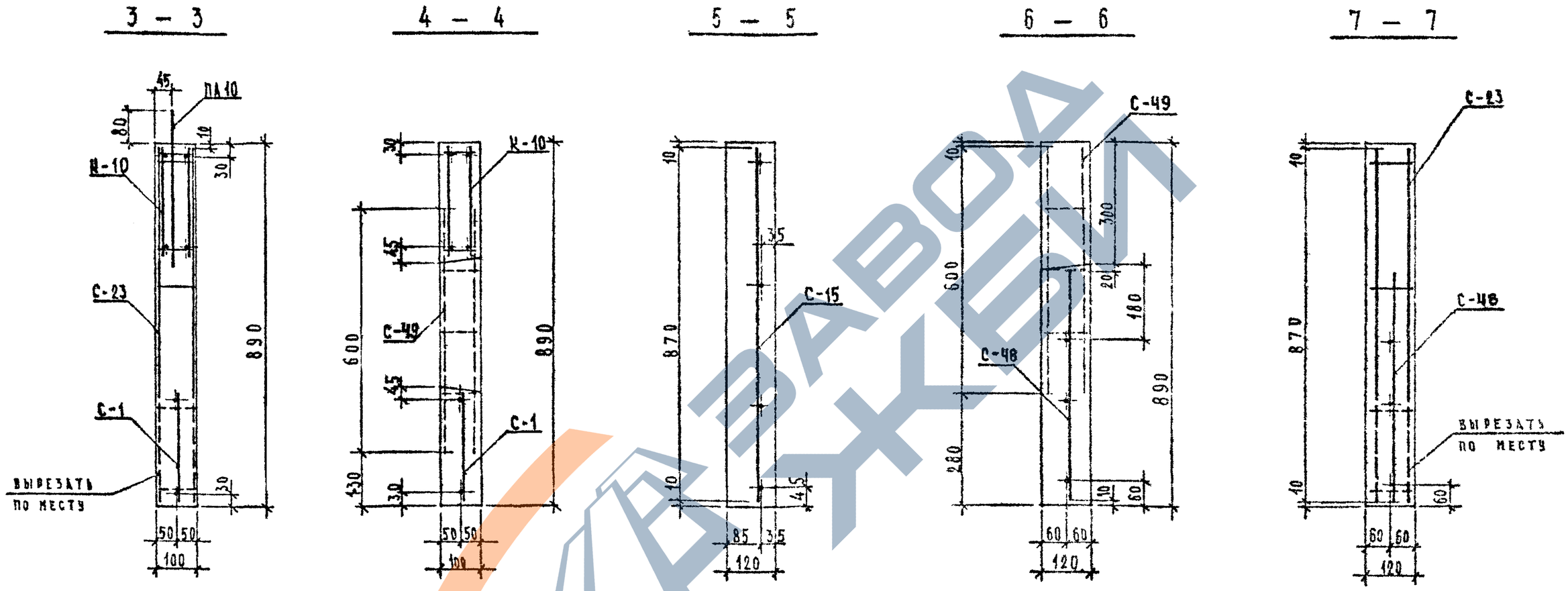

ТЕХНИЧЕСКИЕ УКАЗАНИЯ

1. Данный лист см. совместно с листами 17÷20
2. При установке каркаса К-10 и сеток С-1, С-48 сетку С-23 вырезать по месту.
3. Арматурные изделия см. альбом ИЖ 237 вып. 1 часть 2 и листы 26, 27, 24 сл. данного альбома.

Рук. М-3	Аникин		
Гл. инж. п.	Стрижев		
Гл. спец.	Укельницкий		
ГИП	Поливанов		
Ст. инж.	Полякина		

ИЖ 237 ВЫПУСК 2

ЭЛЕМЕНТЫ ШАХТЫ ЛИФТА

Стадия	Масса	Масштаб
Р		1:10

Лист 21 | Листов

ША 32с9д-1. Армирование. Сечения 3-3 ÷ 7-7.

МАСТЕРСКАЯ № 3

Согласовано:

Взам. инв. №

Подпись и дата

Инв. № подл.

https://zavodpi.com/

https://zavodjbi.com/

Рег. № 1402-24

Зав отд.	Щукин	
Гл. констр	Фельдман	
Зав. сектор	Финельд	
Конструкт	Булатова	

1985

КТБ МОСМ

ОДЧ

Арх. №

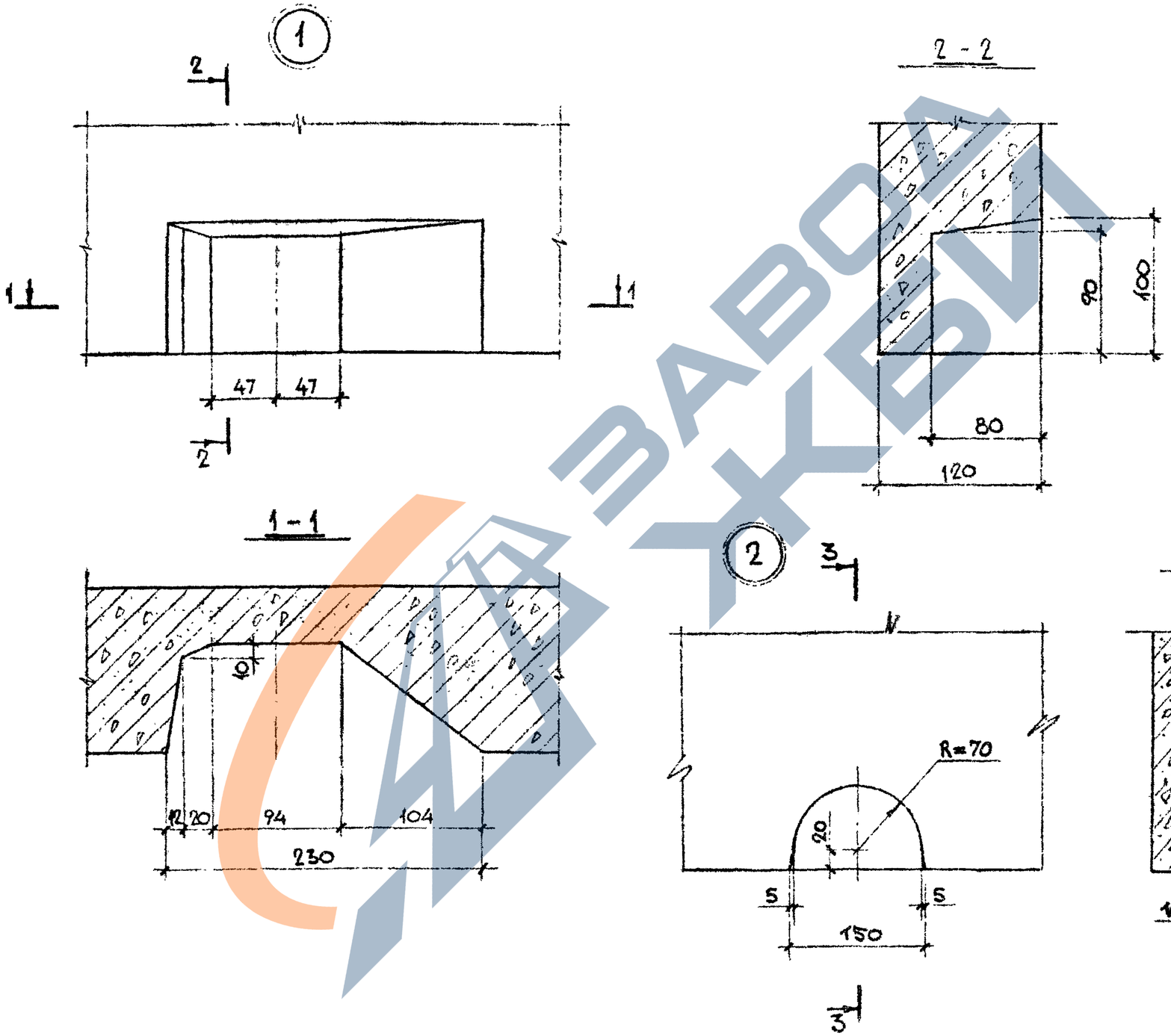

—	Объемные элементы шахты лифта	ИЖ 237 выпуск 2
	Общий вид. Узел 1, 2	Лист 22

https://zavodjbi.com/

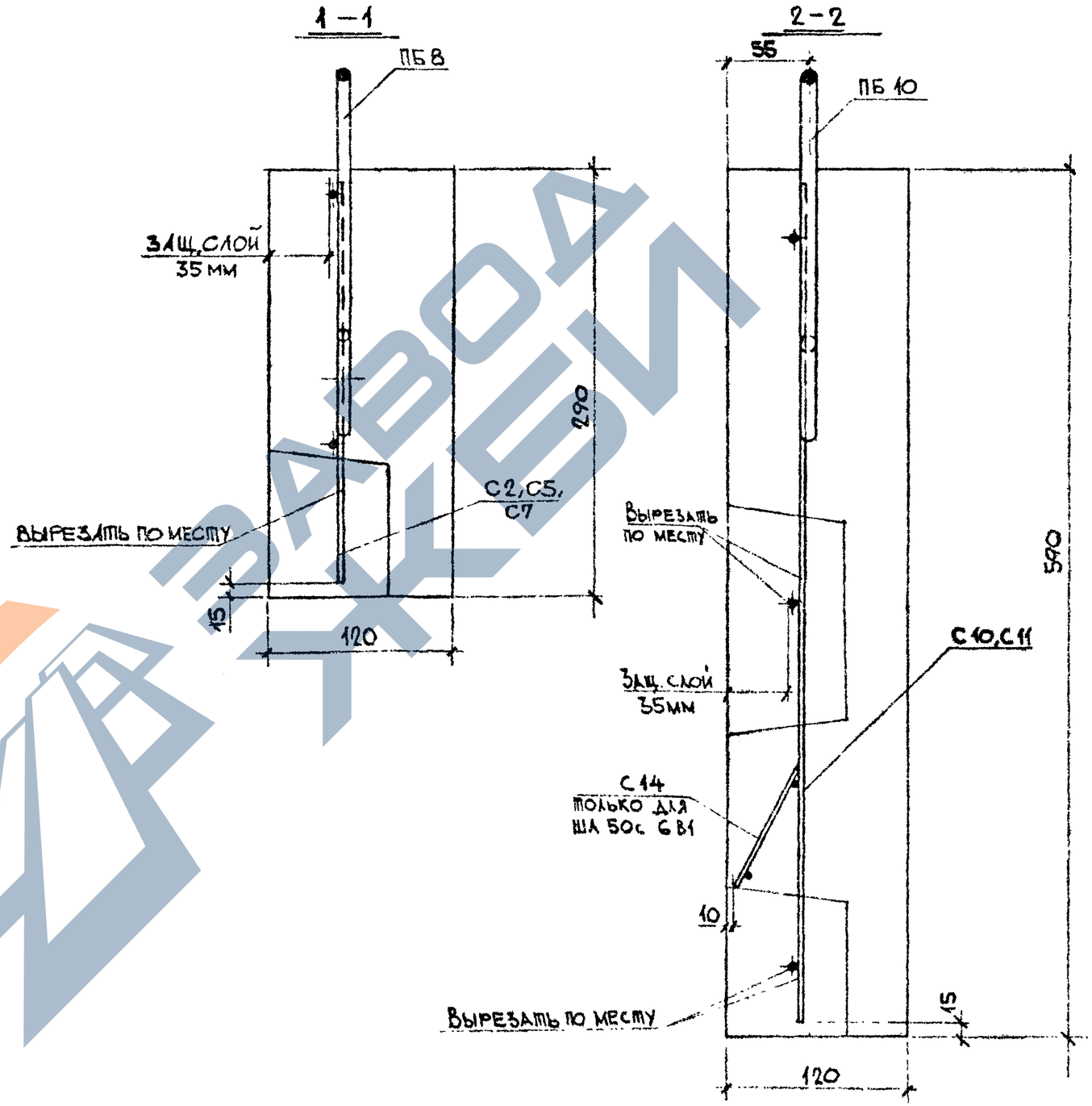

Рег. №
1402-25

Зав. отдел	Щукин		
Гл. констр.	Фельдман		
Зав. сектором	Орфинель		
Конструк.	Булатова		

1985	—	

КТБ МОСМ

ОДЧ

Арх. №

—	Объемные элементы шахты лифта	ИЖ 237 выпуск 2
	Армирование	лист 23

https://zavodjbi.com/

https://zavodjbi.com/

Рег. № 110

1402-26

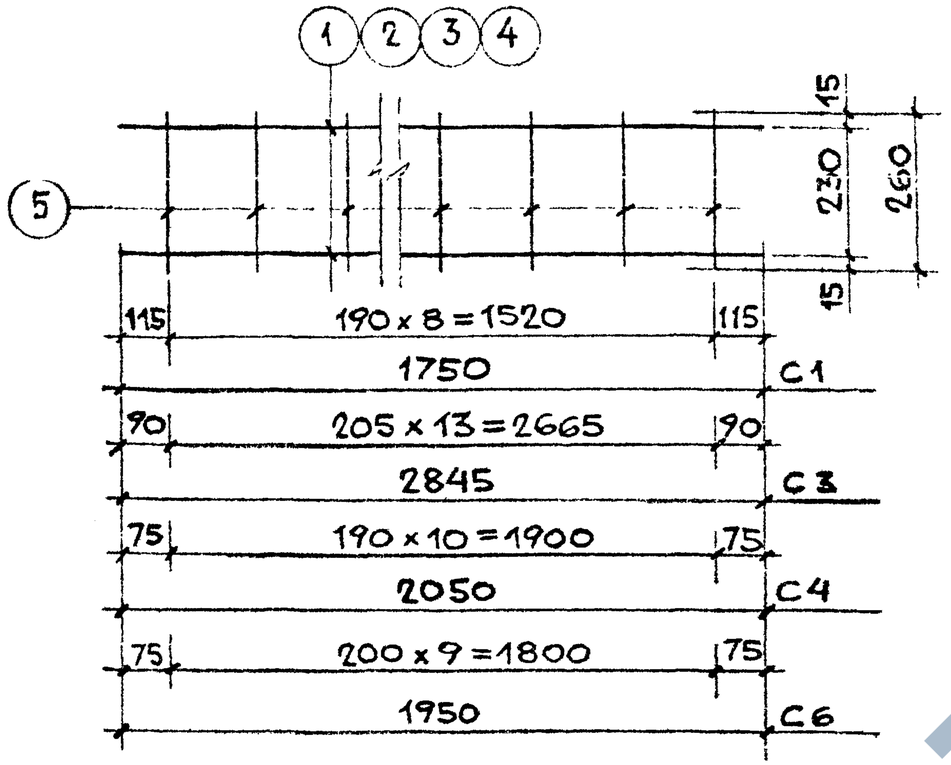

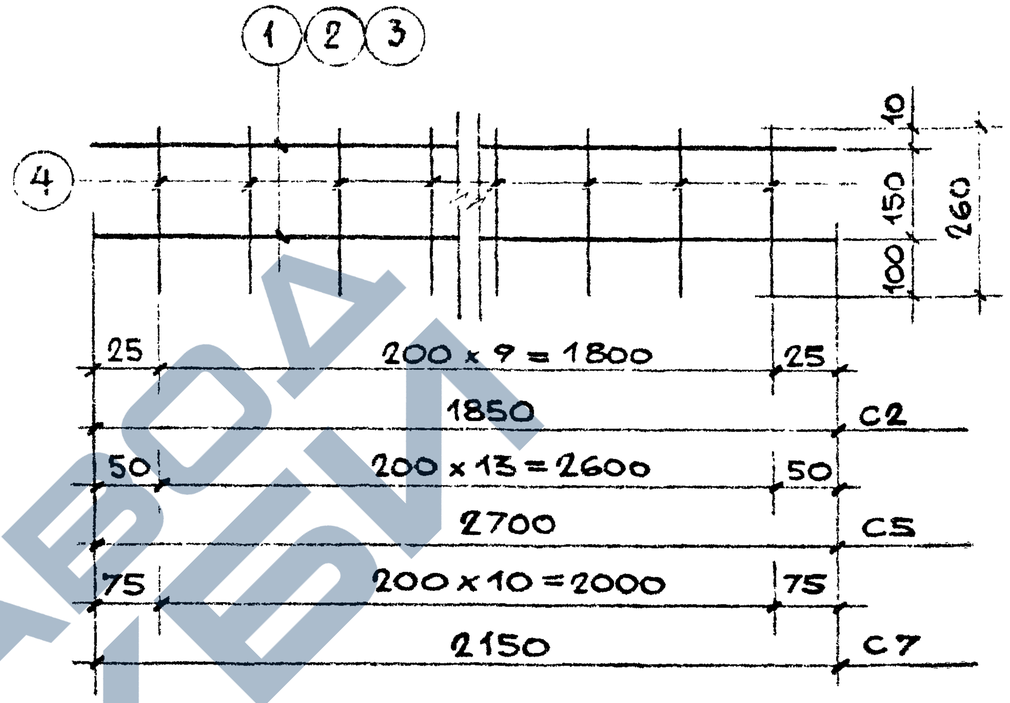

Спецификация стали на изделие

Марка арматурн. изделия	№№ поз.	Сечение, мм	Длина, мм	Кол. шт.	Общая длина, м	Масса, кг	Общая масса, кг
C1	1	⌀8AIII	1750	2	3,50	1,382	1,597
	5	⌀4BpI	260	9	2,34	0,215	
C3	2	⌀8AIII	2845	2	5,69	2,248	2,583
	5	⌀4BpI	260	14	3,64	0,335	
C4	3	⌀8AIII	2050	2	4,10	1,62	1,883
	5	⌀4BpI	260	11	2,86	0,263	
C6	4	⌀8AIII	1950	2	3,90	1,54	1,779
	5	⌀4BpI	260	10	2,60	0,239	

Спецификация стали на изделие

Марка арматурн. изделия	№№ поз.	Сечение, мм	Длина, мм	Кол. шт.	Общая длина, м	Масса, кг	Общая масса, кг
C2	1	⌀8AIII	1850	2	3,70	1,462	1,70
	4	⌀4BpI	260	10	2,60	0,239	
C5	2	⌀8AIII	2700	2	5,40	2,13	2,465
	4	⌀4BpI	260	14	3,64	0,335	
C7	3	⌀8AIII	2150	2	4,30	1,698	1,961
	4	⌀4BpI	260	11	2,86	0,263	

Гл. инженер Фиголенко

Гл. конструктор Конструкция

Нач. отдела Щукин

1988 М-Б —

КТБ Мосоргстройматериалы

О.Д.Ч.

Арх. №

ИЖ 237 выпуск 2 лист 24а

Объемные элементы шахты лифта

Сетки C1÷C7

ИЖ 237 выпуск 2

лист 24

https://zavodjbi.com/

Рег. №		
1402-27		
Зав отд.	Щукин	
Гл конструктор	Фельдман	
Зав. сект.	Фрунзельман	
Конструктор	Булатова	
1985	М 1:20	
КТБ МОСМ	ОДЧ	
Арх №		

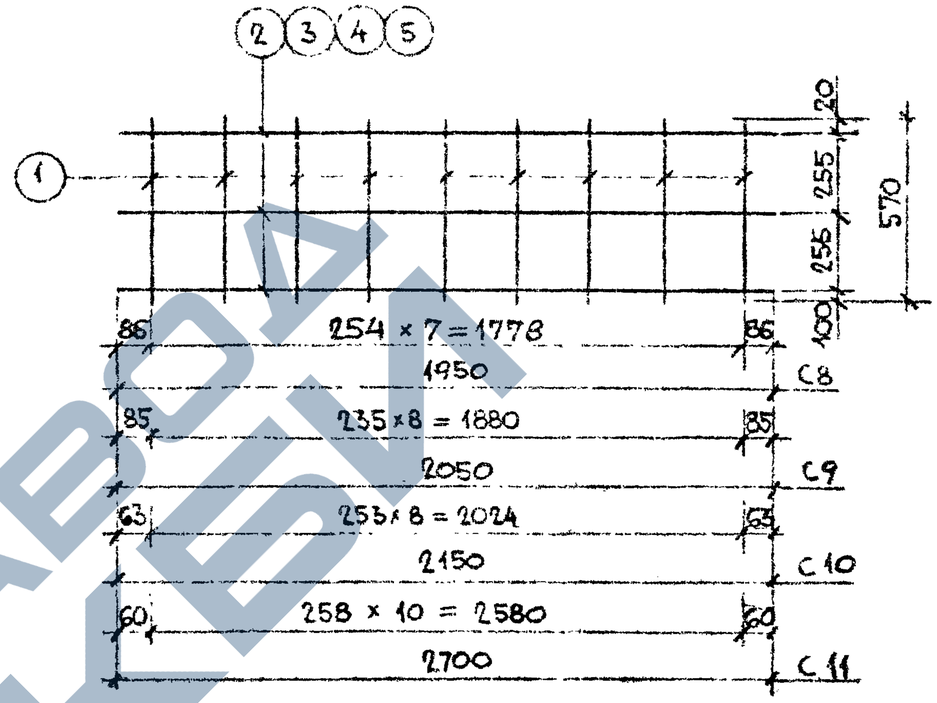

Спецификация стали на изделие

Марка арматурного изделия	Поз.	Сечение мм	Длина, мм	Кол. шт.	Общая длина, м	Масса, кг	Общая масса, кг
C8	1	Ø4ВрI	570	8	4,56	0,4195	1,262
	2	Ø5ВрI	1950	3	5,85	0,8424	
C9	1	Ø4ВрI	570	9	5,13	0,4719	1,358
	3	Ø5ВрI	2050	3	6,15	0,8856	
C10	1	Ø4ВрI	570	9	5,13	0,4719	1,401
	4	Ø5ВрI	2150	3	6,45	0,9288	
C11	1	Ø4ВрI	570	11	6,27	0,5768	1,743
	5	Ø5ВрI	2700	3	8,10	1,166	

Объемные элементы шахты лифта

Сетки C8 ÷ C11.

ИЖ 237 выпуск 2

Лист 25

https://zavodjbi.com/

Марка детали	Эскиз	№№ поз	Сечение мм	Кол. шт.	Длина позиции мм	Длина детали м	Вес, кг позиции	Вес, кг детали
С-1	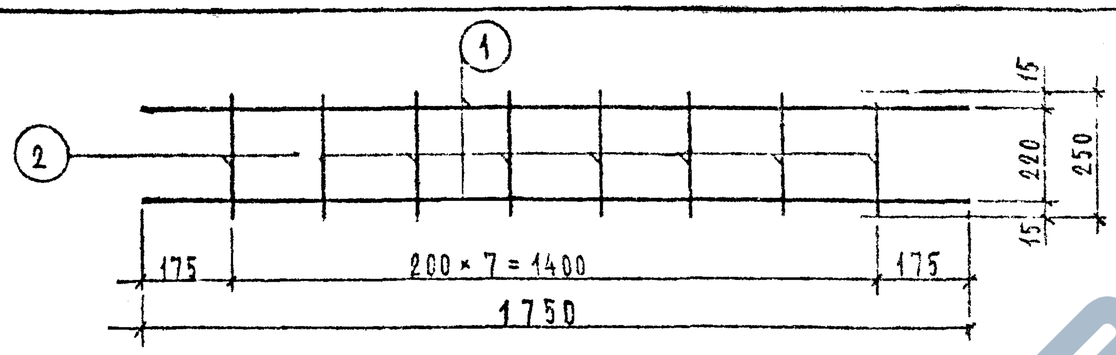	1	⌀8 АIII	2	1750	3500	1,38	1,58
		2	⌀4 ВрI	8	250	2000	0,20	
С-48	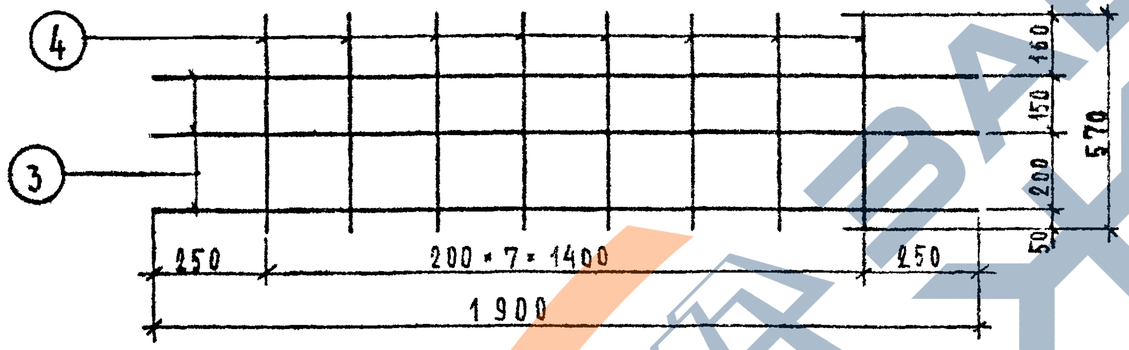	3	⌀8 АIII	3	1900	5700	2,25	2,67
		4	⌀4 ВрI	8	570	4560	0,42	

Согласовано:

Взам. инв. №

Подпись и дата

Инв. № подл.

Рук. М-3	Аникин	
Гл. инж. М	Стрижев	
Гл. спец.	Хмельницкий	
ГИП	Браберман	
Ст. инж.	Болякина	

ИЖ 237 выпуск 2

Элементы шахты лифта

Стадия	Масса	Масштаб
Р		

Лист 261 Листов

Арматура, Сетка С-48

МГПТП мастерская № 3

Марка детали	Эскиз	№№ поз.	Сечение мм	Кол. шт.	Длина позиции мм	Длина детали м	Вес, кг позиции	Вес, кг детали
С-49	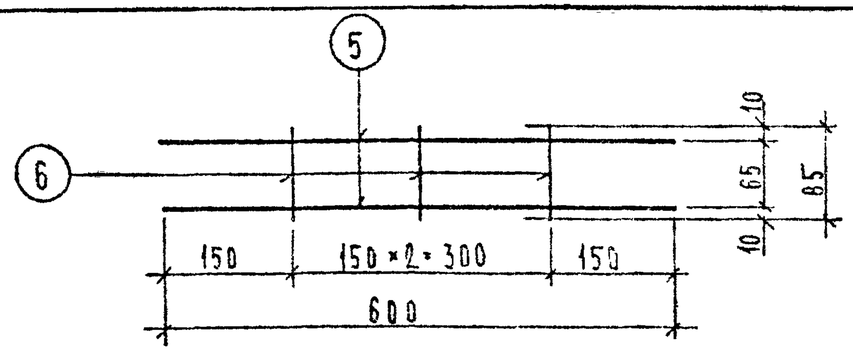	5	⌀5 ВрI	2	600	1200	0,18	0,21
		6	⌀4 ВрI	3	85	255	0,03	
К-10	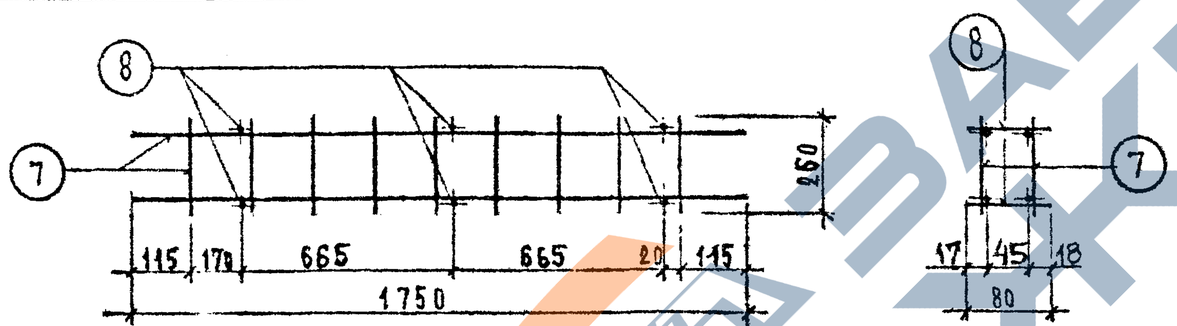	7	С-1	2	—	—	3,19	3,38
		8	⌀8 AIII	6	80	480	0,19	

Согласовано:

Взам. инв. №

Подпись и дата

Инв. № подл.

Рук. И-3	Аникин	
Гл. инж. М.	Стрижев	
Гл. спец.	Хмельницкий	
ГИП	Браверман	
Ст. инж.	Болокина	

5 РС 04-03 доп. II гр

Элементы шахты лифта

Стадия	Масса	Масштаб
Р		

Лист 27 Листов

Арматура. С-49, К-10

МГПИПИ Мастерская №3

Рег. № 1402-30

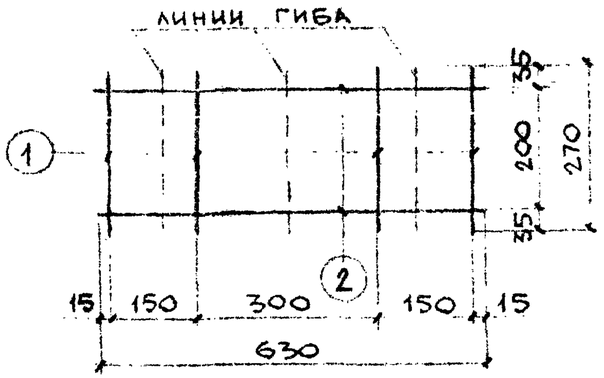

Сетка после гиба

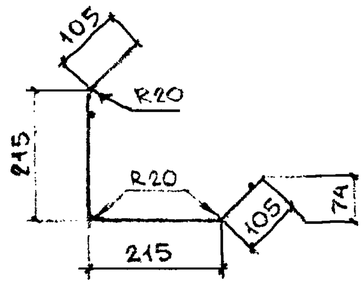

Спецификация стали на изделие

Марка армат. изделия	№№ поз.	Сечение мм	Длина мм	Кол. шт.	Общая длина м	Масса кг	Общая масса кг
С51	1	⌀4ВрI	270	4	1,08	0,0993	0,281
	2	⌀5ВрI	630	2	1,26	0,1814	

ИЖ 237 вып 2 | лист 28в

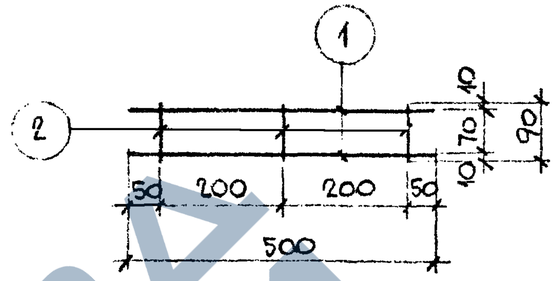

Спецификация стали на изделие

Марка армат. изделия	№№ поз.	Сечение мм	Длина, мм	Кол, шт.	Общая длина, м	Масса кг	Общая масса, кг
С50	1	⌀5ВрI	500	2	1,0	0,144	0,169
	2	⌀4ВрI	90	3	0,27	0,025	

ИЖ 237 вып.2 | лист. 28б

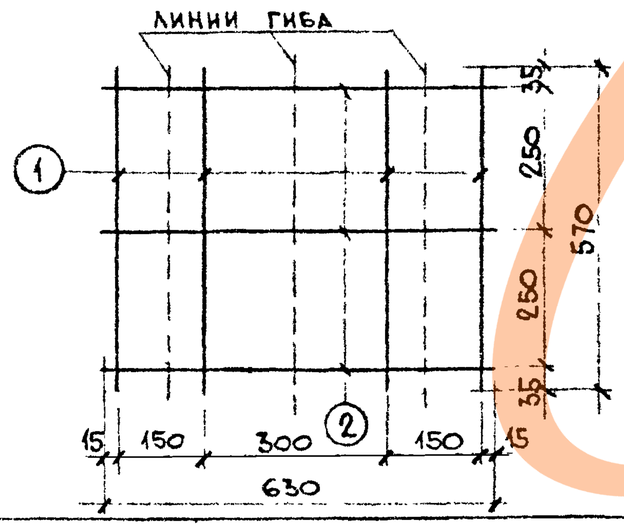

Сетка после гиба

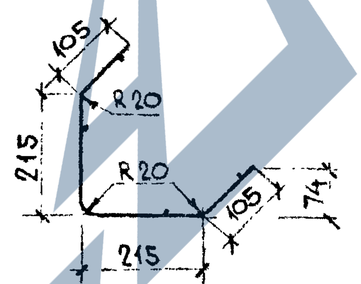

Спецификация стали на изделие

Марка армат. изделия	№№ поз	Сечение мм	Длина мм	Кол, шт.	Общая длина, м	Масса кг	Общая масса, кг
С13	1	⌀4ВрI	570	4	2,28	0,201	0,473
	2	⌀5ВрI	630	3	1,89	0,272	

ИЖ 237 вып. 2 | лист 28а

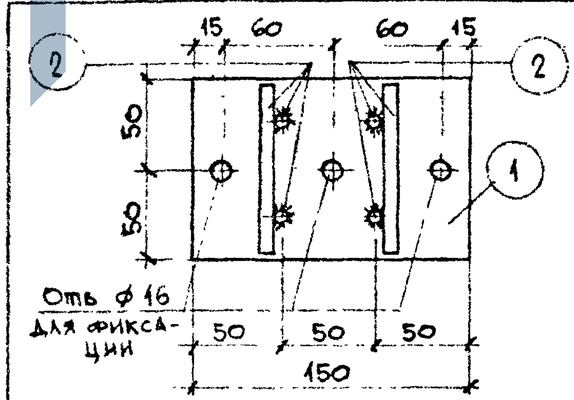

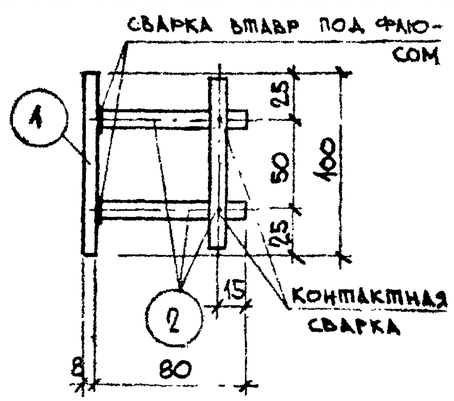

Спецификация стали на изделие

Марка армат. изделия	№№ поз	Сечение мм	Длина, мм	Кол, шт.	Общая длина, м	Масса кг	Общая масса, кг
МЛ1	1	-8х100	150	1	0,15	0,94	1,29
	2	⌀10АII	95	6	0,57	0,35	

Объемные элементы шахты лифта. Сетки С13, С50, С51. Закладная деталь МЛ1.	ИЖ 237 выпуск 2	
	лист	28

Щукин	Фрельдман	
Зав отд	Гл. констр	Фиделька
Зав. сект.	Конструк.	Булатова
1985	—	
КТБ МОСМ	ОДЧ	
Арх. №		

https://zavodjbi.com/

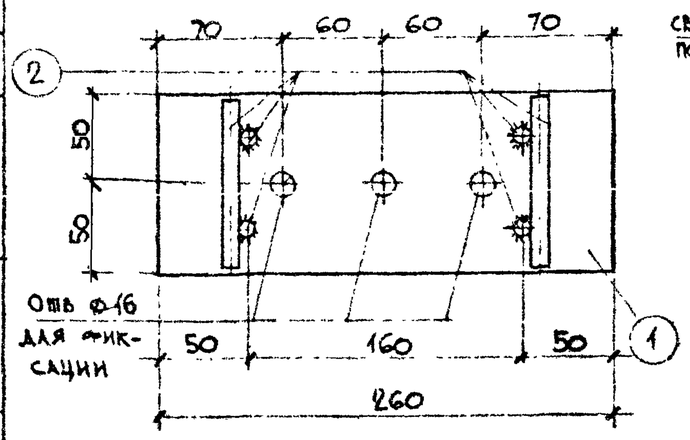

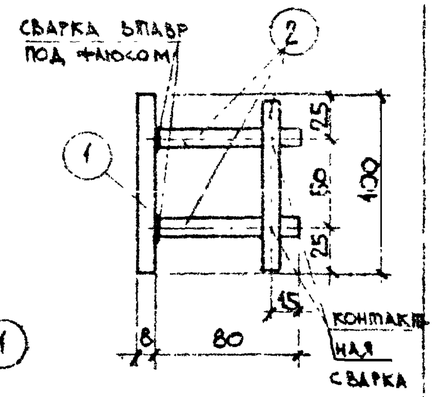

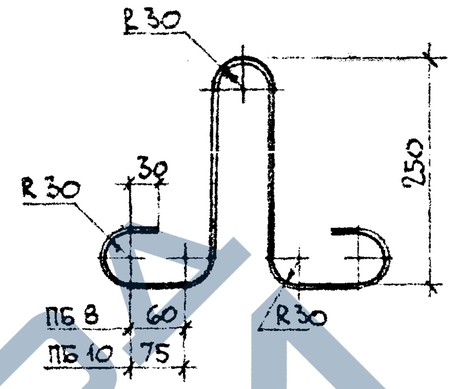

Спецификация стали на изделие

Марка армат. изделия	№ поз.	Сечение, мм	Длина, мм	Кол., шт.	Общая длина, м	Масса, кг	Общая масса, кг
МА2	1	-8х100	260	1	0,26	1,632	1,982
	2	⌀10АII	95	6	0,57	0,35	

ИЖ 237 вып. 2 | лист 29а

Спецификация стали на изделие

Марка армат. изделия	№ поз.	Сечение мм	Длина, мм	Кол., шт.	Общая длина, м	Масса, кг	Общая масса, кг
ПБ 8	—	⌀8АI	960	1	0,96	0,379	0,379
ПБ 10	—	⌀10АI	990	1	0,99	0,611	0,611

ИЖ 237 вып 2 | лист 29б

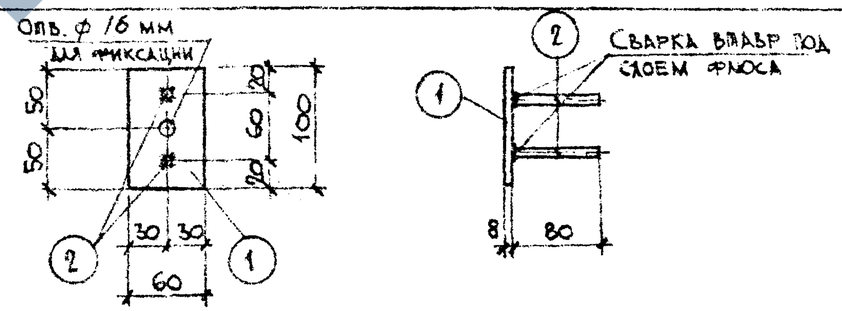

Спецификация стали на изделие

Марка армат. изделия	№ поз.	Сечение мм	Длина, мм	Кол., шт.	Общая длина, м	Масса, кг	Общая масса, кг
МА3	1	-60х8	100	1	0,10	0,377	0,455
	2	⌀8АIII	95	2	0,19	0,078	

Объемные элементы шахты лифта

Закладные детали МА2, МА3. Петли ПБ8, ПБ10

ИЖ 237 выпуск 2

лист 29

Зав. отд.	Щукин	
Гл. констр.	Фельдман	
Зав. сектор	Финкельд	
Конструк.	Булатова	
1985	1	

КТБ МОСМ

ОДЧ

Арх. №

Рег. № 1402-31

Рег.№ 1402-32

Выборка стали на изделие

Марка изделия	Арматурные изделия									Закладные детали									Общий расход стали, кг
	ГОСТ 5781-82*					ГОСТ 6727-80*			Всего	ГОСТ 5781-82*				ГОСТ 380-71*				Всего	
	Класс А-I			Класс А-III		Класс Вр-I				Класс А-II		Класс А-III		ГОСТ 103-76*					
	⌀, мм		Итого	⌀, мм	Итого	⌀, мм		Итого		⌀, мм	Итого	⌀, мм	Итого	Сечение, мм			Итого		
	8	10		8		4	5			10		8		-8×60	-8×100	-8×200			
ШЛ32С3В1	1,516	—	1,516	5,688	5,688	1,305	0,7256	2,03	9,24	1,40	1,40	—	—	—	5,144	—	5,144	6,54	15,8
ШЛГ50С13В1	1,516	—	1,516	7,42	7,42	1,545	0,7256	2,271	11,21	1,40	1,40	—	—	—	5,144	—	5,144	6,54	17,8
ШЛГ50П3В1	1,516	—	1,516	7,50	7,50	1,593	0,7256	2,32	11,34	1,05	1,05	—	—	—	4,896	—	4,896	5,946	17,3
ШЛ50С3В1	1,516	—	1,516	6,476	6,476	1,401	0,7256	2,13	10,12	1,40	1,40	—	—	—	6,528	—	6,528	7,928	18,0
ШЛ50С6В1	—	2,444	2,444	—	—	2,687	5,207	7,894	10,34	1,40	1,40	0,312	0,312	1,508	6,528	—	8,036	9,75	20,1
ШЛГ50П6В1	—	2,444	2,444	—	—	2,902	5,191	8,093	10,5	1,05	1,05	0,312	0,312	1,508	4,896	—	6,404	7,77	18,3

Зав. отд. Щукин
Гл. констр. Фельдман
Завсектор Финель
Конструк. Булатова

1985 –

КТБ МОСМ
ОДЧ

Арх.№

—

Объемные элементы шахты лифта — ИЖ 237 выпуск 2

Выборка стали на изделие — Лист 30

СПЕЦИФИКАЦИЯ СТАЛИ

Марка панели	NN п/п		1	2	3	4	5	6	7	8	9	10	11	12	13		Итого	
ШЛ32С9Д-1	Марка детали		К-10	С-1	С-43	С-49	С-14	С-15	С-23			ПА-10	МЛ-1	МЛ-2	МЛ-3		25,4	
	Кол-во, шт.		1	1	1	4	1	1	4			4	2	2	4			
	Масса, кг	детали	3,38	1,597	2,67	0,21	1,648	1,705	0,683			0,611	1,29	1,982	0,455			
		всех дет	3,38	1,597	2,67	0,84	1,648	1,705	2,732			2,444	2,58	3,964	1,82			

ВЫБОРКА СТАЛИ.

Марка панели	Сечение, мм	⌀4 ВрI	⌀5 ВрI	⌀10 АI	⌀10 АII	⌀8 АIII	–8×100	–8×50
ШЛ32С9Д-1	Масса, кг	3,745	4,245	2,444	1,40	6,898	5,144	1,508

Примечание. С-14, С-15, С-23, ПА 10 см. альбом ИЖ 237, вып. 1, часть 2.

Согласовано

Взам. инв. №

Подпись и дата

Инв. № подл.

Гл. инж.	Аникин	
Гл. инж. п.	Стричев	
Гл. спец.	Хисамутдинов	
Гл. арх.	Брасерман	
Ст. инж.	Гульнева	

ИЖ 237 выпуск 2

Элементы шахты лифта

Стадия	Масса	Масштаб
Р		

Лист 31 | Листов

Спецификация стали
Выборка стали

МГПТИ мастерская № 2