https://zavodjbi.com/

СЕРИЯ 1.424.1-9

КОЛОННЫ ЖЕЛЕЗОБЕТОННЫЕ ДВУХВЕТВЕВОГО СЕЧЕНИЯ ДЛЯ ОДНОЭТАЖНЫХ ПРОИЗВОДСТВЕННЫХ ЗДАНИЙ ВЫСОТОЙ 15,6; 16,8 и 18,0м

ВЫПУСК 2

АРМАТУРНЫЕ И ЗАКЛАДНЫЕ ИЗДЕЛИЯ

РАБОЧИЕ ЧЕРТЕЖИ

ЧАСТЬ 1 (СТР. 1... 86)

23527 - 04
ЦЕНА 6-69

https://zavodjbi.com/

https://zavodjbi.com/

СЕРИЯ 1.424.1-9

КОЛОННЫ ЖЕЛЕЗОБЕТОННЫЕ ДВУХВЕТВЕВОГО СЕЧЕНИЯ ДЛЯ ОДНОЭТАЖНЫХ ПРОИЗВОДСТВЕННЫХ ЗДАНИЙ ВЫСОТОЙ 15.6; 16.8 и 18.0 м

ВЫПУСК 2

АРМАТУРНЫЕ И ЗАКЛАДНЫЕ ИЗДЕЛИЯ

РАБОЧИЕ ЧЕРТЕЖИ

РАЗРАБОТАНЫ

ЦНИИПРОМЗДАНИЙ

ГЛАВНЫЙ ИНЖЕНЕР ИНСТИТУТА В.В.ГРАНЕВ
НАЧАЛЬНИК ОТДЕЛА КС В.Т.ИЛЬИН
РУК. СЕКТОРА А.Я.РОЗЕНБЛЮМ
ГЛАВНЫЙ ИНЖЕНЕР ПРОЕКТА Т.М.КУТЫРИНА

С УЧАСТИЕМ НИИЖБ

ЗАМ. ДИРЕКТОРА Ю.П.ГУЩА
РУК. ЛАБОРАТОРИИ В.А.КЛЕВЦОВ
ЗАВ. СЕКТОРОМ Н.Н.КОРОВИН

ХАРЬКОВСКИЙ ПРОМСТРОЙНИИПРОЕКТ

ГЛАВНЫЙ ИНЖЕНЕР ИНСТИТУТА Н.Ф.ДОВГИЙ
ГЛАВНЫЙ ИНЖЕНЕР ПРОЕКТА А.М.МОНИН
НАЧАЛЬНИК АСО 3 М.И.БРОДСКИЙ
ГЛ. КОНСТРУКТОР В.Е.САВРАНСКИЙ

УТВЕРЖДЕНЫ И ВВЕДЕНЫ В ДЕЙСТВИЕ
С 1 ИЮНЯ 1989г
ПРОТОКОЛОМ ГОССТРОЯ СССР
ОТ 2 ДЕКАБРЯ 1988г № АЧ-44

© ЦИТП Госстроя СССР, 1989

https://zavodjbi.com/

Обозначение	Наименование	Стр.
1.424.1-9.2 ТТ	Технические требования	6
1.424.1-9.2-1	Каркас КП1-1... КП1-4	9
1.424.1-9.2-2	Каркас КП2-1... КП2-4	11
1.424.1-9.2-3	Каркас КП3-1... КП3-9	13
1.424.1-9.2-4	Каркас КП4-1... КП4-9	16
1.424.1-9.2-5	Каркас КП5-1... КП5-8	19
1.424.1-9.2-6	Каркас КП6-1... КП6-6	22
1.424.1-9.2-7	Каркас КП7-1... КП7-8	24
1.424.1-9.2-8	Каркас КП8-1... КП8-8	27
1.424.1-9.2-9	Каркас КП9-1... КП9-8	30
1.424.1-9.2-10	Каркас КП10-1... КП10-7	33
1.424.1-9.2-11	Каркас КП11-1... КП11-9	36
1.424.1-9.2-12	Каркас КП12-1... КП12-12	39
1.424.1-9.2-13	Каркас КП13-1... КП13-12	43
1.424.1-9.2-14	Каркас КП14-1... КП14-13	47
1.424.1-9.2-15	Каркас КП15-1... КП15-3	51
1.424.1-9.2-16	Каркас КП16-1... КП16-5	53
1.424.1-9.2-17	Каркас КП17-1... КП17-11	55
1.424.1-9.2-18	Каркас КП18-1... КП18-12	59
1.424.1-9.2-19	Каркас КП19-1	63
1.424.1-9.2-20	Каркас КП20-1... КП20-4	65
1.424.1-9.2-21	Каркас КП21-1... КП21-12	67
1.424.1-9.2-22	Каркас КП22-1... КП22-12	71
1.424.1-9.2-23	Каркас КП23-1, КП23-2	75
1.424.1-9.2-24	Каркас КП24-1... КП24-4	77
1.424.1-9.2-25	Узел 1...3	79
1.424.1-9.2-26	Узел 4; 4-1...4-5; 5; 5-1...5-5; 6; 6-1... 6-3	80
1.424.1-9.2-27	Узел 7...12	82
1.424.1-9.2-28	Каркас 1КР168; 1КР168-1... 1КР168-5	87
1.424.1-9.2-29	Каркас 1КР180; 1КР180-1... 1КР180-5	87
1.424.1-9.2-30	Каркас 1КР192; 1КР192-1... 1КР192-5	88
1.424.1-9.2-31	Каркас 2КР168; 2КР168-1... 2КР168-3	88
1.424.1-9.2-32	Каркас 2КР168-4... 2КР168-6	89
1.424.1-9.2-33	Каркас 2КР180; 2КР180-1... 2КР180-3	89
1.424.1-9.2-34	Каркас 2КР180-4... 2КР180-6	90
1.424.1-9.2-35	Каркас 2КР192; 2КР192-1... 2КР192-3	90
1.424.1-9.2-36	Каркас 2КР192-4... 2КР192-6	91
1.424.1-9.2-37	Каркас 4КР168; 4КР168-1... 4КР168-3	91
1.424.1-9.2-38	Каркас 4КР168-4... 4КР168-7	92
1.424.1-9.2-39	Каркас 4КР168-8... 4К168-11	92
1.424.1-9.2-40	Каркас 4КР180; 4КР180-1... 4КР180-3	93
1.424.1-9.2-41	Каркас 4КР180-4... 4КР180-7	93
1.424.1-9.2-42	Каркас 4КР180-8... 4КР180-11	94
1.424.1-9.2-43	Каркас 4КР192; 4КР192-1... 4КР192-3	94
1.424.1-9.2-44	Каркас 4КР192-4... 4КР192-7	95
1.424.1-9.2-45	Каркас 4КР192-8... 4КР192-11	95
1.424.1-9.2-46	Каркас 5КР168; 5КР168-1... 5КР168-3	96
1.424.1-9.2-47	Каркас 5КР168-4... 5КР168-6	96
1.424.1-9.2-48	Каркас 5КР168-7... 5КР168-10	97
1.424.1-9.2-49	Каркас 5КР168-11... 5КР168-13	97
1.424.1-9.2-50	Каркас 5КР168-14... 5КР168-17	98
1.424.1-9.2-51	Каркас 5КР168-18... 5КР168-20	98

Инв. № подл. | Подпись и дата | Взам. инв. №

Нач. отд.	Бродский		
Н. контр.	Савранский		
Гл. констр.	Савранский		
Исполн.	Гамановский		

1.424.1-9.2

Содержание

Стадия	Лист	Листов
Р	1	7

Харьковский Промстройниипроект

Инв. № подл. | Подпись и дата | Взам. инв. №

1.424.1-9.2

Лист 2

Обозначение	Наименование	Стр.
1.424.1-9.2-52	Каркас 5КР180; 5КР180-1...5КР180-3	99
1.424.1-9.2-53	Каркас 5КР180-4...5КР180-6	99
1.424.1-9.2-54	Каркас 5КР180-7...5КР180-10	100
1.424.1-9.2-55	Каркас 5КР180-11...5КР180-13	100
1.424.1-9.2-56	Каркас 5КР180-14...5КР180-17	101
1.424.1-9.2-57	Каркас 5КР180-18...5КР180-20	101
1.424.1-9.2-58	Каркас 5КР192; 5КР192-1...5КР192-3	102
1.424.1-9.2-59	Каркас 5КР192-4...5КР192-6	102
1.424.1-9.2-60	Каркас 5КР192-7...5КР192-10	103
1.424.1-9.2-61	Каркас 5КР192-11...5КР192-13	103
1.424.1-9.2-62	Каркас 5КР192-14...5КР192-17	104
1.424.1-9.2-63	Каркас 5КР192-18...5КР192-20	104
1.424.1-9.2-64	Каркас 7КР117; 7КР117-1...7КР117-5	105
1.424.1-9.2-65	Каркас 7КР121; 7КР121-1...7КР121-5	105
1.424.1-9.2-66	Каркас 7КР123; 7КР123-1...7КР123-5	106
1.424.1-9.2-67	Каркас 7КР127; 7КР127-1...7КР127-5	106
1.424.1-9.2-68	Каркас 7КР129; 7КР129-1...7КР129-5	107
1.424.1-9.2-69	Каркас 7КР133; 7КР133-1...7КР133-5	107
1.424.1-9.2-70	Каркас 7КР135; 7КР135-1...7КР135-5	108
1.424.1-9.2-71	Каркас 7КР139; 7КР139-1...7КР139-5	108
1.424.1-9.2-72	Каркас 7КР141; 7141-1... 7КР141-5	109
1.424.1-9.2-73	Каркас 7КР145; 7КР145-1...7КР145-5	109
1.424.1-9.2-74	Каркас 7КР147; 7КР147-1...7КР147-5	110
1.424.1-9.2-75	Каркас 7КР151; 7КР151-1...7КР151-5	110
1.424.1-9.2-76	Каркас 8КР117; 8КР117-1...8КР117-5	111
1.424.1-9.2-77	Каркас 8КР121; 8КР121-1...8КР121-6	111
1.424.1-9.2-78	Каркас 8КР123; 8КР123-1...8КР123-5	112

Инв. № подл. | Подпись и дата | Взам. инв. №

Обозначение	Наименование	Стр.
1.424.1-9.2-79	Каркас 8КР127; 8КР127-1...8КР127-6	112
1.424.1-9.2-80	Каркас 8КР129; 8КР129-1...8КР129-5	113
1.424.1-9.2-81	Каркас 8КР133; 8КР133-1...8КР133-6	113
1.424.1-9.2-82	Каркас 8КР135; 8КР135-1...8КР135-5	114
1.424.1-9.2-83	Каркас 8КР139; 8КР139-1...8КР139-6	114
1.424.1-9.2-84	Каркас 8КР141; 8КР141-1...8КР141-5	115
1.424.1-9.2-85	Каркас 8КР145; 8КР145-1...8КР145-6	115
1.424.1-9.2-86	Каркас 8КР147; 8КР147-1...8КР147-5	116
1.424.1-9.2-87	Каркас 8КР151; 8КР151-1...8КР151-6	116
1.424.1-9.2-88	Каркас 9КР117; 9КР117-1...9КР117-3	117
1.424.1-9.2-89	Каркас 9КР117-4; 9КР121; 9КР121-1.	117
1.424.1-9.2-90	Каркас 9КР121-2... 9КР121-5	118
1.424.1-9.2-91	Каркас 9КР123; 9КР123-1...9КР123-3	118
1.424.1-9.2-92	Каркас 9КР123-4;; 9КР127; 9КР127-1	119
1.424.1-9.2-93	Каркас 9КР127-2.... 9КР127-5	119
1.424.1-9.2-94	Каркас 9КР129; 9КР129-1...9КР129-3	120
1.424.1-9.2-95	Каркас 9КР129-4; 9КР133; 9КР133-1	120
1.424.1-9.2-96	Каркас 9КР133-2....9КР133-5	121
1.424.1-9.2-97	Каркас 9КР135; 9КР135-1...9КР135-3	121
1.424.1-9.2-98	Каркас 9КР135-4;; 9КР139; 9КР139-1	122
1.424.1-9.2-99	Каркас 9КР139-2....9КР139-5	122
1.424.1-9.2-100	Каркас 9КР141; 9КР141-1...9КР141-3	123
1.424.1-9.2-101	Каркас 9КР141-4; 9КР145; 9КР145-1	123
1.424.1-9.2-102	Каркас 9КР145-2.... 9КР145-5	124
1.424.1-9.2-103	Каркас 9КР147; 9КР147-1... 9КР147-3	124
1.424.1-9.2-104	Каркас 9КР147-4; 9КР151; 9КР151-1	125
1.424.1-9.2-105	Каркас 9КР151-2.... 9КР151-5	125

Инв. № подл. | Подпись и дата | Взам. инв. №

Обозначение	Наименование	Стр.
1.424.1-9.2-106	Каркас 10КР117; 10КР117-1... 10КР117-3	126
1.424.1-9.2-107	Каркас 10КР117-4; 10КР117-5; 10КР121; 10КР121-1	126
1.424.1-9.2-108	Каркас 10КР121-2... 10КР121-4	127
1.424.1-9.2-109	Каркас 10КР121-5; 10КР121-6; 10КР123; 10КР123-1	127
1.424.1-9.2-110	Каркас 10КР123-2... 10КР123-5	128
1.424.1-9.2-111	Каркас 10КР127; 10КР127-1... 10КР127-3	128
1.424.1-9.2-112	Каркас 10КР127-4... 10КР127-6	129
1.424.1-9.2-113	Каркас 10КР129; 10КР129-1... 10КР129-3	129
1.424.1-9.2-114	Каркас 10КР129-4; 10КР129-5; 10КР133; 10КР133-1	130
1.424.1-9.2-115	Каркас 10КР133-2... 10КР133-4	130
1.424.1-9.2-116	Каркас 10КР133-5; 10КР133-6; 10КР135; 10КР135-1	131
1.424.1-9.2-117	Каркас 10КР135-2... 10КР135-5	131
1.424.1-9.2-118	Каркас 10КР139; 10КР139-1... 10КР139-3	132
1.424.1-9.2-119	Каркас 10КР139-4... 10КР139-6	132
1.424.1-9.2-120	Каркас 10КР141; 10КР141-1... 10КР141-3	133
1.424.1-9.2-121	Каркас 10КР141-4; 10КР141-5; 10КР145; 10КР145-1	133
1.424.1-9.2-122	Каркас 10КР145-2... 10КР145-4	134
1.424.1-9.2-123	Каркас 10КР145-5; 10КР145-6; 10КР147; 10КР147-1	134
1.424.1-9.2-124	Каркас 10КР147-2... 10КР147-5	135
1.424.1-9.2-125	Каркас 10КР151; 10КР151-1; 10КР151-2; 10КР151-3	135
1.424.1-9.2-126	Каркас 10КР151-4... 10КР151-6	136
1.424.1-9.2-127	Каркас 12КР49; 12КР50; 12КР49-1... 12КР49-4	136
1.424.1-9.2-128	Каркас 12КР50-1... 12КР50-4; 12КР57; 12КР57-1	137
1.424.1-9.2-129	Каркас 12КР57-2... 12КР57-4; 12КР58; 12КР58-1; 12КР58-2	137
1.424.1-9.2-130	Каркас 12КР58-3; 12КР58-4; 12КР65; 12КР65-1... 12КР65-3	138
1.424.1-9.2-131	Каркас 12КР65-4; 13КР49; 13КР49-1; 13КР49-2	138
1.424.1-9.2-132	Каркас 13КР49-3; 13КР49-4; 13КР50; 13КР50-1	139
1.424.1-9.2-133	Каркас 13КР50-2... 13КР50-5	139
1.424.1-9.2-134	Каркас 13КР57; 13КР57-1... 13КР57-3	140
1.424.1-9.2-135	Каркас 13КР57-4; 13КР57-5; 13КР58; 13КР58-1	140
1.424.1-9.2-136	Каркас 13КР58-2... 13КР58-5	141
1.424.1-9.2-137	Каркас 13КР65; 13КР65-1... 13КР65-3	141
1.424.1-9.2-138	Каркас 13КР65-4; 13КР65-5; 14КР41; 14КР44	142
1.424.1-9.2-139	Каркас 14КР47; 14КР48; 14КР50; 14КР54	142
1.424.1-9.2-140	Каркас 15КР60; 15КР75; 15КР80; 15КР85	143
1.424.1-9.2-141	Каркас 15КР90; 15КР95; 15КР115	143
1.424.1-9.2-142	Арматурный элемент СШ1... СШ15	144
1.424.1-9.2-143	Сетка С1; С2; С1-1; С2-1	145
1.424.1-9.2-144	Сетка С3; С3-1... С3-3	146
1.424.1-9.2-145	Сетка С4; С4-1	146
1.424.1-9.2-146	Стержни арматурные СТ1... СТ17	147
1.424.1-9.2-147	Изделие закладное МН 1	148
1.424.1-9.2-148	Изделие закладное МН 2	148
1.424.1-9.2-149	Изделие закладное МН 3	149
1.424.1-9.2-150	Изделие закладное МН 4	149
1.424.1-9.2-151	Изделие закладное МН 5	150
1.424.1-9.2-152	Изделие закладное МН 6	151
1.424.1-9.2-153	Изделие закладное МН7... МН9	152
1.424.1-9.2-154	Изделие закладное МН10... МН12	153
1.424.1-9.2-155	Изделие закладное МН13	154
1.424.1-9.2-156	Изделие закладное МН14-1... МН14-4	154
1.424.1-9.2-157	Изделие закладное МН15	155

Инв.№ подл. | Подпись и дата | Взам.инв.№

Обозначение	Наименование	Стр.
1.424.1-9.2-158	Изделие закладное МН16-1; МН16-2	156
1.424.1-9.2-159	Изделие закладное МН17	156
1.424.1-9.2-160	Изделие закладное МН18	157
1.424.1-9.2-161	Изделие закладное МН19, МН19-1	158
1.424.1-9.2-162	Изделие закладное МН20-1... МН20-3	159
1.424.1-9.2-163	Изделие закладное МН21-1... МН21-4	160
1.424.1-9.2-164	Изделие закладное МН22-1...МН22-3	161
1.424.1-9.2-165	Изделие закладное МН23	162
1.424.1-9.2-166	Изделие закладное МН24	162
1.424.1-9.2-167	Изделие закладное МН25, МН25-1	163
1.424.1-9.2-168	Изделие закладное МН26	164
1.424.1-9.2-169	Изделие закладное МН27...МН29	164
1.424.1-9.2-170	Изделие закладное МН30	165
1.424.1-9.2-171	Пример изменения армирования нижних перемычек в случае применения безвыверочных способов монтажа	165
1.424.1-9.2-172	Пример объединения плоских каркасов в пространственный	166

Инв. № подл. | Подпись и дата | Взам. инв. №

1. Общие сведения.

Выпуск 2 серии 1.424.1-9 содержит рабочие чертежи арматурных и закладных изделий для железобетонных двухветвевых колонн, разработанных в выпуске 1 настоящей серии.

Состав серии 1.424.1-9 приведен в выпуске 0.

2. Технические требования к изготовлению пространственных арматурных каркасов, арматурных и закладных изделий.

2.1. Изготовление пространственных и плоских каркасов, арматурных и закладных изделий должно производиться в соответствии с требованиями ГОСТ 10922-75 „Арматурные изделия и закладные детали сварные для железобетонных конструкций. Технические требования и методы испытаний," ГОСТ 14098-85 „Соединения сварные арматуры и закладных изделий железобетонных конструкций. Типы, конструкция и размеры" и „Инструкции по сварке соединений арматуры и закладных деталей железобетонных конструкций" СН 393-78, а также технических условий, приведенных в выпуске 4 настоящей серии.

2.2. Объединение плоских каркасов и арматурных изделий в пространственный каркас производится следующим образом:

Инв. № подл. | Подпись и дата | Взам. инв. №

Нач. отд.	Бродский		
Н. контр.	Кудричевская		
Гл. констр.	Савранский		
Рук. гр.	Кудричевская		

1.424.1-9.2-ТТ

Технические требования к изготовлению пространственных арматурных каркасов, арматурных и закладных изделий

Стадия	Лист	Листов
Р	1	7

ХАРЬКОВСКИЙ ПРОМСТРОЙНИИПРОЕКТ

23527-04 6

а) Объединение плоских каркасов в пространственный арматурный каркас производится путем приварки поперечных соединительных стержней к продольным стержням плоских каркасов при помощи сварочных клещей для контактной точечной сварки;

б) При отсутствии сварочных клещей для сварки стержней большого диаметра допускается, в виде исключения, приваривать клещами соединительные стержни к поперечным стержням плоских каркасов.

При этом способе приварки максимальный допускаемый диаметр продольной арматуры ветвей следует принимать по таблице 1.

Таблица 1

Размер меньшей стороны ветви, мм	Максимальный допускаемый диаметр продольной рабочей арматуры ветви, мм	
	при количестве стержней в плоском каркасе	
	2	4
200	28	20
250	32	22
300	36	25

в) В случае, если на заводе-изготовителе не имеется сварочных клещей или не соблюдаются требования п. 2.2.б, объединение плоских каркасов в пространственный допускается производить с помощью шпилек, располагая их с тем же

шагом, что и соединительные стержни и привязывая к продольной арматуре вязальной проволокой.

Примеры образования пространственных каркасов вышеуказанными способами приведены на док. 2-172.

Продольная арматура подкрановых и рядовых перемычек, хомуты перемычек, хомуты в узлах пересечения ветвей с перемычками, сетки, шпильки и отдельные стержни подкрановых перемычек, сетки оголовка колонны должны быть привязаны вязальной проволокой к соответствующим продольным стержням.

2.3. Для обеспечения прочности колонны в стадии монтажа в отдельных марках пространственных каркасов предусмотрена установка в ветвях колонн дополнительной продольной арматуры из отдельных стержней (поз. 18) в пространственных каркасах колонн крайних рядов либо из плоских каркасов (поз. 4) - в колоннах средних рядов. При этом отдельные стержни (поз. 18) и плоские каркасы (поз. 4) привязываются вязальной проволокой к хомутам каркаса ветвей.

При сборке пространственного каркаса указанные отдельные стержни либо плоские каркасы устанавливаются со стороны поддона опалубки (растянутая зона ветвей колонны при ее монтаже в положении „плашмя").

2.4. Обеспечение необходимой жесткости пространственного каркаса при его транспортировании достигается при помощи специальных

23527-04 7

траверс с вертикальными стропами, располагаемыми в местах пересечения перемычек с ветвями. При объединении плоских каркасов в пространственный при помощи шпилек (см. п. 2.2.8) местная жесткость ветвей каркаса обеспечивается путем установки связевых диагональных стержней (см. док. 2-172).

2.5. Пространственные каркасы для укороченных на 100 мм средних колонн (см. п. 3.1 указаний по применению колонн в вып. 0) следует изготавливать со следующими изменениями:

длину плоских арматурных каркасов (поз. 2,3) следует уменьшить на 100 мм за счет сокращения размера 550, указанного на соответствующих сборочных чертежах. Количество и размеры остальных позиций в спецификации к пространственному каркасу сохраняются без изменений.

2.6. При установке в пространственные каркасы закладных изделий для крепления стропильных конструкций и подкрановых балок следует обеспечивать приварку указанных изделий к продольной арматуре каркаса для обеспечения непрерывной электрической цепи заземляющих устройств в соответствии с узлами 1...11, приведенными в выпуске 1.

2.7. Закладное изделие МН19 (см. узлы 8...8-5, приведенные в выпуске 1) устанавливается в пространственный каркас с последующей приваркой анкерных стержней к одной из пластин в разъемкованные отверстия.

2.8. В узлах 12...12-3 закладное изделие поз. 1 устанавливается в пространственный каркас одновременно с сетками С1-1, С2-1 (см. примечания на док. 1.424.1-9.1-25).

В узлах 13, 13-1 поперечные стержни (поз. 16 пространственного каркаса) в зоне установки закладного изделия должны быть заменены шпильками по типу док. 2-172.

В узлах 14...14-3 указанные стержни заменяются вязаными хомутами.

В узле 15 крайние вертикальные стержни сеток СЧ заменяются отдельными стержнями того же диаметра, которые привязываются к сеткам после установки закладного изделия поз. 1.

В узлах 16...16-4 крайние вертикальные стержни сеток С3 аннулируются. После установки закладного изделия поз. 1 сетки объединяются с продольной арматурой ветви при помощи шпилек поз. 2.

2.9. При размещении в пределах ветви колонны закладных изделий для крепления связей и опорных консолей под стеновые панели в указанной ветви пространственного каркаса устанавливается дополнительная арматура, в соответствии с узлами 13, 14, 14-1...14-3, 21, 21-1...21-7, приведенными в выпуске 1.

2.10. Плоские арматурные сетки следует изготовлять с помощью контактной точечной сварки. Сварку сеток С1 и С2 производить во всех точках пересечения стержней. При изготовлении сеток типов С3, СЧ сварке подлежат все узлы пересечений двух крайних стержней по периметру сетки. Остальные узлы соединяются вязальной проволокой.

2.11. Стыкование стержней при заготовке продольной арматуры каркасов следует производить контактной стыковой сваркой. Не допускается устройство нескольких стыков в одном сечении каркаса.

2.12. В качестве продольной арматуры колонн применяется стержневая арматура периодического профиля класса А-III по ГОСТ 5781-82. Взамен указанной арматуры разрешается применять без изменения диаметра свариваемую термомеханически упрочненную арматурную сталь класса Ат-IIIС марки БСт5пс диаметром до 32 мм включительно по ГОСТ 10884-81, ТУ 14-231-35-86 и ТУ 14-15-163-87. Арматурную сталь класса Ат-IIIС не допускается применять в конструкциях колонн, предназначенных для эксплуатации при среднеагрессивной степени воздействия газообразной среды.

В качестве поперечной арматуры колонн применяется горячекатаная гладкая арматура класса А-I по ГОСТ 5781-82. При использовании колонн в неотапливаемых зданиях, оборудованных мостовыми опорными кранами, эксплуатируемыми при расчетной температуре ниже минус 30°С до минус 40°С включительно следует применять следующие марки стали:

- для арматуры класса А-I - ВСт3пс2, ВСт2сп2.
- для арматуры класса А-III - 25Г2С.

Применение арматуры класса Ат-IIIс в этом случае не допускается. В случаях, когда возможен монтаж конструкций при расчетной зимней температуре ниже минус 40°С, в закладных изделиях для крепления стеновых панелей, стропильных конструкций и связей должен применяться прокат из стали марки 09Г2С-6 по ГОСТ 19281-73 и ГОСТ 19282-73.

2.13. Для закладных изделий с толщинами пластин 8... 20 мм применяется прокат из стали ВСт3пс6-1 по ТУ14-1-3023-80, при толщине пластин 22... 40 мм - прокат из стали 09Г2С-15 по ГОСТ 19282-73. Листовая сталь должна удовлетворять требованиям ГОСТ 19903-74* и техническим требованиям ГОСТ 14637-79.

2.14. При тавровых соединениях арматурных стержней с плоским элементом минимальная толщина пластины (δ) назначена из условия применения дуговой механизированной сварки под слоем флюса в соответствии с ГОСТ 14098-85 ($\delta = 0{,}65\, d_н$, где $d_н$ - диаметр стержней).

В случае выполнения тавровых соединений дуговой

ручной сваркой в разделанные отверстия, длина стержней соответственно увеличена на толщину пластины δ.

2.15. Длины анкеров на чертежах и в спецификациях даны номинальными, т.е. без учета добавления размера на оплавление и осадку втавр. (Припуск в длине заготовки анкера может приниматься равным диаметру анкера при приварке с одной стороны и двум диаметрам при приварке с двух сторон).

2.16. Для изготовления строповочных петель МН27... МН29 применяется горячекатаная гладкая арматурная сталь класса А-I марок ВСт3сп2 и ВСт3пс2 или периодического профиля класса Ас-II марки 10ГТ по ГОСТ 5781-82. В случае, если возможен монтаж конструкций при расчетной зимней температуре ниже минус 40°С, для строповочных петель не допускается применять сталь марки ВСт3пс2.

2.17. Закладные изделия колонн должны иметь антикоррозийное покрытие.

Закладные изделия для крепления опорных консолей под навесные стеновые панели (МН14-1... МН14-4; МН20-1... МН20-3; МН21-1... МН21-4; МН22-1... МН22-3) должны быть защищены при помощи комбинированных покрытий, состоящих из металлизационного слоя с последующим окрашиванием лакокрасочными материалами, в соответствии с указаниями п. 2.7.9. Технических условий на колонны (док. 4-ТУ).

Вид и техническая характеристика защиты остальных закладных изделий должны соответствовать указаниям в чертежах марки КЖИ конкретного проекта.

ЗАВОД ЖБИ

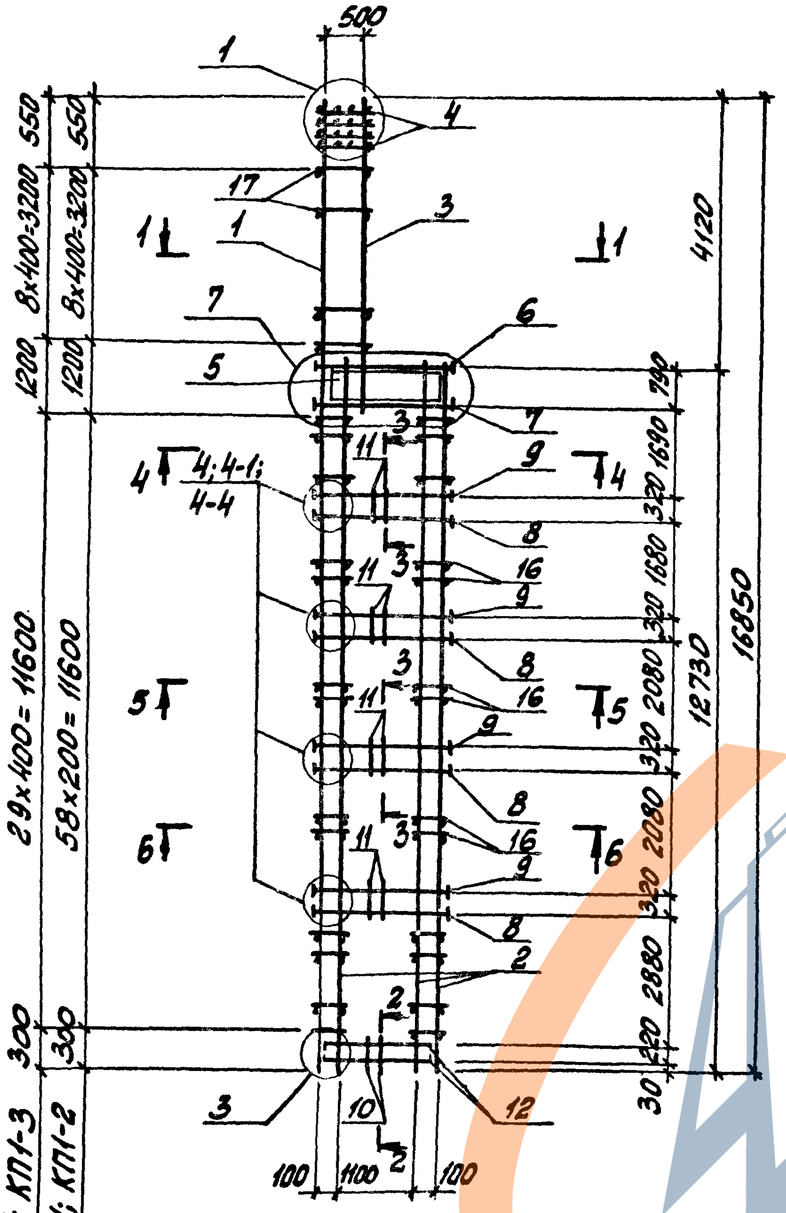

Для КП1-1; КП1-3

Для КП1-4; КП1-2

1-1

(Для КП1-1, КП1-3, КП1-4)

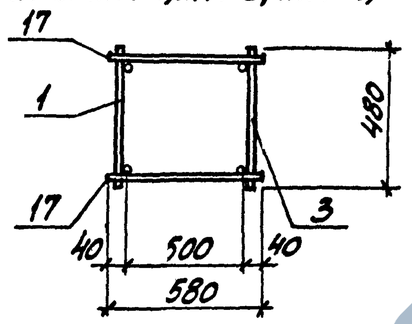

1-1

(Для КП1-2)

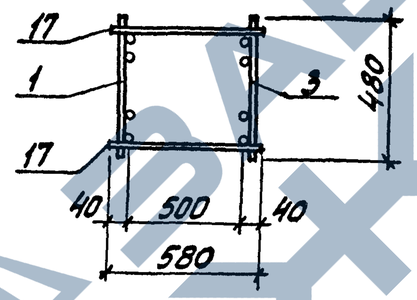

2-2

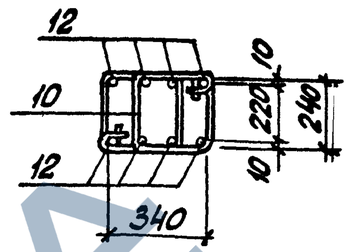

3-3

(Для КП1-3)

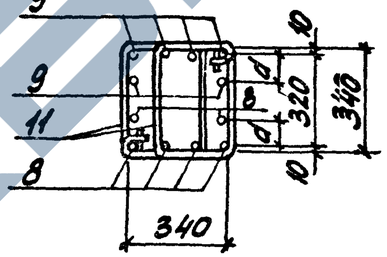

3-3

(Для КП1-1, КП1-2)

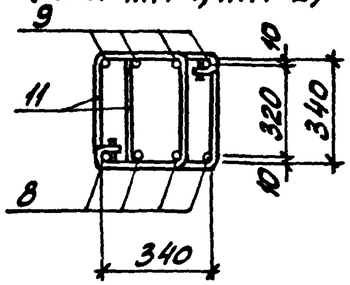

3-3

(Для КП1-4)

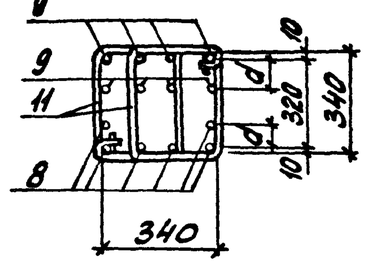

1. Арматуры класса AI и A-III по ГОСТ 5781-82.
2. Спецификацию арматуры см. на листах 2,3.
3. Расстояние d см. 1.424.1-9.2-26

Марка каркаса	Номер узла	Обозначение документа
КП1-1... КП1-4	1,3	1.424.1-9.2-25
КП1-1, КП1-2	4	-26
КП1-3	4-1	
КП1-4	4-4	
КП1-1... КП1-4	7	-27

Нач.отд.	Бродский		
Н.контр.	Савранский		
Гл.констр.	Савранский		
Разраб.	Кудрявцевская		
Провер.	Тремль		
Испалн.	Кудрявцевская		

1.424.1-9.2-1

КАРКАС КП1-1... КП1-4

Стадия	Лист	Листов
Р	1	3

ХАРЬКОВСКИЙ ПРОМСТРОЙНИИПРОЕКТ

Инв.№подл. | Подпись и дата | Взам.инв.№

23527-04 10

4-4
(Для КП1-1, КП1-3, КП1-4)

5-5
(Для КП1-1... КП1-4)

6-6
(Для КП1-1, КП1-2)

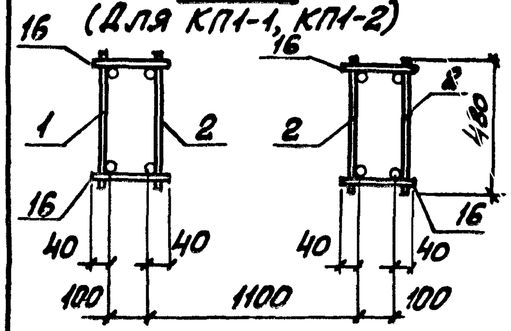

4-4
(Для КП1-2)

6-6
(Для КП1-3, КП1-4)

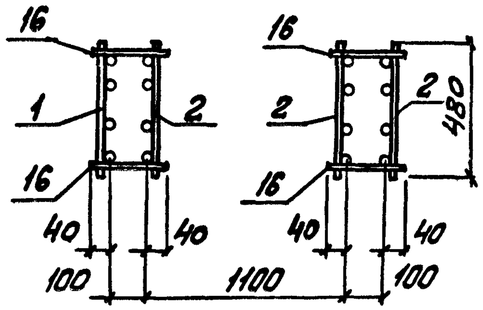

Марка каркаса	Поз.	Наименование	Кол.	Обозначение документа	Масса каркаса, кг
КП1-1	1	Каркас 1КР168	1	1.424.1-9.2-28	567,2
	2	7КР127	3	-67	
	3	12КР49	1	-127	
	4	Сетка С1	4	-143	
	5	С3	4	-144	
	6	Арм. элемент СШ2	4	-142	
	7	СШ2	4		
	8	СШ1	16		
	9	СШ1	16		
	10	Стержень арм. СТ1	16	-146	
	11	СТ2	80		
	12	СТ4	8		
	13	СТ6	35		
	14	СТ7	48		
	15	СТ10	64		
	16	ф6 AI ℓ=180; 0,04кг	120	Без черт.	
	17	ф6 AI ℓ=580; 0,13кг	20		

Инв.№ подл. | Подпись и дата | Взам. инв.№

Марка каркаса	Поз.	Наименование	Кол.	Обозначение документа	Масса каркаса, кг
КП1-2		Поз. 4... 17 по КП1-1			744.0
	1	Каркас 5КР168-2	1	1.424.1-9.2-46	
	2	10КР127-2	3	-111	
	3	13КР49	1	-131	
КП1-3		Поз. 4... 7, 10... 17 по КП1-1			738,6
	1	Каркас 4КР168	1	1.424.1-9.2-37	
	2	9КР127	3	-92	
	3	12КР49	1	-127	
	8	Арм. элемент СШ1	24	-142	
	9	СШ1	24		
КП1-4		Поз. 4... 7, 10... 15 по КП1-1			1036,5
	1	Каркас 4КР168-3	1	1.424.1-9.2-37	
	2	9КР127-3	3	-93	
	3	12КР49	1	-127	
	8	Арм. элемент СШ1	24	-142	
	9	СШ1	32		
	16	ф8 AI; ℓ=180; 0,07кг	236	Без черт.	
	17	ф8 AI; ℓ=580; 0,23кг	20		

Инв.№ подл. | Подпись и дата | Взам. инв.№

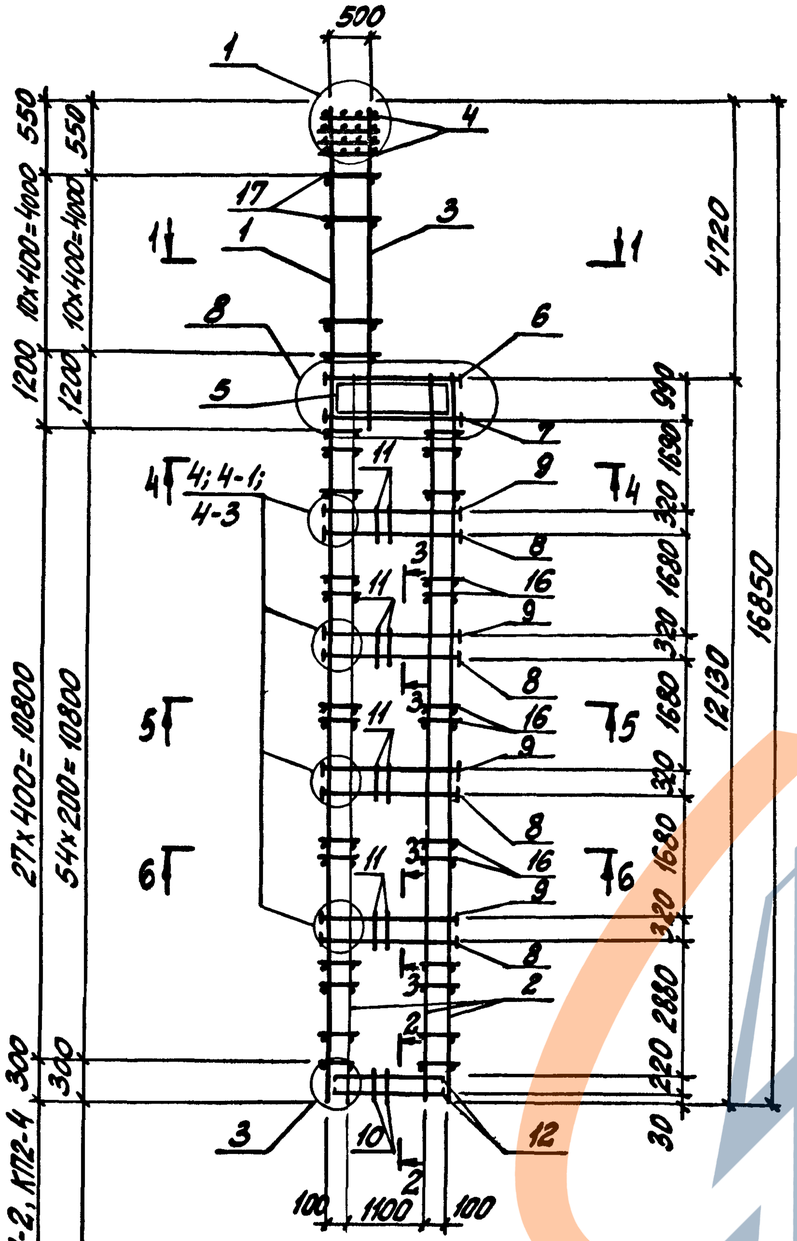

1-1
(для КП2-1, КП2-2, КП2-4)

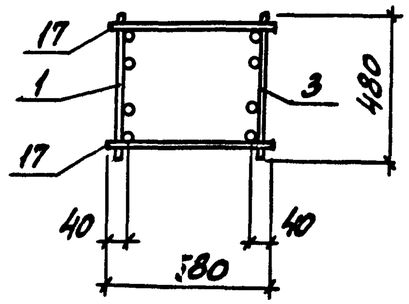

2-2

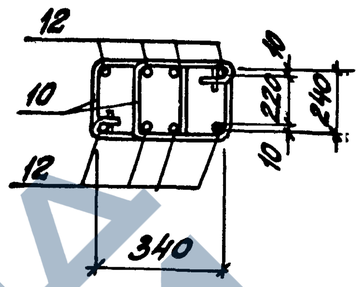

3-3
(для КП2-1)

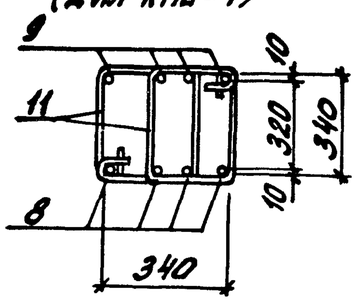

1-1
(для КП2-3)

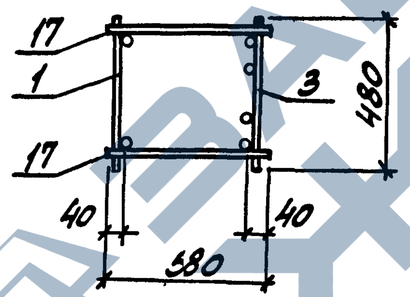

3-3
(для КП2-2, КП2-3)

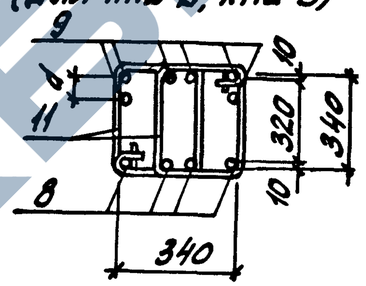

3-3
(для КП2-4)

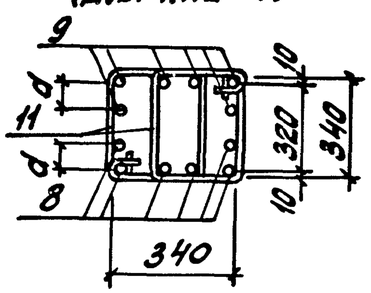

1. Арматура класса A-I и A-III по ГОСТ 5781-82.
2. Спецификацию арматуры см. на листах 2, 3.
3. Расстояние d см. 1.424.1-9.2-26

Марка каркаса	Номер узла	Обозначение документа
КП2-1... КП2-4	1, 3	1.424.1-9.2-25
КП2-1	4	
КП2-2, КП2-3	4-3	-26
КП2-4	4-1	
КП2-1... КП2-4	8	-27

Нач.отд.	Бродский		
Н.контр.	Сафранский		
Гл.констр.	Сафранский		
Разраб.	Кудрячевская	Кудр	
Провер.	Тремль		
Исполн.	Кудрячевская	Кудр	

1.424.1-9.2-2

КАРКАС
КП2-1... КП2-4

Стадия	Лист	Листов
Р	1	3

ХАРЬКОВСКИЙ ПРОМСТРОЙНИИПРОЕКТ

Инв.№ подл. | Подпись и дата | Взам. инв.№

4-4
(Для КП2-1, КП2-2; КП2-4)
5-5
(Для КП2-4)
6-6
(Для КП2-3, КП2-4)

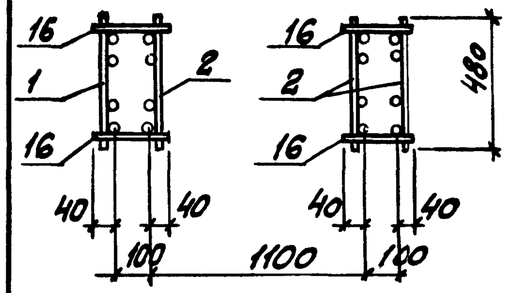

4-4
(Для КП2-3)
5-5
(Для КП2-1, КП2-2, КП2-3)
6-6
(Для КП2-1, КП2-2)

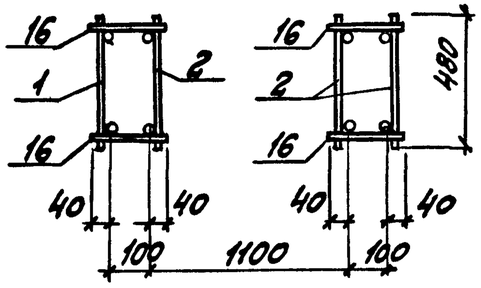

Марка каркаса	Поз.	Наименование	Кол.	Обозначение документа	Масса каркаса, кг
КП2-1	1	Каркас 5КР168-7	1	1.424.1-9.2 - 48	677,9
	2	10КР121	3	- 107	
	3	13КР57	1	- 134	
	4	Сетка С1	4	- 143	
	5	С3-1	4	- 144	
	6	Арм. элемент СШ2	4	- 142	
	7	СШ2	4		
	8	СШ1	16		
	9	СШ1	16		
	10	Стержень арм. СТ1	16	- 146	
	11	СТ2	80		
	12	СТ4	8		
	13	СТ6	41		
	14	СТ7	52		
	15	СТ10	64		
	16	ф6 AI ℓ=120; 0,04 кг	112	Без черт.	
	17	ф6 AI ℓ=580; 0,13 кг	22		

Инв. № подл. | Подпись и дата | Взам. инв. №

1.424.1-9.2-2 Лист 2

Марка каркаса	Поз.	Наименование	Кол.	Обозначение документа	Масса каркаса, кг
КП2-2		Поз. 1,2,4...8, 10...17 по КП2-1			709,0
	3	Каркас 13КР57-1	1	1.424.1-9.2 - 134	
	9	Арм. элемент СШ1	24	- 142	
КП2-3		Поз. 4...8, 10...15, 17 по КП2-1			850,1
	1	Каркас 4КР168-2	1	1.424.1-9.2 - 37	
	2	9КР121-2	3	- 90	
	3	13КР57-1	1	- 134	
	9	Арм. элемент СШ1	24	- 142	
	16	ф6 AI ℓ=180; 0,04 кг	220	Без черт.	
КП2-4		Поз. 3...7, 10...17 по КП2-1			887,3
	1	Каркас 2КР168	1	1.424.1-9.2 - 31	
	2	8КР121	3	- 77	
	8	Арм. элемент СШ1	24	- 142	
	9	СШ1	24		

Инв. № подл. | Подпись и дата | Взам. инв. №

1.424.1-9.2-2 Лист 3

Марка каркаса	Поз.	Наименование	Кол.	Обозначение документа	Масса каркаса, кг
КП3-4		Поз. 3...7, 10...17 по КП3-1			991,6
	1	Каркас 2КР168	1	1.424.1-9.2-31	
	2	8КР123	3	-78	
	8	Арм. элемент СШ3	24	-142	
	9	СШ3	24		
КП3-5		Поз. 4...6, 10...15 по КП3-1			1087,0
	1	Каркас 5КР168-10	1	1.424.1-9.2-48	
	2	10КР123-2	3	-110	
	3	13КР57-2	1	-134	
	7	Арм. элемент СШ2	4	-142	
	8	СШ2	24		
	9	СШ3	24		
	16	ф8АI ℓ=230; 0,09кг	220	Без черт.	
	17	ф8АI ℓ=580; 0,23кг	22		
КП3-6		Поз. 4...6, 10...15 по КП3-1			1239,7
	1	Каркас 5КР168-11	1	1.424.1-9.2-49	
	2	10КР123-3	3	-110	
	3	13КР57-3	1	-134	
	7	Арм. элемент СШ2	4	-142	
	8	СШ2	24		
	9	СШ2	24		
	16	ф8АI ℓ=230; 0,09кг	220	Без черт.	
	17	ф8АI ℓ=580; 0,23кг	22		

Инв.№ подл. | Подпись и дата | Взам. инв.№

Марка каркаса	Поз.	Наименование	Кол.	Обозначение документа	Масса каркаса, кг
КП3-7		Поз. 4...6, 10...15 по КП3-1			1298,0
	1	Каркас 2КР168-3	1	1.424.1-9.2-31	
	2	8КР123-2	3	-78	
	3	13КР57-2	1	-134	
	7	Арм. элемент СШ2	4	-142	
	8	СШ2	16		
	9	СШ2	24		
	16	ф8АI ℓ=230; 0,09кг	220	Без черт.	
	17	ф8АI ℓ=580; 0,23кг	22		
КП3-8		Поз. 4...7, 10...15 по КП3-1			1458,2
	1	Каркас 5КР168-12	1	1.424.1-9.2-49	
	2	10КР123-4	3	-110	
	3	13КР57-4	1	-135	
	8	Арм. элемент СШ3	16	-142	
	9	СШ2	24		
	16	ф8АI ℓ=230; 0,09кг	148	Без черт.	
	17	ф8АI ℓ=580; 0,23кг	22		
КП3-9		Поз. 4...6, 8...15 по КП3-1			1694,3
	1	Каркас 5КР168-13	1	1.424.1-9.2-49	
	2	10КР123-5	3	-110	
	3	13КР57-5	1		
	7	Арм. элемент СШ2	4	1.424.1-9.2-142	
	16	ф10АI ℓ=230; 0,14кг	148	Без черт.	
	17	ф10АI ℓ=580; 0,36кг	22		

Инв.№ подл. | Подпись и дата | Взам. инв.№

4-4

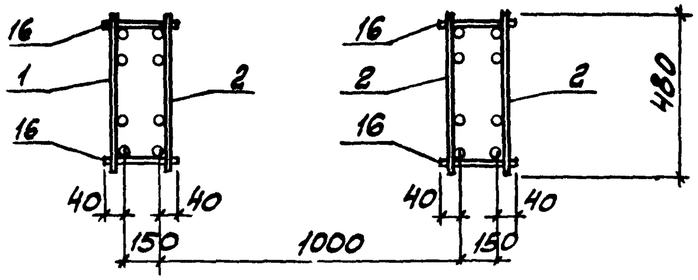

5-5
(ДЛЯ КП3-1... КП3-3, КП3-5, КП3-6, КП3-8, КП3-9)

6-6
(ДЛЯ КП3-1... КП3-3, КП3-5, КП3-6, КП3-8, КП3-9)

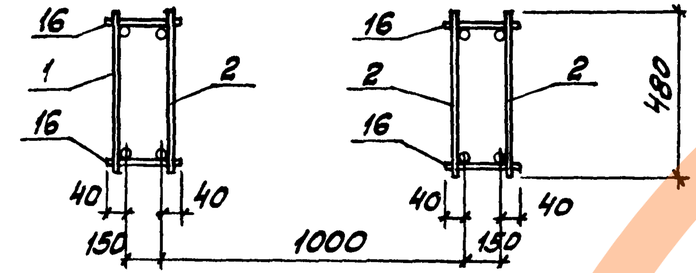

5-5
(ДЛЯ КП3-4, КП3-7)

6-6
(ДЛЯ КП3-4; КП3-7)

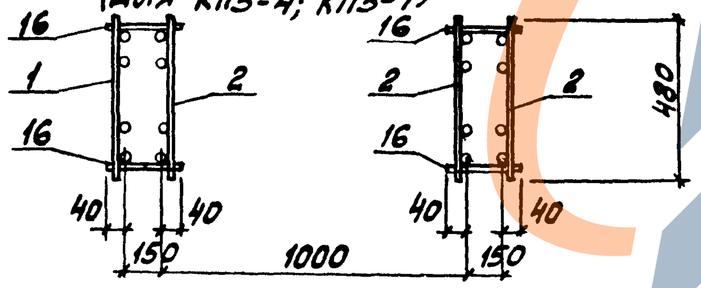

Инв.№ подл. | Подпись и дата | Взам. инв.№

Марка каркаса	Поз.	Наименование		Кол.	Обозначение документа	Масса каркаса, кг
КП3-1	1	Каркас	5КР168-7	1	1.424.1-9.2- 48	719,4
	2		10КР123	3	- 109	
	3		13КР57	1	- 134	
	4	Сетка	С1	4	- 143	
	5		С3-2	4	- 144	
	6	Арм. элемент	СШ2	4	- 142	
	7		СШ3	4		
	8		СШ1	16		
	9		СШ1	16		
	10	Стержень арм.	СТ1	14	- 146	
	11		СТ3	88		
	12		СТ4	8		
	13		СТ6	44		
	14		СТ8	52		
	15		СТ11	64		
	16	ф6 AI	ℓ=230; 0,05 кг	112	Без черт.	
	17	ф6 AI	ℓ=580; 0,13 кг	22		
КП3-2		Поз. 1...7, 10... 17 по КП3-1				790,8
	8	Арм. элемент	СШ2	24	1.424.1-9.2- 142	
	9		СШ2	24		
КП3-3		Поз. 4... 6, 10...17 по КП3-1				873,2
	1	Каркас	5КР168-8	1	1.424.1-9.2 - 48	
	2		10КР123-1	3	- 109	
	3		13КР57-1	1	- 134	
	7	Арм. элемент	СШ2	4	- 142	
	8		СШ2	24		
	9		СШ2	24		

Инв.№ подл. | Подпись и дата | Взам. инв.№

23527-04 15

Марка каркаса	Поз.	Наименование	Кол.	Обозначение документа	Масса каркаса, кг
КП3-4		Поз. 3...7, 10...17 по КП3-1			991,6
	1	Каркас 2КР168	1	1.424.1-9.2-31	
	2	8КР123	3	-78	
	8	Арм. элемент СШ3	24	-142	
	9	СШ3	24		
КП3-5		Поз. 4...6, 10...15 по КП3-1			1087,0
	1	Каркас 5КР168-10	1	1.424.1-9.2-48	
	2	10КР123-2	3	-110	
	3	13КР57-2	1	-134	
	7	Арм. элемент СШ2	4	-142	
	8	СШ2	24		
	9	СШ3	24		
	16	ф8АI ℓ=230; 0,09кг	220	БЕЗ ЧЕРТ.	
	17	ф8АI ℓ=580; 0,23кг	22		
КП3-6		Поз. 4...6, 10...15 по КП3-1			1239,7
	1	Каркас 5КР168-11	1	1.424.1-9.2-49	
	2	10КР123-3	3	-110	
	3	13КР57-3	1	-134	
	7	Арм. элемент СШ2	4	-142	
	8	СШ2	24		
	9	СШ2	24		
	16	ф8АI ℓ=230; 0,09кг	220	БЕЗ ЧЕРТ.	
	17	ф8АI ℓ=580; 0,23кг	22		

Инв.№ подл. | Подпись и дата | Взам. инв.№

Марка каркаса	Поз.	Наименование	Кол.	Обозначение документа	Масса каркаса, кг
КП3-7		Поз. 4...6, 10...15 по КП3-1			1298,0
	1	Каркас 2КР168-3	1	1.424.1-9.2-31	
	2	8КР123-2	3	-78	
	3	13КР57-2	1	-134	
	7	Арм. элемент СШ2	4	-142	
	8	СШ2	16		
	9	СШ2	24		
	16	ф8АI ℓ=230; 0,09кг	220	БЕЗ ЧЕРТ.	
	17	ф8АI ℓ=580; 0,23кг	22		
КП3-8		Поз. 4...7, 10...15 по КП3-1			1458,2
	1	Каркас 5КР168-12	1	1.424.1-9.2-49	
	2	10КР123-4	3	-110	
	3	13КР57-4	1	-135	
	8	Арм. элемент СШ3	16	-142	
	9	СШ2	24		
	16	ф8АI ℓ=230; 0,09кг	148	БЕЗ ЧЕРТ.	
	17	ф8АI ℓ=580; 0,23кг	22		
КП3-9		Поз. 4...6, 8...15 по КП3-1			1694,3
	1	Каркас 5КР168-13	1	1.424.1-9.2-49	
	2	10КР123-5	3	-110	
	3	13КР57-5	1		
	7	Арм. элемент СШ2	4	1.424.1-9.2-142	
	16	ф10АI ℓ=230; 0,14кг	148	БЕЗ ЧЕРТ.	
	17	ф10АI ℓ=580; 0,36кг	22		

Инв.№ подл. | Подпись и дата | Взам. инв.№

https://zavodjkx.com/

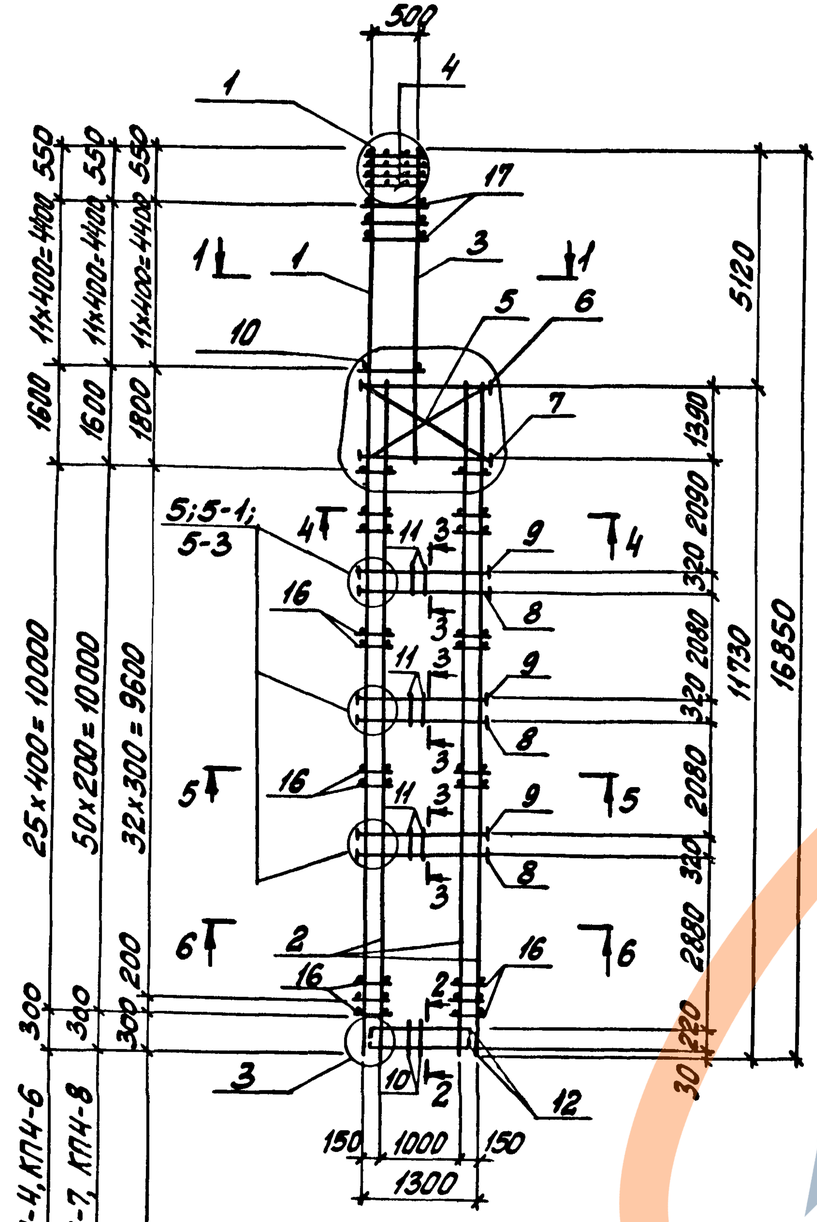

1-1

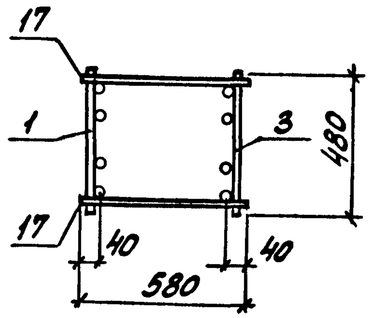

2-2

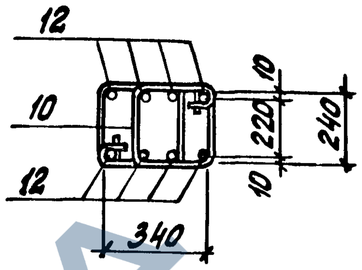

3-3

(Для КП4-1; КП4-2; КП4-4; КП4-7; КП4-9)

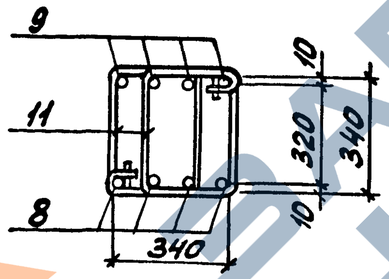

3-3

(Для КП4-3, КП4-5, КП4-8)

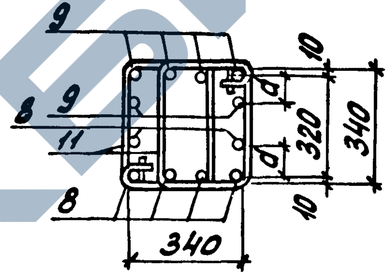

3-3

(Для КП4-6)

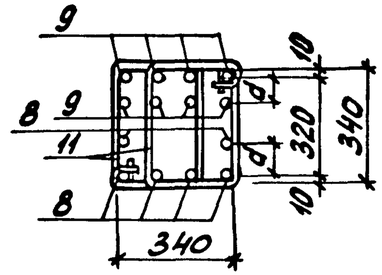

1. Арматура класса AI и AIII по ГОСТ 5781-82.
2. Спецификацию арматуры см. на листах 3...5.
3. Расстояние d см. 1.424.1-9.2-26

Марка каркаса	Номер узла	Обозначение документа
КП4-1... КП4-9	1,3	1.424.1-9.2-25
КП4-1, КП4-2, КП-4, КП4-7, КП4-9	5	-26
КП4-3, КП4-5, КП4-8	5-1	
КП4-6	5-3	
КП4-1... КП4-9	10	-27

Нач.отд.	Бродский		
Н.контр.	Савранский		
Гл.констр.	Савранский		
Разраб.	Кудричевская		
Провер.	Тремль		
Исполн.	Кудричевская		

1.424.1-9.2-4

Каркас КП4-1... КП4-9

Стадия	Лист	Листов
Р	1	5

ХАРЬКОВСКИЙ ПРОМСТРОЙНИИПРОЕКТ

Инв.№ подл. | Подпись и дата | Взам.инв.№

23527-04 17

https://zavodjk.com/

4-4

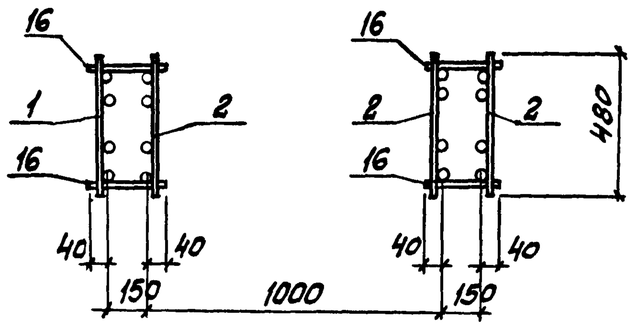

5-5

(Для КП4-1; КП4-2; КП4-3, КП4-5, КП4-7, КП4-9)

6-6

(Для КП4-1; КП4-2; КП4-3; КП4-5; КП4-7; КП4-9)

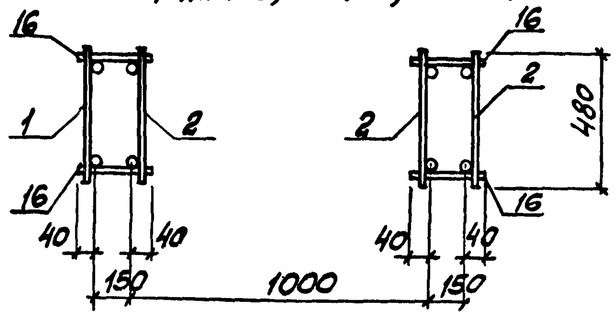

5-5

(Для КП4-4; КП4-6; КП4-8)

6-6

(Для КП4-4; КП4-6; КП4-8)

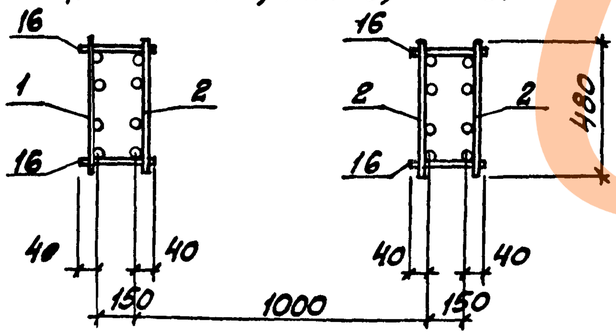

Марка каркаса	Поз.	Наименование	Кол.	Обозначение документа	Масса каркаса, кг
КП4-1	1	Каркас 5КР168-14	1	1.424.1-9.2-50	703,5
	2	10КР117	3	-106	
	3	13КР65	1	-137	
	4	Сетка С1	4	-143	
	5	С3-3	4	-144	
	6	Арм. элемент СШ3	4	-142	
	7	СШ3	4		
	8	СШ1	12		
	9	СШ1	12		
	10	Стержень арм. СТ1	14	-146	
	11	СТ3	66		
	12	СТ4	8		
	13	СТ6	49		
	14	СТ8	48		
	15	СТ11	48		
	16	ф 6 AI ℓ=230; 0,05кг	104	Без черт.	
	17	ф 6 AI ℓ=580; 0,13кг	24		
КП4-2		Поз. 1,2, 4...7, 10...17 по КП4-1			746,1
	3	Каркас 13КР65-1	1	1.424.1-9.2-137	
	8	Арм. элемент СШ3	12	-142	
	9	СШ3	12		
КП4-3		Поз. 4...7, 10...17 по КП4-1			866,2
	1	Каркас 5КР168-15	1	1.424.1-9.2-50	
	2	10КР117-1	3	-106	
	3	13КР65-2	1	-137	
	8	Арм. элемент СШ2	18	-142	
	9	СШ2	18		

Инв.№ подл. | Подпись и дата | Взам. инв.№

Инв.№ подл. | Подпись и дата | Взам. инв.№

Марка каркаса	Поз.	Наименование	Кол.	Обозначение документа	Масса каркаса, кг
КП4-4		Поз. 4...7, 10...16 по КП4-1			912,7
	1	Каркас 2КР168	1	1.424.1-9.2-31	
	2	8КР117	3	-76	
	3	13КР65-2	1	-137	
	8	Арм. элемент СШ3	12	-142	
	9	СШ3	12		
	17	Ф8АI ℓ=580; 0,23кг	24	Без черт.	
КП4-5		Поз. 4...7, 10...15 по КП4-1			1044,6
	1	Каркас 5КР168-17	1	1.424.1-9.2-50	
	2	10КР117-2	3	-106	
	3	13КР65-2	1	-137	
	8	Арм. элемент СШ2	18	-142	
	9	СШ2	18		
	16	Ф8АI ℓ=230; 0,09кг	204	Без черт.	
	17	Ф8АI ℓ=580; 0,23кг	24		
КП4-6		Поз. 4...7, 10...16 по КП4-1			1088,4
	1	Каркас 2КР168-1	1	1.424.1-9.2-31	
	2	8КР117-1	3	-76	
	3	13КР65-2	1	-137	
	8	Арм. элемент СШ3	18	-142	
	9	СШ3	24		
	17	Ф8АI ℓ=580; 0,23кг	24	Без черт.	

Инв.№ подл. | Подпись и дата | Взам. инв.№

Марка каркаса	Поз.	Наименование	Кол.	Обозначение документа	Масса каркаса, кг
КП4-7		Поз. 4...7, 10...15 по КП4-1			1195,0
	1	Каркас 5КР168-18	1	1.424.1-9.2-51	
	2	10КР117-3	3	-106	
	3	13КР65-3	1	-137	
	8	Арм. элемент СШ3	12	-142	
	9	СШ3	12		
	16	Ф8АI ℓ=230; 0,09кг	204	Без черт.	
	17	Ф8АI ℓ=580; 0,23кг	24		
КП4-8		Поз. 4...7, 10...15 по КП4-1			1286,7
	1	Каркас 2КР168-3	1	1.424.1-9.2-31	
	2	8КР117-2	3	-76	
	3	13КР65-2	1	-137	
	8	Арм. элемент СШ3	18	-142	
	9	СШ3	18		
	16	Ф8АI ℓ=230; 0,09кг	204	Без черт.	
	17	Ф8АI ℓ=580; 0,23кг	24		
КП4-9		Поз. 4...7, 10...15 по КП4-1			1419,4
	1	Каркас 5КР168-19	1	1.424.1-9.2-51	
	2	10КР117-4	3	-107	
	3	13КР65-4	1	-138	
	8	Арм. элемент СШ2	12	-142	
	9	СШ2	12		
	16	Ф8АI ℓ=230; 0,09кг	136	Без черт.	
	17	Ф8АI ℓ=580; 0,23кг	24		

Инв.№ подл. | Подпись и дата | Взам. инв.№

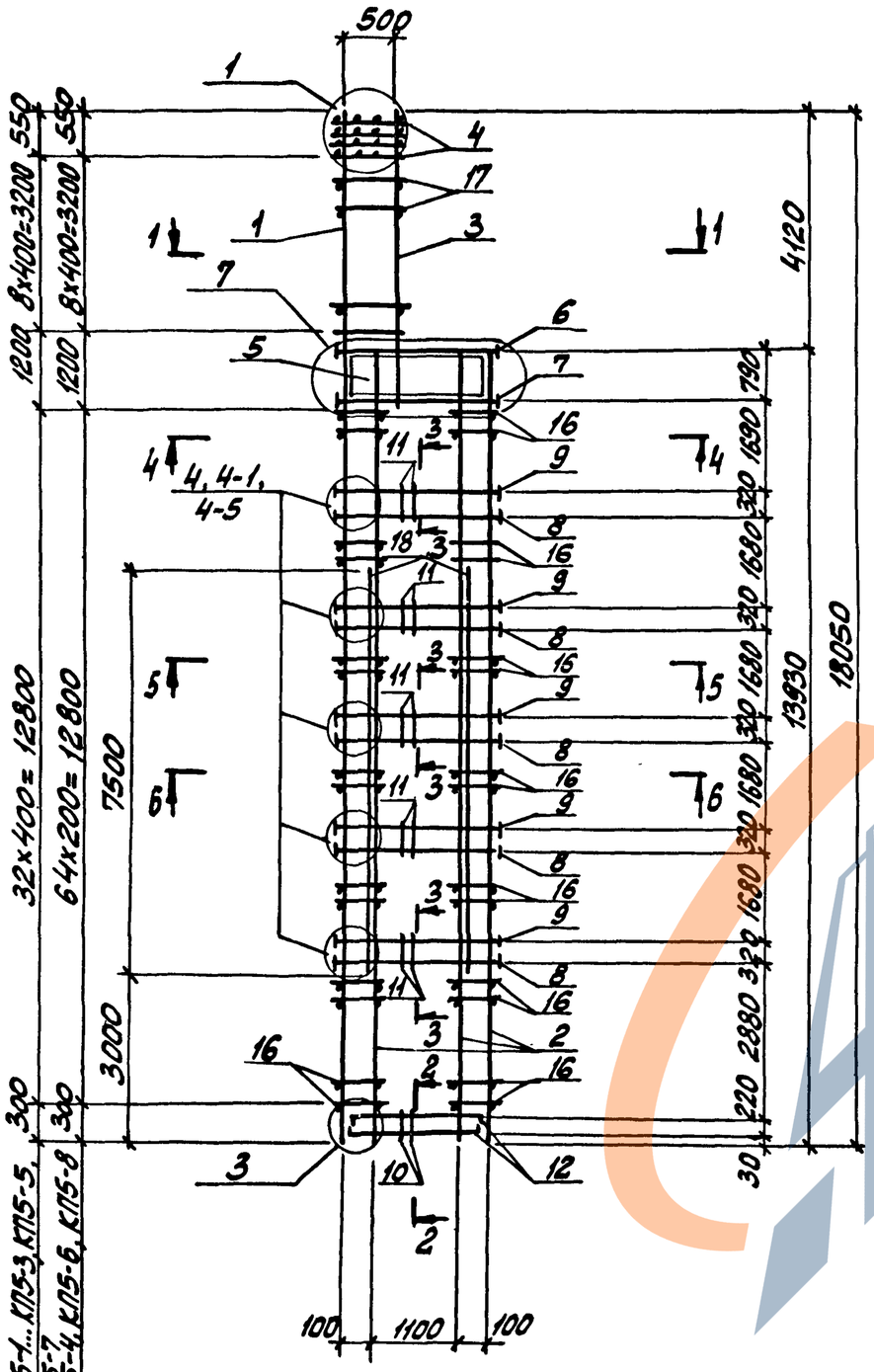

1-1
(Для КП5-1... КП5-3, КП5-5...КП5-8)

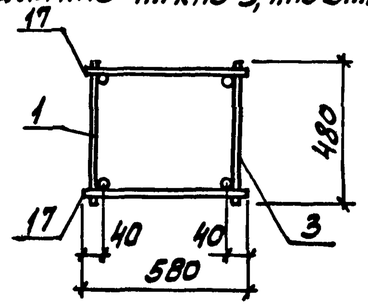

2-2

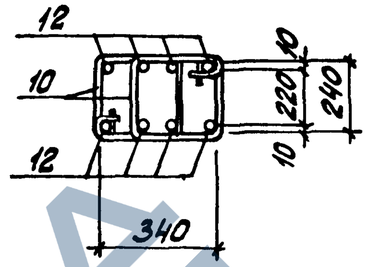

3-3
(Для КП5-1, КП5-2, КП5-4)

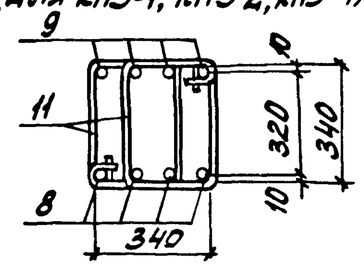

1-1
(Для КП5-4)

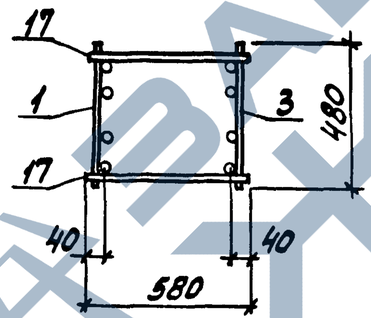

3-3
(Для КП5-3, КП5-5... КП5-7)

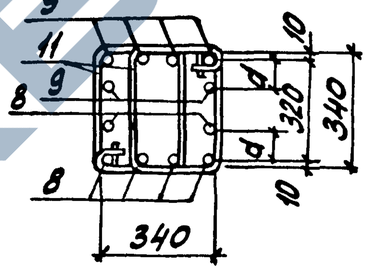

3-3
(Для КП5-8)

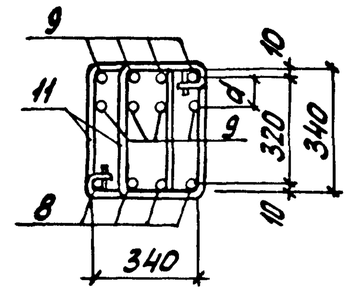

1. Арматура класса AI и A-III по ГОСТ 5781-82.
2. Спецификацию арматуры см. на листах 3... 5.
3. Расстояние d см. 1.424.1-9.2-26

Марка каркаса	Номер узла	Обозначение документа
КП5-1... КП5-8	1, 3	1.424.1-9.2 – 25
КП5-1, КП5-2, КП5-4	4	
КП5-3, КП5-5, КП5-6, КП5-7	4-1	– 26
КП5-8	4-5	
КП5-1... КП5-8	7	– 27

Нач. отд.	Бродский		
Н. контр.	Савранский		
Гл. констр.	Савранский		
Разраб.	Кудрячевская		
Провер.	Тремль		
Исполн.	Кудрячевская		

1.424.1-9.2-5

Каркас КП5-1... КП5-8

Стадия	Лист	Листов
Р	1	5

ХАРЬКОВСКИЙ ПРОМСТРОЙНИИПРОЕКТ

Инв. № подл. | Подпись и дата | Взам. инв. №

https://zavodjbi.com/

4-4
(ДЛЯ КП5-1... КП5-3, КП5-5... КП5-8)

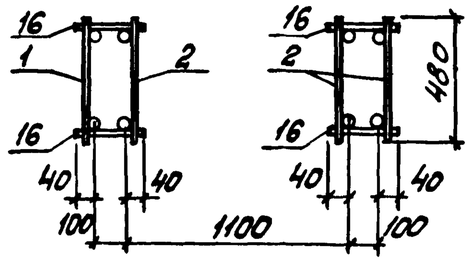

4-4
(ДЛЯ КП5-4)

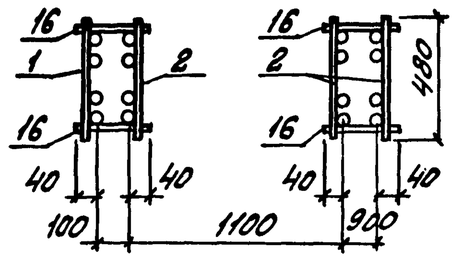

5-5
(ДЛЯ КП5-1)

6-6
(ДЛЯ КП5-1)

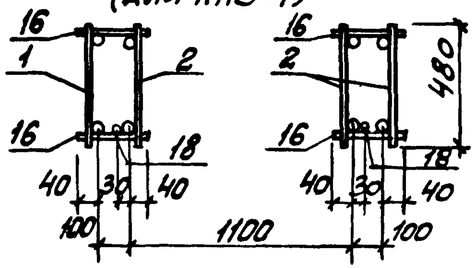

5-5
(ДЛЯ КП5-2... КП5-8)

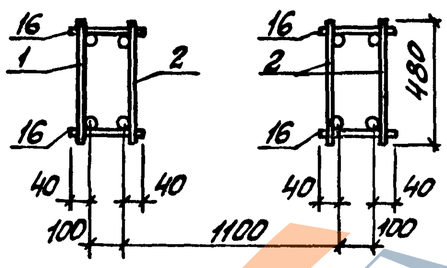

6-6
(ДЛЯ КП5-2... КП5-5, КП5-7)

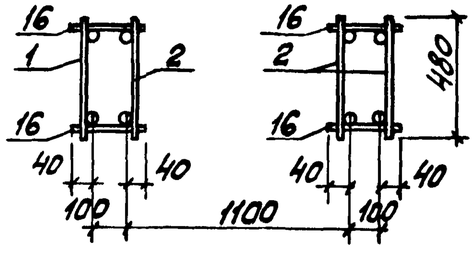

6-6
(ДЛЯ КП5-6, КП5-8)

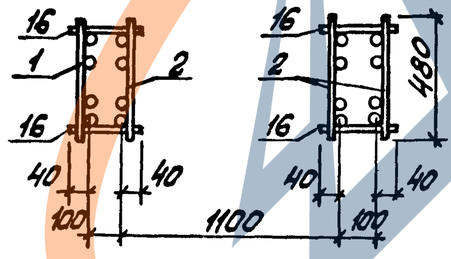

4. При сборке пространственного каркаса КП5-1 дополнительная продольная арматура ветвей (поз. 18) устанавливается со стороны поддона опалубки.
5. В пространственном каркасе КП5-5 плоский каркас 12КР49-2 выполнить с высаженной головкой или анкерной шайбой для обеспечения анкеровки в подкрановую распорку колонны.

Марка каркаса	Поз.	Наименование	Кол.	Обозначение документа	Масса каркаса, кг
КП5-1	1	Каркас 1КР180	1	1.424.1-9.2-29	644,9
	2	7КР139	3	-71	
	3	12КР49	1	-127	
	4	Сетка С1	4	-143	
	5	С3	4	-144	
	6	Арм. элемент СШ2	4	-142	
	7	СШ2	4		
	8	СШ1	20		
	9	СШ1	20		
	10	Стержень арм. СТ1	16	-146	
	11	СТ2	110		
	12	СТ4	8		
	13	СТ6	35		
	14	СТ7	56		
	15	СТ10	80		
	16	ф6 AI ℓ=180; 0,04кг	132		
	17	ф6 AI ℓ=580; 0,13кг	20	БЕЗ ЧЕРТ.	
	18	ф12 AIII ℓ=7500; 6,67кг	2		
КП5-2		Поз. 4... 17 по КП5-1			697,7
	1	Каркас 1КР180-1	1	1.424.1-9.2-29	
	2	7КР139-1	3	-71	
	3	12КР49-1	1	-127	
КП5-3		Поз. 4...7, 10...17 по КП5-1			750,9
	1	Каркас 1КР180-1	1	1.424.1-9.2-29	
	2	7КР139-1	3	-71	
	3	12КР49-1	1	-127	
	8	Арм. элемент СШ1	30	-142	
	9	СШ1	30		

Марка каркаса	Поз.	Наименование	Кол.	Обозначение документа	Масса каркаса, кг
КП5-4		Поз. 4...15, 17 по КП5-1			837,7
	1	Каркас 5КР180-2	1	1.424.1-9.2-52	
	2	10КР139-2	3	-118	
	3	13КР49-1	1	-131	
	16	Ф6АI ℓ=180; 0,04кг	260	Без черт.	
КП5-5		Поз. 4...7, 10...15 по КП5-1			883,3
	1	Каркас 1КР180-2	1	1.424.1-9.2-29	
	2	7КР139-2	3	-71	
	3	12КР49-2	1	-127	
	8	Арм. элемент СШ1	30	-142	
	9	СШ1	30		
	16	Ф8АI ℓ=180; 0,07кг	132	Без черт.	
	17	Ф8АI ℓ=580; 0,23кг	20		
КП5-6		Поз. 4...7, 10...15, 17 по КП5-1			965,6
	1	Каркас 4КР180-2	1	1.424.1-9.2-40	
	2	9КР139-2	3	-99	
	3	12КР49-1	1	-127	
	8	Арм. элемент СШ1	30	-142	
	9	СШ1	30		
	16	Ф6АI ℓ=180; 0,04кг	260	Без черт.	

Инв.№ подл. | Подпись и дата | Взам. инв.№

Марка каркаса	Поз.	Наименование	Кол.	Обозначение документа	Масса каркаса, кг
КП5-7		Поз. 3...6, 10...15 по КП5-1			989,0
	1	Каркас 1КР180-3	1	1.424.1-9.2-29	
	2	7КР139-3	3	-71	
	7	Арм. элемент СШ3	4	-142	
	8	СШ1	30		
	9	СШ1	30		
	16	Ф8АI ℓ=180; 0,07кг	132	Без черт.	
	17	Ф8АI ℓ=580; 0,23кг	20		
КП5-8		Поз. 3...8, 10...15 по КП5-1			1159,2
	1	Каркас 4КР180-3	1	1.424.1-9.2-40	
	2	9КР139-3	3	-99	
	9	Арм. элемент СШ1	40	1.424.1-9.2-142	
	16	Ф8АI ℓ=180; 0,07кг	260	Без черт.	
	17	Ф8АI ℓ=580; 0,23кг	20		

Инв.№ подл. | Подпись и дата | Взам. инв.№

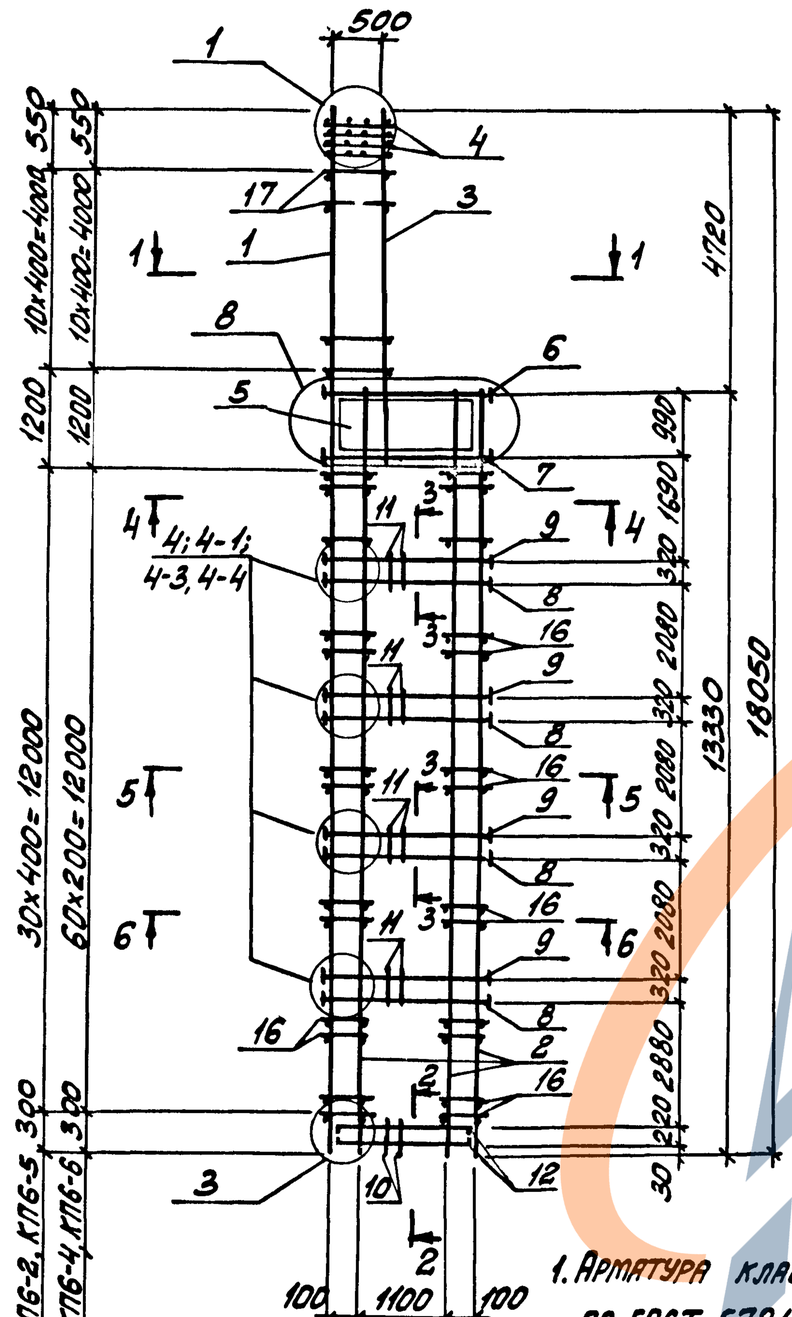

1-1
(Для КП6-1... КП6-3, КП6-5)

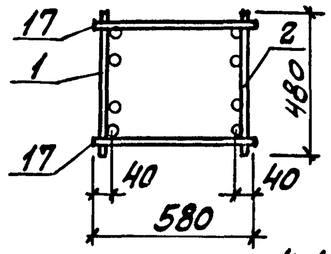

1-1
(Для КП6-4, КП6-6)

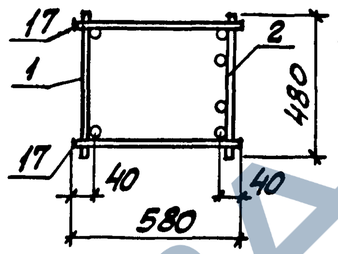

3-3
(Для КП6-1, КП6-3)

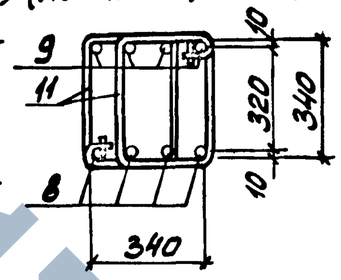

3-3
(Для КП6-2; КП6-6)

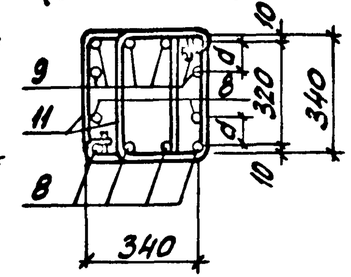

4-4
(Для КП6-1... КП6-3, КП6-5)

5-5
(Для КП6-5)

6-6
(Для КП6-4... КП6-6)

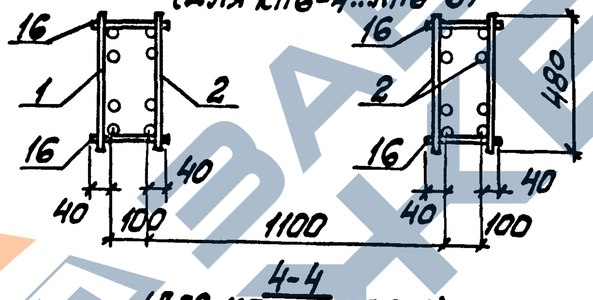

3-3
(Для КП6-4, КП6-5)

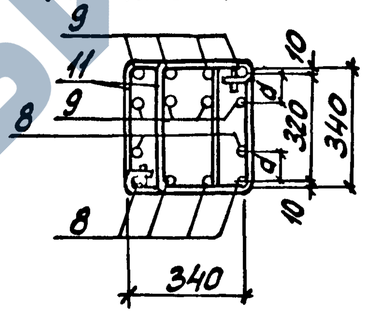

2-2

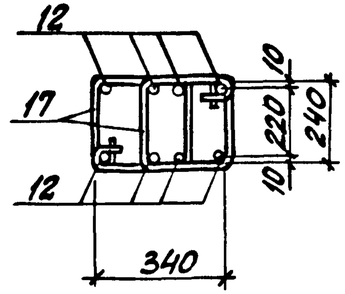

4-4
(Для КП6-4, КП6-6)

5-5
(Для КП6-1... КП6-4, КП6-6)

6-6
(Для КП6-1... КП6-3)

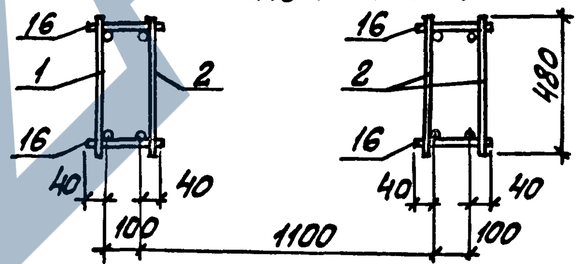

Марка каркаса	Номер узла	Обозначение документа
КП6-1... КП6-6	1,3	1.424.1-9.2-25
КП6-1, КП6-3	4	
КП6-2	4-1	-26
КП6-4, КП6-5	4-4	
КП6-1... КП6-6	8	-27

1. Арматура класса A-I и A-III по ГОСТ 5781-82
2. Спецификацию арматуры см. на листах 2,3.
3. Расстояние d см. 1.424.1-9.2-26

Нач.отд	Бродский		
Н.контр.	Савранский		
Гл.конст.	Савранский		
Разраб.	Кудрячевская		
Провер.	Тремль		
Исполн.	Кудрячевская		

1.424.1-9.2-6

Каркас КП6-1... КП6-6

Стадия	Лист	Листов
Р	1	3

Харьковский Промстройниипроект

Инв.№ подл. | Подпись и дата | Взам. инв.№

Марка каркаса	Поз.	Наименование	Кол.	Обозначение документа	Масса каркаса, кг
КП6-1	1	Каркас 5КР180-7	1	1.424.1-9.2 – 54	703.0
	2	10КР133	3	– 114	
	3	13КР57	1	– 134	
	4	Сетка С1	4	– 143	
	5	С3-1	4	– 144	
	6	Арм. элемент СШ2	4	– 142	
	7	СШ2	4		
	8	СШ1	16		
	9	СШ1	16		
	10	Стержень арм. СТ1	16	– 146	
	11	СТ2	80		
	12	СТ4	8		
	13	СТ6	41		
	14	СТ7	52		
	15	СТ10	64		
	16	ф6 AI ℓ=180; 0,04кг	124	Без черт.	
	17	ф6 AI ℓ=580; 0,13 кг	22		
КП6-2		Поз. 1...7, 10... 17 по КП6-1			745,6
	8	Арм. элемент СШ1	24	1.424.1-9.2 – 142	
	9	СШ1	24		
КП6-3		Поз. 4...15, 17 по КП6-1			810,7
	1	Каркас 5КР180-9	1	1.424.1-9.2 – 54	
	2	10КР133-2	3	– 115	
	3	13КР57-1	1	– 134	
	16	ф6 AI ℓ=180; 0,04 кг	244	Без черт.	

Взам. инв. № | Подпись и дата | Инв. № подл.

Марка каркаса	Поз.	Наименование	Кол.	Обозначение документа	Масса каркаса, кг
КП6-4		Поз. 3...7, 10... 15, 17 по КП6-1			915,2
	1	Каркас 4КР180-8	1	1.424.1-9.2 – 42	
	2	9КР133-2	3	– 96	
	8	Арм. элемент СШ1	24	– 142	
	9	СШ1	32		
	16	ф6 AI ℓ=180; 0,04 кг	244	Без черт.	
КП6-5		Поз. 3...7, 10... 17 по КП6-1			957,5
	1	Каркас 2КР180	1	1.424.1-9.2 – 33	
	2	8КР133	3	– 81	
	8	Арм. элемент СШ1	24	– 142	
	9	СШ1	32		
КП6-6		Поз. 3...7, 10... 15 по КП6-1			1076,5
	1	Каркас 4КР180-9	1	1.424.1-9.2 – 42	
	2	9КР133-3	3	– 96	
	8	Арм. элемент СШ1	24	– 142	
	9	СШ1	24		
	16	ф8 AI ℓ=180; 0,07 кг	244	Без черт.	
	17	ф8 AI ℓ=580; 0,23 кг	22		

Взам. инв. № | Подпись и дата | Инв. № подл.

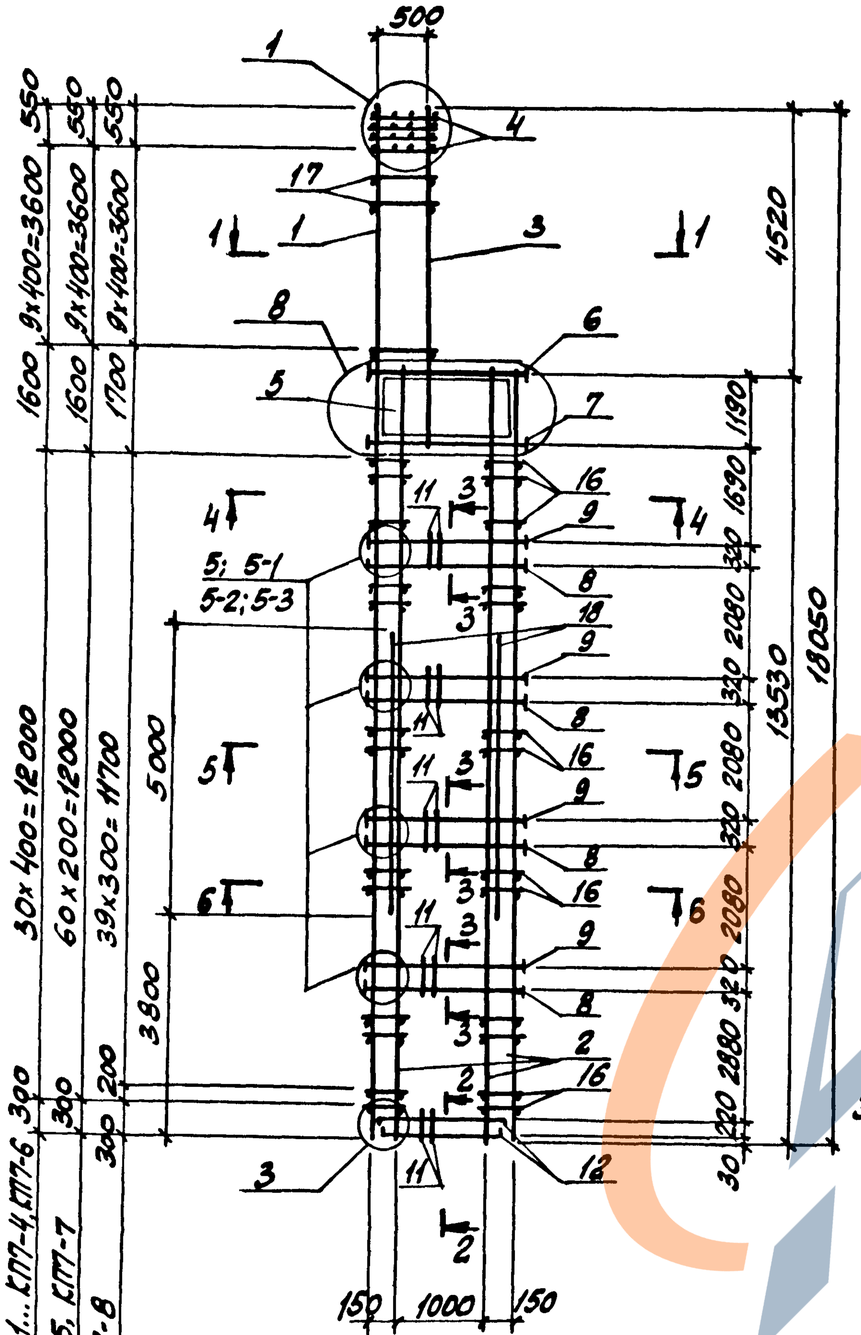
500
1
4
17
1
3
8
6
5
7
11
3
16
9
8
18
9
11
8
16
9
8
16
9
8
2
16
12
3
11
3
4
5; 5-1
5-2; 5-3
5
6
4
5
6
1
2
1600
9х400=3600
550
1600
9х400=3600
550
1700
9х400=3600
550
5000
3800
300
200
300
300
390
30х400=12000
60х200=12000
39х300=11700
1190
1690
320
2080
320
2080
320
2080

4-4

5-5
(для КП7-1, КП7-2)
6-6
(для КП7-1, КП7-2)

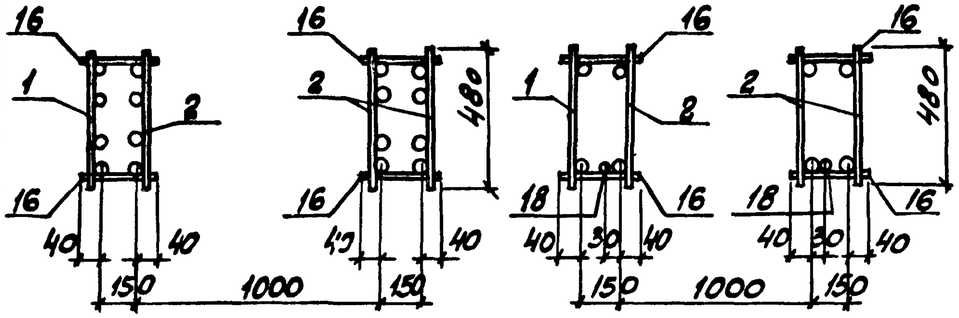

5-5
(для КП7-3, КП7-5, КП7-7, КП7-8)
6-6
(для КП7-3, КП7-5, КП7-7, КП7-8)

5-5
(для КП7-4, КП7-6)
6-6
(для КП7-4, КП7-6)

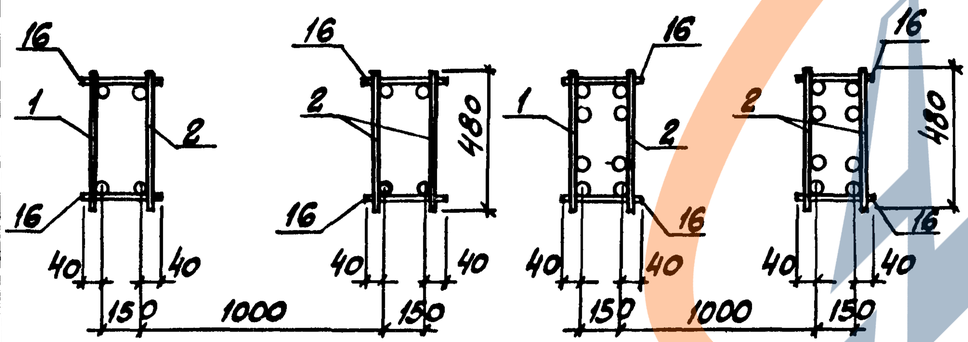

При сборке пространственных каркасов КП7-1 и КП7-2 дополнительная продольная арматура ветвей (поз.18) устанавливается со стороны поддона опалубки

Марка каркаса	Поз.	Наименование	Кол.	Обозначение документа	Масса каркаса, кг
КП7-1	1	Каркас 5КР180-7	1	1.424.1-9.2-54	771,6
	2	10КР135	3	-116	
	3	13КР57	1	-134	
	4	Сетка С1	4	-143	
	5	С3-2	4	-144	
	6	Арм. элемент СШ2	4	-142	
	7	СШ3	4		
	8	СШ2	16		
	9	СШ2	16		
	10	Стержень арм. СТ1	14	-146	
	11	СТ3	88		
	12	СТ4	8		
	13	СТ6	44		
	14	СТ8	52		
	15	СТ11	64		
	16	ф6 AI ℓ=230; 0,05кг	124	без черт.	
	17	ф6 AI ℓ=580; 0,13кг	22		
	18	ф12 AIII ℓ=5000; 4,44кг	2		
КП7-2		Поз. 1...7, 10...18 по КП7-1			857,3
	8	Арм. элемент СШ3	24	1.424.1-9.2-146	
	9	СШ3	24		
КП7-3		Поз. 4...6, 8, 10...17 по КП7-1			876,6
	1	Каркас 5КР180-8	1	1.424.1-9.2-54	
	2	10КР135-1	3	-116	
	3	13КР57-1	1	-134	
	7	Арм. элемент СШ2	4	-142	
	9	СШ2	24		

Взам. инв. № | Подпись и дата | Подп. и дата | Инв. № подл.

Марка каркаса	Поз.	Наименование	Кол.	Обозначение документа	Масса каркаса, кг
КП7-4		Поз. 3...7, 10...17 по КП7-1			1005,4
	1	Каркас 2КР180	1	1.424.1-9.2-33	
	2	8КР135	3	-82	
	8	Арм. элемент СШ2	24	1.424.1-9.2-142	
	9	СШ2	24		
КП7-5		Поз. 4...6, 10...15 по КП7-1			1108,1
	1	Каркас 5КР180-10	1	1.424.1-9.2-54	
	2	10КР135-2	3	-117	
	3	13КР57-2	1	-134	
	7	Арм. элемент СШ2	4	1.424.1-9.2-142	
	8	СШ2	24		
	9	СШ2	24		
	16	ф8АI ℓ=230; 0,07кг	244	Без черт.	
	17	ф8АI ℓ=580; 0,23кг	22		
КП7-6		Поз. 4...7, 10...17 по КП7-1			1197,9
	1	Каркас 2КР180-1	1	1.424.1-9.2-33	
	2	8КР135-1	3	-82	
	3	13КР57-1	1	-134	
	8	Арм. элемент СШ3	24	1.424.1-9.2-142	
	9	СШ3	32		

Марка каркаса	Поз.	Наименование	Кол.	Обозначение документа	Масса каркаса, кг
КП7-7		Поз. 4...6, 10...15 по КП7-1			1325,0
	1	Каркас 5КР180-11	1	1.424.1-9.2-55	
	2	10КР135-3	3	-117	
	3	13КР57-3	1	-134	
	7	Арм. элемент СШ2	4	1.424.1-9.2-142	
	8	СШ3	24		
	9	СШ3	24		
	16	ф8АI ℓ=230; 0,09кг	244	Без черт.	
	17	ф8АI ℓ=580; 0,23кг	22		
КП7-8		Поз. 4...6, 10...15 по КП7-1			1534,8
	1	Каркас 5КР180-12	1	1.424.1-9.2-55	
	2	10КР135-4	3	-117	
	3	13КР57-4	1	-135	
	7	Арм. элемент СШ2	4	1.424.1-9.2-142	
	8	СШ2	24		
	9	СШ2	24		
	16	ф8АI ℓ=230; 0,09кг	164	Без черт.	
	17	ф8АI ℓ=580; 0,23кг	22		

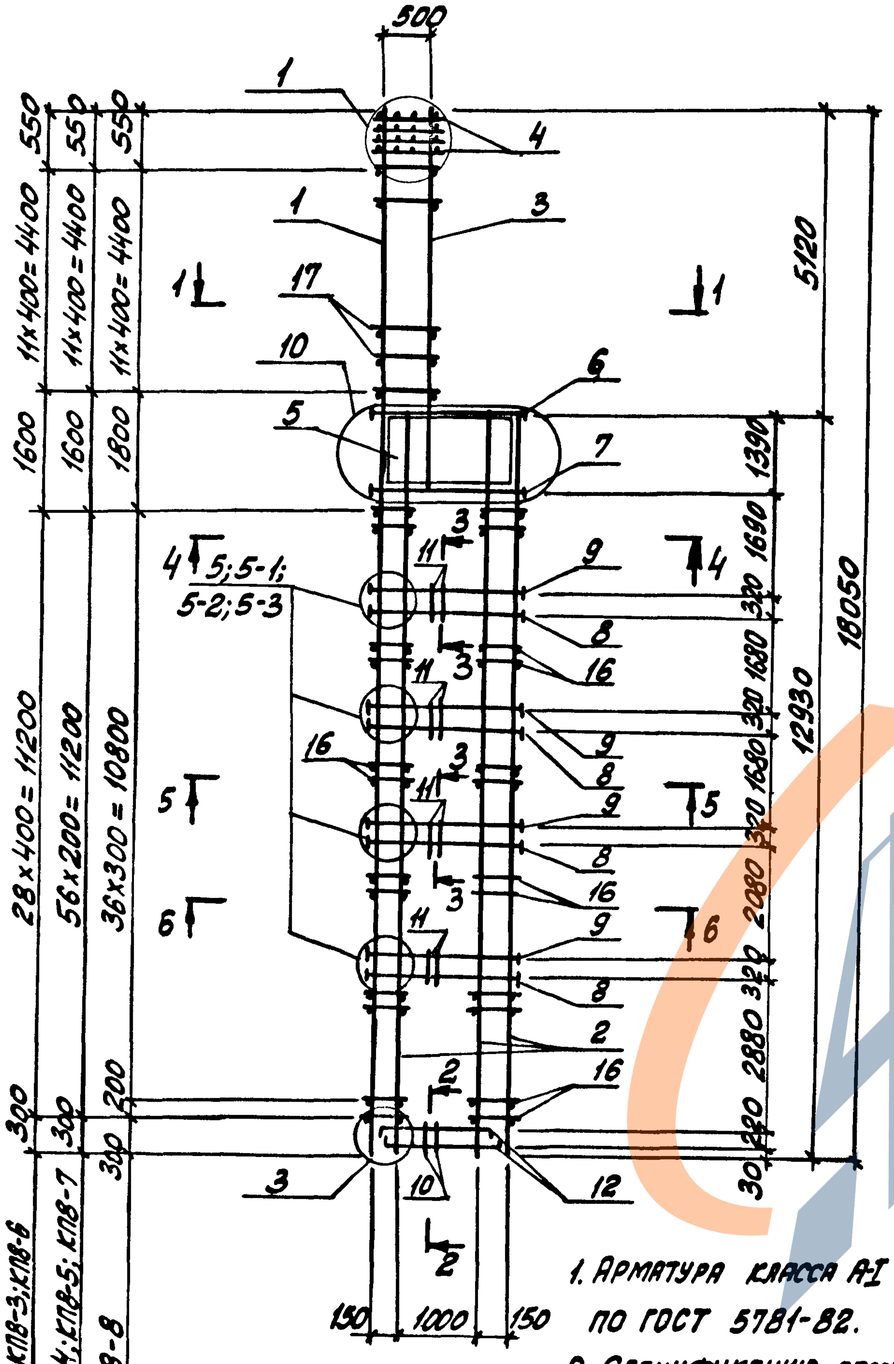

1. Арматура класса A-I и A-III по ГОСТ 5781-82.
2. Спецификацию арматуры см. на листах 3...5.
3. Расстояние d см. 1.424.1-9.2-26.

1-1
(для КП8-1...КП8-4 КП8-6...КП8-8)

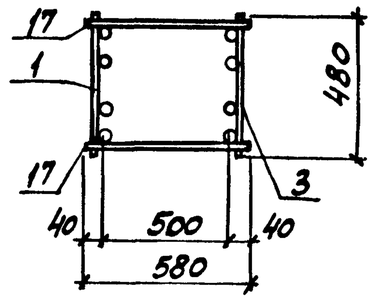

1-1
(для КП8-5)

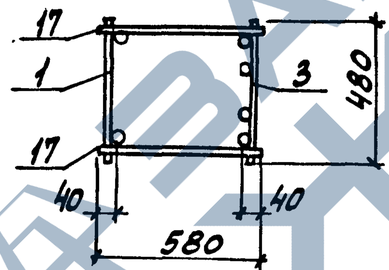

2-2

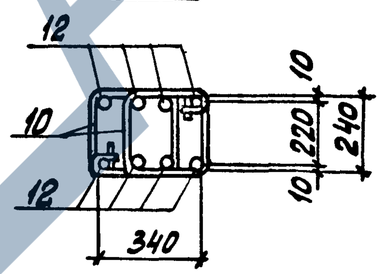

3-3
(для КП8-1)

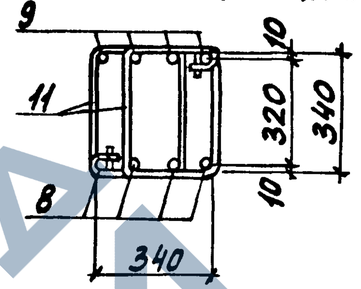

3-3
(для КП8-2, КП8-5, КП8-7, КП8-8)

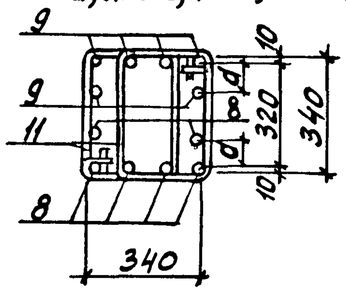

3-3
(для КП8-3, КП8-6)

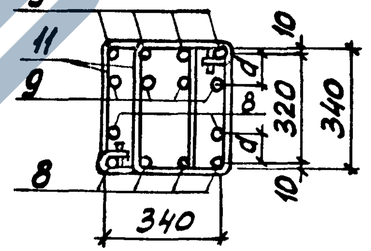

3-3
(для КП8-4)

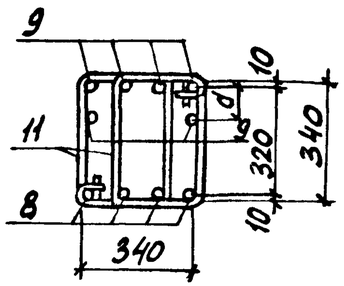

Марка каркаса	Номер узла	Обозначение документа
КП8-1... КП8-8	1, 3	1.424.1-9.2 - 25
КП8-1	5	-26
КП8-2, КП8-5, КП8-7, КП8-8	5-1	
КП8-3, КП8-6	5-3	
КП8-4	5-2	
КП8-1... КП8-8	10	-27

Нач. отд.	Бродский		
Н. контр.	Савранский		
Гл. констр.	Савранский		
Разраб.	Кудрявцевская		
Провер.	Тремль		
Исполн.	Кудрявцевская		

1.424.1-9.2-8

Каркас КП8-1... КП8-8

Стадия	Лист	Листов
Р	1	5

Харьковский Промстройниипроект

Инв.№ подл. | Подпись и дата | Взам. инв.№

ЗАВОДА ЖБИ

4-4

(Для КП8-1...КП8-4, КП8-6...КП8-8)

5-5

(Для КП8-3, КП8-6)

6-6

(Для КП8-3, КП8-5, КП8-6)

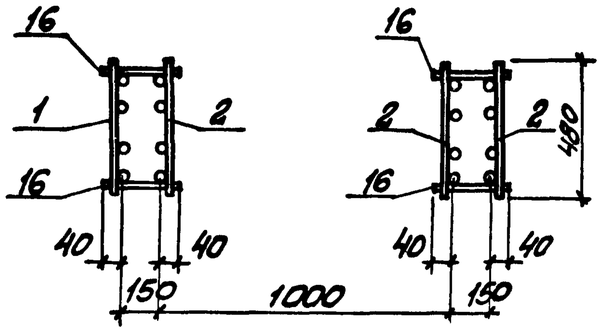

4-4

(Для КП8-5)

5-5

(Для КП8-1, КП8-2, КП8-4, КП8-7, КП8-8)

6-6

(Для КП8-1, КП8-2, КП8-4, КП8-7, КП8-8)

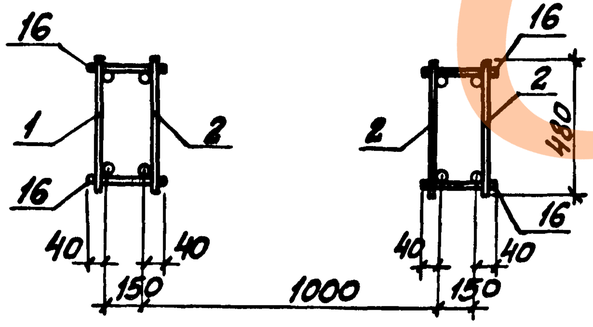

Марка каркаса	Поз.	Наименование	Кол.	Обозначение документа	Масса каркаса, кг
КП8-1	1	Каркас 5КР180-14	1	1.424.1-9.2 - 56	803,8
	2	10КР129	3	- 113	
	3	13КР65	1	- 137	
	4	Сетка С1	4	- 143	
	5	С3-3	4	- 144	
	6	Арм. элемент СШ3	4	- 142	
	7	СШ3	4		
	8	СШ3	16		
	9	СШ3	16		
	10	Стержень арм. СТ1	14	- 146	
	11	СТ3	88		
	12	СТ4	8		
	13	СТ6	49		
	14	СТ8	56		
	15	СТ11	64		
	16	ф6 AI ℓ=230; 0,05кг	116	Без черт.	
	17	ф6 AI ℓ=580; 0,13кг	24		
КП8-2		Поз. 4...7, 10...17 по КП8-1			979,8
	1	Каркас 5КР180-15	1	1.424.1-9.2 - 56	
	2	10КР129-1	3	- 113	
	3	13КР65-2	1	- 137	
	8	Арм. элемент СШ3	24	- 142	
	9	СШ3	24		

Взам. инв. №

Подпись и дата

Инв. № подл.

Марка каркаса	Поз.	Наименование	Кол.	Обозначение документа	Масса каркаса, кг
КП8-3		Поз. 4...7, 10... 17 по КП8-1			1062,6
	1	Каркас 2КР180	1	1.424.1-9.2-33	
	2	8КР129	3	-80	
	3	13КР65-1	1	-137	
	8	Арм. элемент СШ3	24	-142	
	9	СШ2	32		
КП8-4		Поз. 4...8, 10...15 по КП8-1			1120,7
	1	Каркас 5КР180-17	1	1.424.1-9.2-56	
	2	10КР129-2	3	-113	
	3	13КР65-2	1	-137	
	9	Арм. элемент СШ2	24	-142	
	16	ф8АI ℓ=230; 0,09кг	228	БЕЗ ЧЕРТ.	
	17	ф8АI ℓ=580; 0,23кг	24		
КП8-5		Поз. 3...7, 10... 15 по КП8-1			1169,5
	1	Каркас 4КР180-9	1	1.424.1-9.2-42	
	2	9КР129-2	3	-94	
	8	Арм. элемент СШ2	24	-142	
	9	СШ3	24		
	16	ф8АI ℓ=230; 0,09кг	228	БЕЗ ЧЕРТ.	
	17	ф8АI ℓ=580; 0,23кг	24		
КП8-6		Поз. 4...7, 10... 16 по КП8-1			1182,7
	1	Каркас 2КР180-1	1	1.424.1-9.2-33	
	2	8КР129-1	3	-80	
	3	13КР65-2	1	-137	
	8	Арм. элемент СШ2	24	-142	
	9	СШ2	32		
	17	ф8АI ℓ=580; 0,23кг	24	БЕЗ ЧЕРТ.	

Инв.№ подл. | Подпись и дата | Взам. инв.№

Марка каркаса	Поз.	Наименование	Кол.	Обозначение документа	Масса каркаса, кг
КП8-7		Поз. 4...7, 10... 17 по КП8-1			1314,7
	1	Каркас 5КР180-18	1	1.424.1-9.2-57	
	2	10КР129-3	3	-113	
	3	13КР65-3	1	-137	
	8	Арм. элемент СШ2	24	-142	
	9	СШ2	24		
	16	ф8АI ℓ=230; 0,09кг	228	БЕЗ ЧЕРТ.	
	17	ф8АI ℓ=580; 0,23кг	24		
КП8-8		Поз. 4...7, 10... 17 по КП8-1			1579,6
	1	Каркас 5КР180-19	1	1.424.1-9.2-57	
	2	10КР129-4	3	-114	
	3	13КР65-4	1	-138	
	8	Арм. элемент СШ2	24	-142	
	9	СШ3	24		
	16	ф8АI ℓ=230; 0,09кг	152	БЕЗ ЧЕРТ.	
	17	ф8АI ℓ=580; 0,23кг	24		

Инв.№ подл. | Подпись и дата | Взам. инв.№

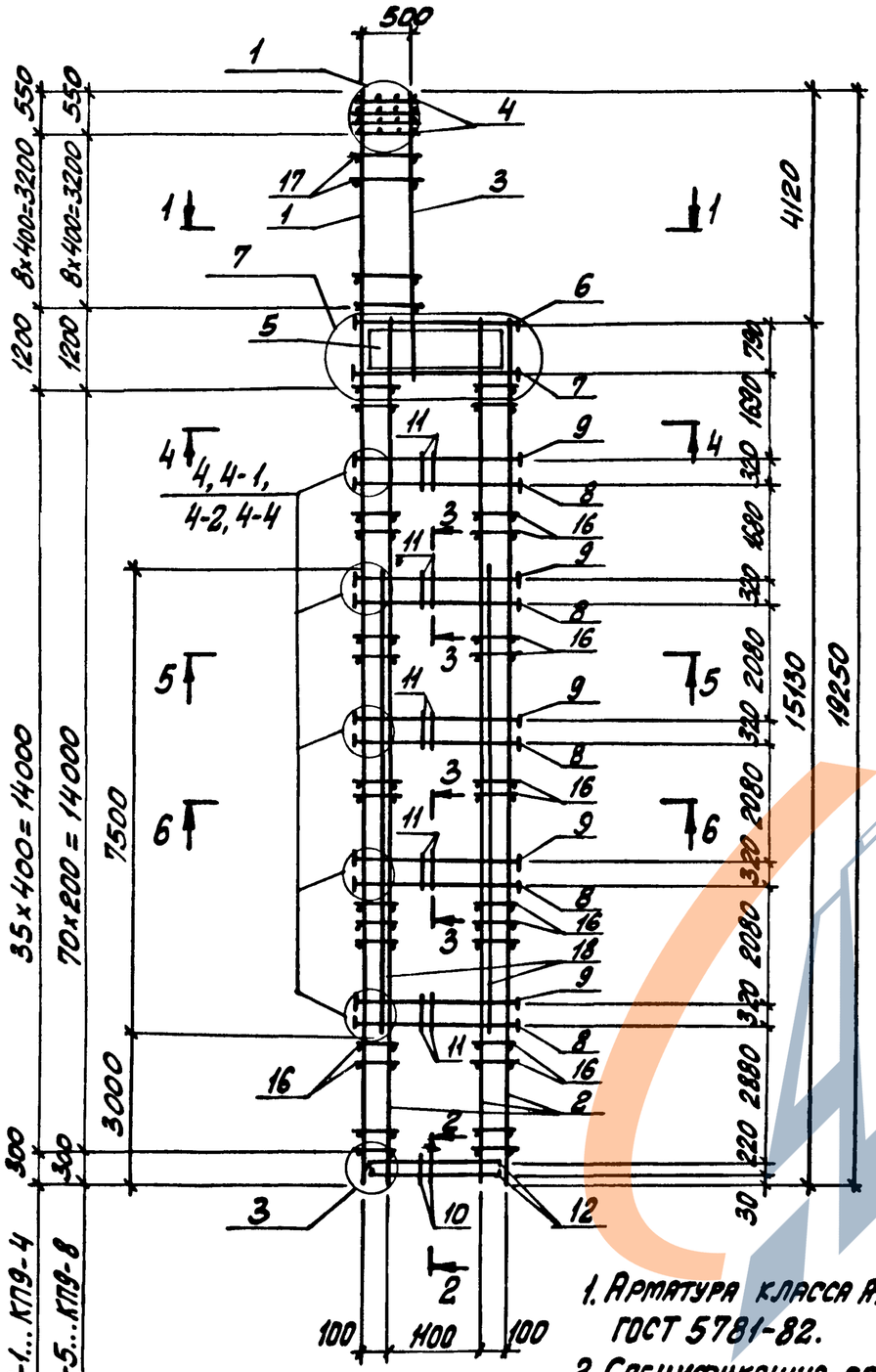

1-1
(Для КП9-1, КП9-2, КП9-4, КП9-5, КП9-7, КП9-8)

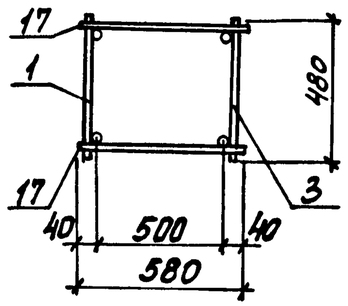

3-3
(Для КП9-1)

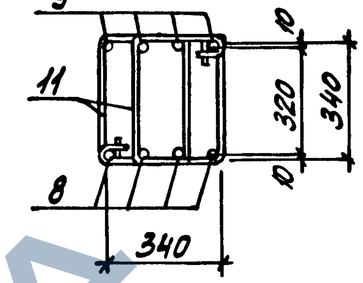

3-3
(Для КП9-2, КП9-3, КП9-6)

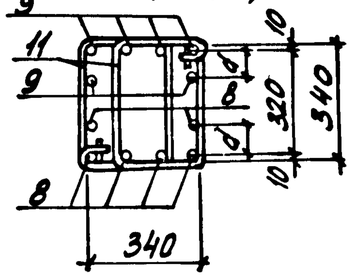

1-1
(Для КП9-3, КП9-6)

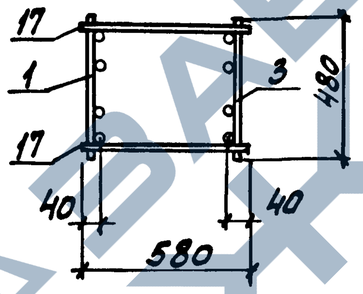

3-3
(Для КП9-4, КП9-5, КП9-8)

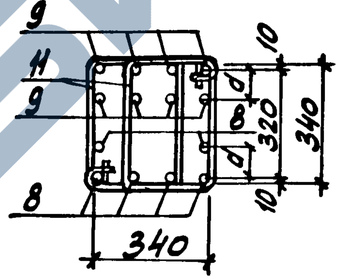

3-3
(Для КП9-7)

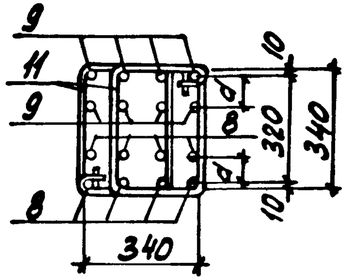

2-2

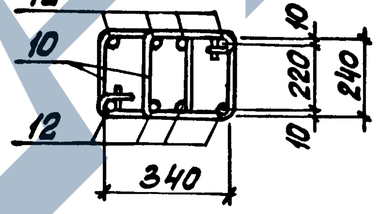

Марка каркаса	Номер узла	Обозначение документа
КП9-1... КП9-8	1,3	1.424.1-9.2-25
КП9-1	4	-26
КП9-2, КП9-3, КП9-6	4-1	
КП9-4, КП9-5, КП9-8	4-4	
КП9-7	4-2	
КП9-1...КП9-8	7	-27

1. Арматура класса AI и AIII по ГОСТ 5781-82.
2. Спецификацию арматуры см. на листах 3...5
3. Расстояние d см. 1.424.1-9.2-26

Нач. отд.	Бродский		
Н. контр.	Саврянский		
Гл. констр.	Саврянский		
Разраб.	Кудрявцевская		
Провер.	Тремль		
Исполн.	Кудрявцевская		

1.424.1-9.2-9

Каркас КП9-1... КП9-8

Стадия	Лист	Листов
Р	1	5

ХАРЬКОВСКИЙ ПРОМСТРОЙНИИПРОЕКТ

Инв. № подл. | Подпись и дата | Взам. инв. №

23527-04 31

ЗАВОД ЖБИ

4-4
(Для КП9-1, КП9-2, КП9-4, КП9-5, КП9-7, КП9-8)

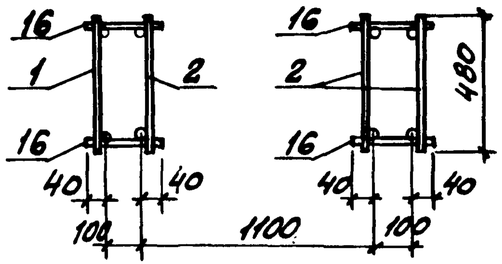

4-4
(Для КП9-3, КП9-6)

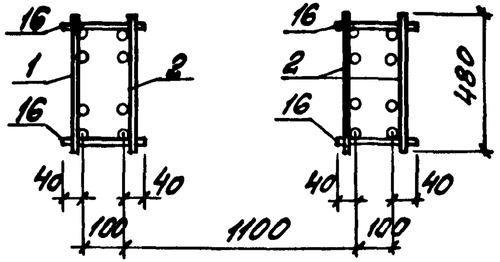

5-5
(Для КП9-1... КП9-4)

5-5
(Для КП9-5... КП9-8)

6-6
(Для КП9-1... КП9-3)

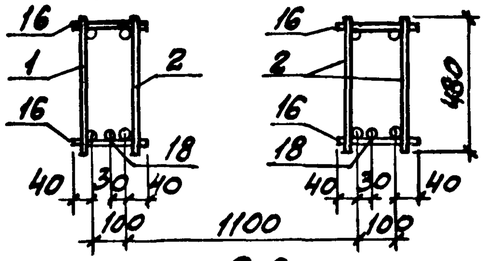

6-6
(Для КП9-6)

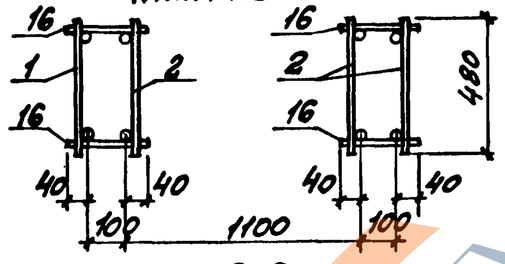

6-6
(Для КП9-4)

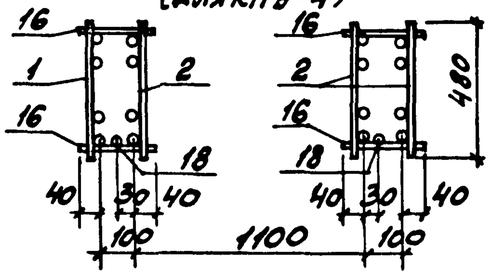

6-6
(Для КП9-5, КП9-7, КП9-8)

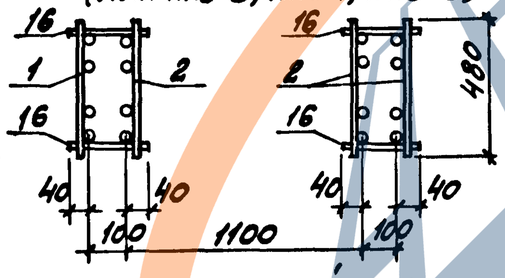

1. При сборке пространственных каркасов КП9-1... КП9-4 дополнительная продольная арматура ветвей (поз. 18) устанавливается со стороны поддона опалубки.
2. В пространственном каркасе КП9-6 плоский каркас 13КР49-2 (поз. 3) выполнить с высаженной головкой или анкерной шайбой для обеспечения анкеровки в подкрановую распорку колонны.

Взам. инв. № | Подпись и дата | Инв. № подл.

Марка каркаса	Поз.	Наименование	Кол.	Обозначение документа	Масса каркаса, кг
КП9-1	1	Каркас 1КР192	1	1.424.1-9.2-30	670,8
	2	7КР151	3	-75	
	3	12КР49	1	-127	
	4	Сетка С1	4	-143	
	5	С3	4	-144	
	6	Арм. элемент СШ2	4	-142	
	7	СШ2	4		
	8	СШ1	20		
	9	СШ1	20		
	10	Стержень арм. СТ1	16	-146	
	11	СТ2	110		
	12	СТ4	8		
	13	СТ6	35		
	14	СТ7	56		
	15	СТ10	80		
	16	ф6 AI ℓ=180; 0,04кг	144	Без черт.	
	17	ф6 AI ℓ=580; 0,13кг	20		
	18	ф12 AI ℓ=7500; 6,67кг	2		
КП9-2		Поз. 1...7, 10...18 по КП9-1			724,0
	8	Арм. элемент СШ1	30	1.424.1-9.2-142	
	9	СШ1	30		
КП9-3		Поз. 4...7, 10...18 по КП9-1			821,7
	1	Каркас 5КР192	1	1.424.1-9.2-58	
	2	10КР151	3	-125	
	3	13КР49	1	-131	
	8	Арм. элемент СШ1	30	-142	
	9	СШ1	30		

Взам. инв. № | Подпись и дата | Инв. № подл.

23527-04 32

https://zavodjk.com/

Марка каркаса	Поз.	Наименование	Кол.	Обозначение документа	Масса каркаса, кг
КП9-4		Поз. 3...7, 10...18 по КП9-1			926,5
	1	Каркас 4КР192	1	1.424.1-9.2 – 43	
	2	9КР151	3	– 104	
	8	Арм. элемент СШ1	30	– 142	
	9	СШ1	40		
КП9-5		Поз. 4...7, 10...15, 17 по КП9-1			1085,6
	1	Каркас 4КР192-2	1	1.424.1-9.2 – 43	
	2	9КР151-2	3	– 105	
	3	12КР49-1	1	– 127	
	8	Арм. элемент СШ2	30	– 142	
	9	СШ2	40		
	16	ф6АI ℓ=180; 0,04 кг	284	Без черт.	
КП9-6		Поз. 4...7, 10...15 по КП9-1			1120,6
	1	Каркас 5КР192-3	1	1.424.1-9.2 – 58	
	2	10КР151-3	3	– 125	
	3	13КР49-2	1	– 131	
	8	Арм. элемент СШ1	30	– 142	
	9	СШ1	30		
	16	ф8АI ℓ=180; 0,07кг	284	Без черт.	
	17	ф8АI ℓ=580; 0,23кг	20		

Инв.№ подл. | Подпись и дата | Взам.инв.№

Марка каркаса	Поз.	Наименование	Кол.	Обозначение документа	Масса каркаса, кг
КП9-7		Поз. 3...7, 10...15 по КП9-1			1280,3
	1	Каркас 4КР192-3	1	1.424.1-9.2 – 43	
	2	9КР151-3	3	– 105	
	8	Арм. элемент СШ1	40	– 142	
	9	СШ1	40		
	16	ф8АI ℓ=180; 0,07кг	284	Без черт.	
	17	ф8АI ℓ=580; 0,23кг	20		
КП9-8		Поз. 3...7, 10...15 по КП9-1			1458,0
	1	Каркас 4КР192-4	1	1.424.1-9.2 – 44	
	2	9КР151-4	3	– 105	
	8	Арм. элемент СШ1	30	– 142	
	9	СШ1	40		
	16	ф8АI ℓ=180; 0,07 кг	284	Без черт.	
	17	ф8АI ℓ=580; 0,23 кг	20		

Инв.№ подл. | Подпись и дата | Взам.инв.№

https://zavodjk.com/

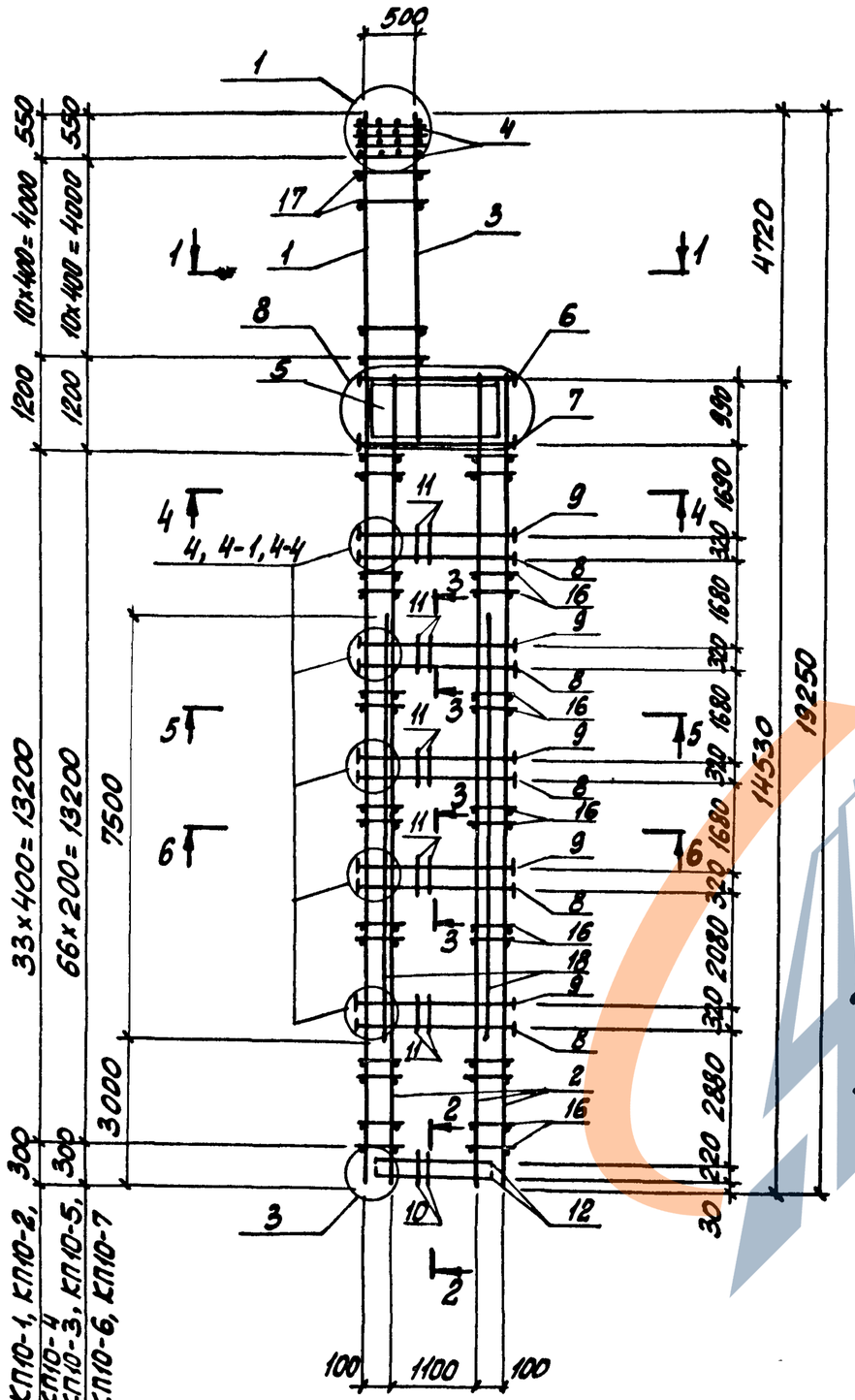

1-1
(Для КП10-1... КП10-4, КП10-7)

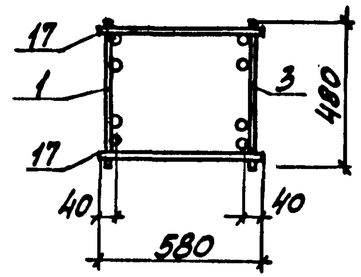

2-2

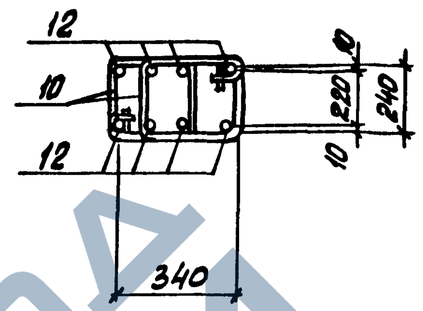

3-3
(Для КП10-1)

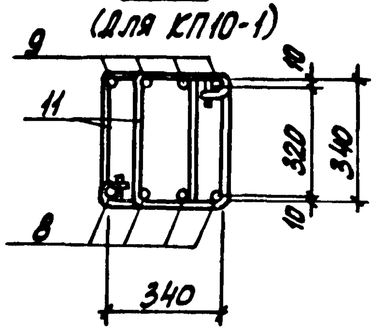

1-1
(Для КП10-5, КП10-6)

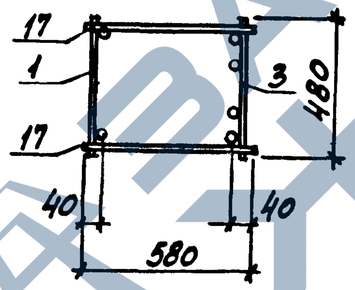

3-3
(Для КП10-2...КП10-4, КП10-7)

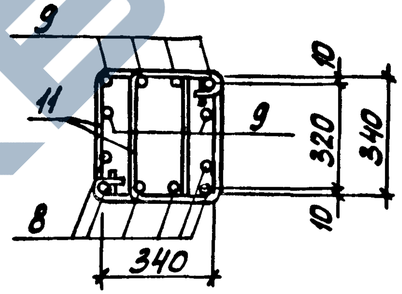

3-3
(Для КП10-5, КП10-6)

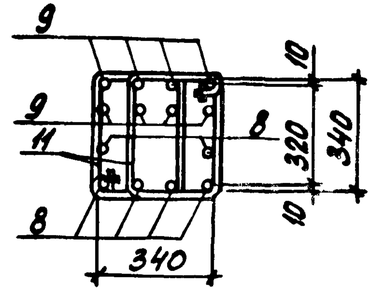

1. Арматура класса А-I и А-III по ГОСТ 5781-82
2. Спецификацию арматуры см. на листах 3...5
3. Расстояние d см. 1.424.1-9.2-26

Марка каркаса	Номер узла	Обозначение документа
КП10-1... КП10-7	1, 3	1.424.1-9.2-25
КП10-1	4	-26
КП10-2... КП10-4, КП10-7	4-1	
КП10-5, КП10-6	4-4	
КП10-1... КП10-7	8	-27

Нач.отд.	Бродский		
Н.контр.	Саврянский		
Гл.констр.	Саврянский		
Разраб.	Кудрячевская		
Провер.	Тремль		
Исполн.	Кудрячевская		

1.424.1-9.2-10

Каркас КП10-1... КП10-7

Стадия	Лист	Листов
Р	1	5

Харьковский Промстройниипроект

Инв.№ подл. | Подпись и дата | Взам.инв.№

4-4
(для КП10-1...КП10-4, КП10-7)

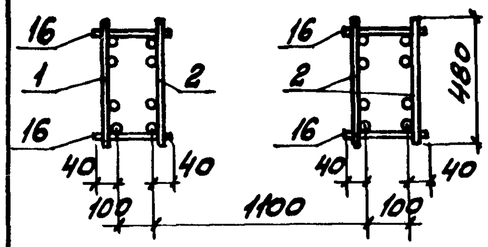

4-4
(для КП10-5, КП10-6)

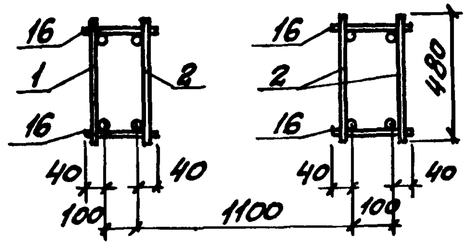

5-5
(для КП10-1, КП10-2)

6-6
(для КП10-1, КП10-2)

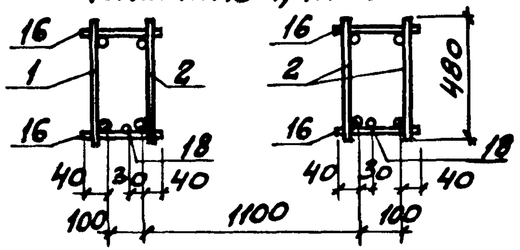

5-5
(для КП10-3, КП10-5...КП10-7)

6-6
(для КП10-3, КП10-7)

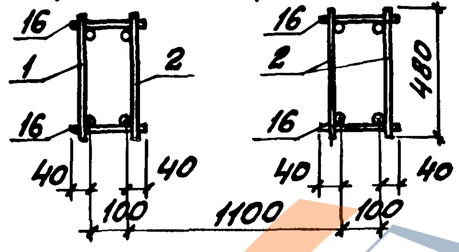

5-5
(для КП10-4)

6-6
(для КП10-4... КП10-6)

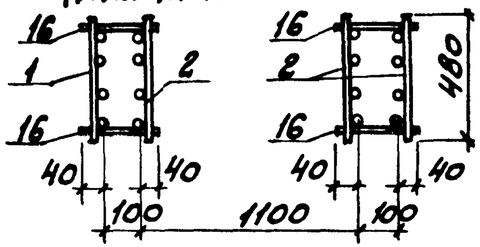

1. При сборке пространственных каркасов КП10-1 и КП10-2 дополнительная продольная арматура ветвей (поз. 18) устанавливается со стороны поддона опалубки.
2. В пространственном каркасе КП10-7 каркас 13КР57-3 (поз. 3) выполнить с высаженной головкой или анкерной шайбой для обеспечения анкеровки в подкрановую распорку колонны.

Инв.№ подл.	Подпись и дата	Взам. инв.№

Марка каркаса	Поз.	Наименование		Кол.	Обозначение документа	Масса каркаса, кг
КП10-1	1	Каркас	5КР192-7	1	1.424.1-9.2 - 60	780,5
	2		10КР145	3	- 121	
	3		13КР57	1	- 134	
	4	Сетка	С1	4	- 143	
	5		С3-1	4	- 144	
	6	Арм. элемент	СШ2	4	- 142	
	7		СШ2	4		
	8		СШ1	20		
	9		СШ1	20		
	10	Стержень арм.	СТ1	16	- 146	
	11		СТ2	110		
	12		СТ4	8		
	13		СТ6	41		
	14		СТ7	60		
	15		СТ10	80		
	16	ф6 AI ℓ=180; 0,04 кг		136	Без черт.	
	17	ф6 AI ℓ=580; 0,13 кг		22		
	18	ф12 AIII ℓ=7500; 6,67 кг		2		
КП10-2		Поз. 1...7, 10...18 по КП10-1				833,8
	8	Арм. элемент	СШ1	30	1.424.1-9.2-142	
	9		СШ1	30		

Инв.№ подл.	Подпись и дата	Взам. инв.№

Марка каркаса	Поз.	Наименование	Кол.	Обозначение документа	Масса каркаса, кг
КП10-3		Поз. 4...7, 10... 15, 17 по КП10-1			935,0
	1	Каркас 5КР192-9	1	1.424.1-9.2 – 60	
	2	10КР145-2	3	– 122	
	3	13КР57-1	1	– 134	
	8	Арм. элемент СШ1	30	– 142	
	9	СШ1	30		
	16	ф6АI ℓ=180; 0,04 кг	268	БЕЗ ЧЕРТ.	
КП10-4		Поз. 3...7, 10... 17 по КП10-1			1034,8
	1	Каркас 2КР192	1	1.424.1-9.2 – 35	
	2	8КР145	3	– 85	
	8	Арм. элемент СШ1	30	– 142	
	9	СШ1	30		
КП10-5		Поз. 3...7, 10... 15, 17 по КП10-1			1059,0
	1	Каркас 4КР192-2	1	1.424.1-9.2 – 43	
	2	9КР145-2	3	– 102	
	8	Арм. элемент СШ1	30	– 142	
	9	СШ1	40		
	16	ф6АI ℓ=180; 0,04 кг	268	БЕЗ ЧЕРТ.	

Марка каркаса	Поз.	Наименование	Кол.	Обозначение документа	Масса каркаса, кг
КП10-6		Поз. 3...7, 10...15 по КП10-1			1869,3
	1	Каркас 4КР192-3	1	1.424.1-9.2 – 43	
	2	9КР145-3	3	– 102	
	8	Арм. элемент СШ1	30	– 142	
	9	СШ1	40		
	16	ф8АI ℓ=180; 0,07 кг	268	БЕЗ ЧЕРТ.	
	17	ф8АI ℓ=580; 0,23 кг	22		
КП10-7		Поз. 4...7, 10...15 по КП10-1			1318,5
	1	Каркас 5КР192-11	1	1.424.1-9.2 – 61	
	2	10КР145-4	3	– 122	
	3	13КР57-3	1	– 134	
	8	Арм. элемент СШ1	30	– 142	
	9	СШ1	30		
	16	ф8АI ℓ=180; 0,07 кг	268	БЕЗ ЧЕРТ.	
	17	ф8АI ℓ=580; 0,23 кг	22		

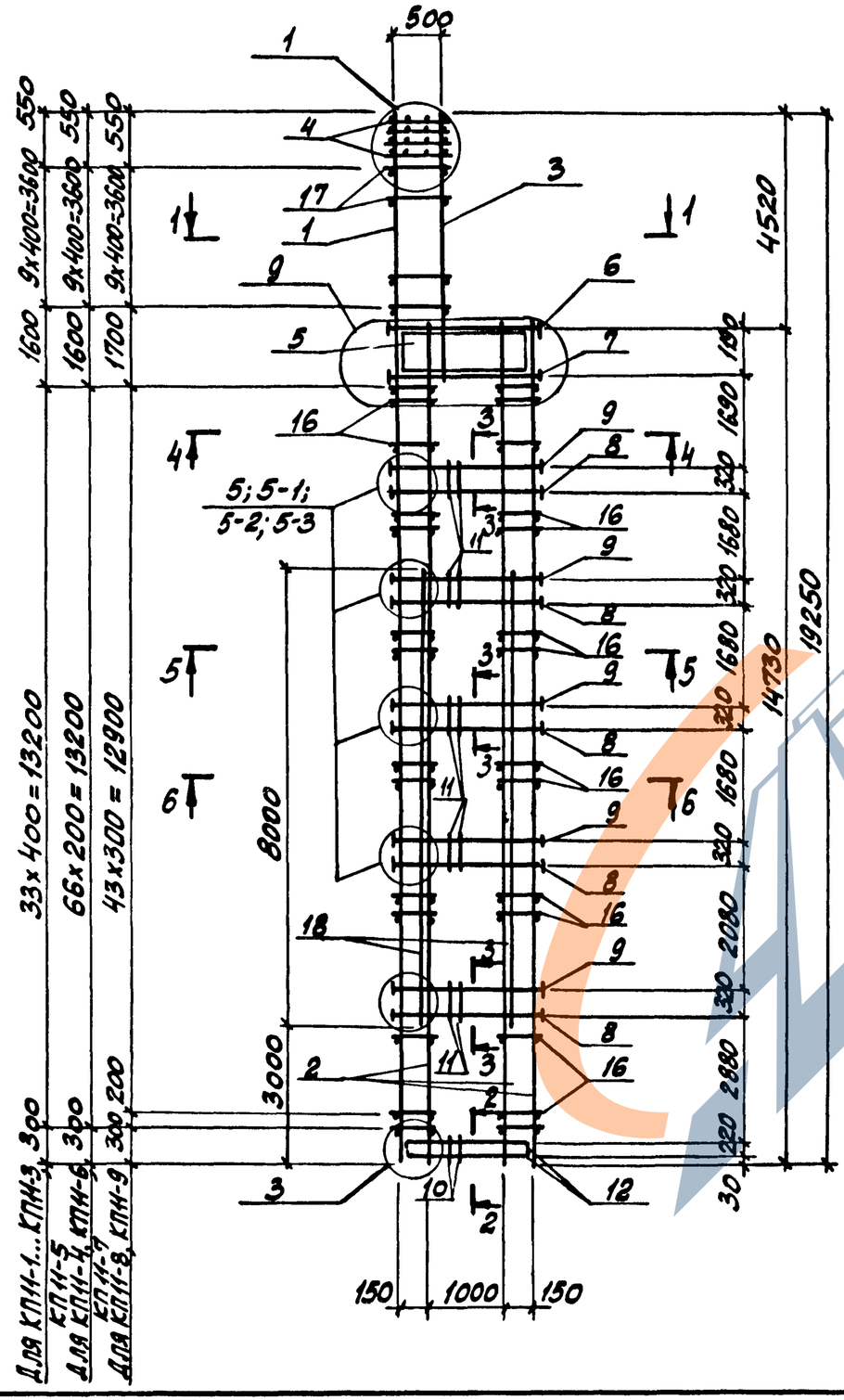

1-1
(Для КП11-1... КП11-6; КП11-8; КП11-9)

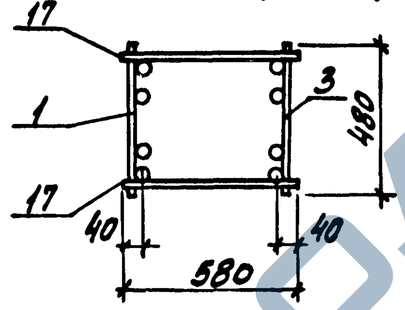

1-1
(Для КП11-7)

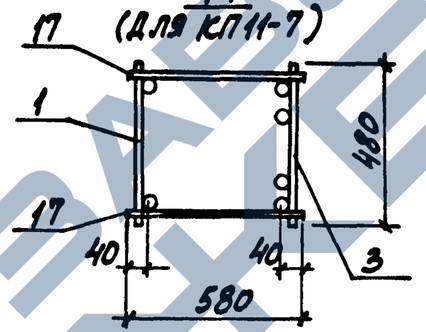

2-2

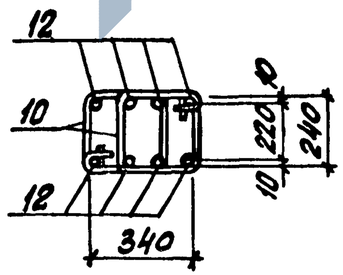

3-3
(Для КП11-1)

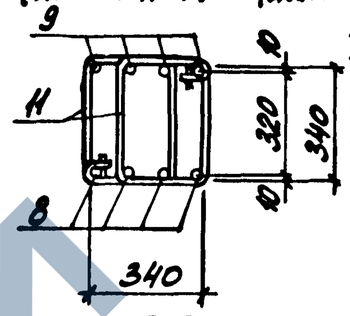

3-3
(Для КП11-3; КП11-4... КП11-6; КП11-8)

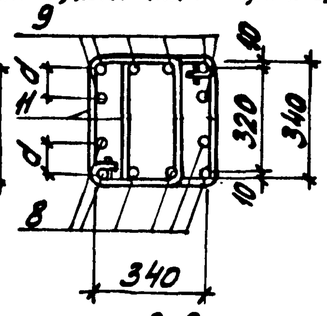

3-3
(Для КП11-3; КП11-7)

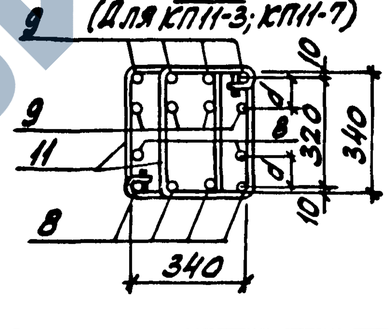

3-3
(Для КП11-9)

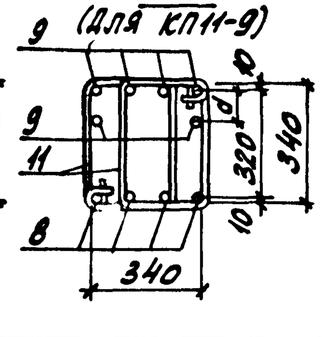

Марка каркаса	Номер узла	Обозначение документа
КП11-1... КП11-9	1,3	1.424.1-9.2-25
КП11-1	5	1.424.1-9.2-26
КП11-2, КПН-4... КПН-6; КП11-8	5-1	
КП11-9	5-2	
КП11-3; КП11-7	5-3	
КП11-1... КП11-9	9	1.424.1-9.2-27

1. Арматура класса A-I, A-III - по ГОСТ 5781-82.
2. Спецификацию арматуры см. листы 3...5.
3. Расстояние d см. 1.424.1-9.2-26

Нач.отд.	Бродский	
Н.контр.	Саврянский	
Гл.конст.	Саврянский	
Разраб.	Кудричевская	
Провер.	Тремль	
Исполн.	Кудричевская	

1.424.1-9.2-11

Каркас КП11-1... КП11-9

Стадия	Лист	Листов
Р	1	3

ХАРЬКОВСКИЙ ПРОМСТРОЙНИИПРОЕКТ

Инв.№ подл. | Подпись и дата | Взам. инв.№

https://zavodjbi.com/

4-4
(Для КП11-1...КП11-6, КПН-8, КП11-9)

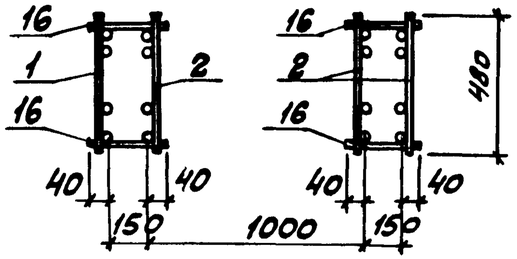

4-4
(Для КП11-7)

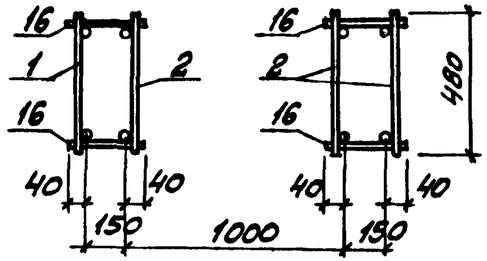

5-5
(Для КП11-1, КП11-2)

5-5
(Для КП11-3, КП11-5)

6-6
(Для КП11-1, КП11-2)

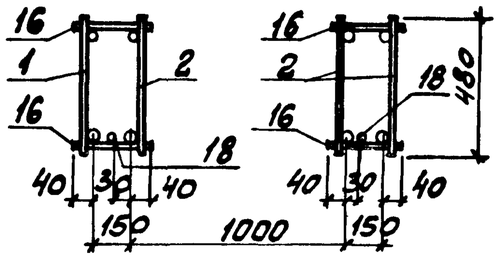

6-6
(Для КПН-3, КП11-5, КП11-7)

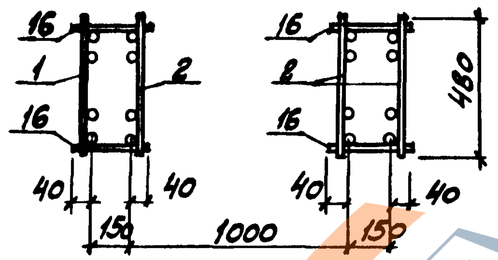

5-5
(Для КП11-4, КП11-6...КП11-9)

6-6
(Для КП11-4, КП11-6, КП11-8, КПН-9)

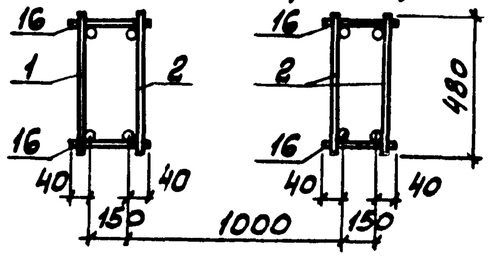

При сборке пространственных каркасов КП11-1, КП11-2 дополнительная продольная арматура ветвей (поз. 18) устанавливается со стороны поддона опалубки

Инв. № подл. | Подпись и дата | Взам. инв. №

Марка каркаса	Поз.	Наименование		Кол.	Обозначение документа	Масса каркаса, кг
КП11-1	1	Каркас	5КР192-7	1	1.424.1-9.2 - 60	860,0
	2		10КР147	3	- 123	
	3		13КР57	1	- 134	
	4	Сетка	С1	4	- 143	
	5		С3-2	4	- 144	
	6	Арм. элемент	СШ2	4	- 142	
	7		СШ3	4		
	8		СШ2	20		
	9		СШ2	20		
	10	Стержень арм.	СТ1	14	- 146	
	11		СТ3	110		
	12		СТ4	8		
	13		СТ6	44		
	14		СТ8	60		
	15		СТ11	80		
	16	ф6 AI	ℓ=230; 0,05 кг	136	Без черт.	
	17	ф6 AI	ℓ=580; 0,13 кг	22		
	18	ф16 AIII	ℓ=8000; 12,6 кг	2		
КП11-2		Поз. 1...7, 10...18				967,2
		по КП11-1				
	8	Арм. элемент	СШ3	30	- 142	
	9		СШ3	30		
КП11-3		Поз. 3...7, 10...17				1195,9
		по КП11-1				
	1	Каркас	2КР192	1	- 35	
	2		8КР147	3	- 86	
	8	Арм. элемент	СШ3	30	- 142	
	9		СШ3	40		

Инв. № подл. | Подпись и дата | Взам. инв. №

https://zavodjbi.com/

Марка каркаса	Поз.	Наименование	Кол.	Обозначение документа	Масса каркаса, кг
КП11-4		Поз. 4...6, 10...15 по КП11-1			1237,2
	1	Каркас 5КР192-10	1	1.424.1-9.2 – 60	
	2	10КР147-2	3	– 124	
	3	13КР57-2	1	– 134	
	7	Арм. элемент СШ2	4	– 142	
	8	СШ2	30		
	9	СШ3	30		
	16	ф8АI ℓ=230; 0,09 кг	268	Без черт.	
	17	ф8АI ℓ=580; 0,23 кг	22		
КП11-5		Поз. 4...7, 10...17 по КП11-1			1293,5
	1	Каркас 2КР192-1	1	1.424.1-9.2 – 35	
	2	8КР147-1	3	– 86	
	3	13КР57-1	1	– 134	
	8	Арм. элемент СШ3	30	– 142	
	9	СШ3	30		
КП11-6		Поз. 4...7, 10...15 по КП11-1			1406,9
	1	Каркас 5КР192-11	1	1.424.1-9.2 – 61	
	2	10КР147-3	3	– 124	
	3	13КР57-3	1	– 134	
	8	Арм. элемент СШ2	30	– 142	
	9	СШ2	30		
	16	ф8АI ℓ=230; 0,09 кг	268	Без черт.	
	17	ф8АI ℓ=580; 0,23 кг	22		

Инв.№ подл. | Подпись и дата | Взам. инв.№

Марка каркаса	Поз.	Наименование	Кол	Обозначение документа	Масса каркаса, кг
КП11-7		Поз. 3...6, 10...15 по КП11-1			1584.6
	1	Каркас 4КР192-4	1	1.424.1-9.2 – 44	
	2	9КР147-3	3	– 103	
	7	Арм. элемент СШ2	4	– 142	
	8	СШ2	30		
	9	СШ3	40		
	16	ф8АI ℓ=230; 0,09 кг	268	Без черт.	
	17	ф8АI ℓ=580; 0,23 кг	22		
КП11-8		Поз. 4...7, 10...15 по КП11-1			1703,8
	1	Каркас 5КР192-12	1	1.424.1-9.2 – 61	
	2	10КР147-4	3	– 124	
	3	13КР57-4	1	– 135	
	8	Арм. элемент СШ3	30	– 142	
	9	СШ3	30		
	16	ф8АI ℓ=230; 0,09 кг	180	Без черт.	
	17	ф8АI ℓ=580; 0,23 кг	22		
КП11-9		Поз. 4...7, 10...15 по КП11-1			1998,1
	1	Каркас 5КР192-13	1	1.424.1-9.2 – 61	
	2	10КР147-5	3	– 124	
	3	13КР57-5	1	– 135	
	8	Арм. элемент СШ3	20	– 142	
	9	СШ2	30		
	16	ф10АI ℓ=230; 0,14 кг	180	Без черт.	
	17	ф10АI ℓ=580; 0,36 кг	22		

Инв.№ подл. | Подпись и дата | Взам. инв.№

ЗАВОД КЭВ

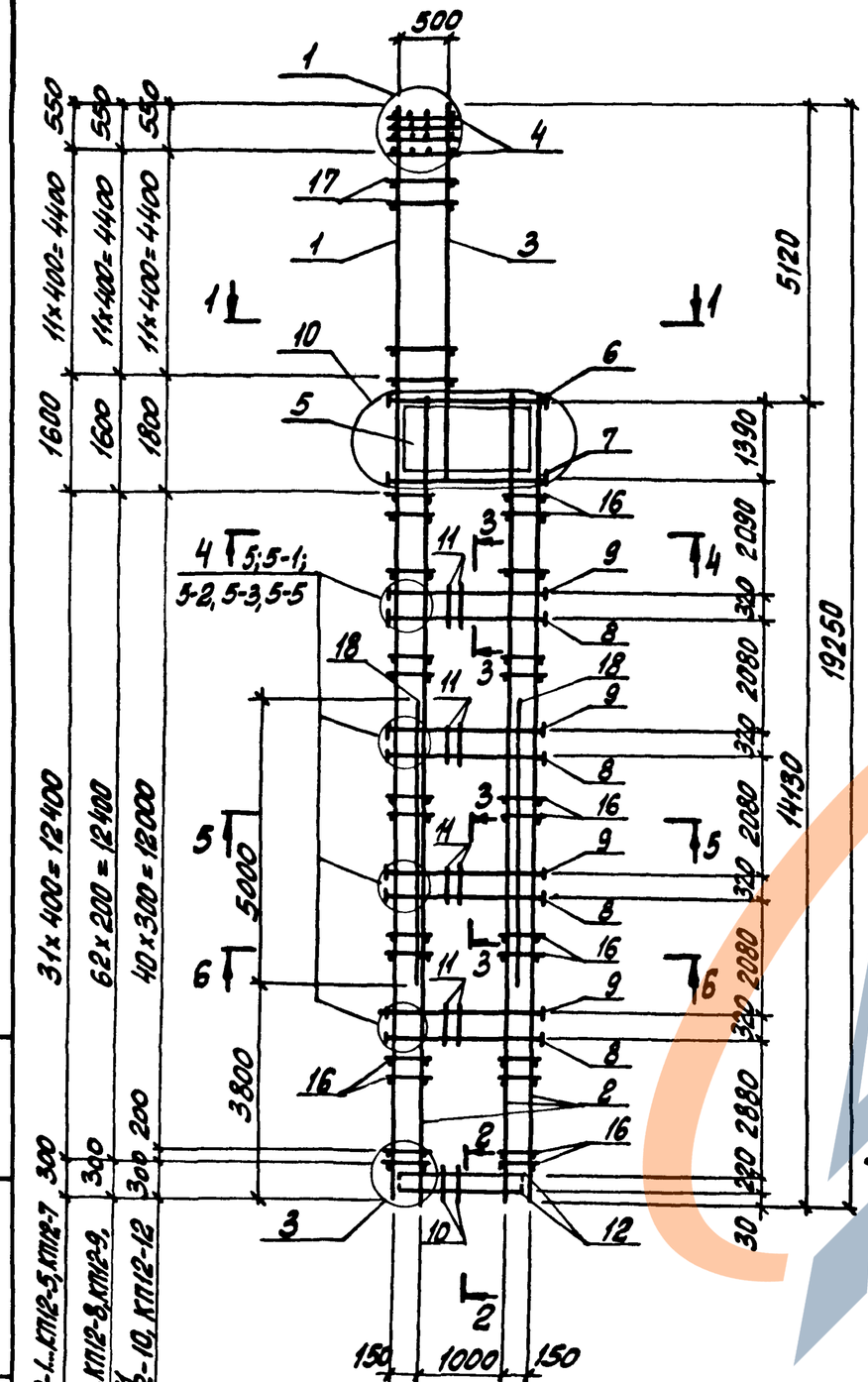

1-1
(Для КП12-1... КП12-7, КП12-9... КП12-12)

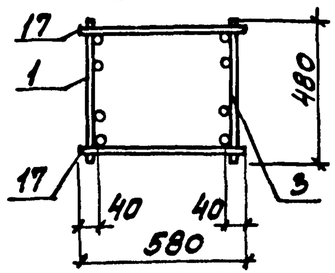

2-2

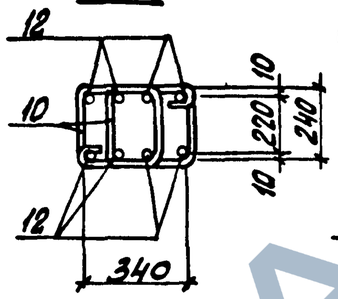

3-3
(Для КП12-1)

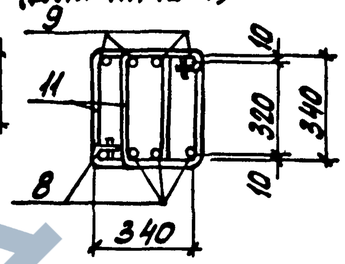

3-3
(Для КП12-2, КП12-6)

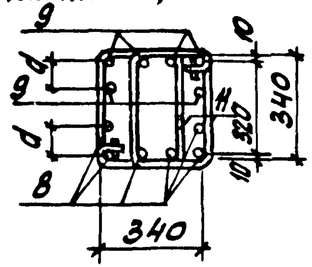

1-1
(Для КП12-8)

3-3
(Для КП12-3, КП12-5, КП12-7, КП12-9, КП12-10, КП12-12)

3-3
(Для КП12-4)

3-3
(Для КП12-8, КП12-11)

1. Арматура класса AI и AIII по ГОСТ 5781-82
2. Спецификацию арматуры см. на листах 3...6
3. Расстояние d см. 1.424.1-9.2-26

Марка каркаса	Номер узла	Обозначение документа
КП12-1... КП12-12	1, 3	1.424.1-9.2-25
КП12-1	5	-26
КП12-2, КП12-6	5-1	
КП12-3, КП12-5, КП12-7, КП12-9, КП12-10, КП12-12	5-3	
КП12-4	5-2	
КП12-8, КП12-11	5-5	
КП12-1... КП12-12	10	-27

Нач. отд.	Бродский		1.424.1-9.2-12
Н. контр.	Саврянский		
Гл. констр.	Саврянский		
Разраб.	Кудрячевская		Каркас КП12-1... КП12-12
Провер.	Тремль		Стадия: Р; Лист: 1; Листов: 6
Исполн.	Кудрячевская		Харьковский Промстройниилпроект

Инв. № подл. | Подпись и дата | Взам. инв. №

https://zavodjbi.com/

4-4
(Для КП12-1... КП12-7, КП12-9... КП12-12)

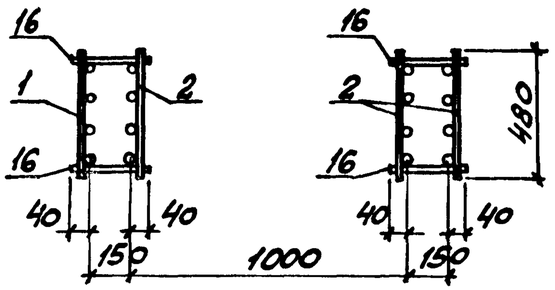

5-5
(Для КП12-1... КП12-3)

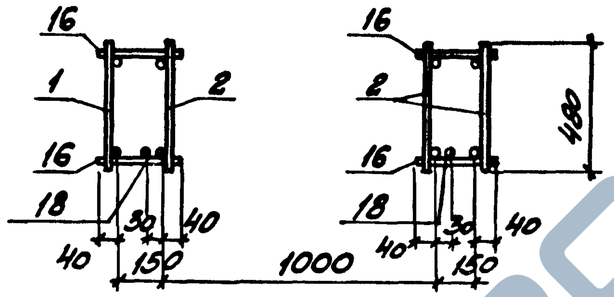

6-6
(Для КП12-1... КП12-3)

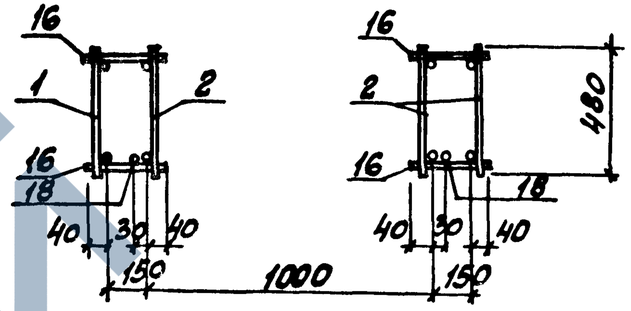

4-4
(Для КП12-8)

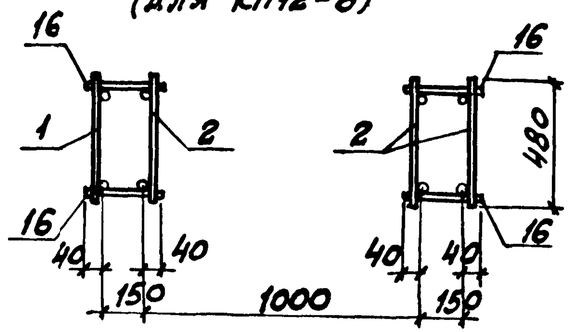

5-5
(Для КП12-4, КП12-6, КП12-8... КП12-10, КП12-12)

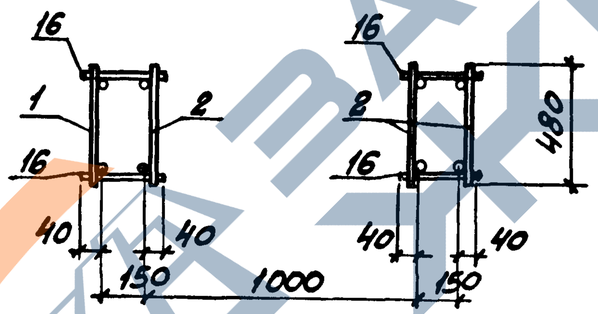

6-6
(Для КП12-4, КП12-6, КП12-9, КП12-10, КП12-12)

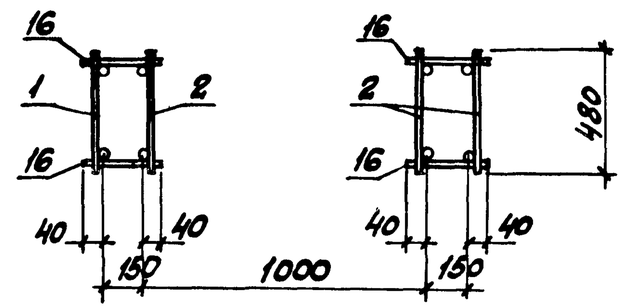

5-5
(Для КП12-5, КП12-7, КП12-11)

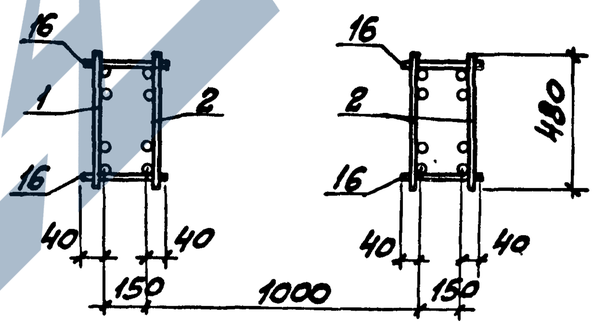

6-6
(Для КП12-5, КП12-7, КП12-8, КП12-11)

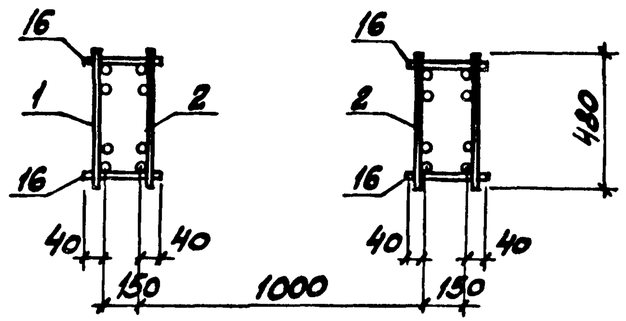

При сборке пространственных каркасов КП12-1... КП12-3 дополнительная продольная арматура ветвей (поз. 18) устанавливается со стороны поддона опалубки.

Инв. № подл.	Подпись и дата	Взам. инв. №

1.424.1-9.2-12

Лист 2

23527-04 41

Марка каркаса	Поз.	Наименование	Кол.	Обозначение документа	Масса каркаса, кг
КП12-1	1	Каркас 5КР192-14	1	1.424.1-9.2-62	824,0
	2	10КР141	3	-120	
	3	13КР65	1	-137	
	4	Сетка С1	4	-143	
	5	С3-3	4	-144	
	6	Арм. элемент СШ3	4	-142	
	7	СШ3	4		
	8	СШ2	16		
	9	СШ2	16		
	10	Стержень арм. СТ1	14	-146	
	11	СТ3	88		
	12	СТ4	8		
	13	СТ6	49		
	14	СТ8	56		
	15	СТ11	64		
	16	ф6 AI ℓ=230; 0,05кг	128	БЕЗ ЧЕРТ.	
	17	ф6 AI ℓ=580; 0,13кг	24		
	18	ф12 AIII ℓ=5000; 4,44кг	2		
КП12-2		Поз. 1,2, 4...7, 10...16, 18 по КП12-1			910,5
	3	Каркас 13КР65-2	1	1.424.1-9.2-137	
	8	Арм. элемент СШ2	24	-142	
	9	СШ2	24		
	17	ф8 AI ℓ=580; 0,23кг	24	БЕЗ ЧЕРТ.	
КП12-3		Поз. 1...7, 10...18 - по КП12-1			941,4
	8	Арм. элемент СШ3	24	1.424.1-9.2-142	
	9	СШ3	32		

Марка каркаса	Поз.	Наименование	Кол.	Обозначение документа	Масса каркаса, кг
КП12-4		Поз. 4...7, 10...17 по КП12-1			950,7
	1	Каркас 5КР192-15	1	1.424.1-9.2-62	
	2	10КР141-1	3	-120	
	3	13КР65-1	1	-137	
	8	Арм. элемент СШ3	16	-142	
	9	СШ2	24		
КП12-5		Поз. 4...7, 10...17 по КП12-1			1134,5
	1	Каркас 2КР192	1	-35	
	2	8КР141	3	-84	
	3	13КР65-1	1	-137	
	8	Арм. элемент СШ3	24	-142	
	9	СШ3	32		
КП12-6		Поз. 4...7, 10...15 по КП12-1			1225,1
	1	Каркас 5КР192-17	1	1.424.1-9.2-62	
	2	10КР141-2	3	-120	
	3	13КР65-2	1	-137	
	8	Арм. элемент СШ3	24	-142	
	9	СШ3	24		
	16	ф8 AI ℓ=230; 0,09кг	252	БЕЗ ЧЕРТ.	
	17	ф8 AI ℓ=580; 0,23кг	24		

Инв. № подл. | Подпись и дата | Взам. инв. №

Инв. № подл. | Подпись и дата | Взам. инв. №

https://zavodjbi.com/

Марка каркаса	Поз.	Наименование	Кол.	Обозначение документа	Масса каркаса, кг
КП12-7		Поз. 4...7, 10...16 по КП12-1			1281,3
	1	Каркас 2КР192-1	1	1.424.1-9.2 – 35	
	2	8КР141-1	3	– 84	
	3	13КР65-2	1	– 137	
	8	Арм. элемент СШ3	24	– 142	
	9	СШ3	32		
	17	ф8АI ℓ=580; 0,23кг	24	Без черт.	
КП12-8		Поз. 4...7, 10...15 по КП12-1			1304,8
	1	Каркас 4КР192-9	1	1.424.1-9.2 – 45	
	2	9КР141-2	3	– 100	
	3	13КР65-1	1	– 137	
	8	Арм. элемент СШ3	32	– 142	
	9	СШ3	32		
	16	ф8АI ℓ=230; 0,09кг	252	Без черт.	
	17	ф8АI ℓ=580; 0,23кг	24		
КП12-9		Поз. 4...7, 10...15 по КП12-1			1448,1
	1	Каркас 5КР192-18	1	1.424.1-9.2 – 63	
	2	10КР141-3	3	– 120	
	3	13КР65-3	1	– 137	
	8	Арм. элемент СШ3	24	– 142	
	9	СШ3	32		
	16	ф8АI ℓ=230; 0,09кг	252	Без черт.	
	17	ф8АI ℓ=580; 0,23кг	24		

Инв.№ подл. | Подпись и дата | Взам. инв.№

Марка каркаса	Поз.	Наименование	Кол.	Обозначение документа	Масса каркаса, кг
КП12-10		Поз. 4...7, 10...15 по КП12-1			1714,1
	1	Каркас 5КР192-19	1	1.424.1-9.2 – 63	
	2	10КР141-4	3	– 121	
	3	13КР65-4	1	– 138	
	8	Арм. элемент СШ3	24	– 142	
	9	СШ3	32		
	16	ф8АI ℓ=230; 0,09кг	168	Без черт.	
	17	ф8АI ℓ=580; 0,23кг	24		
КП12-11		Поз. 4...7, 10...15 по КП12-1			1816,4
	1	Каркас 2КР192-4	1	1.424.1-9.2 – 36	
	2	8КР141-3	3	– 84	
	3	13КР65-2	1	– 137	
	8	Арм. элемент СШ3	32	– 142	
	9	СШ3	32		
	16	ф8АI ℓ=230; 0,09кг	252	Без черт.	
	17	ф8АI ℓ=580; 0,23кг	24		
КП12-12		Поз. 4...7, 10...15 по КП12-1			2077,0
	1	Каркас 5КР192-20	1	1.424.1-9.2 – 63	
	2	10КР141-5	3	– 121	
	3	13КР65-5	1	– 138	
	8	Арм. элемент СШ3	24	– 142	
	9	СШ3	32		
	16	ф10АI ℓ=230; 0,14кг	168	Без черт.	
	17	ф10АI ℓ=580; 0,36кг	24		

Инв.№ подл. | Подпись и дата | Взам. инв.№

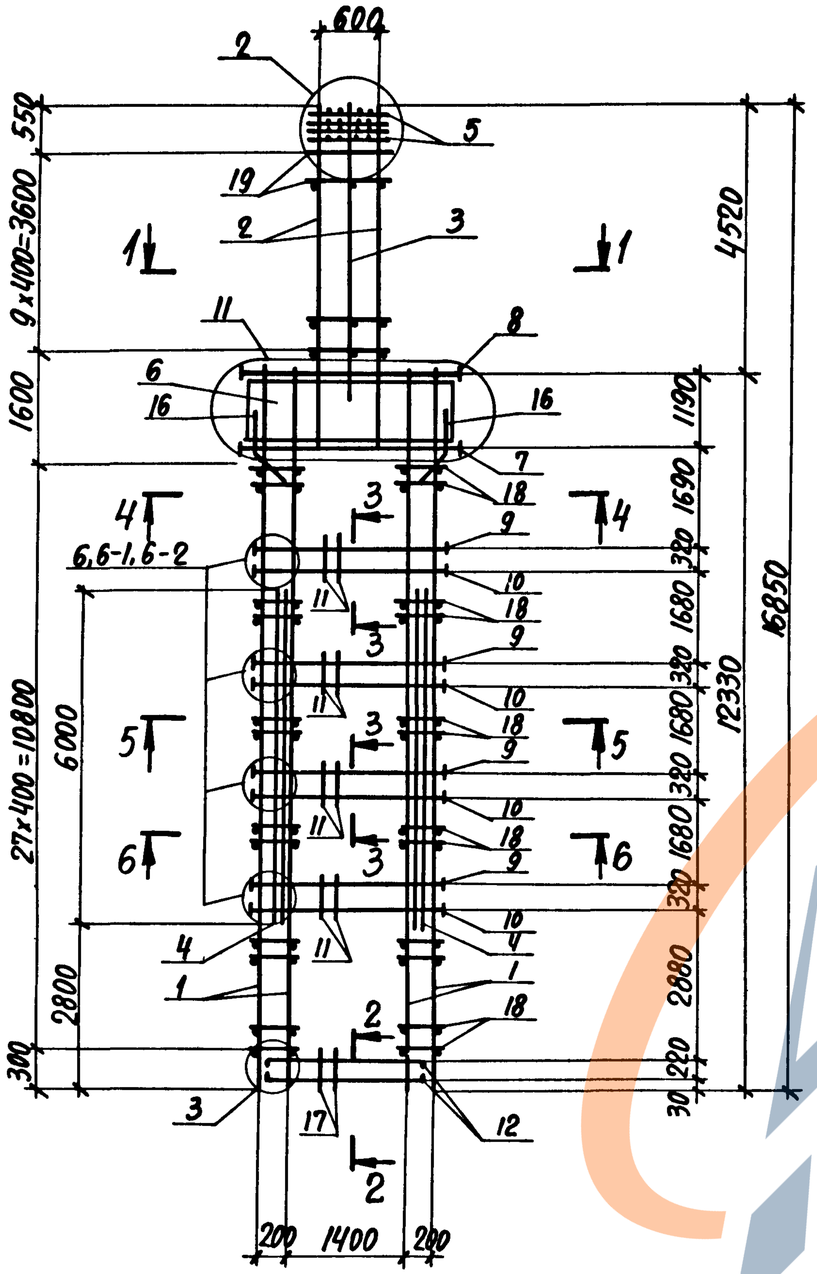

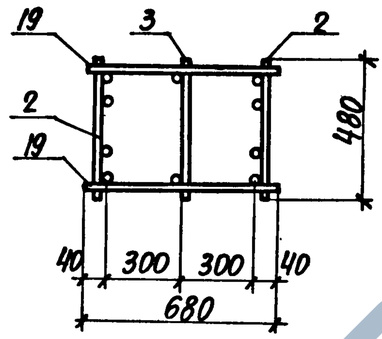

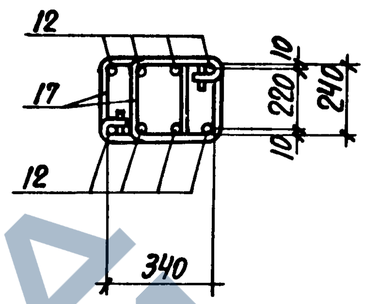

3-3
(Для КП13-1...КП13-5, КП13-7...КП13-11)

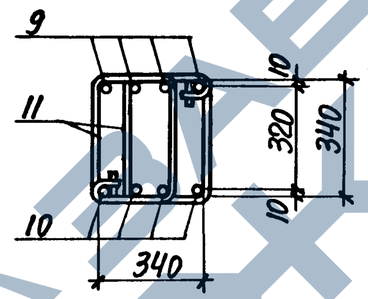

3-3
(Для КП13-6)

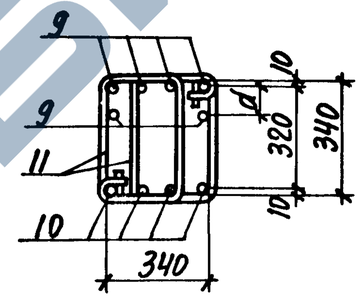

3-3
(Для КП13-12)

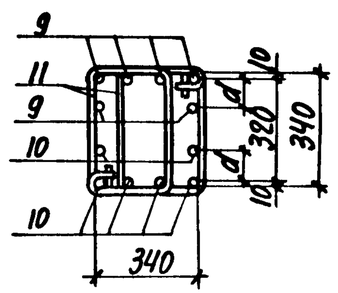

1. Арматура класса А-I и А-III по ГОСТ 5781-82.
2. Спецификацию арматуры см. на листах 3...6.
3. Расстояние d см. 1.424.1-9.2-26.

Марка каркаса	Номер узла	Обозначение документа
КП13-1... КП13-12	2,3	1.424.1-9.2-25
КП13-1... КП13-3, КП13-5...КП13-11	6	-26
КП13-4	6-1	
КП13-12	6-2	
КП13-1...КП13-12	11	-27

Нач. отд.	Бродский		
Н.контр.	Саврянский		
Гл.констр.	Саврянский		
Разраб.	Кудричевская		
Проверил	Проценко		
Исполнил	Кудричевская		

1.424.1-9.2-13

Каркас КП13-1...КП13-12

Стадия	Лист	Листов
Р	1	6

ХАРЬКОВСКИЙ ПРОМСТРОЙНИИПРОЕКТ

Инв.№ подл. | Подпись и дата | Взам. инв.№

4-4
(Для КП13-1... КП13-4, КП13-6, КП13-7, КП13-8, КП13-10, КП13-11)

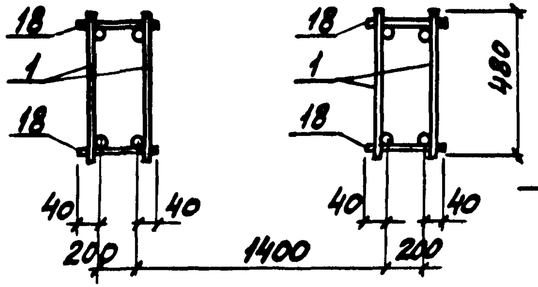

5-5
(Для КП13-1, КП13-2, КП13-4, КП13-7, КП13-11)

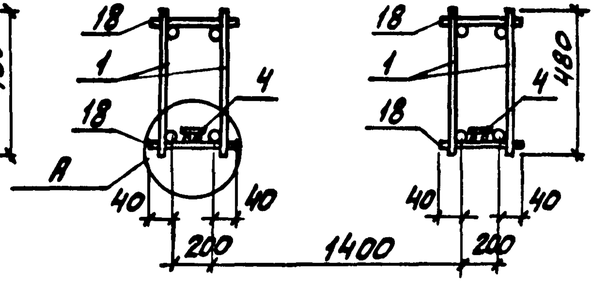

6-6
(Для КП13-1, КП13-2, КП13-4, КП13-7)

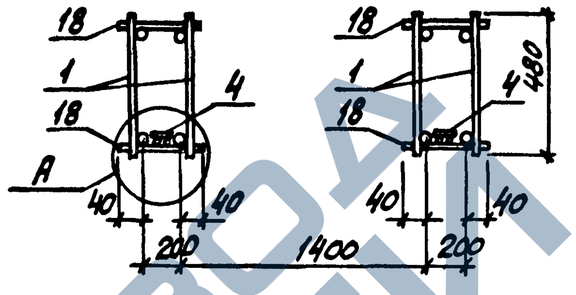

6-6
(Для КП13-3, КП13-5, КП13-8, КП13-10)

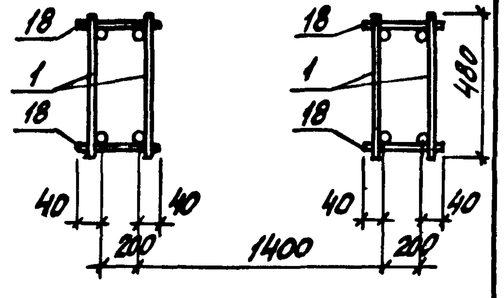

4-4
(Для КП13-5, КП13-9, КП13-12)

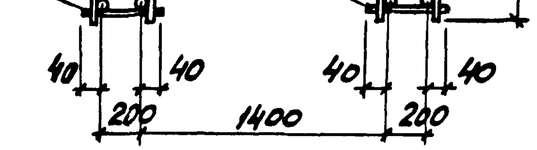

5-5
(Для КП13-3, КП13-5, КП13-8, КП13-10)

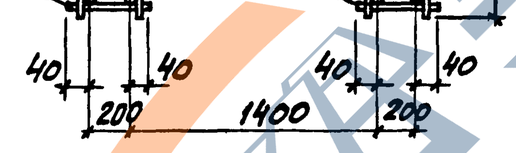

6-6
(Для КП13-9, КП13-12)

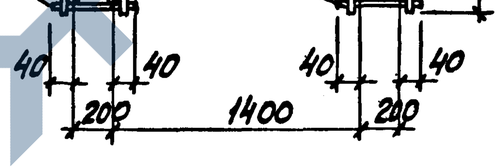

6-6
(Для КП13-11)

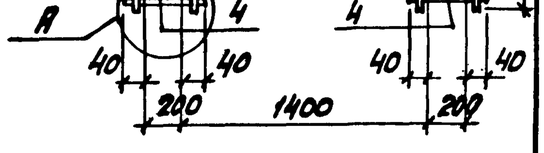

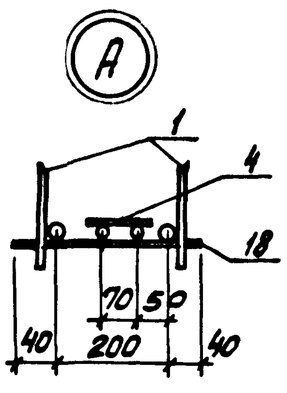

5-5
(Для КП13-9, КП13-12)

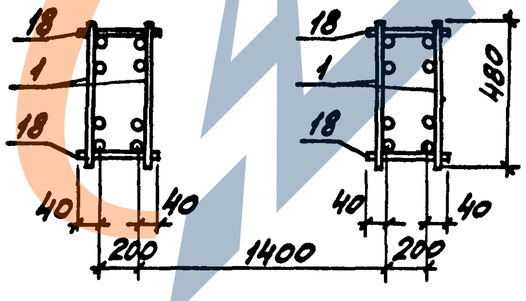

4. При сборке пространственных каркасов КП13-1, КП13-2, КП13-4, КП13-5, КП13-11 дополнительные плоские каркасы 15КР60 (поз. 4) в ветвях устанавливаются со стороны поддона опалубки.

Инв. № подл. | Подпись и дата | Взам. инв. №

Марка каркаса	Поз.	Наименование	Кол.	Обозначение документа	Масса каркаса, кг
КП13-1	1	Каркас 7КР123-1	4	1.424.1-9.2 -66	805,1
	2	13КР57	2	-134	
	3	14КР48	1	-139	
	4	15КР60	2	-140	
	5	Сетка С2	4	-143	
	6	С4	4	-144	
	7	Арм. элемент СШ10	4	-142	
	8	СШ8	4		
	9	СШ12	16		
	10	СШ12	16		
	11	Стержень арм. СТ2	120	-146	
	12	СТ5	8		
	13	СТ6	72		
	14	СТ9	52		
	15	СТ12	64		
	16	СТ13	8		
	17	СТ1	13		
	18	ф6АI l=280; 0,06кг	112	без черт.	
	19	ф6АI l=680; 0,15кг	22		
КП13-2		Поз. 1,3...8, 11...19 по КП13-1			853,9
	2	Каркас 13КР57-1	2	1.424.1-9.2 - 134	
	9	Арм. элемент СШ13	16	-142	
	10	СШ13	16		

Марка каркаса	Поз.	Наименование	Кол.	Обозначение документа	Масса каркаса, кг
КП13-3		Поз. 3,5,6,8,11...19 по КП13-1			871,3
	1	Каркас 7КР123-2	4	1.424.1-9.2 -66	
	2	13КР57-1	2	-134	
	7	Арм. элемент СШ9	4	-142	
	9	СШ13	16		
	10	СШ13	16		
КП13-4		Поз. 1,3...6, 8...18 по КП13-1			948,8
	2	Каркас 13КР57-4	2	1.424.1-9.2 - 135	
	7	Арм. элемент СШ9	4	-142	
	19	ф8АI l=680; 0,27кг	22	без черт.	
КП13-5		Поз. 3,5...8, 11...18 по КП13-1			958,5
	1	Каркас 7КР123-2	4	1.424.1-9.2 - 66	
	2	13КР57-2	2	-134	
	9	Арм. элемент СШ14	16	-142	
	10	СШ14	16		
	19	ф8АI l=680; 0,27кг	22	без черт.	
КП13-6		Поз. 3,5,6,8...18 по КП13-1			968,9
	1	Каркас 10КР123-1	4	1.424.1-9.2 - 109	
	2	13КР57-2	2	-134	
	7	Арм. элемент СШ8	4	-142	
	19	ф8АI l=680; 0,27кг	22	без черт.	

Марка каркаса	Поз.	Наименование	Кол.	Обозначение документа	Масса каркаса, кг
КП13-7		Поз. 1,3...8,11...18 по КП13-1			981,6
	2	Каркас 13КР57-2	2	1.424.1-9.2 – 134	
	9	Арм. элемент СШ14	24	– 142	
	10	СШ14	16		
	19	ф8АI ℓ=680; 0,27кг	22	Без черт.	
КП13-8		Поз.3,5,6,8,11...18 по КП13-1			1012,4
	1	Каркас 7КР123-2	4	1.424.1-9.2 – 66	
	2	13КР57-2	2	– 134	
	7	Арм. элемент СШ9	4	– 142	
	9	СШ15	16		
	10	СШ15	16		
	19	ф8АI ℓ=680; 0,27кг	22	Без черт.	
КП13-9		Поз. 3,5,6,8...19 по КП13-1			1031,9
	1	Каркас 8КР123	4	1.424.1-9.2 – 78	
	2	13КР57-1	2	– 134	
	7	Арм. элемент СШ8	4	– 142	
КП13-10		Поз. 3,5,6,8,11...17 по КП13-1			1109,5
	1	Каркас 7КР123-3	4	1.424.1-9.2 – 66	
	2	13КР57-2	2	– 134	
	7	Арм. элемент СШ8	4	– 142	
	9	СШ15	16		
	10	СШ15	16		
	18	ф8АI ℓ=280; 0,11кг	112	Без черт.	
	19	ф8АI ℓ=680; 0,27кг	22		

Инв.№ подл. | Подпись и дата | Взам. инв.№

Марка каркаса	Поз.	Наименование	Кол.	Обозначение документа	Масса каркаса, кг
КП13-11		Поз. 3...6,8,11...18 по КП13-1			1150,9
	1	Каркас 9КР123	4	1.424.1-9.2 – 91	
	2	13КР57-3	2	– 134	
	7	Арм. элемент СШ8	4	– 142	
	9	СШ15	16		
	10	СШ15	16		
	19	ф8АI ℓ=680; 0,27кг	22	Без черт.	
КП13-12		Поз. 3,5...8,11...18 по КП13-1			1392,3
	1	Каркас 8КР123	4	1.424.1-9.2 – 78	
	2	13КР57-3	2	– 134	
	9	Арм. элемент СШ15	24	– 142	
	10	СШ15	24		
	19	ф8АI ℓ=680; 0,27кг	22	Без черт.	

Инв.№ подл. | Подпись и дата | Взам. инв.№

https://zavodjk.com/

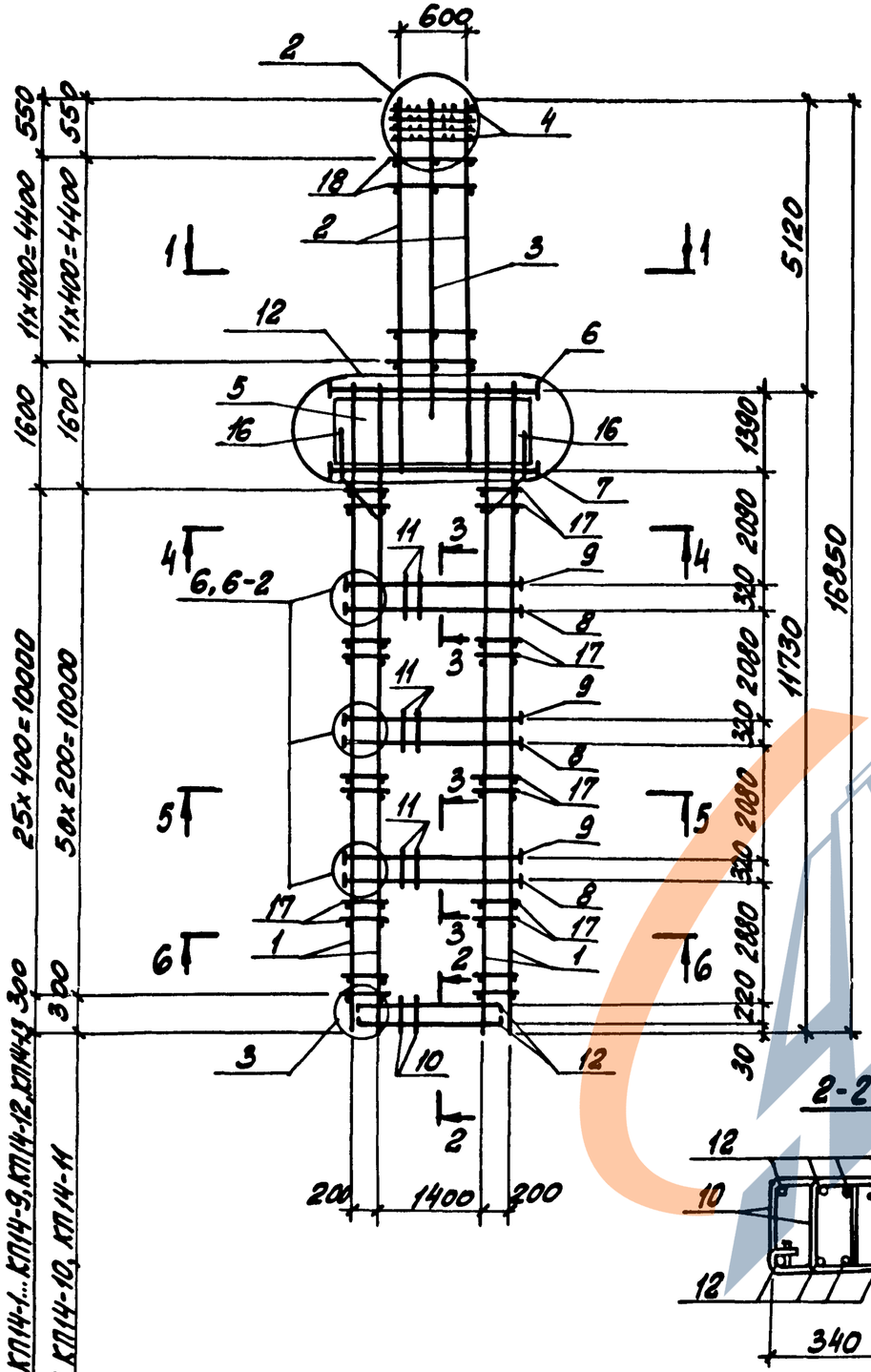

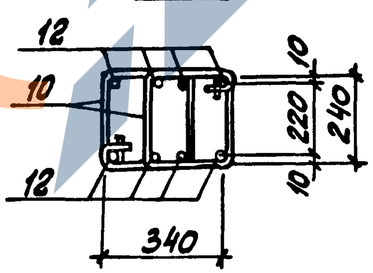

1-1

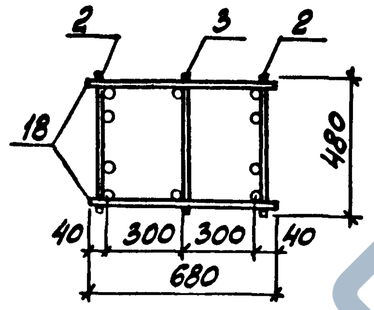

3-3

(Для КП14-1... КП14-4, КП14-6, КП14-7, КП14-10)

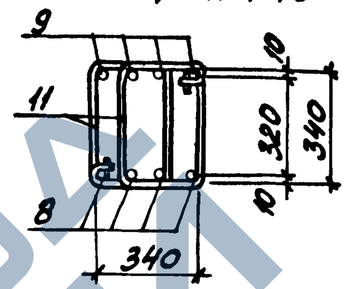

3-3

(Для КП14-5, КП14-8, КП14-9, КП14-11... КП14-13)

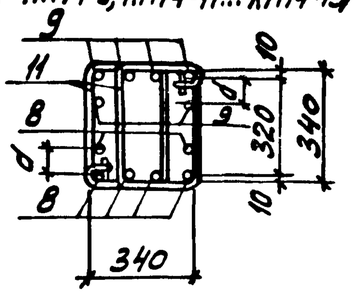

4-4

(Для КП14-1... КП14-5, КП14-7... КП14-9, КП14-12, КП14-13)

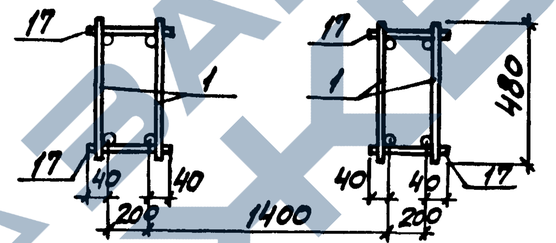

4-4

(Для КП14-6, КП14-10, КП14-11)

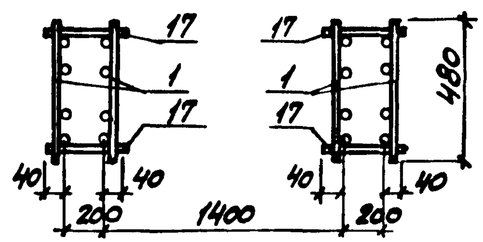

Марка каркаса	Номер узла	Обозначение документа
КП14-1... КП14-13	2,3	1.424.1-9.2-25
КП14-1... КП14-4, КП14-6, КП14-7, КП14-10	6	-26
КП14-5, КП14-8, КП14-9, КП14-11... КП14-13	6-2	
КП14-1... КП14-13	12	-27

1. Арматура класса AI и AIII по ГОСТ 5781-82
2. Спецификацию арматуры см. на листах 3...7.
3. Расстояние d см. 1.424.1-9.2-26

Нач.отд.	Бродский		
Н.контр.	Саврянский		
Гл.констр	Саврянский		
Разраб.	Кудрявская		
Провер.	Проценко		
Исполнил	Кудрявская		

1.424.1-9.2-14

Каркас КП14-1... КП14-13

Стадия	Лист	Листов
Р	1	7

ХАРЬКОВСКИЙ ПРОМСТРОЙНИИПРОЕКТ

Инв.№ подл. | Подпись и дата | Взам.инв.№

5-5
(Для КП14-1...КП14-5, КП14-7...КП14-10, КП14-12)

6-6
(Для КП14-1...КП14-5, КП14-7...КП14-10, КП14-12)

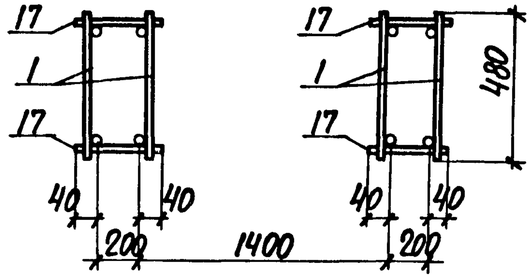

5-5
(Для КП14-6, КП14-11)

6-6
(Для КП14-6, КП14-11, КП14-13)

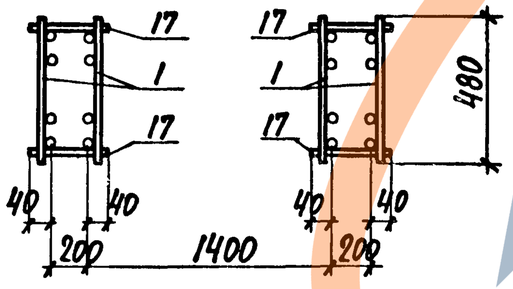

Марка каркаса	Поз.	Наименование	Кол.	Обозначение документа	Масса каркаса, кг
КП14-1	1	Каркас 7КР117-1	4	1.424.1-9.2-64	780,9
	2	13КР65	2	-137	
	3	14КР54	1	-139	
	4	Сетка С2	4	-143	
	5	С4-1	4	-145	
	6	Арм. элемент СШ8	4	-142	
	7	СШ9	4		
	8	СШ13	12		
	9	СШ13	12		
	10	Стержень арм. СТ1	18	-146	
	11	СТ3	90		
	12	СТ5	8		
	13	СТ6	82		
	14	СТ9	48		
	15	СТ12	48		
	16	СТ13	8		
	17	Ф6 AI ℓ=280; 0,06 кг	104	Без черт.	
	18	Ф6 AI ℓ=680; 0,15 кг	24		
КП14-2		Поз. 3...6, 10...18 по КП14-1			891,0
	1	Каркас 7КР117-2	4	1.424.1-9.2-64	
	2	13КР65-1	2	-137	
	7	Арм. элемент СШ10	4	-142	
	8	СШ14	12		
	9	СШ14	12		

Инв.№ подл. | Подпись и дата | Взам. инв.№

Марка каркаса	Поз.	Наименование	Кол.	Обозначение документа	Масса каркаса, кг
КП14-3		Поз. 1,3...7,10...17 по КП14-1			921,4
	2	Каркас 13КР65-3	2	1.424.1-9.2 - 137	
	8	Арм. элемент СШ14	12	-142	
	9	СШ14	12		
	18	ф8АI ℓ=680; 0,27кг	24	БЕЗ ЧЕРТ.	
КП14-4		Поз. 1,3...6,10...17 по КП14-1			934,4
	2	Каркас 13КР65-2	2	1.424.1-9.2 - 137	
	7	Арм. элемент СШ10	4	-142	
	8	СШ15	12		
	9	СШ15	12		
	18	ф8АI ℓ=680; 0,27кг	24	БЕЗ ЧЕРТ.	
КП14-5		Поз. 3...6,10...17 по КП14-1			1055,7
	1	Каркас 7КР117-2	4	1.424.1-9.2 - 64	
	2	13КР65-3	2	-137	
	7	Арм. элемент СШ10	4	-142	
	8	СШ14	18		
	9	СШ14	18		
	18	ф8АI ℓ=680; 0,27кг	24	БЕЗ ЧЕРТ.	
КП14-6		Поз. 3...7,10...17 по КП14-1			1109,8
	1	Каркас 8КР117	4	1.424.1-9.2 - 76	
	2	13КР65-2	2	-137	
	8	Арм. элемент СШ14	12	-142	
	9	СШ14	12		
	18	ф8АI ℓ=680; 0,27кг	24	БЕЗ ЧЕРТ.	

Взам. инв. № | Подпись и дата | Инв. № подл.

Марка каркаса	Поз.	Наименование	Кол.	Обозначение документа	Масса каркаса, кг
КП14-7		Поз. 3...7,10...17 по КП14-1			1112,2
	1	Каркас 7КР117-2	4	1.424.1-9.2 - 64	
	2	13КР65-4	2	-138	
	8	Арм. элемент СШ14	18	-142	
	9	СШ14	18		
	18	ф8АI ℓ=680; 0,27кг	24	БЕЗ ЧЕРТ.	
КП14-8		Поз. 1,3...6,10...17 по КП14-1			1126,0
	2	Каркас 13КР65-5	2	1.424.1-9.2 - 138	
	7	Арм. элемент СШ10	4	-142	
	8	СШ15	12		
	9	СШ15	12		
	18	ф10АI ℓ=680; 0,42кг	24	БЕЗ ЧЕРТ.	
КП14-9		Поз. 3...7,10...16 по КП14-1			1142,2
	1	Каркас 7КР117-3	4	1.424.1-9.2 - 64	
	2	13КР65-3	2	-137	
	8	Арм. элемент СШ14	18	-142	
	9	СШ14	18		
	17	ф8АI ℓ=280; 0,11кг	104	БЕЗ ЧЕРТ.	
	18	ф8АI ℓ=680; 0,27кг	24		

Взам. инв. № | Подпись и дата | Инв. № подл.

https://zavodjk.com/

Марка каркаса	Поз.	Наименование	Кол	Обозначение документа	Масса каркаса, кг
КП14-10		Поз. 3..6, 10...16 по КП14-1			1298,2
	1	Каркас 10КР117-2	4	1.424.1-9.2-106	
	2	13КР65-3	2	-137	
	7	Арм. элемент СШ10	4	-142	
	8	СШ15	12		
	9	СШ15	12		
	17	ф8АI ℓ=280; 0,11кг	204	Без черт.	
	18	ф8АI ℓ=680; 0,27кг	24		
КП14-11		Поз. 3...7, 10...17 по КП14-1			1296,6
	1	Каркас 8КР117	4	1.424.1-9.2-76	
	2	13КР65-4	2	-138	
	8	Арм. элемент СШ14	18	-142	
	9	СШ14	18		
	18	ф8АI ℓ=680; 0,27кг	24	Без черт.	
КП14-12		Поз. 3...6, 10...16 по КП14-1			1370,6
	1	Каркас 7КР117-3	4	1.424.1-9.2-64	
	2	13КР65-5	2	-138	
	7	Арм. элемент СШ10	4	-142	
	8	СШ15	18		
	9	СШ15	18		
	17	ф8АI ℓ=280; 0,11кг	104	Без черт.	
	18	ф10АI ℓ=680; 0,42кг	24		

Инв.№ подл. | Подпись и дата | Взам. инв.№

Марка каркаса	Поз.	Наименование	Кол.	Обозначение документа	Масса каркаса, кг
КП14-13		Поз. 3...6, 10...16 по КП14-1			1681,6
	1	Каркас 9КР117-2	4	1.424.1-9.2-88	
	2	13КР65-4	2	-138	
	7	Армат. элемент СШ10	4	-142	
	8	СШ15	18		
	9	СШ15	18		
	17	ф8АI ℓ=280; 0,11кг	204	Без черт.	
	18	ф8АI ℓ=680; 0,27кг	24		

Инв.№ подл. | Подпись и дата | Взам. инв.№

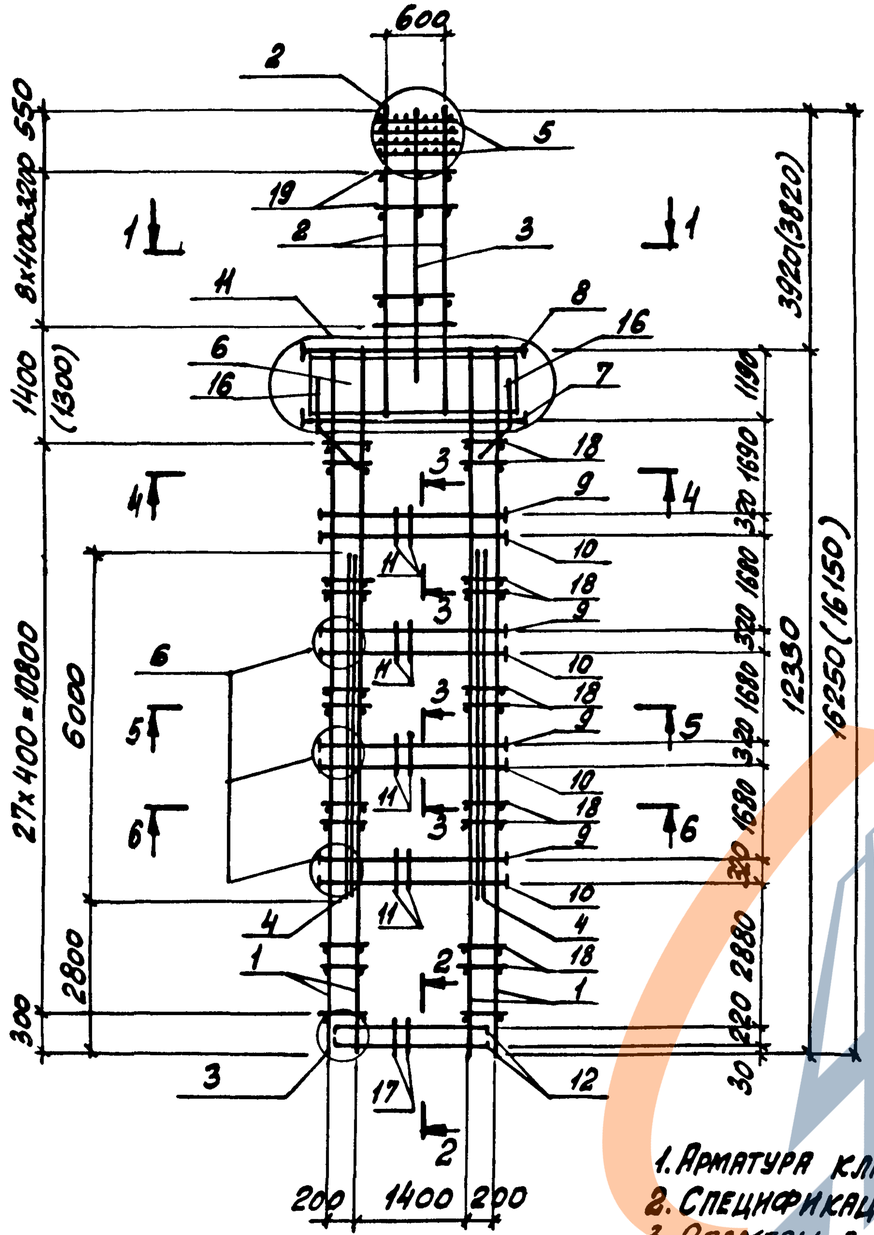

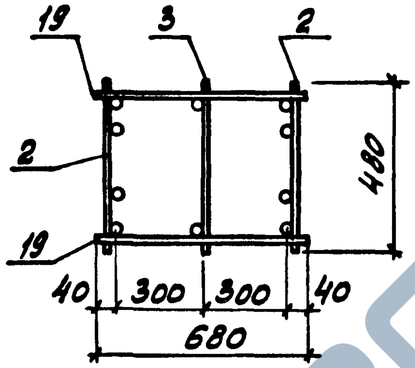

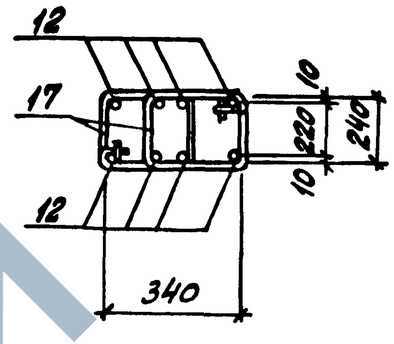

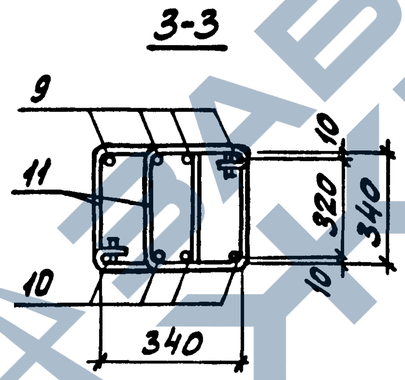

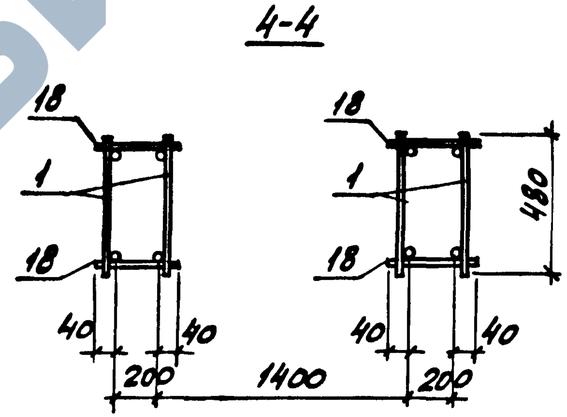

Марка каркаса	Номер узла	Обозначение документа
КП15-1... КП15-3	2,3	1.424.1-9.2 – 25
КП15-1... КП15-3	6	-26
КП15-1... КП15-3	11	-27

1. Арматура класса А-I и А-III по ГОСТ5781-82
2. Спецификацию арматуры см. на листах 2,3
3. Размеры в скобках принимать при высоте железобетонных подстропильных ферм на опоре 700 мм.

Нач.отд.	Бродский		
Н.контр.	Саврянский		
Гл.констр.	Саврянский		
Разраб.	Кудричевская		
Провер.	Проценко		
Исполн.	Кудричевская		

1.424.1-9.2-15

Каркас КП15-1... КП15-3

Стадия	Лист	Листов
Р	1	3

ХАРЬКОВСКИЙ ПРОМСТРОЙНИИПРОЕКТ

Инв.№ подл. | Подпись и дата | Взам.инв.№

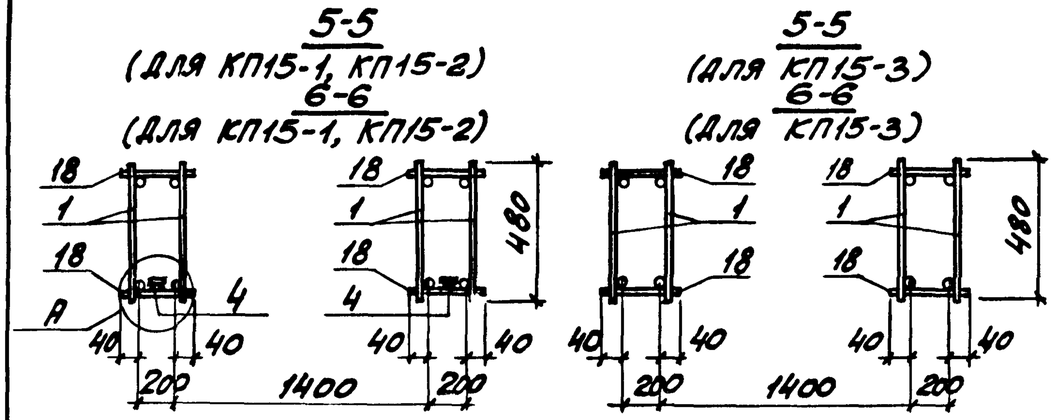

Марка каркаса	Поз.	Наименование	Кол.	Обозначение документа	Масса каркаса, кг
КП15-1	1	Каркас 7КР123-1	4	1.424.1-9.2 – 66	796,5
	2	13Кр51	2	- 132	
	3	14КР41	1	- 138	
	4	15Кр60	2	- 140	
	5	Сетка С2	4	- 143	
	6	С4	4	- 145	
	7	Арм. элемент СШ10	4	- 142	
	8	СШ8	4		
	9	СШ12	16		
	10	СШ12	16		
	11	Стержень арм. СТ2	120	- 146	
	12	СТ5	8		
	13	СТ6	72		
	14	СТ9	52		
	15	СТ12	64		
	16	СТ13	8		
	17	СТ1	18		
	18	ф6 AI ℓ=280; 0,06кг	112	Без черт.	
	19	ф6 AI ℓ=680; 0,15кг	18		

Инв.№ подл. | Подпись и дата | Взам. инв.№

Марка каркаса	Поз.	Наименование	Кол.	Обозначение документа	Масса каркаса, кг
КП15-2		Поз. 1,3... 8, 11... 19 по КП15-1			844,3
	2	Каркас 13КР51-1	2	1.424.1-9.2 -132	
	9	Арм. элемент СШ13	16	-142	
	10	СШ13	16		
КП15-3		Поз. 3,5,6,8,11... 19 по КП15-1			861,1
	1	Каркас 7КР123-2	4	1.424.1-9.8 - 66	
	2	13КР51-1	2	-132	
	7	Арм. элемент СШ9	4	-142	
	9	СШ13	16		
	10	СШ13	16		

1. При сборке пространственных каркасов КП15-1, КП15-2 дополнительные плоские каркасы 15КР60 (поз. 4) устанавливаются в ветвях со стороны поддона опалубки.
2. Узел „А" см. докум. 1.424.1-9.2-13.

Инв.№ подл. | Подпись и дата | Взам. инв.№

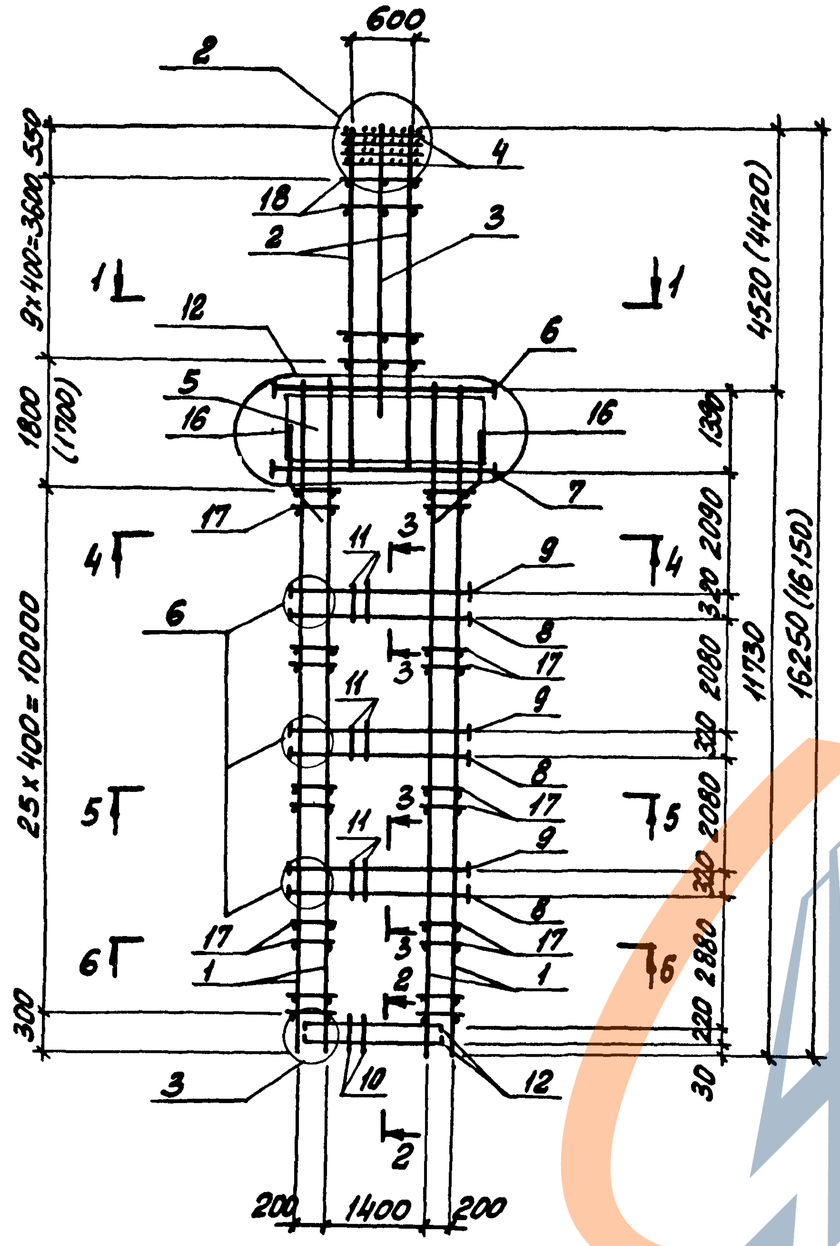

1-1

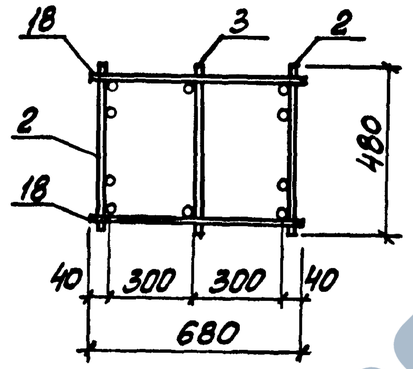

2-2

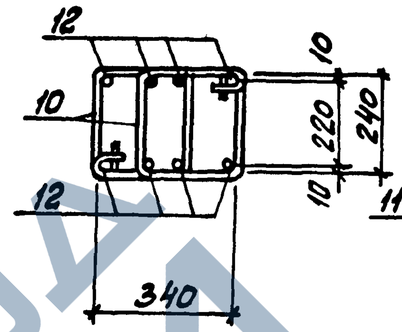

3-3

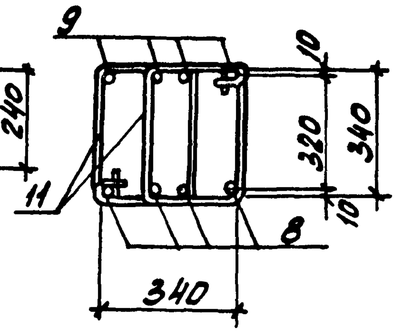

4-4

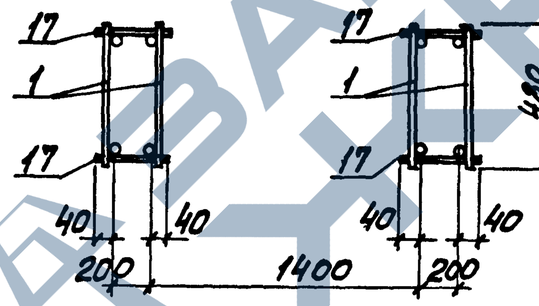

5-5
6-6

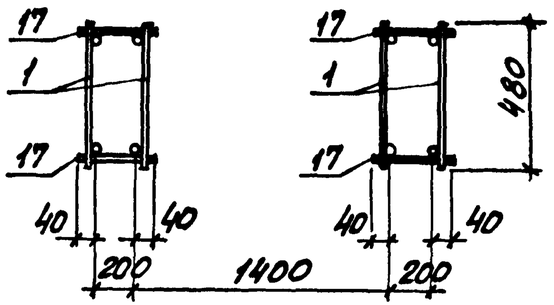

Марка каркаса	Номер узла	Обозначение документа
КП16-1... КП16-5	2,3	1.424.1-9.2-25
	6	-26
	12	-27

1. Арматура класса AI и AIII по ГОСТ 5781-82.
2. Спецификацию арматуры см. на листах 2,3.
3. Размеры в скобках принимать при высоте железобетонных подстропильных ферм на опоре 700 мм.

Нач.отд.	Бродский		1.424.1-9.2-16
Н.контр.	Саврянский		
Гл.констр.	Саврянский		
Разраб.	Кудрявская		Каркас КП16-1... КП16-5
Провер.	Проценко		Стадия: Р; Лист: 1; Листов: 3
Исполн.	Кудрявская		Харьковский Промстройниипроект

Инв.№ подл. | Подпись и дата | Взам. инв.№

Марка каркаса	Поз.	Наименование	Кол.	Обозначение документа	Марка каркаса, кг
КП16-1	1	Каркас 7КР117-1	4	1.424.1-9.2 – 64	775,6
	2	13КР59	2	– 135	
	3	14КР48	1	– 139	
	4	Сетка С2	4	– 143	
	5	С4-1	4	– 145	
	6	Арм. элемент СШ8	4	– 142	
	7	СШ9	4		
	8	СШ13	12		
	9	СШ13	12		
	10	Стержень арм. СТ1	18	– 146	
	11	СТ3	90		
	12	СТ5	8		
	13	СТ6	82		
	14	СТ9	48		
	15	СТ12	48		
	16	СТ13	8		
	17	ф6 AI ℓ=280; 0,06кг	104	без черт.	
	18	ф6 AI ℓ=680; 0,15кг	20		
КП16-2		Поз. 3... 18 по КП16-1			845,6
	1	Каркас 7КР117-2	4	1.424.1-9.2 – 64	
	2	13КР58-1	2	– 135	
КП16-3		Поз. 3...6, 10... 18 по КП16-1			884,9
	1	Каркас 7КР117-2	4	1.424.1-9.2 – 64	
	2	13КР59-1	2	– 135	
	7	Арм. элемент СШ10	4	– 142	
	8	СШ14	12		
	9	СШ14	12		

Инв. № подл. | Подпись и дата | Взам. инв. №

Марка каркаса	Поз.	Наименование	Кол.	Обозначение документа	Масса каркаса, кг
КП16-4		Поз. 3...7, 10...17 по КП16-1			916,8
	1	Каркас 7КР117-2	4	1.424.1-9.2 – 64	
	2	13КР59-2	2	– 136	
	8	Арм. элемент СШ14	12	– 142	
	9	СШ14	12		
	18	ф8 AI ℓ=680; 0,27кг	20	без черт.	
КП16-5		Поз. 3... 6, 10... 17 по КП16-1			1015,4
	1	Каркас 7КР117-2	4	1.424.1-9.2 – 64	
	2	13КР59-3	2	– 136	
	7	Арм. элемент СШ10	4	– 142	
	8	СШ15	12		
	9	СШ15	12		
	18	ф8 AI ℓ=680; 0,27кг	20	без черт.	

Инв. № подл. | Подпись и дата | Взам. инв. №

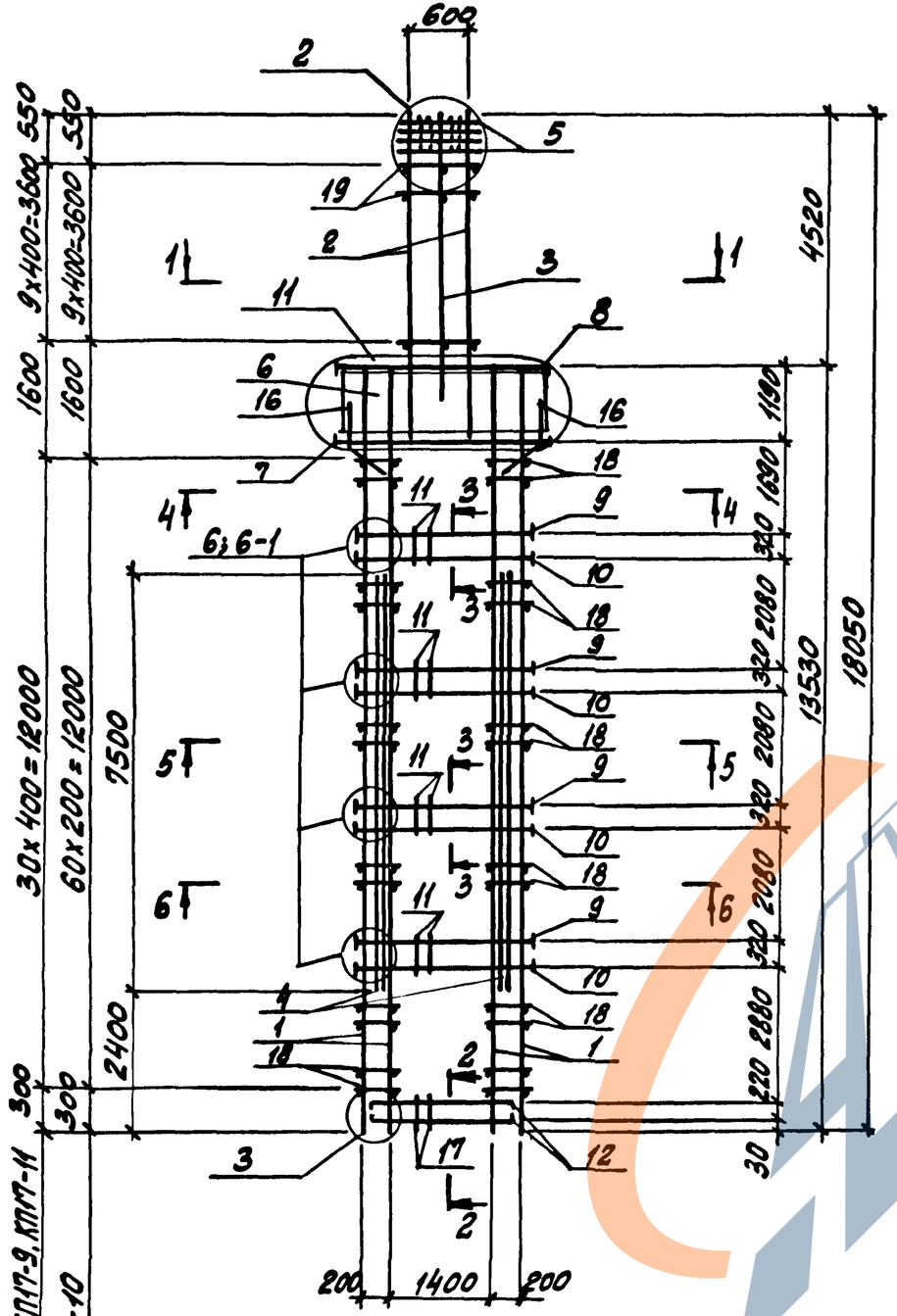

1-1

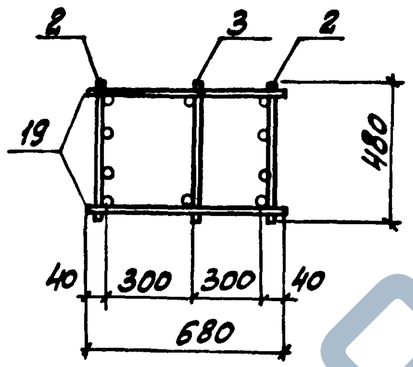

2-2

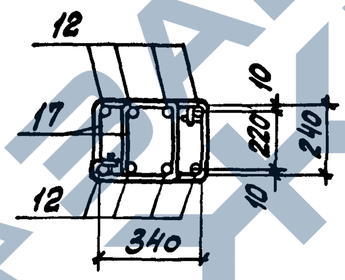

3-3
(Для КП17-1... КП17-6, КП17-10)

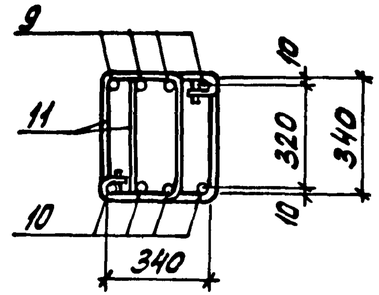

3-3
(Для КП17-7... КП17-9, КП17-11)

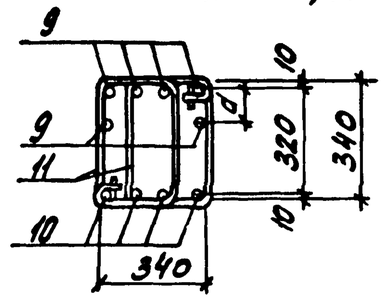

Марка каркаса	Номер узла	Обозначение документа
КП17-1... КП17-11	2, 3	1.424.1-9.2-25
КП17-1... КП17-6, КП17-10	6	-26
КП17-7... КП17-9, КП17-11	6-1	
КП17-1... КП17-11	11	-27

1. Арматура класса A-I и A-III по ГОСТ 5781-82
2. Спецификацию арматуры см. листы 3...6
3. Расстояние d см. 1.424.1-9.2-26

Нач.отд.	Бродский		1.424.1-9.2-17
Н.контр.	Саврянский		
Гл.конст.	Саврянский		
Разраб.	Кудрявцевская		Каркас КП17-1... КП17-11
Провер.	Проценко		Стадия Р; Лист 1; Листов 6
Наполн.	Кудрявцевская		Харьковский Промстройниипроект

Инв.№ подл. | Подпись и дата | Взам.инв.№

4-4
(для КП17-1... КП17-7, КП17-9, КП17-10)

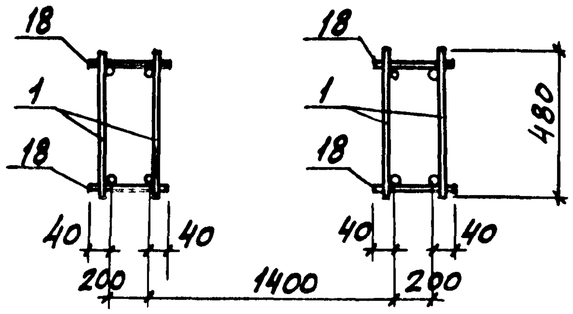

5-5
(для КП17-1... КП17-7)

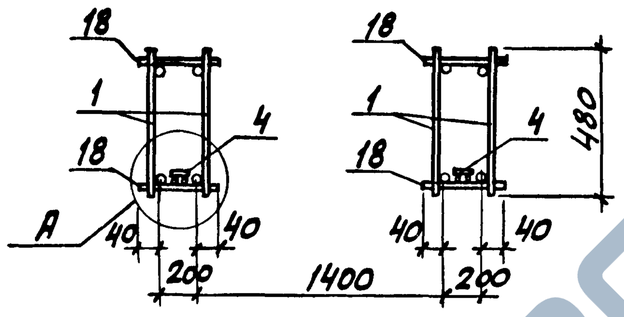

6-6
(для КП17-1... КП17-7)

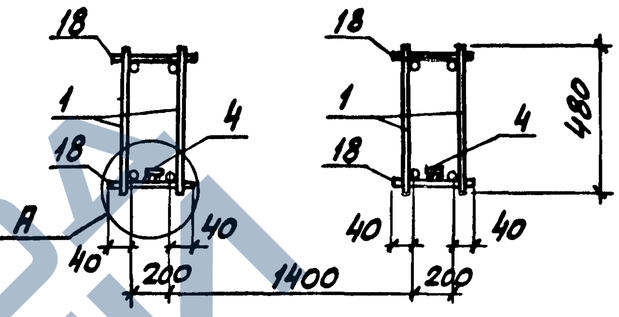

4-4
(для КП17-8, КП17-11)

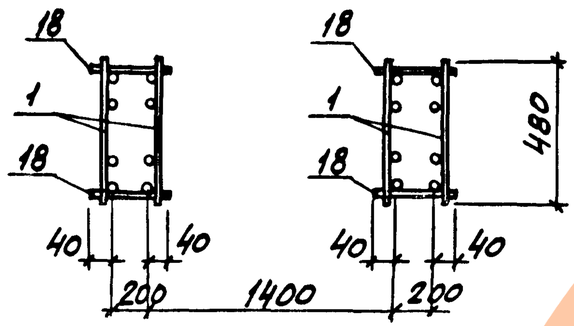

5-5
(для КП 17-9, КП17-10)

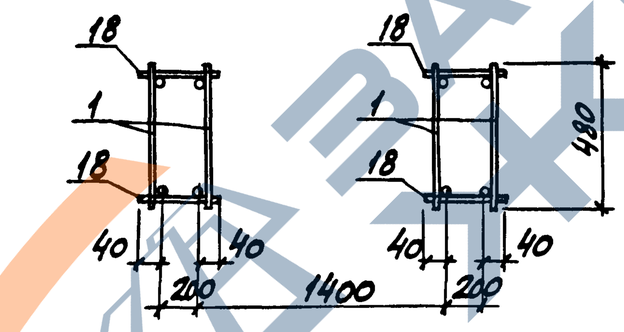

6-6
(для КП17-9)

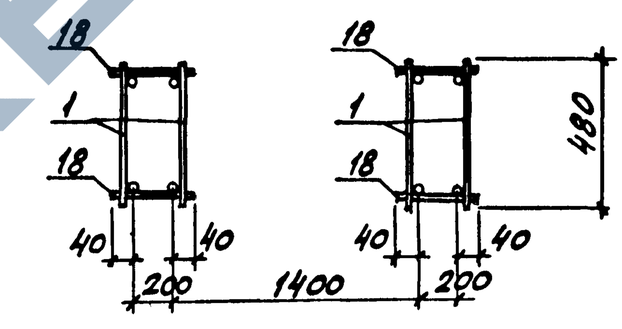

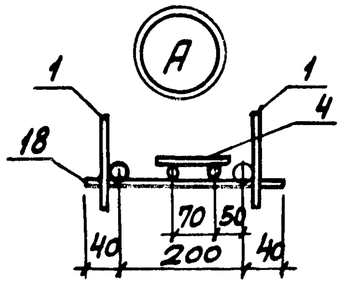

5-5
(для КП 17-8, КП17-11)

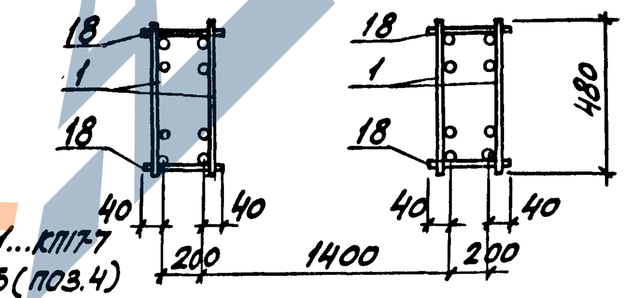

6-6
(для КП 17-8, КП17-10, КП17-11)

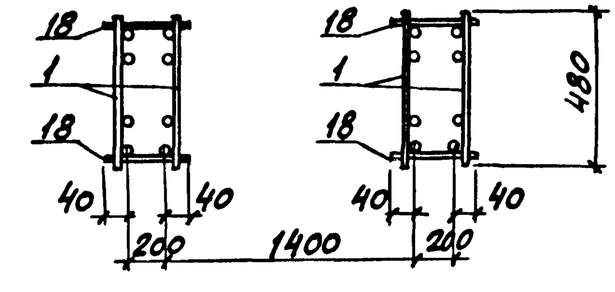

При сборке пространственных каркасов КП17-1...КП17-7 дополнительные плоские каркасы 15КР75 (поз.4) в ветвях устанавливаются со стороны поддона опалубки.

Инв.№ подл. | Подпись и дата | Взам. инв.№

Марка каркаса	Поз.	Наименование	Кол.	Обозначение документа	Масса каркаса, кг
КП17-1	1	Каркас 7КР135-1	4	1.424.1-9.2- 70	863,7
	2	13КР57	2	- 134	
	3	14КР48	1	- 139	
	4	15КР75	2	- 140	
	5	Сетка С2	4	- 143	
	6	С4	4	- 145	
	7	Арм. элемент СШ10	4	- 142	
	8	СШ8	4		
	9	СШ12	16		
	10	СШ12	16		
	11	Стержень арм. СТ3	120	- 146	
	12	СТ5	8		
	13	СТ6	72		
	14	СТ9	52		
	15	СТ12	64		
	16	СТ13	8		
	17	СТ1	18		
	18	ф6АI ℓ=280; 0,06кг	124	без черт.	
	19	ф6 АI ℓ=680; 0,15кг	22		
КП17-2		Поз. 1,3...6, 8...18 по КП17-1			953,8
	2	Каркас 13КР57-3	2	1.424.1-9.2 - 134	
	7	Арм. элемент СШ9	4	- 142	
	19	ф8АI ℓ=680; 0,27кг	22	без черт.	
КП17-3		Поз. 1,3...8, 11...19 по КП17-1			951,8
	2	Каркас 13КР57-1	2	1.424.1-9.2 - 134	
	9	Арм. элемент СШ14	16	- 142	
	10	СШ14	16		

Инв.№ подл. | Подпись и дата | Взам. инв.№

Марка каркаса	Поз.	Наименование	Кол.	Обозначение документа	Масса каркаса, кг
КП17-4		Поз. 3...8, 11...18 по КП17-1			1045,0
	1	Каркас 7КР135-2	4	1.424.1-9.2-70	
	2	13КР57-2	2	- 134	
	9	Арм. элемент СШ14	16	- 142	
	10	СШ14	16		
	19	ф8АI ℓ=680; 0,27кг	22	без черт.	
КП17-5		Поз. 3...8, 11...18 по КП17-1			1120,8
	1	Каркас 7КР135-2	4	1.424.1-9.2-70	
	2	13КР57-4	2	- 135	
	9	Арм. элемент СШ14	16	- 142	
	10	СШ13	16		
	19	ф8АI ℓ=680; 0,27кг	22	без черт.	
КП17-6		Поз. 1,3...6, 8, 11...18 по КП17-1			1125,2
	2	Каркас 13КР57-5	2	1.424.1-9.2-135	
	7	Арм. элемент СШ9	4	- 142	
	9	СШ14	16		
	10	СШ13	16		
	19	ф10АI ℓ=680; 0,42кг	22	без черт.	
КП17-7		Поз. 3...8, 11...18 по КП17-1			1175,4
	1	Каркас 7КР135-2	4	1.424.1-9.2-70	
	2	13КР57-2	2	- 134	
	9	Арм. элемент СШ15	24	- 142	
	10	СШ15	16		
	19	ф8АI ℓ=680; 0,27кг	22	без черт.	

Инв.№ подл. | Подпись и дата | Взам. инв.№

https://zavodjbi.com/

Марка каркаса	Поз.	Наименование	Кол.	Обозначение документа	Масса каркаса, кг
КП17-8		Поз. 3,5...8, 11... 18 по КП17-1			1359,3
	1	Каркас 8КР135	4	1.424.1-9.2-82	
	2	13КР57-2	2	-134	
	9	Арм. элемент СШ15	24	-142	
	10	СШ15	16		
	19	ф8АI ℓ=680; 0,27кг	22	Без черт.	
КП17-9		Поз. 3,5,6,8,11... 17 по КП17-1			1291,5
	1	Каркас 7КР135-3	4	1.424.1-9.2-70	
	2	13КР57-3	2	-134	
	7	Арм. элемент СШ9	4	-142	
	9	СШ15	24		
	10	СШ15	16		
	18	ф8АI ℓ=280; 0,11кг	124	Без черт.	
	19	ф8АI ℓ=680; 0,27кг	22		
КП17-10		Поз. 3,5,6,8,11...17, 19 по КП17-1			1336,6
	1	Каркас 9КР135-2	4	1.424.1-9.2-97	
	2	13КР57-1	2	-134	
	7	Арм. элемент СШ9	4	-142	
	9	СШ15	16		
	10	СШ13	16		
	18	ф8АI ℓ=280; 0,11кг	244	Без черт.	

Инв. № подл. | Подпись и дата | Взам. инв. №

Марка каркаса	Поз.	Наименование	Кол.	Обозначение документа	Масса каркаса, кг
КП17-11		Поз. 3,5... 8, 11... 18 по КП17-1			1511,6
	1	Каркас 8КР135-1	4	1.424.1-9.2-82	
	2	13КР57-3	2	-134	
	9	Арм. элемент СШ15	24	-142	
	10	СШ15	16		
	19	ф8АI ℓ=680; 0,27кг	22	Без черт.	

Инв. № подл. | Подпись и дата | Взам. инв. №

https://zavodjbi.com/

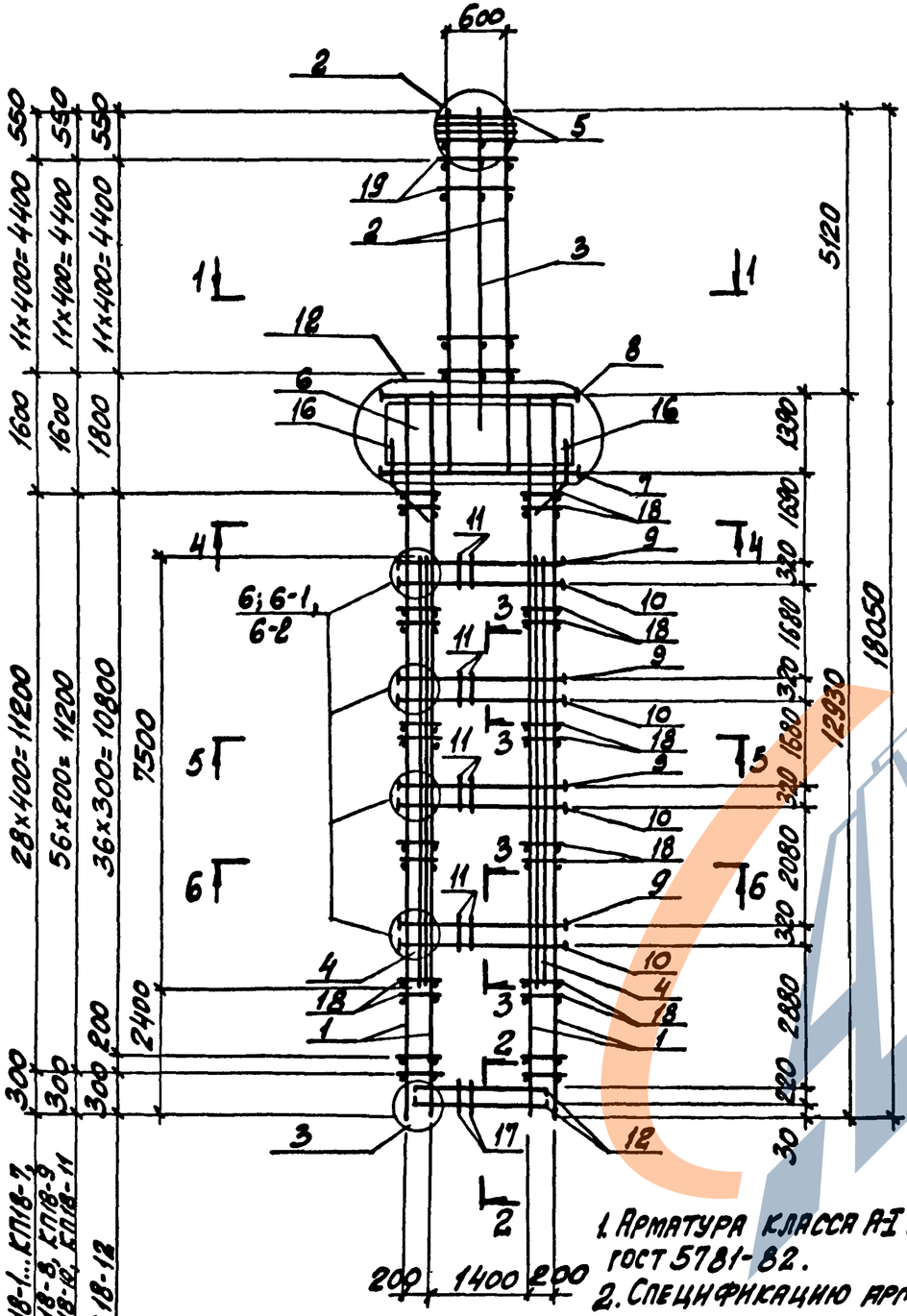

Марка каркаса	Номер узла	Обозначение документа
КП18-1... КП18-12	2, 3	1.424.1-9.2-25
КП18-1... КП18-4, КП18-6, КП18-10	6	
КП18-5, КП18-7, КП18-8, КП18-9	6-2	-26
КП18-11, КП18-12	6-1	
КП18-1... КП18-12	12	-27

1. Арматура класса AI и AIII по ГОСТ 5781-82.
2. Спецификацию арматуры см. листы 3...6
3. Расстояние d см. 1.424.1-9.2-26

Нач.отд.	Бродский		
Н. контр.	Саврянский		
Гл.констр.	Саврянский		
Разраб.	Кудрявцевская		
Провер.	Проценко		
Исполн.	Кудрявцевская		

1.424.1-9.2-18

Каркас КП18-1... КП18-12

Стадия	Лист	Листов
Р	1	6

ХАРЬКОВСКИЙ ПРОМСТРОЙНИИПРОЕКТ

Инв.№ подл. | Подпись и дата | Взам.инв.№

4-4
(Для КП18-1... КП18-8, КП18-11, КП18-12)

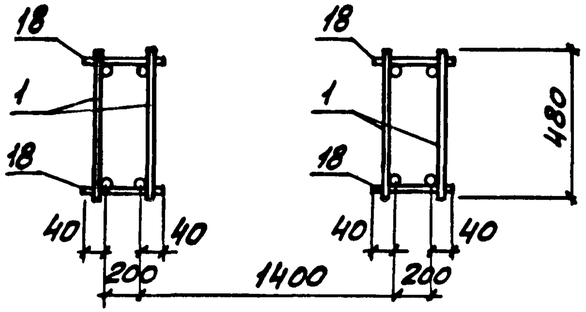

5-5
(Для КП18-1)

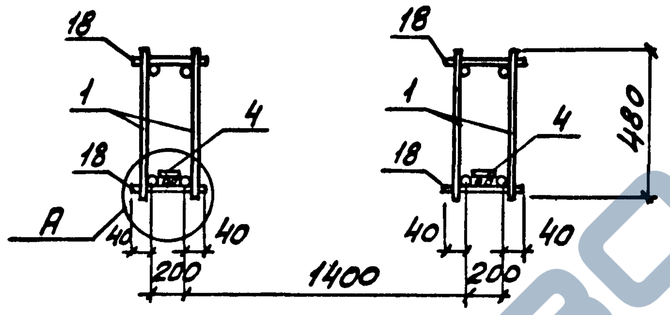

6-6
(Для КП18-1)

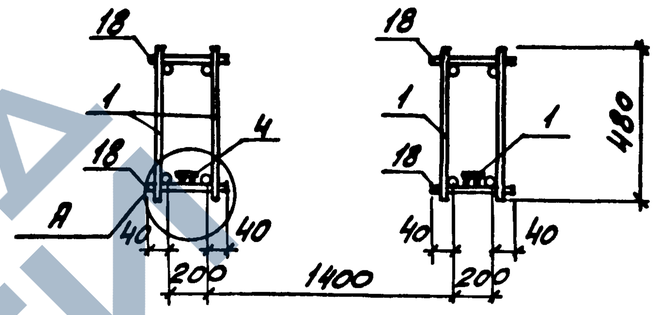

4-4
(Для КП18-9, КП18-10)

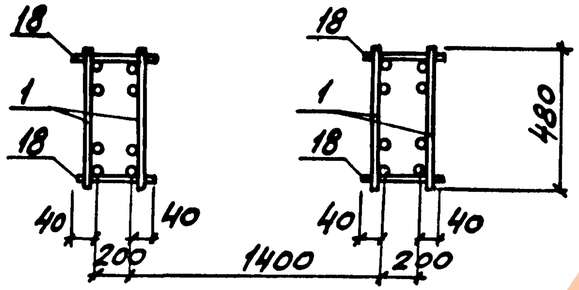

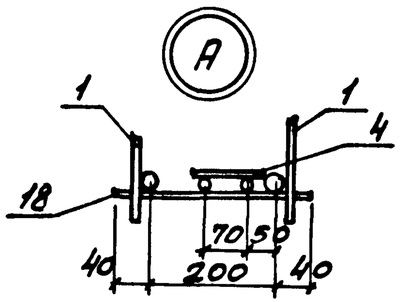

5-5
(Для КП18-2... КП18-8, КП18-11, КП18-12)

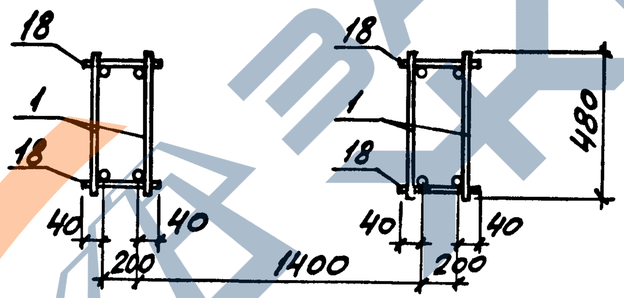

5-5
(Для КП18-9, КП18-10)

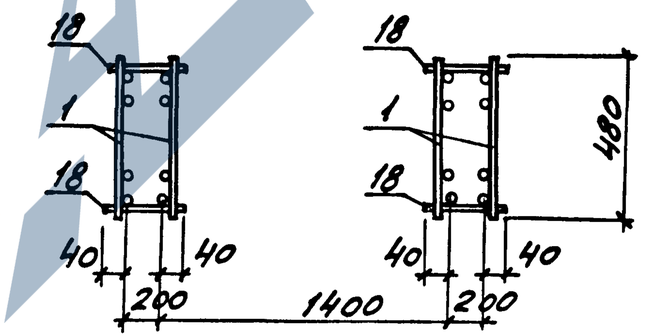

6-6
(Для КП18-2... КП18-8)

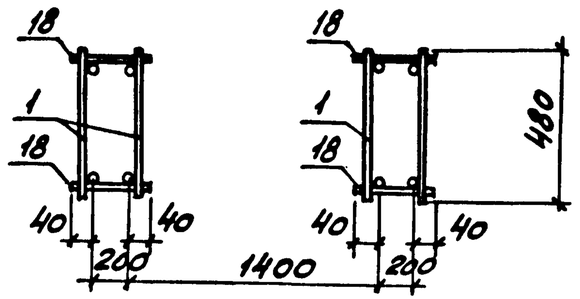

6-6
(Для КП18-9.. КП18-12)

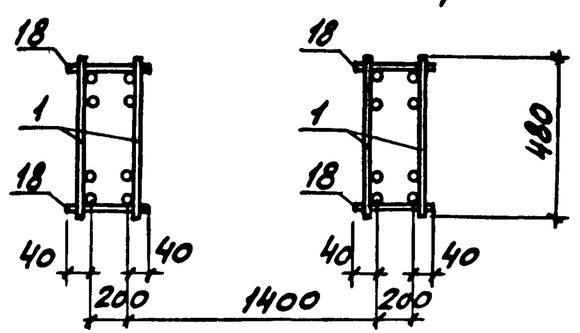

При сборке пространственного каркаса КП18-1 дополнительные плоские каркасы 15КР75 (поз. 4) в ветвях устанавливаются со стороны поддона опалубки.

ЗАВОДЖБИ

Марка каркаса	Поз.	Наименование	Кол.	Обозначение документа	Масса каркаса, кг
КП18-1	1	Каркас 7КР129-1	4	1.424.1-9.2- 68	894,7
	2	13КР65-1	2	-137	
	3	14КР54	1	-139	
	4	15КР75	2	-140	
	5	Сетка С2	4	-143	
	6	С4-1	4	-145	
	7	Арм. элемент СШ9	4	-142	
	8	СШ8	4		
	9	СШ12	16		
	10	СШ12	16		
	11	Стержень арм. СТ3	120	-146	
	12	СТ5	8		
	13	СТ6	82		
	14	СТ9	56		
	15	СТ12	64		
	16	СТ13	8		
	17	СТ1	18		
	18	ф6 AI ℓ=280; 0,06кг	116	Без черт.	
	19	ф6 AI ℓ=680; 0,15кг	24		
КП18-2		Поз. 2,3,5,6,8,11... 19 по КП18-1			957,7
	1	Каркас 7КР129-2	4	1.424.1-9.2 - 68	
	7	Арм. элемент СШ10	4	-142	
	9	СШ13	16		
	10	СШ13	16		

Марка каркаса	Поз.	Наименование	Кол.	Обозначение документа	Масса каркаса, кг
КП18-3		Поз. 3,5,6,8, 11... 18 по КП18-1			1041,4
	1	Каркас 7КР129-2	4	1.424.1-9.2 - 68	
	2	13КР65-2	2	-137	
	7	Арм. элемент СШ10	4	-142	
	9	СШ14	16		
	10	СШ14	16		
	19	ф8AI ℓ=680; 0,27кг	24	Без черт.	
КП18-4		Поз. 3,5... 8, 11... 18 по КП18-1			1102,2
	1	Каркас 7КР129-2	4	1.424.1-9.2 - 68	
	2	13КР65-4	2	-138	
	9	Арм. элемент СШ13	16	-142	
	10	СШ13	16		
	19	ф8AI ℓ=680; 0,27кг	24	Без черт.	
КП18-5		Поз. 3,5... 8, 11... 18 по КП18-1			1178,3
	1	Каркас 7КР129-2	4	1.424.1-9.2 - 68	
	2	13КР65-3	2	-137	
	9	Арм. элемент СШ14	24	-142	
	10	СШ14	24		
	19	ф8AI ℓ=680; 0,27кг	24	Без черт.	
КП18-6		Поз. 3,5,6,8, 11... 18 по КП18-1			1214,8
	1	Каркас 7КР129-2	4	1.424.1-9.2- 68	
	2	13КР65-4	2	-138	
	7	Арм. элемент СШ10	4	-142	
	9	СШ15	16		
	10	СШ15	16		
	19	ф8AI ℓ=680; 0,27кг	24	Без черт.	

Взам. инв. №

Подпись и дата

Инв. № подл.

https://zavodjbi.com/

Марка каркаса	Поз.	Наименование	Кол.	Обозначение документа	Масса каркаса, кг
КП18-7		Поз. 3,5...8,11...18 по КП18-1			1325,9
	1	Каркас 7КР129-2	4	1.424.1-9.2 -68	
	2	13КР65-5	2	-138	
	9	Арм. элемент СШ14	24	-142	
	10	СШ14	24		
	19	Ф10АI ℓ=680; 0,42кг	24	БЕЗ ЧЕРТ.	
КП18-8		Поз. 3,5...8,11...17 по КП18-1			1350,9
	1	Каркас 7КР129-3	4	1.424.1-9.2 -68	
	2	13КР65-4	2	-138	
	9	Арм. элемент СШ14	24	-142	
	10	СШ14	24		
	18	Ф8АI ℓ=280; 0,11кг	116	БЕЗ ЧЕРТ.	
	19	Ф8АI ℓ=680; 0,27кг	24		
КП18-9		Поз. 3,5...8,11...18 по КП18-1			1494,2
	1	Каркас 8КР129	4	1.424.1-9.2 -80	
	2	13КР65-4	2	-138	
	9	Арм. элемент СШ15	24	-142	
	10	СШ14	24		
	19	Ф8АI ℓ=680; 0,27кг	24	БЕЗ ЧЕРТ.	
КП18-10		Поз. 3,5...8,11...17 по КП18-1			1615,6
	1	Каркас 8КР129-2	4	1.424.1-9.2 -80	
	2	13КР65-3	2	-137	
	9	Арм. элемент СШ14	16	-142	
	10	СШ14	16		
	18	Ф8АI ℓ=280; 0,11кг	228	БЕЗ ЧЕРТ.	
	19	Ф8АI ℓ=680; 0,27кг	24		

Инв.№ подл. | Подпись и дата | Взам.инв.№

Марка каркаса	Поз.	Наименование	Кол.	Обозначение документа	Масса каркаса, кг
КП18-11		Поз. 3,5,6,8,11...17 по КП18-1			1629,5
	1	Каркас 9КР129-2	4	1.424.1-9.2 -94	
	2	13КР65-4	2	138	
	7	Арм. элемент СШ10	4	-142	
	9	СШ15	24		
	10	СШ15	16		
	18	Ф8АI ℓ=280; 0,11кг	228	БЕЗ ЧЕРТ.	
	19	Ф8АI ℓ=680; 0,27кг	24		
КП18-12		Поз. 3,5,6,8,11...17 по КП18-1			1828,0
	1	Каркас 9КР129-4	4	1.424.1-9.2-95	
	2	13КР65-3	2	-137	
	7	Арм. элемент СШ8	4	-142	
	9	СШ14	24		
	10	СШ13	16		
	18	Ф8АI ℓ=280; 0,11кг	152	БЕЗ ЧЕРТ.	
	19	Ф8АI ℓ=680; 0,27кг	24		

Инв.№ подл. | Подпись и дата | Взам.инв.№

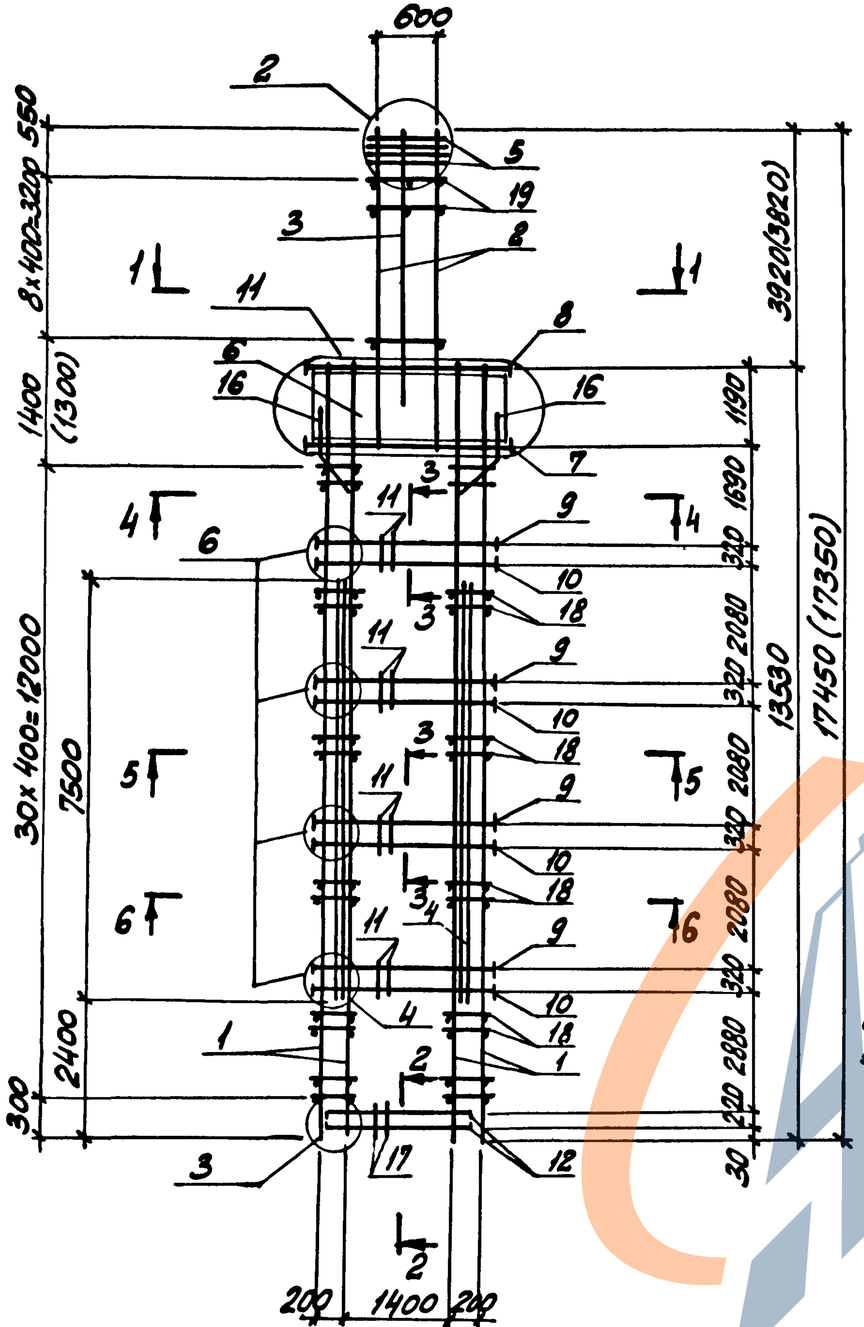

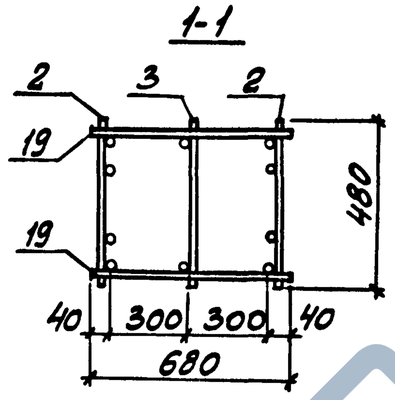

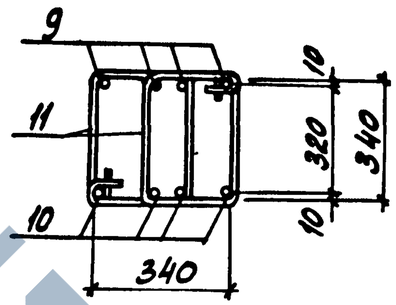

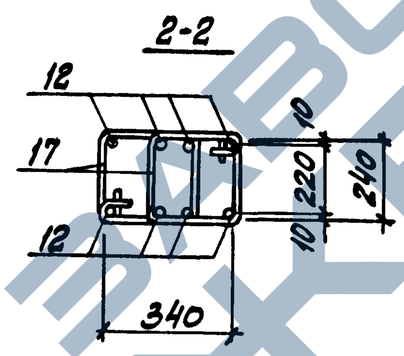

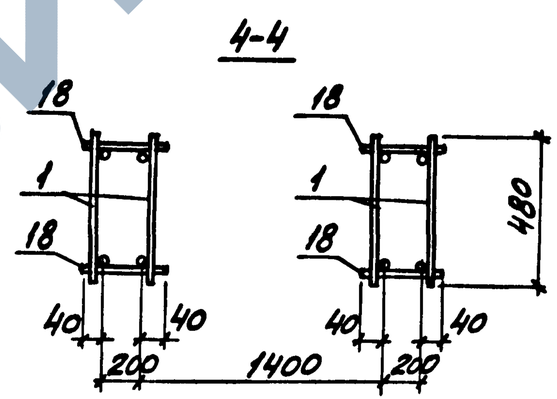

1. Арматура класса AI и AIII по ГОСТ 5781-82.
2. Спецификацию арматуры см. лист 3.
3. Размеры в скобках принимать при высоте железобетонных подстропильных ферм на опоре 700 мм.

Марка каркаса	Номер узла	Обозначение документа
КП19-1	2,3	1.424.1-9.2-25
	6	-26
	11	-27

Нач. отд.	Бродский		
Н. контр.	Саврянский		
Гл. констр.	Саврянский		
Разраб.	Кудрявская		
Провер.	Проценко		
Исполн.	Кудрявская		

1.424.1-9.2-19

Каркас КП19-1

Стадия	Лист	Листов
Р	1	3

Харьковский Промстройниипроект

Инв. № подл. | Подпись и дата | Взам. инв. №

https://zavodjbi.com/

5-5

6-6

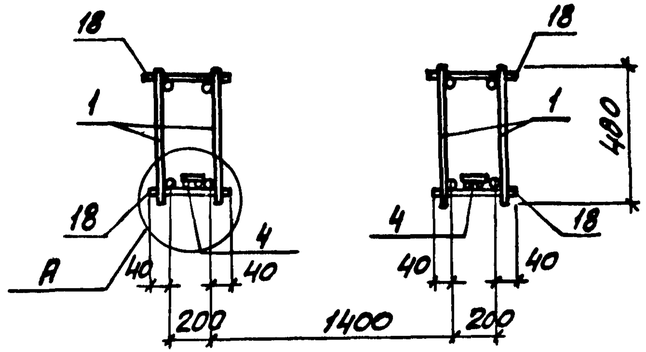

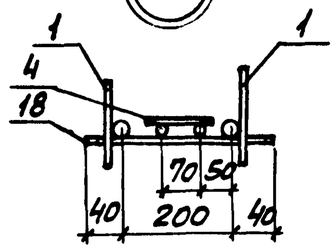

При сборке каркаса КП 19-1 дополнительные плоские каркасы 15КР75 (поз. 4) в ветвях устанавливаются со стороны поддона опалубки.

Марка каркаса	Поз.	Наименование		Кол.	Обозначение документа	Масса каркаса, кг
КП19-1	1	Каркас	7КР135-2	4	1.424.1-9.2- 70	1034,8
	2		13КР51-2	2	- 133	
	3		14КР41	1	- 138	
	4		15КР75	2	- 140	
	5	Сетка	С2	4	- 143	
	6		С4	4	- 145	
	7	Арм. элемент	СШ10	4	1.424.1-9.2-142	
	8		СШ8	4		
	9		СШ14	16		
	10		СШ14	16		
	11	Стержень арм.	Ст3	120	1.424.1-9.2-146	
	12		Ст5	8		
	13		Ст6	72		
	14		Ст9	52		
	15		Ст12	64		
	16		Ст13	8		
	17		Ст1	18		
	18	ф6 AI	ℓ=280; 0,06 кг	124	Без черт.	
	19	ф8 AI	ℓ=680; 0,27 кг	18		

Инв. № подл. | Подпись и дата | Взам. инв. №

Инв. № подл. | Подпись и дата | Взам. инв. №

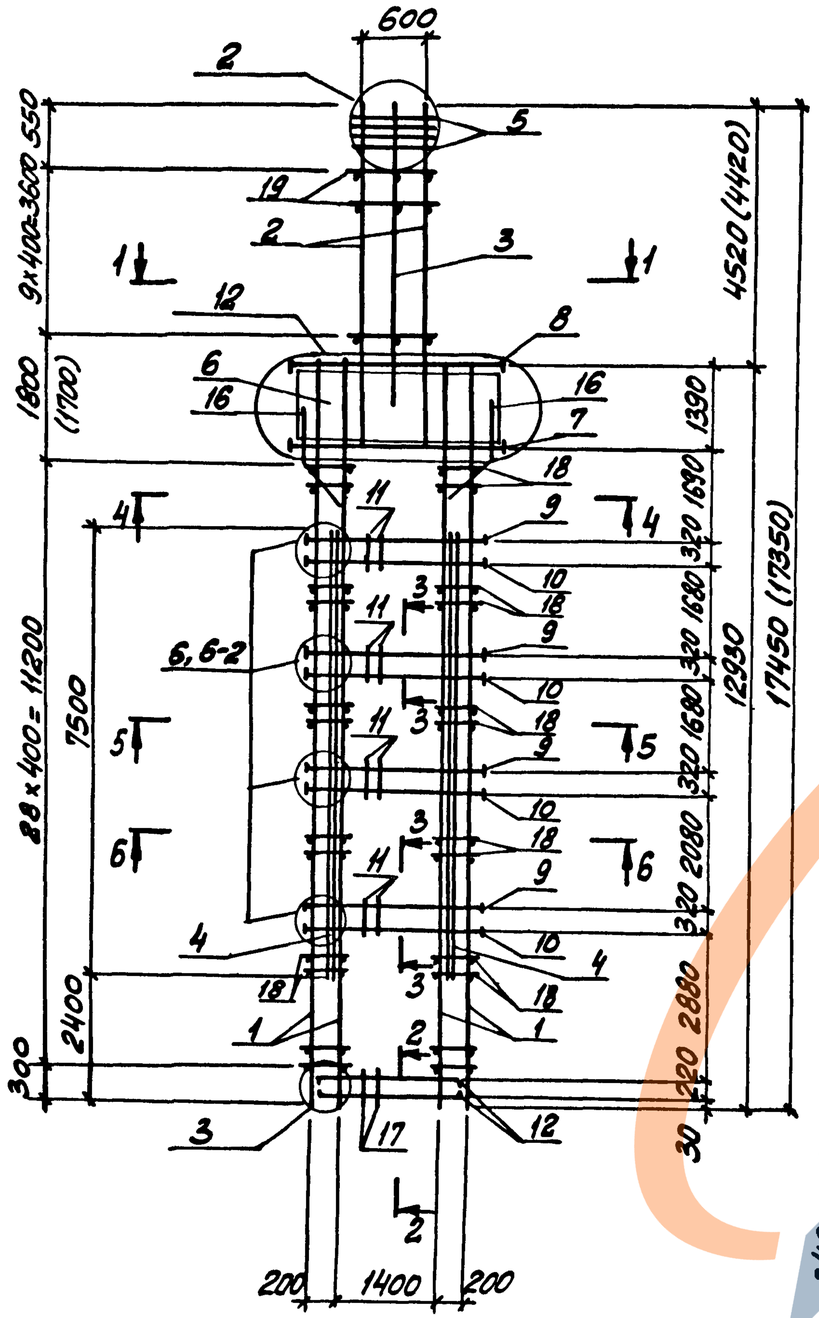

1. Арматура класса A-I и A-III по ГОСТ 5781-82.
2. Спецификацию арматуры см. листы 2, 3.
3. При сборке пространственных каркасов дополнительные плоские каркасы 1.КР75 (поз. 4) в ветвях устанавливаются со стороны поддона опалубки.
4. Узел „А" см. докум. 1424.1-9.2-19.
5. Расстояние d см. докум. 1.424.1-9.2-26.
6. Размеры в скобках принимать при высоте железобетонных подстропильных ферм на опоре 700 мм.

Марка каркаса	Номер узла	Обозначение документа
КП20-1... КП20-4	2, 3	1.424.1-9.2 -25
КП20-1... КП20-3	6	-26
КП20-4	6-2	
КП20-1... КП20-4	12	-27

Нач. отд.	Бродский		
Н. контр.	Савранский		
Гл. констр.	Савранский		
Разраб.	Кудричевская		
Провер.	Проценко		
Исполн.	Кудричевская		

1.424.1-9.2-20

Каркас КП20-1... КП20-4

Стадия	Лист	Листов
Р	1	3

Харьковский Промстройниипроект

Инв. № подл. | Подпись и дата | Взам. инв. №

https://zavodjkx.com/

Марка каркаса	Поз.	Наименование	Кол.	Обозначение документа	Масса каркаса, кг
КП20-1	1	Каркас 7КР129-1	4	1.424.1-9.2-68	839,8
	2	13КР59	2	-135	
	3	14КР48	1	-139	
	4	15КР75	2	-140	
	5	Сетка С2	4	-143	
	6	С4-1	4	-145	
	7	Арм. элемент СШ9	4	1.424.1-9.2-142	
	8	СШ8	4		
	9	СШ11	16		
	10	СШ11	16		
	11	Стержень арм. Ст3	120	1.424.1-9.2-146	
	12	Ст5	8		
	13	Ст6	82		
	14	Ст9	56		
	15	Ст12	64		
	16	Ст13	8		
	17	Ст1	18		
	18	ф6 AI ℓ=280; 0,06кг	116	Без черт.	
	19	ф6 AI ℓ=680; 0,15кг	20		
КП20-2		Поз. 1,3...8, 11...19 по КП20-1			888,0
	2	Каркас 13КР59-1	2	1.424.1-9.2-135	
	9	Арм. элемент СШ12	16	-142	
	10	СШ12	16		

Марка каркаса	Поз.	Наименование	Кол.	Обозначение документа	Масса каркаса, кг
КП20-3		Поз. 3...8, 11...18 по КП20-1			1049,4
	1	Каркас 7КР129-2	4	1.424.1-9.2-68	
	2	13КР59-2	2	-136	
	9	Арм. элемент СШ14	16	-142	
	10	СШ14	16		
	19	ф8 AI ℓ=680; 0,27кг	20	Без черт.	
КП20-4		Поз. 3...8, 11...18 по КП20-1			1254,2
	1	Каркас 7КР129-2	4	1.424.1-9.2-68	
	2	13КР59-4	2	-136	
	9	Арм. элемент СШ14	24	1.424.1-9.2-142	
	10	СШ14	24		
	19	ф8 AI ℓ=680; 0,27кг	20	Без черт.	

Инв.№ подл. | Подпись и дата | Взам. инв.№

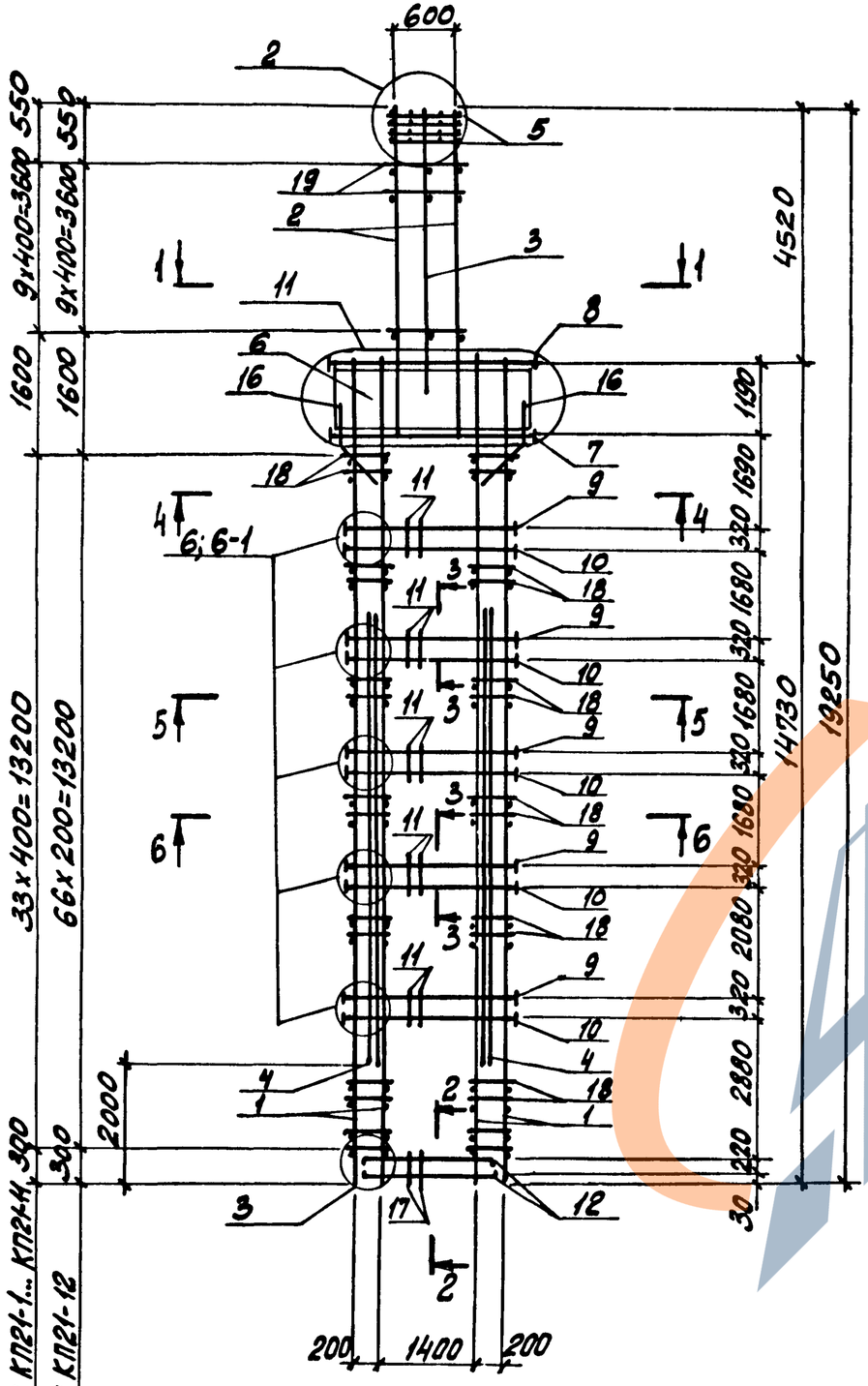

1-1

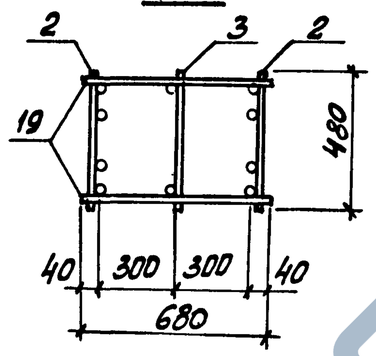

2-2

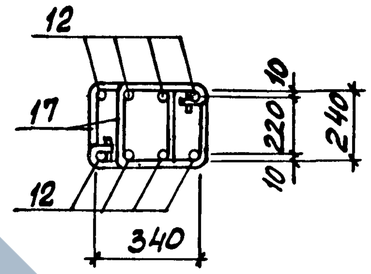

3-3

(ДЛЯ КП21-1...КП21-7, КП21-10, КП21-11

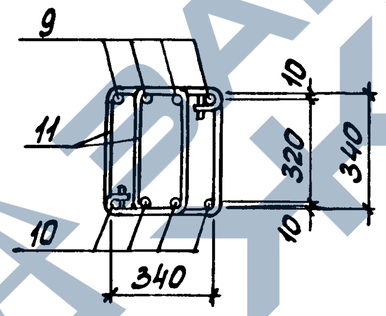

3-3

(ДЛЯ КП21-8, КП21-9, КП21-12)

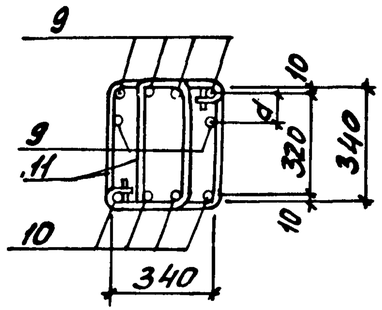

Марка каркаса	Номер узла	Обозначение документа
КП21-1...КП21-12	2,3	1.424.1-9.2-25
КП21-1...КП21-7, КП21-10, КП21-11	6	1.424.1-9.2-26
КП21-8, КП21-9, КП21-12	6-1	
КП21-1...КП21-12	11	1.424.1-9.2-27

1. Арматура класса A-I и A-III по ГОСТ 5781-82.
2. Спецификацию арматуры см. на листах 3...6.
3. Расстояние d см. 1.424.1-9.2-26.

Нач.отд.	Бродский		
Н.контр.	Савранский		
Гл.констр.	Савранский		
Разраб.	Кудрячевская		
Провер.	Проценко		
Исполн.	Кудрячевская		

1.424.1-9.2-21

Каркас КП21-1...КП21-12

Стадия	Лист	Листов
Р	1	6

ХАРЬКОВСКИЙ ПРОМСТРОЙНИИПРОЕКТ

Инв.№ подл. | Подпись и дата | Взам.инв.№

4-4
(Для КП21-1...КП21-9)

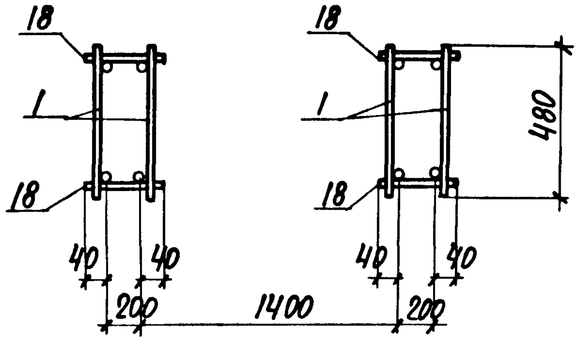

5-5
(Для КП21-1...КП21-9)

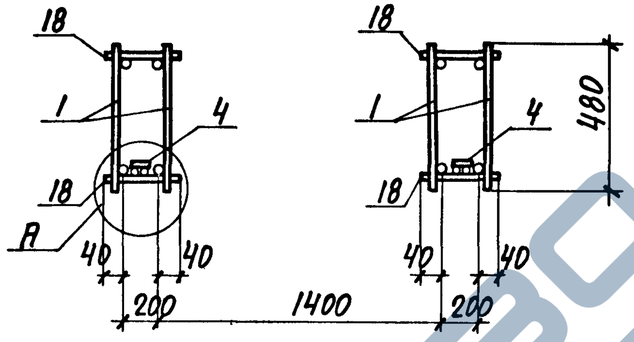

6-6
(Для КП21-1...КП21-9)

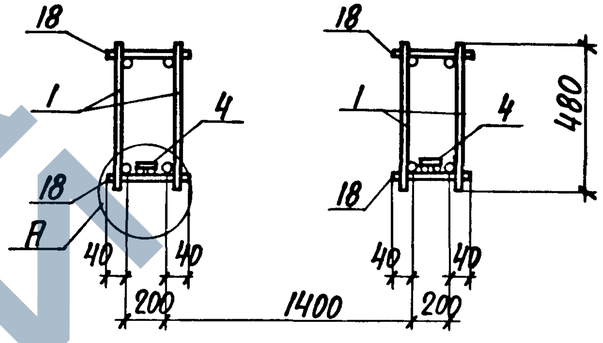

4-4
(Для КП21-10...КП21-12)

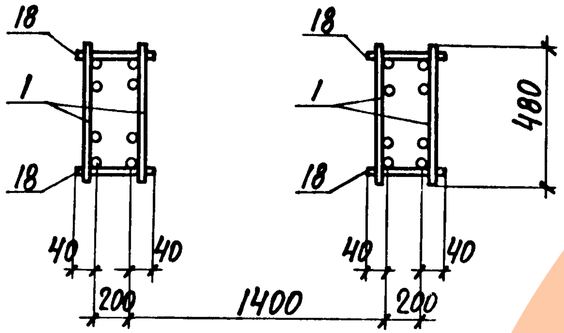

5-5
(Для КП21-10...КП21-12)

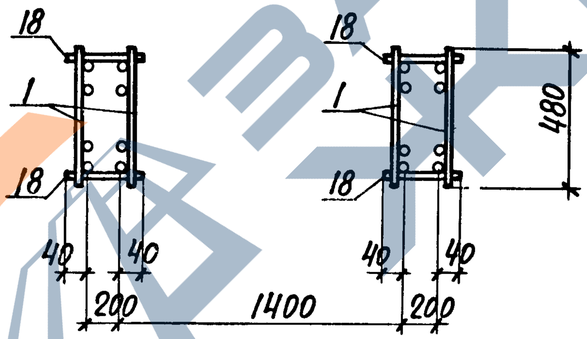

6-6
(Для КП21-10...КП21-12)

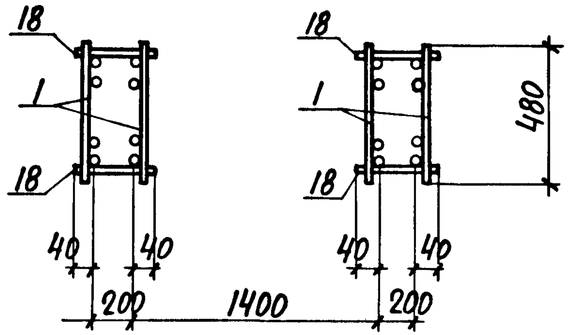

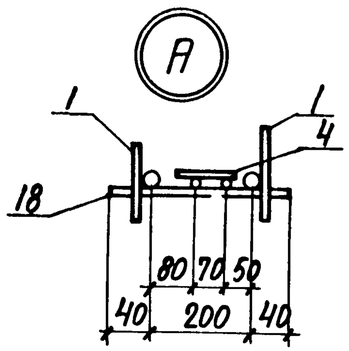

При сборке пространственных каркасов КП21-1...КП21-9 дополнительные плоские каркасы 15КР85, 15КР95 и 15КР115 (поз.4) в ветвях устанавливаются со стороны поддона опалубки.

Марка каркаса	Поз.	Наименование	Кол.	Обозначение документа	Масса каркаса, кг
КП21-1	1	Каркас 7КР147-1	4	1.424.1-9.2 – 74	980,7
	2	13КР57	2	– 134	
	3	14КР48	1	– 139	
	4	15Кр115	2	– 141	
	5	Сетка С2	4	– 143	
	6	С4	4	– 145	
	7	Арм. элемент СШ10	4	1.424.1-9.2 – 142	
	8	СШ8	4		
	9	СШ12	20		
	10	СШ12	20		
	11	Стержень арм. Ст2	150	– 146	
	12	Ст5	8		
	13	Ст6	72		
	14	Ст9	60		
	15	Ст12	80		
	16	Ст13	8		
	17	Ст1	18		
	18	ф6 AI ℓ=280; 0,06кг	136	БЕЗ ЧЕРТ.	
	19	ф6 AI ℓ=680; 0,15кг	22		
КП21-2		Поз. 3,5... 8, 11...19 по КП21-1			1072.7
	1	Каркас 7КР147-2	4	1.424.1-9.2 – 74	
	2	13КР57-1	2	– 134	
	4	15КР95	2	– 141	
	9	Арм. элемент СШ13	20	– 142	
	10	СШ13	20		

Инв.№ подл. | Подпись и дата | Взам. инв.№

1.424.1-9.2-21

Лист 3

Марка каркаса	Поз.	Наименование	Кол.	Обозначение документа	Масса каркаса, кг
КП21-3		Поз. 2,3,5... 17, 19 по КП21-1			1100,1
	1	Каркас 7КР147-3	4	1.424.1-9.2-74	
	4	15КР85	2	– 140	
	18	ф8AI ℓ=280; 0,11 кг	136	БЕЗ ЧЕРТ.	
КП21-4		Поз. 3,5...8, 11...18 по КП21-1			1230,6
	1	Каркас 7КР147-2	4	1.424.1-9.2 – 74	
	2	13КР57-2	2	– 134	
	4	15КР95	2	– 141	
	9	Арм. элемент СШ15	20	– 142	
	10	СШ15	20		
	19	ф8AI ℓ=680; 0,27кг	22	БЕЗ ЧЕРТ.	
КП21-5		Поз. 1,3... 6,8, 11... 18 по КП21-1			1229,1
	2	Каркас 13КР57-5	2	1.424.1-9.2-135	
	7	Арм. элемент СШ9	4	– 142	
	9	СШ13	20		
	10	СШ13	20		
	19	ф10AI ℓ=680; 0,42кг	22	БЕЗ ЧЕРТ.	
КП21-6		Поз. 3,5, 6,8, 11... 18 по КП21-1			1263,1
	1	Каркас 7КР147-2	4	1.424.1-9.2- 74	
	2	13КР57-3	2	– 134	
	4	15КР95	2	– 141	
	7	Арм. элемент СШ9	4	– 142	
	9	СШ15	20		
	10	СШ15	20		
	19	ф8AI ℓ=680; 0,27кг	22	БЕЗ ЧЕРТ.	

Инв.№ подл. | Подпись и дата | Взам. инв.№

1.424.1-9.2-21

Лист 4

23527-04 ТО

https://zavodjk.com/

Марка каркаса	Поз.	Наименование	Кол.	Обозначение документа	Масса каркаса, кг
КП21-7		Поз. 3,5,6,8,11...18 по КП21-1			1316,7
	1	Каркас 7КР147-2	4	1.424.1-9.2 – 74	
	2	13КР57-4	2	– 135	
	4	15КР95	2	– 141	
	7	Арм. элемент СШ9	4	– 142	
	9	СШ15	20		
	10	СШ15	20		
	19	ф8АI ℓ=680; 0,27кг	22	БЕЗ ЧЕРТ.	
КП21-8		Поз. 3,5...8,11...17 по КП21-1			1307,1
	1	Каркас 7КР147-3	4	1.424.1-9.2 – 74	
	2	13КР57-2	2	– 134	
	4	15КР85	2	– 140	
	9	Арм. элемент СШ14	30	– 142	
	10	СШ14	20		
	18	ф8АI ℓ=280; 0,11кг	136	БЕЗ ЧЕРТ.	
	19	ф8АI ℓ=680; 0,27кг	22		
КП21-9		Поз.3,5,6,8,11...17 по КП21-1			1433,6
	1	Каркас 7КР147-3	4	1.424.1-9.2 – 74	
	2	13КР57-3	2	– 134	
	4	15КР85	2	– 140	
	7	Арм. элемент СШ8	4	– 142	
	9	СШ15	30		
	10	СШ15	20		
	18	ф8АI ℓ=280; 0,11кг	136	БЕЗ ЧЕРТ.	
	19	ф8АI ℓ=680; 0,27кг	22		

Инв.№ подл. | Подпись и дата | Взам. инв. №

Марка каркаса	Поз.	Наименование	Кол.	Обозначение документа	Масса каркаса, кг
КП21-10		Поз. 3,5...8,11...18 по КП21-1			1480,3
	1	Каркас 8КР147-1	4	1.424.1-9.2 – 86	
	2	13КР57-2	2	– 134	
	9	Арм. элемент СШ15	20	– 142	
	10	СШ14	20		
	19	ф8АI ℓ=680; 0,27кг	22	БЕЗ ЧЕРТ.	
КП21-11		Поз. 3,5...8,11...18 по КП21-1			1561,8
	1	Каркас 8КР147-1	4	1.424.1-9.2 – 86	
	2	13КР57-3	2	– 134	
	9	Арм. элемент СШ15	20	– 142	
	10	СШ15	20		
	19	ф8АI ℓ=680; 0,27кг	22	БЕЗ ЧЕРТ.	
КП21-12		Поз. 3,5...8,11...17 по КП21-1			1910,6
	1	Каркас 8КР147-2	4	1.424.1-9.2 – 86	
	2	13КР57-3	2	– 134	
	9	Арм. элемент СШ15	30	– 142	
	10	СШ15	20		
	18	ф8АI ℓ=280; 0,11кг	268	БЕЗ ЧЕРТ.	
	19	ф8АI ℓ=680; 0,27кг	22		

Инв.№ подл. | Подпись и дата | Взам. инв. №

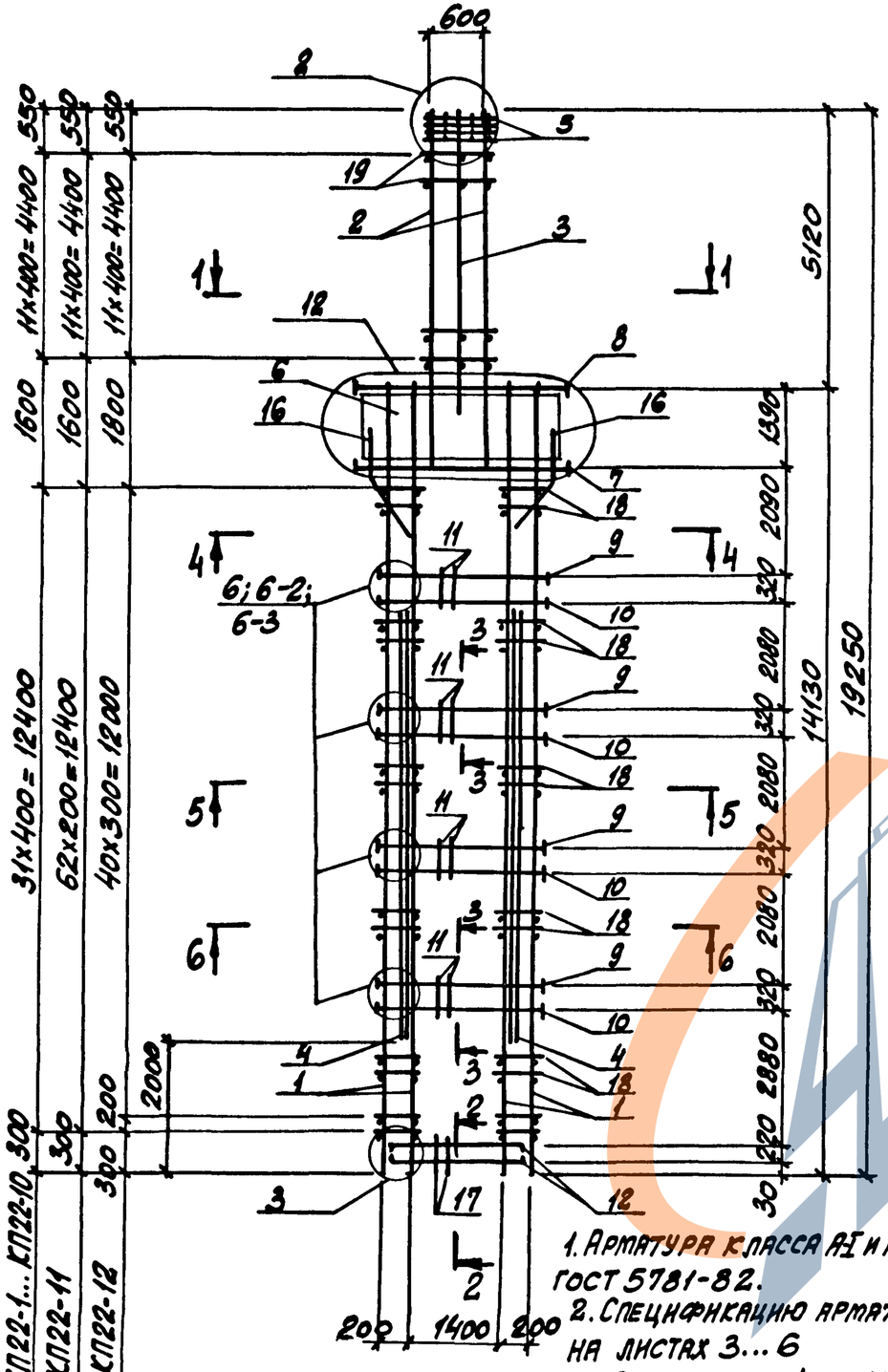
600
11х400=4400
11х400=4400
11х400=4400
550
550
550
1600
1600
1800
5120
1390
2090
320
2080
320
2080
320
2080

4-4
(для КП22-1...КП22-9,КП22-11,КП22-12)

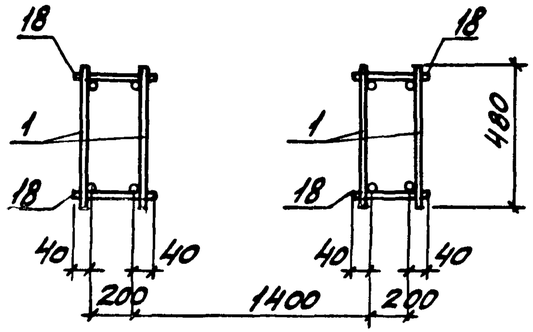

5-5
(для КП22-1... КП22-7, КП22-9)

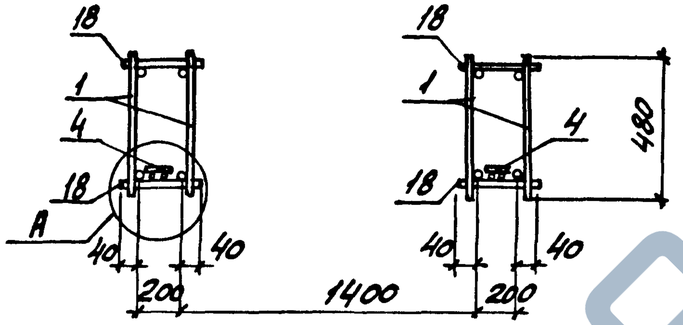

6-6
(для КП22-1... КП22-7, КП22-9)

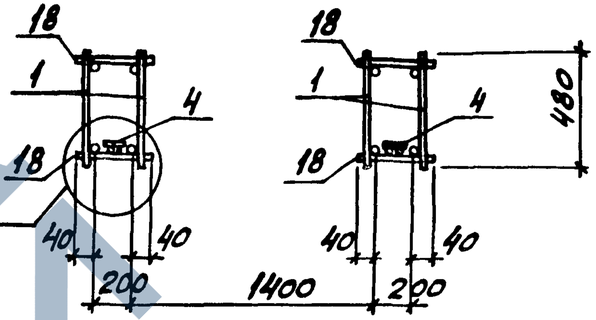

4-4
(для КП22-10)

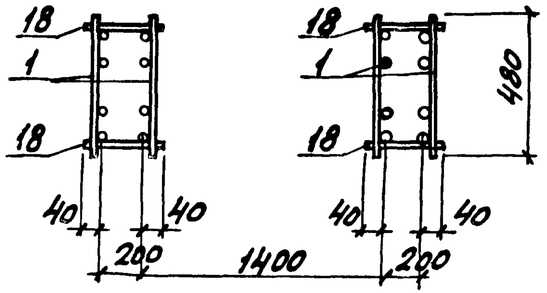

5-5
(для КП22-8, КП22-11,КП22-12)

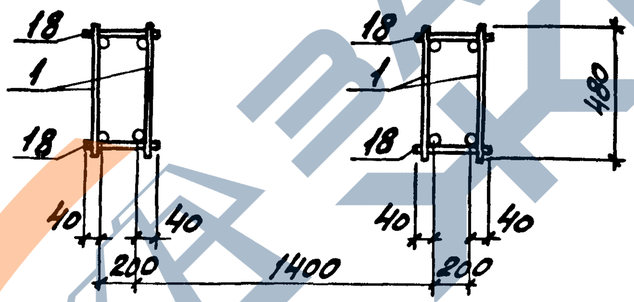

6-6
(для КП22-8)

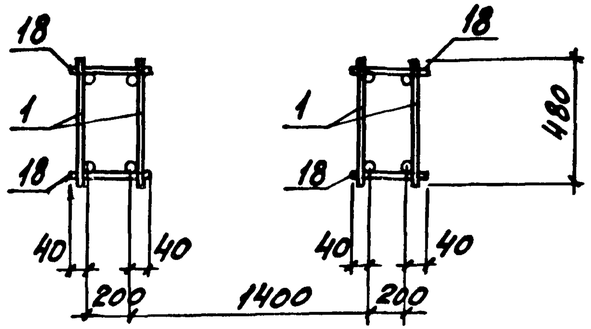

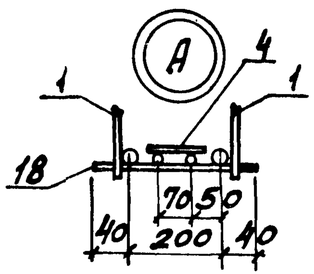

5-5
(для КП22-10)

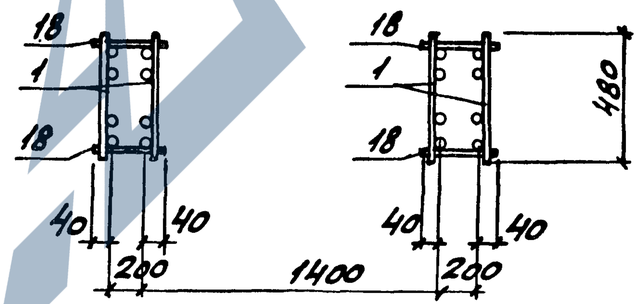

6-6
(Для КП22-10... КП22-12)

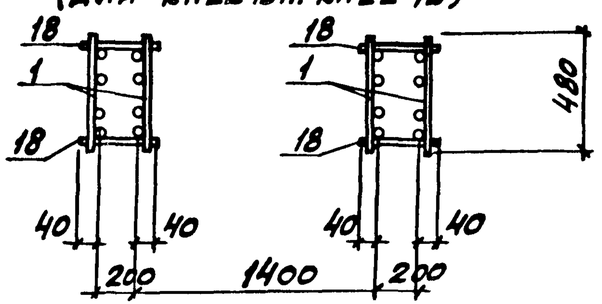

При сборке пространственных каркасов КП22-1...КП22-7 дополнительные плоские каркасы 15КР80 и 15КР90 (поз.4) в ветвях устанавливаются со стороны поддона опалубки

Инв.№ подл. | Подпись и дата | Взам. инв.№

1.424.1-9.2-22

Лист 2

https://zavodjbi.com/

Марка каркаса	Поз.	Наименование	Кол.	Обозначение документа	Масса каркаса, кг
КП22-1	1	Каркас 7КР141-1	4	1.424.1-9.2-72	958,5
	2	13КР65	2	-137	
	3	14КР54	1	-139	
	4	15КР90	2	-141	
	5	Сетка С2	4	-143	
	6	С4-1	4	-145	
	7	Арм. элемент СШ9	4	-142	
	8	СШ8	4		
	9	СШ13	16		
	10	СШ13	16		
	11	Стержень арм. СТ3	120	-146	
	12	СТ5	8		
	13	СТ6	82		
	14	СТ9	56		
	15	СТ12	64		
	16	СТ13	8		
	17	СТ1	18		
	18	ф6 AI ℓ=280; 0,06 кг	128	Без черт.	
	19	ф6 AI ℓ=680; 0,15 кг	24		
КП22-2		Поз. 1,3...6,8,11...19 по КП22-1			1030,5
	2	Каркас 13КР65-1	2	1.424.1-9.2-137	
	7	Арм. элемент СШ10	4	-142	
	9	СШ14	16		
	10	СШ14	16		

Марка каркаса	Поз.	Наименование	Кол.	Обозначение документа	Масса каркаса, кг
КП22-3		Поз. 1,3...8,11...18 по КП22-1			1108,9
	2	Каркас 13КР65-3	2	1.424.1-9.2-137	
	9	Арм. элемент СШ14	16	-142	
	10	СШ14	16		
	19	ф8 AI ℓ=680; 0,27 кг	24	Без черт.	
КП22-4		Поз. 3,5,6,8,11...18 по КП22-1			1210,9
	1	Каркас 7Кр141-2	4	1.424.1-9.2-72	
	2	13КР65-3	2	-137	
	4	15КР80	2	-140	
	7	Арм. элемент СШ10	4	-142	
	9	СШ15	16		
	10	СШ15	16		
	19	ф8 AI ℓ=680; 0,27 кг	24	Без черт.	
КП22-5		Поз. 3,5...8,11...18 по КП22-1			1204,0
	1	Каркас 7КР141-2	4	1.424.1-9.2-72	
	2	13КР65-4	2	-138	
	4	15КР80	2	-140	
	9	Арм. элемент СШ14	16	-142	
	10	СШ14	16		
	19	ф8 AI ℓ=680; 0,27 кг	24	Без черт.	

Инв.№ подл. | Подпись и дата | Взам. инв.№

Марка каркаса	Поз.	Наименование	Кол.	Обозначение документа	Масса каркаса, кг
КП22-6		Поз. 3,5...8,11...18 по КП22-1			1306,4
	1	Каркас 7КР141-2	4	1.424.1-9.2-72	
	2	13КР65-4	2	-138	
	4	15КР80	2	-140	
	9	Арм. элемент СШ14	24	-142	
	10	СШ14	24		
	19	ф8АI ℓ=680; 0,27кг	24	БЕЗ ЧЕРТ.	
КП22-7		Поз. 3,5...8,11...18 по КП22-1			1349,0
	1	Каркас 7КР141-2	4	1.424.1-9.2-72	
	2	13КР65-5	2	-138	
	4	15КР80	2	-140	
	9	Арм. элемент СШ15	16	-142	
	10	СШ15	16		
	19	ф10АI ℓ=680; 0,42кг	24	БЕЗ ЧЕРТ.	
КП22-8		Поз. 3,5,6,8,11...18 по КП22-1			1490,9
	1	Каркас 7КР141-3	4	1.424.1-9.2-72	
	2	13КР65-4	2	-138	
	7	Арм. элемент СШ10	4	-142	
	9	СШ15	24		
	10	СШ15	24		
	19	ф8АI ℓ=680; 0,27кг	24	БЕЗ ЧЕРТ.	

Инв.№ подл. | Подпись и дата | Взам. инв.№

Марка каркаса	Поз.	Наименование	Кол.	Обозначение документа	Масса каркаса, кг
КП22-9		Поз. 3...8,11...18 по КП22-1			1535,3
	1	Каркас 9КР141	4	1.424.1-9.2-100	
	2	13КР65-5	2	-138	
	9	Арм. элемент СШ15	24	-142	
	10	СШ14	24		
	19	ф10АI ℓ=680; 0,42кг	24	БЕЗ ЧЕРТ.	
КП22-10		Поз. 3,5...8,11...18 по КП22-1			1660,1
	1	Каркас 8КР141	4	1.424.1-9.2-84	
	2	13КР65-4	2	-138	
	9	Арм. элемент СШ15	32	-142	
	10	СШ15	24		
	19	ф8АI ℓ=680; 0,27кг	24	БЕЗ ЧЕРТ.	
КП22-11		Поз. 3,5...8,11...17 по КП22-1			1881,3
	1	Каркас 9КР141-2	4	1.424.1-9.2-100	
	2	13КР65-5	2	-138	
	9	Арм. элемент СШ15	32	-142	
	10	СШ15	24		
	18	ф8АI ℓ=280; 0,11кг	252	БЕЗ ЧЕРТ.	
	19	ф10АI ℓ=680; 0,42кг	24		
КП22-12		Поз. 3,5...8,11...17 по КП22-1			2084,7
	1	Каркас 9КР141-4	4	1.424.1-9.2-101	
	2	13КР65-4	2	-138	
	9	Арм. элемент СШ15	24	-142	
	10	СШ14	24		
	18	ф8АI ℓ=280; 0,11кг	168	БЕЗ ЧЕРТ.	
	19	ф8АI ℓ=680; 0,27кг	24		

Инв.№ подл. | Подпись и дата | Взам. инв.№

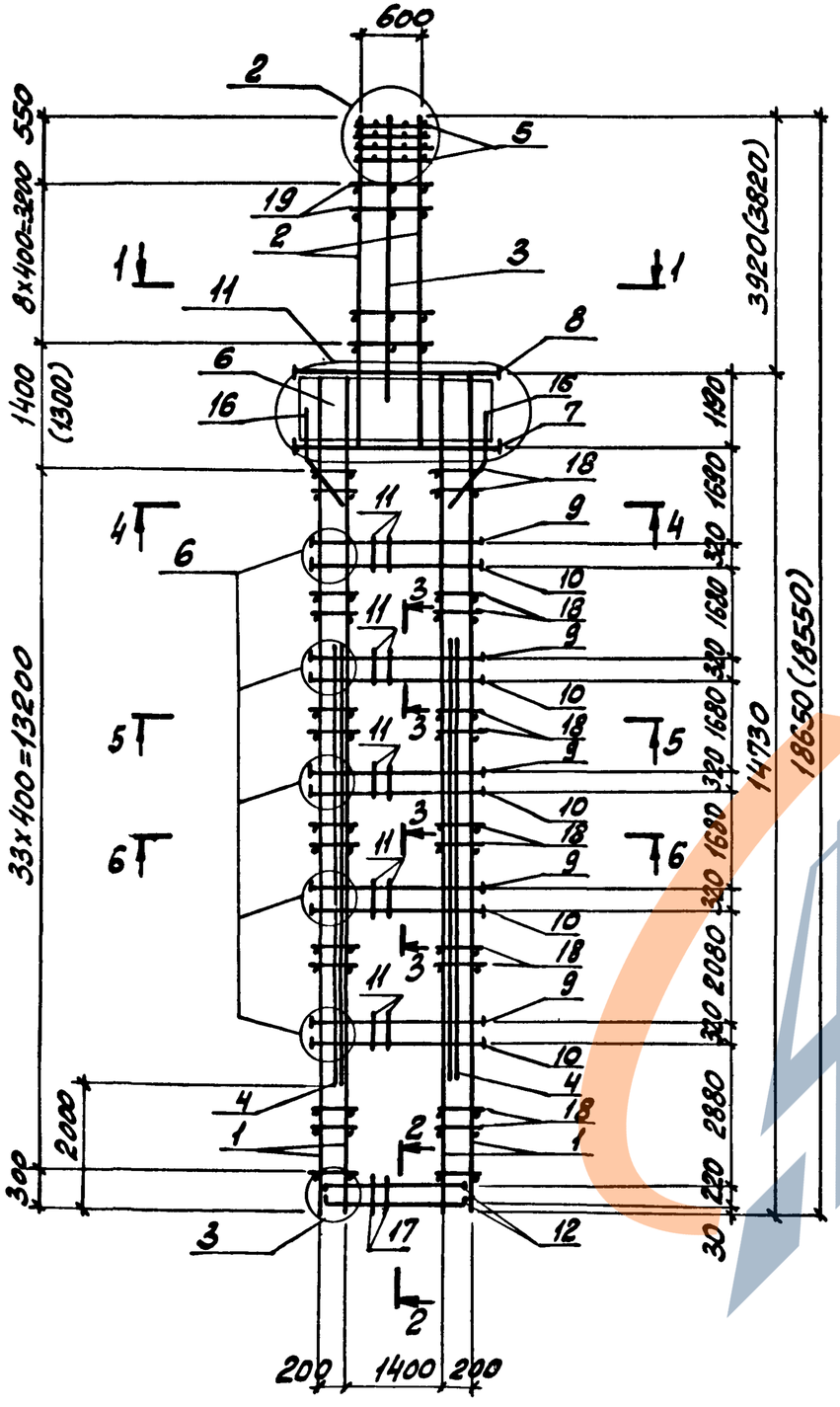
600
2
5
19
2
3
11
8
6
16
7
18
11
9
10
18
9
10
18
9
10
18
9
10
4
18
1
2
17
12
3
1
1
4
4
6
6
5
5
6
6
3
3
3

5-5
6-6

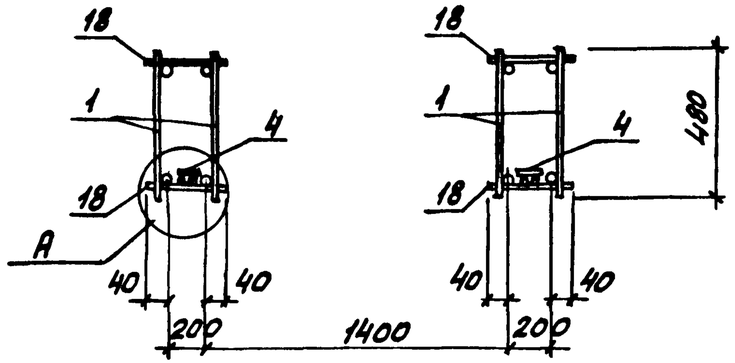

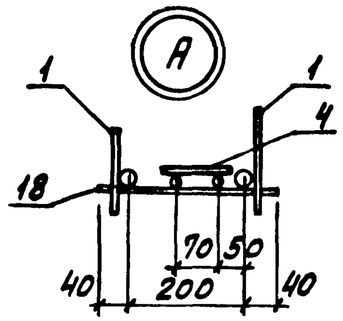

При сборке пространственных каркасов дополнительные плоские каркасы 15КР85 и 15КР115 (поз. 4) в ветвях устанавливаются со стороны поддона опалубки.

Марка каркаса	Поз.	Наименование	Кол.	Обозначение документа	Масса каркаса, кг
КП23-1	1	Каркас 7КР147-1	4	1.424.1-9.2-74	991,5
	2	13КР51-1	2	-132	
	3	14КР42	1	-138	
	4	15КР115	2	-141	
	5	Сетка С2	4	-143	
	6	С4	4	-145	
	7	Арм. элемент СШ10	4	1.424.1-9.2-142	
	8	СШ8	4		
	9	СШ12	20		
	10	СШ12	20		
	11	Стержень арм. Ст2	150	1.424.1-9.2-146	
	12	Ст5	8		
	13	Ст6	68		
	14	Ст9	60		
	15	Ст12	80		
	16	Ст13	8		
	17	Ст1	18		
	18	ф6 АI ℓ=280; 0,06 кг	136	без черт.	
	19	ф6 АI ℓ=680; 0,15 кг	20		
КП23-2		Поз. 3, 5...8, 11...17 по КП23-1			1215,0
	1	Каркас 7КР147-3	4	1.424.1-9.2-74	
	2	13КР51-2	2	-133	
	4	15КР85	2	-140	
	9	Арм. элемент СШ15	20	1.424.1-9.2-142	
	10	СШ13	20		
	18	ф8АI ℓ=280; 0,11 кг	136	без черт.	
	19	ф8АI ℓ=680; 0,27 кг	20		

Инв. № подл. | Подпись и дата | Взам. инв. №

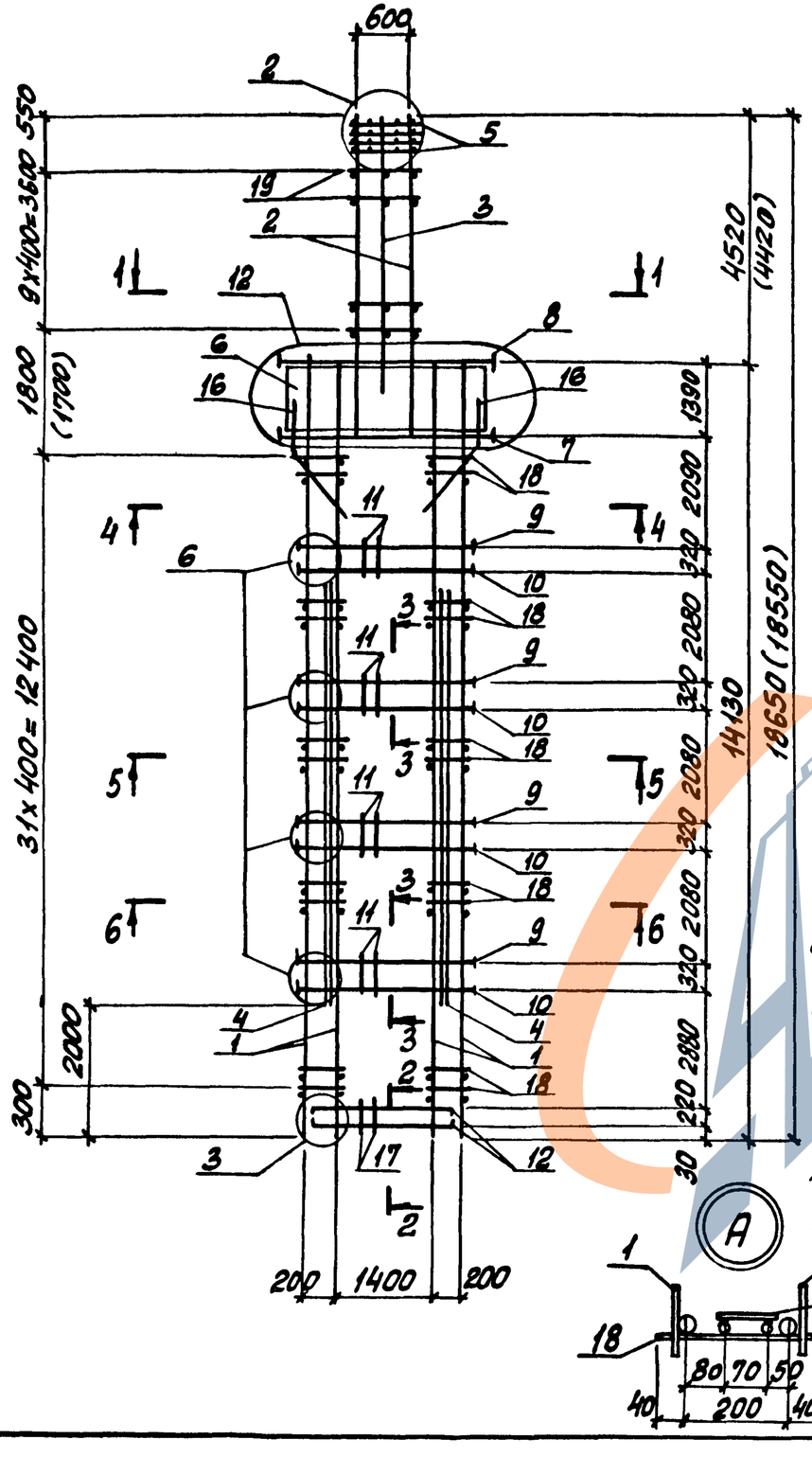
600
2
5
19
3
2
12
8
6
16
16
7
18
11
9
4
6
10
3
18
11
9
10
3
18
11
9
5
6
10
4
1
2
18
3
17
12
2
200
1400
200
4520
(4420)
1390
2090
320
2080
320
2080
320
2080

Марка каркаса	Поз.	Наименование	Кол.	Обозначение документа	Масса каркаса, кг
КП24-1	1	Каркас 7КР141-1	4	1.424.1-9.2 – 72	959,7
	2	13КР59	2	– 137	
	3	14КР48	1	– 139	
	4	15КР90	2	– 141	
	5	Сетка С2	4	– 143	
	6	С4-1	4	– 145	
	7	Арм. элемент СШ10	4	– 142	
	8	СШ8	4		
	9	СШ13	16		
	10	СШ13	16		
	11	СТ2	120	– 146	
	12	СТ5	8		
	13	СТ6	82		
	14	СТ9	56		
	15	СТ12	64		
	16	СТ13	8		
	17	СТ1	18		
	18	ф6АI ℓ=280; 0,06 кг	128	БЕЗ ЧЕРТ.	
	19	ф6АI ℓ=680; 0,15 кг	24		
КП24-2		Поз. 1,3...8, 11...19 по КП24-1			1012,5
	2	Каркас 13КР59-1	2	1.424.1-9.2- 137	
	9	Арм. элемент СШ14	16	– 142	
	10	СШ14	16		

Взам. инв. № | Подпись и дата | Инв. № подл.

1.424.1-9.2-24 Лист 2

Марка каркаса	Поз.	Наименование	Кол.	Обозначение документа	Масса каркаса, кг
КП24-3		Поз. 3,5,6,8,11...19 по КП24-1			1085,0
	1	Каркас 7КР141-2	4	1.424.1-9.2 – 72	
	2	13КР59-2	2	– 137	
	4	15КР80	2	– 140	
	7	Арм. элемент СШ9	4	– 142	
	9	СШ14	16		
	10	СШ14	16		
КП24-4		Поз. 3,5...8, 11...18 по КП24-1			1199,5
	1	Каркас 7КР141-2	4	1.424.1-9.2 – 72	
	2	13КР59-3	2	– 137	
	4	15КР80	2	– 140	
	9	Арм. элемент СШ15	16	– 142	
	10	СШ15	16		
	19	ф8АI ℓ=680; 0,27 кг	24	БЕЗ ЧЕРТ.	

Взам. инв. № | Подпись и дата | Инв. № подл.

1.424.1-9.2-24 Лист 3

https://zavodjk.com/

1

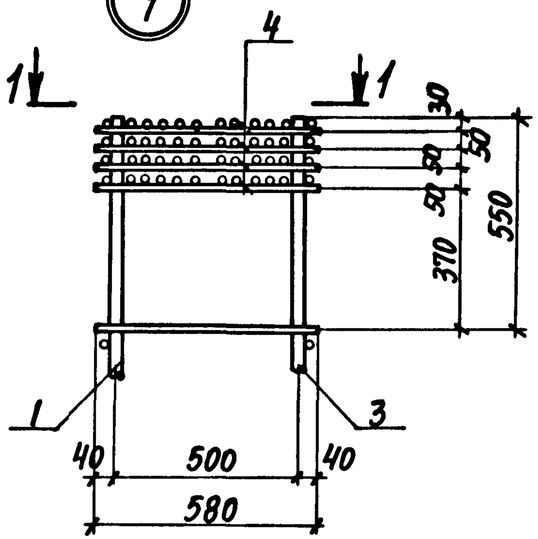

1-1

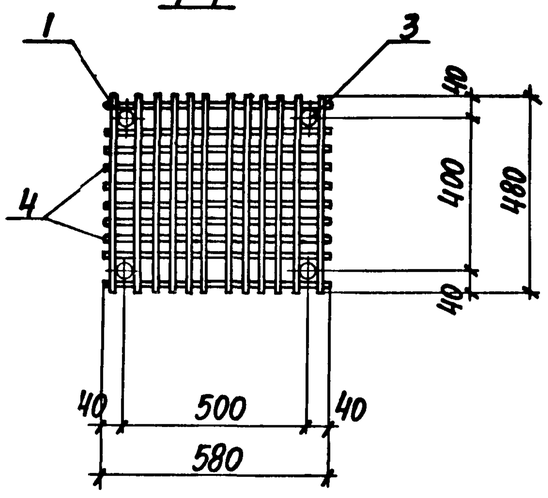

2

4 для КП14; КП16

5 для КП13; КП15; КП17...КП24

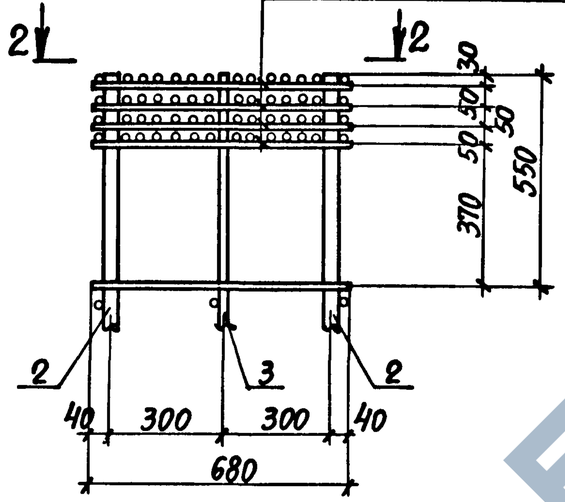

2-2

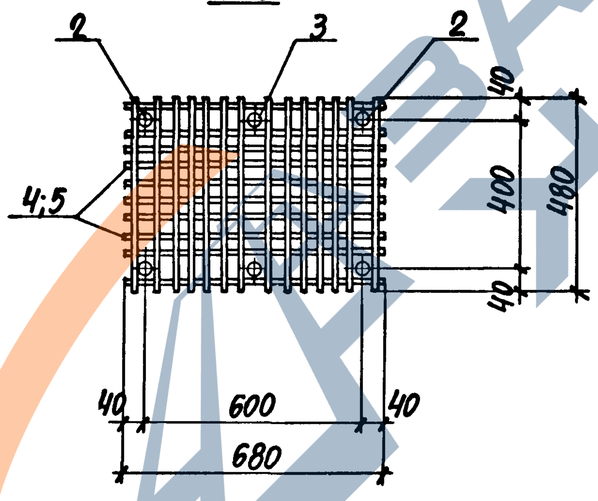

3

16 для КП1... КП12

17 для КП14; КП16

18 для КП13; КП15; КП17... КП24

2 для КП1... КП12

1 для КП13... КП24

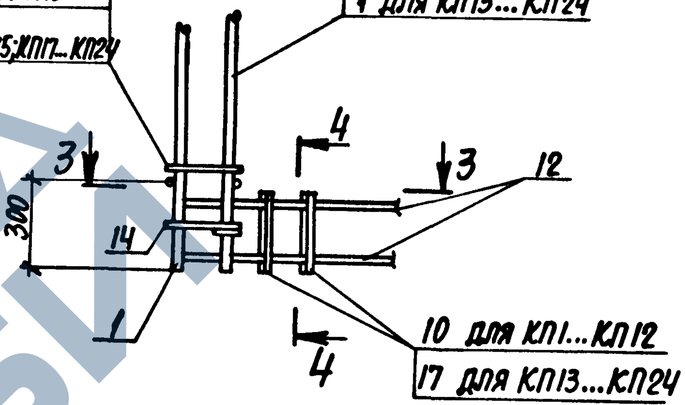

3-3

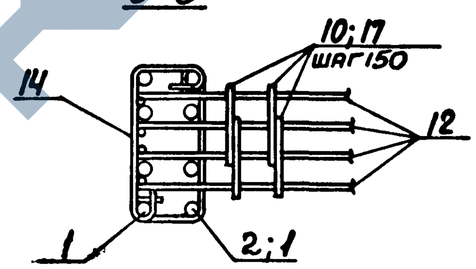

4-4

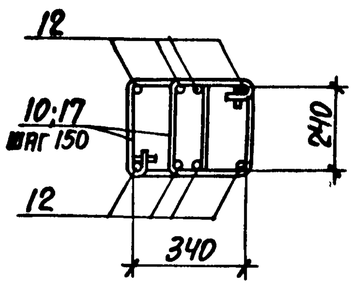

Узлы замаркированы на чертежах пространственных каркасов.

Нач. отд.	Бродский			1.424.1-9.2-25	
Н. контр.	Кудричевская				
Гл. констр.	Савранский				
Разраб.	Кудричевская			Узел 1...3	Стадия: Р; Лист: ; Листов: 1
Проверил	Тремль				Харьковский Промстройниипроект
Исполн.	Копина				

Инв. № подл. | Подпись и дата | Взам. инв. №

23527-04 80

https://zavodjk.com/

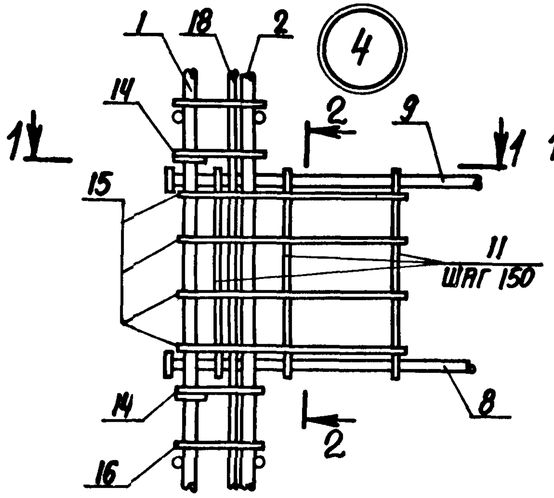

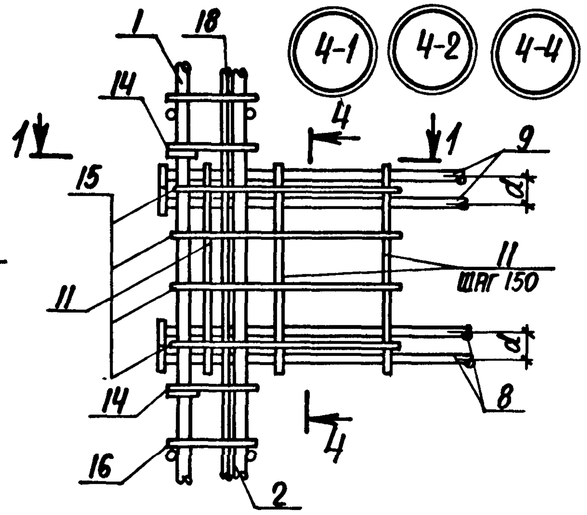

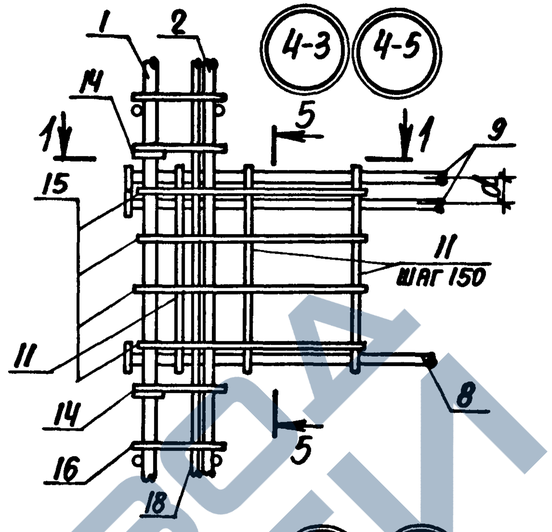

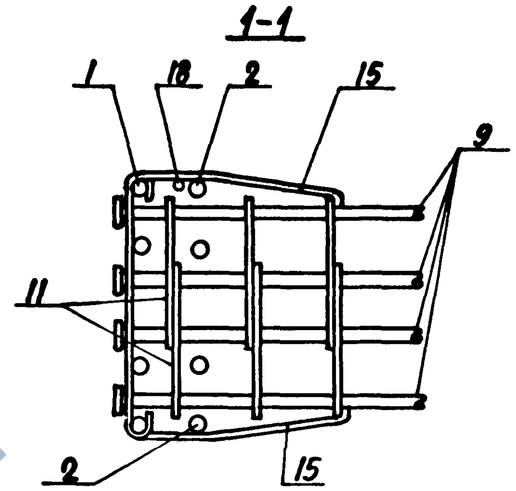

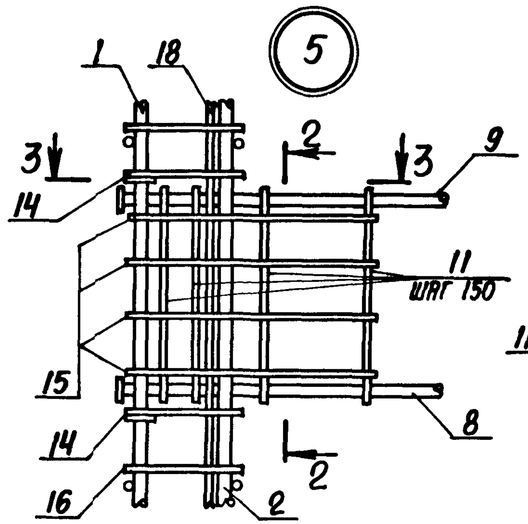

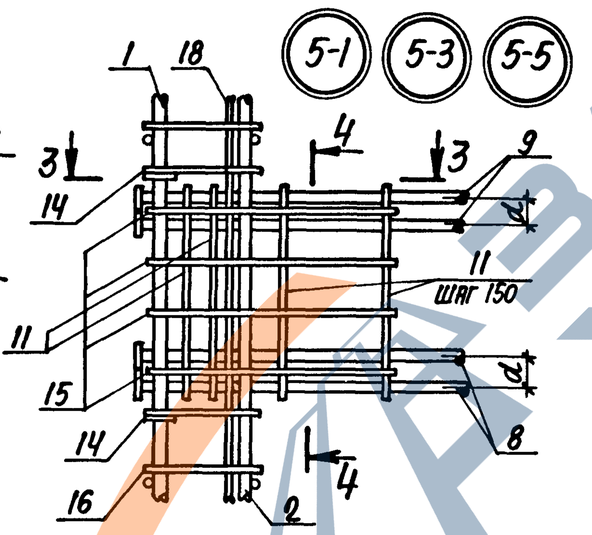

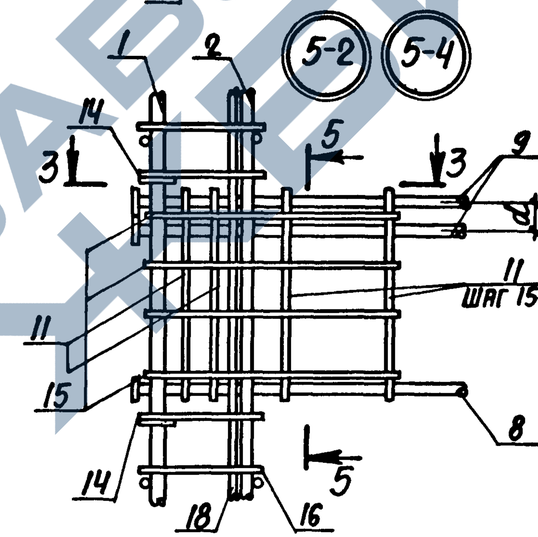

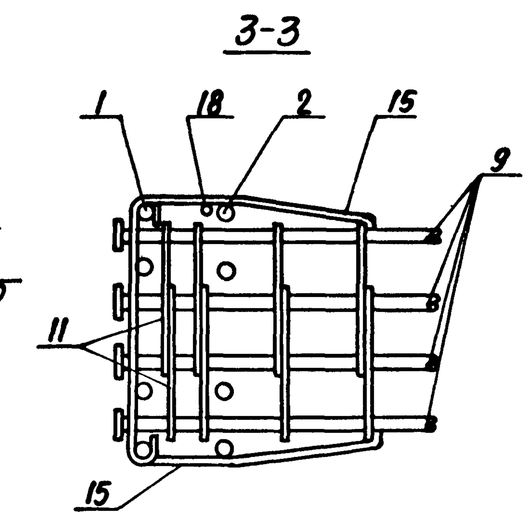

2-2

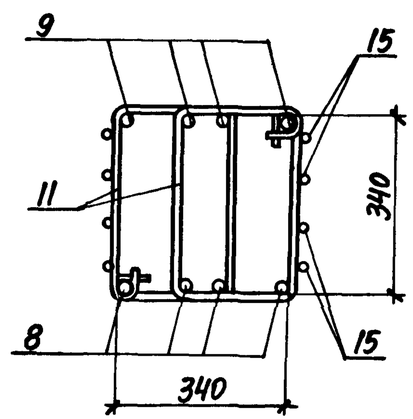

Расстояние d между осями стержней поз. 8,9,10 принимать равным высоте анкерной шайбы, см. 1.424.1-9.2-142.

Нач. отд.	Бродский		
Н. контр.	Кудричевская		
Гл. констр.	Савранский		
Разраб.	Кудричевская		
Проверил	Тремль		
Исполн.	Копина		

1.424.1-9.2-26

Узел 4; 4-1... 4-5;
5; 5-1... 5-5;
6; 6-1... 6-3.

Стадия	Лист	Листов
Р	1	2

ХАРЬКОВСКИЙ ПРОМСТРОЙНИИПРОЕКТ

Инв. № подл. | Подпись и дата | Взам. инв. №

23527-04 81

ЗАВОД ЖБИ

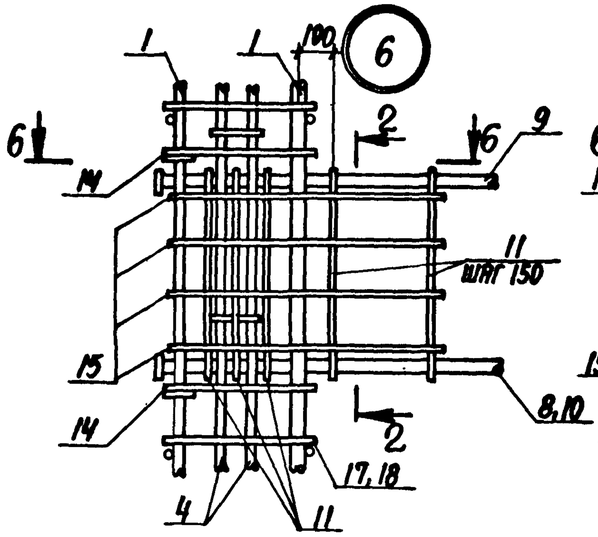

4-4

(Для узла 4-1; 5-1; 6-2)

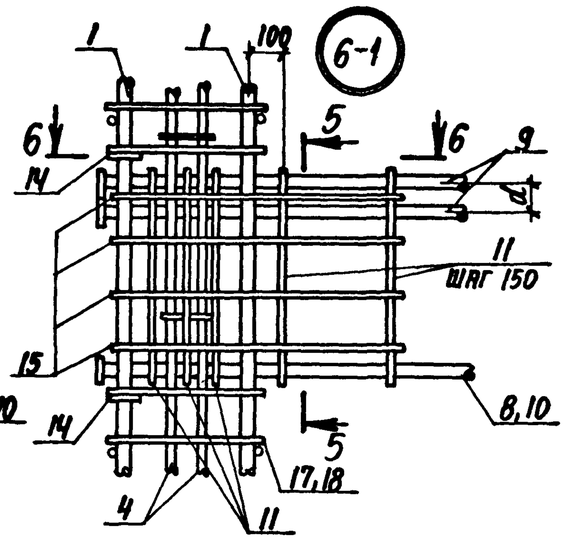

4-4

(Для узла 4-2; 5-5)

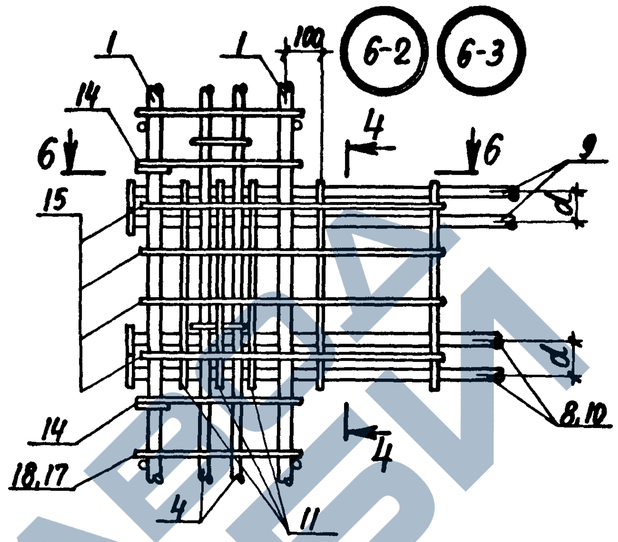

4-4

(Для узла 4-4; 5-3; 6-3)

5-5

(Для узла 4-3; 5-2; 6-1)

6-6

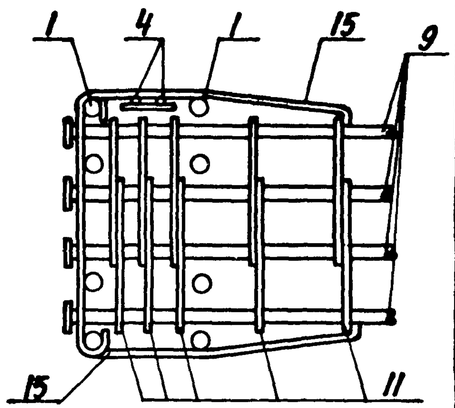

5-5

(Для узла 4-5; 5-4)

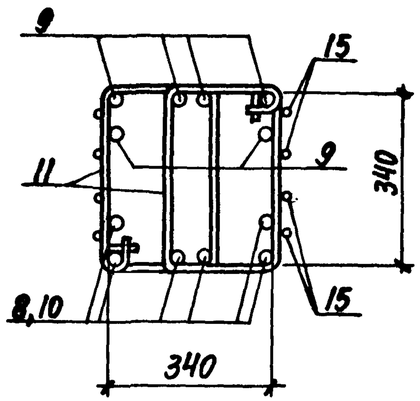

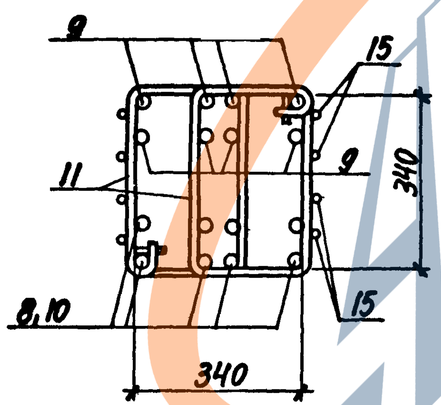

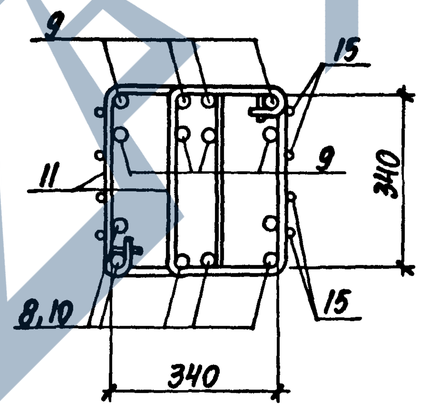

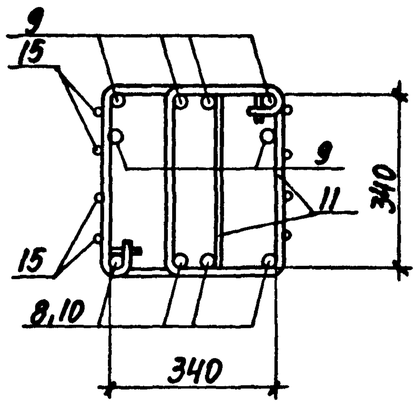

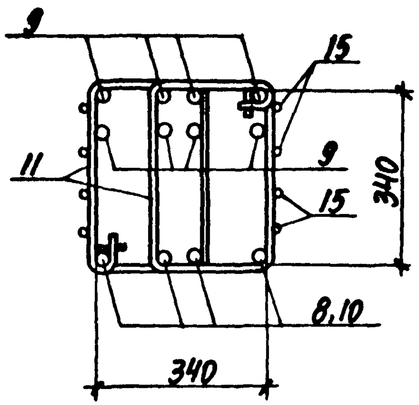

1. Количество стержней продольной арматуры ветвей показано условно.
2. Наличие отдельных стержней поз. 18 или плоских каркасов (поз. 4) устанавливается по соответствующим спецификациям пространственных каркасов.

Инв. № подл. | Подпись и дата | Взам. инв. №

7

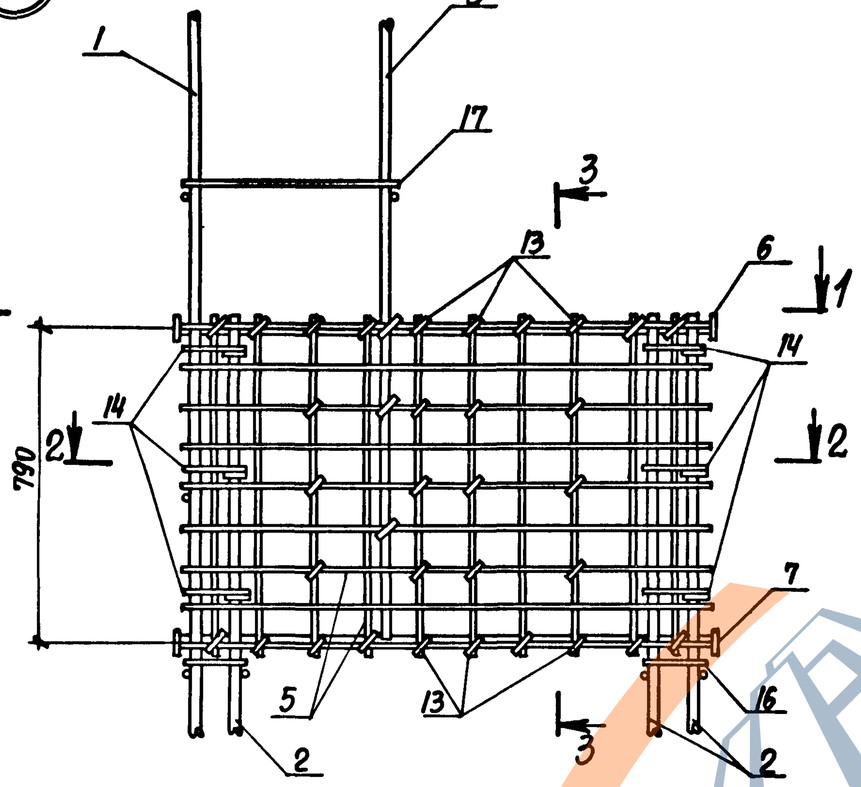

1-1

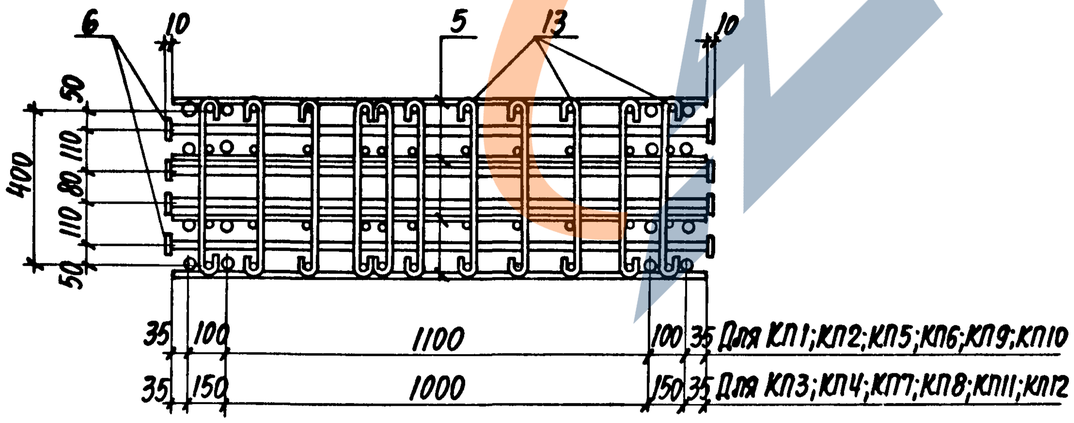

8

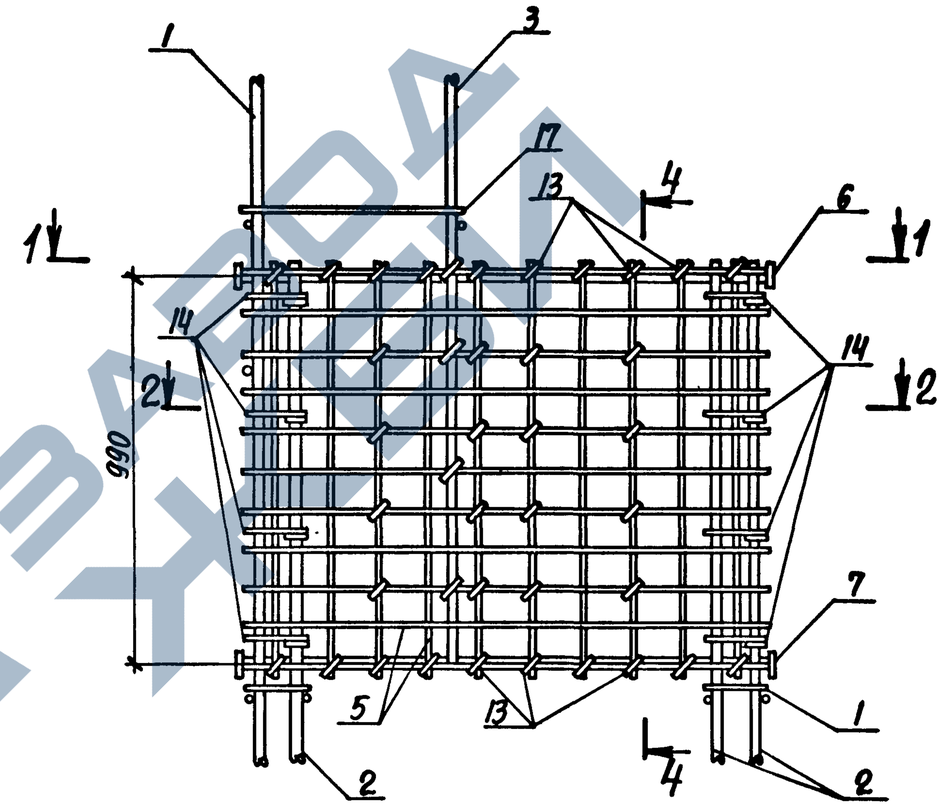

1. Все места пересечений сеток поз. 5 с продольной арматурой колонны в узлах 7...12 соединить вязальной проволокой.
2. Привязку стержней поз. 6 к внутренней грани опалубки колонн крайних рядов см. на узлах 10; 10-1 (вып. 1), колонн средних рядов - на узлах 11; 11-1 (вып. 1).
3. Сечение 2-2 см. на листе 2, сечения 3-3; 4-4 - на листе 3.

Нач. отд.	Бродский		
Н. контр.	Кудричевская		
Гл. констр.	Саварянский		
Разработ.	Кудричевская		
Проверил	Тремль		
Исполн.	Копина		

1.424.1-9.2-27

Узел 7...12

Стадия	Лист	Листов
Р	1	5

ХАРЬКОВСКИЙ ПРОМСТРОЙНИИПРОЕКТ

Инв. № подл. | Подпись и дата | Взам. инв. №

https://zavodjkx.com/

https://zavodjbi.com/

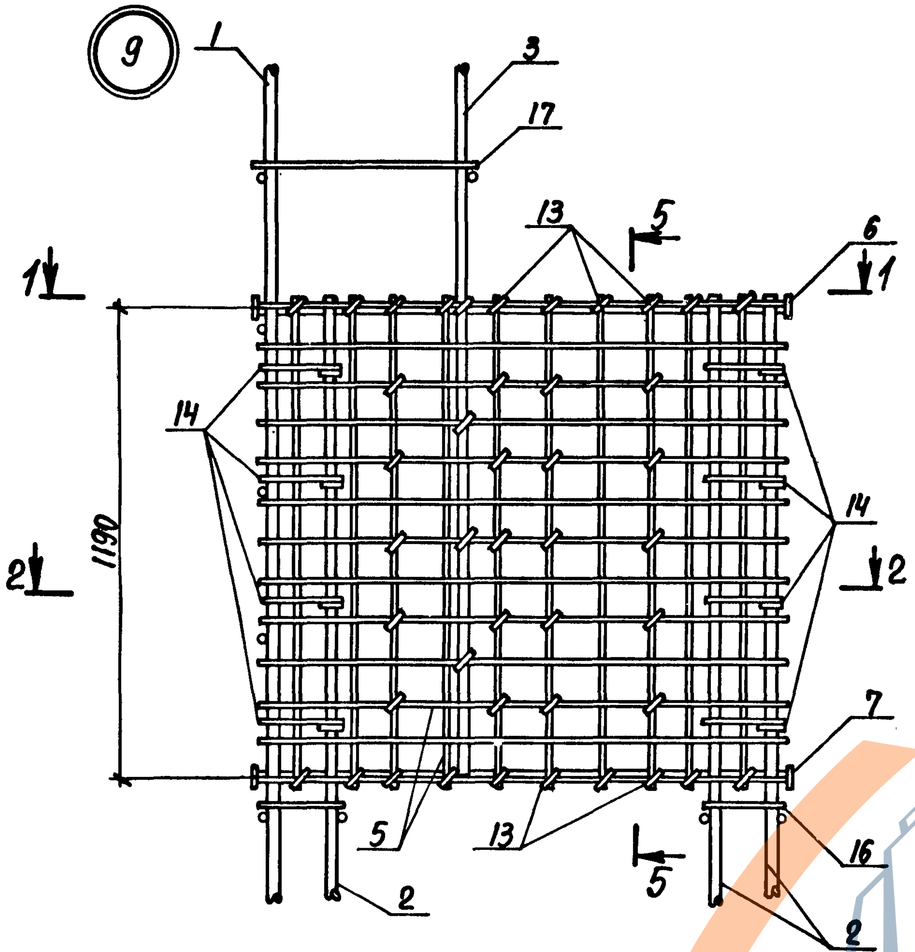

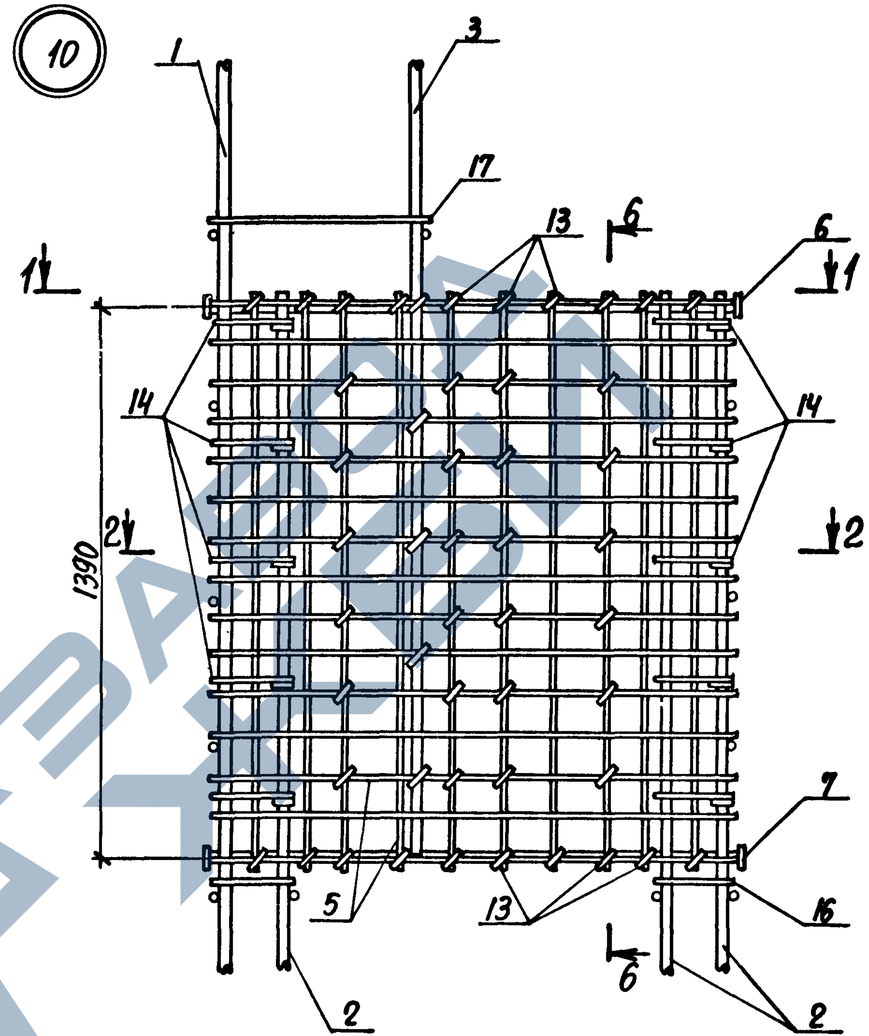

2-2

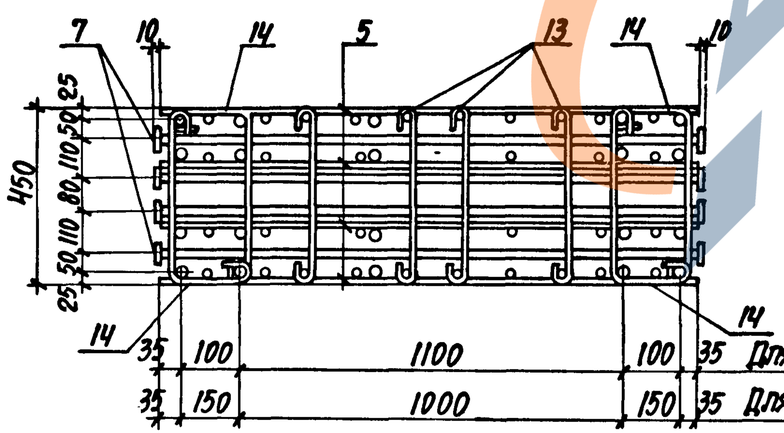

Сечение 1-1 см. на листе 1, сечение 5-5 и 6-6 - на листе 3.

https://zavodjbi.com/

3-3

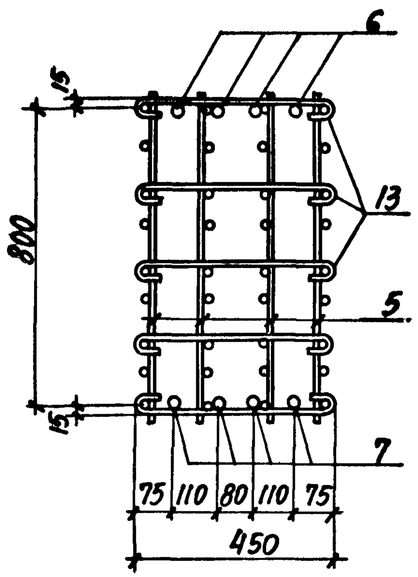

4-4

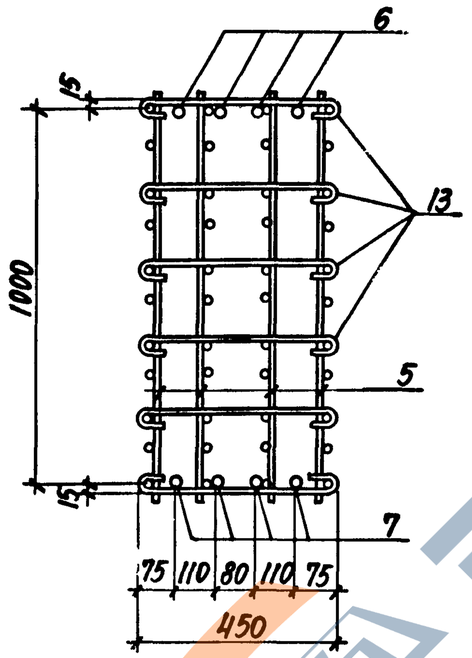

5-5

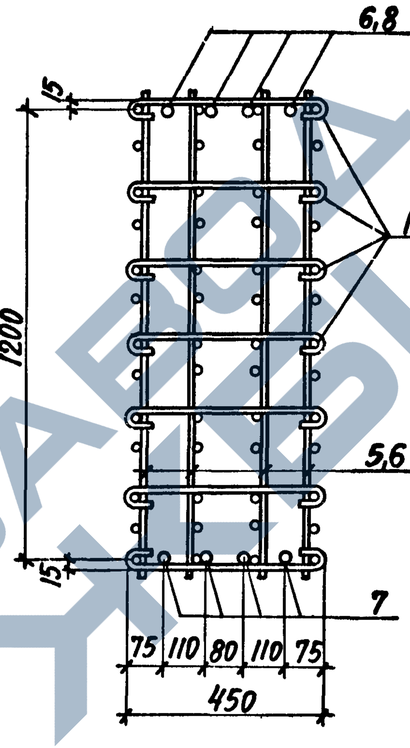

6-6

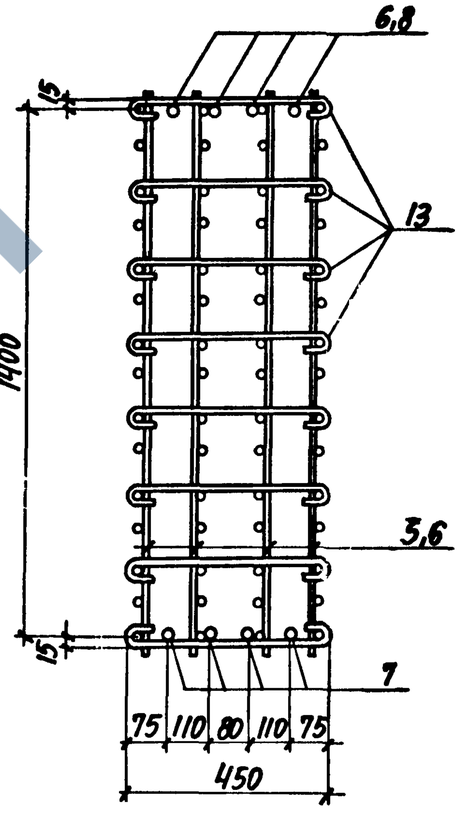

Инв.№ подл. | Подпись и дата | Взам.инв.№

1.424.1-9.2-27

Лист 3

11

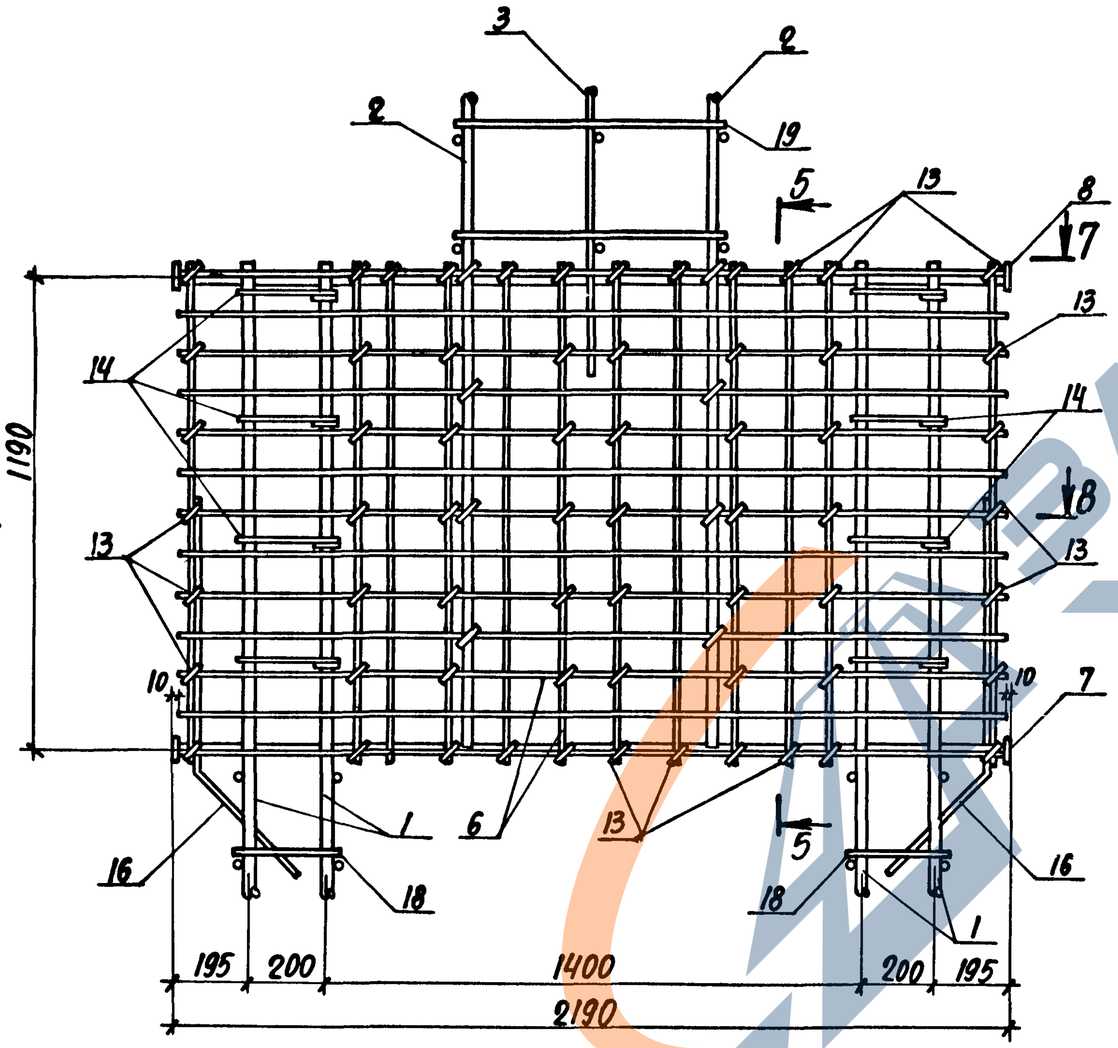

I – I

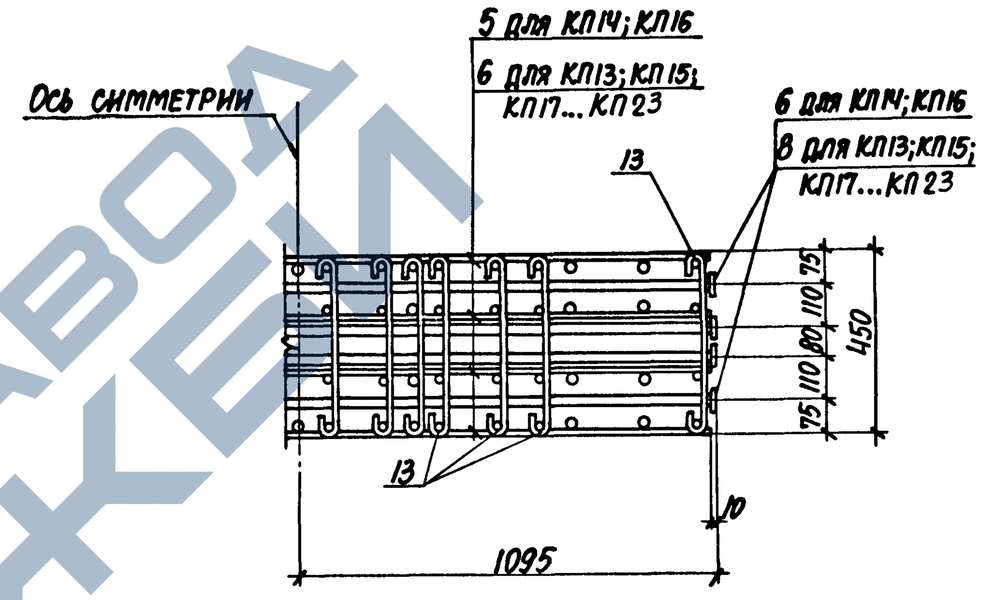

Сечение 5-5 см. на листе 3, сечение 8-8 – на листе 5.

Инв. № подл. | Подпись и дата | Взам. инв. №

1.424.1-9.2-27

Лист 4

23527-04 86

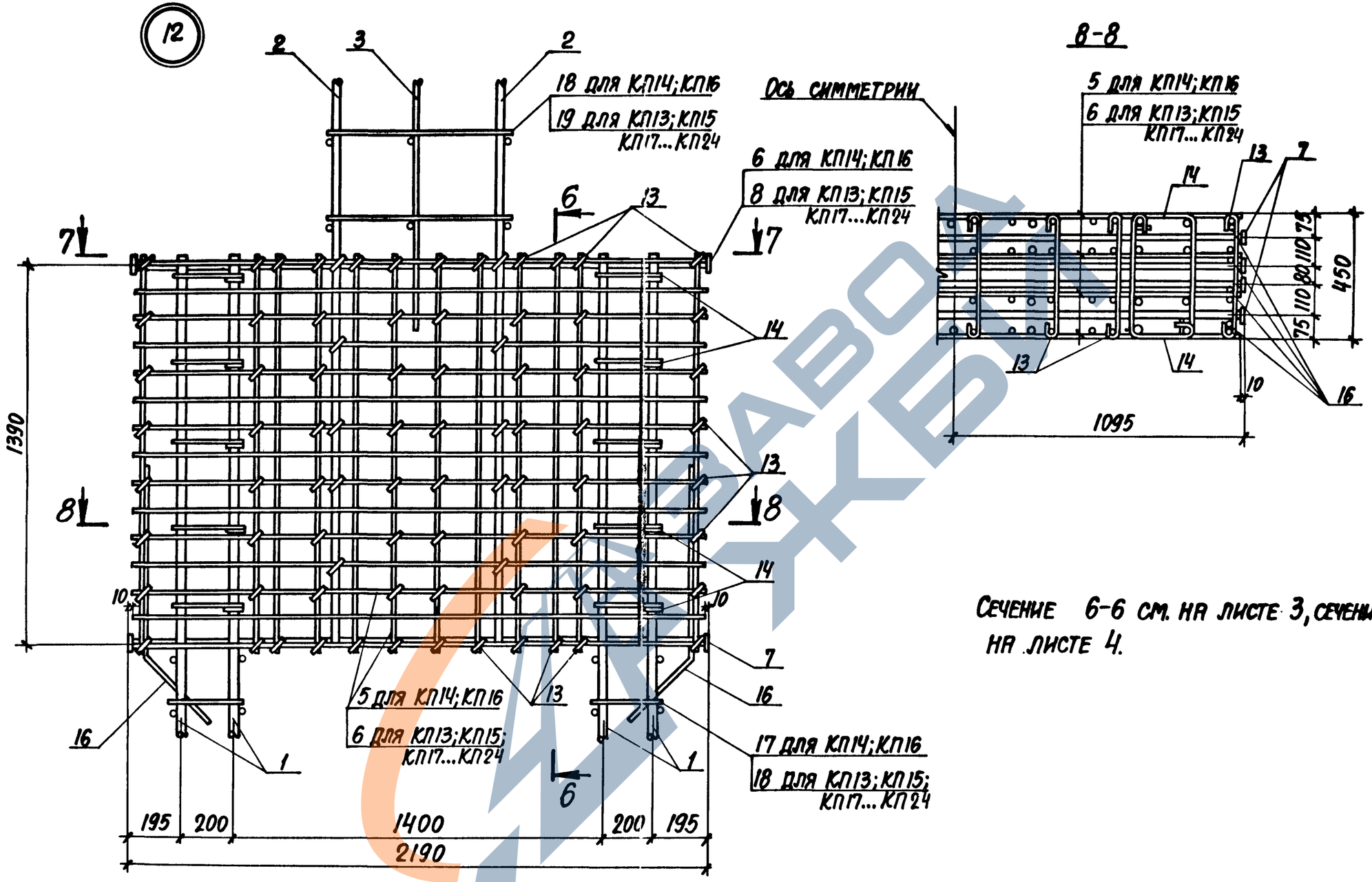

Сечение 6-6 см. на листе 3, сечение 7-7 - на листе 4.

Инв.№ подл. | Подпись и дата | Взам. инв.№