ТИПОВЫЕ КОНСТРУКЦИИ, ИЗДЕЛИЯ И УЗЛЫ ЗДАНИЙ И СООРУЖЕНИЙ

СЕРИЯ 1.463.1–17

ФЕРМЫ СТРОПИЛЬНЫЕ ЖЕЛЕЗОБЕТОННЫЕ ПОЛИГОНАЛЬНЫЕ ПРОЛЕТОМ 18 И 24 м ДЛЯ ПОКРЫТИЙ ЗДАНИЙ С МАЛОУКЛОННОЙ КРОВЛЕЙ

ВЫПУСК 10

ФЕРМЫ ПРОЛЕТОМ 18 И 24 м ТИПОРАЗМЕРА 1 и 2

ЗАКЛАДНЫЕ ИЗДЕЛИЯ

РАБОЧИЕ ЧЕРТЕЖИ

https://zavodjbi.com/

https://zavodjki.com/

ЦЕНТРАЛЬНЫЙ ИНСТИТУТ ТИПОВОГО ПРОЕКТИРОВАНИЯ
ГОССТРОЯ СССР

Москва А 445 Смольная ул 22

Сдано в печать IX 1990 года

Заказ № 8860 Тираж 5360 экз

https://zavodjki.com/

ТИПОВЫЕ КОНСТРУКЦИИ, ИЗДЕЛИЯ И УЗЛЫ ЗДАНИЙ И СООРУЖЕНИЙ

СЕРИЯ 1.463.1–17

ФЕРМЫ СТРОПИЛЬНЫЕ ЖЕЛЕЗОБЕТОННЫЕ ПОЛИГОНАЛЬНЫЕ ПРОЛЕТОМ 18 И 24 м ДЛЯ ПОКРЫТИЙ ЗДАНИЙ С МАЛОУКЛОННОЙ КРОВЛЕЙ

ВЫПУСК 10

ФЕРМЫ ПРОЛЕТОМ 18 И 24 м ТИПОРАЗМЕРА 1 и 2

ЗАКЛАДНЫЕ ИЗДЕЛИЯ

РАБОЧИЕ ЧЕРТЕЖИ

УТВЕРЖДЕНЫ

ГЛАВОРГПРОЕКТОМ ГОССТРОЯ СССР
ПИСЬМО ОТ 18.12.89 №4/5-1546
ВВЕДЕНЫ В ДЕЙСТВИЕ С 01.08.90
ГПИ ПРОМСТРОЙПРОЕКТ
ПРИКАЗ ОТ 05.01.90 № 1

РАЗРАБОТАНЫ

ГПИ ПРОМСТРОЙПРОЕКТ

ГЛ. ИНЖЕНЕР ИНСТИТУТА В.И. КОРОЛЕВ
НАЧАЛЬНИК СКО-1 Г.П. ВЧЕРАШНИЙ
ГЛ. ИНЖЕНЕР ПРОЕКТА Ю.А. РЕПЕНКО

НИИЖБ

ЗАМ. ДИРЕКТОРА Т.И. МАМЕДОВ
ЗАВ. ЛАБОРАТОРИЕЙ № 2 В.А. КЛЕВЦОВ
ЗАВ. ЛАБОРАТОРИЕЙ № 3 В.А. ЯКУШИН

НИИСК

ЗАМ. ДИРЕКТОРА П.И. КРИВОШЕЕВ
ЗАВ. ЛАБОРАТОРИЕЙ ЖБК №14 М.А. ЯНКЕЛЕВИЧ

© ЦИТП Госстроя СССР, 1990

https://zavodjbi.com/

Обозначение	Наименование	Стр.
1.463.1-17.10-ТТ	Технические требования	2
1.463.1-17.10 -1	Изделие закладное МН1-1	3
1.463.1-17.10 -2	Изделие закладное МН1-2	3
1.463.1-17.10 -3	Изделие закладное МН2-1; МН2-2	4
1.463.1-17.10 -4	Изделие закладное МН2-3; МН2-4	4
1.463.1-17.10 -5	Изделие закладное МН2-5; МН2-6	5
1.463.1-17.10 -6	Изделие закладное МН2-7; МН2-8; МН2-9	5
1.463.1-17.10 -7	Изделие закладное МН3-1; МН3-2	6
1.463.1-17.10 -8	Изделие закладное МН4-1; МН4-2	6
1.463.1-17.10 -9	Изделие закладное МН5	7
1.463.1-17.10 -10	Изделие закладное МН6	7
1.463.1-17.10 -11	Изделие закладное МН7	8
1.463.1-17.10 -12	Изделие закладное МН8	8
1.463.1-17.10 -13	Изделие закладное МН9	9
1.463.1-17.10 -14	Изделие закладное МН10	9
1.463.1-17.10 -15	Изделие закладное МН11	10
1.463.1-17.10 -16	Изделие закладное МН12	10
1.463.1-17.10 -17	Изделие закладное МН13	11
1.463.1-17.10 -18	Изделие закладное МН14	11

Взам. инв.№ | Подпись и дата | Инв.№ подл.

Нач.СКО-1	Вчерашний	
Н. контр.	Копылов	
Гл. констр.	Матвеев	
ГИП	Репенко	
Зав.груп.	Копылов	

1.463.1-17.10

Содержание

Стадия	Лист	Листов
Р		1

ПРОМСТРОЙПРОЕКТ

1. Выпуск 10 настоящей серии содержит рабочие чертежи закладных изделий для стропильных железобетонных полигональных ферм пролетом 18 и 24 м типоразмера 1 и 2, разработанных соответственно в выпусках 1,2 и 4,5.

2. Изготовление и приемка закладных изделий должны проводиться в соответствии с требованиями ГОСТ 10922-75; ГОСТ 14098-85; ГОСТ 5264-80; СНиП 2.03.01-84.

3. Марку стали закладных изделий принимать в соответствии с указанием, приведенным в проектной документации на конкретное здание, для которого изготовляются фермы, в соответствии с приложением 2 СНиП 2.03.01-84 и СНиП II-7-81.

4. Антикоррозионную защиту закладных изделий выполнять по указаниям, приведенным в проектной документации на конкретное здание, и в соответствии с требованиями СНиП 2.03.11-85.

5. Каждое готовое изделие должно иметь бирку с указанием его марки.

Взам. инв.№ | Подпись и дата | Инв. № подл.

Нач.СКО-1	Вчерашний	
Н. контр.	Копылов	
Гл. констр.	Матвеев	
ГИП	Репенко	
Зав.груп.	Копылов	

1.463.1-17.10-ТТ

Технические требования

Стадия	Лист	Листов
Р		1

ПРОМСТРОЙПРОЕКТ

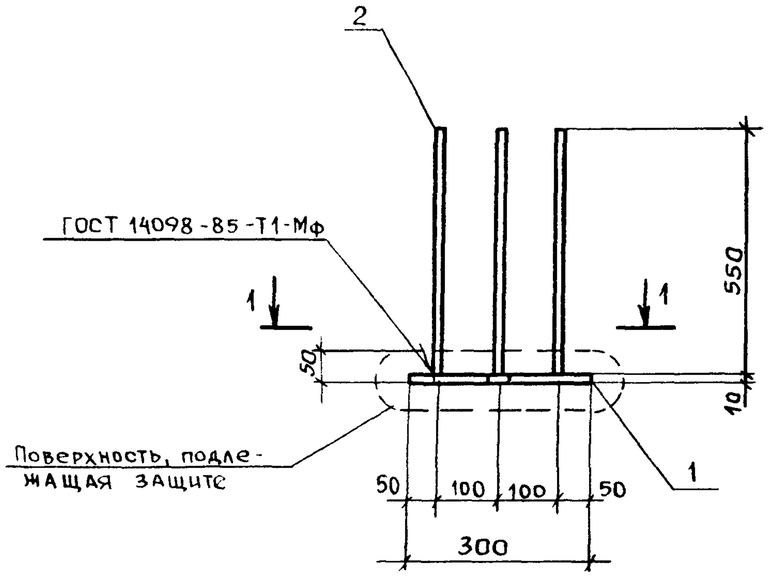

1-1

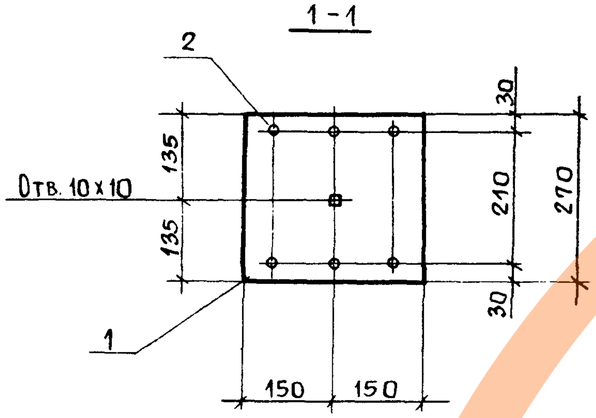

Марка изделия	Поз	Наименование	Кол.	Масса ед., кг	Масса изделия, кг
МН1-1	1	Полоса $\frac{Б10х300\ ГОСТ\ 82-70}{Вст3псб\ ГОСТ\ 14637-79}$ ℓ=270	1	6,4	9,4
	2	Ф12 А III, ℓ=550	6	0,5	

Арматура класса А-III по ГОСТ 5781-82*

Нач СКО-1	Вчерашний		1.463.1-17.10-1
Н. контр.	Копылов		
Гл. конст.	Матвеев		
ГИП	Репенко		Изделие закладное МН1-1
Зав груп.	Милютина		Стадия: Р; Лист: ; Листов: 1
Вед. инж.	Котова		ПРОМСТРОЙПРОЕКТ
Техник	Букина		
Проверил	Артемьева		

Взам инв. № | Подпись и дата | Инв. № подл.

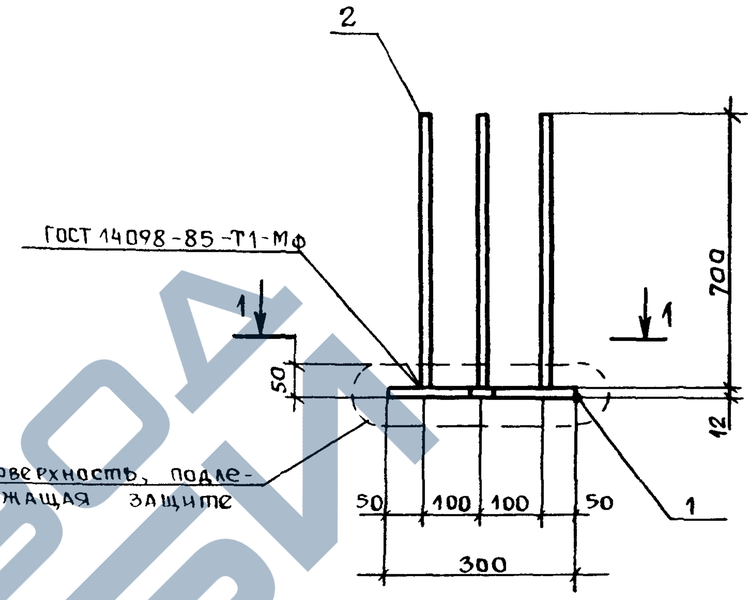

1-1

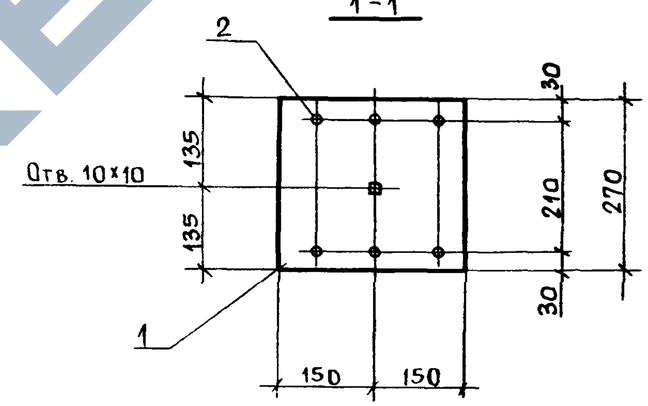

Марка изделия	Поз.	Наименование	Кол.	Масса ед., кг	Масса изделия, кг
МН1-2	1	Полоса $\frac{Б12х300\ ГОСТ\ 82-70}{Вст3псб\ ГОСТ\ 14637-79}$ ℓ=270	1	7,6	12,7
	2	Ф14 А III, ℓ=700	6	0,85	

Арматура: класса А-III по ГОСТ 5781-82*

Нач. СКО-1	Вчерашний		1.463.1-17.10-2
Н. контр	Копылов		
Гл. конст.	Матвеев		
ГИП	Репенко		Изделие закладное МН1-2
Зав. груп	Милютина		Стадия: Р; Лист: ; Листов: 1
Вед инж	Котова		ПРОМСТРОЙПРОЕКТ
Техник	Букина		
Проверил	Артемьева		

Взам инв. № | Подпись и дата | Инв. № подл.

https://zavodjbi.com/

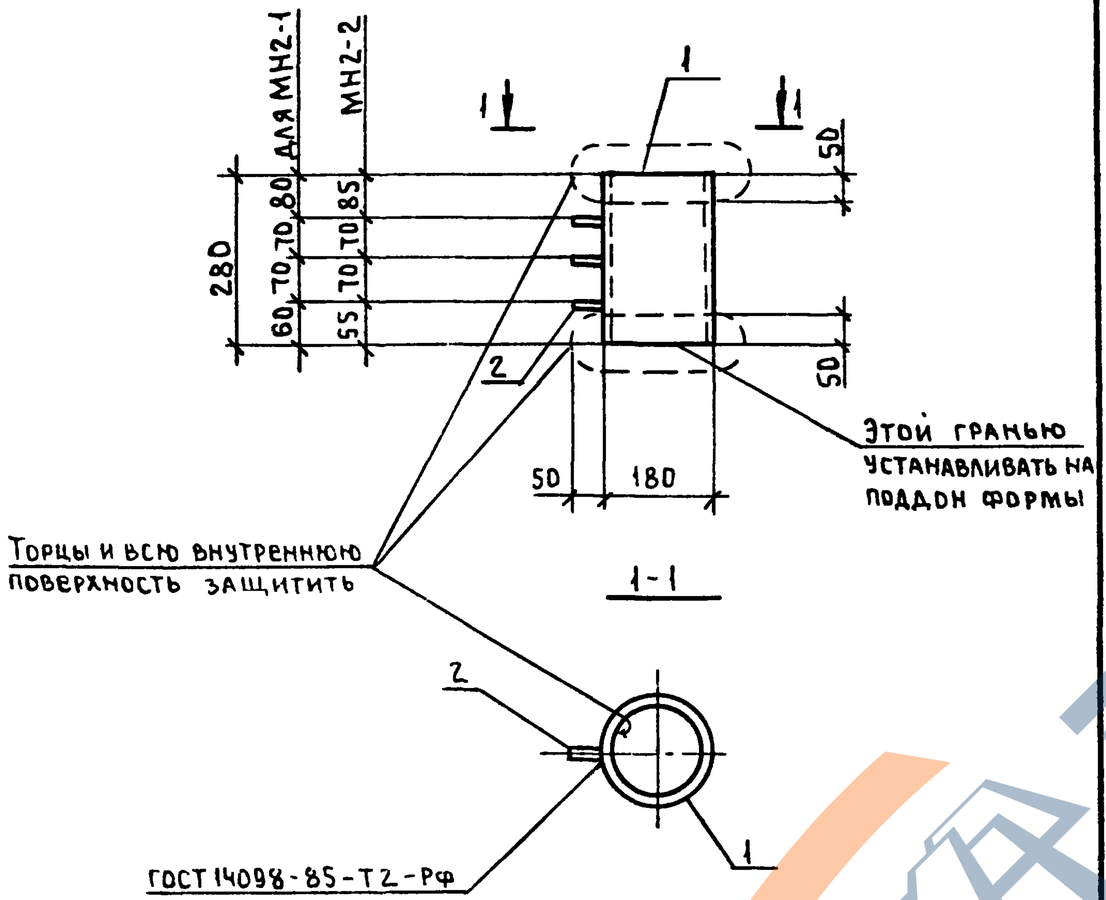

Марка изделия	Поз.	Наименование	Кол.	Масса ед., кг	Масса изделия, кг
МН2-1 МН2-2	1	Труба $\frac{180\times12\ ГОСТ8732-78}{ВСт3пс6\ ГОСТ14637-79}$ $\ell=280$	1	13.9	14,0
	2	Ф8АI, $\ell=50$	3	0,02	

Арматура: класса А-I по ГОСТ 5781-82*

Нач.СКО-1	Вчерашний		
Н.контр.	Копылов		
Гл.конст	Матвеев		
ГИП	Репенко		
Зав.груп.	Милютина		
Вед.инж.	Котова		
Техник	Букина		
Провер.	Артемьева		

1.463.1-17.10-3

Изделие закладное МН2-1; МН2-2

Стадия	Лист	Листов
Р		1

ПРОМСТРОЙПРОЕКТ

Формат А4

Взам.инв.№ | Подп. и дата | Инв.№ подл.

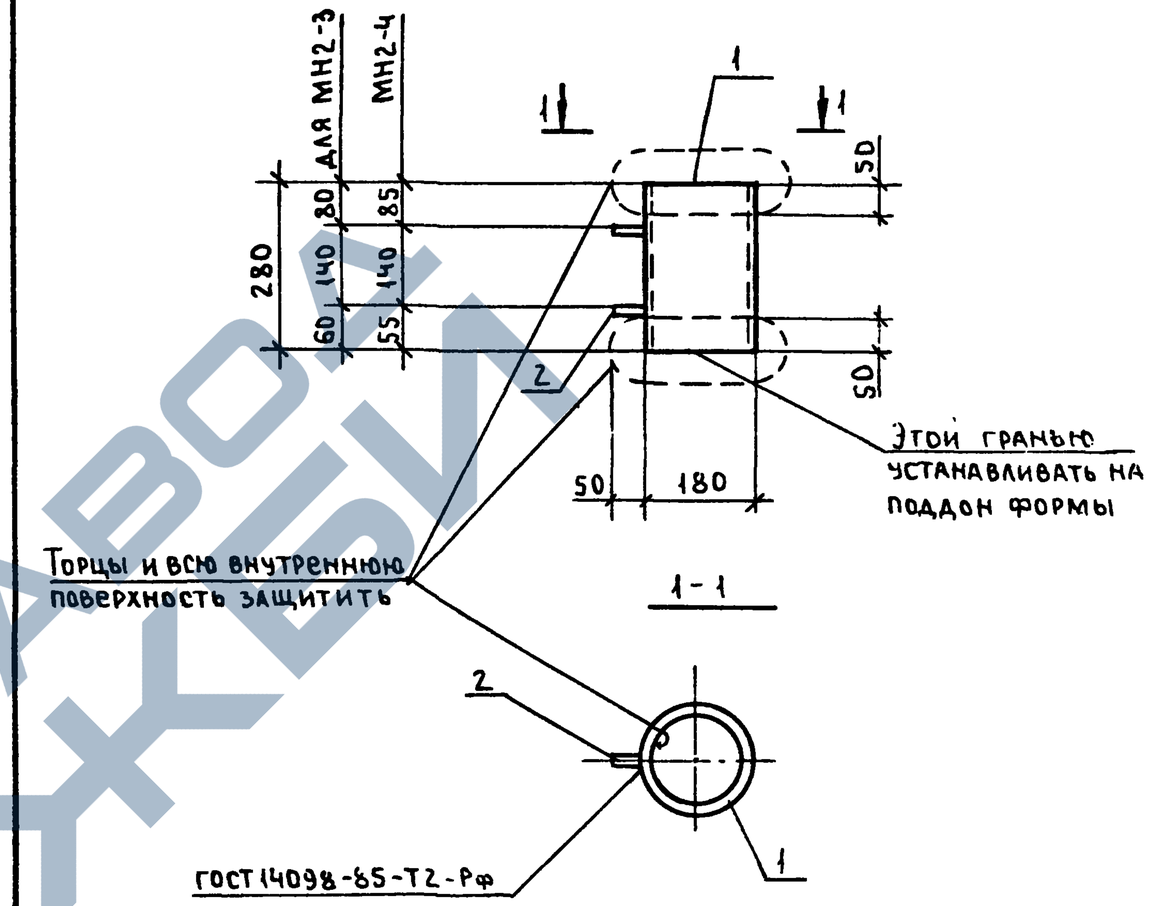

Марка изделия	Поз.	Наименование	Кол.	Масса ед., кг	Масса изделия, кг
МН2-3 МН2-4	1	Труба $\frac{180\times12\ ГОСТ8732-78}{ВСт3пс6\ ГОСТ14637-79}$ $\ell=280$	1	13,9	14.0
	2	Ф8АI, $\ell=50$	2	0,02	

Арматура: класса А-I по ГОСТ 5781-82*

Нач.СКО-1	Вчерашний		
Н.контр.	Копылов		
Гл.конст	Матвеев		
ГИП	Репенко		
Зав.груп	Милютина		
Вед.инж	Котова		
Техник	Букина		
Провер.	Артемьева		

1.463.1-17.10-4

Изделие закладное МН2-3; МН2-4

Стадия	Лист	Листов
Р		1

ПРОМСТРОЙПРОЕКТ

Взам.инв.№ | Подп. и дата | Инв.№ подл.

https://zavodjbi.com/
ЗАВОД ЖБИ

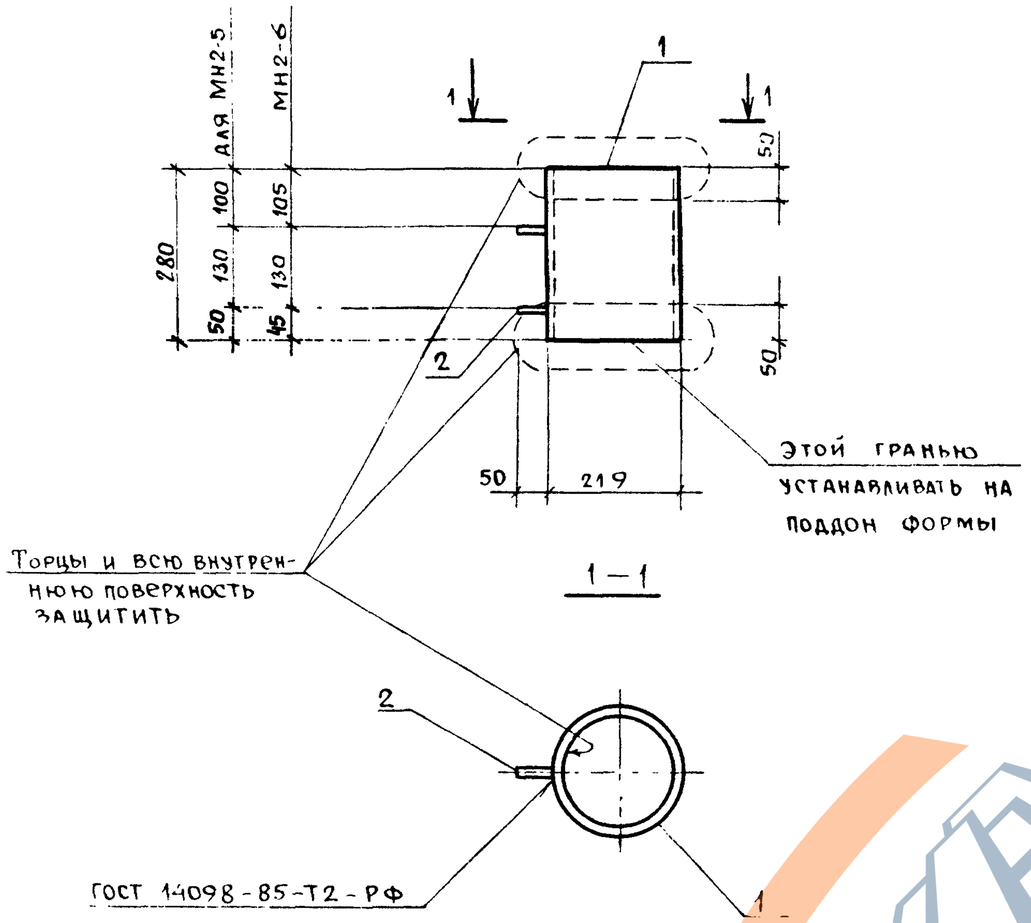

Марка изделия	Поз.	Наименование	Кол.	Масса ед., кг	Масса изделия кг
МН2-5 МН2-6	1	Труба $\frac{219\times14\ ГОСТ\ 8732-78}{ВСТ3ПС6\ ГОСТ\ 14637-79}$ $\ell=280$	1	19,8	19,9
	2	Ф8 АI, $\ell=50$	2	0,02	

Арматура: класса А-I по ГОСТ 5781-82*

Нач. СКО-1	Вчерашний		
Н. контр.	Копылов		
Гл. конст	Матвеев		
ГИП	Репенко		
Зав. груп	Милютина		
Вед. инж	Котова		
Техник	Букина		
Проверил	Артемьева		

1.463.1-17.10-5

Изделие закладное МН2-5; МН2-6

Стадия	Лист	Листов
Р		1

ПРОМСТРОЙПРОЕКТ

Взам. инв. № | Подпись и дата | Инв. № подл.

Формат А4

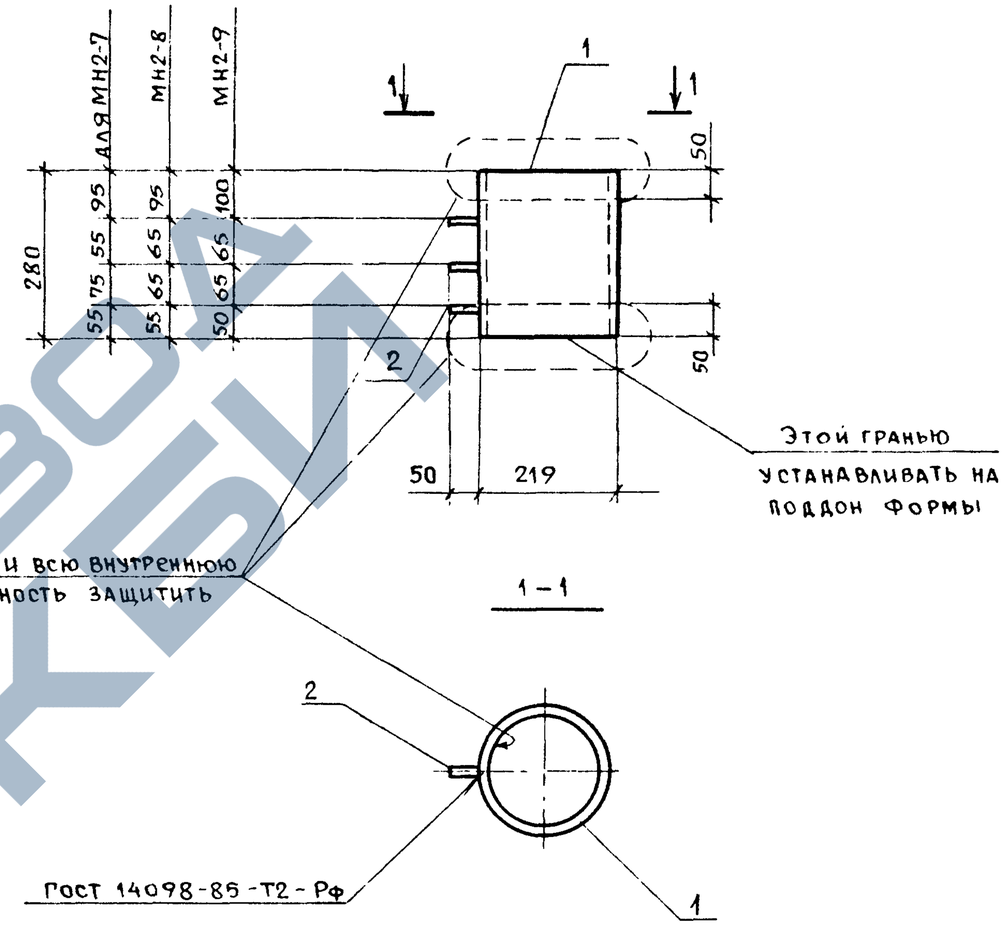

Марка изделия	Поз	Наименование	Кол.	Масса ед. кг	Масса изделия, кг
МН2-7 МН2-8 МН2-9	1	Труба $\frac{219\times14\ ГОСТ\ 8732-78}{ВСТ3ПС6\ ГОСТ\ 14637-79}$ $\ell=280$	1	19,8	19,9
	2	Ø8 АI, $\ell=50$	3	0,02	

Арматура класса А-I по ГОСТ 5781-82*

Нач СКО-1	Вчерашний		
Н контр	Копылов		
Гл. конст	Матвеев		
ГИП	Репенко		
Зав. груп.	Милютина		
Вед инж.	Котова		
Техник	Букина		
Проверил	Артемьева		

1.463.1-17.10-6

Изделие закладное МН2-7, МН2-8; МН2-9

Стадия	Лист	Листов
Р		1

ПРОМСТРОЙПРОЕКТ

Взам. инв. № | Подпись и дата | Инв. № подл.

Копировал 24407-11 6 Формат А4

https://zavodjbi.com/
ЗАВОД ЖБИ

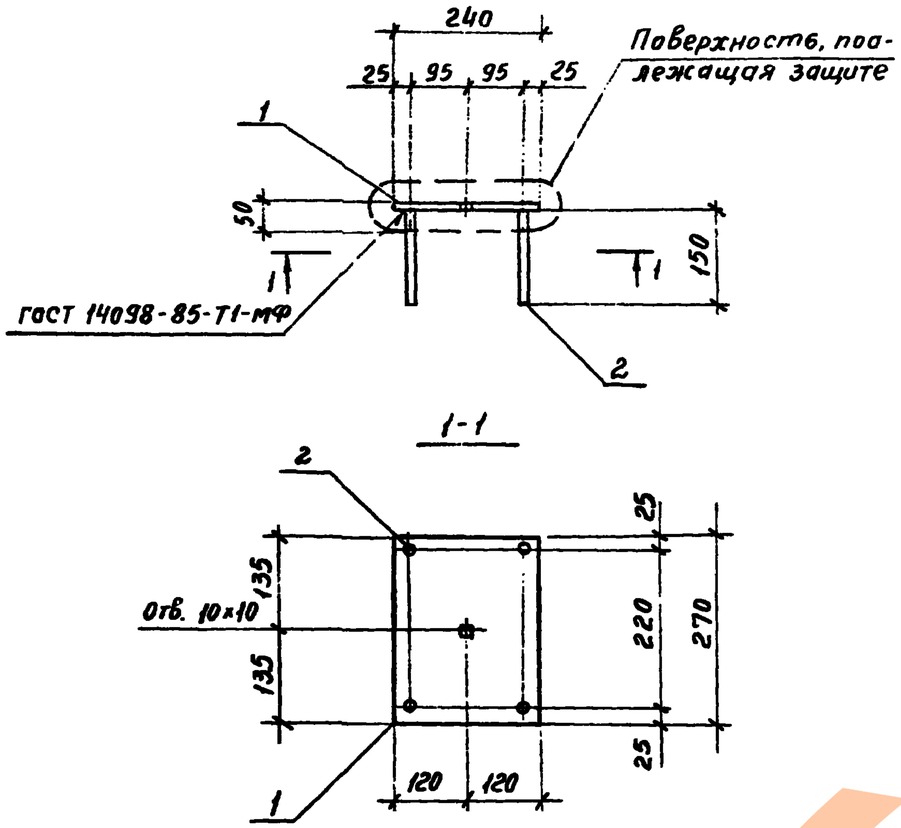

Марка изделия	Поз.	Наименование	Кол	Масса ед., кг	Масса изделия кг
МН3-1	1	Полоса $\frac{Б\ 6\times240\ ГОСТ\ 82\text{-}70^*}{ВСт3пс6\ ГОСТ\ 380\text{-}71^{**}}$ $\ell=270$	1	3,1	3,3
	2	Ф8 А III, $\ell=150$	4	0,06	
МН3-2	1	Полоса $\frac{Б\ 10\times240\ ГОСТ\ 82\text{-}70^*}{ВСт3пс6\ ГОСТ\ 380\text{-}71^{**}}$ $\ell=270$	1	5,1	5,8
	2	Ф14 А III, $\ell=150$	4	0,18	

Арматура: класса А-III по ГОСТ 5781-82*

Нач.СКО-1	Вчерашний		1.463.1-17.10-7
Н.контр.	Копылов		
Гл.конст	Матвеев		
ГИП	Репенко		Изделие закладное МН3-1; МН3-2
Зав.груп.	Копылов		Стадия: Р; Лист: ; Листов: 1
Вед.инж.	Котова		ПРОМСТРОЙПРОЕКТ
Техн.I кат.	Чернышова		
Проверил	Артемьева		

Взам.инв.№ | Подпись и дата | Инв.№ подл.

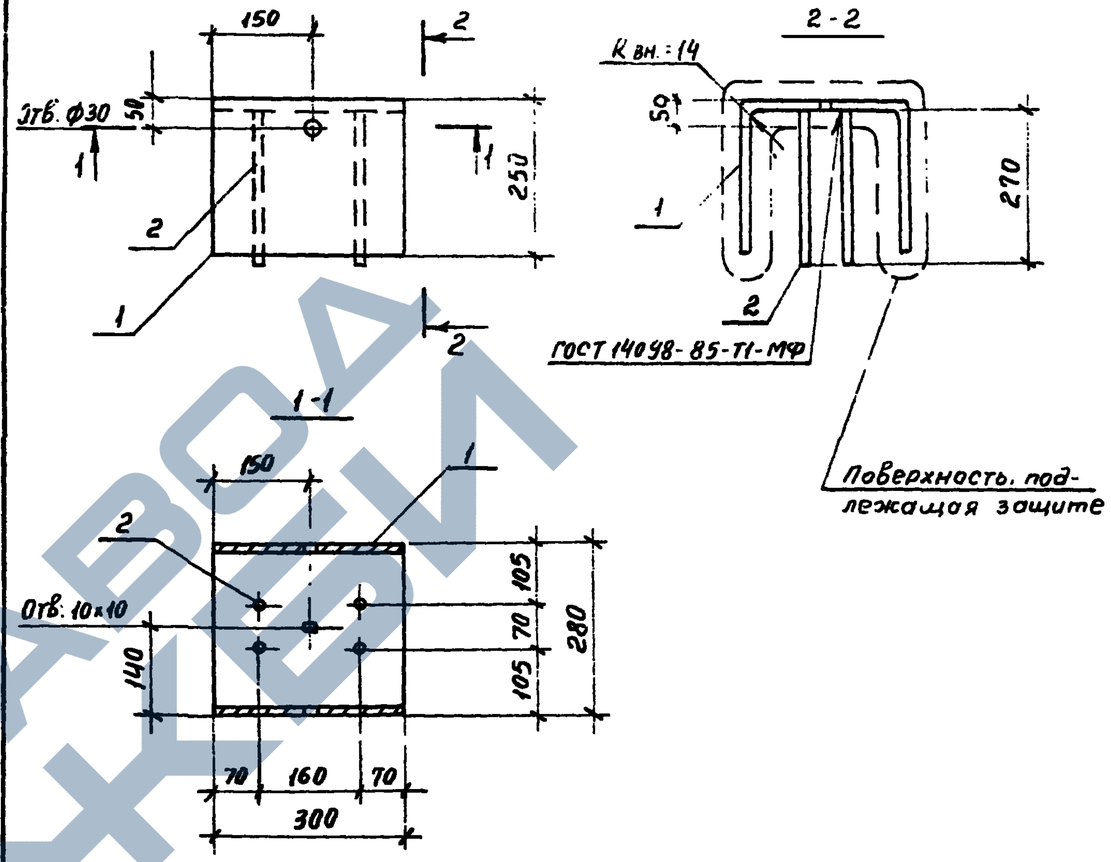

Марка изделия	Поз.	Наименование	Кол.	Масса ед., кг	Масса изделия кг
МН4-1	1	Полоса $\frac{Б\ 8\times300\ ГОСТ\ 82\text{-}70^*}{ВСт3пс6\ ГОСТ\ 380\text{-}71^{**}}$ $\ell=750$	1	14,1	15,1
	2	Ф12 А III, $\ell=210$	4	0,24	
МН4-2	1	Полоса $\frac{Б\ 10\times300\ ГОСТ\ 82\text{-}70^*}{ВСт3пс6\ ГОСТ\ 380\text{-}71^{**}}$ $\ell=740$	1	17,4	18,7
	2	Ф14 А III, $\ell=270$	4	0,33	

Арматура: класса А-III по ГОСТ 5781-82*

Нач.СКО-1	Вчерашний		1.463.1-17.10-8
Н.контр.	Копылов		
Гл.констр.	Матвеев		
ГИП	Репенко		Изделие закладное МН4-1; МН4-2
Зав.груп	Копылов		Стадия: Р; Лист: ; Листов: 1
Вед.инж	Котова		ПРОМСТРОЙПРОЕКТ
Техн.I кат.	Чернышова		
Проверил	Артемьева		

Взам.инв.№ | Подпись и дата | Инв.№ подл.

ЗАВОД ЖБИ

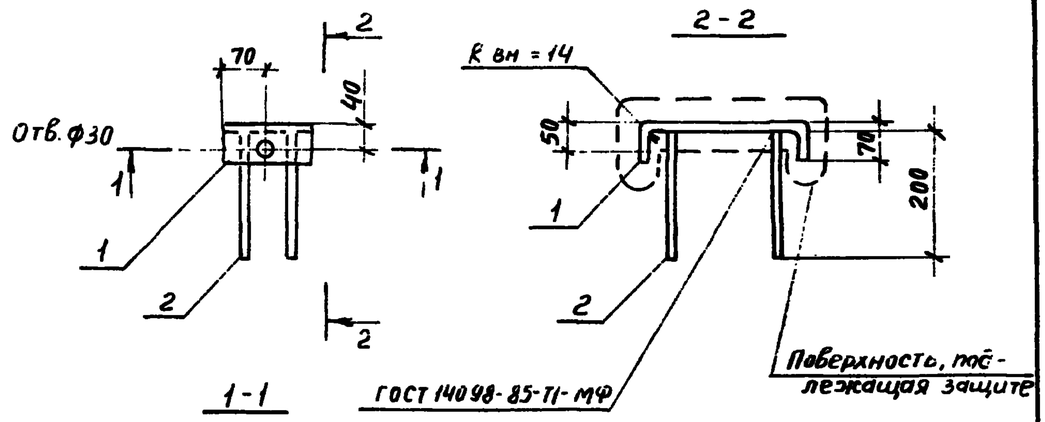

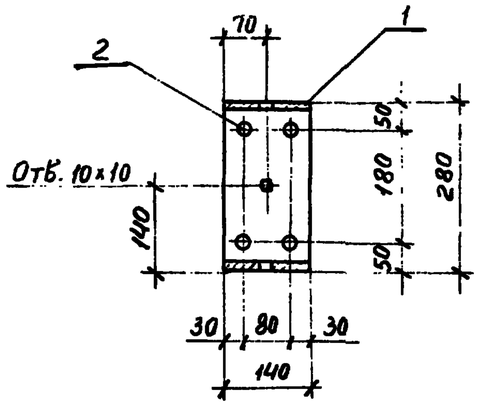

Марка изделия	Поз.	Наименование	Кол.	Масса ед., кг	Масса изделия, кг
МН5	1	Полоса $\frac{Б\ 8\times140\ ГОСТ\ 103\text{-}76^*}{ВСТ3\ ПС6\ ГОСТ\ 380\text{-}71^{**}}$ ℓ = 390	1	3,4	4.1
	2	ф12 А-III, ℓ = 200	4	0,18	

Арматура: класса А-III по ГОСТ 5781-82*

Нач.СКО-1	Вчерашний		1.463.1-17.10-9
Н.контр.	Копылов		
Гл.констр	Матвеев		
ГИП	Репенко		Изделие закладное МН5 — Стадия: Р; Лист: ; Листов: 1
Зав.гр.	Копылов		ПРОМСТРОЙПРОЕКТ
Вед.инж	Котова		
Техн.I кат.	Чернышова		
проверил	Артемьева		

Подпись и дата | Взам. инв. № | Инв. № подл.

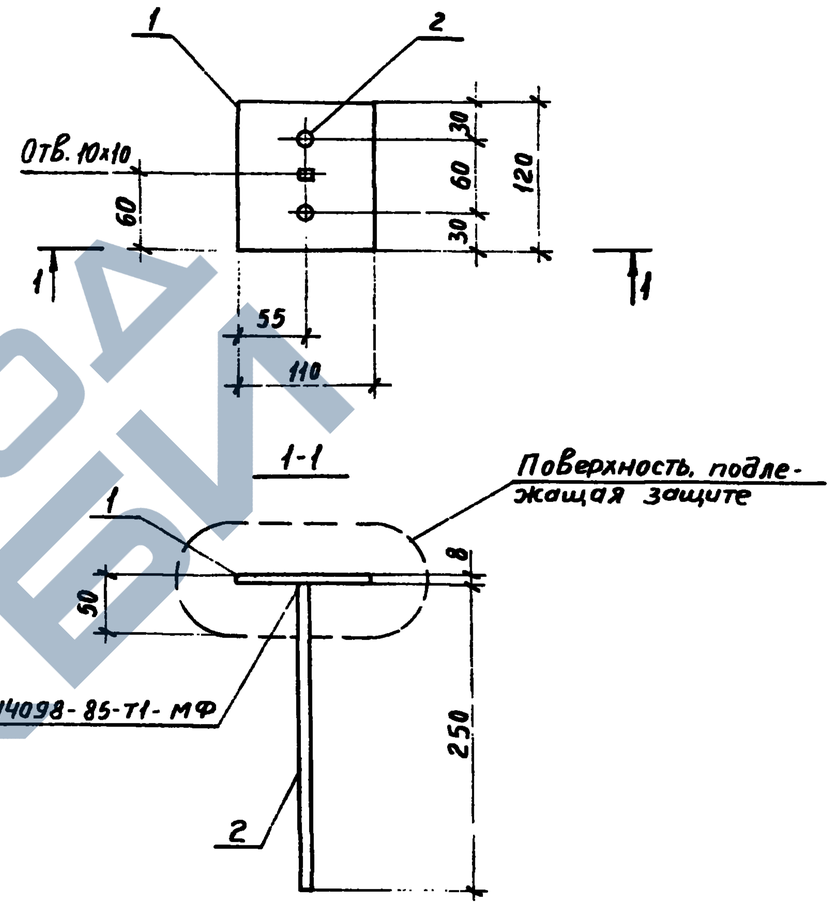

Марка изделия	Поз.	Наименование	Кол.	Масса ед., кг	Масса изделия, кг
МН6	1	Полоса $\frac{Б\ 8\times110\ ГОСТ\ 103\text{-}76^*}{ВСТ3\ ПС6\ ГОСТ\ 380\text{-}71^{**}}$ ℓ = 120	1	0,8	1,2
	2	ф12 А-III, ℓ = 250	2	0,22	

Арматура: класса А-III по ГОСТ 5781-82*

Нач.СКО-1	Вчерашний		1.463.1-17.10-10
Н.контр.	Копылов		
Гл.констр	Матвеев		
ГИП	Репенко		Изделие закладное МН6 — Стадия: Р; Лист: ; Листов: 1
Зав.гр.	Копылов		ПРОМСТРОЙПРОЕКТ
Вед.инж	Котова		
Техн.I кат.	Чернышова		
Провер	Артемьева		

Подпись и дата | Взам. инв. № | Инв. № подл.

ЗАВОД ЖБИ

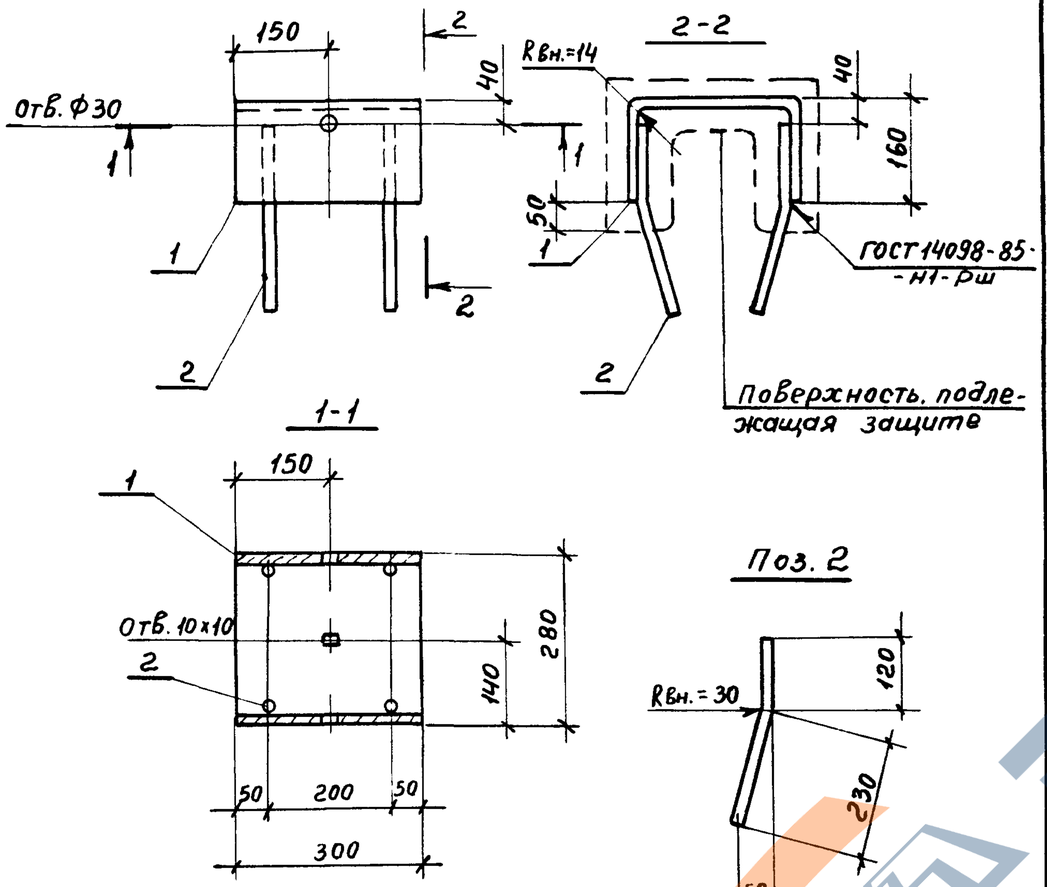

Марка изделия	Поз.	Наименование	Кол.	Масса ед., кг	Масса изделия, кг
МН7	1	Полоса $\frac{Б\ 8\times300\ ГОСТ\ 82-70^*}{Вст3пс6\ ГОСТ\ 380-71^{**}}$ $\ell=570$	1	10,7	11,9
	2	Ф12 А$\underline{III}$, $\ell=350$	4	0,31	

Арматура: класса А-$\underline{III}$ по ГОСТ 5781-82*

Нач. СКО-1	Вчерашний		1.463.1-17.10-11
Н. контр.	Копылов		
Гл. констр.	Матвеев		
ГИП	Репенко		Изделие закладное МН7
Зав. гр.	Копылов		Стадия: Р; Лист: ; Листов: 1
Вед. инж.	Котова		ПРОМСТРОЙПРОЕКТ
Техн. I кат.	Чернышова		
Провер.	Артемьева		

Взам. инв.№ | Подп. и дата | Инв. № подл.

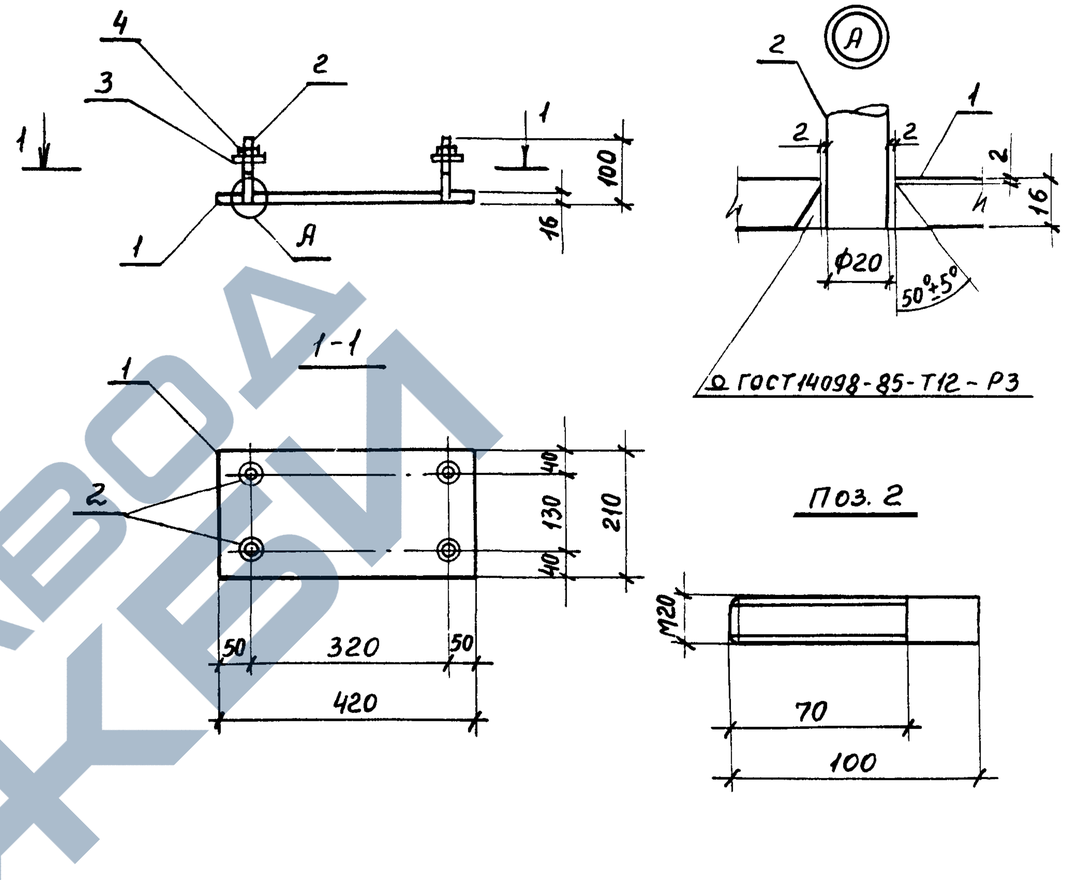

Марка изделия	Поз.	Наименование	Кол.	Масса ед., кг	Масса изделия, кг
МН8	1	Полоса $\frac{Б\ 16\times210\ ГОСТ\ 82-70^*}{ВСТ3пс6\ ГОСТ\ 380-71^{**}}$ $\ell=420$	1	11,1	12,3
	2	Ф20 А$\underline{I}$ ГОСТ 5781-82*, $\ell=100$	4	0,25	
	3	Шайба М20.01.08КП ГОСТ 11371-78*	4	0,02	
	4	Гайка М20.5 ГОСТ 5915-70*	4	0,04	

Арматура: класса А-$\underline{III}$ по ГОСТ 5781-82*

Нач. СКО-1	Вчерашний		1.463.1-17.10-12
Н. контр.	Копылов		
Гл. констр.	Матвеев		
ГИП	Репенко		Изделие закладное МН 8
Зав. гр.	Копылов		Стадия: Р; Лист: ; Листов: 1
Вед. инж.	Котова		ПРОМСТРОЙПРОЕКТ
Техн. I кат.	Чернышова		
Провер.	Артемьева		

Взам. инв.№ | Подп. и дата | Инв. № подл.

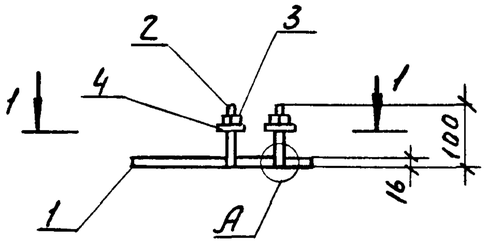

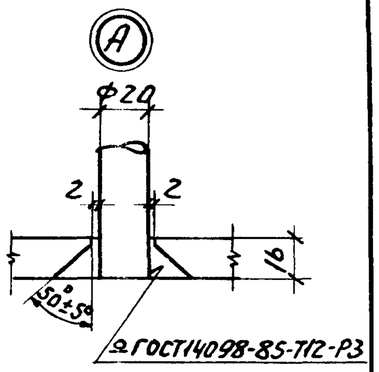

1-1

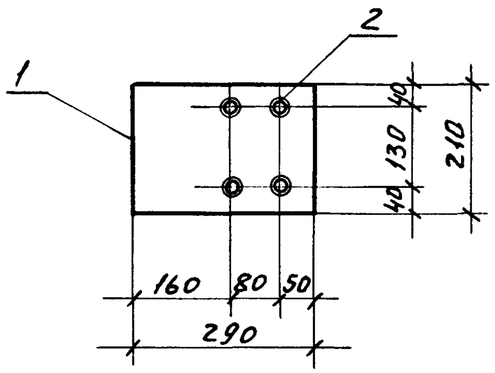

Поз. 2

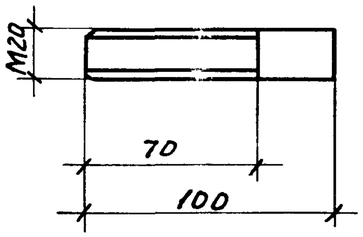

Марка изделия	Поз.	Наименование	Кол.	Масса ед., кг	Масса изделия, кг
МН9	1	Полоса $\frac{Б\,16\times210\ ГОСТ82\text{-}70^*}{ВСт3пс6\ ГОСТ380\text{-}71^{**}}$ ℓ=290	1	7,6	8,8
	2	Ф20 А-I ГОСТ5781-82*, ℓ=100	4	0,25	
	3	Гайка М20,5 ГОСТ5915-70*	4	0,04	
	4	Шайба М20.01.08кл ГОСТ11371-78*	4	0,02	

Арматура: класса А-I по ГОСТ5781-82*

Нач. СКО-1	Вчерашний		1.463.1-17.10-13
Н. контр.	Копылов		
Гл. конст.	Матвеев		
ГИП	Репенко		Изделие закладное МН9
Зав. гр.	Копылов		Стадия: Р; Лист: ; Листов: 1
Вед. ин.	Котова		ПРОМСТРОЙПРОЕКТ
Техн. I кат.	Чернышова		
Провер.	Артемьева		

Взам. инв. № | Подп. и дата | Инв. № подл.

Формат А4

2-2

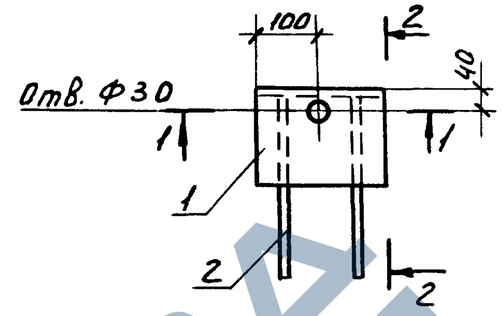

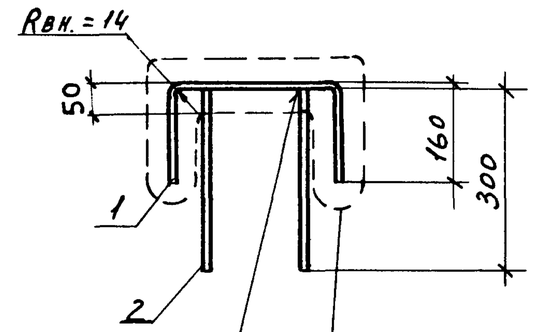

1-1

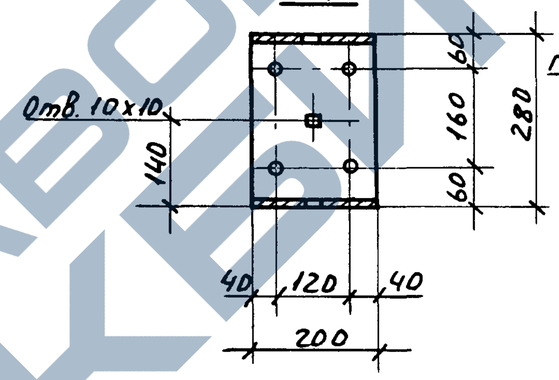

ГОСТ14098-85-
-Т1-МФ

Поверхность, подлежащая защите

Марка изделия	Поз.	Наименование	Кол.	Масса ед., кг	Масса изделия, кг
МН10	1	Полоса $\frac{Б\,10\times200\ ГОСТ82\text{-}70^*}{ВСт3пс6\ ГОСТ380\text{-}71^{**}}$ ℓ=560	1	8,8	10,2
	2	Ф14 А-III, ℓ=300	4	0,36	

Арматура: класса А-III ГОСТ5781-82*

Нач. СКО-1	Вчерашний		1.463.1-17.10-14
Н. контр.	Копылов		
Гл. конст.	Матвеев		
ГИП	Репенко		Изделие закладное МН10
Зав. груп.	Копылов		Стадия: Р; Лист: ; Листов: 1
Вед. инж.	Котова		ПРОМСТРОЙПРОЕКТ
Техн. I кат.	Чернышова		
Провер.	Артемьева		

Взам. инв. № | Подп. и дата | Инв. № подл.

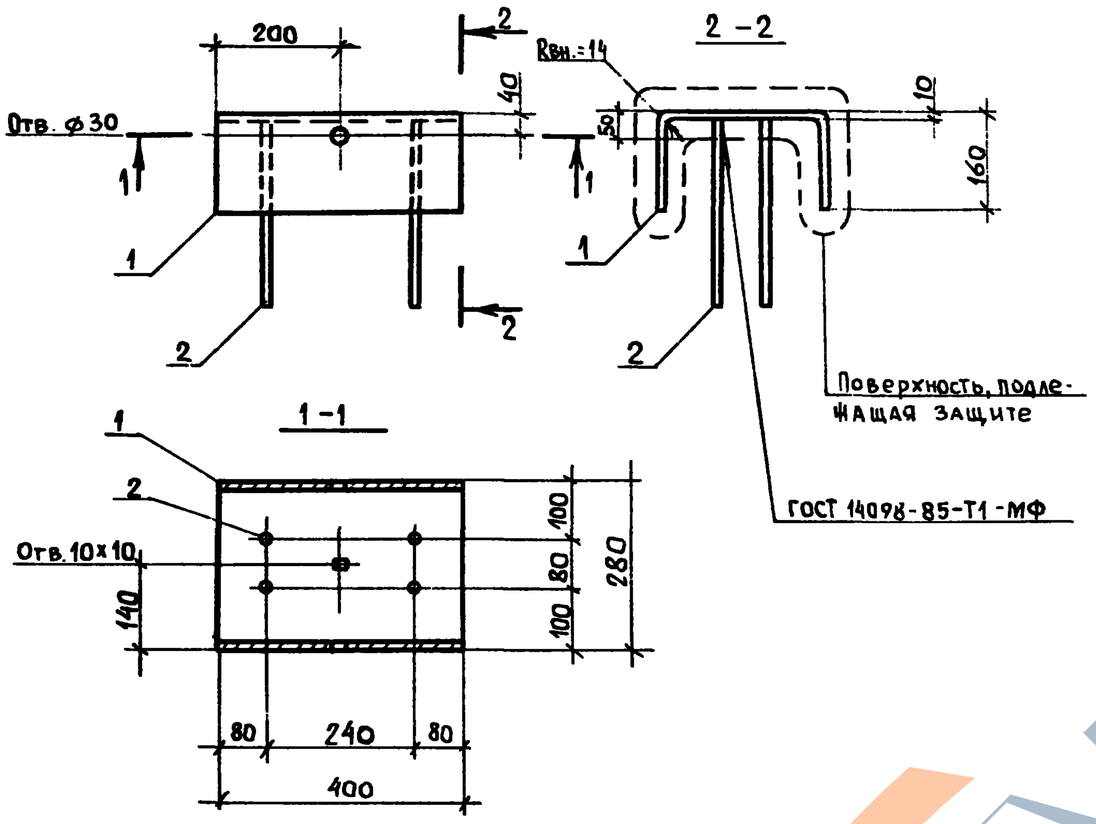

Марка изделия	Поз.	Наименование	Кол.	Масса ед., кг	Масса изделия, кг
МН11	1	Полоса $\frac{Б\ 10\times400\ ГОСТ\ 82\text{-}70^{*}}{ВСТ3ПС6\ ГОСТ\ 380\text{-}71^{**}}$ ℓ=560	1	17,6	19,0
	2	⌀14А III, ℓ = 300	4	0,36	

Арматура: класса А-III по ГОСТ 5781-82*

Нач. СКО-1	Вчерашний		1.463.1-17.10-15
Н. контр.	Копылов		
Гл. констр.	Матвеев		
ГИП	Репенко		Изделие закладное МН11
Зав. груп.	Копылов		Стадия: Р; Лист: ; Листов: 1
Вед. инж.	Котова		ПРОМСТРОЙПРОЕКТ
Техн. I кат.	Чернышева		
Проверил	Артемьева		

Взам. инв. № | Подпись и дата | Инв. № подл.

Формат А4

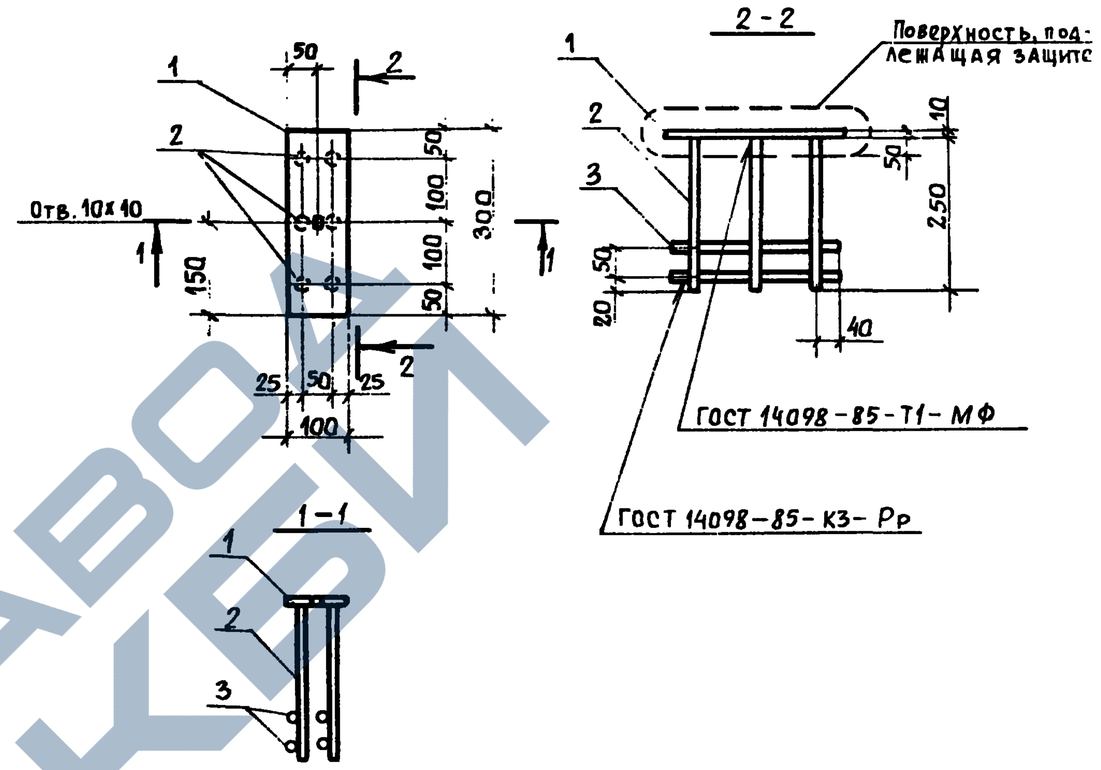

Марка изделия	Поз.	Наименование	Кол.	Масса ед., кг	Масса изделия, кг
МН 12	1	Полоса $\frac{Б\ 10\times100\ ГОСТ\ 103\text{-}76^{*}}{ВСТ3ПС6\ ГОСТ\ 380\text{-}71^{**}}$ ℓ=300	1	2,4	5,6
	2	⌀14RIII, ℓ = 250	6	0,30	
	3	⌀14RIII, ℓ = 280	4	0,34	

Арматура: класса А-III по ГОСТ 5781-82*

Нач. СКО1	Вчерашний		1.463.1-17.10-16
Н. контр.	Копылов		
Гл. констр.	Матвеев		
ГИП	Репенко		Изделие закладное МН12
Зав. груп.	Копылов		Стадия: Р; Лист: ; Листов: 1
Вед. инж.	Котова		ПРОМСТРОЙПРОЕКТ
Техн. I кат.	Чернышова		
Проверил	Артемьева		

Взам. инв. № | Подпись и дата | Инв. № подл.

ЗАВОД ЖБИ

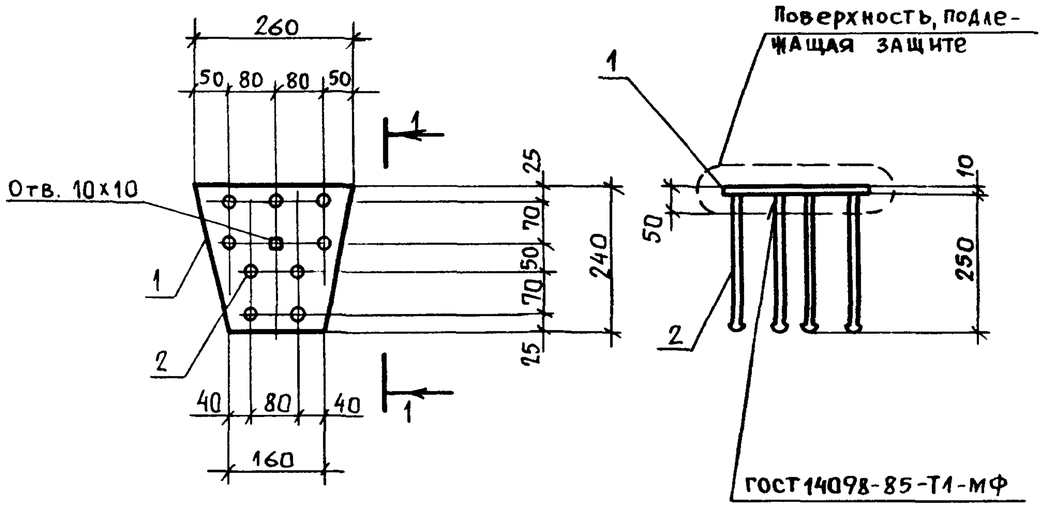

Марка изделия	Поз.	Наименование	Кол.	Масса ед, кг	Масса изделия, кг
МН13	1	Полоса $\frac{Б\ 10\times240\ ГОСТ\ 82\text{-}70^*}{ВСт3пс6\ ГОСТ\ 380\text{-}71^{**}}$ $\ell=260$	1	4,9	8,1
	2	Ф14 А$\underline{III}$, $\ell=290$	9	0,35	

Арматура: класса А-$\underline{III}$ по ГОСТ 5781-82*

Нач. СКО-1	Вчерашний	
Н. контр.	Копылов	
Гл. констр	Матвеев	
ГИП	Репенко	
Зав. груп.	Копылов	
Вед. инж	Котова	

1.463.1-17.10-17

Изделие закладное МН13

Стадия	Лист	Листов
Р		1

ПРОМСТРОЙПРОЕКТ

Взам. инв. № | Подпись и дата | Инв. № подл.

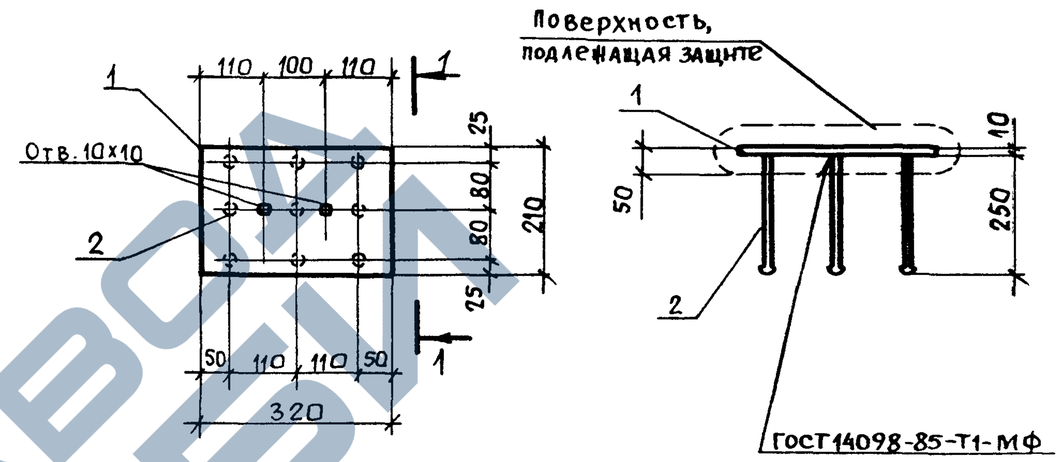

Марка изделия	Поз.	Наименование	Кол.	Масса ед, кг	Масса изделия, кг
МН14	1	Полоса $\frac{Б\ 10\times210\ ГОСТ\ 82\text{-}70^*}{ВСт3пс6\ ГОСТ\ 380\text{-}71^{**}}$ $\ell=320$	1	5,3	8,5
	2	Ф14 А$\underline{III}$, $\ell=290$	9	0,35	

Арматура: класса А-$\underline{III}$ по ГОСТ 5781-82*

Нач. СКО-1	Вчерашний	
Н. контр.	Копылов	
Гл. констр.	Матвеев	
ГИП	Репенко	
Зав. груп.	Копылов	
Вед. инж.	Котова	
Техн. I кат	Чернышова	

1.463.1-17.10-18

Изделие закладное МН14

Стадия	Лист	Листов
Р		1

ПРОМСТРОЙПРОЕКТ

Взам. инв. № | Подпись и дата | Инв. № подл.

https://zavodjbi.com/
ЗАВОД ЖБИ