https://zavodjbi.com/

ТИПОВАЯ ДОКУМЕНТАЦИЯ НА СТРОИТЕЛЬНЫЕ СИСТЕМЫ
И ИЗДЕЛИЯ ЗДАНИЙ И СООРУЖЕНИЙ

Серия 1.432 - 14/80

СТЕНОВЫЕ ПАНЕЛИ ОТАПЛИВАЕМЫХ ПРОИЗВОДСТВЕННЫХ ЗДАНИЙ С ШАГОМ КОЛОНН 6 М

Выпуск 2

КАРНИЗНЫЕ ПАНЕЛИ

РАБОЧИЕ ЧЕРТЕЖИ

17372

ЦЕНА 0-34

ЗАВОД ЖБИ

https://zavodjbi.com/

https://zavodjbi.com/

ТИПОВАЯ ДОКУМЕНТАЦИЯ НА СТРОИТЕЛЬНЫЕ СИСТЕМЫ
И ИЗДЕЛИЯ ЗДАНИЙ И СООРУЖЕНИЙ

Серия 1.432 – 14/80

СТЕНОВЫЕ ПАНЕЛИ ОТАПЛИВАЕМЫХ ПРОИЗВОДСТВЕННЫХ ЗДАНИЙ С ШАГОМ КОЛОНН 6 м

Выпуск 2

КАРНИЗНЫЕ ПАНЕЛИ

РАБОЧИЕ ЧЕРТЕЖИ

Утверждены
и введены в действие
с 1.01.82г. ГОССТРОЕМ СССР.
Постановление №182 от 26.10.81г.

Рук. отдела		Смилянский
Л. инж. пр.		Рудаков
Ст. инж.		Иванова

https://zavodjbi.com/

Содержание

Стр.		Лист
2.	Содержание	
2	Пояснительная записка	
3	Опалубка карнизной панели ПК 6.65-П	1
4	Опалубка карнизной панели ПК 6.70-П	2
5.	Опалубка карнизной панели ПК 6.75-П	3
6	Армирование карнизных панелей. ПК6.65-П, ПК6.70-П, ПК6.75-П. продольный и поперечные разрезы	4
7	Крепление карнизной панели к подкарнизной панели	5

Пояснительная записка

1. Настоящий выпуск содержит рабочие чертежи карнизных панелей длиной 6м для отапливаемых промышленных зданий.

2. Номенклатура карнизных панелей, расход материалов, условия их применения и указания по расчету приведены в выпуске 0

3. Карнизные панели запроектированы из бетона на пористых заполнителях марки 150 с объемным весом в сухом состоянии не более 1500 кгс/м³.

Панели армированы сварными каркасами и сетками из стали классов А-II и Вр-I

Монтажные петли изготавливаются из горячекатаной круглой (гладкой) стали класса А-I, марок ВСт3Сп и ВСт3пс по ГОСТ 5781-75

Для изделий, предназначенных для подъема и монтажа, при t ниже минус 40° запрещается применять сталь марки ВСТ3пс.

4. Закладные детали панелей должны быть защищены от коррозии цинковым покрытием согласно указаниям СНиП 2.8-73* „Защита строительных конструкций от коррозии"

5. Изготовление панелей, их приемка и контроль качества должны производиться в соответствии со СНиП III-16-79 „Бетонные и железобетонные конструкции сборные. Правила производства и приемка монтажных работ" и ГОСТ 13015-75 „Изделия железобетонные и бетонные. Общие технические требования

6. Величина отпускной прочности бетона карнизных панелей должна составлять не менее 80% от проектной прочности.

7. Соединение карнизных панелей с подкарнизными стеновыми панелями следует производить до их монтажа, преимущественно в построечных условиях. Допускается также производить сборку на заводах-изготовителях.

8. Собранные карнизы должны транспортироваться и складироваться в вертикальном положении

9. Арматурные изделия (каркасы, сетки, монтажные петли и закладные детали) даны в серии 1.432-14/80, Выпуск 3 „Арматурные изделия и закладные детали"

ТК 1980	Содержание и пояснительная записка	Серия 1.432-14/80 Выпуск 2

https://zavodjbi.com/

ПК6.65-П

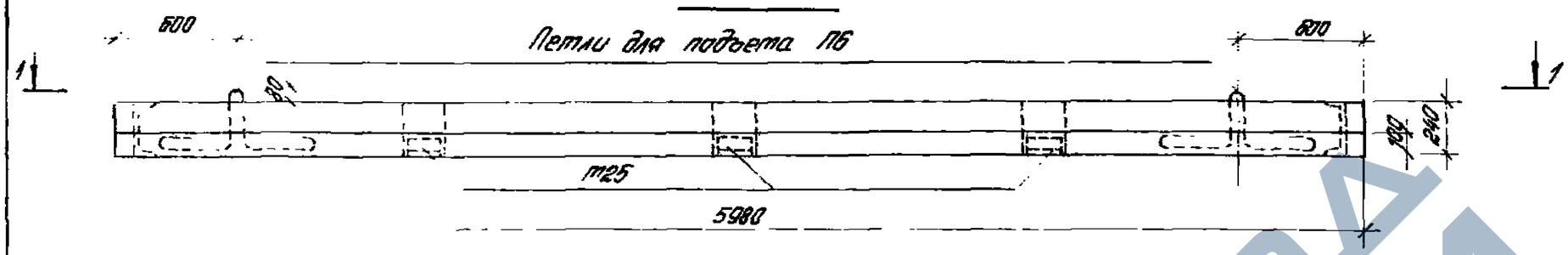

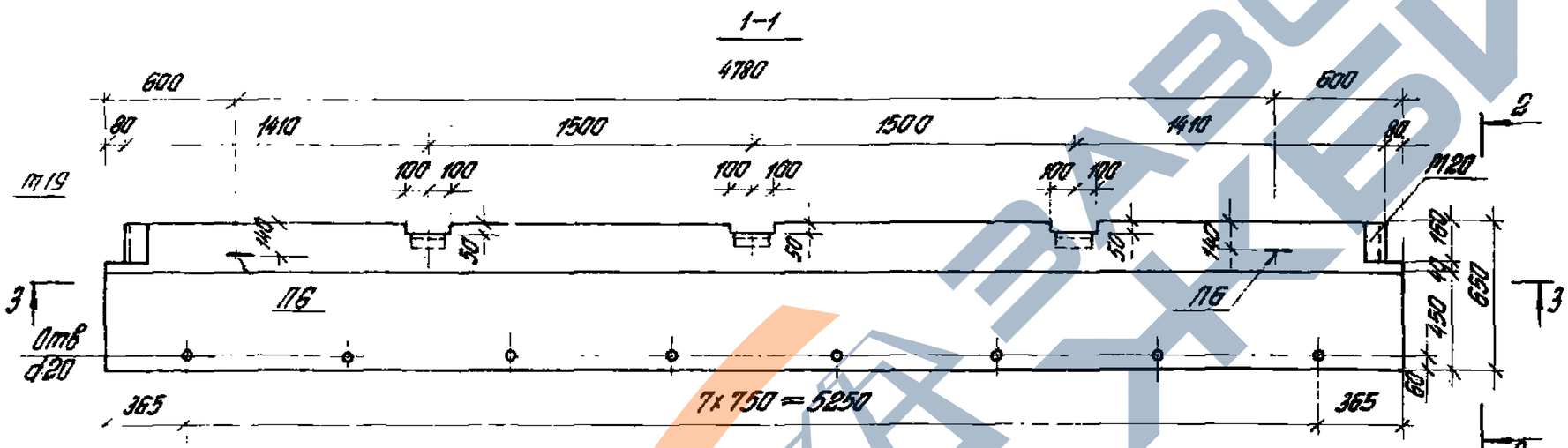

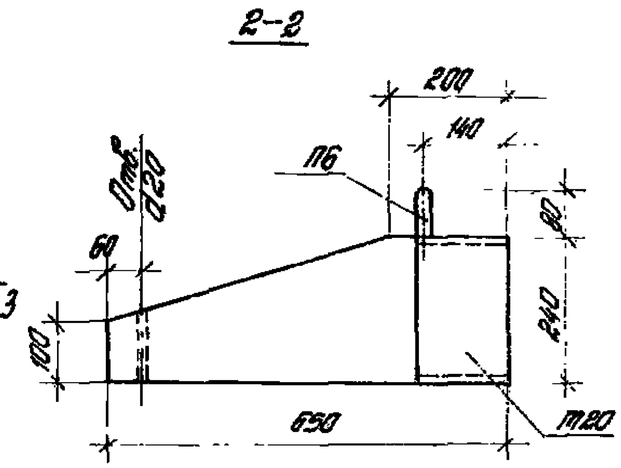

15278

Спецификация арматурных изделий на одну панель

Поз.	Марка	Плоские каркасы: Марка	Плоские каркасы: Кол.	Сварные сетки: Марка	Сварные сетки: Кол.	Закладные детали: Марка	Закладные детали: Кол.	Петли: Марка	Петли: Кол.
1	ПК6.65-П	КР38	2	С1 С3	1 1	П19 П20 П25	1 1 3	П6	2

Выборка стали на одну панель, кг

Поз.	Марка	Арматурные изделия: Арматурная сталь ГОСТ 5781-75 класса А-III, ф, мм 10	ГОСТ 5781-75 класса А-I, ф, мм 20	ГОСТ 6727-53* класс Вр-I, ф, мм 5	Итого	Закладные детали: ГОСТ 5781-75 класса А-III, ф, мм 8	ф, мм 10	Итого	Сталь прокатная: ГОСТ 8240-72 Прокат С 34	ГОСТ 8510-72* Прокат L 50x36x8	Итого	Всего
1	ПК6.65-П	31,5	8,0	13,9	53,4	0,8	2,2	3,0	7,6	4,2	14,8	68,2

Разрез 3-3 вск. на листе 4.

ТК 1990

Оплубка карнизной панели ПК6.65-П

Серия 1.432.1-4/80 Выпуск Лист

Рабочие чертежи			
Гл. инж. пр.			
Гл. инж. пр.			
Рук. гр.			
Инж.			

Фирма 2000 ЦНИИПромзданий г. Москва

https://zavodjbi.com/

https://zavodjbi.com/

ПК6.70-П

Петли для подъема П6

1-1

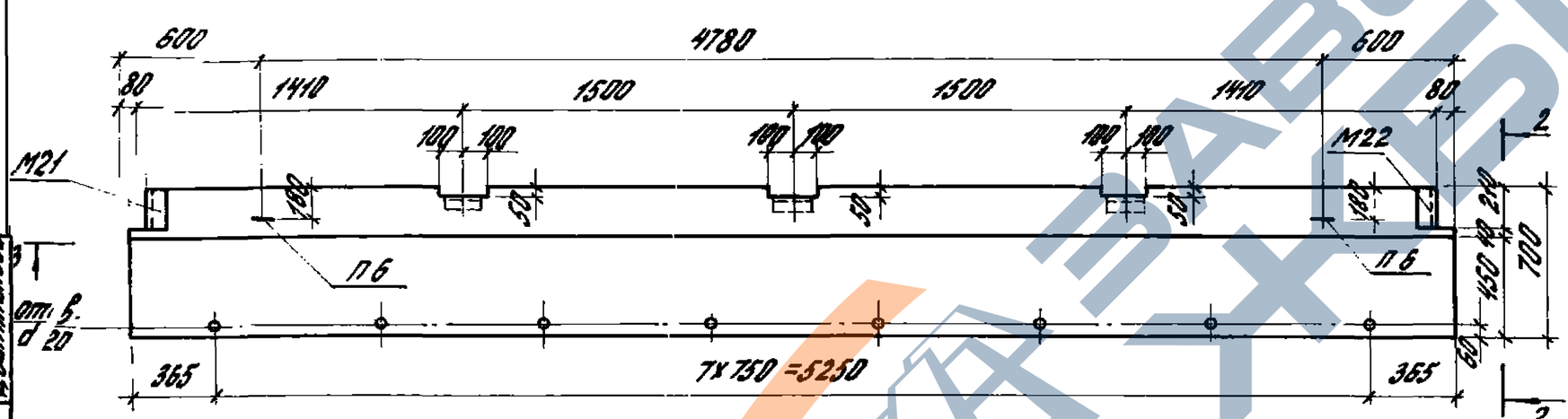

2-2

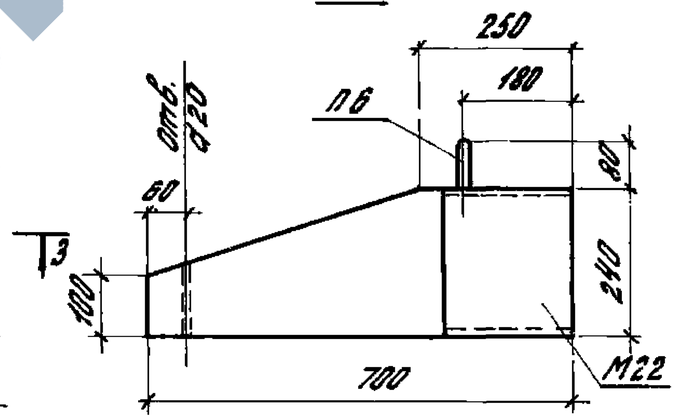

Спецификация арматурных изделий на одну панель

№ позиции по номенклатуре	Марка	Плоские каркасы: Марка	Плоские каркасы: Кол.	Сварные сетки: Марка	Сварные сетки: Кол.	Закладные детали: Марка	Закладные детали: Кол.	Петли: Марка	Петли: Кол.
2	ПК6.70-П	КР38	2	С2 С4	1 1	М21 М22 М25	1 1 3	П6	2

Выборка стали на одну панель, кг

№ позиции по номенклатуре	Марка	Арматурные изделия: Арматурная сталь ГОСТ 5781-75 класс А-III Ф, мм 10	Арматурные изделия: Арматурная сталь ГОСТ 5781-75 класс А-I Ф, мм 20	Арматурные изделия: Арматурная сталь ГОСТ 6727-53* класс Вр-I Ф, мм 5	Арматурные изделия: Итого	Закладные детали: Арматурная сталь ГОСТ 5781-75 класс А-III Ф, мм 8	Закладные детали: Арматурная сталь ГОСТ 5781-75 класс А-III Ф, мм 10	Закладные детали: Арматурная сталь ГОСТ 5781-75 класс А-III Итого	Закладные детали: Сталь прокатная ГОСТ 8240-72 проф. С 24	Закладные детали: Сталь прокатная ГОСТ 8510-72* проф. L 90х56х8	Закладные детали: Итого	Всего
2	ПК6.70-П	35,0	8,0	14,5	57,5	0,8	2,2	3,0	3,8	4,2	16,8	74,3

Разрез 3-3 дан на листе 4.

ТК 1980	Опалубка карнизной панели ПК6.70-П	Серия 1.432-14/80	Выпуск 2 / Лист 2

ЗАВОД ЖБИ

https://zavodjbi.com/

https://zavodjbi.com/

ПК 6. 75-П

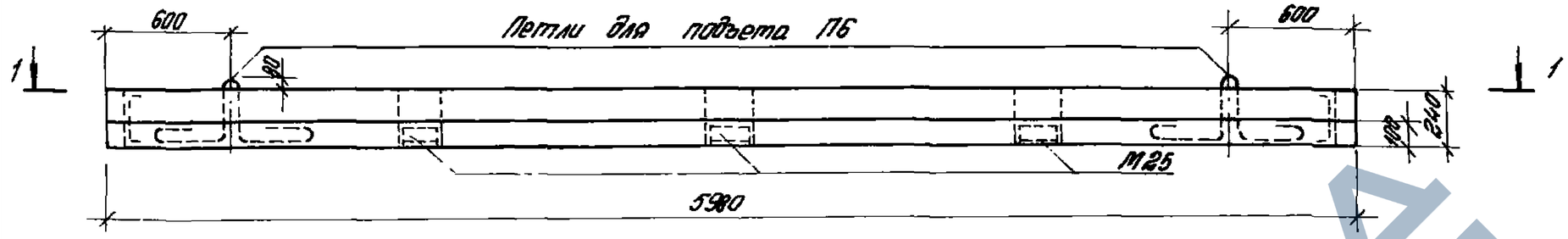

1-1

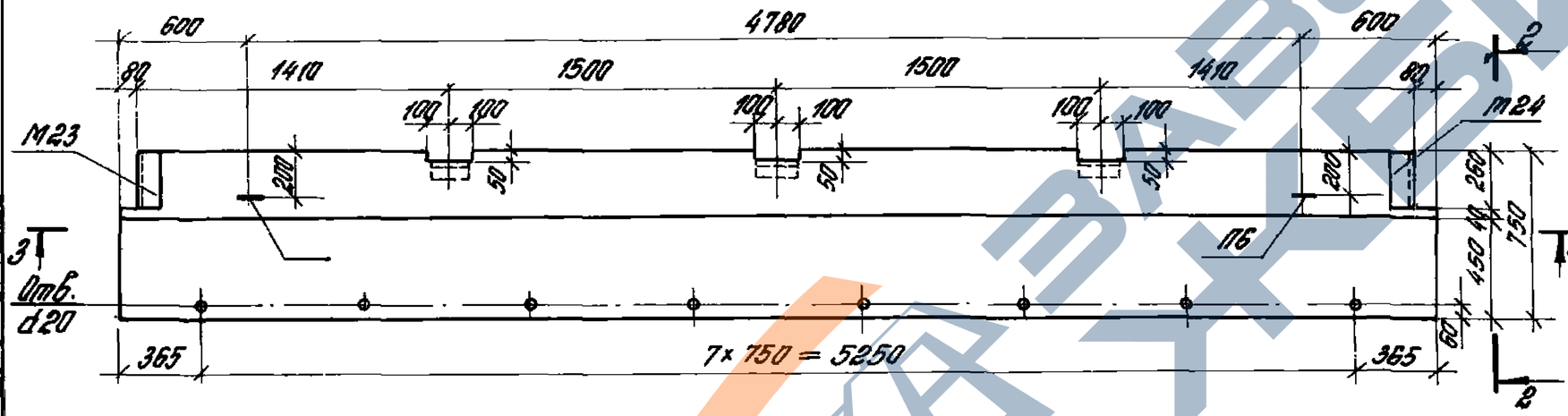

2-2

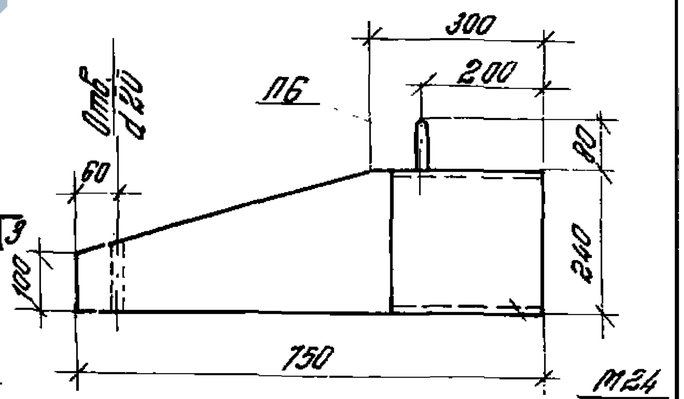

Спецификация арматурных изделий на одну панель

№ панели по нотенклатуре	Марка	Плоские каркасы		Сварные сетки		Закладные детали		Петли	
		Марка	Кол.	Марка	Кол.	Марка	Кол.	Марка	Кол.
3	ПК 6. 75-П	КР38	2	С3 С4	1 1	М23 М24 М25	1 1 3	П6	2

Выборка стали на одну панель, кг

№ панели по нотенклатуре	Марка	Арматурные изделия: Арматурная сталь, ГОСТ 5781-75, класс А-III, ф, мм 10	Арматурные изделия: Арматурная сталь, ГОСТ 5781-75, класс А-I, ф, мм 20	Арматурные изделия: Арматурная сталь, ГОСТ 6727-53*, класс Вр-I, ф, мм 5	Арматурные изделия: Итого	Закладные детали: Арматурная сталь, ГОСТ 5781-75, класс А-III, ф, мм 8	Закладные детали: Арматурная сталь, ГОСТ 5781-75, класс А-III, ф, мм 10	Закладные детали: Арматурная сталь, ГОСТ 5781-75, класс А-III: Итого	Закладные детали: Сталь прокатная, ГОСТ 8240-72, Проф. С24	Закладные детали: Сталь прокатная, ГОСТ 8510-72*, Проф. L90×56×8	Закладные детали: Итого	Всего
3	ПК 6. 75-П	35,0	8,0	14,5	57,5	0,8	2,2	3,0	12,4	4,2	19,6	77,1

Разрез 3-3 дан на листе 4.

ТК 1980

Опалубка карнизной панели ПК 6. 75-П

Серия 1.438 Вып.

ЦНИИПРОМЗДАНИЙ г. Москва

Гл. инж. пр. Гл. инж. пр. Рук. гр. Инж. Инж. 2 к. Инж. 1 к.

https://zavodjbi.com/

https://zavodjbi.com/

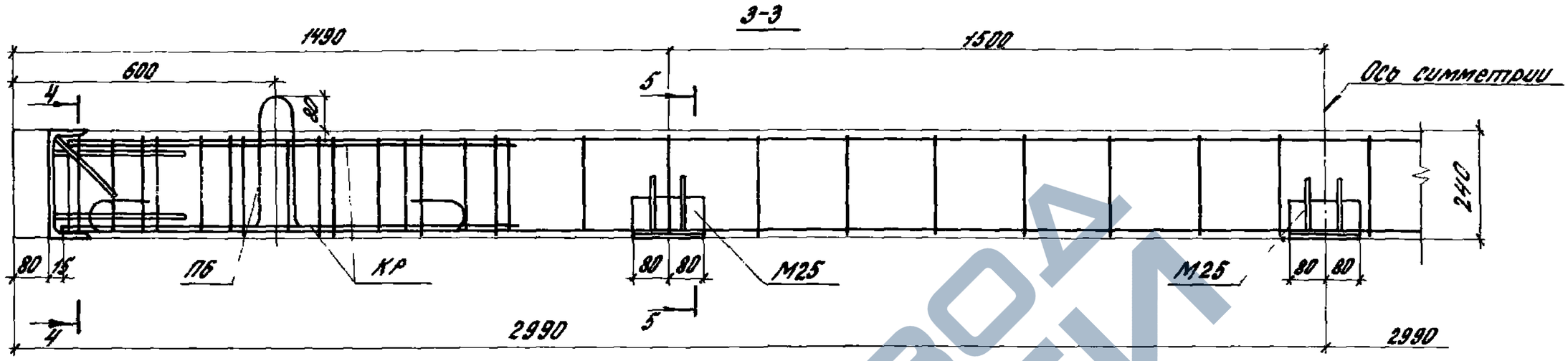

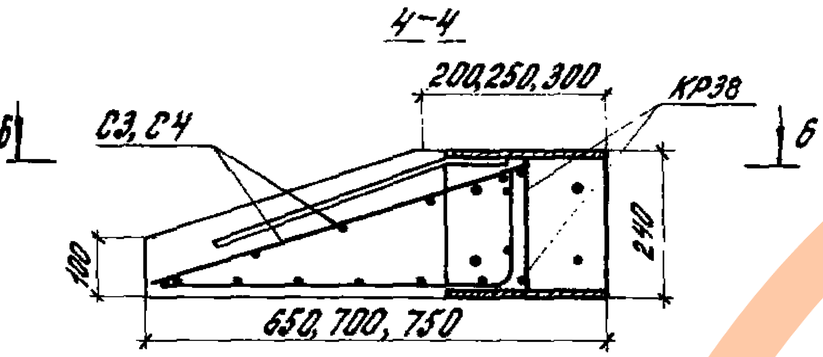

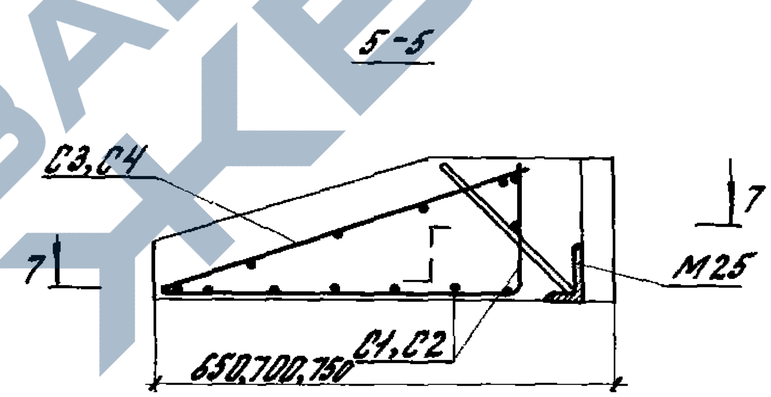

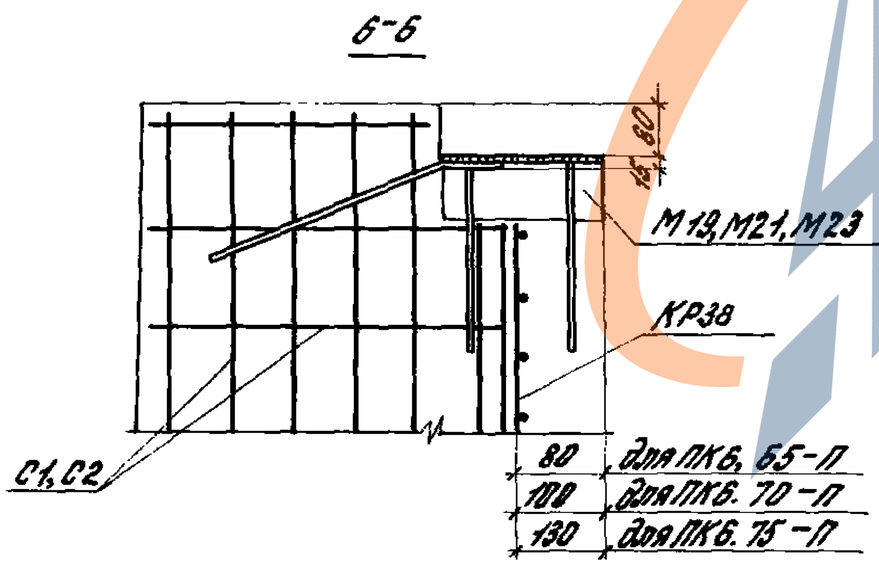

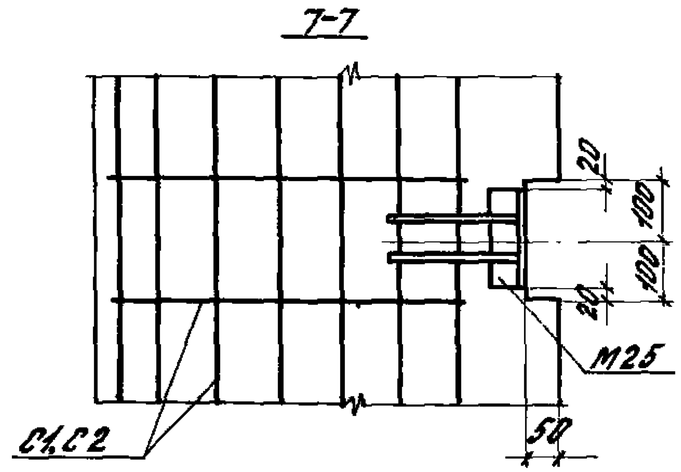

Сетки С3 и С4 условно не показаны.

ТК 1980	Армирование карнизных панелей ПМ6.65-П, ПМ6.70-П, ПМ6.75-П. Продольный и поперечные разрезы	Серия 1.432-14/86	
		Выпуск 2	Лист 4

Гл. инж. проекта Ц. инж. пр. Гр. инж. пр. Рук. гр. Инж. Инж. ЦНИПРОМЗДАНИЙ Госстроя СССР г. Москва

ЗАВОД ЖБИ

https://zavodjbi.com/

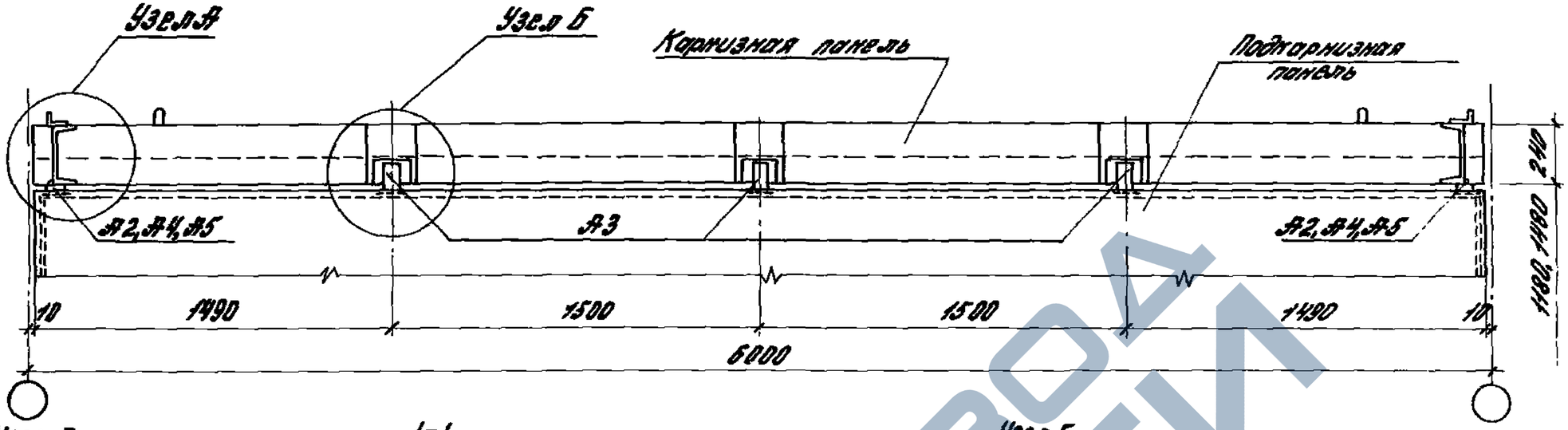

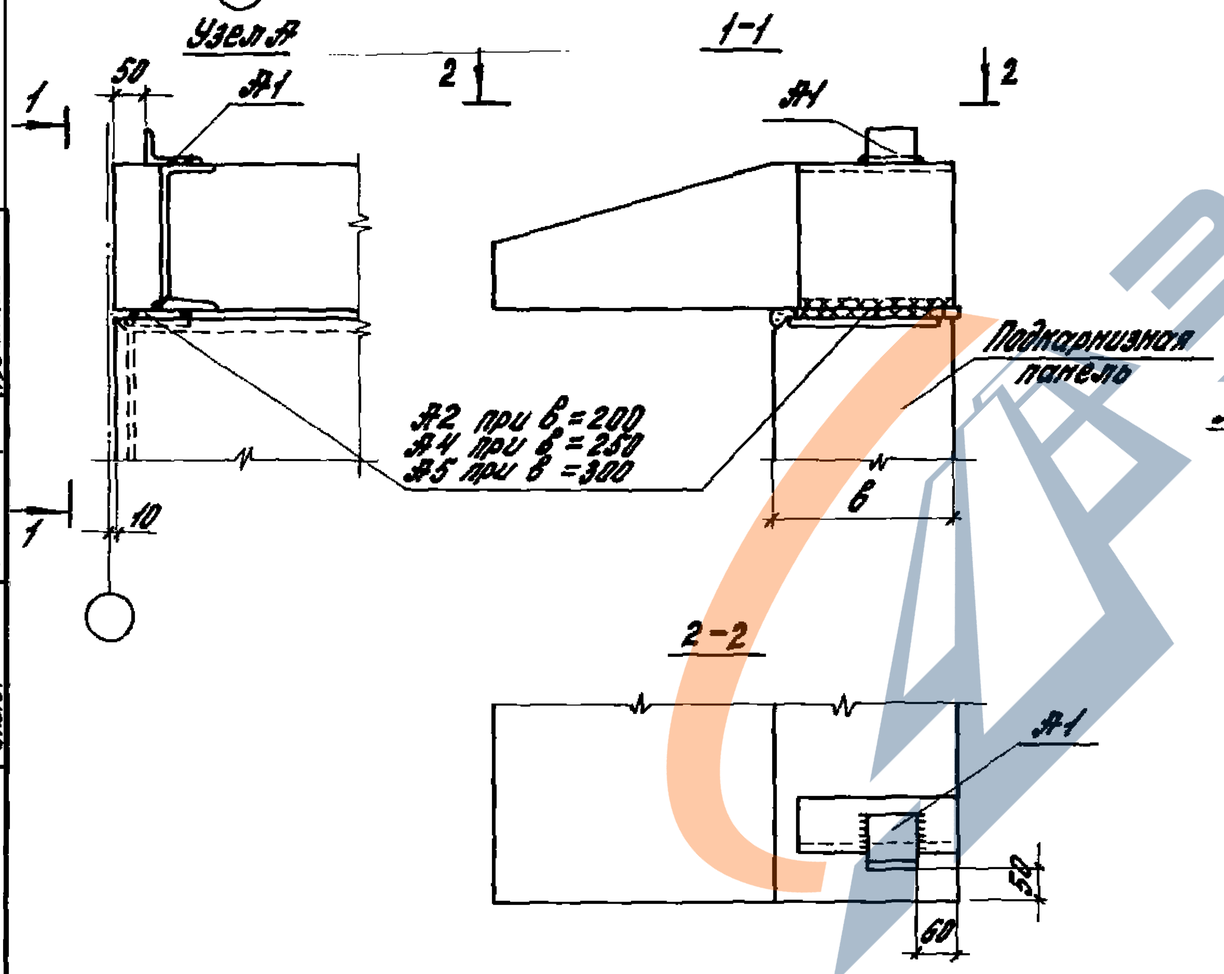

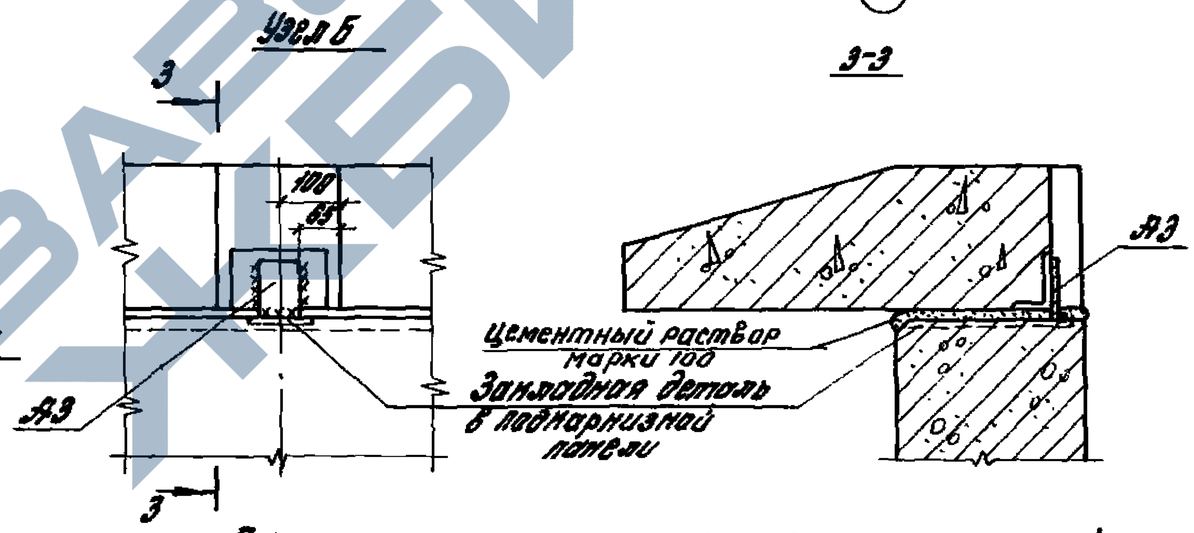

Монтажные сварные швы hш=8мм.

Спецификация стали на крепежные элементы карнизной панели

Толщина панели мм	Марка элемента	Сечение мм	Длина мм	Кол.	Вес, кг пр.	Вес, кг всего
200	Я1	∟90×56×8	80	2	0,7	5,0
	Я2	-70×14	150	2	1,2	
	Я3	-70×8	100	3	0,4	
250	Я1	∟90×56×8	80	2	0,7	5,6
	Я3	-70×8	100	3	0,4	
	Я4	-70×14	190	2	1,5	
300	Я1	∟90×56×8	80	2	0,7	6,4
	Я3	-70×8	100	3	0,4	
	Я5	-70×14	250	2	1,9	

ЦНИИПромзданий г. Москва

Гл. инж. пр. Рыженков
Гл. инж. пр. Ивлев
Рук. гр. Ивлев
Инж. Ковалева

ТК 1980

Крепление карнизной панели к подкарнизной панели

Серия 1.432-14/80
Выпуск 2
Лист 5

17372 (8)

https://zavodjbi.com/