ГОСУДАРСТВЕННЫЙ КОМИТЕТ СОВЕТА МИНИСТРОВ СССР ПО ДЕЛАМ СТРОИТЕЛЬСТВА

ГЛАВСТРОЙПРОЕКТ

ГОСУДАРСТВЕННЫЙ ИНСТИТУТ ТИПОВОГО ПРОЕКТИРОВАНИЯ И ТЕХНИЧЕСКИХ ИССЛЕДОВАНИЙ

ГИПРОТИС

БЛОКИ МНОГОЭТАЖНЫХ ПРОИЗВОДСТВЕННЫХ ЗДАНИЙ ХИМИЧЕСКОЙ ПРОМЫШЛЕННОСТИ

АЛЬБОМ II

АРХИТЕКТУРНО-ПЛАНИРОВОЧНЫЕ РЕШЕНИЯ И ДЕТАЛИ

Серия 1-82-Р 2

Выпуск 1

ЗДАНИЯ С САМОНЕСУЩИМИ СТЕНАМИ

РАЗДЕЛ I

АРХИТЕКТУРНО-ПЛАНИРОВОЧНЫЕ РЕШЕНИЯ

Директор ГИПРОТИС Н. ЛУТОВ
Главный инженер Е. СТУПИН
Главный конструктор Б. ВАСИЛЬЕВ

Начальник отдела промсооружения №2 В. МОШНИН
Главный инженер проекта Е. ОСМОЛОВСКАЯ
Старший архитектор А. ВАГНЕР

МОСКВА 1959

СОДЕРЖАНИЕ

серии 1-82-Р

1.	Общие положения и указания по применению рабочих чертежей	Альбом I Вып. I	1-82-Р1
2.	Архитектурно-планировочные решения и детали	Альбом П Вып. 1	1-82-Р2
	Архитектурно-планировочные решения	Раздел I	
3.	Архитектурно-планировочные решения и детали	Альбом П Вып. I	1-82-Р2
	Архитектурно-строительные детали	Раздел II	
4.	Монтажные схемы несущих конструкций зданий типов 3,5,6,9,11,12, 15,17,18,19,20 Высота этажей 6 м	Альбом Ш вып. I	1-82-Р3
5.	Монтажные схемы несущих конструкций зданий типов 3,5,6,9,11,12, 15,17,18,19,20 Высота этажей 4,8 и 7,2 м	Альбом Ш вып. П	1-82-Р3
6.	Детали сопряжений сборных железобетонных конструкций	Альбом IУ	1-82-Р4
7.	Сборные железобетонные крупнопанельные плиты перекрытий размером 1х6м	Альбом У	1-82-Р5
8.	Сборные железобетонные ригели междуэтажных перекрытий	Альбом УI	1-82-Р6
9.	Сборные железобетонные колонны Высота этажей 6 м	Альбом УП вып. I	1-82-Р7
10.	Сборные железобетонные колонны Высота этажей 4,8 и 7,2 м	Альбом УП вып. П	1-82-Р7
11.	Сборные железобетонные монтажные панели	Альбом УШ	1-82-Р8
12.	Сборные железобетонные крупнопанельные плиты размером 1,5х6 м под легкосбрасываемую кровлю	Альбом IX	1-82-Р9
13.	Сборные железобетонные крупнопанельные плиты покрытий размером 1,5х6м с отверстиями для шахт и трубопроводов	Альбом X	1-82-Р10
14.	Сборные железобетонные конструкции. Разные элементы	Альбом XI	1-82-Р11
15.	Здание тип 15. Пример решения том I-Архитектурно-строительная часть том II - Железобетонные конструкции том Ш - Сантехническая часть том IУ- Производство работ	Альбом	1-82-Р/15
16.	Здание тип 19. Пример решения том I - Архитектурно-строительная часть том II - Железобетонные и стальные конструкции том Ш - Сантехническая часть том IУ- Производство работ	Альбом	1-82-Р/19

ОГЛАВЛЕНИЕ

№№ пп	Наименование	№№ листов
1.	Условные обозначения маркировки и условные сокращения слов	АС-1
2.	Габаритные схемы зданий групп I и II	АС-2
3.	Планы кровли зданий групп I и II Примеры решений	АС-3
4.	Планы зданий групп I и II Примеры решений	АС-4
5.	Планы зданий группы II Пример решения	АС-5
6.	Разрезы 1-1, 2-2, 3-3, 4-4 для зданий групп I и II	АС-6
7.	Фасады к зданиям группы I Пример решения	АС-7
8.	Фасады к зданиям группы II Пример решения	АС-8
9.	Фрагменты фасадов зданий группы I Стены из блоков. Пример решения	АС-9
10.	Фрагменты фасадов зданий группы II Стены из блоков. Пример решения	АС-10
11.	Раскладка кирпичных блоков в простенках и кирпичные блоки – перемычки ИПН-600-Б'; ИПН-600-Б" для зданий группы I	АС-11
12.	Типы раскладок сборных железобетонных плит коробов приточной вентиляции	АС-12
13.	Монтажные схемы стен для зданий группы II	АС-13
14.	Монтажные схемы стен для верхнего этажа зданий группы I	АС-14
15.	Покрытие легкосбрасываемой кровли. Пример решения	АС-15
16.	Крепление молниеприемников к стенам. Кронштейны КМ-1 и КМ-2	АС-16
17.	Схемы установки дефлекторов и зонтов на покрытии	АС-17
18.	Типы крепления 1, 2 и 3 дефлекторов и зонтов	АС-18
19.	Планы встроенных и пристроенных УВП №№ 1, 2 и 3 при высоте производственных помещений 6 м	АС-19
20.	Примеры компоновки планов УВП с различными высотами этажей и планы УВП №4	АС-20
21.	Разрезы 1-1 и 2-2 по встроенному УВП при высоте этажей 6,0 и 4,8 м	АС-21
22.	Разрезы 2-2 и 3-3 по встроенному УВП при высоте этажей 6,0 м	АС-22
23.	Разрезы по встроенному УВП 4-4 при высоте всех этажей 6 м и 5-5 при высоте первого этажа 6 м с последующими 4,8 м	АС-23
24.	Разрез 6-6 по пристроенным УВП, разрез 7-7 по УВП № 4	АС-24
25.	Разрезы 8-8 и 9-9 по встроенным УВП с нижними этажами 7,2 м и 6,0 м, а последующими 6 м и 4,8 м	АС-25
26.	Фрагменты фасадов УВП	АС-26
27.	Монтажные схемы сборных железобетонных лестниц при высоте этажей: 1/ 6 м; 2/ нижнего этажа 6 м, а последующих 4,8 м	АС-27
28.	Монтажные схемы сборных железобетонных лестниц при высоте этажей: 1/ 4,8 м; 2/ нижнего 7,2 м, а последующих 6,0 м	АС-28
29.	Устройство полов в помещениях электросборок	АС-29
30.	Раскладка плит перекрытий в узлах вспомогательных помещений	АС-30

№№ пп	Наименование	№№ листов
31.	Планы раскладок плит покрытий УВП № 2 и № 4	АС-31
32.	Шахта лифта грузоподъемностью Q = 2,0-3,0 т Разрезы 1-1, 2-2, 3-3 и 4-4	АС-32
33.	План кровли встроенного УВП и раскладка парапетных плит	АС-33
34.	Маркировочный план посадочных площадок, элементов проходных галерей и стальных колонн. Элементы проходных галерей ПГ-1; ПГ-2, ПГ-3 /пример решения/	АС-34
35.	Узлы "А" и "Б"	АС-35
36.	Посадочная площадка П1	АС-36
37.	Посадочная площадка П2	АС-37
38.	Детали посадочных площадок, ограждения и колонны КЛС-1 /КЛС-2/	АС-38
39.	Стальные ограждения кровли и монтажных проемов	АС-39
40.	Металлические ограждения лестниц	АС-40

ЗАВОД ЖБИ

ПОЯСНИТЕЛЬНАЯ ЗАПИСКА

Настоящий альбом II является частью общей темы (серия 1-82-Р) по разработке рабочих чертежей многоэтажных производственных зданий цехов химической промышленности выполняемой в соответствии с планом типового проектирования 1958 года.

Выпуск I альбома II предназначен для зданий с самонесущими стенами и состоит из двух разделов:

Раздел I Архитектурно-планировочные решения

Раздел II Архитектурно-строительные детали

Помещенные в I разделе Архитектурно-планировочные и конструктивные решения разработаны в соответствии с утвержденными Госстроем габаритными схемами многоэтажных зданий (См. л. АС-2) и содержат: схематические планы, разрезы, фасады, монтажные схемы креплений самонесущих стен, примеры компановок узлов вспомогательных помещений и пр.

В раздел I включены также чертежи стальных конструкций: посадочные площадки, проходные галереи, ограждения и другие элементы.

Во II разделе содержатся детали стен, покрытий, перекрытий и другие архитектурно-строительные детали.

Чертежи раздела I предназначаются для использования при проектировании, как примеры решений. Посредством маркировки они облегчают находить разработанные детали, помещенные во II разделе.

Архитектурно-планировочные решения, приведенные в разделе I, приняты условно с целью выявления наибольшего числа архитектурно-строительных деталей.

Здания, разработанные в соответствии с указанными габаритными схемами, делятся на две группы: к I группе относятся здания шириной в 2,3,4 и 5 пролетов, а ко II группе - здания шириной в 3 пролета с расположенными в верхних этажах мостовыми кранами грузоподъемностью Q =5-10 т.

Высоты этажей зданий приняты в 4,8; 6,0; 7,2 м (только для первого этажа), а верхних этажей с мостовым краном в 8,5 и 10,5 м (См. Л. АС 2).

Узлы вспомогательных помещений (УВП) содержат лестничные клетки, венткамеры, электрораспределительные пункты (электросборки) лифты и пр.

В зданиях группы I, УВП могут быть как встроенными, так и пристроенными;

в зданиях группы II - пристроенными вследствие того, что встроенные УВП мешают сквозному прохождению мостового крана.

Каркас зданий выполняется из сборных железобетонных конструкций.

Наружные продольные стены отнесены от оси колонн на 520 мм, а торцовые - на 620 мм.

Стены производственной части зданий самонесущие запроектированы из кирпичных блоков, принятых по серии СТ-02-01 (выпуск 2), но могут выполняться и из штучного кирпича.

Вследствие большого количества ниш, отверстий и закладных деталей в стенах, УВП запроектированы из штучного кирпича.

При соответствующем обосновании стены могут выполняться и из других материалов.

Стены производственной части здания кладутся на железобетонные фундаментные балки, а стены УВП вместе с примыкающими к ним колоннами на железобетонную монолитную фундаментную плиту.

ЗАВОД ЖБИ

Гидроизоляция устраивается из слоя цементного раствора 1:3 толщиной 20 мм на отметке - 0.030.

Температурные швы уширяются до двух сантиметров за счет уменьшения швов между соседними элементами.

Толщина стен в деталях условно обозначена буквой " d " и должна уточняться при конкретном проектировании, в зависимости от вида кирпича, от внутреннего режима производственных помещений (агрессивность среды, влажность) и от климатических условий. Уточняются также марки раствора штучной кладки стены или кирпичных блоков, марка раствора, применяемая при монтаже блоков.

На фрагментах маркировочных фасадов зданий указаны кирпичные блоки при толщине стен 380 мм.

В монтажных схемах стен, приведенных на листах АС-14 и АС-13, указаны все крепежные детали применительно к возведению этих стен из кирпичных блоков в летнее время.

В случае применения стен из штучного кирпича все указанные на этих листах детали остаются без изменения.

При возведении стен в зимнее время методом замораживания в углах и в местах примыкания поперечных стен закладываются стальные сетки, в каждый горизонтальный шов блоков или через 12 рядов кладки из обычного кирпича.

Стальные сетки принимаются угловыми, сварными, согласно деталей, приведенных в разделе II.

На случай устройства температурного шва в стене, не совпадающего с температурным швом в каркасе здания, в разделе II даны детали.

В проекте разработан вариант стен с применением нетипового блока размером 1800x2000 мм для междуоконного простенка. Этот блок запроектирован без устройства в нем пазов и с заложенными деревянными пробками для крепления оконных коробок.

При применении этого варианта уменьшается количество монтажных стеновых элементов и улучшается использование подъемного крана.

В каждом этаже по периметру производственного здания предусмотрены пояса, состоящие из соединенных между собой сборных железобетонных перемычек, (блок-перемычки).

Стены производственной части здания как наружные, так и внутренние, по мере их возведения крепятся анкерами, закладываемыми в швы блоков и привариваются к закладным деталям железобетонных колонн. Анкера приняты из расчета толщины стен 380 и 510 мм.

Кроме того, на уровне железобетонного пояса, в каждом этаже, стены крепятся к междуэтажным перекрытиям при помощи специальных закладных деталей, устанавливаемых против колонн.

Анкера крепления стен к каркасу здания запроектированы с учетом осадки стен, возникающей после твердения раствора в швах кладки.

Стальные анкера должны быть защищены антикоррозийным покрытием. например кусбасслаком.

Соединения анкеров заливаются эластичной битумной мастикой, остальные же стальные части креплений замоноличиваются цементным раствором.

Для скольжения стен при осадке междуэтажного перекрытия предусматривается проложить 2 слоя рубероида без проклейки между собой. Все открытые детали анкеров должны периодически подвергаться антикоррозийной обработке.

Для крепления самонесущих стен к междуэтажным перекрытиям или к колоннам в плитах должны быть предусмотрены дополнительные отверстия, а в колоннах - закладные детали, в случаях, если эти отверстия или детали не предусмотрены в унифицированных сборных железобетонных элементах, разработанных в сериях 1-82-Р5 и 1-82-Р7 выпуски I и 2.

Отметка уровня чистого пола 1-го этажа условно принята ± 0.000, отметка планировки земли принята - 0,150. По периметру здания устраивается асфальтовая отмостка на щебеночном основании шириной 75-100 см.

Полы производственной части условно приняты [illegible] толщиной 100 мм.

Лотки для стока жидкости в производственных помещениях устанавливаются взамен пролетной плиты перекрытия. Конструкция лотков дана в альбоме XI "Разные элементы".

Короба приточной вентиляции совмещены с системой отопления и установлены под оконными проемами вдоль продольных наружных стен зданий.

В проекте предусмотрены короба из отдельных сборных железобетонных элементов шириной 500-600 мм. Эти короба могут быть выполнены и из других материалов /асбестоцемента, пластмасс и др./

Заполнение оконных проемов не дается, переплеты окон должны приниматься по ГОСТу на оконные переплеты многоэтажных производственных зданий.

Покрытия приняты бесчердачными, из сборных железобетонных крупнопанельных плит размером 1,5х6,0 м и типовых балок.

Легкосбрасываемая кровля выполняется по покрытиям из сборных ж.б. крупнопанельных плит размерами 1,5х6,0 м См. альбом IХ, серии 1-82-РЭ.

Проемы в плитах при легкосбрасываемых кровлях перекрываются асбестоцементными волнистыми листами размером 1,75х1,0 м, поверхность асбестоцементных листов выравнивается легким сыпучим материалом, по которым укладывается плитный утеплитель и водоизоляционный ковер.

Так как выполнение работ по хрупкому настилу из асбестоцементных листов сопряжено с опасностью для рабочих, необходимо обязательно соблюдать меры по технике безопасности, во избежание несчастных случаев, т.е. проложить ходовые доски, с обязательным опиранием их на несущие ребра крупнопанельных ж.б. плит.

Кровля с неорганизованным отводом воды. Уклон кровли над производственными помещениями 1:12, а над узлами вспомогательных помещений 1:10 и 1:12.

Водоизоляционный ковер на участках кровли с уклоном 1:10 и 1:12 – из трех слоев рубероида, в ендовах и местах примыкающих к стенам – из четырех слоев.

Конструкция карниза состоит из крупнопанельных карнизных плит, устраиваемых в опалубке плит ПКЖ, уложенных ребрами вверх и предусмотрена в 3-х вариантах:

1/ Вентиляционный карниз, имеющий сквозные отверстия наружу и во внутрь помещения;

2/ теплый карниз вентилируемый, имеющий отверстия только во внутрь помещения,

3/ закрытый карниз, не имеющий отверстий.

Конструкции вентиляционного и ветилируемого карнизов предусматривают обеспечение стока талой воды и предотвращение образования наледей.

Карнизные плиты опираются на колонны и стены и прикрепляются к ним. По ребрам плит располагаются кровельные ребристые плиты, размером 0,5 х 1,5 м, по которым укладывается утеплитель и водоизоляционный ковер. Полость вентиляционного карниза используется в качестве канала вытяжной вентиляции. В полках плит устраиваются /со стороны цеха/ отверстия для поступления вентилируемого воздуха, этот воздух имеет выход наружу через горизонтальные щели, образуемые между верхними и нижними плитами панелей.

Вентилируемый карниз не имеет наружных щелей для вентиляции помещений, но благодаря незначительной разности температуры воздушного канала в карнизе и температуры воздуха внутренних помещений, происходит воздухообмен, создающий однородный тепловой режим по всей поверхности кровли, в результате чего предотвращается образование наледей на карнизе.

Предлагаемая конструкция карниза была одобрена на заседании Технического совета Гипротис совместно с представителями

ГИАП, Гипроанилкраска, АС и А СССР, ПСП, ГПИ-1, НИИ строительной физики.

По краям кровли, над производственными помещениями, приняты стальные ограждения, вынесенные за пределы карниза. Преимущества такой конструкции заключаются в том, что ограждения не нарушают водоизоляционного ковра; надежность и долговечность последнего увеличивается. Кроме того, улучшаются условия обслуживания оборудования, устанавливаемого вплотную к зданию. Ограждение крепится уголками к закладным деталям карнизной плиты.

Грозозащита зданий производится посредством установки укрепленных под карнизами настенных молниеприемников, конструкции которых приняты по серии ОСИ-10 1945 года, разработанной ГИАП. Молниеприемники следует устанавливать по специальному расчету.

Лестницы в узлах вспомогательных помещений приняты из сборных железобетонных маршей и площадок. Марши по ширине приняты 1,2 м, а по высоте 1,5 м и 1,2 м, ступени размером:

проступь - 300 мм, подступенок - 150 мм.

Лестницы в узлах вспомогательных помещений приняты четырехмаршевые для зданий высотой 4,8 м и 6,0 м.

При нижнем этаже высотой 7,2 м в проекте предусмотрена лестница пятимаршевая.

Внутренние размеры лестничной клетки в плане приняты 2,45х6,00 м.

Из лестничных клеток предусмотрены выходы на кровлю.
Под лестницами на отм. - 0,95 м располагаются узлы управления водопроводом и отоплением.

Полы в вентиляционных камерах в части помещения между проемами с жалюзийными решетками и калориферами для забора наружного воздуха устраиваются теплыми, в зависимости от расчетной наружной температуры воздуха.

Полы в санузлах устраиваются из керамических плиток с прокладкой гидроизоляции.

Полы в помещениях электрораспределительных устройств делаются с межпольным пространством для скрытой и доступной для осмотра электропроводкой.

Наружная и внутренняя отделка зданий принимается в зависимости от местных условий.

Материал для стальных конструкций – сталь мартеновская марки Ст. 3. Все конструкции сварные.

Стальные конструкции разработаны на основании норм и технических условий НиТУ 121-55.

Вся монтажная сварка должна производиться электродами типа Э42.

В настоящем выпуске не разработаны конструкции полов, мероприятия по защите конструкций от воздействия агрессивной производственной среды, а также ряд других элементов зданий и устройств, как например; приямки, фундаменты под оборудование и пр.

В типовых деталях не указаны типы и материалы утеплителя, водоизоляционный ковер, гидроизоляция, прижимная полоса и пр. элементы, которые должны приниматься при конкретном проектировании, в зависимости от климатических и технологических условий.

Во взрывоопасных производствах необходимо предусматривать, согласно норм В-I и В-Iа, следующие мероприятия:

а/ монтажные проемы;

б/ в тамбуре подъемника создан воздушный подпор от системы приточной вентиляции, чтобы исключить возможность подсоса взрывоопасных газов из производственного помещения в шахту лифта;

в/ двери из производственного помещения в тамбур подъемника самозакрывающиеся,(при помощи механических приспособлений)

г/ дверные контакты подъемника в закрытом исполнении или взрывозащищенном исполнении.

Условные обозначения маркировки

Номер детали ○

Номер элемента или позиции ○

Ссылка на деталь, находящуюся в той же серии

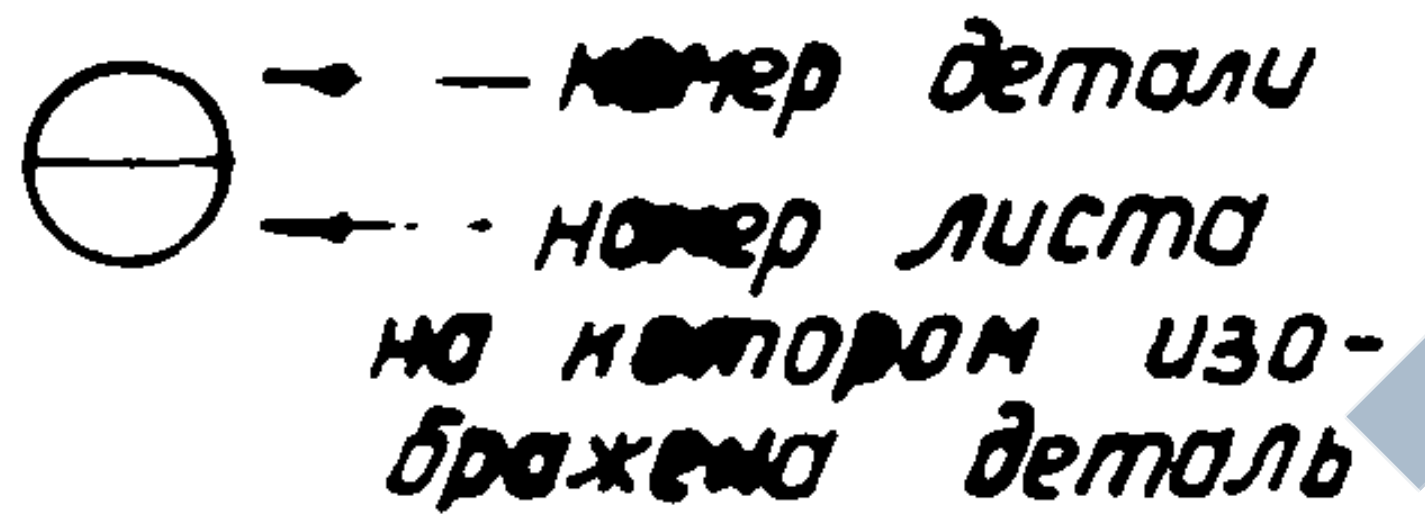
номер детали
номер листа на котором изображена деталь

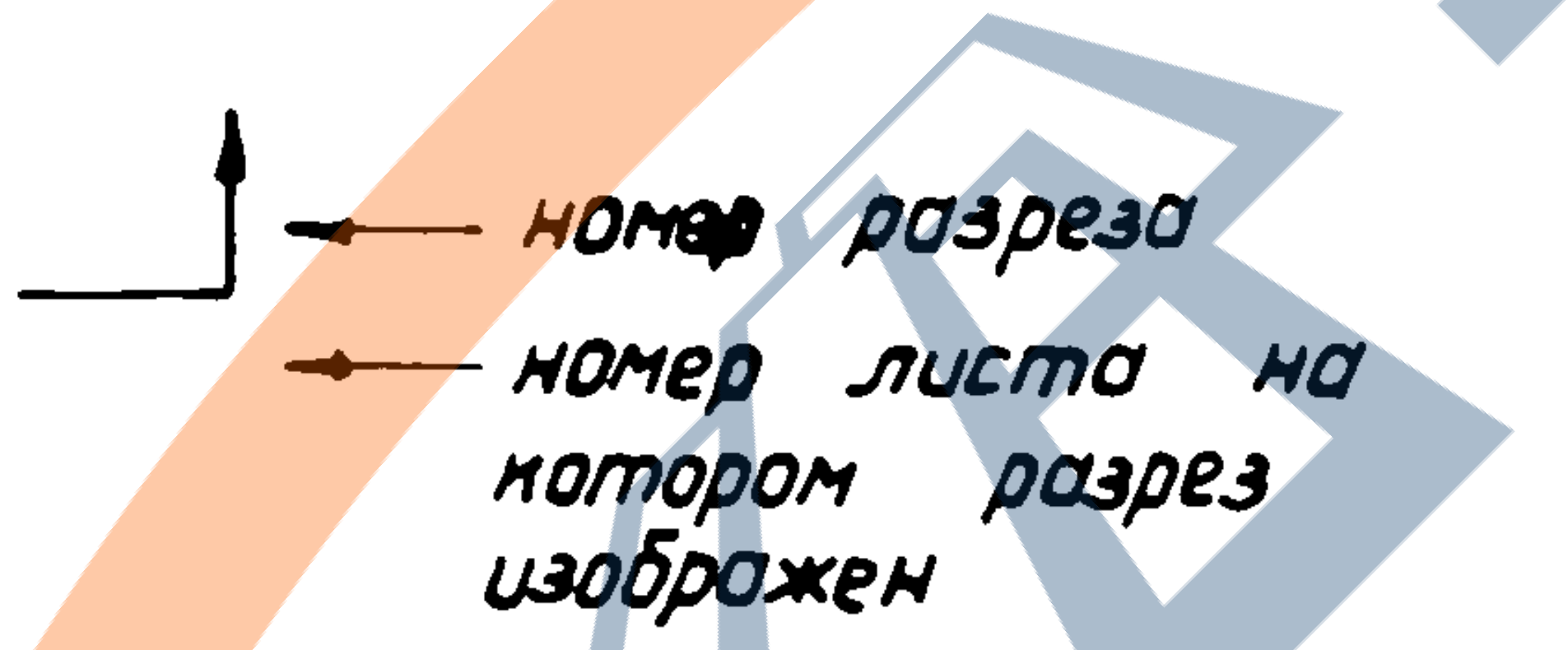
номер разреза
номер листа на котором разрез изображен

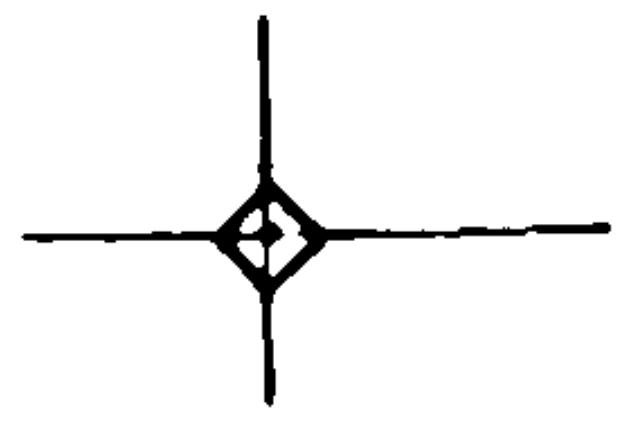
болт

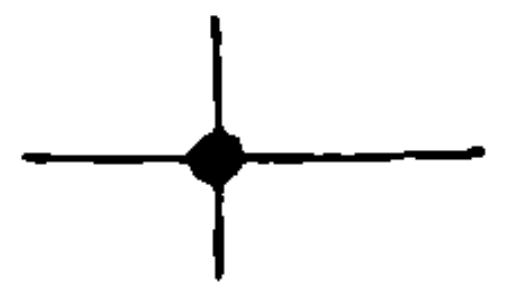
отверстие для болта

ıııııııııı заводской сварной шов

× × × × × монтажный сварной шов

Условные сокращения слов

Ур. ч. п. — уровень чистого пола
Ур. з. — уровень земли
Т. ш. — температурный шов
Ж. б. — железобетон
Сб. ж. б. — сборный железобетон
Ур. г. р. — уровень головки рельса
УВП — узел вспомогательных помещений
М — марка
С — сетка
Зерк — зеркальное изображение
ПС — по соображению
ПГ-2 — площадка проходной галереи
П2 — посадочная площадка
КЛС-1 — стальная колонна
МОЛ-2 — металлическое ограждение

Нач. ОПС-2	Мошнин
Гл. инж. проекта	Осмоловская
Ст. архитектор	Вагнер
Ст. техник	Хромова
Проверил арх.	Кузнецова

ГИПРОТИС	Условные обозначения маркировки и условные сокращения слов	Серия 1-82-Р2 Выпуск 1	
		Лист	АС-1

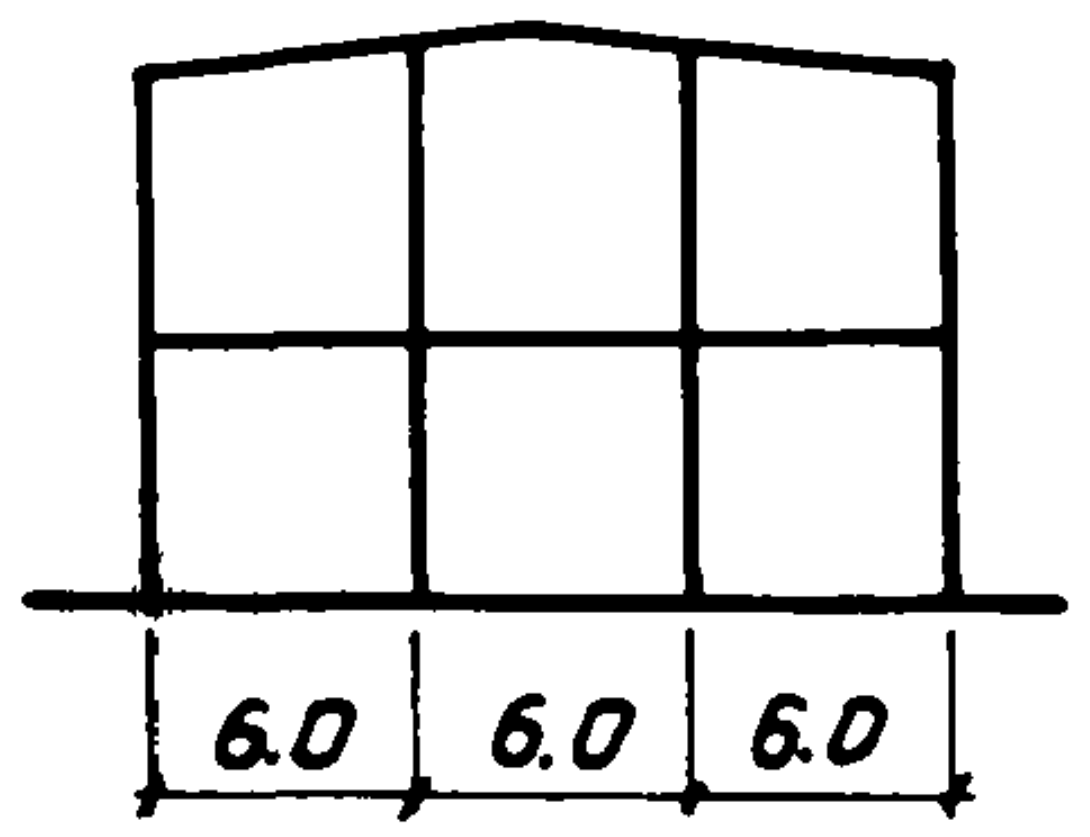

Тип 3

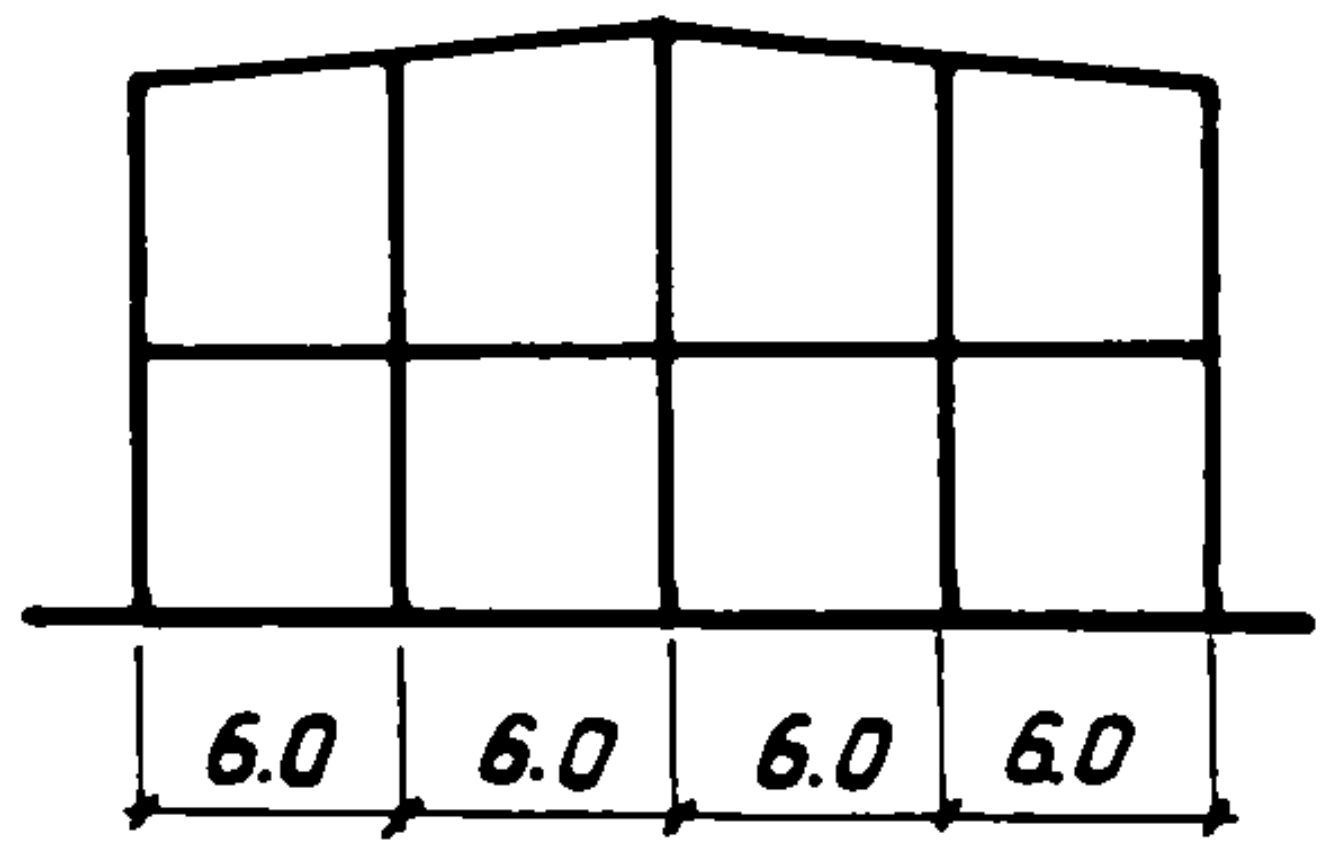

Тип 5

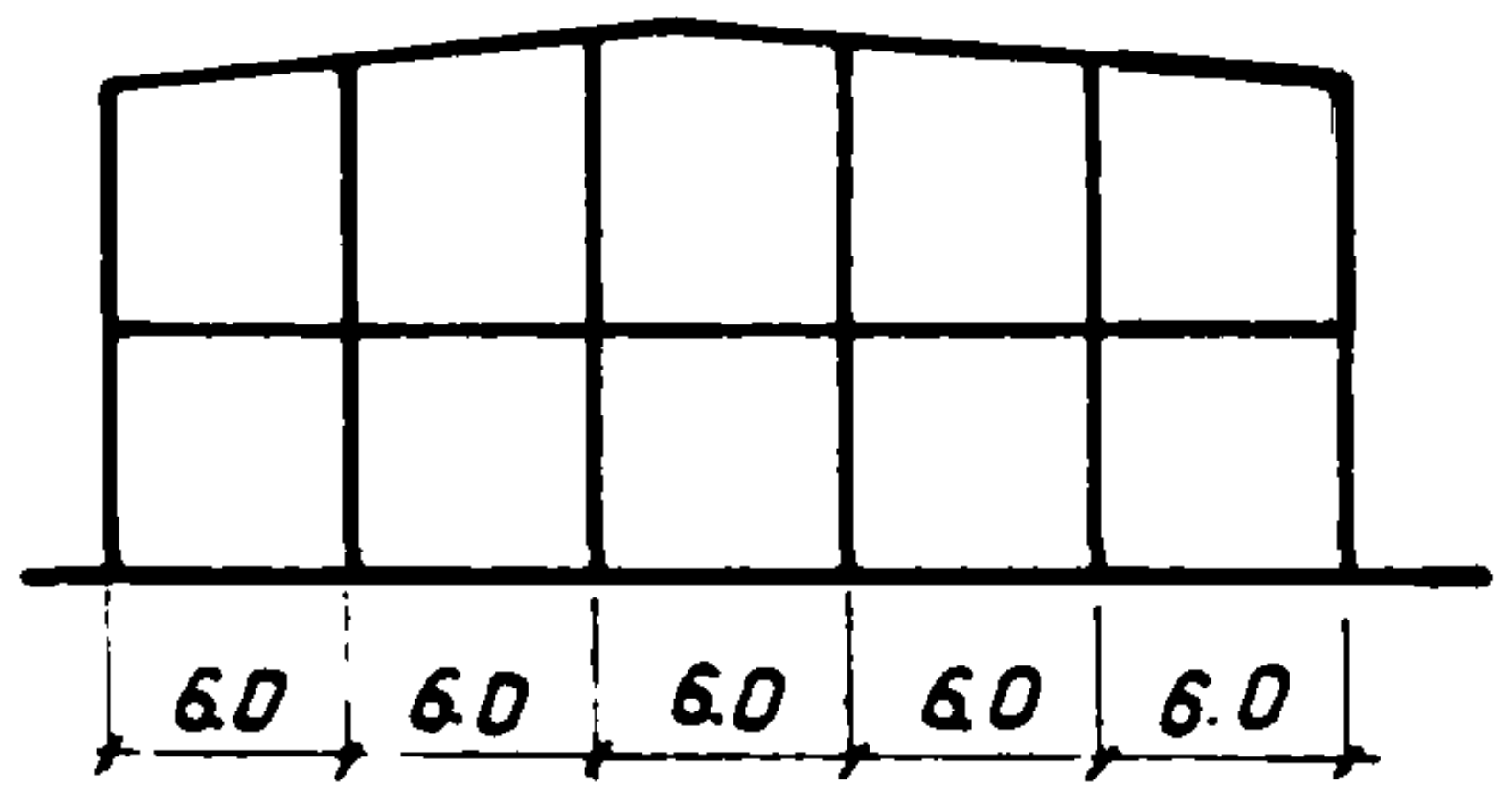
6.0
6.0
6.0
6.0
6.0

Тип 6

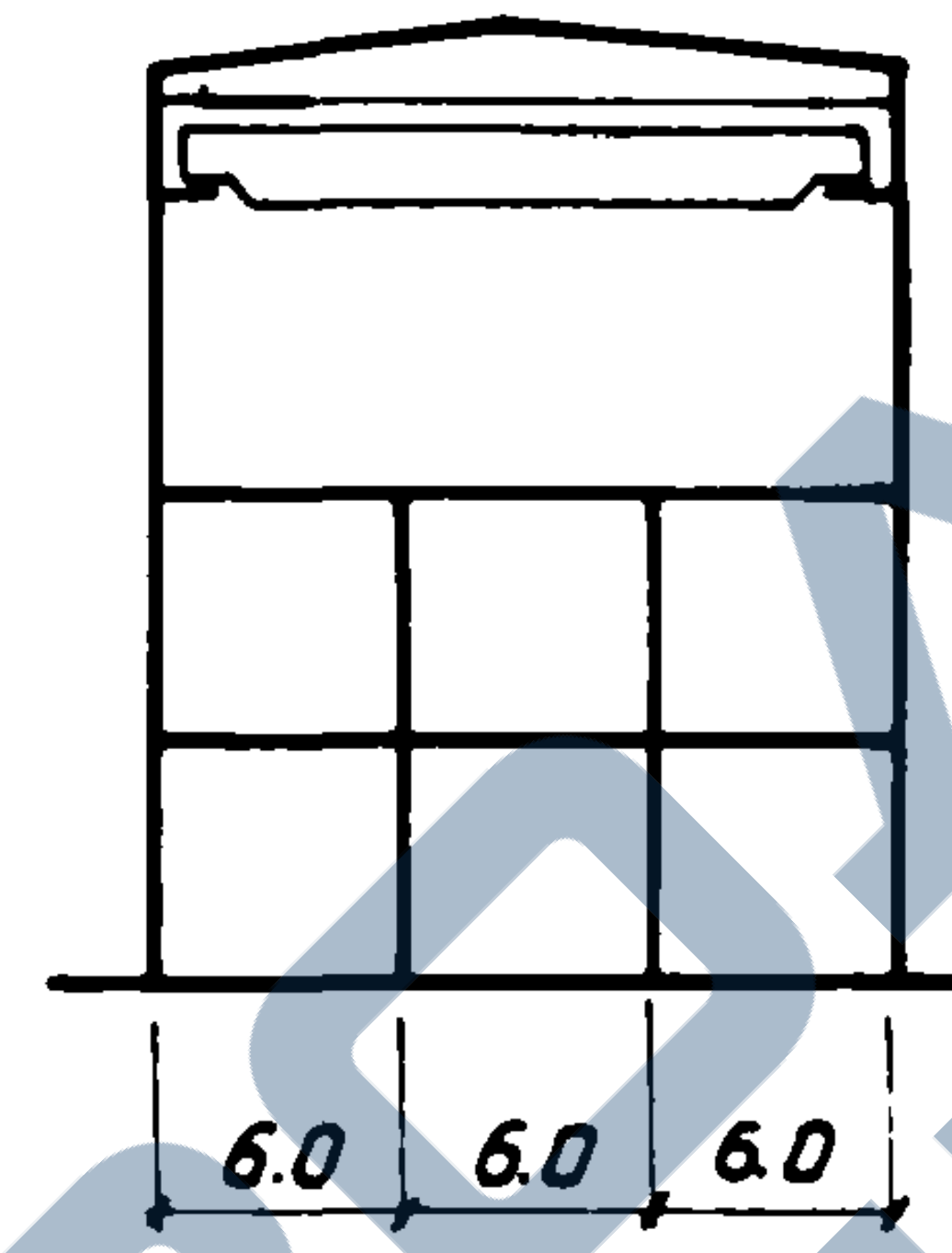

Тип 18

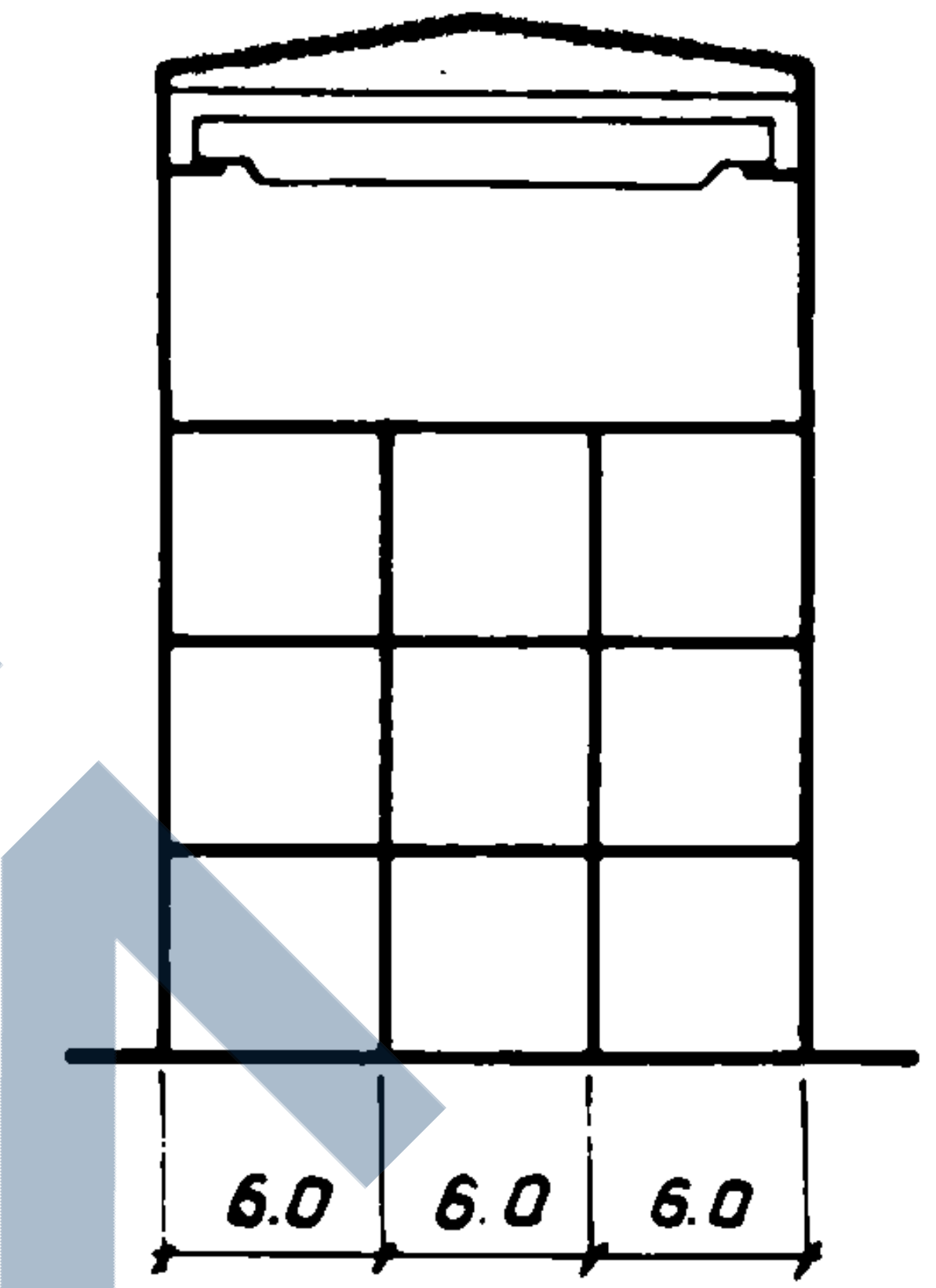

Тип 19

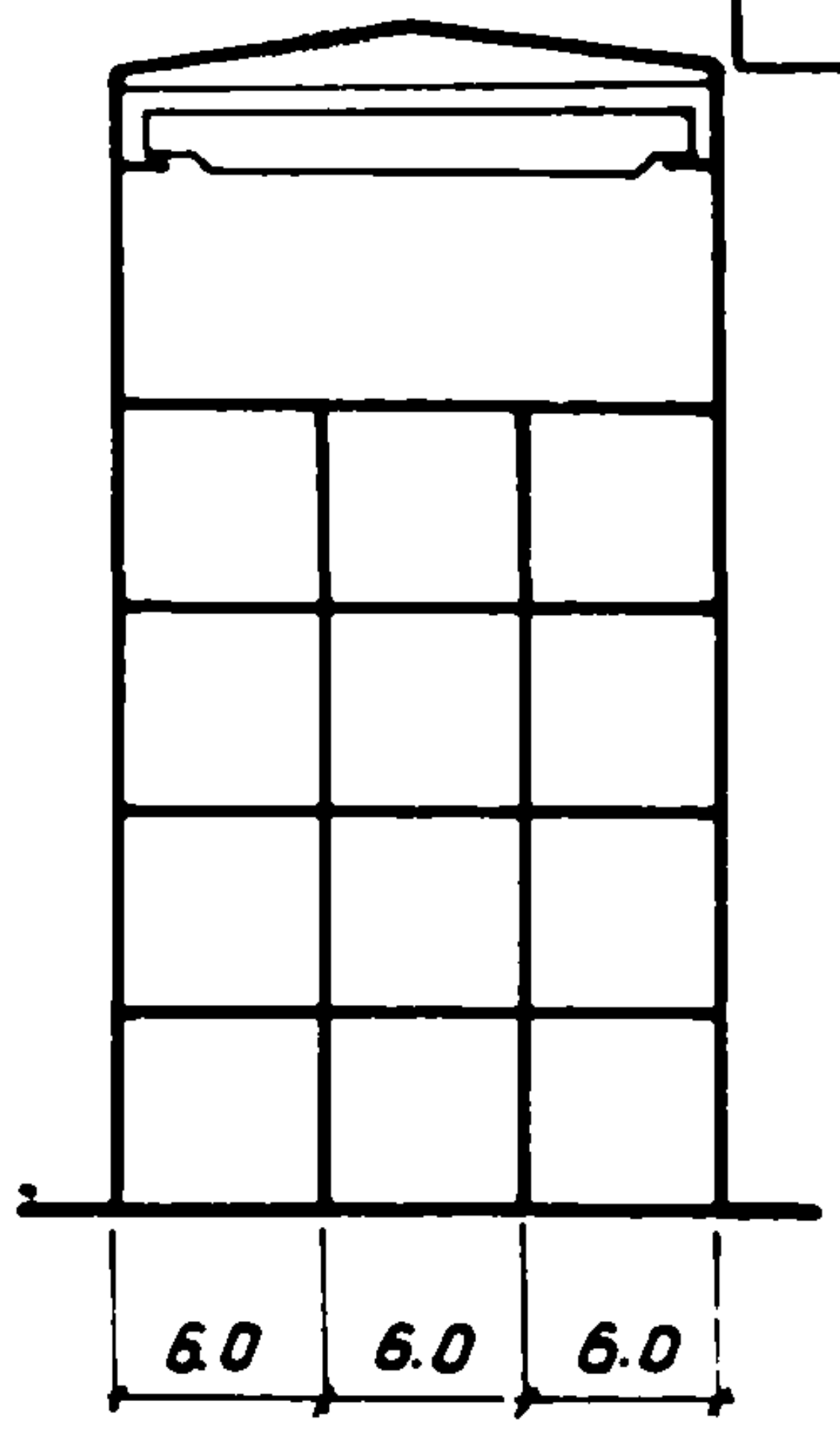

Тип 20

Здания группы II

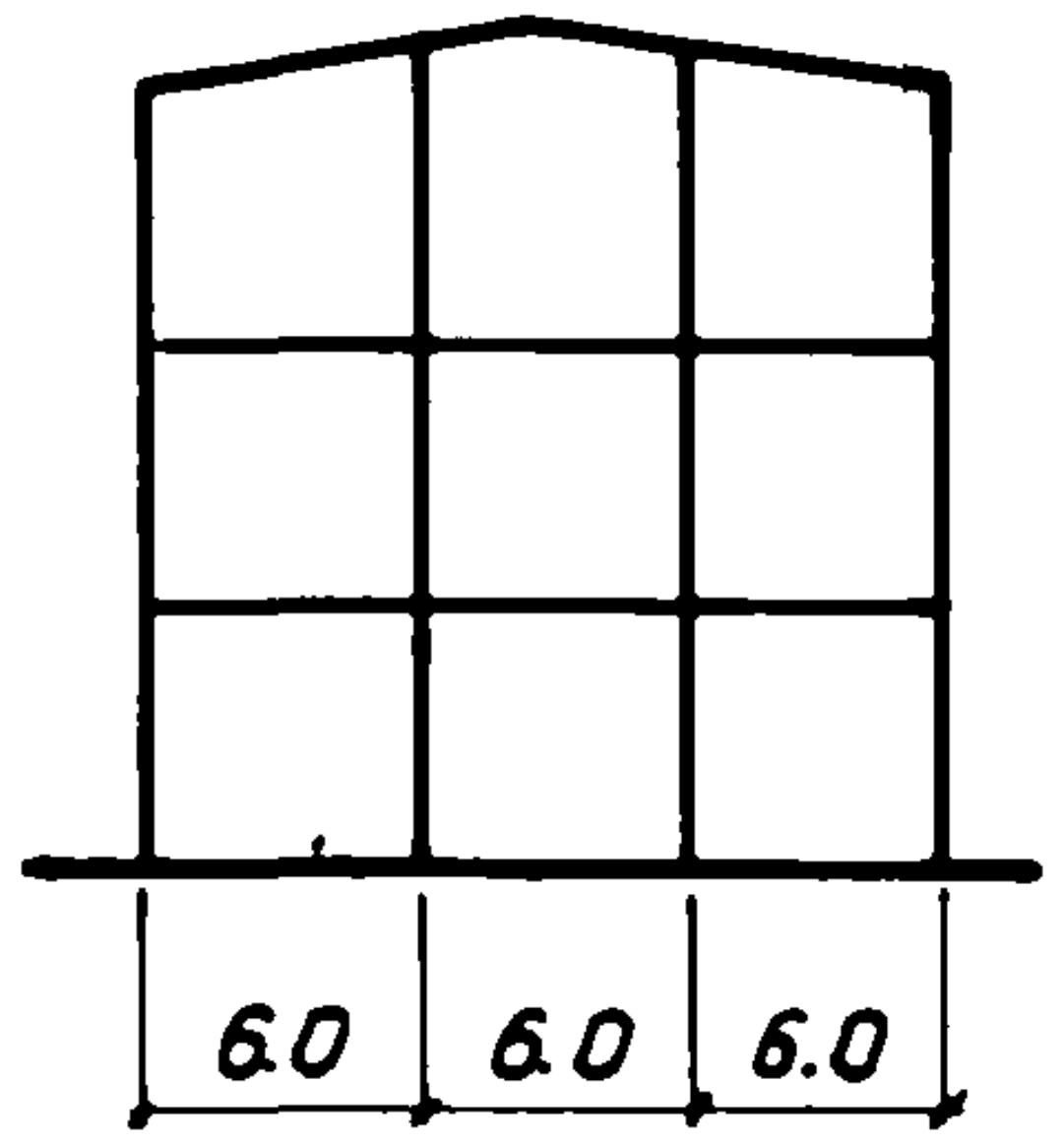

Тип 9

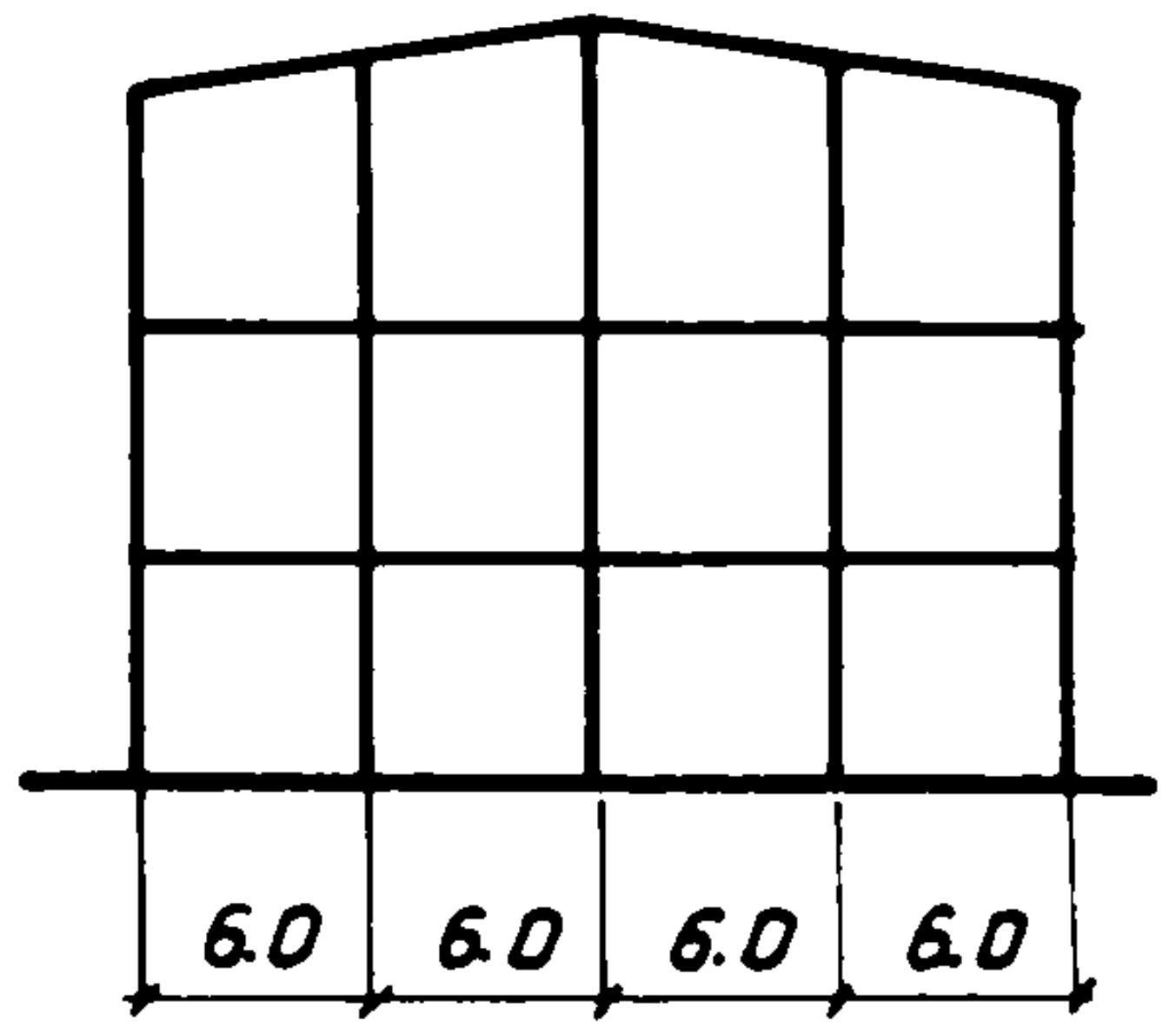

Тип 11

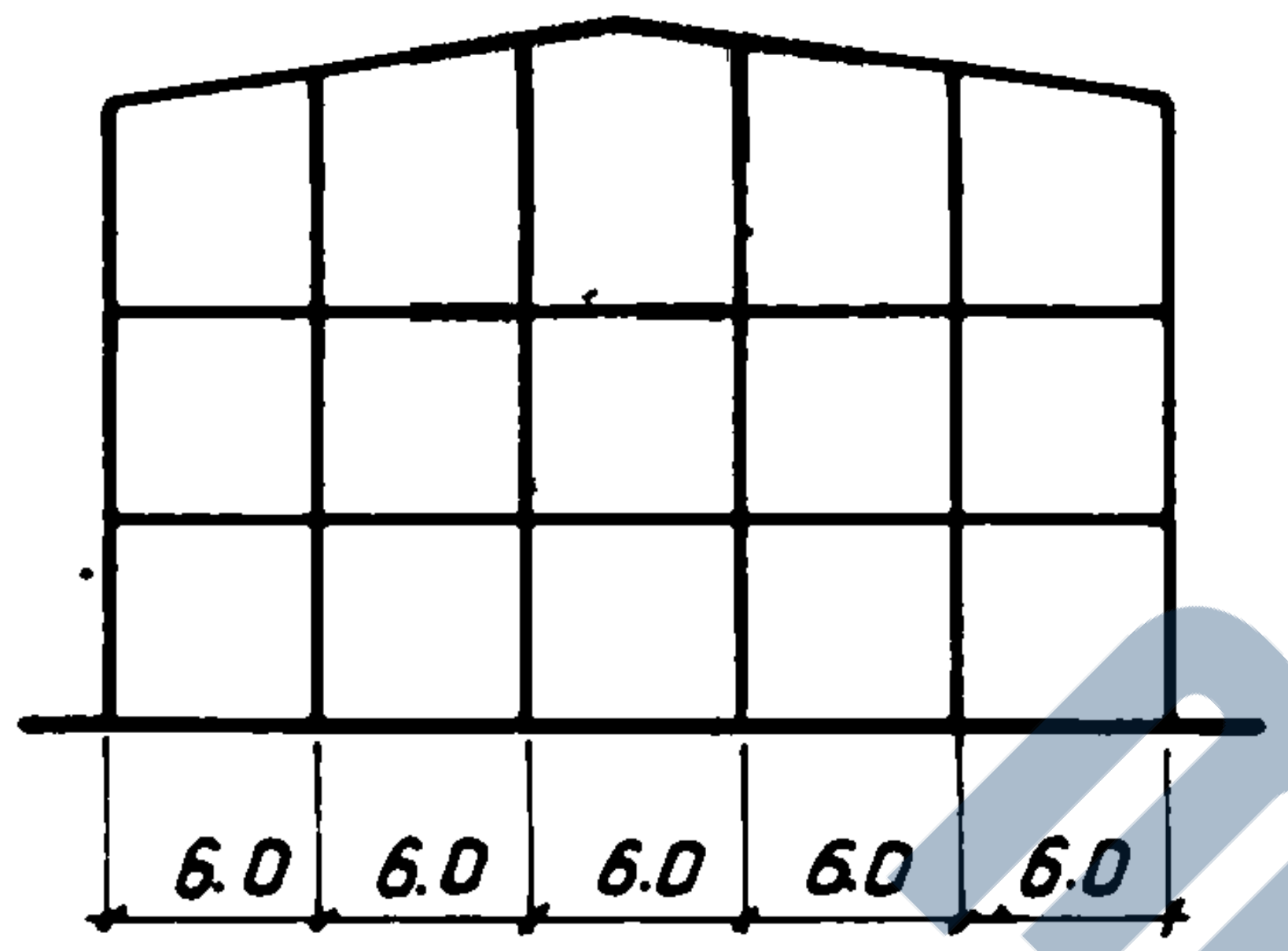
6.0
6.0
6.0
6.0
6.0

Тип 12

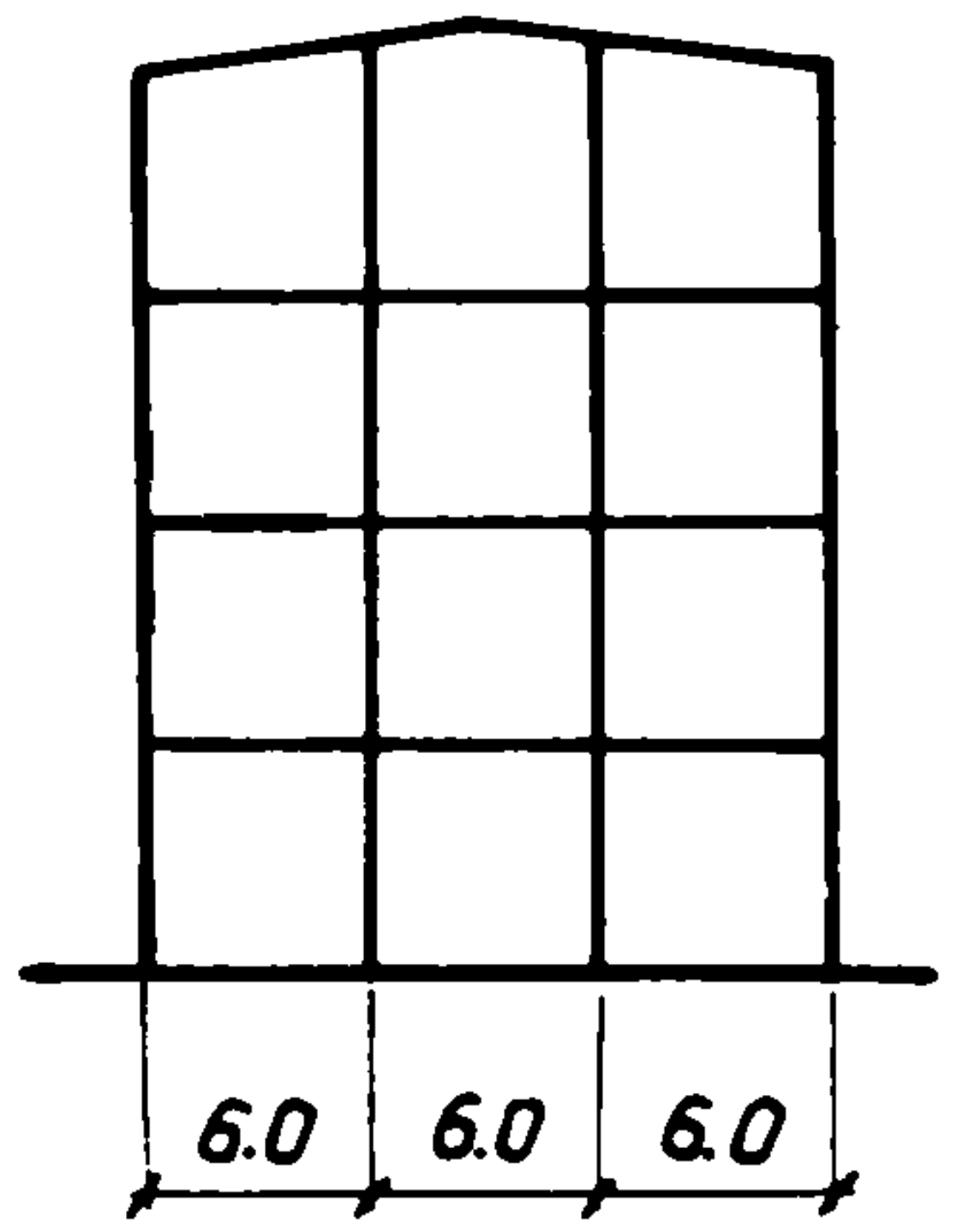

Тип 15

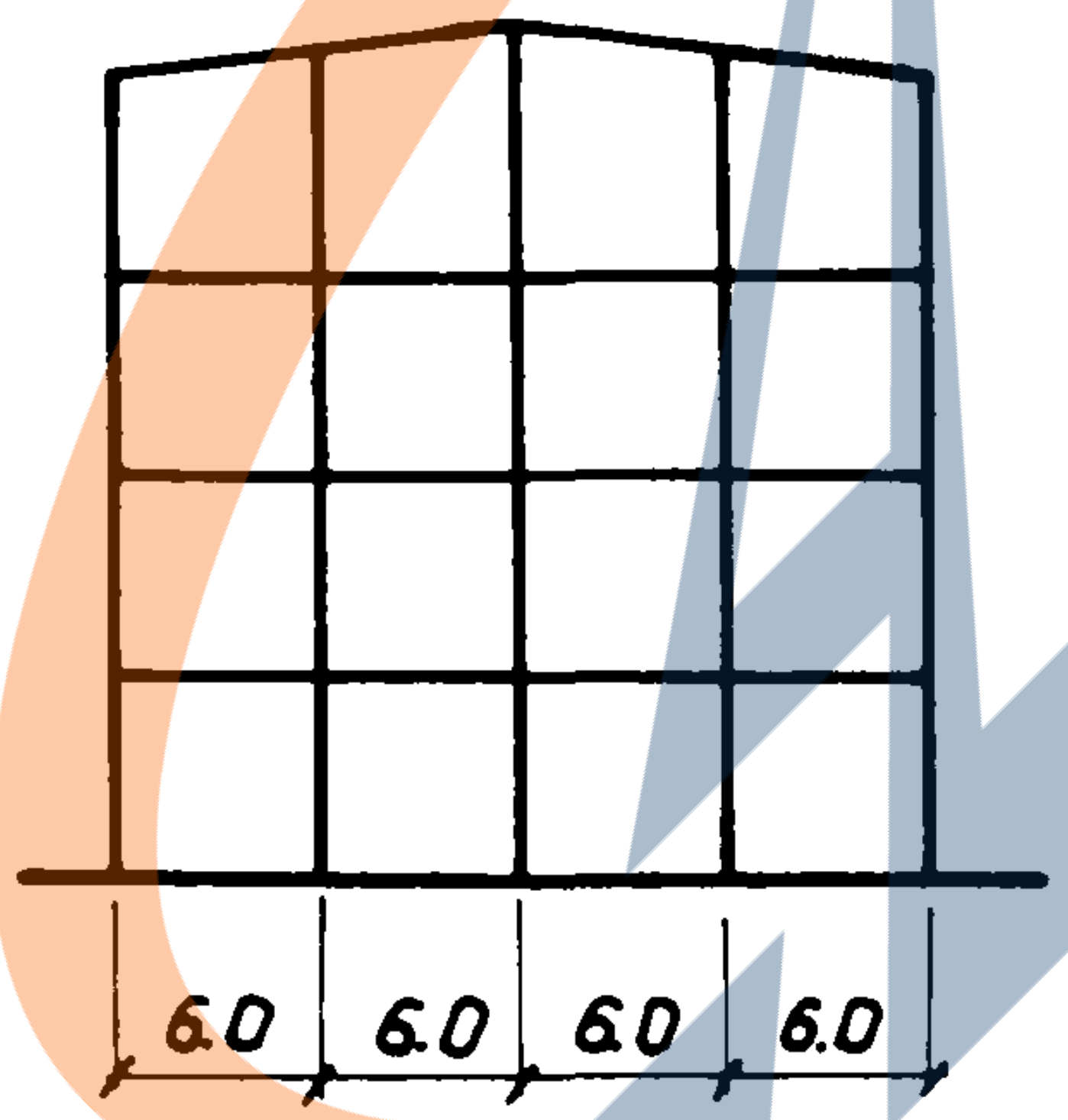

Тип 17

Здания группы I

Высота этажей в м

для зданий группы I				для зданий группы II			
Вари-анты	1-й этаж	Средний этаж	Верхний этаж	Вари-анты	1-й этаж	Средний этаж	Верхний этаж
1	4.8	4.8	4.8	1	6.0	6.0	10.5
2	6.0	6.0	6.0	2	4.8	4.8	8.5
3	6.0	4.8	4.8				
4	7.2	6.0	6.0				

Проверил Богаткин

Нач. ОПС-2 Мошнин
Гл. инж. проекта Осмоловская
Ст. архитектор Вагнер
Техник Волкова

ГИПРОТИС

Габаритные схемы зданий
групп I и II

Серия 1-82-Р2
Выпуск 1

Лист АС-2

завод ЖБИ

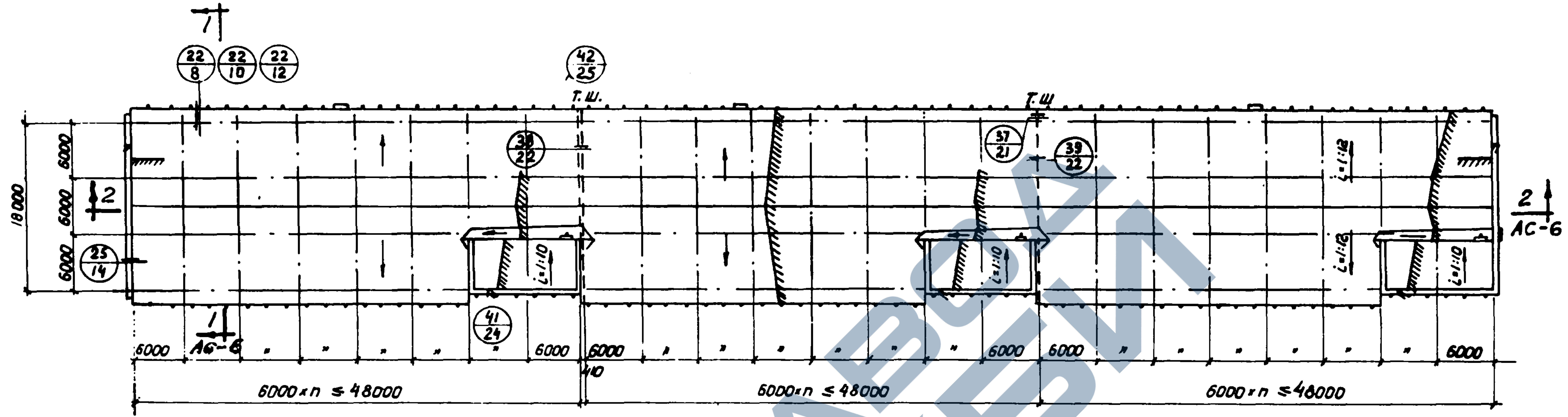
1
22/8
22/10
22/12
42/25
т.ш.
т.ш
38/22
37/21
39/22
i=1:12
i=1:10
18000
6000
2
25/14
1
АС-6
41/24
2
АС-6
6000
410
6000×n ≤ 48000

План кровли к зданиям группы I

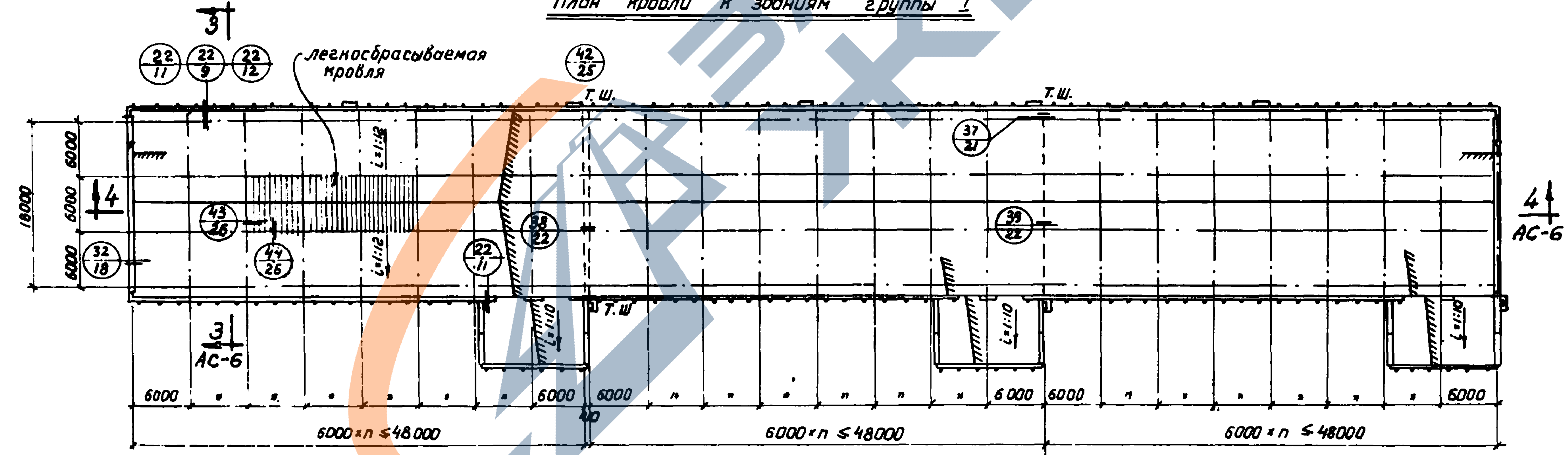
3
22/11
22/9
22/12
легкосбрасываемая кровля
42/25
т.ш.
т.ш.
т.ш
37/21
43/26
44/26
38/22
39/22
22/11
32/18
i=1:12
i=1:10
18000
6000
4
4
АС-6
3
АС-6
6000
410
6000×n ≤ 48000

План кровли к зданиям группы II

Примечание.

Количество блоков и ширина зданий для группы I показаны условно.

Нач. ОПС-2	Машнин	
Гл. инж. проекта	Осмоловская	
Ст. архитектор	Вагнер	
Техник	Волкова	
Проверил	Васин	

ГИПРОТИС

Планы кровли зданий групп I и II
Примеры решений

Серия 1-82-Р2
Выпуск 1

Лист АС-3

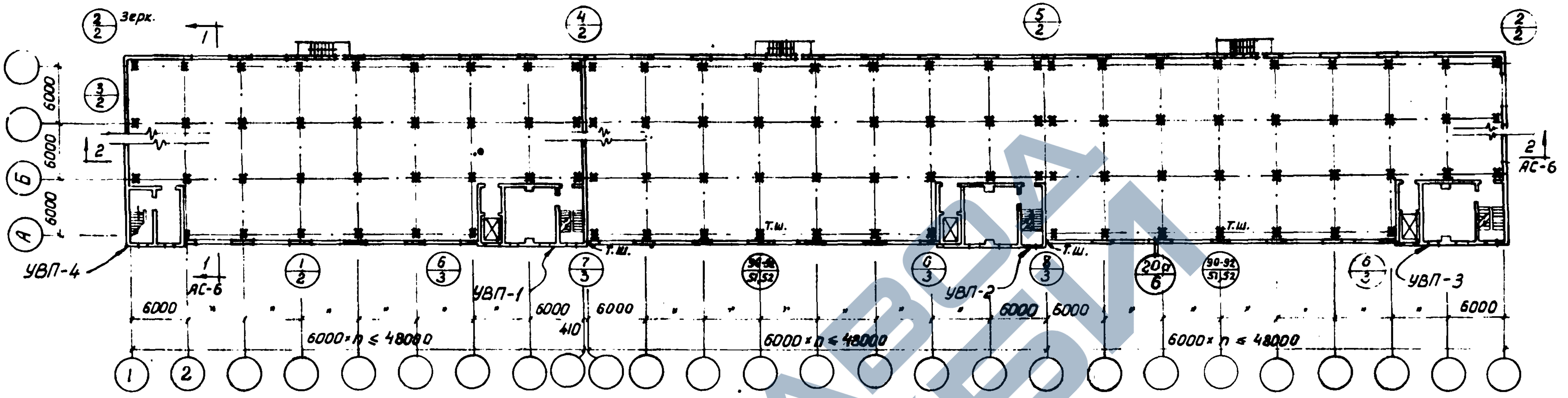

Зерк.
1
2
2 АС-6
6000
УВП-4
УВП-1
УВП-2
УВП-3
1 АС-6
Т.Ш.
410
6000×n ≤ 48000
А
Б

Повторяющиеся планы зданий группы I

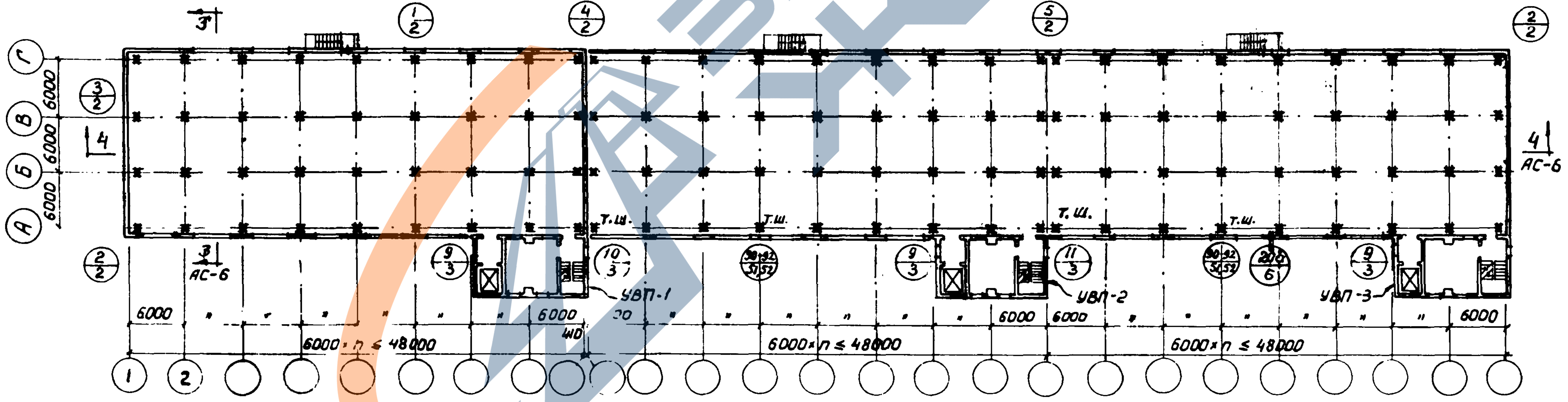

3
4
3 АС-6
4 АС-6
6000
УВП-1
УВП-2
УВП-3
Т.Ш.
410
6000×n ≤ 48000
А
Б
В
Г

Повторяющиеся планы зданий группы II

Примечания:

1. Количество блоков и длина их показаны условно.
2. Планы верхнего этажа по зданиям группы II расположены на листе АС-5.
3. В зданиях группы I УВП могут быть пристроенными, аналогично зданиям группы II.

Нач. ОПС-2	Машнин
Гл. инж. проекта	Осмоловская
Ст. архитектор	Вогнер
Техник	Волкова
Проверил	Васин

ГИПРОТИС

Планы зданий групп I и II.
Примеры решений

Серия 1-82-Р2
Выпуск 1

Лист АС-4

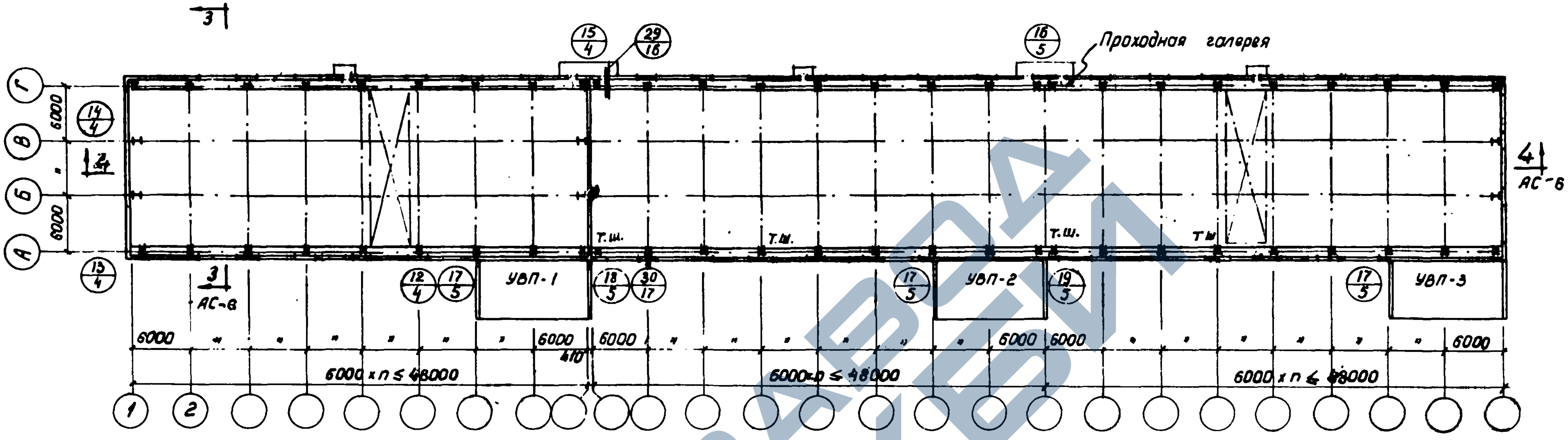
3
15/4
29/16
16/5
Проходная галерея
Г
В
Б
А
6000
6000
14/4
2/4
4
АС-6
Т.Ш.
Т.Ш.
Т.Ш.
Т.Ш.
13/4
3
АС-6
12/4
17/5
УВП-1
18/5
30/17
17/5
УВП-2
19/5
17/5
УВП-3
6000
6000
6000
6000
6000
6000
410
6000 x n ≤ 48000
6000 x n ≤ 48000
6000 x n ≤ 48000
1
2

План здания группы II на уровне подкрановой балки

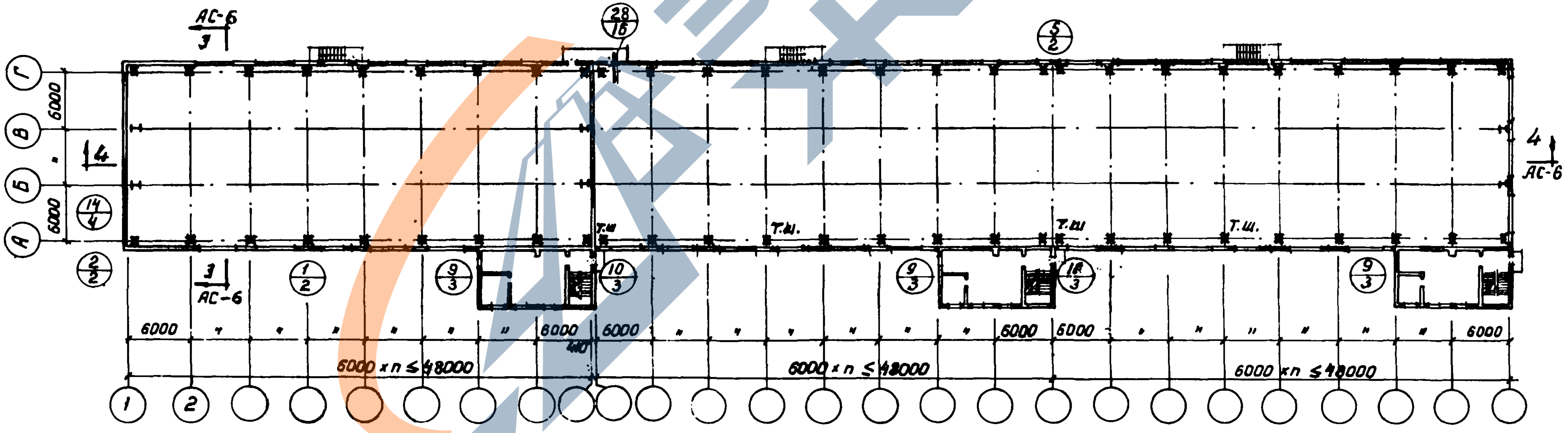
АС-6
3
28/16
5/2
Г
В
Б
А
6000
6000
4
14/4
4
АС-6
Т.Ш.
Т.Ш.
Т.Ш.
Т.Ш.
2/2
3
АС-6
1/2
9/3
10/3
9/3
18/3
9/3
6000
8000
6000
6000
6000
6000
410
6000 x n ≤ 48000
6000 x n ≤ 48000
6000 x n ≤ 48000
1
2

План здания группы II – верхний этаж

Примечания.

1. Количество блоков и длина, их показаны условно.
2. Планы повторяющихся этажей по зданиям группы II показаны на листе АС-4.

Нач. ОПС-2	Мошнин
Гл. инж. проекта	Остроловская
Ст. архитектор	Вагнер
Техник	Волкова
Проверил	Васин

ГИПРОТИС

Планы зданий группы II
пример решения.

Серия - 1-82-Р2
Выпуск I

Лист АС-5

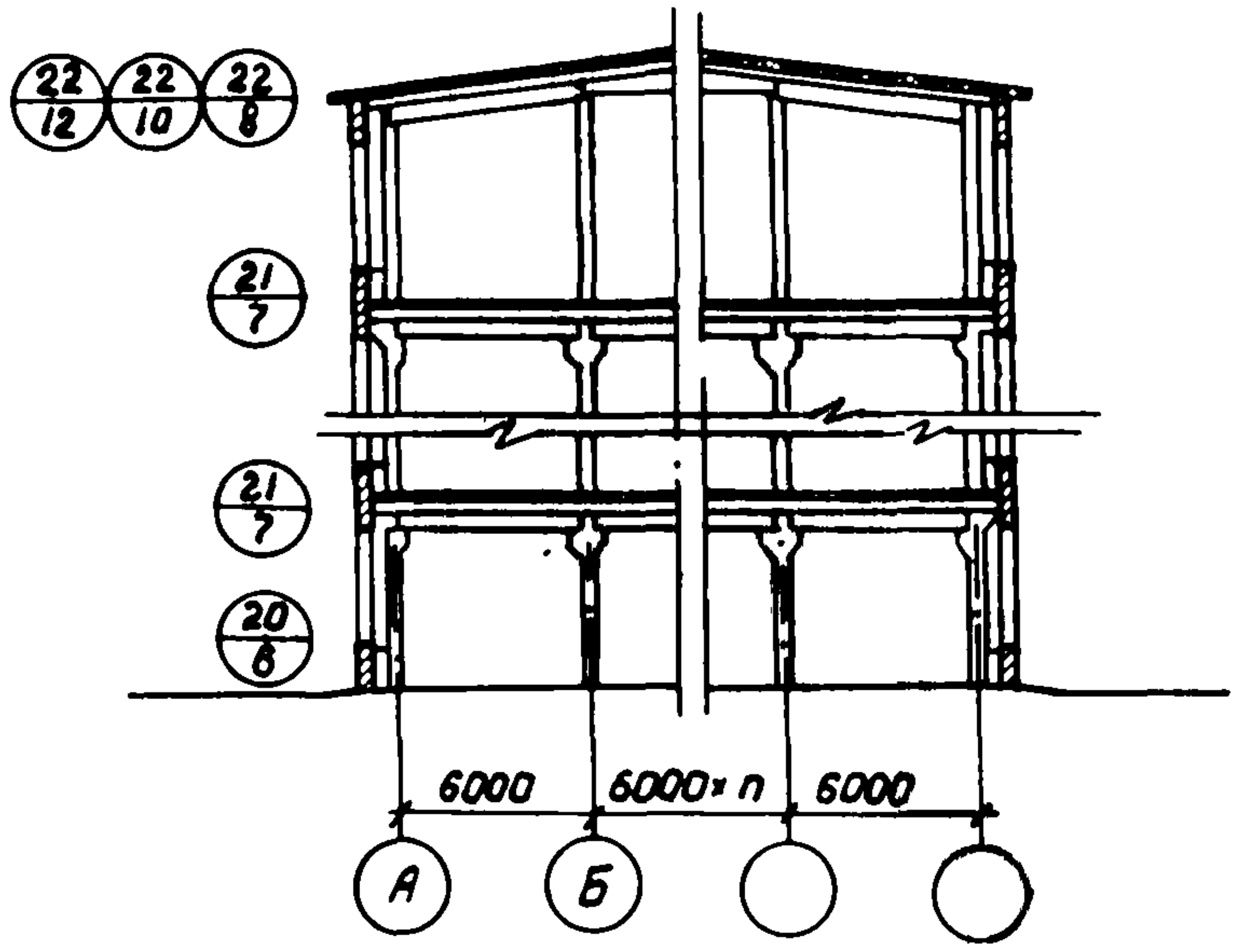
22/12
22/10
22/8
21/7
21/7
20/6
6000
6000×n
6000
А
Б

Разрез 1-1

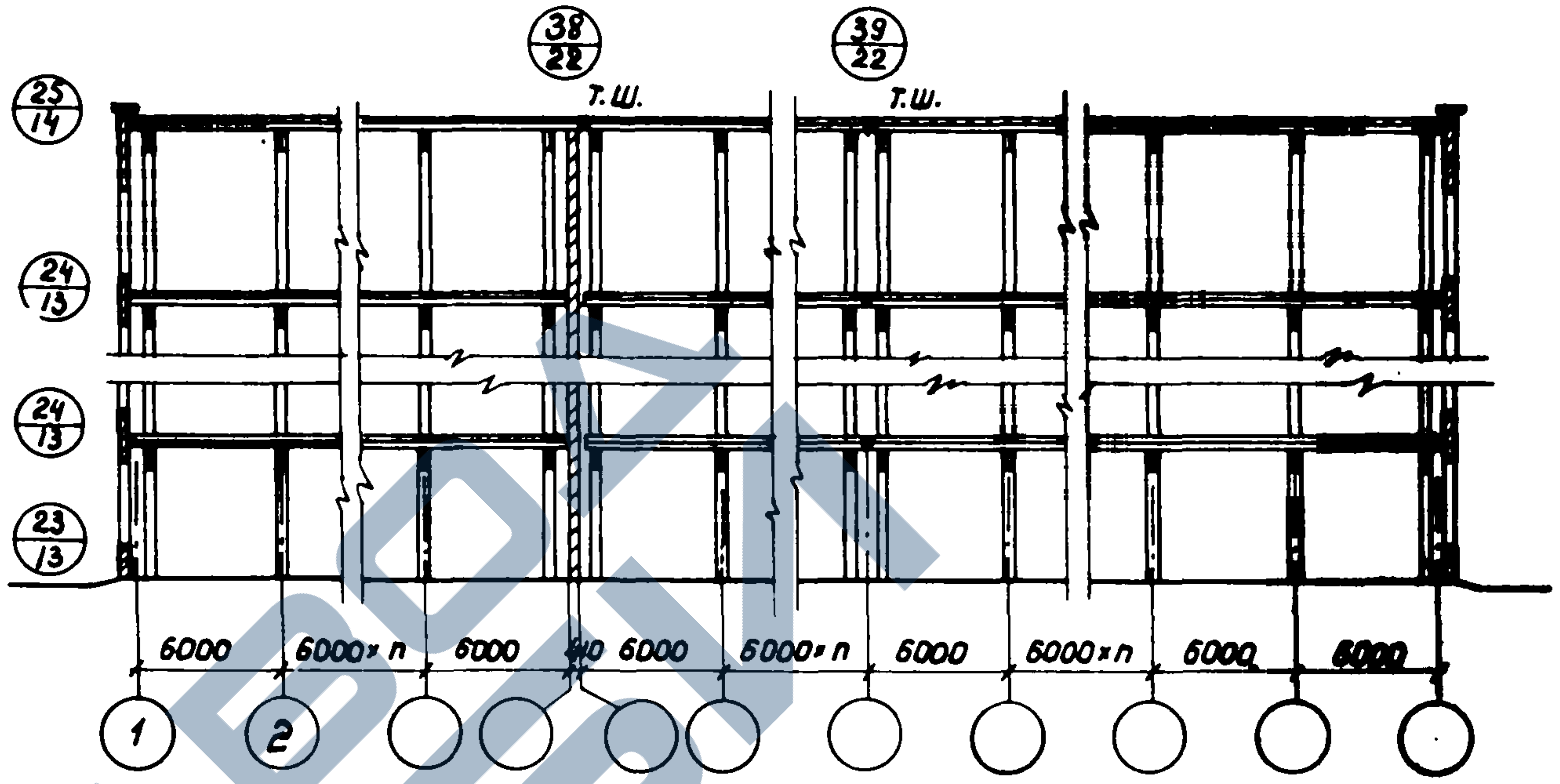
38/22
Т.Ш.
39/22
Т.Ш.
25/14
24/13
24/13
23/13
6000
6000×n
6000
40
6000
6000×n
6000
6000×n
6000
6000
1
2

Разрез 2-2

Разрезы по зданиям группы I

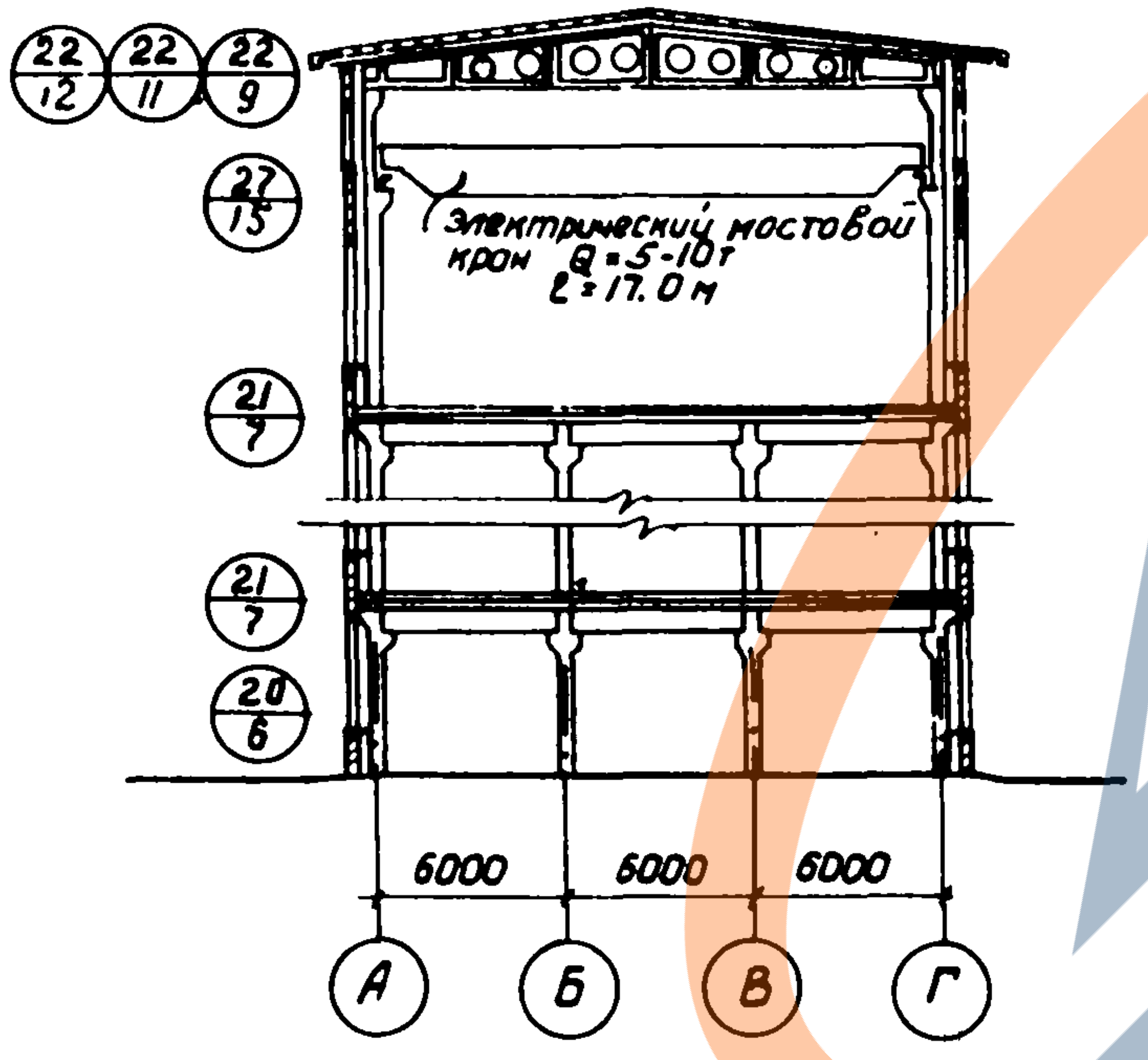
22/12
22/11
22/9
27/15
Электрический мостовой кран Q=5-10т
ℓ=17.0 м
21/7
21/7
20/6
6000
6000
6000
А
Б
В
Г

Разрез 3-3

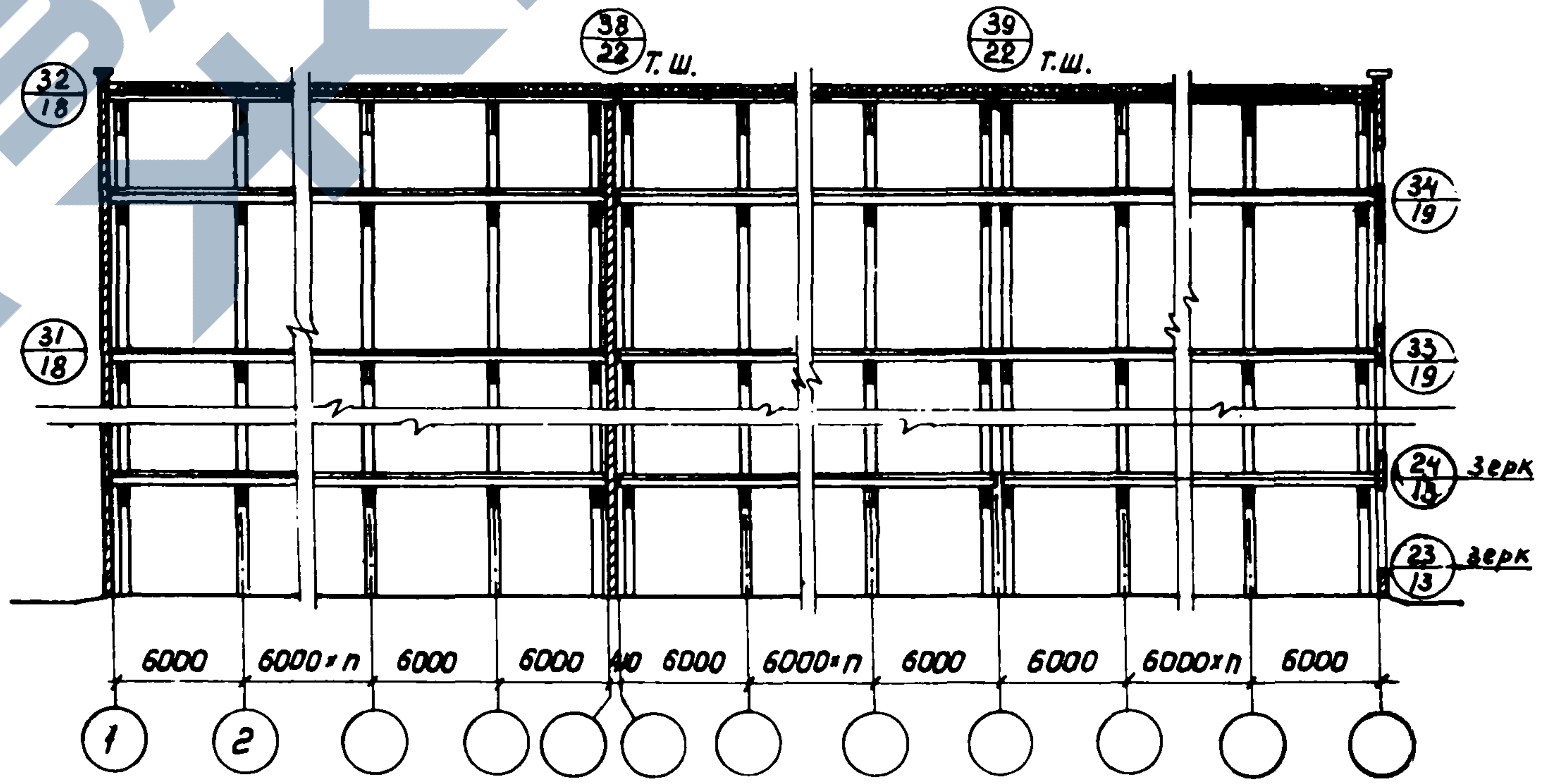
38/22
Т.Ш.
39/22
Т.Ш.
32/18
31/18
34/19
33/19
24/13
зерк
23/13
зерк
6000
6000×n
6000
6000
40
6000
6000×n
6000
6000
6000×n
6000
1
2

Разрез 4-4

Разрезы по зданиям группы II

Нач. ОПС-2	Мошнин		Проверил
Гл. инж. проекта	Остоловская		Васин
Ст. архитектор	Вагнер		
Техник	Волкова	Волкова	

ГИПРОТИС

Разрезы 1-1, 2-2; 3-3; 4-4 для зданий групп I и II

Серия 1-82-РР
Выпуск I

Лист АС-6

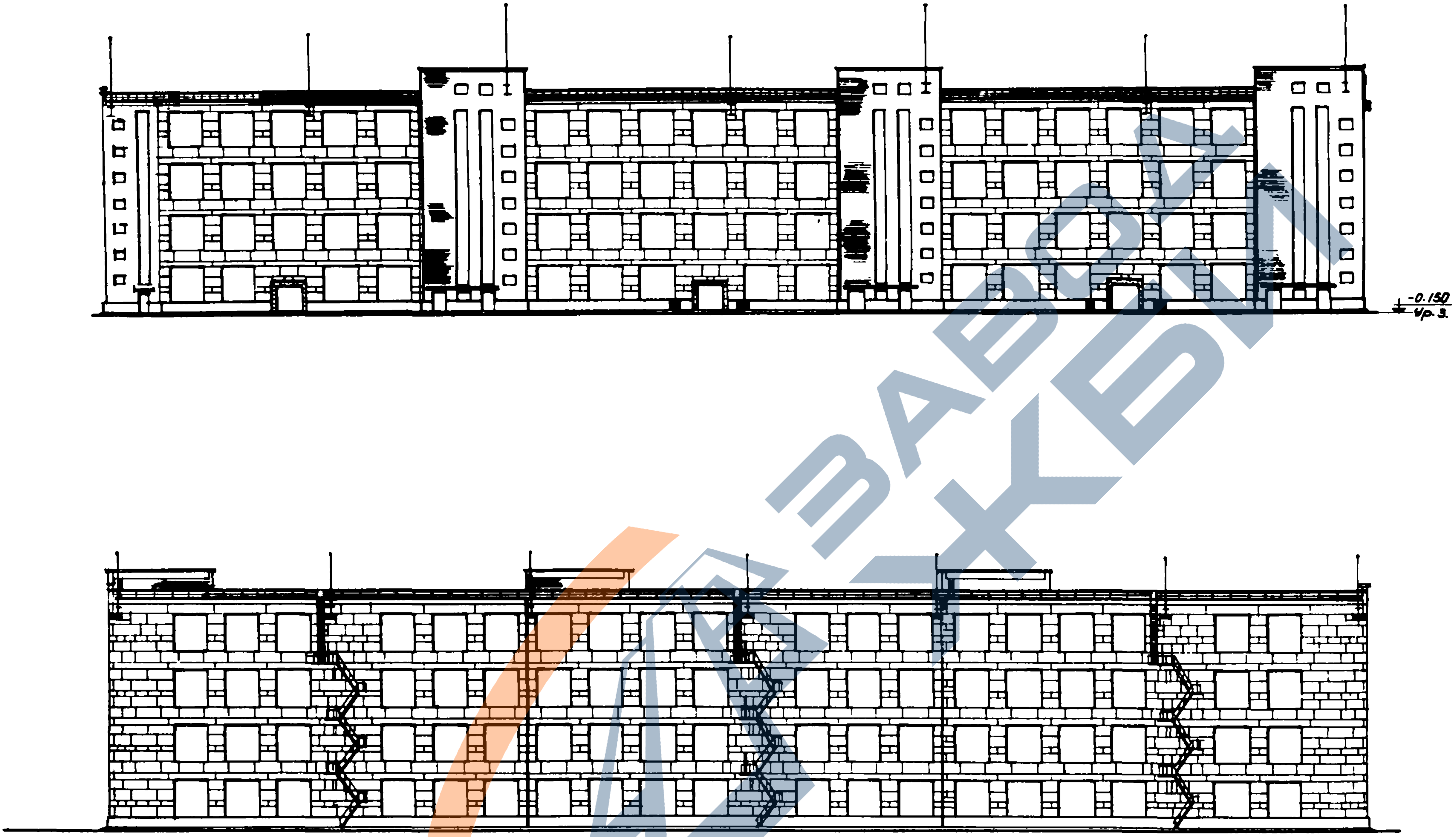

Продольные фасады

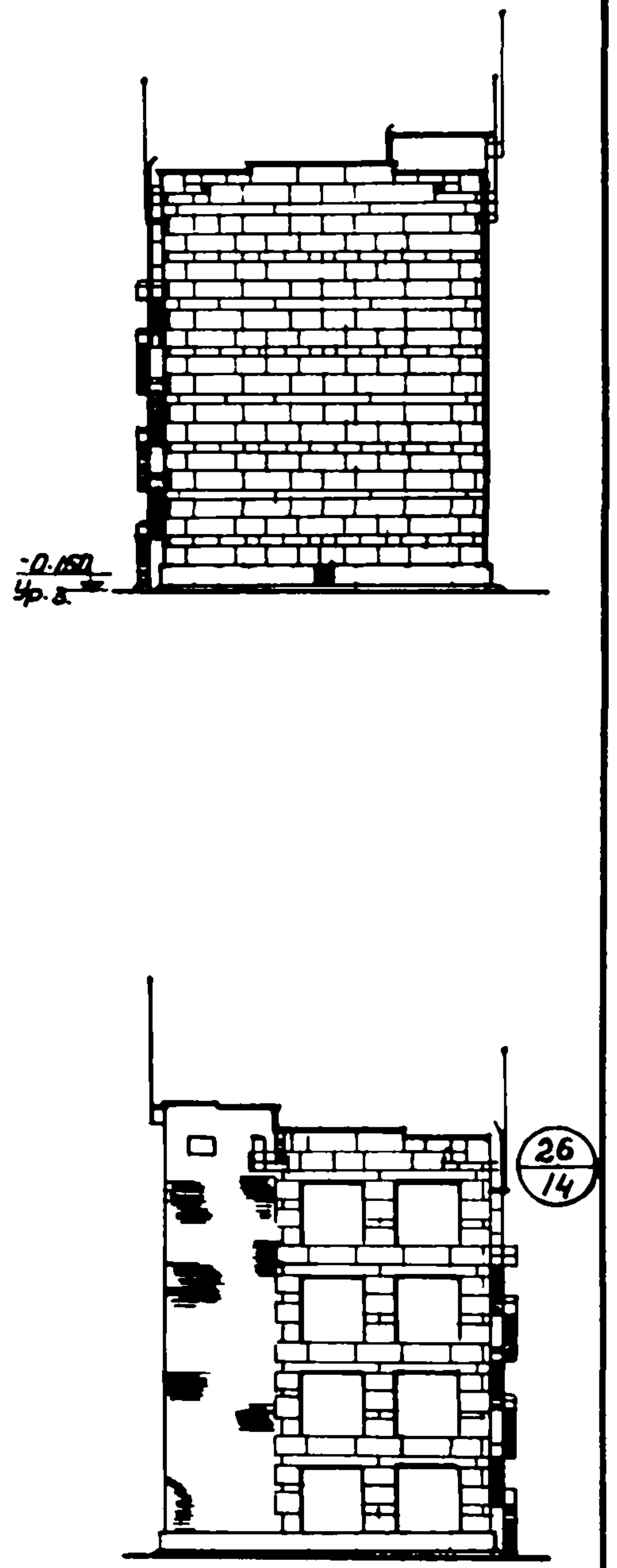

Боковые фасады

Нач. ОПС-2	Мошнин	
Гл.инж.проекта	Осмоловская	
Ст.архитектор	Вагнер	
Техник	Волкова	Волкова
Проверил	Васин	

ГИПРОТИС

Фасады
к зданиям группы I
пример решения

Серия 1-82-Р2
Выпуск 1

Лист АС-7

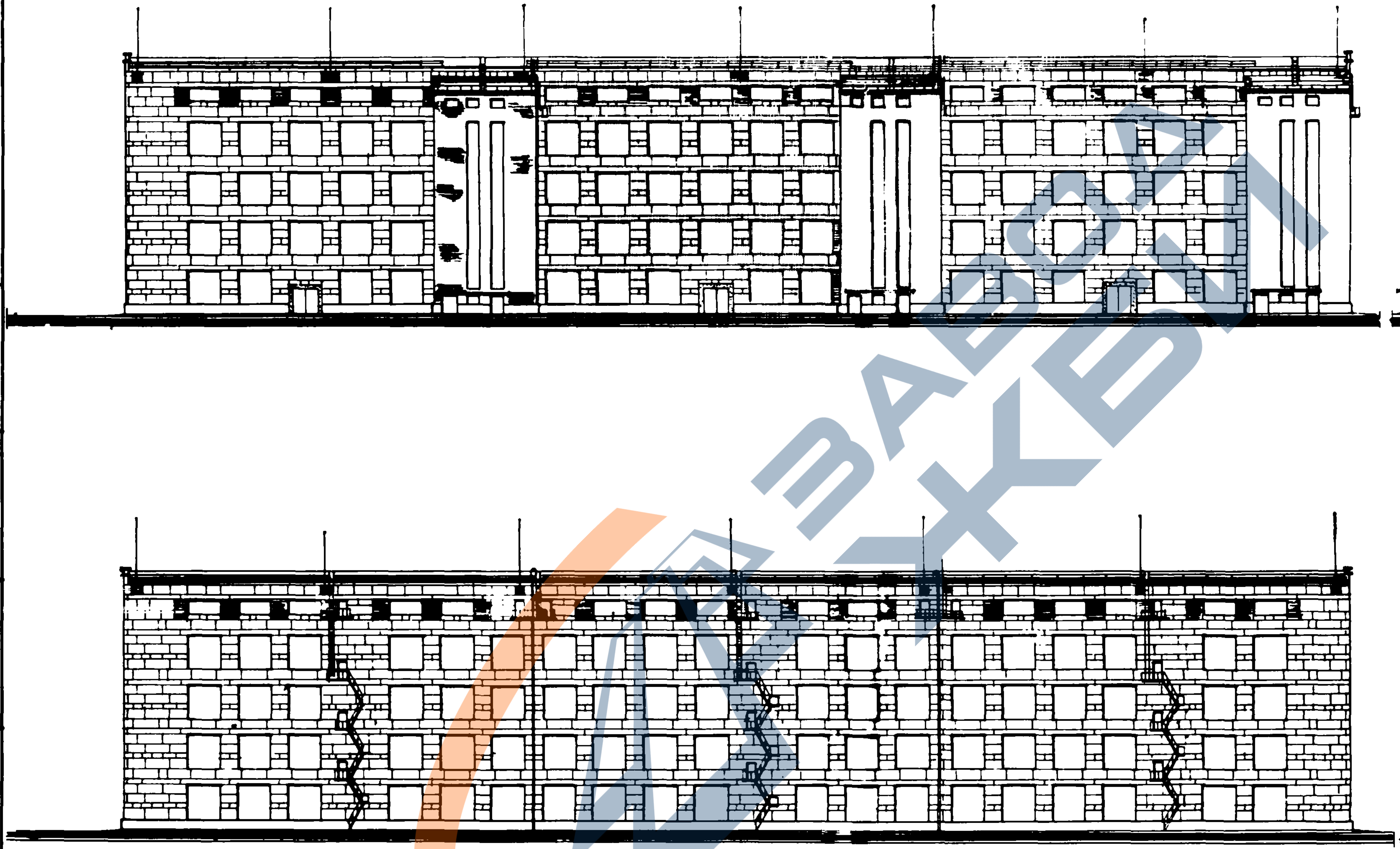

Продольные фасады

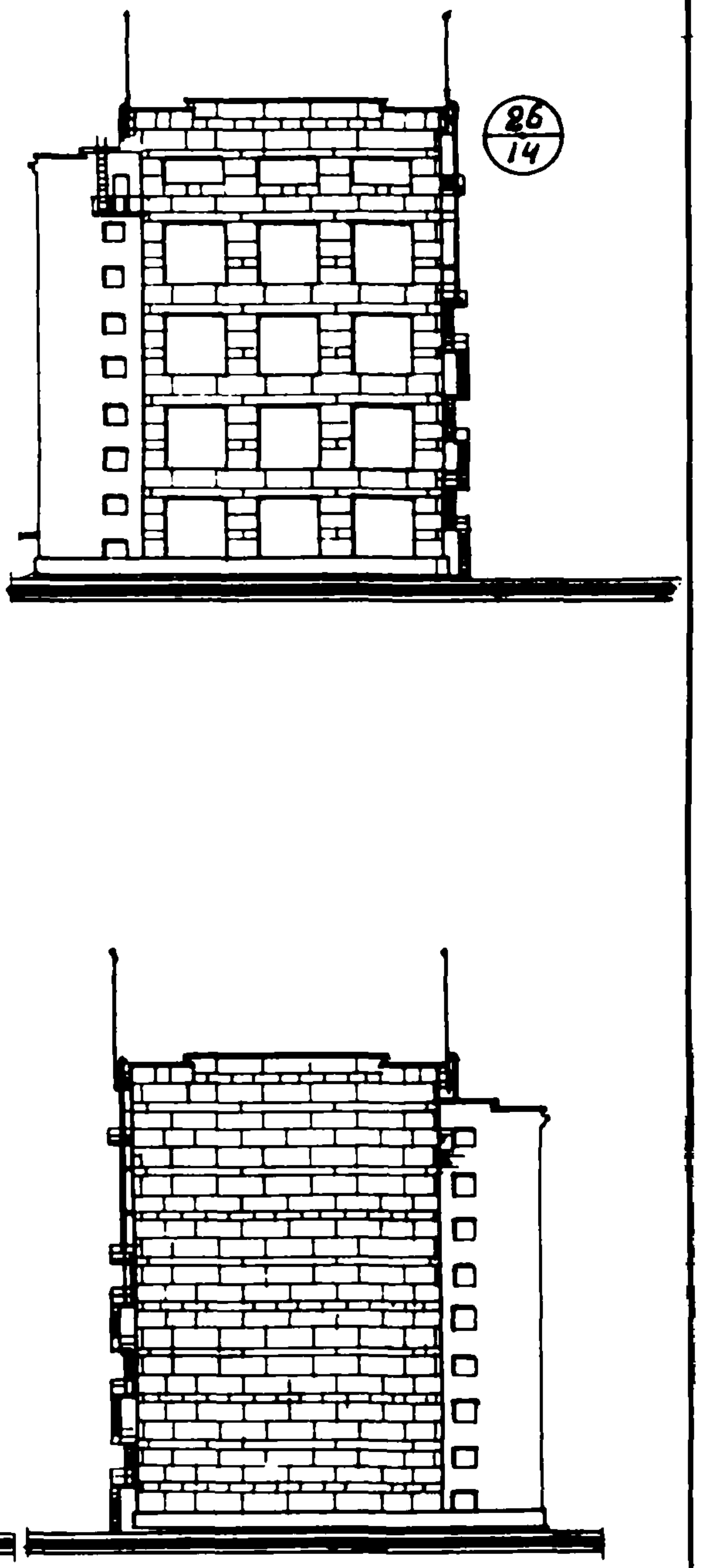

Боковые фасады

Нач. ОПС-2	Мошнин
Гл.инж.проекта	Осмоловская
Ст.архитектор	Вагнер
Техник	Волкова
Проверил	Васин

ГИПРОТИС

Фасады
к зданиям группы II
пример решения

Серия 1-82-Р2
Выпуск 1

Лист АС-8

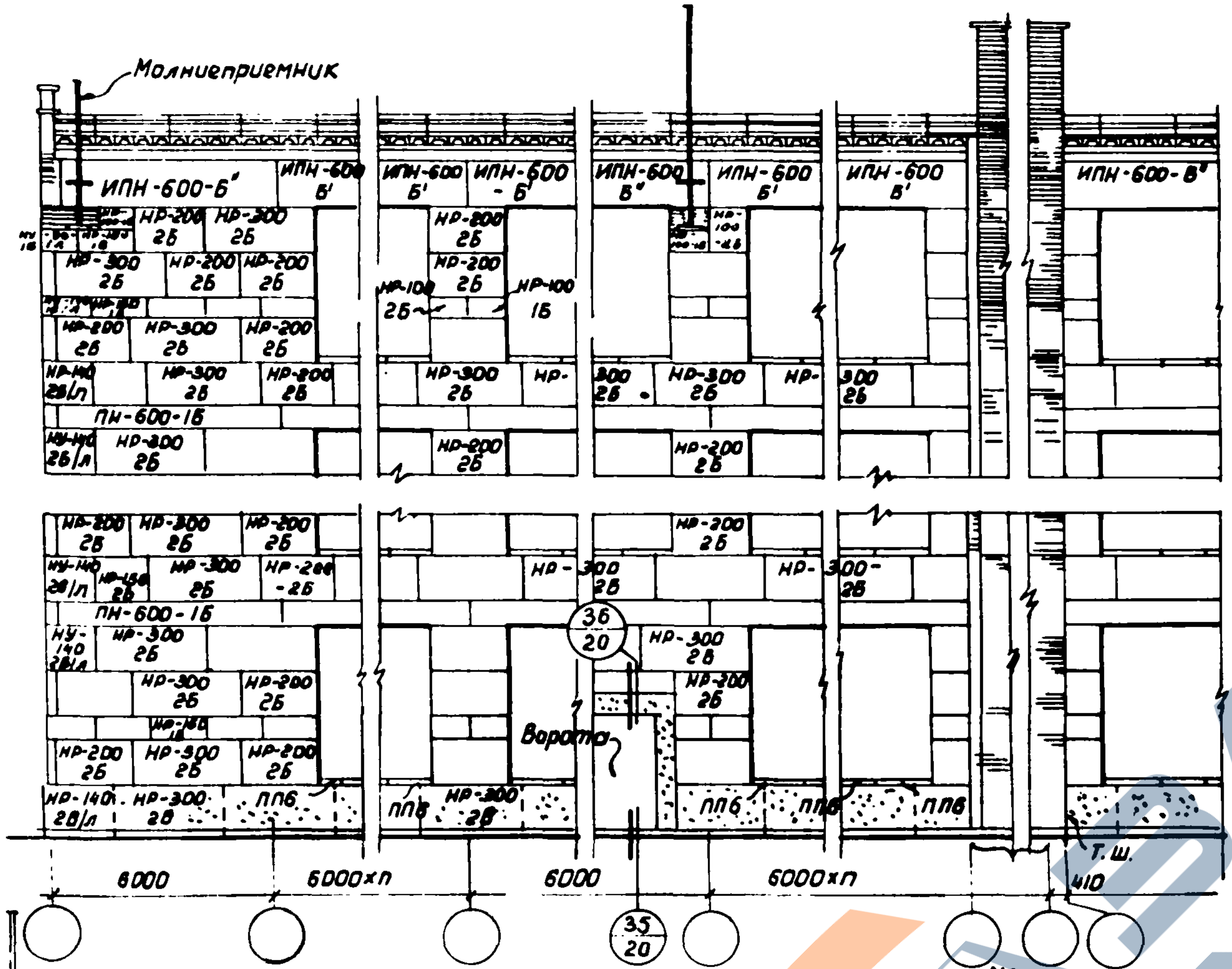
Молниеприемник
ИПН-600-Б''
ИПН-600-Б'
ИПН-600-Б''
НР-200 2Б
НР-300 2Б
НР-100 2Б
НР-100 1Б
НУ-140 2Б/л
НУ-140 2Б/п
ПН-600-1Б
36/20
35/20
Ворота
ПП6
6000
6000×n
410
Т.Ш.
Местоположение УВП

Фрагменты фасада по оси А

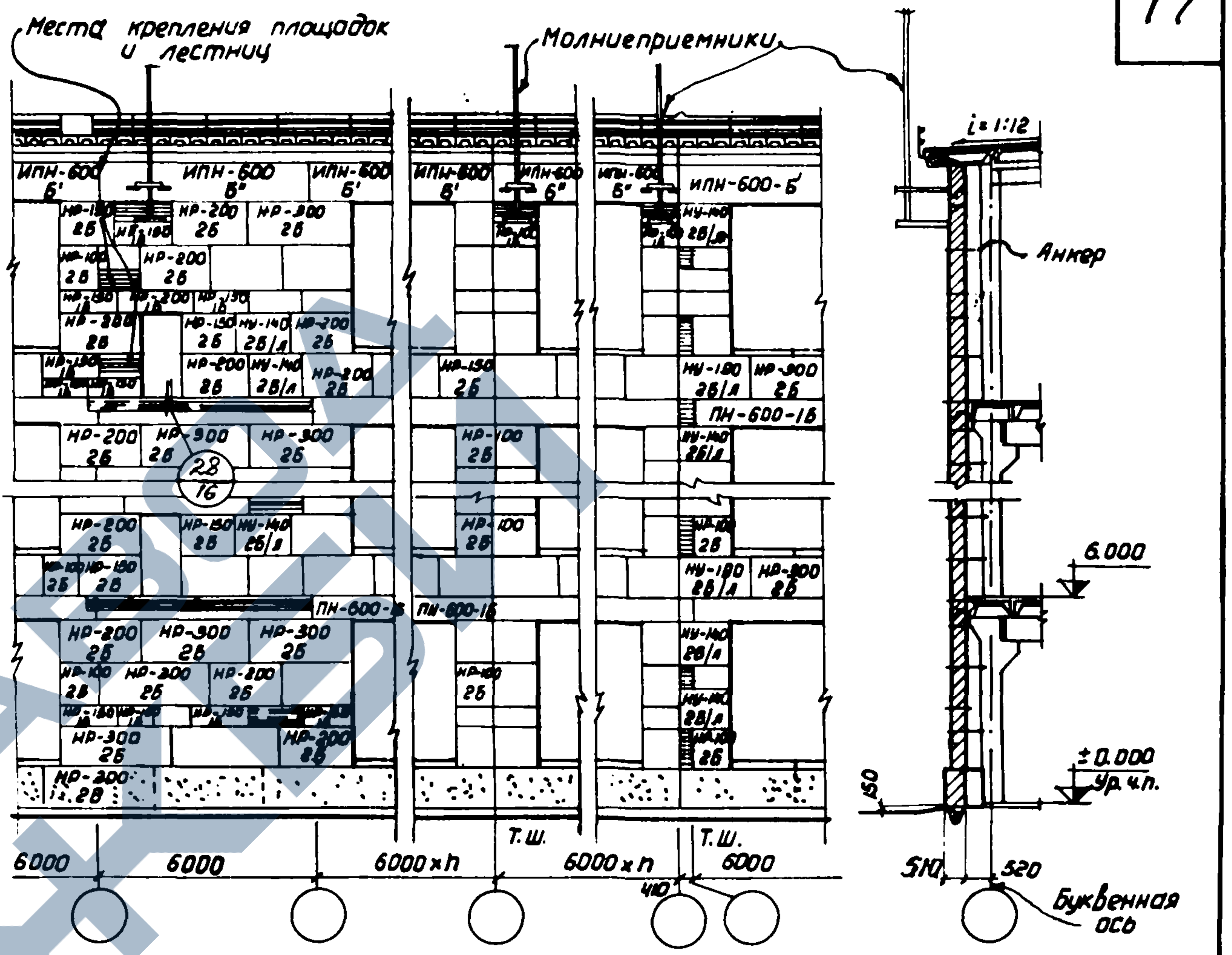
Места крепления площадок и лестниц
Молниеприемники
ИПН-600 Б'
ИПН-600 Б''
ИПН-600-Б'
НР-150 2Б
НР-200 2Б
НР-300 2Б
НР-100 2Б
НУ-140 2Б/л
НУ-190 2Б/л
ПН-600-1Б
28/16
i = 1:12
Анкер
6.000
±0.000
Ур. ч.п.
150
Т.Ш.
6000
6000×n
410
510
520
Буквенная ось

Фрагменты фасада по оси Г

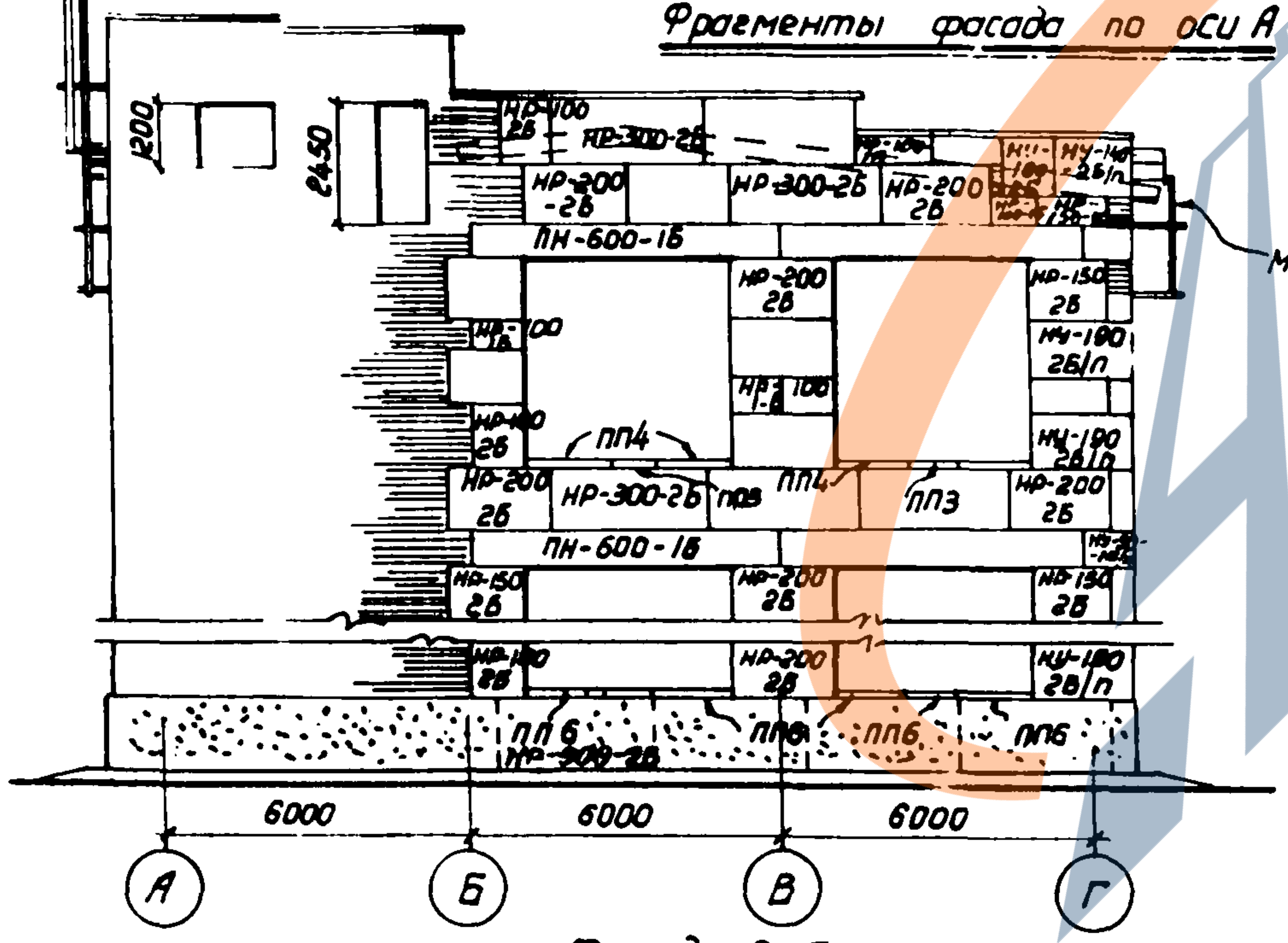
1200
2450
НР-100 2Б
НР-300-2Б
НР-200 -2Б
НР-300-2Б
НУ-140 2Б/п
ПН-600-1Б
НР-200 2Б
НР-150 2Б
НУ-190 2Б/п
ПП4
ПП3
НР-300-2Б
ПН-600-1Б
ПП6
НР-300-2Б
Молниеприемник
6000
6000
6000
А
Б
В
Г

Фасад А-Г

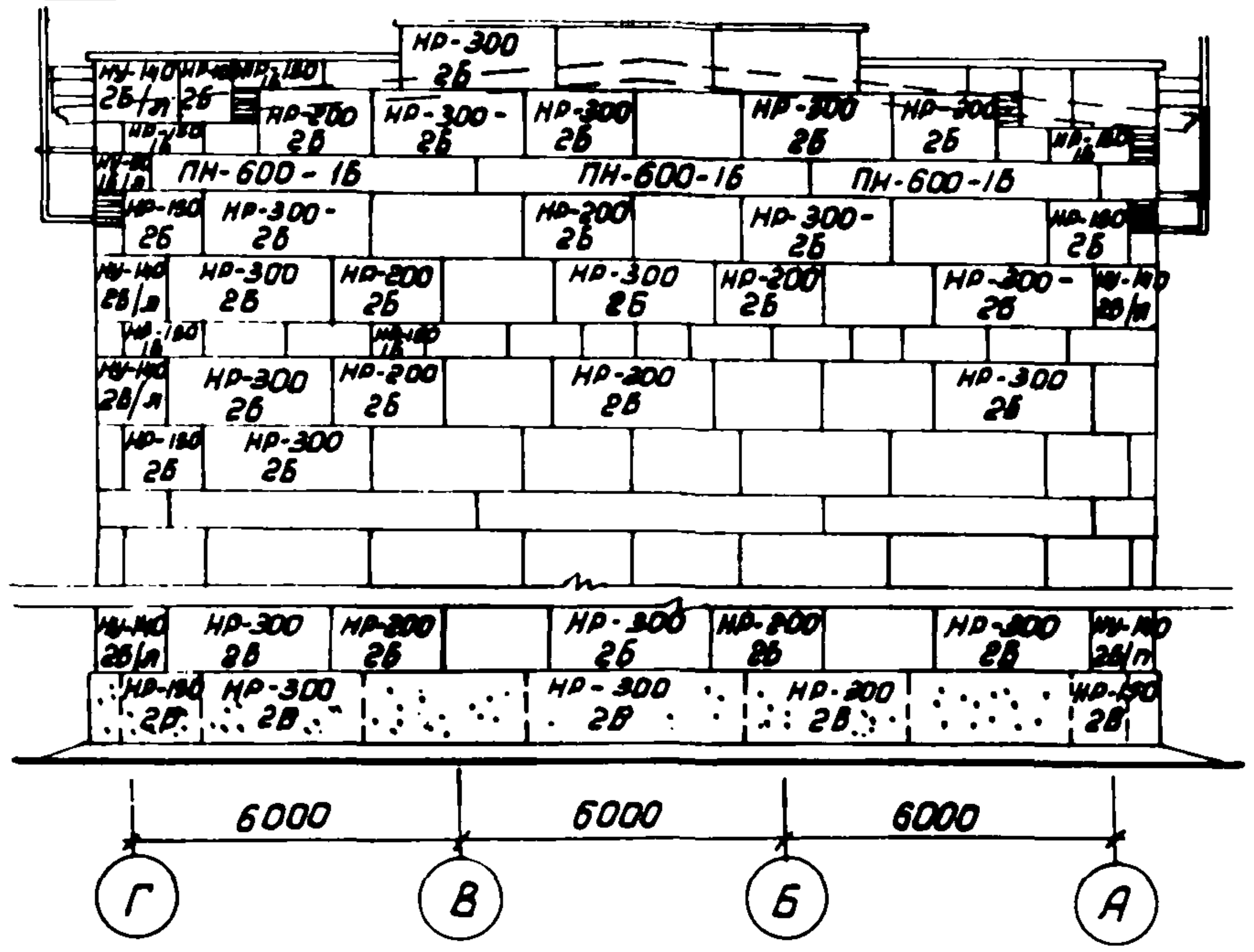
НР-300 2Б
НУ-140 2Б/л
НР-150 2Б
НР-200 2Б
НР-300-2Б
ПН-600-1Б
ПН-600-1Б
ПН-600-1Б
НР-300- 2Б
НУ-190 2Б/п
6000
6000
6000
Г
В
Б
А

Фасад Г-А

Примечания.
1. Ширина здания показана условно, высоты этажей приняты 6,0 м
2. Индивидуальные блоки марок ИПН-600-Б', ИПН-600-Б'' и вариант раскладки блоков в простенках приведены на листе АС-11

Нач. ОПС-2	Мошнин	
Гл. инж. проекта	Осмоловская	
Ст. архитектор	Вагнер	
Техник	Волкова	
Проверил	Васин	

ГИПРОТИС

Фрагменты фасадов зданий группы I. Стены из блоков. (Пример решения)

Серия 1-82-Р2
Выпуск 1

Лист АС-9

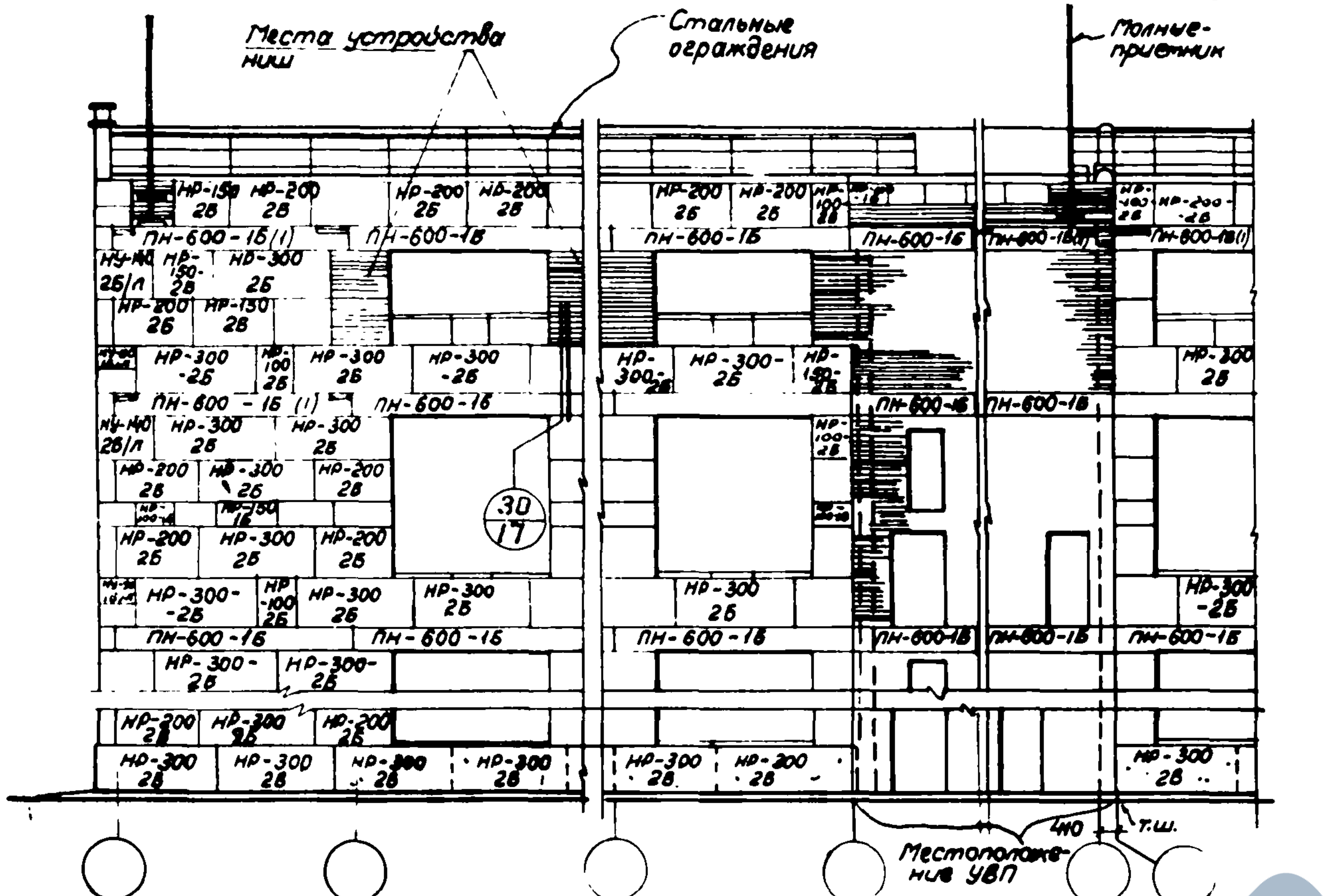
Места устройства ниш
Стальные ограждения
Молниеприемник
ПН-600-1Б(I)
ПН-600-1Б
НР-150 2Б
НР-200 2Б
НР-300 2Б
НР-300-2Б
НУ-190 2Б/Л
30
17
Местоположение УВП
т.ш.
410

Фрагменты фасада по оси А

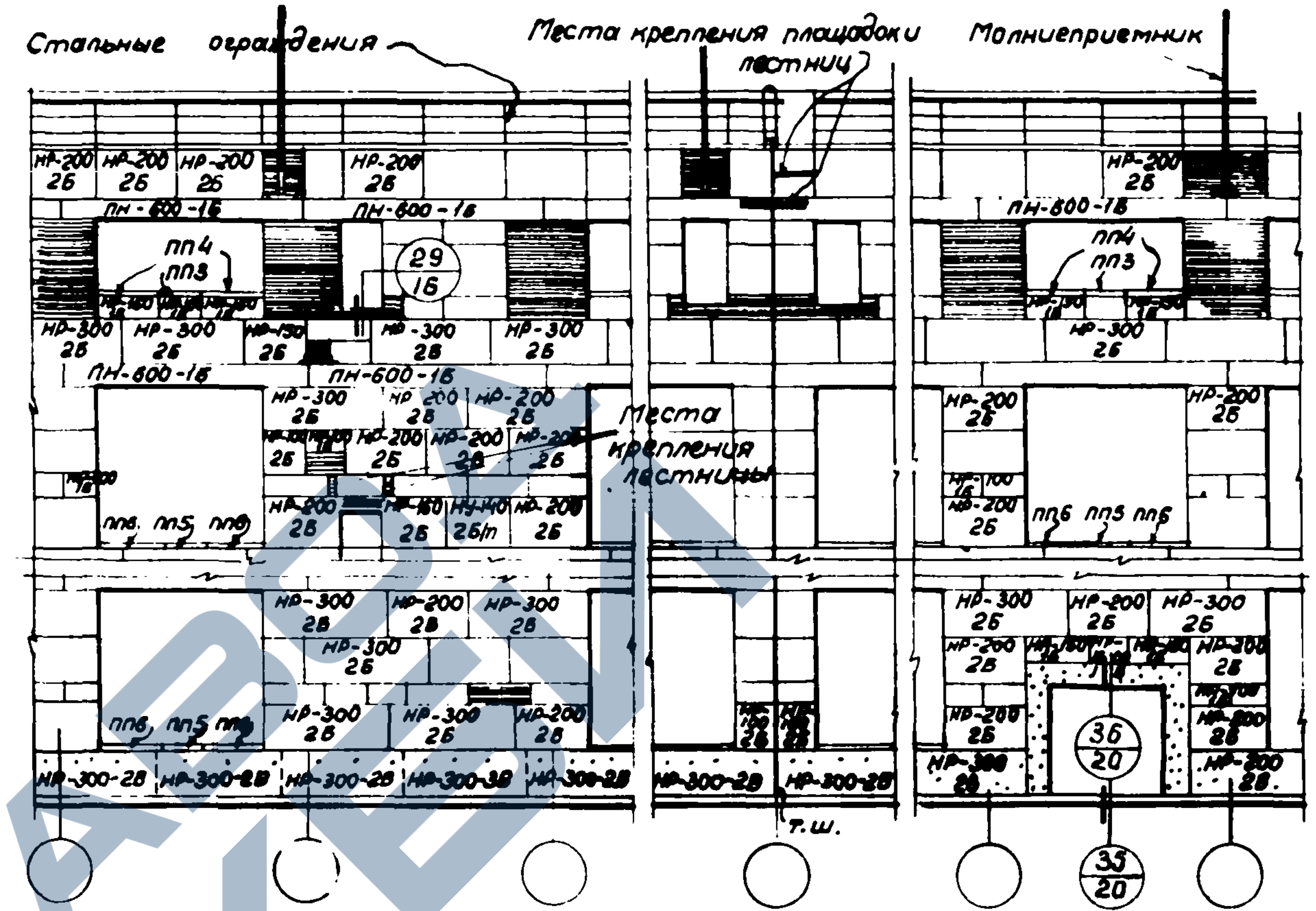
Стальные ограждения
Места крепления площадки лестниц
Молниеприемник
Места крепления лестницы
ПН-600-1Б
НР-200 2Б
НР-300 2Б
НР-300-2Б
пп4
пп3
пп5
пп6
29
16
36
20
35
20
т.ш.

Фрагменты фасада по оси Г

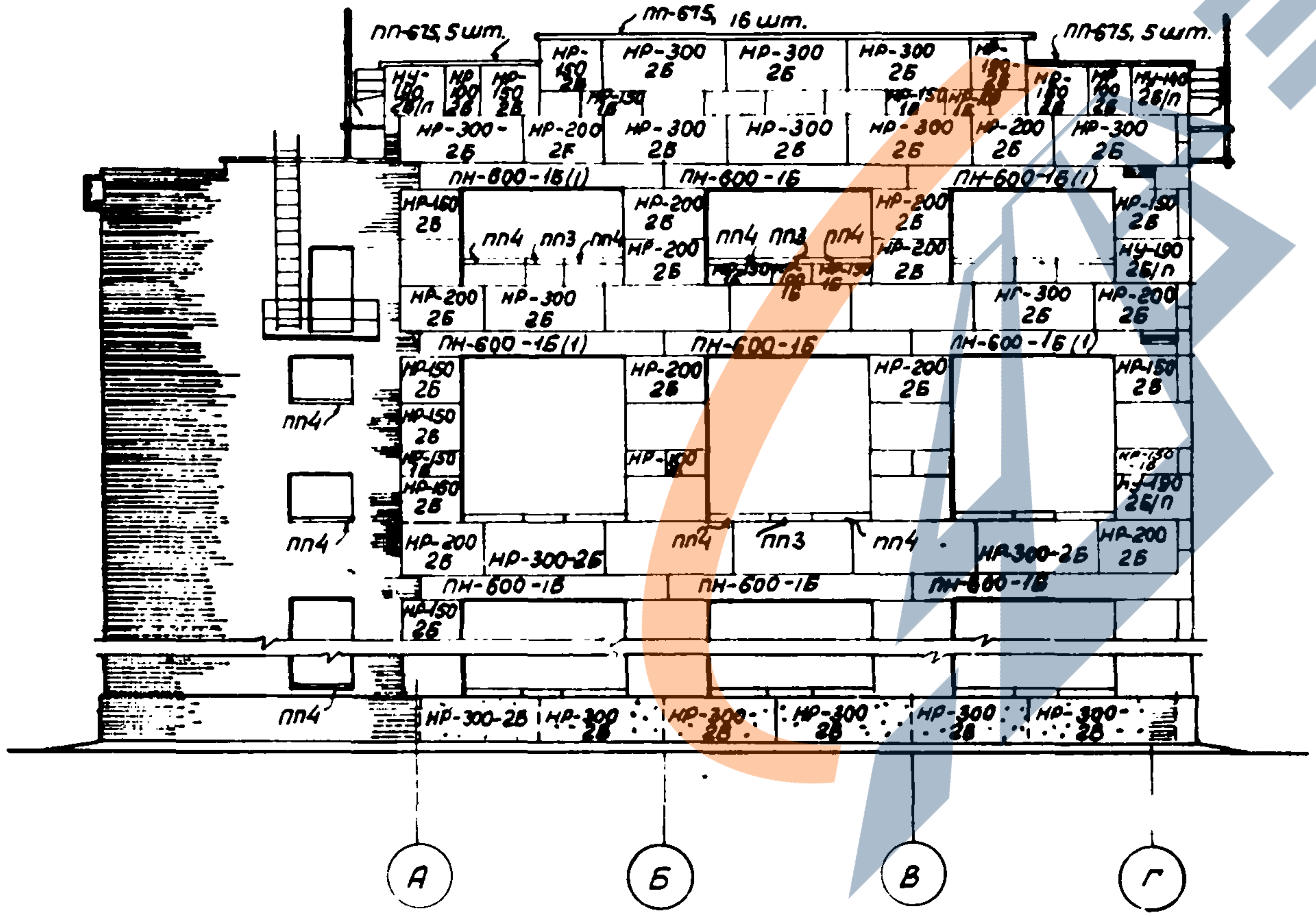
пп-675, 5 шт.
пп-675, 16 шт.
пп-675, 5 шт.
ПН-600-1Б(I)
ПН-600-1Б
НР-150 2Б
НР-200 2Б
НР-300 2Б
НР-300-2Б
НУ-190 2Б/Л
пп4
пп3
А
Б
В
Г

Фасад А-Г

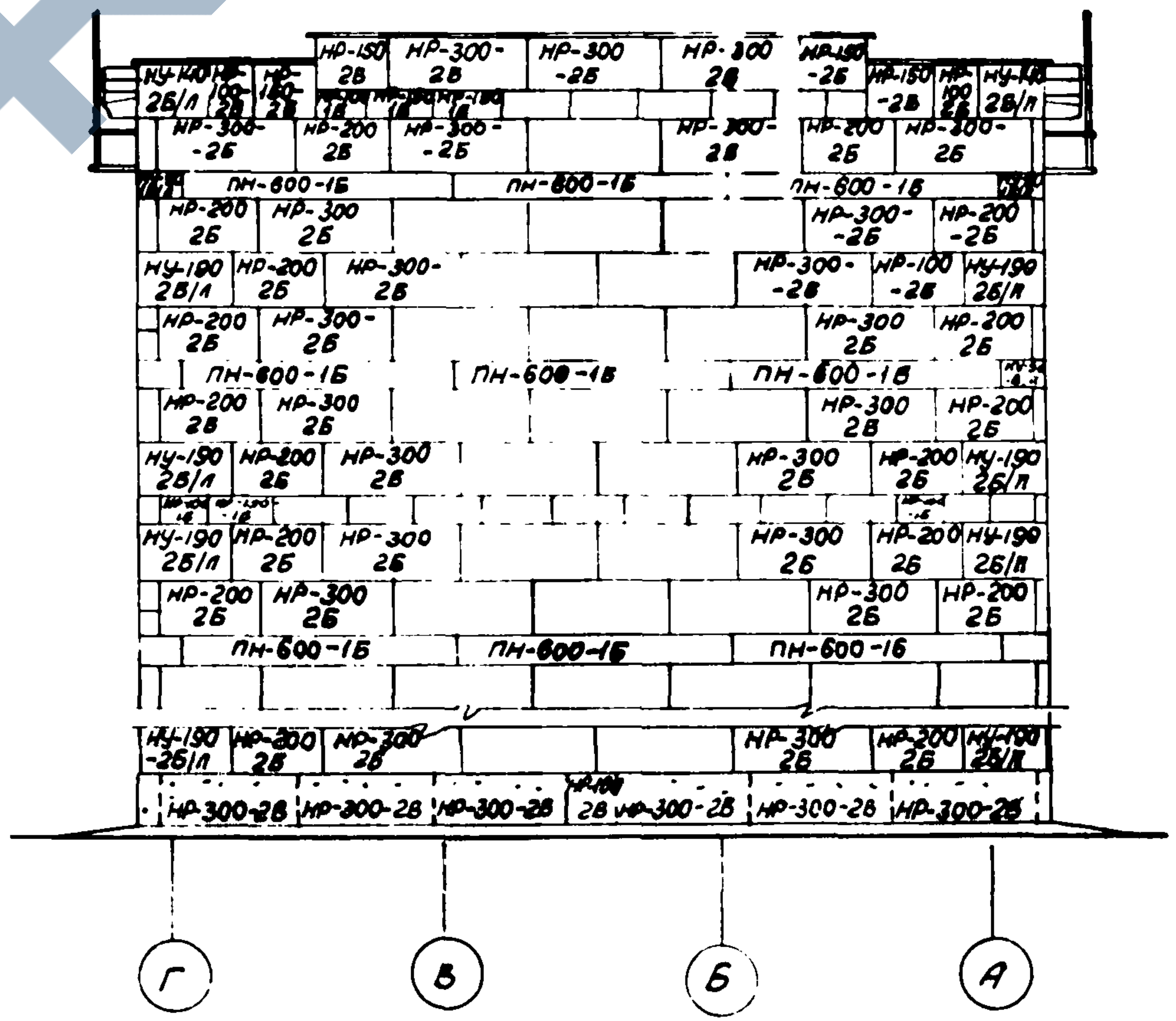
ПН-600-1Б
НР-150 2Б
НР-200 2Б
НР-300 2Б
НР-300-2Б
НУ-190 2Б/Л
НР-100 2Б
Г
В
Б
А

Фасад Г-А

Примечание.
Высота этажей принята 6,0 м

Нач.ОПС-2 Мошнин
Гл.инж.проекта Осмоловская
Ст.архитектор Вагнер
Техник Волкова
Васин

ГИПРОТИС

Фрагменты фасадов зданий группы II.
Стены из блоков.(Пример решения)

Серия 1-82-Р2
Выпуск 1

Лист АС-10

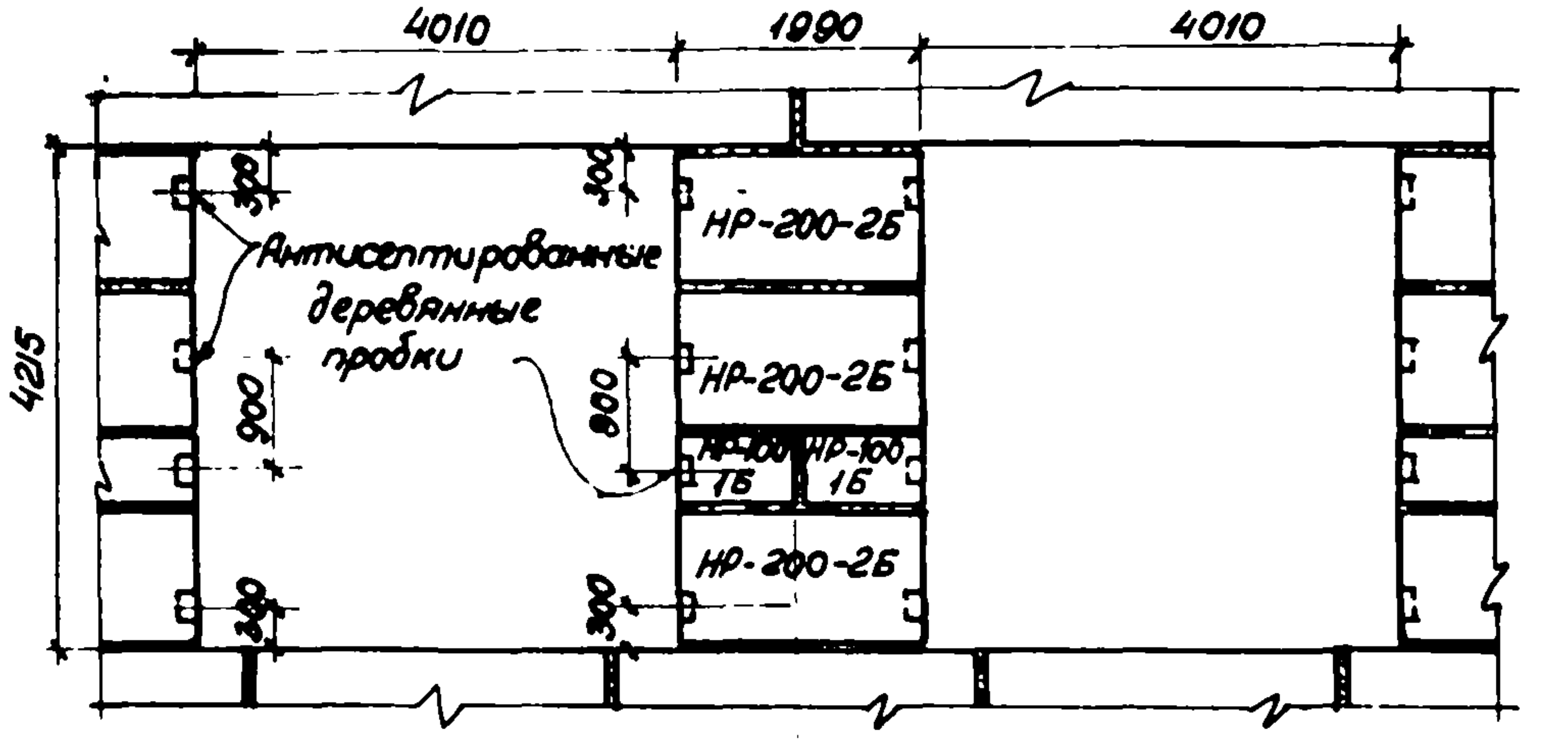
4010
1990
4010
4215
300
900
800
300
Антисептированные деревянные пробки
НР-200-2Б
НР-200-2Б
НР-100 1Б
НР-100 1Б
НР-200-2Б

Расположение в оконных проемах деревянных пробок

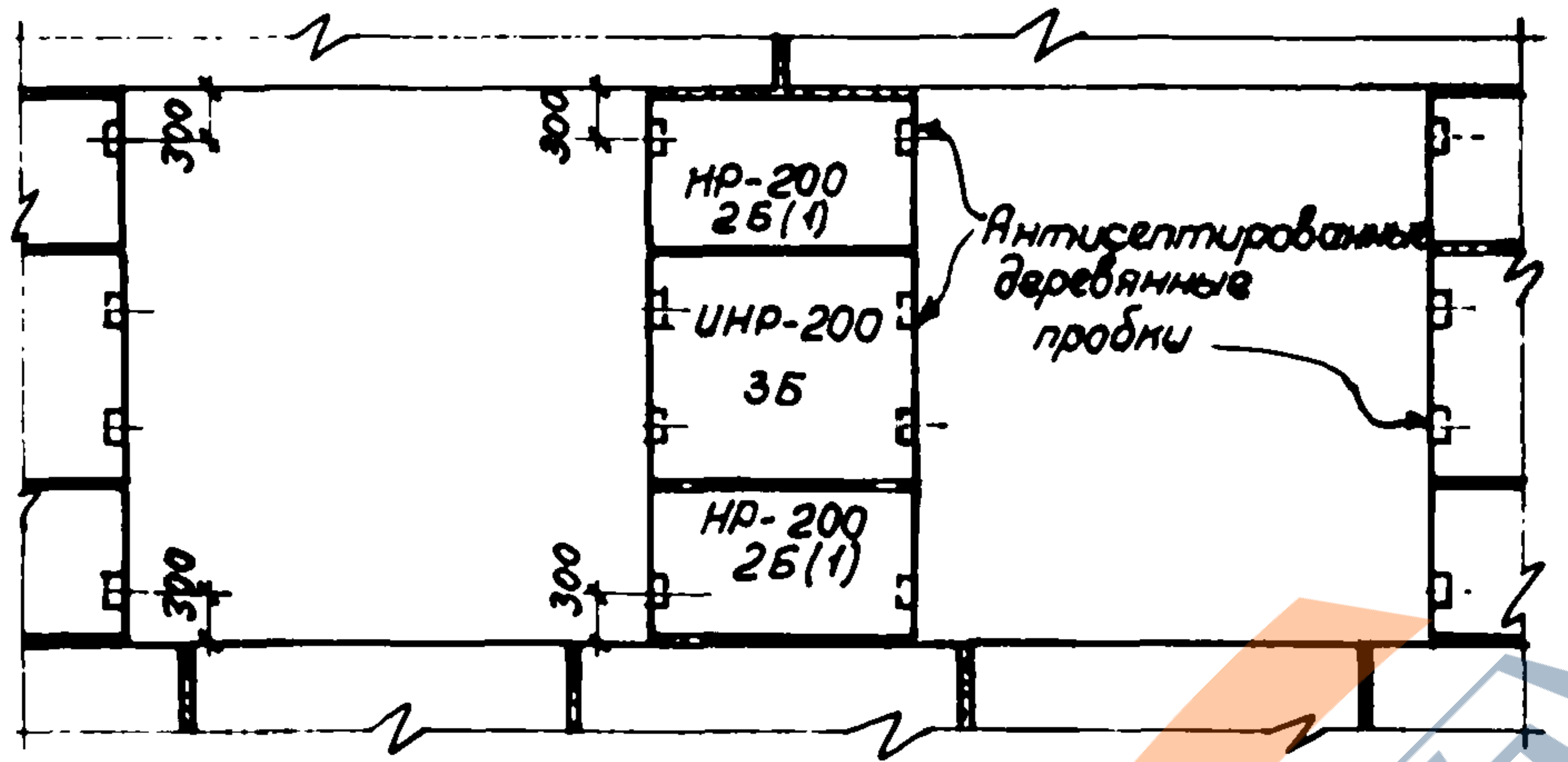
300
300
300
300
НР-200 2Б(1)
ИНР-200 3Б
НР-200 2Б(1)
Антисептированные деревянные пробки

Раскладка кирпичных блоков в простенках (вариант)

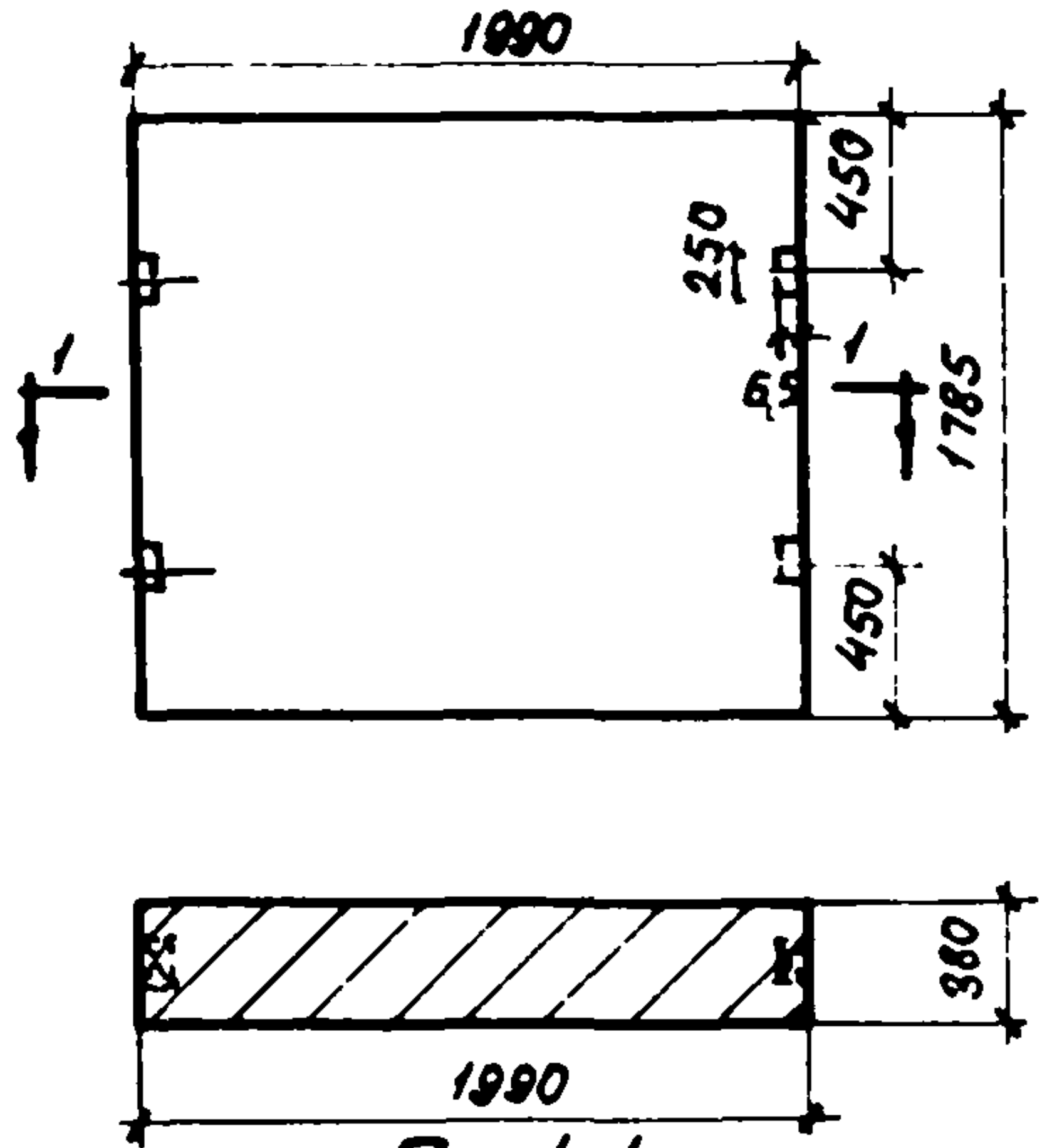
1990
450
250
65
1785
450
1
1
380
1990

По 1-1

Кирпичный блок УНР-200-3Б

(к варианту раскладки блоков в простенках)

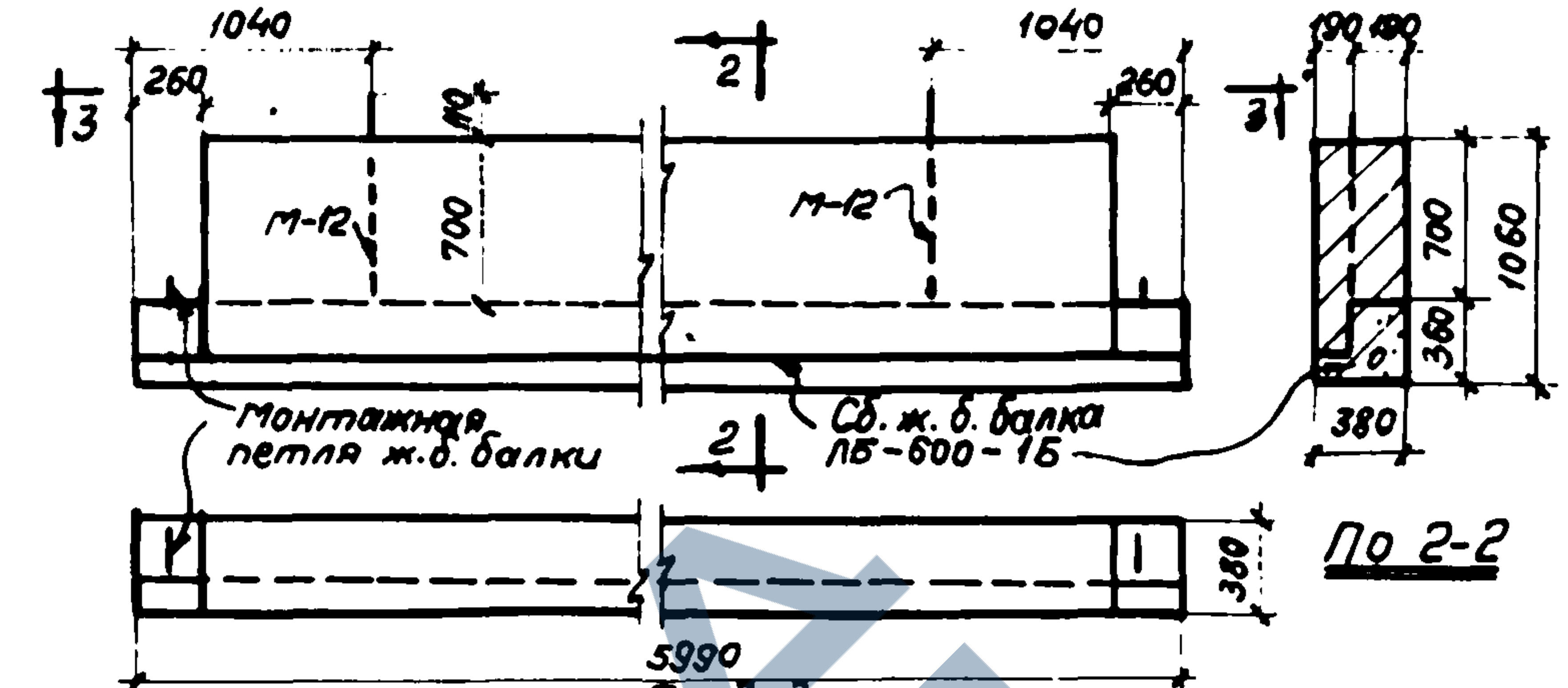
1040
260
1040
260
2
3
3
М-12
700
М-12
190
190
700
1060
360
380
Монтажная петля ж.б. балки
Сб. ж. б. балка ЛБ-600-1Б
2
380
5990

По 2-2

По 3-3

Кирпичный блок- перемычка ИПН-600-Б'

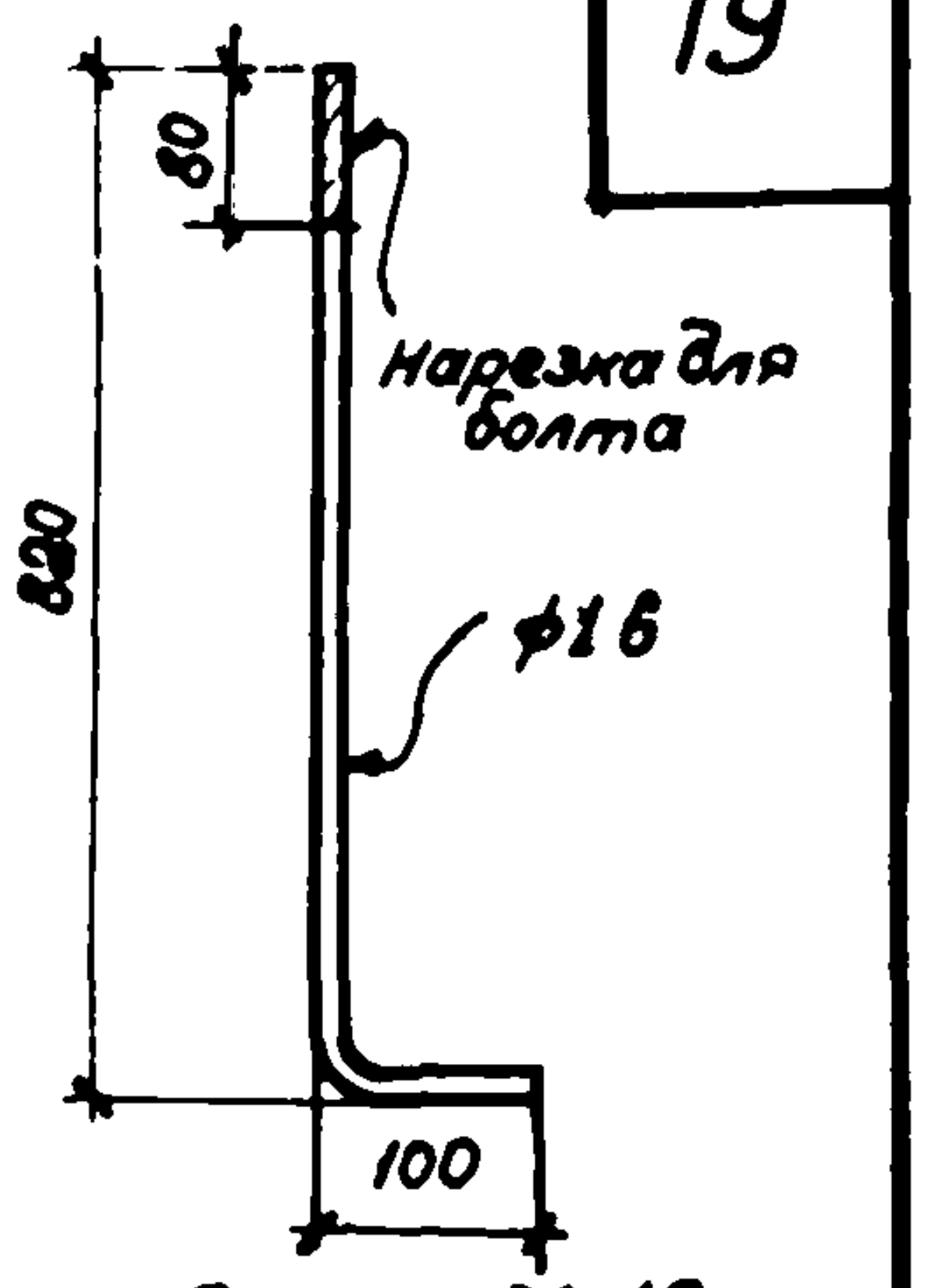
80
Нарезка для болта
820
ф16
100

Анкер М-12

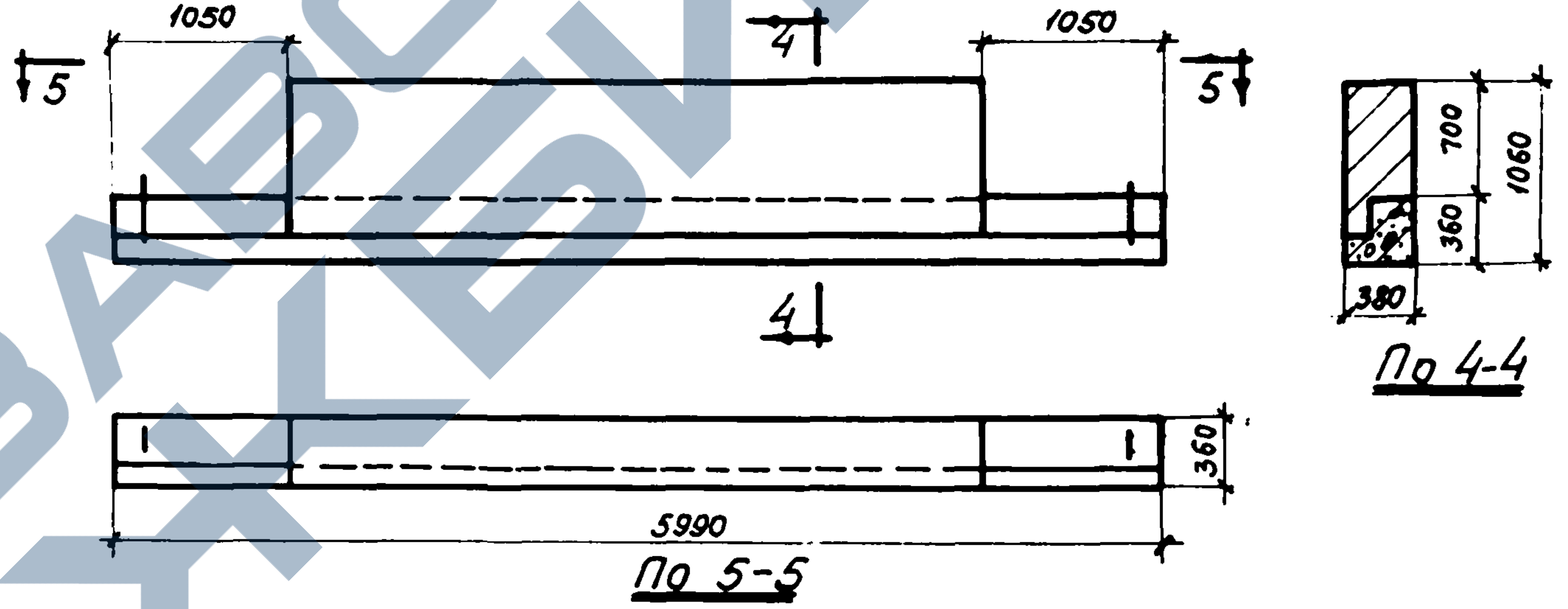
1050
4
1050
5
5
700
1060
360
380
4
360
5990

По 4-4

По 5-5

Кирпичный блок - перемычка ИПН-600-Б"

Примечания.

1. Кладку кирпичных блоков производить в соответствии с типовыми деталями серии СТ-02-01.
2. Кирпичные блоки (вариант раскладки) УНР-200-3Б и НР-200-2Б(1) изготавливать без борозд.
3. Блоки условно приняты в 1½ кирпича.
4. Кирпичные блоки - перемычки следует изготавливать на стройплощадке, применяя балки ЛБ-600-1Б.
5. Подъем блоков-перемычек следует производить пользуясь специальными захватными приспособлениями. При использовании монтажных петель последние должны быть рассчитаны

Нач. ОПС-2	Мошнин	
Гл.инж. проекта	Осмоловская	Е.
Ст. архитектор	Вагнер	
Техник	Волкова	Васин
проверил	Васин	Васин

ГИПРОТИС

Раскладка кирпичных блоков в простенках и кирпичные блоки - перемычки ИПН-600-Б', ИПН-600-Б" для зданий группы I

Серия 1-82-Р2
Выпуск 1

Лист АС-11

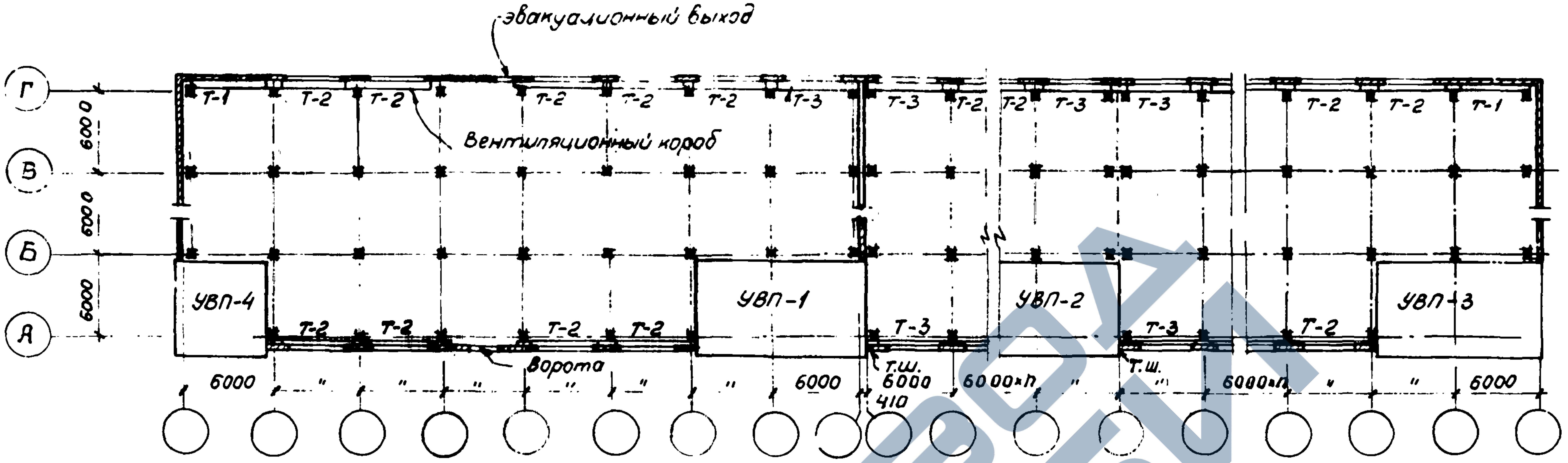
эвакуационный выход
Г
В
Б
А
6000
6000
6000
Т-1
Т-2
Т-2
Т-2
Т-2
Т-2
Т-3
Т-3
Т-2
Т-2
Т-3
Т-3
Т-2
Т-2
Т-1
Вентиляционный короб
УВП-4
УВП-1
УВП-2
УВП-3
Т-2
Т-2
Т-2
Т-2
Т-3
Т-3
Т-2
Ворота
Т.Ш.
Т.Ш.
6000
6000
6000
410
6000×n
6000×n
6000

План этажа

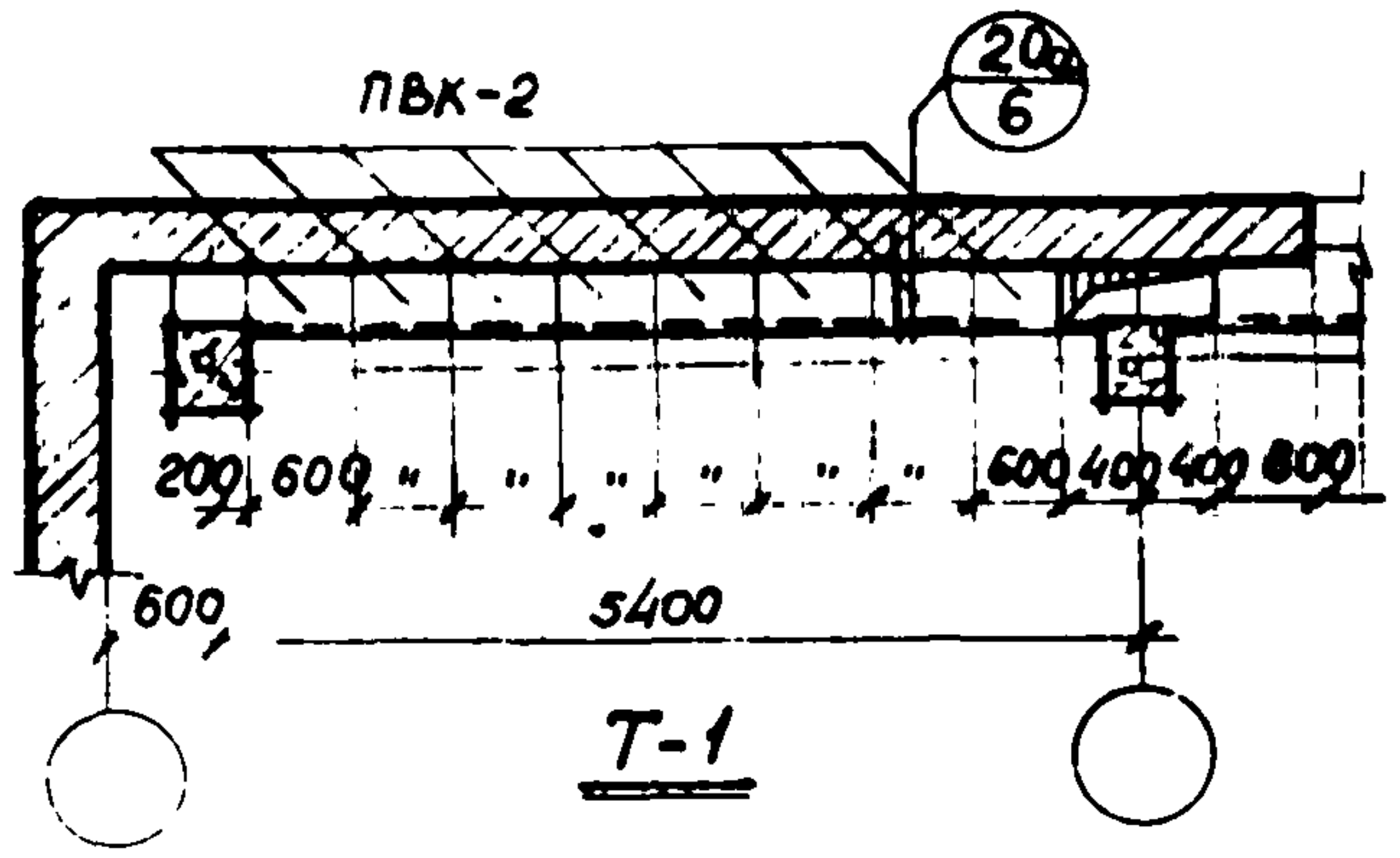
ПВК-2
20а
6
200
600
600
400
400
800
600
5400

Т-1

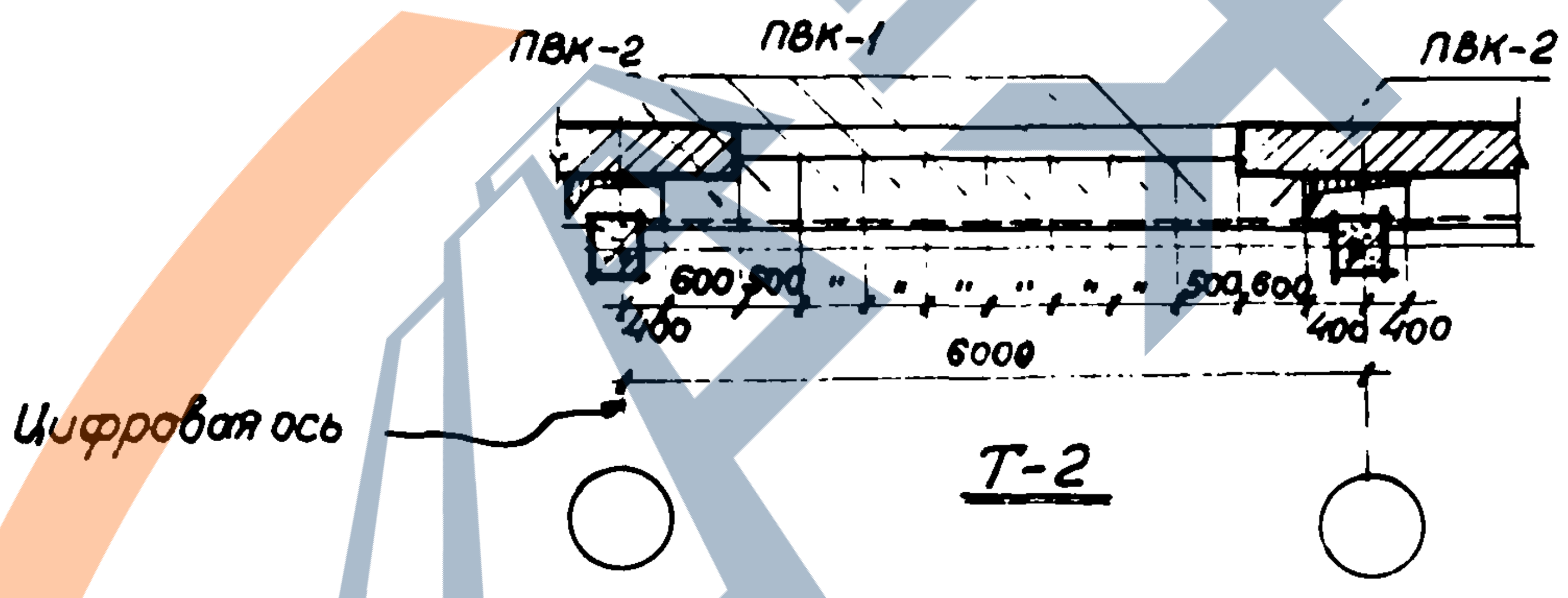
ПВК-2
ПВК-1
ПВК-2
600
500
400
500
600
400
400
6000
Цифровая ось

Т-2

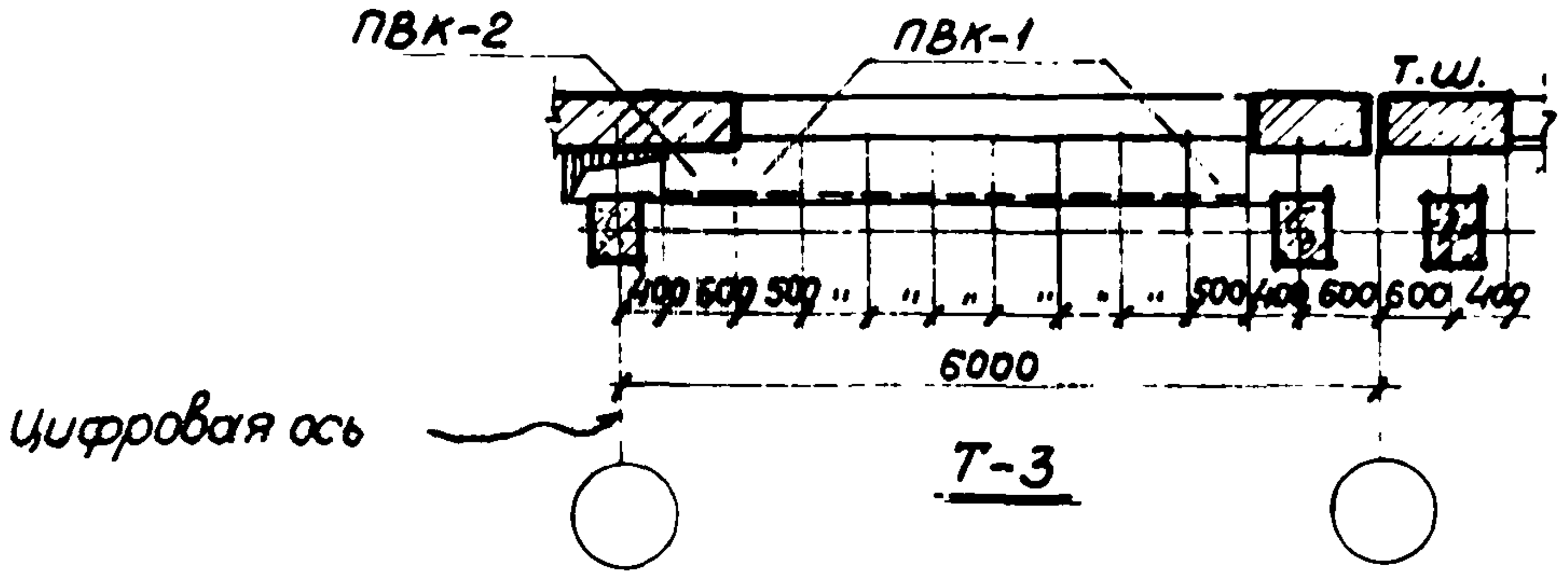
ПВК-2
ПВК-1
Т.Ш.
400
600
500
500
400
600
600
400
6000
Цифровая ось

Т-3

Типы раскладок железобетонных плит

Примечания:

1. Конструкция ж.б. плит марки ПВК-1 и ПВК-2 см. альбом XI 1-82-Р11.
2. Швы плит коробов приточной вентиляции залить цементным раствором состава 1:3.

Нач. ОПС-2	Тошнин	
Гл.инж.проекта	Осмоловская	
Ст.архитектор	Вагнер	
Техник	Волкова	
Проверил	Васин	
Согласовано:	И.Смирнов	

ГИПРОТИС

Типы раскладок сборных ж.б. плит коробов приточной вентиляции

Серия 1-82-Р2
Выпуск 1

Лист АС-12

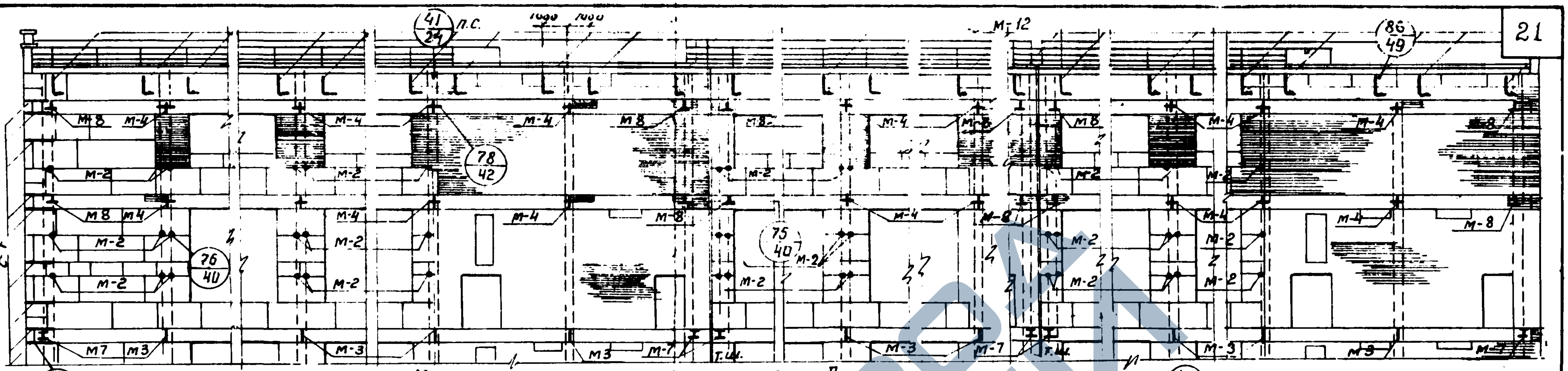
41/24
П.С.
М-12
86/49
М-8
М-4
78/42
М-2
76/40
75/40
М7
М3
М-3
М-7
Т.Ш.

Монтажная схема стены по оси Я.

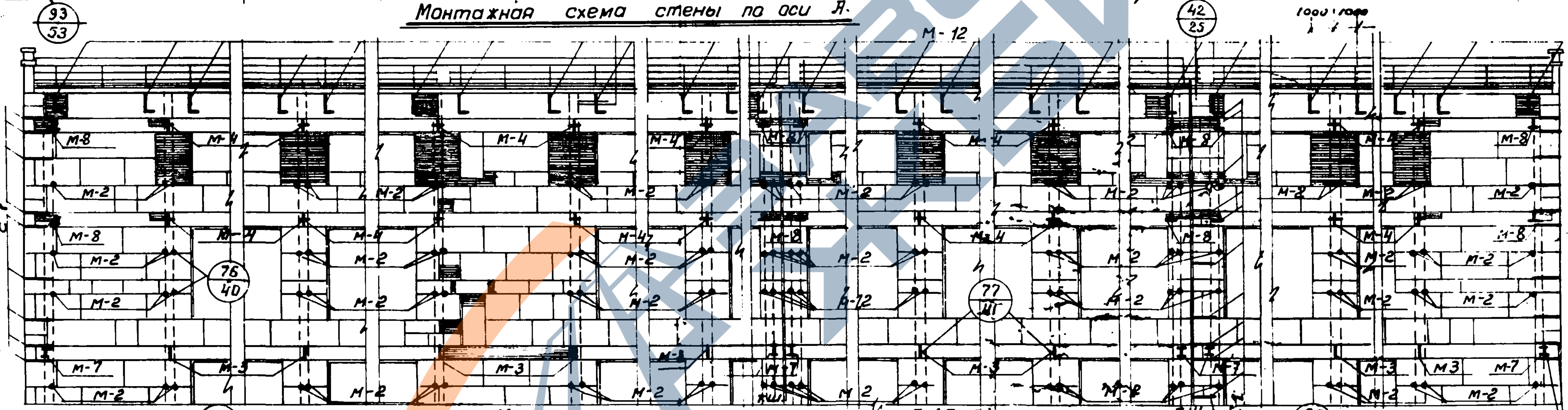
93/53
42/25
М-12
М-8
М-4
М-2
76/40
77/41
М-12
М-7
М-3
Т.Ш.

Монтажная схема стены по оси Г (Д, Е)

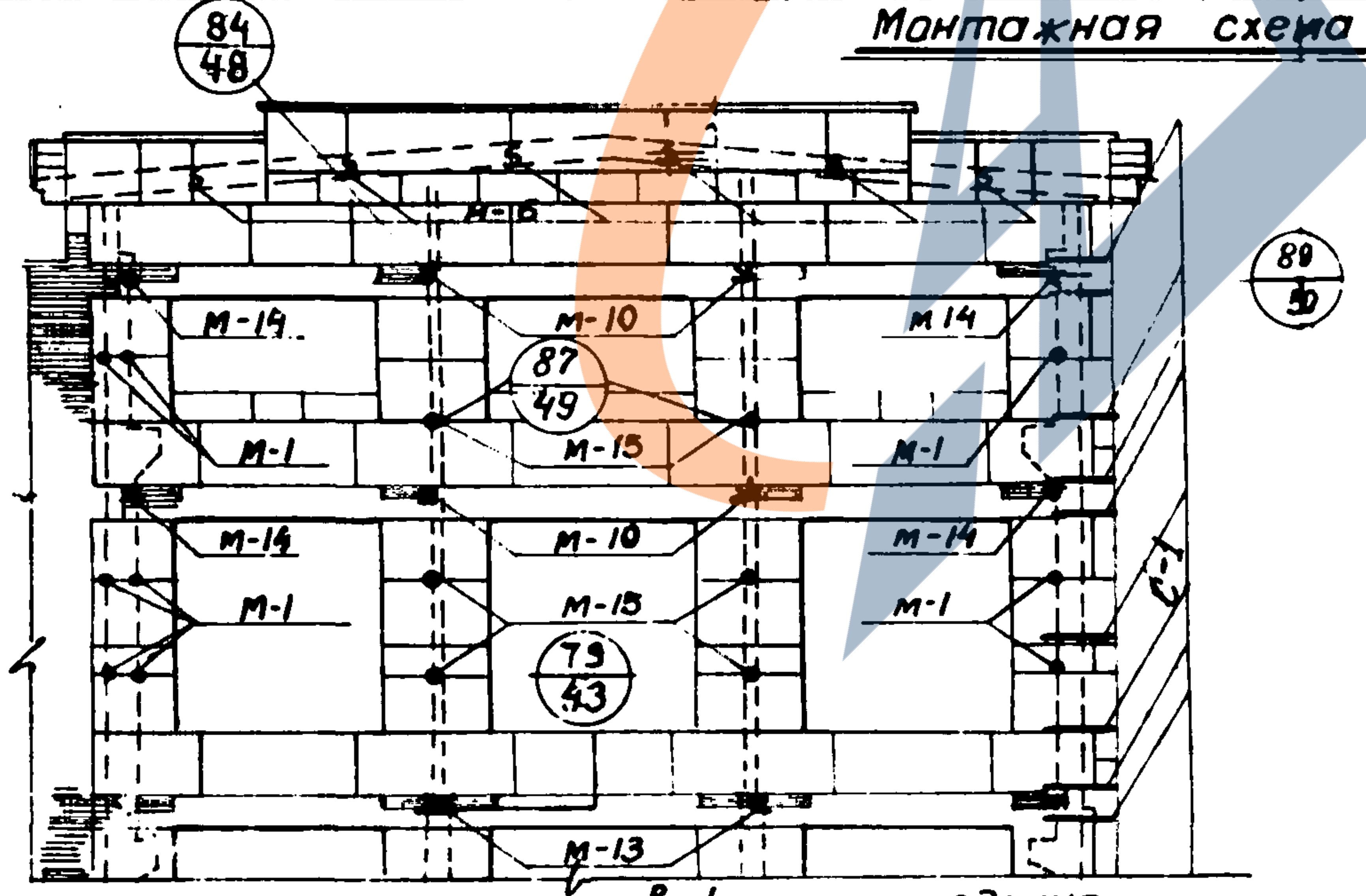
84/48
89/50
М-6
М-14
М-10
87/49
М-1
М-15
73/43
М-13
С-1

Монтажная схема торцовой стены здания

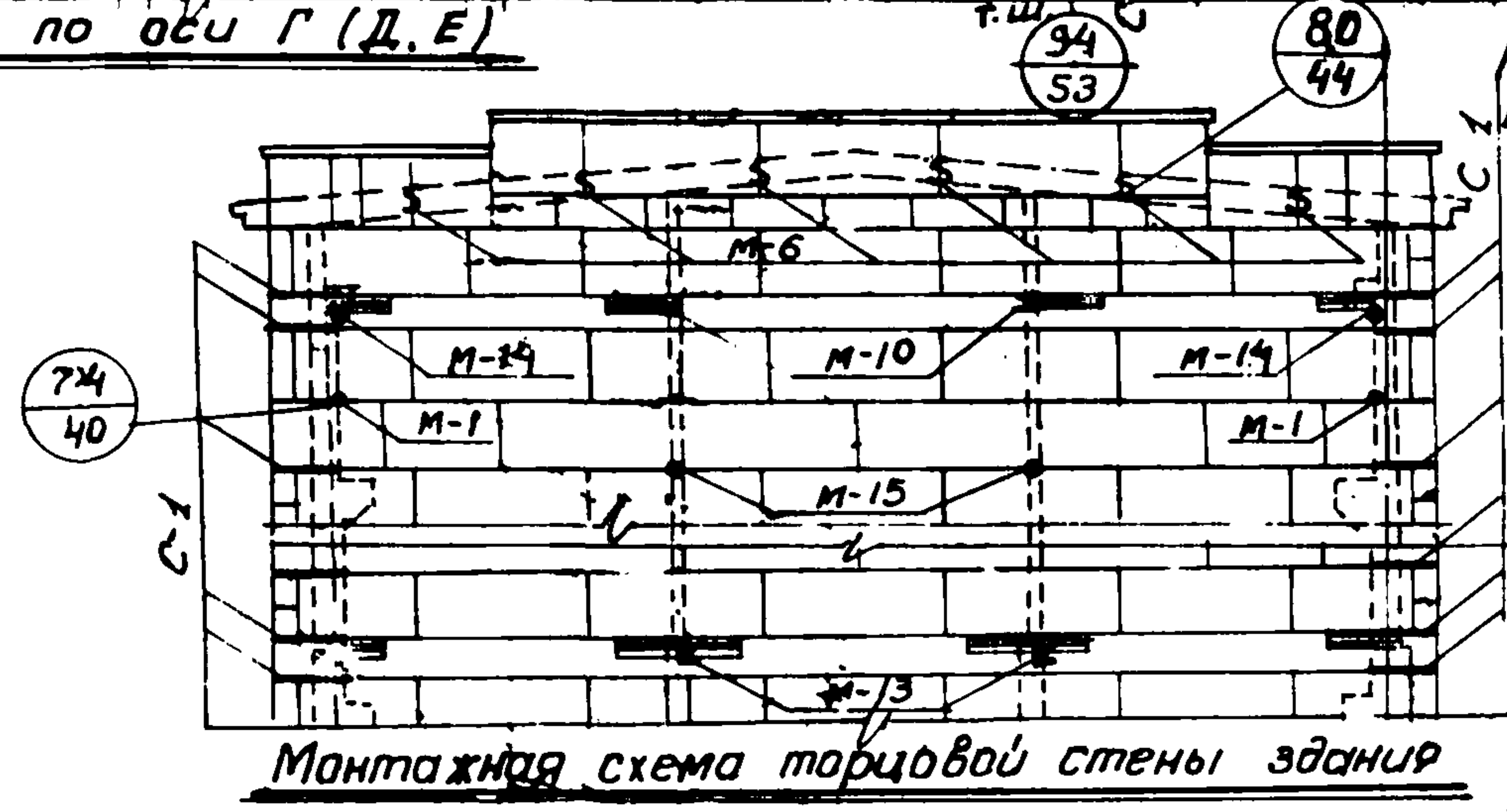
94/53
80/44
74/40
М-6
М-14
М-10
М-1
М-15
М-13
С-1

Монтажная схема торцовой стены здания

Примечания:
1. Крепление стен нижних этажей см. лист АС-14.
2. При возведении стен в зимнее время методом замораживания в углах и в местах примыкания поперечных стен, закладываются стальные сетки в каждый горизонтальный шов блоков.
3. Толщ. стены d 180 мм

Нач. ОПС №2	Машнин В.Ф.
Гл. инж. проекта	Остолопская Е.Я.
Ст. архитектор	Вагнер Л.Я.
Техник	Хромова Т.Я.
Проверил арх.	Генкина
Проверил инж.	Никитин

ГИПРОТИС

Монтажные схемы стен для зданий группы II

Серия 1-82-Р2
Выпуск I

Лист АС-13

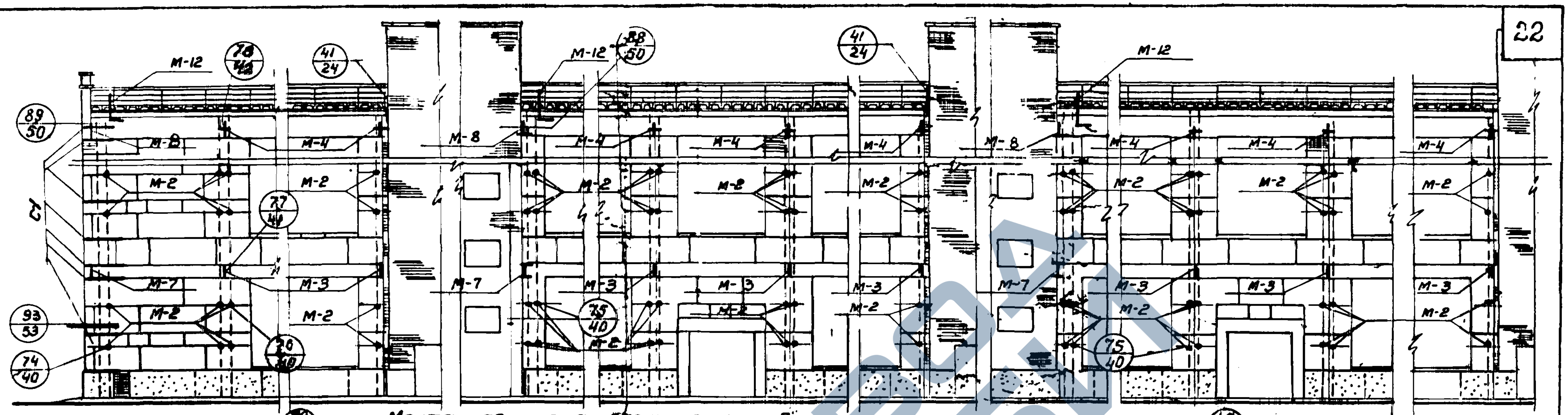
М-12
78/41
41/24
88/50
41/24
М-12
89/50
М-8
М-4
М-2
77/41
М-7
М-3
93/53
74/40
76/40
75/40
75/40
С-1

Монтажная схема стены по оси Я

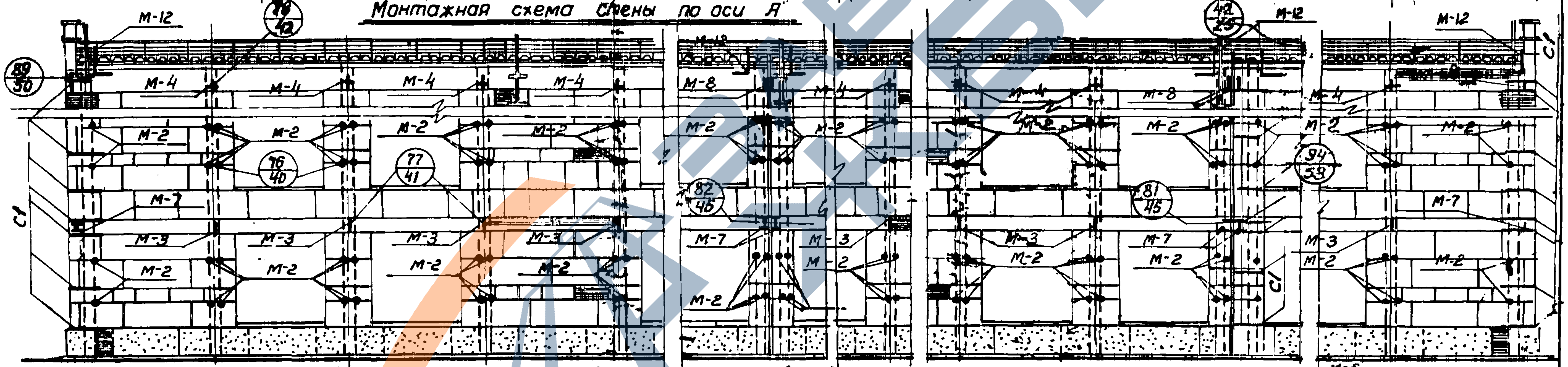
М-12
78/42
89/50
М-4
М-2
76/40
77/41
М-7
М-3
М-8
82/46
81/45
94/53
48/25
С-1

Монтажная схема стены по оси Г (Д, Е)

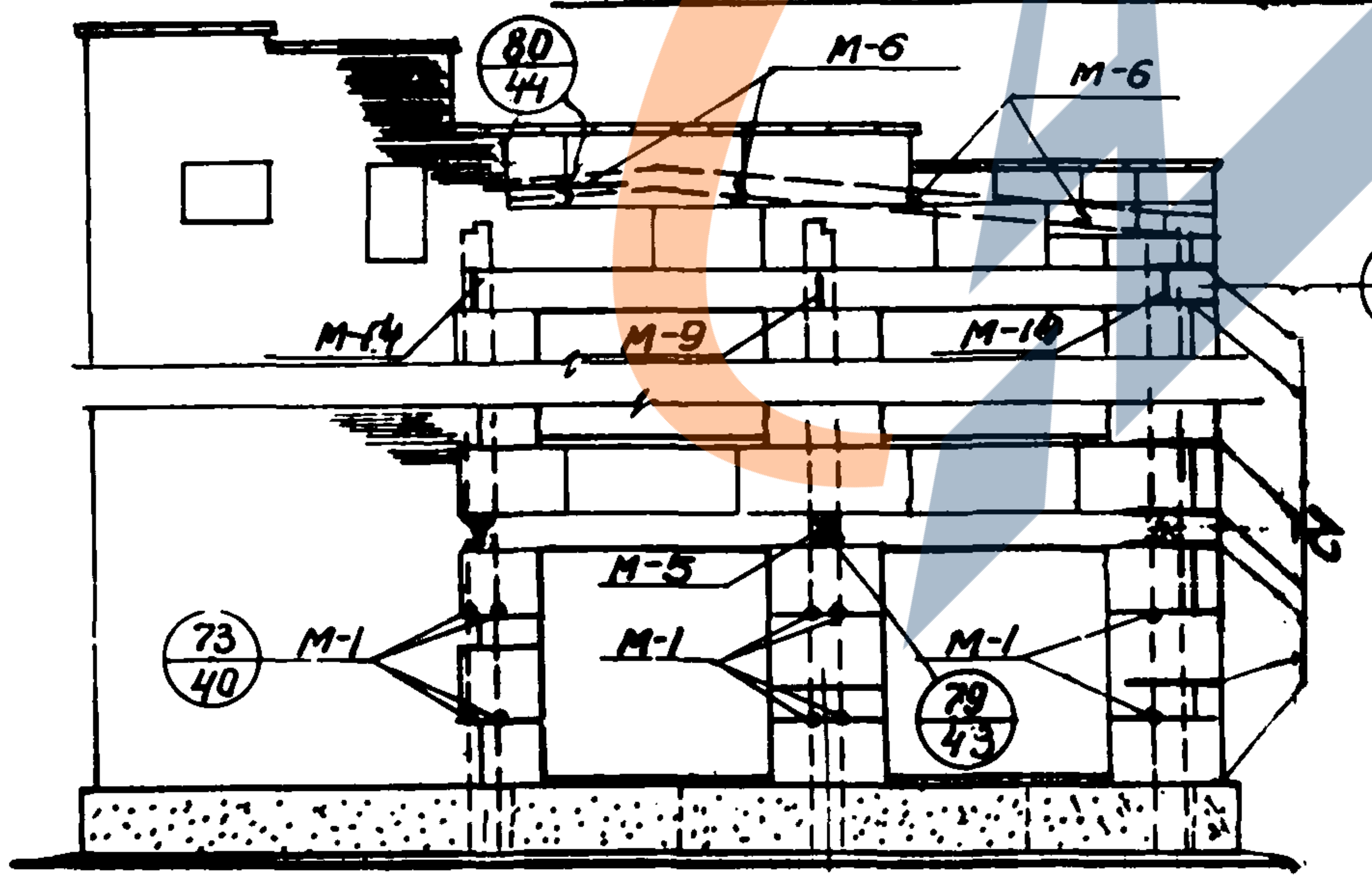
80/44
М-6
89/50
М-14
М-9
М-10
М-5
М-1
73/40
78/43
С-2

Монтажная схема торцовой стены здания

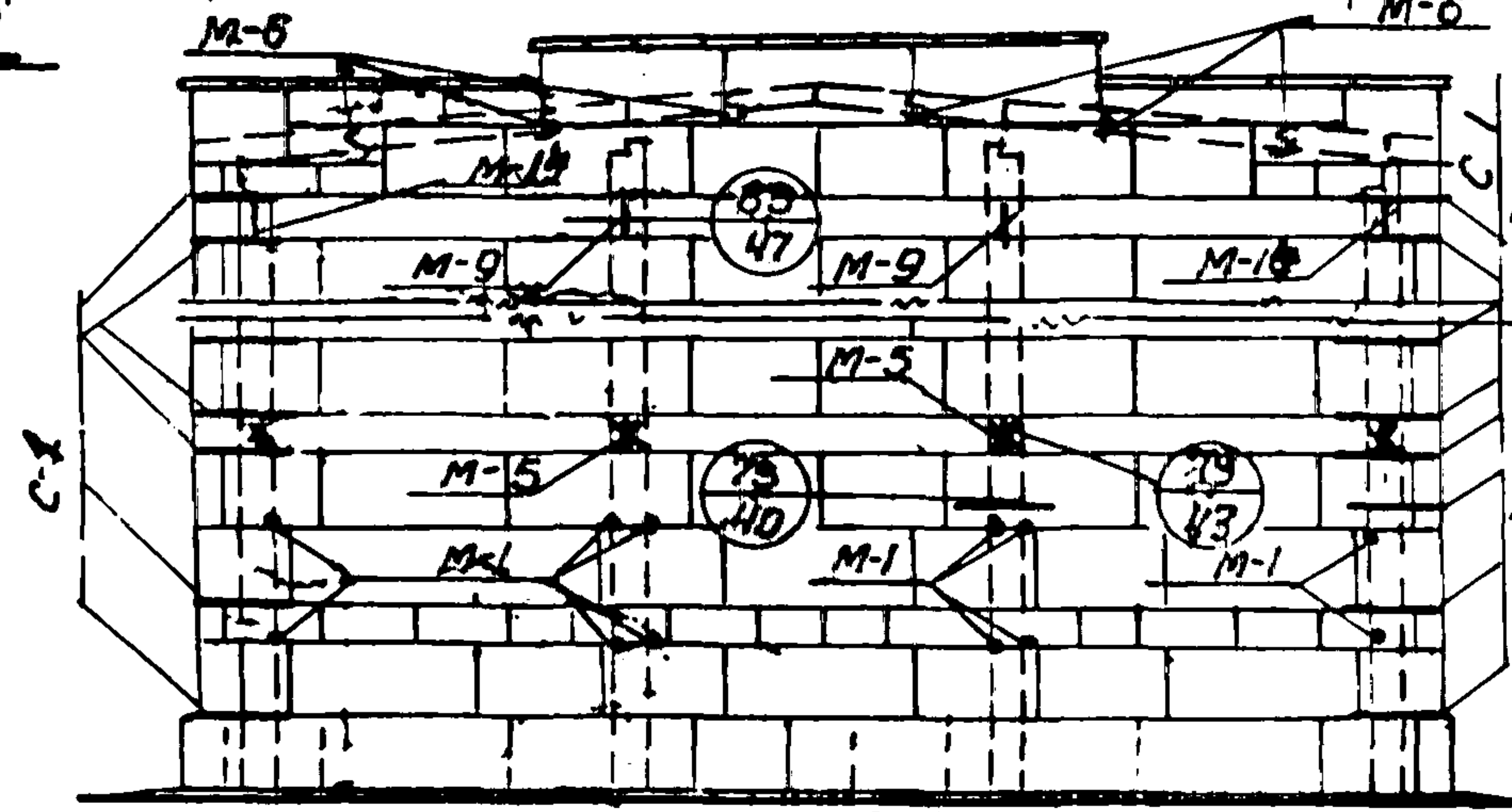
М-6
М-14
85/47
М-9
М-10
М-5
73/40
79/43
М-1
С-1

Монтажная схема торцовой стены здания

Примечания:

1. Ширина зданий показана условно.
2. При возведении стен в зимнее время, методом замораживания в углах и в местах примыкания поперечных стен, закладываются стальные сетки в каждый горизонтальный шов блоков.
3. Толщ стены d=[illegible]

Нач. ОПС №2	Мошнин В.Ф.	Проверил арх.	Генкина
Гл.инж.проекта	Осмоловская Е.Я.	Проверил инж.	Никитин
Ст. архитектор	Вагнер Я.Я.		
Техник	Хромова Т.Я.		

ГИПРОТИС

Монтажные схемы стен для зданий группы I

Серия 1-82-Р2
Выпуск I

Лист ЛС-19

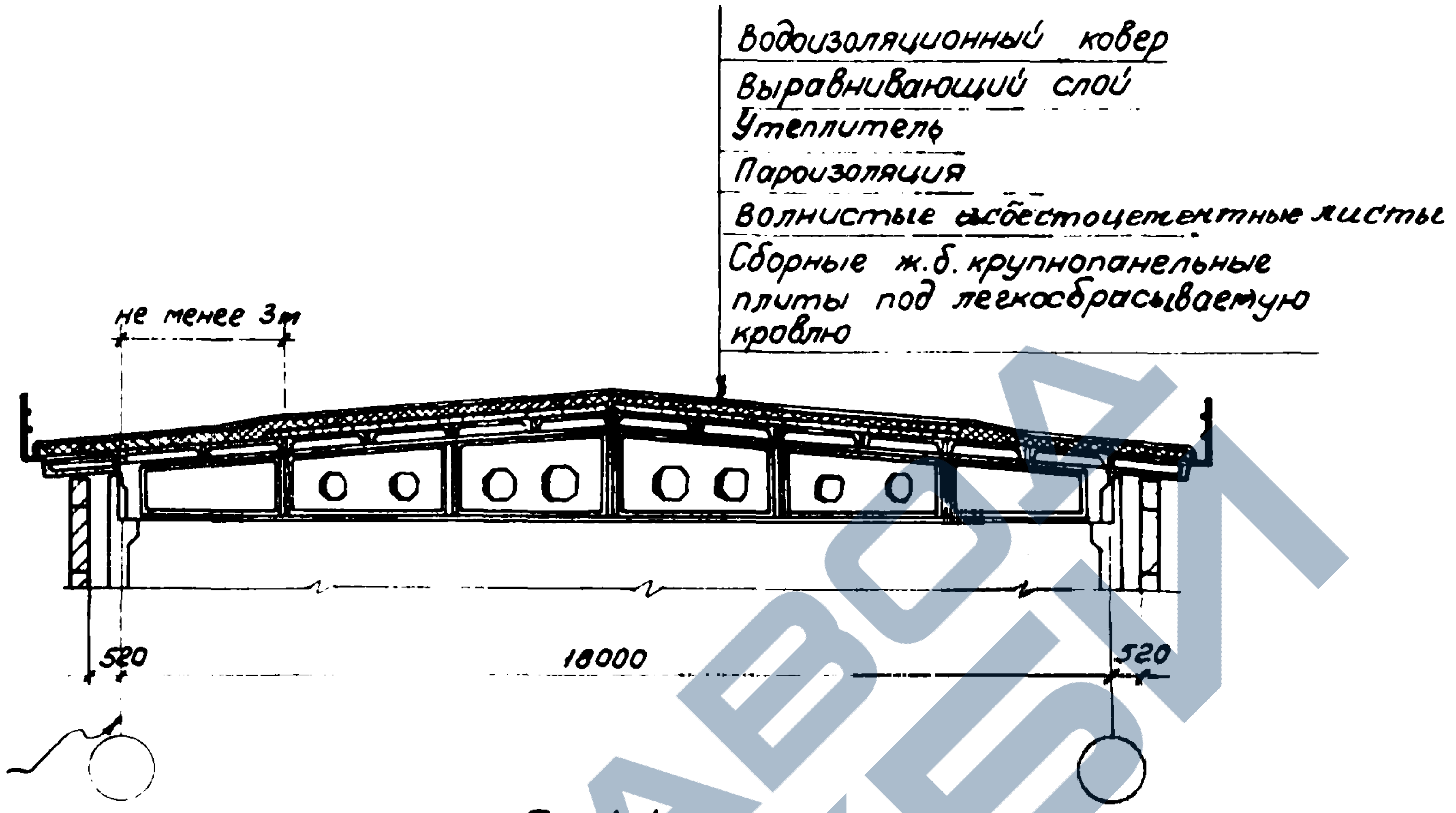
Водоизоляционный ковер
Выравнивающий слой
Утеплитель
Пароизоляция
Волнистые асбестоцементные листы
Сборные ж.б. крупнопанельные плиты под легкосбрасываемую кровлю
не менее 3 м
520
18000
520
Буквенная ось

По 1-1

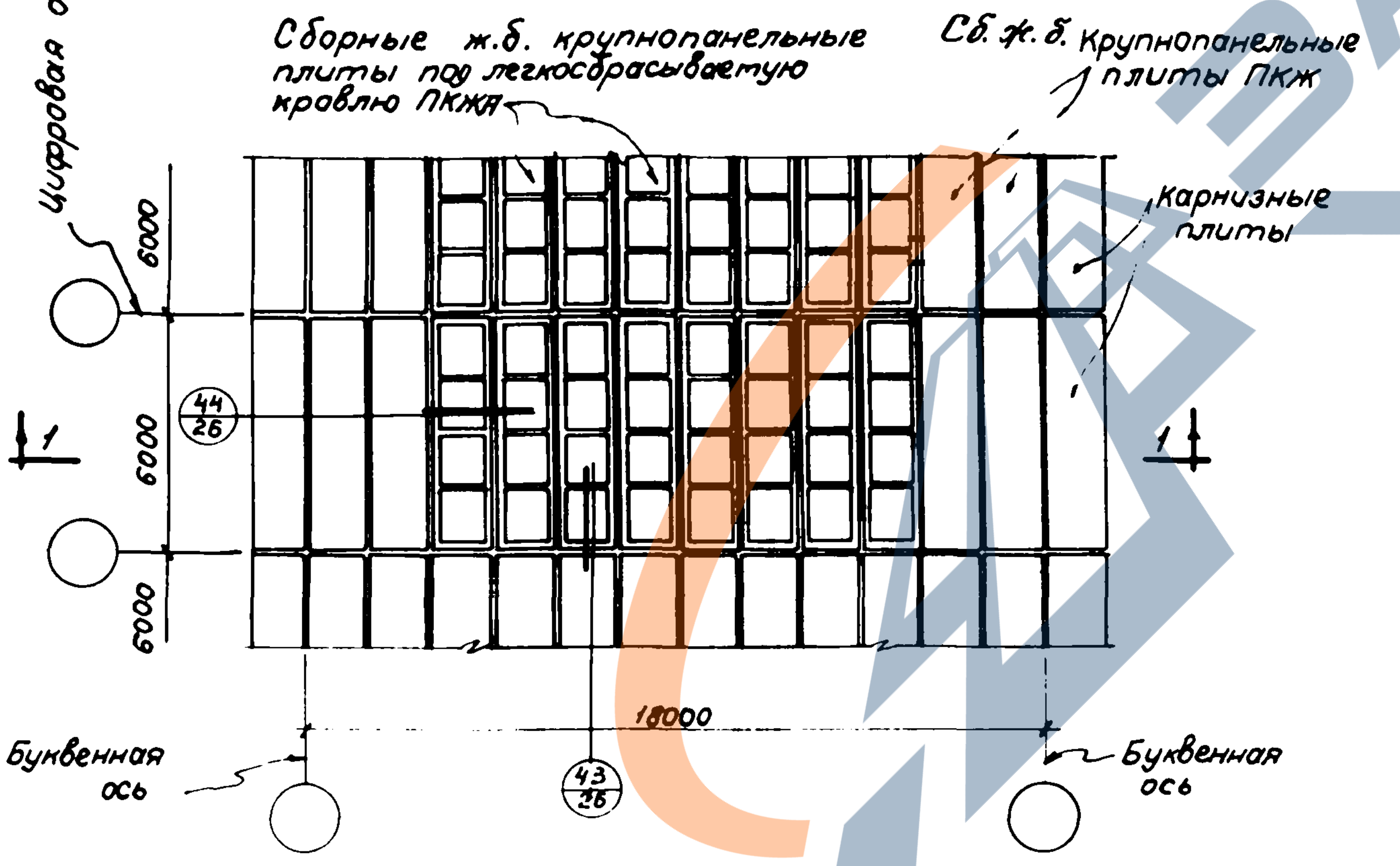
Цифровая ось
Сборные ж.б. крупнопанельные плиты под легкосбрасываемую кровлю ПКЖЯ
Сб. ж.б. Крупнопанельные плиты ПКЖ
Карнизные плиты
6000
6000
6000
44
26
1
1
43
26
18000
Буквенная ось
Буквенная ось

План раскладки легкосбрасываемых плит

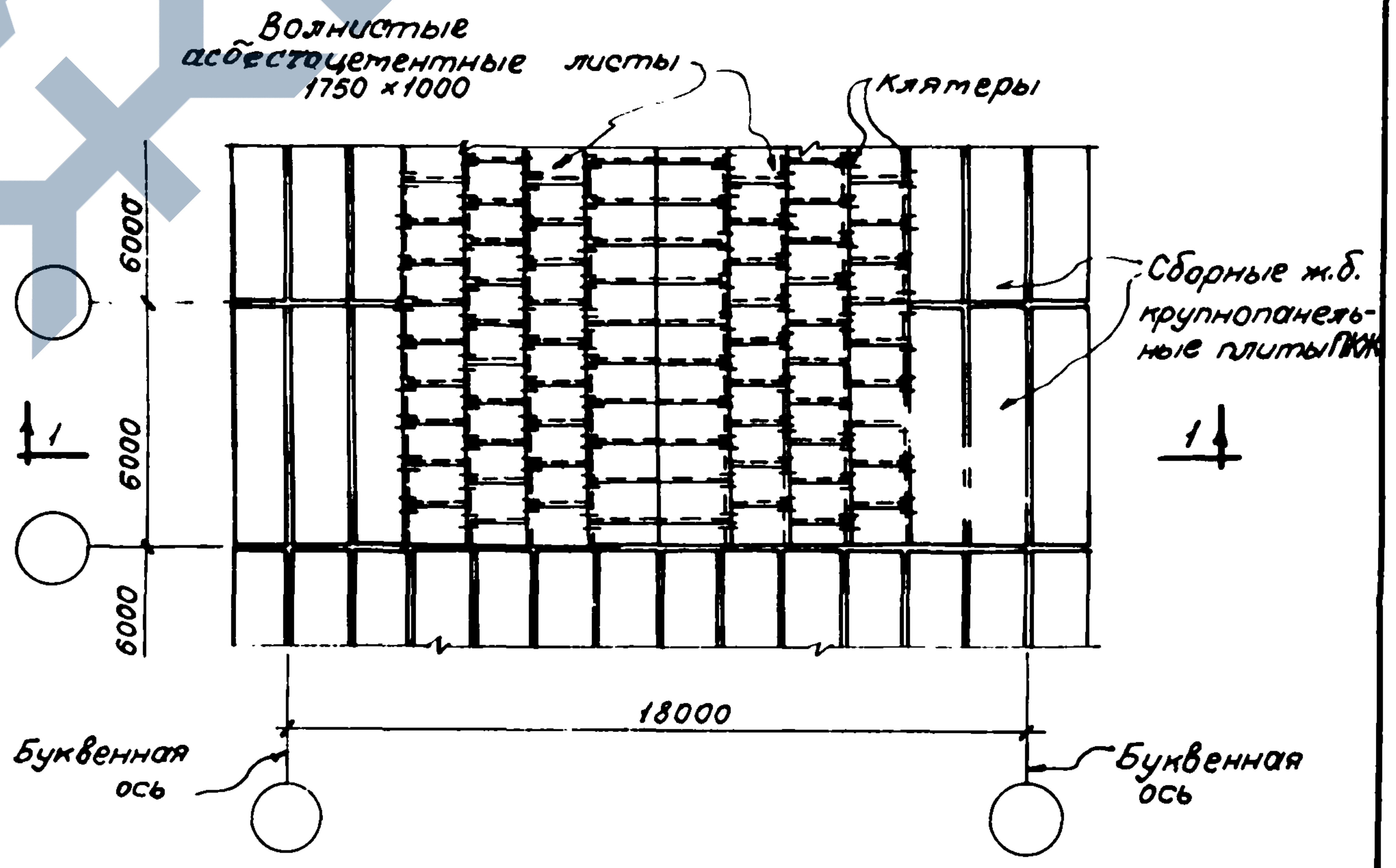
Волнистые асбестоцементные листы 1750 × 1000
Кляммеры
Сборные ж.б. крупнопанельные плиты ПКЖ
6000
6000
6000
1
1
18000
Буквенная ось
Буквенная ось

План раскладки волнистых асбестоцементных листов

Нач. ОПС-2	Мошнин	
Гл. инж. пр-та	Остоловская	С. Остол
Ст. архитектор	Вагнер	
Ст. техник	Хромова	Хромова
Проверил	Васин	

ГИПРОТИС

Покрытие легкосбрасываемой кровли. Пример решения.

Серия 1-82-Р2 Выпуск 1

Лист АС-15

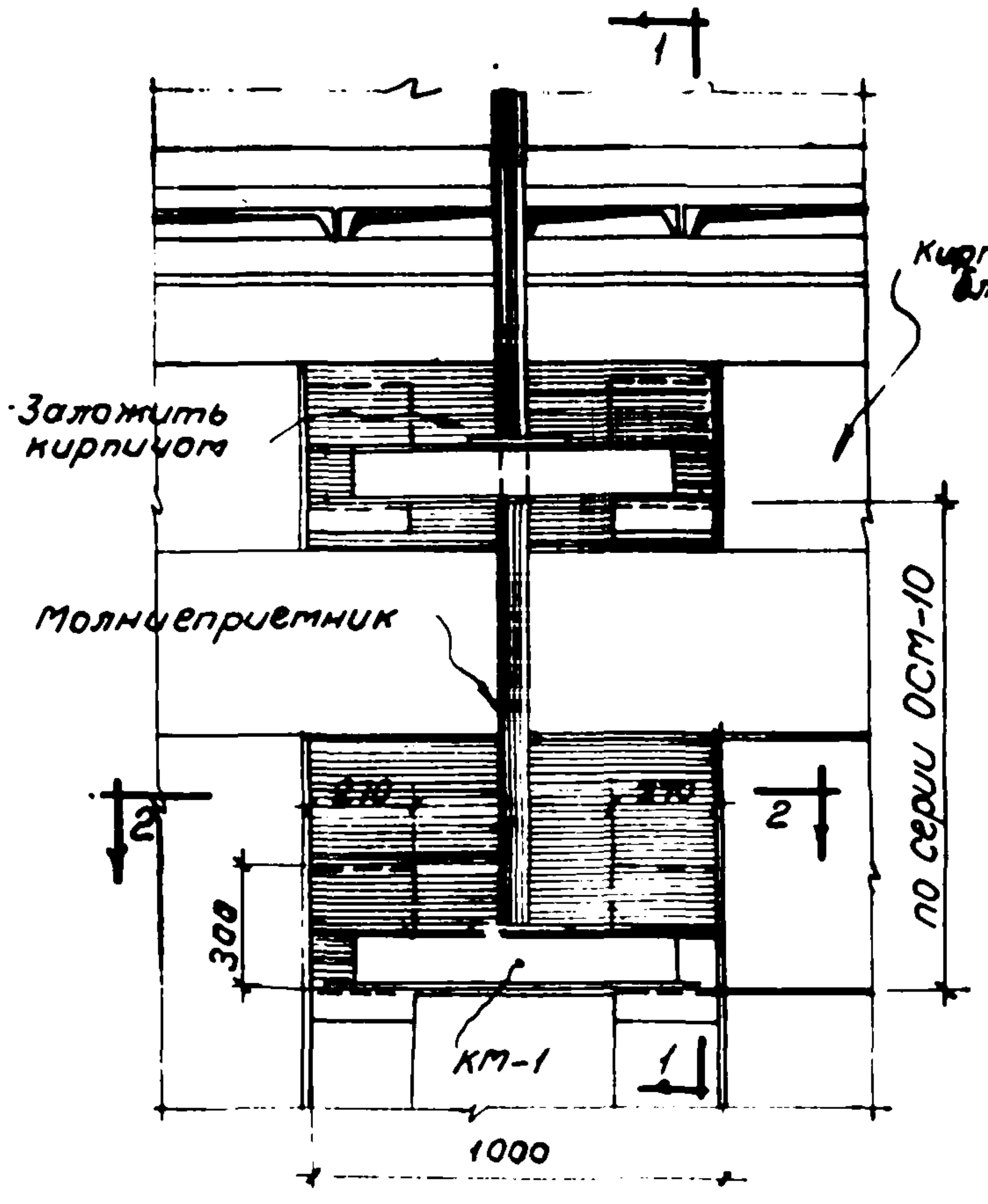
1
Кирпичный блок
Заложить кирпичом
Молниеприемник
270
270
2
2
300
КМ-1
1
1
1000
по серии ОСМ-10

Крепление молниеприемника к стене цеха

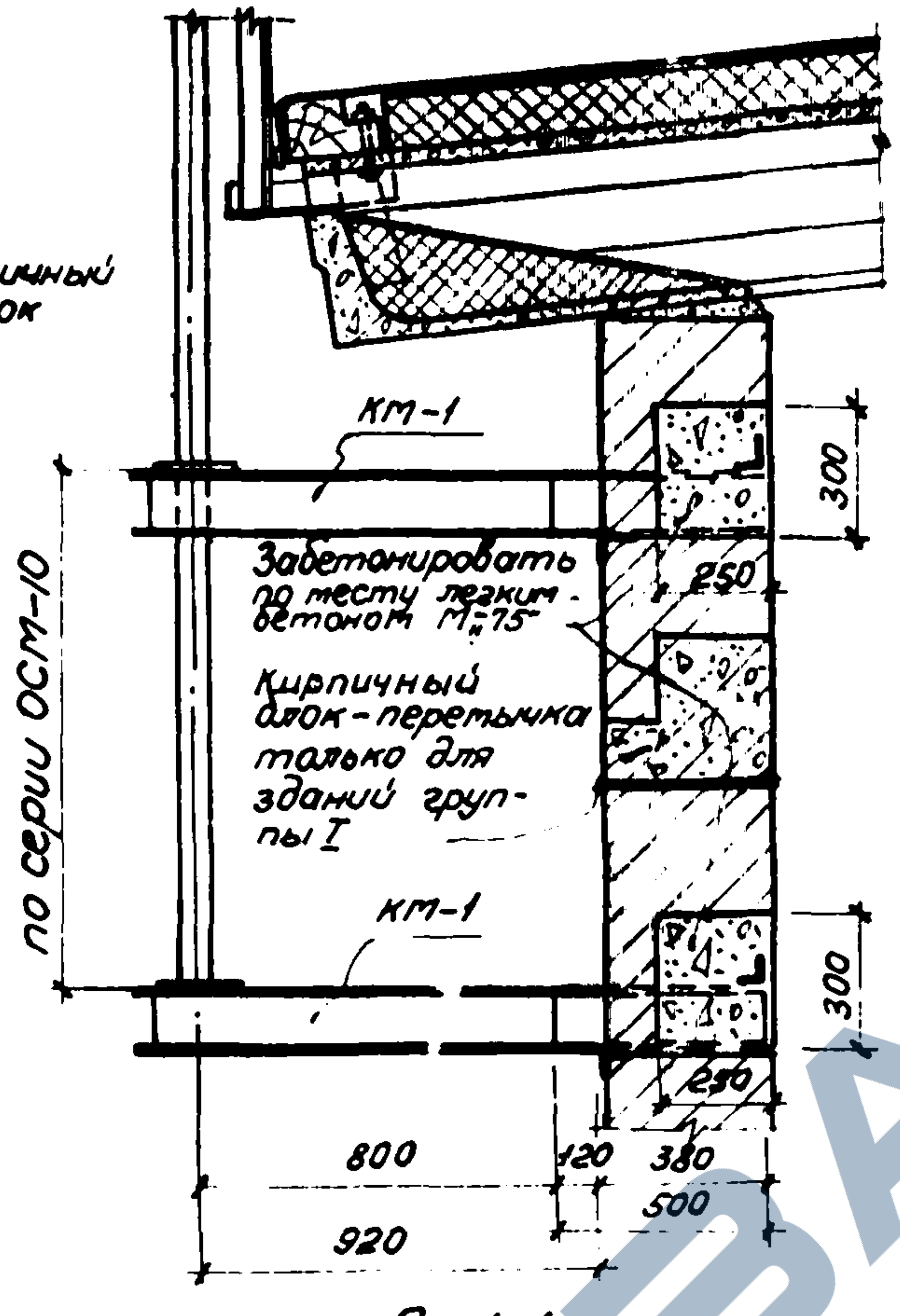
КМ-1
Забетонировать по месту легким бетоном М„75"
Кирпичный блок-перемычка только для зданий группы I
300
250
КМ-1
300
250
800
120
380
500
920
по серии ОСМ-10

По 1-1

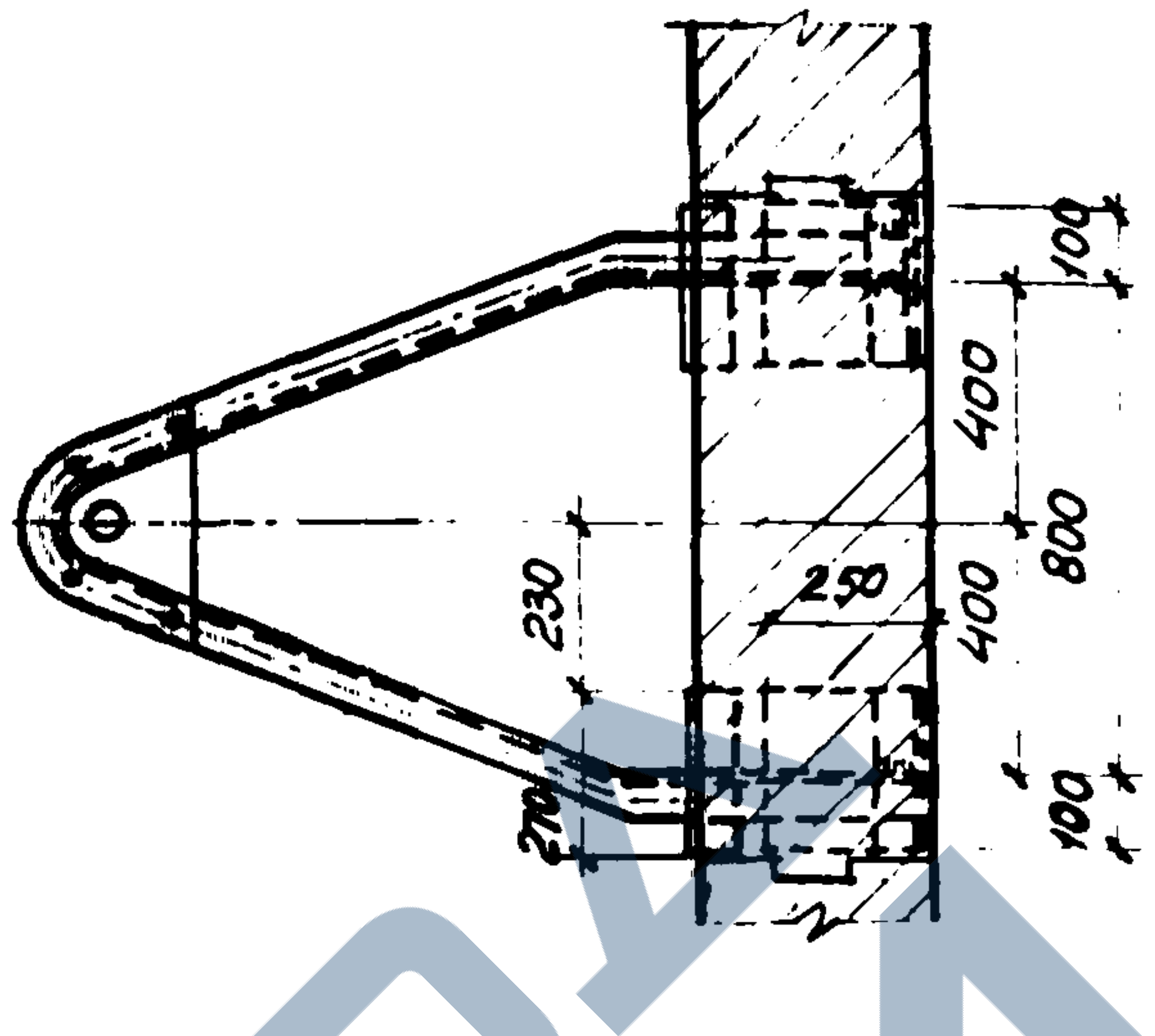
100
400
800
400
100
230
250
270

По 2-2

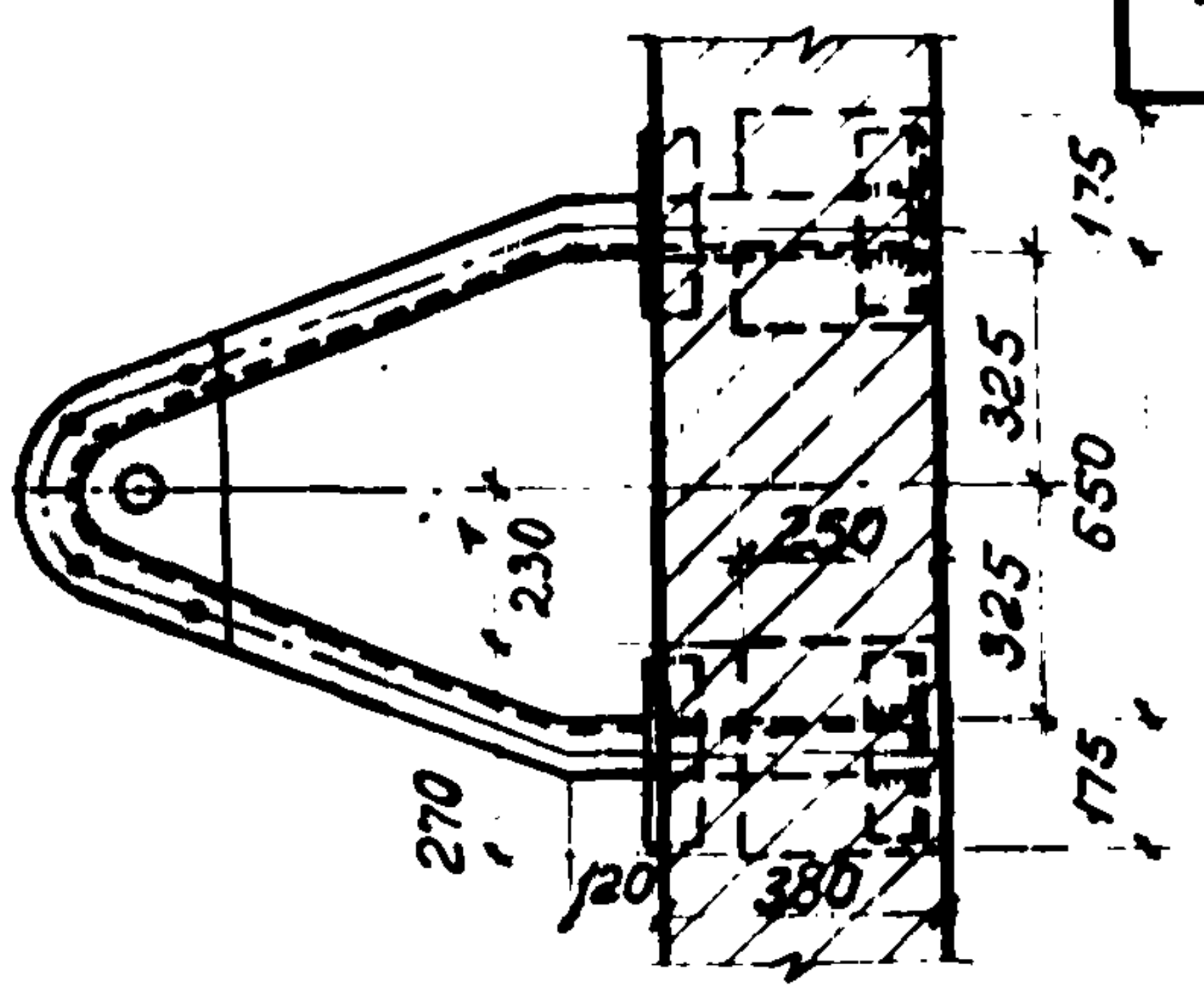
175
325
650
325
175
230
250
270
120
380

По 4-4

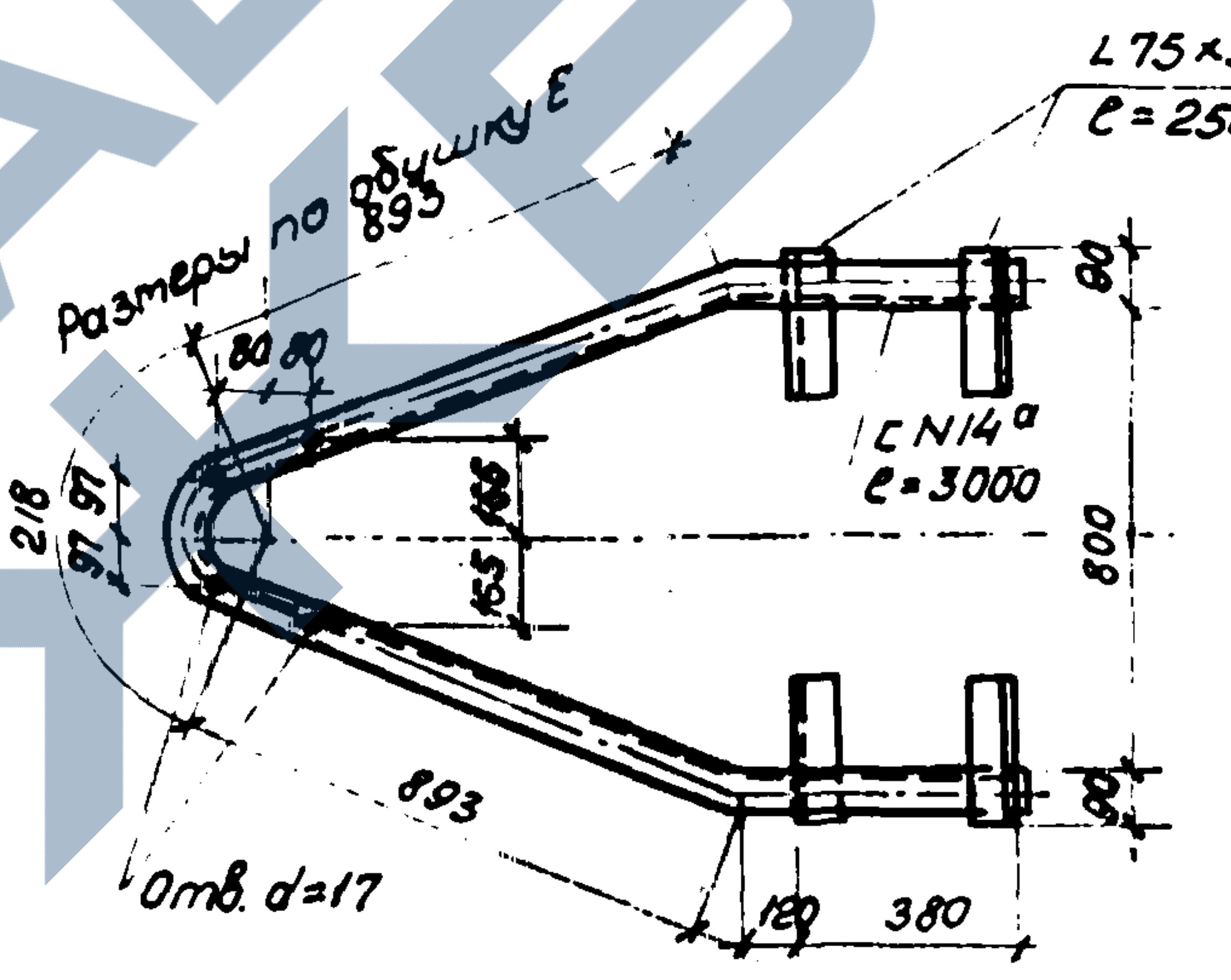
L 75×5
ℓ=250
Размеры по обушку Е
893
80 80
218
97 97
165 165
┌N14ª
ℓ=3000
90
800
90
893
Отв. d=17
120
380

Кронштейн КМ-1

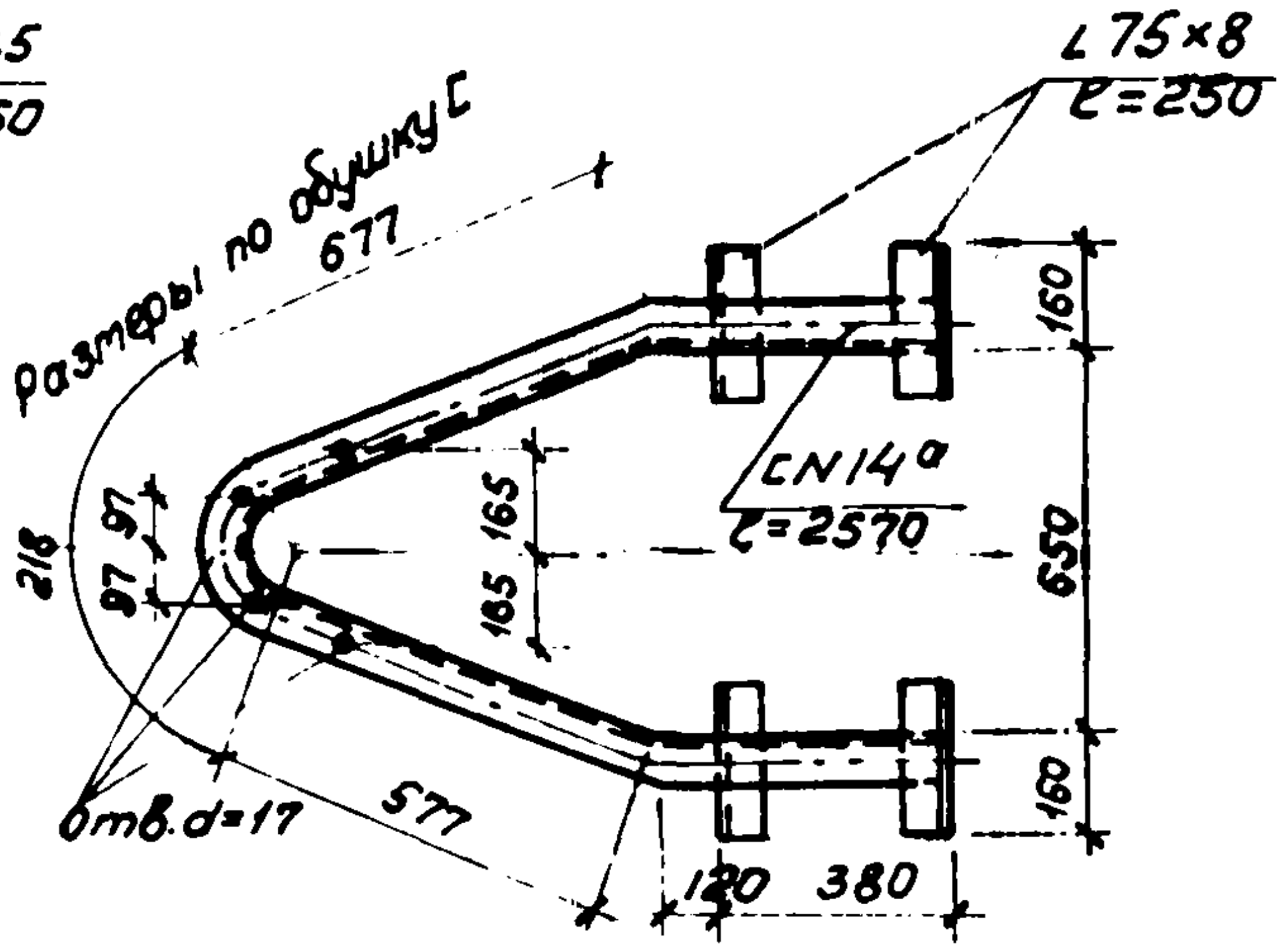
L 75×8
ℓ=250
Размеры по обушку С
677
218
97 97
165 165
┌N14ª
ℓ=2570
160
650
160
577
Отв. d=17
120
380

Кронштейн КМ-2

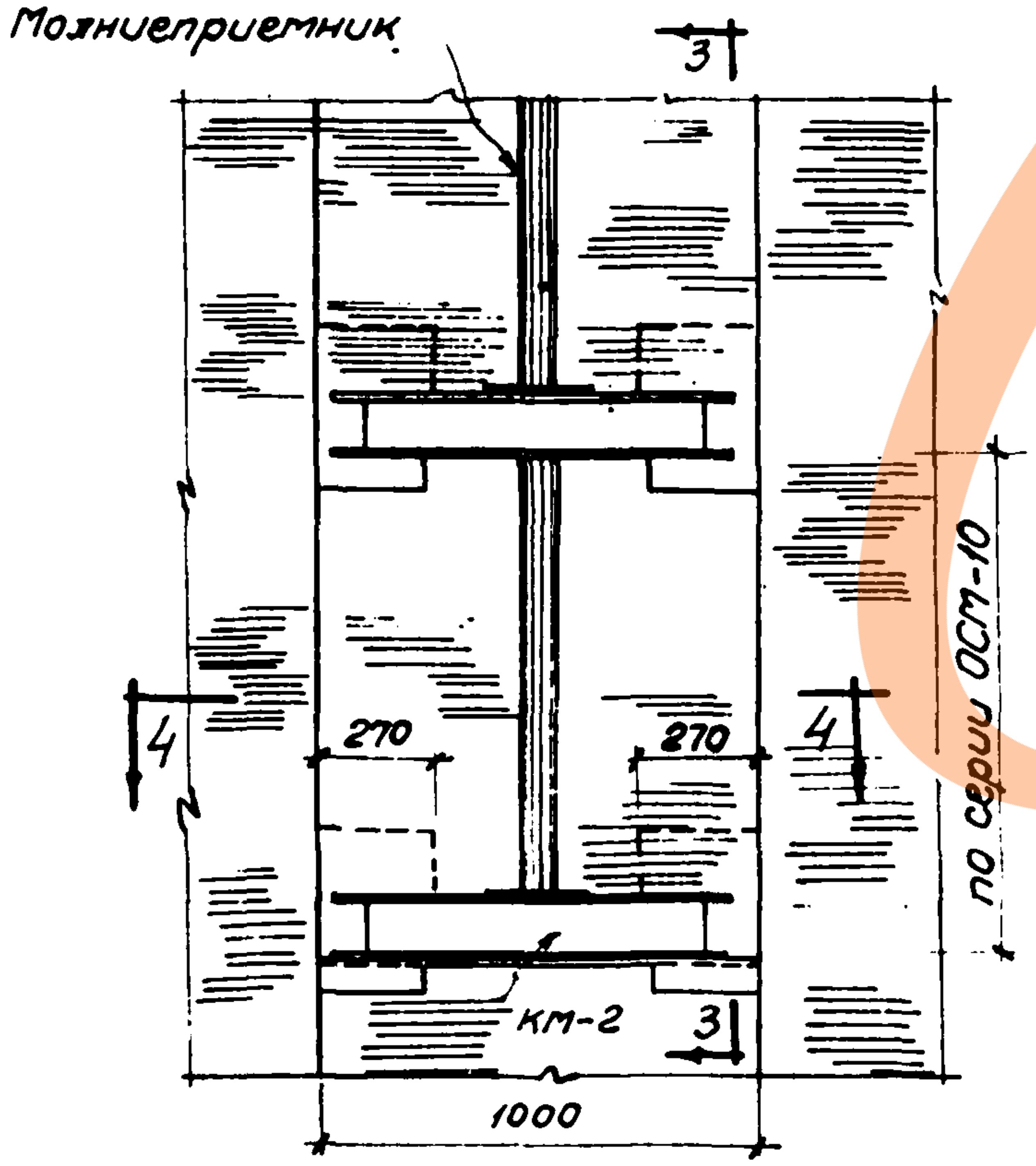
Молниеприемник
3
3
4
4
270
270
КМ-2
1000
по серии ОСМ-10

Крепление молниеприемника к стенам УВП

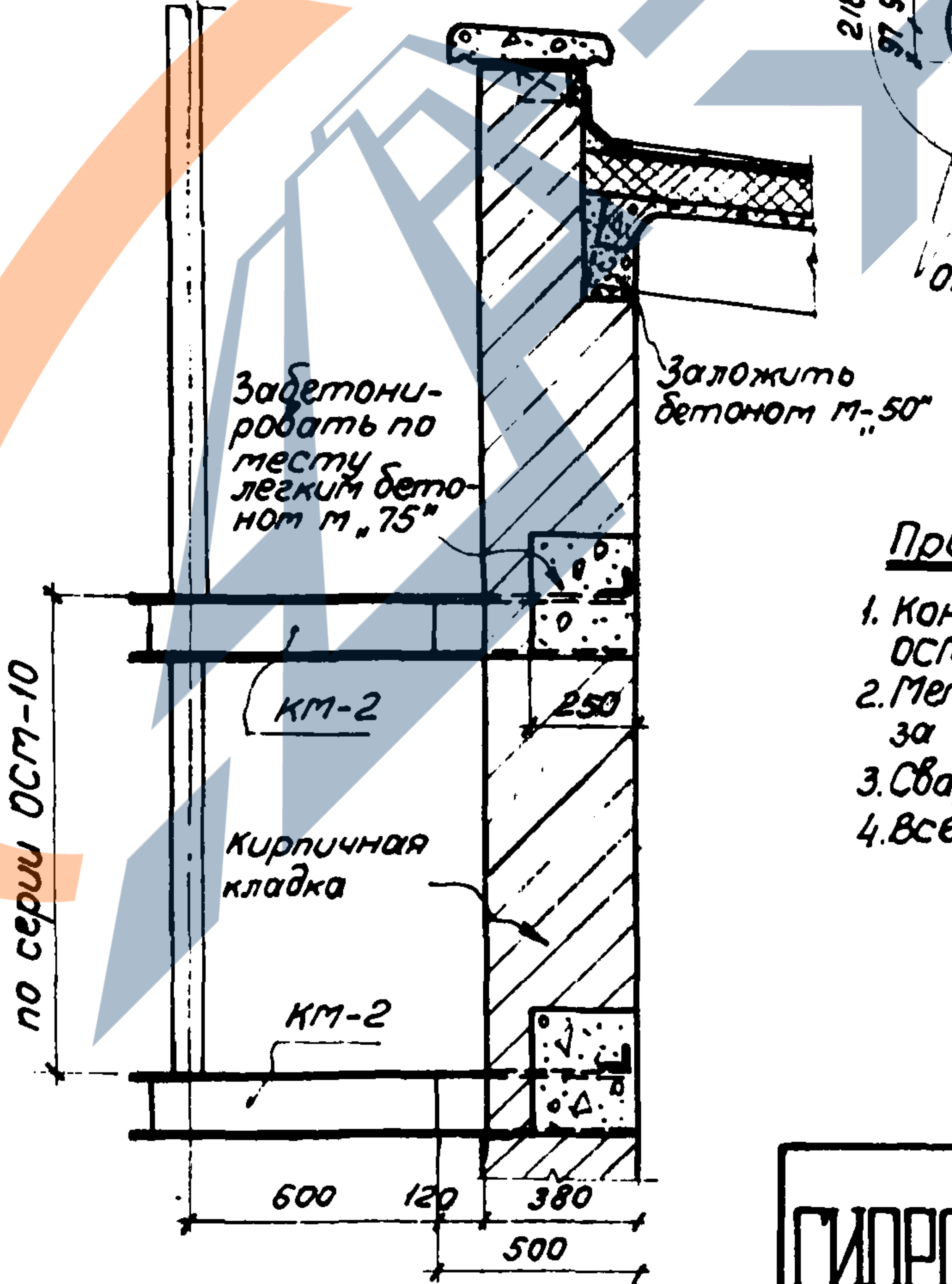
Забетонировать по месту легким бетоном М„75"
Заложить бетоном М„50"
КМ-2
250
Кирпичная кладка
КМ-2
600
120
380
500
по серии ОСМ-10

По 3-3

Примечания.

1. Конструкции молниеприемников приняты по серии ОСМ -10 1945г ГИАП.
2. Металлоконструкции до монтажа. их окрашиваются за 2 раза кузбасским лаком.
3. Сварку производить электродом Э-42.
4. Все швы принять h=5mm

Нач. ОПС-2	Мошнин
Гл. инж. пр.	Остоловская
Ст. архитектор	Вагнер
Техник	Волкова
Проверил	Васин

ГИПРОТИС

Крепление молниеприемников к стенам
Кронштейны КМ-1 и КМ-2

Серия 1-82-Р2
Выпуск I

Лист АС-16

ЗАВОД ЖБИ

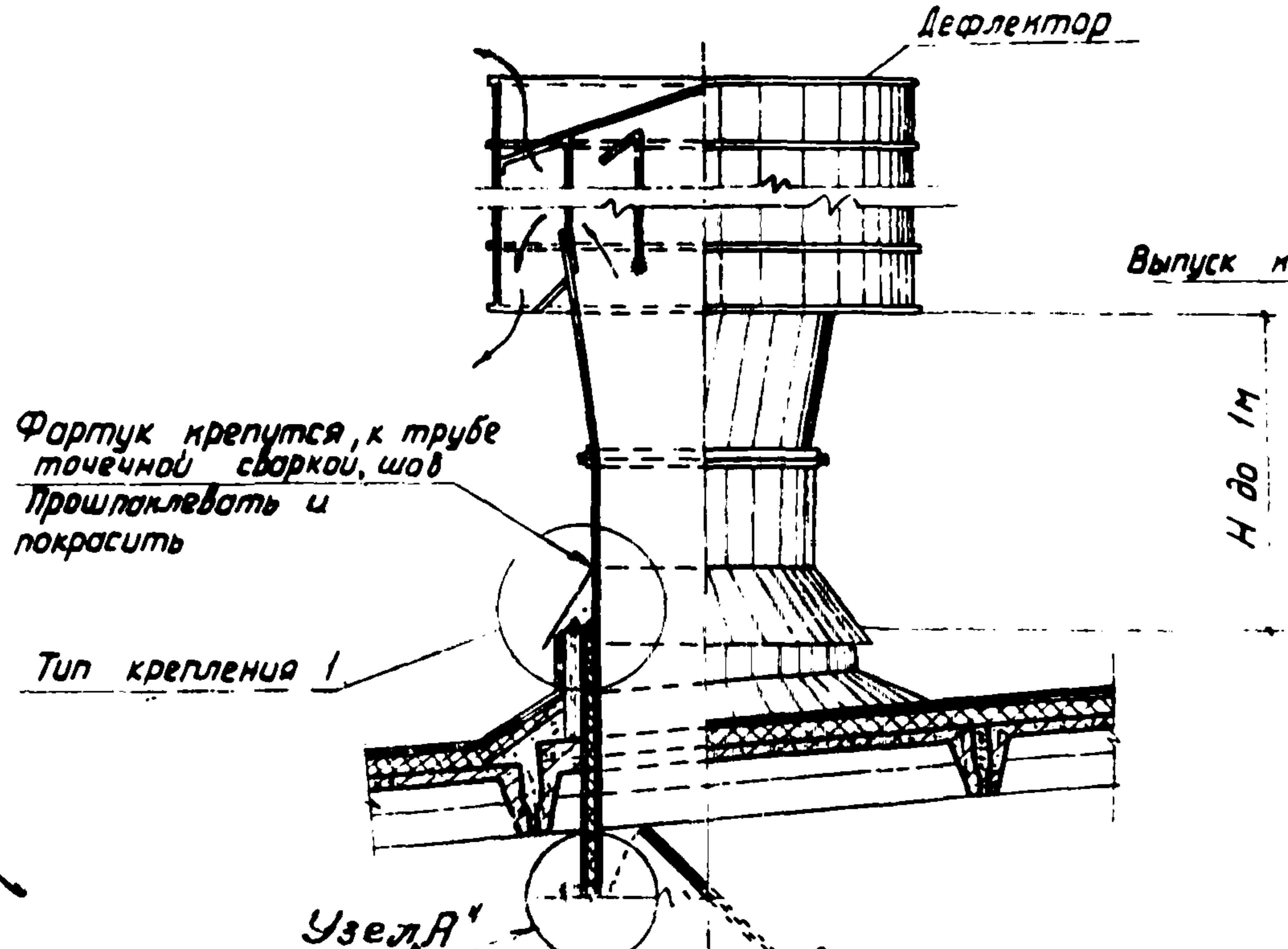
Дефлектор
Фартук крепится к трубе точечной сваркой, шов прошпаклевать и покрасить
Тип крепления 1
Н до 1м
Узел „А"

Схема установки дефлектора при высоте трубы до 1м

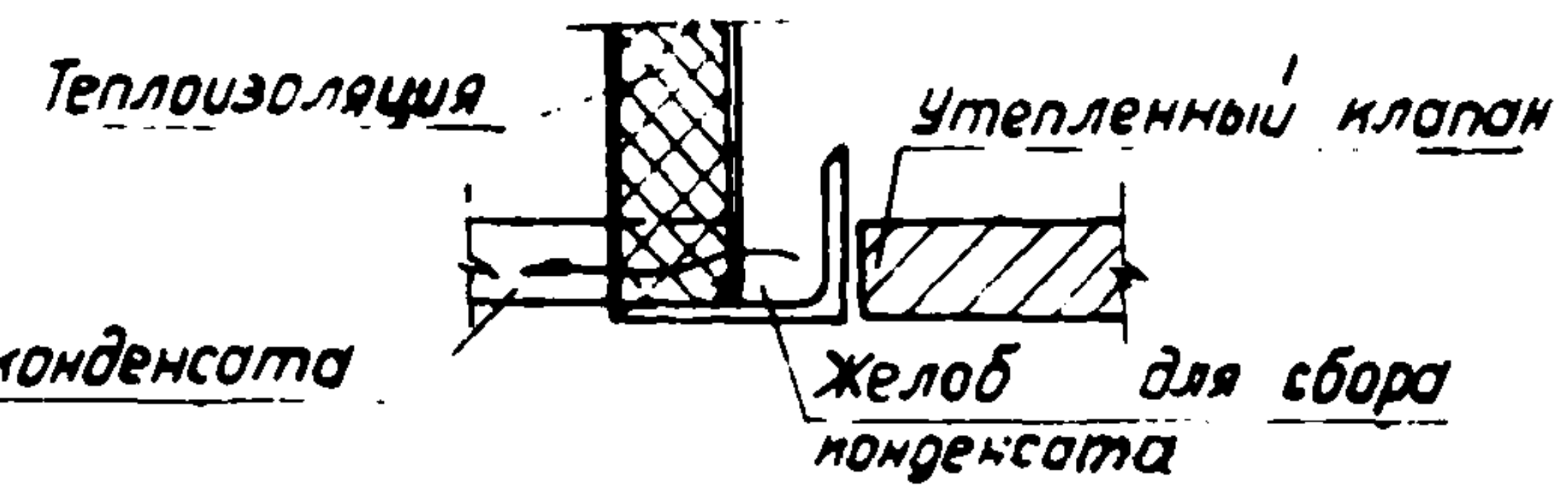
Теплоизоляция
Утепленный клапан
Выпуск конденсата
Желоб для сбора конденсата

Узел „А"

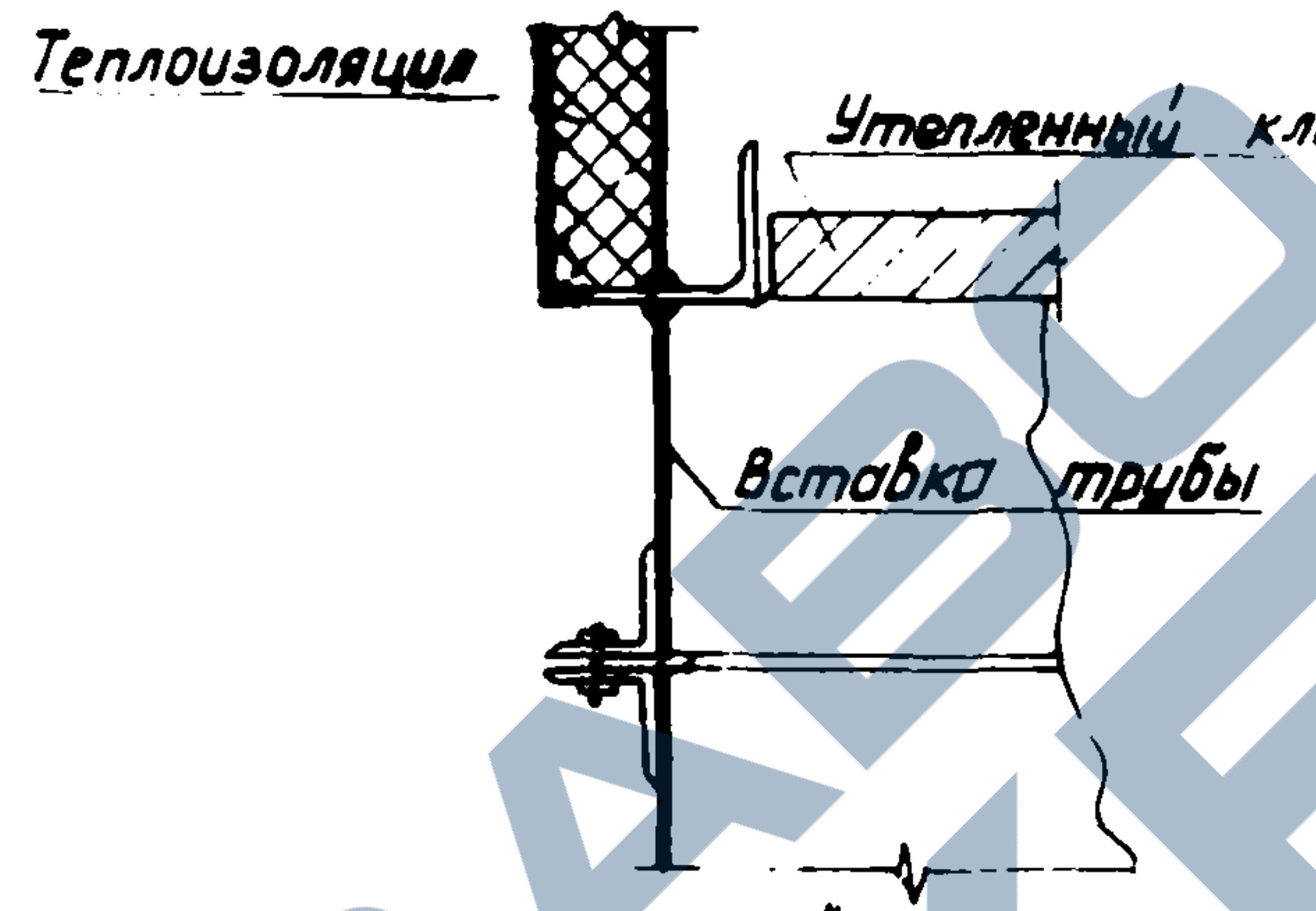
Теплоизоляция
Утепленный клапан
Вставка трубы

Узел „Б"

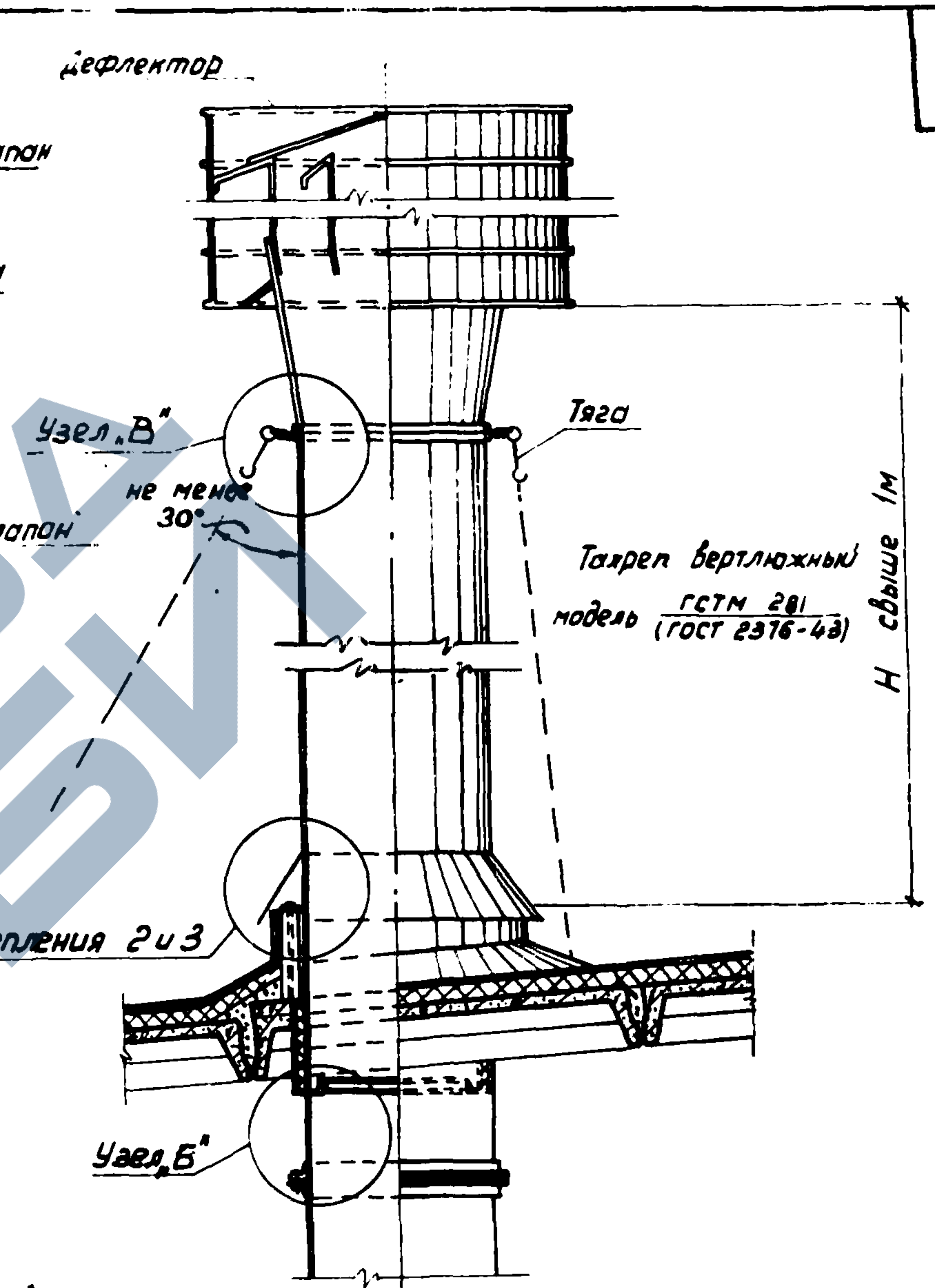
Дефлектор
Узел „В"
не менее 30°
Тяга
Талреп вертлюжный модель ГСТМ 281 (ГОСТ 2376-43)
Н свыше 1м
Тип крепления 2 и 3
Узел „Б"

Схема установки дефлектора при высоте трубы свыше 1м

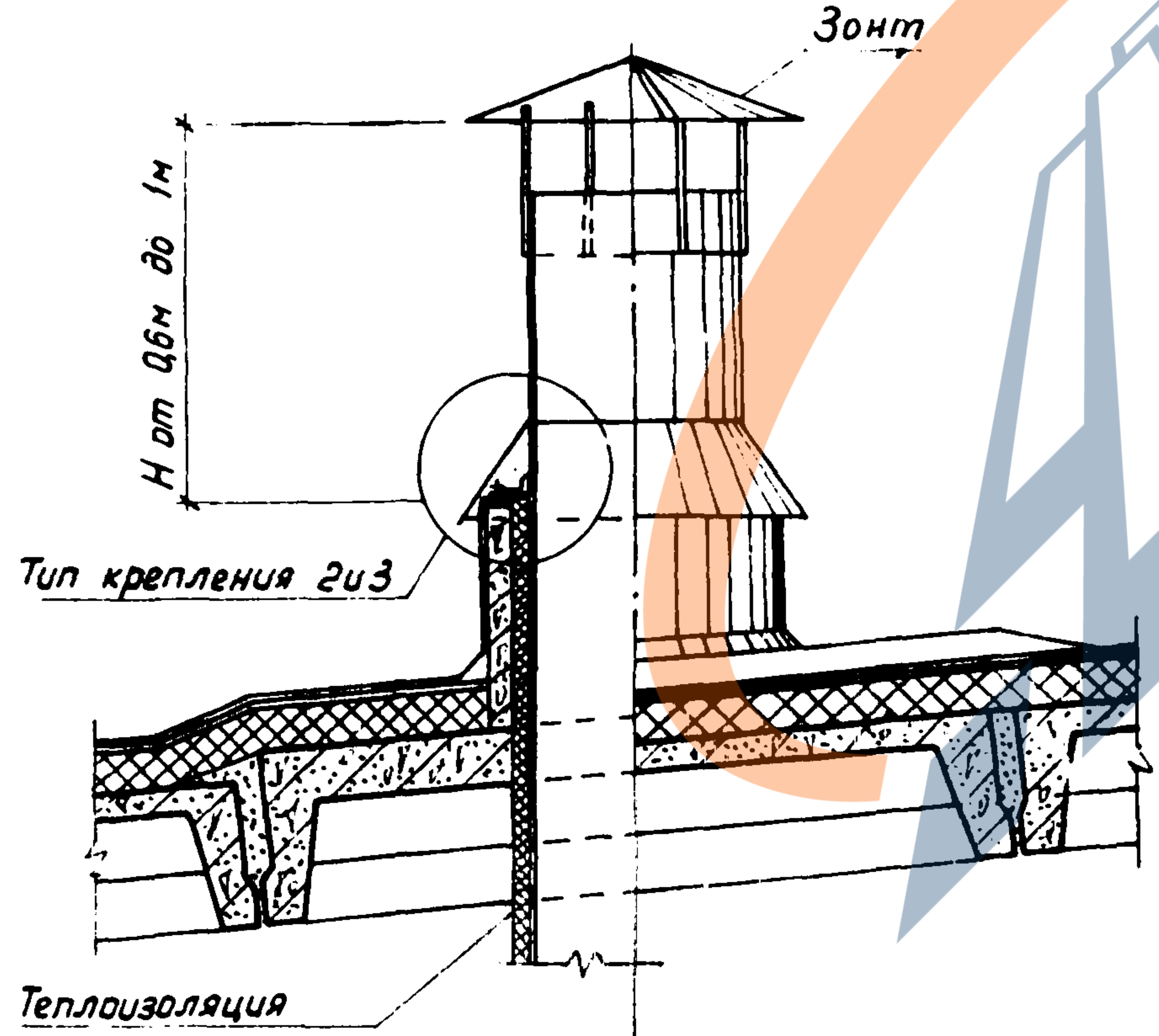
Зонт
Н от 0,6м до 1м
Тип крепления 2 и 3
Теплоизоляция

Схема установки зонта

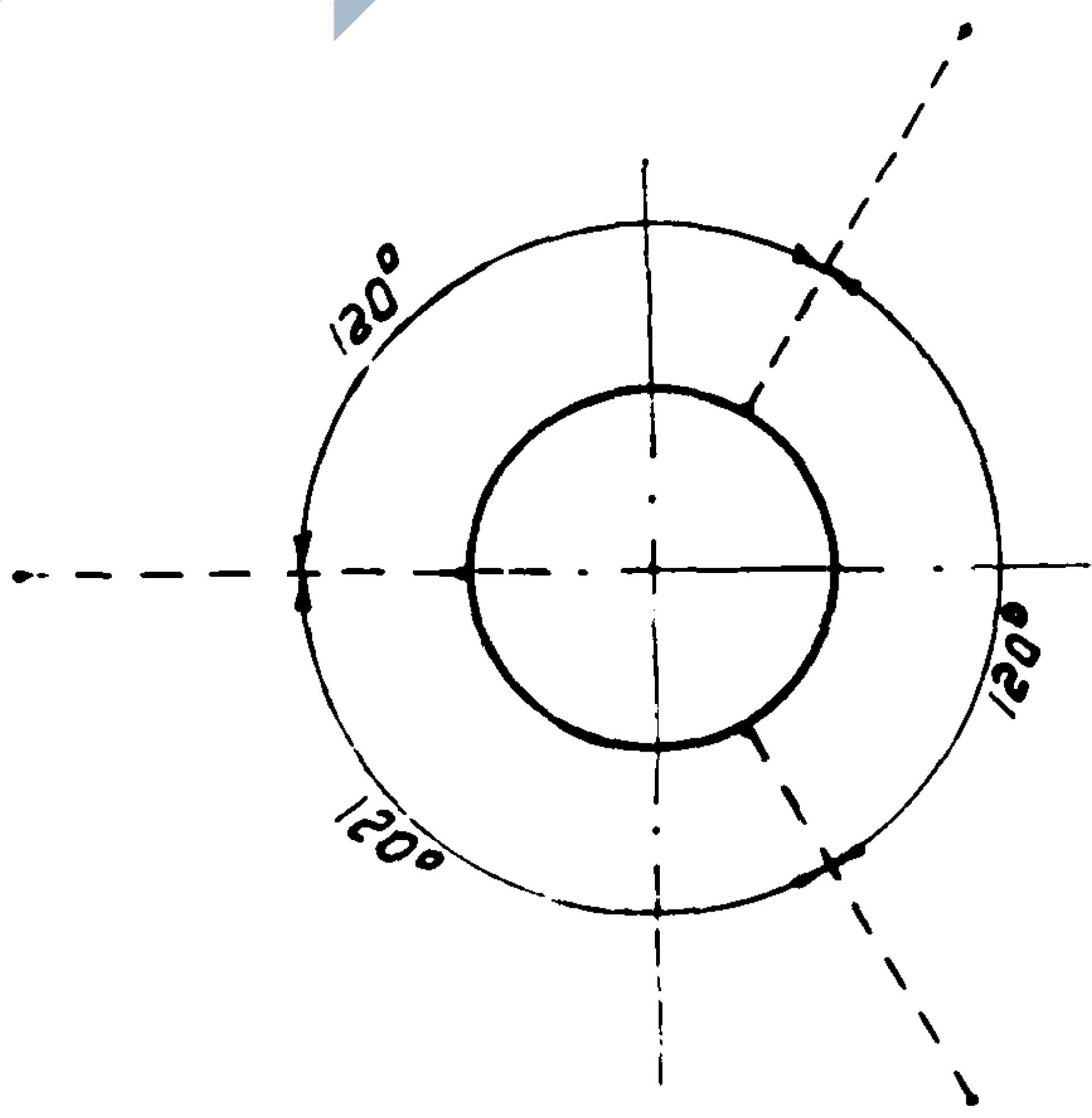

Схематичный план растяжек
(при высоте трубы дефлектора свыше 1м)

Примечания:

1. Типы крепления 1, 2 и 3 и узел „В" даны на листе АС-18.
2. Сборные железобетонные крупнопанельные плиты покрытий размером 1,5×6,0 м с отверстиями для шахт и трубопроводов даны в альбоме X серии 1-82-Р10.
3. Утепленный клапан, желоб для удаления конденсата и теплоизоляция устраиваются только для отапливаемых цехов.
4. Рабочие чертежи установки дефлекторов и зонтов будут разработаны ГИПРОТИСом в 1959 г.

Нач. ОПС-2 Мошнин
Гл. инж. пр-та Осмоловская
Ст. архитектор Военер
Ст. инженер Богаткин
Техник Комиссарова
Проверил Васик
Отдел ТиВ Смирнов
Согласовано

ГИПРОТИС
Схемы установок дефлекторов и зонтов на покрытии
Серия 1-82-Р2 Выпуск 1
Лист АС-17

ЗАВОД ЖБИ

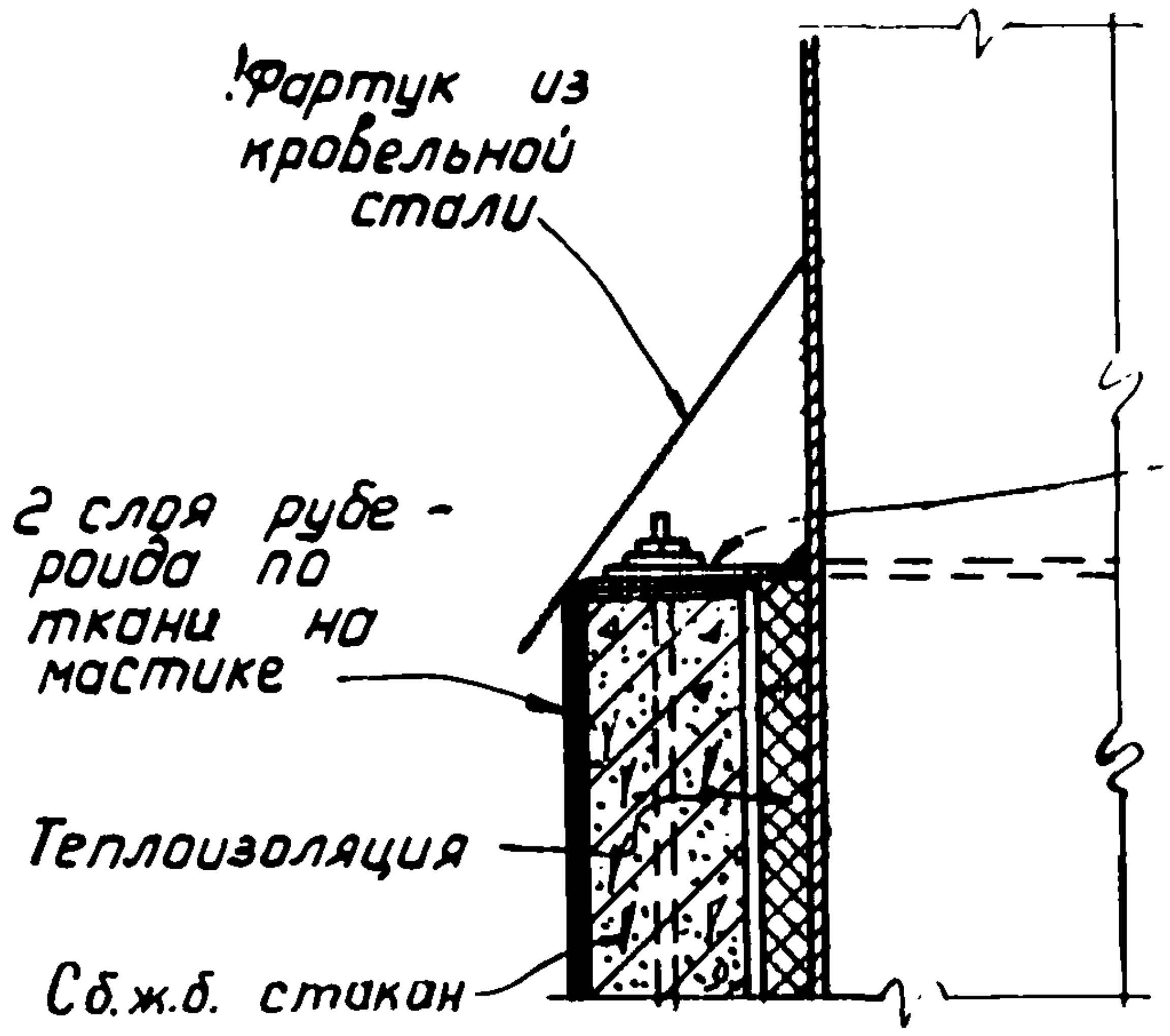
Фартук из кровельной стали
2 слоя рубероида по ткани на мастике
Теплоизоляция
Сб.ж.б. стакан

Тип крепления 1

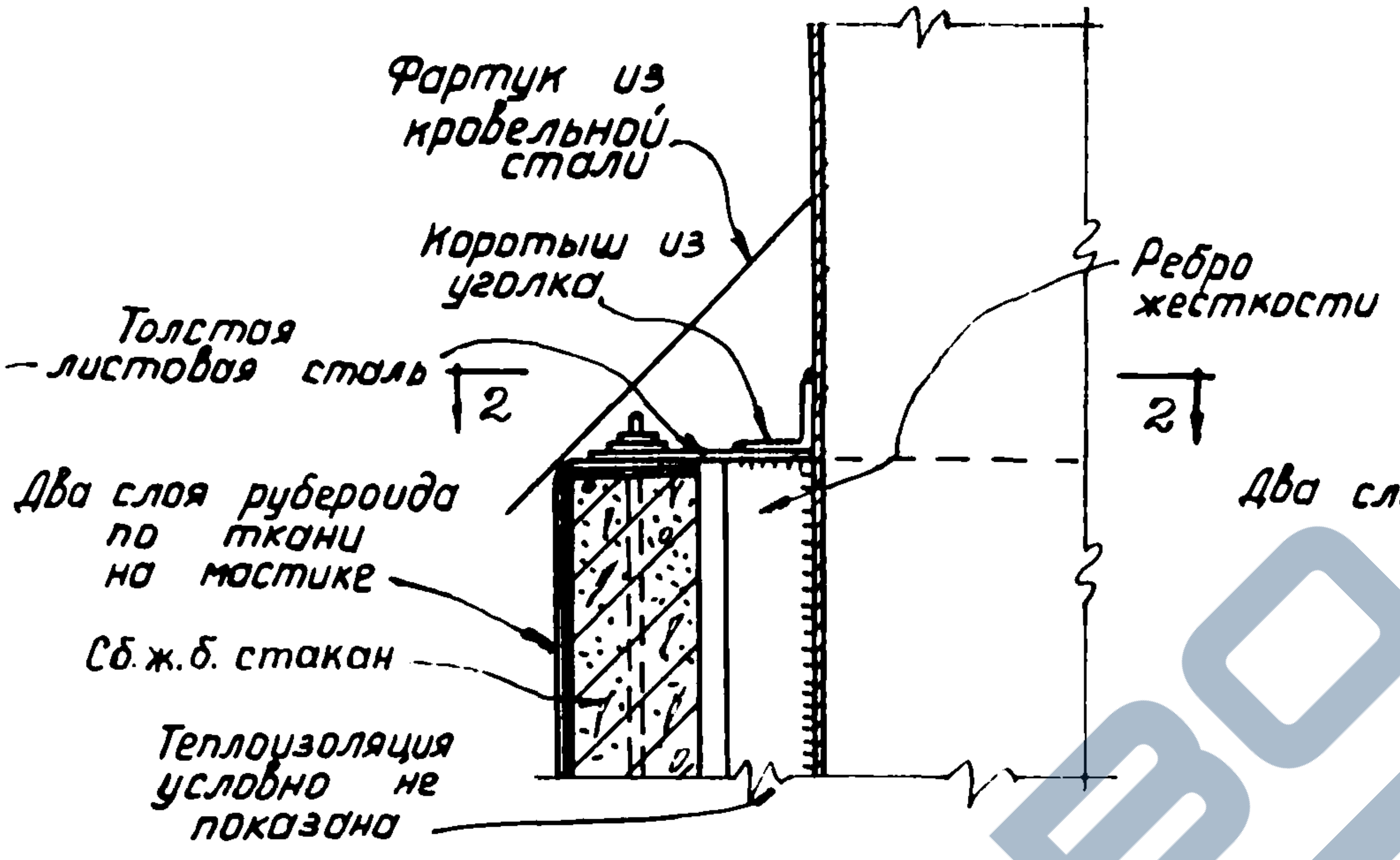
Фартук из кровельной стали
Коротыш из уголка
Толстая листовая сталь
2
2
Ребро жесткости
Два слоя рубероида по ткани на мастике
Сб.ж.б. стакан
Теплоизоляция условно не показана

Тип крепления 3

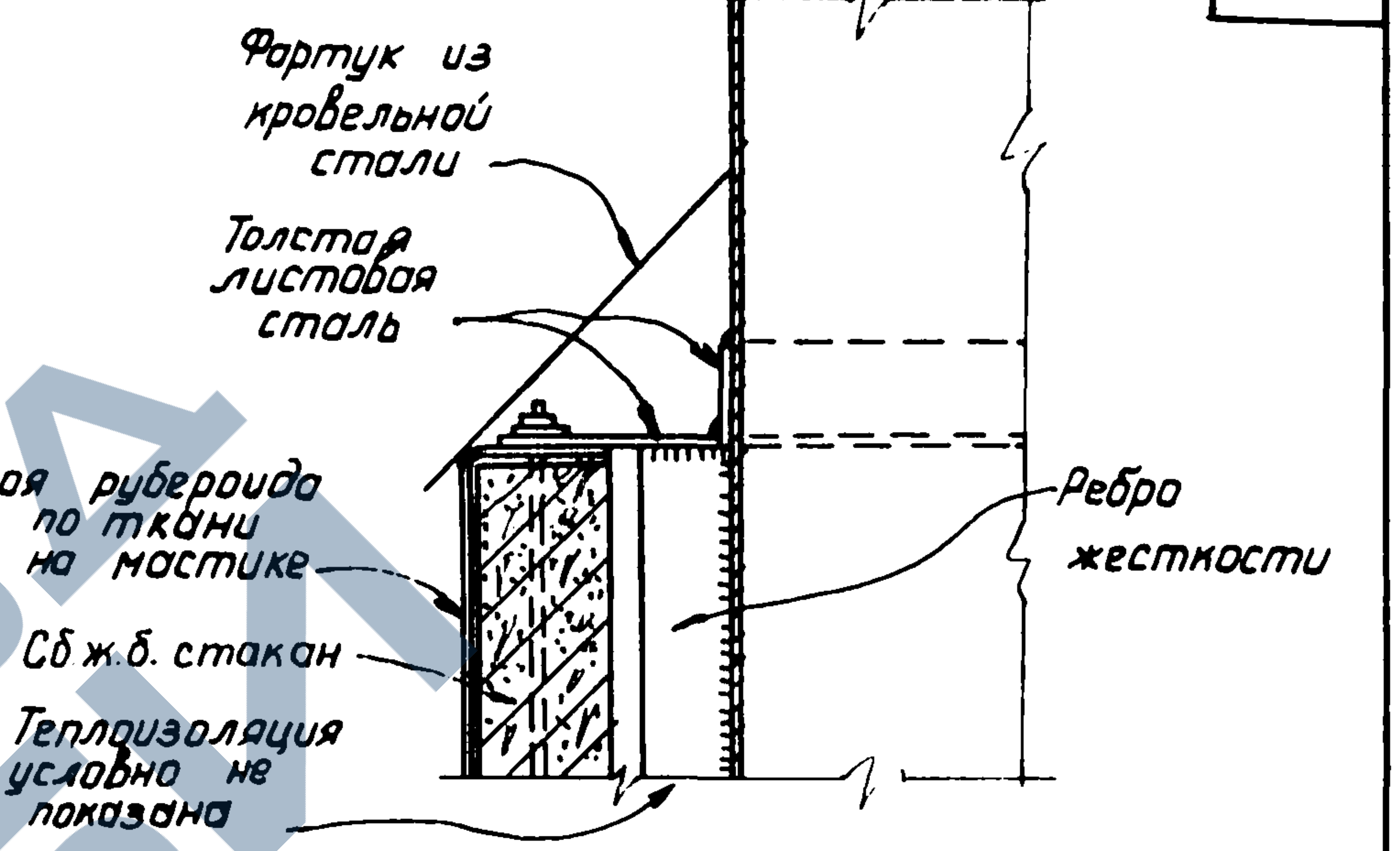
Фартук из кровельной стали
Толстая листовая сталь
Ребро жесткости
Два слоя рубероида по ткани на мастике
Сб.ж.б. стакан
Теплоизоляция условно не показана

Тип крепления 2

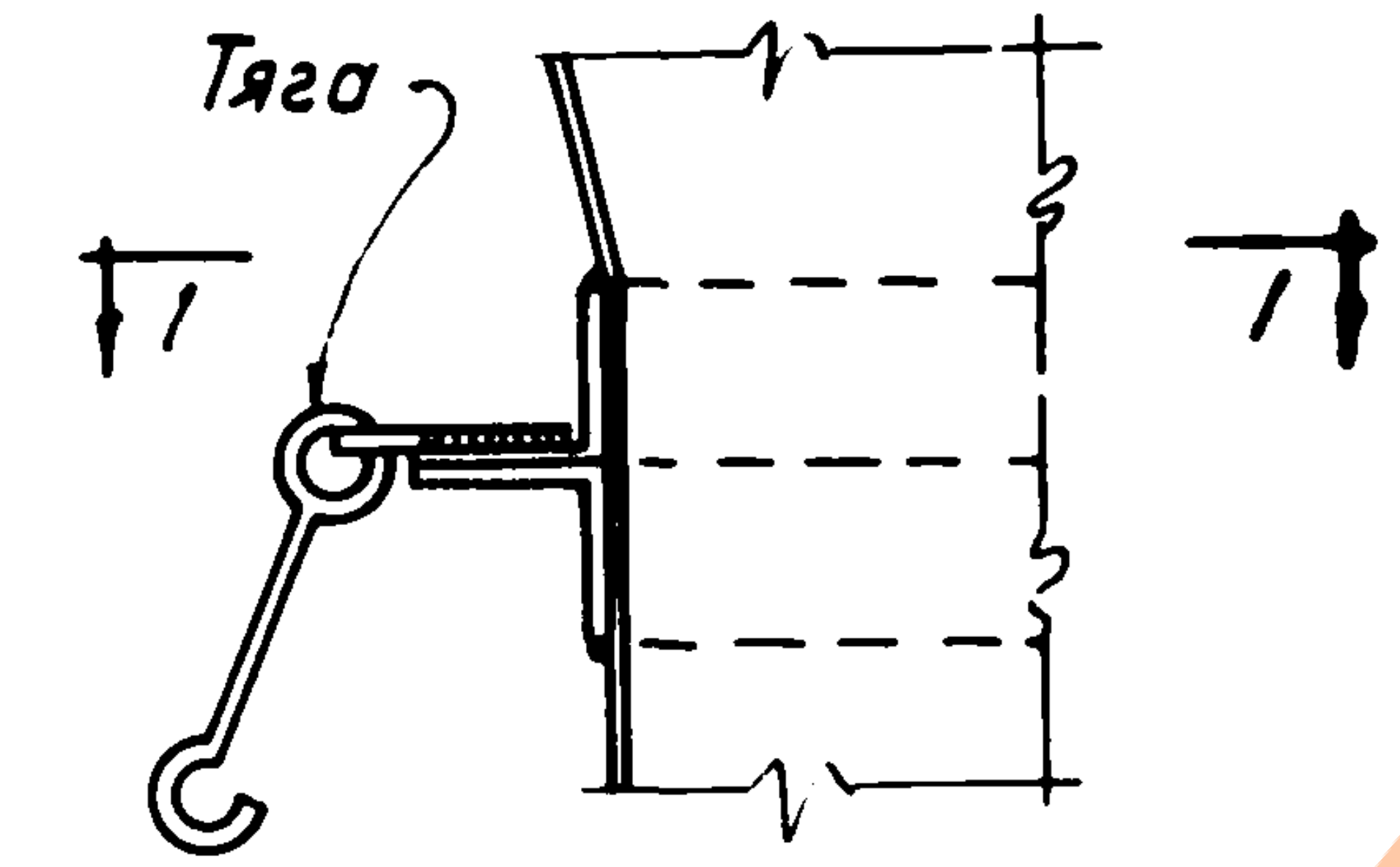

Узел „В"

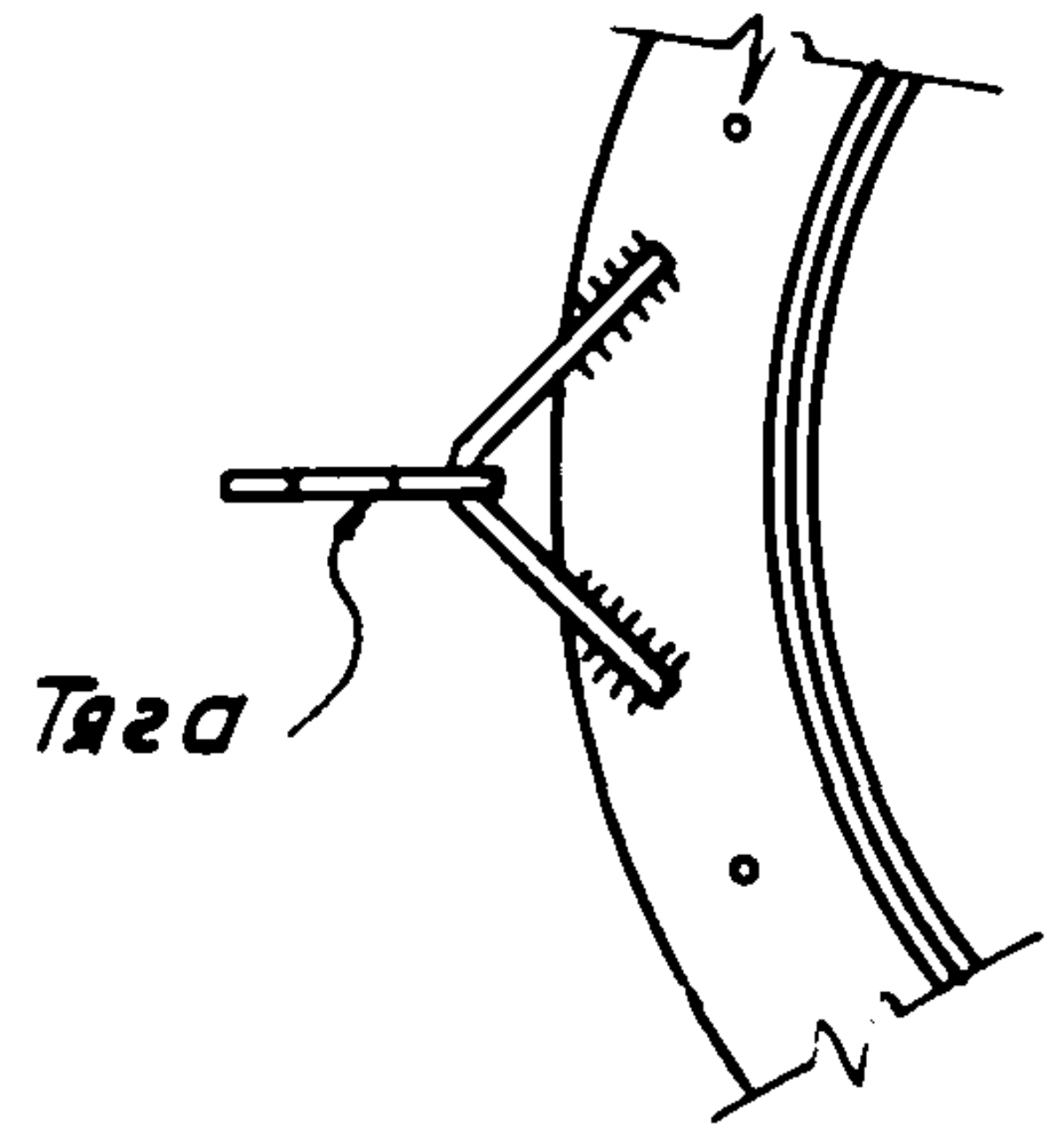

По 1-1

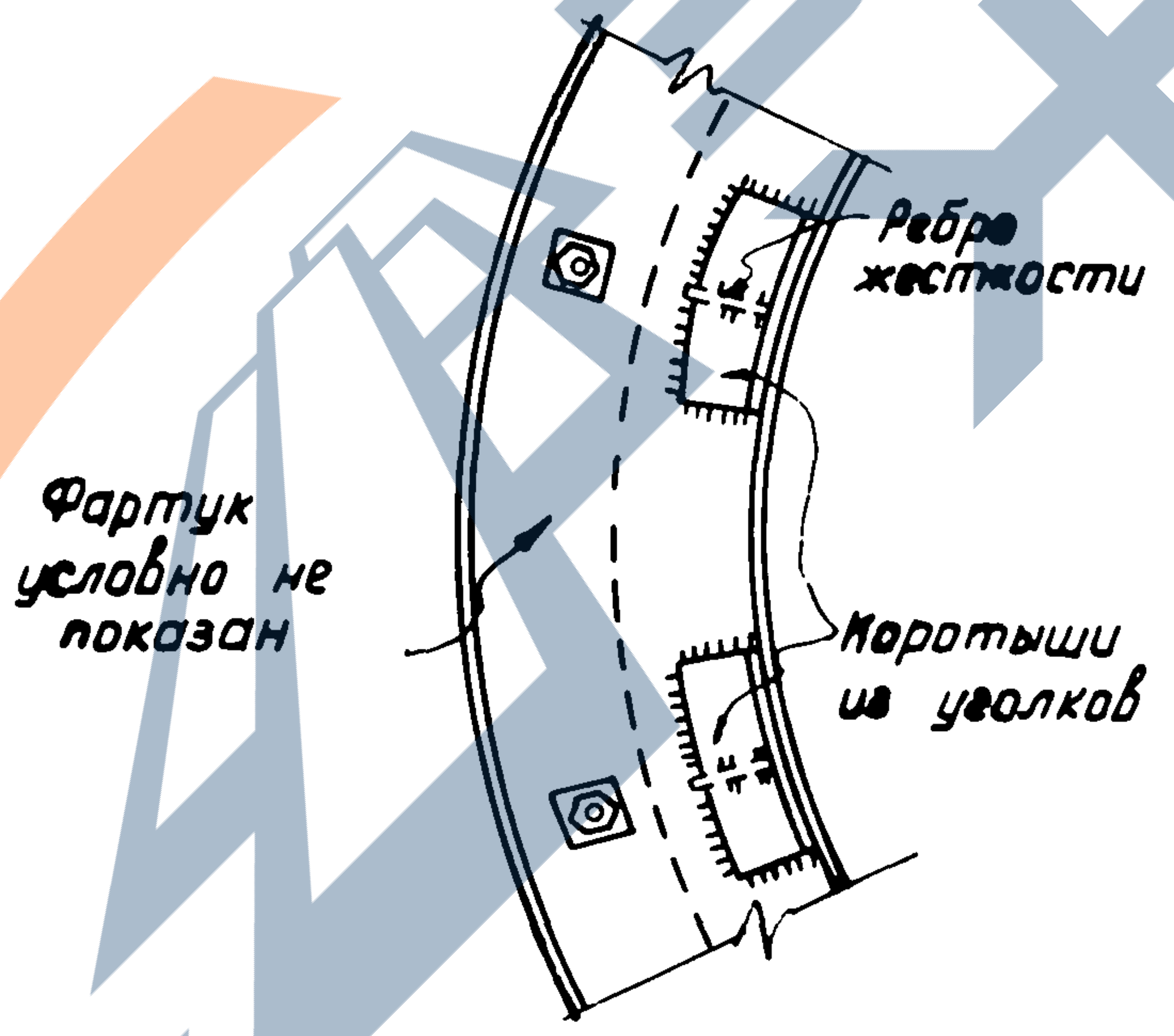
Ребро жесткости
Фартук условно не показан
Коротыши из уголков

По 2-2

диаметр сборного ж.б. стакана мм	диаметр дефлектора мм	Тип крепления при высоте дефлектора Н до 1м	Тип крепления при высоте дефлектора Н свыше 1м
400	250	1	3
	300	1	2
	350	1	2
600	400	1	3
	450	1	3
	500	1	2
800	600	1	3
	700	1	2
1100	800	1	3
	900	1	3
	1000	1	2

диаметр сборного ж.б. стакана мм	диаметр шахты зонта мм	Тип крепления
400	200	3
	300	2
600	400	3
	500	2
800	600	3
	700	2
1100	800	3
	900	3
	1000	2

Примечание.

Расположение типов крепления 1,2,3 и узла „В" дано на листе АС-17.

Нач. ОПС-2	Мошнин		Ст. техник	Хромова	
Гл. инж. пр-та	Осмоловская		Проверил	Васин	
Ст. архитектор	Вагнер			Согласовано	
Ст. инженер	Богаткин		Отдел ТиВ	Смирнов	

ГИПРОТИС

Типы крепления 1, 2 и 3 дефлекторов и зонтов

Серия 1-82-Р2
Выпуск 1

Лист АС-18

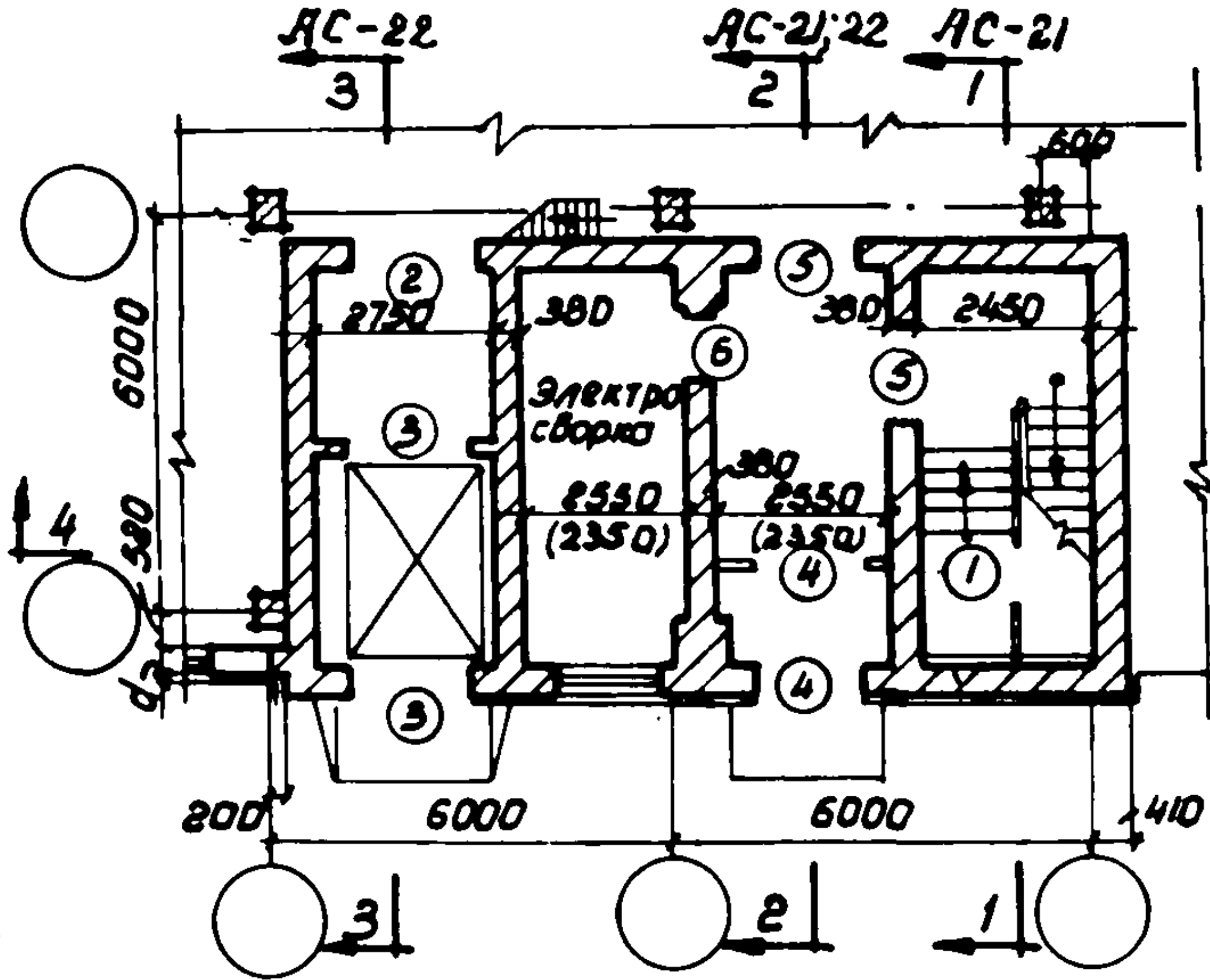
АС-22
АС-21;22
АС-21
3
2
1
4
600
6000
380
2750
380
2450
2550
(2350)
Электро-сборка
200
410
6000
6000

План на отм. ±0.000

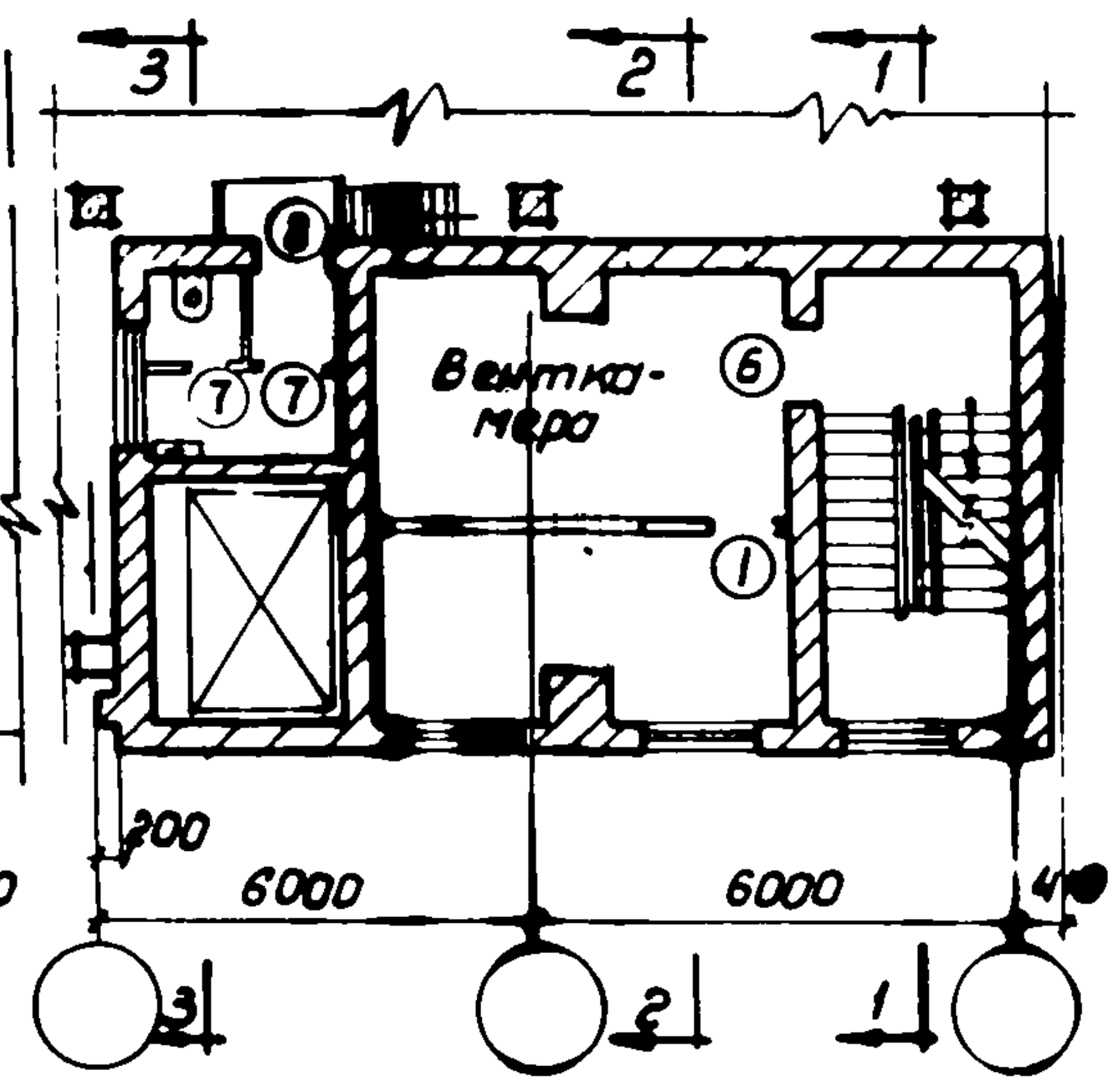
3
2
1
Венткамера
200
410
6000
6000

План промежуточных этажей

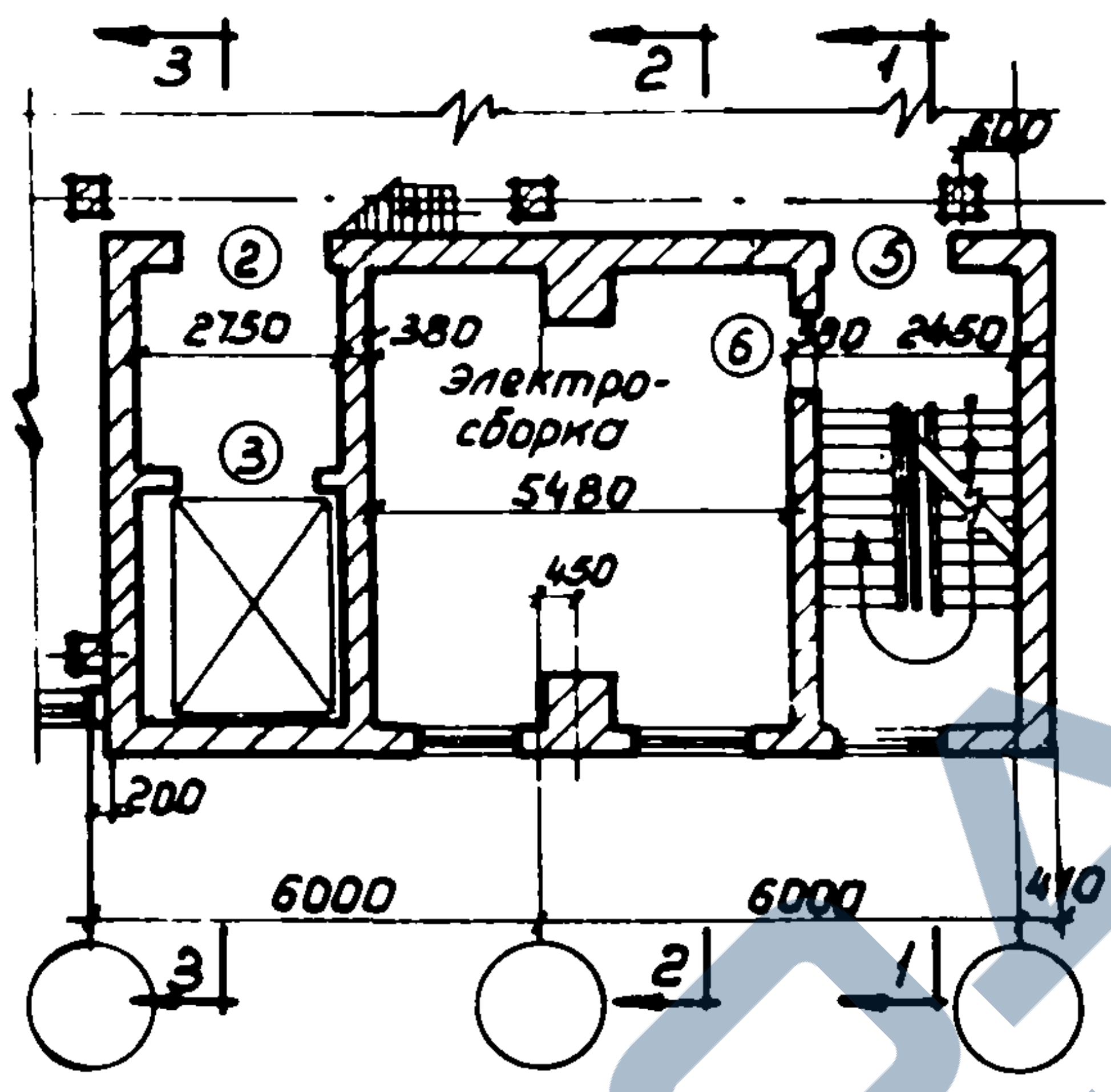
3
2
1
600
2750
380
Электро-сборка
5480
450
300
2450
200
410
6000
6000

План на отметках производственных помещений

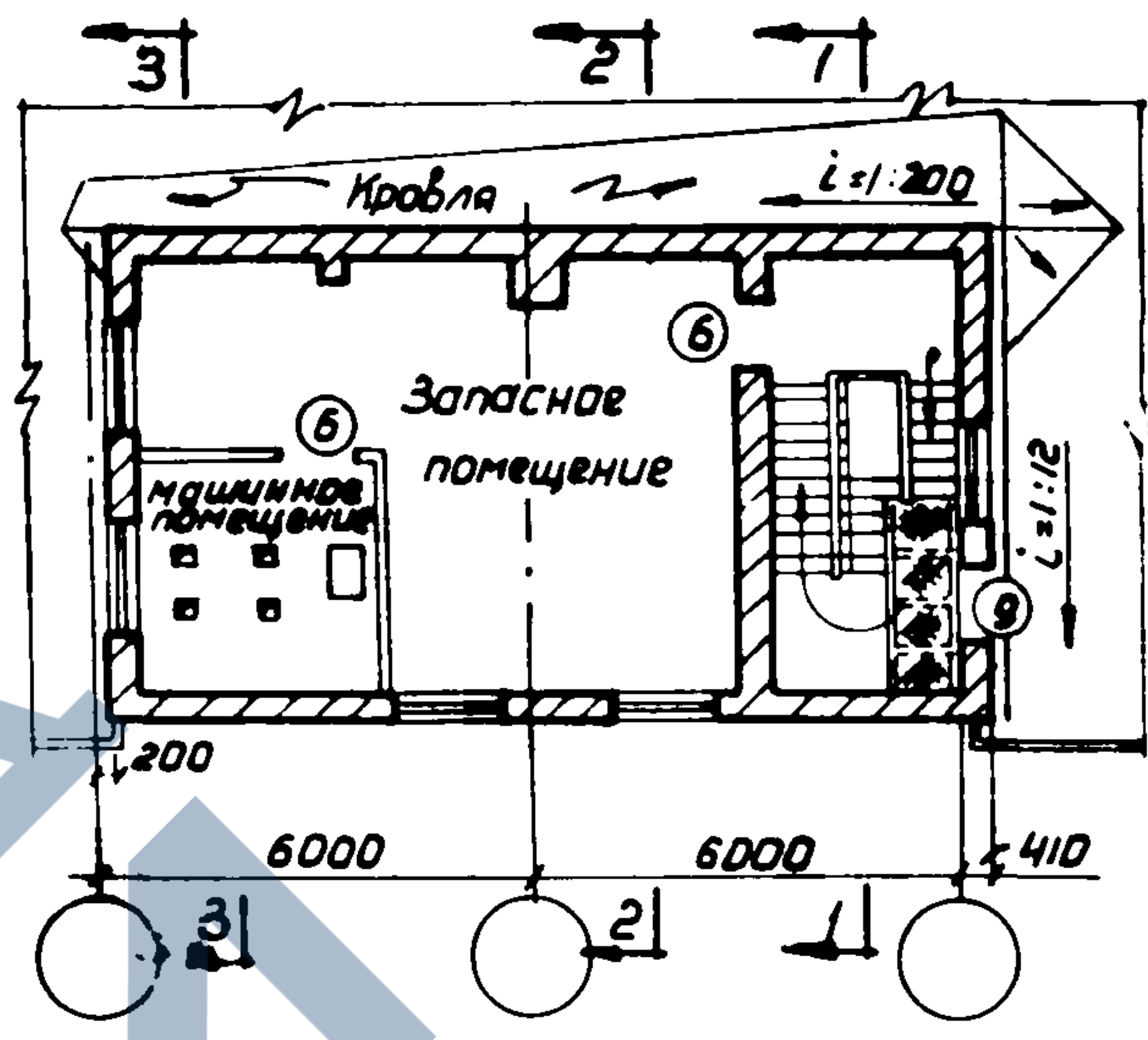
3
2
1
Кровля
i=1:200
i=1:12
Машинное помещение
Запасное помещение
200
410
6000
6000

План верхнего этажа с выходом на кровлю или балкон для УВП N 1 и 2

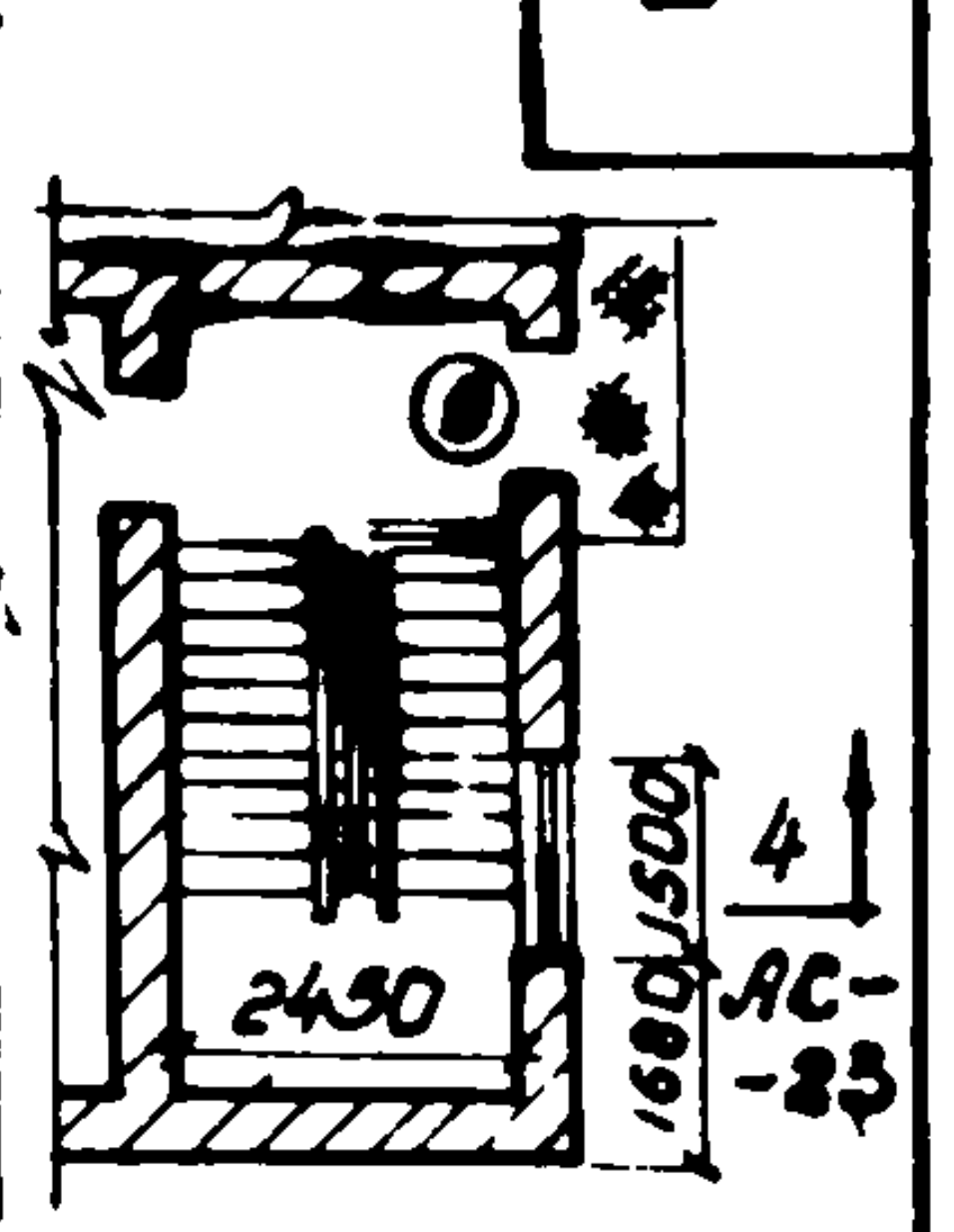
2450
1500
1600
4
АС-23

Элемент плана верхнего этажа для УВП N 3

Встроенные УВП N 1, 2, 3

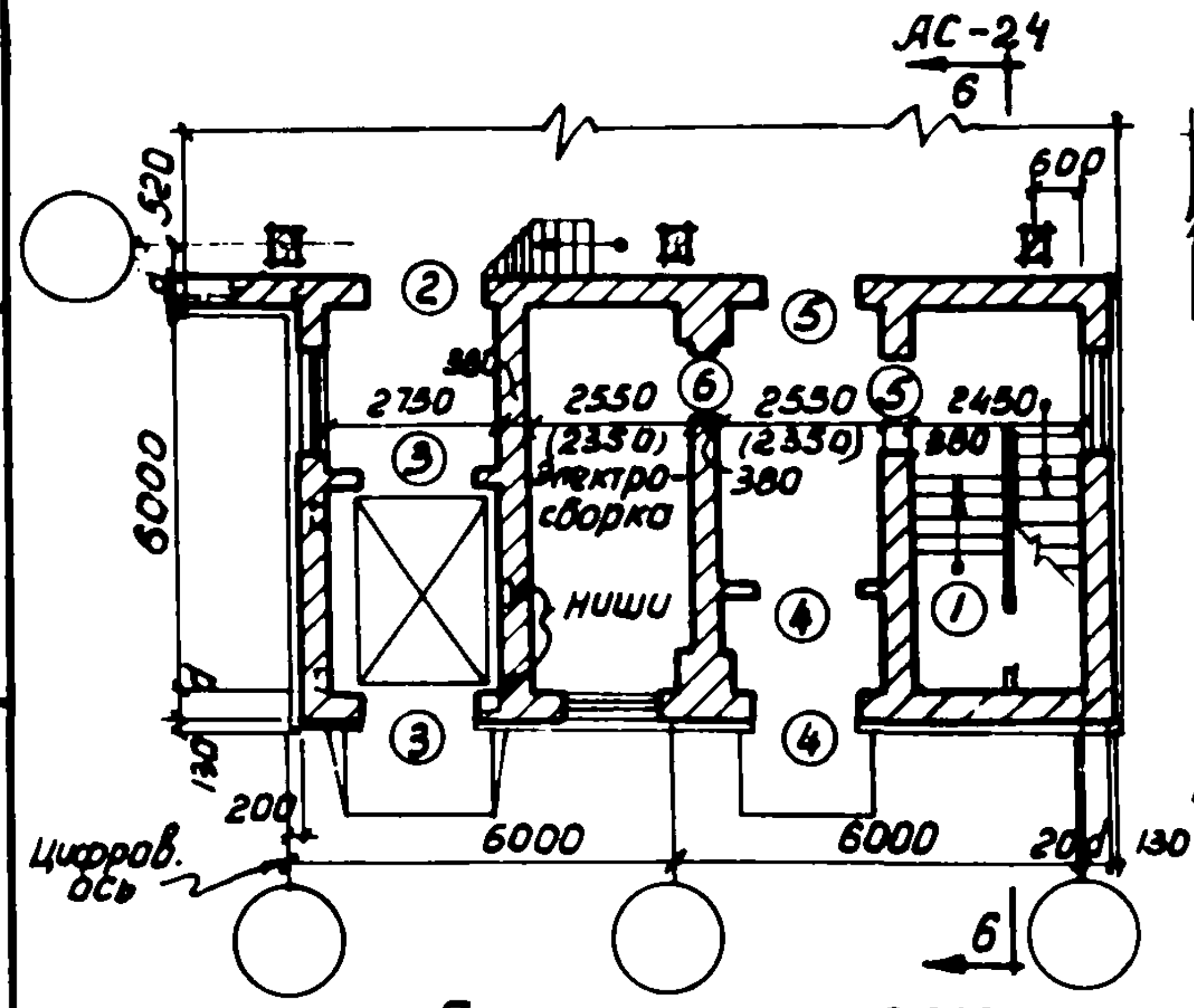
АС-24
6
600
520
6000
2750
380
2550
(2350)
2550
(2350)
2450
380
Электро-сборка
ниши
200
6000
6000
20
130
цифров. ось

План на отм. ±0.000

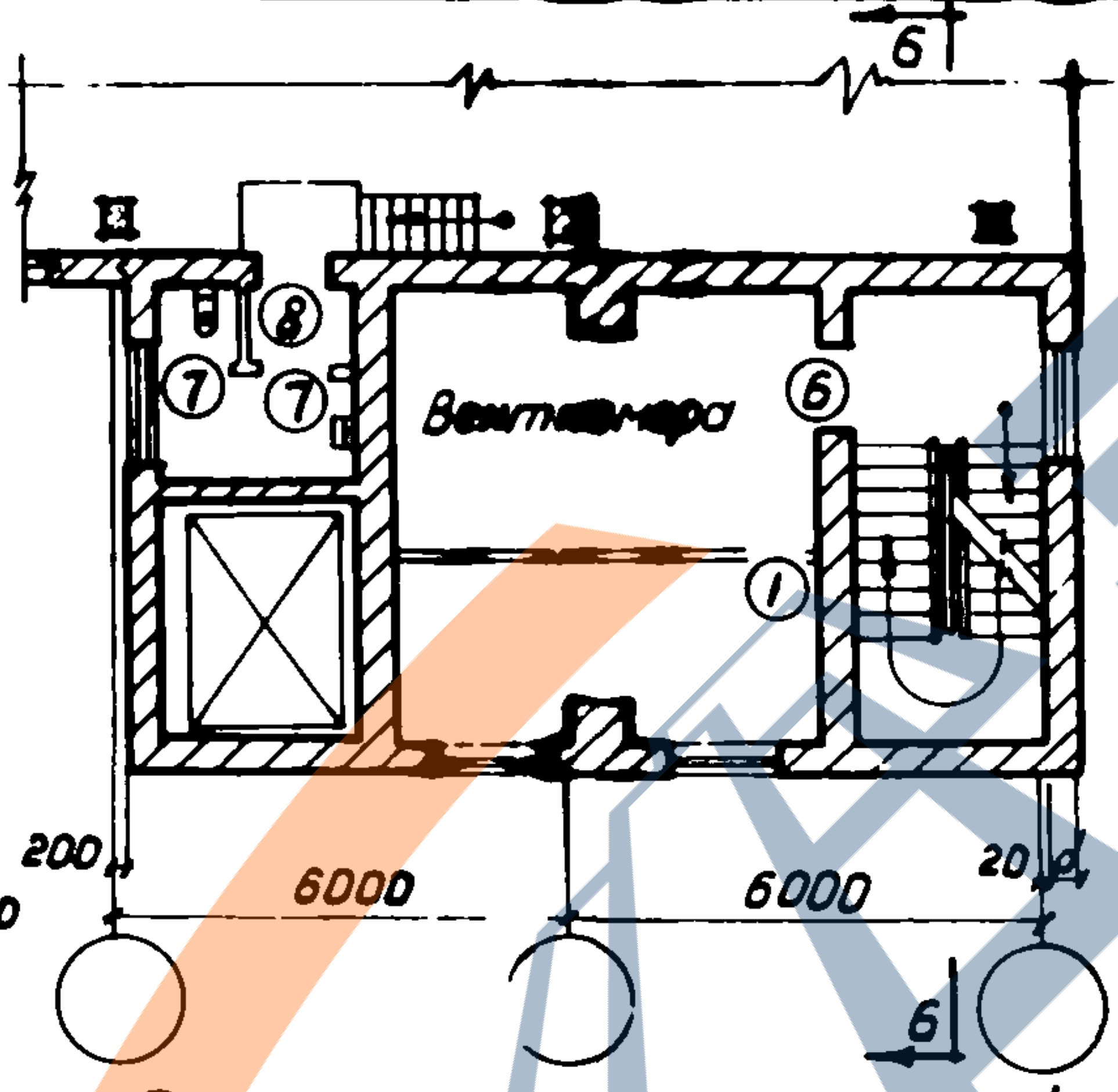
6
Венткамера
200
6000
6000
20

План промежуточных этажей

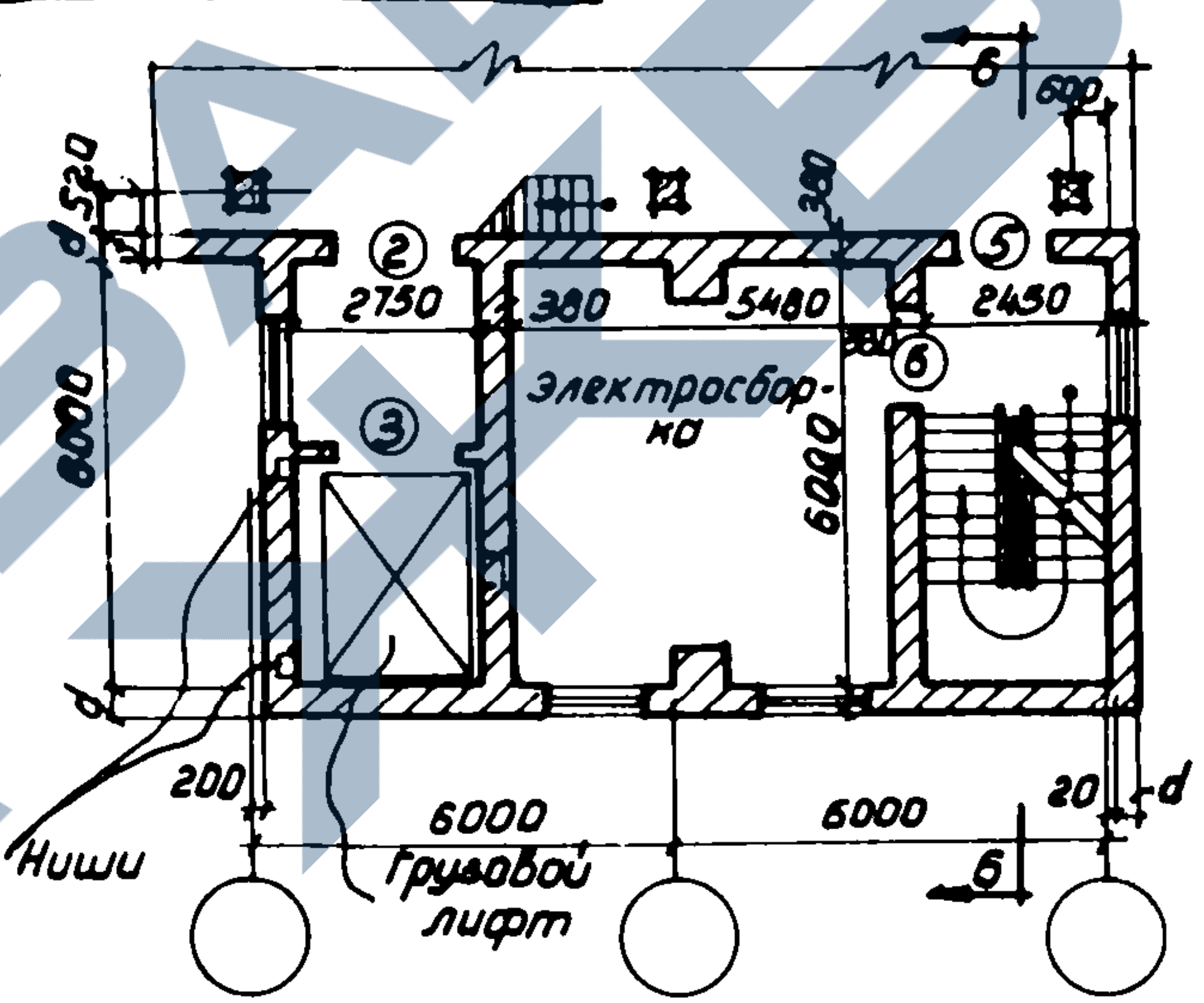
6
600
520
6000
6000
2750
380
5480
2450
300
Электросборна
200
6000
6000
20
Ниши
Грузовой лифт

План на отметках производственных помещений

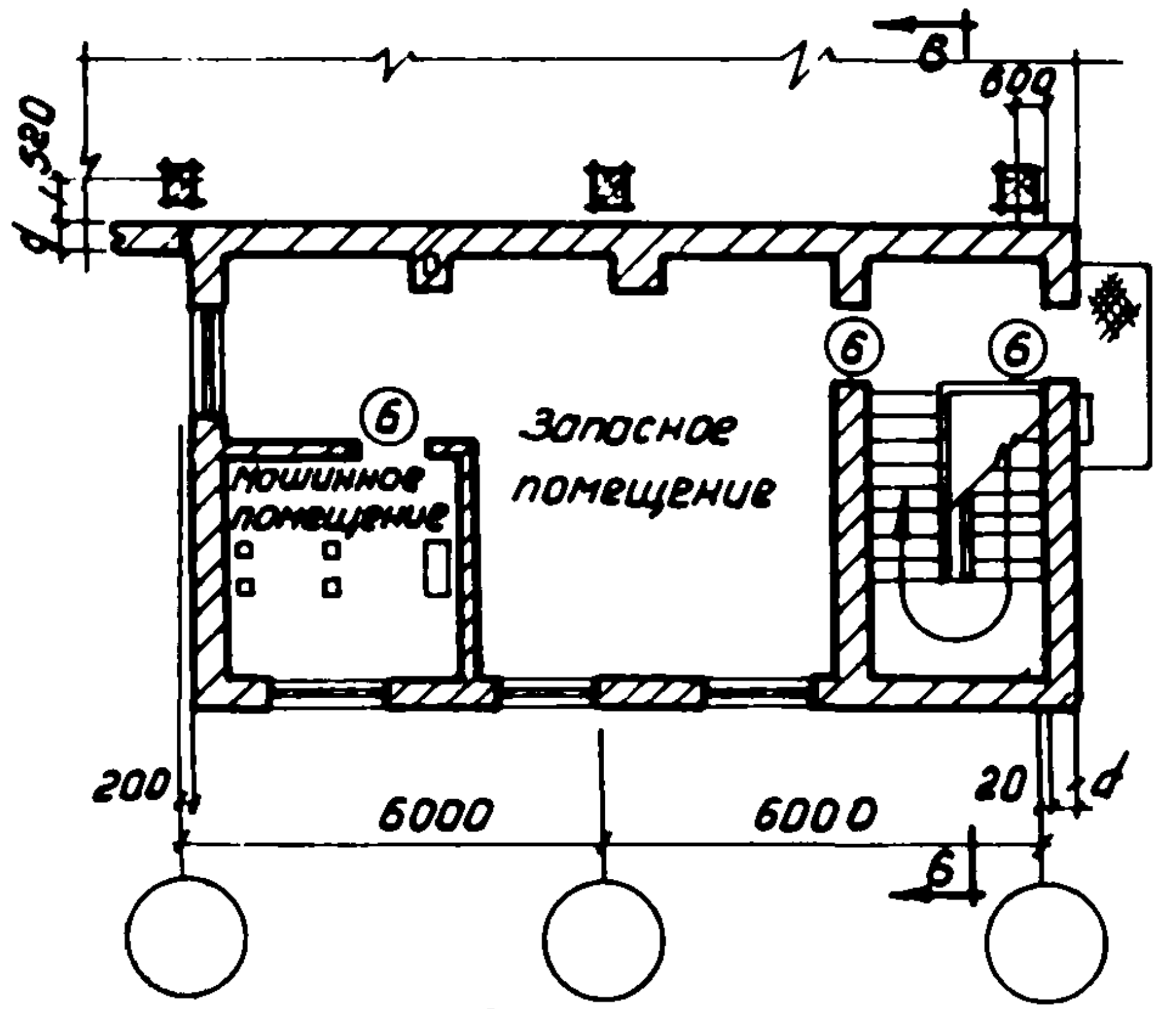
6
600
520
Машинное помещение
Запасное помещение
200
6000
6000
20

План верхнего этажа с выходом на балкон

Пристроенные УВП N 1, 2, 3

Экспликация проемов дверей

Тип по проект	Кол. шт.	Размер проема	Полотна: ГОСТ, серия лист проекта	Полотна: номер типа	Коробки: ГОСТ, серия лист проекта	Коробки: номер типа	Примечание
1		820 × 1830	Т4-26-56 МСПМХП	лист 17	Т4-26-56 МСПМХП	лист 17	
2		1960 × 2410				без порога	обить оцинкован. ст. по войлоку
3		1850 × 2350					входит в комплект оборудован. лифта
4		1610 × 2410					
5		1510 × 2410	ГОСТ 6629 53	ДБ 2	ГОСТ 6629 58		обить оцинкован. ст. по войлоку
6		1010 × 2110	—"—	ДБ 7	—"—		—"—
7		810 × 2110	—"—	ДБ 9	—"—		
8		810 × 2110	—"—	ДБ 9	—"—		обить оцинк. ст. по войлоку
9		910 × 1710					—"—

Примечания.

1. Местоположение УВП см. листы АС-4 и 5.
2. Цифры в скобках относятся к УВП-N2.
3. Количество дверей в экспликации и их типы уточняются при привязке проекта.
4. Двери по проекту типы 2, 4 и 9 устраиваются индивидуальными

Нач. ОПС №2 Машнин
Гл. инж. проекта Осмоловская
Ст. архитектор Вагнер
Техник Волкова
Проверил Васин

ГИПРОТИС

Планы. Встроенных и пристроенных УВП N N 1, 2, 3 при высоте производственных помещений 6м.

Серия 1-82-Р2
Выпуск 1
Лист АС-19

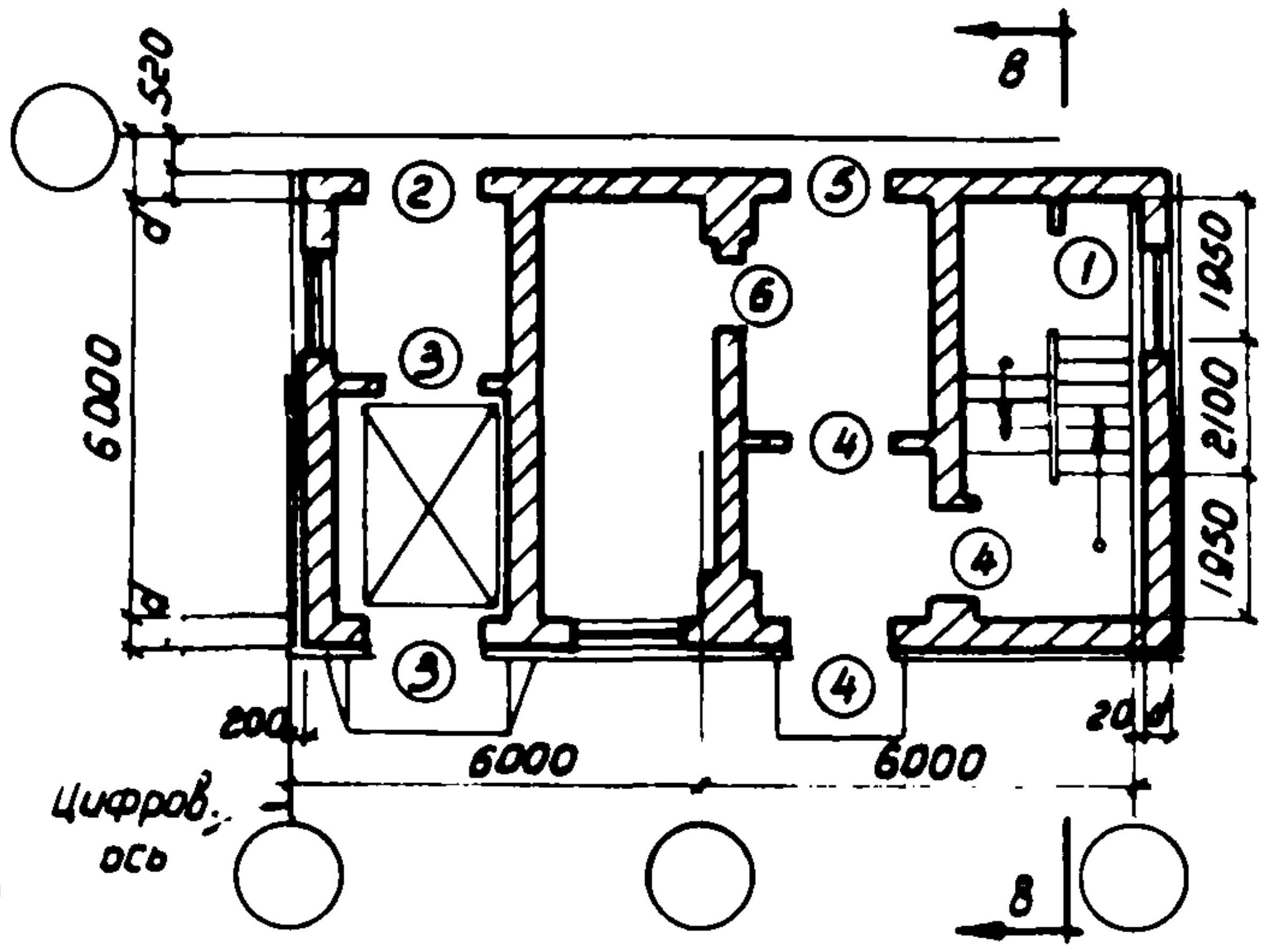
520
6000
d
8
①
②
③
④
⑤
⑥
1950
2100
1950
200
20
6000
6000
Цифров. ось

План 1го этажа

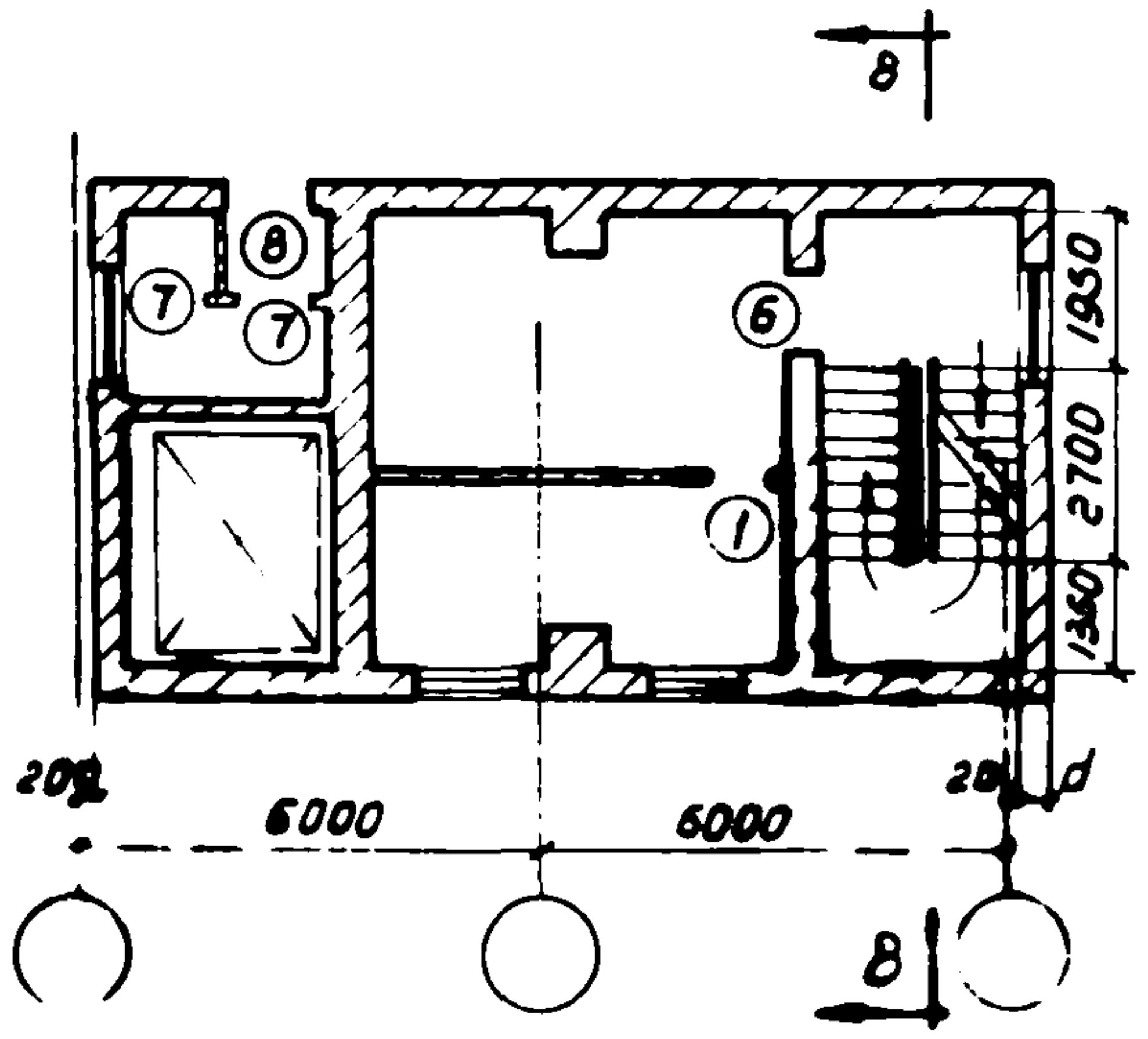
8
①
⑥
⑦
⑧
1950
2700
1950
200
20
d
6000
6000

План повторяющихся этажей

Планы УВП с высотой 1го этажа 7,2м, а последующих 6м.

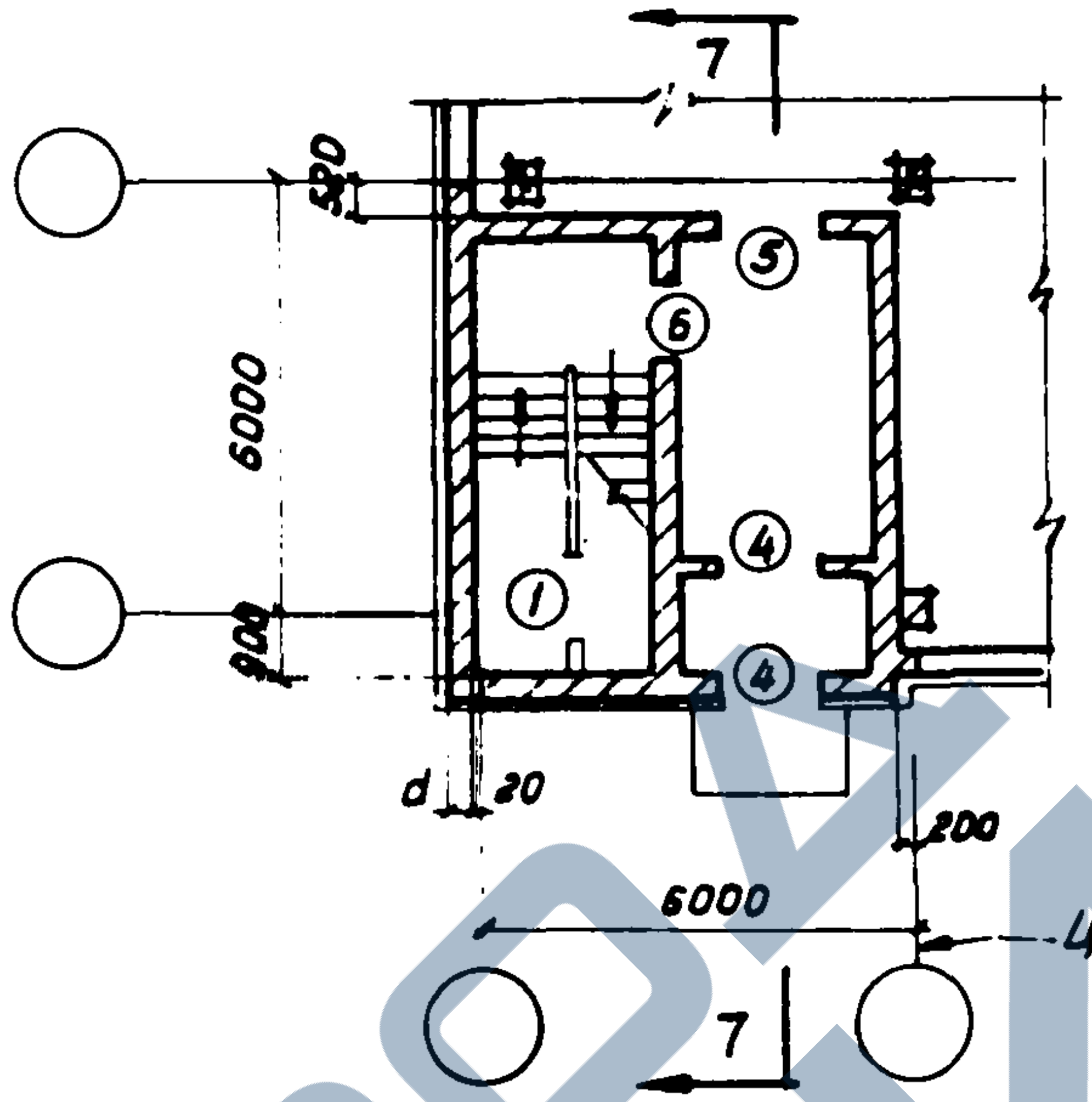
7
520
6000
900
①
④
⑤
⑥
d
20
200
6000
Цифровая ось

План на отм. ±0.000

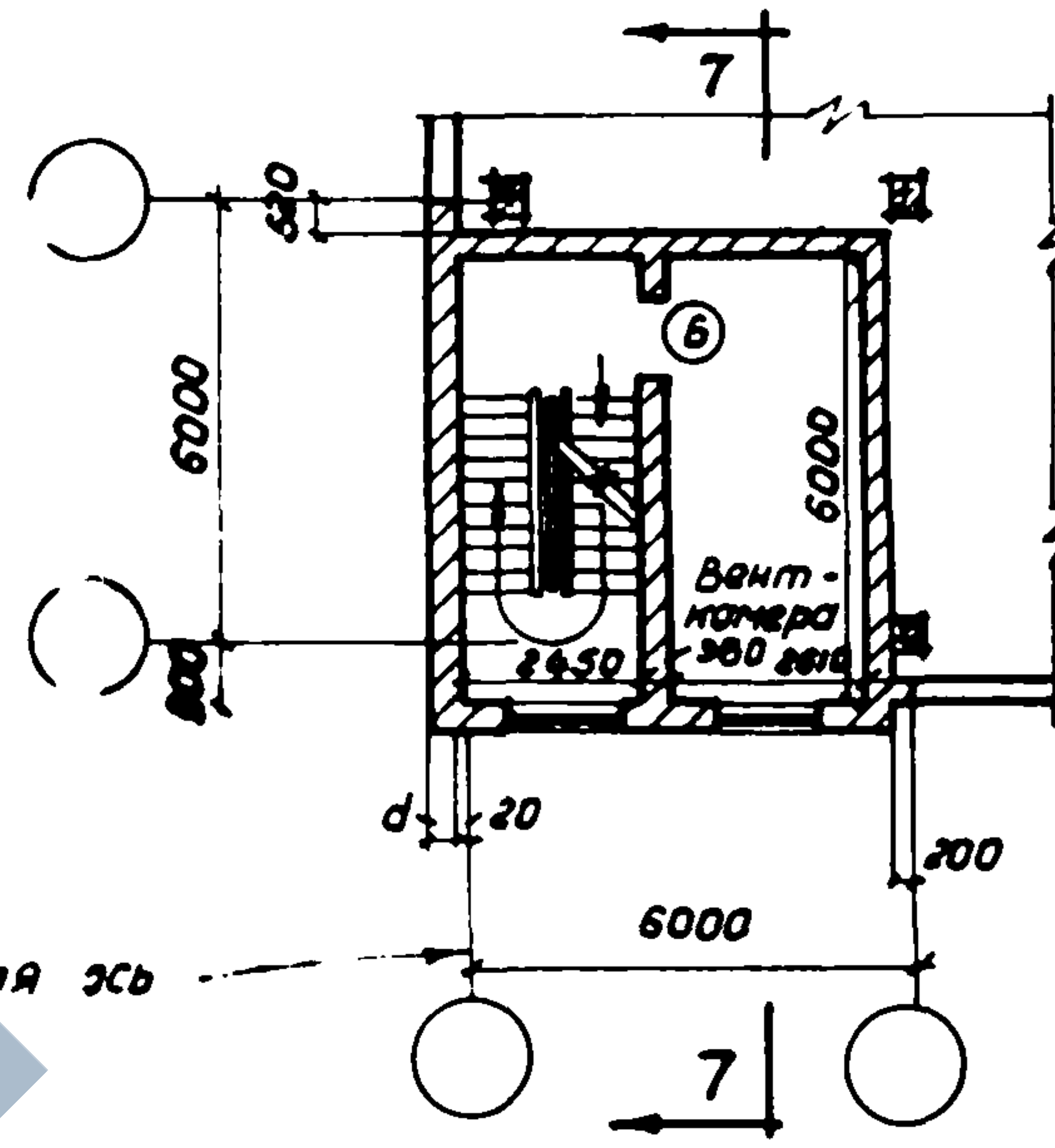
7
520
6000
900
⑥
6000
Вент-камера
2450
380
2610
d
20
200
6000

План промежуточных этажей

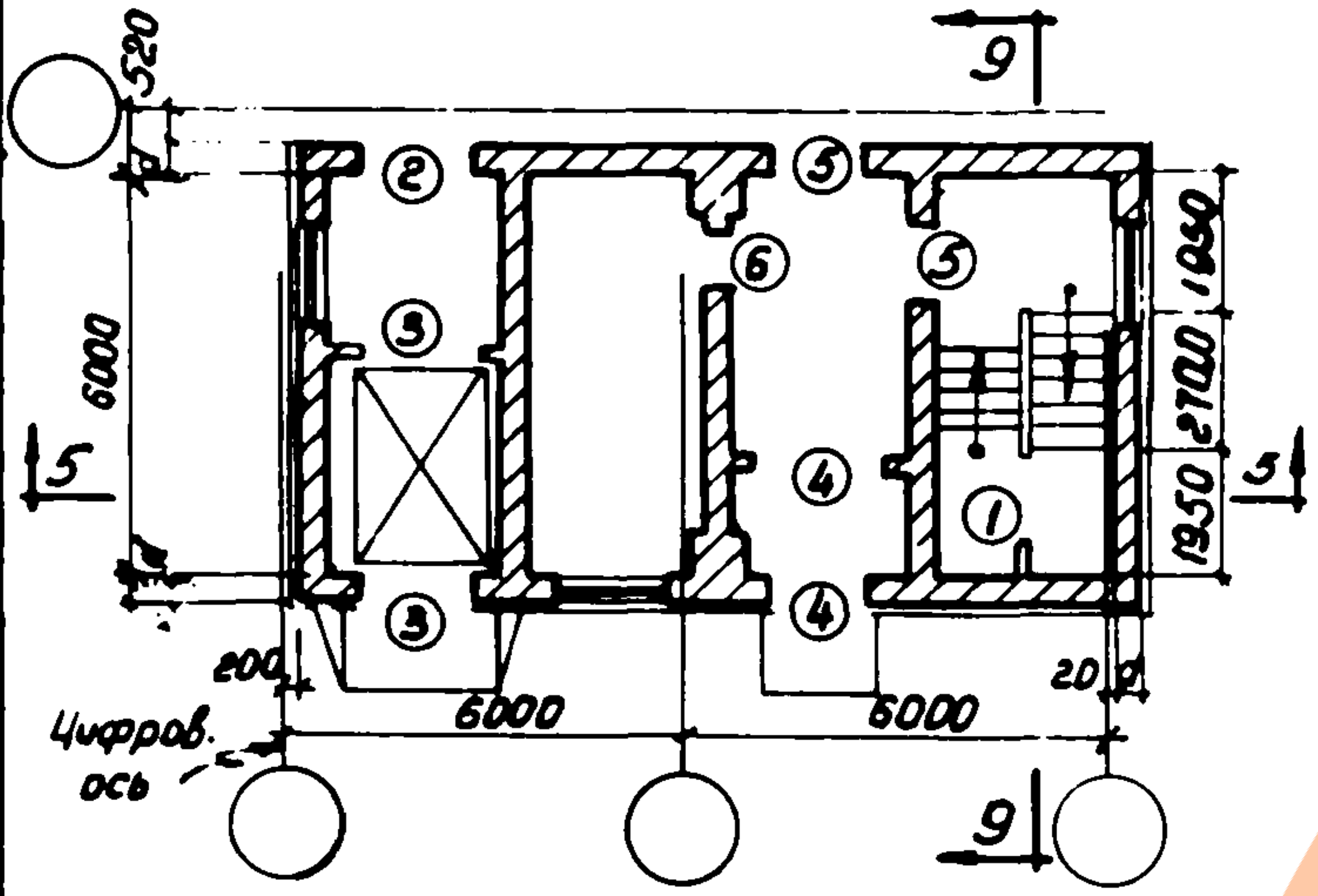
9
520
6000
5
①
②
③
④
⑤
⑥
1950
2100
1950
200
20
6000
6000
Цифров. ось

План 1го этажа

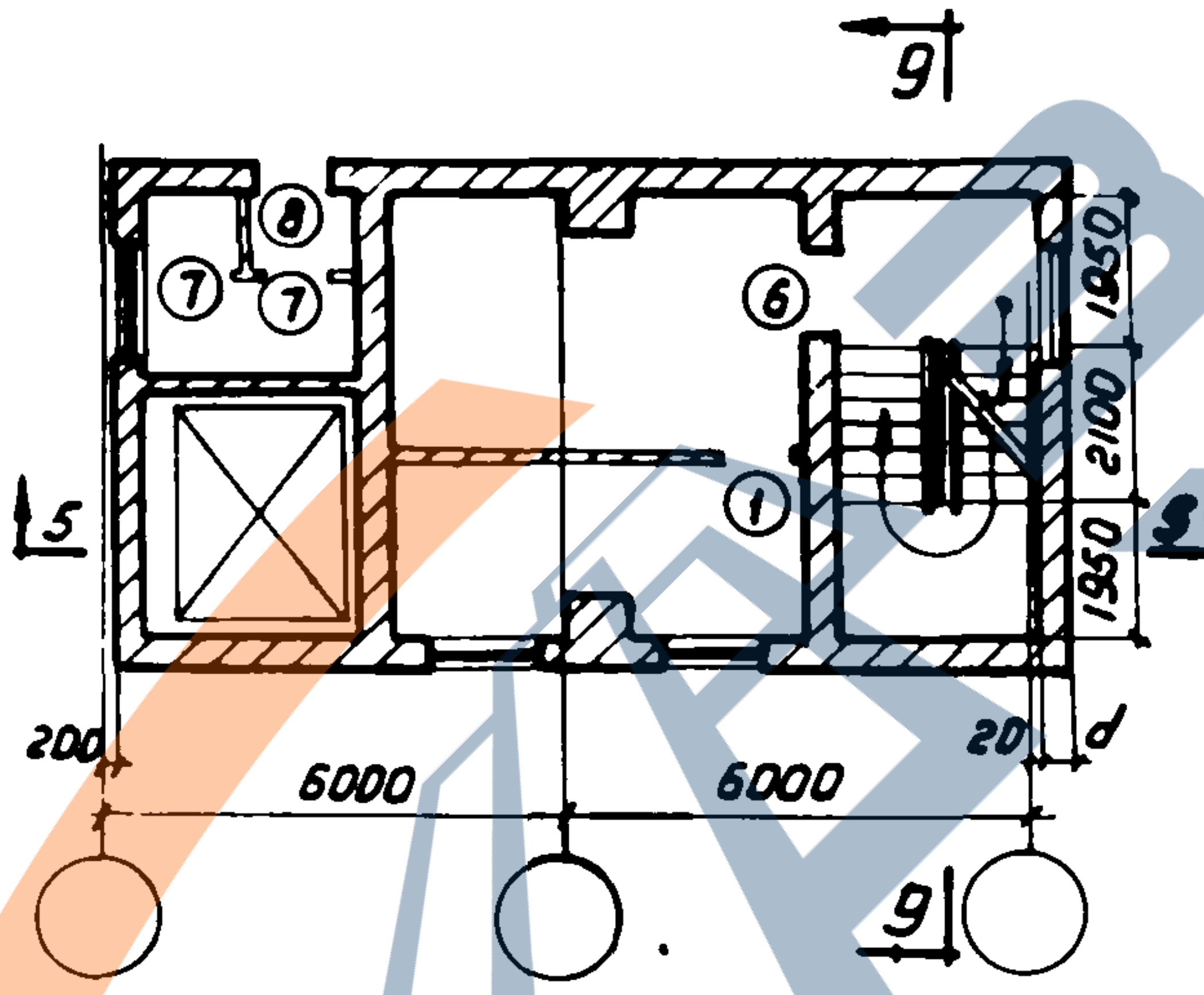
9
5
①
⑥
⑦
⑧
1950
2100
1950
200
20
d
6000
6000

План повторяющихся этажей

Планы УВП с высотой 1го этажа 6,0 м, а последующих 4,8м

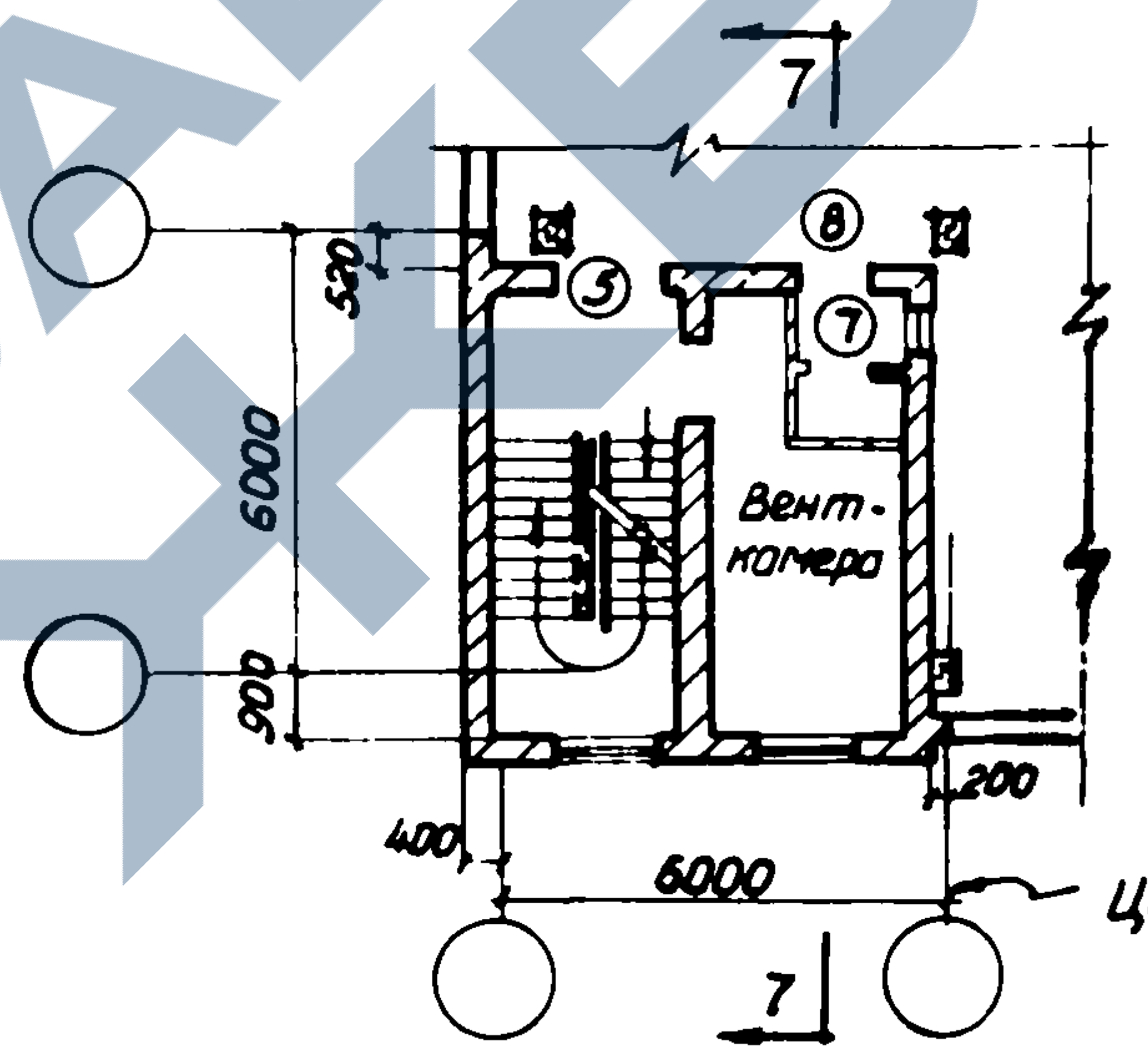
7
520
6000
900
⑤
⑦
⑧
Вент-камера
400
200
6000
Цифровая ось

План промежуточного этажа на уровне пола производственного помещения

Планы УВП № 4

Примечание.

Экспликацию проемов дверей см. на листе АС-19.

ОПС №2
к. проекта Мошнин
итектор Осмоловская
Вагнер
Волкова
Проверил
Васин

ГИПРОТИС

Примеры компоновки планов УВП с различными высотами этажей и планы УВП №4.

Серия 1-82-Р2
Выпуск 1

Лист АС-20

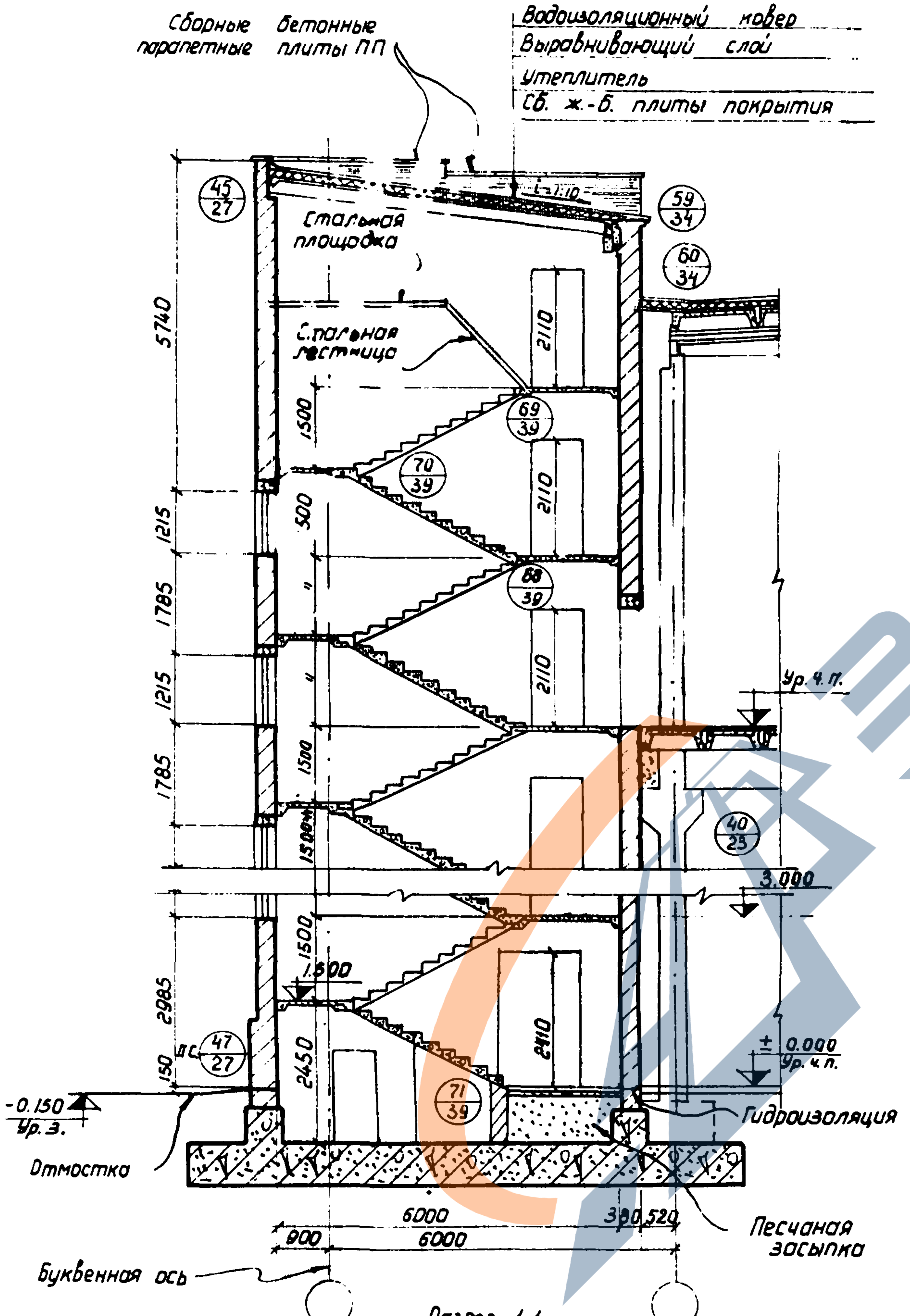
Сборные бетонные парапетные плиты ПП
Водоизоляционный ковер
Выравнивающий слой
Утеплитель
Сб. ж.-б. плиты покрытия
Стальная площадка
Стальная лестница
45/27
59/34
60/34
69/39
70/39
68/39
71/39
40/23
47/27
5740
1500
500
1215
1785
1215
1785
1500
1500
2985
150
2450
2110
2110
2110
2410
Ур. ч. п.
3.000
± 0.000 Ур. ч. п.
-0.150 Ур. з.
Отмостка
Гидроизоляция
Песчаная засыпка
Буквенная ось
6000
900
6000
380
520

Разрез 1-1

(Высота этажей 6,0 м)

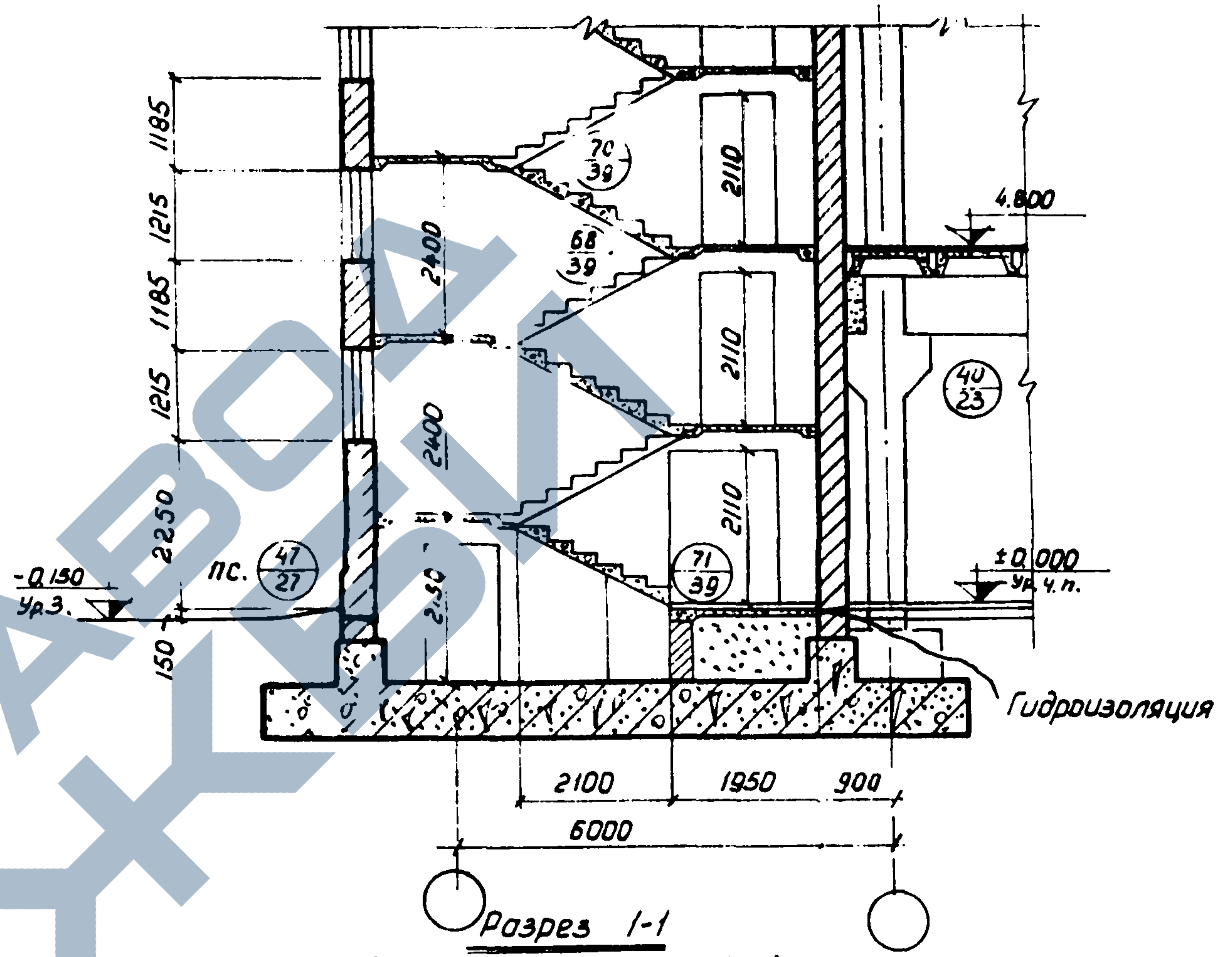
1185
1215
1185
1215
2250
150
2400
2400
2150
2110
2110
2110
70/39
68/39
71/39
47/27
40/23
4.800
± 0.000 Ур. ч. п.
-0.150 Ур. з.
Гидроизоляция
2100
1950
900
6000

Разрез 1-1

(Высота этажей 4,8 м)

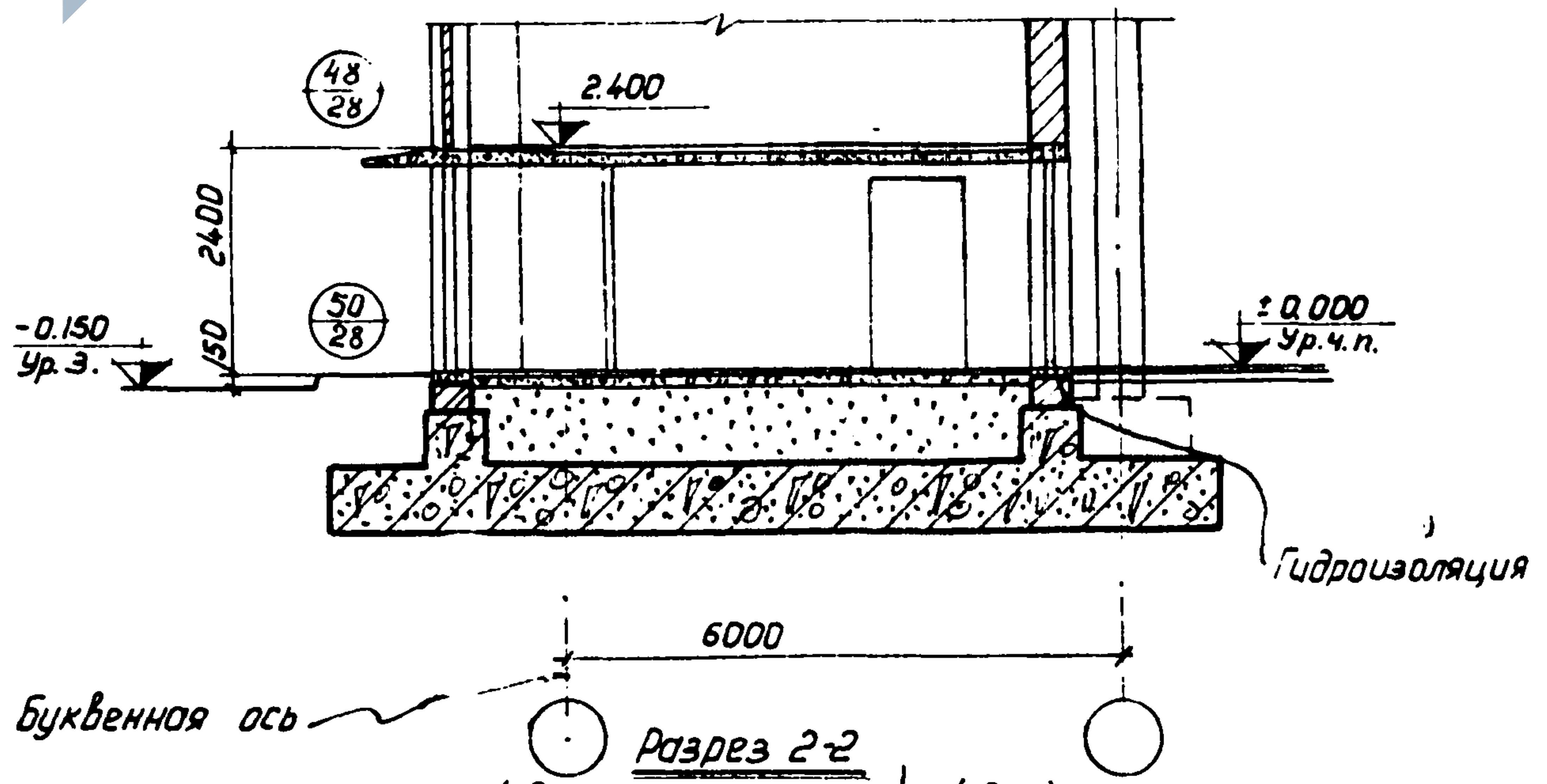
48/28
50/28
2.400
2400
150
± 0.000 Ур. ч. п.
-0.150 Ур. з.
Гидроизоляция
Буквенная ось
6000

Разрез 2-2

(Высота этажей 4,8 м)

Нач. ОПС № 2	Мошнин
Гл. инж. проекта	Осмоловская
Ст. архитектор	Вагнер
Техник	Волкова
Проверил	
	Васин

ГИПРОТИС

Разрезы 1-1 и 2-2 по встроенному УВП при высоте этажей 6,0 и 4,8 м

Серия 1-82-Р2
Выпуск 1

Лист АС-21

завод ЖБИ

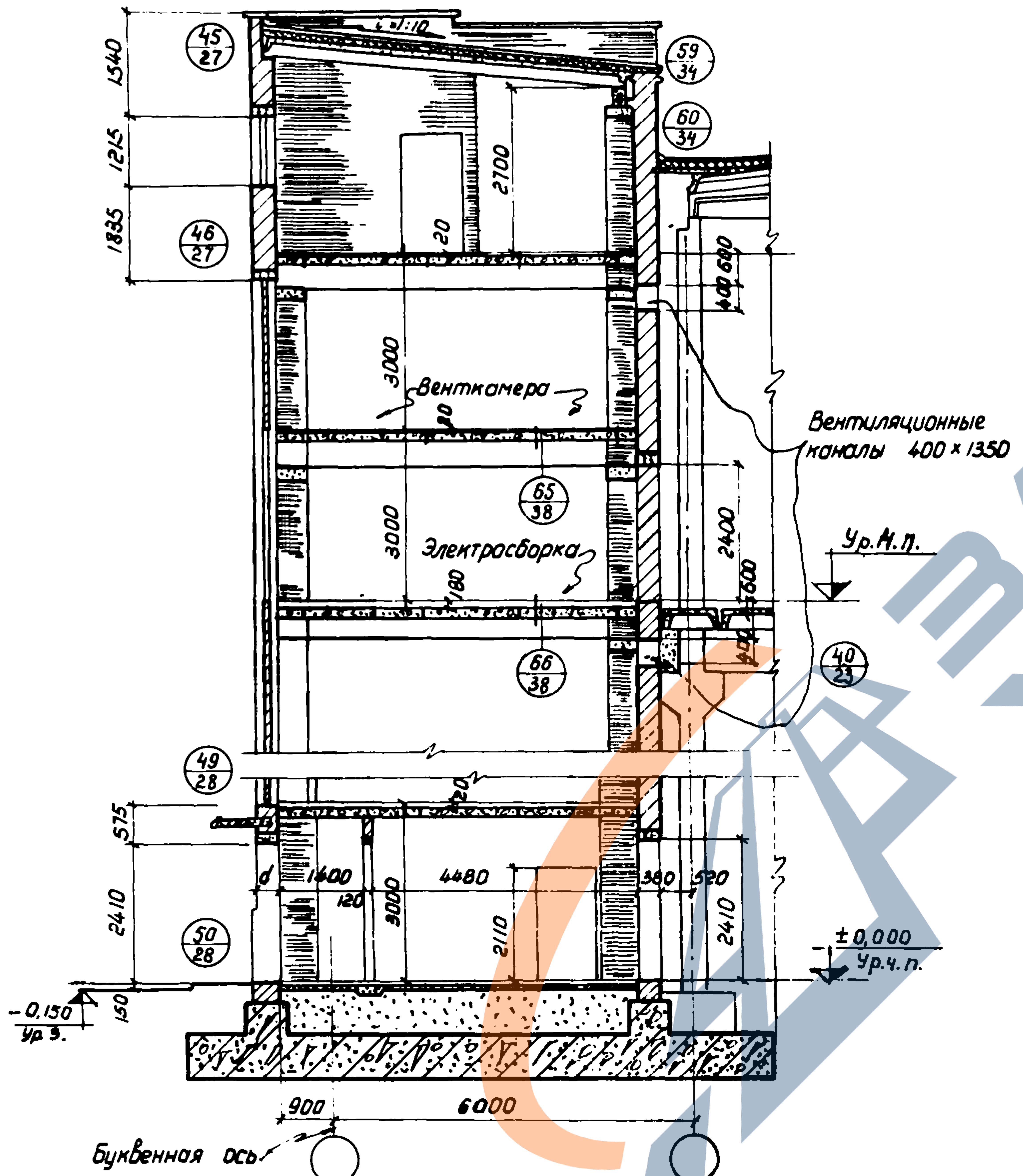

45/27
59/34
60/34
46/27
i=1:10
1540
1215
1835
2700
20
3000
Венткамера
3000
Электросборка
65/38
66/38
180
2400
600
400
600
Вентиляционные каналы 400×1350
Ур.м.п.
40/23
49/28
575
2410
50/28
d
1400
120
4480
3000
2110
380
520
2410
±0,000
Ур.ч.п.
-0,150
Ур.з.
150
900
6000
Буквенная ось

Разрез 2-2

(Высота этажей 6м)

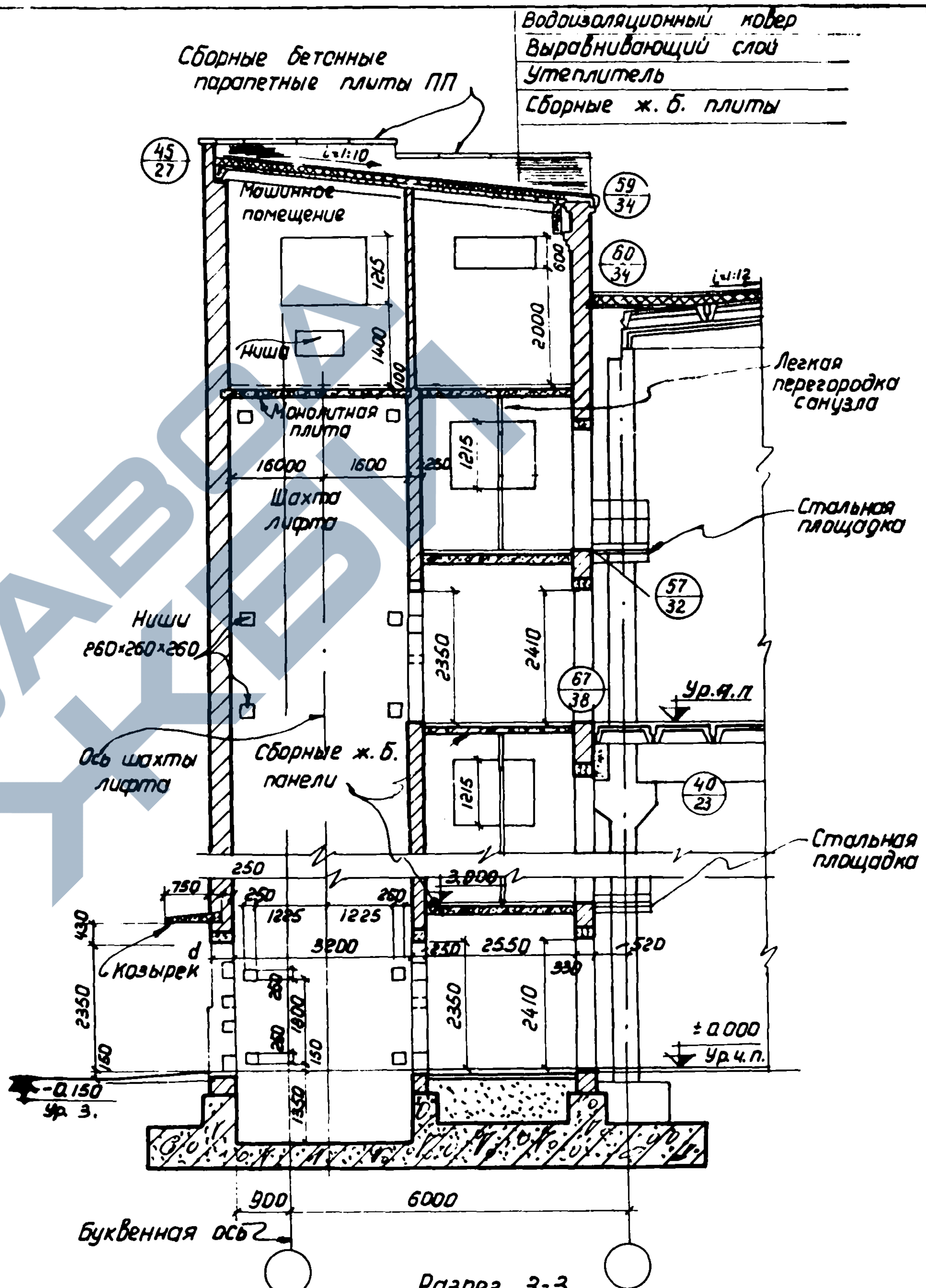

Водоизоляционный ковер
Выравнивающий слой
Утеплитель
Сборные ж.б. плиты
Сборные бетонные парапетные плиты ПП
45/27
i=1:10
Машинное помещение
59/34
60/34
1215
600
2000
1400
100
Ниша
i=1:12
Монолитная плита
Легкая перегородка санузла
1600
1600
250
1215
Шахта лифта
Стальная площадка
57/32
Ниши 260×260×260
2350
2410
67/38
Ур.ч.п
Ось шахты лифта
Сборные ж.б. панели
1215
40/23
Стальная площадка
250
3,000
750
250
1225
1225
260
430
3200
250
2550
520
d
Козырек
330
2350
260
1800
260
150
2350
2410
±0,000
Ур.ч.п.
160
-0,150
Ур.з.
1350
900
6000
Буквенная ось

Разрез 3-3

(Высота этажей 6м)

Примечание.
Разрезы при других высотах этажей аналогичны.

Нач. ОПС-2	Машнин	
Гл. инж. пр-та	Осмоловская	
Ст. архитектор	Вагнер	
Техник	Волкова	
Проверил	Васин	

ГИПРОТИС

Разрезы 2-2 и 3-3 по встроенному УВП при высоте этажей 6,0 м

Серия 1-82-Р2
Выпуск 1

Лист АС-22

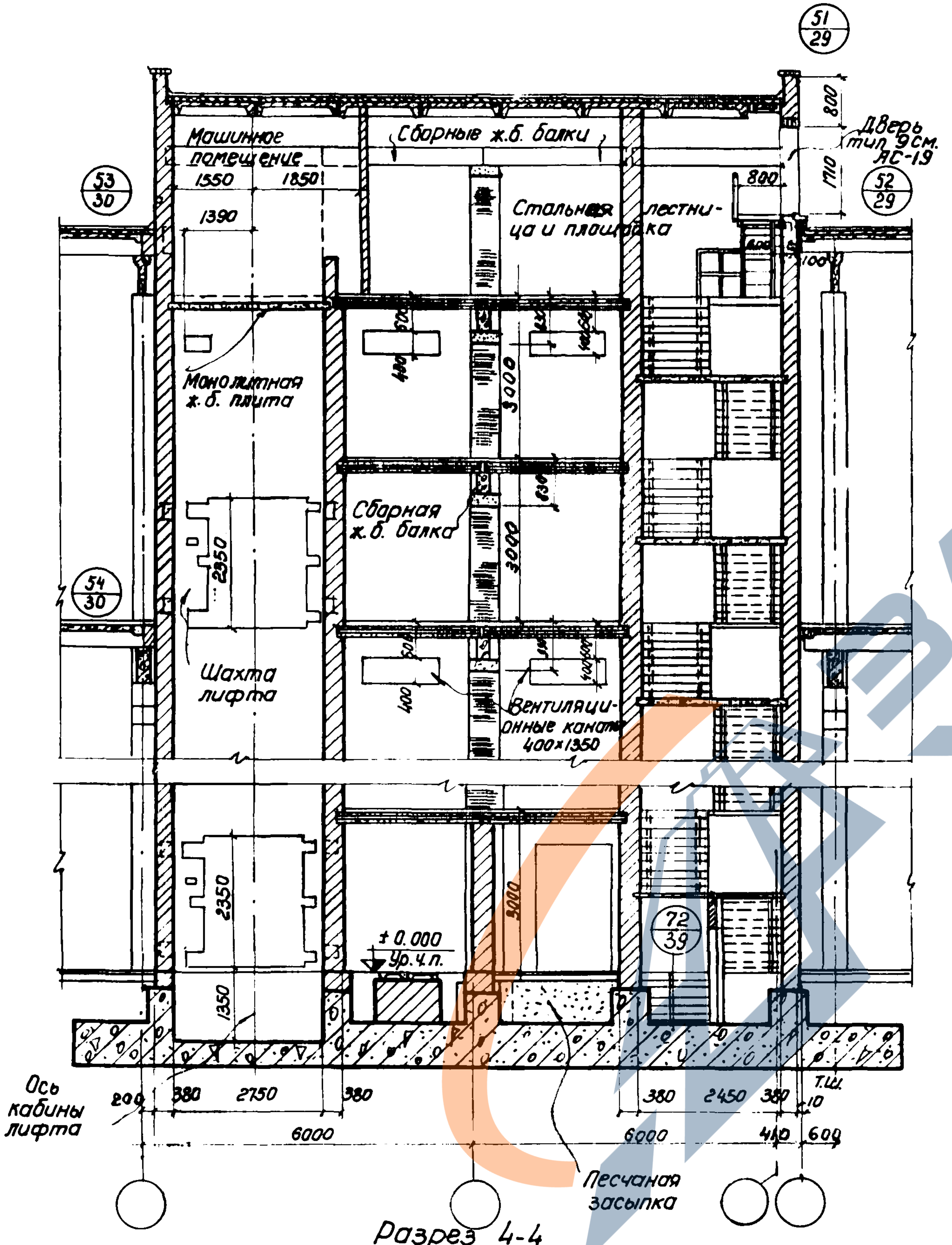
51
29
53
30
52
29
54
30
72
39
Машинное помещение
Сборные ж.б. балки
Дверь тип 9см. АС-19
Стальная лестница и площадка
Монолитная ж.б. плита
Сборная ж.б. балка
Шахта лифта
Вентиляционные каналы 400×1350
± 0.000
Ур.ч.п.
Песчаная засыпка
Ось кабины лифта
1550
1850
1390
800
1710
100
3000
2350
1350
400
500
630
200
380
2750
2450
410
600
10
6000
Т.Ш.

Разрез 4-4

/Высота этажей 6 м/

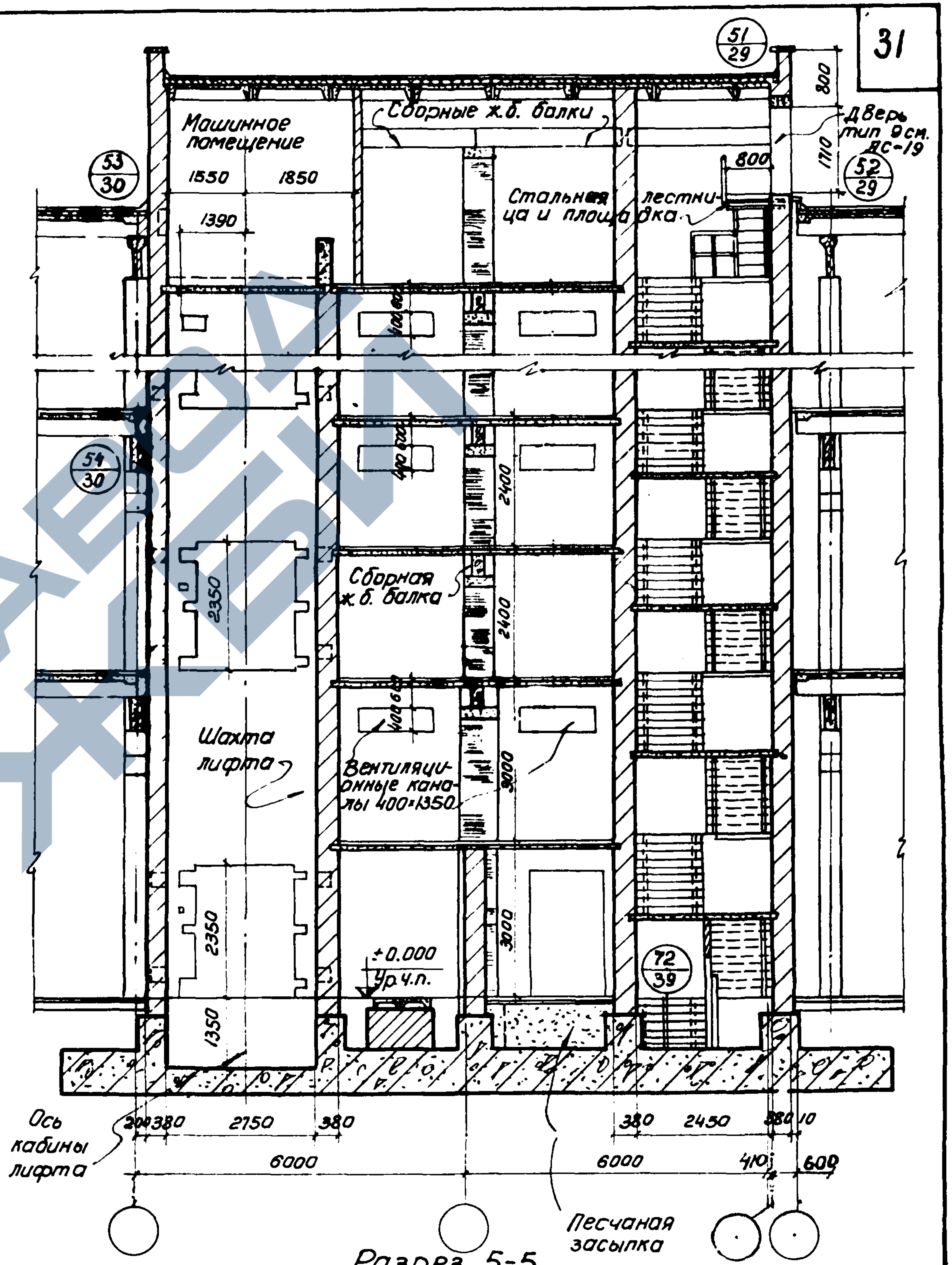
51
29
53
30
52
29
54
30
72
39
Машинное помещение
Сборные ж.б. балки
Дверь тип 9см. АС-19
Стальная лестница и площадка
Сборная ж.б. балка
Шахта лифта
Вентиляционные каналы 400×1350
± 0.000
Ур.ч.п.
Песчаная засыпка
Ось кабины лифта
1550
1850
1390
800
1710
2400
3000
2350
1350
400
200
380
2750
2450
410
600
10
6000

Разрез 5-5

/Высота нижнего этажа 6 м, последующих 4,8 м/

Примечание.
Высота полуэтажей вспомогательных помещений уточняется при привязке здания.

Нач. ОПС-2	Машнин		
Гл. инж. проекта	Осмоловская		
Ст. архитектор	Вагнер		
Техник	Валкова		
Проверил	Васин		

ГИПРОТИС	Разрезы по встроенному УВП 4-4 при высоте всех этажей 6м и 5-5 при высоте первого этажа 6м с последующими 4,8м	Серия 1-82-Р2 Выпуск 1	
		Лист	АС-23

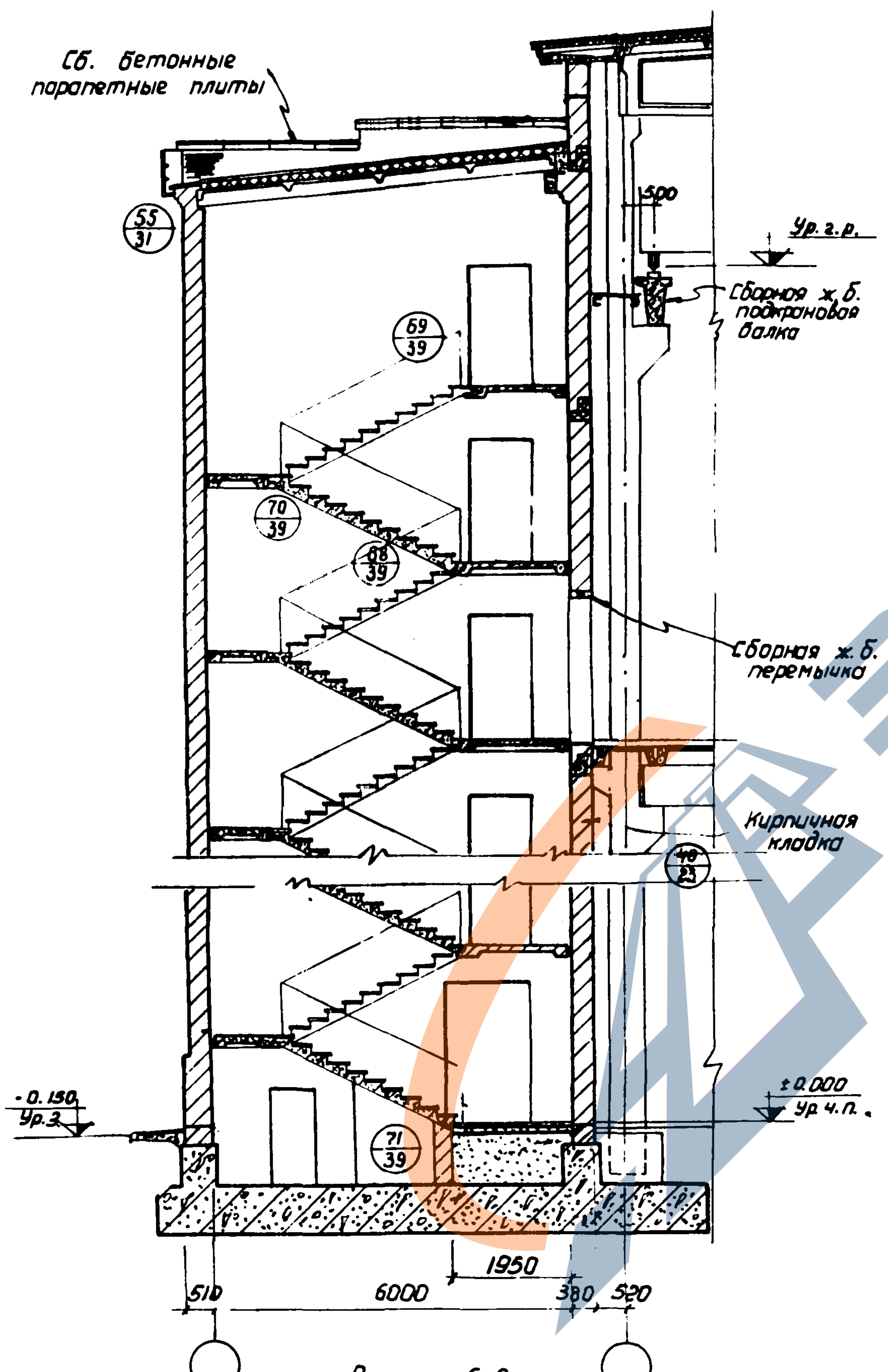
Сб. бетонные парапетные плиты
55/31
500
Ур. г. р.
Сборная ж. б. подкрановая балка
69/39
70/39
68/39
Сборная ж. б. перемычка
Кирпичная кладка
48/23
-0.150 Ур. з.
±0.000 Ур. ч. п.
71/39
1950
510
6000
380
520

Разрез 6-6

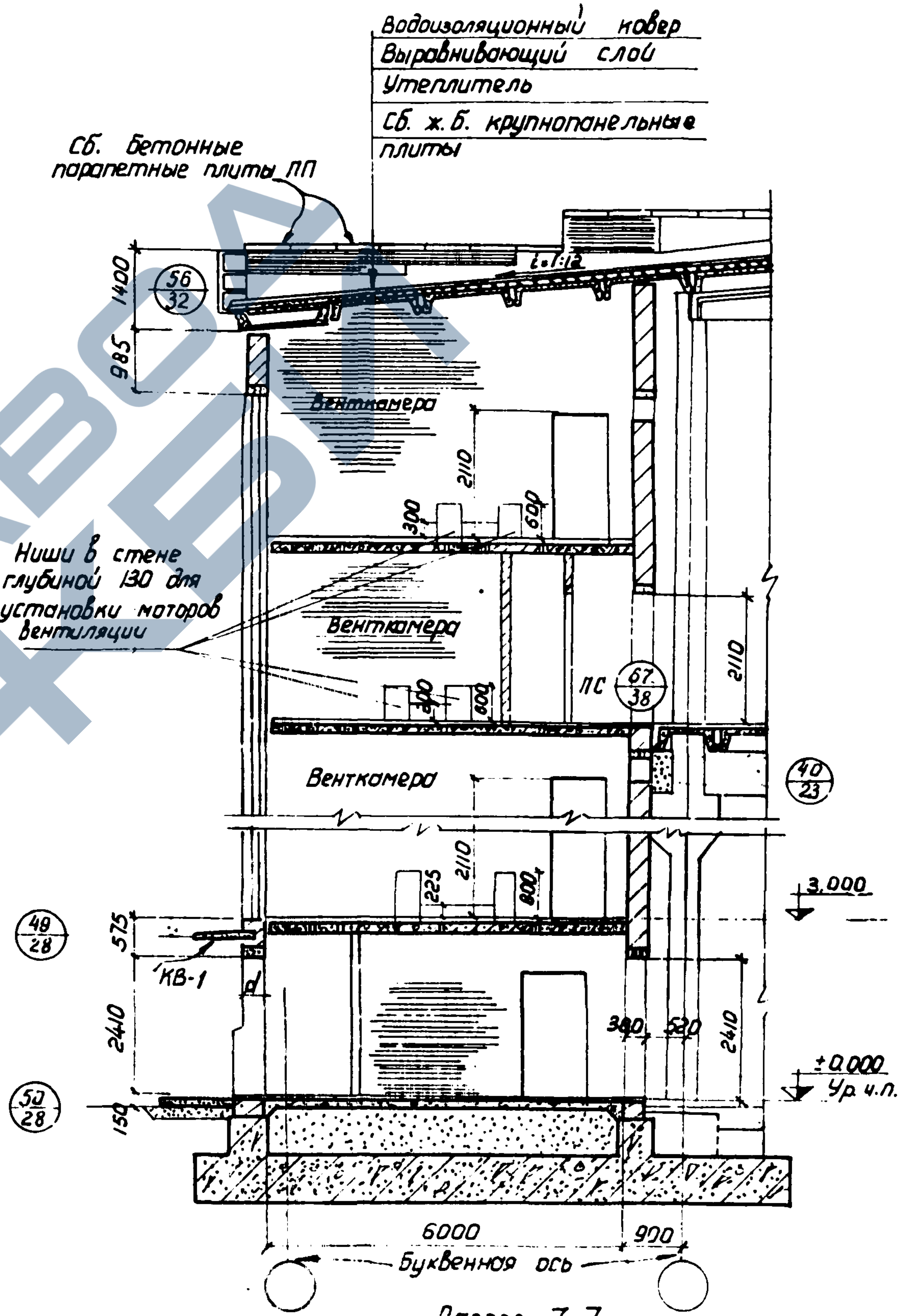
Водоизоляционный ковер
Выравнивающий слой
Утеплитель
Сб. ж. б. крупнопанельные плиты
Сб. бетонные парапетные плиты ПП
i=1:12
1400
56/32
985
Венткамера
2110
300
600
Ниши в стене глубиной 130 для установки моторов вентиляции
Венткамера
300
800
ПС
67/38
2110
Венткамера
40/23
225
2110
800
3.000
49/28
575
КВ-1
2410
380
520
2410
+0.000 Ур. ч. п.
50/28
150
6000
900
Буквенная ось

Разрез 7-7

Нач. ОПС № 2	Мошнин
Гл. инж. пр-та	Осмоловская
Ст. архитектор	Вагнер
Техник	Хромова
Проверил	Васин

ГИПРОТИС

Разрез 6-6 по пристроенным УВП.
Разрез 7-7 по УВП № 4.

Серия 1-82-Р2
Выпуск 1
Лист АС-24

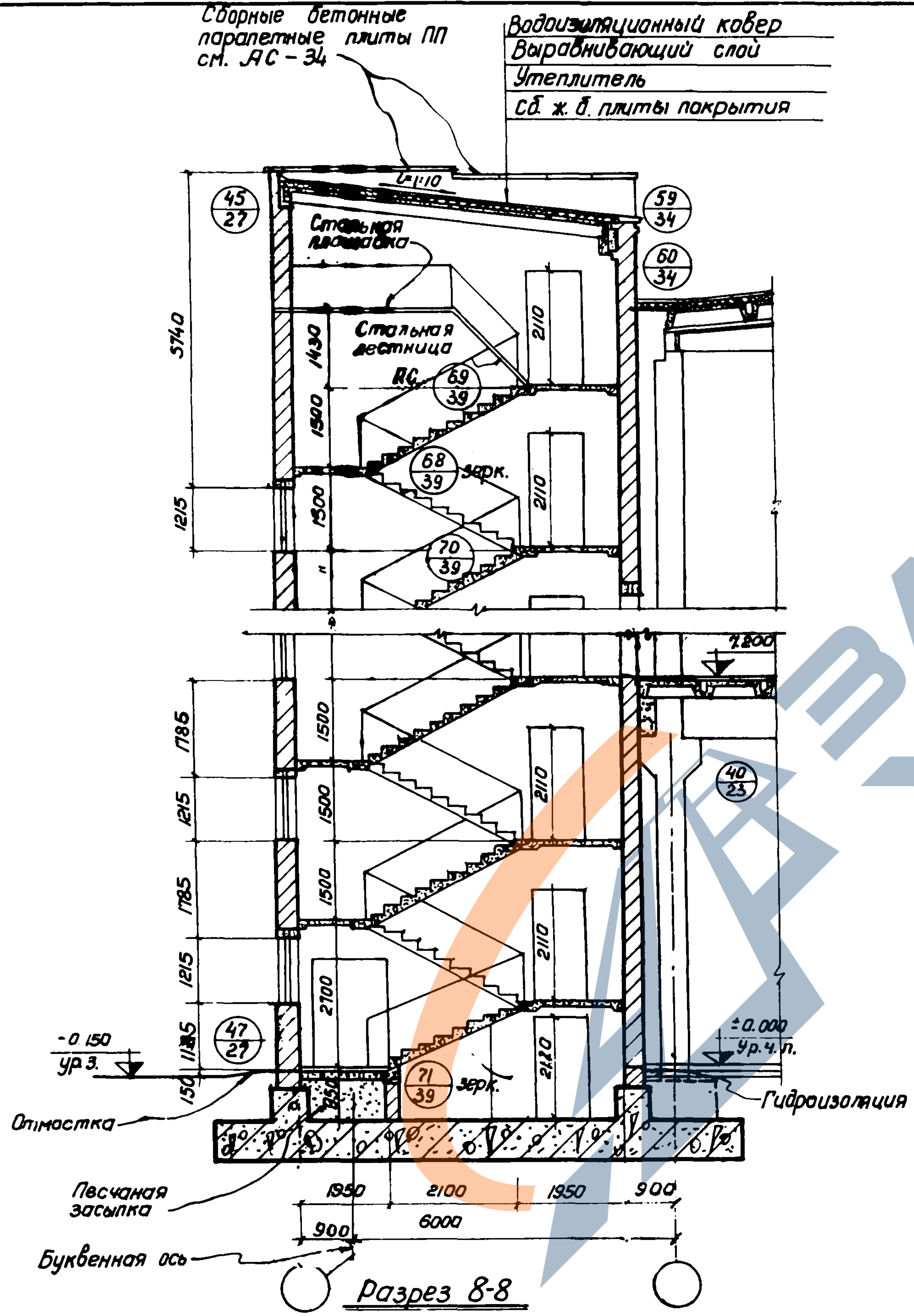
Сборные бетонные парапетные плиты ПП см. АС-34
Водоизоляционный ковер
Выравнивающий слой
Утеплитель
Сб. ж. б. плиты покрытия
i=1:10
45/27
59/34
60/34
Стальная площадка
Стальная лестница
ЛС
69/39
68/39
зерк.
70/39
71/39
зерк.
40/23
47/27
5740
1430
1500
1215
1785
2110
2700
2120
7.200
±0.000
Ур.ч.п.
-0.150
Ур.3
150
Отмостка
Гидроизоляция
Песчаная засыпка
Буквенная ось
1950
2100
1950
900
6000
900

Разрез 8-8

/Высота нижнего этажа 7,2 м., последующих 6 м /

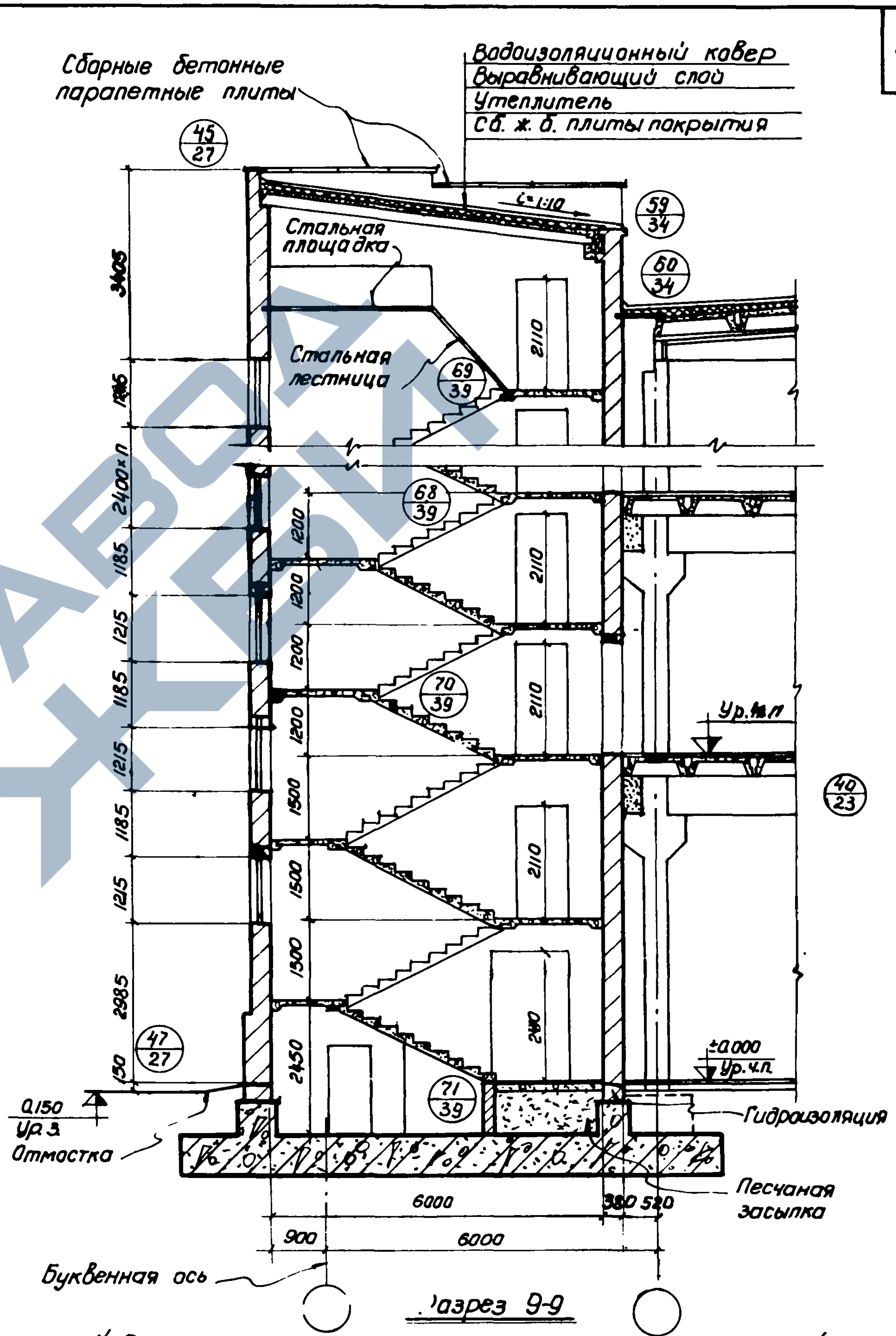
Сборные бетонные парапетные плиты
Водоизоляционный ковер
Выравнивающий слой
Утеплитель
Сб. ж. б. плиты покрытия
i=1:10
45/27
59/34
60/34
Стальная площадка
Стальная лестница
69/39
68/39
70/39
71/39
40/23
47/27
3405
1785
2400
1185
1215
1200
1500
2985
2450
2110
Ур.4,8 м
±0.000
Ур.ч.п.
0.150
Ур.3
Отмостка
Гидроизоляция
Песчаная засыпка
Буквенная ось
6000
380
520
900
6000

Разрез 9-9

/ Высота нижнего этажа 6.0 м, последующих 4,8 м /

Нач. ОПС2	Машнин
Гл. инж. проекта	Осмоловская
Ст. архитектор	Вагнер
Техник	Волкова
Проверил	Васин

ГИПРОТИС

Разрезы 8-8 и 9-9 по встроенным УВП с нижними этажами 7,2 и 6,0 м, а последующими 6м и 4,8 м.

Серия 1-82-Р2
Выпуск 1

Лист АС-25

ЗАВОД ЖБИ

Переплеты окон и жалюзи показаны условно

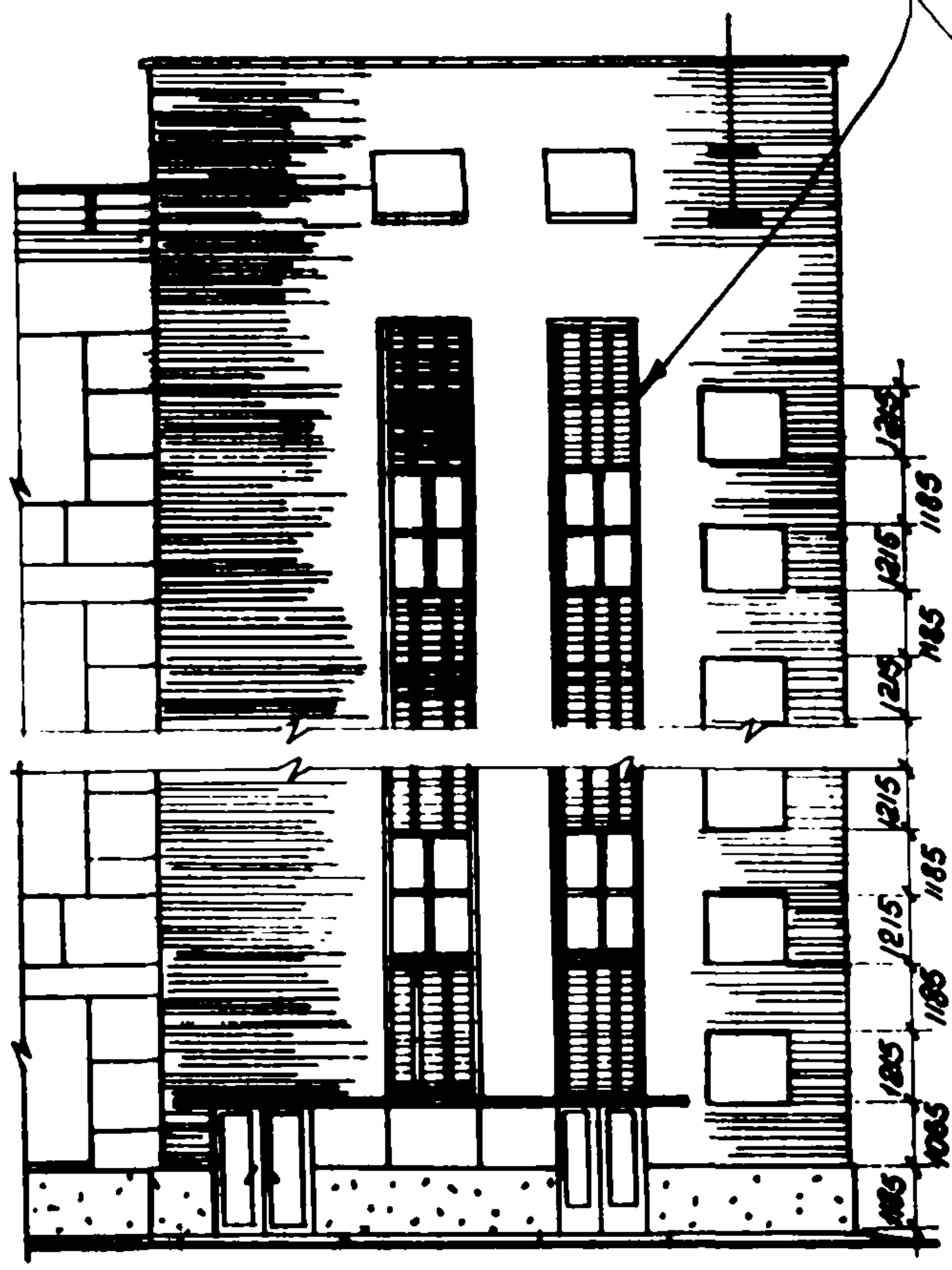

Высота этажей 4,8 м

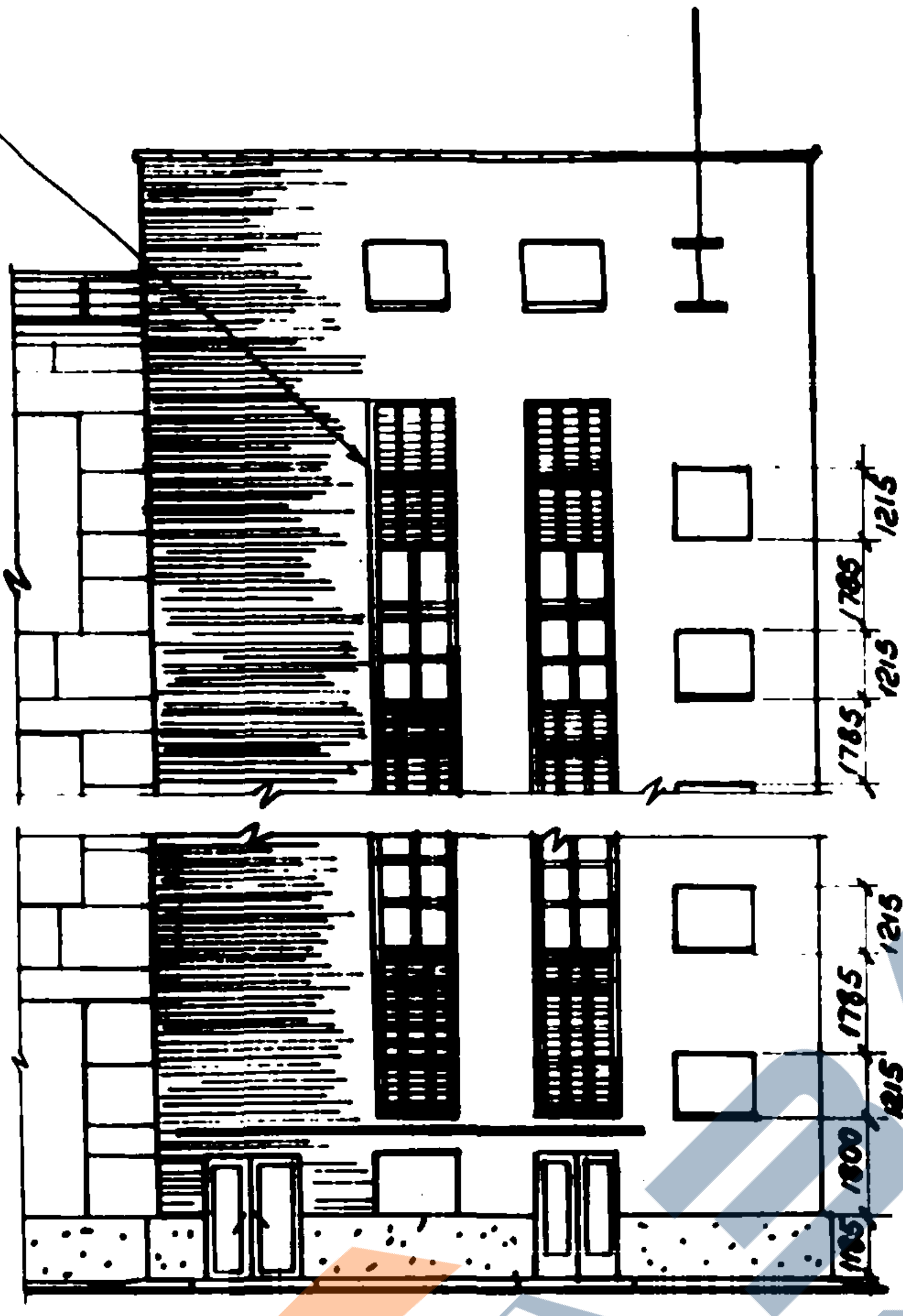

Высота этажей 6 м

Здания группы I

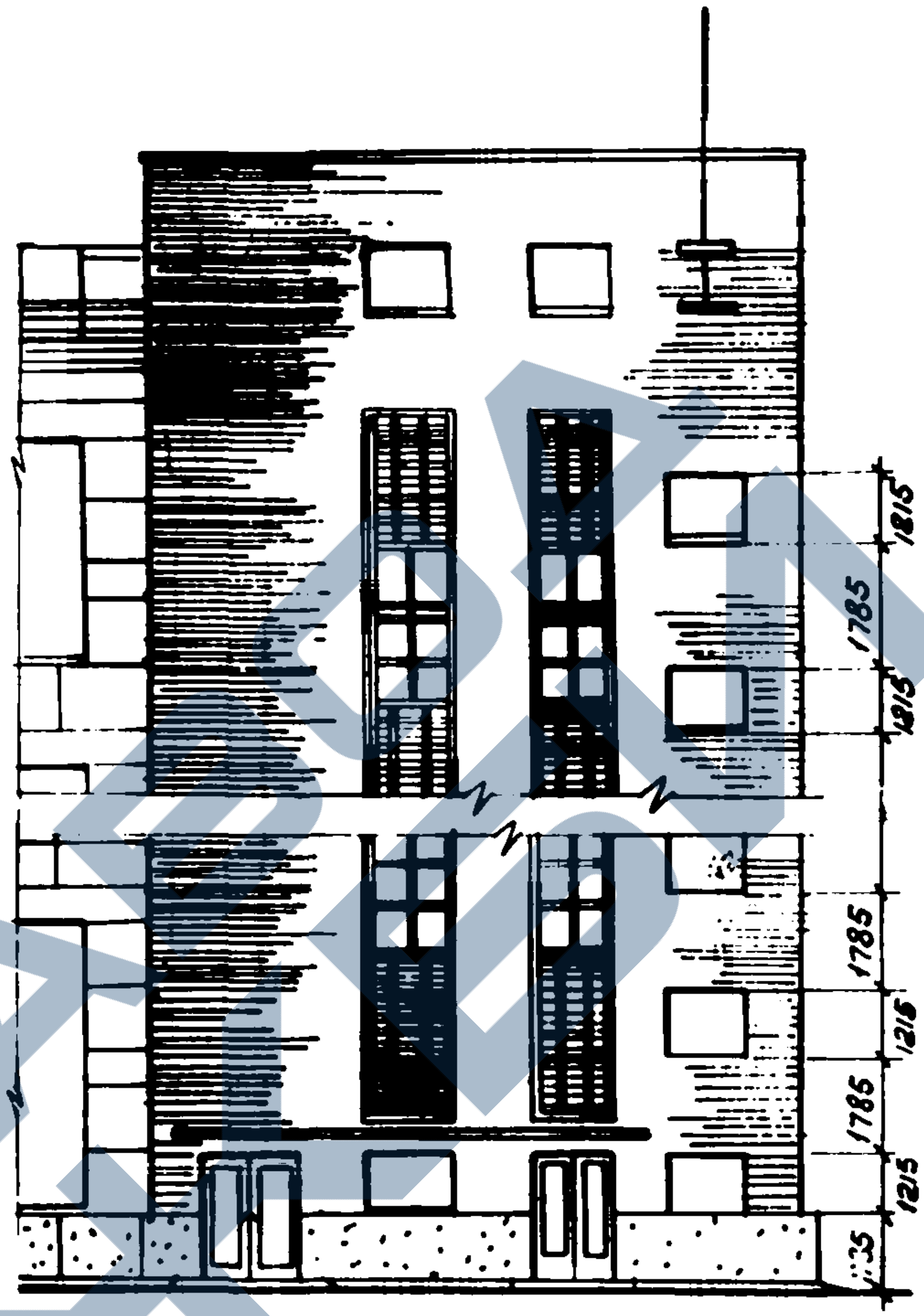

Высота нижних этажей 7,2 м
последующих 6 м

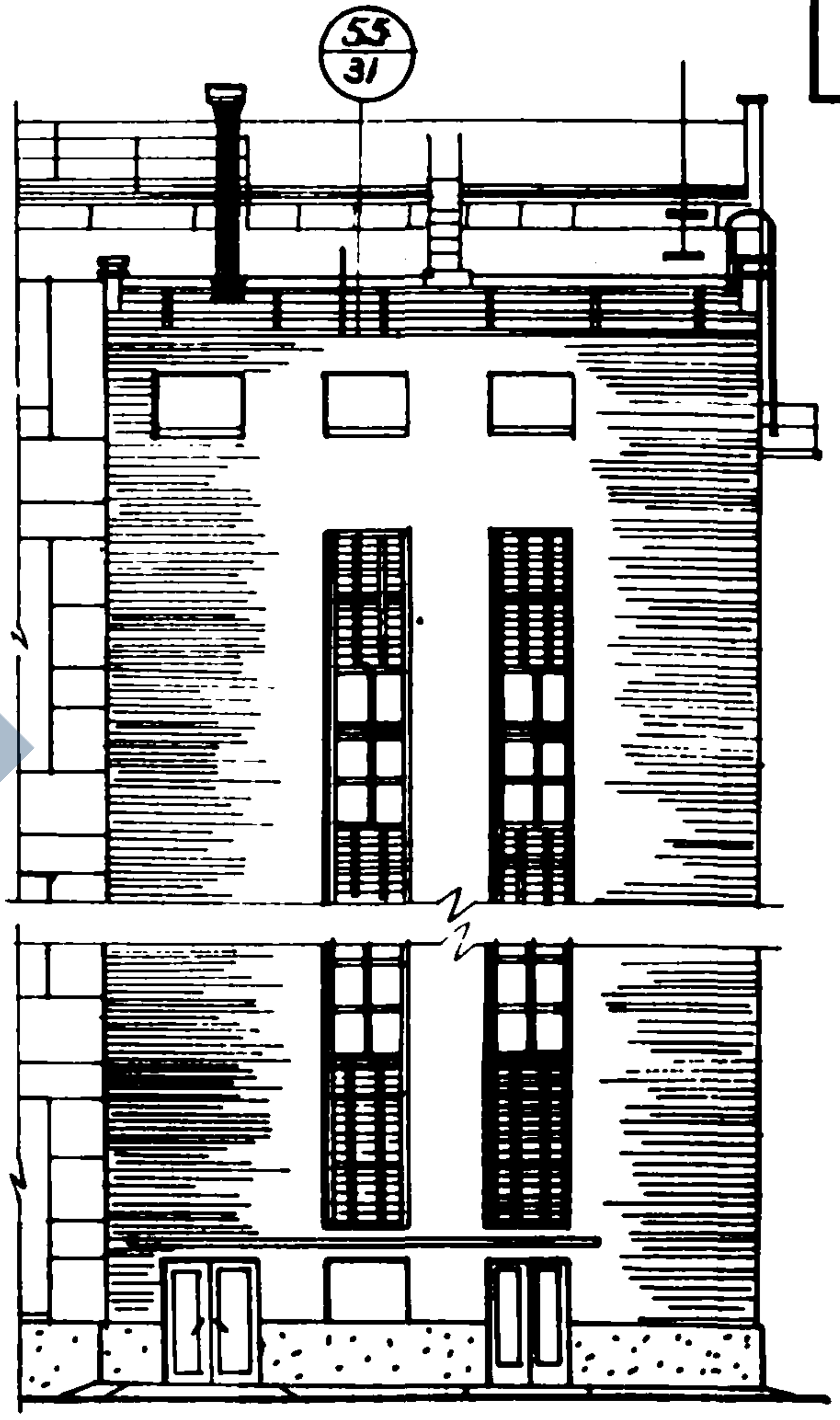

Высота этажей 6 м

Здания группы II

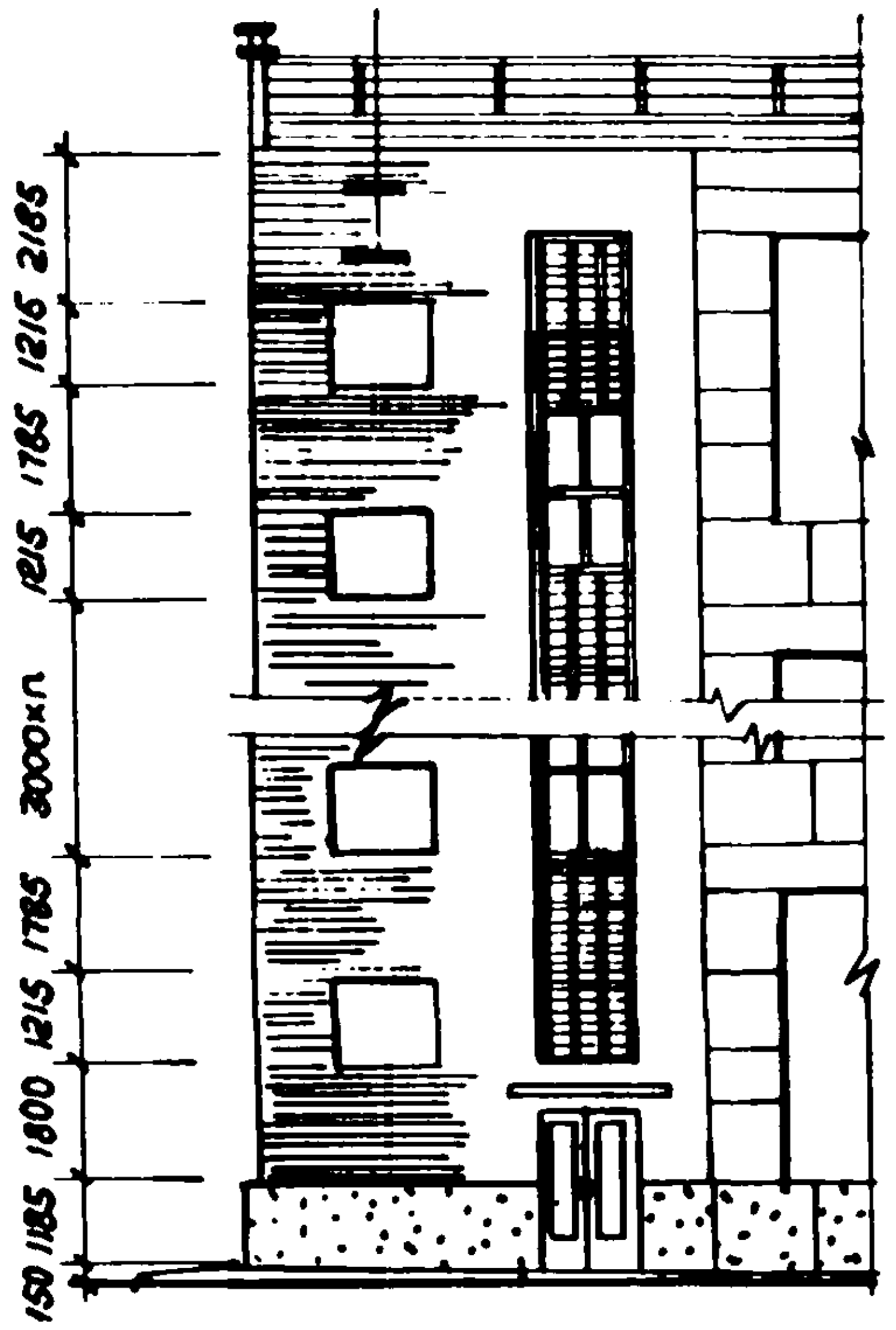
150
1185
1800
1215
1785
3000хп
1215
1785
1215
2185

Высота этажей 6 м

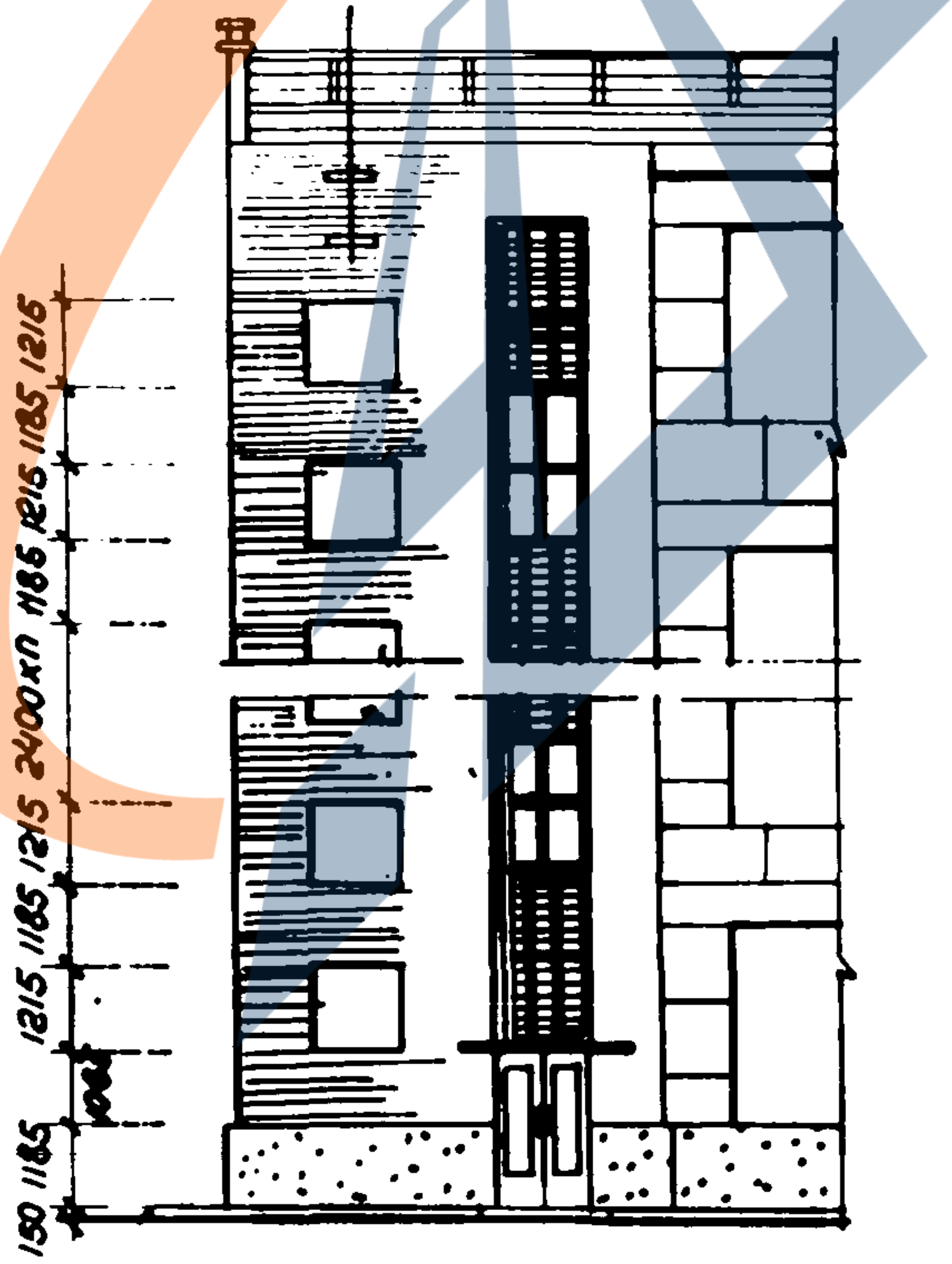
150
1185
1065
1215
1185
1215
2400хп
1185
1215
1185
1216

Высота этажей 4,8 м

УВП N4 Здания группы I

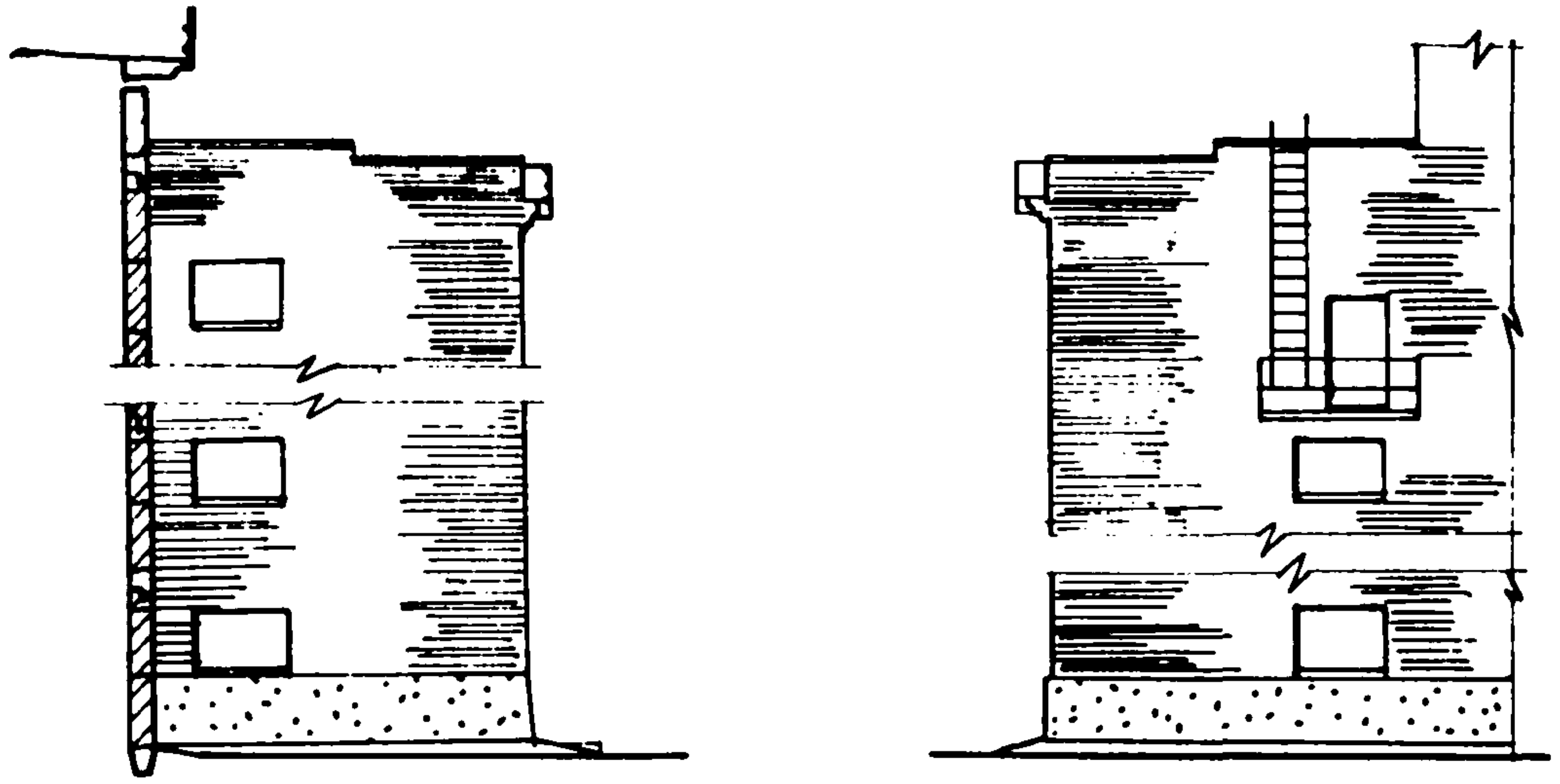

Боковые фасады к зданиям группы II

Примечание. Заполнение проемов окон показано условно.

Нач. ОПС N2	Пошнин	
Гл. инж. пр.	Остаповой	
Ст. архитектор	Вагнер	
Техник	Вахтова	
Проверил	Васин	

ГИПРОТИС

Фрагменты фасадов УВП

Серия 1-82-Р2
Выпуск 1

Лист ЯС-26

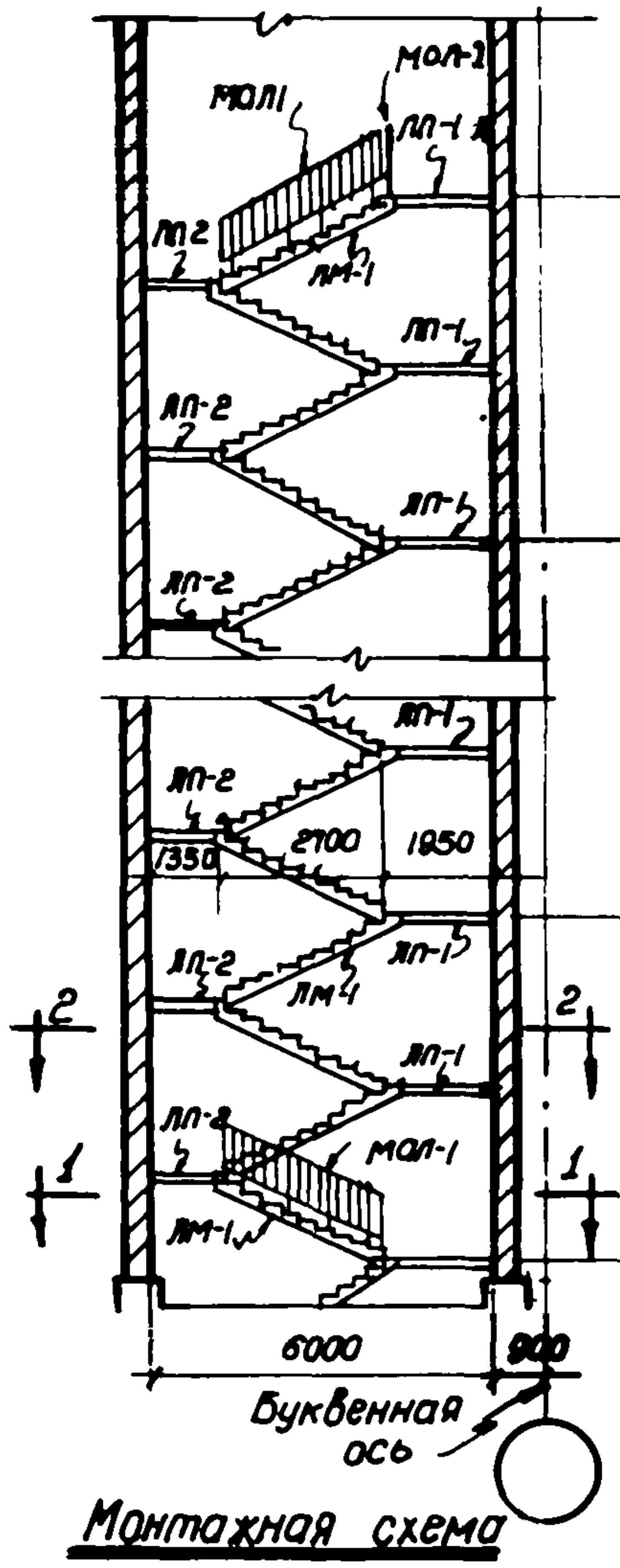
МОЛ-1
МОЛ-2
ЛП-1
ЛП-2
ЛМ-1
ЛП-1
ЛП-2
ЛП-1
ЛП-2
6000
ЛП-1
ЛП-2
1350
2700
1950
ЛП-2
ЛМ-1
ЛП-1
ЛП-1
2
2
1
1
ЛП-2
МОЛ-1
ЛМ-1
6000
6000
900
Буквенная ось

Монтажная схема

Высота этажей 6 м

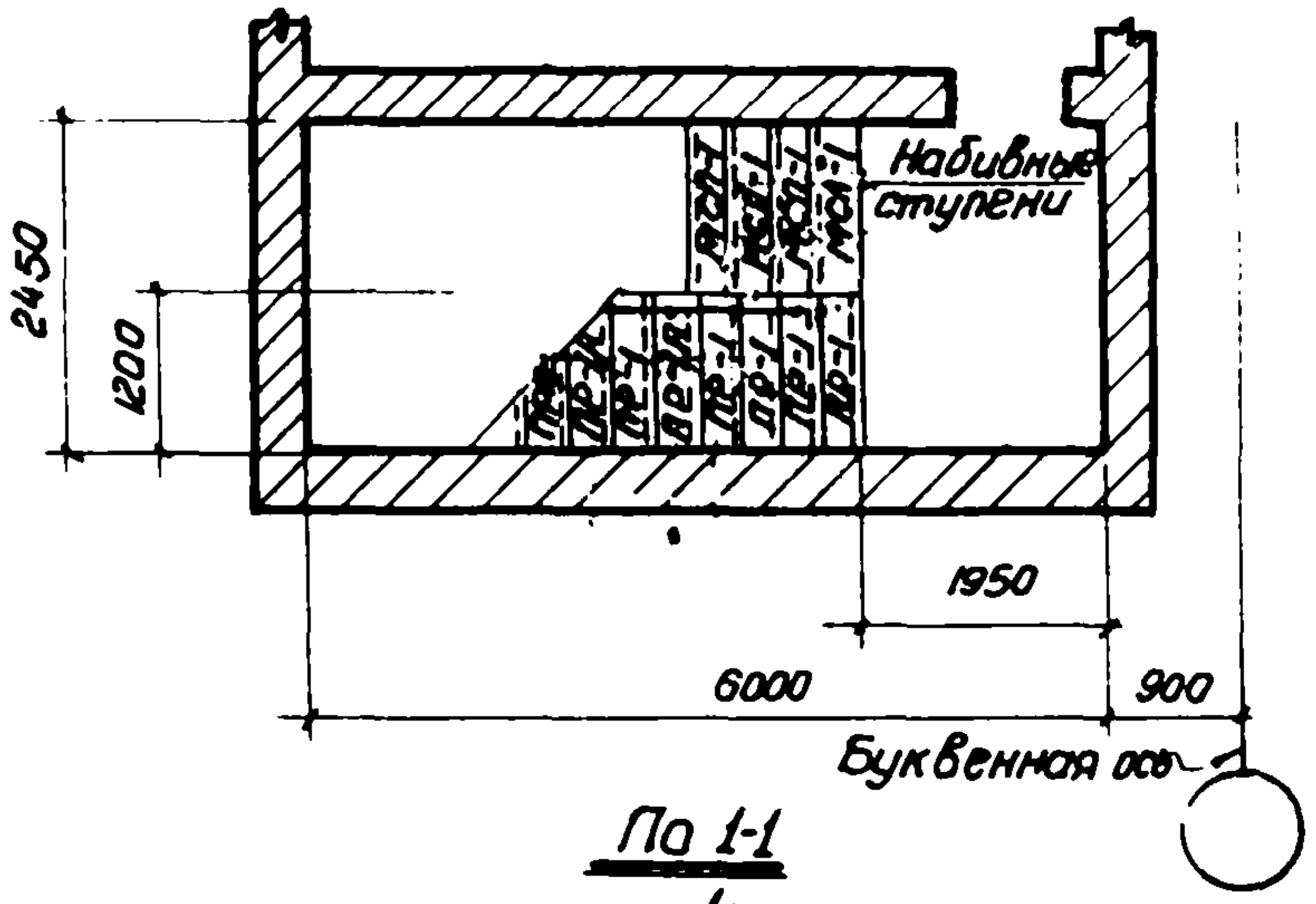
Набивные ступени
2450
1200
1950
6000
900
Буквенная ось

По 1-1

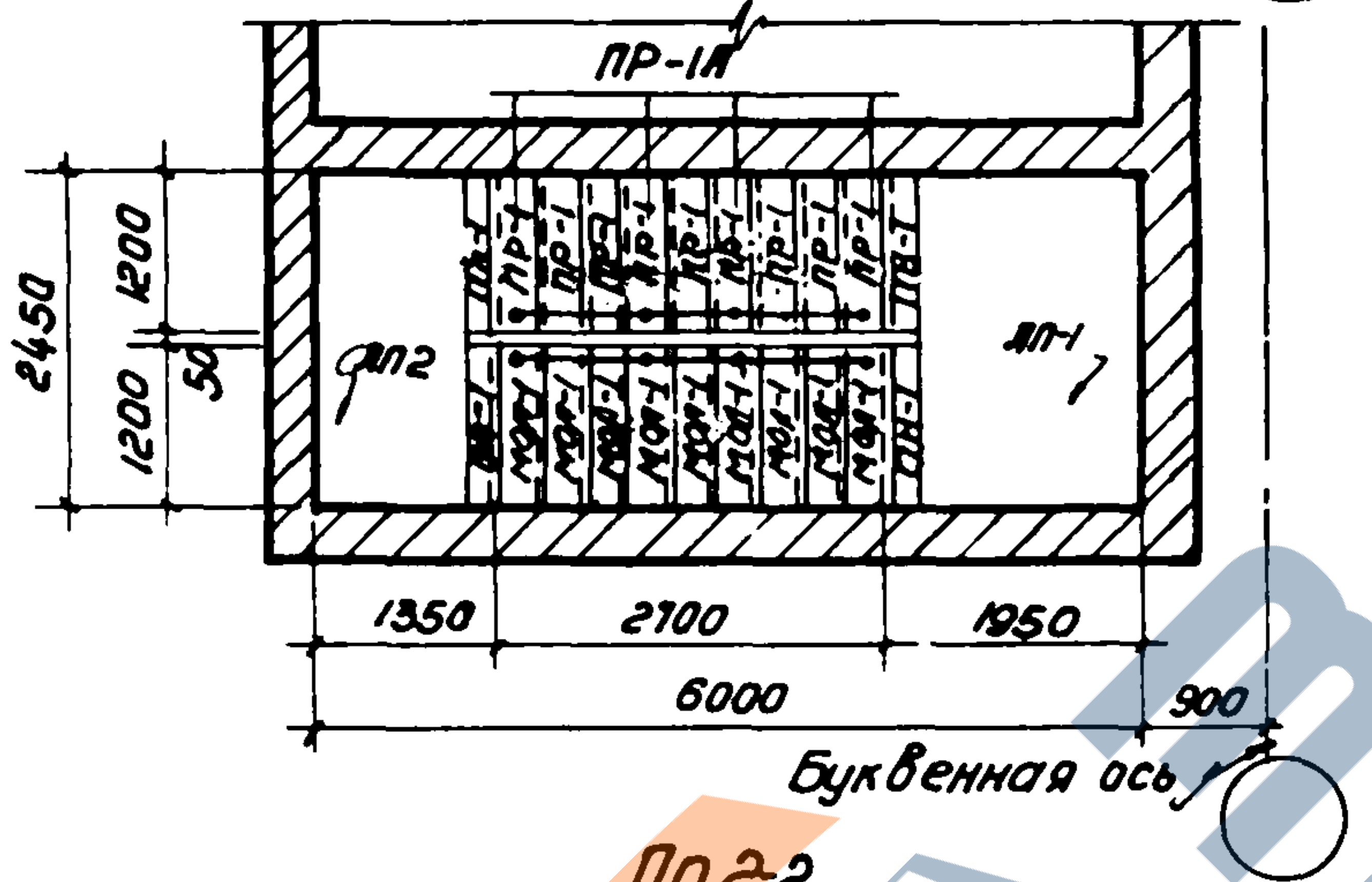
ПР-1А
2450
1200
50
1200
ЛП-2
ЛП-1
1350
2700
1950
6000
900
Буквенная ось

По 2-2

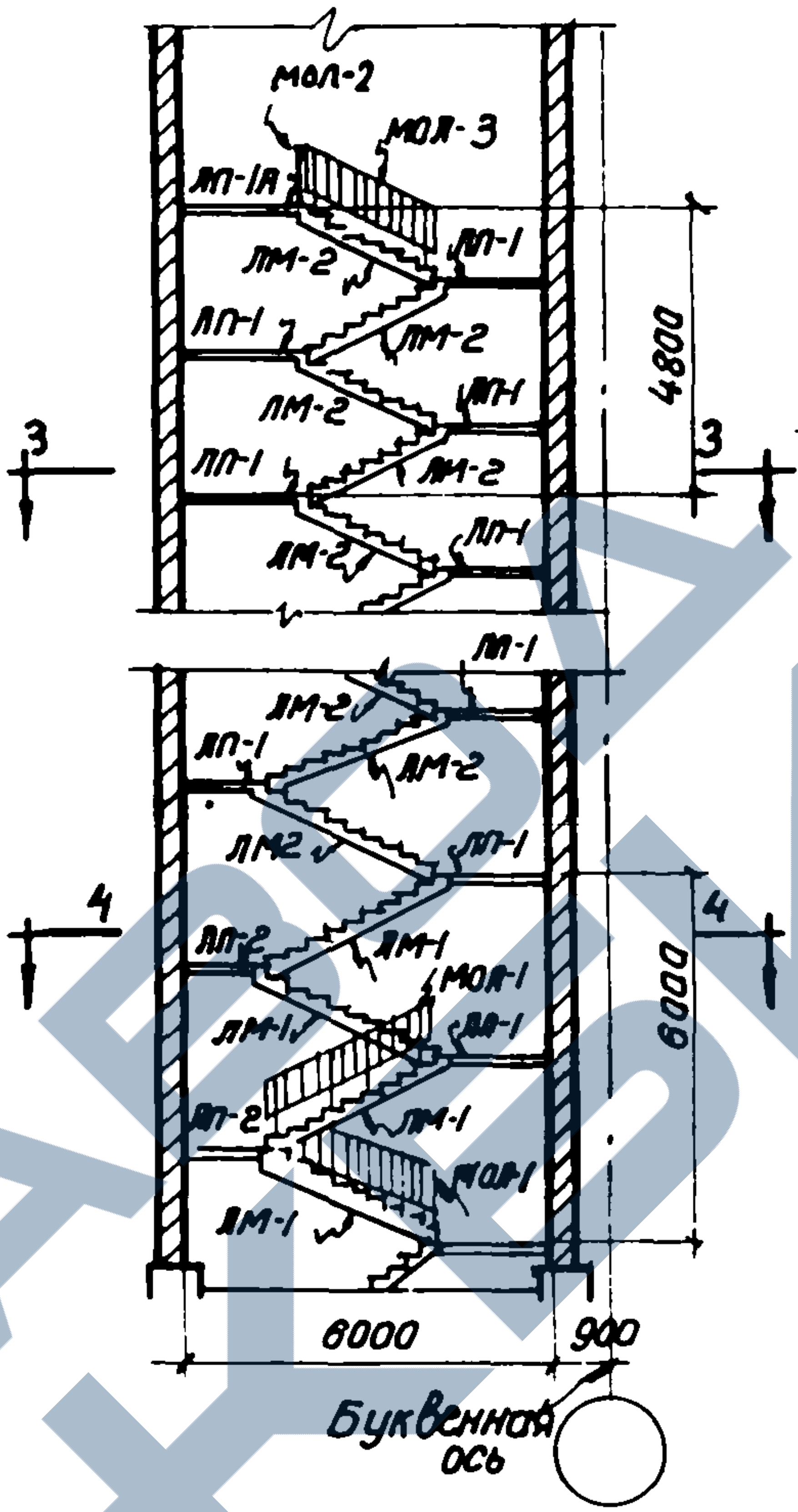
МОЛ-2
МОЛ-3
ЛП-1А
ЛП-1
ЛМ-2
ЛМ-2
ЛП-1
ЛМ-2
ЛП-1
ЛП-1
ЛМ-2
ЛП-1
4800
3
3
ЛП-1
ЛМ-2
ЛП-1
ЛМ-2
ЛП-1
ЛМ-2
ЛП-1
4
4
ЛП-2
ЛМ-1
МОЛ-1
6000
ЛМ-1
ЛП-1
ЛП-2
ЛМ-1
МОЛ-1
ЛМ-1
6000
900
Буквенная ось

Монтажная схема

Высота нижнего этажа 6 м,
а последующих – 4,8 м.

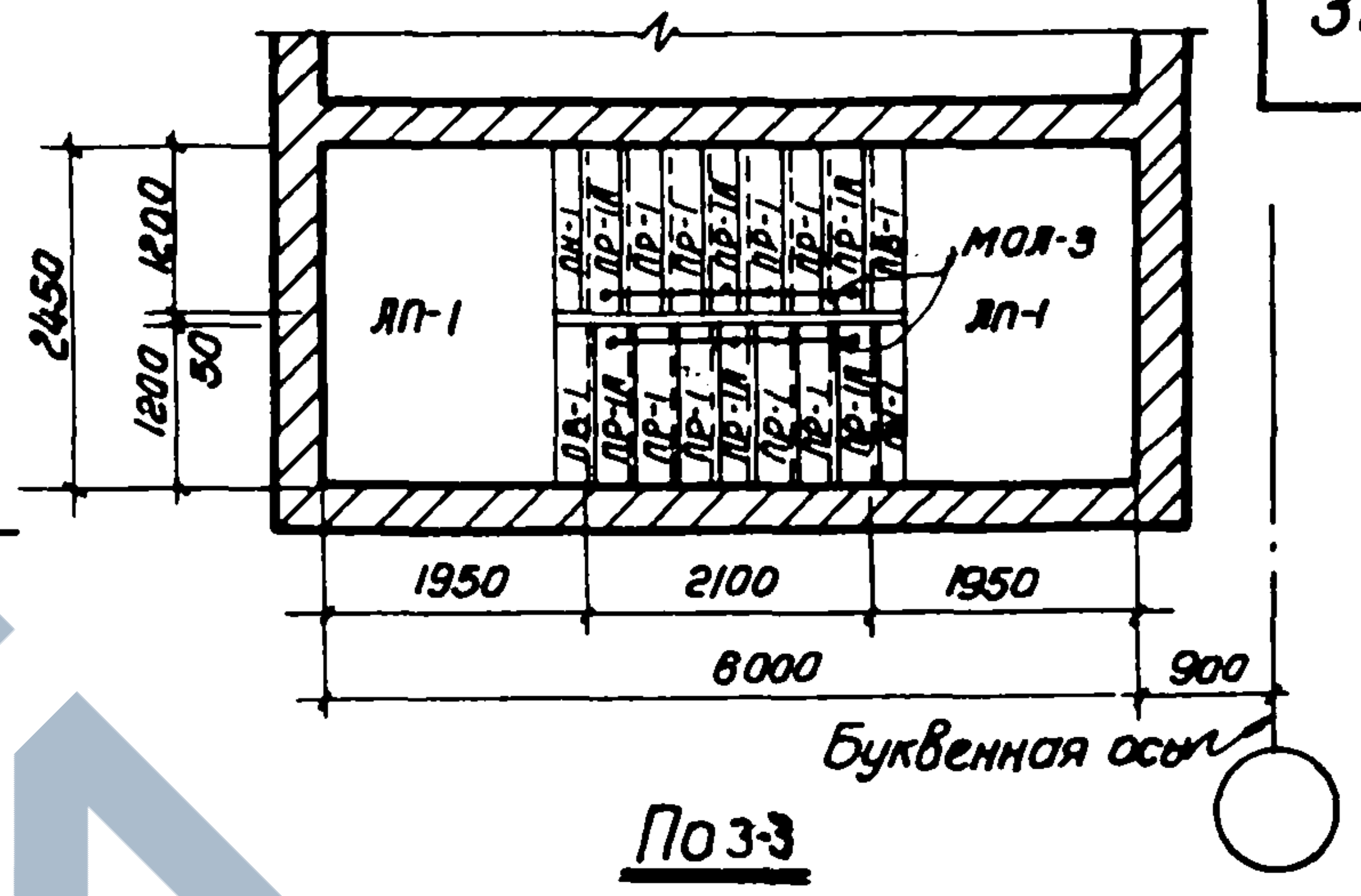
2450
1200
1200
50
ЛП-1
МОЛ-3
ЛП-1
1950
2100
1950
6000
900
Буквенная ось

По 3-3

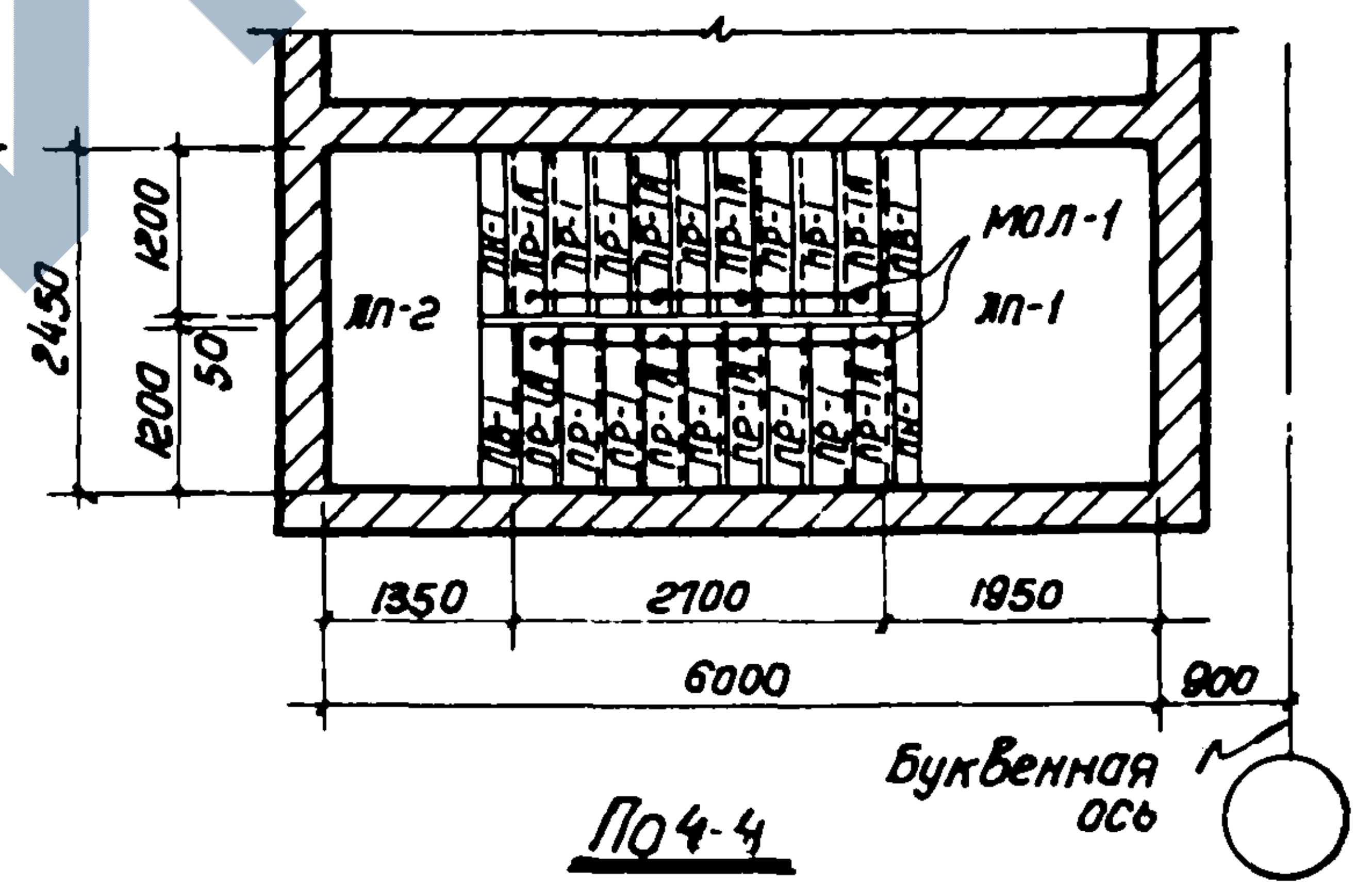
2450
1200
50
1200
ЛП-2
МОЛ-1
ЛП-1
1350
2700
1950
6000
900
Буквенная ось

По 4-4

Спецификация изделий на один элемент

NN п/п	Наименование изделий	Мар-ка	Колич. шт.	Вес 1шт. т	Общий расход материалов: бетон м3	Общий расход материалов: сталь кг	Шифр, серия	Приме-чания
1	Лестничный марш	ЛМ-1	1	1,14	0,456	29,5	1-82-Р11	
2	Лестничная площадка	ЛП-1	1	1,13	0,45	30,8	—"—	
3	—"—	ЛП-1А	1	1,13	0,45	30,8	—"—	
4	—"—	ЛП-2	1	0,84	0,335	22,7	—"—	
5	Проступь марша	ПР-1	1	0,035	0,014	0,29	—"—	
6	—"—	ПР-1А	1	0,035	0,014	0,29	—"—	
7	—"—	ПВ-1	1	0,03	0,011	0,20	—"—	
		ПН-1	1	0,02	0,009	0,20	—"—	
	Всего							

Спецификация изделий на один элемент

NN п/п	Наименование изделий	Мар-ка	Колич. шт.	Вес 1шт. т.	Общий расход материалов: Бетон м3	Общий расход материалов: Сталь кг	Шифр, серия	Приме-чания
1	Лестничный марш	ЛМ-1	1	1,14	0,456	29,5	1-82-Р11	
2	—"—	ЛМ-2	1	0,93	0,37	17,4	—"—	
3	Лестничная площадка	ЛП-1	1	1,13	0,45	30,8	—"—	
4	—"—	ЛП-1А	1	1,13	0,45	30,8	—"—	
5	—"—	ЛП-2	1	0,84	0,335	22,7	—"—	
6	Проступь марша	ПР-1	1	0,035	0,014	0,29	—"—	
7	—"—	ПР-1А	1	0,035	0,014	0,29	—"—	
8	—"—	ПВ-1	1	0,03	0,011	0,20	—"—	
9	—"—	ЛН-1	1	0,02	0,009	0,20	—"—	
	Всего							

Нач. ОПС-2	Мошнин	
Гл. инж. проекта	Осмоловская	Б. Осм
Ст. архитектор	Вагнер	
Техник	Хромова	Хромова
Проверил	Никитина Н.Ж.	Ник

ГИПРОТИС

Монтажные схемы сборных железобетонных лестниц при высоте этажей: 1) 6 м; 2) нижнего этажа 6 м, а последующих 4,8 м.

Серия 1-82-Р2
Выпуск 1

Лист АС-27

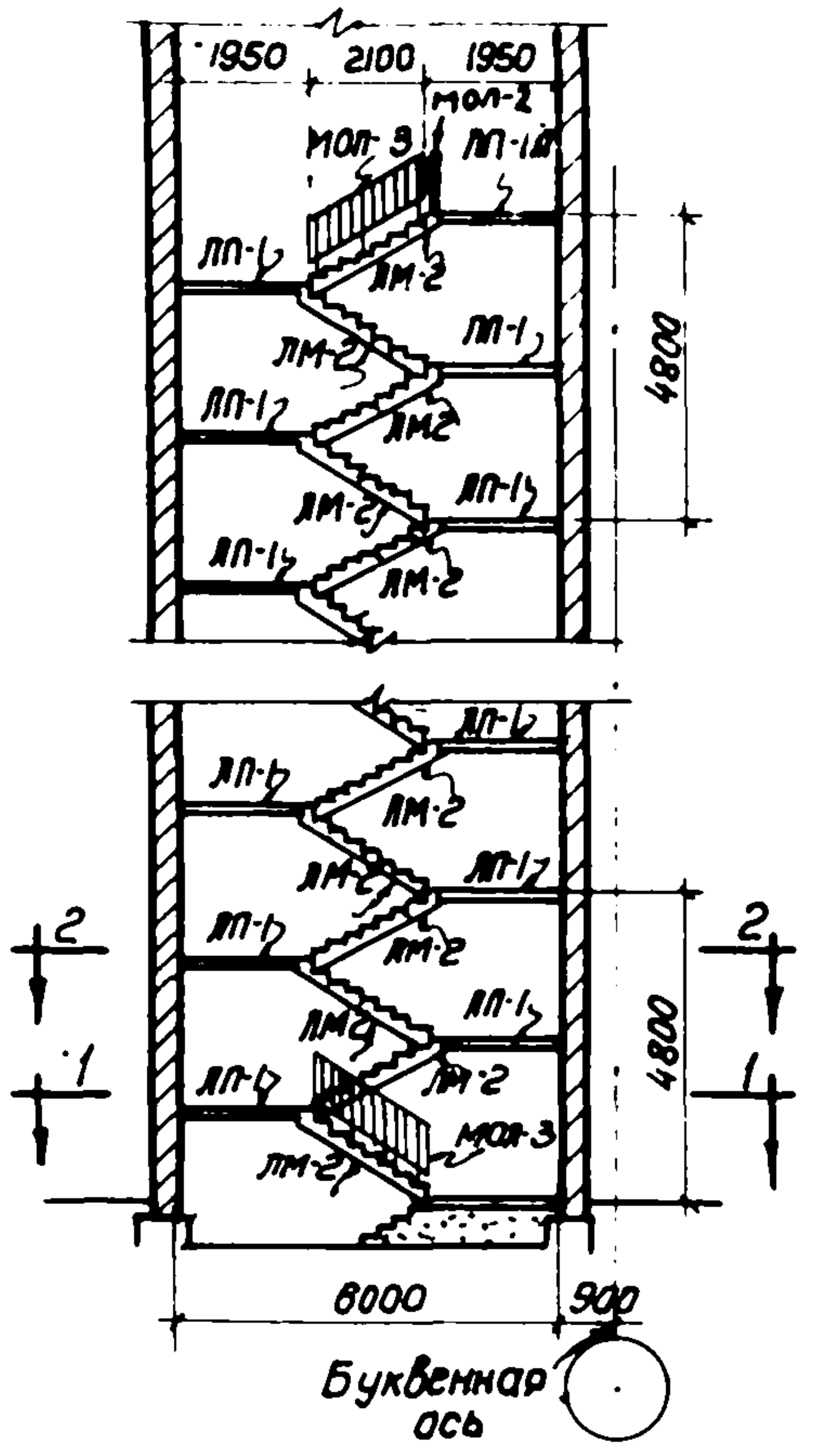
1950
2100
1950
мол-2
мол-3
лп-1а
лп-1
лм-2
лп-1
лм-2
лп-1
лм-2
лп-1
лм-2
лп-1
лм-2
4800
лп-1
лм-2
лп-1
лм-2
лп-1
лм-2
лп-1
лм-2
мол-3
4800
2
2
1
1
6000
900
Буквенная ось

Монтажная схема
Высота этажей 4,8 м

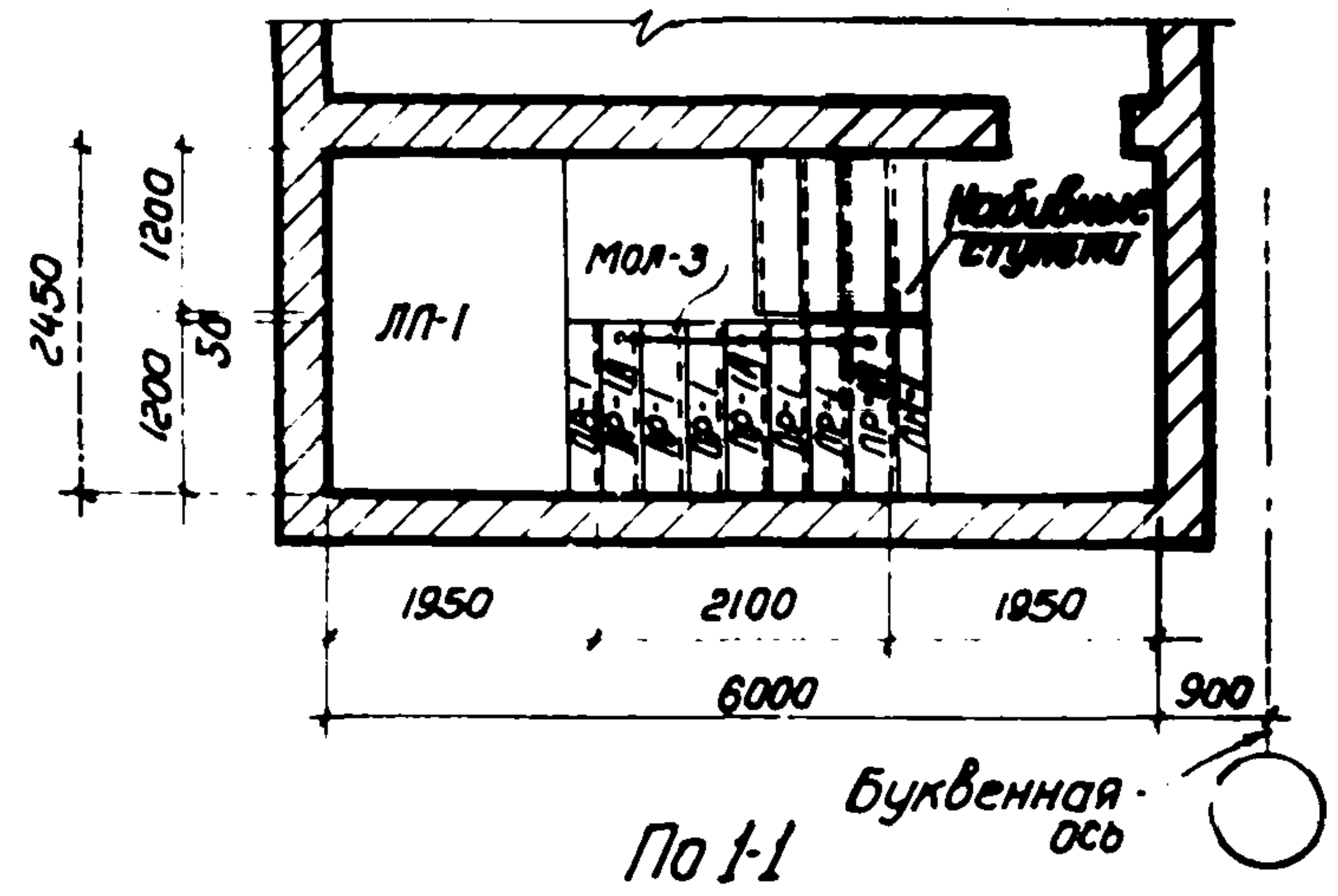
2450
1200
1200
50
лп-1
мол-3
Набивные ступени
1950
2100
1950
6000
900
Буквенная ось

По 1-1

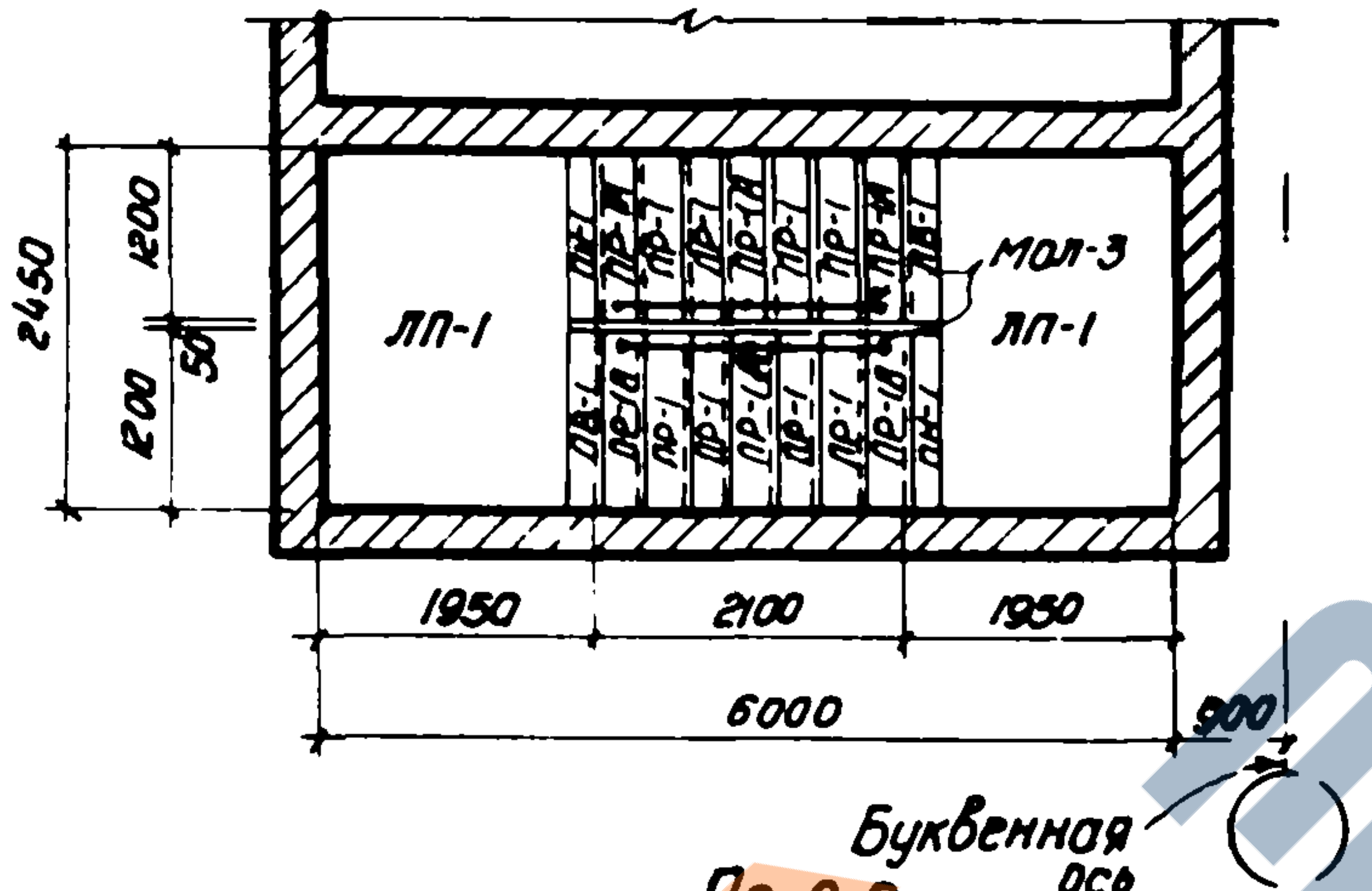
2450
1200
1200
50
лп-1
мол-3
лп-1
1950
2100
1950
6000
900
Буквенная ось

По 2-2

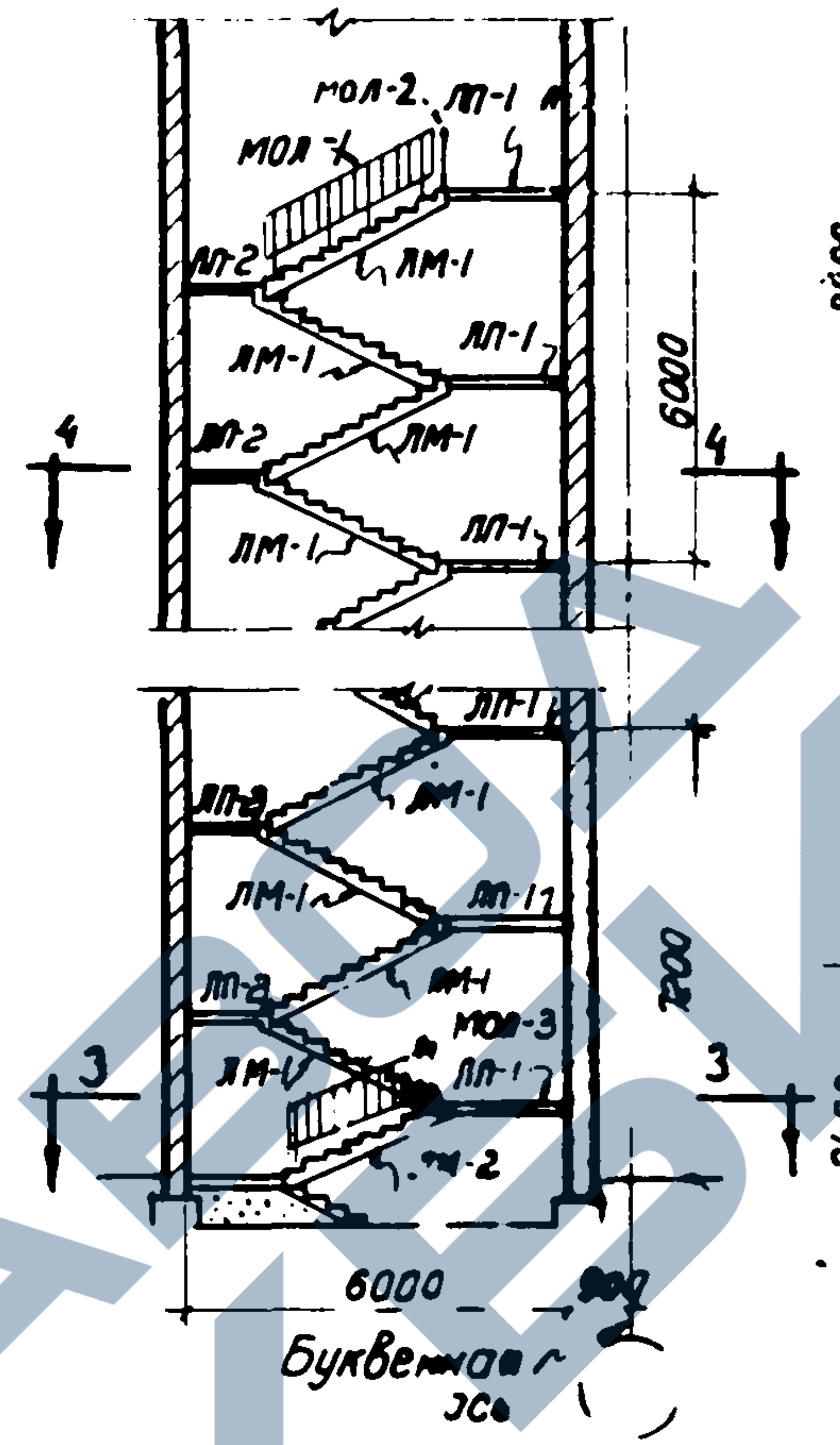
мол-2
лп-1
мол-1
лп-2
лм-1
лп-1
лм-1
лп-2
лм-1
лм-1
лп-1
6000
4
4
лп-1
лп-3
лм-1
лм-1
лп-1
лп-3
лм-1
мол-3
лп-1
лм-2
7200
3
3
6000
900
Буквенная ось

Монтажная схема
Высота - нижнего этажа 7,2 м
последующих 6,0 м

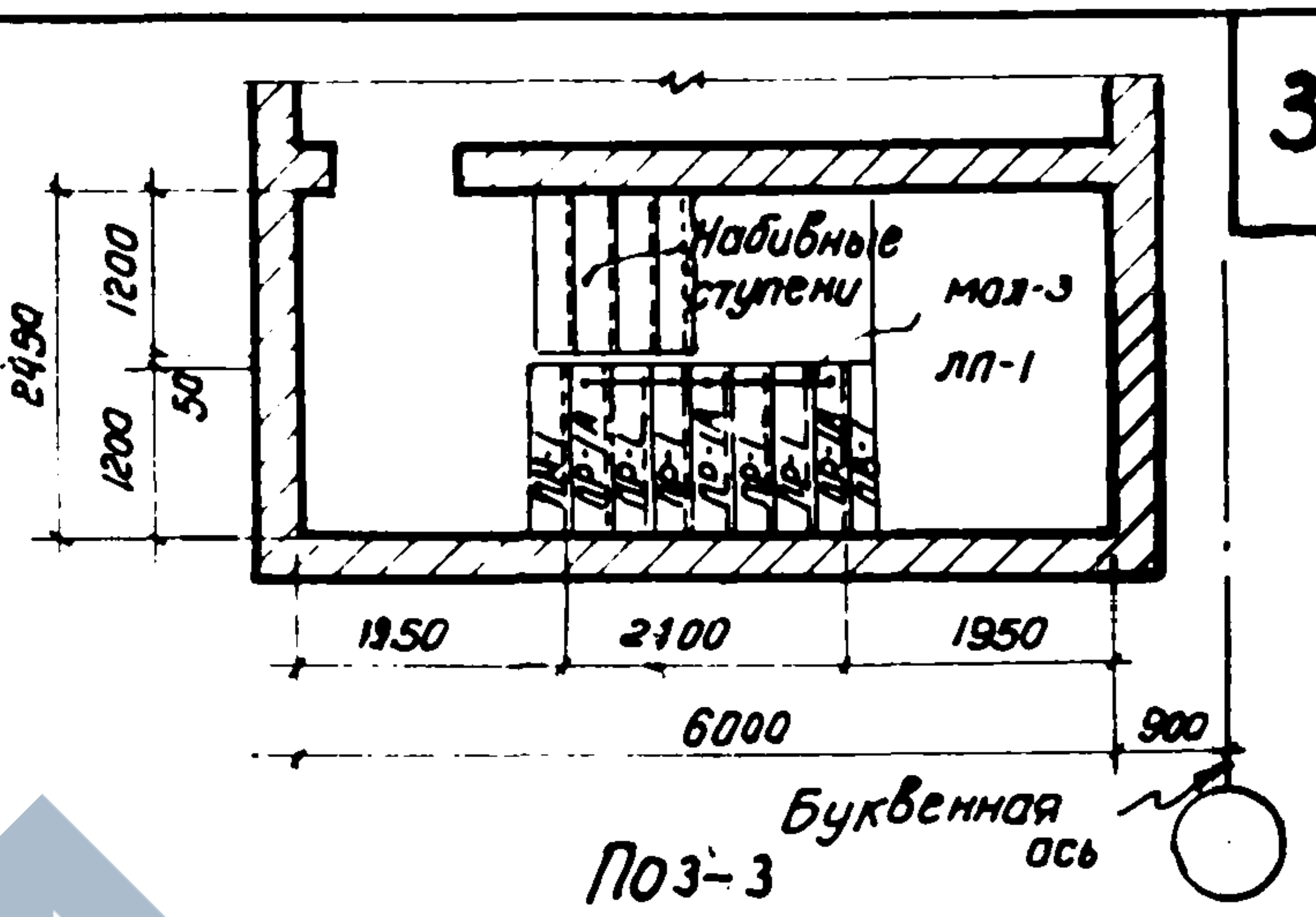
2450
1200
1200
50
Набивные ступени
мол-3
лп-1
1950
2100
1950
6000
900
Буквенная ось

По 3-3

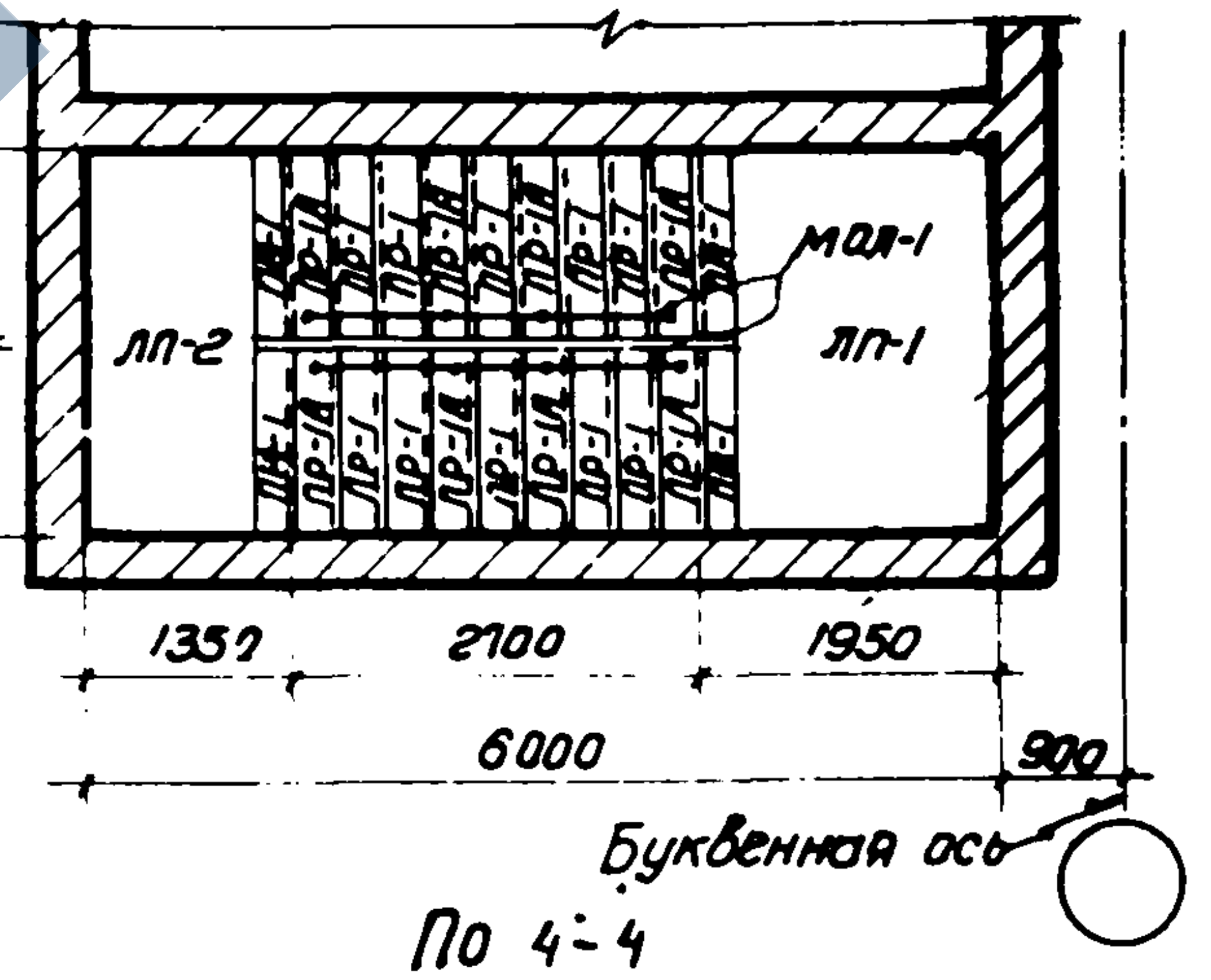
2450
1200
1200
50
лп-2
мол-1
лп-1
1350
2100
1950
6000
900
Буквенная ось

По 4-4

Спецификация изделий на один элемент

NN п/п	Наименование изделий	Марка	Колич. шт.	Вес 1 шт. т	Общий расход материалов Бетон м3	Сталь кг	Шифр, серия	Примечания
1	Лестничный марш	ЛМ-2	1	0,93	0.37	17.4	1-82-Р11	
2	Лестничная площадка	ЛП-1	1	1,13	0,45	30.8	— " —	
3	— " —	ЛП-1А	1	1,13	0,45	30.8	— " —	
4	Проступь марша	ПР-1	1	0,035	0,014	0,29	— " —	
5	— " —	ПР-1А	1	0,035	0,014	0,29	— " —	
6	— " —	ПВ-1	1	0,03	0,011	0,20	— " —	
7	— " —	ПН-1	1	0,02	0,009	0,20	— " —	
	Всего							

Спецификация изделий на 1 элемент

NN п/п	Наименование изделий	марка	колич. шт.	Вес 1шт. т	Общий расход материалов бетон м3	сталь кг	Шифр, серия	Примечания
1	Лестничный марш	ЛМ-1	1	1,14	0,456	29,5	1-82-Р11	
2		ЛМ-2	1	0,93	0,37	17,4	— " —	
3	Лестничная площадка	ЛП-1	1	1,13	0,45	30,8	— " —	
4	— " —	ЛП-1А	1	1,13	0,45	30,8	— " —	
5		ЛП-2	1	0,84	0,335	22,7	— " —	
6	Проступь марша	ПР-1	1	0,035	0,014	0,29	— " —	
7	— " —	ПР-1А	1	0,035	0,014	0,29	— " —	
8	— " —	ПВ-1	1	0,03	0,011	0,20	— " —	
9		ПН-1	1	0,02	0,009	0,20	— " —	
	Всего							

Нач. ОПСР — Машнин
Гл. инж. проекта — Остоловская
Ст. архитектор — Вагнер
Техник — Безрукова В.И.
Проверил инж.

ГИПРОТИС

Монтажные схемы сборных железобетонных лестниц при высоте этажей: 1) 4,8 м; 2) нижнего 7,2 м, а последующих 6,0 м

Серия 1-82-Р2
Выпуск 1

Лист ЯС-28

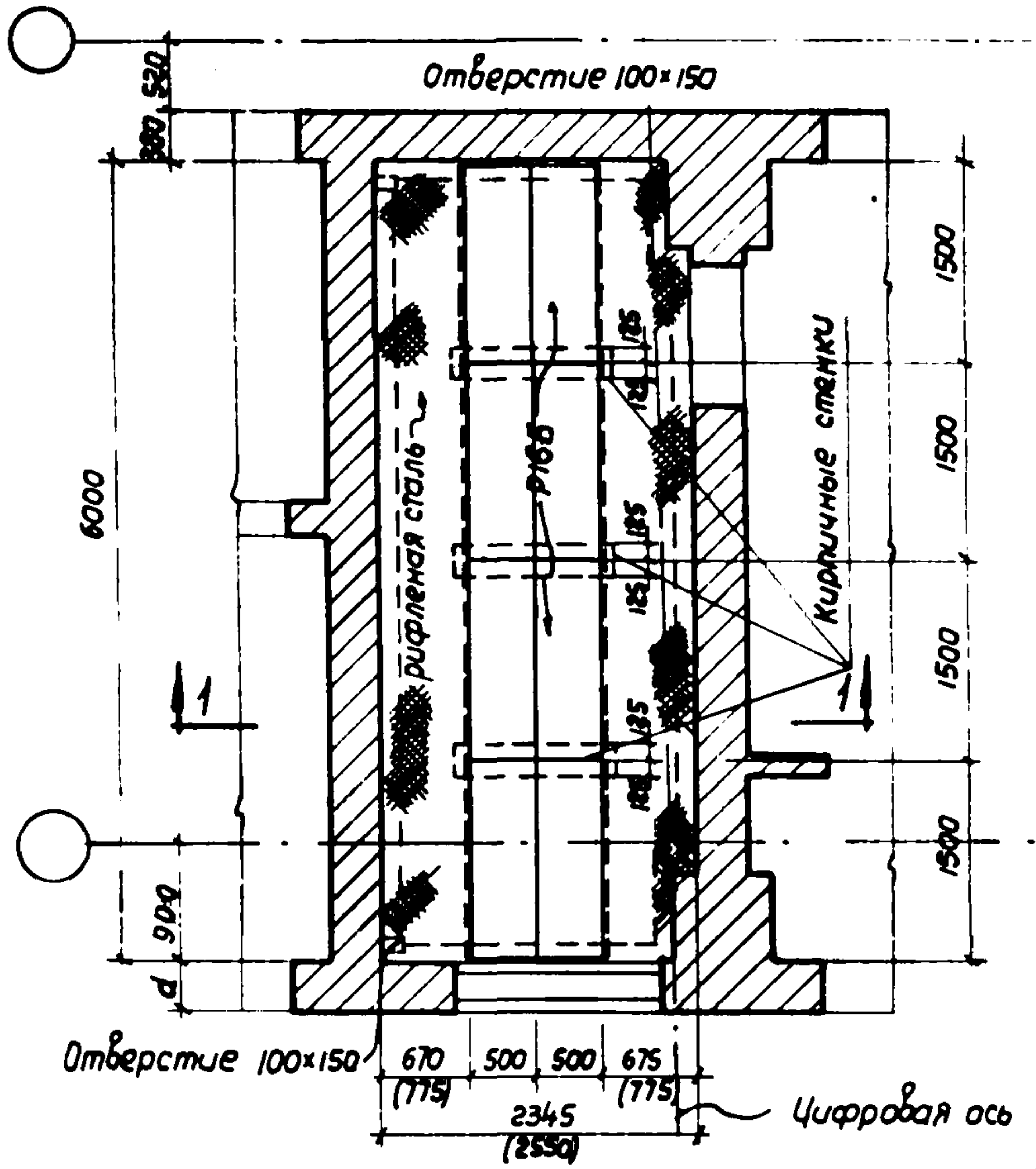
Отверстие 100×150
380
520
6000
1500
1500
1500
1500
900
d
рифленая сталь
Р16Б
Кирпичные стенки
185
125
1
1
Отверстие 100×150
670
(775)
500
500
675
(775)
2345
(2550)
Цифровая ось

План на отм ± 0.000

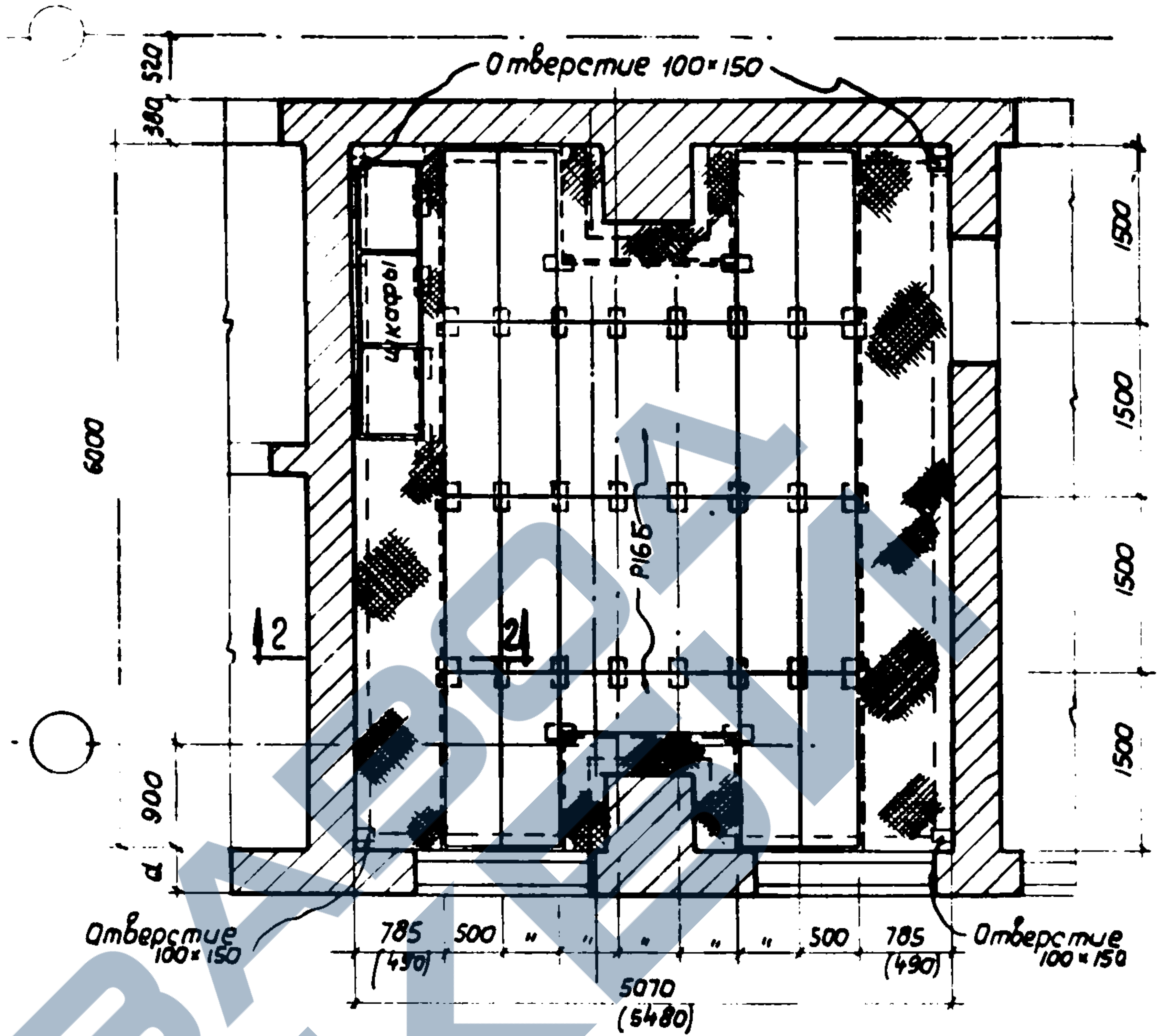
Отверстие 100×150
380
520
6000
1500
1500
1500
1500
900
d
шкафы
Р16Б
2
2
Отверстие 100×150
785
(490)
500
500
785
(490)
5070
(5480)
Отверстие 100×150

План повторяющихся этажей

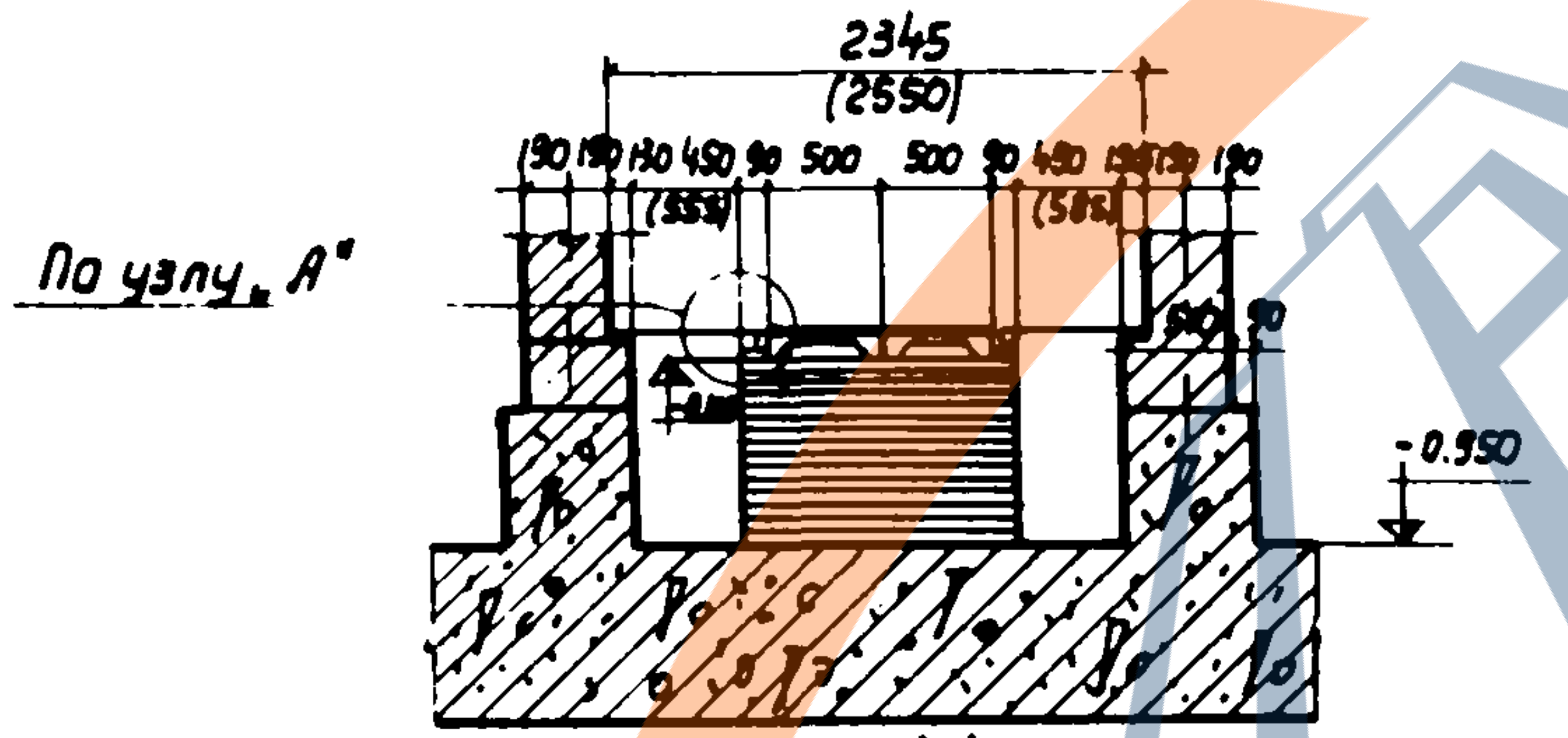
По узлу „А"
2345
(2550)
190
190
130
450
(555)
90
500
500
90
450
(555)
130
190
190
90
90
-0.950

По 1-1

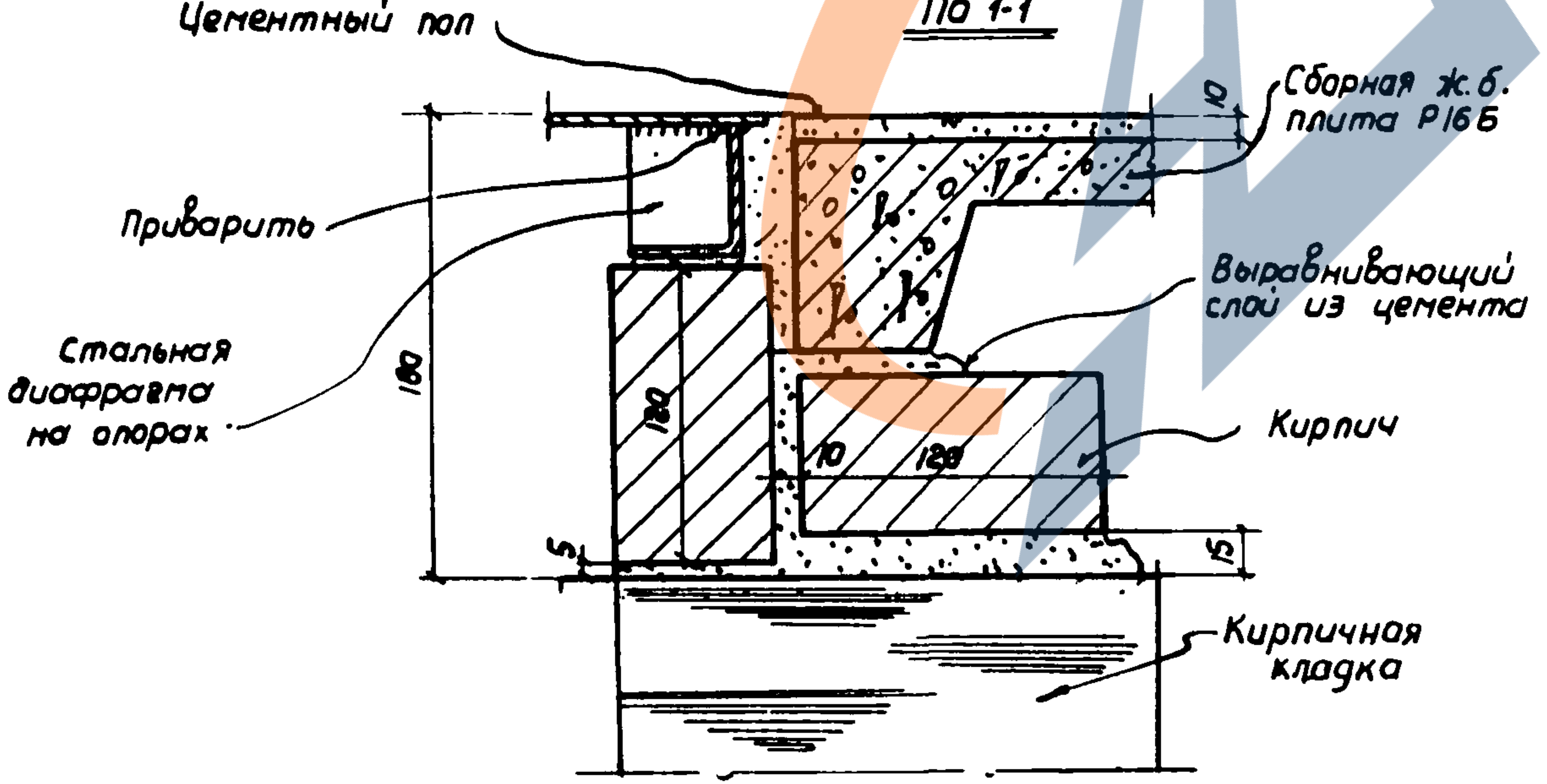
Цементный пол
Сборная ж.б. плита Р16Б
10
Приварить
Стальная диафрагма на опорах
180
120
Выравнивающий слой из цемента
Кирпич
10
120
5
15
Кирпичная кладка

Узел „А"

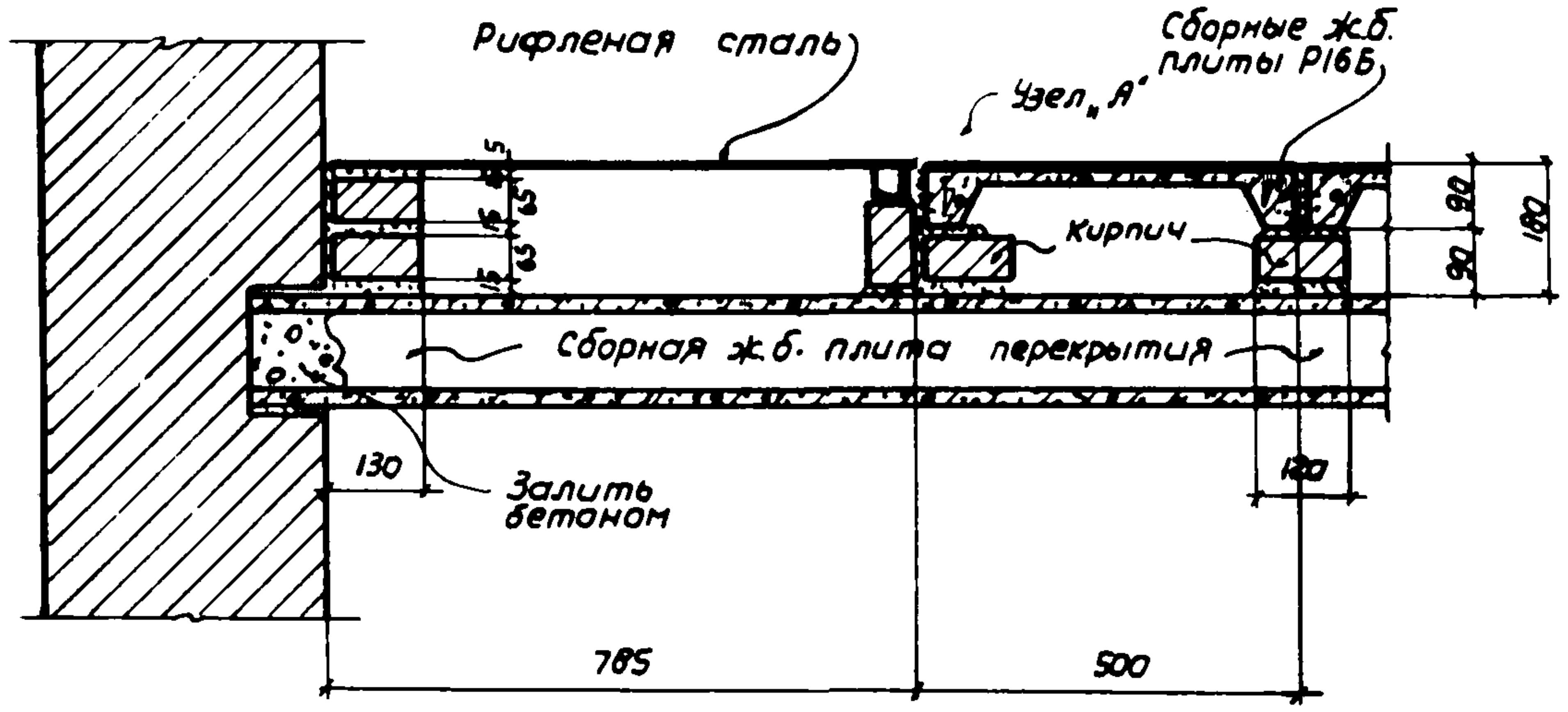
Рифленая сталь
Узел „А"
Сборные ж.б. плиты Р16Б
Кирпич
Сборная ж.б. плита перекрытия
90
90
180
130
Залить бетоном
120
785
500

По 2-2

Примечание.
Размеры поставленные в скобках относятся к УВП №1 и 3

Нач. ОПС-2	Мошкин
Гл. инж. пр-та	Осмоловская
Ст. архитектор	Вагнер
Техник	Волков
Проверил	Васин

ГИПРОТИС

Устройство полов в помещениях электросборок

Серия 1-82-Р2
Выпуск 1

Лист АС-29

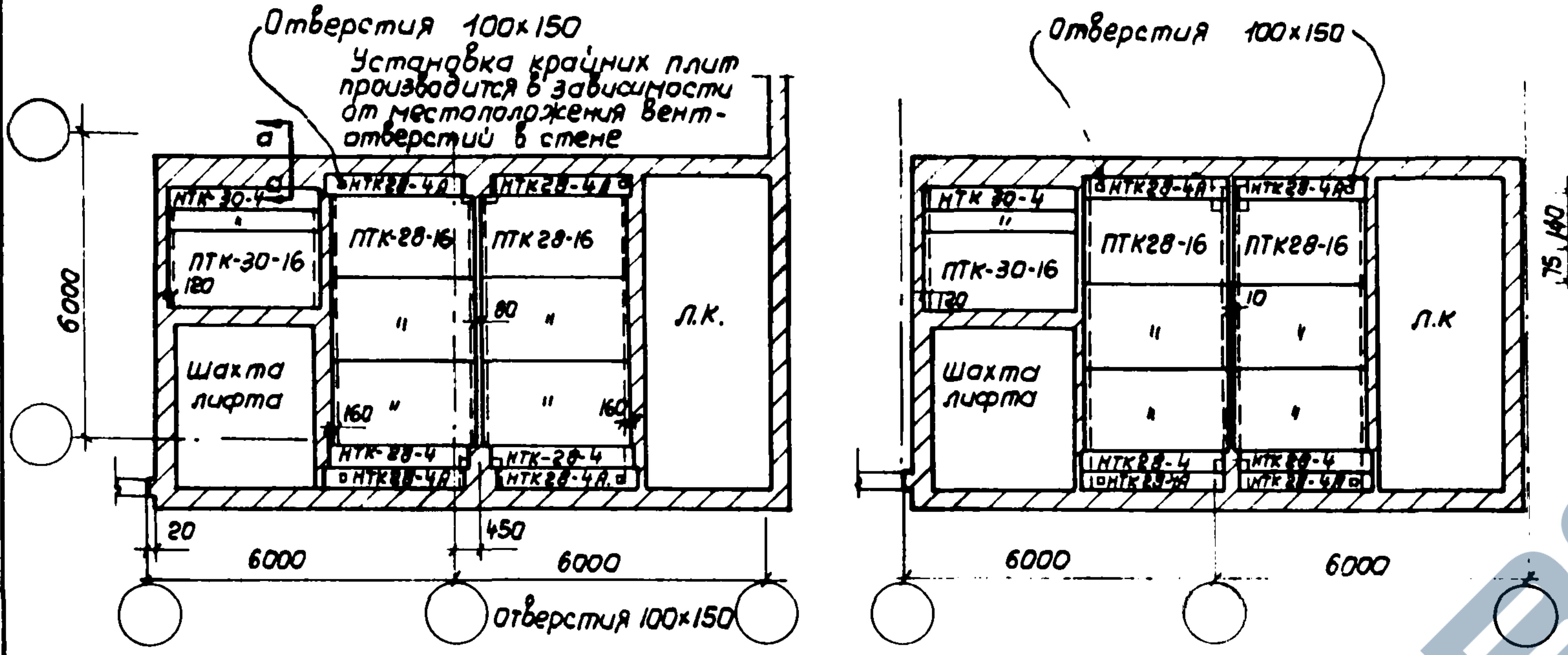
Отверстия 100×150
Установка крайних плит производится в зависимости от местоположения вент-отверстий в стене
а
НТК 30-4
ПТК-30-16
120
Шахта лифта
НТК28-4А
ПТК-28-16
ПТК 28-16
80
160
НТК-28-4
Л.К.
6000
20
450
отверстия 100×150
Отверстия 100×150
НТК 30-4
ПТК-30-16
ПТК28-16
10
Л.К

УВП N1 и N3

УВП N2

1й вариант раскладки плит

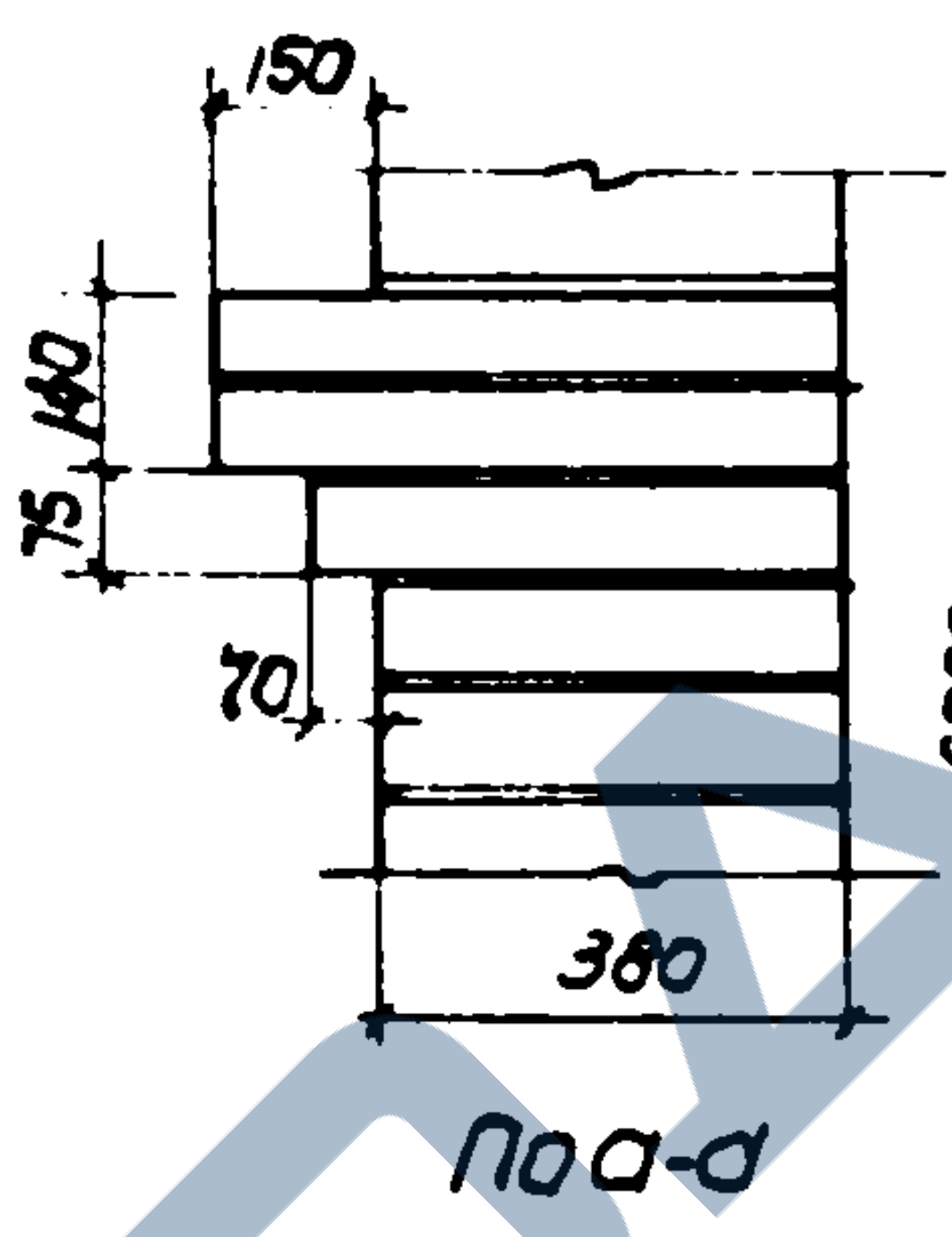
150
75
140
70
380

По а-а

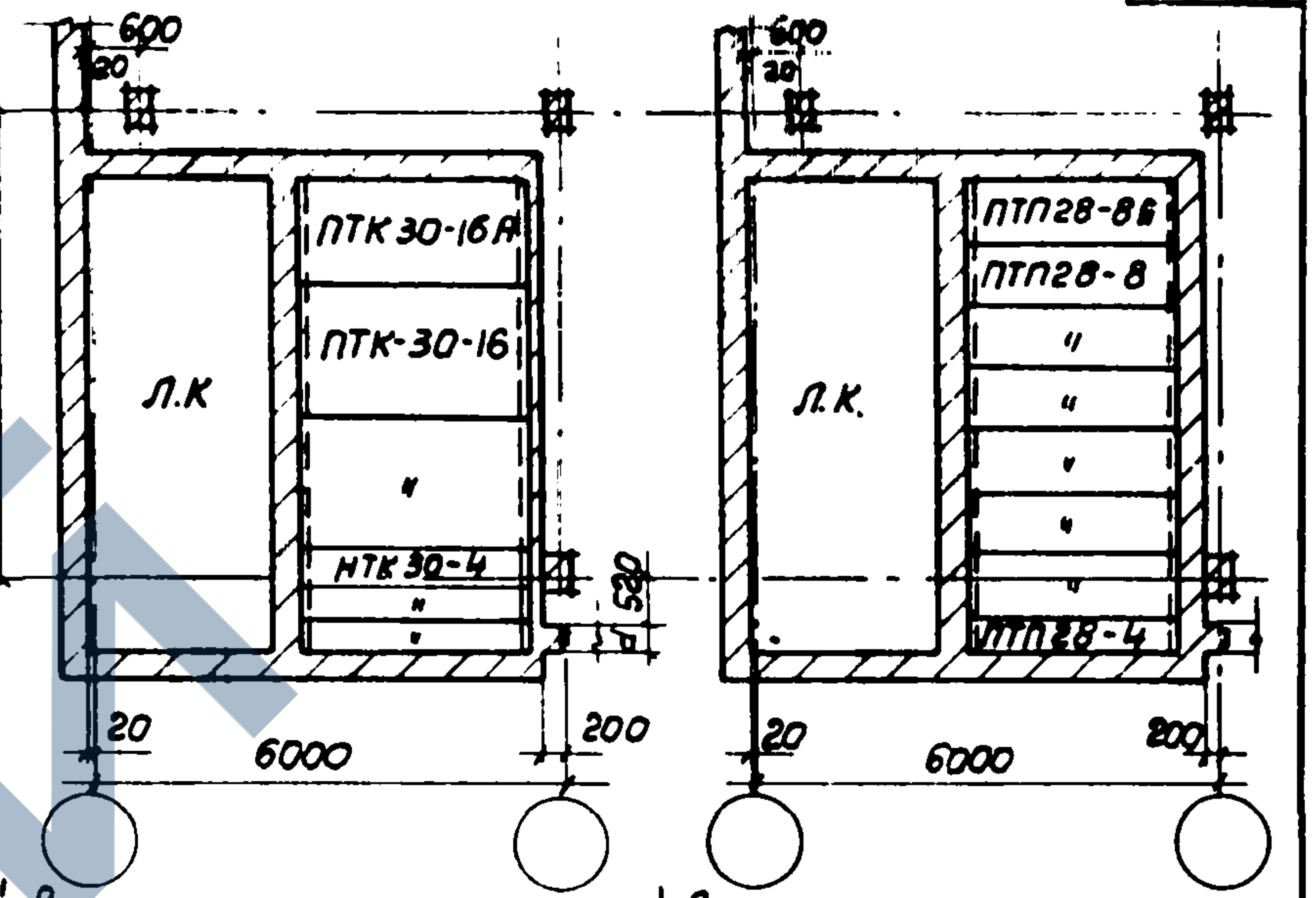
600
20
6000
Л.К
ПТК 30-16А
ПТК-30-16
НТК 30-4
520
200
Л.К.
ПТП28-8Б
ПТП28-8
ПТП28-4

1й вариант раскладки 2й вариант раскладки

УВП N4

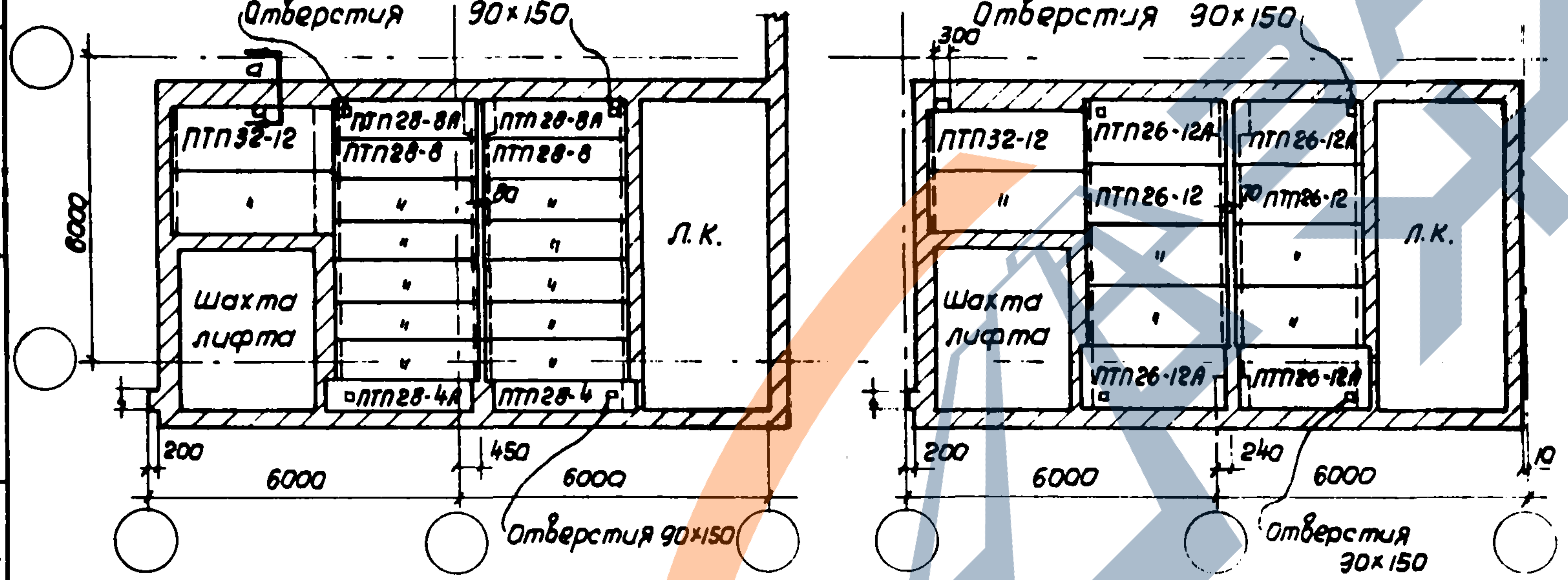
Отверстия 90×150
а
ПТП32-12
ПТП28-8А
ПТП28-8
80
Шахта лифта
ПТП28-4А
ПТП28-4
Л.К.
6000
200
450
Отверстия 90×150
Отверстия 90×150
300
ПТП32-12
ПТП26-12А
ПТП26-12
70
Л.К.
200
240
10
Отверстия 90×150

УВП N1 и N3

УВП N2

2ой вариант раскладки плит

Раскладка плит перекрытия в УВП N1,2и3

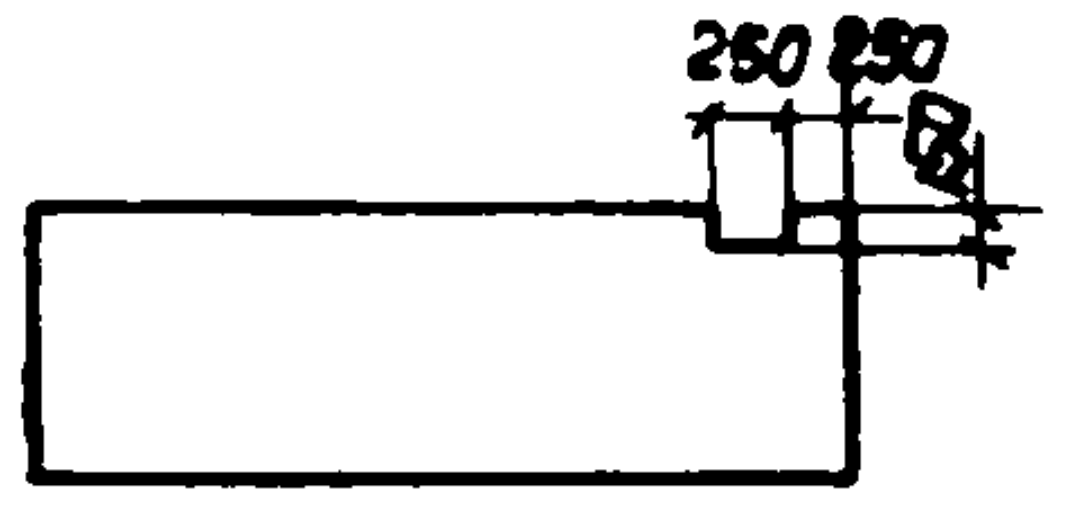

ПТП 30-16А

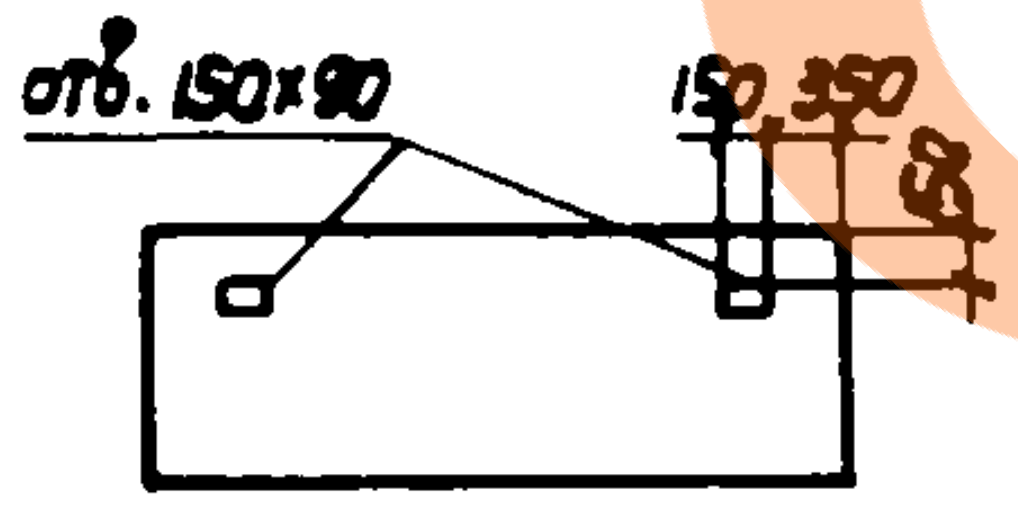
отв. 150×90
150
350

ПТП 26-12А
ПТП 28-8А

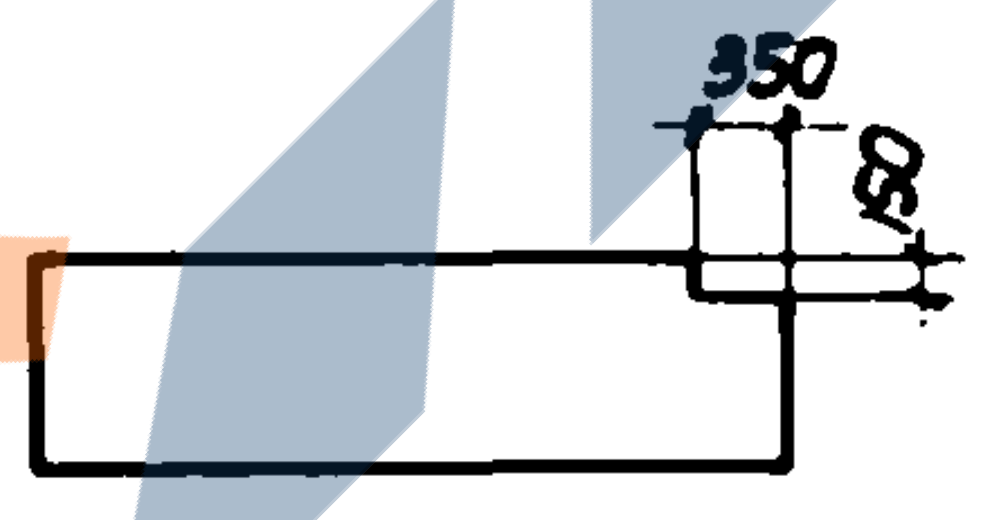

ПТП 28-8Б

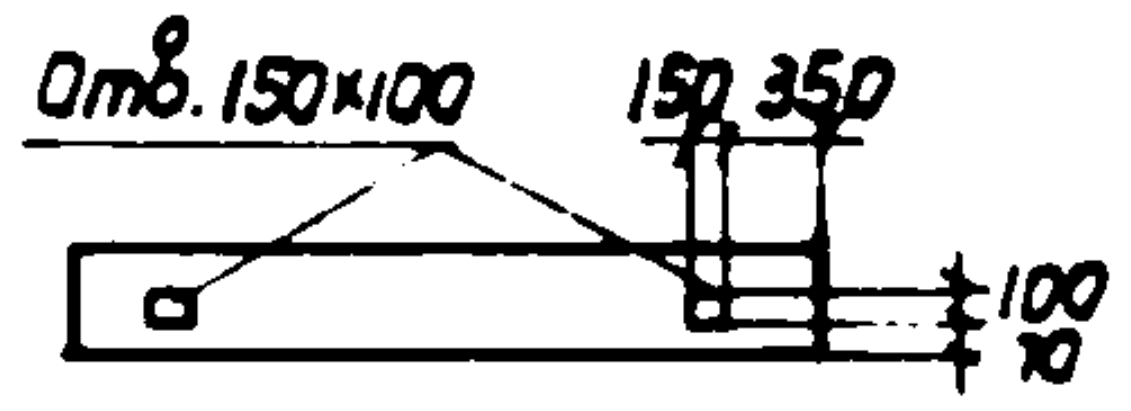
Отв. 150×100
150
350
100
10

НТК 28-4А

Спецификация сборных железобетонных элементов на одно перекрытие

Наименов. УВП	Вариант 1			Вариант 2		
	Марка элемента	Кол. шт.	Шифр	Марка элемента	Кол. шт.	Шифр
УВП N1 и N3	ПТК-30-16	1	Гипротис сер. 1-82-РII	ПТП-32-12	2	ИИ-03-02 ч.I
	ПТК 28-16	6		ПТП-28-8	12	
	НТК 30-4	2		ПТП-28-8А *)	2	
	НТК 28-4	2		ПТП-28-4	2	Гипротис сер. 1-82-РII
	НТК 28-4А *)	4				
УВП N2	ПТК 30-16	1	Гипротис сер. 1-82-РII	ПТП-26-12	6	ИИ-03-02 ч.I
	ПТК 28-16	6		ПТП-26-12А *)	4	
	НТК 30-4	2		ПТП-32-12	2	
	НТК-28-4	2				
	НТК 28-4А *)	4				
УВП N4	ПТК-30-16	2	Гипротис сер. 1-82-РII	ПТП-28-8	6	ИИ-03-02 ч.I
	ПТК-30-4	3		ПТП-28-4	4	Гипротис сер. 1-82-РII
	ПТК-30-16А *)	1		ПТП 28-8Б *)	1	

*) Плиты, имеющие в марках индексы "А" или "Б", отличаются от соответствующих типов плит только наличием отверстий.

Примечания:

1. Швы между плитами тщательно заполнить цементным раствором М100.
2. Отверстия в концах многопустотных железобетонных плит перекрытий должны быть забетонированы.
3. Отверстия в плитах даны для электропроводок.

ГИПРОТИС	Раскладка плит перекрытий в узлах вспомогательных помещений	серия 1-82-Р2 выпуск 1
		Лист АС-30

Нач. отд.-2	Машнин	
Гл.инж. проекта	Осколовская	
Ст.архитектор	Вагнер	
Техник	Волкова	Волкова
Проверил	Вагнер	

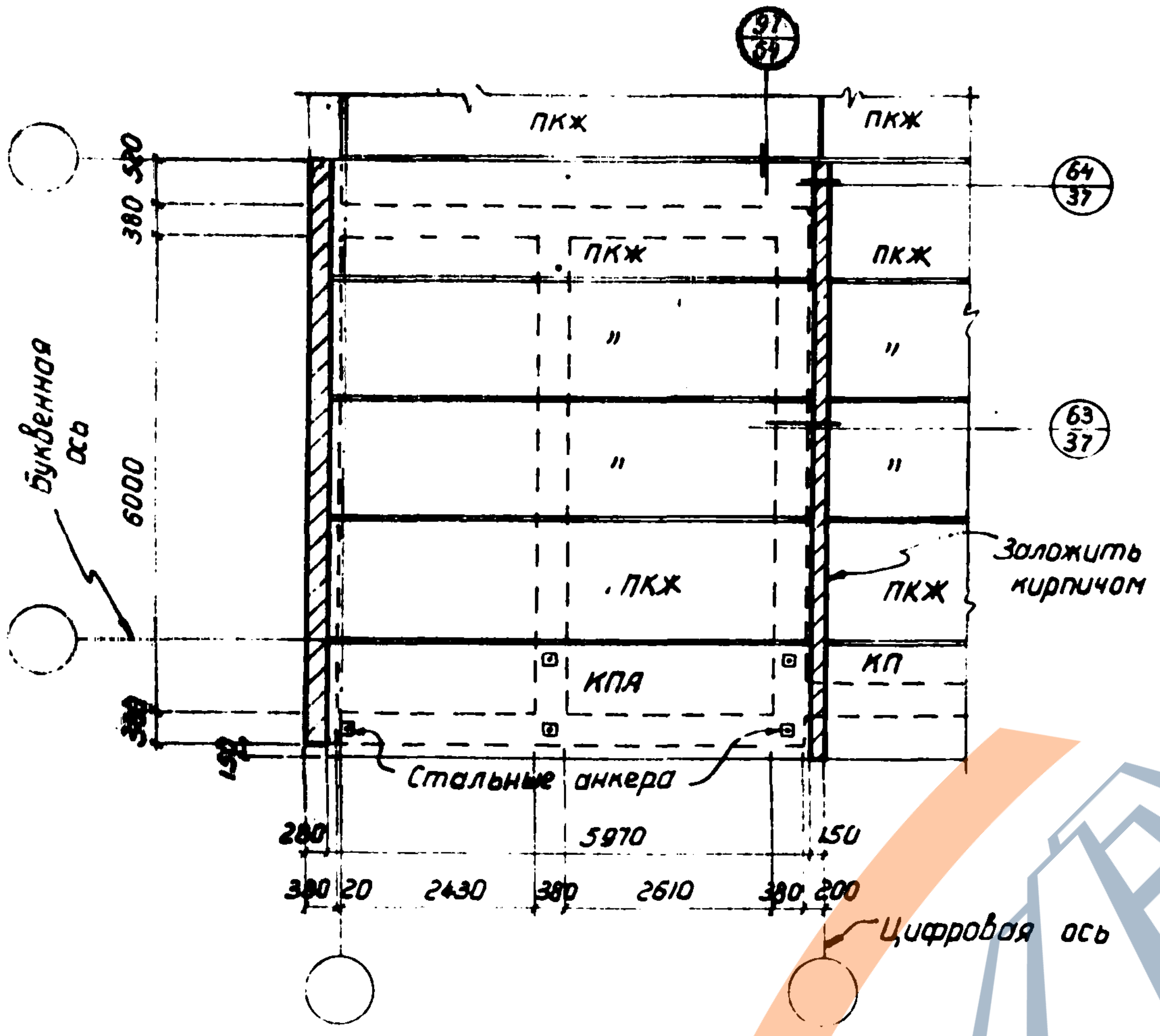
97
59
ПКЖ
ПКЖ
64
37
63
37
Буквенная ось
380
520
6000
390
190
ПКЖ
"
"
ПКЖ
КПА
КП
Заложить кирпичом
Стальные анкера
280
5970
150
390
20
2430
380
2610
380
200
Цифровая ось

План раскладки плит покрытия УВП №4

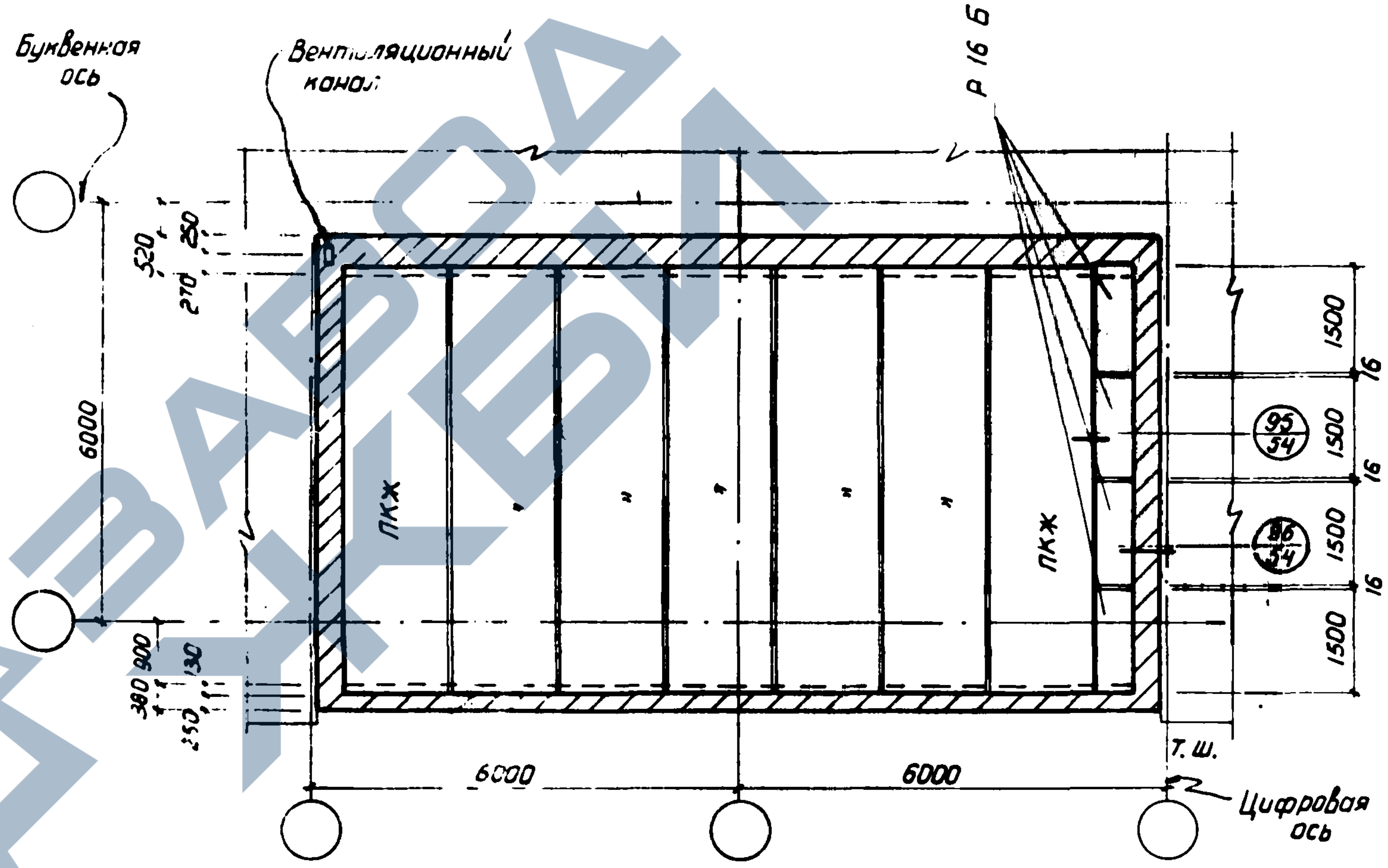
Буквенная ось
Вентиляционный канал
Р 16 Б
520
250
270
6000
900
380
30
250
ПКЖ
"
ПКЖ
1500
16
95
54
96
54
1500
16
1500
16
1500
Т.Ш.
6000
6000
Цифровая ось

План плит покрытия УВП №2.

Спецификация стали на покрытие УВП №2

Профиль	Длина м	Кол.-во шт.	Вес кг 1шт.	Вес кг Всего	Итого	Примечание
∠125×10	300	3	5.7	17.1	59.7	Спецификация составлена по деталям №№95, 96
∠75×8	760	6	6.9	41,4		
Наплавленный металл 2%				1,2		

Примечание:

Карнизная плита марки КПА отличается от плиты КП наличием отверстий для пропуска анкеров.

Нач. ОПС-2	Мошнин	
Гл. инж. пр-та	Осмоловская	Е.
Ст. архитектор	Вознер	
Техник	Волкова	
Проверил инж.	Белов	

ГИПРОТИС

Планы раскладок плит покрытий УВП №2 и №4

Серия 1-82-Р2 Выпуск 1

Лист АС-31

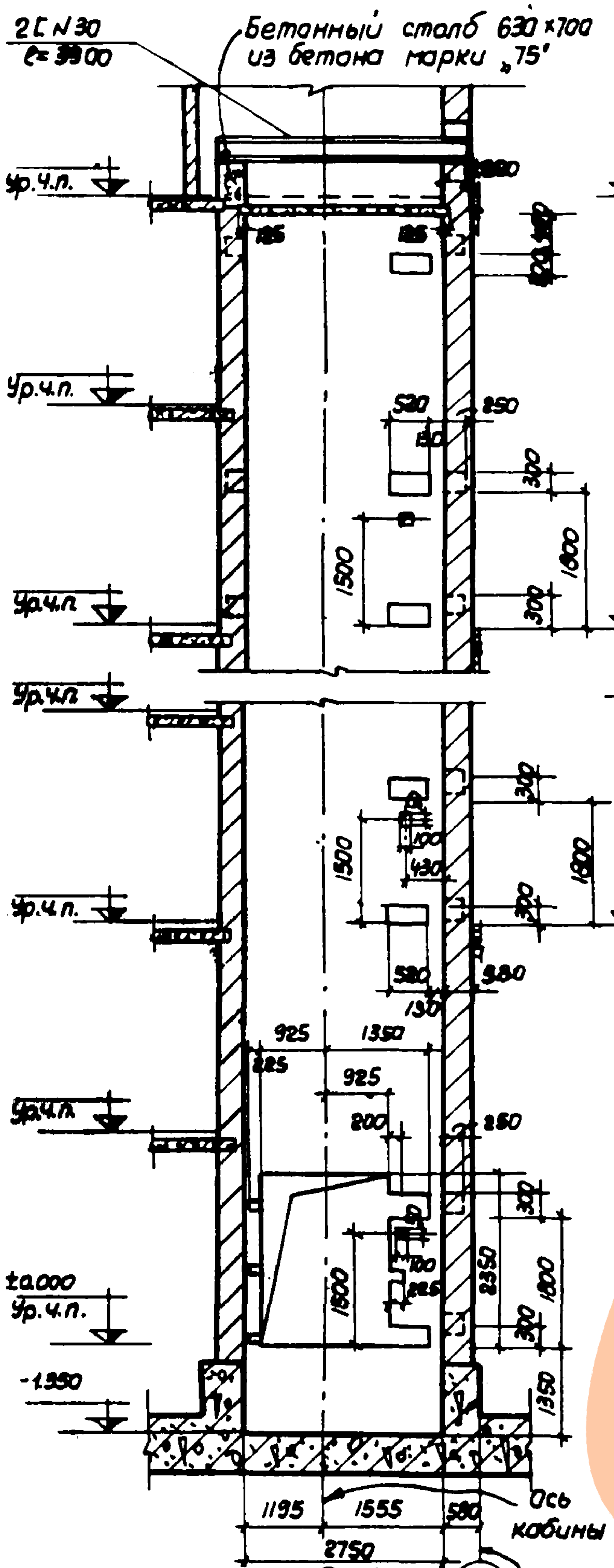
2[N30
ℓ=3900
Бетонный столб 630×700 из бетона марки „75"
Ур.ч.п.
185
185
520
250
150
300
1500
1800
300
Ур.ч.п.
100
430
320
380
130
925
1350
225
925
200
250
2350
1800
±0.000
Ур.ч.п.
-1.350
1350
1195
1555
580
2750
Ось кабины
Цифровая ось

По 1-1

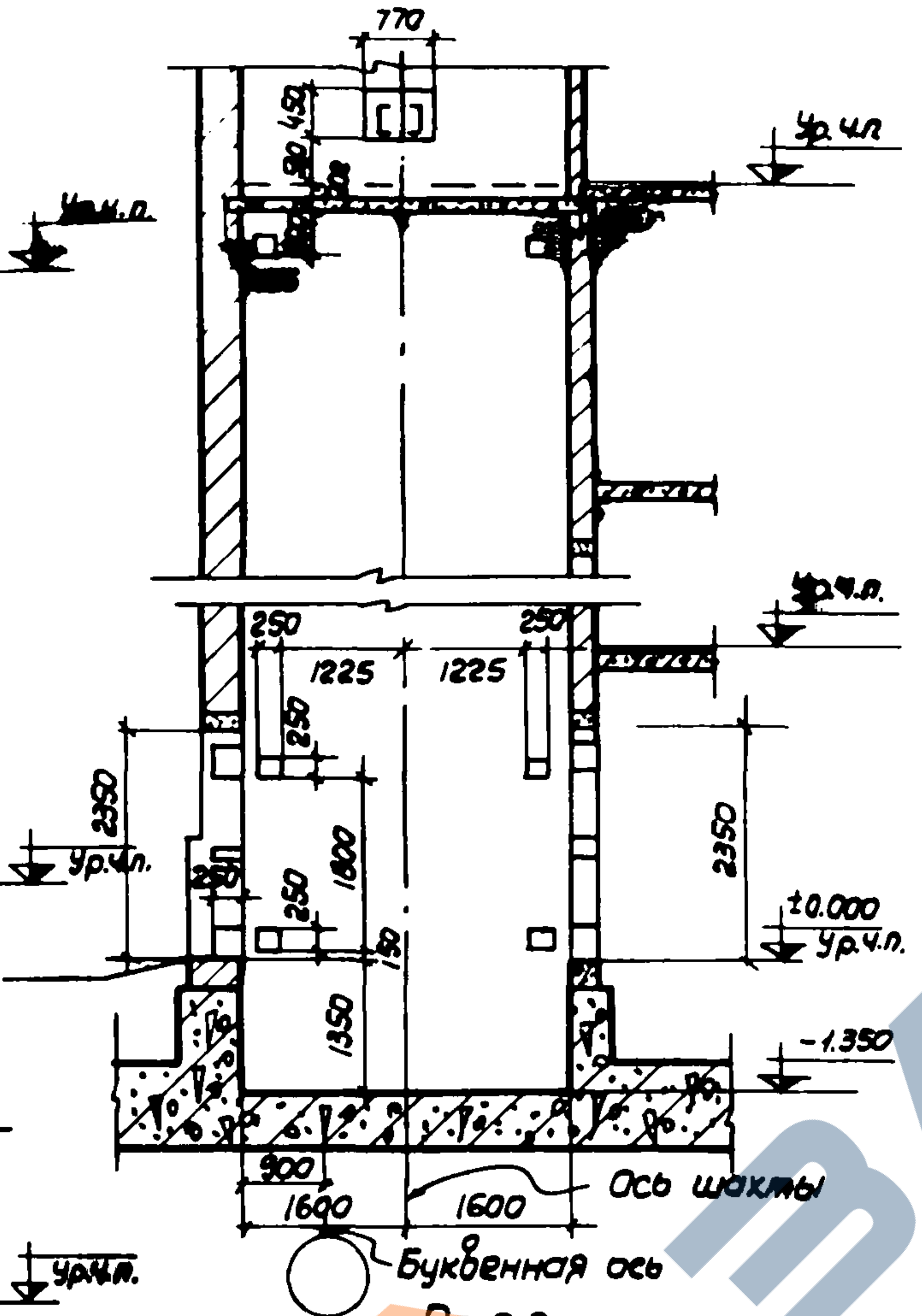
770
450
90
Ур.ч.п.
250
250
1225
1225
2350
250
1800
150
1350
2350
±0.000
Ур.ч.п.
-1.350
900
1600
1600
Ось шахты
Буквенная ось

По 2-2

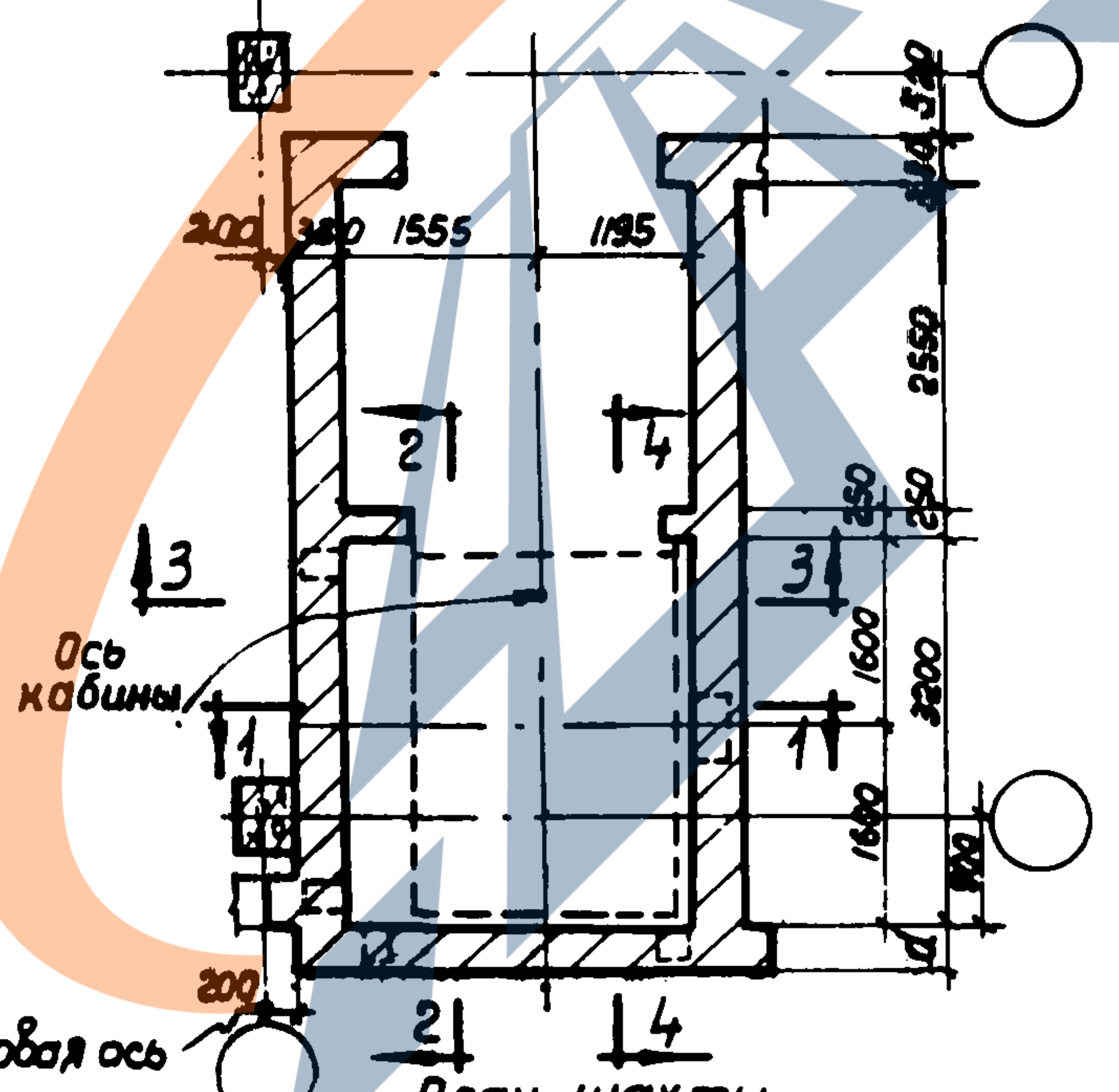
200
380
1555
1195
520
300
2550
350
250
1600
3200
1600
100
2
4
3
3
1
1
2
4
Ось кабины
200

План шахты

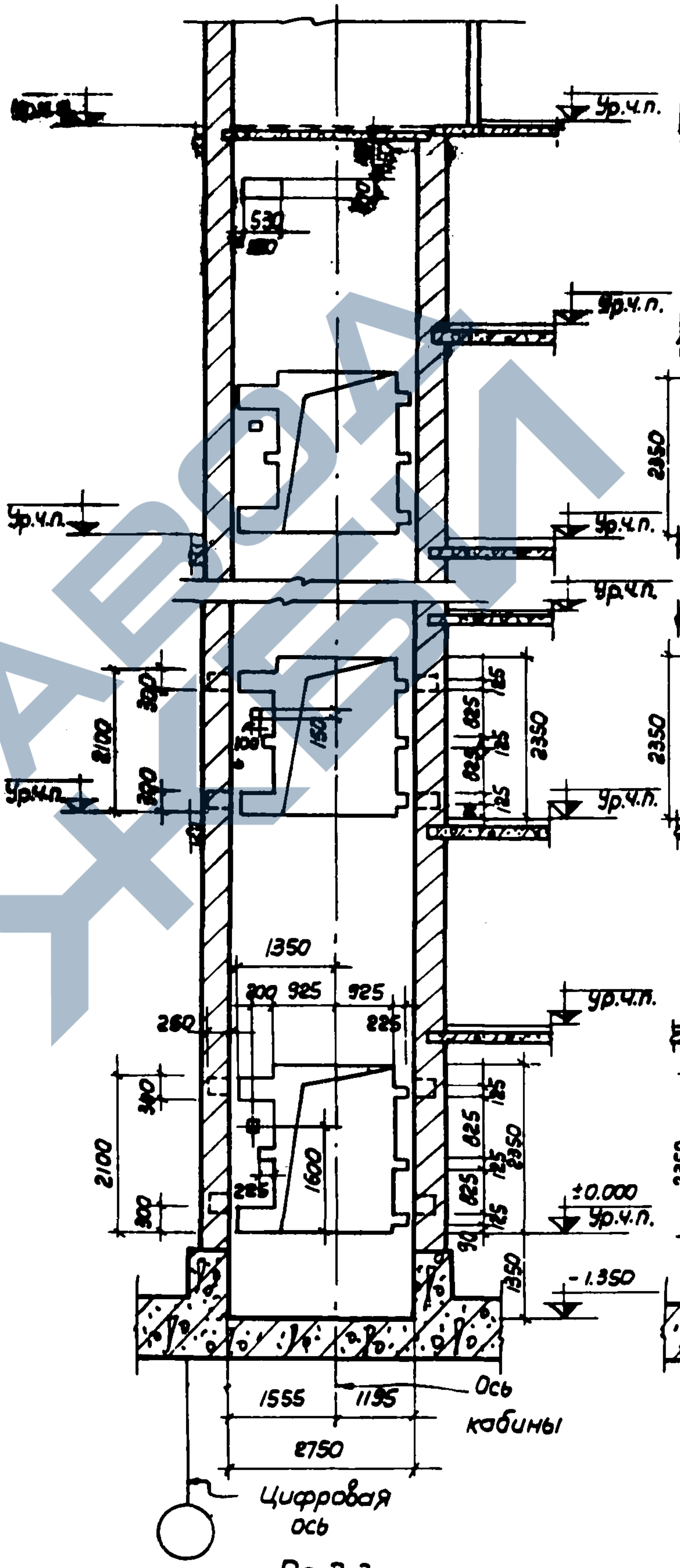
530
180
Ур.ч.п.
2100
300
100
150
825
125
2350
1350
200
925
925
225
260
300
1600
2100
300
225
90
150
±0.000
Ур.ч.п.
-1.350
1555
1195
2750
Ось кабины
Цифровая ось

По 3-3

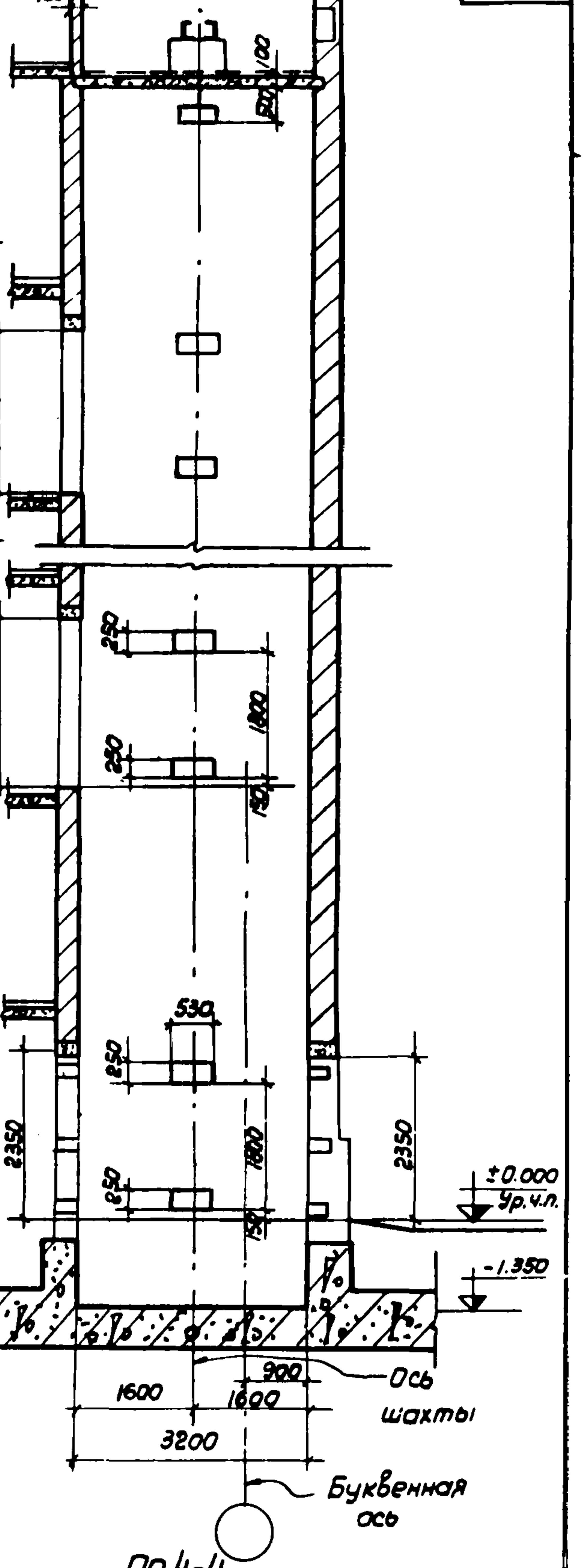
120
100
Ур.ч.п.
2350
250
1800
150
530
2350
±0.000
Ур.ч.п.
-1.350
900
1600
1600
3200
Ось шахты
Буквенная ось

По 4-4

Примечание:

1. Чертежи шахты лифта соответствуют чертежам „Альбома зданий на проектирование строительной части лифтовых установок АТ-2" („Союзлифт" 1957г.)

Нач. ОПС-2	Мошнин	
Гл. инж. пр-та	Осмоловская	
Ст. архитектор	Вагнер	
Техник	Волкова	
Проверил	Васин	

ГИПРОТИС

Шахта лифта грузоподъемностью Q=2,0-3,0т. Разрезы 1-1, 2-2, 3-3 и 4-4.

Серия 1-82-Р2
Выпуск 1

Лист АС-32

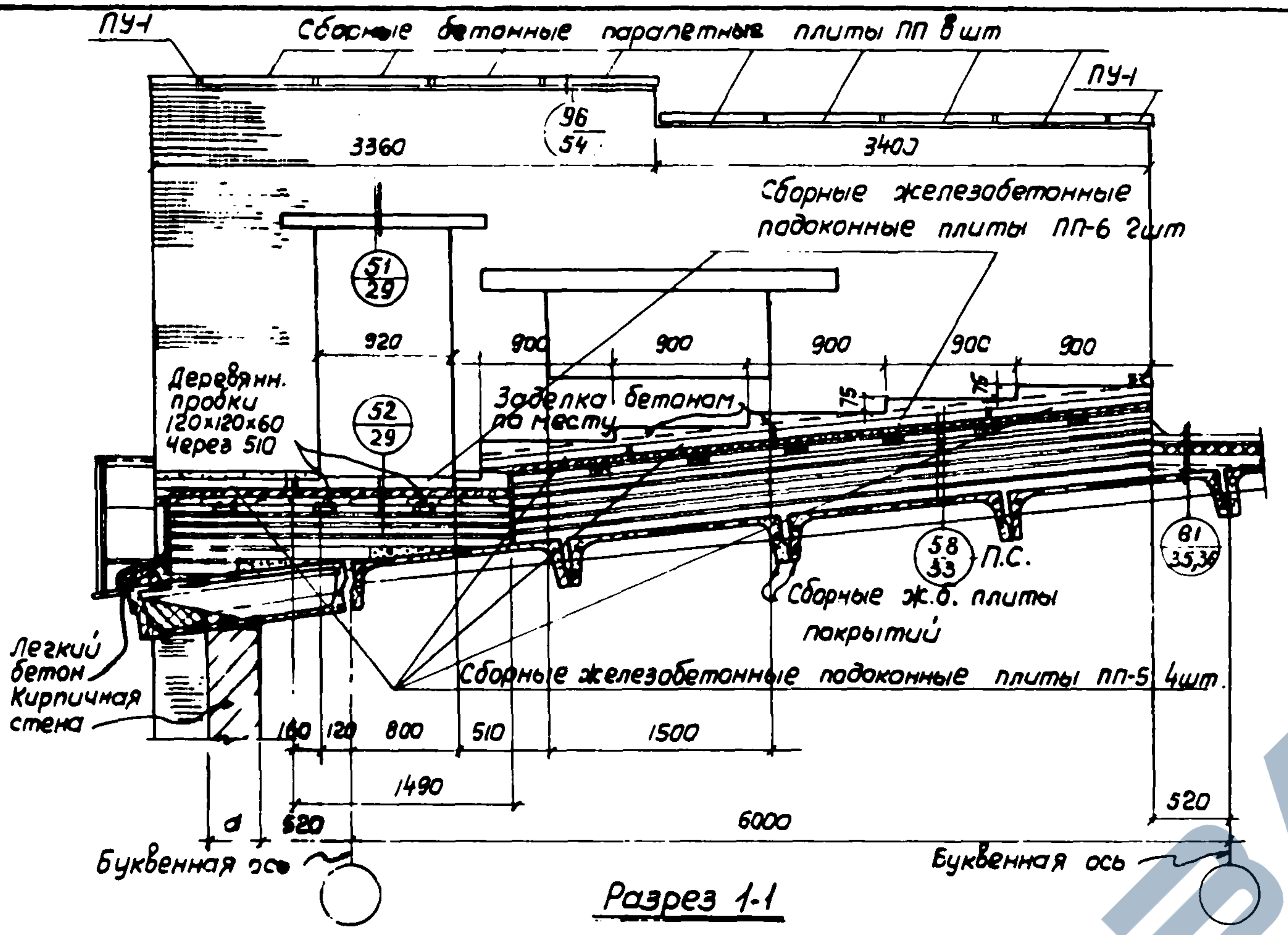
ПУ-1
Сборные бетонные парапетные плиты ПП 8шт
ПУ-1
96
54
3360
3400
Сборные железобетонные подоконные плиты ПП-6 2шт
51
29
920
900
900
900
900
900
Деревянн. пробки 120×120×60 через 510
52
29
Заделка бетоном по месту
75
75
58
33
П.С.
81
35,36
Сборные ж.б. плиты покрытий
Легкий бетон
Кирпичная стена
Сборные железобетонные подоконные плиты ПП-5 4шт.
160
120
800
510
1500
1490
520
6000
520
а
Буквенная ось
Буквенная ось

Разрез 1-1

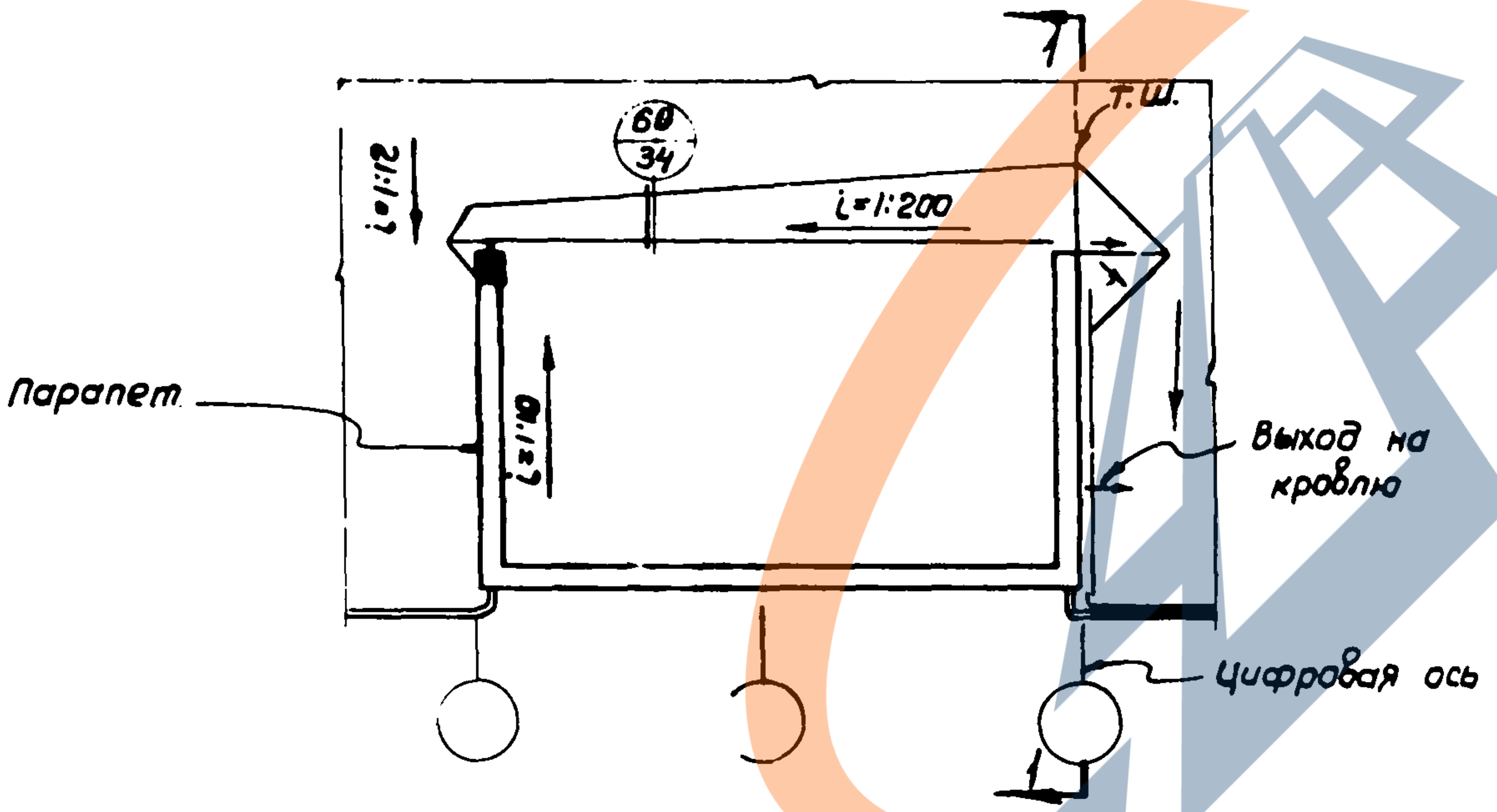
1
Т.Ш.
68
34
i=1:12
i=1:200
i=1:10
Парапет
Выход на кровлю
Цифровая ось
1

План кровли встроенного УВП

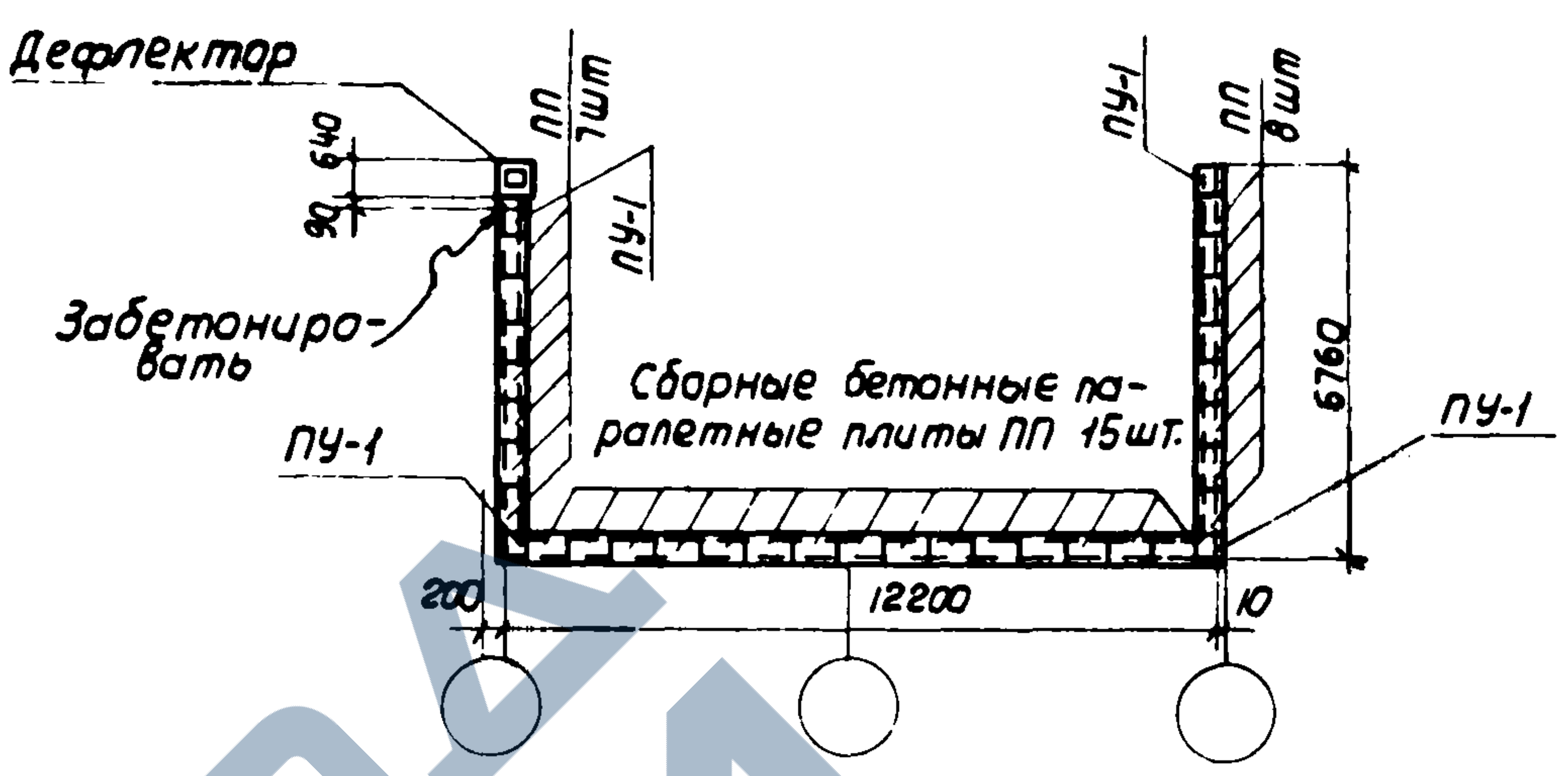
Дефлектор
ПП 7шт
ПУ-1
ПУ-1
ПП 8шт
640
90
Забетонировать
Сборные бетонные парапетные плиты ПП 15шт.
ПУ-1
ПУ-1
6760
200
12200
10

Раскладка парапетных плит по УВП №1 и №3

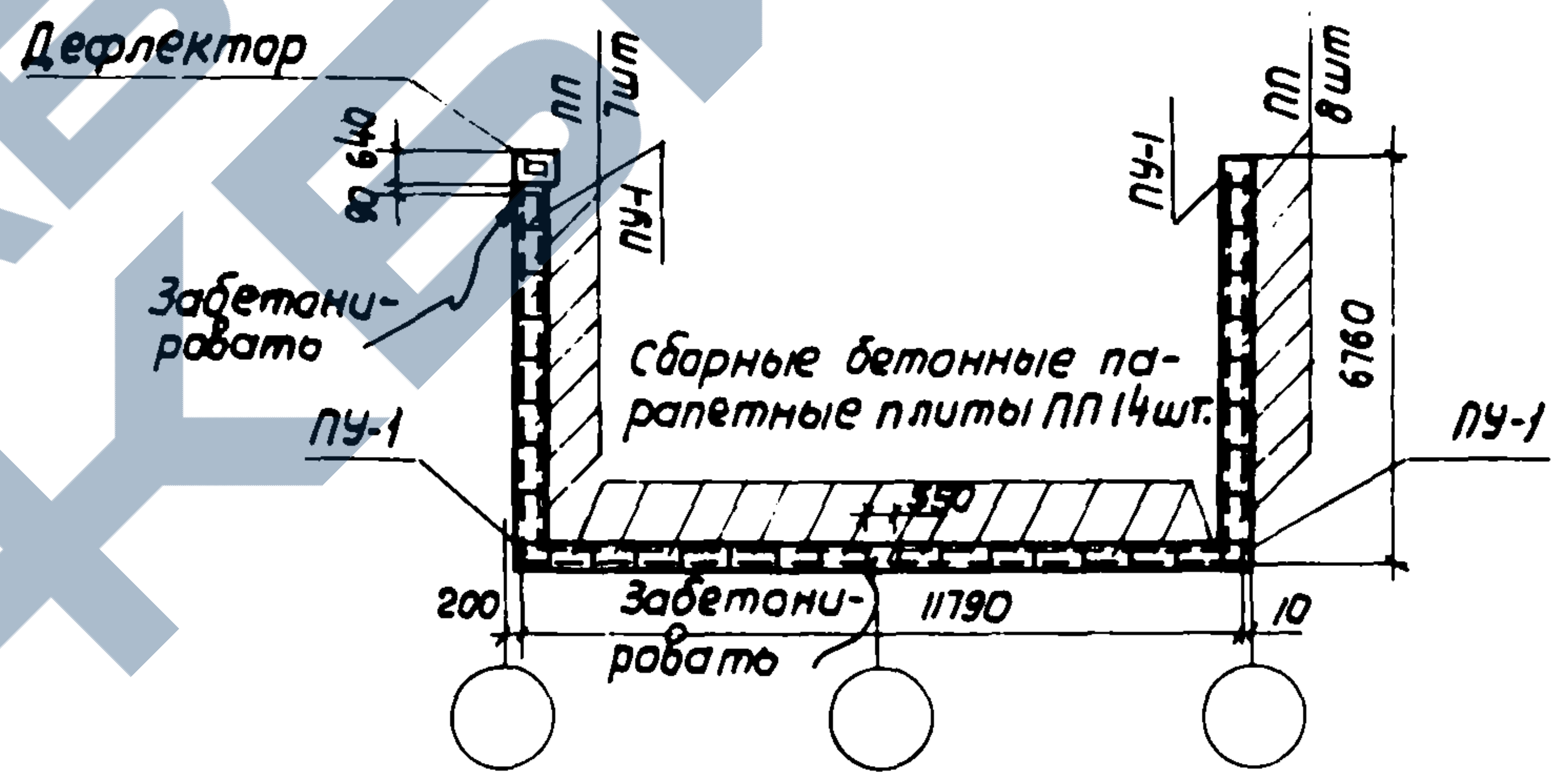
Дефлектор
ПП 7шт
ПУ-1
ПУ-1
ПП 8шт
640
90
Забетонировать
Сборные бетонные парапетные плиты ПП 14шт.
ПУ-1
ПУ-1
6760
350
200
Забетонировать
11790
10

Раскладка парапетных плит по УВП №2

Спецификация парапетных плит на один УВП

Наименование	Марка	Кол-во шт.	Вес элемента в кг	Общий вес в кг	Шифр
Парапетные плиты УВП №1 или №3	ПП	30	36.0	1080.0	ГОСТ 6786-53
	ПУ-1	4	17.0	68.0	"
Парапетные плиты УВП №2	ПП	29	36.0	1044.0	"
	ПУ-1	4	17.0	68,0	"

Нач. отд. 2	Мошкин		Проверил
Гл.инж.проекта	Осналовская	В. Осн	Васин
Ст.архитектор	Вагнер		
Техник	Волкова		

ГИПРОТИС

План кровли встроенного УВП и раскладка парапетных плит

Серия 1-82-Р2
Выпуск 1

Лист АС-33

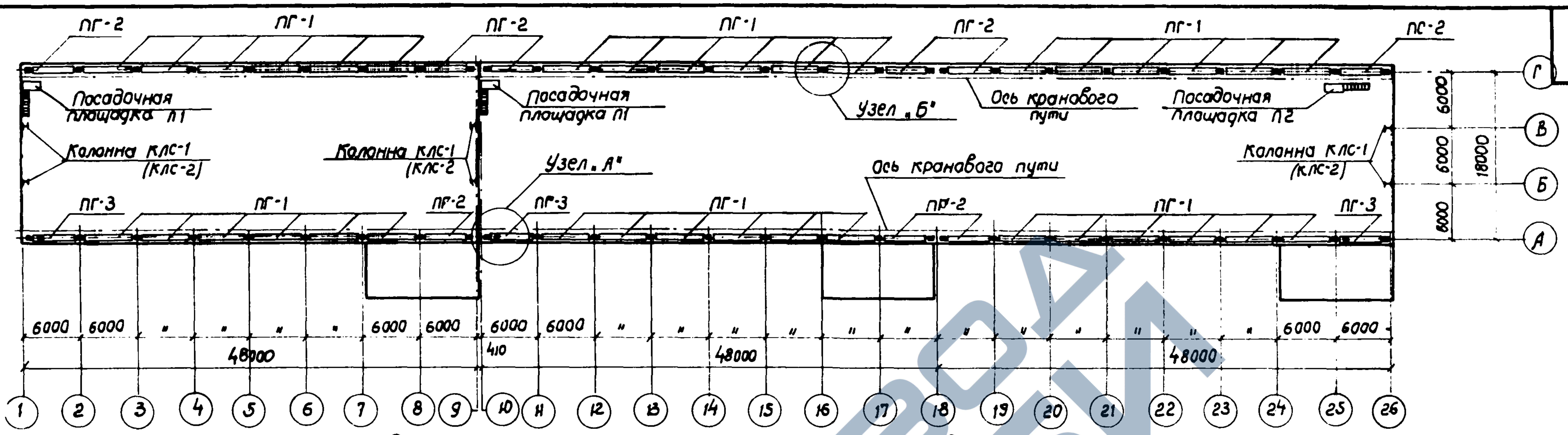
ПГ-2
ПГ-1
ПГ-2
ПГ-1
ПГ-2
ПГ-1
ПС-2
Посадочная площадка П1
Посадочная площадка П1
Узел „Б"
Ось кранового пути
Посадочная площадка П2
Колонна КЛС-1 (КЛС-2)
Колонна КЛС-1 (КЛС-2)
Колонна КЛС-1 (КЛС-2)
Узел „А"
Ось кранового пути
ПГ-3
ПГ-1
ПГ-2
ПГ-3
ПГ-1
ПГ-2
ПГ-1
ПГ-3
6000
6000
18000
Г
В
Б
А
6000
6000
6000
6000
6000
6000
6000
6000
6000
6000
48000
410
48000
48000
1
2
3
4
5
6
7
8
9
10
11
12
13
14
15
16
17
18
19
20
21
22
23
24
25
26

Маркировочный план посадочных площадок, элементов проходных галерей и стальных колонн

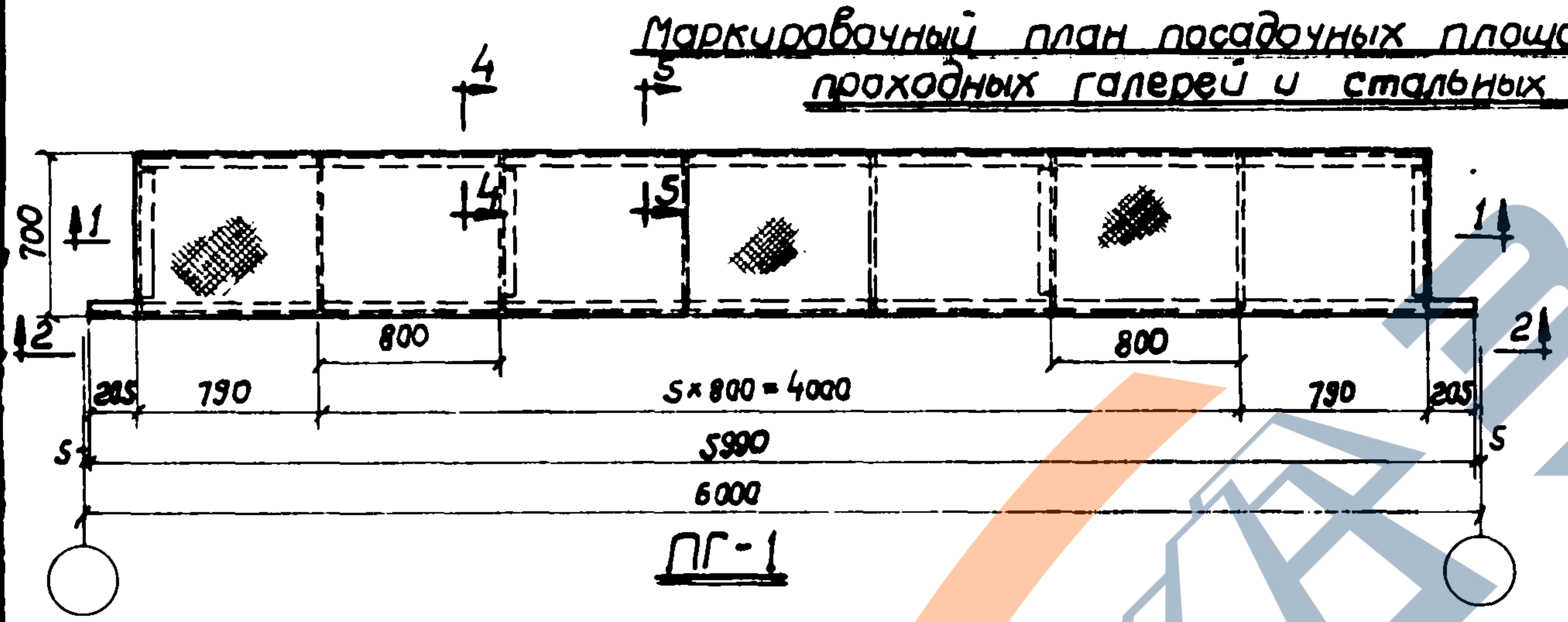
4
5
4
5
700
1
1
2
2
800
800
205
790
5×800=4000
790
205
5
5990
5
6000

ПГ-1

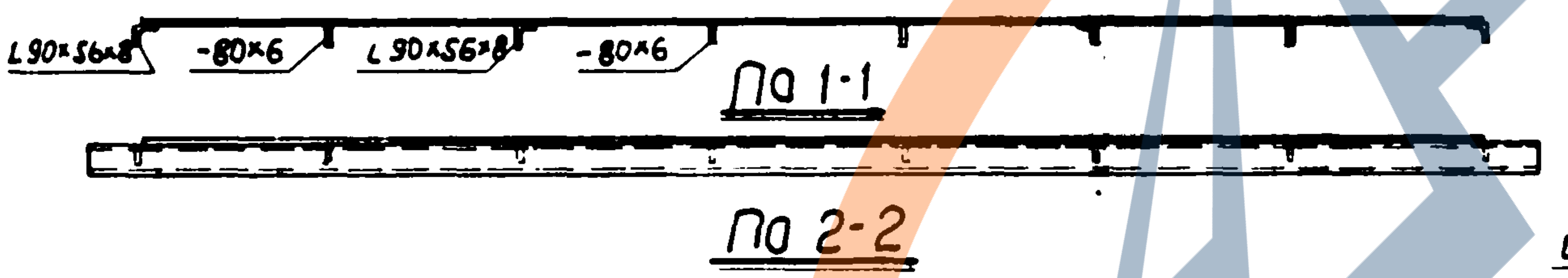
L90×56×8
-80×6
L90×56×8
-80×6

По 1-1

По 2-2

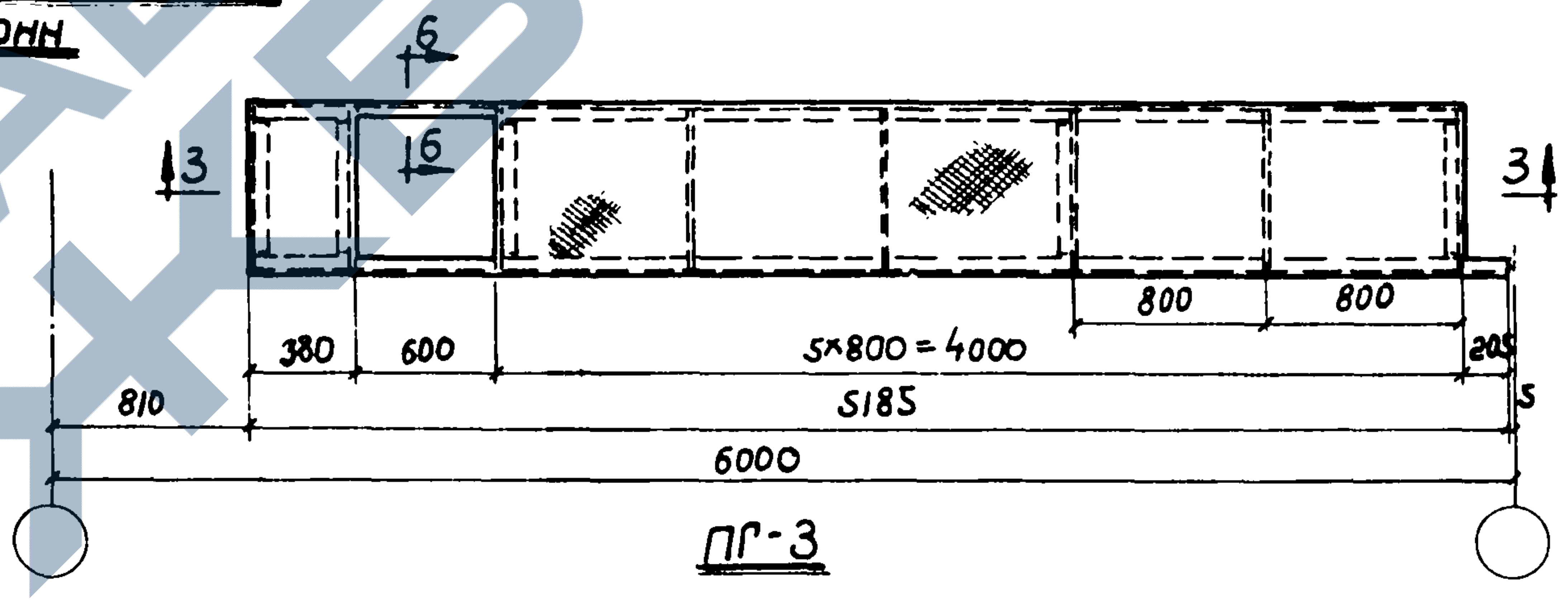
6
6
3
3
800
800
380
600
5×800=4000
205
810
5185
5
6000

ПГ-3

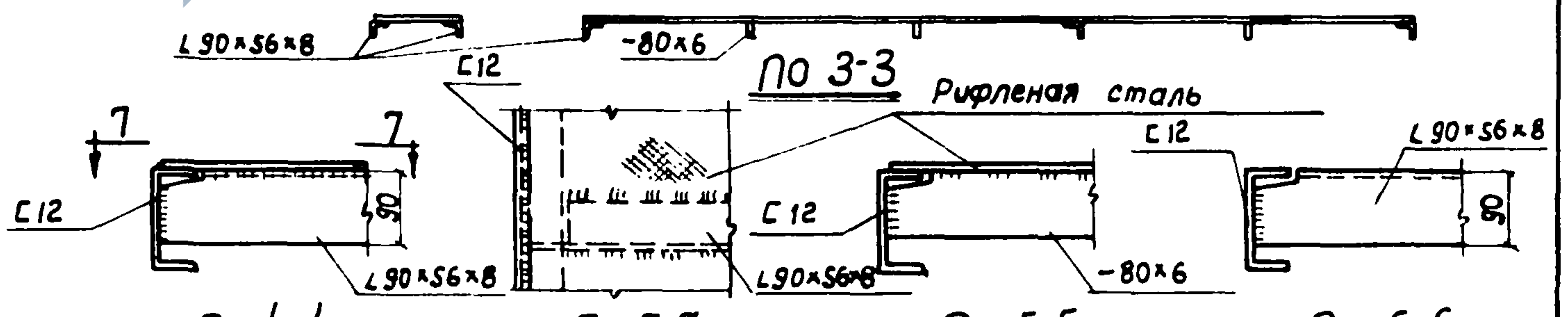
L90×56×8
-80×6
С12
Рифленая сталь
7
7
С12
90
L90×56×8
С12
L90×56×8
-80×6
С12
L90×56×8
90

По 3-3

По 4-4

По 7-7

По 5-5

По 6-6

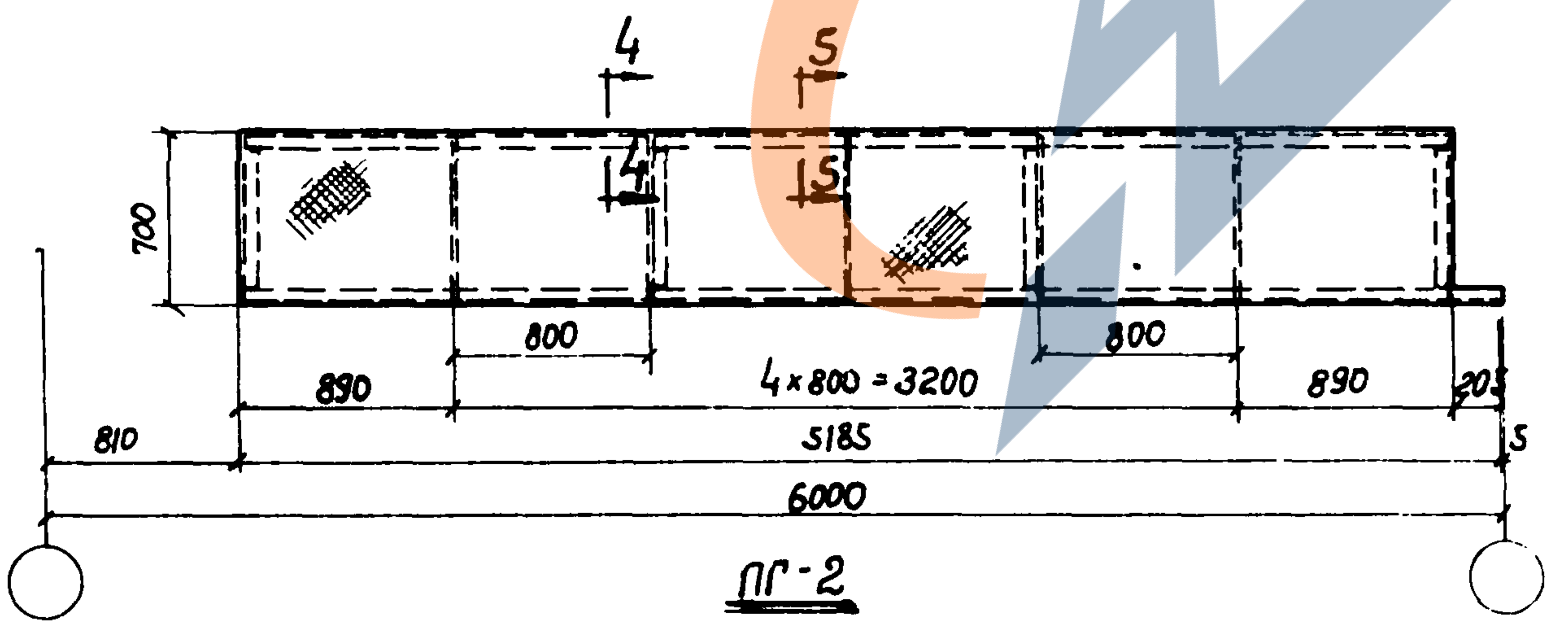
4
5
4
5
700
800
800
890
4×800=3200
890
205
810
5185
5
6000

ПГ-2

Примечания:

1. Железобетонные подкрановые балки и ограждения проходных галерей на маркировочном плане условно не показаны.
2. Узлы „А" и „Б" даны на листе АС-35; посадочные площадки П1 и П2 – на листах АС-36,37; стальные колонны и стальные ограждения – на листе АС-38.
3. Для проходных галерей и посадочных площадок применять рифленую сталь по ГОСТ 8568-57 с толщиной основания листа 4 мм.

ГИПРОТИС	Маркировочный план посадочных площадок, элементов проходных галерей и стальных колонн. Элементы проходных галерей ПГ-1; ПГ-2; ПГ-3 (пример решения)	Серия 1-82-Р2 выпуск 1	
		Лист	АС-34

Нач. ОПС-2	Машнин
Гл. инж. пр-та	Осмоловская
Ст. архитектор	Вагнер
Ст. инженер	Богаткин
Ст. техник	Хромова
Проверил инж.	Никитин

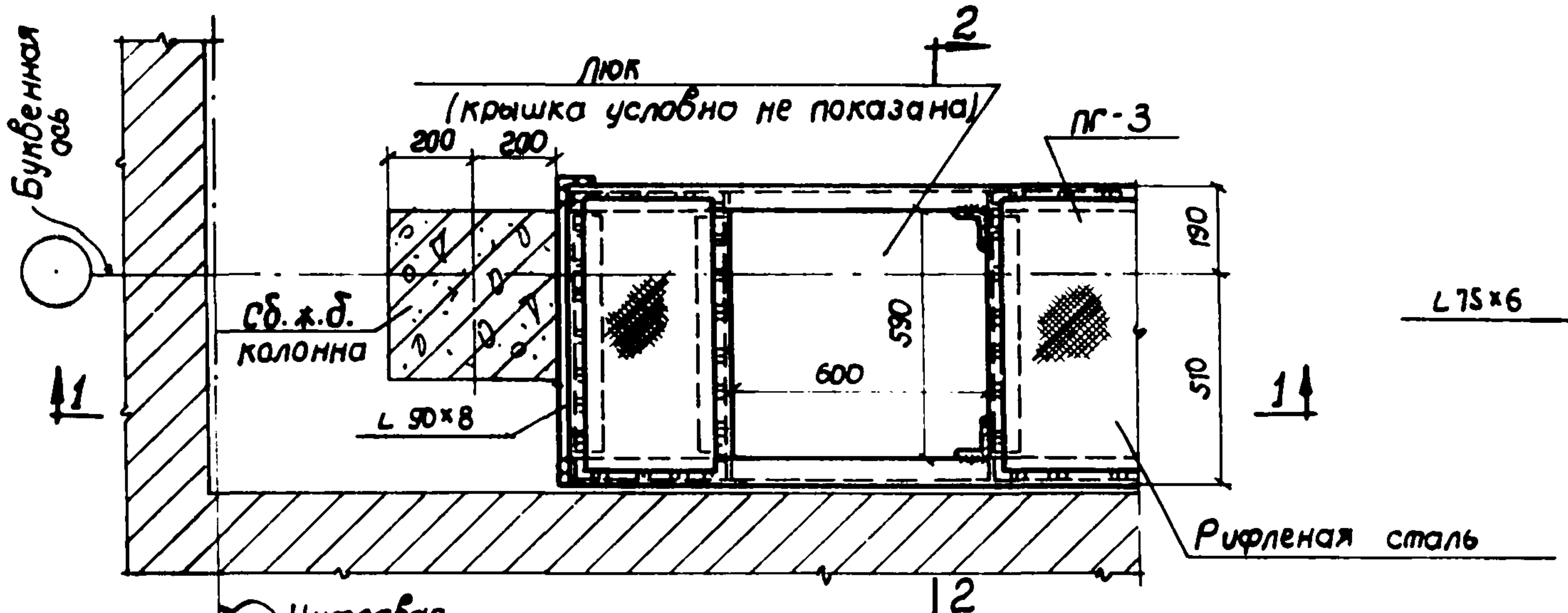
Буквенная ось
Люк
(крышка условно не показана)
2
ПГ-3
200
200
сб. ж.б. колонна
L 90×8
600
590
190
510
1
1
Рифленая сталь
2
Цифровая ось

Узел "А"
(ограждения условно не показаны)

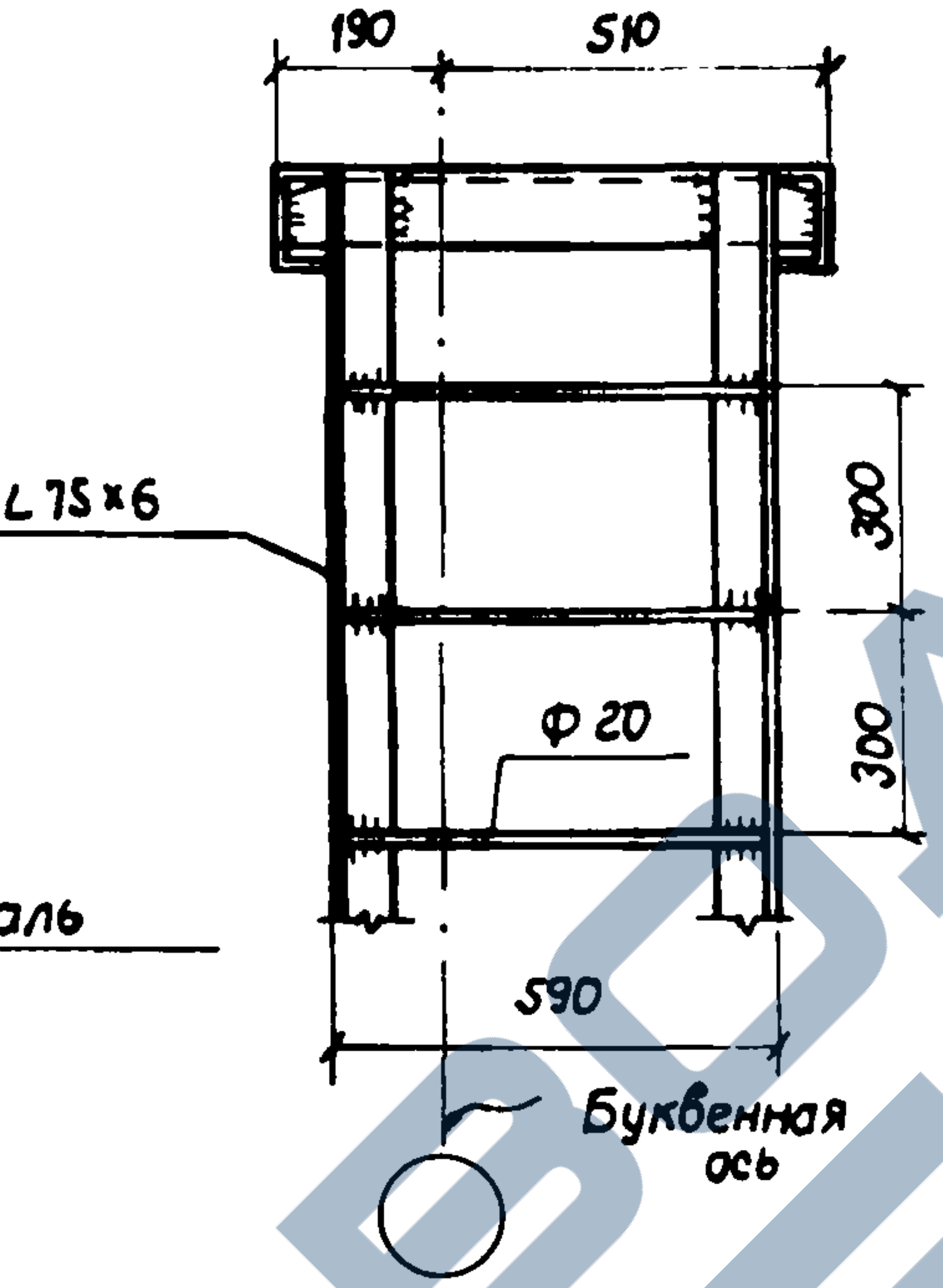
190
510
L 75×6
300
300
ф 20
590
Буквенная ось

По 2-2

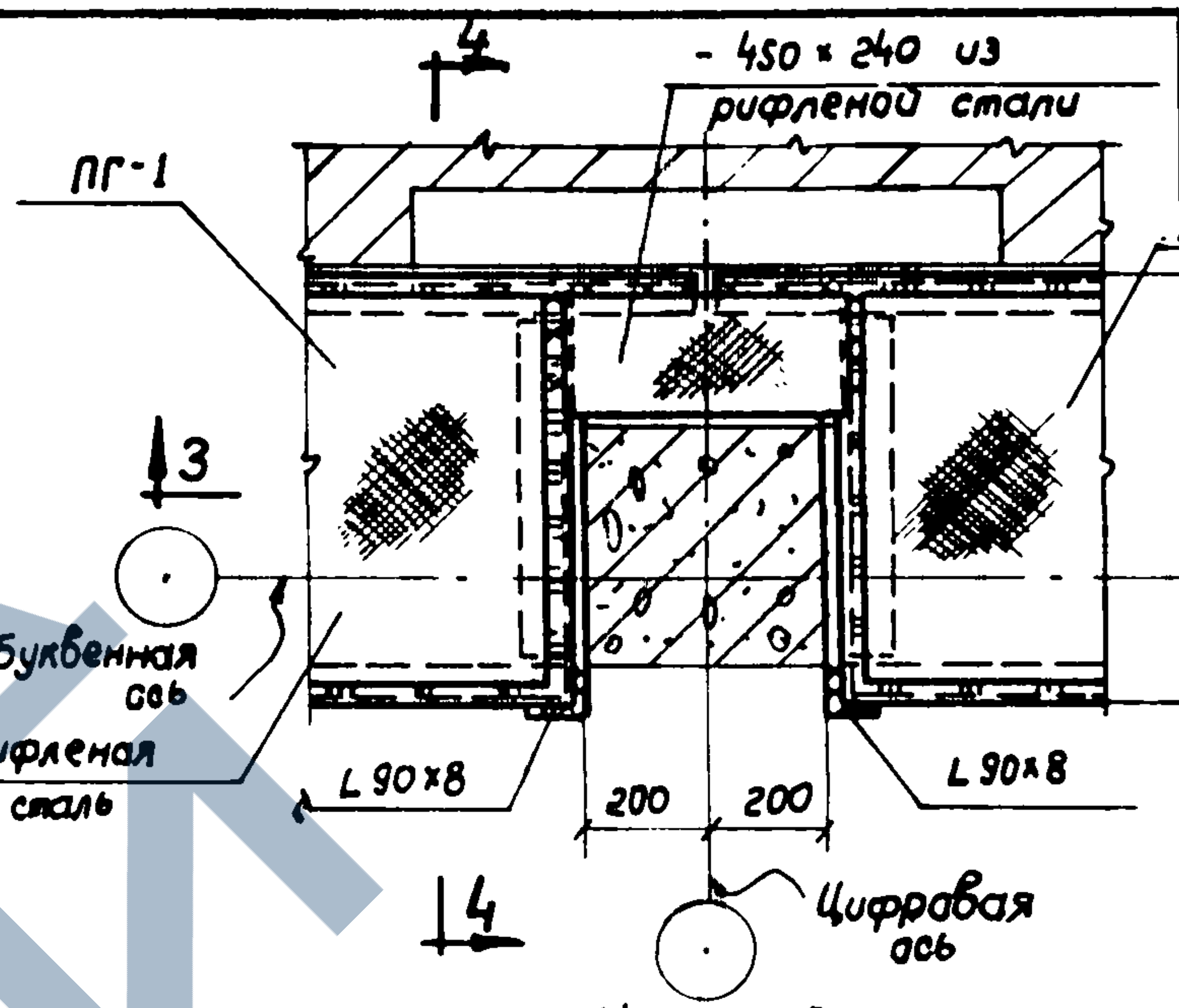
4
- 450 × 240 из рифленой стали
ПГ-1
ПГ-1
3
3
510
190
Буквенная ось
Рифленая сталь
L 90×8
200
200
L 90×8
4
Цифровая ось

Узел "Б"
(ограждения условно не показаны)

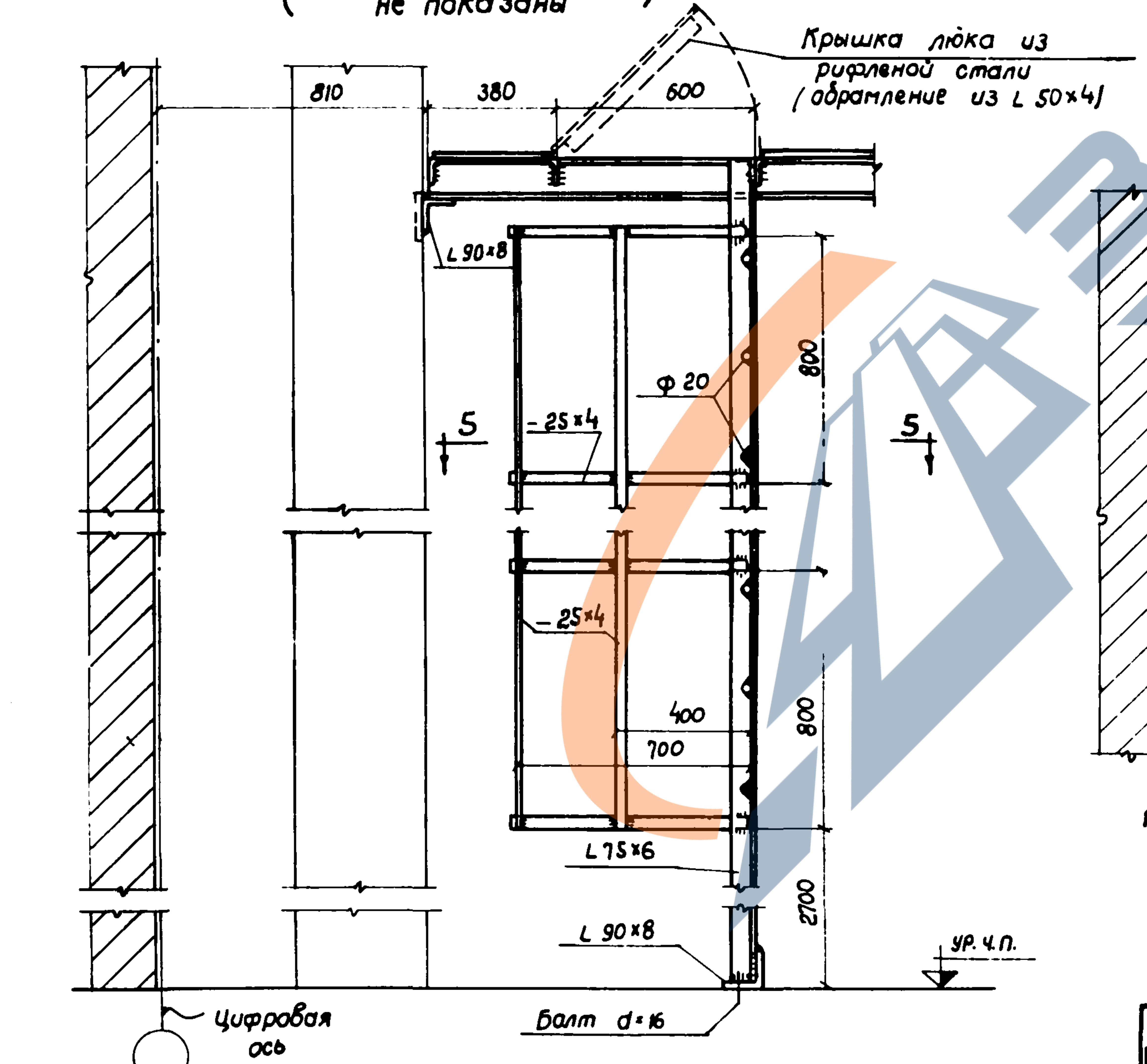
Крышка люка из рифленой стали (обрамление из L 50×4)
810
380
600
L 90×8
ф 20
800
- 25×4
5
5
- 25×4
400
700
800
L 75×6
2700
L 90×8
ур. ч. п.
Болт d=16
Цифровая ось

По 1-1

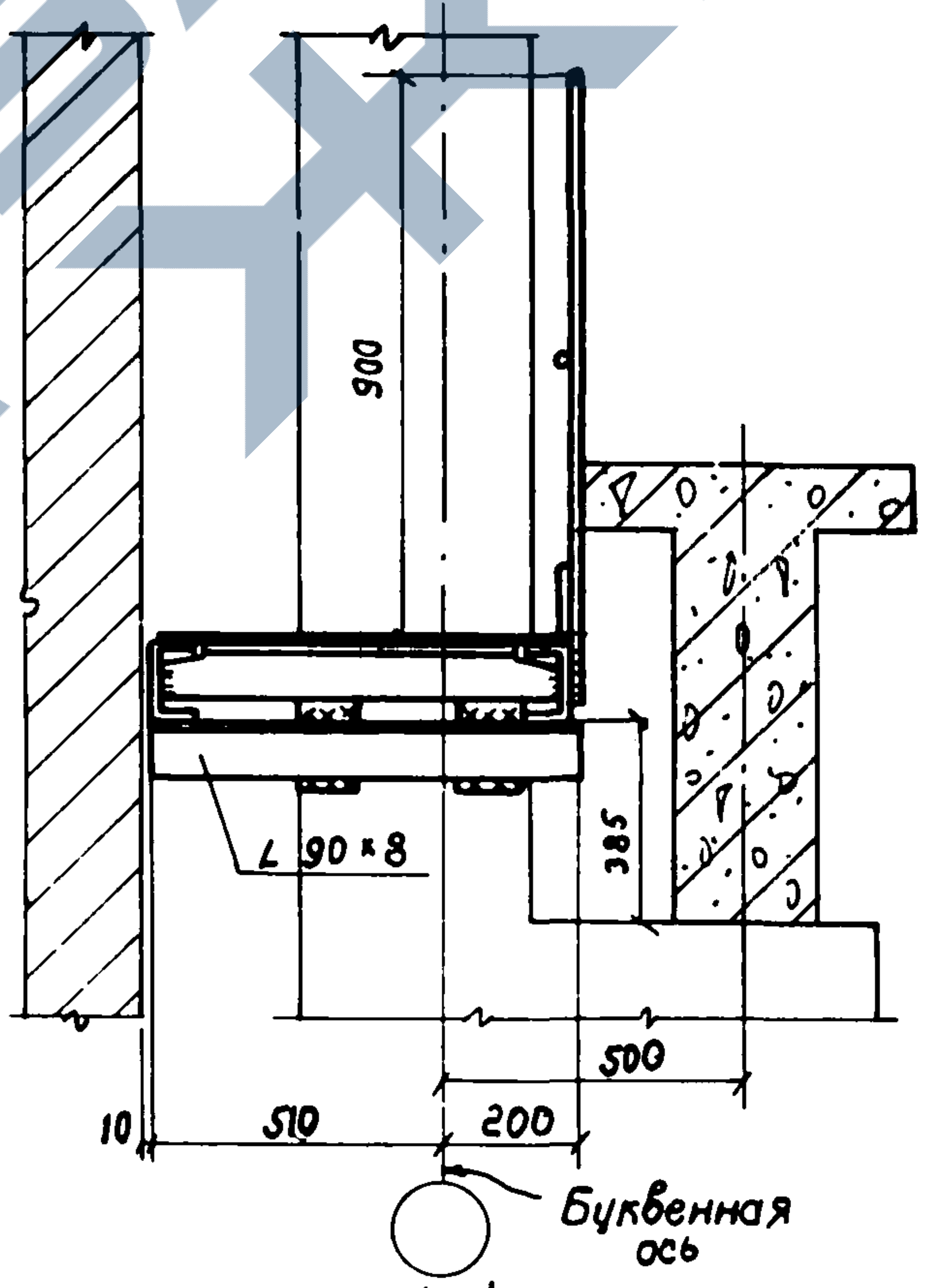
900
L 90×8
385
500
10
510
200
Буквенная ось

По 4-4

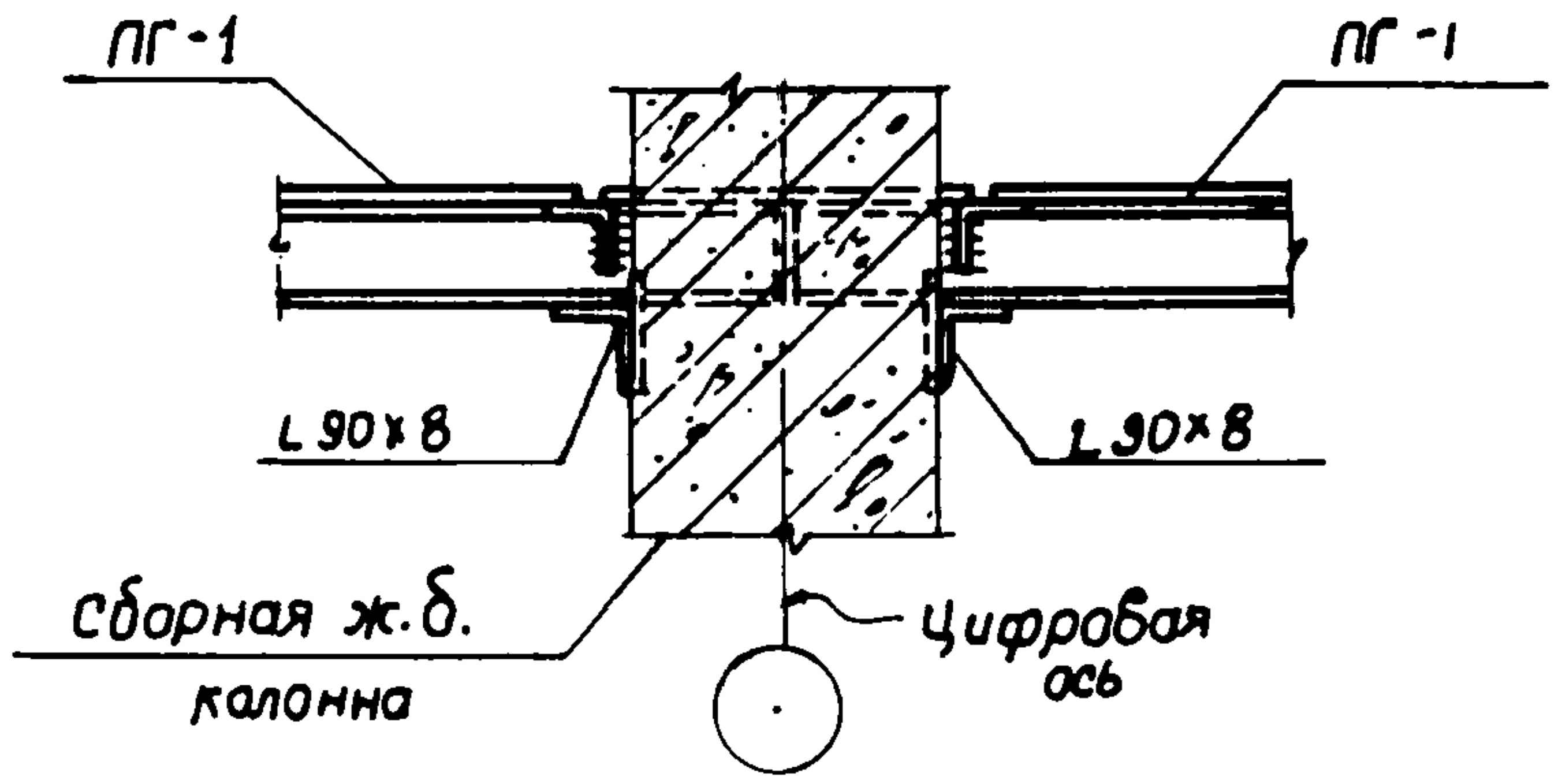
ПГ-1
ПГ-1
L 90×8
L 90×8
сборная ж.б. колонна
Цифровая ось

По 3-3

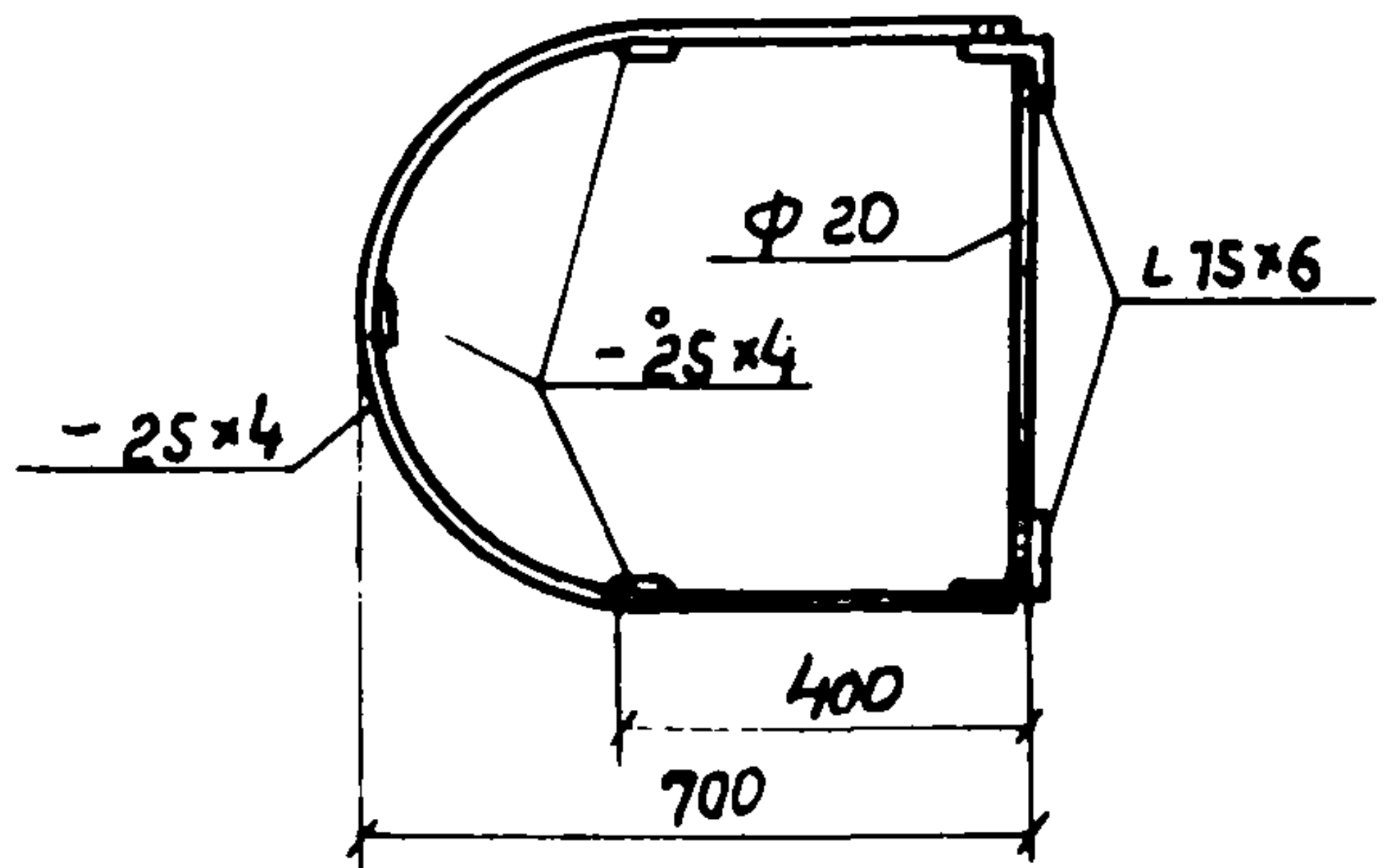
ф 20
L 75×6
- 25×4
- 25×4
400
700

По 5-5

Примечания:
1. Маркировка узлов дана на листе АС-34.
2. Ограждения проходных галерей даны на листе АС-38.

Нач. отд.	
Гл. инж. пр-та	Машнин
Ст. архитектор	Осмоловская
Ст. инженер	Ваенер
	Баботкин
Ст. техник	Храмова
Проверил инж.	Накитин

ГИПРОТИС

Узлы "А" и "Б"

Серия 1.82-Р2
Выпуск I

Лист АС-35

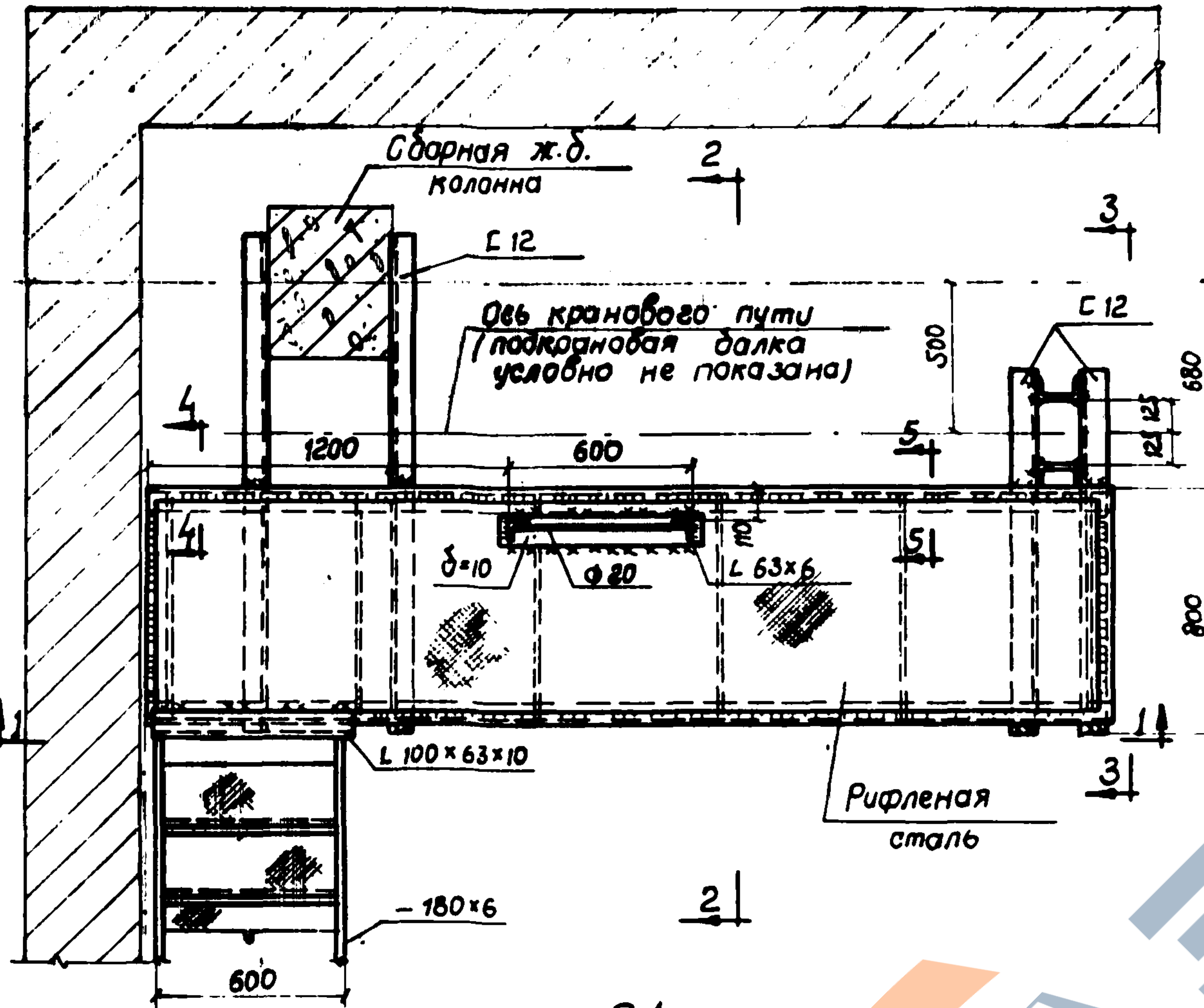
Сборная ж.б. колонна
2
С 12
3
Ось кранового пути (подкрановая балка условно не показана)
С 12
500
680
12 12
4
1200
600
5
4
δ=10
ф 20
L 63×6
5
110
800
1
1
L 100×63×10
3
Рифленая сталь
–180×6
2
600
Цифровая ось

П1 (ограждения условно не показаны)

Буквенная ось

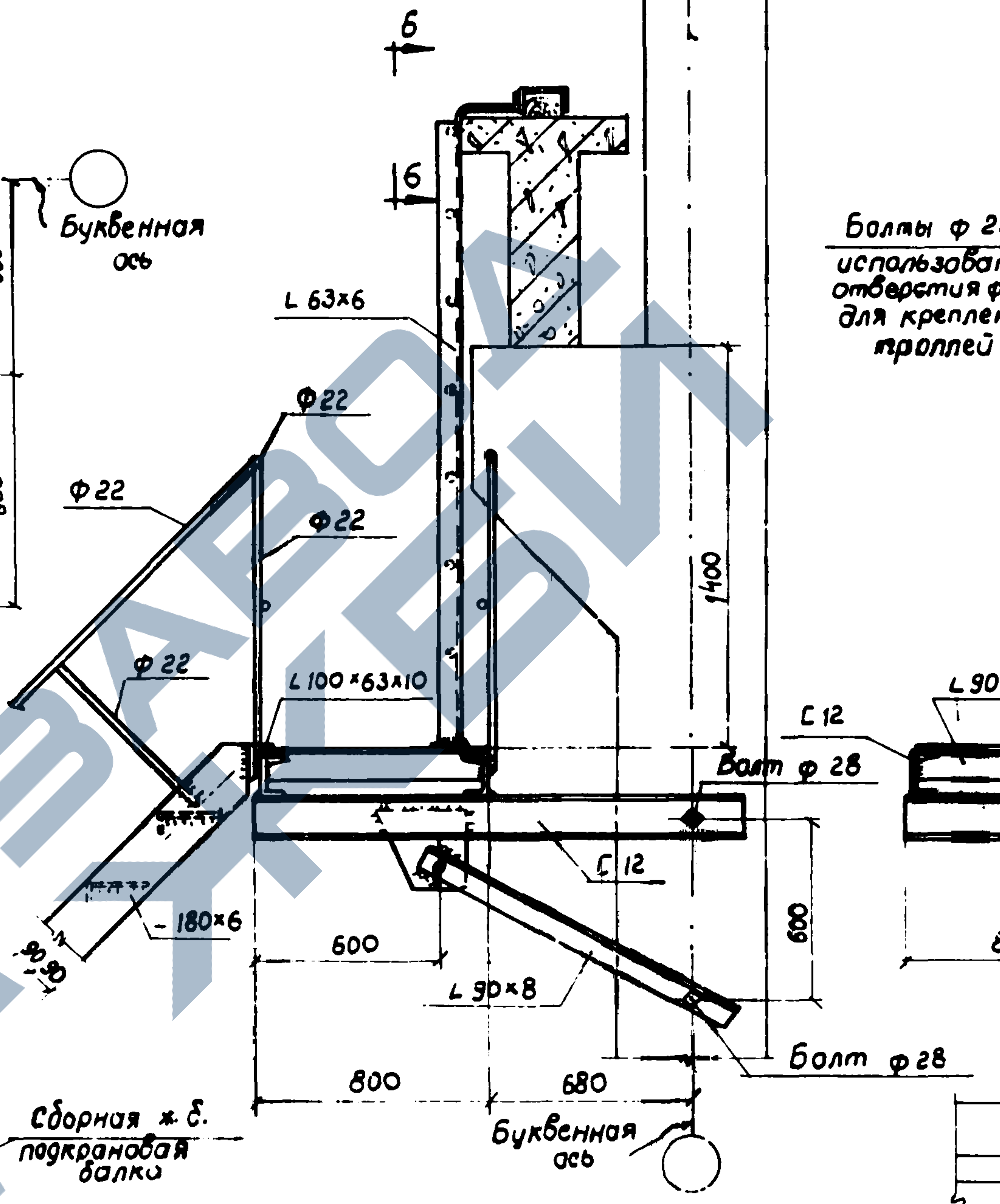
6
6
L 63×6
ф 22
ф 22
ф 22
ф 22
L 100×63×10
1400
С 12
Болт ф 28
С 12
–180×6
90 90
600
600
L 90×8
Болт ф 28
800
680
Буквенная ось

По 2-2

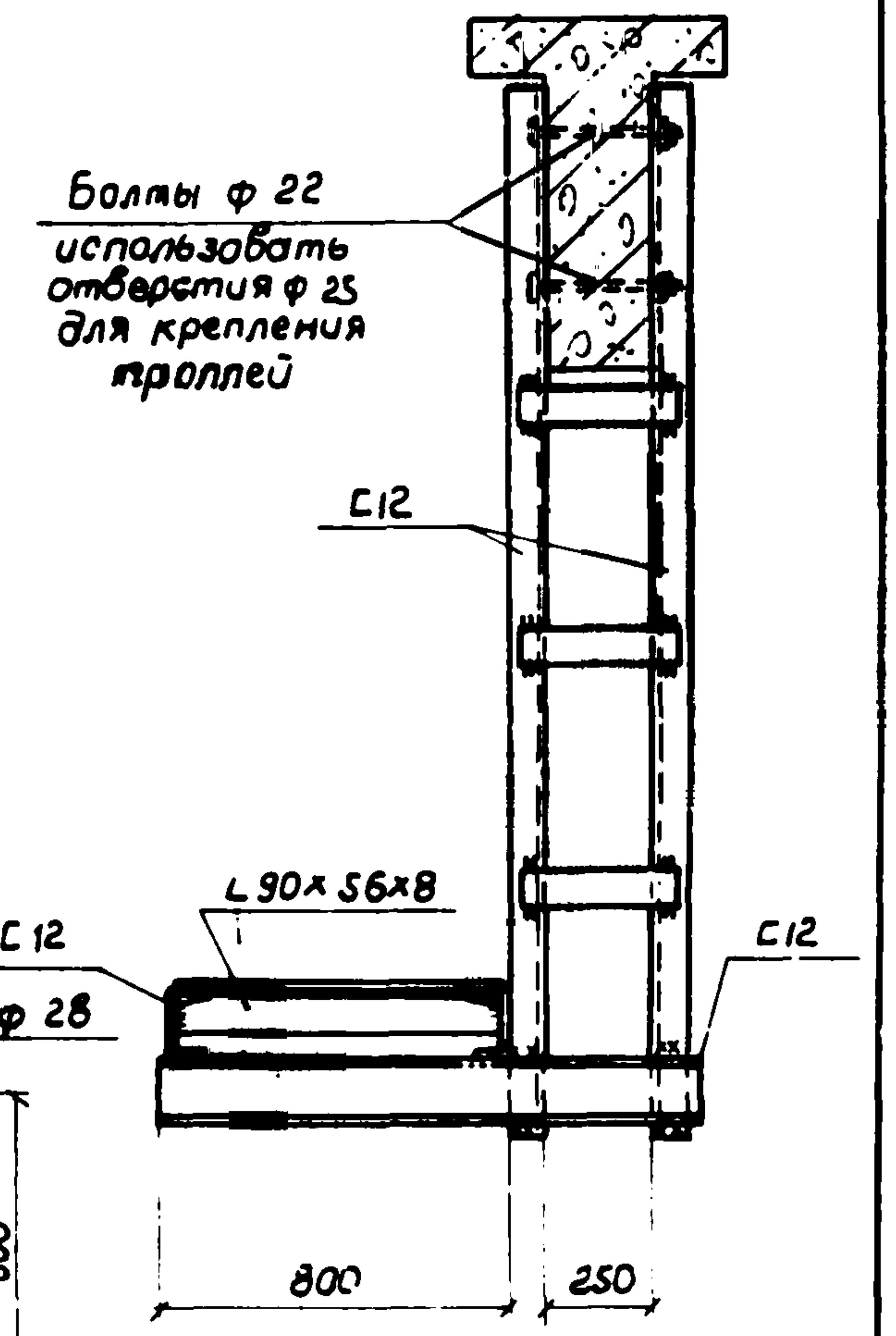
Болты ф 22 использовать отверстия ф 25 для крепления троллей
С12
L 90×56×8
С 12
С12
800
250

По 3-3

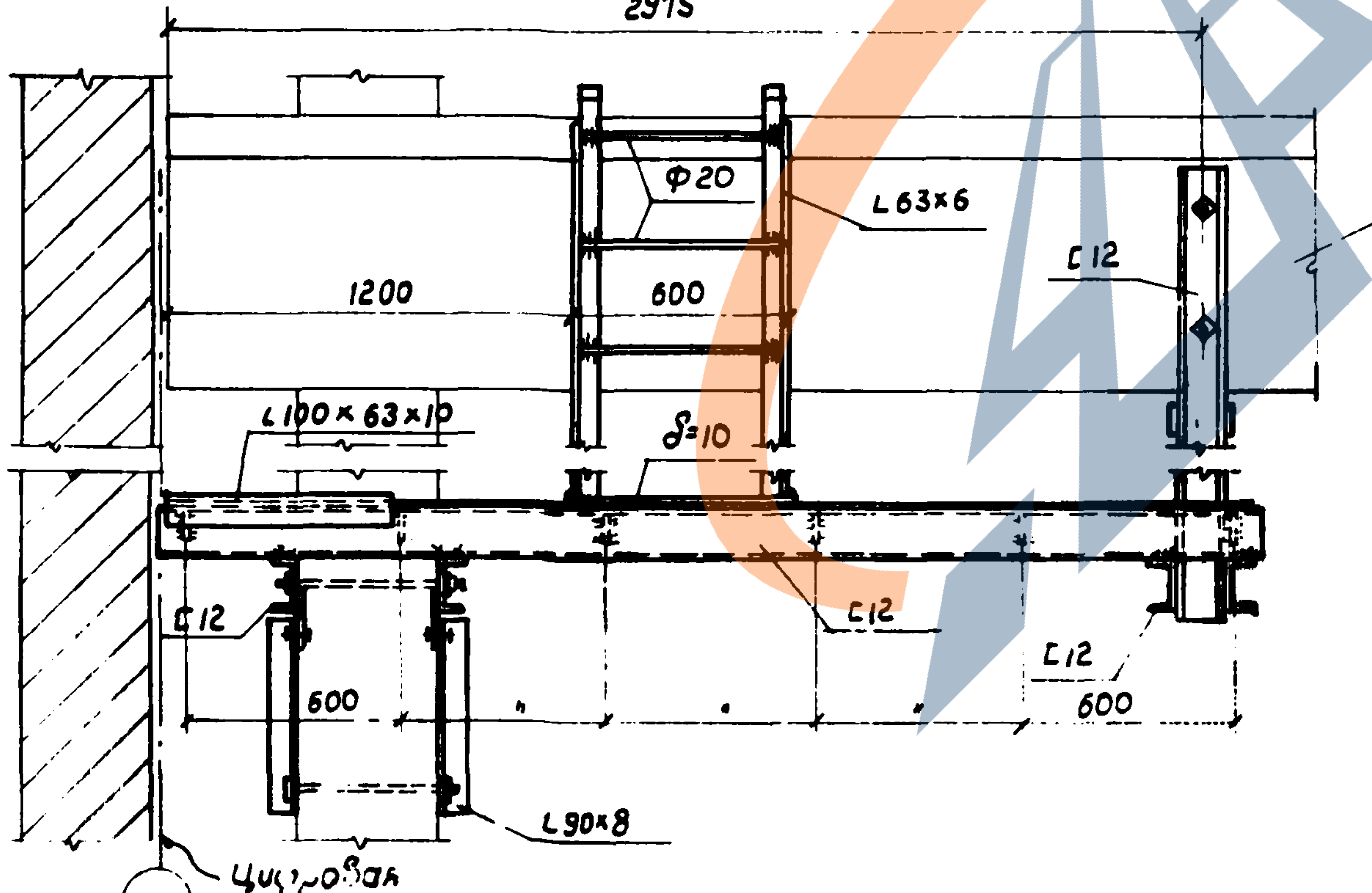
2975
ф 20
L 63×6
С 12
1200
600
L 100×63×10
δ=10
С 12
С 12
С 12
600
600
L 90×8
Цифровая ось

Сборная ж.б. подкрановая балка

По 1-1

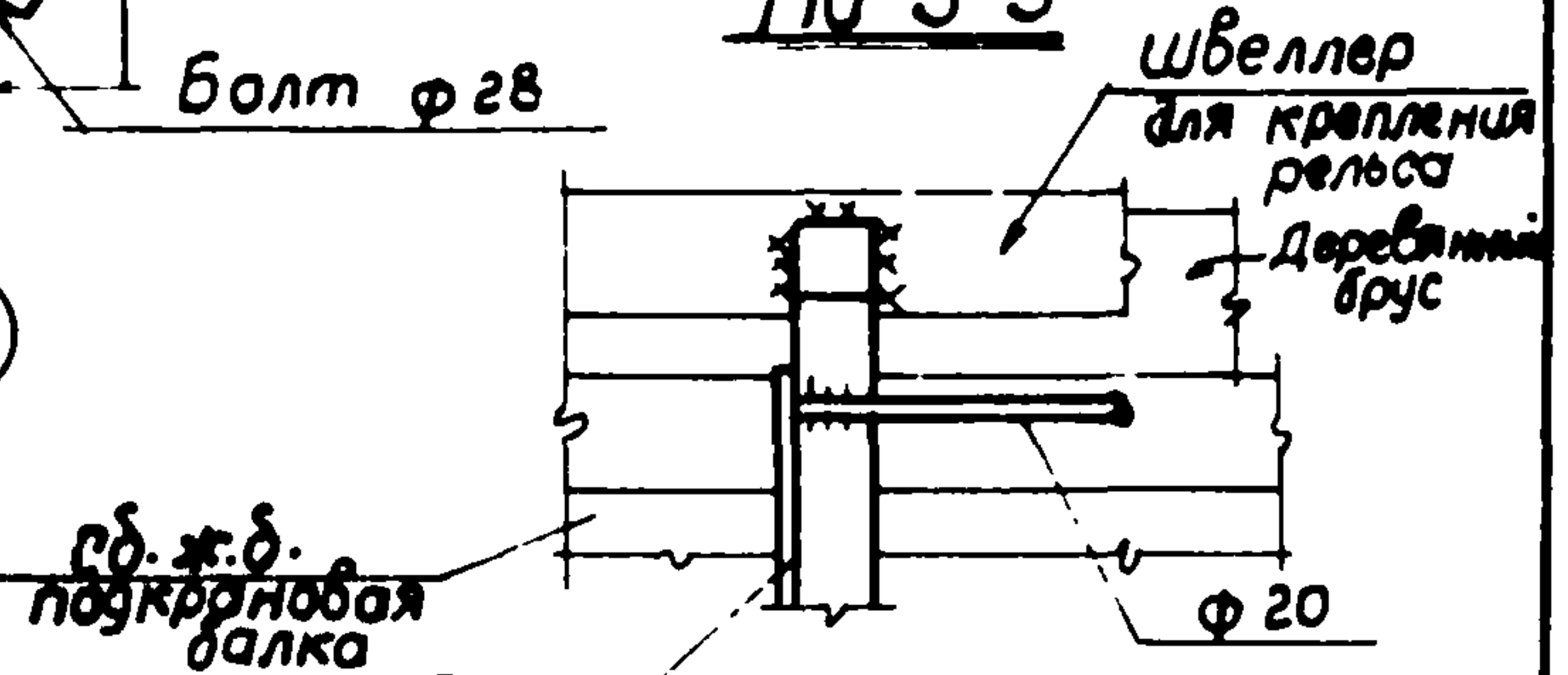
Швеллер для крепления рельса
Деревянный брус
сб. ж.б. подкрановая балка
ф 20
L63×6

По 6-6

Примечания:

1. Маркировка посадочных площадок дана на листе АС-34.
2. Ступени лестницы гнуть из рифленой стали по ГОСТ 8568-57 с толщиной основания листа 4мм.
3. Ограждения посадочных площадок, разрезы по 4-4, по 5-5 и крепление лестницы к перекрытию даны на листе АС-38.

Нач. ОПС-2	Мошнин	
Гл. инж. пр-та	Осколовская	
Ст. архитектор	Вавнер	
Ст. инженер	Богаткин	
Ст. техник	Хромова	
Проверил инж.	Никитин	

ГИПРОТИС

Посадочная площадка П1

Серия 1-82-Р2
Выпуск I

Лист АС-36

ЗАВОД ЖБИ

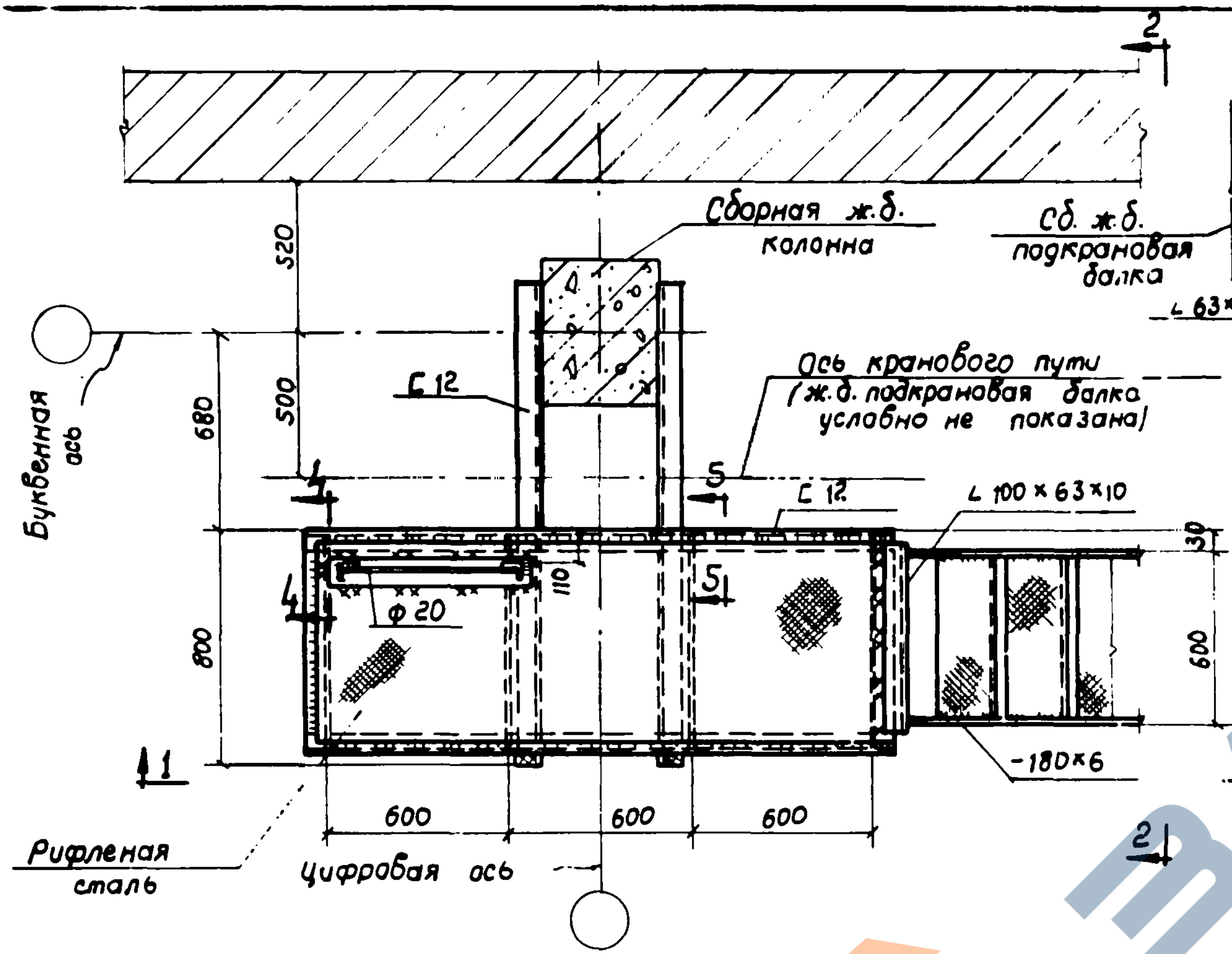
2
Сборная ж.б. колонна
520
500
680
800
Буквенная ось
С 12
Ось кранового пути (ж.д. подкрановая балка условно не показана)
4
5
С 12
L 100×63×10
30
110
φ 20
600
-180×6
1
1
600
600
600
Рифленая сталь
Цифровая ось
2

П 2
(ограждения условно не показаны)

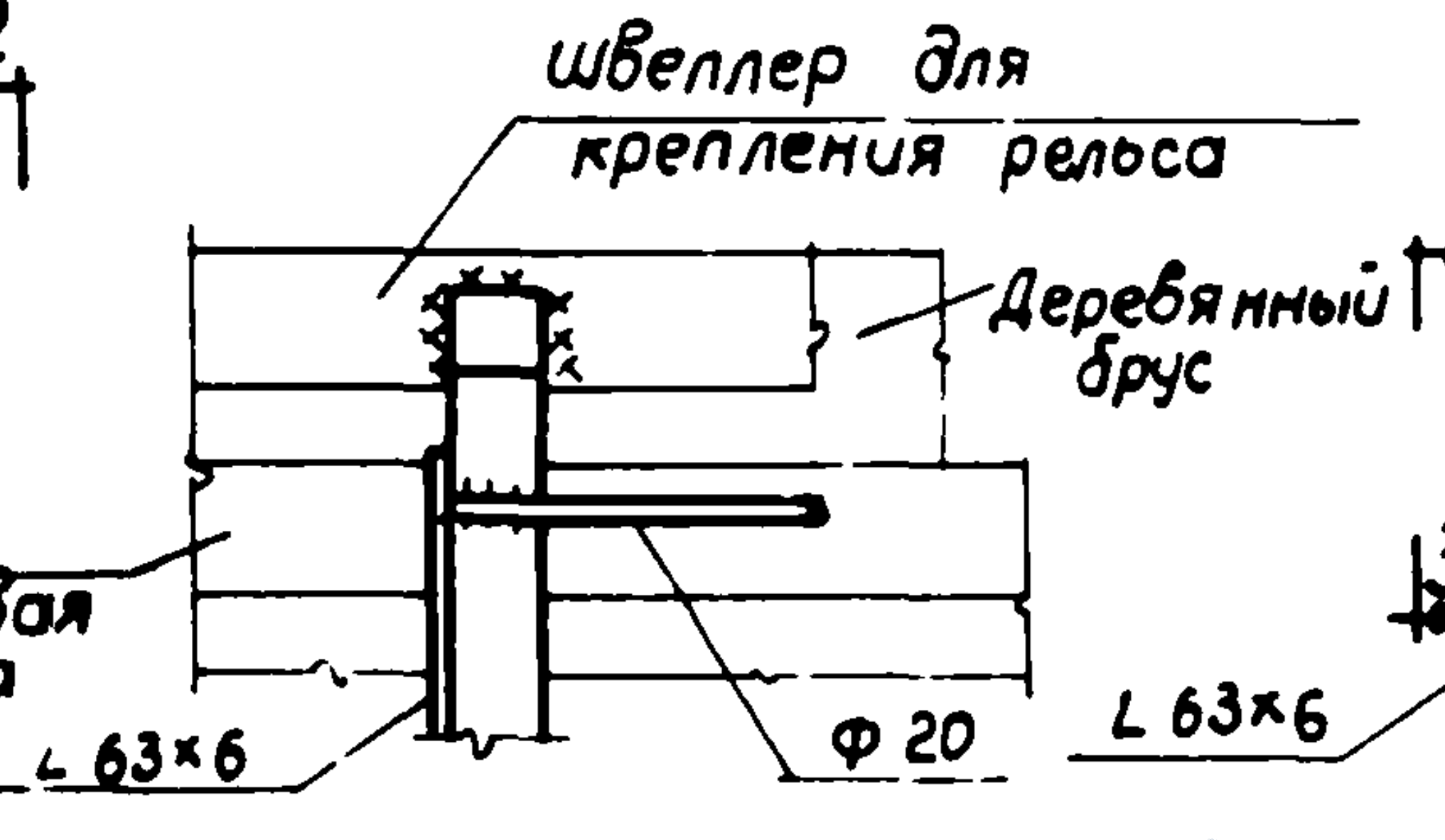
Швеллер для крепления рельса
Деревянный брус
3
Сб. ж.б. подкрановая балка
L 63×6
Ф 20
3
L 63×6

По 3-3

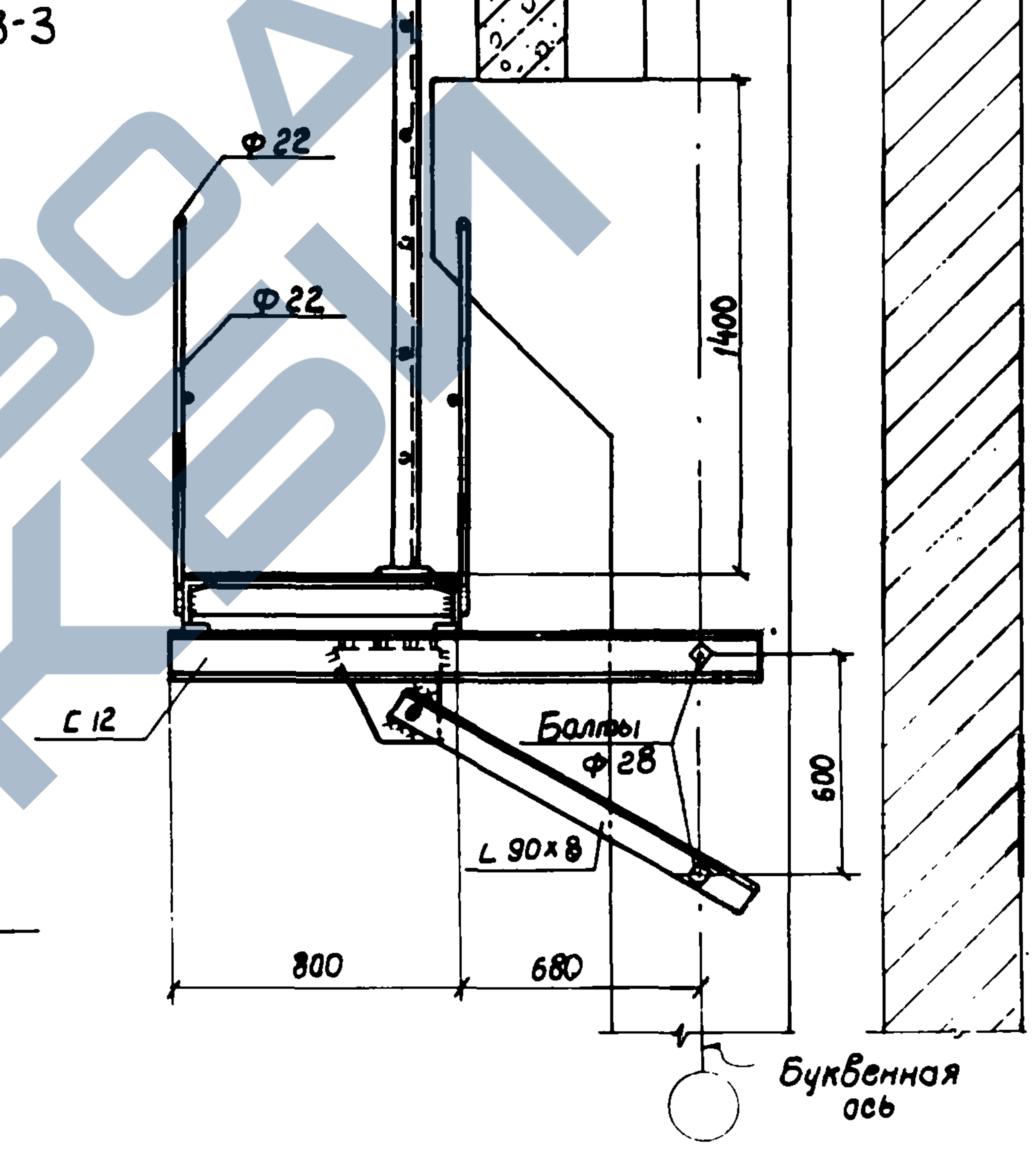
Ф 22
Ф 22
1400
С 12
Болты Ф 28
L 90×8
600
800
680
Буквенная ось

По 2-2
(лестница посадочной площадки условно не показана)

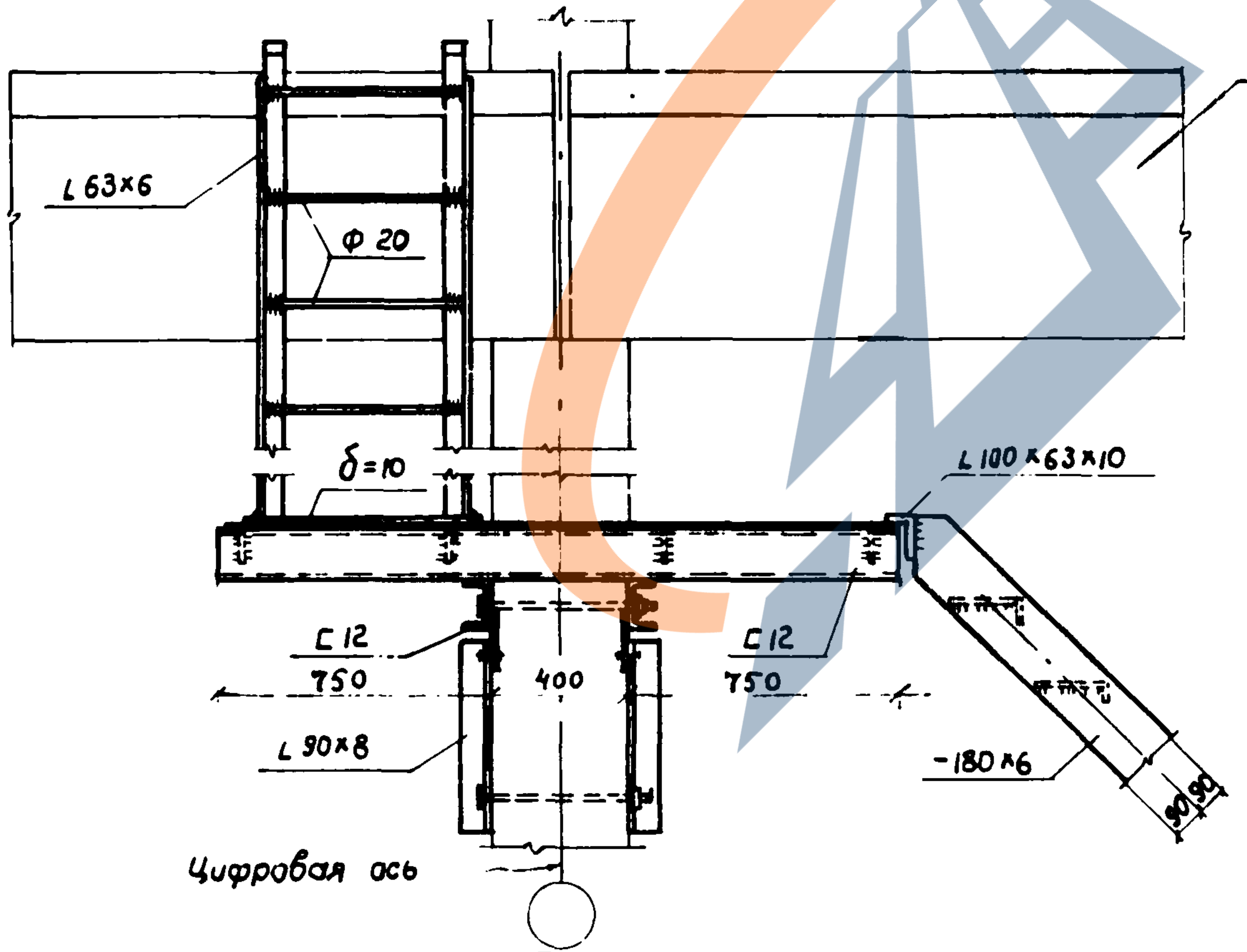
L 63×6
Ф 20
Сборная ж.Б. подкрановая балка
δ=10
L 100×63×10
С 12
750
400
С 12
750
L 90×8
-180×6
90
90
Цифровая ось

По 1-1

Примечания:

1. Маркировка посадочных площадок дана на листе АС-34.
2. Ступени лестницы гнуть из рифленой стали по ГОСТ 8568-57 с толщиной основания листа 4 мм.
3. Ограждения посадочных площадок, разрезы по 4-4, по 5-5 и крепление лестницы к перекрытию даны на листе АС-38.

НС гр. ОПС-2	Мошнин
Гл. инж. пр-та	Осноловская
ст. архитектор	Вагнер
ст. инженер	Богаткин
Ст. техник	Хромова
Проверил инж.	Никитин

ГИПРОТИС

Посадочная площадка П2

Серия 1-82-Р2
Выпуск 1

Лист АС-37

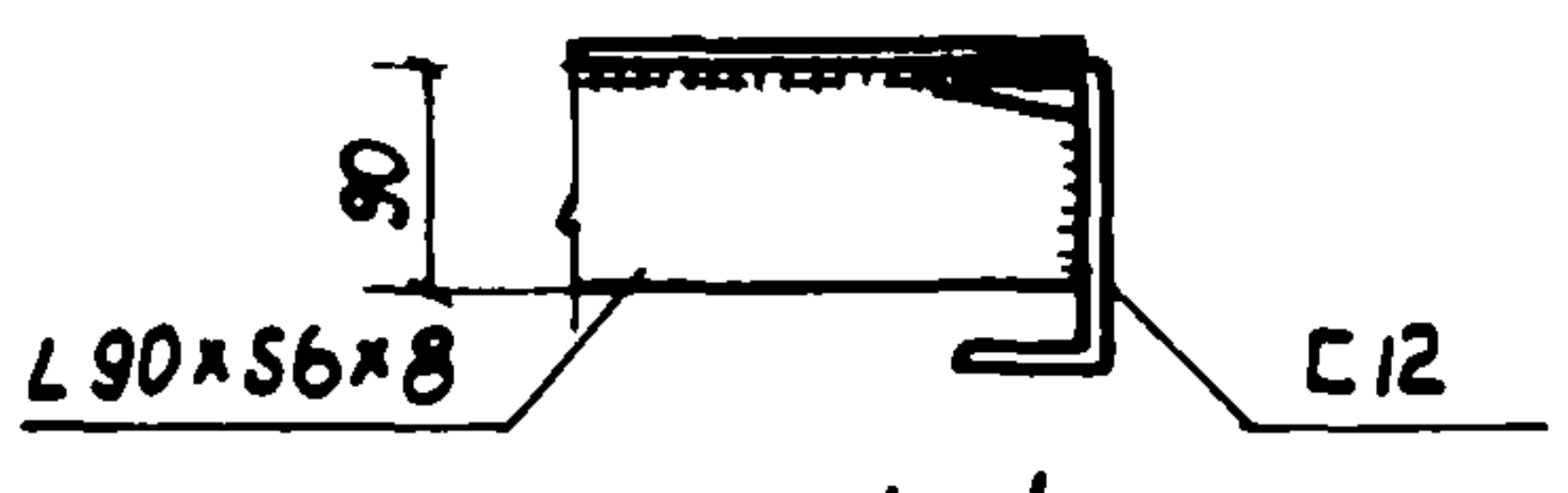
90
L 90×56×8
⊏ 12

По 4-4

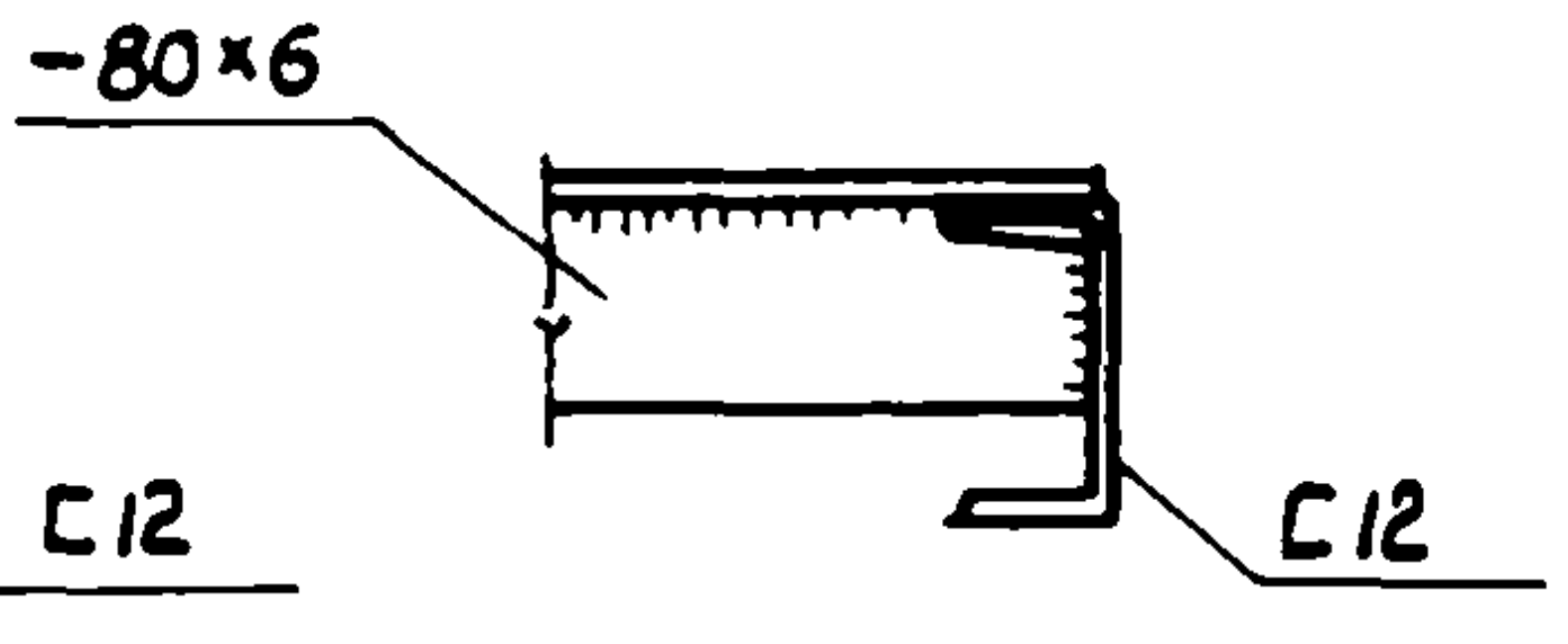

По 5-5

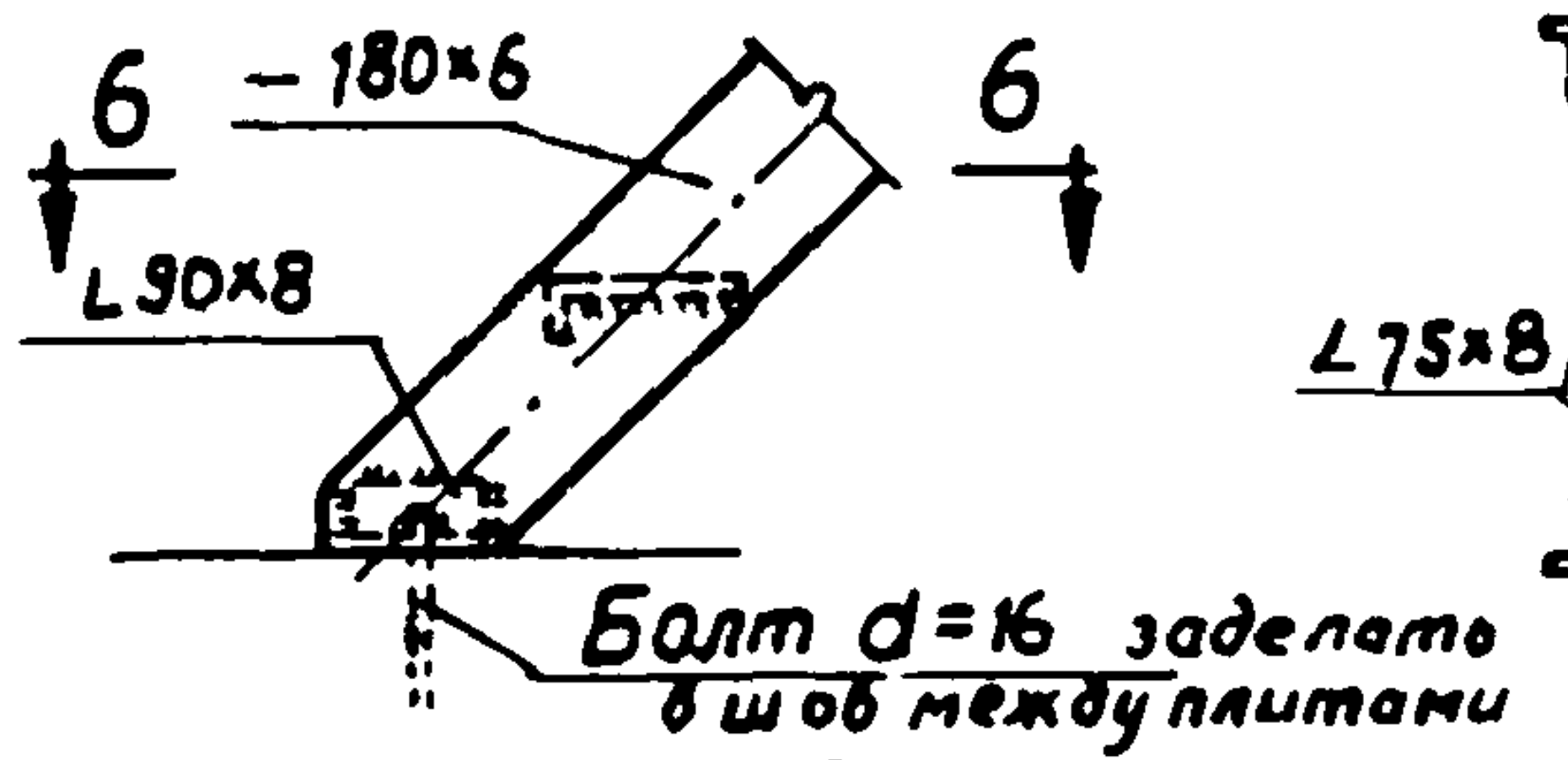
6
-180×6
6
L 90×8
Болт d=16 заделать в шов между плитами

Деталь крепления лестниц посадочных площадок к перекрытию

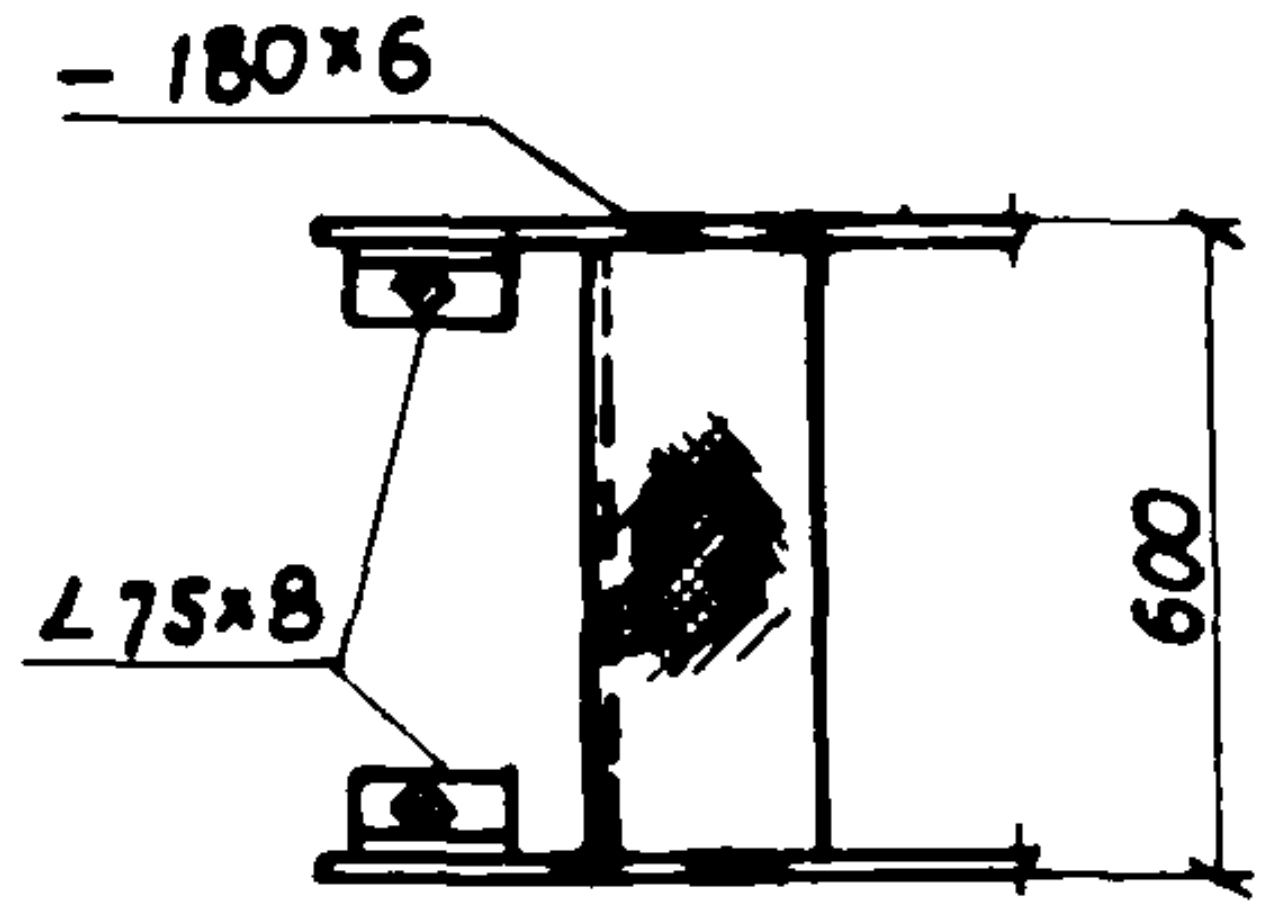
-180×6
L 75×8
600

По 6-6

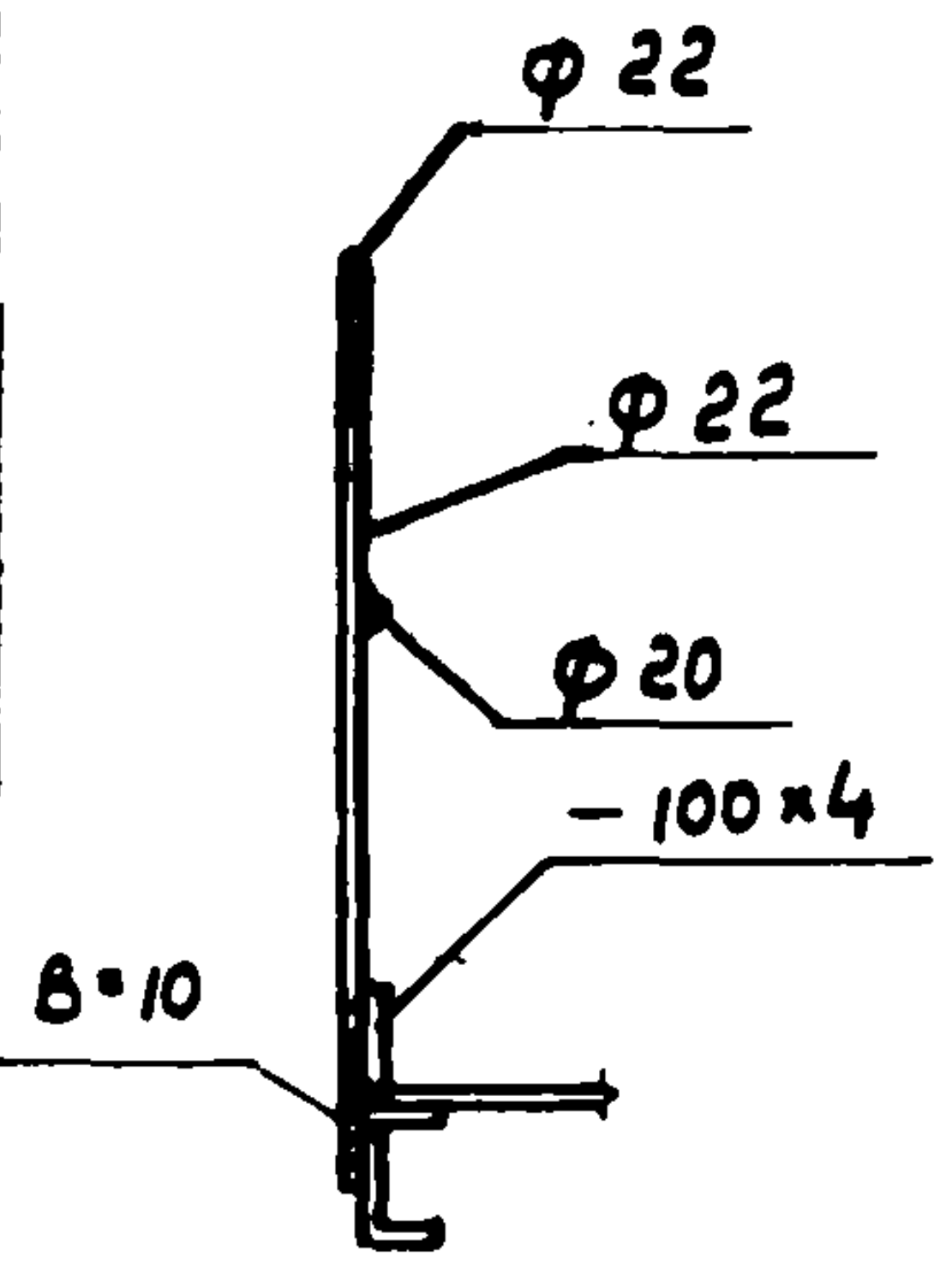
φ 22
φ 22
φ 20
-100×4
δ=10

По 7-7

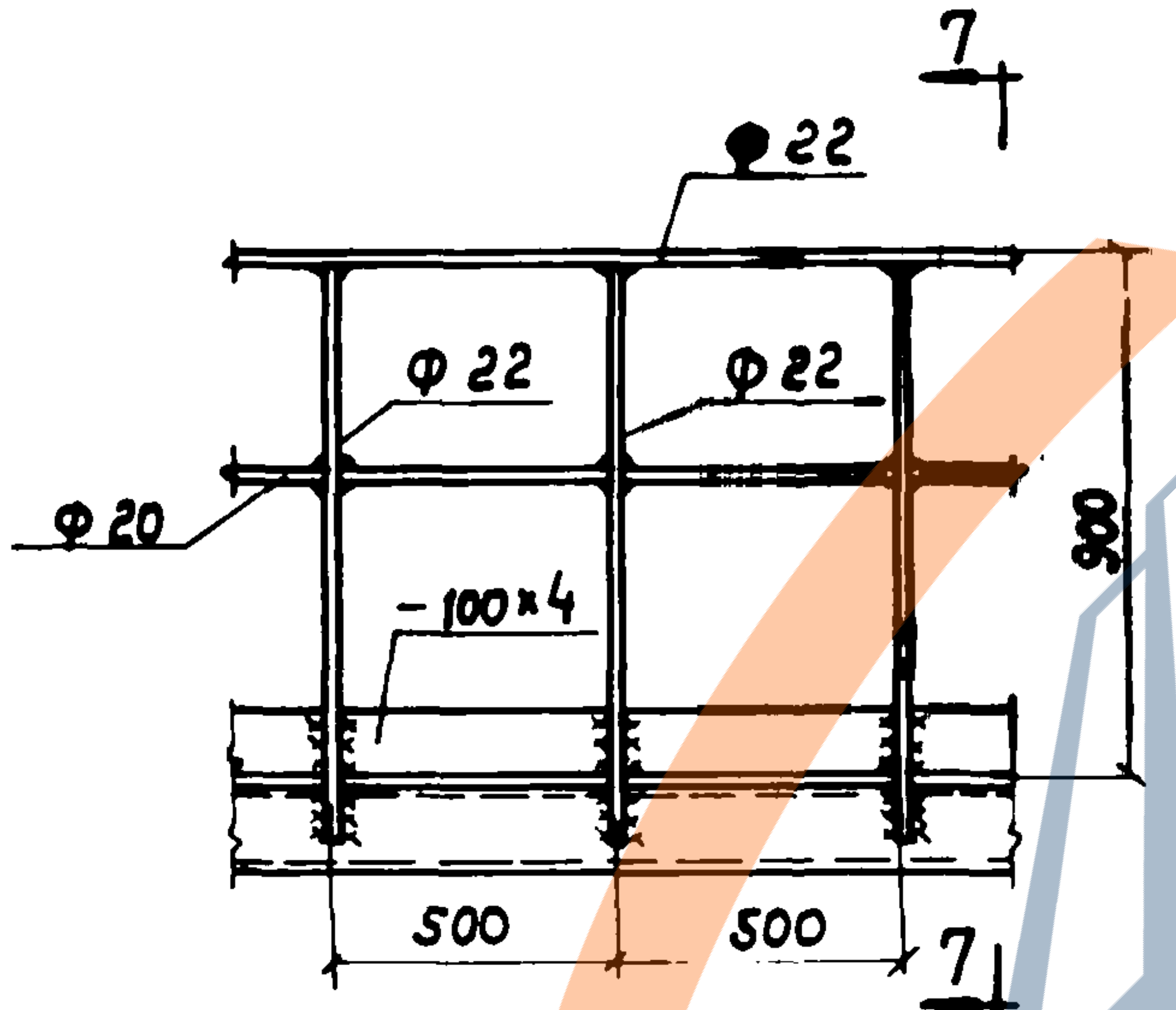
7
φ 22
φ 22
φ 22
φ 20
-100×4
900
500
500
7

Ограждения проходных галерей и посадочных площадок

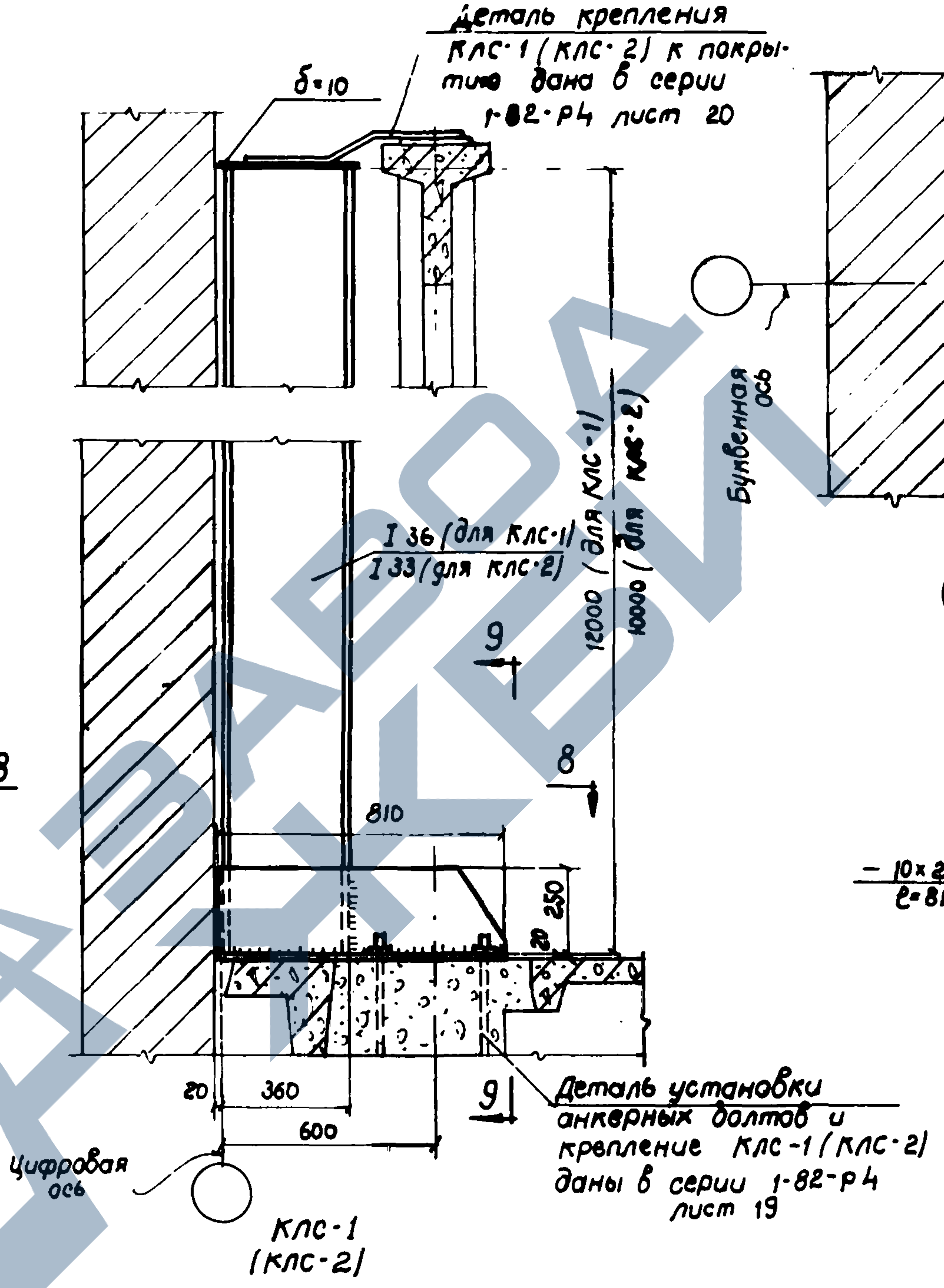
Деталь крепления КЛС-1 (КЛС-2) к покрытию дана в серии 1-82-Р4 лист 20
δ=10
12000 (для КЛС-1)
10000 (для КЛС-2)
I 36 (для КЛС-1)
I 33 (для КЛС-2)
9
8
8
810
250
20
20
360
600
9
Цифровая ось
Деталь установки анкерных болтов и крепление КЛС-1 (КЛС-2) даны в серии 1-82-Р4 лист 19

КЛС-1
(КЛС-2)

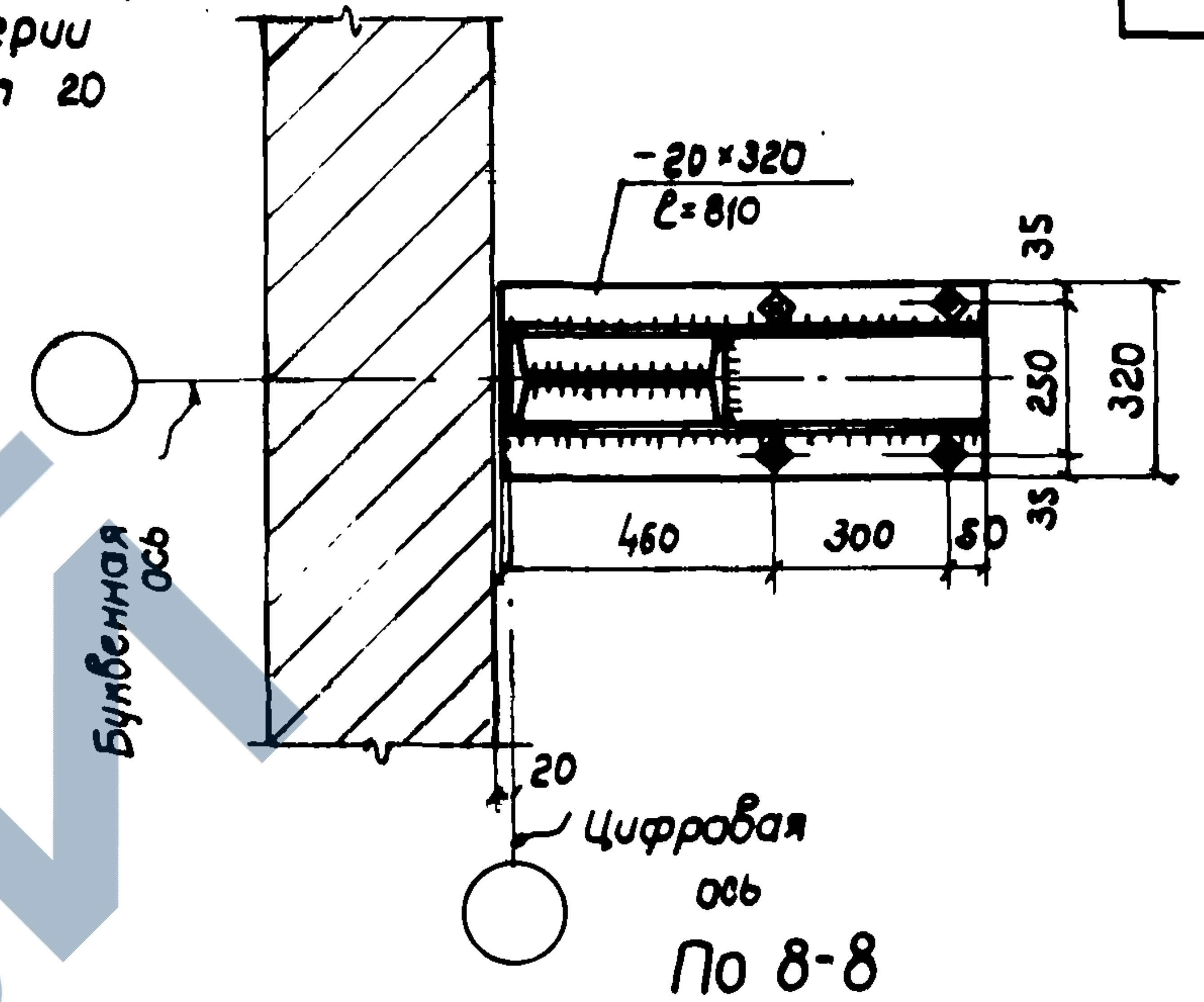
-20×320
ℓ=810
35
250
320
35
460
300
80
Буквенная ось
20
Цифровая ось

По 8-8

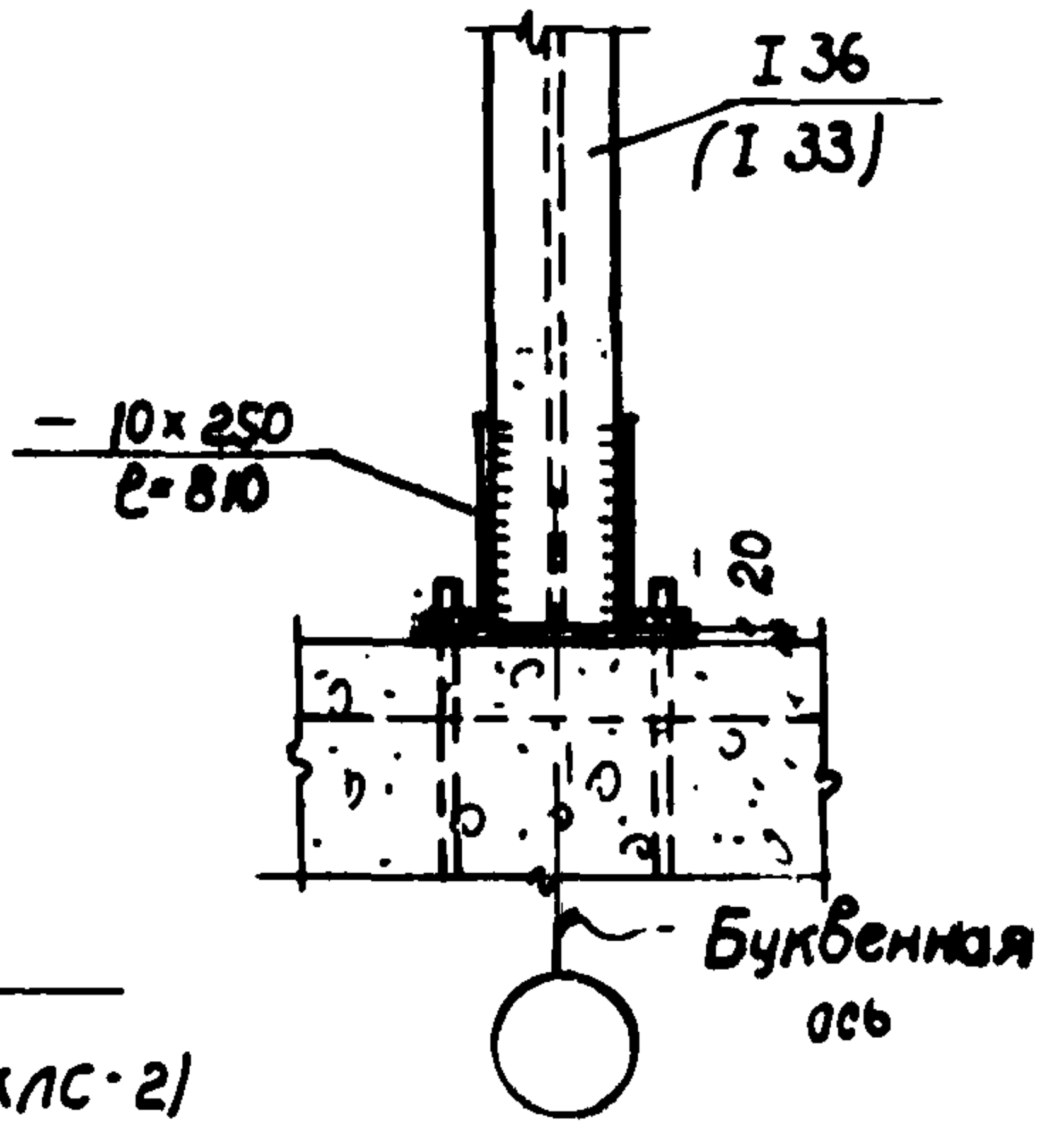
I 36
(I 33)
-10×250
ℓ=810
20
Буквенная ось

По 9-9

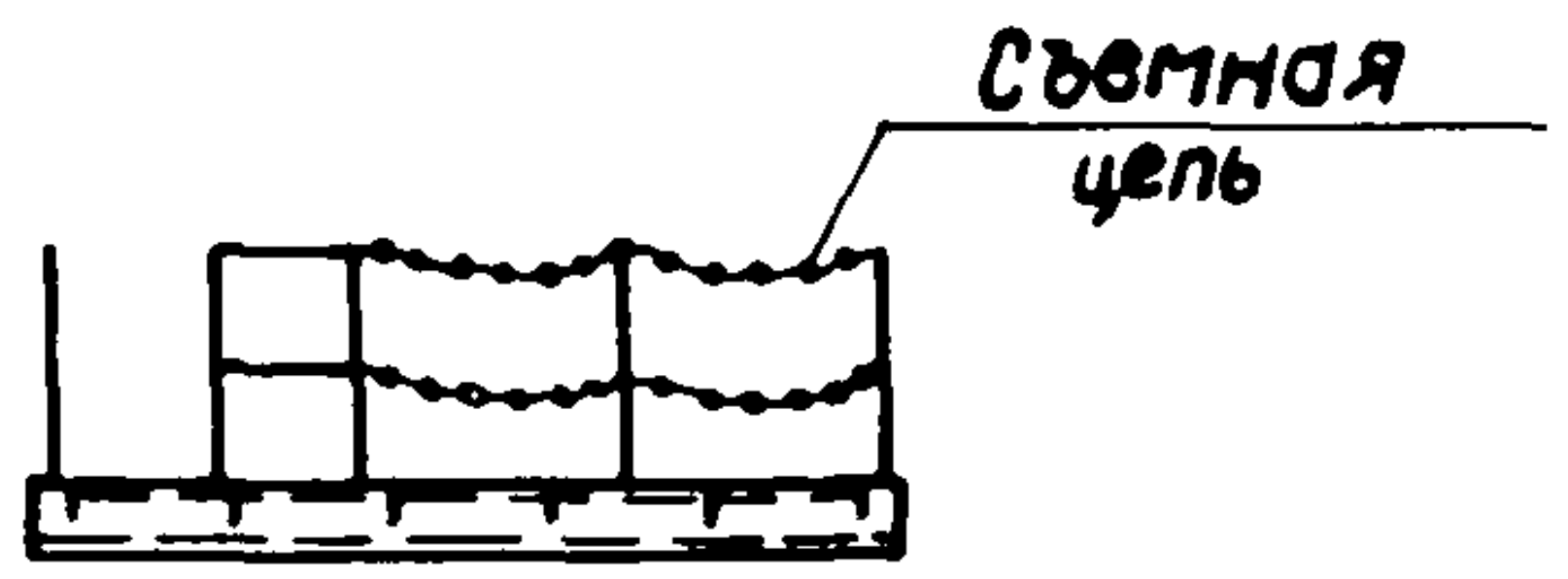
Съемная цепь

Схема ограждения посадочной площадки
П1

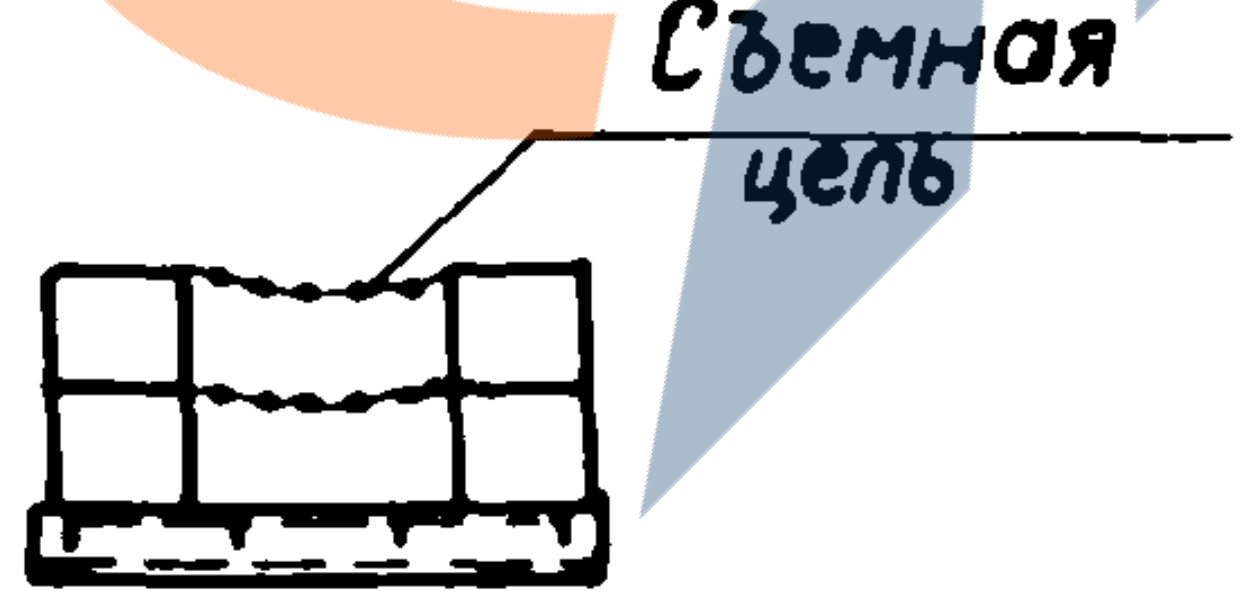
Съемная цепь

Схема ограждения посадочной площадки
П2

Примечания:

1. Маркировочная схема колонн дана на листе ЯС-34.
2. Колонна КЛС-1 соответствует зданию с высотами этажей 6,0м при высоте верхнего этажа 10,5м.
3. Колонна (КЛС-2) соответствует зданию с высотами этажей 4,8м при высоте верхнего этажа 8,5м.
4. Крепление стены к стальной колонне условно не показано.
5. Места разрезов по 4-4 и 5-5 даны на листах ЯС-36,37.
6. Сварные швы (кроме оговоренных) принять h=6мм.

Нач. ОПС-2	Машнин	
Гл. инж. пр-та	Осмоловская	
Ст. архитектор	Вагнер	
Ст. инженер	Богаткин	
Ст. техник	Храмова	Зоммова
Проверил инж.	Никитин	

ГИПРОТИС	Детали посадочных площадок, ограждения и колонны КЛС-1 (КЛС-2)	Серия 1-82-Р2 Выпуск 1
		Лист ЯС-38

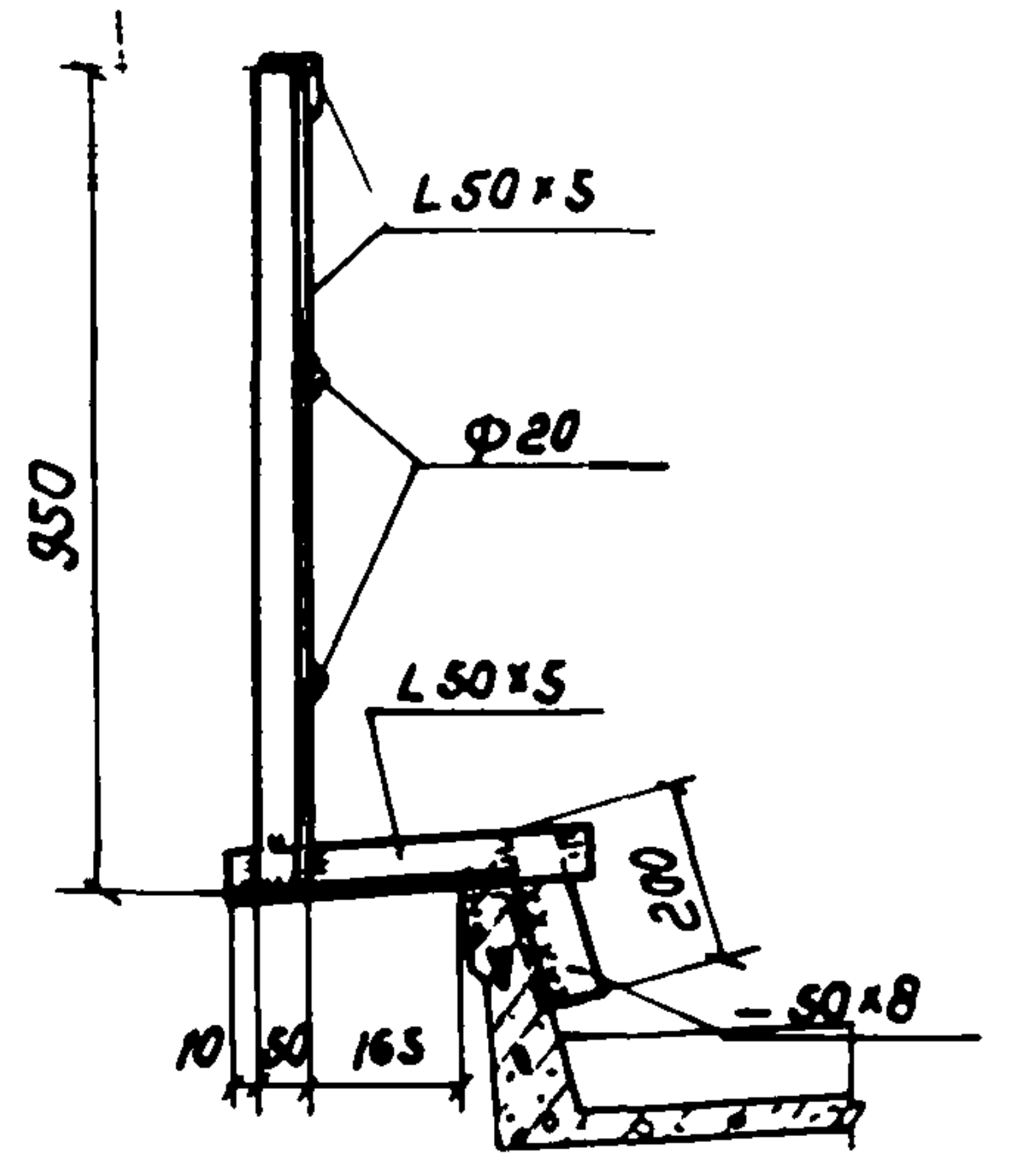
L50×5
Ф20
L50×5
950
200
−50×8
10
50
165

По 1-1

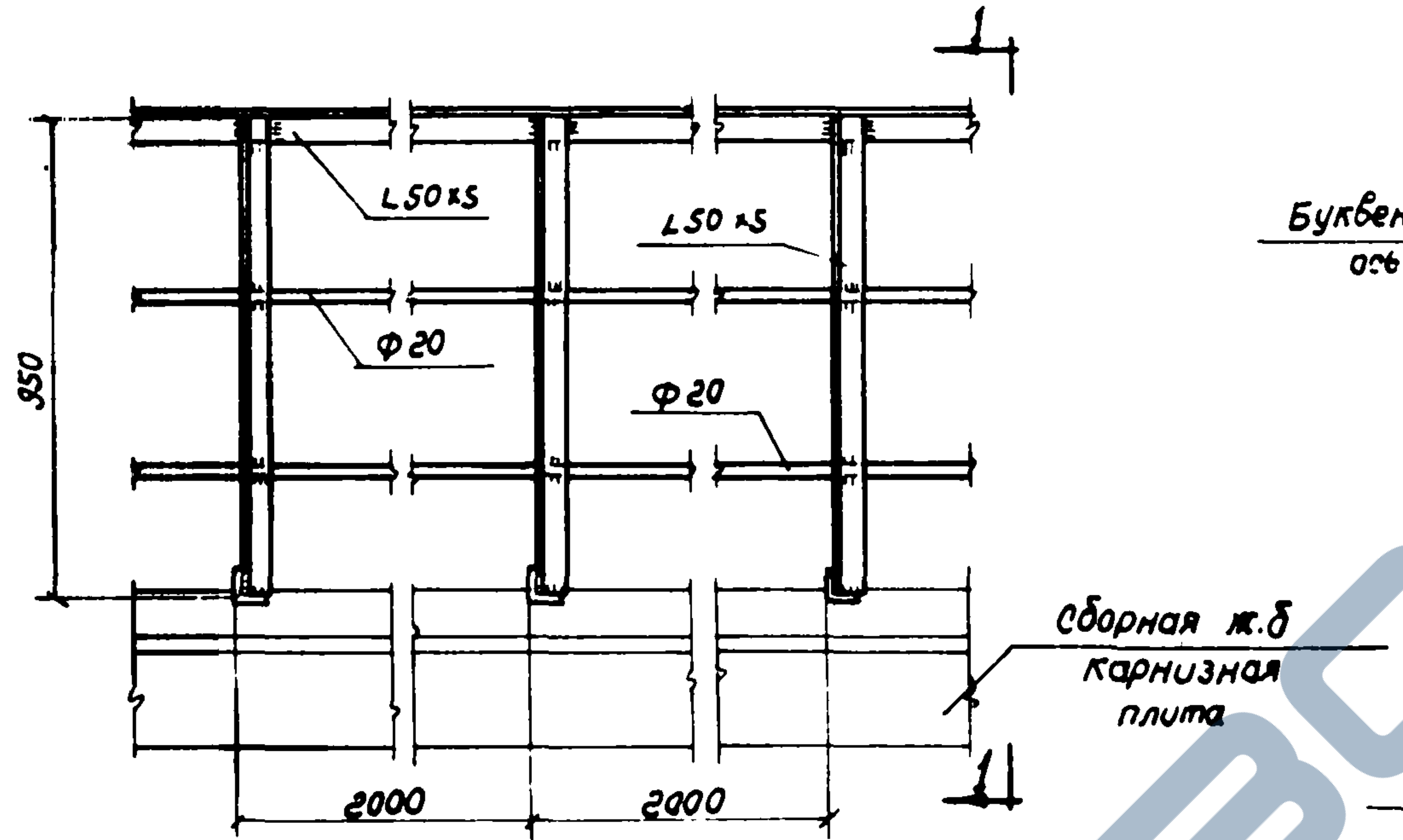
1
L50×5
L50×5
Ф20
Ф20
950
Сборная ж.б карнизная плита
2000
2000
1

Стальное ограждение кровли

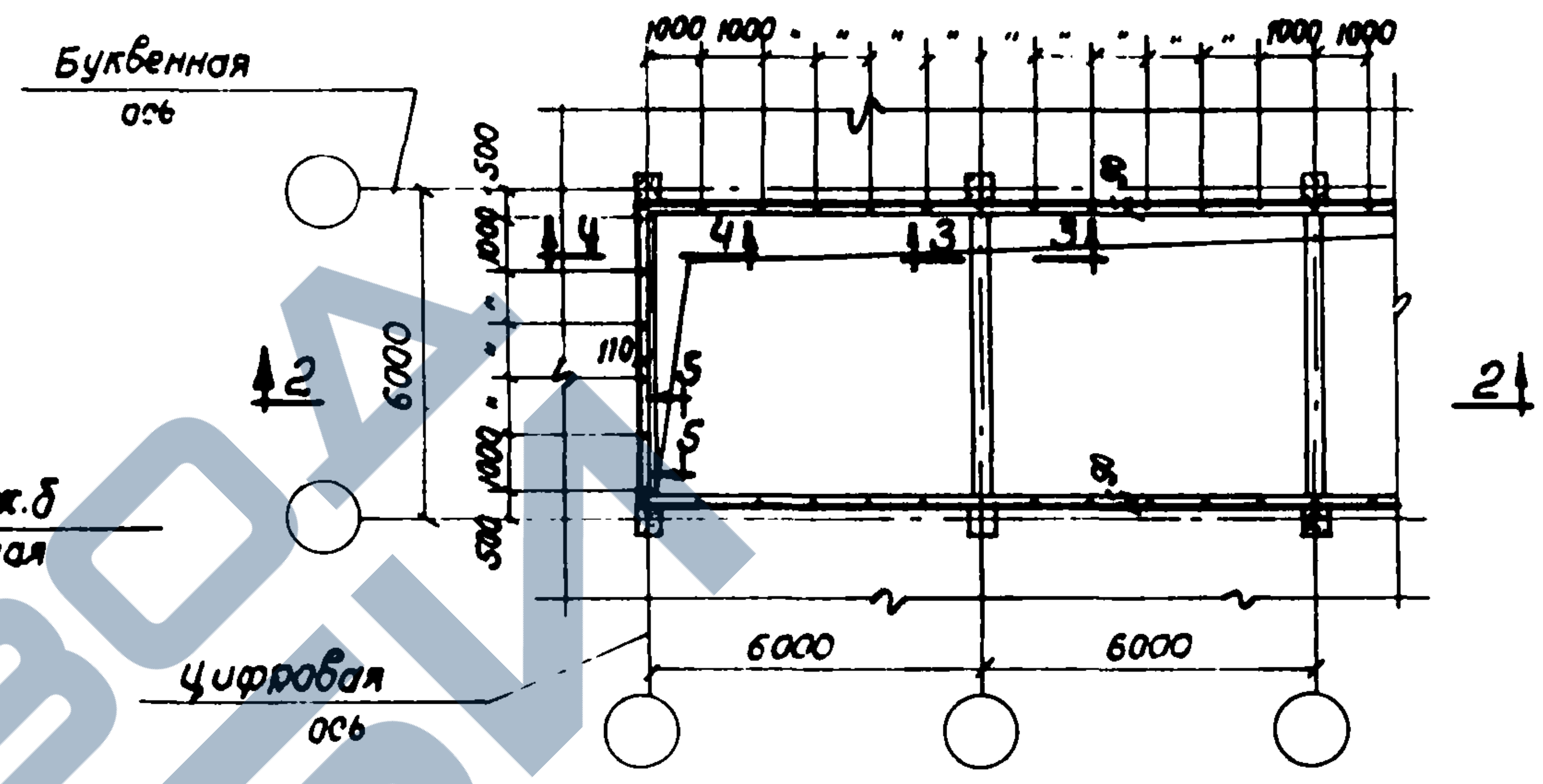
Буквенная ось
1000 1000
1000 1000
500
1000
6000
110
1000
500
4
4
3
3
5
5
2
2
Цифровая ось
6000
6000

План ограждения монтажного проема

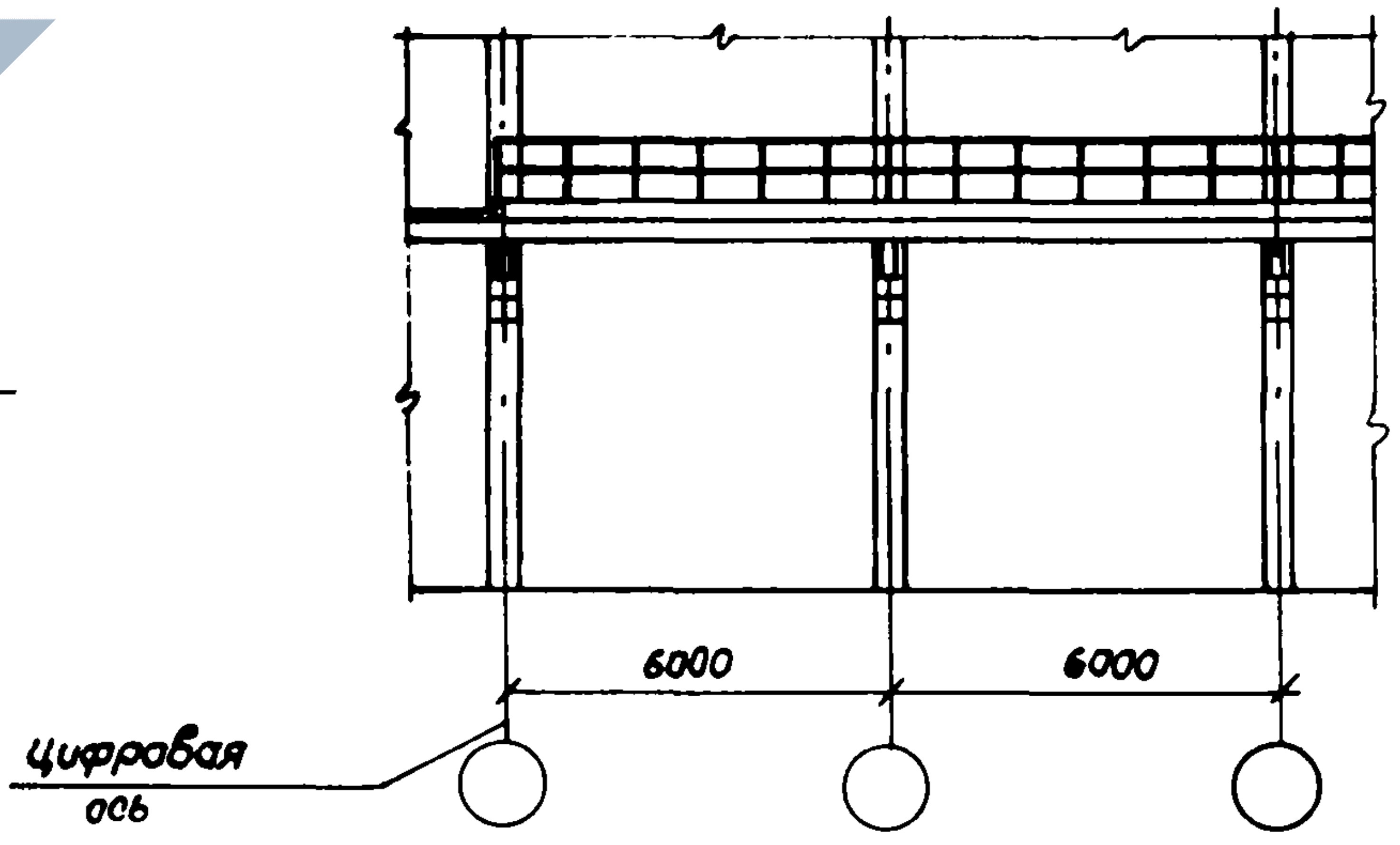
6000
6000
Цифровая ось

По 2-2

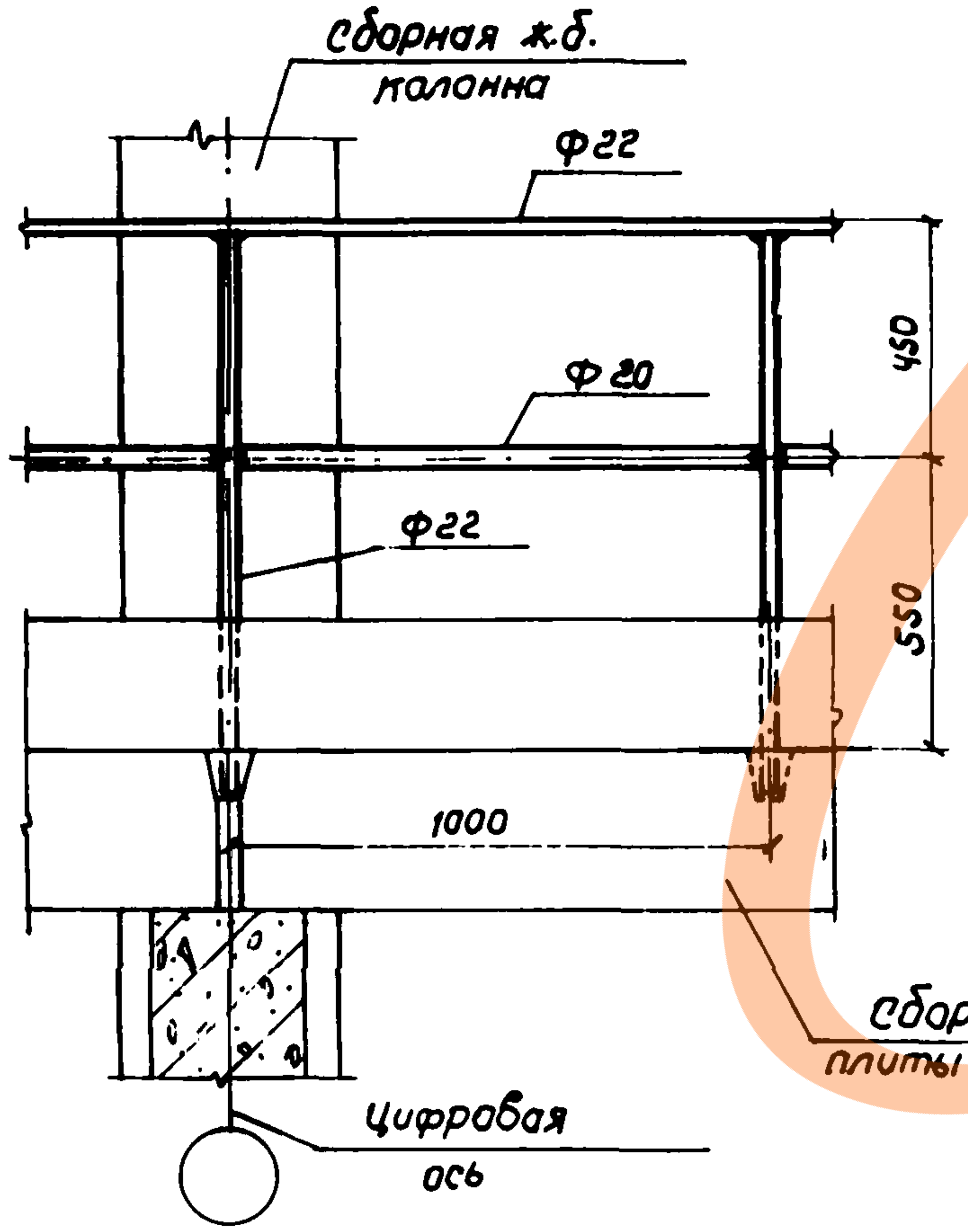
Сборная ж.б. колонна
Ф22
Ф20
Ф22
450
550
1000
Сборные ж.б. плиты перекрытия
Цифровая ось

По 3-3

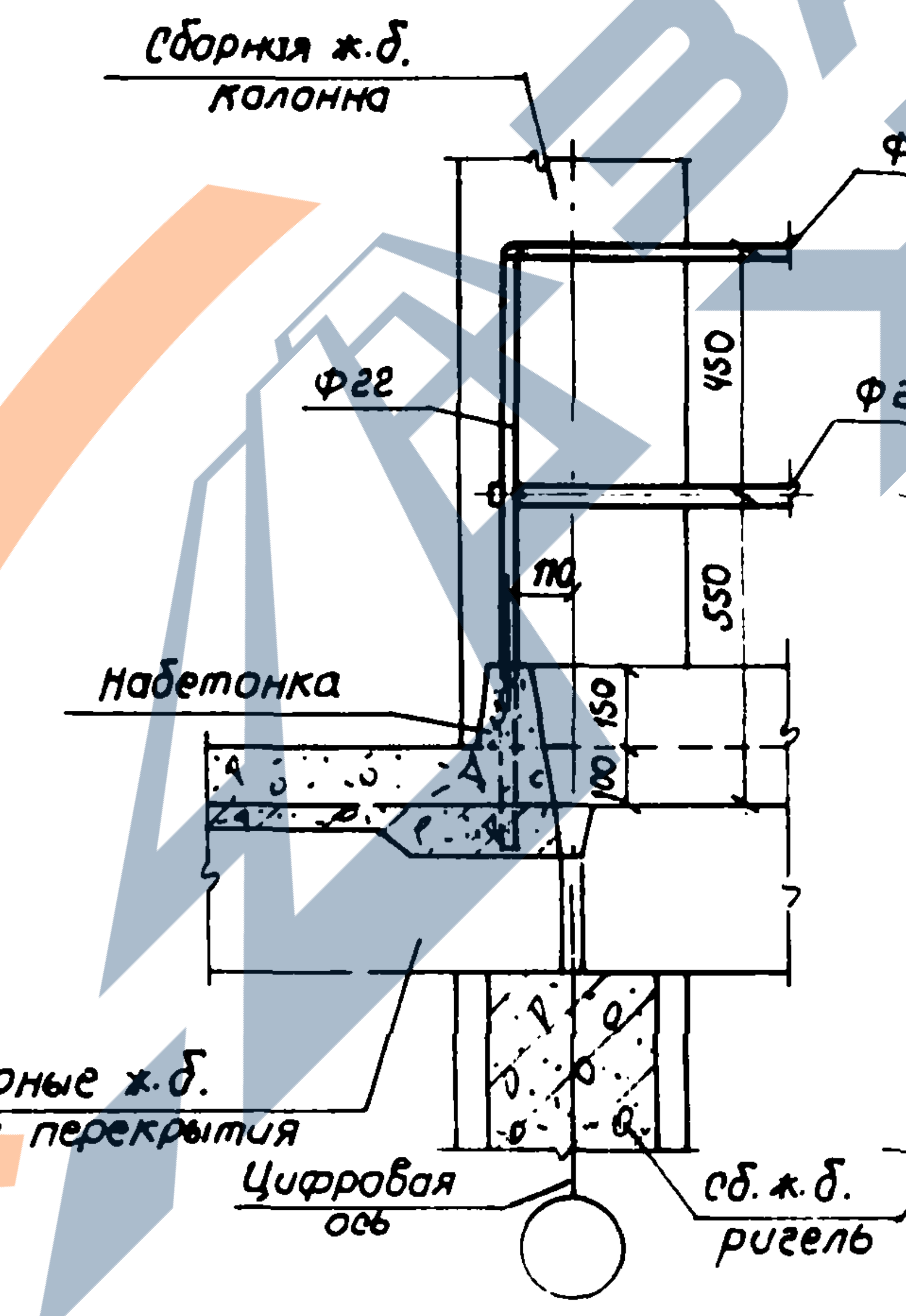
Сборная ж.б. колонна
Ф22
Ф22
Ф20
450
550
110
Набетонка
150
100
Цифровая ось
сб. ж.б. ригель

По 4-4

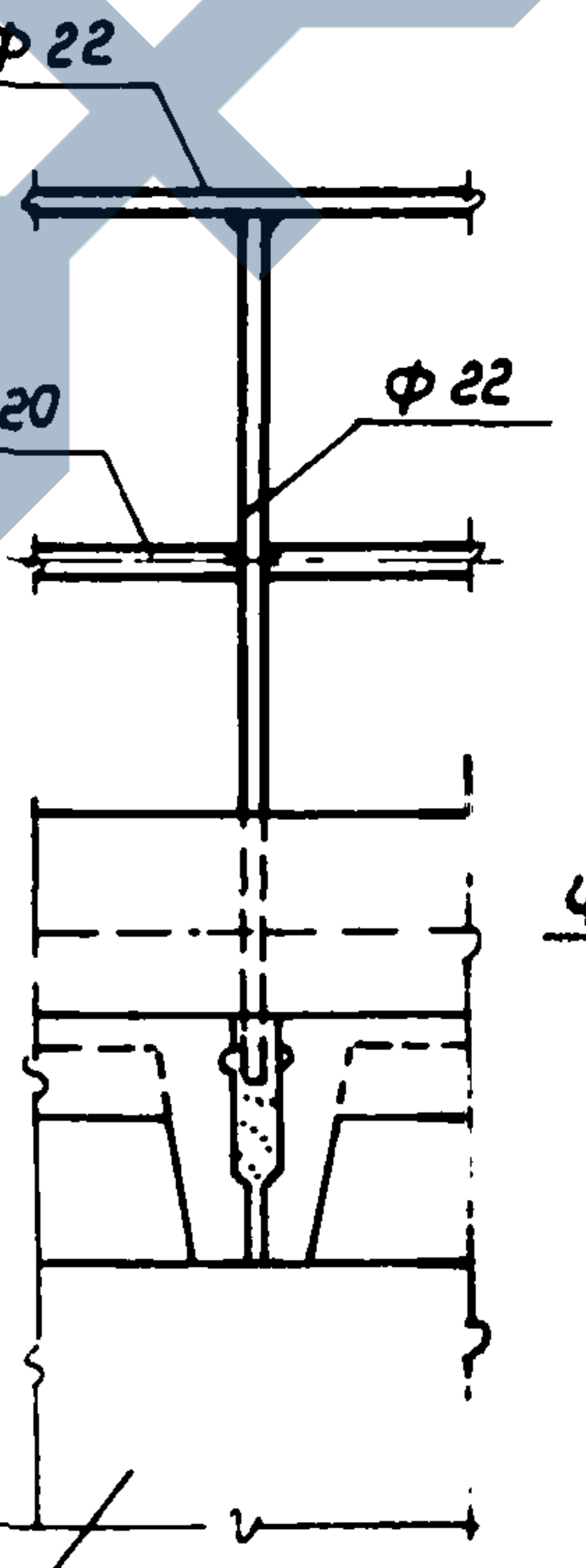

По 5-5

Нач. ОПС-2	Машнин
Гл. инж. пр-та	Осмоловская
Ст. архитектор	Ваенер
Ст. техник	Хромова
Проверил инж.	Никитин

ГИПРОТИС

Стальные ограждения кровли и монтажных проемов

Серия 1-82-Р2
Выпуск 1

Лист АС-39

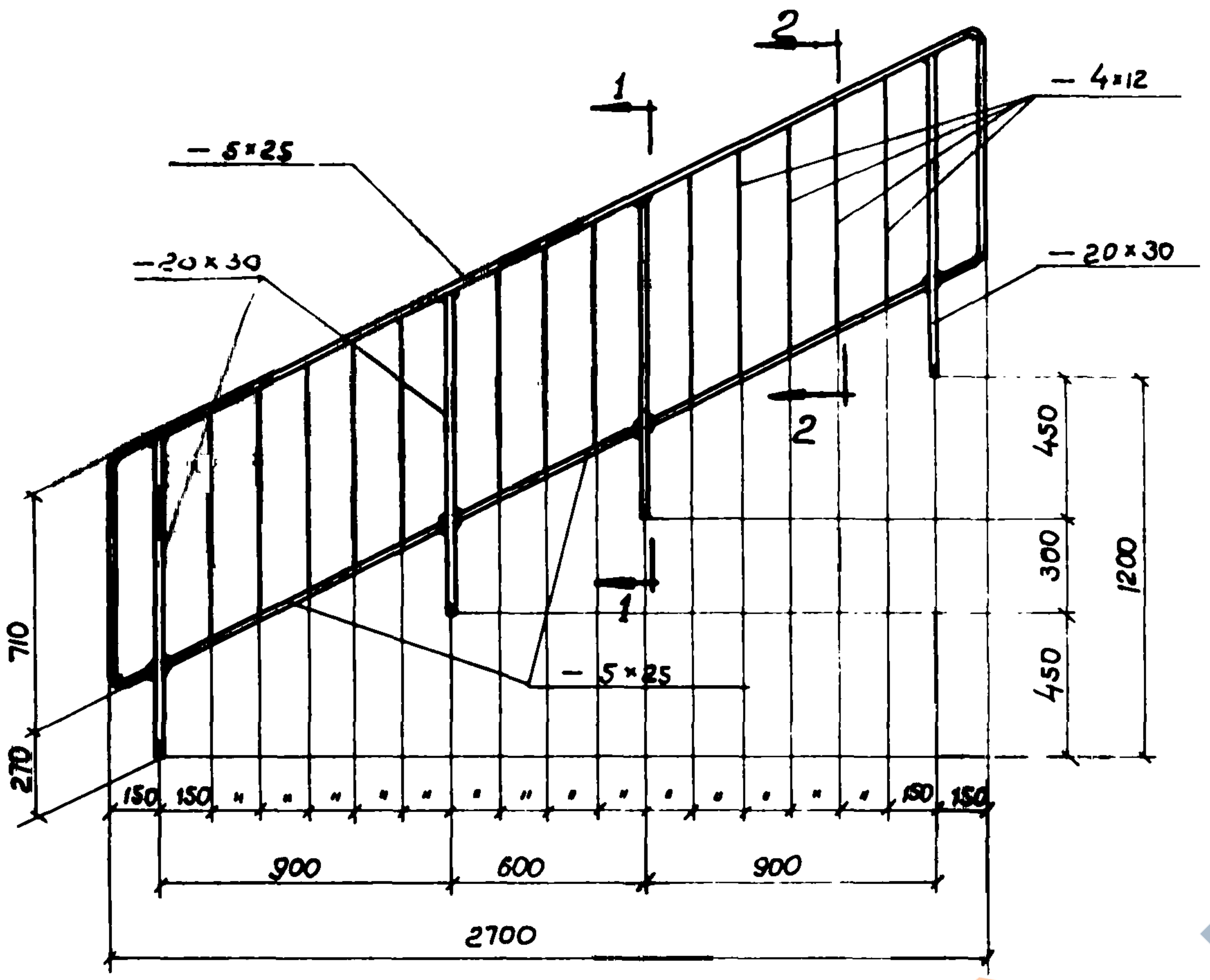
2
1
– 5×25
– 4×12
–20×30
– 20×30
2
1
– 5×25
710
270
450
300
450
1200
150 150 " " " " " " " " " " " " " " " 150 150
900
600
900
2700

МОЛ-1

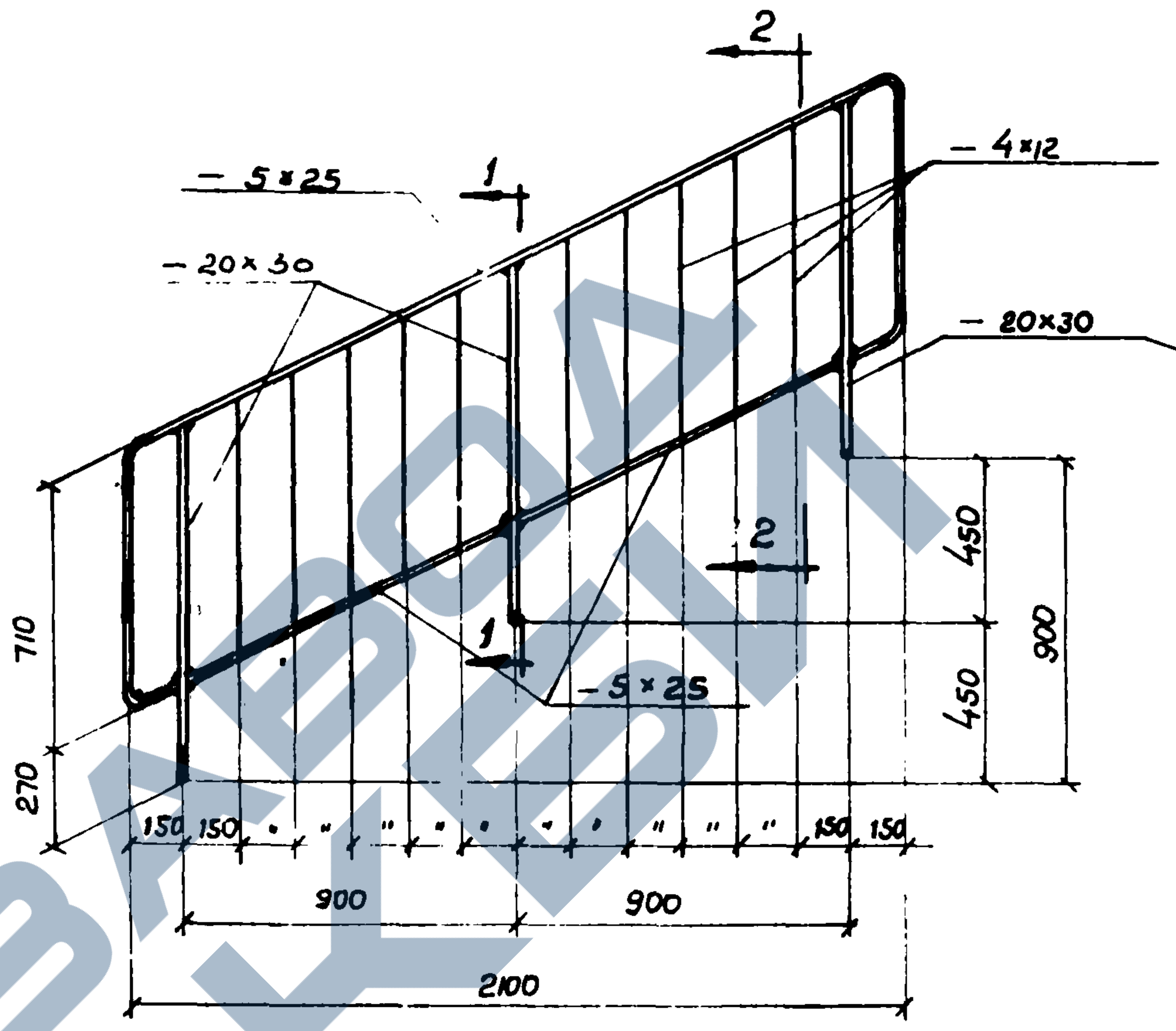
2
1
– 5×25
– 4×12
– 20×30
– 20×30
2
1
– 5×25
710
270
450
450
900
150 150 " " " " " " " " " " " " 150 150
900
900
2100

МОЛ-3

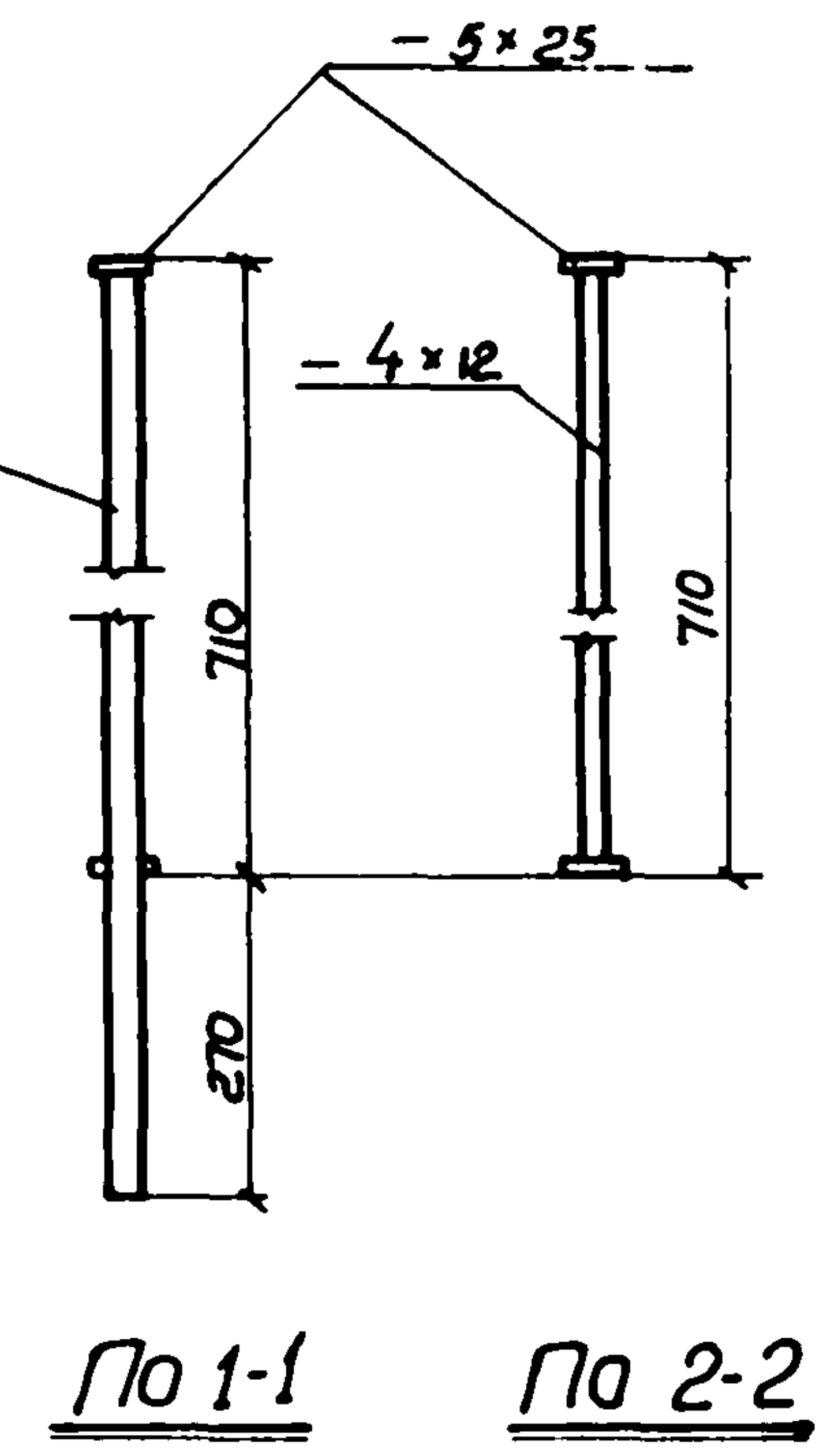
– 5×25
– 4×12
710
710
270

По 1-1

По 2-2

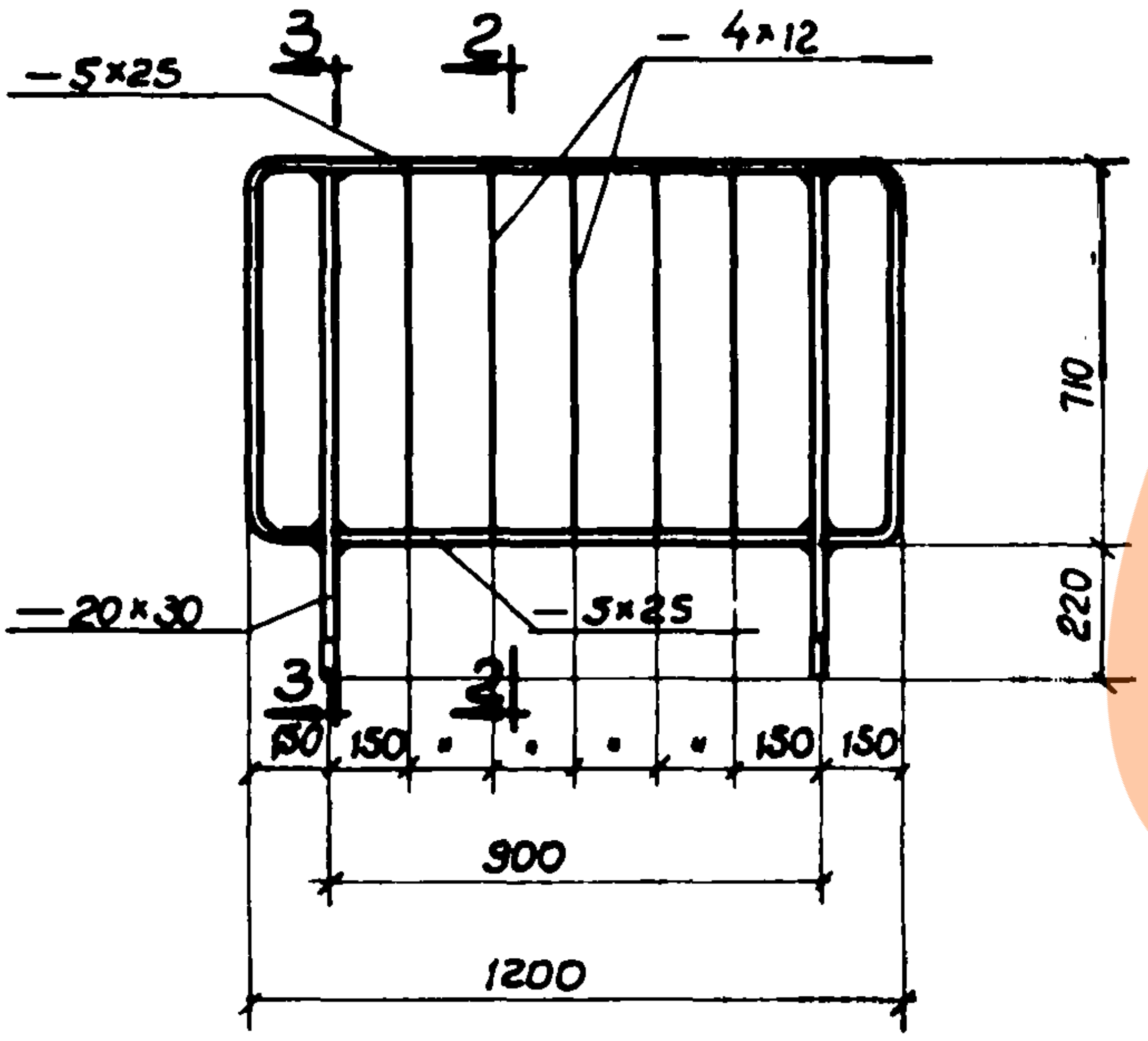
– 5×25
3
2
– 4×12
– 20×30
– 5×25
3
2
710
220
150 150 " " " " " 150 150
900
1200

МОЛ-2

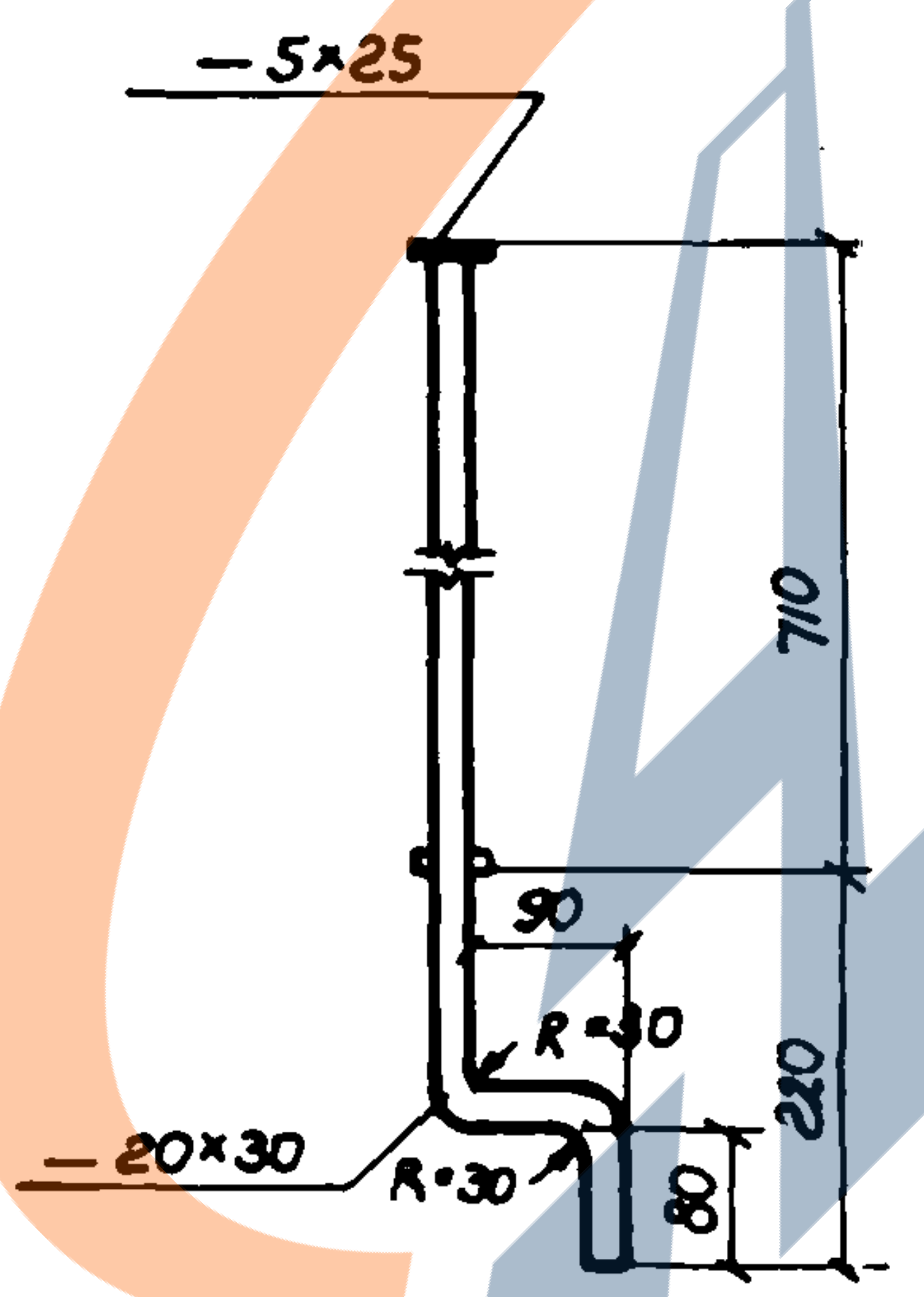
– 5×25
710
90
R=30
R=30
– 20×30
220
80

По 3-3

Примечания:

1. Маркировочные схемы металлических ограждений лестниц даны на листах АС-27, АС-28.
2. Рабочие чертежи металлических ограждений лестниц должны выполняться по аналогии с рабочими чертежи Серии ИИ-03-03, часть I-жилищное строительство.
3. Поручни и отверстия для крепления их предусматриваются при разработке рабочих чертежей.

Нач ОПС-2	Мошнин	
Гл. инж. пр-та	Осмаловская	Б. Вагнер
Ст. архитект.	Вагнер	
Инженер	Ковальская	
Проверил	Никитин	

ГИПРОТИС

Металлические ограждения лестниц

Серия 1-82-Р2
Выпуск 1

Лист АС-40

Печатно-множительная лаборатория института "Гипростройиндустрия"

I6/IУ-59 г.   г.Москва, ул. 25 Октября, д.6   Зак.2I7 тир.650