https://zavodjbi.com/

ТИПОВЫЕ СТРОИТЕЛЬНЫЕ КОНСТРУКЦИИ, ИЗДЕЛИЯ И УЗЛЫ ЗДАНИЙ И СООРУЖЕНИЙ

СЕРИЯ I.442.I - 5.94

ПЛИТЫ ПЕРЕКРЫТИЙ ЖЕЛЕЗОБЕТОННЫЕ РЕБРИСТЫЕ ВЫСОТОЙ 400 мм, УКЛАДЫВАЕМЫЕ НА РИГЕЛИ ПРЯМОУГОЛЬНОГО СЕЧЕНИЯ

ВЫПУСК I

ПЛИТЫ ПРЕДВАРИТЕЛЬНО НАПРЯЖЕННЫЕ ШИРИНОЙ I,5 м.

РАБОЧИЕ ЧЕРТЕЖИ

Ц 00386-01

https://zavodjbi.com/

https://zavodjbi.com/

ТИПОВЫЕ СТРОИТЕЛЬНЫЕ КОНСТРУКЦИИ, ИЗДЕЛИЯ И УЗЛЫ ЗДАНИЙ И СООРУЖЕНИЙ

СЕРИЯ I.442.I - 5.94

ПЛИТЫ ПЕРЕКРЫТИЙ ЖЕЛЕЗОБЕТОННЫЕ РЕБРИСТЫЕ ВЫСОТОЙ 400 мм, УКЛАДЫВАЕМЫЕ НА РИГЕЛИ ПРЯМОУГОЛЬНОГО СЕЧЕНИЯ

ВЫПУСК I

ПЛИТЫ ПРЕДВАРИТЕЛЬНО НАПРЯЖЕННЫЕ ШИРИНОЙ I,5 м.

РАБОЧИЕ ЧЕРТЕЖИ

Разработаны ЦНИИпромзданий

Директор В.В.Гранев

Зав.отделом Э.Н.Кодыш

Ст.научный сотрудн. И.А.Нисканен

Утверждены Главпроектом Минстроя РФ, письмо от 30.I2.94 № 9-3-I/204.

Введены в действие А.О. ЦНИИпромзданий с 0I.0I.95, приказ от 23.II.95 № 66

https://zavodjbi.com/

https://zavodpk.com/

Обозначение документа	Наименование	Стр.
I.442.I-5.94.I - ТТ	Технические требования	2
I.442.I-5.94.I - НИ	Номенклатура плит	I4
I.442.I-5.94.I - Д	Плита 2ПI	I7
I.442.I-5.94.I - РС	Ведомость расхода стали на плиту 2ПI	52
I.442.I-5.94.I - ДКО	Плита 2ПI с квадратными отверстиями (пример)	64
I.442.I-5.94.I - ДШ	Плита 2ПI со шпонками (вариант)	65

				I.442.I-5.94.1	
Зав.отд.	Кодыш		11.94	Содержание	Стадия Р | Лист I | Листов 1
Н.контр.	Нисканен		11.94		ЦНИИПРОМЗДАНИЙ
С.Н.С.	Нисканен		11.94		

Инв.№ подл. | Подпись и дата | Взам.инв.№

I. Общие сведения

I.I. Данная серия I.442.I-5.94 содержит рабочие чертежи железобетонных предварительно напряженных ребристых плит высотой 400 мм, укладываемых на ригели прямоугольного сечения.

В серии приведены: техническое описание, необходимые данные и указания по области применения, основные положения по расчету, технические требования, указания по маркировке, по изготовлению, по хранению, складированию и транспортированию, указания по контролю качества и испытанию, а также приведены номенклатура, спецификация арматурных изделий, рабочие чертежи плит без отверстий и с круглыми отверстиями, ведомости расхода стали, арматурные и закладные изделия.

Состава серии:

Выпуск I. Плиты предварительно напряженные шириной I,5м. Рабочие чертежи

Выпуск 2. Плиты предварительно напряженные шириной I,5 м, Арматурные и закладные изделия. Рабочие чертежи . .

I.2. Плиты серии I.442.I-5.94 являются пересмотренной редакцией серии I.442.I-2 и отличаются от последней учетом современных нормативных документов в том числе и в части оформления проектной документации.

При разработке серии I.442.I-5.94 были использованы те же классы (марки) бетонов, классы арматурной стали и расчетные положения, что и для серии I.442.I-2.

I.3. Значение равномерно распределенных нагрузок, расчетный диаметр, количество преднапряженных стержней, величина их преднапряжения, передаточная прочность бетона, а также контрольные нагрузки и прогибы для испытаний приведены в таблице I.

				I.442.I-5.94.I - ТТ	
Зав.отд.	Кодыш		11.94	Технические требования	Стадия Р | Лист I | Листов I3
Н.контр.	Нисканен		11.94		ЦНИИПРОМЗДАНИЙ
С.Н.С.	Нисканен		11.94		

Инв.№ подл. | Подпись и дата | Взам.инв.№

Таблица 1

Размер плиты, м	Марка плиты	Назначение плиты	Равномерно распределенная нагрузка на плиту, Па (кгс/м²) при коэффициенте перегрузки		Расчетный диаметр и кол-во стержней в одном продольном ребре	Предварительное напряжение σ_{sp}, МПа (кгс/см²)	Усилие натяжения N₀, кН (кгс) на один стержень	Передаточная прочность бетона, R₀ МПа (кгс/см²)	Контрольные равномерно распределенные нагрузки Pпр в Па (кгс/м²) и контрольные прогибы, fк в см для оценки жесткости и трещиностойкости плит при возрасте бетона к моменту испытания в сутках								Контрольные равномерно распределенные нагрузки для оценки прочности плит Па (кгс/м²)	
									3...7		14		28		100			
			n = 1	n > 1					Pпр	fк	Pпр	fк	Pпр	fк	Pпр	fк	Pк при c = 1,4*	Pк' при c = 1,6
1	2	3	4	5	6	7	8	9	10	11	12	13	14	15	16	17	18	19
1,5 × 5,95	2П1-1А-IV(Л), 2П1-1А-IV(Л)-1, 2П1-1А-IV(Л)-2, 2П1-1А-IV(Л)-3, 2П1-1А-IV(Л)-4, 2П1-1А-IV(Л)-5, 2П1-1А-IV(Л)-6	Рядовая, рядовая у температурного шва, межколонная, межколонная у температурного шва	3530/360 (4365)/(445)	4415/450 (5395)/(550)	1Ф14	412/4200	63,3/6450	15,7/160	4220/430	0,56	4120/420	0,56	420/420	0,56	3780/385	0,55	8930/910	11085/1130
	2П1-2А-IV(Л), 2П1-2А-IV(Л)-1, 2П1-2А-IV(Л)-2, 2П1-2А-IV(Л)-3		13240/1350 (16380)/(1670)	15700/1600 (19375)/(1975)	1Ф20		157,0/16000	20,6/210	17510/1785	0,95	16380/1670	0,78	15400/1570	0,69	13490/1375	0,67	27810/2835	33450/3410
	2П1-3А-IV(Л), 2П1-3А-IV(Л)-1, 2П1-3А-IV(Л)-2, 2П1-3А-IV(Л)-3		17265/1760 (20800)/(2120)	20600/2100 (24770)/(2525)	1Ф22		190,3/19400	24,0/245	22465/2290	1,27	22070/2250	1,09	20500/2090	0,95	17410/1775	0,74	35070/3575	42085/4290
	2П1-4А-IV(Л), 2П1-4А-IV(Л)-1, 2П1-4А-IV(Л)-2, 2П1-4А-IV(Л)-3		22025/2245 (25945)/(2645)	26480/2700 (31145)/(3175)	1Ф25	500/5100	245,2/25000	24,0/245	28545/2910	1,75	28545/2910	1,55	26685/2720	1,31	22320/2275	0,98	43700/4455	52290/5330
	2П1-5А-IV, 2П1-5А-IV-1, 2П1-5А-IV-2, 2П1-5А-IV-3		27615/2815 (30900)/(3150)	33110/3375 (37030)/(3775)	2Ф20		157,0/16000	30,9/315	34725/3540	1,90	34040/3470	1,58	31590/3220	1,38	27220/2775	1,08	51650/5265	61705/6290
	2П1-6А-IV, 2П1-6А-IV-1, 2П1-6А-IV-2, 2П1-6А-IV-3		33895/3455 (36200)/(3690)	40220/4100 (42920)/(4375)	2Ф22		190,3/19400	36,8/375	43260/4410	2,25	43260/4410	1,94	40420/4120	1,69	34090/3475	1,31	59600/6075	71120/7250
	2П1-1Ат-VСК(Л)-П, 2П1-1Ат-VСК(Л)-1П, 2П1-1Ат-VСК(Л)-2П, 2П1-1Ат-VСК(Л)-3П, 2П1-1Ат-VСК(Л)-4П, 2П1-1Ат-VСК(Л)-5П, 2П1-1Ат-VСК(Л)-6П		3530/360	4415/450	1Ф12	570/5800	64,3/6550	20,6/210	3925/400	0,50	3870/395	0,49	3825/390	0,49	3780/385	0,46	7995/815	9515/970
	2П1-2Ат-VСК(Л)-П, 2П1-2Ат-VСК(Л)-1П, 2П1-2Ат-VСК(Л)-2П, 2П1-2Ат-VСК(Л)-3П		13240/1350	15700/1600	1Ф18	640/6500	161,9/16500	24,0/245	15500/1580	0,67	15000/1527	0,66	14600/1488	0,63	13490/1375	0,59	23790/2425	27570/2810
	2П1-3Ат-VСК(Л)-П, 2П1-3Ат-VСК(Л)-1П, 2П1-3Ат-VСК(Л)-2П, 2П1-3Ат-VСК(Л)-3П		17625/1760	20600/2100	1Ф20		800,1/20400	27,5/280	20600/2100	0,99	19720/2010	0,82	19030/1940	0,81	17410/1775	0,74	30660/3125	35415/3610

Продолжение таблицы 1

Размер плиты, м	Марка плиты	Назначение плиты	Равномерно распределенная нагрузка на плиту, Па (кгс/м²) при коэффициенте перегрузки n=1	Равномерно распределенная нагрузка на плиту, Па (кгс/м²) при коэффициенте перегрузки n>1	Расчетный диаметр и кол-во стержней в одном прод. ребре	Предварительное напряжение σ_{sp}, МПа (кгс/см²)	Усилие натяжения N_0 на один стержень кН (кгс)	Передаточная прочность бетона, R_0 МПа (кгс/см²)	Контрольные равномерно распределенные нагрузки $P_{пр}$ в Па (кгс/м²) и контрольные прогибы $f_к$ в см для оценки жесткости и трещиностойкости плит при возрасте бетона к моменту испытания в сутках 3...7 $P_{пр}$	3...7 $f_к$	14 $P_{пр}$	14 $f_к$	28 $P_{пр}$	28 $f_к$	100 $P_{пр}$	100 $f_к$	Контрольные равномерно распределенные нагрузки для оценки прочности плит Па (кгс/м²) $P_к$ при $c=1,4$	Контрольные равномерно распределенные нагрузки для оценки прочности плит Па (кгс/м²) $P_к'$ при $c=1,6$
1	2	3	4	5	6	7	8	9	10	11	12	13	14	15	16	17	18	19
1,5 × 5,95	2П1-4Ат-$\bar{V}$СК(л)-П, 2П1-4Ат-$\bar{V}$СК(л)-1П 2П1-4Ат-$\bar{V}$СК(л)-2П 2П1-4Ат-$\bar{V}$СК(л)-3П	Рядовая у температурного шва, межколонная, межколонная у температурного шва	22025/2245	26485/2700	1Ф22		242.3/24700	33/337	27075/2760	1,33	25700/2620	1,14	24525/2500	1,03	22320/2275	0,89	38900/3965	44830/4570
	2П1-5Ат-$\bar{V}$СК(л)-П, 2П1-5Ат-$\bar{V}$СК(л)-1П, 2П1-5Ат-$\bar{V}$СК(л)-2П 2П1-5Ат-$\bar{V}$СК(л)-3П		27615/2815	33110/3375	2Ф18	640/6500	161.9/16500	34,3/350	33650/3430	1,78	31685/3230	1,59	30115/3070	1,37	27220/2775	1,17	48170/4910	55425/5650
	2П1-6Ат-$\bar{V}$СК(л)-П, 2П1-6Ат-$\bar{V}$СК(л)-1П, 2П1-6Ат-$\bar{V}$СК(л)-2П 2П1-6Ат-$\bar{V}$СК(л)-3П		33895/3455	40220/4100	2Ф20		200.1/20400	41,2/420	43260/4410	2,66	41200/4200	2,22	38650/3940	1,88	34090/3475	1,60	58125/5925	66805/6810
	2П1-1Ат-$\bar{V}$(л), 2П1-1Ат-$\bar{V}$(л)-1, 2П1-1Ат-$\bar{V}$(л)-2, 2П1-1Ат-$\bar{V}$(л)-3, 2П1-1Ат-$\bar{V}$(л)-4, 2П1-1Ат-$\bar{V}$(л)-5 2П1-1Ат-$\bar{V}$(л)-6		4365/445	5395/550	1Ф12	570/5800	64.3/6550	20,6/210	3925/400	0,50	3875/395	0,49	3825/390	0,49	3780/385	0,46	9370/955	11085/1130
	2П1-2Ат-$\bar{V}$(л), 2П1-2Ат-$\bar{V}$(л)-1, 2П1-2Ат-$\bar{V}$(л)-2 2П1-2Ат-$\bar{V}$(л)-3		17215/1755	20355/2075	1Ф18		161.9/16500	20,6/210	1550/1580	0,67	14980/1527	0,66	14600/1488	0,63	13500/1375	0,59	30310/3090	35020/3570
	2П1-3Ат-$\bar{V}$(л), 2П1-3Ат-$\bar{V}$(л)-1, 2П1-3Ат-$\bar{V}$(л)-2 2П1-3Ат-$\bar{V}$(л)-3		20795/2120	24770/2525	1Ф20		200.1/20400	27,5/280	20600/2100	0,99	19720/2010	0,82	19050/1940	0,81	17410/1775	0,74	36405/3720	42035/4290
	2П1-4Ат-$\bar{V}$(л), 2П1-4Ат-$\bar{V}$(л)-1 2П1-4Ат-$\bar{V}$(л)-2 2П1-4Ат-$\bar{V}$(л)-3		26780/2730	32130/3275	1Ф22	640/6500	242.3/24700	27,5/280	27075/2760	1.33	25700/2620	1,14	24525/2500	1,03	22320/2275	0,89	46795/4770	53855/5490
	2П1-5Ат-$\bar{V}$, 2П1-5Ат-$\bar{V}$-1, 2П1-5Ат-$\bar{V}$-2 2П1-5Ат-$\bar{V}$-3		30900/3150	37030/3775	2Ф18		161.9/16500	30,9/315	33650/3430	1,78	31685/3230	1,59	30115/3070	1,37	27220/2775	1,17	53660/5470	61705/6290
	2П1-6Ат-$\bar{V}$, 2П1-6Ат-$\bar{V}$-1, 2П1-6Ат-$\bar{V}$-2, 2П1-6Ат-$\bar{V}$-3		36200/3690	42920/4375	2Ф20		200.1/20400	34,3/350	43260/4410	2,66	41200/4200	2,22	38650/3940	1,88	34090/3475	1,60	61900/6310	71120/7250

Продолжение таблицы 1

Размер плиты, м	Марка плиты	Назначение плиты	Равномерно распределенная нагрузка на плиту Па (кгс/м²) при коэффициенте перегрузки n=1	Равномерно распределенная нагрузка на плиту Па (кгс/м²) при коэффициенте перегрузки n>1	Расчетный диаметр и кол-во стержней в одном прод. ребре	Предварительное напряжение σ_{sp}, МПа (кгс/см²)	Усилие натяжения No, кН (кгс) на один стержень	Передаточная прочность бетона, R_o МПа (кгс/см²)	Контрольные равномерно распределенные нагрузки Рпр в Па (кгс/м²) и контрольные прогибы $f_к$ в см для оценки жесткости и трещиностойкости плит при возрасте бетона к моменту испытания в сутках: 3...7 Рпр	3...7 $f_к$	14 Рпр	14 $f_к$	28 Рпр	28 $f_к$	100 Рпр	100 $f_к$	Контрольные равномерно распределенные нагрузки для оценки прочности плит Па (кгс/м²): $P_к$ при c=1,4	$P_к'$ при c=1,6
1	2	3	4	5	6	7	8	9	10	11	12	13	14	15	16	17	18	19
1,5 × 5,95	2П1-1АТ-$\overline{V}$(л), 2П1-1АТ-$\overline{VI}$(л)-1, 2П1-1АТ-$\overline{V}$(л)-2, 2П1-1АТ-$\overline{VI}$(л)-3, 2П1-1АТ-$\overline{V}$(л)-4, 2П1-1АТ-$\overline{VI}$(л)-5, 2П1-1АТ-$\overline{V}$(л)-6	Рабочая, рабочая, межколонная, межколонная у температурн. шва и теплоперет. шва	4365/445	5395/550	1Ф10	687/7000	54,0/5500	280	3925/400	0,65	3825/390	0,60	3775/385	0,60	3780/385	0,59	9370/955	11085/1130
	2П1-2АТ-$\overline{V}$(л), 2П1-2АТ-$\overline{VI}$(л)-1, 2П1-2АТ-$\overline{V}$(л)-2, 2П1-2АТ-$\overline{VI}$(л)-3		14715/1500	17410/1775	1Ф16		187,4/19100	280	14910/1520	0,83	14570/1485	0,67	14320/1460	0,63	13490/1375	0,61	26190/2670	30315/3090
	2П1-3АТ-$\overline{V}$(л), 2П1-3АТ-$\overline{VI}$(л)-1, 2П1-3АТ-$\overline{V}$(л)-2, 2П1-3АТ-$\overline{VI}$(л)-3		17905/1825	21340/2175	1Ф18		237,4/24200	280	20210/2060	1,15	19325/1970	0,98	18785/1915	0,78	17410/1775	0,67	31690/3230	36590/3730
	2П1-4АТ-$\overline{V}$, 2П1-4АТ-$\overline{VI}$-1, 2П1-4АТ-$\overline{V}$-2, 2П1-4АТ-$\overline{VI}$-3		22660/2310	27220/2775	1Ф20	932/9500	292,3/29800	400	26000/2650	1,74	24870/2535	1,56	24035/2450	1,08	22320/2275	0,85	39925/4070	46010/4690
	2П1-5АТ-$\overline{V}$, 2П1-5АТ-$\overline{VI}$-1, 2П1-5АТ-$\overline{V}$-2, 2П1-5АТ-$\overline{VI}$-3		26980/2750	32375/3300	2Ф16		187,4/19100	400	31785/3240	1,93	30310/3090	1,61	29280/2985	1,37	27220/2775	1,16	47140/4805	54250/5530

1. Указания по маркировке плит см. раздел 5 1.442.1-5.94.1-ТТ.
2. В графах 4, 5 нагрузки приведены без учета нагрузки от с.в. плиты.
3. При расчете пробельных ребер учитывалась равномерно распределенная нагрузка от с.в. плиты с заливкой швов, равная для плит из тяжелого бетона 2895Па (295кгс/м³) (при n=1) и 3190Па (325кгс/м³) (при n>1), а из легкого бетона - 2355Па (240кгс/м²) (при n=1) и 2600 Па (265кгс/м²) (при n>1)
4. В графах 7 и 8 величины σ_{sp} и No приведены без учета потерь от деформации форм.
5. В графах 10, 12, 14, 16, 18, 19 величины Рпр, Рк, Рк' приведены без учета нагрузки от с.в. плиты, принятой для плит из тяжелого бетона 2650Па (270кгс/м²). Указанными величинами допускается пользоваться при испытании плит из легкого бетона.
6. Для испытываемых плит отношение $f_{плит}/f_{пред} \leq 0,85$.
7. Для плит, армированных сталью класса AIV, без скобок приведены нагрузки при применении плит в условиях агрессивной газовой среды, а в скобках - неагрессивной среды.
8. Контрольные нагрузки даны только для рабочих плит, остальные плиты испытывать неразрушающими методами.
9. Над чертой указаны значения в системе СИ, под чертой или в скобках названий граф в системе МКС

I.4. Серия содержит пример решения в межколонных плитах перекрытий квадратных отверстий для пропуска вертикальных коммуникаций и вариант опалубочных чертежей плит с наличием вертикальных углублений на наружных гранях продольных ребер, служащих для образования бетонных шпонок после замоноличивания швов между плитами. Опалубочной формой, образующей пазы для шпонок, следует пользоваться при изготовлении плит в тех случаях, когда в проектах соединение плит шпонками указано как необходимое (например, при строительстве в сейсмических районах). Такими формами можно пользоваться и для изготовления плит, для которых не требуется соединение их между собой с помощью указанных шпонок (см.докум. I.442.I-5.94.I-ДШ).

I.5. В межколонных плитах покрытий предусмотрены унифицированные отверстия для дефлекторов и зонтов.

На плиты покрытий могут устанавливаться крышные, центральные или осевые вентиляторы №№ 4; 5 и 6.

На каждую плиту допускается установка только одного вентилятора.

Установку вентиляторов следует производить в соответствии с указаниями, изложенными в серии I.469-7.

В случае установки на плиты покрытий оборудования с динамическими нагрузками, кроме указанных выше номеров крышных вентиляторов, необходимо производить динамический расчет в соответствии с действующими нормативами.

Эквивалентные расчетные равномерно распределенные нагрузки от вентиляционного устройства для плит покрытий с отверстиями для дефлекторов, зонтов и вентиляторов приведены в табл. 2.

Таблица 2

Марка плиты	Вид вентиляционного устройства		Диаметр отверстия мм	Эквивалентная равномерно распределенная нагрузка на 1м² плиты Па (кгс/м²) (при n > 1)
1	2		3	4
2П1-1А-$\bar{IV}$(л)-4; 2П1-1Ат-$\bar{V}$(л)-4; 2П1-1Ат-$\bar{V}$ск(л)-4; 2П1-1Ат-$\bar{VI}$(л)-4	Зонт (дефлектор)		400	490/50 (560)/(60)
2П1-1А-$\bar{IV}$(л)-5; 2П1-1Ат-$\bar{V}$(л)-5; 2П1-1Ат-$\bar{V}$ск(л)-5; 2П1-1Ат-$\bar{VI}$(л)-5			700	490/50 (785)/(80)
2П1-1А-$\bar{IV}$(л)-6; 2П1-1Ат-$\bar{V}$(л)-6; 2П1-1Ат-$\bar{V}$ск(л)-6; 2П1-1Ат-$\bar{VI}$(л)-6			1000	440/45 (1130)/(115)
2П1-1А-$\bar{IV}$(л)-5; 2П1-1Ат-$\bar{V}$(л)-5;	Центробежный вентилятор	№4	700	560/60 785/80 1030/105
		№5		
		№6		
2П1-1Ат-$\bar{V}$ск(л)-5; 2П1-1Ат-$\bar{VI}$(л)-5	Осевой вентилятор	№4		390/40 440/45 490/50
		№5		
		№6		

I. В графе 4 указаны эквивалентные нагрузки на плиты при установке дефлектора (см.пункт 7 и 9 примечаний таблицы I)

2. Максимальная равномерно распределенная нагрузка на плиты с отверстиями для дефлекторов, зонтов и крышных вентиляторов №№ 4; 5; 6 определяется по таблице I за вычетом эквивалентной равномерно распределенной нагрузки от вентиляционного устройства, приведенной в настоящей таблице.

3. При определении эквивалентной нагрузки от вентиляционного устройства учтены следующие нагрузки:

- от веса дефлектора или зонта,
  или одного крышного вентилятора (№ 4 или №5);

- от веса стакана;
- от трубы и утеплителя, клапана и набетонки;
- ветровая нагрузка при значении нормативного ветрового давления "w_e" на уровне верха трубы, не превышающего 834 Па (85 кгс/м^2);
- динамические нагрузки от одного из крышных вентиляторов №№ 4; 5; 6.

4. Эквивалентные нагрузки вычислены для вентиляционных устройств с высотой трубы до 2-х метров включительно от верхнего обреза стакана до раструба дефлектора или до верха зонта (без расчалок).

2. Указания по применению

2.I. Плиты по серии I.442.I-5.94 предназначены для использования в перекрытиях и покрытиях многоэтажных общественных и производственных зданий, а также в сооружениях, и могут быть применены:

- в отапливаемых зданиях и сооружениях в условиях эксплуатации при температуре не выше + 50^{0}С;
- в неотапливаемых зданиях и сооружениях, эксплуатируемых на открытом воздухе при расчетной температуре наружного воздуха до минус 40^{0}С включительно;
- в зданиях и сооружениях, эксплуатируемых в неагрессивной среде, а также в условиях воздействия слабо- и среднеагрессивной газообразных сред (СНиП 2.03.II-85);
- в зданиях и сооружениях, возводимых в несейсмических районах и в зданиях и сооружениях в районах с расчетной сейсмичностью 7 и 8 баллов.

2.2. При применении плит в условиях воздействия слабо- и среднеагрессивной газообразных сред должны быть учтены указания, изложенные в п.I.3"Технических требований", а также требования СНиП 2.03.II-85 в части назначения показателей проницаемости бетона.

2.3. Плиты, предназначенные для применения в зданиях и сооружениях в районах с расчетной сейсмичностью 7 и 8 баллов, с наружной стороны продольных ребер обязательно должны иметь закрытые шпонки (см. I.442.I-5.94.I-ДШ).

2.4. Применение плит в условиях постоянного воздействия температуры выше +50^{0}С, а также в неотапливаемых зданиях и в сооружениях, эксплуатируемых на открытом воздухе при расчетной температуре наружного воздуха ниже минус 40^{0}С, допускается при соблюдении дополнительных требований, устанавливаемых в конкретном проекте, в соответствии с положениями СНиП 2.03.0I-84* и СНиП 2.03.04-84 и оговариваемых в заказе на изготовление плит.

2.5. Плиты с рабочей арматурой из стали класса А-IУ предназначены для применения в условиях как неагрессивной, так и слабо- и среднеагрессивой газовых сред; из стали класса Ат-УСК рекомендуется применять в условиях слабо и среднеагрессивной газовых сред; из стали классов Ат-У, Ат-УI должны применяться только в неагрессивной среде.

2.6. Предел огнестойкости плит - 0,75 часа.

2.7. При выборе марок по несущей способности при конкретном проектировании величину расчетных нагрузок на данное перекрытие в соответствии с "Правилами учета степени ответственности зданий и сооружении при проектировании конструкций" (Постановление Госстроя СССР от I9.03.8I г.№ 4I) СНиП 2.0I.07-85 "Нагрузки и воздействия" следует умножить на коэффициент надежности по назначению (0,9; 0,95; I,0) в зависимости от класса ответственности здания или сооружения.

3. Основные положения по расчету

3.I. Расчет и конструирование плит приведены в соответствие с требованиями СНиП 2.03.0I-84* и СНиП 2.03.II-85.

3.2. Ребра плит расчитаны как шарнирно опертые однопролетные балки таврового сечения.

Плиты рассчитаны как конструкции 3-ей категории трещиностойкости. Плиты марок типа 2П1-5; 2П1-5-1; 2П1-5-2; 2П1-5-3; 2П1-6; 2П1-6-1;2П1-6-2; 2П1-6-3 для всех классов стали рабочей арматуры дополнительно рассчитаны на нагрузки от одного автопогрузчика типа 4004 грузоподъемностью 750 кг при толщине пола в пределах 50...100 мм. Наибольшая нормативная нагрузка от давления одного колеса принята $P_н$ = 11,7 кН (1190 кгс), при расстоянии между колесами равным 760 мм. При этом нагрузка от напольного транспорта и равномерно распределенная длительная нагрузка приняты действующими разновременно.

Примечание. При применении автопогрузчика указанного типа или аналогичного ему по нагрузке на перекрытиях из плит марок типа 2П1-2; 2П1-2-1; 2П1-2-2; 2П1-2-3; 2П1-3; 2П1-3-1; 2П1-3-2; 2П1-3-3; 2П1-4; 2П1-4-1; 2П1-4-2; 2П1-4-3 (при всех классах стали рабочей арматуры) армирование полок плит следует принимать аналогичными армированию полок марок типа 2П1-5; 2П1-5-1; 2П1-5-2; 2П1-5-3 соответственно.

Плиты перекрытий проверены также на воздействие погрузчика ЭП-0,5 грузоподъемностью 500 кг при отсутствии пола (для использования, например, в период строительства).

Равномерно распределенная нагрузка от собственного веса плит (с учетом заливки швов) принята:

- для плит из тяжелого бетона 2895 Па (295 кгс/м^2) - при n = 1 и 3190 Па (325 кгс/м^2) - при n > 1, а из легкого бетона 2355 Па (240 кгс/м^2) - при n = 1 и 2600 (265 кгс/м^2) - при n > 1

Примечание. Коэффициенты надежности по нагрузке "n" принимаются для нормативной нагрузки равными 1, для расчетной - 1.2, для расчетной от собственного веса - 1,1.

4. Технические требования

4.1. Бетон.

4.1.1. Материалы, применяемые для приготовления бетона; должны соответствовать соответствующим стандартам или техническим условиям на эти материалы.

4.1.2. Класс бетона должен приниматься в соответствии с номенклатурой изделий (1.442.1-5.94.1-НИ).

4.1.3. Для плит предусмотрено применение тяжелого бетона классов (марок) - В15 (М200) ... В45(М600) и легкого классов (марок) - В15 (М200) ... В30 (М400).

При изготовлении плит из легкого бетона в качестве мелкого заполнителя следует использовать плотный (кварцевый) песок; в качестве крупных пористых заполнителей - керамзит, аглопорит или шлаковую пемзу с объемно-насыпной плотностью не менее 800 кг/м^3 и крупностью не более 10 мм.

4.1.4. Марка бетона по морозостойкости и водонепроницаемости назначается в конкретном проекте в соответствии с требованиями глав СНиП 2.03.01-84* в зависимости от природно-климатических условий района строительства и режима эксплуатации.

4.1.5. Показатели проницаемости и водонепроницаемости бетона плит, предназначенных для применения воздействия агрессивной газообразной среды устанавливаются в конкретном проекте в соответствии с требованиями главы СНиП 2.03.11-85.

В конкретном проекте должны быть указаны также дополнительные требования к материалам для приготовления бетона указанных марок.

4.2. Арматура

В качестве предварительно напрягаемой рабочей арматуры продольных ребер плит принята:

1. Сталь стержневая горячекатаная периодического профиля класса А-IУ по ГОСТ 5781-82*;
2. Сталь стержневая термически упрочненная, стойкая против коррозионного

растрескования класса Ат-УСК по ГОСТ 10884-81;

3. Сталь стержневая термически упроченная периодического профиля класса Ат-У по ГОСТ 10884-81;

Примечание. В случае отсутствия указанной стали может быть использована сталь класса А-У по ГОСТ 5781-82* без изменения диаметра и области применения.

4. Сталь стержневая термически упроченная периодического профиля класса Ат-УI по ГОСТ 10884-81;

5. Допускается в случае отсутствия арматуры класса А-IУ заменять ее арматурой класса А-Шв в соответствии с указаниями таблицы 3 с одинаковой маркой бетона и расходом материалов.

4.2.2. Предварительное напряжение стержневой арматуры классов А-IУ, Ат-УСК, Ат-У предусмотрено электротермическим и механическим способом, а класса Ат-УI механическим способом. Величины предварительного напряжения и усилий натяжения рабочей арматуры продольных ребер приведены в таблице I.

4.2.3. Полка плит армируется сварными сетками; поперечные и продольные ребра армируются сварными каркасами.

Сварные каркасы и сетки изготавливаются при диаметре стержней до 5 мм включительно из обыкновенной арматурной проволоки периодического профиля класса Вр-I по ГОСТ 6727-80, при диаметре стержней 6 мм и более - - из стержневой горячекатаной арматурной стали периодического профиля класса А-Ш по ГОСТ 5781-82*.

4.2.4. По концам продольных ребер плит устанавливаются закладные изделия (МНI, МН2), которые являются обоймами, предохраняющими торцы ребер плит от разрушения при передаче на бетон усилий от предварительно напрягаемой арматуры.

Замкнутые анкера закладных изделий используются для подъема плиты.

4.2.5. При применении плит в условиях воздействия слабо- и среднеагрессивных газовых сред в проекте конкретного объекта должны быть указаны специальные условия по изготовлению плит, вытекающие из характера агрессивной среды.

4.2.6. В межколонных плитах перекрытий допускается устройство квадратных отверстий для пропуска вертикальных коммуникаций. Отверстия размером до 1000х1000 мм могут устраиваться в крайних полях плиты до 2-х отверстий одновременно или размером до 500х500 мм в любом поле плиты до 4-х отверстий одновременно. Несущая способность плит с отверстиями принимается такой же, как и плит без отверстий согласно величинам, приведенным в табл.I.

4.2.7. Армиование межколонных плит перекрытий с квадратными отверстиями для пропуска коммуникаций может выполняться по чертежам плит настоящего выпуска с учетом рекомендаций (докум. I.442.I-5.94.I-ДКО), по которым можно изготовлять и устанавливать обрамляющие отверстия сетки из горячекатаной арматурной стали периодического профиля класса А-Ш по ГОСТ 5781-82*.

4.2.8. Арматурные и закладные изделия даны в выпуске 2 настоящей серии.

5. Указания по маркировке плит

5.I. Марка плит принята в соответствии с ГОСТ 23009-78 и ГОСТ 21506-87

5.2. Плиты обозначены марками, состоящими из буквенно-цифровых групп, каждая из которых содержит следующие характеристики:

- первая группа - обозначение вида плиты и порядковый номер типоразмера: 2ПI;
- вторая группа - порядковый номер несущей способности, обозначение класса напрягаемой арматуры, вид бетона: тяжелого - обозначение отсутствует, легкого - Л;
- третья группа - назначение плит:
  - а) отсутствие обозначения в группе - рядовые плиты;
  - б) I - рядовые у температурных швов;

в) 2 – межколонные;

г) 3 – межколонные у температурных швов;

д) 4,5,6 – межколонные плиты покрытия с круглыми отверстиями диаметром соответственно 400, 700 и 1000 мм.

5.3. Плиты, предназначенные для применения в условиях воздействия агрессивной среды, низких или высоких температур, динамических нагрузок, сейсмических воздействий и изготовляемых с учетом соответствующих требований, должны иметь маркировку, отличную от маркировки плит для обычных условий эксплуатации.

Для плит, предназначенных для применения в условиях воздействия агрессивной среды с арматурой из стали класса А-IУ требуется дополнительно к установленной марке добавлять следующее буквенное обозначение "П", как это сделано для арматурной стали класса Ат-УСК (2П-IАт-УСК-П) и соблюдать требования к проницаемости бетона в соответствии со СНиП 2.03.II-85.

6. Изготовление плит

6.I. Плиты рекомендуется изготавливать по агрегатно-поточной технологии с натяжением арматуры на стальные формы.

6.2. Проектное положение арматурных изделий и толщину защитного слоя бетона обеспечивают фиксаторами (прокладками) из плотного цементно-песчаного раствора или пластмассы.

Применение стальных фиксаторов не допускается.

6.3. Натяжение арматуры может осуществляться как электротермическим, так и механическим способами.

При натяжении электротермическим способом термически и термомеханически упрочненной арматуры должны производиться контрольные испытания образцов стержней на растяжение после электронагрева в соответствии с требованиями ГОСТ I2004-8I и ГОСТ I0446-80.

6.4. Величины предварительных напряжений в арматуре σ_{sp} приведены в табл.I.

Предельные отклонения величины напряжения должны приниматься в соответствии с указаниями ГОСТ 2I506-87.

6.5. Усилие натяжения на плиту получают путем умножения суммарной площади напрягаемой арматуры на усилие предварительного напряжения в соответствии с табл.I.

6.6. Передаточная прочность бетона $R_{вр}$ (R_{o}), при которой производится отпуск натяжения арматуры, должна быть не менее 70% от проектного класса (марки) тяжелого бетона, не менее 80% для легкого бетона и не менее величин, указанных в ГОСТ 2I506-87.

6.7. Отпуск натяжения арматуры необходимо производить плавно; мгновенная передача усилия на бетон не допускается.

6.8. Для плит, предназначенных для применения в условиях воздействия агрессивной газообразной среды, в заказе на изготовление должен быть указан вид коррозийной защиты железобетонных конструкций.

6.9. Для плит, принимаемых в неотапливаемых зданиях при расчетной температуре наружного воздуха ниже минус 40°С, марки стали проката для закладных изделий должны соответствовать указанным в СНиП 2.03.0I-84* и СНиП II-23-8I*. Класс и марка напрягаемой арматуры назначаются в соответствии с требованиями СНиП 2.03.0I-84*.

6.I0. Значение действительных отклонений геометрических параметров и требования к качеству поверхности и внешнему виду должны соответствовать указаниям ГОСТ 2I506-87.

6.II. Маркировка плит должна осуществляться в соответствии с требованиями ГОСТ 2I506-87 и ГОСТ I3015.2-8I*.

6.I2. Плиты покрытий с отверстиями для дефлекторов или зонтов изготовляются в опалубке плит без отверстий, от которых они отличаются на –

Инв.№ подл. | Подпись и дата | Взам.инв.№

личием отверстий в полке и набетонкой, которая должна выполняться одновременно с изготовлением всей плиты.

6.13. Приемка плит должна осуществляться в соответствии с требованиями ГОСТ 21506-87 и ГОСТ 13015.1-81*.

Плиты должны быть приняты техническим контролем предприятия-изготовителя.

Номенклатуру показателей качества плит и параметры технологических режимов, подвергаемых контролю, устанавливают согласно ГОСТ 21506-87 И ГОСТ 13015.1-81*.

6.14. Перед началом массового изготовления плит, а также при изменении технологии изготовления или замены используемых материалов (класса напрягаемой арматуры, вида и состава бетона), следует провести заводское испытание первых образцов плит нагружением до достижения контролируемого предельного состояния по прочности, жесткости и трещиностойкости.

Текущий приемочный контроль качества плит выполняют неразрушающими методами.

6.15. Приемку плит осуществляют партиями. В состав партии должны входить однотипные плиты, изготовленные по одной технологии и из материалов одного вида и качества. Размер партии не должен превышать 100 плит.

Партия оценивается по результатам приемочного контроля отдельных изделий, число которых должно составлять не менее 10% количества плит в партии и не менее трех.

7. Указания по хранению, складированию, транспортированию.

7.1. Хранить и транспортировать плиты следует в соответствии с требованиями ГОСТ 21506-87 и ГОСТ 13015.4-84.

7.2. Хранение и транспортировка плит производится в рабочем (горизонтальном) положении.

Между плитами в зоне опорных закладных изделий должны устанавливаться строго по одной вертикали деревянные инвентарные прокладки толщиной 30 мм (ширина прокладки назначается с учетом прочности древесины на смятие).

7.3. Плиты должны храниться в штабелях, рассортированных по маркам. Высота штабеля плит не должна превышать 2,5 м.

Прокладки под нижний ряд плит должны укладываться по плотному, тщательно выравниваемому основанию.

Не допускается опирание плит в штабеле по трем точкам.

7.4. Транспортирование плит должно производиться с надежным закреплением, предохраняющим их от смещения.

7.5. Погрузка, транспортировка, разгрузка и хранение плит должны исключать возможность повреждения изделий.

7.6. Не допускается транспортировать плиты, отпускная прочность которых не соответствует требованиям рабочих чертежей, ГОСТ 21506-87 и ГОСТ 13015.0-83*.

7.7. Перевозку плит автомобильным транспортом следует производить в соответствии с указаниями СНиП 3.01.01-85* "Механизация и транспорт" и "Руководством по перевозке автомобильным транспортом строительных конструкций", Стройиздат, 1980 г.

7.8. При перевозке плит железнодорожным транспортом следует руководствоваться "Техническими условиями погрузки и крепления грузов", Глава У, железобетонные конструкции.

7.9. Подъем плит следует производить в соответствии со СНиП3.03.01-87, при этом нагрузка от собственной массы должна распределяться равномерно между четырьмя петлями.

7.10. После монтажа, швы между плитами должны быть тщательно заполнены цементным раствором или бетоном класса не ниже 12,5 (на мелком заполнителе).

Таблица 3

Размер плиты, м	Марка плиты	Назначение плиты	Расчетное сопротивление арматуры Rs МПа (кгс/см²)	Равномерно распределенная нагрузка на плиту, Па (кгс/м²)				Расчетный диаметр и кол-во стержней в продольном ребре	Предварительное напряжение σ_{sp} МПа (кгс/см²)	Усилие натяжения N_0 на один стержень, кН (кгс)	Марка бетона	Передаточная прочность бетона МПа (кгс/см²)	Контрольные равномерно распределенные нагрузки для оценки прочности плит Па (кгс/м²)	
				в агрессивной газовой среде		в неагрессивн. газовой среде							$P_к$ при $C=1.25$	$P_к'$ при $C=1.8$
				при коэффициенте перегрузки										
				$n=1$	$n>1$	$n=1$	$n>1$							
1	2	3	4	5	6	7	8	9	10	11	12	13	14	15
1,5 × 5,95	2П1-1А-IIIв(л) 2П1-1А-IIIв(л)-1 2П1-1А-IIIв(л)-2 2П1-1А-IIIв(л)-3 2П1-1А-IIIв(л)-4 2П1-1А-IIIв(л)-5 2П1-1А-IIIв(л)-6	Рядовая, рядовая у температурного шва, межколонная и температурного шва	450 4600	3530 360	4415 450	4365 445	5395 550	1Ф14	412 4200	63.8 6500	200	15,7 160	8095 825	11085 1130
			490 5000	—	—	—	—	—	—	—	—	—	—	—
	2П1-2А-IIIв(л) 2П1-2А-IIIв(л)-1 2П1-2А-IIIв(л)-2 2П1-2А-IIIв(л)-3		450 4600	13240 1350	15700 1600	15110 1540	17900 1825	1Ф22	440 4600	171.7 17500	250	19.6 200	23620 2415	31100 3170
			490 5000	—	—	13390 1365	15890 1620	1Ф20		141.2 14400	300	20.6 210	21190 2160	27860 2840
	2П1-3А-IIIв(л) 2П1-3А-IIIв(л)-1 2П1-3А-IIIв(л)-2 2П1-3А-IIIв(л)-3		450 4600	17265 1760	20600 2100	20800 2120	24770 2525	1Ф25		221.7 22600	300	20.6 210	32275 3290	42085 4290
			490 5000	—	—	17315 1765	20650 2105	1Ф22		171.7 17500	350	24.0 245	27125 2765	35510 3620
	2П1-4А-IIIв(л) 2П1-4А-IIIв(л)-1 2П1-4А-IIIв(л)-2 2П1-4А-IIIв(л)-3		450 4600	22025 2245	26480 2700	25950 2645	31145 3175	1Ф28		277.6 28300	350	24.0 245	40270 4105	52290 5330
			490 5000	—	—	22955 2340	27520 2805	1Ф25		221.7 22600			35710 3640	46500 4740
	2П1-5А-IIIв 2П1-5А-IIIв-1 2П1-5А-IIIв-2 2П1-5А-IIIв-3		450 4600	26977 2750	32373 3300	30070 3065	36050 3675	2Ф22		171.7 17500	450	30.9 315	46400 4730	60135 6130
			490 5000	—	—	26880 2740	32275 3290	2Ф20		141.2 14400			41690 4250	54092 5514
	2П1-6А-IIIв 2П1-6А-IIIв-1 2П1-6А-IIIв-2 2П1-6А-IIIв-3		450 4600	33895 3455	40220 4100	33150 3685	42920 4375	2Ф25		221.7 22600	500	34.3 350	54985 5605	71120 7250
			490 5000	—	—	33795 3445	40120 4090	2Ф22		171.7 17500			51500 5250	66650 6794

1. Указания по маркировке плит см. раздел 5 1.442.1-5.94.1-ТТ.
2. Арматура класса А-IIIв с расчетным сопротивлением R_s = 450 МПа (4600 кгс/см²) применяется при контроле удлинений, а с расчетным сопротивлением R_s = 490 МПа (5000 кгс/см²) применяется при контроле напряжений и удлинений.
3. В графах 5...8 нагрузки приведены без учета нагрузки от с.в. плиты
4. При расчете плиты учитывалась равномерно распределенная нагрузка от с.в. плиты с заливкой швов, равная для плит из тяжелого бетона 2895 Па (295 кгс/м²) (при n=1) и 3190 Па (325 кгс/м²) (при n>1) для плит из легкого бетона 2355 Па (240 кгс/м²) (при n=1) и 2600 Па (265 кгс/м²) (n>1)
5. В графах 10 и 11 величины σ_{sp} и N_0 приведены без учета потерь от деформации форм.
6. Испытание рядовых плит по деформациям допускается производить по данным таблицы 1 для соответствующих плит, армированных сталью класса А-IV.
7. Над чертой указаны значения в системе СИ, под чертой или в скобках названий граф в системе МКГС

Зазоры между ригелями и торцами плит должны быть заделаны на всю высоту.

Указания о порядке заделки швов между плитами в местах приварки к несущим конструкциям должны учитывать принятый способ защиты от коррозии и конкретные эксплуатационные условия и требования в соответствии с главой СНиП 2.03.II-85 .

8. Указания по контролю и испытанию

8.I. Для оценки качества изготовляемых плит необходимо систематически проводить их испытания в соответствии с ГОСТ 8829-85.

8.2. Испытания сварных соединений арматурных и закладных изделий и оценку их качества следует производить по ГОСТ I0922-90.

8.3. Испытание методом нагружения следует производить только для рядовых плит, а остальные плиты следует испытывать неразрушающим методом (ГОСТ 22690 -88).

Оценка плит по прочности производится по величине разрушающей нагрузки; жесткости - по величине прогиба продольных ребер, а трещиностойкости - по величине раскрытия трещин.

Величины контрольных нагрузок на прочность ($P_к$ и $P_к'$), жесткость и трещиностойкость ($P_{пр}$), а также величины контрольных прогибов ($f_к$) приведены в табл.I.

Допускаемые величины контрольной ширины раскрытия трещин принимаются по ГОСТ 8829-85.

8.4. Величина отпускной прочности бетона устанавливается в соответствии с ГОСТ 2I506-87 и ГОСТ I3015.0-83*.

Инв.№ подл. | Подпись и дата | Взам.инв.№

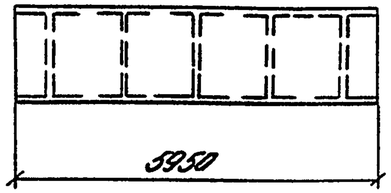

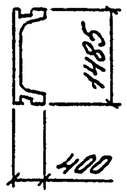

Продолжение

Назначение	Марка плиты: из тяжелого бетона	Марка плиты: из легкого бетона	Класс бетона	Марка бетона	Расход материалов: бетон, м³	Расход материалов: сталь, кг	Масса, т: из тяжелого бетона	Масса, т: из легкого бетона
рядовая	2П1-1А-IV	2П1-1А-IVл	15	200		62.7		
	2П1-2А-IV	2П1-2А-IVл	22.5	300		84.6		
	2П1-3А-IV	2П1-3А-IVл	27.5	350		97.9		
	2П1-4А-IV	2П1-4А-IVл	27.5	350		126.4		
	2П1-5А-IV	—	35	450		158.8		
	2П1-6А-IV	—	40	500		197.6		
	2П1-1Ат-VСК-П	2П1-1Ат-VСКл-П	20	250		58.9		
	2П1-2Ат-VСК-П	2П1-2Ат-VСКл-П	27.5	350	0,95	79.0	2,4	1,9
	2П1-3Ат-VСК-П	2П1-3Ат-VСКл-П	30	400		91.7		
	2П1-4Ат-VСК-П	—	35	450		116.0		
	2П1-5Ат-VСК-П	—	40	500		147.6		
	2П1-6Ат-VСК-П	—	45	600		185.2		
	2П1-1Ат-V	2П1-1Ат-Vл	20	250		58.9		
	2П1-2Ат-V	2П1-2Ат-Vл	22.5	300		79.0		
	2П1-3Ат-V	2П1-3Ат-Vл	27.5	350		91.7		
	2П1-4Ат-V	2П1-4Ат-Vл	30	400		116.0		
	2П1-5Ат-V	—	35	450		147.6		
	2П1-6Ат-V	—	40	500		185.2		
	2П1-1Ат-V	2П1-1Ат-Vл	27,5	350		55,7		

Назначение	Марка плиты: из тяжелого бетона	Марка плиты: из легкого бетона	Класс бетона	Марка бетона	Расход материалов: бетон, м³	Расход материалов: сталь, кг	Масса, т: из тяжелого бетона	Масса, т: из легкого бетона
рядовая	2П1-2Ат-VI	2П1-2Ат-VIл	27.5	350		74,0		
	2П1-3Ат-VI	2П1-3Ат-VIл	30	400		86.1		
	2П1-4Ат-VI	—	40	500		109.8		
	2П1-5Ат-VI	—	40	500		137.6		
рядовая и температурного шва	2П1-1А-IV-1	2П1-1А-IVл-1	15	200		65.1		
	2П1-2А-IV-1	2П1-2А-IVл-1	22,5	300		87.0		
	2П1-3А-IV-1	2П1-3А-IVл-1	27,5	350	0,95	100.3	2,4	1,9
	2П1-4А-IV-1	2П1-4А-IVл-1	27,5	350		128.8		
	2П1-5А-IV-1	—	35	450		161.2		
	2П1-6А-V-1	—	40	500		200,0		
	2П1-1Ат-VСК-1П	2П1-1Ат-VСКл-1П	20	250		61.3		
	2П1-2Ат-VСК-1П	2П1-2Ат-VСКл-1П	27,5	350		81,4		
	2П1-3Ат-VСК-1П	2П1-3Ат-VСКл-1П	30	400		94,1		
	2П1-4Ат-VСК-1П	—	35	450		118,4		
	2П1-5Ат-VСК-1П	—	40	500		150,0		
	2П1-6Ат-VСК-1П	—	45	600		187.6		
	2П1-1Ат-V-1	2П1-1Ат-Vл-1	20	250		61,3		
	2П1-2Ат-V-1	2П1-2Ат-Vл-1	22.7	300		81,4		

Зав. отд	Кодыш		11.94
Н. контр.	Нисканен		11.94
С.Н.С.	Нисканен		11.94
Инж.	Аникина		11.94

1.442.1-5.94.1-НИ

Номенклатура плит

Стадия	Лист	Листов
Р	1	3

ЦНИИПромзданий

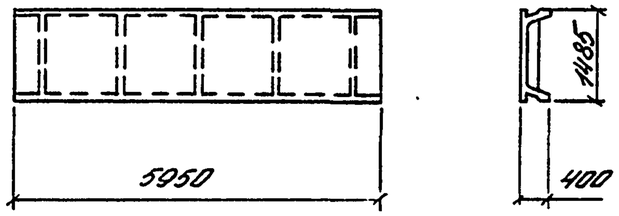

Продолжение

Назначение	Марка плиты: из тяжелого бетона	Марка плиты: из легкого бетона	Класс бетона	Марка бетона	Расход материалов: бетон, м³	Расход материалов: сталь, кг	Масса, т: из тяжелого бетона	Масса, т: из легкого бетона
Рядовая у температурного шва	2П1-3Ат-V-1	2П1-3Ат-VЛ-1	27,5	350	0,95	94,1	2,4	1,9
	2П1-4Ат-V-1	2П1-4Ат-VЛ-1	30	400		118,4		
	2П1-5Ат-V-1	—	35	450		150,0		
	2П1-6Ат-V-1	—	40	500		187,6		
	2П1-1Ат-VI-1	2П1-1Ат-VIЛ-1	27,5	350		58,1		
	2П1-2Ат-VI-1	2П1-2Ат-VIЛ-1	27,5	350		76,4		
	2П1-3Ат-VI-1	2П1-3Ат-VIЛ-1	30	400		88,5		
	2П1-4Ат-VI-1	—	40	500		112,2		
	2П1-5Ат-VI-1	—	40	500		140,0		

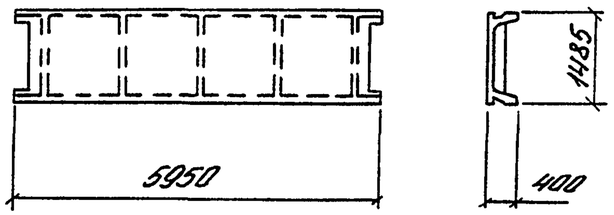

Продолжение

Назначение	Марка плиты: из тяжелого бетона	Марка плиты: из легкого бетона	Класс бетона	Марка бетона	Расход материалов: бетон, м³	Расход материалов: сталь, кг	Масса, т: из тяжелого бетона	Масса, т: из легкого бетона
Межколонная	2П1-1А-IV-2	2П1-1А-IVЛ-2	15	200	0.90	61.8	2,3	1,8
	2П1-2А-IV-2	2П1-2А-IVЛ-2	22,5	300		88,5		
	2П1-3А-IV-2	2П1-3А-IVЛ-2	27,5	350		101,5		
	2П1-4А-IV-2	2П1-4А-IVЛ-2	27,5	350		127,7		
	2П1-5А-IV-2	—	35	450		159,8		
	2П1-6А-IV-2	—	40	500		198,5		
	2П1-1Ат-VСК-2П	2П1-1Ат-VСКЛ-2П	20	250		58,0		
	2П1-2Ат-VСК-2П	2П1-2Ат-VСКЛ-2П	27,5	350		82,9		
	2П1-3Ат-VСК-2П	2П1-3Ат-VСКЛ-2П	30	400		95,3		
	2П1-4Ат-VСК-2П	—	35	450		117,3		
	2П1-5Ат-VСК-2П	—	40	500		148,6		
	2П1-6Ат-VСК-2П	—	45	600		186,1		
	2П1-1Ат-V-2	2П1-1Ат-VЛ-2	20	250		58,0		
	2П1-2Ат-V-2	2П1-2Ат-VЛ-2	22,5	300		82,9		
	2П1-3Ат-V-2	2П1-3Ат-VЛ-2	27,5	350		95,3		
	2П1-4Ат-V-2	2П1-4Ат-VЛ-2	30	400		117,3		
	2П1-5Ат-V-2	—	35	450		148,6		
	2П1-6Ат-V-2	—	40	500		186,1		
	2П1-1Ат-VI-2	2П1-1Ат-VIЛ-2	27,5	350		54,8		
	2П1-2Ат-VI-2	2П1-2Ат-VIЛ-2	27,5	350		77,9		
	2П1-3Ат-VI-2	2П1-2Ат-VIЛ-2	30	400		89,7		
	2П1-4Ат-VI-2	—	40	500		111,1		
	2П1-5Ат-VI-2	—	40	500		138,6		

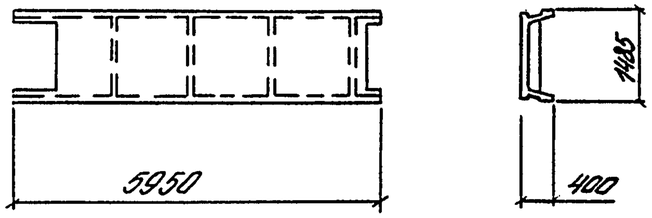

Продолжение

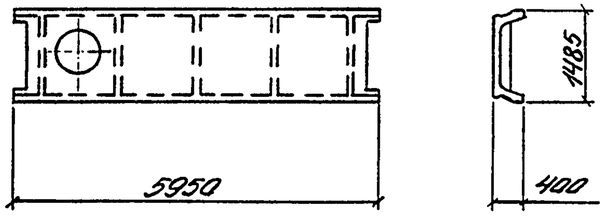

Продолжение

Назначение	Марка плиты: из тяжелого бетона	Марка плиты: из легкого бетона	Класс бетона	Марка бетона	Расход материалов: бетон, м³	Расход материалов: сталь, кг	Масса, т: из тяжелого бетона	Масса, т: из легкого бетона
Межколонная у температурного шва	2П1-1А-IV-3	2П1-1А-IVЛ-3	15	200		64,7		
	2П1-2А-IV-3	2П1-2А-IVЛ-3	22,5	300		89,5		
	2П1-3А-IV-3	2П1-3А-IVЛ-3	27,5	350		102,5		
	2П1-4А-IV-3	2П1-4А-IVЛ-3	27,5	350		128,6		
	2П1-5А-IV-3	—	35	450		161,0		
	2П1-6А-IV-3	—	40	500		197,9		
	2П1-1Ат-VСК-3П	2П1-1Ат-VСКЛ-3П	20	250		60,9		
	2П1-2Ат-VСК-3П	2П1-2Ат-VСКЛ-3П	27,5	350		83,9		
	2П1-3Ат-VСК-3П	2П1-3Ат-VСКЛ-3П	30	400		96,3		
	2П1-4Ат-VСК-3П	—	35	450	0,88	118,2	2,2	1,8
	2П1-5Ат-VСК-3П	—	40	500		149,8		
	2П1-6Ат-VСК-3П	—	45	600		185,5		
	2П1-1Ат-V-3	2П1-1Ат-VЛ-3	20	250		60,9		
	2П1-2Ат-V-3	2П1-2А-VЛ-3	22,5	300		83,9		
	2П1-3Ат-V-3	2П1-3Ат-VЛ-3	27,5	350		96,3		
	2П1-4Ат-V-3	2П1-4Ат	30	400		118,2		
	2П1-5Ат-V-3	—	35	450		149,8		
	2П1-6Ат-V-3	—	40	500		185,5		
	2П1-1Ат-VI-3	2П1-1Ат-VIЛ-3	27,5	350		57,7		
	2П1-2Ат-VI-3	2П1-2Ат-VIЛ-3	27,5	350		78,9		
	2П1-3Ат-VI-3	2П1-3Ат-VIЛ-3	30	400		90,7		
	2П1-4Ат-VI-3	—	40	500		112,0		
	2П1-5Ат-VI-3	—	40	500		139,8		

Назначение		Марка плиты: из тяжелого бетона	Марка плиты: из легкого бетона	Класс бетона	Марка бетона	Расход материалов: бетон, м³	Расход материалов: сталь, кг	Масса, т: из тяжелого бетона	Масса, т: из легкого бетона
Межколонная с отверстием	d=400 мм	2П1-1А-IV-4	2П1-1А-IVЛ-4	15	200	1,01	99,1	2,5	2,0
		2П1-1Ат-VСК-4П	2П1-1Ат-VСКЛ-4П	20	250		95,3		
		2П1-1Ат-V-4	2П1-1Ат-VЛ-4	20	250		95,3		
		2П1-1Ат-VI-4	2П1-1Ат-VIЛ-4	27,5	350		92,1		
	d=700 мм	2П1-1А-IV-5	2П1-1А-IVЛ-5	15	200	0,98	98,3	2,4	2,0
		2П1-1Ат-VСК-5П	2П1-1Ат-VСКЛ-5П	20	250		94,5		
		2П1-1Ат-V-5	2П1-1Ат-VЛ-5	20	250		94,5		
		2П1-1Ат-VI-5	2П1-1Ат-VIЛ-5	27,5	350		91,3		
	d=1000 мм	2П1-1А-IV-6	2П1-1А-IVЛ-6	15	200	0,94	90,8	2,4	1,9
		2П1-1Ат-VСК-6П	2П1-1Ат-VСКЛ-6П	20	250		87,0		
		2П1-1Ат-V-6	2П1-1Ат-VЛ-6	20	250		87,0		
		2П1-1Ат-VI-6	2П1-1Ат-VIЛ-6	27,5	350		83,8		

Рис. 1

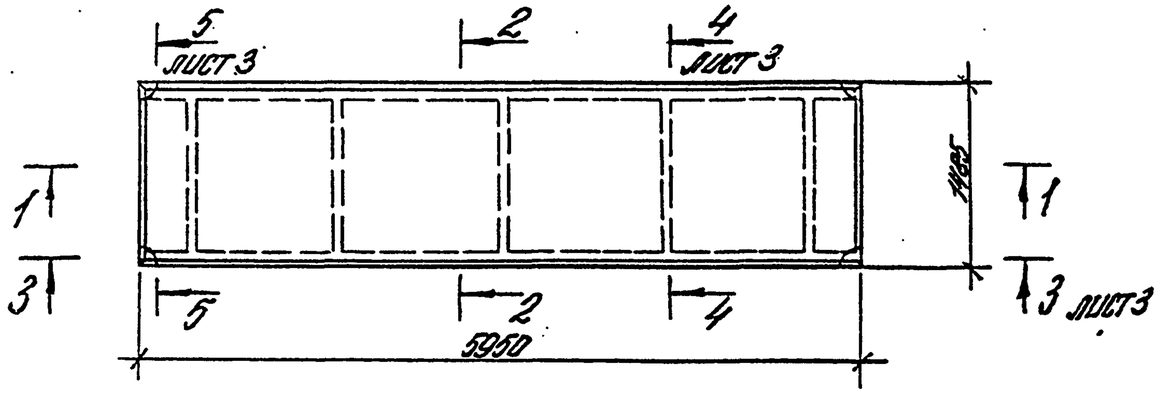

Рис. 2

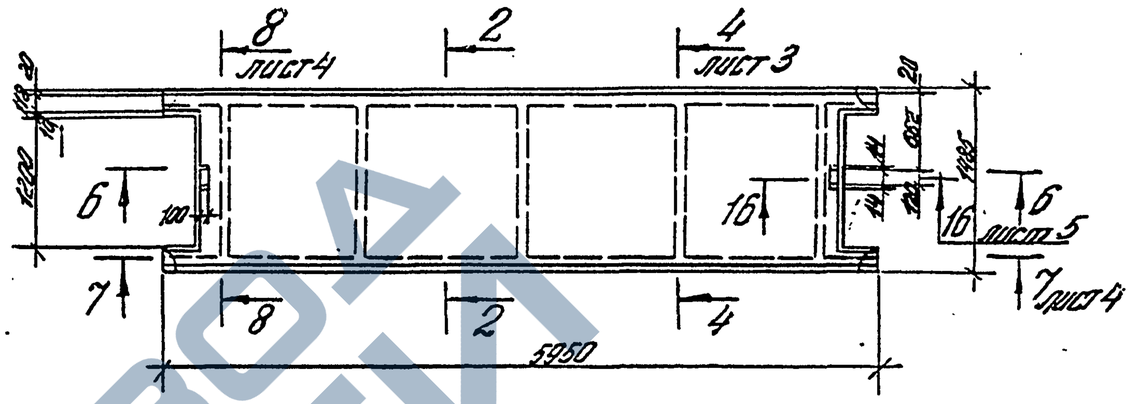

1-1

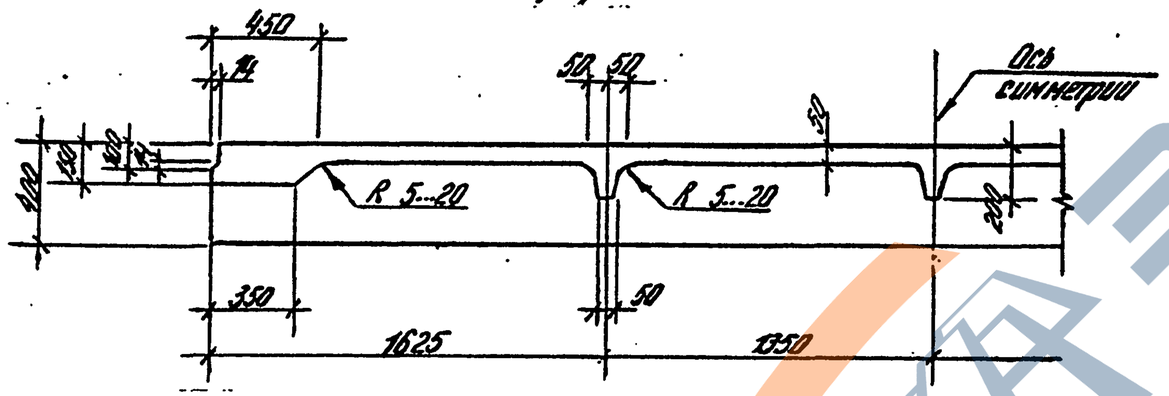

6-6

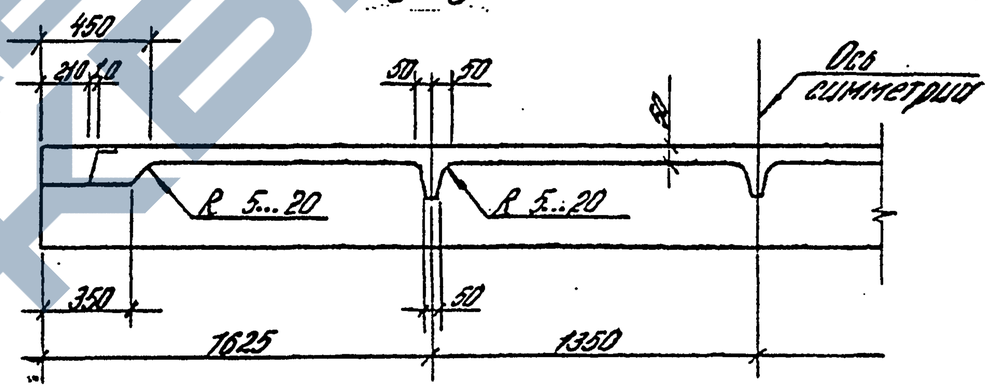

2-2

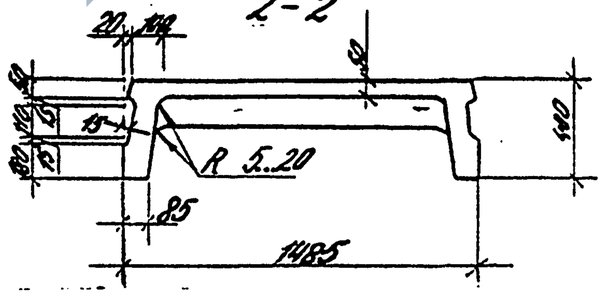

Обозначение	Рис.	Масса т
Плиты рядовые и рядовые у температурного шва	1	2,4
Плиты межколонные	2	2,3

Армирование плит см. листы 3...9

Зав. отд.	Кадыш		11.94
Н. контр.	Нискянен		11.94
С.Н.С.	Нискянен		11.94
Инж.	Аникина		11.94

1.442.1-5.94.1-Д

Плита 2П1

Стадия	Лист	Листов
Р	1	35

ЦНИИПРОМЗДАНИЙ

Рис. 3

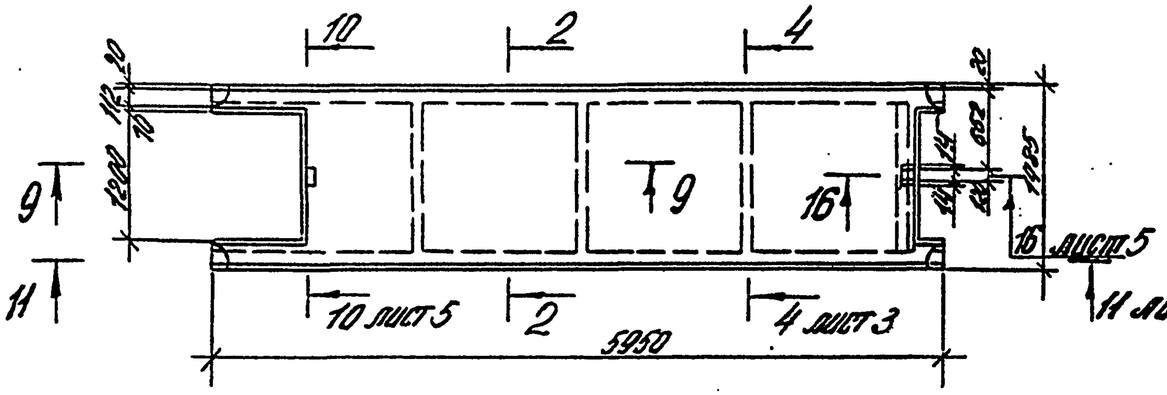

Рис. 4

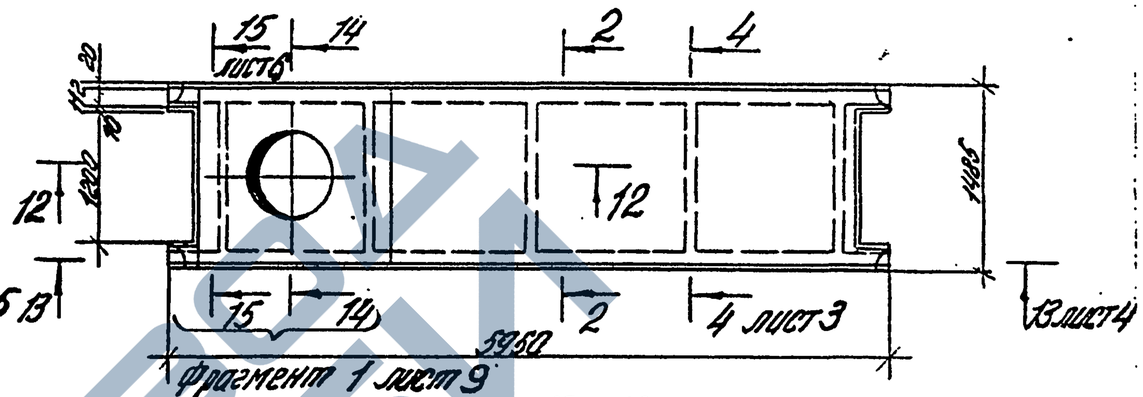

Фрагмент 1 лист 9

9 – 9

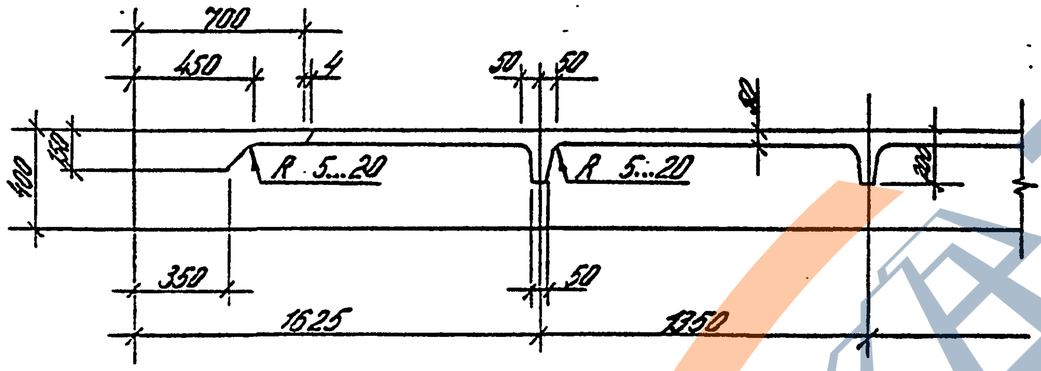

12 – 12

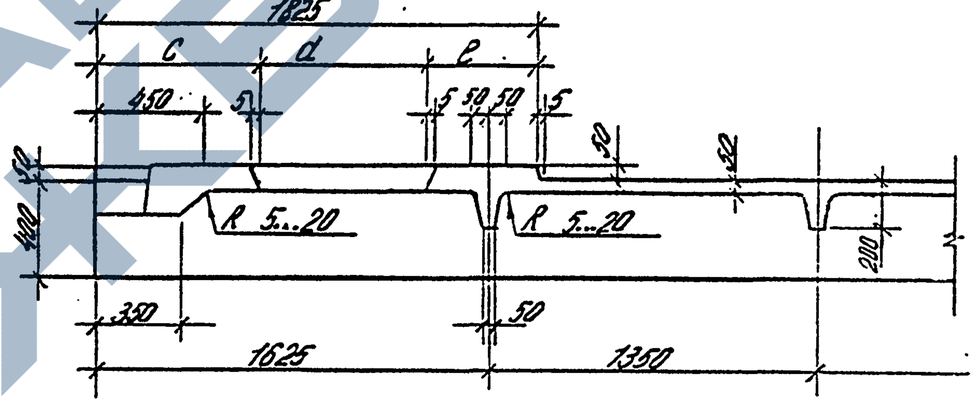

2 – 2

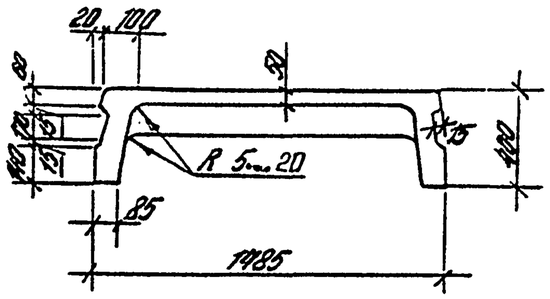

14 – 14

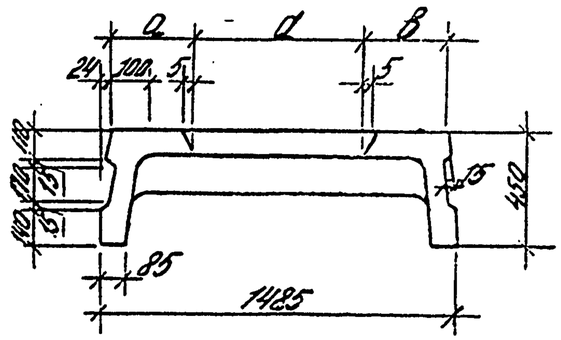

Обозначение	Рис.	Размеры, мм					Масса т
		d	a	в	c	e	
Плиты межколонные у температурного шва	3	—	—	—	—	—	2,2
Плиты межколонные с отверстием	4	400	518	519	812	613	2,5
		700	368	369	662	463	2,4
		1000	218	219	512	313	2,4

3-3

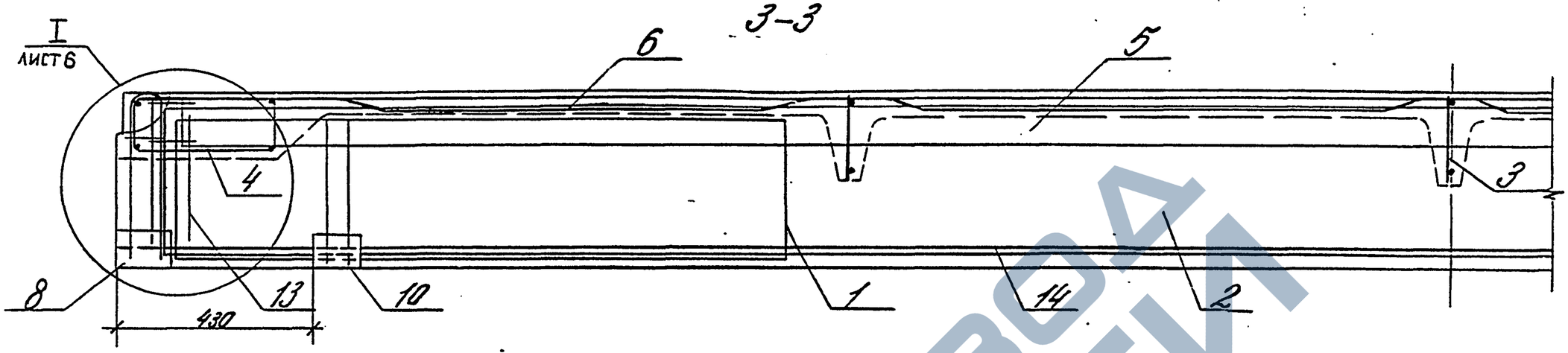

3-3 продолжение

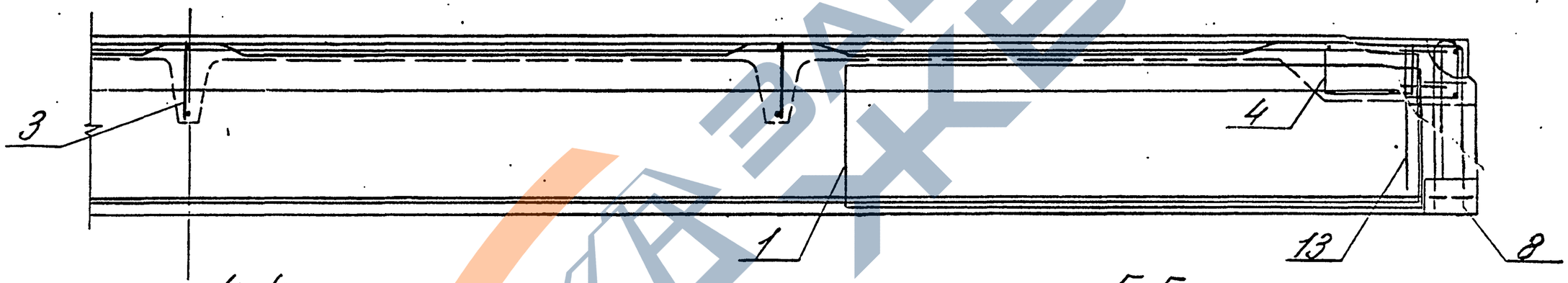

4-4

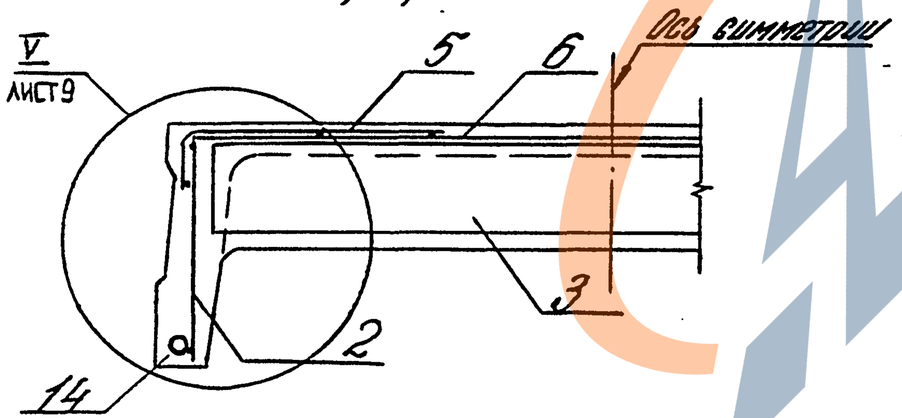

5-5

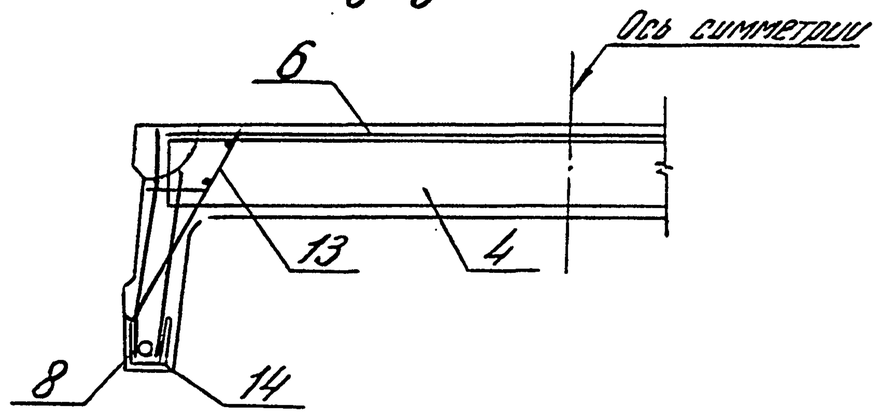

Спецификацию арматурных и закладных изделий см. листы 26...51.

1.442.1-5.94.1-Д

лист 3

ЦП0386-01 2П

https://zavodjbi.com/

7-7

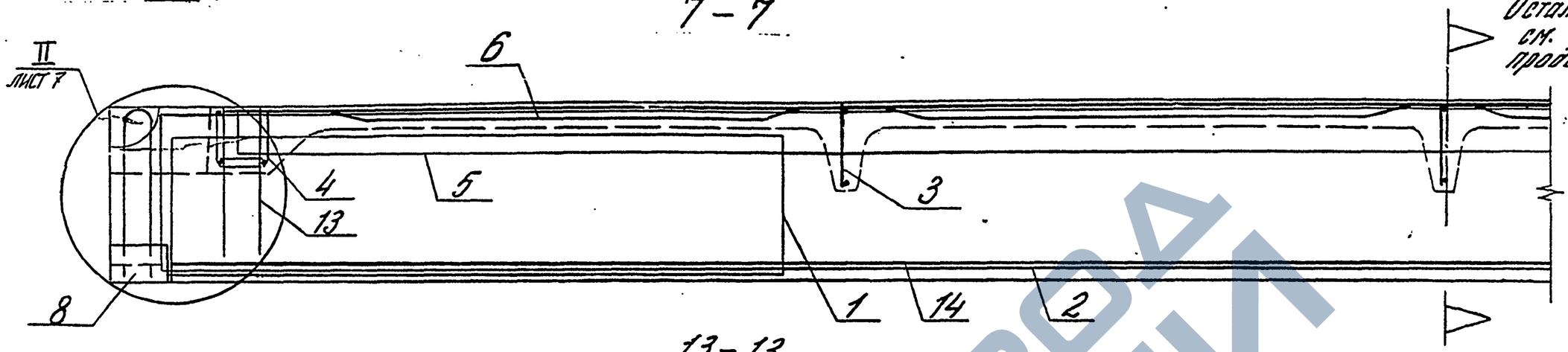

13-13

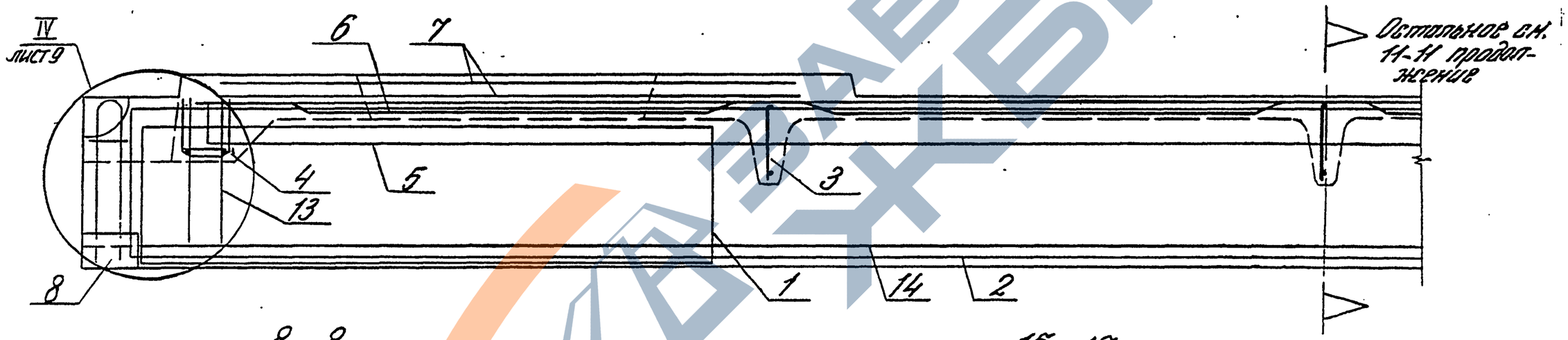

8-8

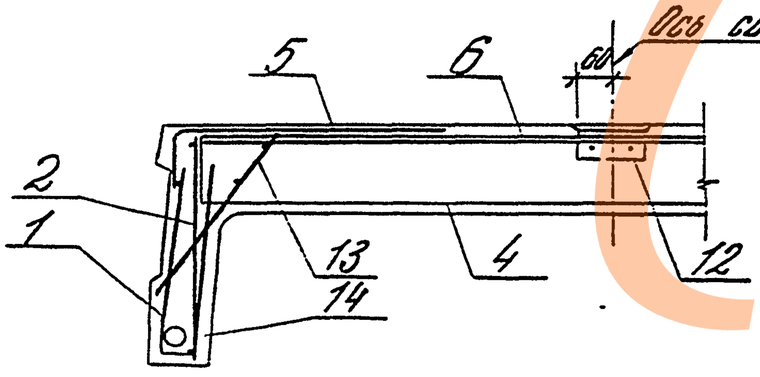

15-15

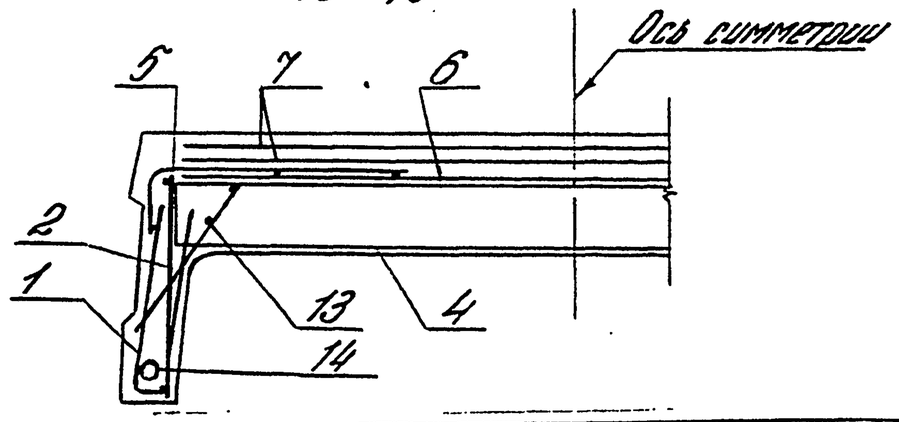

11 – 11

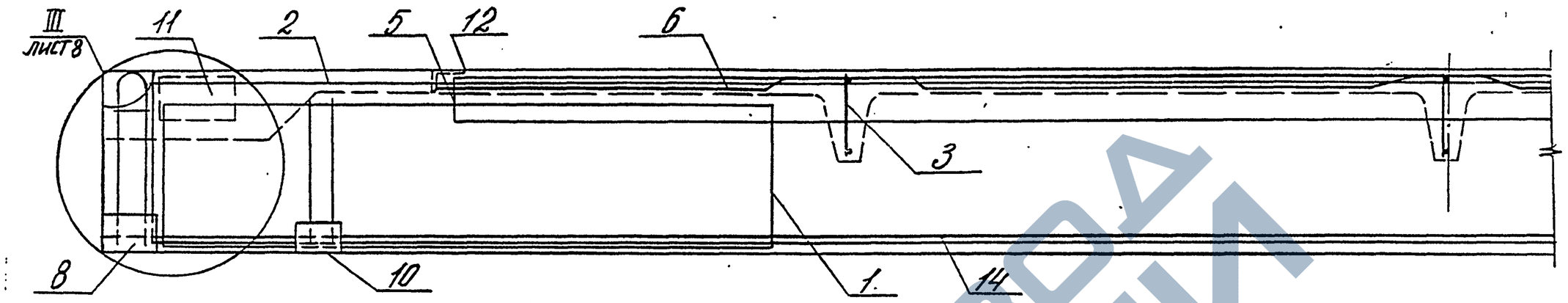

11-11 продолжение

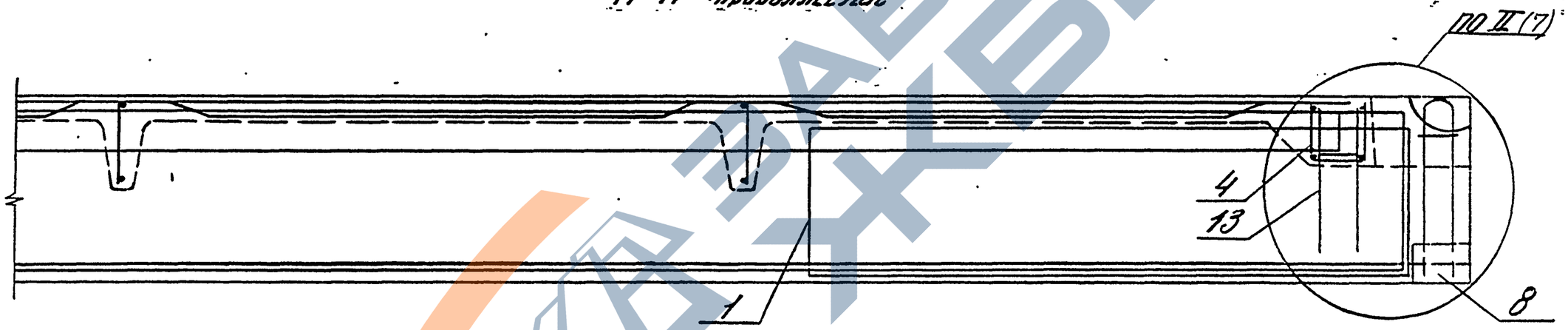

10 – 10

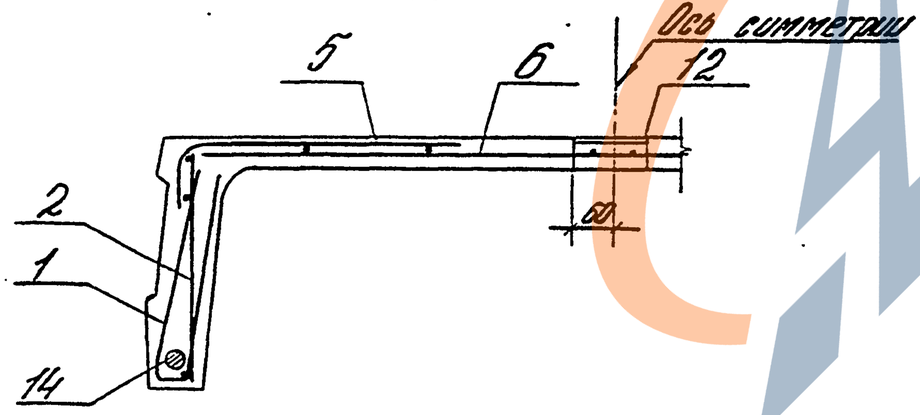

16 – 16

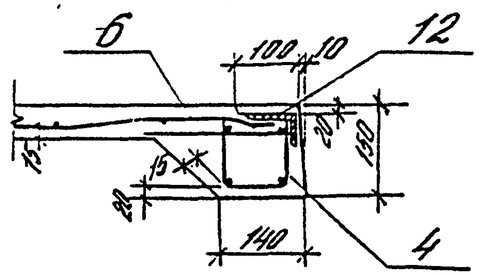

1.442.1-5.94.1-Д

Лист 5

Ц 00386-01 22

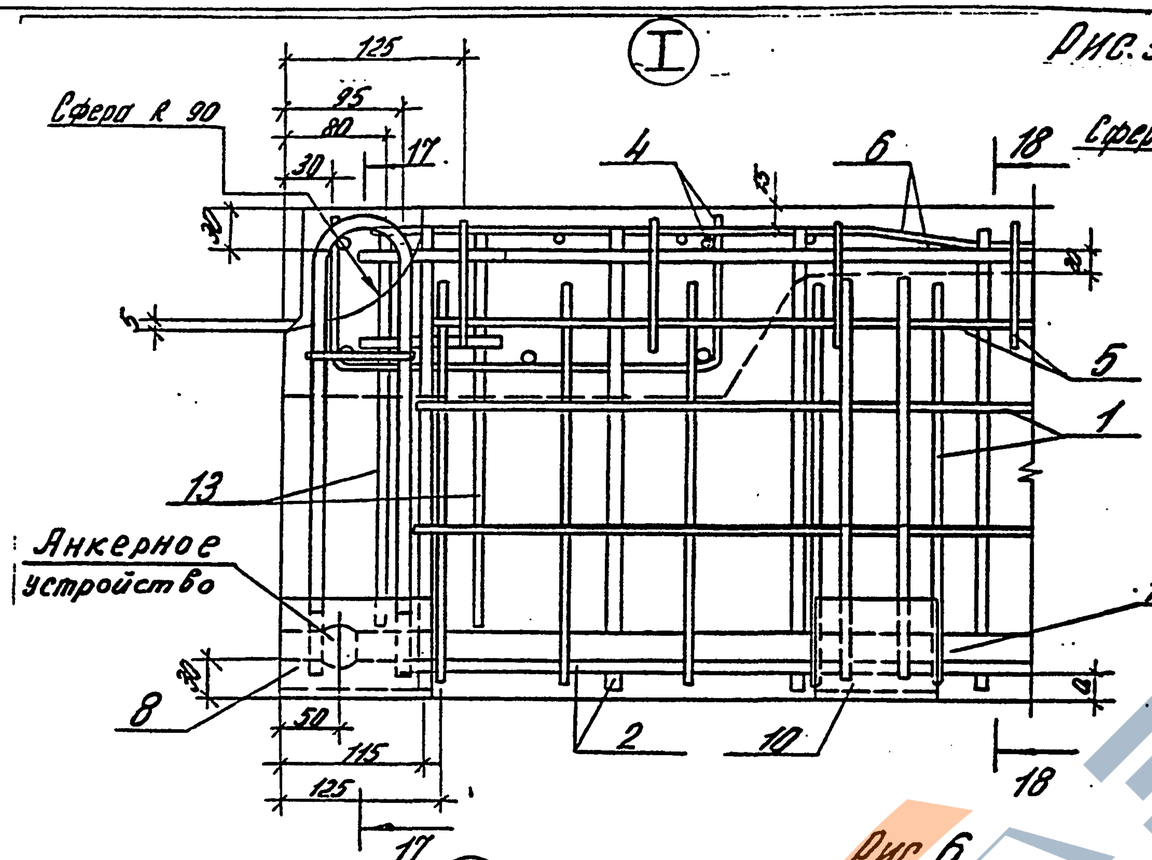

Рис. 5

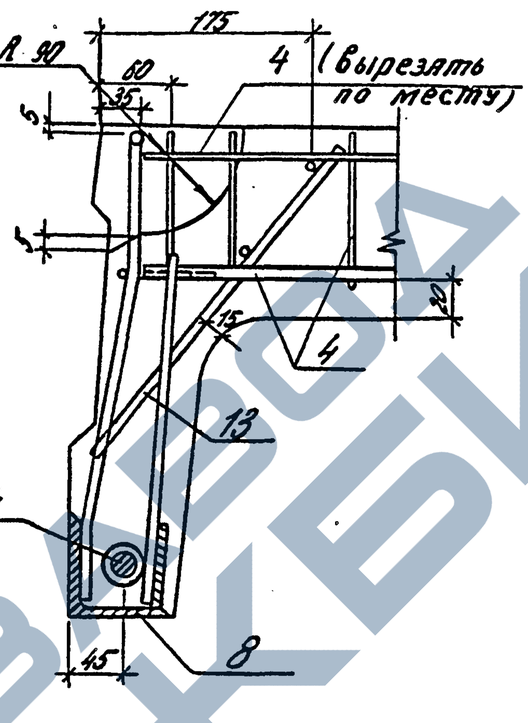

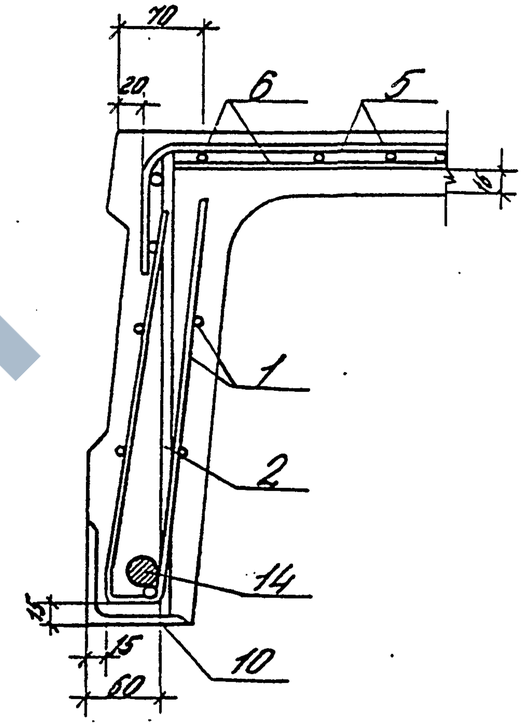

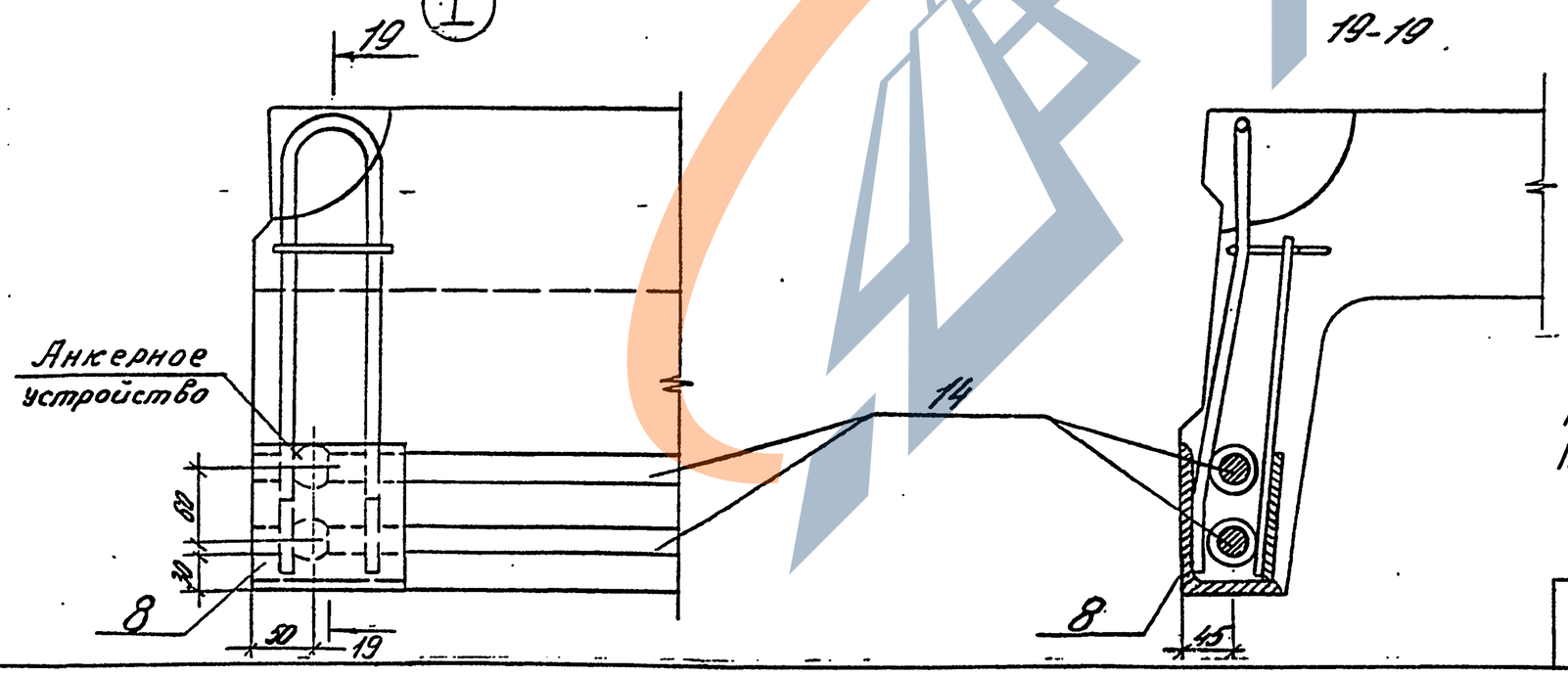

Рис. 6

Обозначение	Рис.
При одном предварительно напряженном стержне в каждом ребре плиты	5
При двух предварительно напряженных стержнях в каждом ребре	6

Количество преднапряженных стержней в плите см. спецификацию листы 26...51.

Рис. 7

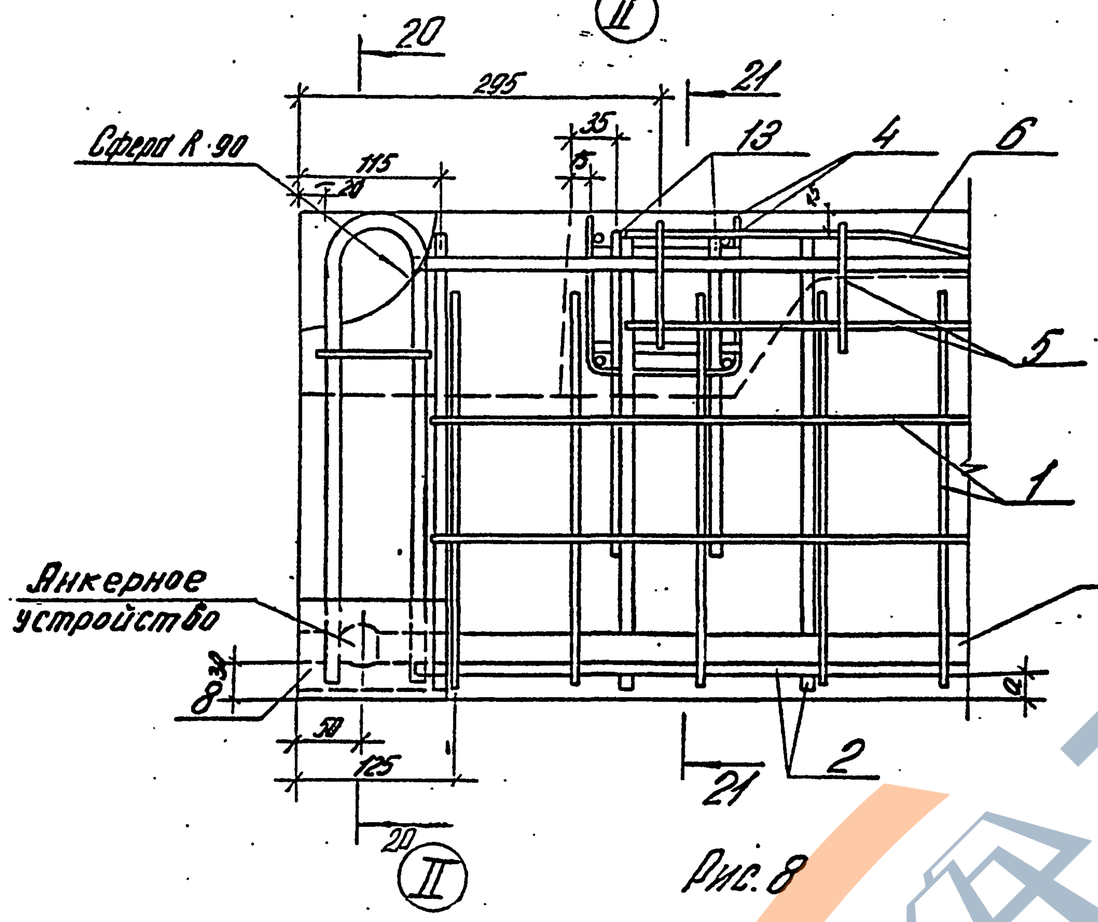

Рис. 8

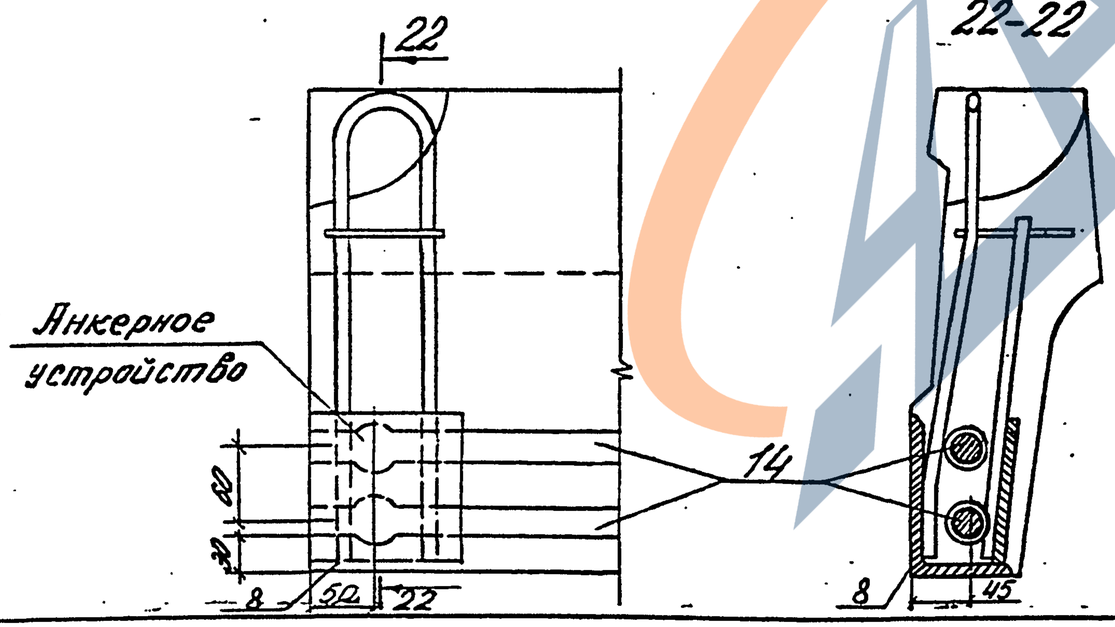

Обозначение	Рис.
При одном предварительно напряженном стержне в каждом ребре плиты	7
При двух предварительно напряженных стержнях в каждой плите	8

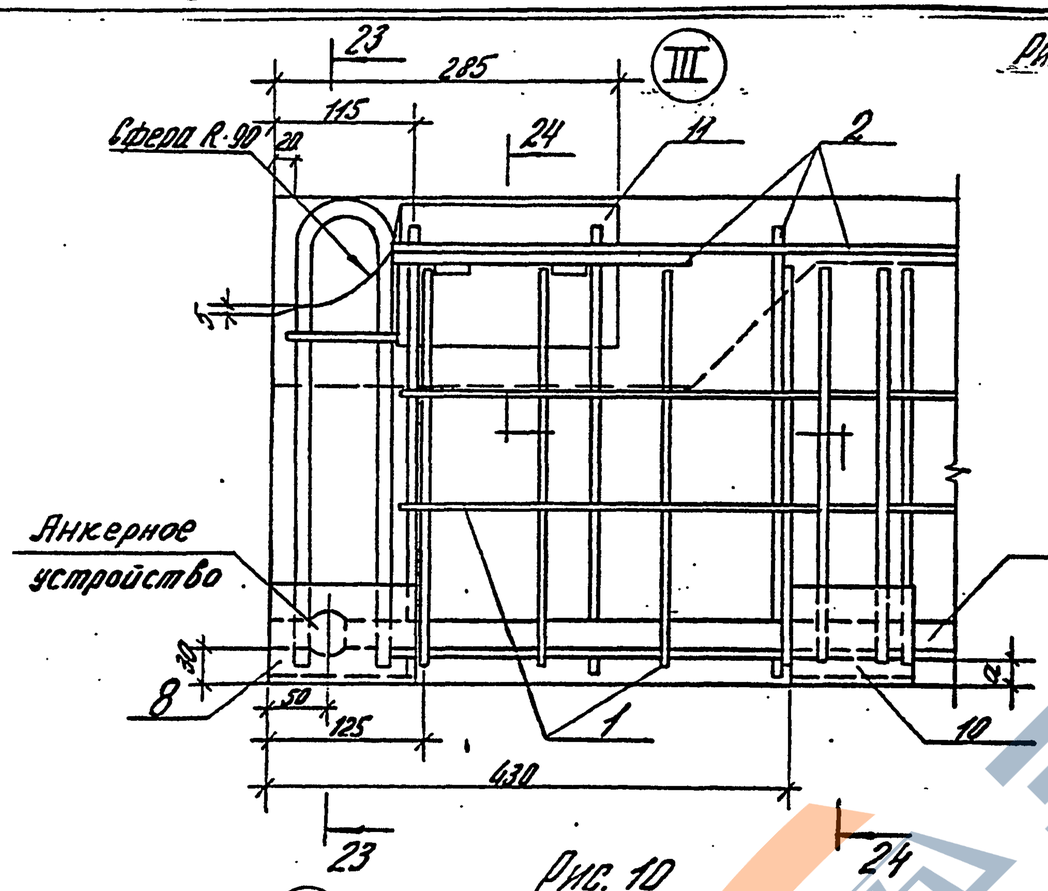

Рис. 9

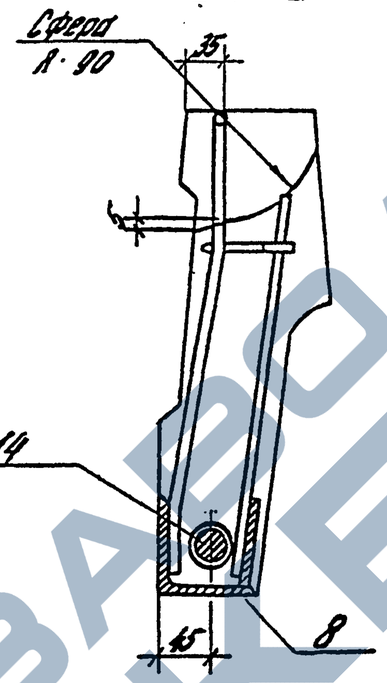

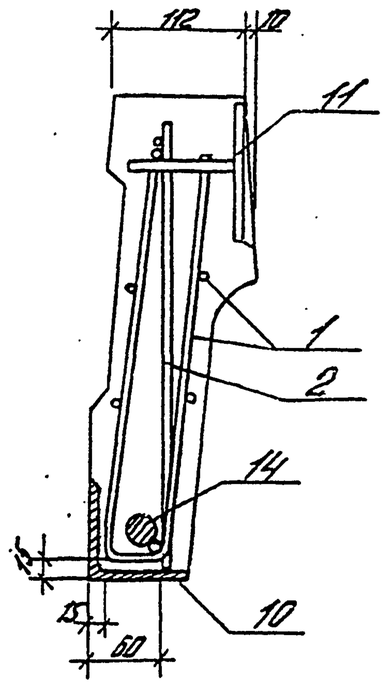

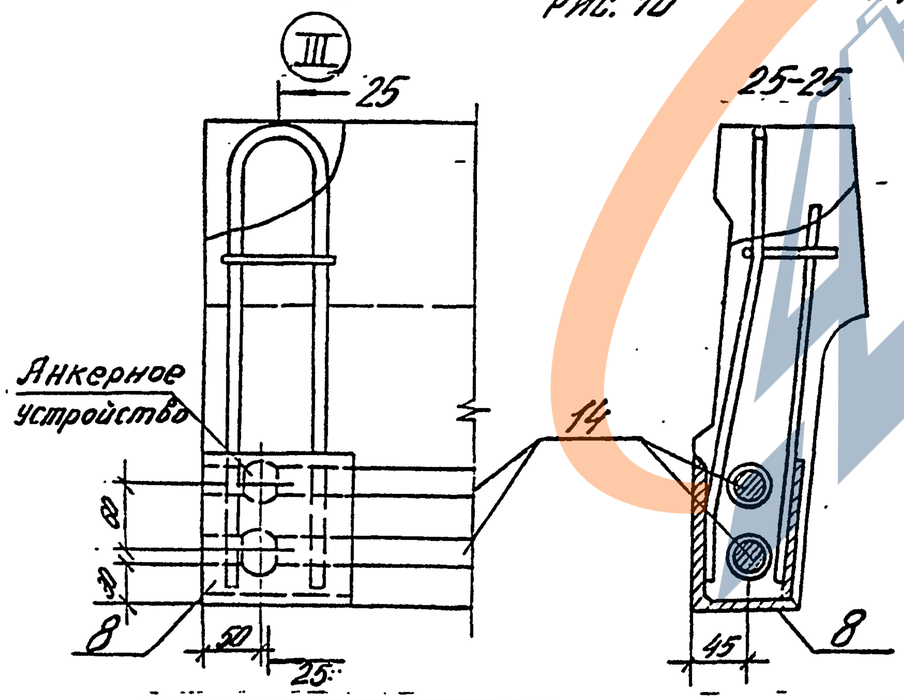

Рис. 10

Обозначение	Рис.
При одном преднапряженном стержне в каждом ребре	9
При двух преднапряженных стержнях в каждом ребре	10
Только для межколонных плит с отверстиями	11

Рис. 11

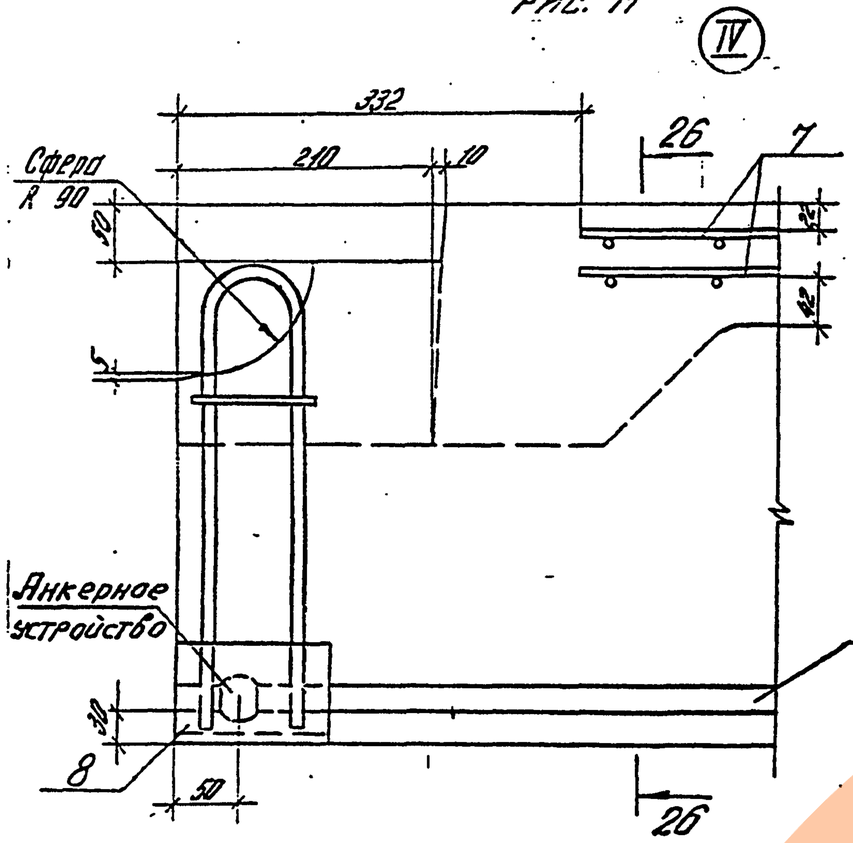

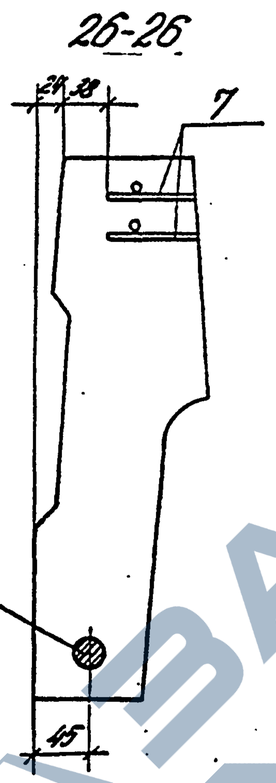

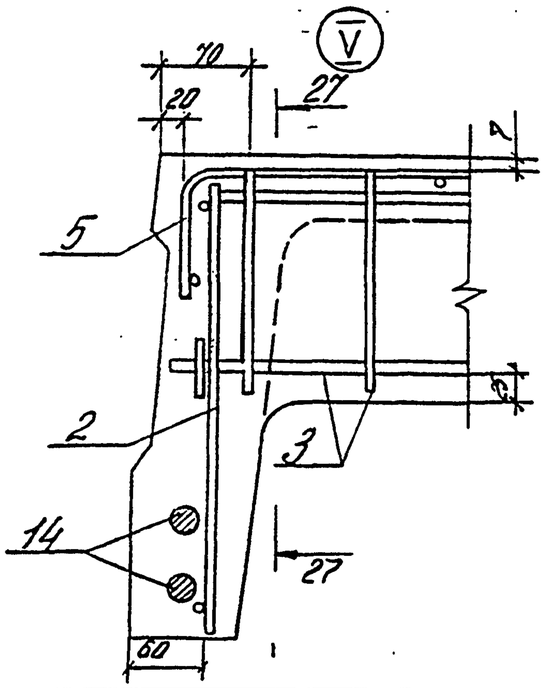

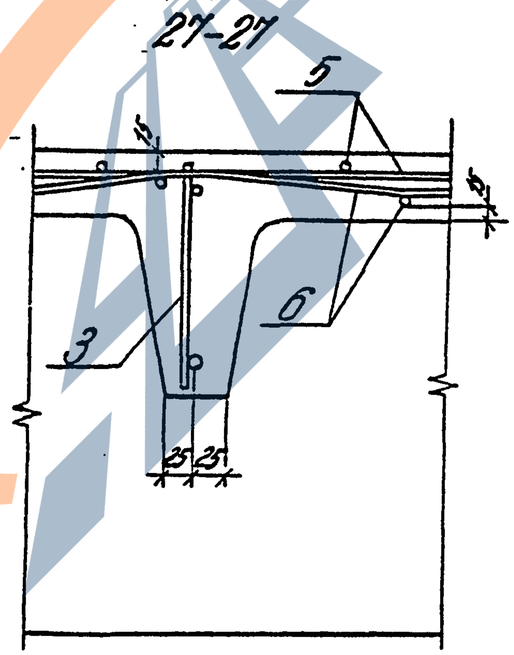

Фрагмент 1

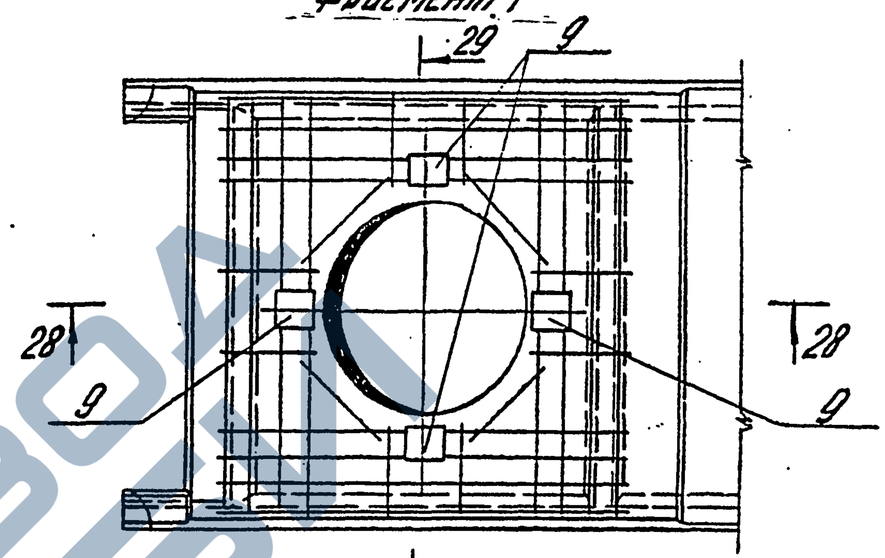

28-28

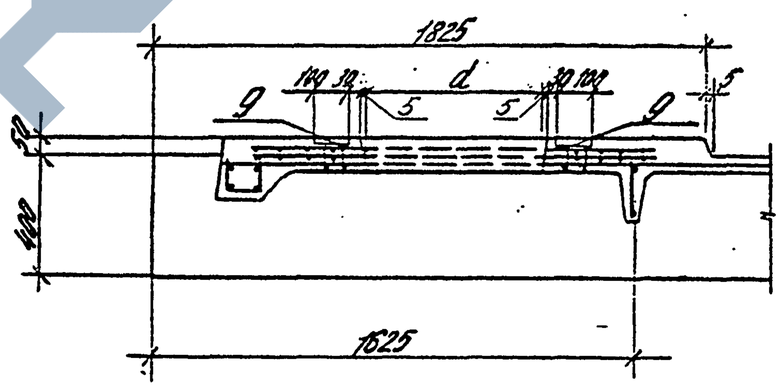

29-29

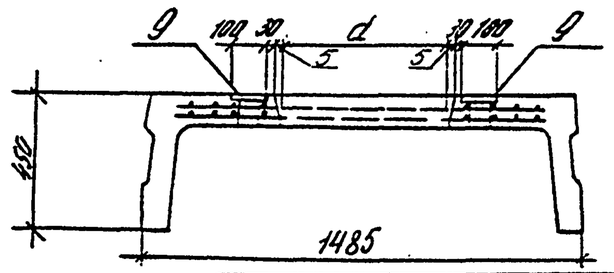

1.442.1-5.94.1-Д	Лист 9

Ц00386-01 26

Поз.	Обозначение	Наименование	Кол.	Примечание
		Документация		
	1.442.1-5.94.1-ТТ	Технические требования		
	-НИ	Номенклатура плит		
	-РС	Ведомость расхода стали		
		ПЛИТА 2П1		
		Рядовая		
		Сборочные единицы		
1	1.442.1-5.94.2-Д6	Сетка С26	4	
	-Д13	Сетка С30	4	
		Переменные данные для		
		исполнения (марок) плит		
		2П1-1АIIIV		
		Сборочные единицы		
2	1.442.1-5.94.2-Д1	Каркас КР1	2	
3	-Д2	Каркас КР13	3	
4	-Д3	Сетка С1	2	
5	-Д4	Сетка С8	2	
6	-Д5	Сетка С17	1	
8	-Д8	Изделие закладное МН1	4	
14	-Д14	Стержень напрягаемый СтН1	2	
		Материалы		
		Бетон класса В15		0,95м^3
		2П1-2АIIIV		
		Сборочные единицы		
2	-Д1	Каркас КР2	2	

Поз.	Обозначение	Наименование	Кол.	Примечание
3	-Д2	Каркас КР14	3	
4	-Д3	Сетка С2	2	
5	-Д3	Сетка С8	2	
6	-Д5	Сетка С17	1	
8	-Д8	Изделие закладное МН1	4	
		Детали		
14	-Д14	Стержень напрягаемый СтН2	2	
		Материал		
		Бетон класса В22.5		0,95м^3
		2П1-3АIIIV		
		Сборочные единицы		
2	-Д1	Каркас КР3	2	
3	-Д2	Каркас КР14	3	
4	-Д3	Сетка С2	2	
5	-Д4	Сетка С9	2	
6	-Д5	Сетка С17	1	
8	-Д8	Изделие закладное МН1	4	
		Детали		
14	-Д14	Стержень напрягаемый СтН3	2	
		Материал		
		Бетон класса В27.5		0,95м^3
		2П1-4АIIIV		
		Сборочные единицы		
2	-Д1	Каркас КР4	2	
3	-Д2	Каркас КР15	3	

Поз.	Обозначение	Наименование	Кол	Примечание
4	1.442.1-5.94.2-Д3	Сетка С3	2	
5	-Д4	Сетка С9	2	
6	-Д5	Сетка С18	1	
8	-Д8	Изделие закладное МН1	4	
		Детали		
14		Стержень напрягаемый СтН4	2	
		Материал		
		Бетон класса В27,5		0.95м³
		2П1-5АтVСК		
		Сборочные единицы		
2	-Д1	Каркас КР5	2	
3	-Д2	Каркас КР15	3	
4	-Д3	Сетка С3	2	
6	-Д5	Сетка С19	1	
8	-Д8	Изделие закладное МН2	4	
		Детали		
14	-Д14	Стержень напрягаемый СтН2	4	
		Материал		
		Бетон класса В35		0.95м³
		2П1-6АтVСК		
		Сборочные единицы		
2	-Д1	Каркас КР6	2	
3	-Д2	Каркас КР13	3	
4	-Д3	Сетка С4	2	
5	-Д4	Сетка С10	2	
6	-Д5	Сетка С19	1	
8	-Д8	Изделие закладное МН2	4	

Поз.	Обозначение	Наименование	Кол.	Примечание
		Детали		
14	-Д14	Стержень напрягаемый СтН3	4	
		Материал		
		Бетон класса В40		0.95м³
		2П1-1АтVСК-П		
		Сборочные единицы		
2	-Д1	Каркас КР1	2	
3	-Д2	Каркас КР13	3	
4	-Д3	Сетка С1	2	
5	-Д4	Сетка С8	2	
6	-Д5	Сетка С17	1	
8	-Д8	Изделие закладное МН1	4	
		Детали		
14	-Д14	Стержень напрягаемый СтН5	2	
		Материал		
		Бетон класса В20		0.95м³
		2П1-2АтVСК-П		
		Сборочные единицы		
2	-Д1	Каркас КР2	2	
3	-Д2	Каркас КР14	3	
4	-Д3	Сетка С2	2	
5	-Д4	Сетка С8	2	
6	-Д5	Сетка С17	1	
8	-Д8	Изделие закладное МН1	4	
		Детали		

1.442.1-5.94.1-Д

Лист 11

https://zavodjbi.com/

поз.	обозначение	наименование	кол.	приме-чание
14	-Д14	Стержень напрягаемый СтНб	2	
		Материал		
		Бетон класса В27.5		0.95м³
		2П1-3Ат-V СК -П		
		Сборочные единицы		
2	1.442.1-5.94.2-Д1	Каркас КР3	2	
3	-Д2	Каркас КР14	3	
4	-Д3	Сетка С2	2	
5	-Д4	Сетка С9	2	
6	-Д5	Сетка С17	1	
8	-Д8	Изделие закладное МН1	4	
		Детали		
14	-Д14	Стержень напрягаемый СтНЗ	2	
		Материал		
		Бетон класса В30		0.95м³
		2П1-4Ат-V СК -П		
		Сборочные единицы		
2	-Д1	Каркас КР4	2	
3	-Д2	Каркас КР15	3	
4	-Д3	Сетка С3	2	
5	-Д4	Сетка С9	2	
6	-Д5	Сетка С18	1	
8	-Д8	Изделие закладное МН1	4	
		Детали		
14	-Д14	Стержень напрягаемый СтН8	2	
		Материал		

поз.	обозначение	наименование	кол.	приме-чание
		Бетон класса В35		0,95м³
		2П1-5Ат-V СК -П		
		Сборочные единицы		
2	-Д1	Каркас КР5	2	
3	-Д2	Каркас КР15	3	
4	-Д3	Сетка С3	2	
5	-Д4	Сетка С10	2	
6	-Д5	Сетка С19	1	
8	-Д8	Изделие закладное МН2	4	
		Детали		
14	-Д14	Стержень напрягаемый СтНб	4	
		Материал		
		Бетон класса В40		0,95м³
		2П1-6Ат-V СК -П		
		Сборочные единицы		
2	-Д1	Каркас КР6	2	
3	-Д2	Каркас КР16	3	
4	-Д3	Сетка С4	2	
5	-Д4	Сетка С10	2	
6	-Д5	Сетка С19	1	
8	-Д8	Изделие закладное МН2	4	
		Детали		
14	-Д14	Стержень напрягаемый СтН7	4	
		Материал		

Поз.	Обозначение	Наименование	Кол.	Примечание
		Бетон класса В45		0,95 м³
		2П1-1Ат-V		
		Сборочные единицы		
2	1.442.1-5.94.2-Д1	Каркас КР1	2	
3	-Д2	Каркас КР13	3	
4	-Д3	Сетка С1	2	
5	-Д4	Сетка С8	2	
6	-Д5	Сетка С17	1	
8	-Д8	Изделие закладное МН1	4	
		Детали		
14	-Д14	Стержень напрягаемый СтН9	2	
		Материал		
		Бетон класса В20		0,95 м³
		2П1-2Ат-V		
		Сборочные единицы		
2	-Д1	Каркас КР2	2	
3	-Д2	Каркас КР14	3	
4	-Д3	Сетка С2	2	
5	-Д4	Сетка С8	2	
6	-Д5	Сетка С17	1	
8	-Д8	Изделие закладное МН1	4	
		Детали		
14	-Д14	Стержень напрягаемый СтН10	2	
		Материал		
		Бетон класса В22,5		0,95 м³

Поз.	Обозначение	Наименование	Кол	Примечание
		2П1-3Ат-V		
		Сборочные единицы		
2	-Д1	Каркас КР3	2	
3	-Д2	Каркас КР14	3	
4	-Д3	Сетка С2	2	
5	-Д4	Сетка С9	2	
6	-Д5	Сетка С17	1	
8	-Д8	Изделие закладное МН1	4	
		Детали		
14	-Д14	Стержень напрягаемый СтН11	2	
		Материал		
		Бетон класса В27,5		0,95 м³
		2П1-4Ат-V		
		Сборочные единицы		
2	-Д1	Каркас КР4	2	
3	-Д2	Каркас КР15	3	
4	-Д3	Сетка С3	2	
5	-Д4	Сетка С9	2	
6	-Д5	Сетка С18	1	
8	-Д8	Изделие закладное МН1	4	
		Детали		
14	-Д14	Стержень напрягаемый СтН12	2	
		Материал		
		Бетон класса В30		0,95 м³

Поз.	Обозначение	Наименование	Кол.	Примечание
		2П1-5Ат-V		
		Сборочные единицы		
2	1.442.1-5.94.2-Д1	Каркас КР5	2	
3	-Д2	Каркас КР15	3	
4	-Д3	Сетка С3	2	
5	-Д4	Сетка С10	2	
6	-Д5	Сетка С19	1	
8	-Д8	Изделие закладное МН2	4	
		Детали		
14		Стержень напрягаемый СтН10	4	
		Материал		
		Бетон класса В35		0.95м^3
		2П1-6Ат-V		
		Сборочные единицы		
2	-Д1	Каркас КР6	2	
3	-Д2	Каркас КР16	3	
4	-Д3	Сетка С4	2	
5	-Д4	Сетка С10	2	
6	-Д5	Сетка С19	1	
8	-Д8	Изделие закладное МН2	4	
		Детали		
14		Стержень напрягаемый СтНН	4	
		Материал		
		Бетон класса В40		0,95м^3
		2П1-1Ат-VI		
		Сборочные единицы		

Поз.	Обозначение	Наименование	Кол.	Примечание
2	-Д1	Каркас КР1	2	
3	-Д2	Каркас КР13	3	
4	-Д3	Сетка С1	2	
5	-Д4	Сетка С8	2	
6	-Д5	Сетка С17	1	
8	-Д8	Изделие закладное МН1	4	
		Детали		
14	-Д14	Стержень напрягаемый СтН13	2	
		Материал		
		Бетон класса В27.5		0.95м^3
		2П1-2Ат-VI		
		Сборочные единицы		
2	-Д1	Каркас КР2	2	
3	-Д2	Каркас КР14	3	
4	-Д3	Сетка С2	2	
5	-Д4	Сетка С8	2	
6	-Д5	Сетка С17	1	
8	-Д8	Изделие закладное МН1	4	
		Детали		
14	-Д14	Стержень напрягаемый СтН14	2	
		Материал		
		Бетон класса В27.5		0,95м^3
		2П1-3Ат-VI		
		Сборочные единицы		

Поз.	Обозначение	Наименование	Кол.	Приме-чание
2	1.442.1-5.94.2-Д1	Каркас КР3	2	
3	-Д2	Каркас КР14	3	
4	-Д3	Сетка С2	2	
5	-Д4	Сетка С9	2	
6	-Д5	Сетка С17	1	
8	-Д8	Изделие закладное МН1	4	
		Детали		
14	-Д14	Стержень напрягаемый СтНН5	2	
		Материал		
		Бетон класса В30		0,95м³
		2П1-4АтVI		
		Сборочные единицы		
2	-Д1	Каркас КР4	2	
3	-Д2	Каркас КР15	3	
4	-Д3	Сетка С3	2	
5	-Д4	Сетка С9	2	
6	-Д5	Сетка С18	1	
8	-Д8	Изделие закладное МН1	4	
		Детали		
14	-Д14	Стержень напрягаемый СтНН6	2	
		Материал		
		Бетон класса В40		0,95м³
		2П1-5АтV		
		Сборочные единицы		
2	-Д1	Каркас КР5	2	
3	-Д2	Каркас КР15	3	
4	-Д3	Сетка С3	2	

Поз.	Обозначение	Наименование	Кол.	Приме-чание
5	-Д4	Сетка С10	2	
6	-Д5	Сетка С19	1	
8	-Д8	Изделие закладное МН2	4	
		Детали		
14		Стержень напрягаемый СтНН4	4	
		Материал		
		Бетон класса В40		0,95м³
		Плита 2П1		
		рядовая у температурного шва		
		Сборочные единицы		
1	1.442.1-5.94.2-Д6	Сетка С26	4	
10	-Д10	Изделие закладное МН3	2	
13	-Д13	Сетка С30	4	
		Переменные данные для		
		исполнения (марок, плит		
		2П1-1АтV -1		
		Сборочные единицы		
2	-Д1	Каркас КР1	2	
3	-Д2	Каркас КР13	3	
4	-Д3	Сетка С1	2	
5	-Д4	Сетка С8	2	
6	-Д5	Сетка С17	1	
8	-Д8	Изделие закладное МН1	4	
		Детали		

поз.	обозначение	наименование	кол.	примечание
14	1.442.1-5.94.2-Д14	Стержень напрягаемый СтН1	2	
		Материал		
		Бетон класса В15		0,95м³
		2П1-2АIV-1		
		Сборочные единицы		
2	-Д1	Каркас КР2	2	
3	-Д2	Каркас КР14	3	
4	-Д3	Сетка С2	2	
5	-Д4	Сетка С8	2	
6	-Д5	Сетка С17	1	
8	-Д8	Изделие закладное МН1	4	
		Детали		
14	-Д14	Стержень напрягаемый СтН2	2	
		Материал		
		Бетон класса В22,5		0,95м³
		2П1-3АIV-1		
		Сборочные единицы		
2	-Д1	Каркас КР3	2	
3	-Д2	Каркас КР14	3	
4	-Д3	Сетка С2	2	
5	-Д4	Сетка С9	2	
6	-Д5	Сетка С17	1	
8	-Д8	Изделие закладное МН1	4	
		Детали		
14	-Д14	Стержень напрягаемый СтН3	2	
		Материал		
		Бетон класса В27,5		0,95м³

поз.	обозначение	наименование	кол.	примечание
		2П1-4АIV-1		
		Сборочные единицы		
2	-Д1	Каркас КР4	2	
3	-Д2	Каркас КР15	3	
4	-Д3	Сетка С3	2	
5	-Д4	Сетка С9	2	
6	-Д5	Сетка С18	1	
8	-Д8	Изделие закладное МН1	4	
		Детали		
14	-Д14	Стержень напрягаемый СтН4	2	
		Материал		
		Бетон класса В27,5		0,95м³
		2П1-5АIV-1		
		Сборочные единицы		
2	-Д1	Каркас КР5	2	
3	-Д2	Каркас КР15	3	
4	-Д3	Сетка С3	2	
5	-Д4	Сетка С10	2	
6	-Д5	Сетка С19	1	
8	-Д8	Изделие закладное МН2	4	
		Детали		
14	-Д14	Стержень напрягаемый СтН2	4	
		Материал		
		Бетон класса В35		0,95м³

Поз.	Обозначение	Наименование	Кол.	Примечание
		2П1-6АтV -1		
		Сборочные единицы		
2	1.442.1-5.94.2-Д1	Каркас КР6	2	
3	-Д2	Каркас КР16	3	
4	-Д3	Сетка С4	2	
5	-Д4	Сетка С10	2	
6	-Д5	Сетка С19	1	
8	-Д8	Изделие закладное МН2	4	
		Детали		
14	-Д14	Стержень напрягаемый СтН3	4	
		Материал		
		Бетон класса В40		0.95м³
		2П1-1АтVСК -1П		
		Сборочные единицы		
2	-Д1	Каркас КР1	2	
3	-Д2	Каркас КР13	3	
4	-Д3	Сетка С1	2	
5	-Д4	Сетка С8	2	
6	-Д5	Сетка С17	1	
8	-Д8	Изделие закладное МН1	4	
		Детали		
14	-Д14	Стержень напрягаемый СтН5	2	
		Материал		
		Бетон класса В20		0,95м³
		2П1-2АтVСК -1П		
		Сборочные единицы		

Поз.	Обозначение	Наименование	Кол.	Примечание
2	-Д1	Каркас КР2	2	
3	-Д2	Каркас КР14	3	
4	-Д3	Сетка С2	2	
5	-Д4	Сетка С8	2	
6	-Д5	Сетка С17	1	
8	-Д8	Изделие закладное МН1	4	
		Детали		
14	-Д14	Стержень напрягаемый СтН6	2	
		Материал		
		Бетон класса В27,5		0.95м³
		2П1-3АтVСК -1П		
		Сборочные единицы		
2	-Д1	Каркас КР3	2	
3	-Д2	Каркас КР14	3	
4	-Д3	Сетка С2	2	
5	-Д4	Сетка С9	2	
6	-Д5	Сетка С17	1	
8	-Д8	Изделие закладное МН1	4	
		Детали		
14	-Д14	Стержень напрягаемый СтН7	2	
		Материал		
		Бетон класса В30		0,95м³
		2П1-4АтVСК -1П		
		Сборочные единицы		
2	-Д1	Каркас КР4	2	

1.442.1-5.94.1-Д

Лист 17

Поз.	Обозначение	Наименование	Кол	Приме-чание
3	1.442.1-5.94.2-Д2	Каркас КР15	3	
4	-Д3	Сетка С3	2	
5	-Д4	Сетка С9	2	
6	-Д5	Сетка С18	1	
8	-Д8	Изделие закладное МН1	4	
		Детали		
14	-Д14	Стержень напрягаемый СтН8	2	
		Материал		
		Бетон класса В35		0.85м³
		2П1-5АтVСК-1П		
		Сборочные единицы		
2	-Д1	Каркас КР5	2	
3	-Д2	Каркас КР15	3	
4	-Д3	Сетка С3	2	
5	-Д4	Сетка С10	2	
6	-Д5	Сетка С19	1	
8	-Д8	Изделие закладное МН2	4	
		Детали		
14	-Д14	Стержень напрягаемый СтН6	4	
		Материал		
		Бетон класса В40		0,95м³
		2П1-6АтVСК-1П		
		Сборочные единицы		
2	-Д1	Каркас КР6	2	
3	-Д2	Каркас КР16	3	
4	-Д3	Сетка С4	2	
5	-Д4	Сетка С10	2	
6	-Д5	Сетка С19	1	
8	-Д8	Изделие закладное МН2	4	
		Детали		
14	-Д14	Стержень напрягаемый СтН7	4	
		Материал		
		Бетон класса В45		0,95м³
		2П1-1АтV-1		
		Сборочные единицы		
2	-Д1	Каркас КР1	2	
3	-Д2	Каркас КР13	3	
4	-Д3	Сетка С1	2	
5	-Д4	Сетка С8	2	
6	-Д5	Сетка С17	1	
8	-Д8	Изделие закладное МН1	4	
		Детали		
14	-Д14	Стержень напрягаемый СтН9	2	
		Материал		
		Бетон класса В20		0.95м³
		2П1-2АтV-1		
		Сборочные единицы		
2	-Д1	Каркас КР2	2	
3	-Д2	Каркас КР14	3	
4	-Д3	Сетка С2	2	
5	-Д4	Сетка С8	2	
6	-Д5	Сетка С17	1	

Поз.	Обозначение	Наименование	Кол.	Приме-чание
8	1.442.1-5.94.2 -Д8	Изделие закладное МН1	4	
		Детали		
14	-Д14	Стержень напрягаемый СтН10	2	
		Материал		
		Бетон класса В22.7		0,95м³
		2П1-3АтV -1		
		Сборочные единицы		
2	-Д1	Каркас КР3	2	
3	-Д2	Каркас КР14	3	
4	-Д3	Сетка С2	2	
5	-Д4	Сетка С9	2	
6	-Д5	Сетка С17	1	
8	-Д8	Изделие закладное МН1	4	
		Детали		
14		Стержень напрягаемый СтН11	2	
		Материал		
		Бетон класса В27.5		0.95м³
		2П1-4АтV -1		
		Сборочные единицы		
2	-Д1	Каркас КР4	2	
3	-Д2	Каркас КР15	3	
4	-Д3	Сетка С3	2	
5	-Д4	Сетка С9	2	
6	-Д5	Сетка С18	1	
8	-Д8	Изделие закладное МН1	4	
		Детали		
14	-Д14	Стержень напрягаемый СтН12	2	

Поз.	Обозначение	Наименование	Кол.	Приме-чание
		Материал		
		Бетон класса В30		0,95м³
		2П1-5АтV -1		
		Сборочные единицы		
2	-Д1	Каркас КР5	2	
3	-Д2	Каркас КР15	3	
4	-Д3	Сетка С3	2	
5	-Д4	Сетка С10	2	
6	-Д5	Сетка С19	1	
8	-Д8	Изделие закладное МН2	4	
		Детали		
14	-Д14	Стержень напрягаемый СтН10	4	
		Материал		
		Бетон класса В35		0,95м³
		2П1-6АтV -1		
		Сборочные единицы		
2	-Д1	Каркас КР6	2	
3	-Д2	Каркас КР16	3	
4	-Д3	Сетка С4	2	
5	-Д4	Сетка С10	2	
6	-Д5	Сетка С19	1	
8	-Д8	Изделие закладное МН2	4	
		Детали		
14	-Д14	Стержень напрягаемый СтН11	4	
		Материал		

Поз.	Обозначение	Наименование	Кол.	Примечание
		Бетон класса В 40		0.95 м³
		2П1-1Ат-VII -1		
		Сборочные единицы		
2	1.442.1-5.94.2 -Д1	Каркас КР1	2	
3	-Д2	Каркас КР13	3	
4	-Д3	Сетка С1	2	
5	-Д4	Сетка С8	2	
6	-Д5	Сетка С17	1	
8	-Д8	Изделие закладное МН1	4	
		Детали		
14	-Д14	Стержень напрягаемый СтН13	2	
		Материал		
		Бетон класса В27.5		0.95 м³
		2П1-2Ат-VII -1		
		Сборочные единицы		
2	-Д1	Каркас КР2	2	
3	-Д2	Каркас КР14	3	
4	-Д3	Сетка С2	2	
5	-Д4	Сетка С8	2	
6	-Д5	Сетка С17	1	
8	-Д8	Изделие закладное МН1	4	
		Детали		
14		Стержень напрягаемый СтН14	2	
		Материал		
		Бетон класса В27.5		0,95 м³
		2П1-3Ат-VII -1		

Поз.	Обозначение	Наименование	Кол	Примечание
		Сборочные единицы		
2	-Д1	Каркас КР3	2	
3	-Д2	Каркас КР14	3	
4	-Д3	Сетка С2	2	
5	-Д4	Сетка С9	2	
6	-Д5	Сетка С17	1	
8	-Д8	Изделие закладное МН1	4	
		Детали		
14	-Д14	Стержень напрягаемый СтН15	2	
		Материал		
		Бетон класса В30		0,95 м³
		2П1-4Ат-VII -1		
		Сборочные единицы		
2	-Д1	Каркас КР4	2	
3	-Д2	Каркас КР15	3	
4	-Д3	Сетка С3	2	
5	-Д4	Сетка С9	2	
6	-Д5	Сетка С18	1	
8	-Д8	Изделие закладное МН1	4	
		Детали		
14	-Д14	Стержень напрягаемый СтН16	2	
		Материал		
		Бетон класса В 40		0,95 м³
		2П1-5Ат-VII -1		
		Сборочные единицы		

Поз.	Обозначение	Наименование	Кол.	Примечание
2	1.442.1-5.94.2-Д1	Каркас КР5	2	
3	-Д2	Каркас КР15	3	
4	-Д3	Сетка С3	2	
5	-Д4	Сетка С10	2	
6	-Д5	Сетка С19	1	
8	-Д8	Изделие закладное МН2	4	
		Детали		
14	-Д14	Стержень напрягаемый СтН14	4	
		Материал		
		Бетон класса В40		0.95 м³
		Плита 2П1		
		межколонная		
		Сборочные единицы		
1	-Д6	Сетка С26	4	
13	-Д13	Сетка С30	4	
		Переменные длинные		
		для исполнения (марок)		
		плит		
		2П1-1АIVВ-2		
		Сборочные единицы		
2	-Д1	Каркас КР1	2	
3	-Д2	Каркас КР13	3	
4	-Д3	Сетка С5	2	
5	-Д4	Сетка С11	2	
6	-Д5	Сетка С20	1	
8	-Д8	Изделие закладное МН1	4	

Поз.	Обозначение	Наименование	Кол.	Примечание
		Детали		
14	-Д14	Стержень напрягаемый СтН2	2	
		Материал		
		Бетон класса В15		0.90 м³
		2П1-2АIVВ-2		
		Сборочные единицы		
2	-Д1	Каркас КР2	2	
3	-Д2	Каркас КР14	3	
4	-Д3	Сетка С6	2	
5	-Д4	Сетка С11	2	
6	-Д5	Сетка С20	1	
8	-Д8	Изделие закладное МН1	4	
12	-Д12	Изделие закладное МН4	2	
		Детали		
14		Стержень напрягаемый СтН2	2	
		Материал		
		Бетон класса В22.5		0.90 м³
		2П1-3АIVВ-2		
		Сборочные единицы		
2	-Д1	Каркас КР3	2	
3	-Д2	Каркас КР14	3	
4	-Д3	Сетка С6	2	
5	-Д4	Сетка С12	2	
6	-Д5	Сетка С20	1	
8	-Д8	Изделие закладное МН1	4	

Поз.	Обозначение	Наименование	Кол.	Примечание
12	1.442.1-5.94.2-Д12	Изделие закладное МН4	2	
		Детали		
14	-Д14	Стержень напрягаемый СтН3	2	
		Материал		
		Бетон класса В 27.5		0,90 м³
		2П1-4АIV -2		
		Сборочные единицы		
2	-Д1	Каркас КР4	2	
3	-Д2	Каркас КР15	3	
4	-Д3	Сетка С6	2	
5	-Д4	Сетка С12	2	
6	-Д5	Сетка С21	1	
8	-Д8	Изделие закладное МН1	4	
12	-Д12	Изделие закладное МН4	2	
		Детали		
14		Стержень напрягаемый СтН4	2	
		Материал		
		Бетон класса В 27.5		0,90 м³
		2П1-5АIV -2		
		Сборочные единицы		
2	-Д1	Каркас КР5	2	
3	-Д2	Каркас КР15	3	
4	-Д3	Сетка С6	2	
5	-Д4	Сетка С13	2	
6	-Д5	Сетка С22	1	
8	-Д8	Изделие закладное МН2	4	
12	-Д12	Изделие закладное МН4	2	

Поз.	Обозначение	Наименование	Кол.	Примечание
		Детали		
14	-Д14	Стержень напрягаемый СтН2	4	
		Материал		
		Бетон класса В 35		0,90 м³
		2П1-6АIV -2		
		Сборочные единицы		
2	-Д1	Каркас КР6	2	
3	-Д2	Каркас КР16	3	
4	-Д3	Сетка С7	2	
5	-Д4	Сетка С13	2	
6	-Д5	Сетка С22	1	
8	-Д8	Изделие закладное МН2	4	
12	-Д12	Изделие закладное МН4	2	
		Детали		
14	-Д14	Стержень напрягаемый СтН3	4	
		Материал		
		Бетон класса В 40		0,90 м³
		2П1-1АтVСК -2П		
		Сборочные единицы		
2	-Д1	Каркас КР1	2	
3	-Д2	Каркас КР13	3	
4	-Д3	Сетка С5	2	
5	-Д4	Сетка С11	2	
6	-Д5	Сетка С20	1	
8	-Д8	Изделие закладное МН1	4	

Поз.	Обозначение	Наименование	Кол.	Примечание
		Детали		
14	1.442.1-5.94.2-Д14	Стержень напрягаемый СтН5	2	
		Материал		
		Бетон класса В20		0,90 м³
		2П1-2АтVСК-2П		
		Сборочные единицы		
2	-Д1	Каркас КР2	2	
3	-Д2	Каркас КР14	3	
4	-Д3	Сетка С6	2	
5	-Д4	Сетка С11	2	
6	-Д5	Сетка С20	1	
8	-Д8	Изделие закладное МН1	4	
12	-Д12	Изделие закладное МН4	2	
		Детали		
14	-Д14	Стержень напрягаемый СтН6	2	
		Материал		
		Бетон класса В27,5		0,90 м³
		2П1-3АтVСК-2П		
		Сборочные единицы		
2	-Д1	Каркас КР3	2	
3	-Д2	Каркас КР14	3	
4	-Д3	Сетка С6	2	
5	-Д4	Сетка С12	2	
6	-Д5	Сетка С20	1	
8	-Д8	Изделие закладное МН1	4	
12	-Д12	Изделие закладное МН4	2	
		Детали		

Поз.	Обозначение	Наименование	Кол.	Примечание
14	-Д14	Стержень напрягаемый СтНТ	2	
		Материал		
		Бетон класса В30		0,90 м³
		2П1-4АтVСК-2П		
		Сборочные единицы		
2	-Д1	Каркас КР4	2	
3	-Д2	Каркас КР15	3	
4	-Д3	Сетка С6	2	
5	-Д4	Сетка С12	2	
6	-Д5	Сетка С21	1	
8	-Д8	Изделие закладное МН1	4	
12	-Д12	Изделие закладное МН4	2	
		Детали		
14	-Д14	Стержень напрягаемый СтН8	2	
		Материал		
		Бетон класса В35		0,90 м³
		2П1-5АтVСК-2П		
		Сборочные единицы		
2	-Д1	Каркас КР5	2	
3	-Д2	Каркас КР15	3	
4	-Д3	Сетка С6	2	
5	-Д4	Сетка С13	2	
6	-Д5	Сетка С22	1	
8	-Д8	Изделие закладное МН2	4	
12	-Д12	Изделие закладное МН4	2	

Поз.	Обозначение	Наименование	Кол.	Приме-чание
		Детали		
14	1.442.1-5.94.2-Д14	Стержень напрягаемый СтН6	4	
		Материал		
		Бетон класса В40		0,90м³
		2П1-6АтVСК-2П		
		Сборочные единицы		
2	-Д1	Каркас КР6	2	
3	-Д2	Каркас КР16	3	
4	-Д3	Сетка С7	2	
5	-Д4	Сетка С13	2	
6	-Д5	Сетка С22	1	
8	-Д8	Изделие закладное МН2	4	
12	-Д12	Изделие закладное МН4	2	
		Детали		
14	-Д14	Стержень напрягаемый СтН7	4	
		Материал		
		Бетон класса В45		0,90м³
		2П1-1АтV-2		
		Сборочные единицы		
2	-Д1	Каркас КР1	2	
3	-Д2	Каркас КР13	3	
4	-Д3	Сетка С5	2	
5	-Д4	Сетка С11	2	
6	-Д5	Сетка С20	1	
8	-Д8	Изделие закладное МН1	4	
		Детали		
14	-Д14	Стержень напрягаемый СтН9	2	

Поз.	Обозначение	Наименование	Кол.	Приме-чание
		Материал		
		Бетон класса В20		0,90м³
		2П1-2АтV-2		
		Сборочные единицы		
2	-Д1	Каркас КР2	2	
3	-Д2	Каркас КР14	3	
4	-Д3	Сетка С6	2	
5	-Д4	Сетка С11	2	
6	-Д5	Сетка С20	1	
8	-Д8	Изделие закладное МН1	4	
12	-Д12	Изделие закладное МН4	2	
		Детали		
14	-Д14	Стержень напрягаемый СтН10	2	
		Материал		
		Бетон класса В22,5		0,90м³
		2П1-3АтV-2		
		Сборочные единицы		
2	-Д1	Каркас КР3	2	
3	-Д2	Каркас КР14	3	
4	-Д3	Сетка С6	2	
5	-Д4	Сетка С12	2	
6	-Д5	Сетка С20	1	
8	-Д8	Изделие закладное МН1	4	
12	-Д12	Изделие закладное МН4	2	
		Детали		

Поз.	Обозначение	Наименование	Кол.	Примечание
14	1.442.1-5.94.2-Д14	Стержень напрягаемый СтН11	2	
		Материал		
		Бетон класса В27.5		0,90 м³
		2П1-4АтV-2		
		Сборочные единицы		
2	-Д1	Каркас КР4	2	
3	-Д2	Каркас КР15	3	
4	-Д3	Сетка С6	2	
5	-Д4	Сетка С12	2	
6	-Д5	Сетка С21	1	
8	-Д8	Изделие закладное МН1	4	
12	-Д12	Изделие закладное МН4	2	
		Детали		
14	-Д14	Стержень напрягаемый СтН12	2	
		Материал		
		Бетон класса В30		0,90 м³
		2П1-5АтV-2		
		Сборочные единицы		
2	-Д1	Каркас КР5	2	
3	-Д2	Каркас КР15	3	
4	-Д3	Сетка С6	2	
5	-Д4	Сетка С13	2	
6	-Д5	Сетка С22	1	
8	-Д8	Изделие закладное МН2	4	
12	-Д12	Изделие закладное МН4	2	
		Детали		
14	-Д14	Стержень напрягаемый СтН10	4	

Поз.	Обозначение	Наименование	Кол.	Примечание
		Материал		
		Бетон класса В35		0,90 м³
		2П1-6АтV-2		
		Сборочные единицы		
2	-Д1	Каркас КР6	2	
3	-Д2	Каркас КР16	3	
4	-Д3	Сетка С7	2	
5	-Д4	Сетка С13	2	
6	-Д5	Сетка С22	1	
8	-Д8	Изделие закладное МН2	4	
12	-Д12	Изделие закладное МН4	2	
		Детали		
14	-Д14	Стержень напрягаемый СтН11	4	
		Материал		
		Бетон класса В40		0,90 м³
		2П1-1АтV-2		
		Сборочные единицы		
2	-Д1	Каркас КР1	2	
3	-Д2	Каркас КР13	3	
4	-Д3	Сетка С5	2	
5	-Д4	Сетка С11	2	
6	-Д5	Сетка С20	1	
8	-Д8	Изделие закладное МН1	4	
		Детали		
14	-Д14	Стержень напрягаемый СтН13	2	

Поз.	Обозначение	Наименование	Кол.	Примечание
		Материал		
		Бетон класса В 27,5		0,90 м³
		2П1-2АтVI-2		
		Сборочные единицы		
2	1.442.1-5.94.2-Д1	Каркас КР2	2	
3	-Д2	Каркас КР14	3	
4	-Д3	Сетка С6	2	
5	-Д4	Сетка С11	2	
6	-Д5	Сетка С20	1	
8	-Д8	Изделие закладное МН1	4	
12	-Д12	Изделие закладное МН4	2	
		Детали		
14	-Д14	Стержень напрягаемый СтН14	2	
		Материал		
		Бетон класса В 27,5		0,90 м³
		2П1-3АтVI-2		
		Сборочные единицы		
2	-Д1	Каркас КР3	2	
3	-Д2	Каркас КР14	3	
4	-Д3	Сетка С6	2	
5	-Д4	Сетка С12	2	
6	-Д5	Сетка С20	1	
8	-Д8	Изделие закладное МН1	4	
12	-Д12	Изделие закладное МН4	2	
		Детали		
14	-Д14	Стержень напрягаемый СтН15	2	
		Материал		

Поз.	Обозначение	Наименование	Кол.	Примечание
		Бетон класса В 30		0,90 м³
		2П1-4АтVI-2		
		Сборочные единицы		
2	-Д1	Каркас КР4	2	
3	-Д2	Каркас КР15	3	
4	-Д3	Сетка С6	2	
5	-Д4	Сетка С12	2	
6	-Д5	Сетка С21	1	
8	-Д8	Изделие закладное МН1	4	
12	-Д12	Изделие закладное МН4	2	
		Детали		
14	-Д14	Стержень напрягаемый СтН16	2	
		Материал		
		Бетон класса В 40		0,90 м³
		2П1-5АтVI-2		
		Сборочные единицы		
2	-Д1	Каркас КР5	2	
3	-Д2	Каркас КР15	3	
4	-Д3	Сетка С6	2	
5	-Д4	Сетка С13	2	
6	-Д5	Сетка С22	1	
8	-Д8	Изделие закладное МН2	4	
12	-Д12	Изделие закладное МН4	2	
		Детали		
14	-Д14	Стержень напрягаемый СтН14	4	

Поз.	Обозначение	Наименование	Кол.	Примечание
		Материал		
		Бетон класса В 40		0,90 м³
	1.442.1-5.94.1 -Д	Плита 2П1		
		межколонная у темпе-		
		ратурного шва		
		Сборочные единицы		
1	1.442.1-5.94.2 -Д6	Сетка С26	4	
10	-Д10	Изделие закладное МН3	2	
11	-Д11	Изделие закладное МН5	2	
13	-Д13	Сетка С30	2	
		Переменные данные		
		для исполнения (марок)		
		плит		
		2П1-1АIVВ -3		
		Сборочные единицы		
2	-Д1	Каркас КР7	2	
3	-Д2	Каркас КР13	3	
4	-Д3	Сетка С5	1	
5	-Д4	Сетка С14т+С14н	1+1	
6	-Д5	Сетка С23	1	
8	-Д8	Изделие закладное МН1	4	
		Детали		
14	-Д14	Стержень напрягаемый СтН1	2	
		Материал		
		Бетон класса В15		0,88 м³

Поз.	Обозначение	Наименование	Кол.	Примечание
		2П1-2АIVВ -3		
		Сборочные единицы		
2	-Д1	Каркас КР8	2	
3	-Д2	Каркас КР14	3	
4	-Д3	Сетка С6	1	
5	-Д4	Сетки С14т+С14н	1+1	
6	-Д5	Сетка С23	1	
8	-Д8	Изделие закладное МН1	4	
12	-Д12	Изделие закладное МН4	2	
		Детали		
14	-Д14	Стержень напрягаемый СтН2	2	
		Материал		
		Бетон класса В22,5		0,88 м³
		2П1-3АIVВ -3		
		Сборочные единицы		
2	-Д1	Каркас КР9	2	
3	-Д2	Каркас КР14	3	
4	-Д3	Сетка С6	1	
5	-Д4	Сетки С15т+С15н	1+1	
6	-Д5	Сетка С23	1	
8	-Д8	Изделие закладное МН1	4	
12	-Д12	Изделие закладное МН4	2	
		Детали		
14	-Д14	Стержень напрягаемый СтН3	2	

Поз	Обозначение	Наименование	Кол.	Примечание
		Материал		
		Бетон класса В27.5		0,88 м³
		2П1-4АIV-3		
		Сборочные единицы		
2	1.442.1-5.94.2-Д1	Каркас КР10	2	
3	-Д2	Каркас КР15	3	
4	-Д3	Сетка С6	1	
5	-Д4	Сетки С15т+С15н	1+1	
6	-Д5	Сетка С24	1	
8	-Д8	Изделие закладное МН1	4	
12	-Д12	Изделие закладное МН4	2	
		Детали		
14	-Д14	Стержень напрягаемый СтН4	2	
		Материал		
		Бетон класса В27.5		0,88 м³
		2П1-5АIV-3		
		Сборочные единицы		
2	-Д1	Каркас КР11	2	
3	-Д2	Каркас КР15	3	
4	-Д3	Сетка С6	1	
5	-Д4	Сетки С16т+С16н	1+1	
6	-Д5	Сетка С25	1	
8	-Д8	Изделие закладное МН2	4	
12	-Д12	Изделие закладное МН4	2	
		Детали		

Поз.	Обозначение	Наименование	Кол.	Примечание
14	-Д14	Стержень напрягаемый СтН2	4	
		Материал		
		Бетон класса В35		0,88 м³
		2П1-6АIV-3		
		Сборочные единицы		
2	-Д1	Каркас КР12	2	
3	-Д2	Каркас КР16	3	
4	-Д3	Сетка С7	1	
5	-Д4	Сетки С16т+С16н	1+1	
6	-Д5	Сетка С25	1	
8	-Д8	Изделие закладное МН2	4	
12	-Д12	Изделие закладное МН4	2	
		Детали		
14		Стержень напрягаемый СтН3	4	
		Материал		
		Бетон класса В40		0,88 м³
		2П1-1АтVСК-3П		
		Сборочные единицы		
2	-Д1	Каркас КР7	2	
3	-Д2	Каркас КР13	3	
4	-Д3	Сетка С5	1	
5	-Д4	Сетки С14т+С14н	1+1	
6	-Д5	Сетка С23	1	
8	-Д8	Изделие закладное МН1	4	

Поз.	Обозначение	Наименование	Кол	Примечание
		Детали		
14	1.442.1-5.94.2-Д14	Стержень напрягаемый СтН5	2	
		Материал		
		Бетон класса В20		0,88 м³
		2П1-2АтУСК-3П		
		Сборочные единицы		
2	-Д1	Каркас КР8	2	
3	-Д2	Каркас КР14	3	
4	-Д3	Сетка С6	1	
5	-Д4	Сетки С14т+С14н	1+1	
6	-Д5	Сетка С23	1	
8	-Д8	Изделие закладное МН1	4	
12	-Д12	Изделие закладное МН4	2	
		Детали		
14	-Д14	Стержень напрягаемый СтН6	2	
		Материал		
		Бетон класса В27,5		0,88 м³
		2П1-3АтУСК-3П		
		Сборочные единицы		
2	-Д1	Каркас КР9	2	
3	-Д2	Каркас КР14	3	
4	-Д3	Сетка С6	1	
5	-Д4	Сетки С15т+С15н	1+1	
6	-Д5	Сетка С23	1	
8	-Д8	Изделие закладное МН1	4	

Поз.	Обозначение	Наименование	Кол	Примечание
12	-Д12	Изделие закладное МН4	2	
		Детали		
14	-Д14	Стержень напрягаемый СтН7	2	
		Материал		
		Бетон класса В30		0,88 м³
		2П1-4АтУСК-3П		
		Сборочные единицы		
2	-Д1	Каркас КР10	2	
3	-Д2	Каркас КР15	3	
4	-Д3	Сетка С6	1	
5	-Д4	Сетки С15т+С15н	1+1	
6	-Д5	Сетка С24	1	
8	-Д8	Изделие закладное МН1	4	
12	-Д12	Изделие закладное МН4	2	
		Детали		
14	-Д14	Стержень напрягаемый СтН8	2	
		Материал		
		Бетон класса В35		0,88 м³
		2П1-5АтУСК-3П		
		Сборочные единицы		
2	-Д1	Каркас КР11	2	
3	-Д2	Каркас КР15	3	
4	-Д3	Сетка С6	1	

https://zavodjbi.com/

Поз.	Обозначение	Наименование	Кол.	Приме-чание
5	1.442.1-5.94.2-Д4	Сетки С16Т+С16Н	1+1	
6	-Д5	Сетка С25	1	
8	-Д8	Изделие закладное МН2	4	
12	-Д12	Изделие закладное МН4	2	
		Детали		
14	-Д14	Стержень напрягаемый СтН6	4	
		Материал		
		Бетон класса В40		0,88м³
		2П1-6АтVСК-3П		
		Сборочные единицы		
2	-Д1	Каркас КР12	2	
3	-Д2	Каркас КР16	3	
4	-Д3	Сетка С7	1	
5	-Д4	Сетки С16Т+С16Н	1+1	
6	-Д5	Сетка С25	1	
8	-Д8	Изделие закладное МН2	4	
12	-Д12	Изделие закладное МН4	2	
		Детали		
14	-Д14	Стержень напрягаемый СтН7	4	
		Материал		
		Бетон класса В45		0,88м³
		2П1-1АтV-3		
		Сборочные единицы		
2	-Д1	Каркас КР7	2	
3	-Д2	Каркас КР13	3	

Поз.	Обозначение	Наименование	Кол.	Приме-чание
4	-Д3	Сетка С5	1	
5	-Д4	Сетка С14Т+С14Н	1+1	
6	-Д5	Сетка С23	1	
8	-Д8	Изделие закладное МН1	4	
		Детали		
14	-Д14	Стержень напрягаемый СтН9	2	
		Материал		
		Бетон класса В20		0,88м³
		2П1-2АтV-3		
		Сборочные единицы		
2	-Д1	Каркас КР8	2	
3	-Д2	Каркас КР14	3	
4	-Д3	Сетка С6	1	
5	-Д4	Сетка С14Т+С14Н	1+1	
6	-Д5	Сетка С23	1	
8	-Д8	Изделие закладное МН1	4	
12	-Д12	Изделие закладное МН4	2	
		Детали		
14	-Д14	Стержень напрягаемый СтН10	2	
		Материал		
		Бетон класса В22.5		0.88м³
		2П1-3АтV-3		
		Сборочные единицы		

Поз.	Обозначение	Наименование	Кол.	Примечание
2	1.442.1-5.94.2-Д1	Каркас КР9	2	
3	-Д2	Каркас КР14	3	
4	-Д3	Сетка С6	1	
5	-Д4	Сетка С15Т+С15Н	1+1	
6	-Д5	Сетка С23	1	
8	-Д8	Изделие закладное МН1	4	
12	-Д12	Изделие закладное МН4	2	
		Детали		
14	-Д14	Стержень напрягаемый СтНК	2	
		Материал		
		Бетон класса В27.5		0,88 м³
		2П1-4АтV-3		
		Сборочные единицы		
2	-Д1	Каркас КР10	2	
3	-Д2	Каркас КР15	3	
4	-Д3	Сетка С6	1	
5	-Д4	Сетка С15Т+С15Н	1+1	
6	-Д5	Сетка С24	1	
8	-Д8	Изделие закладное МН1	4	
12	-Д12	Изделие закладное МН4	2	
		Детали		
14	-Д14	Стержень напрягаемый СтН12	2	
		Материал		
		Бетон класса В30		0,88 м³
		2П1-5АтV-3		
		Сборочные единицы		

Поз.	Обозначение	Наименование	Кол.	Примечание
2	-Д1	Каркас КР11	2	
3	-Д2	Каркас КР15	3	
4	-Д3	Сетка С6	1	
5	-Д4	Сетка С16Т+С16Н	1+1	
6	-Д5	Сетка С25	1	
8	-Д8	Изделие закладное МН2	4	
12	-Д12	Изделие закладное МН4	2	
		Детали		
14	-Д14	Стержень напрягаемый СтН10	4	
		Материал		
		Бетон класса В35		0,88 м³
		2П1-6АтV-3		
		Сборочные единицы		
2	-Д1	Каркас КР12	2	
3	-Д2	Каркас КР16	3	
4	-Д3	Сетка С7	1	
5	-Д4	Сетка С16Т+С16Н	1+1	
6	-Д5	Сетка С25	1	
8	-Д8	Изделие закладное МН2	4	
12	-Д12	Изделие закладное МН4	2	
		Детали		
14	-Д14	Стержень напрягаемый СтН11	4	
		Материал		
		Бетон класса В40		0,88 м³

Поз.	Обозначение	Наименование	Кол.	Примечание
		2П1-1АтVI-3		
		Сборочные единицы		
2	1.442.1-5.94.2-Д1	Каркас КР7	2	
3	-Д2	Каркас КР13	3	
4	-Д3	Сетка С5	1	
5	-Д4	Сетка С14т+С14н	1+1	
6	-Д5	Сетка С23	1	
8	-Д8	Изделие закладное МН1	4	
		Детали		
14	-Д14	Стержень напрягаемый СтН13	2	
		Материал		
		Бетон класса В27,5		0,88 м³
		2П1-2АтVI-3		
		Сборочные единицы		
2	-Д1	Каркас КР8	2	
3	-Д2	Каркас КР14	3	
4	-Д3	Сетка С6	1	
5	-Д4	Сетка С14т+С14н	1+1	
6	-Д5	Сетка С23	1	
8	-Д8	Изделие закладное МН1	4	
12	-Д12	Изделие закладное МН4	2	
		Детали		
14	-Д14	Стержень напрягаемый СтН14	2	
		Материал		
		Бетон класса В27,5		0,88 м³

Поз.	Обозначение	Наименование	Кол.	Примечание
		2П1-3АтVI-3		
		Сборочные единицы		
2	-Д1	Каркас КР9	2	
3	-Д2	Каркас КР14	3	
4	-Д3	Сетка С6	1	
5	-Д4	Сетка С15т+С15н	1+1	
6	-Д5	Сетка С23	1	
8	-Д8	Изделие закладное МН1	4	
12	-Д12	Изделие закладное МН4	2	
		Детали		
14	-Д14	Стержень напрягаемый СтН15	2	
		Материал		
		Бетон класса В30		0,88 м³
		2П1-4АтVI-3		
		Сборочные единицы		
2	-Д1	Каркас КР10	2	
3	-Д2	Каркас КР15	3	
4	-Д3	Сетка С6	1	
5	-Д4	Сетка С15т+С15н	1+1	
6	-Д5	Сетка С24	1	
8	-Д8	Изделие закладное МН1	4	
12	-Д12	Изделие закладное МН4	2	
		Детали		
14	-Д14	Стержень напрягаемый СтН16	2	
		Материал		

поз.	обозначение	наименование	кол	примечание
		Бетон класса В40		0,88 м³
		2П1-5АтVСК -3		
		Сборочные единицы		
2	1.442.1-5.94.2-Д1	Каркас КР11	2	
3	-Д2	Каркас КР15	3	
4	-Д3	Сетка С6	1	
5	-Д4	Сетка С16Т + С16Н	1+1	
6	-Д5	Сетка С25	1	
8	-Д8	Изделие закладное МН2	4	
12	-Д12	Изделие закладное МН4	2	
		Детали		
14	-Д14	Стержень напрягаемый СтН14	4	
		Материал		
		Бетон класса В40		0,88 м³
		Плита 2П1		
		пережолонная с отверстием		
		Сборочные единицы		
1	-Д6	Сетка С26	4	
2	-Д1	Каркас КР1	2	
3	-Д2	Каркас КР13	3	
4	-Д3	Сетка С5	2	
5	-Д4	Сетка С11	2	
6	-Д5	Сетка С20	1	
8	-Д8	Изделие закладное МН1	4	
9	-Д9	Изделие закладное МН6	4	
13	-Д13	Сетка С30	4	

поз.	обозначение	наименование	кол.	примечание
		2П1-1АтVСК -4		
		Сборочные единицы		
7	-Д7	Сетка С27	2	
		Детали		
14	-Д14	Стержень напрягаемый СтН1	2	
		Материал		
		Бетон класса В15		1,01 м³
		2П1-1АтVСК -4П		
		Сборочные единицы		
7	-Д7	Сетка С27	2	
		Детали		
14	-Д14	Стержень напрягаемый СтН5	2	
		Материал		
		Бетон класса В20		1,01 м³
		2П1-1АтV -4		
		Сборочные единицы		
7	-Д7	Сетка С27	2	
		Детали		
14	-Д14	Стержень напрягаемый СтН9	2	
		Материал		
		Бетон класса В20		1,01 м³
		2П1-1АтVI -4		
		Сборочные единицы		

Поз.	Обозначение	Наименование	Кол.	Примечание
7	1.442.1-5.94.2-Д7	Сетка С27	2	
		Детали		
14	-Д14	Стержень напрягаемый СтН13	2	
		Материал		
		Бетон класса В 27,5		1.01 м³
		2П1-1АIV -5		
		Сборочные единицы		
7	-Д7	Сетка С28	2	
		Детали		
14	-Д14	Стержень напрягаемый СтН1	2	
		Материал		
		Бетон класса В15		0.98 м³
		2П1-1АтVСК -5П		
		Сборочные единицы		
7	-Д7	Сетка С28	2	
		Детали		
14	-Д14	Стержень напрягаемый СтН5	2	
		Материал		
		Бетон класса В20		0.98 м³
		2П1-1Ат-V -5		
		Сборочные единицы		
7	-Д7	Сетка С28	2	
		Детали		
14	-Д14	Стержень напрягаемый СтН9	2	
		Материал		
		Бетон класса В20		0.98 м³
		2П1-1АIV -5		
		Сборочные единицы		
7	-Д7	Сетка С28	2	
		Детали		
14	-Д14	Стержень напрягаемый СтН13	2	
		Материал		
		Бетон класса В27.5		0.98 м³
		2П1-1АIV -6		
		Сборочные единицы		
7	-Д7	Сетка С29	2	
		Детали		
14	-Д14	Стержень напрягаемый СтН1	2	
		Материал		
		Бетон класса В 15		0.94 м³
		2П1-1АтVСК -6П		
		Сборочные единицы		
7	-Д7	Сетка С29	2	
		Детали		
14	-Д14	Стержень напрягаемый СтН5	2	
		Материал		
		Бетон класса В20		0.94 м³

Поз.	Обозначение	Наименование	Кол.	Примечание
		2П1-1АтV-6		
		Сборочные единицы		
7	1.442.1-5.94.2-Д7	Сетка С29	2	
		Детали		
14	-Д14	Стержень напрягаемый СтН9	2	
		Материал		
		Бетон класса В20		0,94м³

Поз.	Обозначение	Наименование	Кол.	Примечание
		2П1-1АтVI-6		
		Сборочные единицы		
7	-Д7	Сетка С29	2	
		Детали		
14	-Д14	Стержень напрягаемый СтН13	2	
		Материал		
		Бетон класса В27,5		0,98м³

https://zavodjbi.com/

Марка плиты	Напрягаемая арматура класса А-IV ГОСТ 5781-82*				Итого	Изделия арматурные. Арматура класса А-III ГОСТ 5781-82*									Вр-I ГОСТ 6727-80			Всего
	ф14	ф20	ф22	ф25		ф6	ф8	ф10	ф12	ф14	ф16	ф18		Итого	ф4	ф5	Итого	
2П1-1 А-IV	14,4	—	—	—	14,4	—	3,1	—	—	—	—	—		3,1	16,4	20,6	37,0	40,1
2П1-2 А-IV	—	29,4	—	—	29,4	3,0	5,8	—	4,1	—	—	—		12,9	15,2	18,9	34,1	47,0
2П1-3 А-IV	—	—	35,6	—	35,6	10,4	1,2	7,0	4,1	—	—	—		22,7	12,3	19,1	31,4	54,1
2П1-4 А-IV	—	—	—	46,0	46,0	2,6	19,8	—	10,2	5,5	—	—		38,1	4,5	29,6	34,1	72,2
2П1-5 А-IV	—	58,8	—	—	58,8	2,6	6,2	20,8	10,2	5,5	—	—		45,3	1,5	39,4	40,9	86,2
2П1-6 А-IV	—	—	71,2	—	71,2	—	5,6	8,0	30,0	—	18,2	9,0		70,8	—	41,8	41,8	112,6
2П1-1 А-IV-1	14,4	—	—	—	14,4	—	3,1	—	—	—	—	—		3,1	16,4	20,6	37,0	40,1
2П1-2 А-IV-1	—	29,4	—	—	29,4	3,0	6,8	—	4,1	—	—	—		12,9	15,2	18,9	34,1	47,0

Продолжение ведомости

Изделия закладные. Арматура класса А-II марки 10ГТ			А-III ГОСТ 5781-82*							Вр-I ГОСТ 6727-80			Прокат, сталь листовая *			**					Всего	Общий расход
ф10		Итого	ф8	ф10					Итого	ф5		Итого	L80x6	L125x80x8	Итого	-6x120	-8x120			Итого		
2,0		2,0	0,8	—					0,8	0,2		0,2	3,6	—	3,6	1,6	—			1,6	8,2	62,7
2,0		2,0	0,8	—					0,8	0,2		0,2	3,6	—	3,6	1,6	—			1,6	8,2	84,6
2,0		2,0	0,8	—					0,8	0,2		0,2	3,6	—	3,6	1,6	—			1,6	8,2	97,9
2,0		2,0	0,8	—					0,8	0,2		0,2	3,6	—	3,6	1,6	—			1,6	8,2	126,4
2,0		2,0	—	1,6					1,6	0,2		0,2	—	6,0	6,0	—	4,0			4,0	13,8	158,8
2,0		2,0	—	1,6					1,6	0,2		0,2	—	6,0	6,0	—	4,0			4,0	13,8	197,6
2,0		2,0	1,8	—					1,8	0,2		0,2	5,0	—	5,0	1,6	—			1,6	10,6	65,1
2,0		2,0	1,8	—					1,8	0,2		0,2	5,0	—	5,0	1,6	—			1,6	10,6	87,0

1. Прокат: Уголок стальной по ГОСТ 8509-86 и ГОСТ 8510-86; сталь марки Ст3пс5 по ГОСТ 535-88; сталь марки С245 по ГОСТ 27772-88 (*)
2. Сталь листовая: Сталь листовая по ГОСТ 535-88 марки Ст3пс5 или по ГОСТ 19903-74 марки С245 по ГОСТ 27772-88 (**)

Зав. отд.	Кодыш	[signature]	11.94
Н. контр.	Нисканен	[signature]	11.94
С.Н.С.	Нисканен	[signature]	11.94
Инж.	Аникина	[signature]	11.94

1.442.1-5.94.1-РС

Ведомость расхода стали на плиту 2П1, кг

Стадия	Лист	Листов
Р	1	12

ЦНИИПРОМЗДАНИЙ

Марка плиты	Напрягаемая арматура класса А-IV ГОСТ 5781-82*				Итого	Изделия арматурные. Арматура класса А-III ГОСТ 5781-82*									Вр-I ГОСТ 6727-80			Всего
	ф14	ф20	ф22	ф25		ф6	ф8	ф10	ф12	ф14	ф16	ф18		Итого	ф4	ф5	Итого	
2П1-3А-IV-1	—	—	35,6	—	35,6	10,4	1,2	7,0	4,1	—	—	—		22,7	12,3	19,1	31,4	54,1
2П1-4А-IV-1	—	—	—	46,0	46,0	2,6	19,8	—	10,2	5,5	—	—		38,1	4,5	29,6	34,1	72,2
2П1-5А-IV-1	—	58,8	—	—	58,8	2,6	6,2	20,8	10,2	5,5	—	—		45,3	1,5	39,4	40,9	86,2
2П1-6А-IV-1	—	—	71,2	—	71,2	—	5,6	8,0	30,0	—	18,2	9,0		70,8	—	41,8	41,8	112,6
2П1-1А-IV-2	14,4	—	—	—	14,4	2,4	3,1	—	—	—	—	—		5,5	15,1	18,6	33,7	39,2
2П1-2А-IV-2	—	29,4	—	—	29,4	—	5,8	6,4	4,1	—	—	—		16,3	13,9	18,9	32,8	49,1
2П1-3А-IV-2	—	—	35,6	—	35,6	7,4	1,2	13,4	4,1	—	—	—		26,1	11,1	18,7	29,8	55,9
2П1-4А-IV-2	—	—	—	46,0	46,0	2,6	14,8	6,4	10,2	5,5	—	—		39,5	3,8	28,4	32,2	71,7
2П1-5А-IV-2	—	58,8	—	—	58,8	2,6	1,2	27,2	10,2	5,5	—	—		46,7	0,8	37,9	38,7	85,4
2П1-6А-IV-2	—	—	71,2	—	71,2	—	5,6	—	39,6	—	18,2	9,0		72,4	—	39,3	39,3	111,7

Продолжение ведомости

Изделия закладные. Арматура класса Ас-II марки 10ГТ			Арматура класса А-III ГОСТ 5781-82*							Вр-I ГОСТ 6727-80			Прокат, сталь листовая *				**				Всего	Общий расход
ф10		Итого	ф8	ф10					Итого	ф5		Итого	L125x80x8	L80x50x6	L80x6	Итого	-6x120	-8x120		Итого		
2,0		2,0	1,8	—					1,8	0,2		0,2	—	—	5,0	5,0	1,6	—		1,6	10,6	100,3
2,0		2,0	1,8	—					1,8	0,2		0,2	—	—	5,0	5,0	1,6	—		1,6	10,6	128,8
2,0		2,0	1,0	1,6					2,6	0,2		0,2	6,0	—	1,4	7,4	—	4,0		4,0	16,2	161,2
2,0		2,0	1,0	1,6					2,6	0,2		0,2	6,0	—	1,4	7,4	—	4,0		4,0	16,2	200,0
2,0		2,0	0,8	—					0,8	0,2		0,2	—	—	3,6	3,6	1,6	—		1,6	8,2	61,8
2,0		2,0	1,2	—					1,2	0,2		0,2	—	1,4	3,6	5,0	1,6	—		1,6	10,0	88,5
2,0		2,0	1,2	—					1,2	0,2		0,2	—	1,4	3,6	5,0	1,6	—		1,6	10,0	101,5
2,0		2,0	1,2	—					1,2	0,2		0,2	—	1,4	3,6	5,0	1,6	—		1,6	10,0	127,7
2,0		2,0	0,4	1,6					2,0	0,2		0,2	6,0	1,4	—	7,4	—	4,0		4,0	15,6	159,8
2,0		2,0	0,4	1,6					2,0	0,2		0,2	6,0	1,4	—	7,4	—	4,0		4,0	15,6	198,5

Примечание см. лист 1

Марка плиты	Напрягаемая арматура класса				Итого	Изделия арматурные													Всего
	A-IV ГОСТ 5781-82*					Арматура класса													
						A-III ГОСТ 5781-82*									Bp-I ГОСТ 6727-80				
	ф14	ф20	ф22	ф25		ф6	ф8	ф10	ф12	ф14	ф16	ф18		Итого	ф4	ф5	Итого	
2П1-1А-IV-3	14.4	—	—	—	14.4	1.2	2.7	—	—	—	—	—		3.9	13.8	18.6	32.4	36.3	
2П1-2А-IV-3	—	29.4	—	—	29.4	—	5.4	3.2	4.1	—	—	—		12.7	12.7	18.9	31.6	44.3	
2П1-3А-IV-3	—	—	35.6	—	35.6	7.4	0.8	10.2	4.1	—	—	—		22.5	9.9	18.7	28.6	51.1	
2П1-4А-IV-3	—	—	—	46.0	46.0	2.6	14.4	3.2	10.2	5.5	—	—		35.9	2.8	28.1	30.9	66.8	
2П1-5А-IV-3	—	58.8	—	—	58.8	2.6	0.8	24.0	10.2	5.5	—	—		43.1	0.4	37.3	37.7	80.8	
2П1-6А-IV-3	—	—	71.2	—	71.2	—	5.2	—	34.8	—	18.2	9.0		67.2	—	38.1	38.1	105.3	
2П1-1А-IV-4	14.4	—	—	—	14.4	2.4	3.1	32.5	—	—	—	—		38.0	15.1	18.6	33.7	71.7	
2П1-1А-IV-5	14.4	—	—	—	14.4	2.4	3.1	31.7	—	—	—	—		37.2	15.1	18.6	33.7	70.9	
2П1-1А-IV-6	14.4	—	—	—	14.4	2.4	3.1	—	24.2	—	—	—		29.7	15.1	18.6	33.7	63.4	

Продолжение Ведомости

Марки 10ГТ	Изделия закладные																				Всего	Общий расход
	Арматура класса												Прокат, сталь листовая									
	A-III ГОСТ 5781-82*									Bp-I ГОСТ 6727-80			*				**					
	ф10		Итого	ф8	ф10				Итого	ф5		Итого	∠125×80×8	∠80×50×6	∠80×6	Итого	-6×120	-8×128	-8×180	-8×30	Итого		
	2.0		2.0	1.8	—				1.8	0.2		0.2	—	—	5.0	5.0	1.6	3.4	—	—	5.0	14.0	64.7
	2.0		2.0	2.2	—				2.2	0.2		0.2	—	1.4	5.0	6.4	1.6	3.4	—	—	5.0	15.8	89.5
	2.0		2.0	2.2	—				2.2	0.2		0.2	—	1.4	5.0	6.4	1.6	3.4	—	—	5.0	15.8	102.5
	2.0		2.0	2.2	—				2.2	0.2		0.2	—	1.4	5.0	6.4	1.6	3.4	—	—	5.0	15.8	122.6
	2.0		2.0	1.4	1.6				3.0	0.2		0.2	6.0	1.4	1.4	8.8	—	6.8	—	0.6	7.4	21.4	161.0
	2.0		2.0	1.4	1.6				3.0	0.2		0.2	6.0	1.4	1.4	8.8	—	6.8	—	0.6	7.4	21.4	191.9
	2.0		2.0	0.8	1.2				2.0	0.2		0.2	—	—	3.6	3.6	1.6	—	3.6	—	5.2	13.0	99.1
	2.0		2.0	0.8	1.2				2.0	0.2		0.2	—	—	3.6	3.6	1.6	—	3.6	—	5.2	13.0	98.3
	2.0		2.0	0.8	1.2				2.0	0.2		0.2	—	—	3.6	3.6	1.6	—	3.6	—	5.2	13.0	90.8

Примечание см. лист 1

Марка плиты	Напрягаемая арматура класса Ат-V СК ГОСТ 10884-81 ф12	ф18	ф20	ф22	Итого	Изделия арматурные. Арматура класса А-III ГОСТ 5781-82* ф6	ф8	ф10	ф12	ф14	ф16	ф18		Итого	Вр-I ГОСТ 6727-80 ф4	ф5	Итого	Всего
2П1-1Ат-V СК-П	10.6	—	—	—	10.6	—	3.1	—	—	—	—	—		3.1	16.4	20.6	37.0	40.1
2П1-2Ат-V СК-П	—	23.8	—	—	23.8	3.0	5.8	—	4.1	—	—	—		12.9	15.2	18.9	34.1	47.0
2П1-3Ат-V СК-П	—	—	29.4	—	29.4	10.4	1.2	7.0	4.1	—	—	—		22.7	12.3	19.1	31.4	54.1
2П1-4Ат-V СК-П	—	—	—	35.6	35.6	2.6	19.8	—	10.2	5.5	—	—		38.1	4.5	29.6	34.1	72.2
2П1-5Ат-V СК-П	—	41.6	—	—	41.6	2.6	6.2	20.8	10.2	5.5	—	—		45.3	1.5	32.4	48.9	86.2
2П1-6Ат-V СК-П	—	—	58.8	—	58.8	—	5.6	8.0	30.0	—	18.2	9.0		70.8	—	41.8	41.8	112.6
2П1-1Ат-V СК-ПВ	10.6	—	—	—	10.6	—	3.1	—	—	—	—	—		3.1	16.4	20.6	37.0	40.1
2П1-2Ат-V СК-ПВ	—	23.8	—	—	23.8	3.0	5.8	—	4.1	—	—	—		12.9	15.2	18.9	34.1	47.0
2П1-3Ат-V СК-ПВ	—	—	29.4	—	29.4	10.4	1.2	7.0	4.1	—	—	—		22.7	12.3	19.1	31.4	54.1

Продолжение ведомости

Изделия закладные. Арматура класса А-III ГОСТ 5781-82* Марки ЮГТ ф10		Итого	Вр-I ГОСТ 6727-80 ф8	ф10				Итого	ф5		Итого	Прокат, сталь листовая * L80×6	L125×80×8	Итого	** 6×120	8×120			Итого	Всего	Общий расход
2.0		2.0	0.8	—				0.8	0.2		0.2	3.6	—	3.6	1.6	—			1.6	8.2	58.9
2.0		2.0	0.8	—				0.8	0.2		0.2	3.6	—	3.6	1.6	—			1.6	8.2	79.0
2.0		2.0	0.8	—				0.8	0.2		0.2	3.6	—	3.6	1.6	—			1.6	8.2	91.7
2.0		2.0	0.8	—				0.8	0.2		0.2	3.6	—	3.6	1.6	—			1.6	8.2	116.0
2.0		2.0	—	1.6				1.6	0.2		0.2	—	6.0	6.0	—	4.0			4.0	13.8	141.6
2.0		2.0	—	1.6				1.6	0.2		0.2	—	6.0	6.0	—	4.0			4.0	13.8	185.2
2.0		2.0	1.8	—				1.8	0.2		0.2	5.0	—	5.0	1.6	—			1.6	10.6	61.3
2.0		2.0	1.8	—				1.8	0.2		0.2	5.0	—	5.0	1.6	—			1.6	10.6	81.4
2.0		2.0	1.8	—				1.8	0.2		0.2	5.0	—	5.0	1.6	—			1.6	10.6	94.1

Примечание см. лист 1

Марка плиты	Напрягаемая арматура класса Ат-V СК ГОСТ 10884-81				Итого	Изделия арматурные. Арматура класса А-III ГОСТ 5781-82*									Вр-I ГОСТ 6727-80			Всего
	ф12	ф18	ф20	ф22		ф6	ф8	ф10	ф12	ф14	ф16	ф18		Итого	ф4	ф5	Итого	
2П1-4АтVСК-10	—	—	—	35.6	35.6	2.6	19.8	—	10.2	5.5	—	—		38.1	4.5	29.6	34.1	72.2
2П1-5АтVСК-10	—	47.6	—	—	47.6	2.6	6.2	20.8	10.2	5.5	—	—		45.3	1.5	39.4	40.9	86.2
2П1-6АтVСК-10	—	—	58.8	—	58.8	—	5.6	8.0	30.0	—	18.2	9.0		70.8	—	41.8	41.8	112.6
2П1-1АтVСК-20	10.6	—	—	—	10.6	2.4	3.1	—	—	—	—	—		5.5	15.1	18.6	33.7	39.2
2П1-2АтVСК-20	—	23.8	—	—	23.8	—	5.8	6.4	4.1	—	—	—		16.3	13.9	18.9	32.8	49.1
2П1-3АтVСК-20	—	—	29.4	—	29.4	7.4	1.2	13.4	4.1	—	—	—		26.1	11.1	18.7	29.8	55.9
2П1-4АтVСК-20	—	—	—	35.6	35.6	2.6	14.8	6.4	10.2	5.5	—	—		39.5	3.8	28.4	32.2	71.7
2П1-5АтVСК-20	—	47.6	—	—	47.6	2.6	1.2	27.2	10.2	5.5	—	—		46.7	0.8	37.9	38.7	85.4
2П1-6АтVСК-20	—	—	58.8	—	58.8	—	5.6	—	39.6	—	18.2	9.0		72.4	—	39.3	39.3	111.7

Продолжение ведомости

Изделия закладные. Арматура класса А-III ГОСТ 5781-82*									Вр-I ГОСТ 6727-80			Прокат, сталь листовая *				Прокат, сталь листовая **				Всего	Общий расход
Ас II марки 10ГТ ф10		Итого	ф8	ф10				Итого	ф5		Итого	L125×80×8	L80×50×6	L80×6	Итого	-6×120	-8×120		Итого		
2.0		2.0	1.8	—				1.8	0.2		0.2	—	—	5.0		1.6	—		1.6	10.5	118.4
2.0		2.0	1.0	1.6				2.6	0.2		0.2	6.0	—	1.4	7.4	—	4.0		4.0	16.2	150.0
2.0		2.0	1.0	1.6				2.6	0.2		0.2	6.0	—	1.4	7.4	—	4.0		4.0	16.2	187.6
2.0		2.0	0.8	—				0.8	0.2		0.2	—	—	3.6	3.6	1.6	—		1.6	8.2	58.0
2.0		2.0	1.2	—				1.2	0.2		0.2	—	1.4	3.6	5.0	1.6	—		1.6	10.0	82.9
2.0		2.0	1.2	—				1.2	0.2		0.2	—	1.4	3.6	5.0	1.6	—		1.6	10.0	95.3
2.0		2.0	1.2	—				1.2	0.2		0.2	—	1.4	3.6	5.0	1.6	—		1.6	10.0	117.3
2.0		2.0	0.4	1.6				2.0	0.2		0.2	6.0	1.4	—	7.4	—	4.0		4.0	15.6	148.6
2.0		2.0	0.4	1.6				2.0	0.2		0.2	6.0	1.4	—	7.4	—	4.0		4.0	15.6	186.1

Примечание см. лист 1

Марка плиты	Напрягаемая арматура класса				Итого	Изделия арматурные													Всего
	Ат-V СК					Арматура класса									Вр-I				
	ГОСТ 10884-81					А-III ГОСТ 5781-82*									ГОСТ 6727-80				
	ф12	ф18	ф20	ф22		ф6	ф8	ф10	ф12	ф14	ф16	ф18		Итого	ф4	ф5	Итого		
2П1-1Ат-V СК-3П	10.6	—	—	—	10.6	1.2	2.7	—	—	—	—	—		3.9	13.8	18.6	32.4		36.3
2П1-2Ат-V СК-3П	—	23.8	—	—	23.8	—	5.4	3.2	4.1	—	—	—		12.7	12.7	18.9	31.6		44.3
2П1-3Ат-V СК-3П	—	—	29.4	—	29.4	7.4	0.8	10.2	4.1	—	—	—		22.5	9.9	18.7	28.6		51.1
2П1-4Ат-V СК-3П	—	—	—	35.6	35.6	2.6	14.4	3.2	10.2	5.5	—	—		35.9	2.8	28.1	30.9		66.8
2П1-5Ат-V СК-3П	—	47.6	—	—	47.6	2.6	0.8	24.0	10.2	5.5	—	—		43.1	0.4	37.3	37.7		80.8
2П1-6Ат-V СК-3П	—	—	58.8	—	58.8	—	5.2	—	34.8	—	18.2	9.0		67.2	—	38.1	38.1		105.3
2П1-1Ат-V СК-4П	10.6	—	—	—	10.6	2.4	3.1	32.5	—	—	—	—		38.0	15.1	18.6	33.7		71.7
2П1-1Ат-V СК-5П	10.6	—	—	—	10.6	2.4	3.1	31.7	—	—	—	—		37.2	15.1	18.6	33.7		70.9
2П1-1Ат-V СК-6П	10.6	—	—	—	10.6	2.4	3.1	—	24.2	—	—	—		29.7	15.1	18.6	33.7		63.4

Продолжение ведомости

Изделия закладные																						Общий расход
Арматура класса											Прокат, сталь листовая										Всего	
А-II марки 10ГТ		А-III						Вр-I			*				**							
ГОСТ 5781-82*								ГОСТ 6727-80														
ф10		Итого	ф8	ф10				Итого	ф5		Итого	∟125×80×6	∟80×50×6	∟80×6	Итого	-6×120	-8×120	-8×110	-8×30	Итого		
2.0		2.0	1.8	—				1.8	0.2		0.2	—	—	5.0	5.0	1.6	3.4	—	—	5.0	14.0	60.9
2.0		2.0	2.2	—				2.2	0.2		0.2	—	1.4	5.0	6.4	1.6	3.4	—	—	5.0	15.8	83.9
2.0		2.0	2.2	—				2.2	0.2		0.2	—	1.4	5.0	6.4	1.6	3.4	—	—	5.0	15.8	96.3
2.0		2.0	2.2	—				2.2	0.2		0.2	—	1.4	5.0	6.4	1.6	3.4	—	—	5.0	15.8	118.2
2.0		2.0	1.4	1.6				3.0	0.2		0.2	6.0	1.4	1.4	8.8	—	6.8	—	0.6	7.4	21.4	149.8
2.0		2.0	1.4	1.6				3.0	0.2		0.2	6.0	1.4	1.4	8.8	—	6.8	—	0.6	7.4	21.4	185.5
2.0		2.0	0.8	1.2				2.0	0.2		0.2	—	—	3.6	3.6	1.6	—	3.6	—	5.2	13.0	95.3
2.0		2.0	0.8	1.2				2.0	0.2		0.2	—	—	3.6	3.6	1.6	—	3.6	—	5.2	13.0	94.5
2.0		2.0	0.8	1.2				2.0	0.2		0.2	—	—	3.6	3.6	1.6	—	3.6	—	5.2	13.0	87.0

Примечание см. лист 1

Марка плиты	Напрягаемая арматура класса Ат-V ГОСТ 10884-81				Итого	Изделия арматурные. Арматура класса А-III ГОСТ 5781-82*									Вр-I ГОСТ 6727-80			Всего
	ф12	ф18	ф20	ф22		ф6	ф8	ф10	ф12	ф14	ф16	ф18		Итого	ф4	ф5	Итого	
2П1-1Ат-V	10.6	—	—	—	10.6	—	3.1	—	—	—	—	—		3.1	16.4	20.6	37.0	40.1
2П1-2Ат-V	—	23.8	—	—	23.8	3.0	5.8	—	4.1	—	—	—		12.9	15.2	18.9	34.1	47.0
2П1-3Ат-V	—	—	29.4	—	29.4	10.4	1.2	7.0	4.1	—	—	—		22.7	12.3	19.1	31.4	54.1
2П1-4Ат-V	—	—	—	35.6	35.6	2.6	19.8	—	10.2	5.5	—	—		38.1	4.5	29.6	34.1	72.2
2П1-5Ат-V	—	47.6	—	—	47.6	2.6	6.2	20.8	10.2	5.5	—	—		45.3	1.5	39.4	40.9	86.2
2П1-6Ат-V	—	—	58.8	—	58.8	—	5.6	8.0	30.0	—	18.2	9.0		70.8	—	41.8	41.8	112.6
2П1-1Ат-V-1	10.6	—	—	—	10.6	—	3.1	—	—	—	—	—		3.1	16.4	20.6	37.0	40.1
2П1-2Ат-V-1	—	23.8	—	—	23.8	3.0	5.8	—	4.1	—	—	—		12.9	15.2	18.9	34.1	47.0
2П1-3Ат-V-1	—	—	29.4	—	29.4	10.4	1.2	7.0	4.1	—	—	—		22.7	12.3	19.1	31.4	54.1

Продолжение ведомости

Изделия закладные. Арматура класса Ас-II марки 10ГТ			А-III ГОСТ 5781-82*							Вр-I ГОСТ 6727-80			Прокат, сталь листовая +			**					Всего	Общий расход
ф10		Итого	ф8	ф10					Итого	ф5		Итого	L80×6	L125×80×8	Итого	-6×120	-8×120			Итого		
2.0		2.0	0.8	—					0.8	0.2		0.2	3.6	—	3.6	1.6	—			1.6	8.2	58.9
2.0		2.0	0.8	—					0.8	0.2		0.2	3.6	—	3.6	1.6	—			1.6	8.2	79.0
2.0		2.0	0.8	—					0.8	0.2		0.2	3.6	—	3.6	1.6	—			1.6	8.2	91.7
2.0		2.0	0.8	—					0.8	0.2		0.2	3.6	—	3.6	1.6	—			1.6	8.2	116.0
2.0		2.0	—	1.6					1.6	0.2		0.2	—	6.0	6.0	—	4.0			4.0	13.8	147.6
2.0		2.0	—	1.6					1.6	0.2		0.2	—	6.0	6.0	—	4.0			4.0	13.8	185.2
2.0		2.0	1.8	—					1.8	0.2		0.2	5.0	—	5.0	1.6	—			1.6	10.6	61.3
2.0		2.0	1.8	—					1.8	0.2		0.2	5.0	—	5.0	1.6	—			1.6	10.6	81.4
2.0		2.0	1.8	—					1.8	0.2		0.2	5.0	—	5.0	1.6	—			1.6	10.6	94.1

Примечание см. лист 1

Марка плиты	Напрягаемая арматура класса Ат-V ГОСТ 10884-81				Итого	Изделия арматурные. Арматура класса А-III ГОСТ 5781-82*								Итого	Вр-I ГОСТ 6727-80			Всего
	ф12	ф18	ф20	ф22		ф6	ф8	ф10	ф12	ф14	ф16	ф18			ф4	ф5	Итого	
2П1-4Ат-V-1	—	—	—	35.6	35.6	2.6	19.8	—	10.2	5.5	—	—		38.1	4.5	29.6	34.1	72.2
2П1-5Ат-V-1	—	47.6	—	—	47.6	2.6	6.2	20.8	10.2	5.5	—	—		45.3	1.5	32.4	40.9	86.2
2П1-6Ат-V-1	—	—	58.8	—	58.8	—	5.6	8.0	30.0	—	18.2	9.0		70.8	—	41.8	41.8	112.6
2П1-1Ат-V-2	10.6	—	—	—	10.6	2.4	3.1	—	—	—	—	—		5.5	15.1	18.6	33.7	39.2
2П1-2Ат-V-2	—	23.8	—	—	23.8	—	5.8	6.4	4.1	—	—	—		16.3	13.9	18.9	32.8	49.1
2П1-3Ат-V-2	—	—	29.4	—	29.4	7.4	7.2	13.4	4.1	—	—	—		26.1	11.1	18.7	29.8	55.9
2П1-4Ат-V-2	—	—	—	35.6	35.6	2.6	14.8	6.4	10.2	5.5	—	—		39.5	3.8	28.4	32.2	71.7
2П1-5Ат-V-2	—	47.6	—	—	47.6	2.6	7.2	27.2	10.2	5.5	—	—		46.7	0.8	37.9	38.7	85.4
2П1-6Ат-V-2	—	—	58.8	—	58.8	—	5.6	—	39.6	—	18.2	9.0		72.4	—	39.3	39.3	111.7

Продолжение ведомости

Изделия закладные. Арматура класса Ас-II марки 10ГТ			Арматура класса А-III ГОСТ 5781-82*					Итого	Арматура класса Вр-I ГОСТ 6727-80. ф5		Итого	Прокат, сталь листовая * ∠125×80×8	∠80×50×6	L80×6	Итого	** -6×120	-8×120			Итого	Всего	Общий расход
ф10		Итого	ф8	ф10	-			Итого	ф5		Итого											
2.0		2.0	1.8	—				1.8	0.2		0.2	—	—	5.0	5.0	1.6	—			1.6	10.5	118.4
2.0		2.0	1.0	1.6				2.6	0.2		0.2	6.0	—	1.4	7.4	—	4.0			4.0	16.2	150.0
2.0		2.0	1.0	1.6				2.6	0.2		0.2	6.0	—	1.4	7.4	—	4.0			4.0	16.2	187.6
2.0		2.0	0.8	—				0.8	0.2		0.2	—	—	3.6	3.6	1.6	—			1.6	8.2	58.0
2.0		2.0	1.2	—				1.2	0.2		0.2	—	1.4	3.6	5.0	1.6	—			1.6	10.0	82.9
2.0		2.0	1.2	—				1.2	0.2		0.2	—	1.4	3.6	5.0	1.6	—			1.6	10.0	95.3
2.0		2.0	1.2	—				1.2	0.2		0.2	—	1.4	3.6	5.0	1.6	—			1.6	10.0	111.3
2.0		2.0	0.4	1.6				2.0	0.2		0.2	6.0	1.4	—	7.4	—	4.0			4.0	15.6	148.6
2.0		2.0	0.4	1.6				2.0	0.2		0.2	6.0	1.4	—	7.4	—	4.0			4.0	15.6	186.1

Примечание см. лист 1

Марка плиты	Напрягаемая арматура класса Ат-V ГОСТ 10884-81				Итого	Изделия арматурные. Арматура класса А-III ГОСТ 5781-82*								Итого	Вр-I ГОСТ 6727-80			Всего
	ф12	ф18	ф20	ф22		ф6	ф8	ф10	ф12	ф14	ф16	ф18			ф4	ф5	Итого	
2П1-7Ат-V-3	10,6	—	—	—	10,6	1,2	2,7	—	—	—	—	—		3,9	13,8	18,6	32,4	36,3
2П1-2Ат-V-3	—	23,8	—	—	23,8	—	5,4	3,2	4,1	—	—	—		12,7	12,7	18,9	31,6	44,3
2П1-3Ат-V-3	—	—	29,4	—	29,4	7,4	0,8	10,2	4,1	—	—	—		22,5	9,9	18,7	28,6	51,1
2П1-4Ат-V-3	—	—	—	35,6	35,6	2,6	14,4	3,2	10,2	5,5	—	—		35,9	2,8	28,1	30,9	66,8
2П1-5Ат-V-3	—	47,6	—	—	47,6	2,6	0,8	24,0	10,2	5,5	—	—		43,1	0,4	37,3	37,7	80,8
2П1-6Ат-V-3	—	—	58,8	—	58,8	—	5,2	—	34,8	—	18,2	9,0		67,2	—	38,1	38,1	106,3
2П1-1Ат-V-4	10,6	—	—	—	10,6	2,4	3,1	32,5	—	—	—	—		38,0	15,1	18,6	33,7	71,7
2П1-1Ат-V-5	10,6	—	—	—	10,6	2,4	3,1	31,7	—	—	—	—		37,2	15,1	18,6	33,7	70,9
2П1-1Ат-V-6	10,6	—	—	—	10,6	2,4	3,1	—	24,8	—	—	—		29,2	15,1	18,6	33,7	63,4

Продолжение ведомости

Марки ПГТ	Изделия закладные. Арматура класса А-III ГОСТ 5781-82*									Вр-I ГОСТ 6727-80			Прокат, сталь листовая *				**				Всего	Общий расход
	ф10		Итого	ф8	ф10				Итого	ф5		Итого	L125×80×8	L80×50×6	L80×6	Итого	-6×120	-8×120	-8×110	-8×30	Итого		
	2,0		2,0	1,8	—				1,8	0,2		0,2	—	—	5,0	5,0	1,6	3,4	—	—	5,0	14,0	60,9
	2,0		2,0	2,2	—				2,2	0,2		0,2	—	1,4	5,0	6,4	1,6	3,4	—	—	5,0	15,8	83,9
	2,0		2,0	2,2	—				2,2	0,2		0,2	—	1,4	5,0	6,4	1,6	3,4	—	—	5,0	15,8	96,3
	2,0		2,0	2,2	—				2,2	0,2		0,2	—	1,4	5,0	6,4	1,6	3,4	—	—	5,0	15,8	118,2
	2,0		2,0	1,4	1,6				3,0	0,2		0,2	6,0	1,4	1,4	2,8	—	6,8	—	0,6	7,4	21,4	149,8
	2,0		2,0	1,4	1,6				3,0	0,2		0,2	6,0	1,4	1,4	2,8	—	6,8	—	0,6	7,4	21,4	185,5
	2,0		2,0	0,8	1,2				2,0	0,2		0,2	—	—	3,6	3,6	1,6	—	3,6	—	5,2	13,0	95,3
	2,0		2,0	0,8	1,2				2,0	0,2		0,2	—	—	3,6	3,6	1,6	—	3,6	—	5,2	13,0	94,5
	2,0		2,0	0,8	1,2				2,0	0,2		0,2	—	—	3,6	3,6	1,6	—	3,6	—	5,2	13,0	87,0

Примечание см. лист 1

Марка плиты	Напрягаемая арматура класса						Изделия арматурные												Всего
	Ат-VI						Арматура класса												
	ГОСТ 10884-81.					Итого	А-III							ГОСТ 5781-82*				Итого	
	Ф10	Ф16	Ф18	Ф20			Ф6	Ф8	Ф10	Ф12	Ф14				Вр-I ГОСТ 6727-80 Ф4	Ф5	Итого		
2П1-1Ат-VI	7,4	—	—	—		7,4	—	3,1	—	—	—			3,1	16,4	20,6	37,0		40,1
2П1-2Ат-VI	—	18,8	—	—		18,8	3,0	5,8	—	4,1	—			12,9	15,2	18,9	34,1		47,0
2П1-3Ат-VI	—	—	23,8	—		23,8	10,4	1,2	7,0	4,1	—			22,7	12,3	19,1	31,4		54,1
2П1-4Ат-VI	—	—	—	29,4		29,4	2,6	19,8	—	10,2	5,5			38,1	4,5	29,6	34,1		72,2
2П1-5Ат-VI	—	37,6	—	—		37,6	2,6	6,2	20,8	10,2	5,5			45,3	1,5	39,4	40,9		86,2
2П1-1Ат-VI-1	7,4	—	—	—		7,4	—	3,1	—	—	—			3,1	16,4	20,6	37,0		40,1
2П1-2Ат-VI-1	—	18,8	—	—		18,8	3,0	5,8	—	4,1	—			12,9	15,2	18,9	34,1		47,0

Продолжение ведомости

Изделия закладные																						Всего	Общий расход
Арматура класса													Прокат, сталь листовая										
Ас-II марки 10ГТ			А-III					Вр-I					*				**						
ГОСТ 5781-82*								ГОСТ 6727-80															
Ф10		Итого	Ф8	Ф10				Итого	Ф5		Итого	L80×6	L125×80×8	Итого	-6×120	-8×120			Итого			
2,0		2,0	0,8	—				0,8	0,2		0,2	3,6	—	3,6	1,6	—			1,6	8,2	55,7
2,0		2,0	0,8	—				0,8	0,2		0,2	3,6	—	3,6	1,6	—			1,6	8,2	74,0
2,0		2,0	0,8	—				0,8	0,2		0,2	3,6	—	3,6	1,6	—			1,6	8,2	86,1
2,0		2,0	0,8	—				0,8	0,2		0,2	3,6	—	3,6	1,6	—			1,6	8,2	109,8
2,0		2,0	—	1,6				1,6	0,2		0,2	—	6,0	6,0	—	4,0			4,0	13,8	137,6
2,0		2,0	1,8	—				1,8	0,2		0,2	5,0	—	5,0	1,6	—			1,6	10,6	58,1
2,0		2,0	1,8	—				1,8	0,2		0,2	5,0	—	5,0	1,6	—			1,6	10,6	76,4

Примечание см. лист 1

Марка плиты	Напрягаемая арматура класса Ат-VI ГОСТ 10884-81					Итого	Изделия арматурные. Арматура класса А-III ГОСТ 5781-82*								Вр-I ГОСТ 6727-80			Всего
	ф10	ф16	ф18	ф20			ф6	ф8	ф10	ф12	ф14			Итого	ф4	ф5	Итого	
2П1-3Ат-VI-1	—	—	23.8	—		23.8	10.4	1.2	7.0	4.1	—			22.7	12.3	19.1	31.4	54.1
2П1-4Ат-VI-1	—	—	—	29.4		29.4	2.6	19.8	—	10.2	5.5			38.1	4.5	29.6	34.1	72.2
2П1-5Ат-VI-1	—	31.6	—	—		31.6	2.6	6.2	20.8	10.2	5.5			45.3	1.5	39.4	40.9	86.2
2П1-1Ат-VI-2	7.4	—	—	—		7.4	2.4	3.1	—	—	—			5.5	15.1	18.6	33.7	39.2
2П1-2Ат-VI-2	—	18.8	—	—		18.8	—	5.8	6.4	4.1	—			16.3	13.9	18.9	32.8	49.1
2П1-3Ат-VI-2	—	—	23.8	—		23.8	7.4	1.2	13.4	4.1	—			26.1	11.1	18.7	29.8	55.9
2П1-4Ат-VI-2	—	—	—	29.4		29.4	2.6	14.8	6.4	10.2	5.5			39.5	3.8	28.4	32.2	71.7
2П1-5Ат-VI-2	—	31.6	—	—		31.6	2.6	1.2	21.2	10.2	5.5			46.1	0.8	37.9	38.7	84.8

Продолжение ведомости

Марки изделий	Изделия закладные. Арматура класса А-III ГОСТ 5781-82*								Вр-I ГОСТ 6727-80			Прокат, сталь листовая *				Прокат, сталь листовая **				Всего	Общий расход
	ф10		Итого	ф8	ф10			Итого	ф5		Итого	∠125×80×8	∠80×50×6	∟80×6	Итого	-6×120	-8×120		Итого		
2.0		2.0	1.8	—				1.8	0.2	—	0.2	—	—	5.0	5.0	1.6	—		1.6	10.6	88.5
2.0		2.0	1.8	—				1.8	0.2		0.2	—	—	5.0	5.0	1.6	—		1.6	10.6	112.2
2.0		2.0	1.0	1.6				2.6	0.2		0.2	6.0	—	1.4	7.4	—	4.0		4.0	16.2	149.0
2.0		2.0	0.8	—				0.8	0.2		0.2	—	—	3.6	3.6	1.6	—		1.6	8.2	54.8
2.0		2.0	1.2	—				1.2	0.2		0.2	—	1.4	3.6	5.0	1.6	—		1.6	10.0	77.9
2.0		2.0	1.2	—				1.2	0.2		0.2	—	1.4	3.6	5.0	1.6	—		1.6	10.0	89.7
2.0		2.0	1.2	—				1.2	0.2		0.2	—	1.4	3.6	5.0	1.6	—		1.6	10.0	111.1
2.0		2.0	0.4	1.6				2.0	0.2		0.2	6.0	1.4	—	7.4	—	4.0		4.0	15.6	138.6

Примечание см. лист 1

Марка плиты	Напрягаемая арматура класса Ат-VI ГОСТ 10884-81					Итого	Изделия арматурные. Арматура класса А-III ГОСТ 5781-82*							Итого	Вр-I ГОСТ 6727-80		Итого	Всего
	ф10	ф16	ф18	ф20			ф6	ф8	ф10	ф12	ф14				ф4	ф5		
2П1-1Ат-VI-3	7.4	—	—	—		7.4	1.2	2.7	—	—	—			3.9	13.8	18.6	32.4	36.3
2П1-2Ат-VI-3	—	18.8	—	—		18.8	—	5.4	3.2	4.1	—			12.7	12.7	18.9	31.6	44.3
2П1-3Ат-VI-3	—	—	23.8	—		23.8	1.4	0.8	10.2	4.1	—			22.5	9.9	18.7	28.6	51.1
2П1-4Ат-VI-3	—	—	—	29.4		29.4	2.6	14.4	3.2	10.2	5.5			35.9	2.8	28.1	30.9	66.8
2П1-5Ат-VI-3	—	37.6	—	—		37.6	2.6	0.8	24.0	10.2	5.5			43.1	0.4	37.3	37.7	80.8
2П1-1Ат-VI-4	7.4	—	—	—		7.4	2.4	3.1	32.5	—	—			38.0	15.1	18.6	33.7	71.7
2П1-1Ат-VI-5	7.4	—	—	—		7.4	2.4	3.1	31.7	—	—			37.2	15.1	18.6	33.7	70.9
2П1-1Ат-VI-6	7.4	—	—	—		7.4	2.4	3.1	—	24.2	—			29.7	15.1	18.6	33.7	63.4

Продолжение ведомости

Изделия закладные. Арматура класса А-III ГОСТ 5781-82*									Вр-I ГОСТ 6727-80			Прокат, сталь листовая *				**					Всего	Общий расход
Ф10		Итого	Ф8	Ф10				Итого	Ф5		Итого	∠125×80×8	∠80×50×6	∠80×6	Итого	-6×120	-8×120	-10×170	-8×30	Итого		
2.0		2.0	1.8	—				1.8	0.2		0.2	—	—	5.0	5.0	1.6	3.4	—	—	5.0	14.0	57.7
2.0		2.0	2.2	—				2.2	0.2		0.2	—	1.4	5.0	6.4	1.6	3.4	—	—	5.0	15.8	78.9
2.0		2.0	2.2	—				2.2	0.2		0.2	—	1.4	5.0	6.4	1.6	3.4	—	—	5.0	15.8	90.7
2.0		2.0	2.2	—				2.2	0.2		0.2	—	1.4	5.0	6.4	1.6	3.4	—	—	5.0	15.8	112.0
2.0		2.0	1.4	1.6				3.0	0.2		0.2	6.0	1.4	1.4	8.4	—	6.8	—	0.6	7.4	21.4	139.8
2.0		2.0	0.8	1.2				2.0	0.2		0.2	—	—	3.6	3.6	1.6	—	3.6	—	5.2	13.0	92.1
2.0		2.0	0.8	1.2				2.0	0.2		0.2	—	—	3.6	3.6	1.6	—	3.6	—	5.2	13.0	91.3
2.0		2.0	0.8	1.2				2.0	0.2		0.2	—	—	3.6	3.6	1.6	—	3.6	—	5.2	13.0	83.8

Примечание см. лист 1

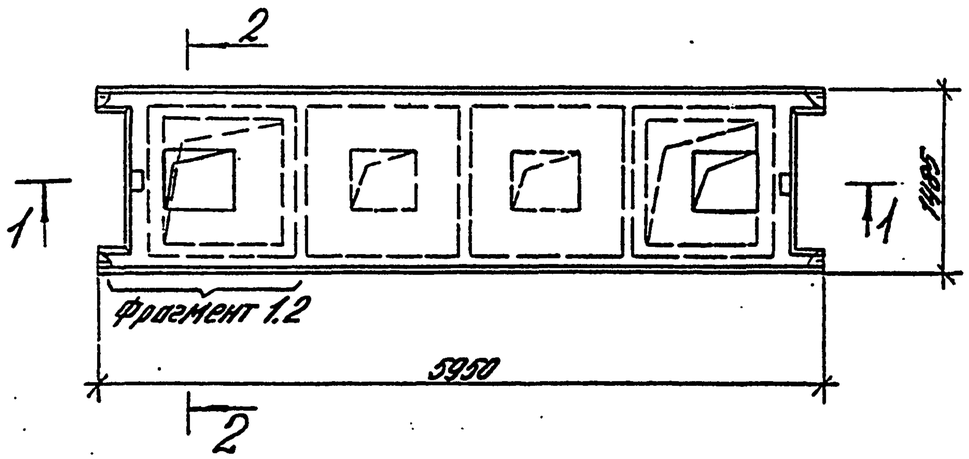

Фрагмент 1

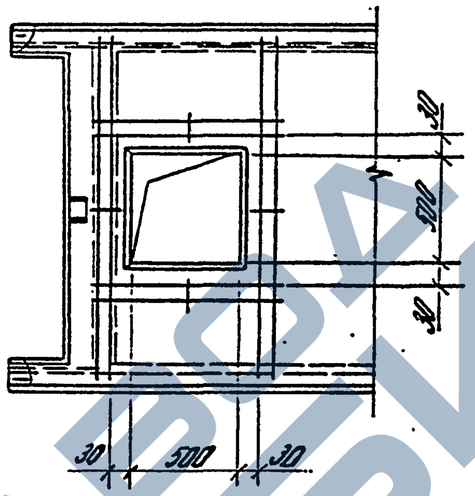

Фрагмент 2

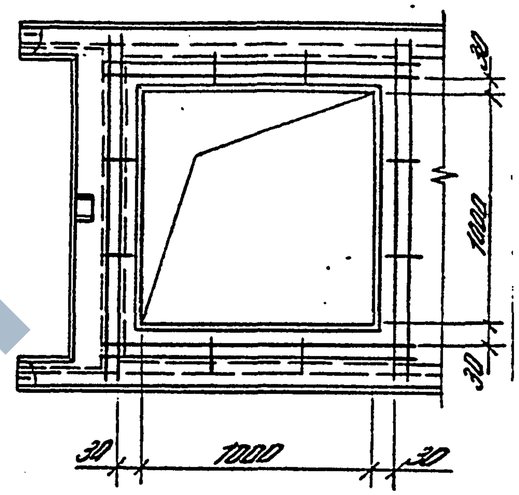

1–1

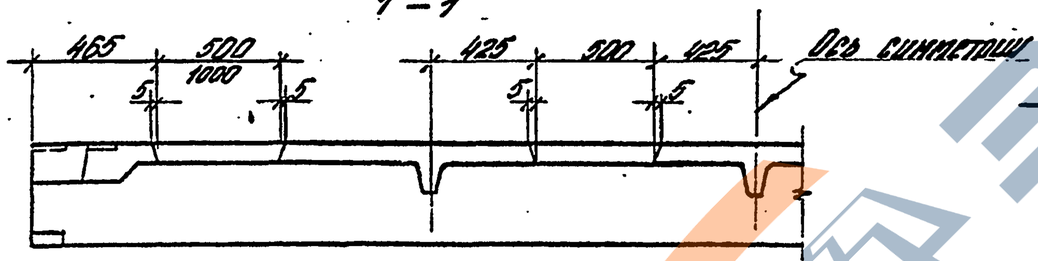

2-2

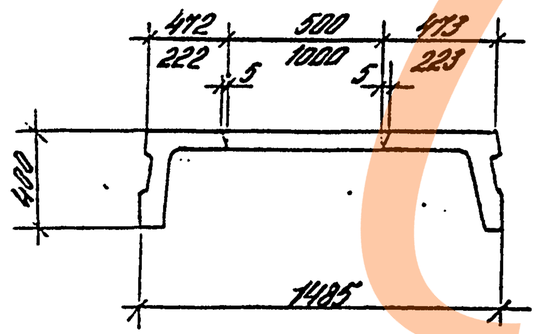

Сетка для отверстия 500×500 мм
Масса = 1,9 кг

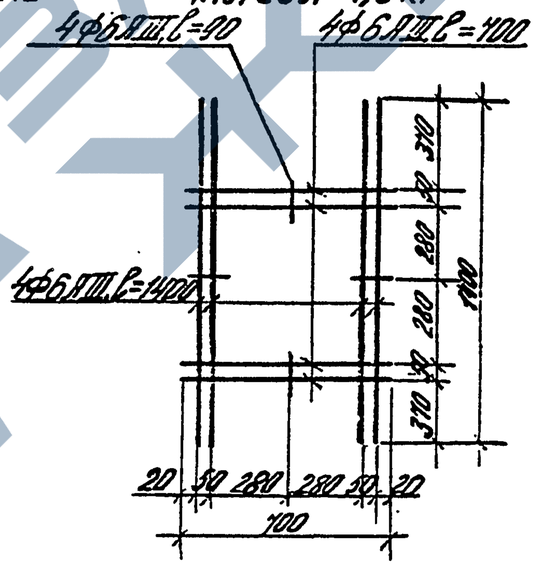

Сетка для отверстия 1000×1000 мм
Масса = 2,4 кг

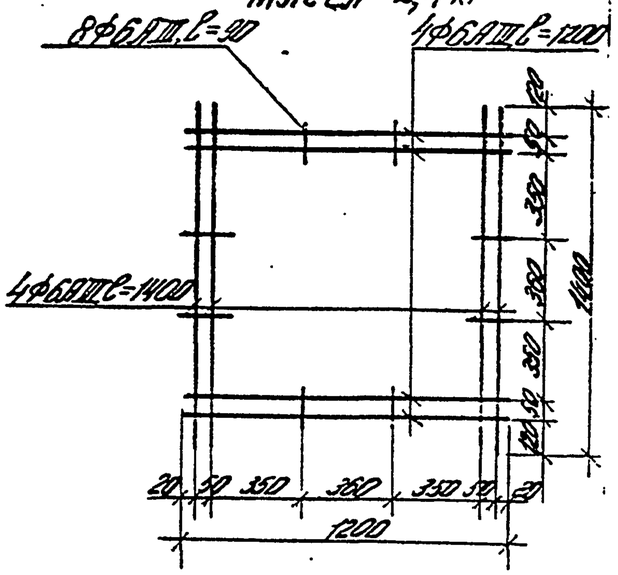

				1.442.1-5.94.1-ДКО	
Гл.инж.отд.	Кадыш		11.94	Плита 2П1 с квадратными отверстиями (пример)	Стадия: Р; Лист: ; Листов: 1
Н. контр.	Нискянен		11.94		ЦНИИПромзданий
С.Н.С.	Нискянен		11.94		
Инж	Аникина		11.94		

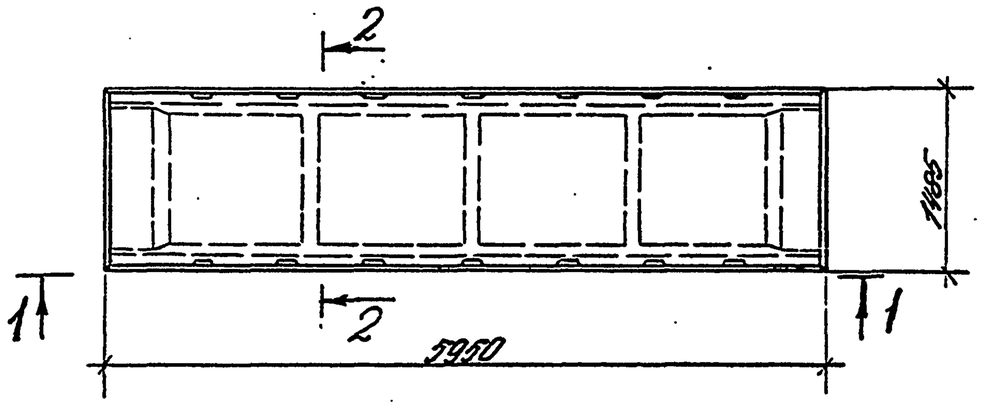

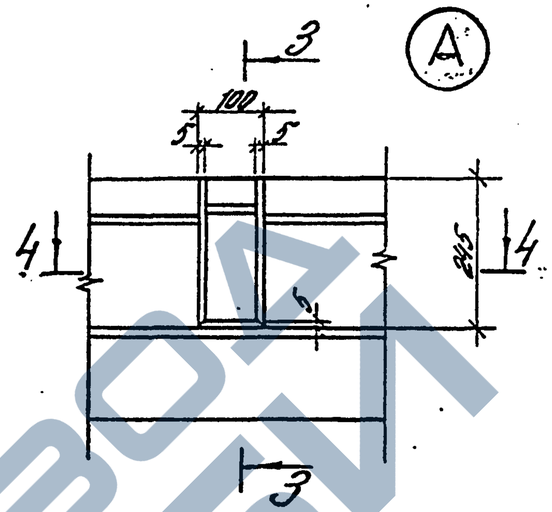

4-4

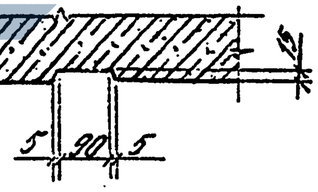

3-3

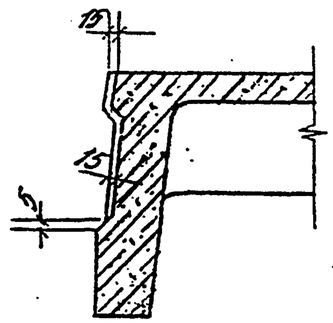

1-1

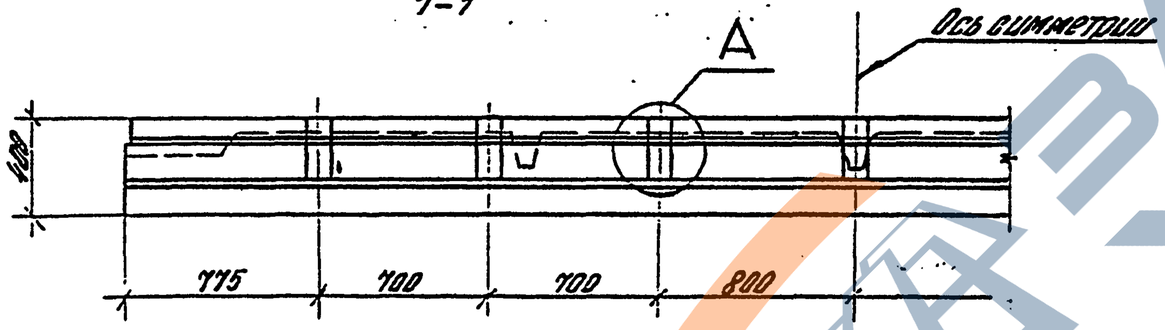

2-2

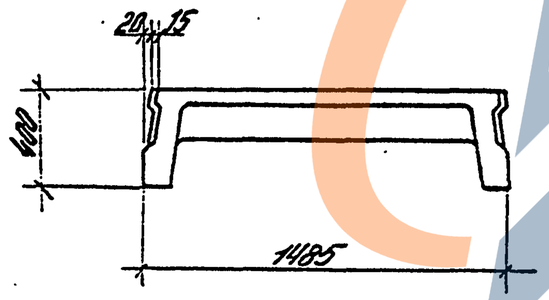

				1.442.1-5.94.1-ДШ	
				Плита 2П1 со шпонками (вариант)	Стадия: Р; Лист: ; Листов: 1
Зав. отд.	Кодыш		11.94		
Н. контр.	Нисканен		11.94		
С.Н.С.	Нисканен		11.94		
Инж.	Аникина		11.94		ЦНИИПРОМЗДАНИЙ