https://zavodjbi.com/

ГОСУДАРСТВЕННЫЙ КОМИТЕТ СОВЕТА МИНИСТРОВ СССР ПО ДЕЛАМ СТРОИТЕЛЬСТВА
/ ГОССТРОЙ СССР /

ТИПОВЫЕ КОНСТРУКЦИИ И ДЕТАЛИ ЗДАНИЙ И СООРУЖЕНИЙ

ТИПОВЫЕ КОНСТРУКЦИИ МНОГОЭТАЖНЫХ ПРОИЗВОДСТВЕННЫХ ЗДАНИЙ

ИИ24 - 6

ЖЕЛЕЗОБЕТОННЫЕ ПЛИТЫ ДЛЯ ПЕРЕКРЫТИЙ ТИПА 2, С ОПИРАНИЕМ НА РИГЕЛИ ПРЯМОУГОЛЬНОГО СЕЧЕНИЯ

/АРМИРОВАННЫЕ СТАЛЬЮ КЛАССОВ А-V, Ат-V, Ат-VI И ПРЯДЯМИ КЛАССА П-7/

13001
ЦЕНА- 2-46

https://zavodjbi.com/

https://zavodjbi.com/

ЦЕНТРАЛЬНЫЙ ИНСТИТУТ ТИПОВОГО ПРОЕКТИРОВАНИЯ
ГОССТРОЯ СССР

Москва, А-445, Смольная ул. 22

Сдано в печать 8 V 1975 г.

Заказ № 2780 Тираж 2000 экз.

https://zavodjbi.com/

https://zavodjbi.com/

ГОСУДАРСТВЕННЫЙ КОМИТЕТ СОВЕТА МИНИСТРОВ СССР ПО ДЕЛАМ СТРОИТЕЛЬСТВА
/ ГОССТРОЙ СССР /

ТИПОВЫЕ КОНСТРУКЦИИ И ДЕТАЛИ ЗДАНИЙ И СООРУЖЕНИЙ

ТИПОВЫЕ КОНСТРУКЦИИ МНОГОЭТАЖНЫХ ПРОИЗВОДСТВЕННЫХ ЗДАНИЙ

ИИ24 - 6

ЖЕЛЕЗОБЕТОННЫЕ ПЛИТЫ ДЛЯ ПЕРЕКРЫТИЙ ТИПА 2, С ОПИРАНИЕМ НА РИГЕЛИ ПРЯМОУГОЛЬНОГО СЕЧЕНИЯ

/АРМИРОВАННЫЕ СТАЛЬЮ КЛАССОВ А-V, Ат-V, Ат-VI И ПРЯДЯМИ КЛАССА П-7/

РАЗРАБОТАНЫ
ЦНИИПРОМЗДАНИЙ
при участии НИИЖБ и НИИСК

УТВЕРЖДЕНЫ
и введены в действие с 1 января 1975г.
Государственным Комитетом Совета Министров СССР
по делам строительства
Постановление № 146 от 11 июля 1974 г.

СОДЕРЖАНИЕ

	Стр.	Лист
I. Пояснительная записка	3÷19	
II. Рабочие чертежи		
I. Показатели на одну плиту	20,2I	I,2
2. Рядовая плита и рядовая плита у температурного шва. Опалубочный чертеж	22	3
3. Межколонная плита. Опалубочный чертеж	23	4
4. Межколонная плита с отверстием. Опалубочный чертеж	24	5
5. Межколонная плита у температурного шва. Опалубочный чертеж	25	6
6. Спецификация марок закладных деталей на одну плиту	26,27	7,8
7. Рядовая плита и рядовая плита у температурного шва. Армирование	28	9
8. Межколонная плита. Армирование	29	I0
9. Межколонная плита с отверстием. Армирование	30	II
I0. Межколонная плита с отверстием. Деталь плана. Армирование	3I	I2
II. Межколонная плита у температурного шва. Армирование	32	I3
I2. Узлы I ÷ I7	33-40	I4÷2I
I3. Расположение напрягаемой арматуры всех классов	4I	22
I4. Спецификации марок арматурных изделий на одну плиту	42-46	23÷27
I5. Каркасы КРI ÷ КРI5	47-49	28÷30
I6. Сетки CI ÷ C22	50-54	3I÷35
I7. Закладные детали MI÷MII. Составная позиция СП-I	55-57	36÷38
I8. Поз.80,83,85,88,89,92,I00÷I04,I06÷II0. Спецификация стали на одно арматурное изделие и на одну заготовку закладной детали	58	39
I9. Перечень позиций на одну плиту	59-70	40÷5I
20. Спецификация арматурных изделий и закладных деталей на альбом	7I	52
2I. Выборка стали на одну плиту	72-77	53÷58
22. Пример образования отверстий в плитах перекрытия	78	59
23. Пример образования отверстий в плитах перекрытия. Детали плана I и 2. Сетки	79	60
24. Опалубочный чертеж плит со шпонками (вариант)	80	6I

Госстрой СССР
ЦНИИПРОМЗДАНИЙ
г.Москва

Рук.отдела Гинзбург
Рук.группы Суфонова
Дата выпуска 1974г.

ТК 1974

ПОЯСНИТЕЛЬНАЯ ЗАПИСКА

ИИ24-6

ПОЯСНИТЕЛЬНАЯ ЗАПИСКА

I. Общая часть

Данный альбом содержит рабочие чертежи плит перекрытий и покрытий многоэтажных производственных зданий и плит покрытий с круглыми отверстиями для установки крышных вентиляторов, вентиляционных зонтов и дефлекторов. Кроме того, в альбоме приведен пример образования отверстий в плитах перекрытий для пропуска вертикальных коммуникаций.

Продольные ребра плит запроектированы в 4-х вариантах, с предварительно напрягаемой арматурой из стали классов А-У, Ат-У, Ат-УI и В-Б.

Опалубочные размеры плит, приведенных в данном альбоме, соответствуют размерам плит серий ИИ24-2/70 и ИИ24-5/70 (армированных сталью классов А-Шв и А-IУ).
Арматурные изделия (каркасы, сетки, петли для подъема и закладные детали) для плит, приведенных в данном альбоме, одинаковы с арматурными изделиями плит серий ИИ24-2/70 и ИИ24-5/70 соответствующей несущей способности, за исключением опорных закладных деталей для плит с прядевой арматурой.

Марки плит и их несущая способность приведены в табл.I. Марка плиты дана в виде дроби, первая часть числителя которой обозначает типоразмер конструкции и состоит из буквенного обозначения и порядкового номера типоразмера. Цифры второй части числителя обозначают несущую способность, а цифры третьей части марки - разновидность плит, вызванную различием в закладных деталях, размером и местоположением выреза или отверстия.

В знаменателе марки указывается класс стали напрягаемой арматуры и (для плит, армированных сталью классов А-У и Ат-У), категория трещиностойкости конструкции.

Таблица I

Вид арматуры и категория трещиностойкости	Марка плиты	Назначение плиты	Равномерно распределенная нагрузка, кг/м2			
			на продольное ребро		на полку	
			Расчетная	Нормативная	Расчетная	Нормативн.
I	2	3	4	5	6	7
Стержневая арматура класса А-У (3-я категория)	П5-2 АУ(3) ; П5-2-I АУ(3)	Рядовые для перекрытия	I200	I040	I6I0*	I370*
	П5-3 АУ(3) ; П5-3-I АУ(3)		I800 (I900)	I540 (I620)	22I0*	I870*
	П5-4 АУ(3) ; П5-4-I АУ(3)		2400	2040	22I0	I870

I	2	3	4	5	6	7
Стержневая арматура класса А-У (3-я категория)	П5-5 АУ(3) ; П5-5-I АУ(3)	рядовые для перекрытия	3000	2540	28I0	2370
	П5-6 АУ(3) ; П5-6-I АУ(3)		3600	3040	34I0	2870
	П5-2-2 АУ(3) ; П5-2-3 АУ(3)	межколонные для перекрытия	I200	I040	I6I0*	I370*
	П5-3-2 АУ(3) ; П5-3-3 АУ(3)		I800 (I900)	I540 (I620)	22I0*	I870*
	П5-4-2 АУ(3) ; П5-4-3 АУ(3)		2400	2040	22I0	I870
	П5-5-2 АУ(3) ; П5-5-3 АУ(3)		3000	2540	28I0	2370
	П5-6-2 АУ(3) ; П5-6-3 АУ(3)		3600	3040	34I0	2870
Стержневая арматура класса А-У (2-я категория)	П5-I АУ(2) ; П5-I-I АУ(2)	рядовые для покрытий	750	640	560	470
	П5-I-4 АУ(2) ; П5-I-5 АУ(2) П5-I-6 АУ(2)					
	П5-2 АУ(2) ; П5-2-I АУ(2)	рядовые для перекрытия	I200 (I270)	I040 (I700)	I6I0*	I370*
	П5-3 АУ(2) ; П5-3-I АУ(2)		I800	I540	22I0*	I870*
	П5-4 АУ(2) ; П5-4-I АУ(2)		2400	2040	22I0	I870
	П5-5 АУ(2) ; П5-5-I АУ(2)		2830	2400	2640	2230

Госстрой СССР
ЦНИИПРОМЗДАНИЙ
г. Москва

Гип отдела — Гоманенко
Гл.инж.проекта — Сурвилло
Рук.группы — Кучкина
Дата выпуска — 1974г.

ТК 1974 — ПОЯСНИТЕЛЬНАЯ ЗАПИСКА — ИИ24-6

1	2	3	4	5	6	7
Стержневая арматура класса А-У (2-я категория)	П5-1-2 / АУ(2)	межколонная для покрытия	750	640	560	470
	П5-2-2 / АУ(2) ; П5-2-3 / АУ(2)		I200 (I270)	I040 (II00)	I6I0*	I370*
	П5-3-2 / АУ(2) ; П5-3-3 / АУ(2)	межколонные для перекрытия	I800	I540	22I0*	I870*
	П5-4-2 / АУ(2) ; П5-4-3 / АУ(2)		2400	2040	22I0	I870
	П5-5-2 / АУ(2) ; П5-5-3 / АУ(2)		2830	2400	2640	2230
Стержневая термически упрочненная арматура класса АтУ (3-я категория)	П5-2 / АтУ(3) ; П5-2-I / АтУ(3)	рядовые для перекрытия	I200	I040	I6I0*	I370*
	П5-3 / АтУ(3) ; П5-3-I / АтУ(3)		I800 (I900)	I540 (I620)	22I0*	I870*
	П5-4 / АтУ(3) ; П5-4-I / АтУ(3)		2400	2040	22I0	I870
	П5-5 / АтУ(3) ; П5-5-I / АтУ(3)		3000	2540	28I0	2370
	П5-6 / АтУ(3) ; П5-6-I / АтУ(3)		3600	3040	34I0	2870
	П5-2-2 / АтУ(3) ; П5-2-3 / АтУ(3)	межколонные для перекрытия	I200	I040	I6I0*	I370*
	П5-3-2 / АтУ(3) ; П5-3-3 / АтУ(3)		I800 (I900)	I540 (I620)	22I0*	I870*
	П5-4-2 / АтУ(3) ; П5-4-3 / АтУ(3)		2400	2040	22I0	I870
	П5-5-2 / АтУ(3) ; П5-5-3 / АтУ(3)		3000	2540	28I0	2370
	П5-6-2 / АтУ(3) ; П5-6-3 / АтУ(3)		3600	3040	34I0	2870

1	2	3	4	5	6	7
Стержневая термически упрочненная арматура класса АтУ (2-я категория)	П5-1 / 4тУ(2) ; П5-1-I / АтУ(2) ; П5-1-4 / АтУ(2) ; П5-1-5 / АтУ(2) ; П5-1-6 / АтУ(2)	рядовые для покрытия	750	640	560	470
	П5-2 / АтУ(2) ; П5-2-I / АтУ(2)	рядовые для перекрытия	I200 (I260)	I040 (II00)	I6I0*	I370*
	П5-3 / АтУ(2) ; П5-3-I / АтУ(2)		I800	I540	22I0*	I870*
	П5-4 / АтУ(2) ; П5-4-I / АтУ(2)		2400	2040	22I0	I870
	П5-5 / АтУ(2) ; П5-5-I / АтУ(2)		2830	2400	2640	2230
	П5-I-2 / АтУ(2)	межколонная для покрытия	750	640	560	470
	П5-2-2 / АтУ(2) ; П5-2-3 / АтУ(2)	межколонные для перекрытия	I200 (I270)	I040 (II00)	I6I0*	I370*
	П5-3-2 / АтУ(2) ; П5-3-3 / АтУ(2)		I800	I540	22I0*	I870*
	П5-4-2 / АтУ(2) ; П5-4-3 / АтУ(2)		2400	2040	22I0	I870
	П5-5-2 / АтУ(2) ; П5-5-3 / АтУ(2)		2830	2400	2640	2230
Стержневая термически упрочненная арматура класса АтУI (2-я категория)	П5-I / АтУI ; П5-I-I / АтУI ; П5-I-4 / АтУI ; П5-I-5 / АтУI ; П5-I-6 / АтУI	рядовые для покрытия	750	640	560	470

Госстрой СССР
ЦНИИПРОМЗДАНИЙ
г. Москва

Рук. отдела
Рук. группы
Выполнил
Дата выпуска 1974г.

ТК 1974

ПОЯСНИТЕЛЬНАЯ ЗАПИСКА

ИИ24-6

I	2	3	4	5	6	
Стержневая термически упрочненная арматура класса АтУI (2-я категория)	П5-2 / АтУI ; П5-2-I / АтУI	рядовые для перекрытия	I200 (I250)	I040 (I080)	I6I0*	I370*
	П5-3 / АтУI ; П5-3-I / АтУI		I800 (I860)	I540 (I590)	22I0*	I870*
	П5-4 / АтУI ; П5-4-I / АтУI		2400 (2470)	2040 (2I00)	2.I0 (2280)	I870 (I930)
	П5-5 / АтУI ; П5-5-I / АтУI		3000	2540	28I0	2370
	П5-I-2 / АтУI	межколонная для покрытия	750	640	560	470
	П5-2-2 / АтУI ; П5-2-3 / АтУI	межколонные для перекрытия	I200 (I250)	I040 (I080)	I6I0*	I370*
	П5-3-2 / АтУI ; П5-3-3 / АтУI		I800 (I860)	I540 (I590)	22I0*	I870*
	П5-4-2 / АтУI ; П5-4-3 / АтУI		2400 (2470)	2040 (2I00)	22I0 (2280)	I870 (I930)
	П5-5-2 / АтУI ; П5-5-3 / АтУI		3000	2540	28I0	2370
Прядевая арматура (2-я категория)	П5-I / П7 ; П5-I-I / П7 ; П5-I-4 / П7 ; П5-I-5 / П7 ; П5-I-6 / П7	рядовые для покрытия	750	640	560	470
	П5-2 / П7 ; П5-2-I / П7	рядовые для перекрытия	I200 (I430)	I040 (I250)	I6I0*	I370*
	П5-3 / П7 ; П5-3-I / П7		I800 (I940)	I540 (I670)	22I0*	I870*
	П5-4 / П7 ; П5-4-I / П7		2400	2040	22I0	I870
	П5-I-2 / П7	межколонная для покрытия	750	640	560	470
	П5-2-2 / П7 ; П5-2-3 / П7	межколонные для перекрытия	I200 (I430)	I040 (I250)	I6I0*	I370*

I	2	3	4	5	6	7
Прядевая арматура (2-я категория)	П5-3-2 / П7 ; П5-3-3 / П7	межколонные для перекрытия	I800 (I940)	I540 (I670)	22I0*	I870*
	П5-4-2 / П7 ; П5-4-3 / П7		2400	2040	22I0	I870

Примечания: I. Нагрузки, указанные без скобок, определены с учетом принятого в серии условного ряда временных длительных нормативных нагрузок на перекрытия (500, I000, I500, 2000 и 2500 кг/м2).

Нагрузки, указанные в скобках в графах 4 и 5, отражают фактическую несущую способность продольных ребер плит, а указанные в графах 6 и 7 соответствуют этой нагрузке.

В тех случаях, когда указана только нагрузка без скобок, фактическая несущая способность плиты практически исчерпывается нагрузкой, определенной с учетом условного ряда временных длительных нормативных нагрузок на перекрытия.

2. Нагрузки, указанные в табл.I графах 4 и 5, включают собственный вес плиты с заливкой швов, равный:

- нормативный - 295 кг/м2;
- расчетный - 325 кг/м2;

Нагрузки, указанные в графах 6 и 7, включают собственный вес полки, равный:

- нормативный - I25 кг/м2;
- расчетный - I40 кг/м2.

Нагрузки для плит перекрытий, указанные в графах 4, 5 6 и 7 включают также постоянную нагрузку от веса пола и перегородок:

- нормативную - 250 кг/м2
- расчетную - 275 кг/м2

В плитах покрытий предусмотрены унифицированные отверстия для крышных вентиляторов дефлекторов и зонтов.

На плиты покрытий могут устанавливаться центробежные или осевые вентиляторы крышного типа № № 4; 5 и 6.

ж) Указанные нагрузки приняты в качестве местной нагрузки на части площади плиты. Равномерно распределенная нагрузка по всей площади плиты должна быть уменьшена: расчетная на 600 кг/м2, нормативная на 500 кг/м2.

Госстрой СССР
ЦНИИПРОМЗДАНИЙ
г.Москва

Рук.отдела
Гл.инж.пр.
Рук.группы
Дата выпуска I974г.

Трахтенберг
Суровов

ТК I974

ПОЯСНИТЕЛЬНАЯ ЗАПИСКА

ИИ24-6

На каждую плиту допускается установка только одного вентилятора. Установку вентиляторов следует производить применительно указаниям, изложенным в серии I.469-5. В случае установки на плиты покрытий оборудования с динамическими нагрузками, кроме указанных выше номеров крышных вентиляторов, необходимо производить динамический расчет в соответствии с действующими нормативами.

Эквивалентные расчетные равномерно распределенные нагрузки от вентиляционного устройства для плит покрытий с отверстиями для дефлекторов, зонтов и вентиляторов приведены в таблице 2.

Несущая способность плит перекрытий с отверстиями в зависимости от размера и местоположения отверстий приведена в таблице 3.

Таблица 2

Марка плиты	Назначение плиты	Вид вентиляционного устройства	Диаметр отверстия мм	Эквивалентная расчетная равномерно-распределенная нагрузка на продольное ребро кг/м2
I	2	3	4	5
П5-I-4/АУ(2); П5-I-4/АтУ(2); П5-I-4/АтУI; П5-I-4/П7	межколонная для покрытия	Зонт	400	50
П5-I-5/АУ(2); П5-I-5/АтУ(2); П5-I-5/АтУI; П5-I-5/П7			700	50
П5-I-6/АУ(2); П5-I-6/АтУ(2); П5-I-6/АтУI; П5-I-6/П7			I000	45
П5-I-4/АУ(2); П5-I-4/АтУ(2); П5-I-4/АтУI; П5-I-4/П7		Дефлектор	400	60
П5-I-5/АУ(2); П5-I-5/АтУ(2); П5-I-5/АтУI; П5-I-5/П7			700	80
П5-I-6/АУ(2); П5-I-6/АтУ(2); П5-I-6/АтУI; П5-I-6/П7			I000	II5
П5-I-5/АУ(2); П5-I-5/АтУ(2); П5-I-5/АтУI; П5-I-5/П7		центробежный вентилятор № 4	700	75
		№ 5		I00
		№ 6		I40
П5-I-5/АУ(2); П5-I-5/АтУ(2); П5-I-5/АтУI; П5-I-5/П7	межколонная для покрытия	осевой вентилятор № 4	700	40
		№ 5		40
		№ 6		45

Примечания: I. Максимальная расчетная равномерно распределенная нагрузка на плиты с отверстиями для дефлекторов, зонтов и крышных вентиляторов №№ 4; 5; 6 определяется по таблице I за вычетом эквивалентной расчетной равномерно-распределенной нагрузки от вентиляционного устройства, приведенной в настоящей таблице.

2. При определении эквивалентной нагрузки от вентиляционного устройства у тены следующие нагрузки:
- вес дефлектора или зонта (по серии 4.904-I2) или одного крышного вентилятора (с № 4 по № 6);
- вес стакана (по серии I.465-7вып3); вес трубы и утеплителя, клапана и набетонки;
- ветровая нагрузка при значении нормативного скоростного напора " q_0 " на уровне верха трубы, не превышающего 90кг/м2;
- динамические нагрузки от одного из крышных вентиляторов №№ 4; 5; 6.

3. Эквивалентные нагрузки вычислены для вентиляционных устройств с высотой трубы до 2-х м включительно от верхнего обреза стакана до раструба дефлектора или до верха зонта (без расчалок).

Госстрой СССР
ЦНИИПРОМЗДАНИЙ
г.Москва

Рук.отдела Гл.инж.пр. Рук.группы
Дата выпуска 1974г
Выжигин Трахтенгерц Суровова

ТК 197.

ПОЯСНИТЕЛЬНАЯ ЗАПИСКА

ИИ24-6

Таблица 3

Категория трещиностойкости плиты	Марка плиты	Назначение плит	Размер отверстия и его месторасположение	Равномерно-распределенная нагрузка, кг/м2: на продольное ребро, расчетная	на продольное ребро, Нормативн.	на полку, Расчетная	на полку, Нормативн.
I	2	3	4	5	6	7	8
3-я категория	П5-2-2/АУ(3); П5-2-2/АтУ(3)	межколонные для перекрытия	500x500 в крайнем поле	I200	I040	I6I0	I370
	П5-3-2/АУ(3); П5-3-2/АтУ(3)			I800	I540	22I0	I870
	П5-4-2/АУ(3); П5-4-2/АтУ(3)			2400	2040	22I0	I870
	П5-5-2/АУ(3); П5-5-2/АтУ(3)			3000	2540	28I0	2370
	П5-6-2/АУ(3); П5-6-2/АтУ(3)			3600	3040	34I0	2870
	П5-2-2/АУ(3); П5-2-2/АтУ(3)		I000xI000 в крайнем поле	I200	I040	I6I0	I370
	П5-3-2/АУ(3); П5-3-2/АтУ(3)			I800	I540	22I0	I870
	П5-4-2/АУ(3); П5-4-2/АтУ(3)			2400	2040	22I0	I870
	П5-5-2/АУ(3); П5-5-2/АтУ(3)			3000	2540	28I0	2370
	П5-6-2/АУ(3); П5-6-2/АтУ(3)			3500	2950	34I0	2870
	П5-2-2/АУ(3); П5-2-2/АтУ(3)		500x500 в среднем поле	I200	I040	I6I0	I370
	П5-3-2/АУ(3); П5-3-2/АтУ(3)			I800	I540	22I0	I870
	П5-4-2/АУ(3); П5-4-2/АтУ(3)			2400	2040	22I0	I870
	П5-5-2/АУ(3); П5-5-2/АтУ(3)			3000	2540	28I0	2370

I	2	3	4	5	6	7	8
3-я категория	П5-6-2/АУ(3); П5-6-2/АтУ(3)	межколонные для перекрытия	500x500 в среднем поле	3600	3040	34I0	2870
2-я категория	П5-2-2/АУ(2); П5-2-2/АтУ(2); П5-2-2/АтУI; П5-2-2/П7		500x500 в крайнем поле	I200	I040	I6I0	I370
	П5-3-2/АУ(2); П5-3-2/АтУ(2); П5-3-2/АтУI; П5-3-2/П7			I800	I540	22I0	I870
	П5-4-2/АУ(2); П5-4-2/АтУ(2); П5-4-2/АтУI; П5-4-2/П7			2400	2040	22I0	I870
	П5-5-2/АУ(2); П5-5-2/АтУ(2); П5-5-2/АтУI			3000	2540	28I0	2370
	П5-2-2/АУ(2); П5-2-2/АтУ(2); П5-2-2/АтУI; П5-2-2/П7		I000xI000 в крайнем поле	I200	I040	I6I0	I370
	П5-3-2/АУ(2); П5-3-2/АтУ(2); П5-3-2/АтУI; П5-3-2/П7			I800	I540	22I0	I870
	П5-4-2/АУ(2); П5-4-2/АтУ(2); П5-4-2/АтУI; П5-4-2/П7			2400	2040	22I0	I870
	П5-5-2/АУ(2); П5-5-2/АтУ(2); П5-5-2/АтУI			3000	2540	28I0	2370
	П5-2-2/АУ(2); П5-2-2/АтУ(2); П5-2-2/АтУI; П5-2-2/П7		500x500 в среднем поле	I080	945	I6I0	I370
	П5-3-2/АУ(2); П5-3-2/АтУ(2); П5-3-2/АтУI; П5-3-2/П7			I550	I340	22I0	I870
	П5-4-2/АУ(2); П5-4-2/АтУ(2); П5-4-2/АтУI; П5-4-2/П7			2260	I930	22I0	I870
	П5-5-2/АУ(2); П5-5-2/АтУ(2); П5-5-2/АтУI			2700	2300	28I0	2370

Примечание: Нагрузки, указанные в табл.3 в графах 5 и 6 включают собственный вес плиты с заливкой швов, равный

ТК 1974	ПОЯСНИТЕЛЬНАЯ ЗАПИСКА	ИИ24-6

Госстрой СССР
ЦНИИПРОМЗДАНИЙ
г.Москва

Рук.отдела Гл.инж.пр. — Рук.группы — Дата выпуска 1974г.

Выпуск Трахтенгерц Суровова

13001 8

- нормативный - 290 кг/м2
- расчетный - 320 кг/м2

Нагрузки, указанные в графах 7 и 8 включают собственный вес полки, равный:

- нормативный - 125 кг/м2
- расчетный - 140 кг/м2

Нагрузки, указанные в графах 5,6,7 и 8 включают также постоянную нагрузку от веса пола и перегородок, равную:

- нормативную - 250 кг/м2
- расчетную - 275 кг/м2

Расчет плит произведен в соответствии с требованиями "Строительных Норм и правил" (СНиП II-В.I-62^{x}) с учетом "Указаний по применению в железобетонных конструкциях стержневой арматуры" (СН 390-69) и "Указаний по проектированию антикоррозионной защиты строительных конструкций" (СН 262-67).

В продольных ребрах плит предусмотрены отверстия диаметром 35 мм через ~1000 мм для пропуска осветительной сети и крепления различных подвесок. Сосредоточенная нагрузка от подвесок на одно отверстие не должна превышать 0,3 т и должна учитываться при выборе марок плит.

Плиты марок $\frac{П5-6}{АУ(3)}$; $\frac{П5-6-I}{АУ(3)}$; $\frac{П5-6-2}{АУ(3)}$; $\frac{П5-6-3}{АУ(3)}$ и $\frac{П5-6}{АтУ(3)}$; $\frac{П5-6-I}{АтУ(3)}$; $\frac{П5-6-2}{АтУ(3)}$; $\frac{П5-6-3}{АтУ(3)}$; дополнительно рассчитаны на нагрузку от одного автопогрузчика типа 4004 грузоподъемностью 750 кг при толщине пола в пределах 50÷100 мм. Наибольшая нормативная нагрузка от давления одного колеса принята Рн=1190 кг. Расстояние между колесами принято равным 760 мм. При этом нагрузка от напольного транспорта и равномерно распределенная длительная нагрузка приняты действующими разновременно.

Примечание: При применении автопогрузчика указанного типа или аналогичного ему по нагрузке на перекрытиях из плит марок типа П5-3÷П5-5, П5-3-I÷П5-5-I, П5-3-2÷П5-5-2, П5-3-3÷П5-5-3 (при всех классах стали рабочей арматуры, предусмотренных в данном альбоме) армирование полок плит следует принимать аналогичным армированию полок плит марок типа П5-6, П5-6-1, П5-6-2, П5-6-3 соответственно.

Плиты междуэтажных перекрытий под временные длительные нагрузки 500÷2500 кг/м2 проверены также на действие погрузчика типа ЭП-500, грузоподъемностью 500 кг при отсутствии пола (для использования, например, в период строительства).

Ребра плит рассчитаны как шарнирно опертые однопролетные балки таврового сечения.

Плиты, армированные сталью классов А-У и Ат-У, рассчитаны как конструкции 3-ей и 2-ой категории трещиностойкости, а армированные сталью класса Ат-УI и прядевой арматурой - как 2-ой категории трещиностойкости.

Для плит, рассчитанных как конструкции 3-ей категории трещиностойкости, ширина раскрытия нормальных трещин не превышает 0,1 мм, а наклонных - 0,2 мм.

Плиты запроектированы из бетона марок 300, 350, 400, 450 и 500. Возможность применения бетона марок 200 и 250 оговорена в рабочих чертежах (см. таблицу показателей на I плиту - листы I и 2).

К моменту передачи усилия предварительного напряжения на плиту кубиковая прочность бетона должна быть не ниже 70% проектной прочности, за исключением плит марок $\frac{П5-5}{АУ(2)}$; $\frac{П5-5-I}{АУ(2)}$; $\frac{П5-5-2}{АУ(2)}$; $\frac{П5-5-3}{АУ(2)}$; $\frac{П5-5}{АтУ(2)}$; $\frac{П5-5-I}{АтУ(2)}$; $\frac{П5-5-2}{АтУ(2)}$; $\frac{П5-5-3}{АтУ(2)}$; $\frac{П5-5}{АтУI}$; $\frac{П5-5-I}{тУI}$; $\frac{П5-5-2}{АтУI}$; $\frac{П5-5-3}{АтУI}$; для которых кубиковая прочность бетона должна быть не ниже 75% проектной прочности.

Отпуск арматуры следует производить плавно (без скачков). Мгновенная передача усилий не допускается.

В качестве предварительно напрягаемой рабочей арматуры продольных ребер плит принята:

I. Сталь горячекатаная периодического профиля класса А-У по ЧМТУ I-177-67 с расчетным сопротивлением R_a = 6400 кг/см2

2. Сталь термически упрочненная периодического профиля класса Ат-У по ГОСТ I0884-71^{x} с расчетным сопротивлением R_a = 6400 кг/см2.

ТК 1974	ПОЯСНИТЕЛЬНАЯ ЗАПИСКА	ИИ24-6

Госстрой СССР ЦНИИПРОМЗДАНИЙ г.Москва

Рук.отдела Гл.инж.пр. Рук.группы | Выжигин Трахтенгерц Сурова | Дата выпуска 1974г.

ЗАВОД ЖБИ

3. Сталь термически упрочненная периодического профиля класса Ат-УI по ГОСТ I0884-7I^{ж} с расчетным сопротивлением R_a 7600 кг/см^2.

4. Семипроволочные арматурные пряди ØI2П7 (ØI5П7) по ГОСТ I3840-68 с расчетным сопротивлением R_a= II000 кг/см2 (I0600 кг/см2).

Предварительное напряжение стержневой арматуры предусмотрено электротермическим или механическим способом, а прядевой арматуры - механическим способом.

Величины предварительного напряжения и усилий натяжения рабочей арматуры продольных ребер приведены в табл.4.

Таблица 4

Вид арматуры и категория трещиностойкости	Марка плиты	Номер сечения (расчетный диаметр мм) и количество стержней или прядей в одном ребре	Предварительное напряжение "σ_0" кг/см2	Усилие натяжения "N_0", кг на один стержень или прядь
I	2	3	4	5
Стержневая арматура класса АУ (3-я категория)	П5-2/АУ(3); П5-2-I/АУ(3); П5-2-2/АУ(3); П5-2-3/АУ(3)	IøI4	6500	I0000
	П5-3/АУ(3); П5-3-I/АУ(3); П5-3-2/АУ(3); П5-3-3/АУ(3)	IøI8	6500	I6500
	П5-4/АУ(3); П5-4-I/АУ(3); П5-4-2/АУ(3); П5-4-3/АУ(3)	Iø20	6500	20400
	П5-5/АУ(3); П5-5-I/АУ(3); П5-5-2/АУ(3); П5-5-3/АУ(3)	Iø22	6500	24700
	П5-6/АУ(3); П5-6-I/АУ(3); П5-6-2/АУ(3); П5-6-3/АУ(3)	2øI8	6500	I6500
Стержневая арматура класса АУ (2-я категория)	П5-I/АУ(2); П5-I-I/АУ(2); П5-I-2/АУ(2); П5-I-4/АУ(2); П5-I-5/АУ(2); П5-I-6/АУ(2)	IøI2	6 400	7200
Стержневая арматура класса АУ (2-я категория)	П5-2/АУ(2); П5-2-I/АУ(2); П5-2-2/АУ(2); П5-2-3/АУ(2)	IøI6	6400	I2900
	П5-3/АУ(2); П5-3-I/АУ(2); П5-3-2/АУ(2); П5-3-3/АУ(2)	Iø20	6000	I8800
	П5-4/АУ(2); П5-4-I/АУ(2); П5-4-2/АУ(2); П5-4-3/АУ(2)	Iø22	8000^{x}	30400
	П5-5/АУ(2); П5-5-I/АУ(2); П5-5-2/АУ(2); П5-5-3/АУ(2)	Iø25	8000^{x}	39300
Стержневая термически упрочненная арматура класса АтУ (3-я категория)	П5-2/АтУ(3); П5-2-I/АтУ(3); П5-2-2/АтУ(3); П5-2-3/АтУ(3)	IøI4	6500	I0000
	П5-3/АтУ(3); П5-3-I/АтУ(3); П5-3-2/АтУ(3); П5-3-3/АтУ(3)	IøI8	6500	I6500
	П5-4/АтУ(3); П5-4-I/АтУ(3); П5-4-2/АтУ(3); П5-4-3/АтУ(3)	Iø20	6500	20400
	П5-5/АтУ(3); П5-5-I/АтУ(3); П5-5-2/АтУ(3); П5-5-3/АтУ(3)	Iø22	6500	24700
	П5-6/АтУ(3); П5-6-I/АтУ(3); П5-6-2/АтУ(3); П5-6-3/АтУ(3)	2øI8	6500	I6500
Стержневая термически упроч.ар-ра класса АтУ (2-я категория)	П5-I/АтУ(2); П5-I-I/АтУ(2); П5-I-2/АтУ(2); П5-I-4/АтУ(2); П5-I-5/АтУ(2); П5-I-6/АтУ(2)	IøI2	6400	7200
	П5-2/АтУ(2); П5-2-I/АтУ(2); П5-2-2/АтУ(2); П5-2-3/АтУ(2)	IøI6	6400	I2900
	П5-3/АтУ(2); П5-3-I/АтУ(2); П5-3-2/АтУ(2); П5-3-3/АтУ(2)	Iø20	6000	I8800

Госстрой СССР
ЦНИИПРОМЗДАНИЙ
г.Москва

Рук.отдела Гл.инж.пр. Рук.группы
Дата выпуска 1974г.
Выжигин Трахтенгерц Суровова

ТК 1974 | ПОЯСНИТЕЛЬНАЯ ЗАПИСКА | ИИ24-6

13001 10

I		3	4	5
Стержневая термически упрочненная арматура класса АтУ(2-я категория)	П5-4 / АтУ(2); П5-4-1 / АтУ(2); П5-4-2 / АтУ(2); П5-4-3 / АтУ(2)	I⌀22	8000ж	30400
	П5-5 / АтУ(2); П5-5-1 / АтУ(2); П5-5-2 / АтУ(2); П5-5-3 / АтУ(2)	I⌀25	8000ж	39300
Стержневая термически упрочненная арматура класса АтУI (2-я категория)	П5-I / АтУI; П5-I-I / АтУI; П5-I-2 / АтУI; П5-I-4 / АтУI; П5-I-5 / АтУI; П5-I-6 / АтУI	I⌀I0	7000	5500
	П5-2 / АтУI; П5-2-I / АтУI; П5-2-2 / АтУI; П5-2-3 / АтУI	I⌀I4	7000	I0800
	П5-3 / АтУI; П5-3-I / АтУI; П5-3-2 / АтУI; П5-3-3 / АтУI	I⌀I8	7000	I7800
	П5-4 / АтУI; П5-4-I / АтУI; П5-4-2 / АтУI; П5-4-3 / АтУI	I⌀20	I000Dж	3I'00
	П5-5 / АтУI; П5-5-I / АтУI; П5-5-2 / АтУI; П5-5-3 / АтУI	I⌀25	I0000ж	49I00
Прядевая арматура (2-я категория)	П5-I / П7; П5-I-I / П7; П5-I-2 / П7; П5-I-4 / П7; П5-I-5 / П7; П5-I-6 / П7	I⌀I2П7	6800	6200
	П5-2 / П7; П5-2-I / П7; П5-2-2 / П7; П5-2-3 / П7	I⌀I5П7	8250	II700
	П5-3 / П7; П5-3-I / П7; П5-3-2 / П7; П5-3-3 / П7	2⌀I2П7	II900	I0800
	П5-4 / П7; П5-4-I / П7; П5-4-2 / П7; П5-4-3 / П7	3⌀I5П7	II550	I6300

ж) Натяжение арматуры осуществлять только механическим способом.

Примечания: I. Величины предварительного напряжения " σ_0 " и усилия натяжения " N_0 ", указанные в таблице, даны как для электротермического, так и механического способа натяжения (для плит со стержневой арматурой всех классов) и механического способа (для плит с прядевой арматурой).

2. Величины предварительного напряжения " σ_0 " и усилия натяжения " N_0 " определены без учета потерь от деформации формы.

По концам продольных ребер плит устанавливаются закладные детали М1т (М1н), М2т(М2н), М4т(М4н), М5т (М5н), которые являются обоймами, предохраняющими торцы ребер плит от разрушения при передаче на бетон усилий от предварительно напрягаемой арматуры и обеспечивающими анкеровку рабочей арматуры.

Полка плит армируется сварными сетками, поперечные и продольные ребра армируются сварными каркасами.

Сварные каркасы и сетки изготовляются при диаметре стержней до 5 мм включительно из холоднотянутой обыкновенной арматурной проволоки класса В-I по ГОСТ 6727-53^{X}, при диаметре 6 мм и более, из горячекатаной арматурной стали периодического профиля класса А-Ш по ГОСТ 5781-61^{ж}.

Предел огнестойкости плит равен - 0,75 часа.

При применении плит в условиях воздействия слабо и среднеагрессивных газовых сред в проекте конкретного объекта должны быть указаны специальные условия по изготовлению плит, вытекающие из характера агрессивной среды и требований СН 262-67.

II. Технические требования к изготовлению, приемке и испытанию плит

Изготовление плит предусмотрено агрегатно-поточным способом. При изготовлении плит необходимо выполнять требования следующих нормативных и инструктивных документов:

а) главы СНиП:

I-В.I-62* "Заполнители для бетонов и растворов",
I-В.2-69* "Вяжущие материалы неорганические и добавки для бетонов и растворов".

I-В.3-62 " Бетоны на неорганических вяжущих и заполнителях".
I-В.4-62 " Арматура для железобетонных конструкций".
I-В.5-62 " Железобетонные изделия. Общие указания".
I-В.5-1-62 "Железобетонные изделия для зданий".

Госстрой СССР ЦНИИПРОМЗДАНИЙ г.Москва

Рук.отдела Выжигин
Гл.инж.пр. Трахтенгерц
Рук.группы Суровова

1974г.

дата выпуска

ТК 1974 — ПОЯСНИТЕЛЬНАЯ ЗАПИСКА — ИИ24-6

13701 11

б) ГОСТов.

ГОСТ 10922-64 "Арматура и закладные детали сварные для железобетонных конструкций. Технические требования и методы испытаний".

ГОСТ 10180-67 "Бетоны тяжелые". Методы и пытания прочности".

ГОСТ 13015-67* "Изделия железобетонные и бетонные. Общие технические требования".

ГОСТ 8829-66 "Изделия железобетонные сборные. Методы испытании и оценки прочности, жесткости и трещиностойкости".

в) "Указания по технологии производства арматурных работ в промышленном и гражданском строительстве" (Н9-61, НИИОМТП).

г) "Указания по сварке соединений арматуры и закладных деталей железобетонных конструкции" (СН 393-69).

д) "Указания по применению в железобетонных конструкциях стержневой арматуры (СН 390-69).

е) "Инструкции по технологии предварительного напряжения стержневой, проволочной и прядевой арматуры железобетонных конструкций электротермическим и электротермомеханическим способами", 1962 г. НИИЖБ.

Стальные закладные детали изготовляются в соответствии с главой СНиП Ш-В.5-62^{х} "Металлические конструкции. Правила изготовления, монтажа и приемки" и с "Инструкцией по технологии изготовления и установке стальных закладных деталей в сборных железобетонных и бетонных изделиях" (СН 313-65).

Плоские каркасы и сетки должны изготовляться при помощи контактной точечной электросварки. Применение дуговой электросварки вместо предусмотренной контактной точечной не допускается.

Дуговая сварка арматурных стержней из стали класса А-I между собой и со стальными закладными деталями из листовой, полосовой, угловой стали, а также сварка закладных деталей должна производиться электродами типа Э46-Т или Э42-Т; сварка арматурных стержней из класса А-Ш со стальными закладными деталями, указанными выше, должна производиться электродами типа Э50А-Ф, Э55А-Ф, Э42А-Ф и Э46А-Ф. Выбор типа электрода, из числа приведенных выше, для каждого класса и марки стали должен производиться на основании указаний СН 393-69.

Сталь для изготовления плит должна применяться тех марок, которые заданы в проекте конкретного здания.

Плиты покрытий с отверстиями для дефлекторов или зонтов изготовляются в опалубке плит без отверстий, от которых они отличаются наличием отверстий в полке и набетонкой, которая должна выполняться одновременно с изготовлением всей плиты.

Армирование плит перекрытий с отверстиями для пропуска коммуникаций может выполняться по чертежам плит настоящего альбома с учетом рекомендаций приведенных на листах 61 и 62, по которым можно изготовлять и устанавливать обрамляющие отверстия сетки из горячекатаной арматурной стали периодического профиля класса АШ по ГОСТ 5781-61^{х}.

Сетки, предусмотренные для армирования полок плит в месте расположения отверстия вырезаются.

Включенные в данный альбом межколонные плиты с отверстиями можно использовать для установки как по осям колонн, так и на других участках перекрытия, в зависимости от требуемого местоположения отверстий.

При изготовлении плит для зданий со слабо и среднеагрессивными средами обязательно выполнение требований, указанных в проекте конкретного здания.

Отклонение от проектных размеров не должны превышать величин, указанных на рабочих чертежах и в ГОСТе 13015-67*.

Внешний вид и качество поверхностей плит должны удовлетворять требованиям ГОСТа 13015-67* для конструкций производственных зданий, предназначаемых под окраску.

Плиты, изготовляемые для применения в условиях воздействия агрессивной среды, не должны иметь раковин, выбоин и околов.

ТК 1974	ПОЯСНИТЕЛЬНАЯ ЗАПИСКА	ИИ24-6

Госстрой СССР
ЦНИИПРОМЗДАНИЙ
г.Москва

Рук. | Гл.инж.пр. | Рук.группы | Дата выпуска 1974г.

Рыжиг ин | Трахтенгерц | Суровова

Исправление дефектов последующей штукатуркой не допускается.

При изготовлении плит для обеспечения требуемой величины защитного слоя бетона должны применяться подкладки из цементно-песчаного раствора или пластмасс. Применение стальных фиксаторов, выходящих на поверхность бетона, не допускается. До начала производства плит завод-изготовитель должен разработать технические условия и технологические правила, определяющие основные способы производства и контроля качества изготовления изделий.

При изготовлении плит должен быть обеспечен пооперационный технологический контроль на всех стадиях производства.

Для предохранения лицевых поверхностей закладных деталей плит от ржавления при транспортировании и хранении все эти поверхности должны быть покрыты цементно-казеиновой обмазкой, кроме поверхностей деталей, установленных в плитах, предназначенных для применения в условиях агрессивных сред, которые согласно требованиям "Указаний" СН 262-67, должны быть защищены цинковым или другим (равнозначным) покрытием.

Для оценки качества изготовляемых плит необходимо систематически проводить их испытания в соответствии с ГОСТ 8829-66 "Изделия железобетонные сборные. Методы испытаний и оценки прочности, жесткости и трещиностойкости".

Оценку качества изготовляемых плит, отнесенных к 3-ей категории трещиностойкости, следует производить по показателям прочности, жесткости и трещиностойкости, характеризуемой шириной раскрытия трещин.

Оценку качества изготовляемых плит, отнесенных ко 2-ой категории трещиностойкости, следует производить по показателям прочности и трещиностойкости, характеризуемой образованием трещин в продольных ребрах плиты.

Оценка плит по прочности производится по величине разрушающей нагрузки; жесткости - по величине прогиба продольных ребер, а трещиностойкости - по величине раскрытия трещин (для конструкций 3-ей категории трещиностойкости) и по моменту образования трещин в продольных ребрах (для конструкций 2-ой категории трещиностойкости).

Величины контрольных нагрузок при испытании плит 3-ей категории трещиностойкости на прочность ($P_к$ и $P_к'$), жесткость и трещиностойкость ($P_{пр}$), а также величины контрольных прогибов ($f_к$) приведены в табл.5 на стр.13.

Величины контрольных нагрузок при испытании плит 2-ой категории трещиностойкости на прочность ($P_к$ и $P_к'$) и трещиностойкость ($P_{тр}$) приведены в таблице 6 на стр.14.

Допустимые контрольные величины раскрытия трещин при испытании плит 3-ей категории трещиностойкости приведены в табл.7 на стр.15. Ширина раскрытия трещин при испытаниях плит не должна превышать более чем на 50% величин, приведенных в табл.7 на стр.15.

Величина отпускной прочности бетона устанавливается в соответствии с пунктом 1.4 ГОСТа 13015-67*.

На боковой поверхности плиты должны быть обозначены несмываемой краской марка плиты, дата изготовления, вес плиты в кг, марка предприятия-изготовителя и штамп ОТК.

Порядок использования плит, не выдержавших испытания, регламентируется ГОСТом 8829-66.

Госстрой СССР ЦНИИПРОМЗДАНИЙ г.Москва	Рук.отдела Рыжугин Гл.инж.пр. Трахтенгерц Рук.группы Суровова Дата выпуска 1974г.	ТК 1974 — ПОЯСНИТЕЛЬНАЯ ЗАПИСКА — ИИ2.1-6

Таблица 5

Вид арматуры и категория трещиностойкости	Марка плиты	Контрольные равномерно распределенные нагрузки "Рпр" в кг/м2 и контрольные прогибы " $f_к$ " в см для оценки жесткости и трещиностойкости плит при возрасте бетона к моменту испытания в сутках								Контрольные равномерно распределенные нагрузки для оценки прочности плит кг/м2	
		3 ÷ 7		14		28		100			
		$P_{пр}$	$f_к$	$P_{пр}$	$f_к$	$P_{пр}$	$f_к$	$P_{пр}$	$f_к$	$P_к$ при C=1,4	$P_к^I$ при C=1,6
1	2	3	4	5	6	7	8	9	10	11	12
Стержневая арматура класса АУ, Стержневая термически упрочненная арматура класса АтУ (3-я категория)	П5-2 / АУ(3); П5-2-1 / АУ(3); П5-2-2 / АУ(3); П5-2-3 / АУ(3); П5-2 / АтУ(3); П5-2-1 / АтУ(3); П5-2-2 / АтУ(3); П5-2-3 / АтУ(3)	770	0,45	770	0,45	800	0,37	770	0,36	1410	1650
	П5-3 / АУ(3); П5-3-1 / АУ(3); П5-3-2 / АУ(3); П5-3-3 / АУ(3); П5-3 / АтУ(3); П5-3-1 / АтУ(3); П5-3-2 / АтУ(3); П5-3-3 / АтУ(3)	1355	0,78	1355	0,79	1420	0,74	1355	0,71	2390	2770
	П5-4 / АУ(3); П5-4-1 / АУ(3); П5-4-2 / АУ(3); П5-4-3 / АУ(3); П5-4 / АтУ(3); П5-4-1 / АтУ(3); П5-4-2 / АтУ(3); П5-4-3 / АтУ(3)	1770	0,88	1770	0,89	1880	0,86	1770	0,81	3090	3570
	П5-5 / АУ(3); П5-5-1 / АУ(3); П5-5-2 / АУ(3); П5-5-3 / АУ(3); П5-5 / АтУ(3); П5-5-1 / АтУ(3); П5-5-2 / АтУ(3); П5-5-3 / АтУ(3)	2435	1,37	2410	1,36	2535	1,33	2270	1,20	3930	4530
	П5-6 / АУ(3); П5-6-1 / АУ(3); П5-6-2 / АУ(3); П5-6-3 / АУ(3); П5-6 / АтУ(3); П5-6-1 / АтУ(3); П5-6-2 / АтУ(3); П5-6-3 / АтУ(3)	3010	1,64	2990	1,63	3095	1,57	2770	1,41	4770	5490

Примечания: 1. Величины контрольных нагрузок не включают в себя нагрузку от собственного веса плиты принятую равной - 270 кг/м2.

2. Допускаемые отклонения действительного прогиба от контрольного не должны превышать 20%.

ТК 1974

ПОЯСНИТЕЛЬНАЯ ЗАПИСКА

ИИ24-6

ШИПРОМЗДАНИИ г. Москва

Рук. группы Суровова 1974г.

Дата выпуска

ЗАВОД ЖБИ

Таблица 6

Вид арматуры и категория трещиностойкости	Марка плиты	Контрольные равномерно распределенные нагрузки "Ртр" в кг/м2 для оценки трещиностойкости плит при возрасте бетона к моменту испытания в сутках				Контрольные равномерно распределенные нагрузки для оценки прочности плит, кг/м2	
		3÷7	I4	28	I00		
		Ртр	Ртр	Ртр	Ртр	Рк при С=I,4	Рк при С=I,6
I	2	3	4	5	6	7	8
Стержневая арматура класса АУ и стержневая термически упрочненная арматура класса АтУ (2-я категория)	П5-I/АУ(2); П5-I-I/АУ(2); П5-I-2/АУ(2); П5-I/АтУ(2); П5-I-I/АтУ(2); П5-I-2/АтУ(2)	400	400	450	440	780	930
	П5-2/АУ(2); П5-2-I/АУ(2); П5-2-2/АУ(2); П5-2-3/АУ(2); П5-2/АтУ(2); П5-2-I/АтУ(2); П5-2-2/АтУ(2); П5-2-3/АтУ(2)	825	820	910	870	I5I0	I700
	П5-3/АУ(2); П5-3-I/АУ(2); П5-3-2/АУ(2); П5-3-3/АУ(2); П5-3/АтУ(2); П5-3-I/АтУ(2); П5-3-2/АтУ(2); П5-3-3/АтУ(2)	I3I0	I305	I450	I330	2250	26I0
	П5-4/АУ(2); П5-4-I/АУ(2); П5-4-2/АУ(2); П5-4-3/АУ(2); П5-4/АтУ(2); П5-4-I/АтУ(2); П5-4-2/АтУ(2); П5-4-3/АтУ(2)	2385	2280	2220	I850	3020	3570
	П5-5/АУ(2); П5-5-I/АУ(2); П5-5-2/АУ(2); П5-5-3/АУ(2); П5-5/АтУ(2); П5-5-I/АтУ(2); П5-5-2/АтУ(2); П5-5-3/АтУ(2)	3340	3070	2840	2220	3690	4260
	П5-I/АтУI; П5-I-I/АтУI; П5-I-2/АтУI	350	350	440	430	780	930
	П5-2/АтУI; П5-2-I/АтУI; П5-2-2/АтУI; П5-2-3/АтУI	770	765	850	840	I480	I730

Госстрой СССР
ЦНИИПРОМЗДАНИЙ
г.Москва

Рук.отдела Выжигин
Гл.инж.пр. Трахтенгерц
Рук.группы С.ровова
Дата выпуска 1974г.

ТК 1974

ПОЯСНИТЕЛЬНАЯ ЗАПИСКА

ИИ24-6

13001 15

Продолжение таблицы 6

1	2	3	4	5	6	7	8
Стержнева, термически упрочненная арматура класса АтУI (2-я категория)	П5-3 / АтУI ; П5-3-I / АтУI ; П5-3-2 / АтУI ; П5-3-3 / АтУI	I370	I300	I400	I370	2330	2700
	П5-4 / АтУI ; П5-4-I / АтУI ; П5-4-2 / АтУI ; П5-4-3 / АтУI	2505	2340	2280	I910	3I90	3680
	П5-5 / АтУI ; П5-5-I / АтУI ; П5-5-2 / АтУI ; П5-5-3 / АтУI	4I90	3900	3790	2380	3930	4530
Придевая арматура (2-я категория)	П5-I / П7 ; П5-I-I / П7 ; П5-I-2 / П7	445	440	530	520	780	930
	П5-2 / П7 ; П5-2-I / П7 ; П5-2-2 / П7 ; П5-2-3 / П7	885	880	990	940	I730	2020
	П5-3 / П7 ; П5-3-I / П7 ; П5-3-2 / П7 ; П5-3-3 / П7	I590	I525	I650	I450	2450	2830
	П5-4 / П7 ; П5-4-I / П7 ; П5-4-2 / П7 ; П5-4-3 / П7	3670	3200	2800	I840	3090	3570

Примечание: Величины контрольных нагрузок не включают в себя нагрузку от собственного веса плиты, принятую равной 270 кг/м2.

Таблица 7

Вид арматуры	Контрольная величина раскрытия трещин в мм при применении					
	в неагрессивной среде		в слабо агрессивной среде		в среднеагрессивной среде	
	нормальные	наклонные	нормальные	наклонные	нормальные	наклонные
А-У(3)	0,I	0,I	0,05	0,I	-	-
Ат-У(3)	0,I	0,I	-	-	-	-

1974г.

Дата выпуска

ЦНИИПРОМЗДАНИЙ г.Москва

ТК 1974 — ПОЯСНИТЕЛЬНАЯ ЗАПИСКА — ИИ24-6

III. Указания по применению плит

Назначение марок плит производится в проекте конкретного объекта в соответствии с маркировочными схемами, приведенными в альбоме ИИ20-3/70 (в части типоразмеров применяемых плит и их местоположения - рядовые или межколонные) и данными таблиц I и 8 настоящей пояснительной записки (в части несущей способности плит и области их применения в зависимости от класса стали рабочей арматуры и степени агрессивного воздействия газовой среды).

При действии многократно повторяющихся и динамических нагрузок назначение марок плит должно производиться на основе соответствующего расчета с соблюдением требований СНиП П-В.1-62[x] и "Инструкции по проектированию и расчету несущих конструкций зданий под машины с динамическими нагрузками".

При применении плит настоящей серии в условиях постоянного воздействия температуры выше +50°С назначение марок плит должно производиться на основе расчета, с соблюдением требований главы СНиП П-В.7-67.

В случае применения плит для нагрузок, отличающихся от равномерно распределенных, принятых при расчете плит настоящей серии, назначение марок плит следует производить на основе расчета, используя при этом типовые плиты необходимой несущей способности.

Разработанная в настоящем альбоме номенклатура плит позволяет использовать их как в условиях неагрессивной, так и слабо и среднеагрессивной газовой среды.

Области допускаемого применения плит, армированных сталью различных классов, с различными категориями трещиностойкости в зависимости от степени агрессивного воздействия среды, приведены в таблице 8.

Таблица 8

Класс арматуры и категория трещиностойкости	Степень агрессивного воздействия среды		
	неагрессивная	слабо агрессивная	средне агрессивная
I	2	3	4
АУ (3-я категория)	+	+	-
АУ (2-я категория)	+		+
АтУ (3-я категория)	+	-	-
АтУ (2-я категория)	+	+	
тУI	+	+	-
Прядевая	+	+	+

ПРИМЕЧАНИЕ: Из приведенных в таблице 8 рекомендуется применять, как более экономичные, следующие варианты плит: в условиях неагрессивной среды - плиты 3-ей категории трещиностойкости, армированные сталью класса А-У или Ат-У; в условиях слабоагрессивной среды - плиты 3-ей категории трещиностойкости, армированные сталью класса А-У; в условиях среднеагрессивной среды - плиты 2-ой категории трещиностойкости, армированные сталью класса А-У.

При применении плит в зданиях, эксплуатируемых в условиях слабо и среднеагрессивной газовых сред, в проекте здания в соответствии с конкретными условиями эксплуатации и требованиями СН 262-67, должны быть дополнительно указаны:

а) специальные требования по плотности бетона с указанием марки по водонепроницаемости и водоцементного отношения;

б) марка и расход цемента, состав заполнителей и применяемых добавок;

в) виды защиты и способы их нанесения на поверхность плиты

ТК 1974	ПОЯСНИТЕЛЬНАЯ ЗАПИСКА	ИИ24-6

Госстрой СССР ЦНИИПРОМЗДАНИЙ г.Москва

Рук.отдела | Гл.инж.пр. | Рук.группы | Выжигин | Трахтенгерц | Суровова | Дата выпуска 1974г.

ЗАВОД ЖБИ

и стальных закладных деталей;

г) требования к качеству бетонной поверхности.

Показатели плотности бетона, характеризуемые марками по водонепроницаемости, приведены в таблице 9.

Таблица

Марка бетона по водонепроницаемости

№ п.п.	Плотность бетона	Марка бетона по водонепроницаемости
1.	Нормальная	В-4
2.	Повышенная	В-6
3.	Особо плотный	В-8

Примечание: Марка бетона по водонепроницаемости определяется в возрасте 28 суток по ГОСТ 4800-59 "Бетон гидротехнический. Методы испытаний бетона".

В спецификациях к рабочим чертежам плит указан только класс стали без указания марки стали.
В проектах конкретных зданий должны быть указаны марки стали арматуры и закладных деталей плит. Назначение марок стали должно производиться в зависимости от температурных условий эксплуатации конструкций и характера нагрузок (статические, динамические), в соответствии с требованиями действующих нормативных документов и указаний, приведенных в таблице 10 на стр.18 настоящей пояснительной записки.

Плиты, предназначенные для применения в условиях воздействия агрессивной среды, низких или высоких температур, динамических нагрузок и изготовляемые с учетом соответствующих требований, должны иметь маркировку, отличную от маркировки плит, предназначенных для обычных условий. Для конструкции, предназначенных для применения в условиях воздействия агрессивной среды, рекомендуется дополнительно к установленной марке добавлять следующие буквенные обозначения:

"К" - при изготовлении плиты с нормальной плотностью бетона;

"КП" - при изготовлении плиты с повышенной плотностью бетона;

"КО" - при изготовлении плиты с особо плотным бетоном.

Например: Если при отсутствии специальных требований к плотности бетона применяется плита марки П5-6(П5-6-I) то: при требуемой нормальной плотности бетона - П5-6-К (П5-6-I-К); при требуемой повышенной плотности бетона - П5-6-КП (П5-6-I-КП); особо плотном бетоне - П5-6-КО (П5-6-I-КО).

Примечание: В марках плит, указанных в примере, класс стали рабочей арматуры условно не показан.

В конкретных проектах должна указываться отпускная прочность бетона в летнее время года в тех случаях, когда по условиям загружения конструкции прочность бетона, равная 70% проектной прочности является недостаточной.

При необходимости в полке плиты могут устраиваться небольшие отверстия.

Отверстия диаметром до 200 мм могут устраиваться в плитах - по месту, без проверки несущей способности плит в ослабленном сечении, если в поперечное сечение плиты попадает не более одного отверстия.

IУ. Указания по приемке, транспортированию хранению плит

Приемка плит должна производиться в соответствии с требованиями ГОСТа I3015-67* ГОСТа 8829-66 и рабочих чертежей плит.

Транспортирование и хранение плит производится в горизонтальном положении.

ЦНИИПРОМЗДАНИЙ
г.Москва
Рук.группы Суровова
Дата выпуска 1974г.

ТК 1974 | ПОЯСНИТЕЛЬНАЯ ЗАПИСКА | ИИ24-6

Таблица 10

Класс стали	Диаметр арматуры мм	Условия эксплуатации конструкций						
		Статические нагрузки				Динамические нагрузки		
		В отапливаемых зданиях	На открытом воздухе и в неотапливаемых зданиях при расчетных температурах наружного воздуха			В отапливаемых зданиях	На открытом воздухе и в неотапливаемых зданиях при расчетных температурах наружного воздуха	
			до $-30^{\circ}C$	от $-30^{\circ}C$ до $-40^{\circ}C$	ниже $-40^{\circ}C$		до $-30^{\circ}C$	от $-30^{\circ}C$ до $-40^{\circ}C$
		Марка стали				Марка стали		
А-I	6-40	См.примечание 3				См.примечание 3		
А-II	6-40	35ГС, 25Г2С	35ГС,25Г2С	35ГС,25Г2С	25Г2С	35ГС,25Г2С	35ГС,25Г2С	25Г2С
А-У	10-18 (10-25)	23ХГ2Т	23ХГ2Т	23ХГ2Т	23ХГ2Т	23ХГ2Т[ж]	23ХГ2Т[ж]	23ХГ2Т[ж]
Ат-У	10-25	Ат-У	Ат-У	Ат-У	Ат-У	-	-	-
Ат-УI	10-25	Ат-УI	Ат-УI	Ат-УI	Ат-УI	-	-	-
Пряди П7	-	+	+	+	+	+	+	+
Прокат для сварных конструкций	-	ВСт.3кп2	ВСт.3кп2	ВСт.3пс2	ВСт.3сп2	ВСт.3пс4	ВСт.3пс4	ВСт.3пс5

ж) Сталь класса А-У марки 23ХГ2Т не следует применять в случаях, когда требуется расчет конструкции на выносливость.

Примечания:

1. Данные для назначения марок арматурной стали в зависимости от температуры эксплуатации здании и диаметра арматуры приняты в соответствии с таблицей 37* СНиП II-В.I-62*.
2. Данные для назначения марок стали для проката при расчетной температуре эксплуатации зданий ниже минус $40^{\circ}C$ приняты по СНиП П-В.3-72 "Стальные конструкции. Нормы проектирования".
3. Для конструкций монтируемых при температуре $-40^{\circ}C$ и ниже, монтажные петли должны применяться из стали класса А-I марки В.Ст.3сп5, а при температуре выше $-40^{\circ}C$ - из стали класса А-I марки ВСт.3пс5.
4. Применение железобетонных конструкции, находящихся под непосредственным воздействием подвижных и вибрационных нагрузок при расчетных температурах ниже $-40^{\circ}C$ не допускается.
5. Расчетные зимние температуры наружного воздуха устанавливаются по наиболее холодной пятидневке в зависимости от района строительства.
6. В таблице за динамические нагрузки приняты такие нагрузки, которые в расчетах конструкции учитываются с коэффициентом динамичности I,I и более.

Госстрой СССР ЦНИИПРОМЗДАНИЙ г.Москва

Гл.инж.пр. Трахтенгерц
Рук.отдела Суровой
Рук.группы
Дата выпуска 1974г.

ТК 1974 | ПОЯСНИТЕЛЬНАЯ ЗАПИСКА | ИИ2.1-6

Подъем плит следует производить таким образом, чтобы нагрузка от собственного веса распределялась равномерно между четырьмя петлями. Плиты должны храниться в штабелях, рассортированные по типоразмерам, маркам и партиям.

При складировании плит прокладки устанавливаются по торцам продольных ребер в местах расположения опорных закладных деталей. Прокладки между плитами должны устанавливаться строго по вертикали.

Высота штабеля плит в соответствии со СНиП III-А.II-70 "Техника безопасности в строительстве" не должна превышать 2,5 м.

При транспортировании плит допускается смещать прокладки от торца плиты не более чем на 0,5 м, при этом прокладки между плитами должны устанавливаться строго по вертикали.

При перевозке плит автомобильным транспортом следует руководствоваться „Временными указаниями по перевозке унифицированных сборных железобетонных деталей и конструкций промышленного строительства автомобильным транспортом" (Стройиздат, 1966 г.)

При перевозке плит железнодорожным транспортом следует пользоваться „Руководством по перевозке железнодорожным транспортом сборных крупноразмерных железобетонных конструкций промышленного и жилищного строительства" (Стройиздат, 1967 г.)

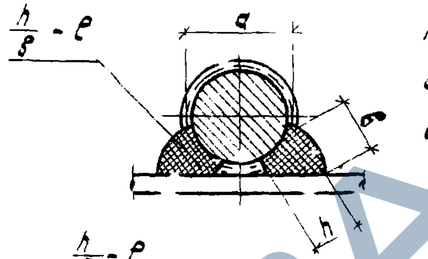

h - высота шва (h≥ 0.15 d, но не менее 4 мм)
в - ширина шва (в≥ 0.5 d, но не менее 8 мм)
ℓ - длина шва

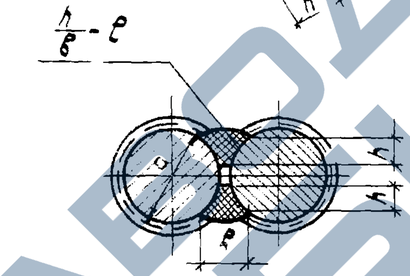

h - высота шва (h≥ 0.15 d, но не менее 4 мм)
в - ширина шва (в≥ 0.5 d, но не менее 10 мм)
ℓ - длина шва

Условные обозначения сварных швов

———— сварной шов заводской

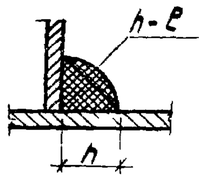

h - высота шва
ℓ - длина шва

ТК .1974	Пояснительная записка	ИИ24-6

Инв. №

Госстрой СССР
ЦНИИПРОМЗДАНИЙ
г. Москва

Рук. отдела | Гл. инж. пр. | Рук. группы | Инженер | Дата выпуска: 1974 г.

Выжигин | Трахтенгерц | Суровова | Лобович

Проверил | Карпов

Показатели на одну плиту

Марка плиты	Вес т	Марка бетона	Объем бетона м³	Расход стали кг
П5-2 / АV(3)	2,4	300*	0,95	68,5
П5-3 / АV(3)				83,0
П5-4 / АV(3)		350		95,2
П5-5 / АV(3)				115,8
П5-6 / АV(3)		400		152,5
П5-2-1 / АV(3)		300*		71,0
П5-3-1 / АV(3)				85,5
П5-4-1 / АV(3)		350		98,7
П5-5-1 / АV(3)				118,4
П5-6-1 / АV(3)		400		155,1
П5-2-2 / АV(3)	2,3	300*	0,90	76,5
П5-3-2 / АV(3)				91,0
П5-4-2 / АV(3)		350		104,2
П5-5-2 / АV(3)				119,1
П5-6-2 / АV(3)		400		159,0
П5-2-3 / АV(3)	2,2	300*	0,88	81,1

Марка плиты	Вес т	Марка бетона	Объем бетона м³	Расход стали кг
П5-3-3 / АV(3)	2,2	300*	0,88	93,7
П5-4-3 / АV(3)		350		107,0
П5-5-3 / АV(3)				125,2
П5-6-3 / АV(3)		400		161,6
П5-1 / АV(2)	2,4	300**	0,95	63,2
П5-2 / АV(2)		300*		72,9
П5-3 / АV(2)		400		88,6
П5-4 / АV(2)		450		102,3
П5-5 / АV(2)		500		126,2
П5-1-1 / АV(2)		300**		65,7
П5-2-1 / АV(2)		300*		75,4
П5-3-1 / АV(2)		400		91,1
П5-4-1 / АV(2)		450		104,8
П5-5-1 / АV(2)		500		128,8
П5-1-2 / АV(2)	2,3	300**	0,90	68,4
П5-2-2 / АV(2)		300*		80,9

Марка плиты	Вес т	Марка бетона	Объем бетона м³	Расход стали кг
П5-3-2 / АV(2)	2,3	400	0,90	96,6
П5-4-2 / АV(2)		450		110,3
П5-5-2 / АV(2)		500		129,5
П5-2-3 / АV(2)	2,2	300*	0,88	85,5
П5-3-3 / АV(2)		400		99,4
П5-4-3 / АV(2)		450		113,1
П5-5-3 / АV(2)		500		135,6
П5-1-4 / АV(2)	2,5	300**	1,01	111,0
П5-1-5 / АV(2)	2,4		0,98	116,0
П5-1-6 / АV(2)			0,94	108,6
П5-2 / АтV(3)	2,4	300*	0,95	68,5
П5-3 / АтV(3)				83,0
П5-4 / АтV(3)		350		96,2
П5-5 / АтV(3)				115,8
П5-6 / АтV(3)		400		152,5
П5-2-1 / АтV(3)		300*		71,0

Марка плиты	Вес т	Марка бетона	Объем бетона м³	Расход стали кг
П5-3-1 / АтV(3)	2,4	300*	0,95	85,5
П5-4-1 / АтV(3)		350		98,7
П5-5-1 / АтV(3)				118,4
П5-6-1 / АтV(3)		400		155,1
П5-2-2 / АтV(3)	2,3	300*	0,90	76,5
П5-3-2 / АтV(3)				91,0
П5-4-2 / АтV(3)		350		104,2
П5-5-2 / АтV(3)				119,1
П5-6-2 / АтV(3)		400		159,0
П5-2-3 / АтV(3)	2,2	300*	0,88	81,1
П5-3-3 / АтV(3)				93,7
П5-4-3 / АтV(3)		350		107,0
П5-5-3 / АтV(3)				125,2
П5-6-3 / АтV(3)		400		161,6

* – В данных плитах марка бетона может быть снижена до 250 при условии контроля расхода крупного заполнителя в 820 л на 1 м³ бетона или обеспечения к моменту передачи усилия предварительного напряжения на плиту прочности бетона R_0=200 кг/см²

** – В данных плитах марка бетона может быть снижена до 250 при условии обеспечения к моменту передачи усилия предварительного напряжения на плиту прочности бетона R_0=200 кг/см² или до 200 при условии контроля расхода крупного заполнителя в 820 л на 1 м³ бетона.

ТК 1974	Показатели на одну плиту.	ИИ 24-6 Лист 1

13001 21

ИНГ №

Госстрой СССР
ЦНИИПРОМЗДАНИЙ
г. Москва

Рук отдела — Выжигин
Гл. инж. пр. — Трахтенгерц
Рук группы — Суровова
Инженер — Лобович
Дата выпуска 1974 г.

Проверил — Карпов

Показатели на одну плиту

Марка плиты	Вес т	Марка бетона	Объем бетона м³	Расход стали кг
П5-1 / АтV(2)	2,4	300**	0,95	63,2
П5-2 / АтV(2)		300*		72,9
П5-3 / АтV(2)		400		86,6
П5-4 / АтV(2)		450		102,3
П5-5 / АтV(2)		500		126,2
П5-1-1 / АтV(2)		300**		65,7
П5-2-1 / АтV(2)		300*		75,4
П5-3-1 / АтV(2)		400		91,1
П5-4-1 / АтV(2)		450		104,8
П5-5-1 / АтV(2)		500		128,8
П5-1-2 / АтV(2)	2,3	300**	0,90	68,4
П5-2-2 / АтV(2)		300*		80,9
П5-3-2 / АтV(2)		400		96,6
П5-4-2 / АтV(2)		450		110,3
П5-5-2 / АтV(2)		500		129,5
П5-2-3 / АтV(2)	2,2	300*	0,88	85,5

Марка плиты	Вес т	Марка бетона	Объем бетона м³	Расход стали кг
П5-3-3 / АтV(2)	2,2	400	0,88	99,4
П5-4-3 / АтV(2)		450		113,1
П5-5-3 / АтV(2)		500		135,6
П5-1-4 / АтV(2)	2,5		1,01	111,0
П5-1-5 / АтV(2)	2,4	300**	0,98	116,0
П5-1-6 / АтV(2)	2,4		0,94	108,6
П5-1 / АтVI	2,4	350***	0,95	60,0
П5-2 / АтVI		350		68,5
П5-3 / АтVI		400		83,0
П5-4 / АтVI		450		96,2
П5-5 / АтVI		500		126,2
П5-1-1 / АтVI		350***		62,5
П5-2-1 / АтVI		350		71,0
П5-3-1 / АтVI		400		85,5
П5-4-1 / АтVI		450		98,7
П5-5-1 / АтVI		500		128,8

Марка плиты	Вес т	Марка бетона	Объем бетона м³	Расход стали кг
П5-1-2 / АтVI	2,3	350***	0,90	65,1
П5-2-2 / АтVI		350		76,5
П5-3-2 / АтVI		400		91,0
П5-4-2 / АтVI		450		104,2
П5-5-2 / АтVI		500		129,5
П5-2-3 / АтVI	2,2	350	0,88	81,1
П5-3-3 / АтVI		400		93,7
П5-4-3 / АтVI		450		107,0
П5-5-3 / АтVI		500		135,6
П5-1-4 / АтVI	2,5	350***	1,01	107,7
П5-1-5 / АтVI	2,4		0,98	112,7
П5-1-6 / АтVI	2,4		0,94	105,4
П5-1 / П7	2,4	350	0,95	62,0
П5-2 / П7				68,4
П5-3 / П7		400		77,0
П5-4 / П7				118,0

Марка плиты	Вес т	Марка бетона	Объем бетона м³	Расход стали кг
П5-1-1 / П7	2,4	350	0,95	64,5
П5-2-1 / П7				70,9
П5-3-1 / П7		400		79,5
П5-4-1 / П7				120,5
П5-1-2 / П7	2,3	350	0,90	67,2
П5-2-2 / П7				76,4
П5-3-2 / П7		400		84,9
П5-4-2 / П7				125,9
П5-2-3 / П7	2,2	350	0,88	81,0
П5-3-3 / П7		400		87,7
П5-4-3 / П7				128,7
П5-1-4 / П7	2,5	350	1,01	109,8
П5-1-5 / П7	2,4		0,98	114,8
П5-1-6 / П7	2,4		0,94	107,5

* – В данных плитах марка бетона может быть снижена до 250 при условии контроля расхода крупного заполнителя в 820л на 1м³ бетона или обеспечения к моменту передачи усилия предварительного напряжения на плиту прочности бетона R_0=200кг/см²

** – В данных плитах марка бетона может быть снижена до 250 при условии обеспечения к моменту передачи усилия предварительного напряжения на плиту прочности бетона. R_0=200 кг/см² или до 200 при условии контроля расхода крупного заполнителя в 820л на 1м³ бетона.

*** – В данных плитах марка бетона может быть снижена до 300 при условии контроля расхода крупного заполнителя в 820л на 1м³ бетона.

ТК 1974	Показатели на одну плиту.	ИИ 24-6 Лист 2

13001 22

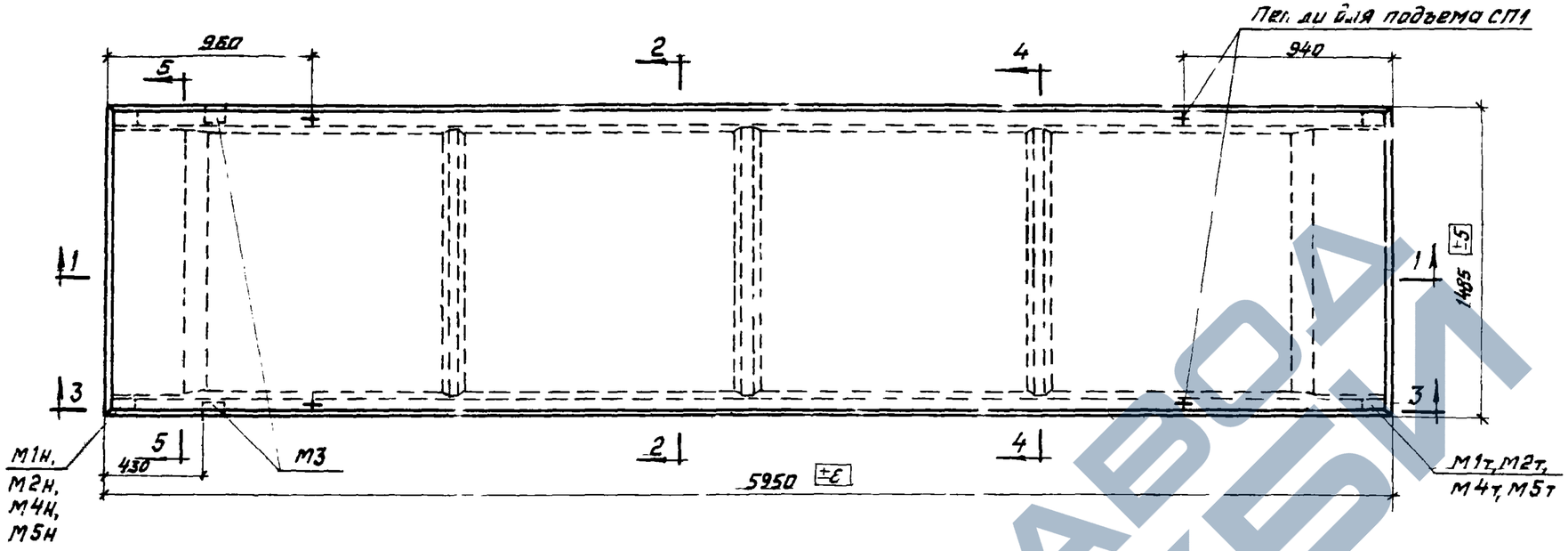

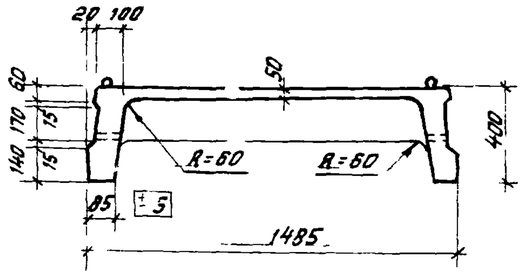

2-2

Плиты $\frac{П5\text{-}2}{АV(3)} \div \frac{П5\text{-}6}{АV(3)}$; $\frac{П5\text{-}2\text{-}1}{АV(3)} \div \frac{П5\text{-}6\text{-}1}{АV(3)}$; $\frac{П5\text{-}1}{АV(2)} \div \frac{П5\text{-}5}{АV(2)}$; $\frac{П5\text{-}1\text{-}1}{АV(2)} \div \frac{П5\text{-}5\text{-}1}{АV(2)}$; $\frac{П5\text{-}2}{АтV(3)} \div \frac{П5\text{-}6}{АтV(3)}$; $\frac{П5\text{-}2\text{-}1}{АтV(3)} \div \frac{П5\text{-}6\text{-}1}{АтV(3)}$;
$\frac{П5\text{-}1}{АтV(2)} \div \frac{П5\text{-}5}{АтV(2)}$; $\frac{П5\text{-}1\text{-}1}{АтV(2)} \div \frac{П5\text{-}5\text{-}1}{АтV(2)}$; $\frac{П5\text{-}1}{АтVI} \div \frac{П5\text{-}5}{АтVI}$; $\frac{П5\text{-}1\text{-}1}{АтVI} \div \frac{П5\text{-}5\text{-}1}{АтVI}$; $\frac{П5\text{-}1}{П7} \div \frac{П5\text{-}4}{П7}$; $\frac{П5\text{-}1\text{-}1}{П7} \div \frac{П5\text{-}4\text{-}1}{П7}$

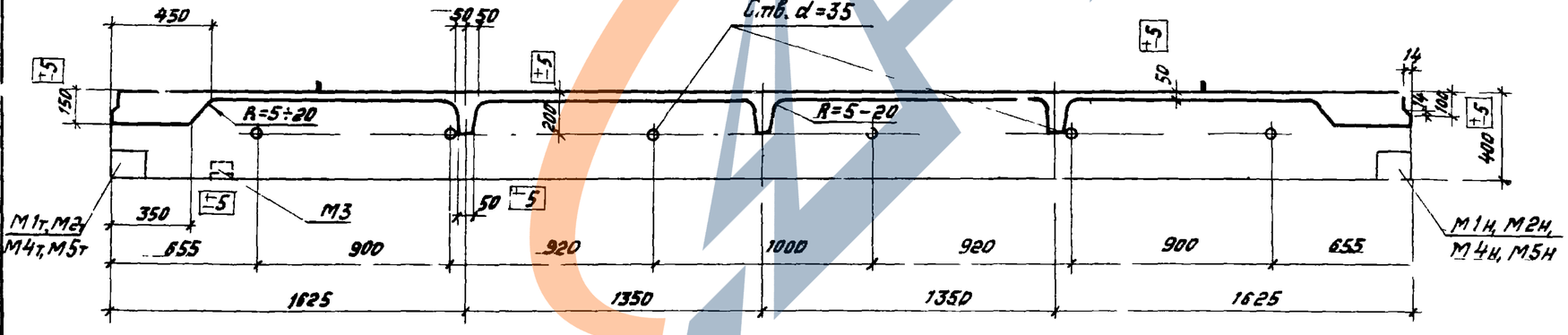

1-1

Примечания:

1. Указания по изготовлению плит даны в пояснительной записке.
2. При специальном указании в заказе отверстия в ребрах плит не выполнять.
3. Разрезы 3-3, 4-4 и 5-5 с указанием армирования даны на листе 9.
4. Данный лист рассматривать совместно с листом 7.

ТК 1977	Рядовая плита и рядовая плита у температурного шва. Опалубочный чертеж	ЛИ24-6
		Лист 3

Инв. №

Трахтенгерц

Проверил

Выжигин, Трахтенгерц, Суровова, Лобович 1974г.

Рук. отдела, Гл. инж. пр., Ст. инженер, И.о. инженера, Дата выпуска:

Госстрой СССР ЦНИИПРОМЗДАНИЙ г. Москва

ЗАВОД ЖБИ

Инв. №

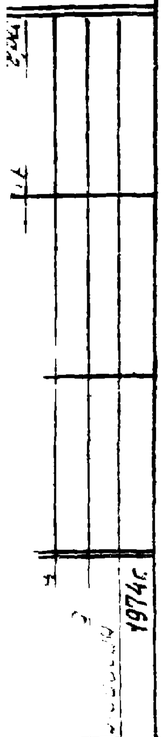

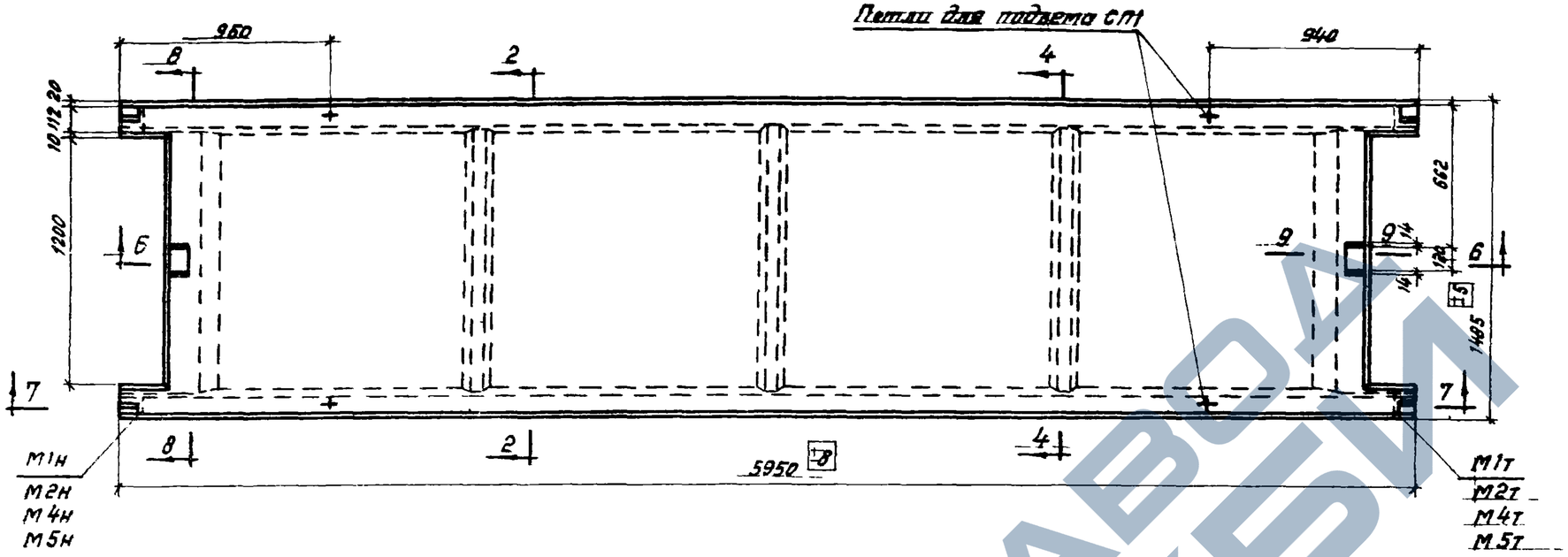

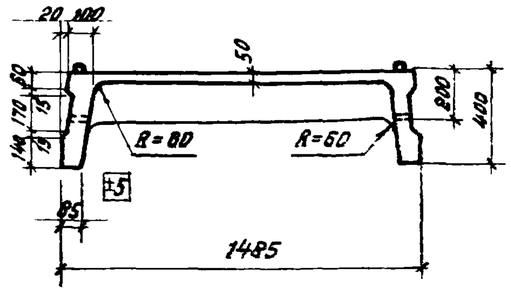

2-2

Плиты $\frac{П5-2-2}{АV(3)} \div \frac{П5-6-2}{АV(3)}$; $\frac{П5-1-2}{АV(2)} \div \frac{П5-5-2}{АV(2)}$; $\frac{П5-2-2}{АтV(3)} \div \frac{П5-6-2}{АтV(3)}$;

$\frac{П5-1-2}{АтV(2)} \div \frac{П5-5-2}{АтV(2)}$; $\frac{П5-1-2}{АтVI} \div \frac{П5-5-2}{АтVI}$; $\frac{П5-1-2}{П7} \div \frac{П5-4-2}{П7}$

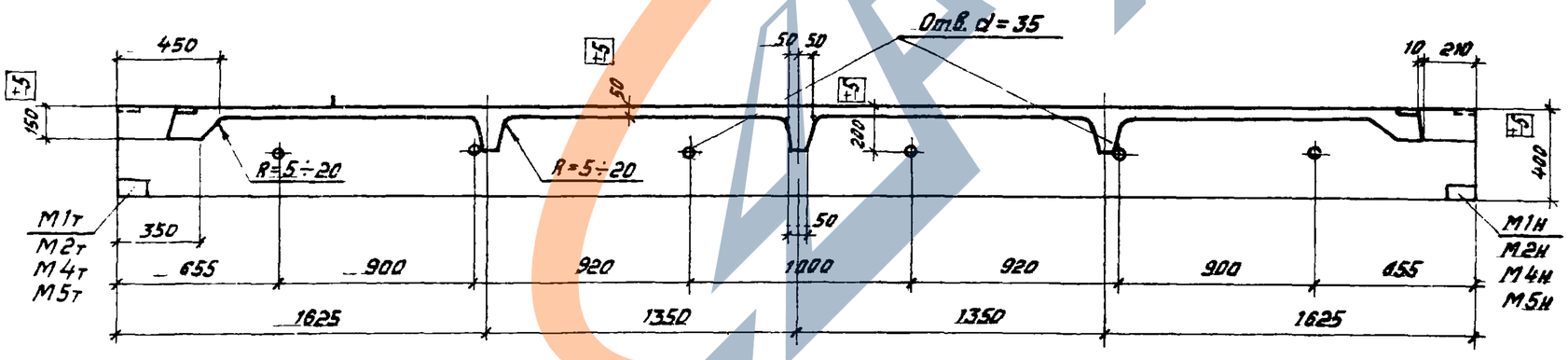

6-6

Примечания:

1. Указания по изготовлению плиты даны в пояснительной записке
2. При специальном указании в заказе отверстия в ребрах плит можно не выполнять.
3. Разрезы 4-4, 7-7, 8-8 и 9-9 с указанием армирования даны на листах 9, 10.
4. Данный лист рассматривать совместно с листом 7.

Ст. инженер		ЦНИИПРОМЗДАНИЙ г. Москва	
Гл. инженер			
Дата выпуска:			
ТК 1974	Межколонная плита. Ополубочный чертеж.	ИИ24-6	
		Лист	4

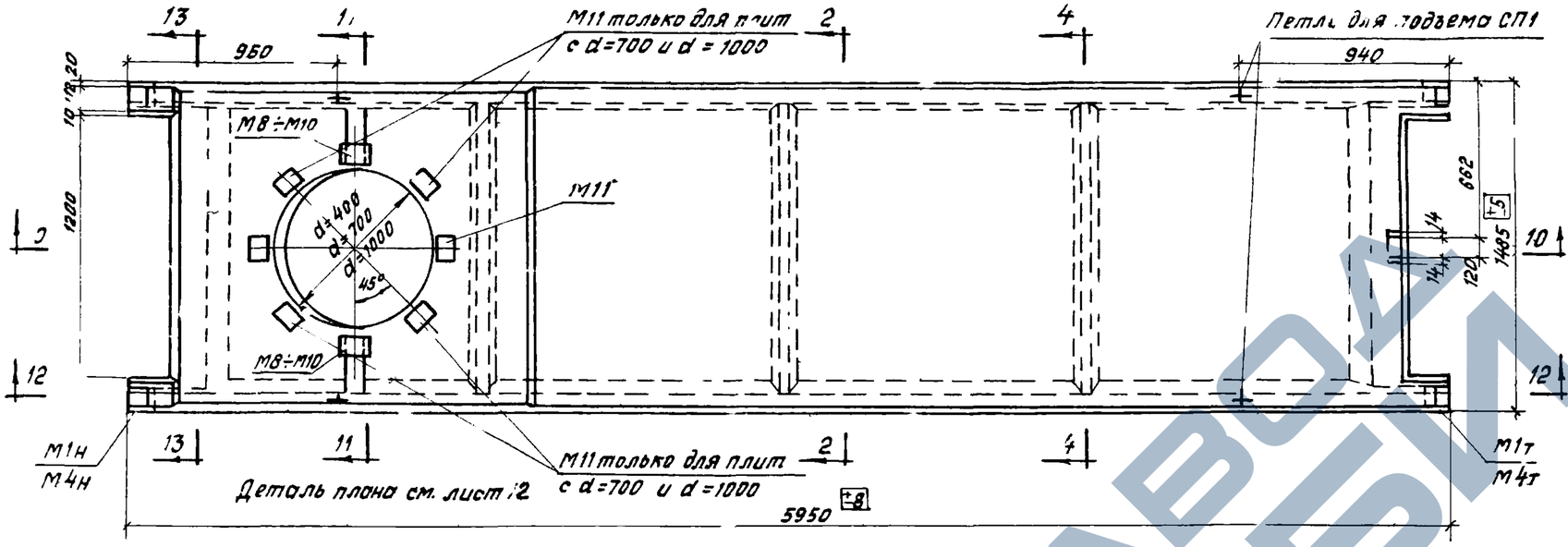

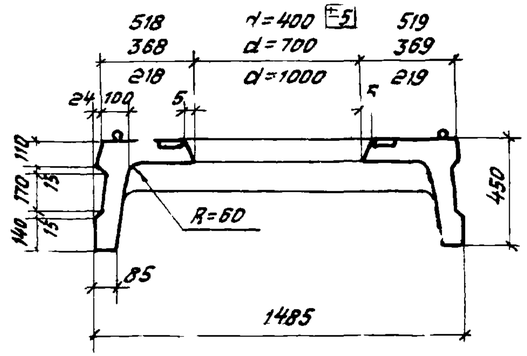

11 - 11

Плиты $\frac{П5\text{-}1\text{-}4}{А\ V(2)} \div \frac{П5\text{-}1\text{-}6}{А\ V(2)}$; $\frac{П5\text{-}1\text{-}4}{А_т\ V(2)} \div \frac{П5\text{-}1\text{-}6}{А_т\ V(2)}$; $\frac{П5\text{-}1\text{-}4}{А_т\ VI} \div \frac{П5\text{-}1\text{-}6}{А_т\ VI}$; $\frac{П5\text{-}1\text{-}4}{П7} \div \frac{П5\text{-}1\text{-}6}{П7}$

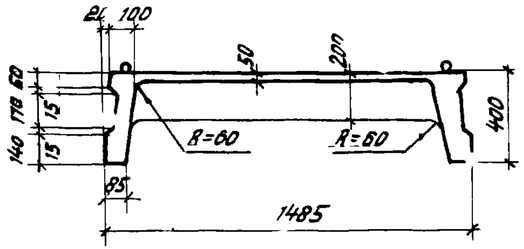

2 - 2

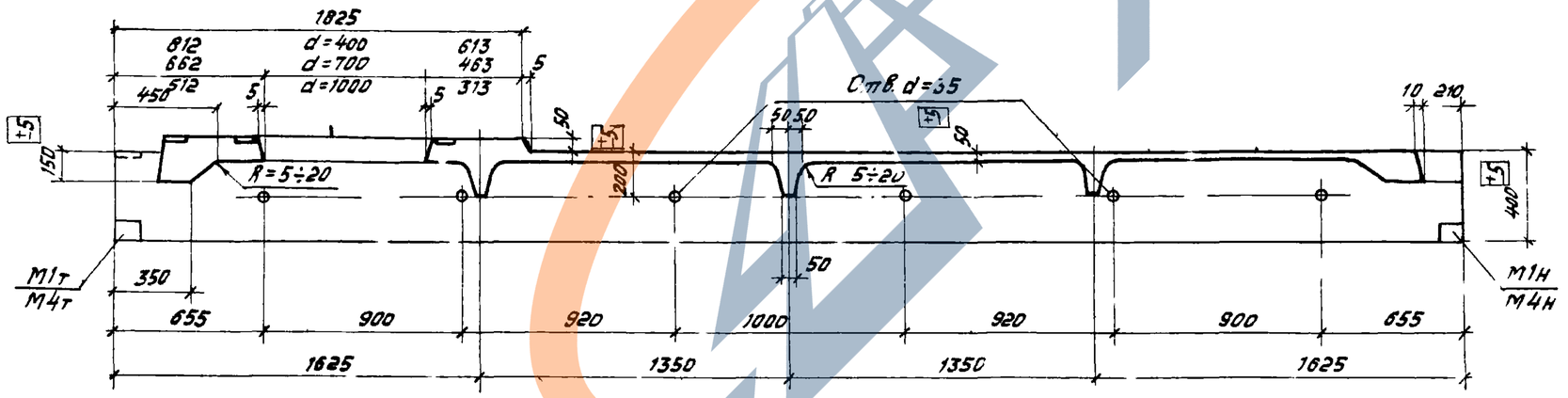

10 - 10

Примечания:

1. Указания по изготовлению плит даны в пояснительной записке.
2. При специальном указании в заказе отверстия в ребрах плит можно не выполнять.
3. Разрезы 4-4, 9 9, 12-12 и 13-13 с указанием армирования даны на листах 9 и 10
4. Данный лист рассматривать совместно с листом 8.

ТК 1974	Межколонная плита с отверстием. Опалубочный чертеж.	ИИ24-6	Лист 5

Инв. №

Рук. отдела — Трахтенгерц
Гл. инж. пр. — Выжигин
Ст. инженер — Трахтенгерц
Ц.о. инженера — Суровова
Дата выпуска: — Лобович 1974 г.

Проверил

Госстрой СССР
ЦНИИПРОМЗДАНИЙ
г. Москва

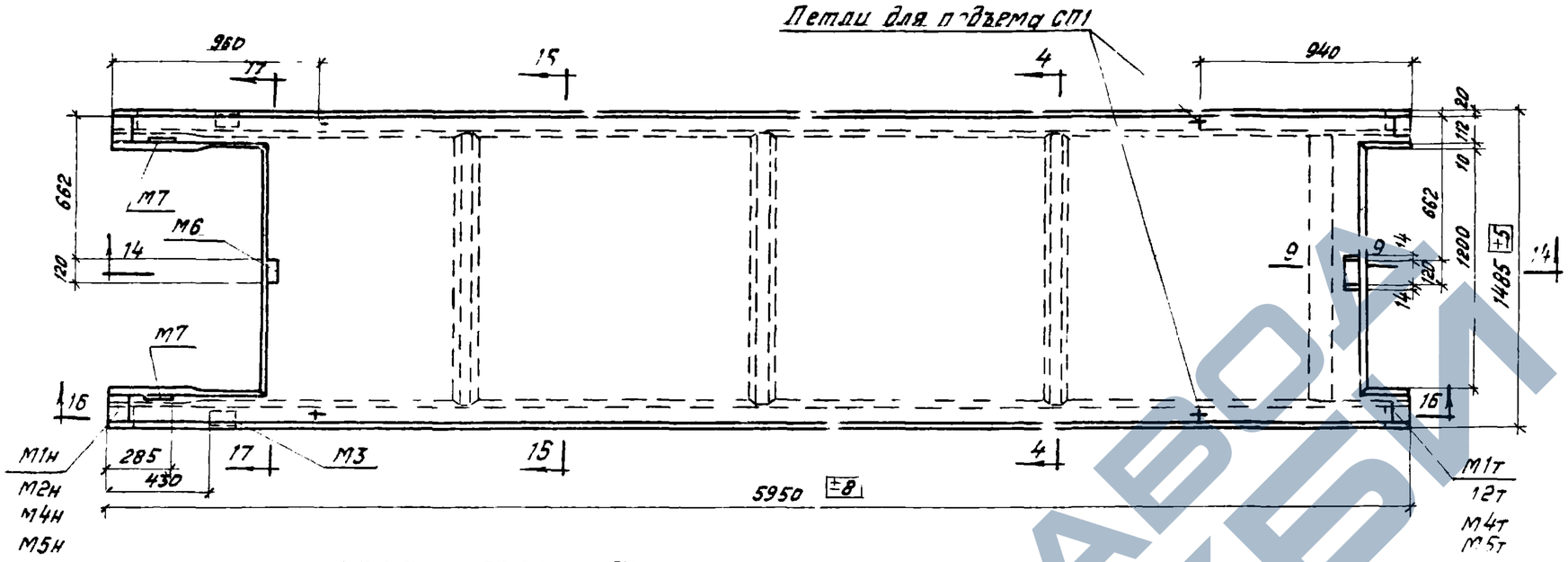

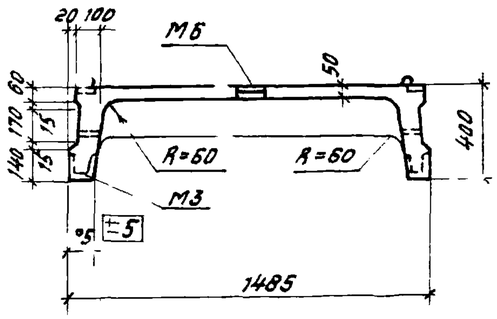

15-15

Плиты $\frac{П5-2-3}{АУ(3)} \div \frac{П5-6-3}{АУ(3)}$; $\frac{П5-2-3}{АУ(2)} \div \frac{П5-5-3}{АУ(2)}$; $\frac{П5-2-3}{АтУ(3)} \div \frac{П5-6-3}{НтУ(3)}$;

$\frac{П5-2-3}{АтУ(2)} \div \frac{П5-5-3}{АтУ(2)}$; $\frac{П5-2-3}{НтУ}$; $\frac{П5-2-3}{АтУ}$; $\frac{П5-2-3}{П7} \div \frac{П5-4-3}{П7}$

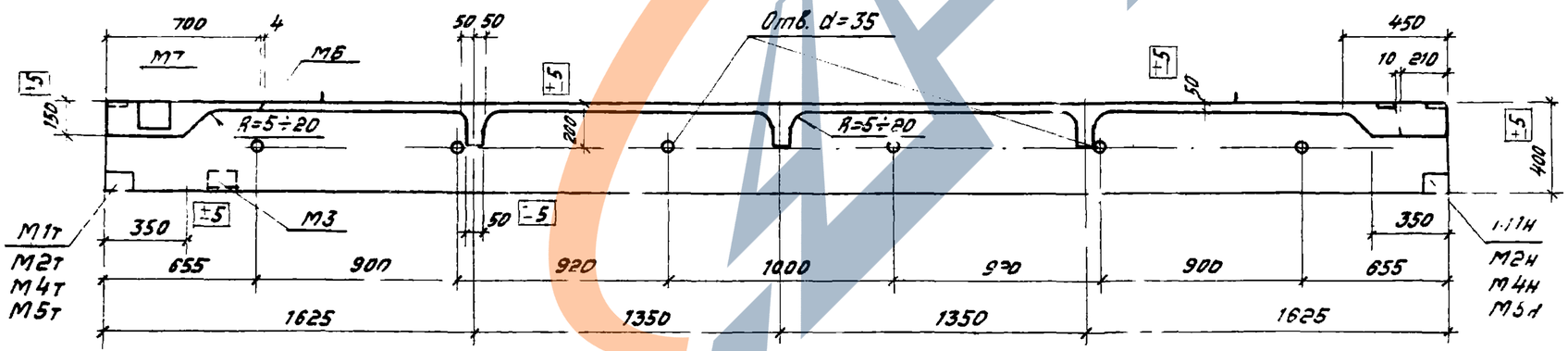

14-14

Примечания:

1. Указания по изготовлению плиты в пояснительной записке
2. При специальном указании в заказе отверстия в ребрах плит можно не выполнять.
3. Разрезы 4-4, 9-9, 16-16 и 17-17 с указанием армирования вены на листах 9, 10, 17
4. Данный лист рассматривать совместно с листом 8

Гл. инж. пр.				ТК	Межколонная плита у температурного шва	ИИ24-6
Ст. инженер	Суровова			157	Полубочный чертеж	Лист 6
Н.о.инженера	Лобзович					
Дата выпуска	1974г					

ЦНИИПРОМЗДАНИЙ г. Москва

Спецификация марок закладных деталей на одну плиту

Марка плиты	Марка детали	Колич. шт.	№ листа
$\frac{П5-2}{АV(3)} \div \frac{П5-5}{АV(3)}$	М1т+М1н	2+2	
$\frac{П5-6}{АV(3)}$	М2т+М2н	2+2	
$\frac{П5-2-1}{АV(3)} \div \frac{П5-5-1}{АV(3)}$	М1т+М1н М3	2+2 2	
$\frac{П5-6-1}{АV(3)}$	М2т+М2н М3	2+2 2	
$\frac{П5-1}{АIIV(2)} \div \frac{П5-5}{АIIV(2)}$	М1т+М1н	2+2	36
$\frac{П5-1-1}{АIIV(2)} \div \frac{П5-5-1}{АIIV(2)}$	М1т+М1н М3	2+2 2	
$\frac{П5-2}{АIIIV(3)} \div \frac{П5-5}{АIIIV(3)}$	М1т+М1н	2+2	
$\frac{П5-6}{АIIIV(3)}$	М2т+М2н	2+2	
$\frac{П5-2-1}{АIIIV(3)} \div \frac{П5-5-1}{АIIIV(3)}$	М1т+М1н М3	2+2 2	

Марка плиты	Марка детали	Колич. шт.	№ листа
$\frac{П5-6-1}{ГV(3)}$	М2т+М2н М3	2+2 2	
$\frac{П5-1}{АIIIV(2)} \div \frac{П5-5}{АIIIV(2)}$	М1т+М1н	2+2	
$\frac{П5-1-1}{АIIIV(2)} \div \frac{П5-5-1}{АIIIV(2)}$	М1т+М1н М3	2+2 2	36
$\frac{П5-1}{АIIIVI} \div \frac{П5-5}{АIIIVI}$	М1т+М1н	2+2	
$\frac{П5-1-1}{АIIIVI} \div \frac{П5-5-1}{АIIIVI}$	М1т+М1н М3	2+2 2	
$\frac{П5-1}{П7} \div \frac{П5-5}{П7}$	М4т+М4н	2+2	
$\frac{П5-4}{П7}$	М5т+М5н	2+2	37
$\frac{П5-1-1}{П7} \div \frac{П5-3-1}{П7}$	М3 М4т+М4н	2 2+2	36
$\frac{П5-4-1}{П7}$	М3 М5т+М5н	2 2+2	37

Марка плиты	Марка детали	Колич. шт.	№ листа
$\frac{П5-2-2}{АV(3)} \div \frac{П5-5-2}{АV(3)}$	М1т+М1н	2+2	
$\frac{П5-6-2}{АV(3)}$	М2т+М2н	2+2	
$\frac{П5-1-2}{АIIV(2)} \div \frac{П5-5-2}{АIIV(2)}$	М1т+М1н	2+2	
$\frac{П5-2-2}{АIIIV(3)} \div \frac{П5-5-2}{АIIIV(3)}$	М1т+М1н	2+2	36
$\frac{П5-6-2}{АIIIV(3)}$	М2т+М2н	2+2	
$\frac{П5-1-2}{АIIIV(3)} \div \frac{П5-5-2}{АIIIV(2)}$	М1т+М1н	2+2	
$\frac{П5-1-2}{АIIIVI} \div \frac{П5-5-2}{АIIIVI}$	М1т+М1н	2+2	
$\frac{П5-1-2}{П7} \div \frac{П5-3-2}{П7}$	М4т+М4н	2+2	37
$\frac{П5-4-2}{П7}$	М5т+М5н	2+2	

Инв. № подл.	Подпись и дата	Взам. инв. №	
Гл. инж. проекта	Цыбульский		
Рук. отдела	Шварцман		
Рук. группы	Шварцман		
Ст. инженер	Ларина		
Дата выпуска:			

ЦИИПромзданий Госстроя СССР
Москва

ГК 1974	Спецификация марок закладных деталей на одну плиту	ИИ84-6 Лист 7

Инв. №

Спецификация марок закладных деталей на одну плиту

Марка плиты	Размер отверстия мм	Марка детали	Колич. шт.	№ листа
П5-1-4 / АV(2)	400	М1т+М1н	2+2	36, 38
П5-1-4 / АтV(2)		М8	2	
П5-1-4 / АтVI		М11	2	
П5-1-4 / П7		М4т+М4н	2+2	37, 38
		М8	2	
		М11	2	
П5-1-5 / АV(2)	700	М1т+М1н	2+2	36, 38
П5-1-5 / АтV(2)		М9	2	
П5-1-5 / АтVI		М11	6	
П5-1-5 / П7		М4т+М4н	2+2	37, 38
		М9	2	
		М11	6	
П5-1-6 / АV(2)	1000	М1т+М1н	2+2	36, 38
П5-1-6 / АтV(2)		М10	2	
П5-1-6 / АтVI		М11	6	
П5-1-6 / П7		М4т+М4н	2+2	37, 38
		М10	2	
		М11	6	

Марка плиты	Марка детали	Колич. шт.	№ листа
П5-2-3 / АV(3) ÷ П5-5-3 / АV(3)	М1т+М1н	2+2	36, 37
	М3	2	
	М6	1	
	М7	2	
П5-6-3 / АV(3)	М2т+М2н	2+2	
	М3	2	
	М6	1	
	М7	2	
П5-2-3 / АV(2) ÷ П5-5-3 / АV(2)	М1т+М1н	2+2	
	М3	2	
	М6	1	
	М7	2	
П5-2-3 / АтV(3) ÷ П5-5-3 / АтV(3)	М1т+М1н	2+2	
	М3	2	
	М6	1	
	М7	2	
П5-6-3 / АтV(3)	М2т+М2н	2+2	
	М3	2	
	М6	1	
	М7	2	

Марка плиты	Марка детали	Колич. шт.	№ листа
П5-2-3 / АтV(2) ÷ П5-5-3 / АтV(2)	М1т+М1н	2+2	36, 37
	М3	2	
	М6	1	
	М7	2	
П5-2-3 / АтVI ÷ П5-5-3 / АтVI	М1т+М1н	2+2	
	М3	2	
	М6	1	
	М7	2	
П5-2-3 / П7, П5-3-3 / П7	М4т+М4н	2+2	
	М3	2	
	М6	1	
	М7	2	
П5-4-3 / П7	М5т+М5н	2+2	
	М3	2	
	М6	1	
	М7	2	

Рук. отдела		Выжигин	
Гл. инж. пр.		Трахтенгенц	
Рук. группы		Суровова	
Ст. инженер		Лозович	
Дата выпуска:			1974г

Госстройсоюз ЦНИИПРОМЗДАНИЙ Москва

ТК 1974	Спецификация марок закладных деталей на одну плиту	ИИ24-6	
		Лист	8

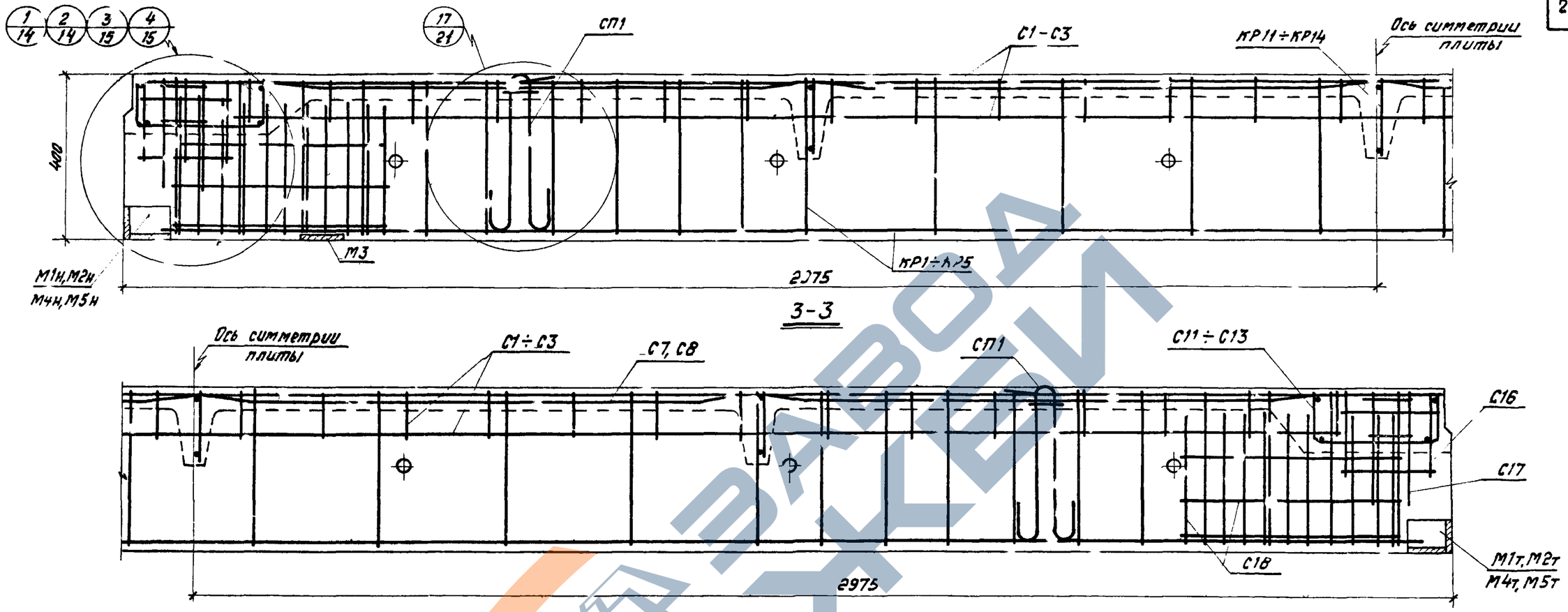

3-3

3-3

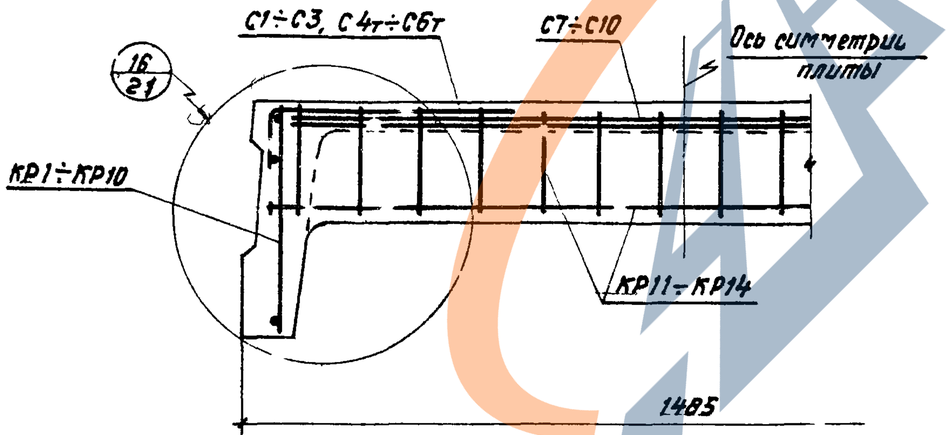

4-4

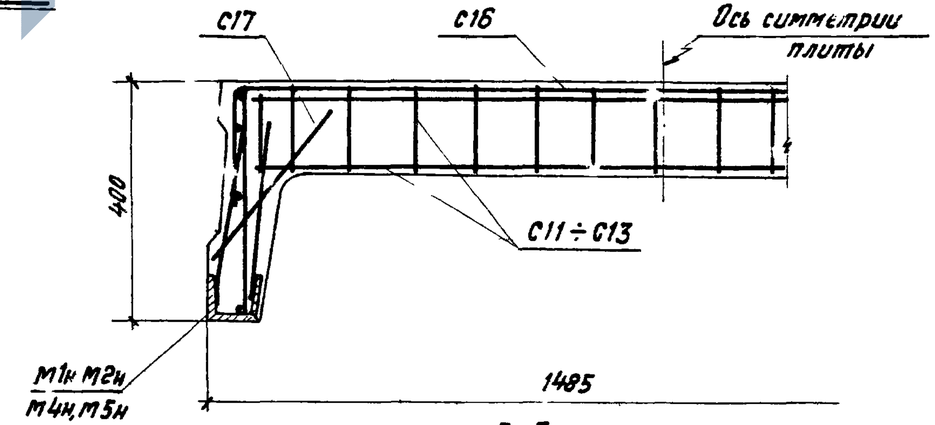

5-5

Примечания:

1. На разрезах 3-3, 4-4, 5-5 напрягаемая арматура условно не показана. Место расположения напрягаемой арматуры см. на листе 22.
2. Спецификацию марок арматурных изделий см. на листах 23÷27, спецификацию марок закладных деталей см. на листах 7 и 8.
3. Данный лист рассматривать совместно с листами 5÷6.

ТК 1974	Рядовая плита и рядовая плита у температурного шва. Армирование.	ЦИ24-6	
		Лист	9

Инв. №

Проверил

Вл. Жигин
Трахтенгерц
Суровова
Лобович
1974г

Рук. отдела
Гл. инж. пр.
Ст. инженер
И.о. инженера
Дата выпуска:

Госстрой СССР
ЦНИИПРОМЗДАНИЙ
г. Москва

ЗАВОД ЖБИ

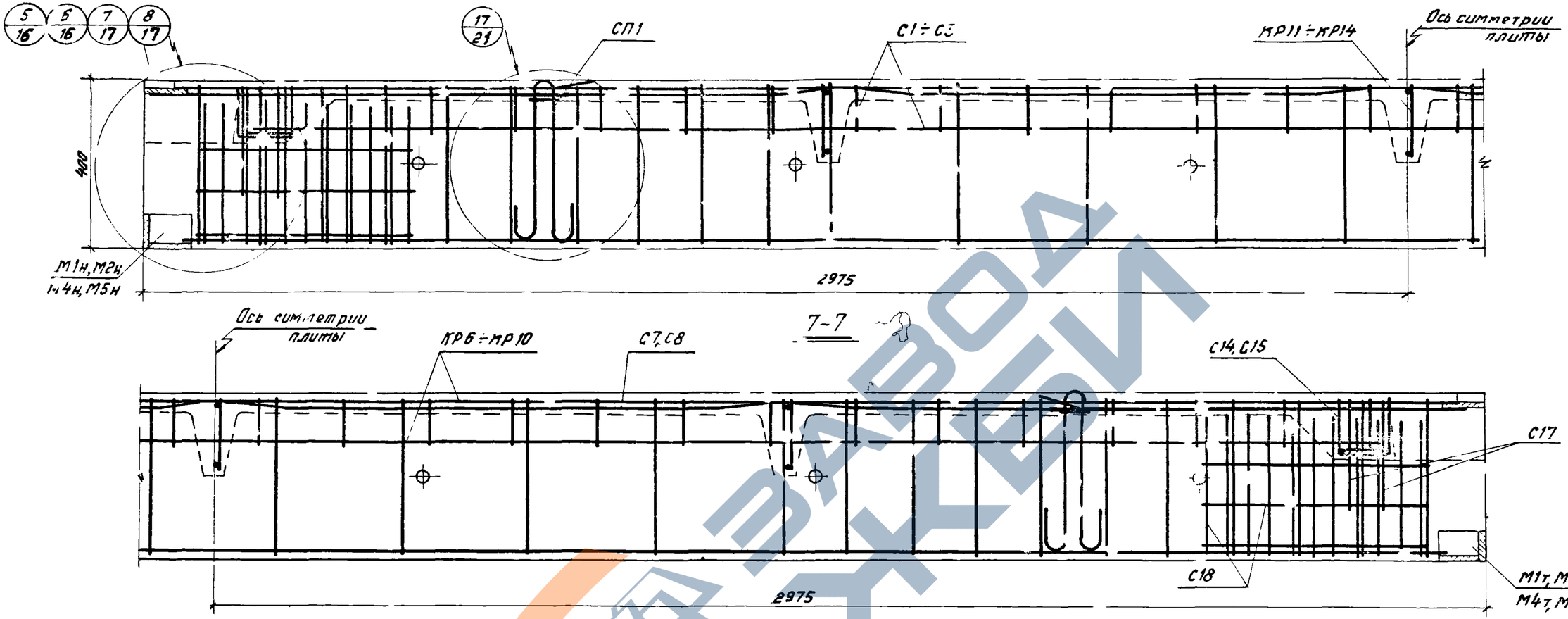

7-7

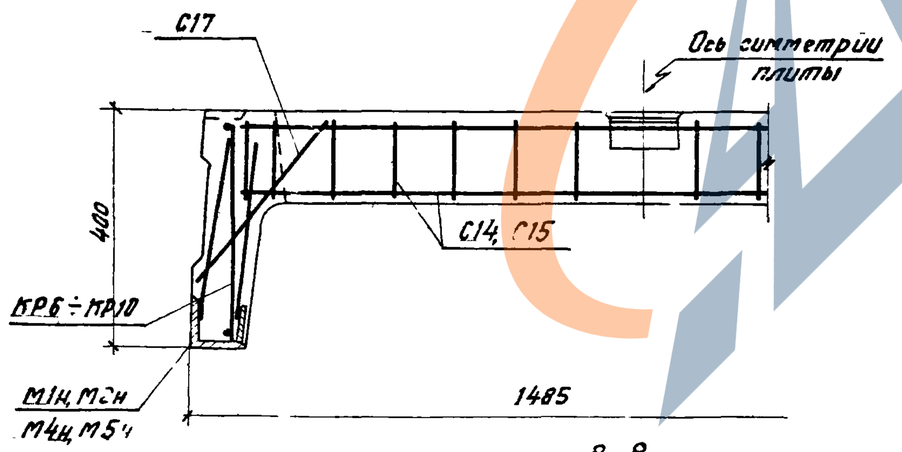

8-8

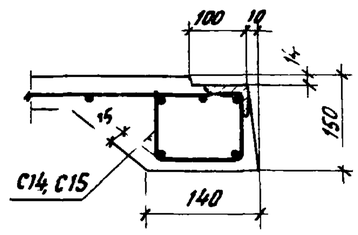

9-9

Примечания.

1. На разрезах 7-7, 8-8 напрягаемая арматура условно не показана. Место расположения напрягаемой арматуры см. лист 22.
2. Спецификацию марок арматурных изделий см. на листах 23-27, спецификацию марок закладных деталей см. на листах 7, 8.
3. Данный лист рассматривать совместно с листами 4 и 6.

Госстрой СССР
ЦНИИПРОМЗДАНИЙ
г. Москва

Рук. отдела	
Гл. инж. пр.	
Ст. инженер	Суровова
И.о. инженера	Лобович
Дата выпуска:	1974г

Инв. №

Взам. инв. №

Подпись и дата

Инв. № подл.

Выжигин
Трахтенгерц
Суровова
Лобович

Проверил

Трахтенгерц

ТК
,974

Межэтажная плита
Армирование

ИИ 24-6

Лист 10

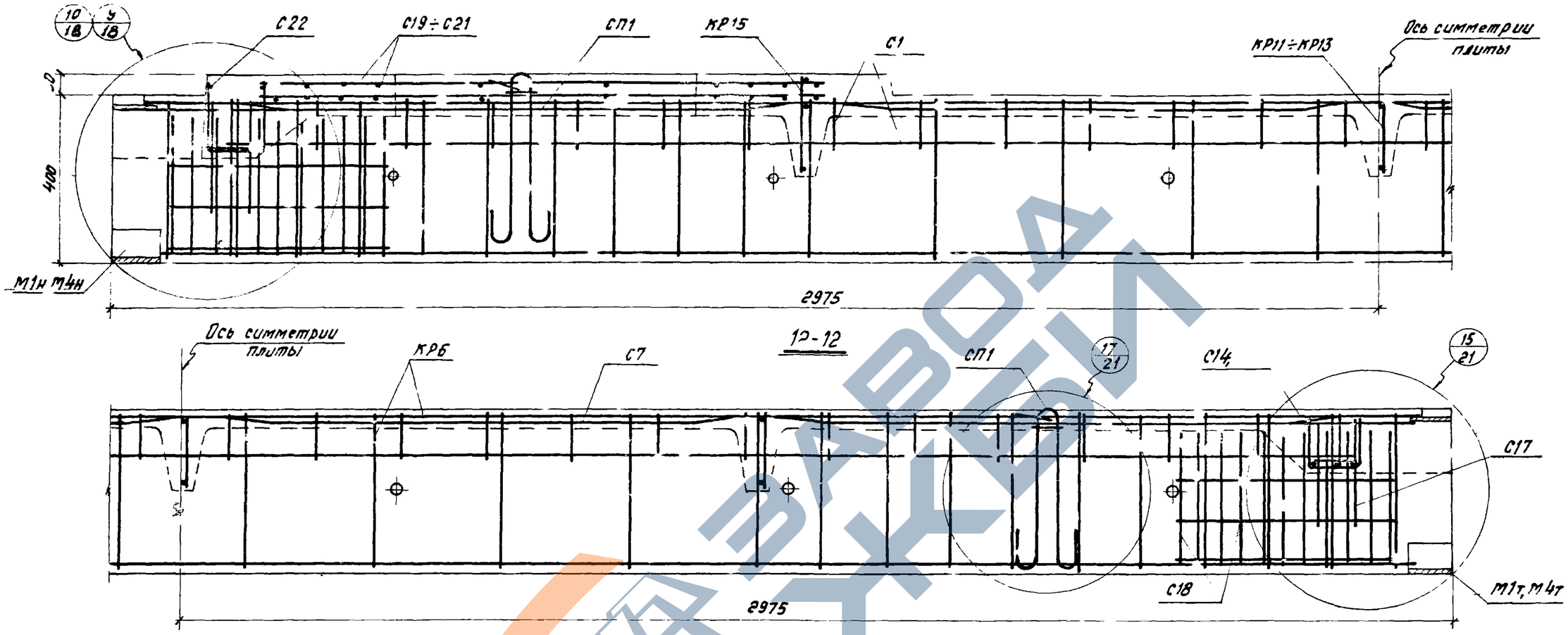

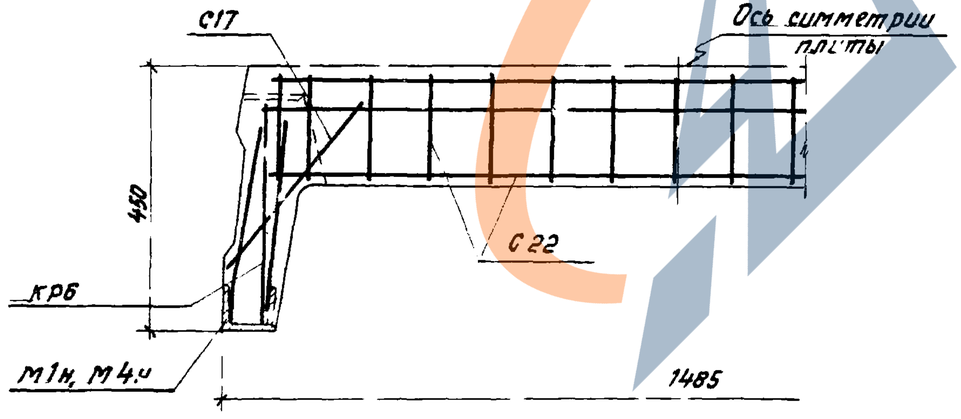

13-13

Примечания:

1. На разрезах 12-12 и 13-13 напрягаемая арматура условно не показана. Место расположения напрягаемой арматуры см. лист 22.
2. Спецификацию марок арматурных изделий см. на листах 23÷27 спецификацию марок закладных деталей см. на листах 7 и 8.
3. Данный лист рассматривать совместно с листом 5.

ТК 1974	Межколонная плита с отверстием. Армирование.	ИИ 24-6 Лист 11

Госстр. ЦНИИПРОМЗДАНИЙ г. Москва

Гл. инж. пр. Ст. инженер Ц.о. инженера Дата выпуска: Трахтенгерц Суровова Лобович 1974 г.

https://zavodjbi.com/

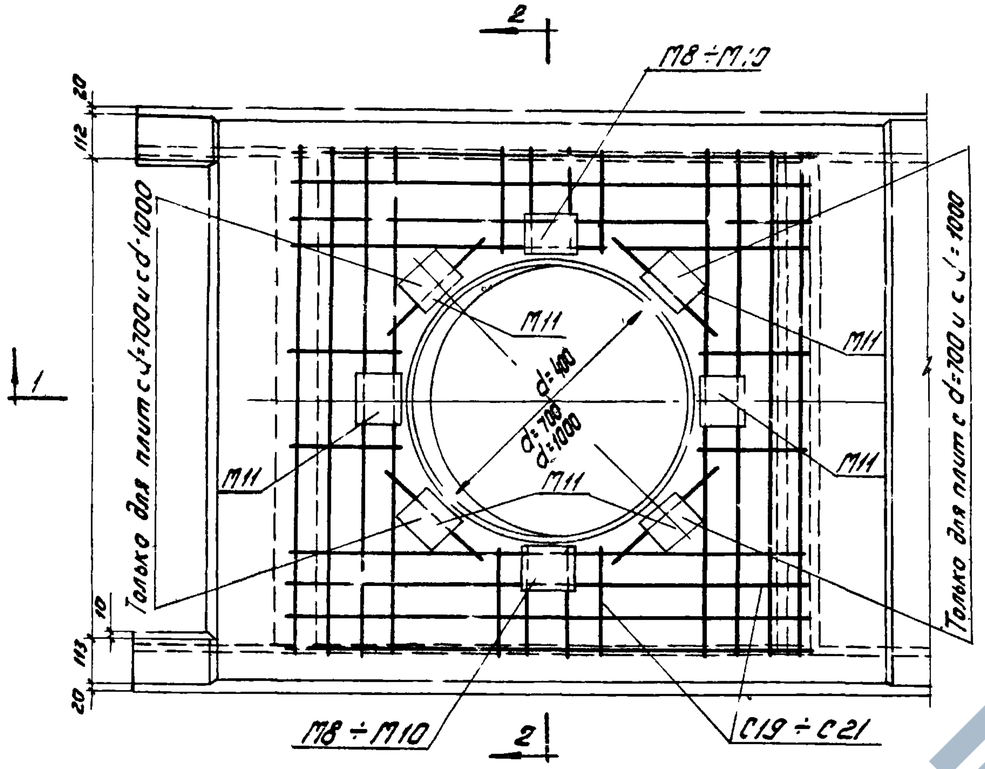

Деталь плана

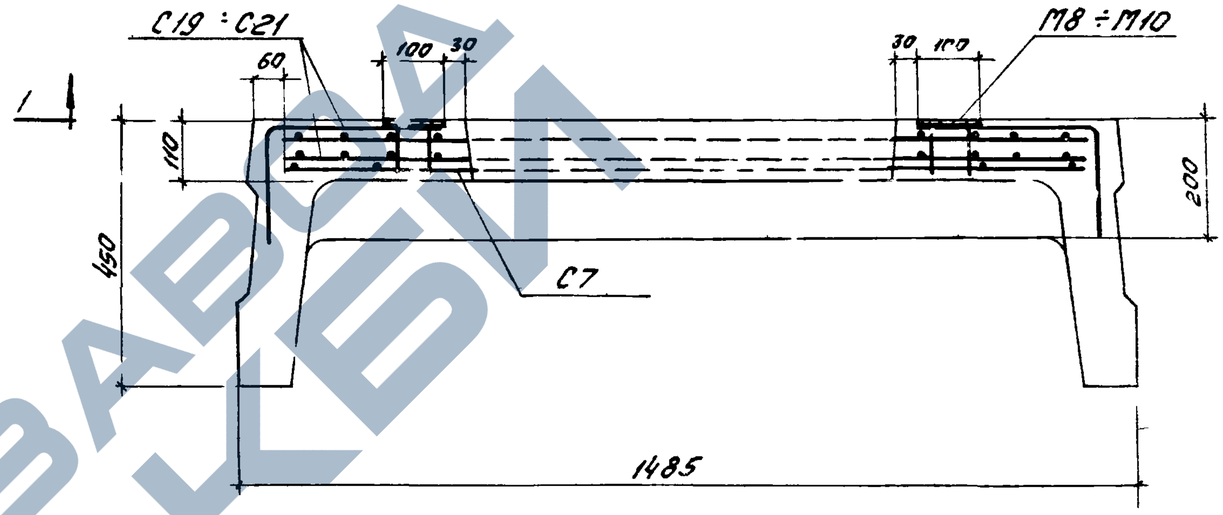

2 – 2

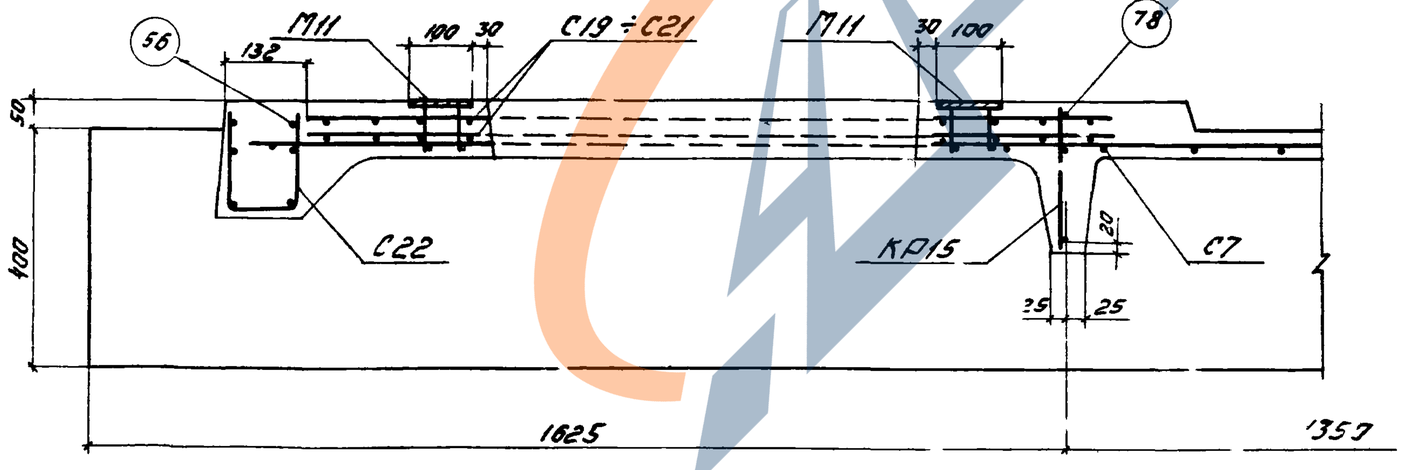

1 – 1

Примечания:

1. Данный лист рассматривать совместно с листами 5 и 11.
2. Позиции 56 и 73 привязать к изделиям С22, КР15 после установки их в опалубку.

Госстрой СССР: ЦНИИПРОМЗДАНИЙ Москва	ТК 1974	Межэтажная плита с отверстием. Деталь плана. Армирование.	ИИ24-6 Лист 12

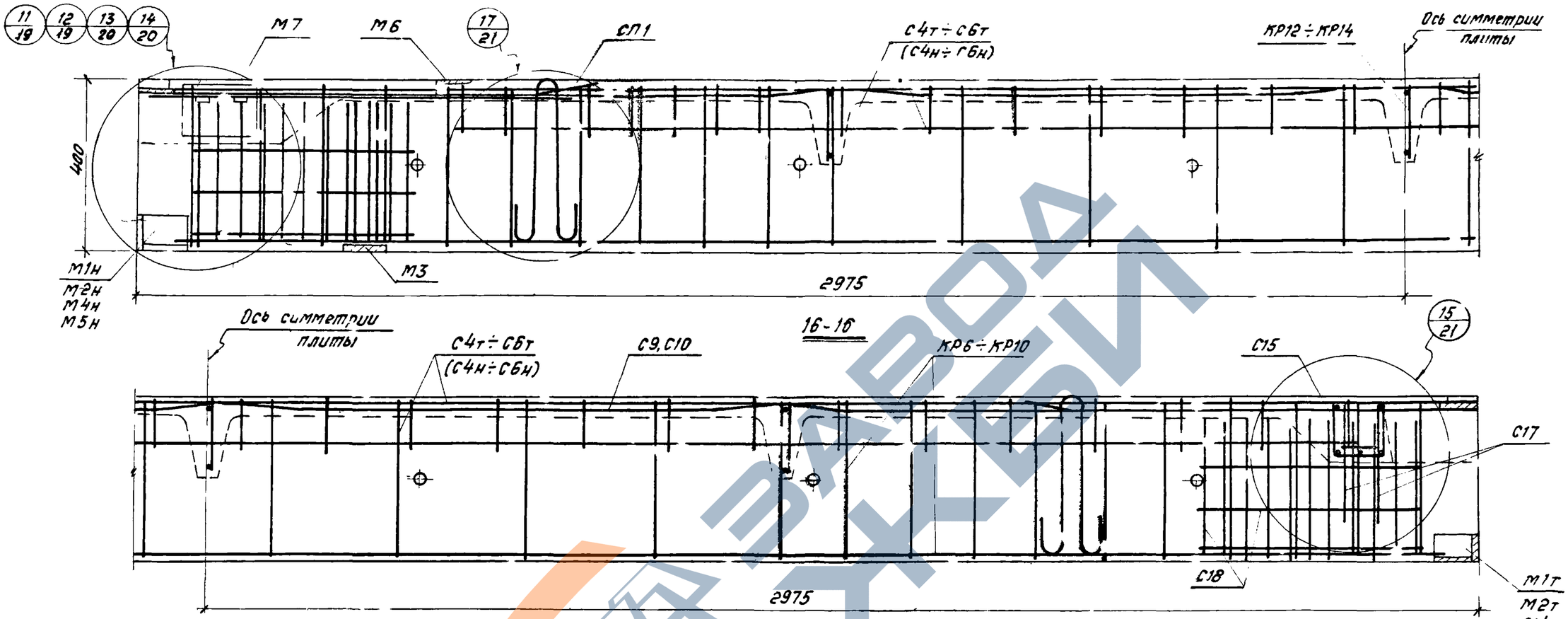

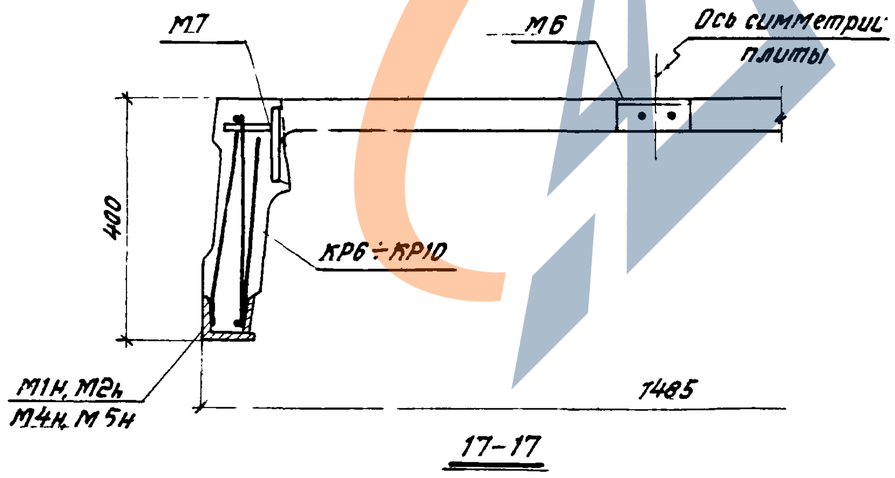

Примечания:

1. Спецификацию марок арматурных изделий см. на листах 23÷27, спецификацию марок закладных деталей см. на листах 7 и 8.
2. На разрезах 16-16, 17-17 напрягаемая арматура условно не показана. Место расположения напрягаемой арматуры см. лист 22.
3. Данный лист рассматривать совместно с листом 5

ТК	Межколонная плита у температурного шва. Армирование.	ИИ24-6
1974		Лист 13

Инв. №

Трахтенгерц

Проверил

Выжигин, Трахтенгерц, Суровова, Лобович 1974г

Рук. отдела, Гл. инж. пр., Ст. инженер, И.о. инженера

Дата выпуска:

Госстрой СССР ЦНИИПРОМЗДАНИЙ г. Москва

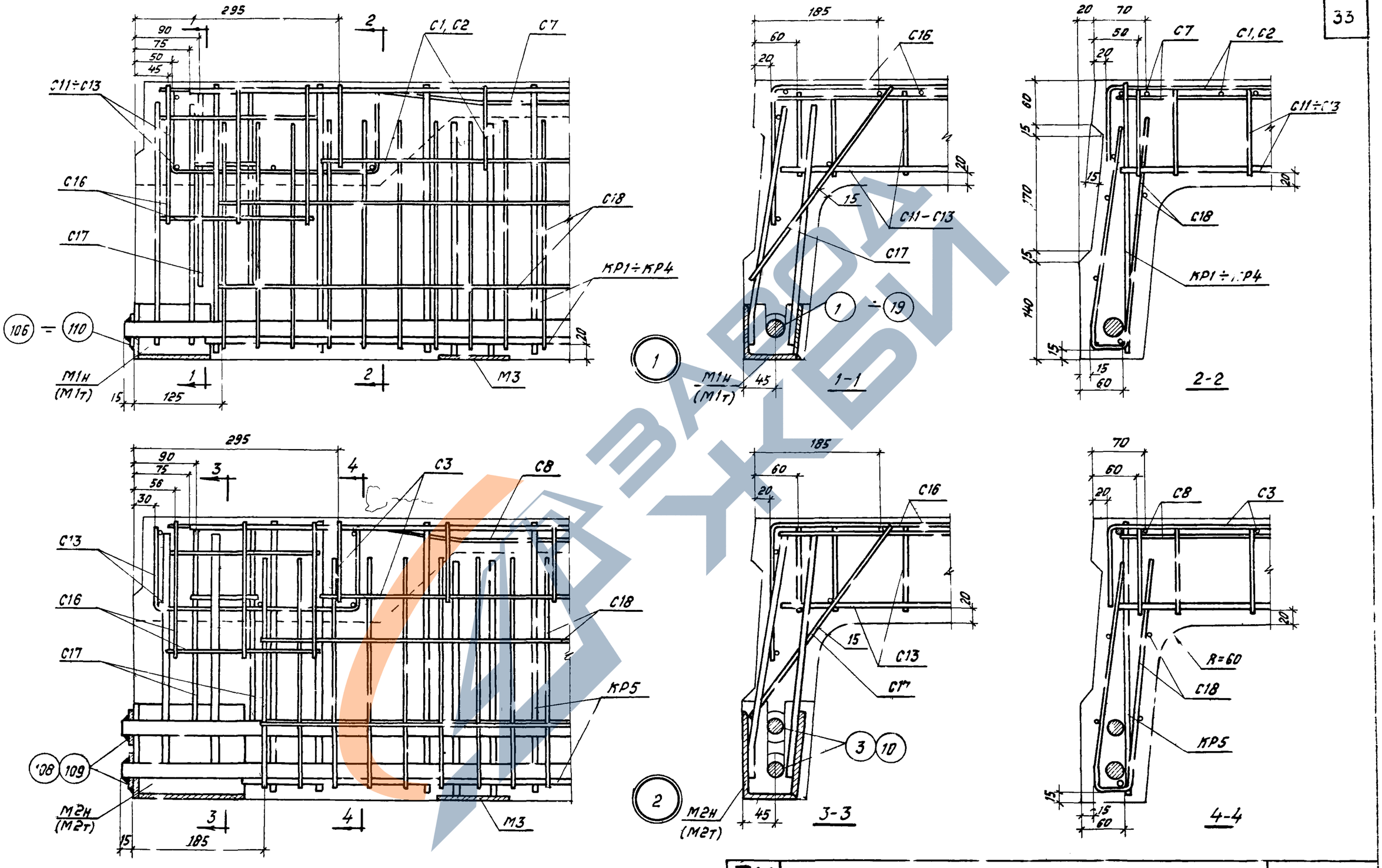

ТК 1974	Узлы 1 и 2	ЛИ 24-6	
		Лист	14

Инв. №

Рук. отдела — Зажигин
Гл. инж. пр. — Трахтенгерц
Ст. инженер — Сурсова
Ц.о. инженера — Лобович
Дата выпуска — 1974 г.

Проверил — Трахтенгерц

Госстрой СССР
ЦНИИПРОМЗДАНИЙ
г. Москва

13001 34

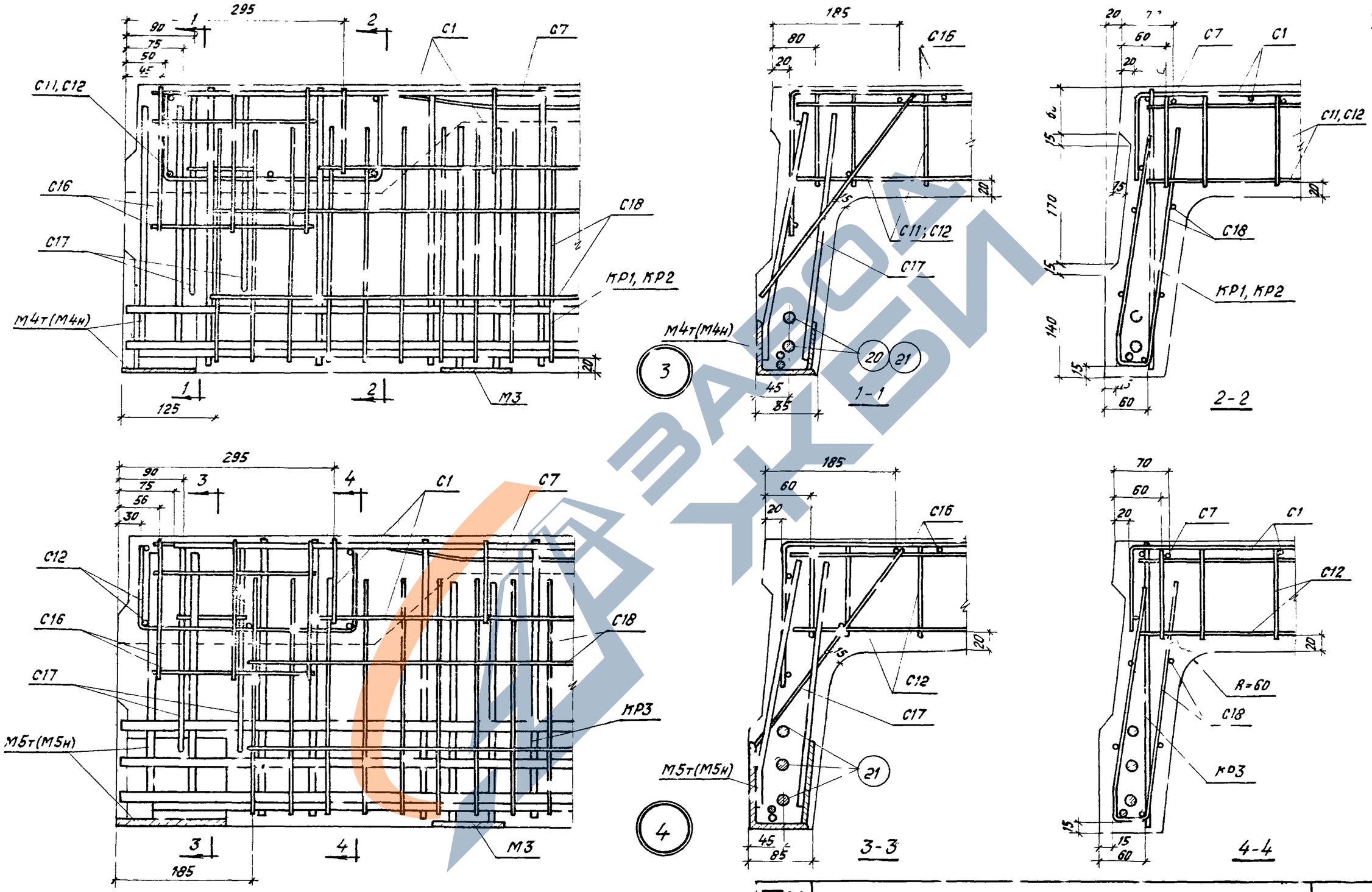

Инв. №			
Рук	Гл. инж. пр	Трахтенгерц	
	Ст. инженер	Суровова	
	Ц.о. инженера	Лобович	
	Дата выпуска:		1974 г
Проверил		Трахтенгерц	
Гостстрой СССР	ЦНИИПРОМЗДАНИЙ г. Москва		

ТК 1974	Узлы 3 и 4	ЛИ 24-6
		Лист 15

Инв. №

Госстрой СССР
ЦНИИПРОМЗДАНИЙ
г. Москва

Рук. отдела	Вджигин	
Гл. инж. пр.	Трахтенгерц	
Ст. инженер	Суровова	
Ил. инженера	Любовина	
Дата выпуска:		1974г.

Проверил

Трахтенгерц

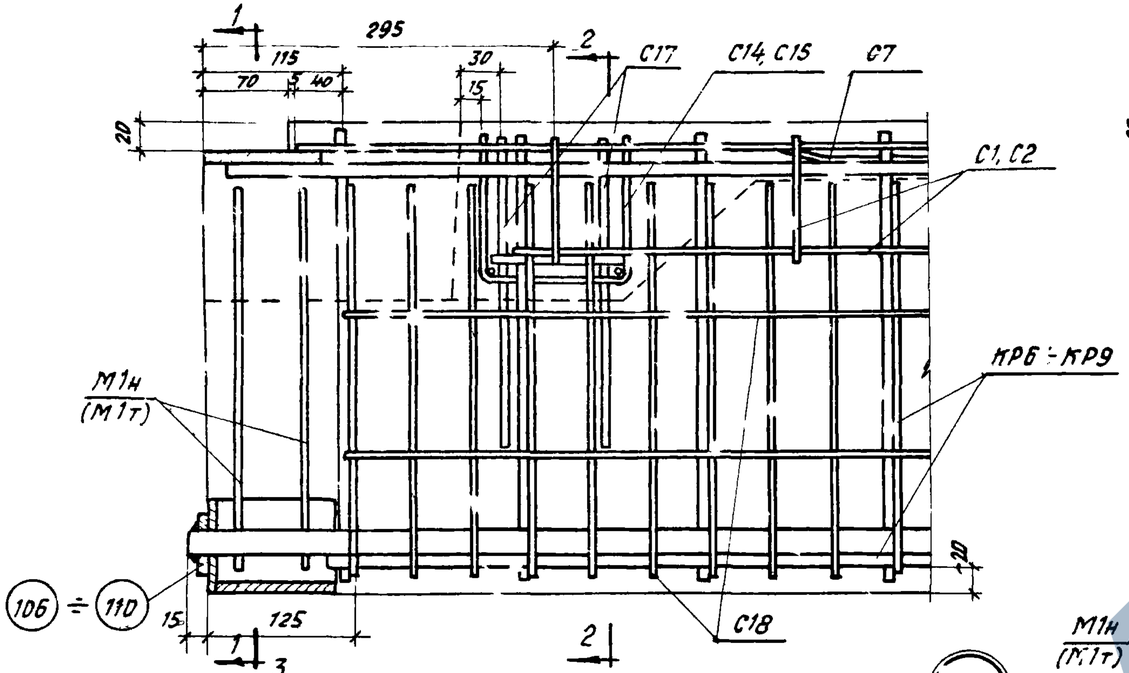

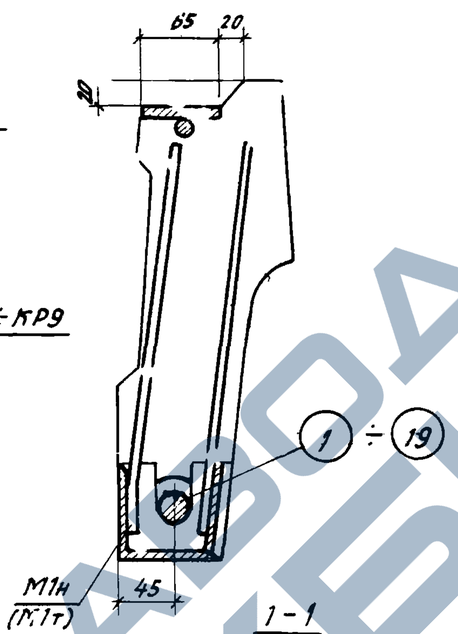

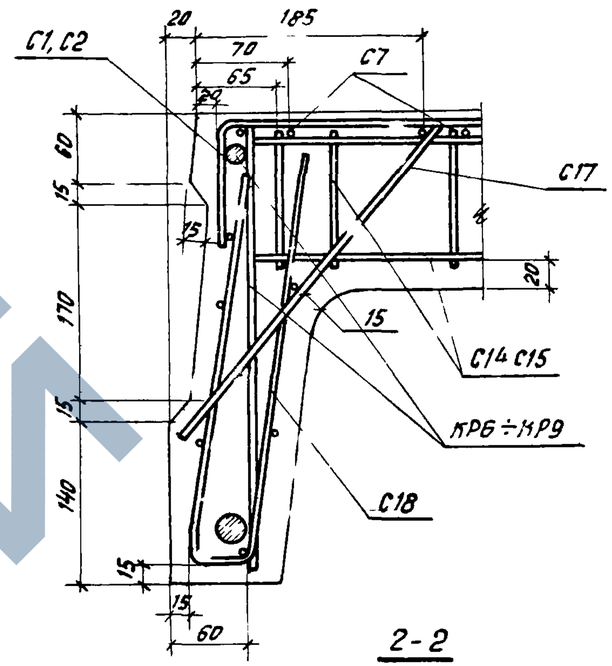

5

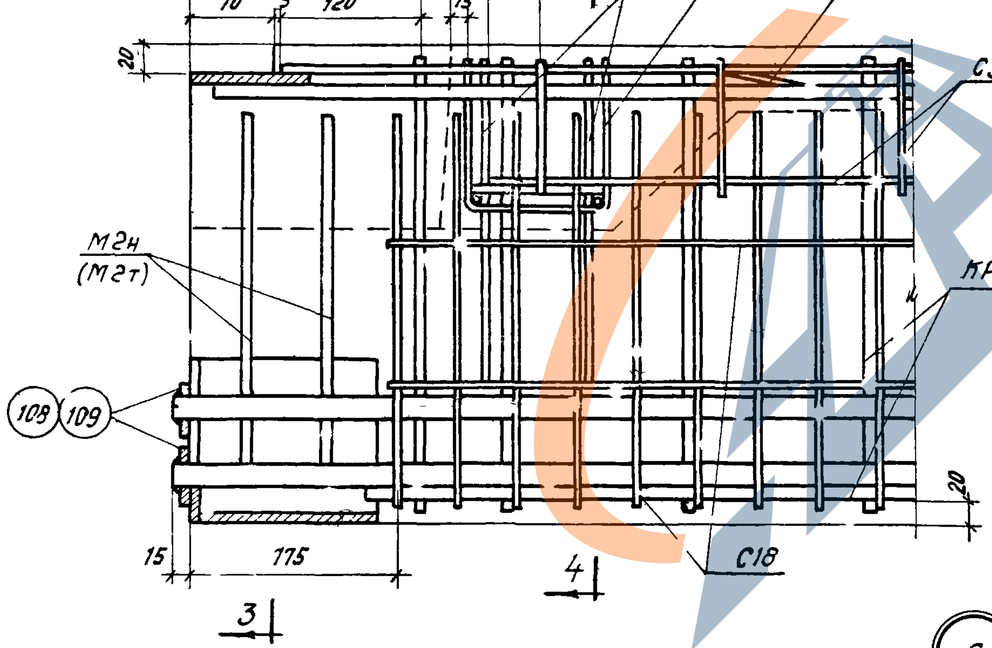

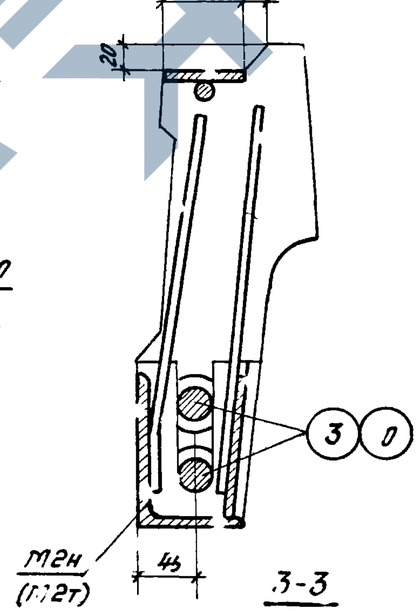

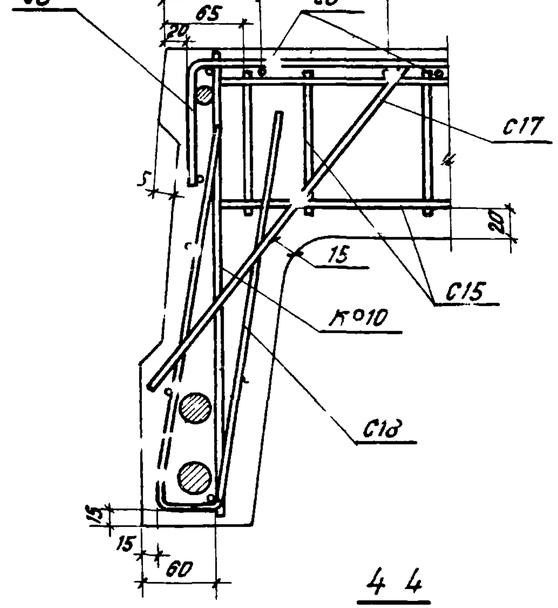

6

ТК 1974

Узлы 5 и 6.

ИИ24-6

Лист 16

13001 36

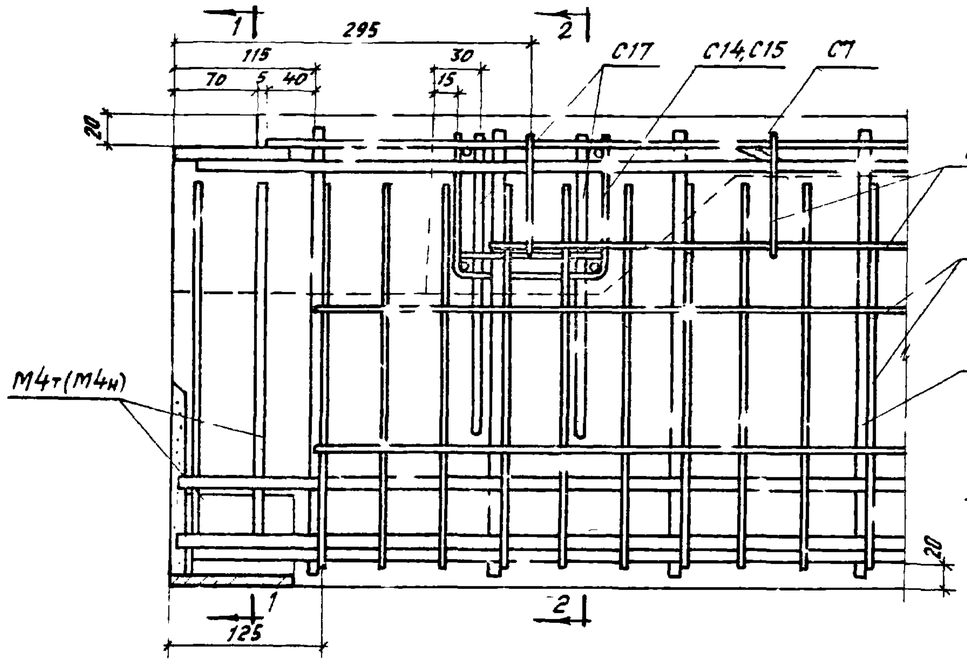

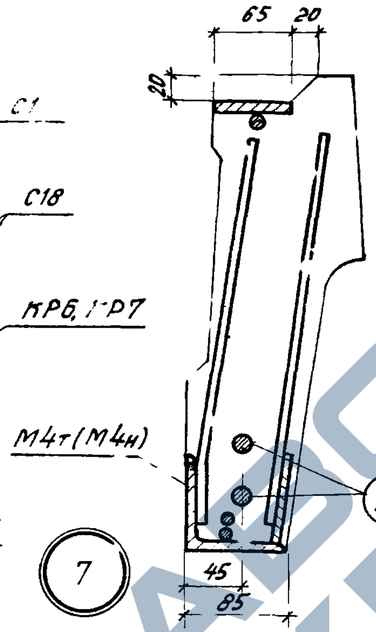

7

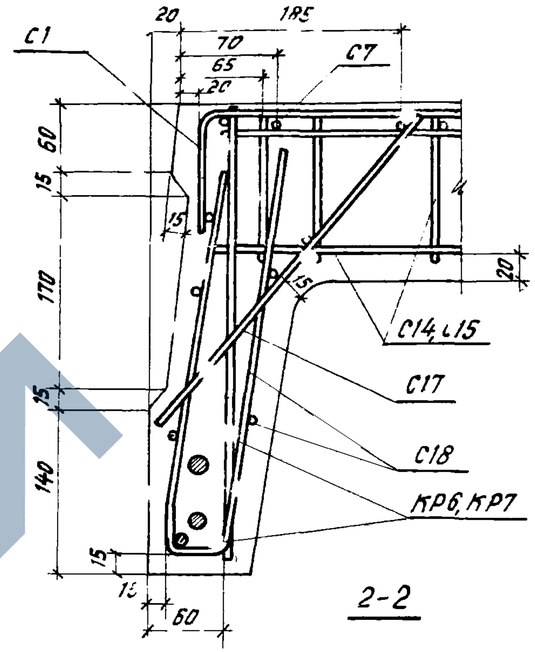

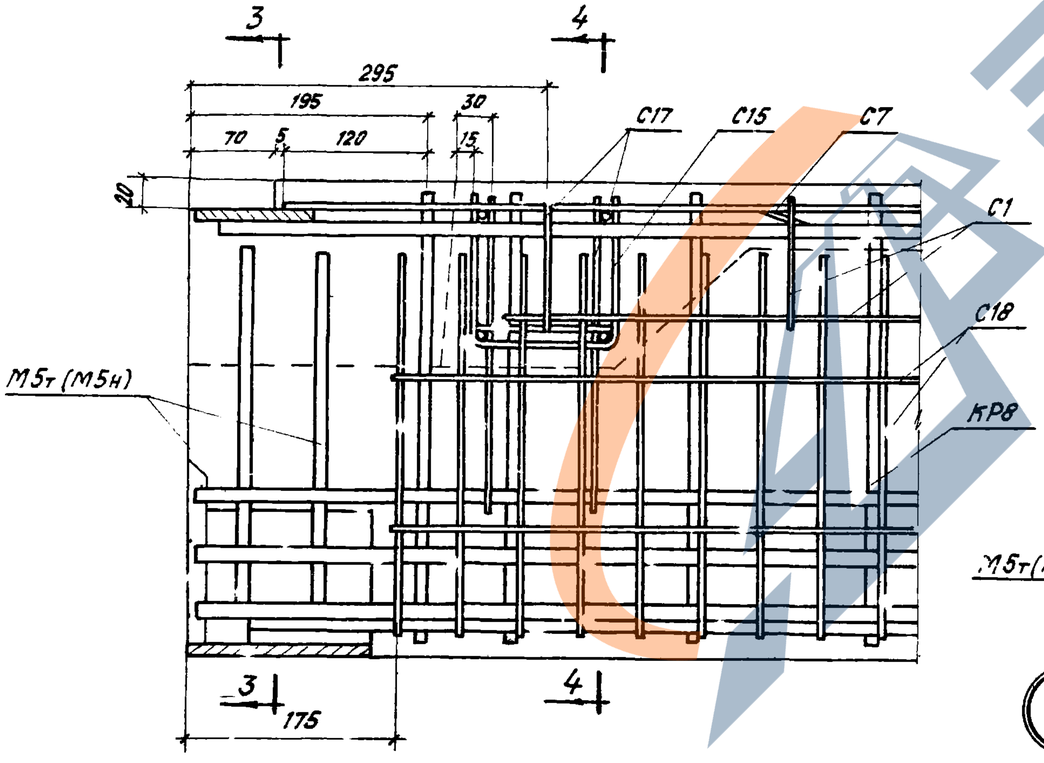

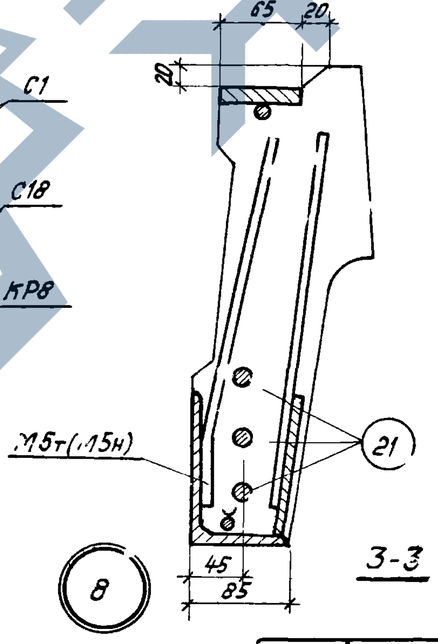

8

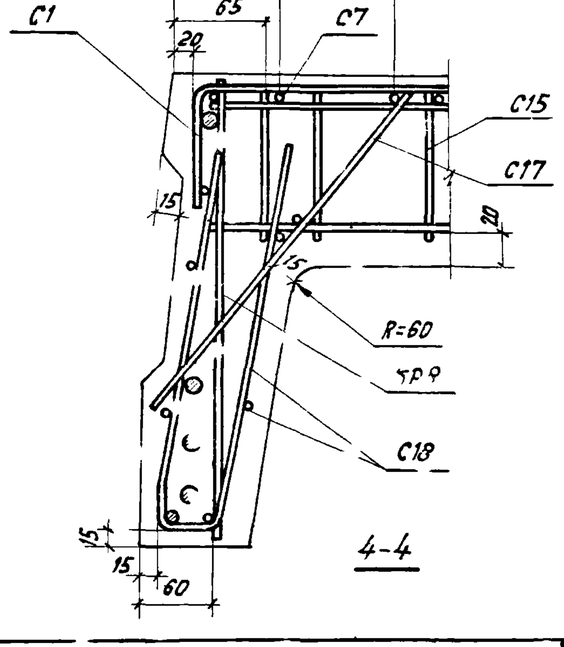

Госстрой СССР
ЦНИИПРОМЗДАНИЙ
г. Москва

Рук.отдела		Выжигин
Гл.инж.пр		Трохтенгерц
Ст.инженер		Суровцев
И.о.инженера		Лобов
Дата выпуска:		1974г.

Проверил

Трохтенгерц

ТК 1974

Узлы 7 и 8.

ДИ 24-6

Лист 17

13001 37

https://zavodjbi.com/

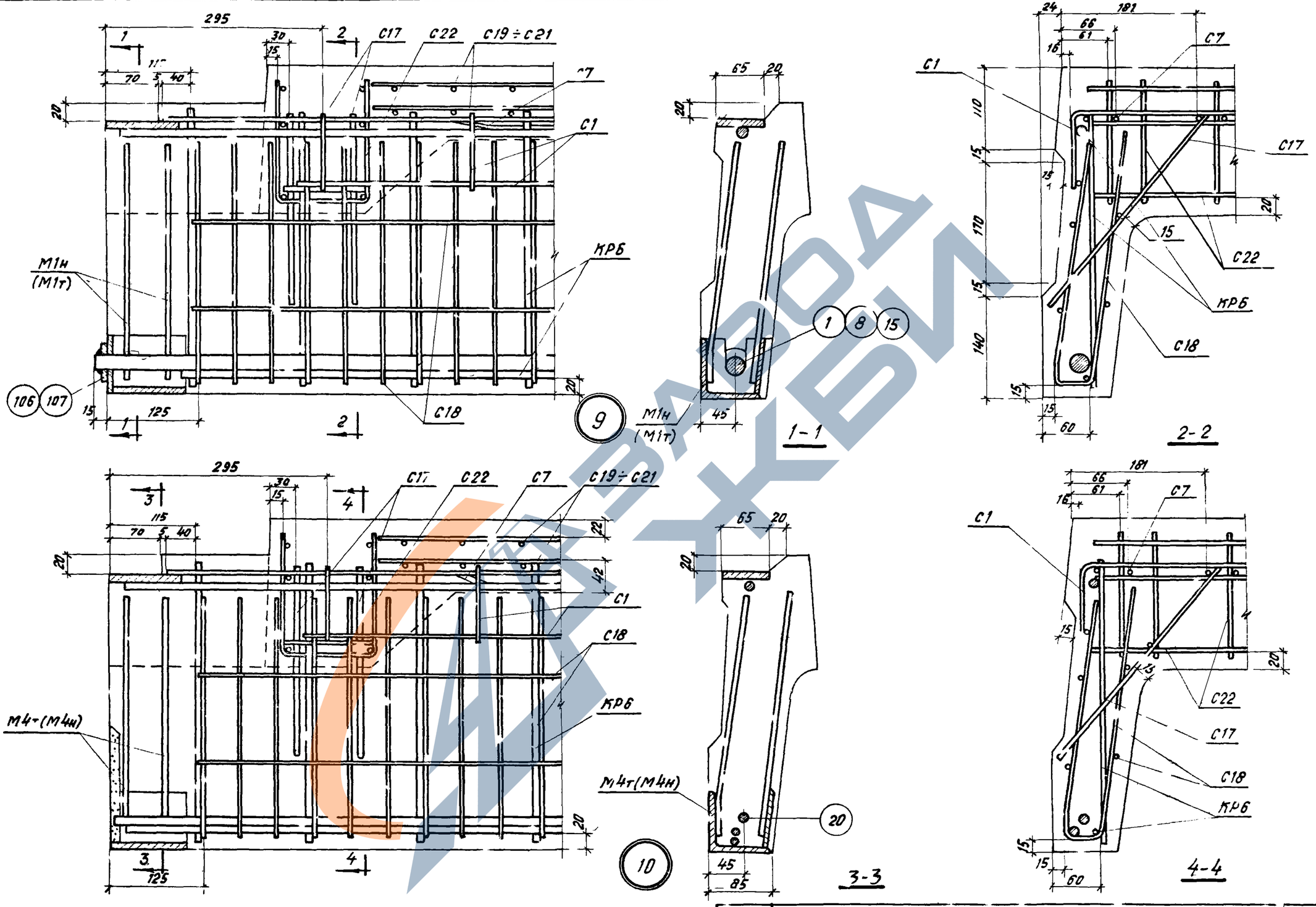

Инв. №			
Гл. инж. пр.	Рук. отдела	В. Жилин	Трахтенгерц
Ст. инженер	Т. Инженер	Трахтенгерц	
Ц.о. инженера	Суровова	Суровова	
Дата выпуска:	Лобович	Лобович	1974г.

Госстрой СССР
ЦНИИПРОМЗДАНИЙ
г. Москва

ТК	Узлы 9 и 10.	ЛИ 24-6
1974		Лист 18

13001 38

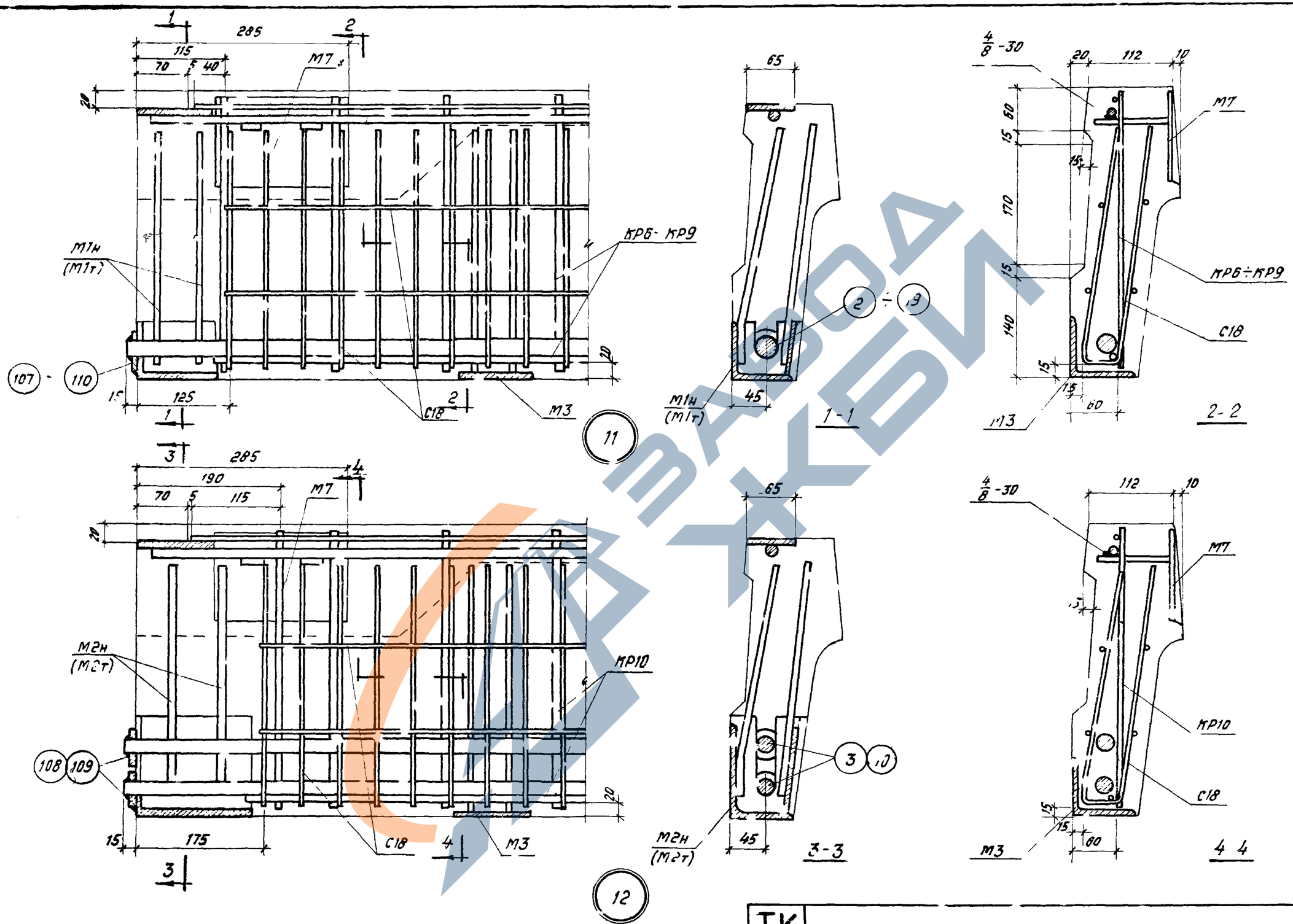

ТК	Узлы 11 и 12.	ЛИ 24-6
1974		Лист 19

Инв. №

Рук. отдела
Гл. инж. пр.
Ст. инженер
И.о. инженера
Дата выпуска:

Выжигин
Трахтенгерц
Суровова
Лобович
1974 г.

Проверил

Госстрой СССР
ЦНИИПРОМЗДАНИЙ
г. Москва

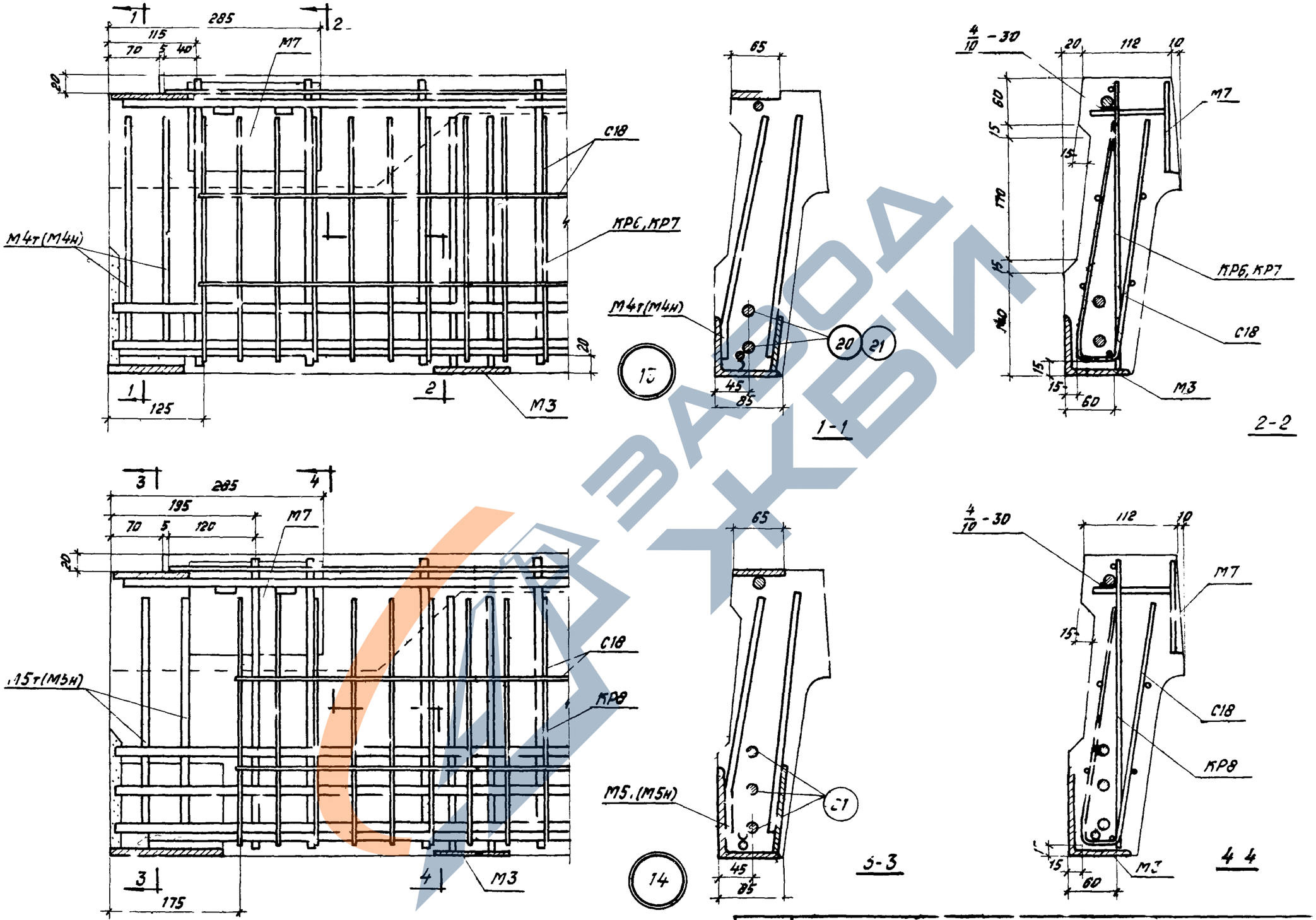

Госстрой СССР ЦНИИПРОМЗДАНИЙ г. Москва	Рук. отдела		
	Гл. инж. пр.	Трахтенгерц	
	Ст. инженер	Трахтенгерц	
	И.о. инженера	Суровцова	
	Дата выпуска: 1974г.	Лобович	
Проверил			
Инв. №			

ТК 1974	Узлы 13 и 14.	ИИ 24-6
		Лист 20

13001 40

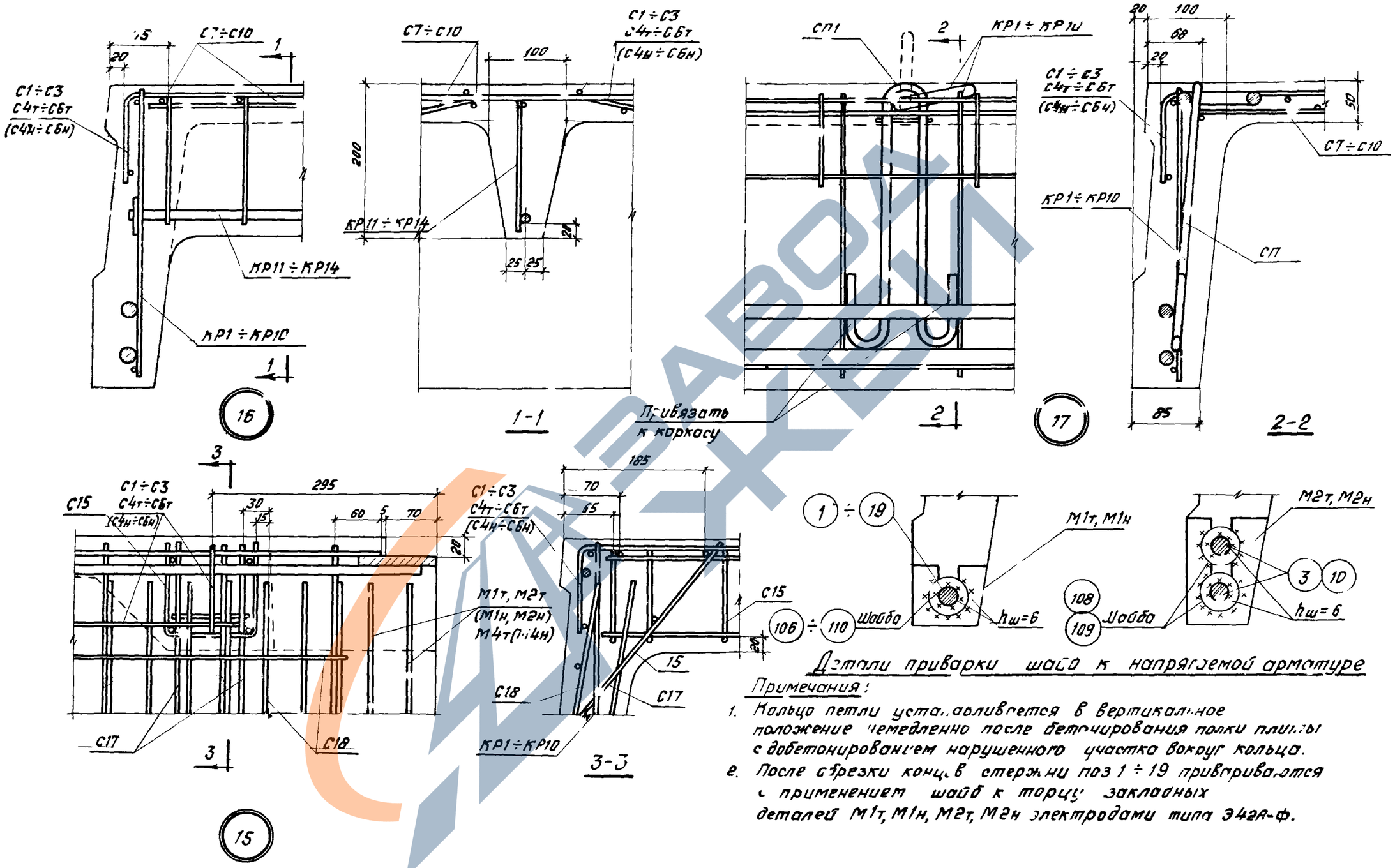

Детали приварки шайб к напрягаемой арматуре

Примечания:

1. Кольцо петли устанавливается в вертикальное положение немедленно после бетонирования полки плиты с добетонированием нарушенного участка вокруг кольца.
2. После обрезки концов стержни поз 1 ÷ 19 привариваются с применением шайб к торцу закладных деталей M1т, M1н, M2т, M2н электродами типа Э42А-ф.

ТК	Узлы 15, 16 и 17.	ИИ 24-6
1871		Лист 21

Госстрой СССР ЦНИИПРОМЗДАНИЙ г. Москва

Рук. отдела | Гл. инж. пр. | Ст. инженер | Ц.о. инженера | Дата выпуска: 1974г.

Инв. №

Проверил | Разработан | Трахтенгерц | Суровова | Лобанов

13001 41

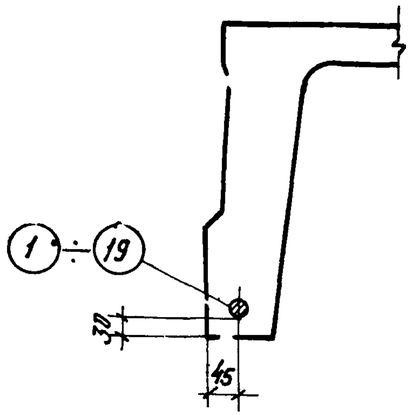

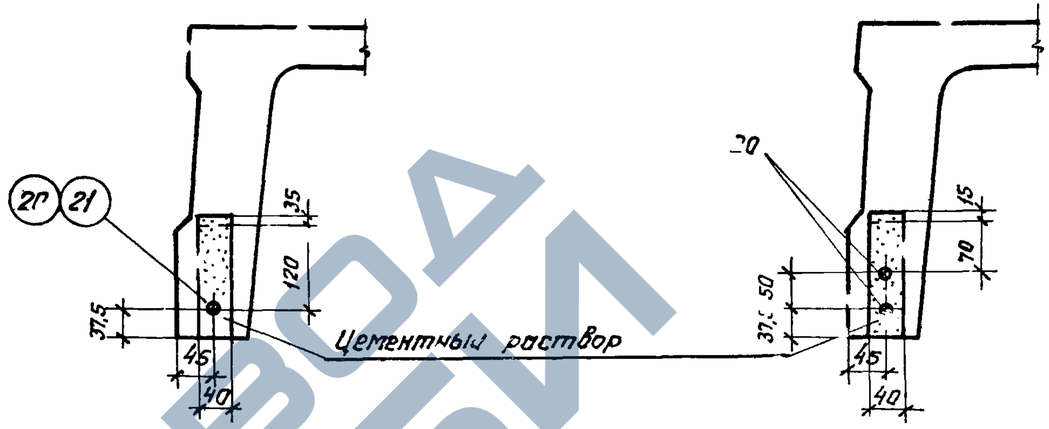

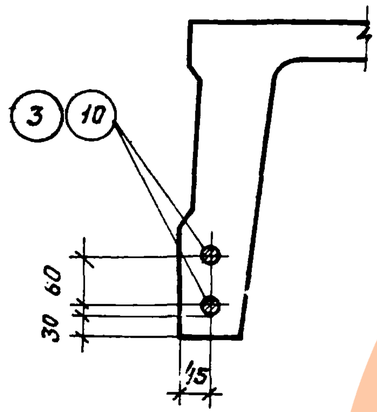

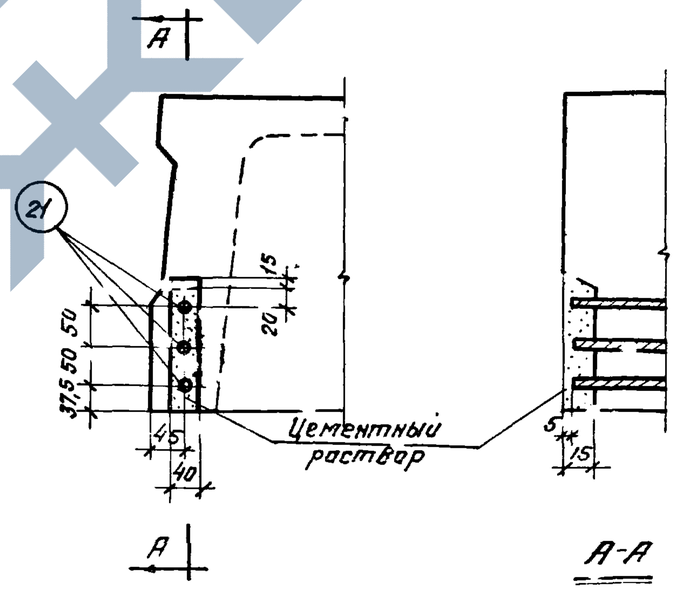

Стержневая арматура классов $A\underline{V}$(г), $A_т\underline{V}$(г), $A_т\underline{VI}$

Прядевая арматура класса П7

ГК 1974	Расположение напрягаемой арматуры всех классов	ИИ 24-6	
		Лист	22

Инв. №

Рук. отдела
Гл. инж. пр.
Ст. инженер
И.о. инженера
Дата выпуска:

Вл. Жигин
Трахтенгерц
Суровова
Лобович
1974 г.

Проверил

Трахтенгерц

Госстрой СССР
ЦНИИПРОМЗДАНИЙ
г. Москва

13001 42

Спецификация марок арматурных изделий на одну плиту

Марка плиты	Марка изделия или № поз.	Колич. шт.	№ листа
Напрягаемая арматура и шайба			
П5-1/АV(2), П5-1-1/АV(2)	1	2	39, 53
	106	4	
П5-1/АтV(2), П5-1-1/АтV(2)	8	2	
	106	4	
П5-1/АтVI, П5-1-1/АтVI	15	2	
	106	4	
П5-1/П7, П5-1-1/П7	20	2	
	—	—	
Арматурные изделия			
П5-1/АV(2), П5-1-1/АV(2)	КР1	2	28
	КР11	3	30
П5-1/АтV(2), П5-1-1/АтV(2)	С1	2	31
П5-1/АтVI, П5-1-1/АтVI	С7	1	32
П5-1/П7, П5-1-1/П7	С11	2	33
	С16	2	34
	С17	4	
	С18	4	
	СП1	4	38

Марка плиты	Марка изделия или № поз.	Колич. шт.	№ листа
Напрягаемая арматура и шайба			
П5-2/АV(3), П5-2-1/АV(3)	2	2	39, 53
	107	4	
П5-2/АV(2), П5-2-1/АV(2)	6	2	
	107	4	
П5-2/АтV(3), П5-2-1/АтV(3)	9	2	
	107	4	
П5-2/АтV(2), П5-2-1/АтV(2)	13	2	
	107	4	
П5-2/АтVI, П5-2-1/АтVI	16	2	
	107	4	
П5-2/П7, П5-2-1/П7	21	2	
	—	—	
Арматурные изделия			
П5-2/АV(3), П5-2-1/АV(3)	КР1	2	28
П5-2/АV(2), П5-2-1/АV(2)	КР12	3	30
П5-2/АтV(3), П5-2-1/АтV(3)	С1	2	31
П5-2/АтV(2), П5-2-1/АтV(2)	С7	1	32
П5-2/АтVI, П5-2-1/АтVI	С12	2	33
П5-2/П7, П5-2-1/П7	С16	2	34
	С17	4	
	С18	4	
	СП1	4	38

Марка плиты	Марка изделия или № поз.	Колич. шт.	№ листа
Напрягаемая арматура и шайба			
П5-3/АV(3), П5-3-1/АV(3)	3	2	39, 53
	108	4	
П5-3/АV(2), П5-3-1/АV(2)	4	2	
	108	4	
П5-3/АтV(3), П5-3-1/АтV(3)	10	2	
	108	4	
П5-3/АтV(2), П5-3-1/АтV(2)	11	2	
	108	4	
П5-3/АтVI, П5-3-1/АтVI	17	2	
	108	4	
П5-3/П7, П5-3-1/П7	20	4	
	—	—	
Арматурные изделия			
П5-3/АV(3), П5-3-1/АV(3)	КР2	2	28
П5-3/АтV(2), П5-3-1/АV(2)	КР13	3	30
П5-3/АтV(3), П5-3-1/АтV(3)	С1	2	31
П5-3/АтV(2), П5-3-1/АтV(2)	С7	1	32
П5-3/АтVI, П5-3-1/АтVI	С12	2	33
П5-3/П7, П5-3-1/П7	С16	2	34
	С17	4	
	С18	4	
	СП1	4	38

Марка плиты	Марка изделия или № поз.	Колич. шт.	№ листа
Напрягаемая арматура и шайба			
П5-4/АV(3), П5-4-1/АV(3)	4	2	39, 53
	108	4	
П5-4/АV(2), П5-4-1/АV(2)	5	2	
	109	4	
П5-4/АтV(3), П5-4-1/АтV(3)	11	2	
	108	4	
П5-4/АтV(2), П5-4-1/АтV(2)	12	2	
	109	4	
П5-4/АтVI, П5-4-1/АтVI	18	2	
	108	4	
П5-4/П7, П5-4-1/П7	21	6	
	—	—	
Арматурные изделия			
П5-4/АV(3), П5-4-1/АV(3)	КР3	2	28
П5-4/АV(2), П5-4-1/АV(2)	КР13	3	30
П5-4/АтV(3), П5-4-1/АтV(3)	С1	2	31
П5-4/АтV(2), П5-4-1/АтV(2)	С7	1	32
П5-4/АтVI, П5-4-1/АтVI	С12	2	33
П5-4/П7, П5-4-1/П7	С16	2	34
	С17	4	
	С18	4	
	СП1	4	38

Инв. №

Рук. отдела — Выжигин
Гл. инж. пр. — Трахтенгерц
Ст. инженер — Суровова
И.о. инженера — Лобович
Дата выпуска: 1974г.

Госстрой СССР
ЦНИИПРОМЗДАНИЙ
г. Москва

ТК 1974 — Спецификация марок арматурных изделий на одну плиту. — ИИ 24-6 — Лист 23

13001 43

https://zavodjbi.com/

Инв. №

Спецификация марок арматурных изделий на одну плиту

Марка плиты	Марка изделия или №поз.	Колич. шт.	№ листа
Напрягаемая арматура и шайба			
П5-5 / АV(3), П5-5-1 / АV(3)	5	2	39, 53
	109	4	
П5-5 / АV(2), П5-5-1 / АV(2)	7	2	
	109	4	
П5-5 / АтV(3), П5-5-1 / АтV(3)	12	2	
	109	4	
П5-5 / АтV(2), П5-5-1 / АтV(2)	14	2	
	109	4	
П5-5 / АтVI, П5-5-1 / АтVI	19	2	
	109	4	
Арматурные изделия			
П5-5 / АV(3), П5-5-1 / АV(3)	КР4	2	28
	КР13	3	30
П5-5 / АV(2), П5-5-1 / АV(2)	С2	2	31
П5-5 / АтV(3), П5-5-1 / АтV(3)	С7	1	32
	С13	2	33
П5-5 / АтV(2), П5-5-1 / АтV(2)	С16	2	34
П5-5 / АтVI, П5-5-1 / АтVI	С17	4	
	С19	4	
	СП1	4	38
	-	—	

Марка плиты	Марка изделия или №поз.	Колич. шт.	№ листа
Напрягаемая арматура и шайба			
П5-6 / АV(3), П5-6-1 / АV(3)	3	4	39, 53
	108	8	
П5-6 / АтV(3), П5-6-1 / АтV(3)	10	4	
	108	8	
Арматурные изделия			
	КР5	2	28
	КР14	3	30
	С3	2	31
	С8	1	32
	С13	2	33
П5-6 / АV(3), П5-6-1 / АV(3)	С16	2	
	С17	4	34
П5-6 / АтV(3), П5-6-1 / АтV(3)	С18	4	
	СП1	4	38
	—	—	
	—	—	
	—	—	
	—	—	
	—	—	
	—	—	
	—	—	

Марка плиты	Марка изделия или №поз.	Колич. шт.	№ листа
Напрягаемая арматура и шайба			
П5-1-2 / АV(2)	1	2	39, 53
	106	4	
П5-1-2 / АтV(2)	8	2	
	106	4	
П5-1-2 / АтVI	15	2	
	106	4	
П5-1-2 / П7	20	2	
	—	—	
Арматурные изделия			
П5-1-2 / АV(2)	КР6	2	29
	КР11	3	30
П5-1-2 / АтV(2)	С1	2	31
	С7	1	32
П5-1-2 / АтVI	С14	2	33
	С17	4	34
П5-1-2 / П7	С18	4	
	СП1	4	38
	—	—	
	—	—	
	—	—	
	—	—	

Марка плиты	Марка изделия или №поз.	Колич. шт.	№ листа
Напрягаемая арматура и шайба			
П5-2-2 / АV(3)	2	2	39, 53
	107	4	
П5-2-2 / АV(2)	6	2	
	107	4	
П5-2-2 / АтV(3)	9	2	
	107	4	
П5-2-2 / АтV(2)	13	2	
	107	4	
П5-2-2 / АтVI	16	2	
	107	4	
П5-2-2 / П7	21	2	
	—	—	
Арматурные изделия			
П5-2-2 / АV(3)	КР6	2	29
П5-2-2 / АV(2)	КР10	3	30
П5-2-2 / АтV(3)	С1	2	31
П5-2-2 / АтV(2)	С7	1	32
П5-2-2 / АтVI	С15	2	33
П5-2-2 / П7	С17	4	34
	С18	4	
	С71	4	38

Госстрой СССР
ЦНИИПРОМЗДАНИЙ
г. Москва

Рук. отдела — Ужгинин
Гл. инж. пр. — Вожжин
Ст. инженер — Трахтенберг
Инженер — Судовцева
Инженер — Лобовик
Гл. инж. проекта — Трахтенберг
Проверил — Ду
Сдал — Ду
4 этап выпуска: 1974 г.

ТК 1974

Спецификация марок арматурных изделий на одну плиту

ИИ24-6

Лист 24

13001 44

Спецификация марок арматурных изделий на одну плиту

Марка плиты	Марка изделия или № поз.	Колич. шт.	№ листа
Напрягаемая арматура и шайба			
П5-3-2 / АV(3)	3	2	39, 53
	108	4	
П5-3-2 / АV(2)	4	2	
	108	4	
П5-3-2 / АтV(3)	10	2	
	108	4	
П5-3-2 / АтV(2)	11	2	
	108	4	
П5-3-2 / АтVI	17	2	
	108	4	
П5-3-2 / П7	20	4	
	—	—	
Арматурные изделия			
П5-3-2 / АV(3)	КР7	2	29
П5-3-2 / АV(2)	КР13	3	30
П5-3-2 / АтV(3)	С1	2	31
П5-3-2 / АтV(2)	С7	1	32
П5-3-2 / АтVI	С15	2	33
П5-3-2 / П7	С17	4	34
	С18	4	
	СП1	4	38

Марка плиты	Марка изделия или № поз.	Колич. шт.	№ листа
Напрягаемая арматура и шайба			
П5-4-2 / АV(3)	4	2	39, 53
	108	4	
П5-4-2 / АV(2)	5	2	
	109	4	
П5-4-2 / АтV(3)	11	2	
	108	4	
П5-4-2 / АтV(2)	12	2	
	109	4	
П5-4-2 / АтVI	18	2	
	108	4	
П5-4-2 / П7	21	6	
	—	—	
Арматурные изделия			
П5-4-2 / АV(3)	КР8	2	29
П5-4-2 / АV(2)	КР13	3	30
П5-4-2 / АтV(3)	С1	2	31
П5-4-2 / АтV(2)	С7	1	32
П5-4-2 / АтVI	С15	2	33
П5-4-2 / П7	С17	4	34
	С18	4	
	СП1	4	38

Марка плиты	Марка изделия или № поз.	Колич. шт.	№ листа
Напрягаемая арматура и шайба			
П5-5-2 / АV(3)	5	2	39, 53
	109	4	
П5-5-2 / АV(2)	7	2	
	109	4	
П5-5-2 / АтV(3)	12	2	
	109	4	
П5-5-2 / АтV(2)	14	2	
	109	4	
П5-5-2 / АтVI	19	2	
	109	4	
Арматурные изделия			
П5-5-2 / АV(3)	КР9	2	29
П5-5-2 / АV(2)	КР13	3	30
П5-5-2 / АтV(3)	С2	2	31
П5-5-2 / АтV(2)	С7	1	32
П5-5-2 / АтVI	С15	2	33
	С17	4	34
	С18	4	
	СП1	4	38
	—	—	

Марка плиты	Марка изделия или № поз.	Колич. шт.	№ листа
Напрягаемая арматура и шайба			
П5-6-2 / АV(3)	3	4	39, 53
	108	8	
П5-6-2 / АтV(3)	10	4	
	108	8	
Арматурные изделия			
П5-6-2 / АV(3) - П5-6-2 / АтV(3)	КР10	2	29
	КР14	3	30
	С3	2	31
	С8	1	32
	С15	2	33
	С17	4	34
	С18	4	
	СП1	4	38
	—	—	
	—	—	

Инв. №

Прохтенгерц
Проверил
Зингилин
Трахтенгерц
Суровов
Лабович
1974 г.

Рук. ОТК-1
Гл. инж. пр.
Гл. инженер
Гл. инженер
Дата выпуска:

Госстрой СССР
ЦНИИПРОМЗДАНИЙ
г. Москва

ТК 1974	Спецификация марок арматурных изделий на одну плиту	ШИ24-6
		Лист 25

Инв.№

Спецификация марок арматурных изделий на одну плиту

Марка плиты	Марка изделия или №поз.	Колич. шт.	№ листа
Напрягаемая арматура и шайба			
П5-1-4 / АV(2)	1	2	39, 53
	106	4	
П5-1-4 / АтV(2)	8	2	
	106	4	
П5-1-4 / АтVI	15	2	
	106	4	
П5-1-4 / П7	20	2	
	—	—	
	Арматурные изделия		
	КР6	2	29
	КР11	2	30
	КР15	1	30
	С1	2	31
	С7	1	32
	С14	1	33
	С17	4	34
	С18	4	
	С19	2	35
	С22	1	
	СП1	4	38
	66	1	53
	88	1	

Марка плиты	Марка изделия или №поз.	Колич. шт.	№ листа
Напрягаемая арматура и шайба			
П5-1-5 / АV(2)	1	2	39, 53
	106	4	
П5-1-5 / АтV(2)	8	2	
	106	4	
П5-1-5 / АтVI	15	2	
	106	4	
П5-1-5 / П7	20	2	
	—	—	
	Арматурные изделия		
	КР6	2	29
	КР11	2	30
	КР15	1	30
	С1	2	31
	С7	1	32
	С14	1	33
	С17	4	34
	С18	4	
	С20	2	35
	С22	1	
	СП1	4	38
	66	1	53
	88	1	

Марка плиты	Марка изделия или №поз.	Колич. шт.	№ листа
Напрягаемая арматура и шайба			
П5-1-6 / АV(2)	1	2	39, 53
	106	4	
П5-1-6 / АтV(2)	8	2	
	106	4	
П5-1-6 / АтVI	15	2	
	106	4	
П5-1-6 / П7	20	2	
	—	—	
	Арматурные изделия		
	КР6	2	29
	КР11	2	30
	КР15	1	30
	С1	2	31
	С7	1	32
	С14	1	33
	С17	4	34
	С18	4	
	С21	2	35
	С22	1	
	СП1	4	38
	66	1	53
	88	1	

Марка плиты	Марка изделия или №поз.	Колич. шт.	№ листа
Напрягаемая арматура и шайба			
П5-2-3 / АV(3)	2	2	39, 53
	107	4	
П5-2-3 / АV(2)	6	2	
	107	4	
П5-2-3 / АтV(3)	9	2	
	107	4	
П5-2-3 / АтV(2)	13	2	
	107	4	
П5-2-3 / АтVI	16	2	
	107	4	
П5-2-3 / П7	21	2	
	—	—	
	Арматурные изделия		
П5-2-3 / АV(3)	КР6	2	29
П5-2-3 / АV(2)	КР12	3	30
П5-2-3 / АтV(3)	С4т+С4н	1+1	31
П5-2-3 / АтV(2)	С9	1	32
П5-2-3 / АтVI	С15	1	33
П5-2-3 / П7	С17	2	34
	С18	4	
	СП1	4	38

Госстрой СССР
ЦНИИПРОМЗДАНИЙ
г. Москва

Рук. отдела К. Ю.
Гл. инж. пр. Г. Т. Шишкина
Гл. инженер
Дата выпуска

Разработал Трахтенгерц
Проверил Сидорова
Н. контр. Любовицкая

ТК 19-74

Спецификация марок арматурных изделий на одну плиту.

ИИ24-6

Лист 26

Спецификация марок арматурных изделий на одну плиту

Марка плиты	Марка изделия или № поз.	Колич. шт.	№ листа
Напрягаемая арматура и шайба			
П5-3-3 / АV(3)	3	2	39, 53
	108	4	
П5-3-3 / АV(2)	4	2	
	108	4	
П5-3-3 / АтV(3)	10	2	
	108	4	
П5-3-3 / АтV(2)	11	2	
	108	4	
П5-3-3 / АтVI	17	2	
	108	4	
П5-3-3 / П7	20	4	
	—	—	
Арматурные изделия			
П5-3-3 / АV(3)	КР7	2	29
П5-3-3 / АV(2)	КР13	3	30
П5-3-3 / АтV(3)	С4т+С4н	1+1	31
П5-3-3 / АтV(2)	С9	1	32
П5-3-3 / АтVI	С15	1	33
П5-3-3 / П7	С17	2	34
	С18	4	
	СП1	4	38

Марка плиты	Марка изделия или № поз.	Колич. шт.	№ листа
Напрягаемая арматура и шайба			
П5-4-3 / АV(3)	4	2	39, 53
	108	4	
П5-4-3 / АV(2)	5	2	
	109	4	
П5-4-3 / АтV(3)	11	2	
	108	4	
П5-4-3 / АтV(2)	12	2	
	109	4	
П5-4-3 / АтVI	18	2	
	108	4	
П5-4-3 / П7	21	6	
	—	—	
Арматурные изделия			
П5-4-3 / АV(3)	КР8	2	29
П5-4-3 / АV(2)	КР13	3	30
П5-4-3 / АтV(3)	С4т+С4н	1+1	31
П5-4-3 / АтV(2)	С9	1	32
П5-4-3 / АтVI	С15	1	33
П5-4-3 / П7	С17	2	34
	С18	4	
	СП1	4	38

Марка плиты	Марка изделия или № поз.	Колич. шт.	№ листа
Напрягаемая арматура и шайба			
П5-5-3 / АV(3)	5	2	39, 53
	109	4	
П5-5-3 / АV(2)	7	2	
	109	4	
П5-5-3 / АтV(3)	12	2	
	109	4	
П5-5-3 / АтV(2)	14	2	
	109	4	
П5-5-3 / АтVI	19	2	
	109	4	
Арматурные изделия			
П5-5-3 / АV(3)	КР9	2	29
П5-5-3 / АV(2)	КР13	3	30
П5-5-3 / АтV(3)	С5т+С5н	1+1	31
П5-5-3 / АтV(2)	С9	1	32
П5-5-3 / АтVI	С15	1	33
	С17	2	34
	С18	4	
	СП1	4	38

Марка плиты	Марка изделия или № поз.	Колич. шт.	№ листа
Напрягаемая арматура и шайба			
П5-6-3 / АV(3)	3	4	39, 53
	108	8	
П5-6-3 / АтV(3)	10	4	
	108	8	
Арматурные изделия			
П5-6-3 / АV(3)	КР10	2	29
	КР14	3	30
	С6т+С6н	1+1	31
	С10	1	32
	С15	1	33
П5-6-3 / АтV(3)	С17	2	34
	С18	4	
	СП1	4	38

Госстрой СССР
ЦНИИПРОМЗДАНИЙ
г. Москва

Рук. отдела
Гл. инж. пр.
Ст. инженер
И.о. инженера
Дата выпуска: 1974 г.

ТК 1974 — Спецификация марок арматурных изделий на одну плиту — ЦИ 24-6 — Лист 21

Инв. №

Гл. инж.	Трохтенгерц		
Проверил	Выжигин		
	Трохтенгерц		
	Суровова		
	Любович		
Рук. отдела			
Ст. инженер	Суровова		
Гл. инженер	Любович		

Дата выпус ка 1974г

Госстрой СССР
ЦНИИПРОМЗДАНИЙ
г. Москва

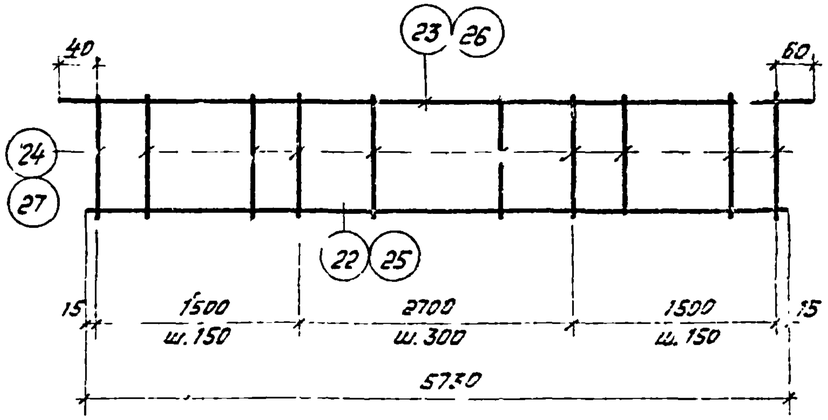

КР1, КР2

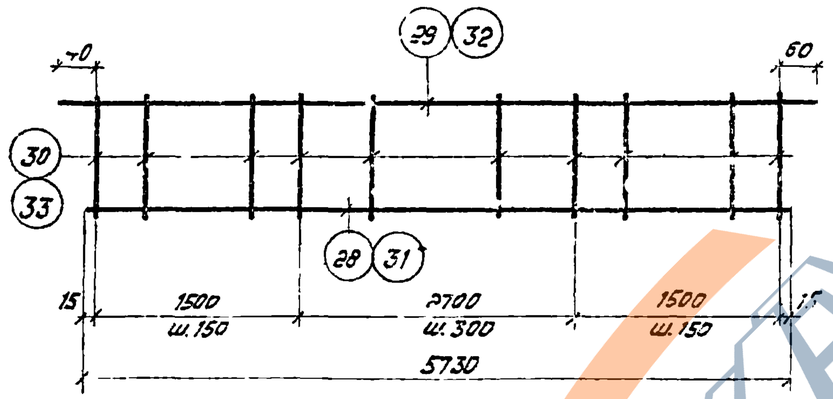

КР3, КР4

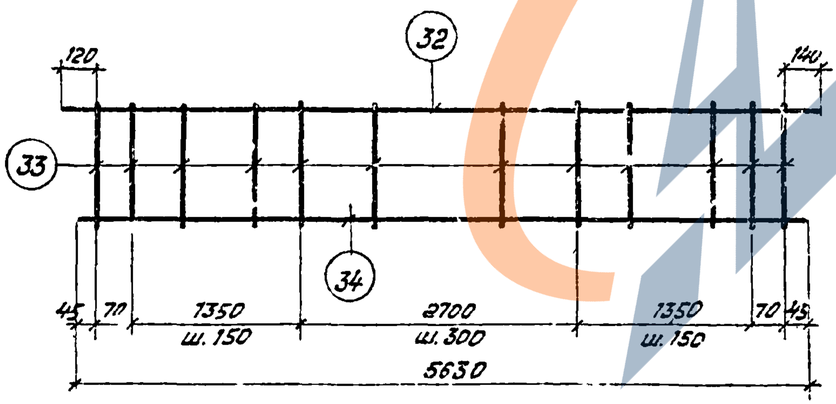

КР5

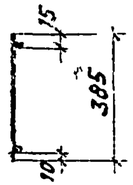

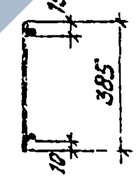

Спецификация стали на одно арматурное изделие

Марка изделия	№ поз.	Ø, мм	Длина, мм	Кол. шт.	Вес изделия кг
КР1	22	5ВI	5730	1	3,5
	23	5ВI	5800	1	
	24	5ВI	385	30	
КР2	25	6AIII	5730	1	5,3
	26	6AIII	5800	1	
	27	6AIII	385	30	
КР3	28	8AIII	5730	1	9,1
	29	8AIII	5800	1	
	30	8AIII	385	30	
КР4	31	10AIII	5730	1	14,3
	32	10AIII	5800	1	
	33	10AIII	385	30	
КР5	32	10AIII	5800	1	14,3
	33	10AIII	385	30	
	34	10AIII	5630	1	

Примечание:

Каркасы изготавливаются при помощи контактной точечной сварки в соответствии с ГОСТ 10922-64. „Арматура и закладные детали сварные для железобетонных конструкций. Технические требования и методы испытаний."

ТК 1974

Каркасы КР1 ÷ КР5.

ИИ24-6

Лист 28

13001 28

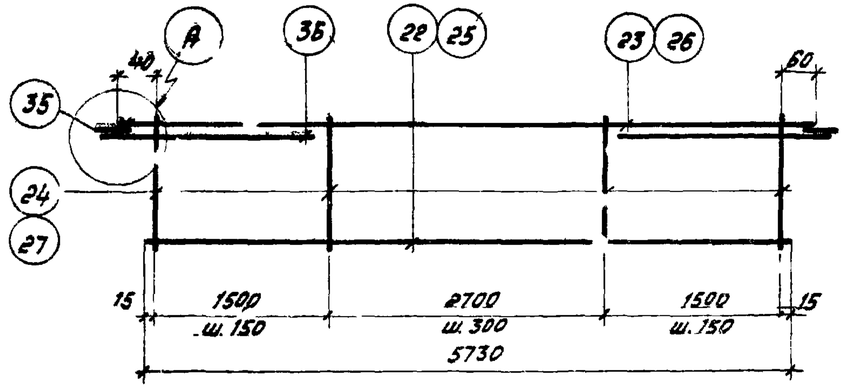

КР6, КР7

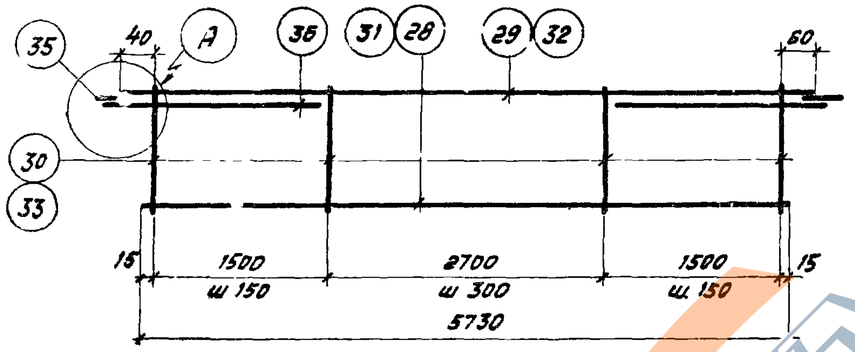

КР8, КР9

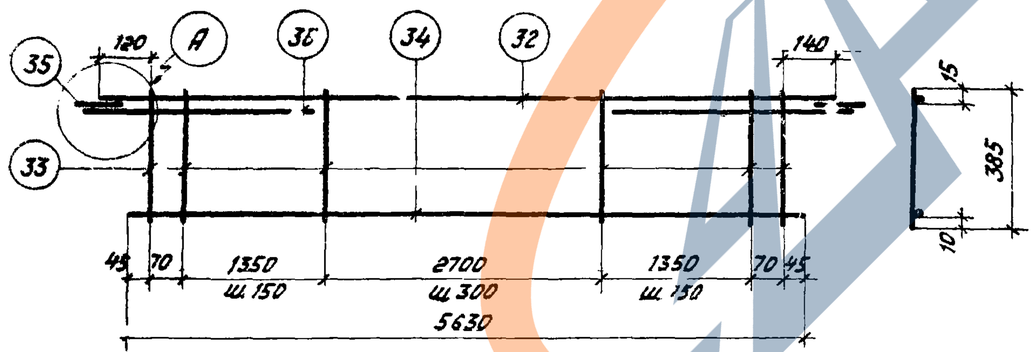

КР10

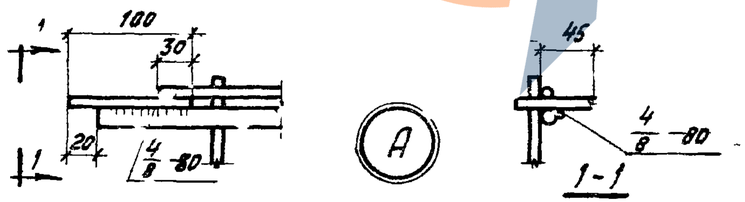

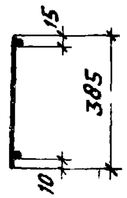

Спецификация стали на одно арматурное изделие

Марка изделия	№ поз.	Ф мм	Длина мм	Кол. шт.	Вес изделия кг
КР6	22	5ВI	5730	1	1,6
	23	5ВI	5800	1	
	24	5ВI	385	30	
	35	-65х8	100	2	
	36	16АIII	1000	2	
КР7	25	6АIII	5730	1	9,3
	26	6АIII	5800	1	
	27	6АIII	385	30	
	35	-65х8	100	2	
	36	16АIII	1000	2	
КР8	28	8АIII	5730	1	13,1
	29	8АIII	5800	1	
	30	8АIII	385	30	
	35	-65х8	100	2	
	36	16АIII	1000	2	

Марка изделия	№ поз.	Ф мм	Длина мм	Кол. шт.	Вес изделия кг
КР9	31	10АIII	5730	1	18,3
	32	10АIII	5800	1	
	33	10АIII	385	30	
	35	-65х8	100	2	
	36	16АIII	1000	2	
КР10	32	10АIII	5800	1	18,3
	33	10АIII	385	30	
	34	10АIII	5630	1	
	35	-65х8	100	2	
	36	16АIII	1000	2	

Примечания:

1. Каркасы изготовляются при помощи контактной точечной сварки в соответствии с ГОСТ 10922-64 „Арматура и закладные детали сварные для железобетонных конструкций. Технические требования и методы испытаний."
2. Дуговая сварка производится электродами типа Э42А-Ф по ГОСТ 9467-60.

Госстрой СССР ЦНИИПромзданий г. Москва

Гл. инж. отдела Ярхо
Гл. инж. пр. Ярхо
Ст. инженер Ярхо
Нач. инженер Ярхо
Дата выпуска: 1974 г.

ТК 1974	Каркасы КР6 ÷ КР10.	ЛИ24-6 Лист 29

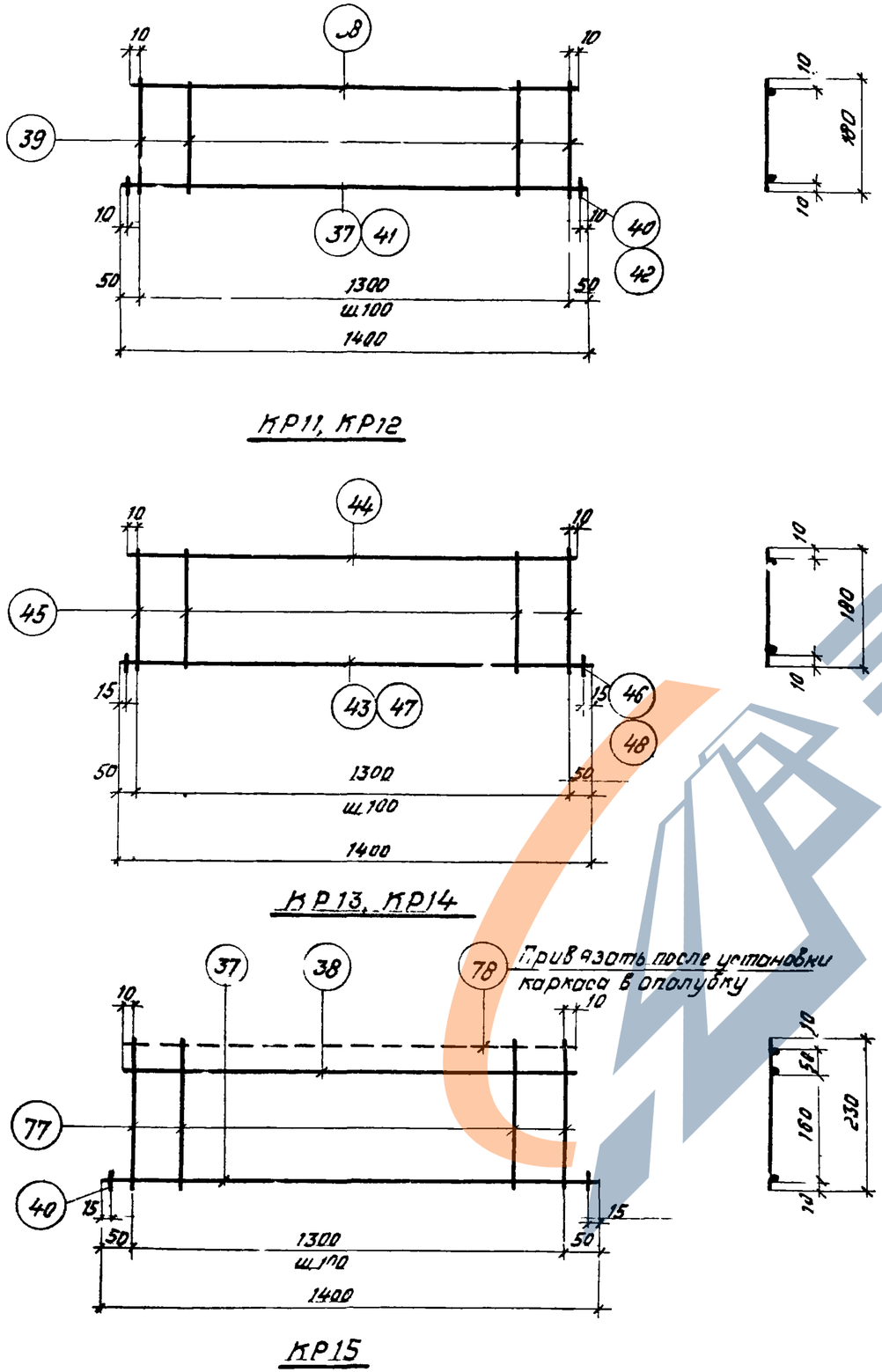

КР11, КР12

КР13, КР14

КР15

Спецификация стали на одно арматурное изделие

Марка изделия	№ поз.	Ф мм	Длина мм	Колич. шт.	Вес изделия кг
КР11	37	8АIII	1400	1	1,05
	38	4ВI	1320	1	
	39	4ВI	180	14	
	40	8АIII	50	2	
КР12	38	4ВI	1320	1	1,4
	39	4ВI	180	14	
	41	10АIII	1400	1	
	42	10АIII	50	2	
КР13	43	12АIII	1400	1	19
	44	5ВI	1320	1	
	45	5ВI	180	14	
	46	12АIII	50	2	

Марка изделия	№ поз.	Ф мм	Длина мм	Колич. шт.	Вес изделия кг
КР14	44	5ВI	1320	1	2,4
	45	5ВI	180	14	
	47	14АIII	1400	1	
	48	14АIII	50	2	
КР15	37	8АIII	1400	1	10
	38	4ВI	1320	1	
	40	8АIII	50	2	
	77	4ВI	230	14	
Отдельн. стержень	78	8АIII	1320	1	0,52

Примечание:

Каркасы изготовляются при помощи контактной точечной сварки в соответствии с ГОСТ 10922-64 „Арматура и закладные детали сварные для железобетонных конструкций. Технические требования и методы испытаний."

ТК 1974	Каркасы КР11 ÷ КР15.	ИИ24-6 Лист 30

Инв.№

Госстрой СССР ЦНИИПРОМЗДАНИЙ г. Москва

Рук. отдела — Выжигин
Гл. инж. пр. — Трахтенгерц
Ст. инженер — Суровова
Ц.о. инженера — Лобович
Дата выпуска: 1974 г.

Проверил — Трахтенгерц

13001 50

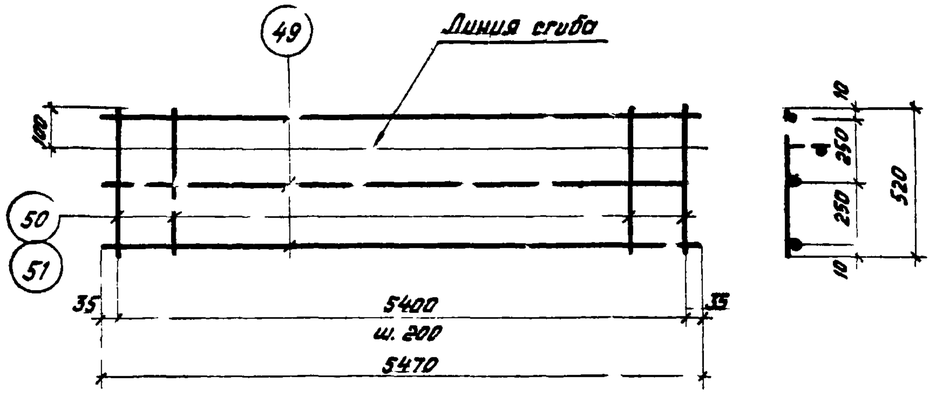

С1, С2

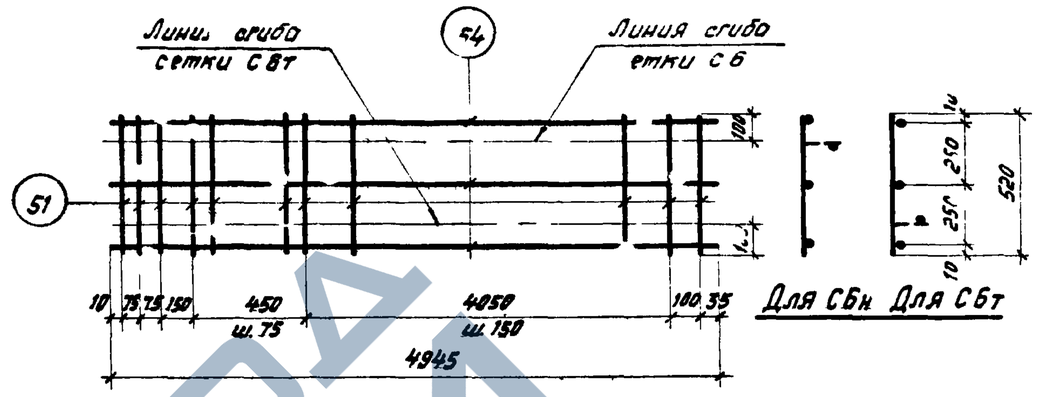

С6т, С6н

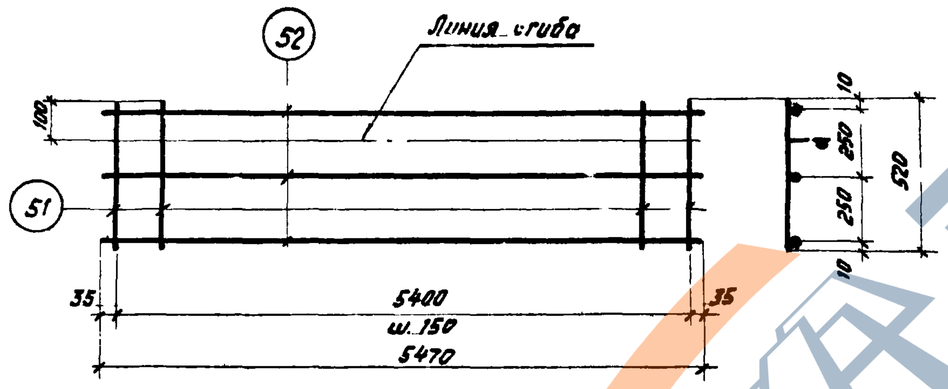

С3

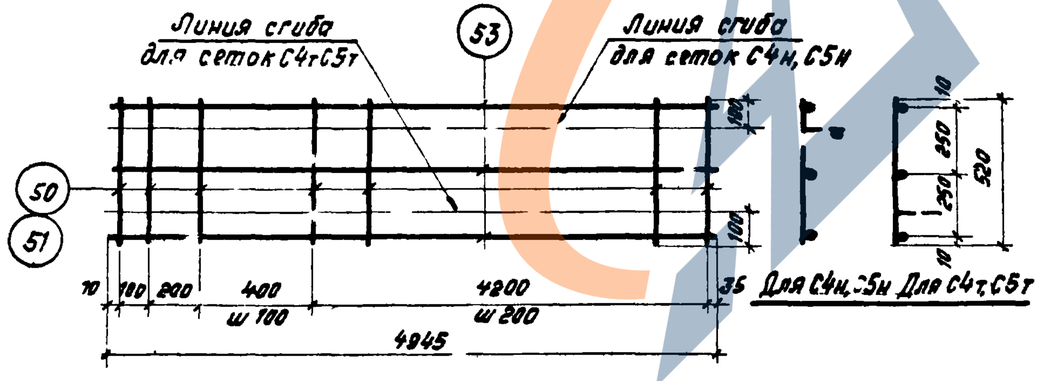

С4т, С4н, С5т, С5н

Спецификация стали на одно арматурное изделие

Марка изделия	№ поз	Ф мм	Длина мм	Колич. шт	Вес изделия кг
С1	49	4ВI	5470	3	3,0
	50	4ВI	520	28	
С2	49	4ВI	5470	3	3,9
	51	5ВI	520	28	
С3	51	5ВI	520	37	5,4
	52	5ВI	5470	3	

Марка изделия	№ поз.	Ф мм	Длина мм	Колич. шт.	Вес изделия кг
С4т С4н	50	4ВI	520	28	2,9
	53	4ВI	4945	3	
С5т С5н	51	5ВI	520	28	3,7
	53	4ВI	4945	3	
С6т С6н	51	5ВI	520	38	5,4
	54	5ВI	4945	3	

Примечание:

Сетки изготовляются при помощи контактной точечной сварки в соответствии с ГОСТ 10922-64 „Арматура и закладные детали сварные для железобетонных конструкций. Технические требования и методы испытаний."

ТК	Сетки С1 ÷ С3, С4т, С4н, С5т, С5н, С6т, С6н.	ЛИ 24-6
1974		Лист 31

Инв. №

Трахтенгерц

Проверил

Выжигин, Трахтенгерц, Суровова, Лобович 1974г.

Рук. отдела, Гл. инж. пр., Ст. инженер, Ц.о. инженер

Дата выпуска:

Госстрой СССР ЦНИИПРОМЗДАНИЙ г. Москва

ЗАВОД ЖБИ

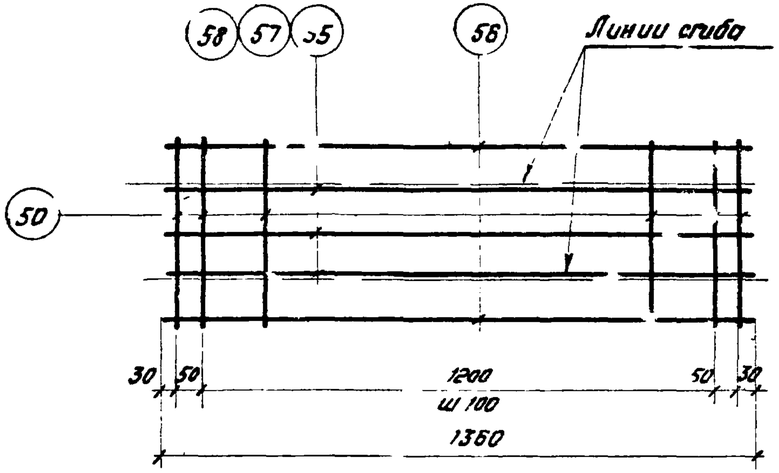

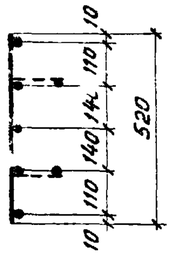

C11, C12, C13

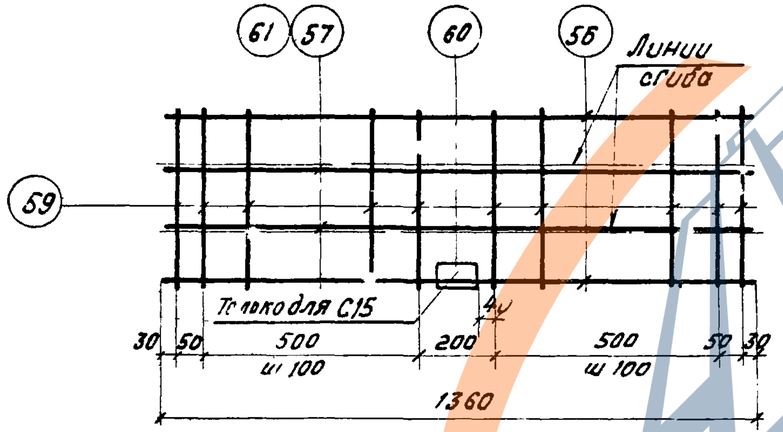

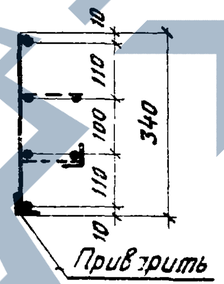

C14, C15

Спецификация стали на одно арматурное изделие

Марка изделия	№ поз.	Ф мм	Длина мм	Колич. шт.	Вес изделия кг
C11	50	4BI	520	15	1,6
	55	5BI	1360	3	
	56	4BI	1360	2	
C12	50	4BI	520	15	1,9
	56	4BI	1360	2	
	57	6AII	1360	3	
C13	50	4BI	520	15	2,5
	56	4BI	1360	2	
	58	8AIII	1360	3	

Марка изделия	№ поз.	Ф мм	Длина мм	Колич. шт.	Вес изделия кг
C14	56	BI	1360	2	1,3
	57	6AIII	1360	2	
	59	4BI	340	14	
C15	56	4BI	1360	2	3,0
	59	4BI	340	14	
	60	L80×50×6	120	1	
	61	10AIII	1360	2	

Примечание:

Сетки изготовляются при помощи контактной точечной сварки в соответствии с ГОСТ 10922-64 „Арматура и закладные детали сварные для железобетонных конструкций Технические требования и методы испытаний."

ТК 1974	Сетки C11 ÷ C15.	ШИ 24-6
		Лист 33

Госстрой СССР ЦНИИПРОМЗДАНИЙ г. Москва

Инв. № 3

Рук. отдела | Гл. инж. пр. | Ст. инженер | И.о. инженера | Дата выпуска: 1974 г.

Выжигин | Трахтенгерц | Суровова | Лобович

Проверил | Трахтенгерц

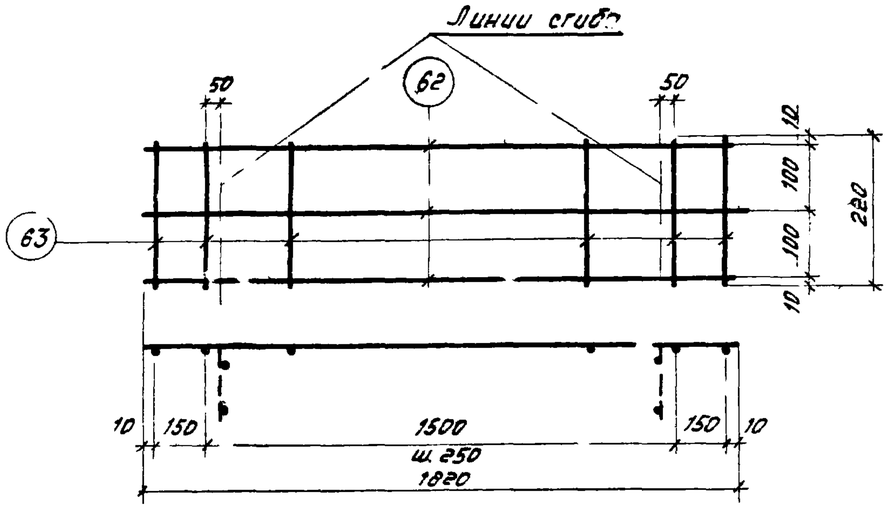

С16

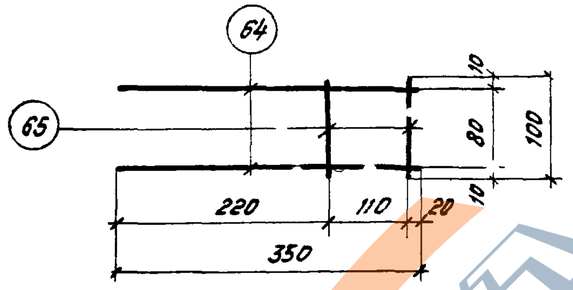

С17

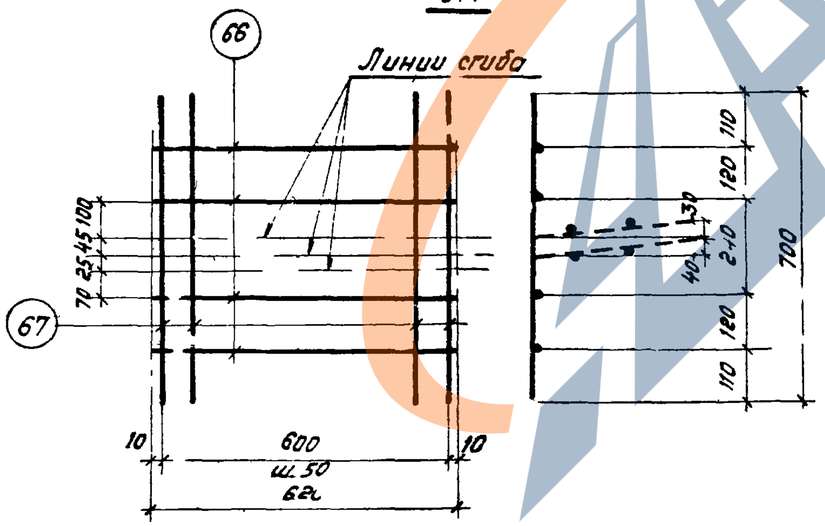

С18

Спецификация стали на одно арматурное изделие

Марка изделия	№ поз.	Ф мм	Длина мм	Кол. шт.	Вес изделия кг
С16	62	5ВI	1820	3	1,1
	63	4ВI	220	9	
С17	64	8АIII	350	2	0,36
	65	8АIII	100	[illegible]	
С18	66	5ВI	620	4	1,7
	67	5ВI	700	13	

Примечание:

Сетки изготовляются при помощи контактной точечной сварки в соответствии с ГОСТ 10922-64 „Арматура и закладные детали сварные для железобетонных конструкций. Технические требования и методы испытаний."

ГК 1974	Сетки С16 – С18	И.И. 24-6
		Лист 34

Госстрой СССР ЦНИИПРОМЗДАНИЙ г. Москва

Рук. отдела — Выжигин
Гл. инж. пр. — Трахтенгерц
Ст. инженер — Сурова
И.о. инженера — Лобович
Дата выпуска 1974 г.

Проверил — Трахтенгерц

Инв. №

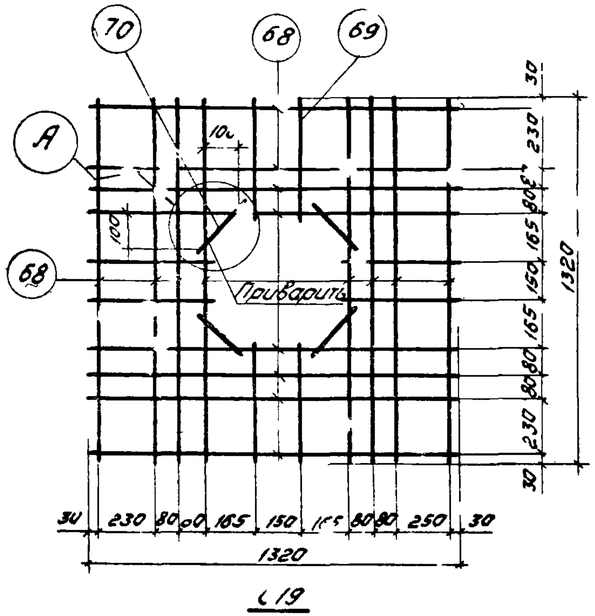

С19

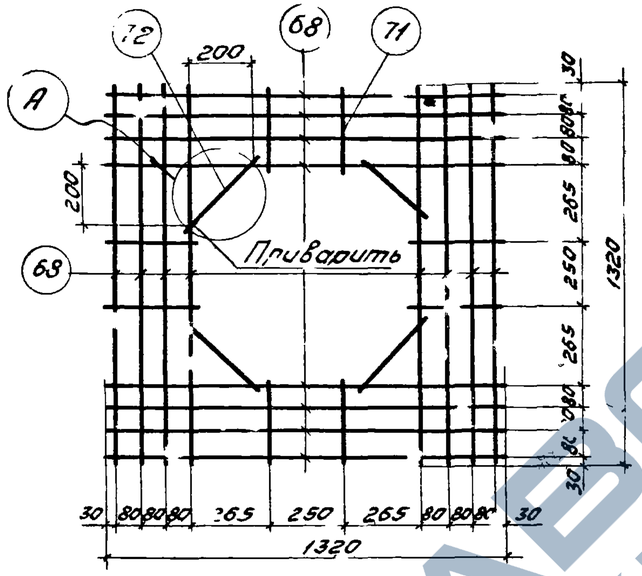

С20

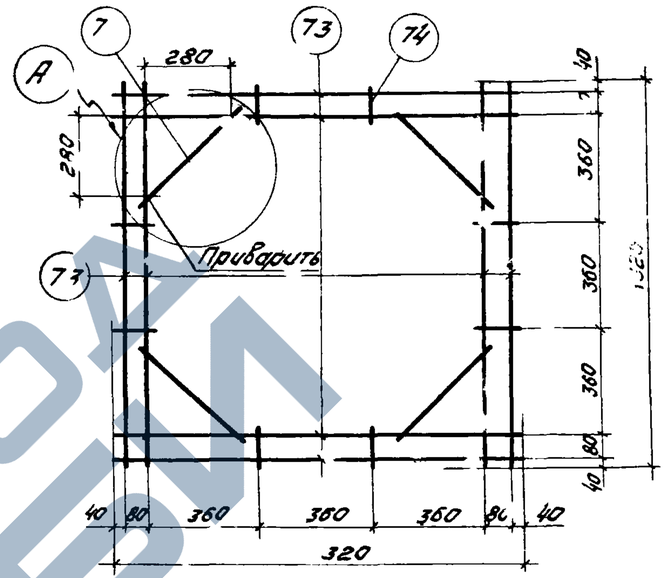

С21

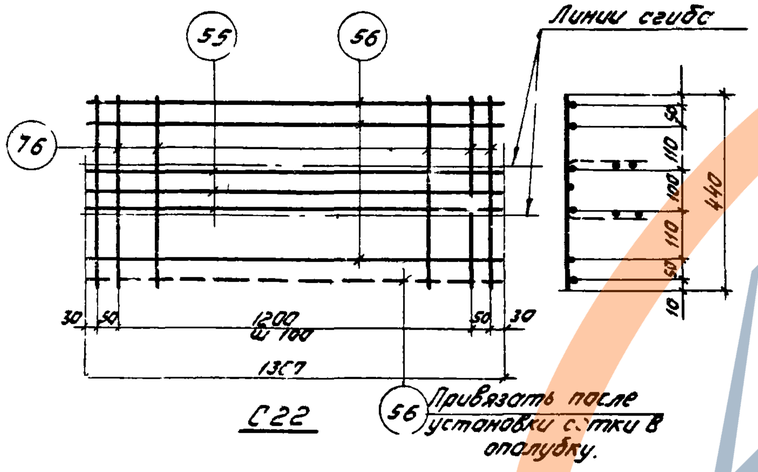

С22

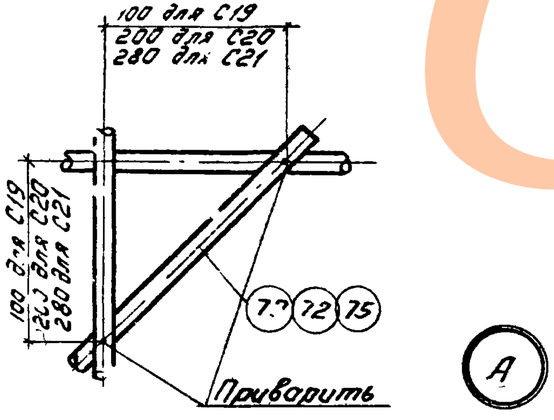

А

Спецификация стали на одно арматурное изделие

Марка изделия	№ поз.	Ф мм	Длина мм	Кол. шт.	Вес изделия кг
С19	68	10А III	1320	16	15,5
	69	10А III	430	8	
	70	10А III	180	4	
С20	68	10А III	1320	16	15,1
	71	10А III	280	8	
	72	10А III	330	4	
С21	73	12А III	1320	8	11,8
	74	12А III	130	8	
	75	12А III	440	4	

Марка изделия	№ поз.	Ф мм	Длина мм	Кол. шт.	Вес изделия кг
С22	56	4В I	1360	3	1,6
	55	5В I	1360	3	
	76	4В I	440	15	
отдельный стержень	56	4В I	1360	1	0,13

ТК	Сетки С19 ÷ С22	ИИ 24-6	
1974		Лист	35

Инв. №

Гостстрой СССР
ЦНИИПРОМЗДАНИЙ
Москва

Рук. отдела
Гл. инж. пр-та
Ст. инженер
Ц.о. инженера
Дата выпуска: 1974 г.

Выжигин
Трахтенгерц
Суровова
Лобович

Проверил

Трахтенгерц

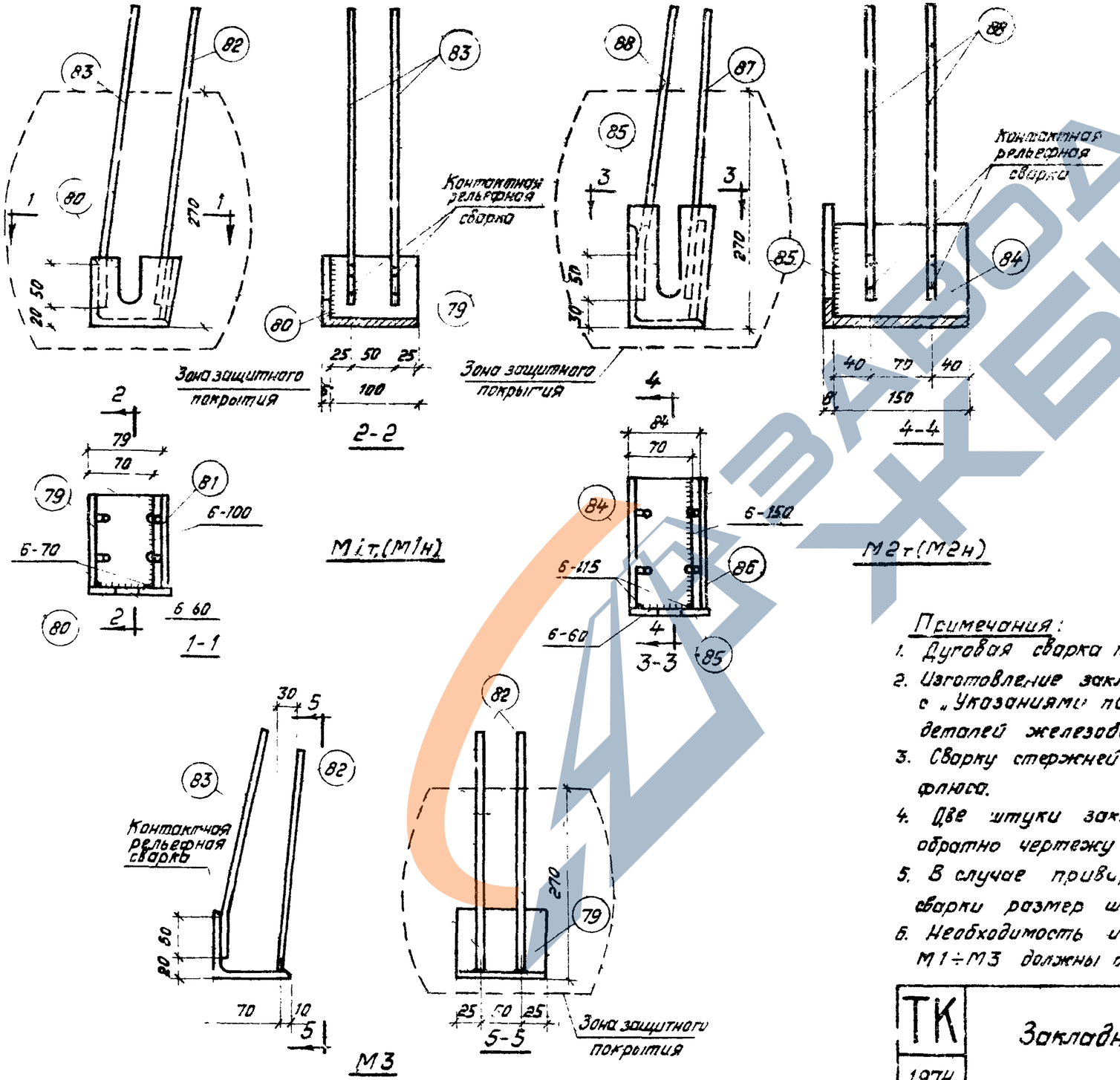

Спецификация стали на одну закладную деталь

Марка детали	№ поз.	Профиль	Длина мм	Кол. шт.	Вес детали кг
М1т М1н	79	∠80×6	100	1	1,95
	80	-80×6	92	1	
	81	-72×6	100	1	
	82	Ф8АIII	330	2	
	83	Ф8АIII	330	2	
М2т М2н	84	∠125×80×8	150	1	4,7
	85	-97×8	138	1	
	86	-130×8	150	1	
	87	Ф10АIII	330	2	
	88	Ф10АIII	330	2	
М3	79	∠60×6	100	1	1,2
	82	Ф8АIII	330	2	
	83	Ф8АIII	330	2	

Примечания:

1. Дуговая сварка производится электродами Э42-Т по ГОСТ 9467-60
2. Изготовление закладных деталей производится в соответствии с „Указаниями по сварке соединений арматуры и закладных деталей железобетонных конструкций" (СН 393-69).
3. Сварку стержней поз. 82 с прокатом в тавр выполнять под слоем флюса.
4. Две штуки закладных деталей М1н, М2н (наоборот) изготовлять обратно чертежу деталей М1т, М2т (так).
5. В случае приварки поз. 82, 83, 87 и 88 с помощью дуговой сварки размер шва принимать $\frac{4}{8}$-50; шов двусторонний.
6. Необходимость и вид защитного покрытия закладных деталей М1÷М3 должны быть указаны в конкретном проекте.

ТК	Закладные детали М1т, М1н, М2т, М2н, М3.	ИИ 24-6
1974		Лист 36

Госстрой СССР ЦНИИПРОМЗДАНИЙ г. Москва

Рук. отдела — Выжигин; Гл. инж. пр. — Трахтенгерц; Ст. инженер — Сировова; И.О. инженера — Лобович; Дата выпуска 1974 г.

Инв. №

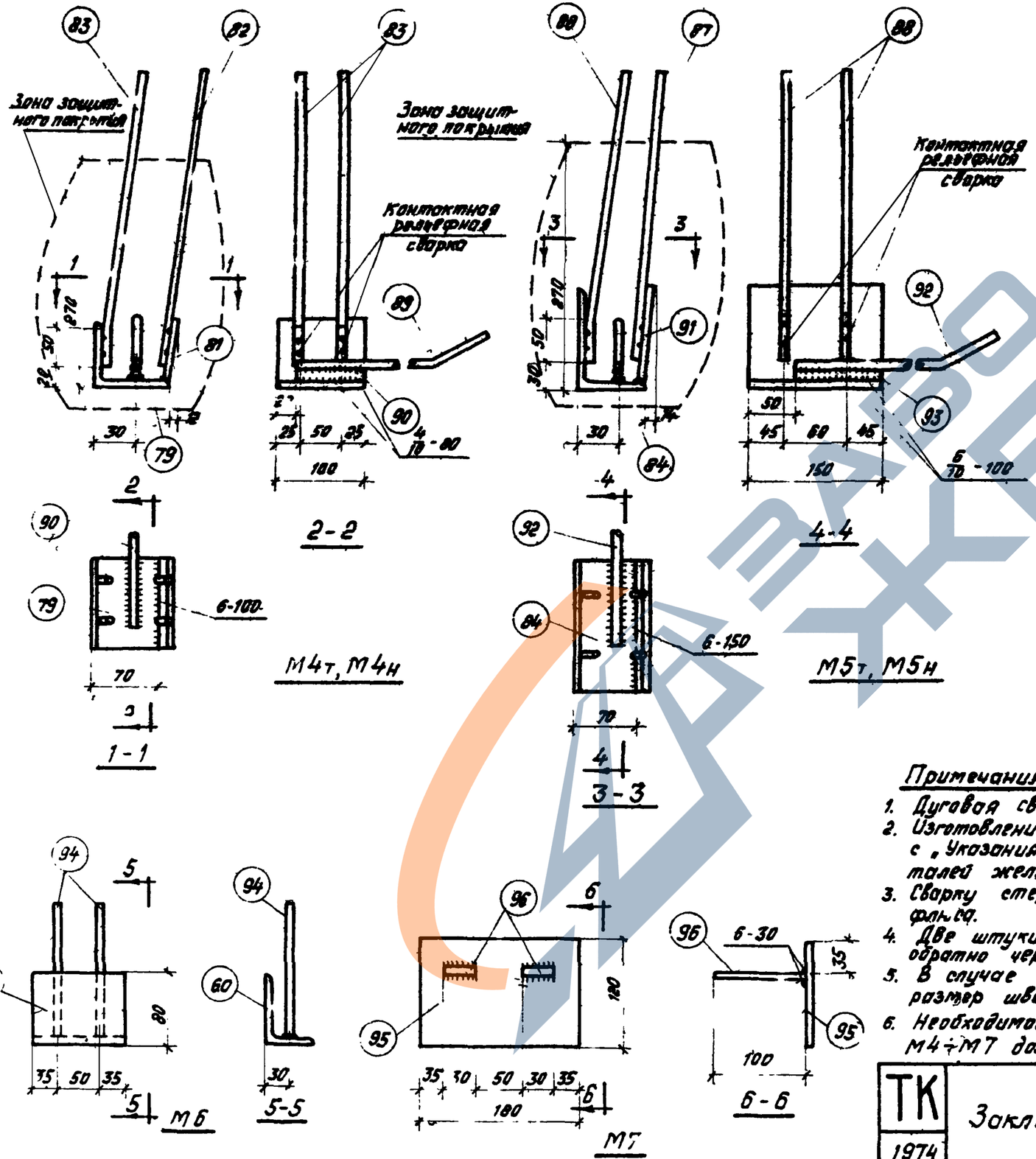

Спецификация стали на одну закладную деталь

Марка детали	№ поз.	Профиль	Длина мм	Кол. шт.	Вес детали кг
М4т М4н	79	∠80×6	100	1	2,3
	81	−72×6	100	1	
	82	Ф8АIII	330	2	
	83	Ф8АIII	330	2	
	89	Ф12АIII	830	1	
	90	Ф12АIII	80	1	
М5т М5н	84	∠125×80×8	150	1	5,0
	91	−117×8	150	1	
	87	Ф10АIII	330	2	
	88	Ф10АIII	330	2	
	92	Ф14АIII	900	1	
	93	Ф14АIII	100	1	
М6	60	∠80×50×6	120	1	0,9
	94	Ф8АIII	200	2	
М7	95	−120×8	180	1	1,8
	96	−30×8	100	2	

Примечания:

1. Дуговая сварка производится электродами Э42-Т по ГОСТ 9467-60
2. Изготовление закладных деталей производится в соответствии с „Указаниями по сварке соединений арматуры и закладных деталей железобетонных конструкций" (СН393-69).
3. Сварку стержней поз. 94 с прокатом втавр выполнять под слоем флюса.
4. Две штуки закладных деталей М4н, М5н (наоборот) изготовлять обратно чертежу деталей М4т, М5т (так).
5. В случае приварки поз. 82, 83, 87 и 88 с помощью дуговой сварки размер шва принимать $\frac{4}{8}$-50, шов двусторонний.
6. Необходимость и вид защитного покрытия закладных деталей М4÷М7 должны быть указаны в конкретном проекте.

ТК 1974	Закладные детали М4т, М4н, М5т, М5н, М6, М7	ИИ24-6 Лист 37

Инв. №

Рук. отдела | Выжигин | Проверил
Гл. инж. пр. | Трахтенгерц
Ст. инженер | Суровова
И.о. инженера | Лобович
Дата выпуска: 1974

Госстрой СССР
ЦНИИПРОМЗДАНИЙ
г. Москва

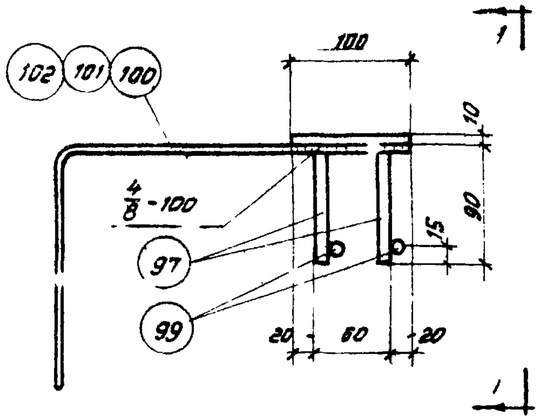

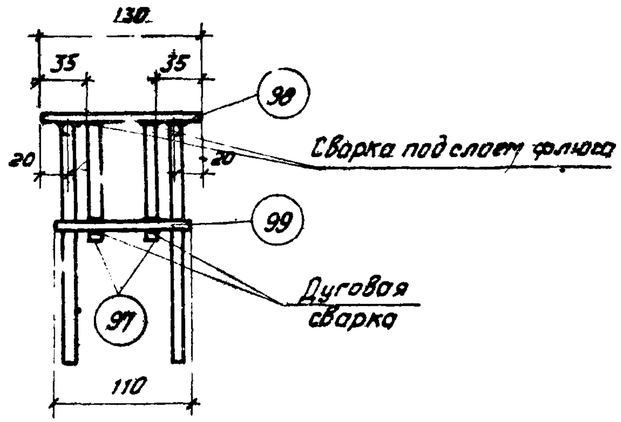

М8 – М10

1 – 1

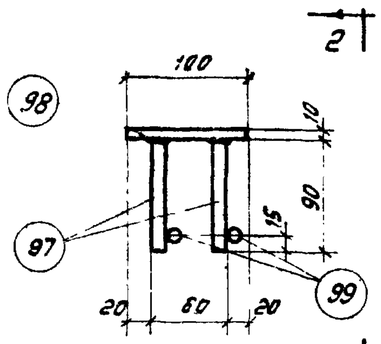

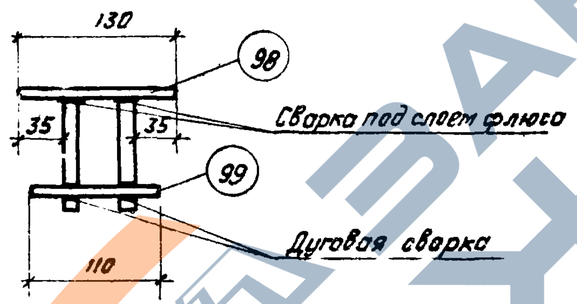

М11

2 – 2

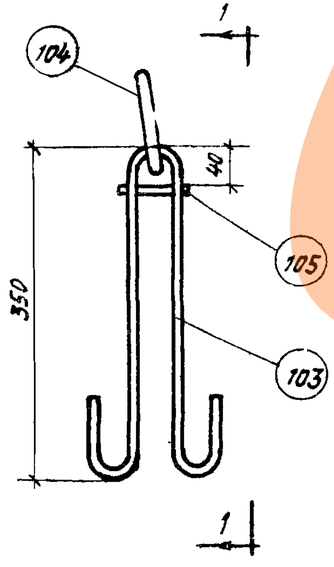

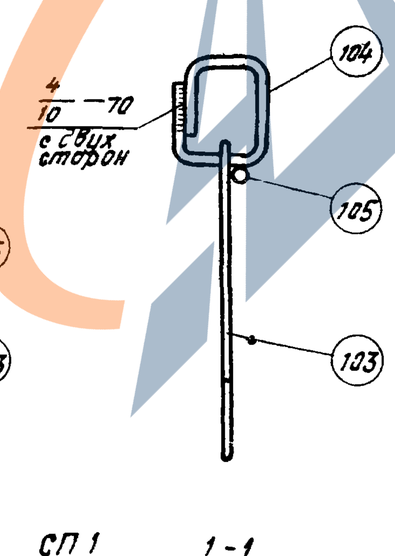

СП 1

1 – 1

Спецификация стали на одну заклодную деталь

Марка детали	№ поз.	Профиль	Длина мм	Кол. шт.	Вес детали кг
М8	97	Ф12АIII	90	4	2,8
	98	–100×10	130	1	
	99	Ф12АIII	110	2	
	100	Ф12АIII	650	2	
М9	97	Ф12АIII	90	4	2,5
	98	–100×10	130	1	
	99	Ф12АIII	110	2	
	101	Ф12АIII	500	2	
М10	97	Ф12АIII	90	4	2,2
	98	–100×10	130	1	
	99	Ф12АIII	110	2	
	102	Ф12АIII	350	2	
М11	97	Ф12АIII	90	4	1,5
	98	100×10	130	1	
	99	Ф12АIII	110	2	

Спецификация стали на одну составную позицию

Марка изделия	№ поз.	ф мм	Длина мм	Колич. шт.	Вес изделия кг
СП1	103	12АI	940	1	1,4
	104	16АI	400	1	
	105	4ВI	90	1	

Примечания:

1. Дуговая сварка производится электродами типа Э42А-Ф по ГОСТ 9467-60
2. Необходимость и вид защитного покрытия закладных деталей М8 ÷ М11 должны быть указаны в конкретном проекте.

Инв. №			
Гл. инж. пр.	Трохименч		
Рук. отдела	Зызыгин		
Проверил	Суровцев		
Гл. инженер	Любович		
Дата выпуска:	19.1.1974		

Госстрой СССР
ЦНИИПромзданий
г. Москва

ТК 1974

Закладные детали М8 ÷ М11.
Составная позиция СП1.

ИИ24-6

Лист 38

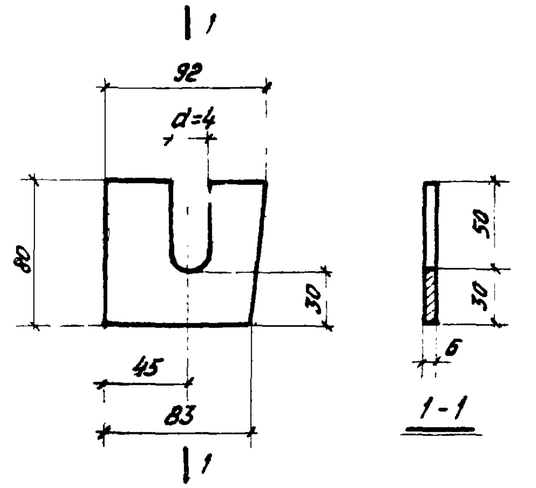

Поз 80

1-1

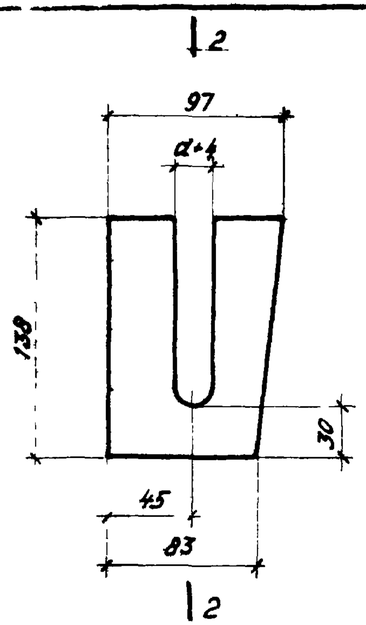

Поз 85

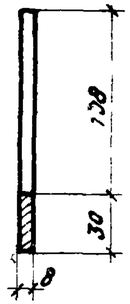

2-2

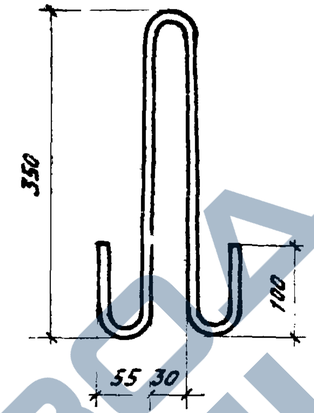

Поз. 103

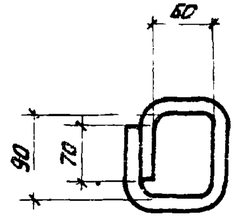

Поз 104

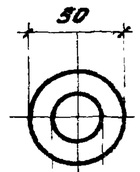

16 для поз. 106
20 для поз. 107
24 для поз. 108
29 для поз. 109
32 для поз. 110

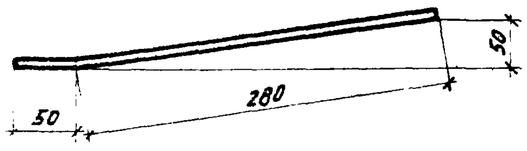

Поз. 83, 88

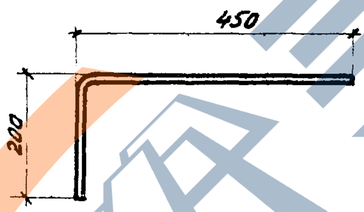

Поз. 100

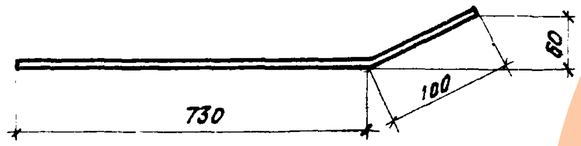

Поз. 89

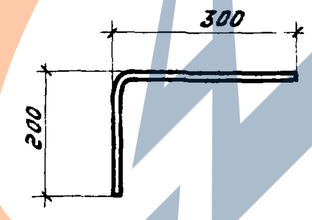

Поз. 101

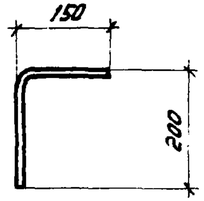

Поз. 102

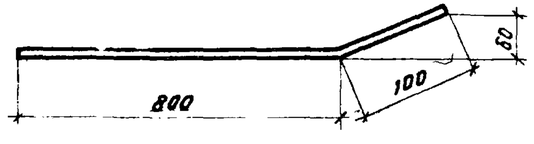

Поз. 92

Спецификация стали на одно арматурное изделие и на одну заготовку закладной детали

№ поз.	Профиль	Длина мм	Вес кг
80	-80×6 В ст.3	92	0,35
83	Ф8АIII	330	0,13
85	-97×8 В ст.3	138	0,8
88	Ф10АIII	330	0,2
89	Ф12АIII	830	0,7
92	Ф14АIII	900	1,1
100	Ф12АIII	650	0,6
101	Ф12АIII	500	0,45
102	Ф12АIII	350	0,3
103	Ф12АI	940	0,8
104	Ф16АI	400	0,6
106	-50×8 В ст.3	50	0,16
107	-50×8 В ст.3	50	0,16
108	-50×8 В ст.3	50	0,16
109	-50×8 В ст.3	50	0,16
110	-50×8 В ст.3	50	0,16

Примечание:

В поз. 80 и 85 d-диаметр напрягаемой арматуры.

ТК 1974	Поз. 80, 83, 85, 88, 89, 92, 100÷104, 106÷110. Спецификация стали на одно арматурное изделие и на одну заготовку закладной детали.	ИИ24-6	
		Лист	39

Инв. №

Гостстрой СССР
ЦНИИПРОМЗДАНИЙ
г. Москва

Рим. отдела — Трахтенгерц
Гл. инж. пр. — Сурова
Ст. инженер — Лобович
И.о. инженера — Лобович
Дата выпуска: 1974 г.

Выжигин
Трахтенгерц
Суровова
Лобович
Проверил

Перечень позиций на одну плиту

Марка плиты	№ поз.	Колич. шт.
Напрягаемая арматура и шайба		
П5-1 / АV(2)	1	2
	106	4
П5-1 / АтV(2)	8	2
	106	4
П5-1 / АтVI	15	2
	106	4
	Арматурные изделия	
П5-1 / АV(2)	22	2
	23	2
	24	60
	37	3
П5-1 / АтV(2)	33	31
	39	42
	40	6
П5-1 / АтVI	49	14
	50	86
	55	6
	56	4
	62	6
	63	18
	64	8
	65	8

Марка плиты	№ поз.	Колич. шт.
	66	16
	67	52
П5-1 / АV(2)	103	4
	104	4
	105	4
П5-1 / АтV(2)		
	Закладные детали	
П5-1 / АтVI	79	4
	80	4
	81	4
	82	8
	83	8
	Напрягаемая арматура	
	20	2
	Арматурные изделия	
П5-1 / П7	22	2
	23	2
	24	60
	37	3
	38	31
	39	42
	40	6

Марка плиты	№ поз.	Колич. шт.
	49	14
	50	86
	55	6
	56	4
	62	6
	63	18
	64	8
	65	8
	66	16
	67	52
П5-1 / П7	103	4
	104	4
	105	4
	Закладные детали	
	79	4
	81	4
	82	8
	83	8
	89	4
	90	4

Марка плиты	№ поз.	Колич. шт.
Напрягаемая арматура и шайба		
П5-2 / АV(3)	[illegible]	2
	107	4
П5-2 / АV(2)	6	2
	107	4
П5-2 / АтV(3)	9	2
	107	4
П5-2 / АтV(2)	13	2
	107	4
П5-2 / АтVI	16	2
	107	4
	Арматурные изделия	
П5-2 / АV(3)	22	2
П5-2 / АV(2)	23	2
	24	60
П5-2 / АтV(3)	38	31
	39	42
П5-2 / АтV(2)	41	3
	42	6
П5-2 / АтVI	49	14
	50	86
	56	4
	57	6

Марка плиты	№ поз.	Колич. шт.
	62	6
	63	18
П5-2 / АV(3)	64	8
	65	8
	66	16
П5-2 / АV(2)	67	52
	103	4
	104	4
П5-2 / АтV(3)	105	4
	Закладные детали	
П5-2 / АтV(2)	[illegible]	[illegible]
	80	4
П5-2 / АтVI	81	4
	82	8
	83	8
	Напрягаемая арматура	
	21	2
	Арматурные изделия	
П5-2 / П7	22	2
	23	2
	24	60

Марка плиты	№ поз.	Колич. шт.
	38	31
	39	42
	41	3
	42	6
	49	14
	50	86
	56	4
	57	6
	62	6
	63	18
П5-2 / П7	64	8
	65	8
	66	16
	67	52
	103	4
	104	4
	105	4
	Закладные детали	
	79	4
	81	4
	82	8
	83	8
	89	4
	90	4

Инв. №

Гл. инж. пр. Рук. отдела | Рук. группы | Инженер | Дата выпуска: | Проверил | Выжигин | Трахтенгерц | Трахтенгерц | Суровова | Лобович | 1974 г.

Госстрой СССР ЦНИИПРОМЗДАНИЙ г. Москва

ТК 1974	Перечень позиций на одну плиту	ИИ24-6 Лист 40

13001 Еи

Перечень позиций на одну плиту

Марка плиты	№ поз.	Колич. шт.
Напрягаемая арматура и шайба		
П5-3 / АV(3)	3	2
	108	4
П5-3 / АV(2)	4	2
	108	4
П5-3 / АтV(3)	10	2
	108	4
П5-3 / АтV(2)	11	2
	108	4
П5-3 / АтVI	17	2
	108	4
Арматурные изделия		
П5-3 / АV(3)	25	2
П5-3 / АV(2)	26	2
	27	60
П5-3 / АтV(3)	38	28
	43	3
П5-3 / АтV(2)	44	3
	45	42
П5-3 / АтVI	46	6
	49	14
	50	86
	56	4

Марка плиты	№ поз.	Колич. шт.
П5-3 / АV(3)	57	6
	62	6
	63	18
П5-3 / АV(2)	64	8
	65	8
	66	16
П5-3 / АтV(3)	67	52
	103	4
П5-3 / АтV(2)	104	4
	105	4
Закладные детали		
П5-3 / АтVI	79	4
	80	4
	81	4
	82	8
	83	8
Напрягаемая арматура		
П5-3 / П7	20	4
Арматурные изделия		
	25	2
	26	2
	27	60
	38	28

Марка плиты	№ поз.	Колич. шт.
П5-3 / П7	43	3
	44	3
	45	42
	46	6
	49	14
	50	86
	56	4
	57	6
	62	6
	63	18
	64	8
	65	8
	66	16
	67	52
	103	4
	104	4
	105	4
Закладные детали		
	79	4
	81	4
	82	8
	83	8
	89	4
	90	4

Марка плиты	№ поз.	Колич. шт.
Напрягаемая арматура и шайба		
П5-4 / АV(3)	4	2
	108	4
П5-4 / АV(2)	5	2
	109	4
П5-4 / АтV(3)	11	2
	108	4
П5-4 / АтV(2)	12	2
	109	4
П5-4 / АтVI	18	2
	108	4
Арматурные изделия		
П5-4 / АV(3)	28	2
П5-4 / АV(2)	29	2
	30	60
П5-4 / АтV(3)	38	28
	43	3
П5-4 / АтV(2)	44	3
	45	42
П5-4 / АтVI	46	6
	49	14
	50	86
	56	4

Марка плиты	№ поз.	Колич. шт.
П5-4 / АV(3)	57	6
	62	6
	63	18
П5-4 / АV(2)	64	8
	65	8
	66	16
П5-4 / АтV(3)	67	52
	103	4
П5-4 / АтV(2)	104	4
	105	4
Закладные детали		
П5-4 / АтVI	79	4
	80	4
	81	4
	82	8
	83	8
Напрягаемая арматура		
П5-4 / П7	21	6
Арматурные изделия		
	28	2
	29	2
	30	60
	38	28

Марка плиты	№ поз.	Колич. шт.
П5-4 / П7	43	3
	44	3
	45	42
	46	6
	49	14
	50	86
	56	4
	57	6
	62	6
	63	18
	64	8
	65	8
	66	16
	67	52
	103	4
	104	4
	105	4
Закладные детали		
	84	4
	87	8
	88	8
	91	4
	92	4
	93	4

Инв. №

Трахтенгерц

Проверил

Выжигин, Трахтенгерц, Суровова, Лобович 1974 г.

Рук. отдела

Гл. инж. пр.

Рук. группы

Инженер

Дата выпуска

Госстрой СССР
ЦНИИПРОМЗДАНИЙ
г. Москва

ТК 1974

Перечень позиций на одну плиту

ИИ24-6

Лист 41

13001 51

Перечень позиций на одну плиту

Марка плиты	№ поз.	Колич. шт.
Напрягаемая арматура и шайба		
П5-5 / АV(3)	5	2
	109	4
П5-5 / АV(2)	7	2
	109	4
П5-5 / АтV(3)	12	2
	109	4
П5-5 / АтV(2)	14	2
	109	4
П5-5 / АтVI	19	2
	109	4
	Арматурные изделия	
П5-5 / АV(3)	31	2
	32	2
П5-5 / АV(2)	33	60
	38	28
П5-5 / АтV(3)	43	3
	44	3
П5-5 / АтV(2)	45	42
	46	6
П5-5 / АтVI	49	14
	50	30
	51	56
	56	4

Марка плиты	№ поз.	Колич. шт.
	58	6
	62	6
П5-5 / АV(3)	63	18
	64	8
	65	8
П5-5 / АV(2)	66	16
	67	52
П5-5 / АтV(3)	103	4
	104	4
	105	4
П5-5 / АтV(2)	Закладные детали	
	79	4
П5-5 / АтVI	80	4
	81	4
	82	8
	83	8
Напрягаемая арматура и шайба		
П5-6 / АV(3)	3	4
	108	8
П5-6 / АтV(3)	10	4
	108	8
П5-6 / АV(3)	Арматурные изделия	
П5-5 / АтV(3)	32	2
	33	60

Марка плиты	№ поз.	Колич. шт.
	34	2
	44	40
	45	42
	47	3
	49	6
	50	30
	51	74
П5-6 / АV(3)	52	16
	56	4
	58	6
	62	6
	63	18
	64	8
П5-6 / АтV(3)	65	8
	66	16
	67	52
	103	4
	104	4
	105	4
	Закладные детали	
	84	4
	85	4
	86	4
	87	8
	88	8

Марка плиты	№ поз.	Колич. шт.
Напрягаемая арматура и шайба		
П5-1-1 / АV(2)	1	2
	106	4
П5-1-1 / АтV(2)	8	2
	106	4
П5-1-1 / АтVI	15	2
	106	4
	Арматурные изделия	
	22	2
П5-1-1 / АV(2)	23	2
	24	60
	37	3
П5-1-1 / АтV(2)	38	31
	39	42
	40	6
П5-1-1 / АтVI	49	14
	50	86
	55	6
	56	4
	62	6
	63	18
	64	8
	65	8

Марка плиты	№ поз.	Колич. шт.
	66	16
П5-1-1 / АV(2)	67	52
	103	4
	104	4
П5-1-1 / АтV(2)	105	4
	Закладные детали	
	79	6
П5-1-1 / АтVI	80	4
	81	4
	82	12
	83	12
	Напрягаемая арматура	
	90	2
	Арматурные изделия	
	22	2
	23	2
П5-1-1 / П7	24	60
	37	3
	38	31
	39	42
	40	6
	49	14
	50	86
	55	6
	56	4

Марка плиты	№ поз.	Колич. шт.
	62	6
	63	18
	64	8
	65	8
	66	16
	67	52
	103	4
	104	4
	105	4
П5-1-1 / П7		
	Закладные детали	
	79	6
	81	4
	82	12
	83	12
	89	4
	90	4

Инв. №

Трахтенгерц

Проверил

Выжигин, Трахтенгерц, Суровова, Лобович 1974 г.

Рук. отдела, Гл. инж. пр., Рук. группы, Инженер, Дата выпуска:

Госстрой СССР ЦНИИПРОМЗДАНИЙ г. Москва

ТК 1974	Перечень позиций на одну плиту	ИИ24-6 Лист 42

Перечень позиций на одну плиту

Марка плиты	№ поз.	Кол. шт.
Напрягаемая арматура и шайба		
П5-2-1 / А V (3)	2	2
	107	4
П5-2-1 / А V (2)	6	2
	107	4
П5-2-1 / Ат V (3)	9	2
	107	4
П5-2-1 / Ат V (2)	13	2
	107	4
П5-2-1 / Ат VI	16	2
	107	4
	Арматурные изделия	
П5-2-1 / А V (3)	22	2
	23	2
П5-2-1 / А V (2)	24	60
	38	31
П5-2-1 / Ат V (3)	39	42
	41	3
П5-2-1 / Ат V (2)	42	6
	49	14
П5-2-1 / Ат VI	50	86
	56	4
	57	6

Марка плиты	№ поз.	Кол. шт.
	62	6
П5-2-1 / А V (3)	63	18
	64	8
	65	8
П5-2-1 / А V (2)	66	16
	67	52
	103	4
П5-2-1 / Ат V (3)	104	4
	105	4
	Закладные детали	
П5-2-1 / Ат V (2)	79	6
	80	4
П5-2-1 / Ат VI	81	4
	82	12
	83	12
	Напрягаемая арматура	
	21	2
	Арматурные изделия	
П5-2-1 / П7	22	2
	23	2
	24	60
	38	31
	39	42

Марка плиты	№ поз.	Кол. шт.
	41	3
	42	6
	49	14
	50	86
	56	4
	57	6
	62	6
	63	18
	64	8
П5-2-1 / П7	65	8
	66	16
	67	52
	103	4
	104	4
	105	4
	Закладные детали	
	79	6
	81	4
	82	12
	83	12
	89	4
	90	4

Марка плиты	№ поз.	Кол. шт.
Напрягаемая арматура и шайба		
П5-3-1 / А V (3)	3	1
	108	4
П5-3-1 / А V (2)	4	2
	108	4
П5-3-1 / Ат V (3)	10	2
	108	4
П5-3-1 / Ат V (2)	11	2
	108	4
П5-3-1 / Ат VI	17	2
	108	4
	Арматурные изделия	
П5-3-1 / А V (3)	25	2
	26	2
П5-3-1 / А V (2)	27	60
	38	28
П5-3-1 / Ат V (3)	43	3
	44	3
П5-3-1 / Ат V (2)	45	42
	46	6
П5-3-1 / Ат VI	49	14
	50	86
	56	4

Марка плиты	№ поз.	Кол. шт.
	57	6
П5-3-1 / А V (3)	62	6
	63	18
	64	8
П5-3-1 / А V (2)	65	8
	66	16
	67	52
П5-3-1 / А V (3)	103	4
	104	4
	105	4
	Закладные детали	
П5-3-1 / Ат V (2)	79	6
	80	4
П5-3-1 / Ат VI	81	4
	82	12
	83	12
	Напрягаемая арматура	
	20	4
	Арматурные изделия	
П5-3-1 / П7	25	2
	26	2
	27	60
	38	28

Марка плиты	№ поз.	Кол. шт.
	43	3
	44	3
	45	42
	46	6
	49	14
	50	86
	56	4
	57	6
	62	6
П5-3-1 / П7	63	18
	64	8
	65	8
	66	16
	67	52
	103	4
	104	4
	105	4
	Закладные детали	
	79	6
	81	4
	82	12
	83	12
	89	4
	90	4

ТК 1974	Перечень позиций на одну плиту	ЦИ 24-6 Лист 43

Пров. 14/V 75г. [signature] Кон. [signature]

13001 63

Перечень позиций на одну плиту

Марка плиты	№ поз.	Колич. шт.
Напрягаемая арматура и шайба		
П5-4-1 / АV(3)	4	2
	108	4
П5-4-1 / АV(2)	5	2
	109	4
П5-4-1 / АтV(3)	11	2
	108	4
П5-4-1 / АтV(2)	12	2
	109	4
П5-4-1 / АтVI	18	2
	108	4
	Арматурные изделия	
П5-4-1 / АV(3)	20	2
П5-4-1 / АV(2)	29	2
	30	60
П5-4-1 / АтV(3)	38	28
	43	3
П5-4-1 / АтV(2)	44	3
	45	42
П5-4-1 / АтVI	46	6
	49	14
	50	86
	56	4

Марка плиты	№ поз.	Колич. шт.
	57	6
	62	6
П5-4-1 / АV(3)	63	18
	64	8
	65	8
П5-4-1 / АV(2)	66	16
	67	52
	103	4
П5-4-1 / АтV(3)	104	4
	105	4
П5-4-1 / АтV(2)	Закладные детали	
	79	6
П5-4-1 / АтVI	80	4
	81	4
	82	12
	83	12
	Напрягаемая арматура	
	21	6
П5-4-1 / П7	Арматурные изделия	
	28	2
	29	2
	30	60

Марка плиты	№ поз.	Колич. шт.
	38	28
	43	3
	44	3
	45	42
	46	6
	49	14
	50	86
	56	4
	57	6
	62	6
П5-4-1 / П7	63	18
	64	8
	65	8
	66	16
	67	52
	103	4
	104	4
	105	4
	Закладные детали	
	79	6
	82	4
	83	4
	84	4
	87	8

Марка плиты	№ поз.	Колич. шт.
	88	8
П5-4-1 / П7	91	4
	92	4
	93	4
Напрягаемая арматура и шайба		
П5-5-1 / АV(3)	5	2
	109	4
П5-5-1 / АV(2)	7	2
	109	4
П5-5-1 / АтV(3)	12	2
	109	4
П5-5-1 / АтV(2)	14	2
	109	4
П5-5-1 / АтVI	19	2
	109	4
П5-5-1 / АV(3)	Арматурные изделия	
П5-5-1 / АV(2)	31	2
П5-5-1 / АтV(3)	32	2
П5-5-1 / АтV(2)	33	60
П5-5-1 / АтVI	38	28
	43	3
	44	3
	45	42

Марка плиты	№ поз.	Колич. шт.
	46	6
	49	14
П5-5-1 / АV(3)	50	30
	51	56
	56	4
П5-5-1 / АV(2)	58	6
	62	6
	63	18
П5-5-1 / АтV(3)	64	8
	65	8
	66	16
П5-5-1 / АтV(2)	67	52
	103	4
	104	4
П5-5-1 / АтVI	105	4
	Закладные детали	
	79	6
	80	4
	81	4
	82	12
	93	12

Марка плиты	№ поз.	Колич. шт.
Напрягаемая арматура и шайба		
П5-6-1 / АV(3)	3	4
	108	8
П5-6-1 / АтV(3)	10	4
	108	8
	Арматурные изделия	
	32	2
	33	60
	34	2
П5-6-1 / АV(3)	44	40
	45	42
	47	3
	48	6
	50	30
П5-6-1 / АтV(3)	51	74
	52	16
	56	4
	58	6
	62	6
	63	18
	64	8
	65	8
	См. продолж.	

ТК 1974	Перечень позиций на одну плиту	ИИ 24-6
		Лист 44

Госстрой СССР
ЦНИИПРОМЗДАНИЙ
г. Москва

Инв. №

Рук. отдела — Выжигин
Гл. инж. пр. — Трахтенгерц
Рук. группы — Суровова
Инженер — Лобович
Дата выпуска: 1974 г.

Проверил — Трахтенгерц

13001 64

Перечень позиций на одну плиту

Марка плиты	№ поз.	Колич. шт.
П5-6-1 АV(3)	66	16
	67	52
	103	4
	104	4
	105	4
	Закладные детали	
П5-6-1 АтV(3)	79	2
	82	4
	83	4
	84	4
	85	4
	86	4
	87	8
	88	8
Напрягаемая арматура и шайба		
П5-1-2 АV(2)	1	2
	106	4
П5-1-2 АтV(2)	8	2
	106	4
П5-1-2 АтVI	15	2
	106	4
П5-1-2	Арматурные изделия	
	22	2

Марка плиты	№ поз.	Колич. шт.
П5-1-2 АV(2)	23	2
	24	60
	35	4
	36	4
	37	3
	38	31
	39	42
	40	6
П5-1-2 АтV(2)	49	14
	50	56
	56	4
	57	4
П5-1-2 АтVI	59	28
	64	8
	65	8
	66	16
	67	52
	103	4
	104	4
	105	4
	Закладные детали	
	79	4
	80	4
	81	4

Марка плиты	№ поз.	Колич. шт.
П5-1-2	82	8
	83	8
	Напрягаемая арматура	
	20	2
	Арматурные изделия	
	22	2
	23	2
	24	60
	35	4
	36	4
	37	3
П5-1-2 П7	38	31
	39	42
	40	6
	49	14
	50	56
	56	4
	57	4
	59	28
	64	8
	65	8
	66	16
	67	52
	103	4
	104	4

Марка плиты	№ поз.	Колич. шт.
	105	4
	Закладные детали	
	79	4
П5-1-2 П7	81	4
	82	8
	83	8
	89	4
	90	4
Напрягаемая арматура и шайба		
П5-2-2 АV(3)	2	2
	107	4
П5-2-2 АV(2)	6	2
	107	4
П5-2-2 АтV(3)	9	2
	107	4
П5-2-2 АтV(2)	13	2
	107	4
П5-2-2 АтVI	16	2
	107	4
	Арматурные изделия	
П5-2-2	22	2
	23	2
	24	60
	35	4

Марка плиты	№ поз.	Колич. шт.
	36	4
	38	31
	39	42
	41	3
П5-2-2 АV(3)	42	6
	49	14
	50	56
П5-2-2 АV(2)	56	4
	59	28
	60	2
П5-2-2 АтV(3)	61	4
	64	8
	65	8
П5-2-2 АтV(2)	66	16
	67	52
	103	4
П5-2-2 АтVI	104	4
	105	4
	Закладные детали	
	79	4
	80	4
	81	4
	82	8
	83	8

Марка плиты	№ поз.	Колич. шт.
	Напрягаемая арматура	
	21	2
	Арматурные изделия	
	22	2
	23	2
	24	60
	35	4
	36	4
	38	31
	39	42
П5-2-2 П7	41	3
	42	6
	43	14
	50	56
	56	4
	59	28
	60	2
	61	4
	64	8
	65	8
	66	16
	67	52
	103	4
	104	4
	105	4

См. продолж.

ЦНИИПромзданий г. Москва
Гл. инж. пр. Суров
Рук. группы Лобович
Инженер
Дата выпуска: 1974г.

Перечень позиций на одну плиту

Марка плиты	№ поз.	Колич. шт.
П5-2-2 / П7	Закладные детали	
	79	4
	81	4
	82	8
	83	8
	89	4
	90	4
Напрягаемая арматура и шайба		
П5-3-2 / АV(3)	3	2
	108	4
П5-3-2 / АV(2)	4	2
	108	4
П5-3-2 / АтV(3)	10	2
	108	4
П5-3-2 / АтV(2)	11	2
	108	4
П5-3-2 / АтVI	17	2
	108	4
П5-3-2	Арматурные изделия	
	25	2
	26	2
	27	60
	35	4

Марка плиты	№ поз.	Колич. шт.
П5-3-2 / АV(3)	36	4
	38	28
	43	3
	44	3
	45	42
	46	6
П5-3-2 / АV(2)	49	14
	50	56
	56	4
	59	28
П5-3-2 / АтV(3)	60	2
	61	4
	64	8
	65	8
П5-3-2 / АтV(2)	66	16
	67	52
	103	4
	104	4
П5-3-2 / АтVI	105	4
	Закладные детали	
	79	4
	80	4
	81	4
	82	8
	83	8

Марка плиты	№ поз.	Колич. шт.
П5-3-2 / П7	Напрягаемая арматура	
	20	4
	Арматурные изделия	
	25	2
	26	2
	27	60
	35	4
	36	4
	38	28
	43	3
	44	3
	45	42
	46	6
	49	14
	50	56
	56	4
	59	28
	60	2
	61	4
	64	8
	65	8
	66	16
	67	52
	103	4
	104	4

Марка плиты	№ поз.	Колич. шт.
П5-3-2 / П7	105	4
	Закладные детали	
	79	4
	81	4
	82	8
	83	8
	89	4
	90	4
Напрягаемая арматура и шайба		
П5-4-2 / АV(3)	4	2
	108	4
П5-4-2 / АV(2)	5	2
	109	4
П5-4-2 / АтV(3)	11	2
	108	4
П5-4-2 / АтV(2)	12	2
	109	4
П5-4-2 / АтVI	18	2
	108	4
П5-4-2	Арматурные изделия	
	28	2
	29	2
	30	60
	35	4

Марка плиты	№ поз.	Колич. шт.
П5-4-2 / АV(3)	36	4
	38	28
	43	3
	44	3
	45	42
	46	6
П5-4-2 / АV(2)	49	14
	50	56
	56	4
	59	28
П5-4-2 / АтV(3)	60	2
	61	4
	64	8
	65	8
П5-4-2 / АтV(2)	66	16
	67	52
	103	4
	104	4
П5-4-2 / АтVI	105	4
	Закладные детали	
	79	4
	80	4
	81	4
	82	8
	83	8

Марка плиты	№ поз.	Колич. шт.
П5-4-2 / П7	Напрягаемая арматура	
	21	6
	Арматурные изделия	
	28	2
	29	2
	30	60
	35	4
	36	4
	38	28
	43	3
	44	3
	45	42
	46	6
	49	14
	50	56
	56	4
	59	28
	60	2
	61	4
	64	8
	65	8
	66	16
	67	52
	103	4
	104	4

См. продолж.

ТК 1974	Перечень позиций на одну плиту	ИИ 24-6 Лист 46

Госстрой СССР ЦНИИПРОМЗДАНИЙ г. Москва

Инв. № | Трахтенгерц | Выжигин, Трахтенгерц, Суровова, Лобович 1974 г. | Рук. отдела | Гл. инж. пр. | Рук. группы | Инженер | Дата выпуска

13001 66

ЗАВОД ЖБИ

Перечень позиций на одну плиту

Марка плиты	№ поз.	Колич. шт.
П5-4-2 / П7	105	4
	Закладные детали	
	84	4
	87	8
	88	8
	91	4
	92	4
	93	4
	Напрягаемая арматура и шайба	
П5-5-2 / АV(3)	5	2
	109	4
П5-5-2 / АV(2)	7	2
	109	4
П5-5-2 / АтV(3)	12	2
	109	4
П5-5-2 / АтV(2)	14	2
	109	4
П5-5-2 / АтVI	19	2
	109	4
П5-5-2	Арматурные изделия	
	31	2
	32	2
	33	60
	35	4

Марка плиты	№ поз.	Колич. шт.
П5-5-2 / АV(3)	36	4
	38	28
	43	3
	44	3
	45	42
	46	6
	49	14
П5-5-2 / АV(2)	51	56
	56	4
	59	28
	60	2
П5-5-2 / АтV(3)	61	4
	64	8
	65	8
	66	16
П5-5-2 / АтV(2)	67	52
	103	4
	104	4
	105	4
П5-5-2 / АтVI	Закладные детали	
	79	4
	80	4
	81	4
	82	8
	83	8

Марка плиты	№ поз.	Колич. шт.
	Напрягаемая арматура и шайба	
П5-6-2 / АIV(3)	3	4
	108	8
П5-6-2 / АтV(3)	10	4
	108	8
	Арматурные изделия	
	32	2
	33	60
	34	2
	35	4
П5-6-2 / АV(3)	36	4
	44	40
	45	42
	47	3
	48	6
П5-6-2 / АтV(3)	51	74
	52	16
	56	4
	59	28
	60	2
	61	4
	64	8
	65	8
	66	16

Марка плиты	№ поз.	Колич. шт.
	67	52
	103	4
П5-6-2 / АV(3)	104	4
	105	4
	Закладные детали	
П5-6-2 / АтV(3)	84	4
	85	4
	86	4
	87	8
	88	8
	Напрягаемая арматура и шайба	
П5-1-4 / АV(2)	1	2
	106	4
П5-1-4 / АтV(2)	8	2
	106	4
П5-1-4 / АтVI	15	2
	106	4
	Арматурные изделия	
П5-1-4 / АV(2)	22	2
	23	2
П5-1-4 / АтV(2)	24	60
	35	4
П5-1-4 / АтVI	36	4
	37	3

Марка плиты	№ поз.	Колич. шт.
	38	31
	39	28
	40	6
	49	14
	50	56
П5-1-4 / АV(2)	55	3
	56	6
	57	2
	59	14
	64	8
П5-1-4 / АтV(2)	65	8
	66	16
	67	52
	68	32
	69	16
П5-1-4 / АтVI	70	8
	76	15
	77	14
	78	1
	103	4
	104	4
	105	4
	Закладные детали	
	79	4
	80	4

Марка плиты	№ поз.	Колич. шт.
	81	4
П5-1-4 / АV(2)	82	8
П5-1-4 / АтV(2)	83	8
	97	16
П5-1-4 / АтVI	98	4
	99	8
	100	4
	Напрягаемая арматура	
	20	2
	Арматурные изделия	
	22	2
	23	2
	24	60
П5-1-4 / П7	35	4
	36	4
	37	3
	38	31
	39	28
	40	6
	49	14
	50	56
	55	3
	56	6
	57	2
	59	14

См. продолж.

ЦНИИПРОМЗДАНИЙ г. Москва

Рук. группы Суровова
Инженер Лобович
Дата выпуска 1974г.

ТК 1974

Перечень позиций на одну плиту

ИИ24-6

Лист 47

13001 67

https://zavodjbi.com/

Перечень позиций на одну плиту

Марка плиты	№ поз.	Колич. шт.
П5-1-4 П7	64	8
	65	8
	66	16
	67	52
	68	32
	69	16
	70	8
	76	15
	77	14
	78	1
	103	4
	104	4
	105	4
	Закладные детали	
	79	4
	81	4
	82	8
	83	8
	89	4
	90	4
	97	16
	98	4
	99	8
	100	4

Марка плиты	№ поз.	Колич. шт.
Напрягаемая арматура и шайба		
П5-1-5 АV(2)	1	2
	106	4
П5-1-5 АтV(2)	8	2
	106	4
П5-1-5 АтVI	15	2
	106	4
	Арматурные изделия	
П5-1-5 АV(2)	22	2
	23	2
	24	60
	35	4
П5-1-5 АтV(2)	36	4
	37	3
	38	31
П5-1-5 АтVI	39	28
	40	6
	49	14
	50	56
	55	3
	56	6
	57	2
	59	14
	64	8

Марка плиты	№ поз.	Колич. шт.
П5-1-5 АV(2)	65	8
	66	16
	67	52
	68	32
	71	16
	72	8
	76	15
	77	14
	78	1
	103	4
П5-1-5 АтV(2)	104	4
	105	4
	Закладные детали	
П5-1-5 АтVI	79	4
	80	4
	81	4
	82	8
	83	8
	97	32
	98	8
	99	16
	101	4

Марка плиты	№ поз.	Колич. шт.
	Напрягаемая арматура	
	20	2
	Арматурные изделия	
	22	2
	23	2
	24	60
	35	4
	36	4
П5-1-5 П7	37	3
	38	31
	39	28
	40	6
	49	14
	50	56
	55	3
	56	6
	57	2
	59	14
	64	8
	65	8
	66	16
	67	52
	68	32
	71	16
	72	8

Марка плиты	№ поз.	Колич. шт.
	76	15
	77	14
	78	1
	103	4
	104	4
	105	4
	Закладные детали	
	79	4
	81	4
П5-1-5 П7	82	8
	83	8
	89	4
	90	4
	97	32
	98	8
	99	16
	101	4
Напрягаемая арматура и шайба		
П5-1-6 АV(2)	1	2
	106	4
П5-1-6 АтV(2)	8	2
	106	4

Марка плиты	№ поз.	Колич. шт.
П5-1-6 АтVI	15	2
	106	4
	Арматурные изделия	
П5-1-6 АV(2)	22	2
	23	2
	24	60
	35	4
	36	4
	37	3
П5-1-6 АтV(2)	38	31
	39	28
	40	6
	49	14
П5-1-6 АтVI	50	56
	55	3
	56	6
	57	2
	59	14
	64	8
	65	8
	66	16
	67	52
	73	16
	См. продолж.	

Инв. №

Взамен

Подпись и дата

Инв. № подл.

Трахтенгерц
Сурова
Лобович
1974 г

Отд. стоечд
Гл. инж. пр.
Рук. группы
Инженер

Трахтенгерц
Сурова
Лобович

Дата обследования

ЦНИИПРОМЗДАНИЙ
г. Москва

ТК 1974

Перечень позиций на одну плиту

ИИ24-6

Лист 48

Перечень позиций на одну плиту

Марка плиты	№ поз.	Колич. шт.
П5-1-6 / АV(2)	74	16
	75	8
	76	15
	77	14
	78	1
	103	4
	104	4
П5-1-6 / АтV(2)	105	4
	Закладные детали	
П5-1-6 / АтVI	79	4
	80	4
	81	4
	82	8
	83	8
	97	32
	98	8
	99	16
	102	4
П5-1-6 / П7	Напрягаемая арматура	
	20	2
	Арматурные изделия	
	22	2

Марка плиты	№ поз.	Колич. шт.
П5-1-6 / П7	23	2
	24	60
	35	4
	36	4
	37	3
	38	31
	39	28
	40	6
	49	14
	50	56
	55	3
	56	6
	57	2
	59	14
	64	8
	65	8
	66	16
	67	52
	73	16
	74	16
	75	8
	76	15
	77	14
	78	1
	103	4

Марка плиты	№ поз.	Колич. шт.
П5-1-6 / П7	104	4
	105	4
	Закладные детали	
	79	4
	81	4
	82	8
	83	8
	89	4
	90	4
	97	32
	98	8
	99	16
	102	4
	Напрягаемая арматура и шайба	
П5-2-3 / АV(3)	2	2
	107	4
П5-2-3 / АV(2)	6	2
	107	4
П5-2-3 / АтV(3)	9	2
	107	4

Марка плиты	№ поз.	Колич. шт.
П5-2-3 / АтV(2)	13	2
	107	4
П5-2-3 / АтVI	16	2
	107	4
	Арматурные изделия	
П5-2-3 / АV(3)	22	2
	23	2
	24	60
П5-2-3 / АV(2)	35	4
	36	4
	38	32
П5-2-3 / АтV(3)	39	42
	41	3
	42	6
П5-2-3 / АтV(2)	50	56
	53	14
	56	2
П5-2-3 / АтVI	59	14
	60	1
	61	2
	64	4
	65	4
	66	16
	67	52

Марка плиты	№ поз.	Колич. шт.
П5-2-3 / АV(3)	103	4
	104	4
	105	4
	Закладные детали	
П5-2-3 / АV(2)	60	1
	79	6
П5-2-3 / АтV(3)	80	4
	81	4
П5-2-3 / АтV(2)	82	12
	83	12
	94	2
П5-2-3 / АтVI	95	2
	96	4
	Напрягаемая арматура	
	21	2
	Арматурные изделия	
П5-2-3 / П7	22	2
	23	2
	24	60
	35	4

Марка плиты	№ поз.	Колич. шт.
П5-2-3 / П7	36	4
	38	32
	39	42
	41	3
	42	6
	50	56
	53	14
	56	2
	59	14
	60	1
	61	2
	64	4
	65	4
	66	16
	67	52
	103	4
	104	4
	105	4
	Закладные детали	
	60	1
	79	6
	81	4
	см. продолж.	

ТК 1974	Перечень позиций на одну плиту.	ИИ 24-6 Лист 49

ЦНИИПРОМЗДАНИЙ г. Москва

Гл. инж. пр. Рук. груп. Инженер Дата выпуска: Трухтенгерц Суровова Лобович 1974 г.

Перечень позиций на одну плиту

Марка плиты	№ поз.	Колич. шт.
П5-2-3 / П7	82	12
	83	12
	89	4
	90	4
	94	2
	95	2
	96	4
Напрягаемая арматура и шайба		
П5-3-3 / АV(3)	3	2
	108	4
П5-3-3 / АV(2)	4	2
	108	4
П5-3-3 / АтV(3)	10	2
	108	4
П5-3-3 / АтV(2)	11	2
	108	4
П5-3-3 / АтVI	17	2
	108	4
П5-3-3	Арматурные изделия	
	25	2
	26	2

Марка плиты	№ поз.	Колич. шт.
П5-3-3 / АV(3)	27	60
	35	4
	36	4
	38	29
	43	3
	44	3
	45	42
П5-3-3 / АV(2)	46	6
	50	56
	53	14
	56	2
П5-3-3 / АтV(3)	59	14
	60	1
	61	2
	64	4
П5-3-3 / АтV(2)	65	4
	66	16
	67	52
	103	4
П5-3-3 / АтVI	104	4
	105	4
	Закладные детали	
	60	1

Марка плиты	№ поз.	Колич. шт.
П5-3-3 / АV(3)	79	6
	80	4
П5-3-3 / АV(2)	81	4
	82	12
П5-3-3 / АтV(3)	83	12
П5-3-3 / АтV(2)	94	2
	95	2
П5-3-3 / АтVI	96	4
	Напрягаемая арматура	
	20	4
	Арматурные изделия	
П5-3-3 / П7	25	2
	26	2
	27	60
	35	4
	36	4
	38	29
	43	3
	44	3
	45	42
	46	6
	50	56

Марка плиты	№ поз.	Колич. шт.
	53	14
	56	2
	59	14
	60	1
	61	2
	64	4
	65	4
	66	16
	67	52
П5-3-3 / П7	103	4
	104	4
	105	4
	Закладные детали	
	60	1
	79	6
	81	4
	82	12
	83	12
	89	4
	90	4
	94	2
	95	2
	96	4

Марка плиты	№ поз.	Колич. шт.
Напрягаемая арматура и шайба		
П5-4-3 / АV(3)	4	2
	108	4
П5-4-3 / АV(2)	5	2
	109	4
П5-4-3 / АтV(3)	11	2
	108	4
П5-4-3 / АтV(2)	12	2
	109	4
П5-4-3 / АтVI	18	2
	108	4
П5-4-3 / АV(3)	Арматурные изделия	
	28	2
П5-4-3 / АV(2)	29	2
	30	60
П5-4-3 / АтV(3)	35	4
	36	4
П5-4-3 / АтV(2)	38	29
	43	3
П5-4-3 / АтVI	44	3
	45	42
	46	6
	50	56

Марка плиты	№ поз.	Колич. шт.
	53	14
	56	2
	59	14
П5-4-3 / АV(3)	60	1
	61	2
	64	4
	65	4
П5-4-3 / АV(2)	66	16
	67	52
	103	4
	104	4
П5-4-3 / АтV(3)	105	4
	Закладные детали	
	60	1
П5-4-3 / АтV(2)	79	6
	80	4
	81	4
	82	12
П5-4-3 / АтVI	83	12
	94	2
	95	2
	96	4

Инв. №

Трахтенгерц

Проверил

Выжитин, Трахтенгерц, Суровова, Лобович 1974 г.

Рук. отдела

Гл. инж. пр.

Рук. групп.

Инженер

Дата выпуска

Госстрой СССР
ЦНИИПРОМЗДАНИЙ
г. Москва

ТК 1974	Перечень позиций на одну плиту.	ИИ 24-6 Лист 50

13001 70

Перечень позиций на одну плиту

Марка плиты	№ поз.	Колич. шт.
	Напрягаемая арматура	
	21	6
	Арматурные изделия	
	28	2
	29	2
	30	60
	35	4
	36	4
П5-4-3 / П7	38	29
	43	3
	44	3
	45	42
	46	6
	50	56
	53	14
	56	2
	59	14
	60	1
	61	2
	64	4
	65	4
	66	16
	67	52
	103	4

Марка плиты	№ поз.	Колич. шт.
	104	4
	105	4
	Закладные детали	
	60	1
	79	2
	82	4
	83	4
П5-4-3 / П7	84	4
	87	8
	88	8
	91	4
	92	4
	93	4
	94	2
	95	2
	96	4
Напрягаемая арматура и шайба		
П5-5-3 / АV(3)	5	2
	109	4
П5-5-3 / АV(2)	7	2
	109	4

Марка плиты	№ поз.	Колич. шт.
П5-5-3 / АтV(3)	12	2
	109	4
П5-5-3 / АтI(2)	14	2
	109	4
П5-5-3 / АтVI	19	2
	109	4
	Арматурные изделия	
П5-5-3 / АV(3)	31	2
	32	2
	33	60
П5-5-3 / АV(2)	35	4
	36	4
	38	29
П5-5-3 / АтV(3)	43	3
	44	3
	45	42
П5-5-3 / АтV(2)	46	6
	51	56
	53	14
П5-5-3 / АтVI	56	2
	59	14
	60	1
	61	2
	64	4

Марка плиты	№ поз.	Колич. шт.
	65	4
	66	16
П5-5-3 / АV(3)	67	52
	103	4
	104	4
П5-5-3 / АV(2)	105	4
	Закладные детали	
П5-5-3 / АтV(3)	60	1
	79	6
П5-5-3 / АтV(2)	80	4
	81	4
	82	12
П5-5-3 / АтVI	83	12
	94	2
	95	2
	96	4
Напрягаемая арматура и шайба		
П5-6-3 / АV(3)	3	4
	108	8
П5-6-3 / АтV(3)	10	4
	108	8

Марка плиты	№ поз.	Колич. шт.
	Арматурные изделия	
	32	2
	33	60
	34	2
	35	4
П5-6-3 / АV(3)	36	4
	44	42
	45	42
	47	3
	48	6
	51	76
П5-6-3 / АтV(3)	54	16
	56	2
	59	14
	60	1
	61	2
	64	4
	65	4
	66	16
	67	52
	103	4
	104	4
	105	4

Марка плиты	№ поз.	Колич. шт.
	Закладные детали	
	60	1
	79	2
П5-6-3 / АV(3)	82	4
	83	4
	84	4
	85	4
	86	4
П5-6-3 / АтV(3)	87	8
	88	8
	94	2
	95	2
	96	4

ТК	Перечень позиций на одну плиту	ИИ24-6
1974		Лист 51

ЦНИИПРОМЗДАНИЙ г. Москва
Рук группы Суровова
Инженер Лобович
Дата выпуска: 1974 г.
24 серия
ЗАВОД ЖБИ

Спецификация позиций арматурных изделий на альбом

№ поз.	Ф или сечение мм	Длина мм	Вес кг
1	12АV	5980	5,3
2	14АV	5980	7,2
3	18АV	5980	11,95
4	20АV	5980	14,75
5	22АV	5980	17,8
6	16АV	5980	9,4
7	25АV	5980	23,0
8	12АтV	5980	5,3
9	14АтV	5980	7,2
10	18АтV	5980	11,95
11	20АтV	5980	14,75
12	22АтV	5980	17,8
13	16АтV	5980	9,4
14	25АтV	5980	23,0
15	10АтVI	5980	3,7
16	14АтVI	5980	7,2
17	18АтVI	5980	11,95
18	20АтVI	5980	14,75
19	25АтVI	5980	23,0
20	12П7	5940	4,2
21	15П7	5940	6,6
22	5ВI	5730	0,9
23	5ВI	5800	0,9
24	5ВI	385	0,06
25	6АIII	5730	1,3
26	6АIII	5800	1,3
27	6АIII	385	0,09
28	8АIII	5730	2,3
29	8АIII	5800	2,3
30	8АIII	385	0,15
31	10АIII	5730	3,5
32	10АIII	5800	3,6
33	10АIII	385	0,24
34	10АIII	5630	3,5
35	-65×8 в ст.3	100	0,4
36	16АIII	1000	1,6
37	8АIII	1400	0,6
38	4ВI	1320	0,13
39	4ВI	180	0,02
40	8АIII	50	0,02
41	10АIII	1400	0,9
42	10АIII	50	0,03
43	12АIII	1400	1,2
44	5ВI	1320	0,2
45	5ВI	180	0,03
46	12АIII	50	0,04
47	14АIII	1400	1,7
48	14АIII	50	0,06
49	4ВI	5470	0,54
50	4ВI	520	0,05
51	5ВI	520	0,08
52	5ВI	5470	0,84
53	4ВI	4945	0,5
54	5ВI	4945	0,76
55	5ВI	1360	0,2
56	4ВI	1360	0,13
57	6АIII	1360	0,3
58	8АIII	1360	0,54
59	4ВI	340	0,03
60	L80×50×6 в ст3	120	0,7
61	10АIII	1360	0,8
62	5ВI	1820	0,3
63	4ВI	220	0,02
64	8АIII	350	0,14
65	8АIII	100	0,04
66	5ВI	620	0,10
67	5ВI	700	0,11
68	10АIII	1320	0,81
69	10АIII	430	0,26
70	10АIII	180	0,12
71	10АIII	280	0,17
72	10АIII	330	0,2
73	12АIII	1320	1,17
74	12АIII	130	0,1
75	12АIII	440	0,4
76	4ВI	440	0,04
77	4ВI	230	0,02
78	8АIII	1320	0,52
103	12АI	940	0,8
104	16АI	400	0,6
105	4ВI	90	0,01
106	-50×8 в ст3	50	0,16
107	-50×8 в ст3	50	0,16
108	-50×8 в ст3	50	0,16
109	-50×8 в ст3	50	0,16
110	-50×8 в ст3	50	0,16

Спецификация позиций закладных деталей на альбом

№ поз.	Профиль	Длина мм	Вес кг
60	L80×50×6 в ст3	120	0,7
79	L80×6 в ст3	100	0,74
80	-80×6 в ст3	92	0,35
81	-72×6 в ст3	100	0,34
82	Ф8АIII	330	0,13
83	Ф8АIII	330	0,13
84	L125×80×8 в ст3	150	1,9
85	-97×8 в ст3	138	0,84
86	-130×8 в ст3	150	1,2
87	Ф10АIII	330	0,2
88	Ф10АIII	330	0,2
89	Ф12АIII	830	0,7
90	Ф12АIII	80	0,07
91	-117×8 в ст3	150	1,1
92	Ф14АIII	900	1,1
93	Ф14АIII	100	0,12
94	Ф8АIII	200	0,08
95	-120×8 в ст3	180	1,4
96	-30×8 в ст3	100	0,2
97	Ф12АIII	90	0,1
98	-100×10 в ст3	130	1,0
99	Ф12АIII	110	0,1
100	Ф12АIII	650	0,6
101	Ф12АIII	500	0,45
102	Ф12АIII	350	0,3

Примечания:

1. Длина напрягаемых стержней поз 1÷21 в спецификации указана теоретическая; действительную длину стержней принимать в зависимости от способа натяжения и конструкции захватных приспособлений.
2. В заказе на арматурные изделия должны быть указаны марки сталей, принимаемые в соответствии с указаниями конкретного проекта

ТК 1974	Спецификация арматурных изделий и закладных деталей на альбом.	ИИ 24-6 Лист 52

Госстрой СССР ЦНИИПРОМЗДАНИЙ г. Москва

Рук. отдела Гл. инж. пр. Рук. группы Инженер Дата выпуска: 1974 г.

Выполнил Трахтенгерц Суровова Лобович

Проверил Трахтенгерц

13001 72

Выборка стали на одну плиту, кг

Инв. №

Марка плиты	Арматурные изделия: Сталь ЧМТУ 1-177-67, Класса А-V, Ф, мм 22	20	18	14	12	Итого	Сталь ГОСТ 5781-61*, Класса А-III, Ф, мм 16	14	12	10	8	6	Итого	Класса А-I, Ф, мм 13	12	Итого	ГОСТ 6727-53* Холоднотянутая проволока класса В-I, Ф, мм 5	4	Итого	ГОСТ 380-71 прокат Вст.3, Профиль ∠80×50×8	б=8	Итого	Итого	Закладные детали: ГОСТ 380-71 прокат В Ст.3, Профиль ∠125×80×8	∠80×50×6	∠80×6	d=10	б=8	б=6	Итого	Сталь ГОСТ 5781 61 класса А-III, Ф, мм 12	10	8	Итого	Итого	Всего
ПЗ-2 АV(3)				14,4		14,4				2,88	1,44	1,8	6,12	2,4	3,2	5,6	16,32	17,65	33,97		0,64	0,64	60,73			2,96			2,76	5,72			2,08	2,08	7,8	68,53
ПЗ-3 АV(3)			23,9			23,9			3,84		1,44	12,4	17,68	2,4	3,2	5,6	10,98	16,42	27,4		0,64	0,64	75,22			2,96			2,76	5,72			2,08	2,08	7,8	83,02
ПЗ-4 АV(3)		29,5				29,5			3,84		19,64	1,8	25,28	2,4	3,2	5,6	10,98	16,42	27,4		0,64	0,64	88,42			2,96			2,76	5,72			2,08	2,08	7,8	96,22
ПЗ-5 АV(3)	35,6					35,6			3,84	28,6	4,68		37,12	2,4	3,2	5,6	15,46	13,62	29,08		0,64	0,64	108,04			2,96			2,76	5,72			2,08	2,08	7,8	115,84
ПЗ-6 АV(3)			47,8			47,8		5,46		28,6	4,68		38,74	2,4	3,2	5,6	37,74	2,42	40,16		1,28	1,28	133,58	7,6			8,16		15,76		3,2		3,2	18,96	152,54
ПЗ-2-1 АV(3)				14,4		14,4				2,88	1,44	1,8	6,12	2,4	3,2	5,6	16,32	17,65	33,97		0,64	0,64	60,73			4,44			2,76	7,2			3,12	3,12	10,32	71,05
ПЗ-3-1 АV(3)			23,9			23,9			3,84		1,44	12,4	17,68	2,4	3,2	5,6	10,98	16,42	27,4		0,64	0,64	75,22			4,44			2,76	7,2			3,12	3,12	10,32	85,54
ПЗ-4-1 АV(3)		29,5				29,5			3,84		19,64	1,8	25,28	2,4	3,2	5,6	10,98	16,42	27,4		0,64	0,64	88,42			4,44			2,76	7,2			3,12	3,12	10,32	98,74
ПЗ-5-1 АV(3)	35,6					35,6			3,84	28,6	4,68		37,12	2,4	3,2	5,6	15,46	13,62	29,08		0,64	0,64	108,04			4,44			2,76	7,2			3,12	3,12	10,32	118,36
ПЗ-6-1 АV(3)			47,8			47,8		5,46		28,6	4,68		38,74	2,4	3,2	5,6	37,74	2,42	40,16		1,28	1,28	133,58	7,6		1,48	8,16		17,24		3,2	1,04	4,24	21,48	155,06
ПЗ-2-2 АV(3)				14,4		14,4	6,4			6,08	1,44		13,92	2,4	3,2	5,6	14,52	16,63	31,15	1,4	2,24	3,64	68,71			2,96		2,76	5,72			2,08	2,08	7,8	76,51
ПЗ-3-2 АV(3)			23,9			23,9	6,4		3,84	3,2	1,44	10,6	25,48	2,4	3,2	5,6	9,18	15,36	24,54	1,4	2,24	3,64	83,16			2,96		2,76	5,72			2,08	2,08	7,8	90,96
ПЗ-4-2 АV(3)		29,5				29,5	6,4		3,84	3,2	19,64		33,08	2,4	3,2	5,6	9,18	15,36	24,54	1,4	2,24	3,64	96,36			2,96		2,76	5,72			2,08	2,08	7,8	104,16
ПЗ-5-2 АV(3)	35,6					35,6	6,4		3,84	28,6	1,44		40,28	2,4	3,2	5,6	13,66	12,56	26,22	1,4	2,24	3,64	111,34			2,96		2,76	5,72			2,08	2,08	7,8	119,14
ПЗ-6-2 АV(3)			47,8			47,8	6,4	5,46		31,8	1,44		45,1	2,4	3,2	5,6	35,94	1,36	37,3	1,4	2,88	4,28	140,08	7,6			8,16		15,76		3,2		3,2	18,96	159,04
ПЗ-2-3 АV(3)				14,4		14,4	6,4			4,48	0,72		11,6	2,4	3,2	5,6	16,32	15,48	31,8	0,7	2,24	2,94	66,34		0,7	4,44		3,6	2,76	11,5			3,28	3,28	14,78	81,12
ПЗ-3-3 АV(3)			23,9			23,9	6,4		3,84	1,6	0,72	10,6	23,16	2,4	3,2	5,6	9,18	14,25	23,43	0,7	2,24	2,94	78,93		0,7	4,44		3,6	2,76	11,5			3,28	3,28	14,78	93,71
ПЗ-4-3 АV(3)		29,5				29,5	6,4		3,84	1,6	18,92		30,76	2,4	3,2	5,6	9,18	14,25	23,43	0,7	2,24	2,94	92,23		0,7	4,44		3,6	2,76	11,5			3,28	3,28	14,78	107,01
ПЗ-5-3 АV(3)	35,6					35,6	6,4		3,84	30,2	0,72		41,16	2,4	3,2	5,6	13,66	11,45	25,11	0,7	2,24	2,94	110,41		0,7	4,44		3,6	2,76	11,5			3,28	3,28	14,78	125,19
ПЗ-6-3 АV(3)			47,8			47,8	6,4	5,46		30,2	0,72		42,78	2,4	3,2	5,6	35,22	0,68	35,9	0,7	2,88	3,58	135,66	7,6	0,7	1,48		11,76		21,54		3,2	1,2	4,4	25,94	161,6

Инв. № подл. | Подпись и дата | Взам. инв. № | Инв. № дубл. | Подпись и дата

Гл. инж. —
Ст. инж. —
Инженер —
Дата выпуска —

ЦНИИПРОМЗДАНИЙ г. Москва

ТК 1974	Выборка стали на одну плиту	ШИ 24-6
		Лист 53

Выборка стали на одну плиту, кг

Марка плиты	Арматурные изделия: Сталь ЧМТУ1-177-67, Класса А-V, ф, мм 25	22	20	16	12	Итого	Сталь ГОСТ 5781-61*, Класса А-III, ф, мм 16	14	12	10	8	6	Итого	Класса А-I, ф, мм 16	12	Итого	ГОСТ 6727-53* холоднотянутая проволока класса В-I, ф, мм 5	4	Итого	ГОСТ 380-71 прокат В ст.3, Профиль ∠80×50×8	δ=8	Итого	Итого	Закладные детали: ГОСТ 380-71 прокат В ст.3, Профиль ∠125×80×8	∠80×50×6	∠80×6	δ=10	δ=8	δ=6	Итого	Сталь ГОСТ 5781-61* класса А-III, ф, мм 12	10	8	Итого	Итого	Всего
П5-1 / АV(2)					10,6	10,6					3,36		3,36	2,4	3,2	5,6	17,52	17,65	35,17		0,64	0,64	55,37			2,96			2,76	5,72			2,08	2,08	7,8	63,17
П5-2 / АV(2)				18,8		18,8				2,88	1,44	1,8	6,12	2,4	3,2	5,6	16,32	17,65	33,97		0,64	0,64	65,13			2,96			2,76	5,72			2,08	2,08	7,8	72,93
П5-3 / АV(2)			29,5			29,5			3,84		1,44	12,4	17,68	2,4	3,2	5,6	10,98	16,42	27,4		0,64	0,64	80,82			2,96			2,76	5,72			2,08	2,08	7,8	88,62
П5-4 / АV(2)		35,6				35,6			3,84		19,64	1,8	25,28	2,4	3,2	5,6	10,98	16,42	27,4		0,64	0,64	94,52			2,96			2,76	5,72			2,08	2,08	7,8	102,32
П5-5 / АV(2)	46,0					46,0			3,84	28,6	4,68		37,12	2,4	3,2	5,6	15,46	13,62	29,08		0,64	0,64	118,44			2,96			2,76	5,72			2,08	2,08	7,8	126,24
П5-1-1 / АV(2)					10,6	10,6					3,36		3,36	2,4	3,2	5,6	17,52	17,65	35,17		0,84	0,64	55,37			4,44			2,76	7,2			3,12	3,12	10,32	65,69
П5-2-1 / АV(2)				18,8		18,8				2,88	1,44	1,8	6,12	2,4	3,2	5,6	16,32	17,65	33,97		0,64	0,64	65,13			4,44			2,76	7,2			3,12	3,12	10,32	75,45
П5-3-1 / АV(2)			29,5			29,5			3,84		1,44	12,4	17,68	2,4	3,2	5,6	10,98	16,42	27,4		0,64	0,64	80,82			4,44			2,76	7,2			3,12	3,12	10,32	91,14
П5-4-1 / АV(2)		35,6				35,6			3,84		19,64	1,8	25,28	2,4	3,2	5,6	10,98	16,42	27,4		0,64	0,64	94,52			4,44			2,76	7,2			3,12	3,12	10,32	104,84
П5-5-1 / АV(2)	46,0					46,0			3,84	28,6	4,68		37,12	2,4	3,2	5,6	15,46	13,62	29,08		0,64	0,64	118,44			4,44			2,76	7,2			3,12	3,12	10,32	128,76
П5-1-2 / АV(2)					10,6	10,6	6,4				3,36	1,2	10,96	2,4	3,2	5,6	14,52	16,63	31,15		2,24	2,24	60,55			2,96			2,76	5,72			2,08	2,08	7,8	68,35
П5-2-2 / АV(2)				18,8		18,8	6,4			6,08	1,44		13,92	2,4	3,2	5,6	14,52	16,63	31,15	1,4	2,24	3,64	73,11			2,96			2,76	5,72			2,08	2,08	7,8	80,91
П5-3-2 / АV(2)			29,5			29,5	6,4		3,84	3,2	1,44	10,6	25,48	2,4	3,2	5,6	9,18	15,36	24,54	1,4	2,24	3,64	88,76			2,96			2,76	5,72			2,08	2,08	7,8	96,56
П5-4-2 / АV(2)		35,6				35,6	6,4		3,84	3,2	19,64		33,08	2,4	3,2	5,6	9,18	15,36	24,54	1,4	2,24	3,64	102,46			2,96			2,76	5,72			2,08	2,08	7,8	110,26
П5-5-2 / АV(2)	46,0					46,0	6,4		3,84	28,6	1,44		40,28	2,4	3,2	5,6	13,66	12,56	26,22	1,4	2,24	3,64	121,74			2,96			2,76	5,72			2,08	2,08	7,8	129,54
П5-2-3 / АV(2)				18,8		18,8	6,4			4,48	0,72		11,6	2,4	3,2	5,6	16,32	15,48	31,8	0,7	2,24	2,94	70,74		0,7	4,44		3,6	2,76	11,5			3,28	3,28	14,78	85,52
П5-3-3 / АV(2)			29,5			29,5	6,4		3,84	1,6	0,72	10,6	23,16	2,4	3,2	5,6	9,18	14,25	23,43	0,7	2,24	2,94	84,63		0,7	4,44		3,6	2,76	11,5			3,28	3,28	14,78	99,41
П5-4-3 / АV(2)		35,6				35,6	6,4		3,84	1,6	18,92		30,76	2,4	3,2	5,6	9,18	14,25	23,43	0,7	2,24	2,94	98,33		0,7	4,44		3,6	2,76	11,5			3,28	3,28	14,78	113,11
П5-5-3 / АV(2)	46,0					46,0	6,4		3,84	30,2	0,72		41,16	2,4	3,2	5,6	13,66	11,45	25,11	0,7	2,24	2,94	120,81		0,7	4,44		3,6	2,76	11,5			3,28	3,28	14,78	135,59
П5-1-4 / АV(2)					10,6	10,6	6,4			31,04	3,88	0,6	41,92	2,4	3,2	5,6	16,92	17,07	33,99		2,24	2,24	94,35			2,96	4,0		2,76	9,72	4,8		2,08	6,88	16,6	110,95
П5-1-5 / АV(2)					10,6	10,6	6,4			30,24	3,88	0,6	41,12	2,4	3,2	5,6	16,92	17,07	33,99		2,24	2,24	93,55			2,96	8,0		2,76	13,72	6,6		2,08	8,68	22,4	115,95
П5-1-6 / АV(2)					10,6	10,6	6,4		23,52		3,88	0,6	34,4	2,4	3,2	5,6	16,92	17,07	33,99		2,24	2,24	86,83			2,96	8,0		2,76	13,72	6,0		2,08	8,08	21,8	108,63

Гл. инж. пр-та — Трахтенгерц
Ст. инженер — Суровова
И.о. инженера — Лобович
Дата выпуска: 1974 г.

ЦНИИПРОМЗДАНИЙ г. Москва

ТК 1974	Выборка стали на одну плиту	ИИ 24-6 Лист 59

13001 74

Выборка стали на одну плиту, кг

Марка плиты	Арматурные изделия: Сталь ГОСТ 10884-71*, Класса Ат-V, Ф, мм: 22	20	18	14	12	Итого
П5-2 / Ат-V(3)				14,4		14,4
П5-3 / Ат-V(3)			23,9			23,9
П5-4 / Ат-V(3)		29,5				29,5
П5-5 / Ат-V(3)	35,6					35,6
П5-6 / Ат-V(3)			47,8			47,8
П5-2-1 / Ат-V(3)				14,4		14,4
П5-3-1 / Ат-V(3)			23,9			23,9
П5-4-1 / Ат-V(3)		29,5				29,5
П5-5-1 / Ат-V(3)	35,6					35,6
П5-6-1 / Ат-V(3)			47,8			47,8
П5-2-2 / Ат-V(3)				14,4		14,4
П5-3-2 / Ат-V(3)			23,9			23,9
П5-4-2 / Ат-V(3)		29,5				29,5
П5-5-2 / Ат-V(3)	35,6					35,6
П5-6-2 / Ат-V(3)			47,8			47,8
П5-2-3 / Ат-V(3)				14,4		14,4
П5-3-3 / Ат-V(3)			23,9			23,9
П5-4-3 / Ат-V(3)		29,5				29,5
П5-5-3 / Ат-V(3)	35,6					35,6
П5-6-3 / Ат-V(3)			47,8			47,8

Марка плиты	Сталь ГОСТ 5781-61*, Класса А-III, Ф, мм: 16	14	12	10	8	6	Итого
П5-2 / Ат-V(3)				2,88	1,44	1,8	6,12
П5-3 / Ат-V(3)			3,84		1,44	12,4	17,68
П5-4 / Ат-V(3)			3,84		19,64	1,8	25,28
П5-5 / Ат-V(3)			3,84	28,6	4,68		37,12
П5-6 / Ат-V(3)		5,46		28,6	4,68		38,74
П5-2-1 / Ат-V(3)				2,88	1,44	1,8	6,12
П5-3-1 / Ат-V(3)			3,84		1,44	12,4	17,68
П5-4-1 / Ат-V(3)			3,84		19,64	1,8	25,28
П5-5-1 / Ат-V(3)			3,84	28,6	4,68		37,12
П5-6-1 / Ат-V(3)		5,46		28,6	4,68		38,74
П5-2-2 / Ат-V(3)	6,4			6,08	1,44		13,92
П5-3-2 / Ат-V(3)	6,4		3,84	3,2	1,44	10,6	25,48
П5-4-2 / Ат-V(3)	6,4		3,84	3,2	19,64		33,08
П5-5-2 / Ат-V(3)	6,4		3,84	28,6	1,44		40,28
П5-6-2 / Ат-V(3)	6,4	5,46		31,8	1,44		45,1
П5-2-3 / Ат-V(3)	6,4			4,48	0,72		11,6
П5-3-3 / Ат-V(3)	6,4		3,84	1,6	0,72	10,6	23,16
П5-4-3 / Ат-V(3)	6,4		3,84	1,6	18,92		30,76
П5-5-3 / Ат-V(3)	6,4		3,84	30,2	0,72		41,16
П5-6-3 / Ат-V(3)	6,4	5,46		30,2	0,72		42,78

Марка плиты	Сталь ГОСТ 5781-61*, Класса А-I, Ф, мм: 14	12	Итого
П5-2 / Ат-V(3)	2,4	3,2	5,6
П5-3 / Ат-V(3)	2,4	3,2	5,6
П5-4 / Ат-V(3)	2,4	3,2	5,6
П5-5 / Ат-V(3)	2,4	3,2	5,6
П5-6 / Ат-V(3)	2,4	3,2	5,6
П5-2-1 / Ат-V(3)	2,4	3,2	5,6
П5-3-1 / Ат-V(3)	2,4	3,2	5,6
П5-4-1 / Ат-V(3)	2,4	3,2	5,6
П5-5-1 / Ат-V(3)	2,4	3,2	5,6
П5-6-1 / Ат-V(3)	2,4	3,2	5,6
П5-2-2 / Ат-V(3)	2,4	3,2	5,6
П5-3-2 / Ат-V(3)	2,4	3,2	5,6
П5-4-2 / Ат-V(3)	2,4	3,2	5,6
П5-5-2 / Ат-V(3)	2,4	3,2	5,6
П5-6-2 / Ат-V(3)	2,4	3,2	5,6
П5-2-3 / Ат-V(3)	2,4	3,2	5,6
П5-3-3 / Ат-V(3)	2,4	3,2	5,6
П5-4-3 / Ат-V(3)	2,4	3,2	5,6
П5-5-3 / Ат-V(3)	2,4	3,2	5,6
П5-6-3 / Ат-V(3)	2,4	3,2	5,6

Марка плиты	ГОСТ 6727-53* Холоднотянутая проволока Класса В-I, Ф, мм: 5	4	Итого	ГОСТ 380-71 прокат Вст3, Профиль: ∠80×50×8	б=8	Итого	Итого
П5-2 / Ат-V(3)	16,32	17,65	33,97		0,64	0,64	60,73
П5-3 / Ат-V(3)	10,98	16,42	27,4		0,64	0,64	75,22
П5-4 / Ат-V(3)	10,98	16,42	27,4		0,64	0,64	88,42
П5-5 / Ат-V(3)	15,46	13,62	29,08		0,64	0,64	108,04
П5-6 / Ат-V(3)	37,74	2,42	40,16		0,64	0,64	133,58
П5-2-1 / Ат-V(3)	16,32	17,65	33,97		0,64	0,64	60,73
П5-3-1 / Ат-V(3)	10,98	16,42	27,4		0,64	0,64	75,22
П5-4-1 / Ат-V(3)	10,98	16,42	27,4		0,64	0,64	88,42
П5-5-1 / Ат-V(3)	15,46	13,62	29,08		0,64	0,64	108,04
П5-6-1 / Ат-V(3)	37,74	2,42	40,16		0,64	0,64	133,58
П5-2-2 / Ат-V(3)	14,52	16,63	31,15	1,4	2,24	3,64	68,71
П5-3-2 / Ат-V(3)	5,18	13,36	24,54	1,4	2,24	3,64	83,16
П5-4-2 / Ат-V(3)	9,18	15,36	24,54	1,4	2,24	3,64	96,36
П5-5-2 / Ат-V(3)	13,66	12,56	26,22	1,4	2,24	3,64	111,34
П5-6-2 / Ат-V(3)	35,94	1,36	37,3	1,4	2,88	4,28	140,08
П5-2-3 / Ат-V(3)	16,32	15,48	31,8	0,7	2,24	2,94	66,34
П5-3-3 / Ат-V(3)	9,18	14,25	23,43	0,7	2,24	2,94	78,93
П5-4-3 / Ат-V(3)	9,18	14,25	23,43	0,7	2,24	2,94	92,23
П5-5-3 / Ат-V(3)	13,66	11,45	25,11	0,7	2,24	2,94	110,41
П5-6-3 / Ат-V(3)	35,22	0,68	35,9	0,7	2,88	3,58	135,66

Марка плиты	Закладные детали: ГОСТ 380-71 прокат Вст3, Профиль: ∠125×80×8	∠80×50×6	∠80×6	б=10	б=8	б=6	Итого
П5-2 / Ат-V(3)			2,96			2,76	5,72
П5-3 / Ат-V(3)			2,96			2,76	5,72
П5-4 / Ат-V(3)			2,96			2,76	5,72
П5-5 / Ат-V(3)			2,96			2,76	5,72
П5-6 / Ат-V(3)	7,6				8,16		15,76
П5-2-1 / Ат-V(3)			4,44			2,76	7,2
П5-3-1 / Ат-V(3)			4,44			2,76	7,2
П5-4-1 / Ат-V(3)			4,44			2,76	7,2
П5-5-1 / Ат-V(3)			4,44			2,76	7,2
П5-6-1 / Ат-V(3)	7,6		1,48		8,16		17,24
П5-2-2 / Ат-V(3)			2,96			2,76	5,72
П5-3-2 / Ат-V(3)			2,96			2,76	5,72
П5-4-2 / Ат-V(3)			2,96			2,76	5,72
П5-5-2 / Ат-V(3)			2,96			2,76	5,72
П5-6-2 / Ат-V(3)	7,6				8,16		15,76
П5-2-3 / Ат-V(3)		0,7	4,44		3,6	2,76	11,5
П5-3-3 / Ат-V(3)		0,7	4,44		3,6	2,76	11,5
П5-4-3 / Ат-V(3)		0,7	4,44		3,6	2,76	11,5
П5-5-3 / Ат-V(3)		0,7	4,44		3,6	2,76	11,5
П5-6-3 / Ат-V(3)	7,6	0,7	1,48		11,76		21,54

Марка плиты	Закладные детали: Сталь ГОСТ 5781-61* класса А-III, Ф, мм: 12	10	8	Итого	Итого	Всего
П5-2 / Ат-V(3)			2,08	2,08	7,8	68,53
П5-3 / Ат-V(3)			2,08	2,08	7,8	83,02
П5-4 / Ат-V(3)			2,08	2,08	7,8	96,22
П5-5 / Ат-V(3)			2,08	2,08	7,8	115,84
П5-6 / Ат-V(3)		3,2		3,2	18,96	152,54
П5-2-1 / Ат-V(3)			3,12	3,12	10,32	71,05
П5-3-1 / Ат-V(3)			3,12	3,12	10,32	85,54
П5-4-1 / Ат-V(3)			3,12	3,12	10,32	98,74
П5-5-1 / Ат-V(3)			3,12	3,12	10,32	118,36
П5-6-1 / Ат-V(3)		3,2	1,04	4,24	21,48	155,06
П5-2-2 / Ат-V(3)			2,08	2,08	7,8	76,51
П5-3-2 / Ат-V(3)			2,08	2,08	7,8	90,96
П5-4-2 / Ат-V(3)			2,08	2,08	7,8	104,16
П5-5-2 / Ат-V(3)			2,08	2,08	7,8	119,14
П5-6-2 / Ат-V(3)		3,2		3,2	18,96	159,04
П5-2-3 / Ат-V(3)			3,28	3,28	14,78	81,12
П5-3-3 / Ат-V(3)			3,28	3,28	14,78	93,71
П5-4-3 / Ат-V(3)			3,28	3,28	14,78	107,01
П5-5-3 / Ат-V(3)			3,28	3,28	14,78	125,19
П5-6-3 / Ат-V(3)		3,2	1,2	4,4	25,94	161,6

Инв. №

Трол тенерд

Зам.

Зыкунин
Трахтенгерц
Суровцова
Лобкову
1974

Гл. инж. отдела
Ст. инж. пр.
Гл. инженера
Дата выпуска

Госстрой СССР
ЦНИИПРОМЗДАНИЙ
г. Москва

ТК 1974

Выборка стали на одну плиту

ИИ24-6

Лист 55

13001 75

Выборка стали на одну плиту, кг

Марка плиты	Арматурные изделия: Сталь ГОСТ 10884-71*, Класса Ат-V, ф, мм: 25	22	20	16	12	Итого	Сталь ГОСТ 5781-61*, Класса А-III, ф, мм: 16	14	12	10	8	6	Итого	Класса А-I, ф, мм: 16	12	Итого	ГОСТ 6727-53*, Холоднотянутая проволока класса В-I, ф, мм: 5	4	Итого	ГОСТ 380-71, прокат В ст.3, Профиль: L80×50×8	δ=8	Итого	Итого	Закладные детали: ГОСТ 380-71, прокат В ст.3, Профиль: L125×80×8	L80×50×6	L80×6	δ=10	δ=8	δ=6	Итого	Сталь ГОСТ 5781-61*, класса А-III, ф, мм: 12	10	8	Итого	Итого	Всего
П5-1 / Ат V (2)					10,6	10,6					3,36		3,36	2,4	3,2	5,6	17,52	17,65	35,17		0,64	0,64	55,37			2,96			2,76	5,72			2,08	2,08	7,8	63,17
П5-2 / Ат V (2)				18,8		18,8				2,88	1,44	1,8	6,12	2,4	3,2	5,6	16,32	17,65	33,97		0,64	0,64	65,13			2,96			2,76	5,72			2,08	2,08	7,8	72,93
П5-3 / Ат V (2)			29,5			29,5			3,84		1,44	12,4	17,68	2,4	3,2	5,6	10,98	16,42	27,4		0,64	0,64	80,82			2,96			2,76	5,72			2,08	2,08	7,8	88,62
П5-4 / Ат V (2)		35,6				35,6			3,84		19,64	1,8	25,28	2,4	3,2	5,6	10,98	16,42	27,4		0,64	0,64	94,52			2,96			2,76	5,72			2,08	2,08	7,8	102,32
П5-5 / Ат V (2)	46,0					46,0			3,84	28,6	4,68		37,12	2,4	3,2	5,6	15,46	13,62	29,08		0,64	0,64	118,44			2,96			2,76	5,72			2,08	2,08	7,8	126,24
П5-1-1 / Ат V (2)					10,6	10,6					3,36		3,36	2,4	3,2	5,6	17,52	17,65	35,17		0,64	0,64	55,37			4,44			2,76	7,2			3,12	3,12	10,32	65,69
П5-2-1 / Ат V (2)				18,8		18,8				2,88	1,44	1,8	6,12	2,4	3,2	5,6	16,32	17,65	33,97		0,64	0,64	65,13			4,44			2,76	7,2			3,12	3,12	10,32	75,45
П5-3-1 / Ат V (2)			29,5			29,5			3,84		1,44	12,4	17,68	2,4	3,2	5,6	10,98	16,42	27,4		0,64	0,64	80,82			4,44			2,76	7,2			3,12	3,12	10,32	91,14
П5-4-1 / Ат V (2)		35,6				35,6			3,84		19,64	1,8	25,28	2,4	3,2	5,6	10,98	16,42	27,4		0,64	0,64	94,52			4,44			2,76	7,2			3,12	3,12	10,32	104,84
П5-5-1 / Ат V (2)	46,0					46,0			3,84	28,6	4,68		37,12	2,4	3,2	5,6	15,46	13,62	29,08		0,64	0,64	118,44			4,44			2,76	7,2			3,12	3,12	10,32	128,76
П5-1-2 / Ат V (2)					10,6	10,6	6,4				3,36	1,2	10,96	2,4	3,2	5,6	14,52	16,63	31,15		2,24	2,24	60,55			2,96			2,76	5,72			2,08	2,08	7,8	68,35
П5-2-2 / Ат V (2)				18,8		18,8	6,4			6,08	1,44		13,92	2,4	3,2	5,6	14,52	16,63	31,15	1,4	2,24	3,64	73,11			2,96			2,76	5,72			2,08	2,08	7,8	80,91
П5-3-2 / Ат V (2)			29,5			29,5	6,4		3,84	3,2	1,44	10,6	25,48	2,4	3,2	5,6	9,18	15,36	24,54	1,4	2,24	3,64	88,76			2,96			2,76	5,72			2,08	2,08	7,8	96,56
П5-4-2 / Ат V (2)		35,6				35,6	6,4		3,84	3,2	19,64		33,08	2,4	3,2	5,6	9,18	15,36	24,54	1,4	2,24	3,64	102,46			2,96			2,76	5,72			2,08	2,08	7,8	110,26
П5-5-2 / Ат V (2)	46,0					46,0	6,4		3,84	28,6	1,44		40,28	2,4	3,2	5,6	13,66	12,55	26,22	1,4	2,24	3,64	121,74			2,96			2,76	5,72			2,08	2,08	7,8	129,54
П5-2-3 / Ат V (2)				18,8		18,8	6,4			4,48	0,72		11,6	2,4	3,2	5,6	16,32	15,48	31,8	0,7	2,24	2,94	70,74		0,7	4,44		3,6	2,76	11,5			3,28	3,28	14,78	85,52
П5-3-3 / Ат V (2)			29,5			29,5	6,4		3,84	1,6	0,72	10,6	23,16	2,4	3,2	5,6	9,18	14,25	23,43	0,7	2,24	2,94	84,63		0,7	4,44		3,6	2,76	11,5			3,28	3,28	14,78	99,41
П5-4-3 / Ат V (2)		35,6				35,6	6,4		3,84	1,6	18,92		30,76	2,4	3,2	5,6	9,18	14,25	23,43	0,7	2,24	2,94	98,33		0,7	4,44		3,6	2,76	11,5			3,28	3,28	14,78	113,11
П5-5-3 / Ат V (2)	46,0					46,0	6,4		3,84	30,2	0,72		41,16	2,4	3,2	5,6	13,66	11,45	25,11	0,7	2,24	2,94	120,81		0,7	4,44		3,6	2,76	11,5			3,28	3,28	14,78	135,59
П5-1-4 / Ат V (2)					10,6	10,6	6,4			31,04	3,88	0,6	41,92	2,4	3,2	5,6	16,92	17,07	33,99		2,24	2,24	94,35			2,96	4,0		2,76	9,72	4,8		2,08	6,88	16,6	110,95
П5-1-5 / Ат V (2)					10,6	10,6	6,4			30,24	3,88	0,6	41,12	2,4	3,2	5,6	16,92	17,07	33,99		2,24	2,24	93,55			2,96	8,0		2,76	13,12	6,6		2,08	8,68	22,4	115,95
П5-1-6 / Ат V (2)					10,6	10,6	6,4		23,52		3,88	0,6	34,4	2,4	3,2	5,6	16,92	17,07	33,99		2,24	2,24	86,83			2,96	8,0		2,76	13,72	6,0		2,08	8,08	21,8	108,63

Инв. №

Рук отдела
Гл. инж. пр-та
Ст. инженер
И.о. инженера
Дата выпуска

Выполнил
Трахтенгерц
Суровова
Лобович
1974 г.

Госстрой СССР
ЦНИИПРОМЗДАНИЙ
г. Москва

ТК 1974	Выборка стали на одну плиту	ИИ 24-6 Лист 56

13001 76

Выборка стали на одну плиту, кг

Инв. №

Марка плиты	Арматурные изделия: Сталь ГОСТ 10884-71* Класса Ат-VI, Ф, мм: 25	20	18	14	10	Итого
П5-1 Ат-VI					7,4	7,4
П5-2 Ат-VI				14,4		14,4
П5-3 Ат-VI			23,9			23,9
П5-4 Ат-VI		29,5				29,5
П5-5 Ат-VI	46,0					46,0
П5-1-1 Ат-VI					7,4	7,4
П5-2-1 Ат-VI				14,4		14,4
П5-3-1 Ат-VI			23,9			23,9
П5-4-1 Ат-VI		29,5				29,5
П5-5-1 Ат-VI	46,0					46,0
П5-1-2 Ат-VI					7,4	7,4
П5-2-2 Ат-VI				14,4		14,4
П5-3-2 Ат-VI			23,9			23,9
П5-4-2 Ат-VI		29,5				29,5
П5-5-2 Ат-VI	46,0					46,0
П5-2-3 Ат-VI				14,4		14,4
П5-3-3 Ат-VI			23,9			23,9
П5-4-3 Ат-VI		29,5				29,5
П5-5-3 Ат-VI	46,0					46,0
П5-1-4 Ат-VI					7,4	7,4
П5-1-5 Ат-VI					7,4	7,4
П5-1-6 Ат-VI					7,4	7,4

Марка плиты	Арматурные изделия: Сталь ГОСТ 5781-61* Класса А-III, Ф, мм: 16	14	12	10	8	6	Итого
П5-1 Ат-VI					3,36		3,36
П5-2 Ат-VI				2,88	1,44	1,8	6,12
П5-3 Ат-VI			3,84		1,44	12,4	17,68
П5-4 Ат-VI			3,84		18,64	1,8	25,28
П5-5 Ат-VI			3,84	28,6	4,68		37,12
П5-1-1 Ат-VI					3,36		3,36
П5-2-1 Ат-VI				2,88	1,44	1,8	6,12
П5-3-1 Ат-VI			3,84		1,44	12,4	17,68
П5-4-1 Ат-VI			3,84		19,64	1,8	25,28
П5-5-1 Ат-VI			3,84	28,6	4,68		37,12
П5-1-2 Ат-VI	6,4				3,36	1,2	10,96
П5-2-2 Ат-VI	6,4			6,08	1,44		13,92
П5-3-2 Ат-VI	6,4		3,84	3,2	1,44	10,6	25,48
П5-4-2 Ат-VI	6,4		3,84	3,2	19,64		33,08
П5-5-2 Ат-VI	6,4		3,84	28,6	1,44		40,28
П5-2-3 Ат-VI	6,4			4,48	0,72		11,6
П5-3-3 Ат-VI	6,4		3,84	1,6	0,72	10,6	23,16
П5-4-3 Ат-VI	6,4		3,84	1,6	18,92		30,76
П5-5-3 Ат-VI	6,4		3,84	30,2	0,72		41,16
П5-1-4 Ат-VI	6,4			31,04	3,88	0,6	41,92
П5-1-5 Ат-VI	6,4			30,24	3,88	0,6	41,12
П5-1-6 Ат-VI	6,4		23,52		3,88	0,6	34,4

Марка плиты	Арматурные изделия: Сталь ГОСТ 5781-61* Класса А-I, Ф, мм: 16	12	Итого	ГОСТ 6727-53* Холоднотянутая проволока класса В-I, Ф, мм: 5	4	Итого	Прокат ГОСТ 380-71 Ст.3, Профиль: ∟80×50×8	б=8	Итого	Итого
П5-1 Ат-VI	2,4	3,2	5,6	17,52	17,65	35,17		0,64	0,64	52,17
П5-2 Ат-VI	2,4	3,2	5,6	16,32	17,65	33,97		0,64	0,64	60,73
П5-3 Ат-VI	2,4	3,2	5,6	10,98	16,42	27,4		0,64	0,64	75,22
П5-4 Ат-VI	2,4	3,2	5,6	10,98	16,42	27,4		0,64	0,64	88,42
П5-5 Ат-VI	2,4	3,2	5,6	15,46	13,62	29,08		0,64	0,64	118,44
П5-1-1 Ат-VI	2,4	3,2	5,6	17,52	17,65	35,17		0,64	0,64	52,17
П5-2-1 Ат-VI	2,4	3,2	5,6	16,32	17,65	33,97		0,64	0,64	60,73
П5-3-1 Ат-VI	2,4	3,2	5,6	10,98	16,42	27,4		0,64	0,64	75,22
П5-4-1 Ат-VI	2,4	3,2	5,6	10,98	16,42	27,4		0,64	0,64	88,42
П5-5-1 Ат-VI	2,4	3,2	5,6	15,46	13,62	29,08		0,64	0,64	118,44
П5-1-2 Ат-VI	2,4	3,2	5,6	14,52	16,63	31,15		2,24	2,24	57,35
П5-2-2 Ат-VI	2,4	3,2	5,6	14,52	16,63	31,15	1,4	2,24	3,64	68,71
П5-3-2 Ат-VI	2,4	3,2	5,6	9,18	15,36	24,54	1,4	2,24	3,64	83,16
П5-4-2 Ат-VI	2,4	3,2	5,6	9,18	15,36	24,54	1,4	2,24	3,64	96,36
П5-5-2 Ат-VI	2,4	3,2	5,6	13,66	12,56	26,22	1,4	2,24	3,64	121,74
П5-2-3 Ат-VI	2,4	3,2	5,6	16,32	15,48	31,8	0,7	2,24	2,94	66,34
П5-3-3 Ат-VI	2,4	3,2	5,6	9,18	14,25	23,43	0,7	2,24	2,94	78,93
П5-4-3 Ат-VI	2,4	3,2	5,6	9,18	14,25	23,43	0,7	2,24	2,94	92,23
П5-5-3 Ат-VI	2,4	3,2	5,6	13,66	11,45	25,11	0,7	2,24	2,94	120,81
П5-1-4 Ат-VI	2,4	3,2	5,6	16,92	17,07	33,99		2,24	2,24	91,15
П5-1-5 Ат-VI	2,4	3,2	5,6	16,92	17,07	33,99		2,24	2,24	90,35
П5-1-6 Ат-VI	2,4	3,2	5,6	16,92	17,07	33,99		2,24	2,24	83,63

Марка плиты	Закладные детали: ГОСТ 380-71 прокат В ст.3, Профиль: ∟125×80×8	∟80×50×6	∟80×6	б=10	б=8	б=6	Итого
П5-1 Ат-VI			2,96			2,76	5,72
П5-2 Ат-VI			2,96			2,76	5,72
П5-3 Ат-VI			2,96			2,76	5,72
П5-4 Ат-VI			2,96			2,76	5,72
П5-5 Ат-VI			2,96			2,76	5,72
П5-1-1 Ат-VI			4,44			2,76	7,2
П5-2-1 Ат-VI			4,44			2,76	7,2
П5-3-1 Ат-VI			4,44			2,76	7,2
П5-4-1 Ат-VI			4,44			2,76	7,2
П5-5-1 Ат-VI			4,44			2,76	7,2
П5-1-2 Ат-VI			2,96			2,76	5,72
П5-2-2 Ат-VI			2,96			2,76	5,72
П5-3-2 Ат-VI			2,96			2,76	5,72
П5-4-2 Ат-VI			2,96			2,76	5,72
П5-5-2 Ат-VI			2,96			2,76	5,72
П5-2-3 Ат-VI		0,7	4,44		3,6	2,76	11,5
П5-3-3 Ат-VI		0,7	4,44		3,6	2,76	11,5
П5-4-3 Ат-VI		0,7	4,44		3,6	2,76	11,5
П5-5-3 Ат-VI		0,7	4,44		3,6	2,76	11,5
П5-1-4 Ат-VI			2,96	4,0		2,76	9,72
П5-1-5 Ат-VI			2,96	8,0		2,76	13,72
П5-1-6 Ат-VI			2,96	8,0		2,76	13,72

Марка плиты	Закладные детали: Сталь ГОСТ 5781-61* класса А-III, Ф, мм: 12	10	8	Итого	Итого	Всего
П5-1 Ат-VI			2,08	2,08	7,8	59,97
П5-2 Ат-VI			2,08	2,08	7,8	68,53
П5-3 Ат-VI			2,08	2,08	7,8	83,02
П5-4 Ат-VI			2,08	2,08	7,8	96,22
П5-5 Ат-VI			2,08	2,08	7,8	126,24
П5-1-1 Ат-VI			3,12	3,12	10,32	62,49
П5-2-1 Ат-VI			3,12	3,12	10,32	71,05
П5-3-1 Ат-VI			3,12	3,12	10,32	85,54
П5-4-1 Ат-VI			3,12	3,12	10,32	98,74
П5-5-1 Ат-VI			3,12	3,12	10,32	128,76
П5-1-2 Ат-VI			2,08	2,08	7,8	65,15
П5-2-2 Ат-VI			2,08	2,08	7,8	76,51
П5-3-2 Ат-VI			2,08	2,08	7,8	90,96
П5-4-2 Ат-VI			2,08	2,08	7,8	104,16
П5-5-2 Ат-VI			2,08	2,08	7,8	129,54
П5-2-3 Ат-VI			3,28	3,28	14,78	81,12
П5-3-3 Ат-VI			3,28	3,28	14,78	93,71
П5-4-3 Ат-VI			3,28	3,28	14,78	107,01
П5-5-3 Ат-VI			3,28	3,28	14,78	135,59
П5-1-4 Ат-VI	4,8		2,08	6,88	16,6	107,75
П5-1-5 Ат-VI	6,6		2,08	8,68	22,4	112,75
П5-1-6 Ат-VI	6,0		2,08	8,08	21,8	105,43

Выпуск 1974г.
Проволочные
Сборные железобетонные
Госстрой СССР
ЦНИИПРОМЗДАНИЙ
г. Москва

Рук. отдела
Гл. инж. пр-та
Ст. инженер
Ил. инженер
Дата выпуска

ТК 1974

Выборка стали на одну плиту

ИИ 24-6

Лист 57

13001 77

Выборка стали на одну плиту, кг

Марка плиты	Арматурные изделия: Сталь ГОСТ 13840-68 Класса П-7 ф, мм 15	12		Итого	Сталь ГОСТ 5781-61* Класса А-III ф, мм 16	12	10	8	6	Итого	Класса А-I ф, мм 16	12	Итого	ГОСТ 6727-53* Холоднотянутая проволока класса В-I ф, мм 5	4	Итого	ГОСТ 380-71 прокат В ст.3 Профиль ∠80×50×6	б=8	Итого	Итого	Закладные детали: ГОСТ 380-71 прокат В ст.3 Профиль ∠125×80×8	∠80×50×6	∠80×6	б=10	б=8	б=6	Итого	Сталь ГОСТ 5781-61* класса А-III ф, мм 14	12	10	8	Итого	Итого	Всего
П5-1 / П7		8,4		8,4				3,36		3,36	2,4	3,2	5,6	17,52	17,65	35,17				52,53			2,96			1,36	4,32		3,08		2,08	5,16	9,48	62,01
П5-2 / П7	13,2			13,2			2,88	1,44	1,8	6,12	2,4	3,2	5,6	16,32	17,65	33,97				58,89			2,96			1,36	4,32		3,08		2,08	5,16	9,48	68,37
П5-3 / П7		16,8		16,8		3,84		1,44	12,4	17,68	2,4	3,2	5,6	10,98	16,42	27,4				67,48			2,96			1,36	4,32		3,08		2,08	5,16	9,48	76,96
П5-4 / П7	39,6			39,6		3,84		19,64	1,8	25,28	2,4	3,2	5,6	10,98	16,42	27,4				97,88	7,6				4,4		12,0	4,88		3,2		8,08	20,08	117,96
П5-1-1 / П7		8,4		8,4				3,36		3,36	2,4	3,2	5,6	17,52	17,65	35,17				52,53			4,44			1,36	5,8		3,08		3,12	6,2	12,0	64,53
П5-2-1 / П7	13,2			13,2			2,88	1,44	1,8	6,12	2,4	3,2	5,6	16,32	17,65	33,97				58,89			4,44			1,36	5,8		3,08		3,12	6,2	12,0	70,89
П5-3-1 / П7		16,8		16,8		3,84		1,44	12,4	17,68	2,4	3,2	5,6	10,98	16,42	27,4				67,48			4,44			1,36	5,8		3,08		3,12	6,2	12,0	79,48
П5-4-1 / П7	39,6			39,6		3,84		19,64	1,8	25,28	2,4	3,2	5,6	10,98	16,42	27,4				87,88	7,6		1,48		4,4		13,48	4,88		3,2	1,04	9,12	22,60	120,48
П5-1-2 / П7		8,4		8,4	6,4			3,36	1,2	10,96	2,4	3,2	5,6	14,52	16,63	31,15		1,6	1,6	57,71			2,96			1,36	4,32		3,08		2,08	5,16	9,48	67,19
П5-2-2 / П7	13,2			13,2	6,4		6,08	1,44		13,92	2,4	3,2	5,6	14,52	16,63	31,15	1,4	1,6	3,0	66,87			2,96			1,36	4,32		3,08		2,08	5,16	9,48	76,35
П5-3-2 / П7		16,8		16,8	6,4	3,84	3,2	1,44	10,6	25,48	2,4	3,2	5,6	9,18	15,36	24,54	1,4	1,6	3,0	75,42			2,96			1,36	4,32		3,08		2,08	5,16	9,48	84,90
П5-4-2 / П7	39,6			39,6	6,4	3,84	3,2	19,64		33,08	2,4	3,2	5,6	9,18	15,36	24,54	1,4	1,6	3,0	105,82	7,8				4,4		12,0	4,88		3,2		8,08	20,08	125,9
П5-2-3 / П7	13,2			13,2	6,4		4,48	0,72		11,6	2,4	3,2	5,6	16,32	15,48	31,8	0,7	1,6	2,3	64,5		0,7	4,44		3,6	1,36	10,1		3,08		3,28	6,36	16,46	80,96
П5-3-3 / П7		16,8		16,8	6,4	3,84	1,8	0,72	10,6	23,16	2,4	3,2	5,6	9,18	14,25	23,43	0,7	1,6	2,3	71,29		0,7	4,44		3,6	1,36	10,1		3,08		3,28	6,36	16,46	87,75
П5-4-3 / П7	39,6			39,6	6,4	3,84	1,6	18,92		30,76	2,4	3,2	5,6	9,18	14,25	23,43	0,7	1,6	2,3	101,69	7,6	0,7	1,48		8,0		17,78	4,88		3,2	1,2	9,28	27,06	128,75
П5-1-4 / П7		8,4		8,4	6,4		31,04	3,88	0,6	41,92	2,4	3,2	5,6	16,92	17,07	33,99		1,6	1,6	91,51			2,96	4,0		1,36	8,32		7,88		2,08	9,96	18,28	109,79
П5-1-5 / П7		8,4		8,4	6,4		30,24	3,88	0,6	41,12	2,4	3,2	5,6	16,92	17,07	33,99		1,6	1,6	90,71			2,96	8,0		1,36	12,32		9,68		2,08	11,76	24,08	114,79
П5-1-6 / П7		8,4		8,4	6,4	23,52		3,88	0,6	34,4	2,4	3,2	5,6	16,92	17,07	33,99		1,6	1,6	83,99			2,96	8,0		1,36	12,32		9,08		2,08	11,16	23,48	107,47

Инв. №

Гл. инж. пр-та Ст. инженер Ц.р. инженера

Трахт. инженер Суровова Лобович

Дата выпуска: 1974 г.

Госстрой СССР ЦНИИПРОМЗДАНИЙ г. Москва

ТК 1974	Выборка стали на одну плиту	ИИ 24-6 Лист 58

13001 78

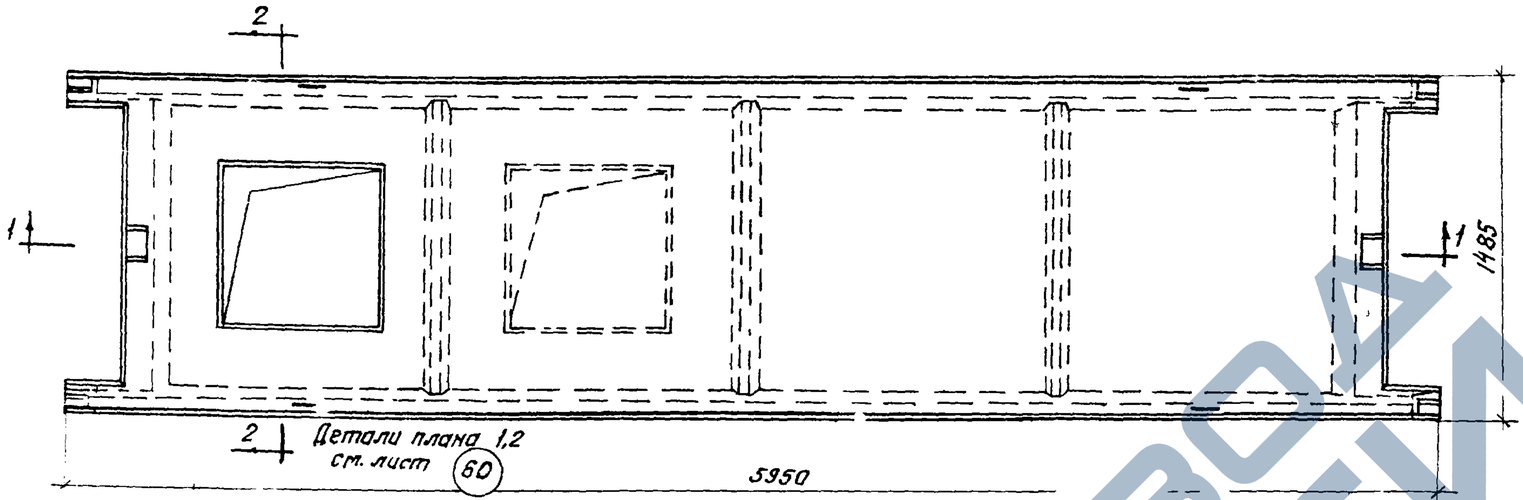

Плиты перекрытии с отве

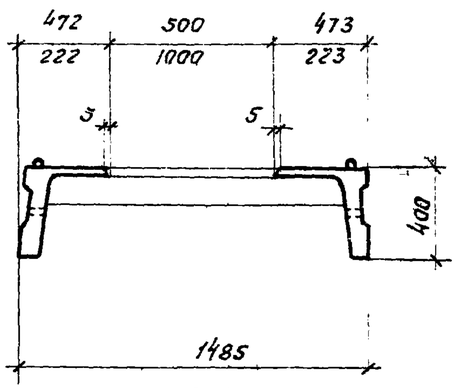

2-2

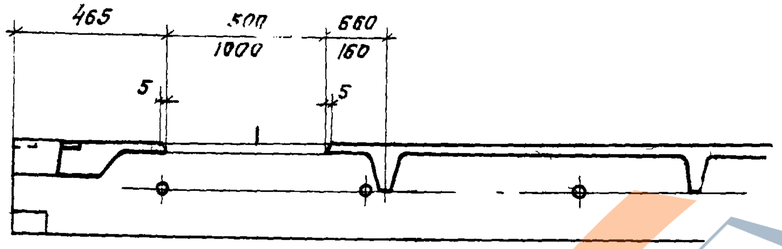

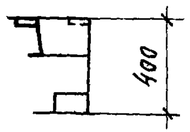

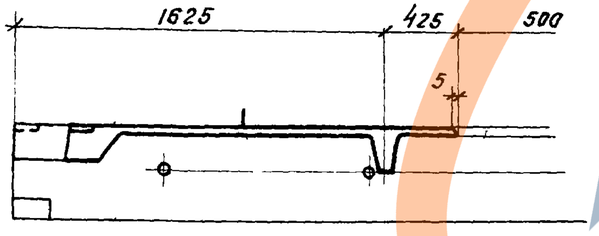

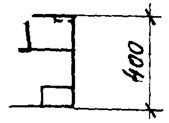

1-1

Примечание.

Изготовление плит должно производиться в соответствии с положениями, приведенными в пояснительной записке

ТК 1974	Пример образования отверстий в плитах перекрытия	ИИ 24-6 Лист 59

ЦНИИПРОМЗДАНИЙ Москва

Гл. инж. п. п. Ст. инженер Д. инженер Дата выпуска

Инв. №

1974 г.

13001 79

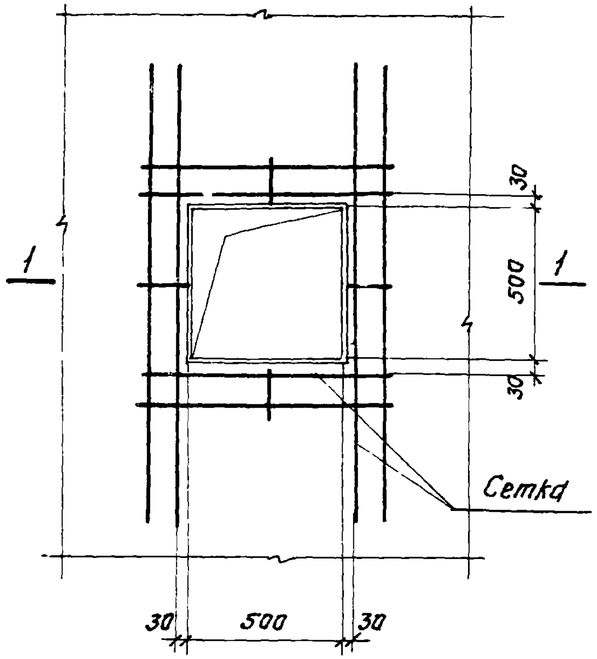

Деталь плана 1

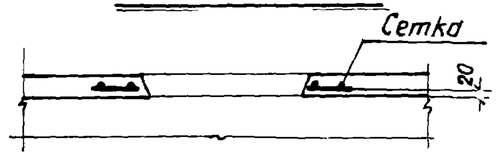

1-1

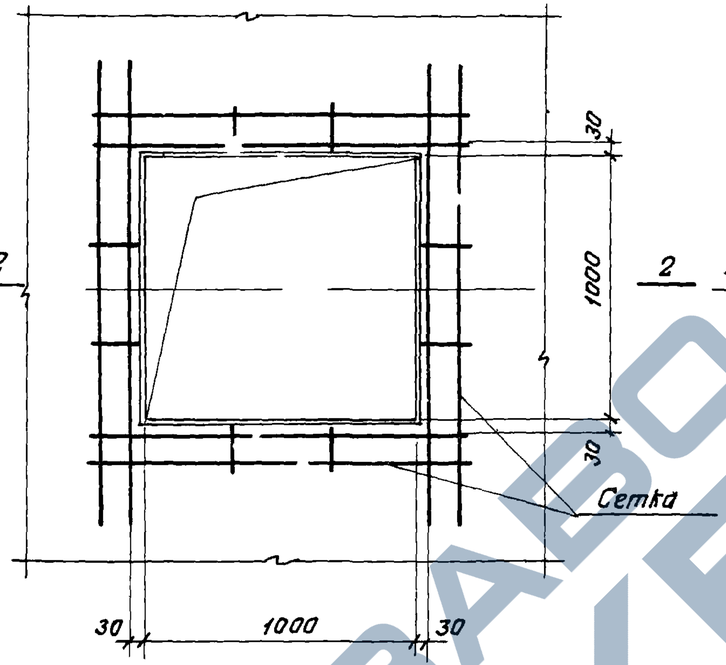

Деталь плана 2

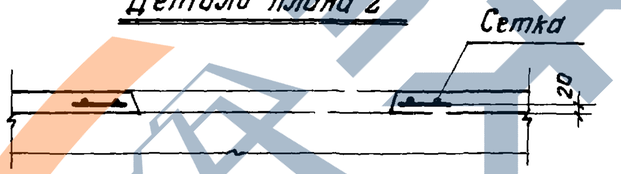

2-2

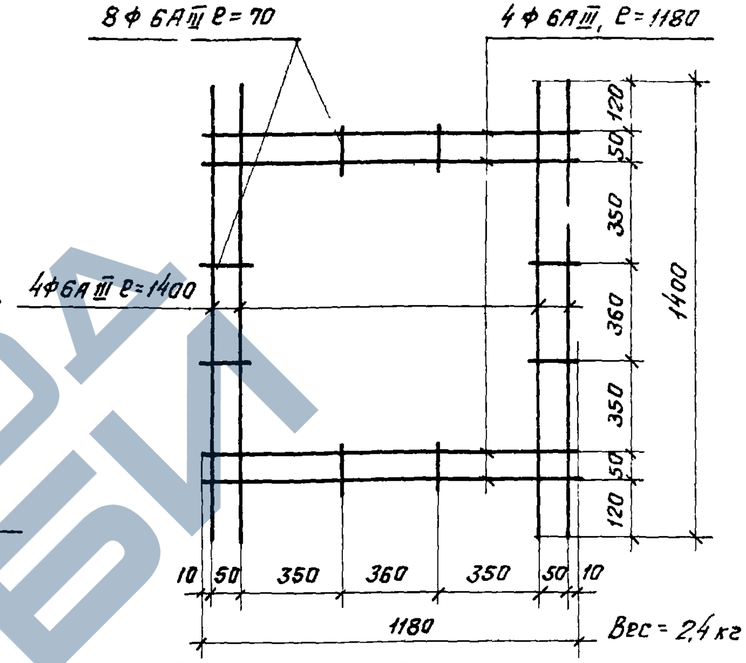

Сетка для отверстия 1000×1000 мм

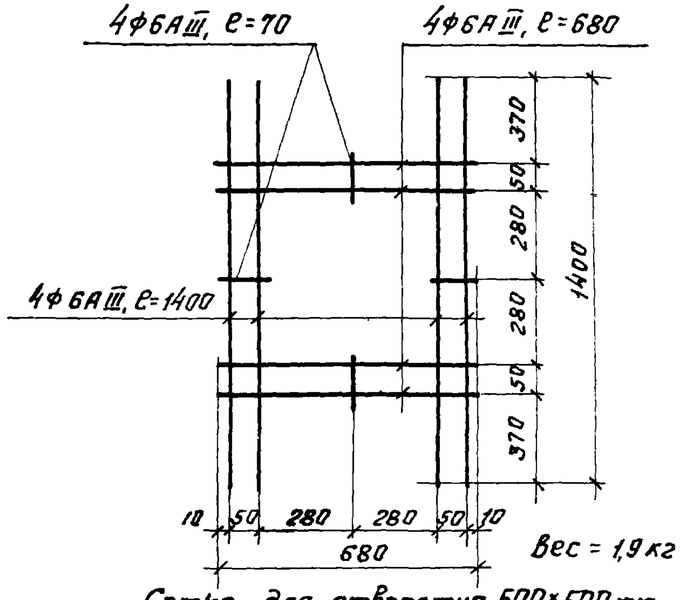

Сетка для отверстия 500×500 мм

Примечание.

Сетки изготовлять при помощи контактной точечной сварки в соответствии с ГОСТ 10922-64 Арматура и закладные детали сварные для железобетонных конструкций. Технические требования и методы испытаний."

ТК	Пример образования отверстий в плитах перекрытия Детали плана 1 и 2, сетки.	ИИ 24-6
1974		Лист 60

Госстрой СССР
ЦНИИПРОМЗДАНИЙ
Москва

Рук. отдела
Гл. инж. пр-та
Ст. инженер
И.о. инженера
Дата выпуска:

Выжигин
Трахтенгерц
Суровова
Лобович
1974 г.

Проверил
Карпов

Инв. №

13001 80

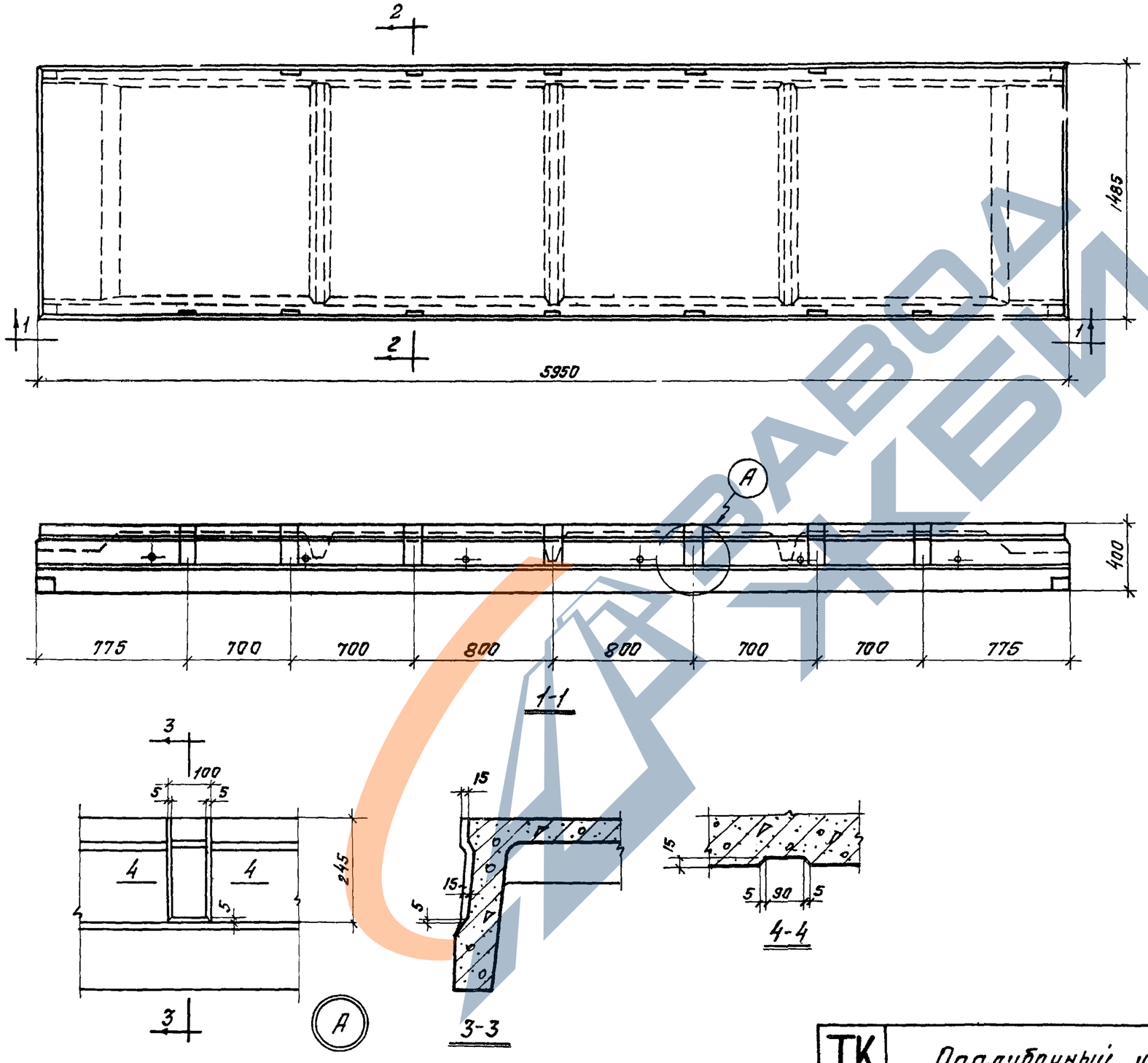

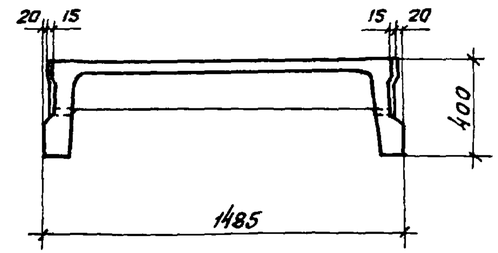

ТК 1974	Опалубочный чертеж плит со шпонками (вариант)	ИИ 24-6	
		Лист	61

Инв. №

Проверил

Карпов

Выжигин
Трахтенгерц
Суровова
Лобович
1974г

Рук. отдела
Гл. инж. пр-та
Ст. инженер
И.о. инженера
Дата выпуска

Госстрой СССР
ЦНИИПРОМЗДАНИЙ
Москва

13001