ТИПОВЫЕ СТРОИТЕЛЬНЫЕ КОНСТРУКЦИИ, ИЗДЕЛИЯ И УЗЛЫ

# СЕРИЯ 1.041.1-3

## СБОРНЫЕ ЖЕЛЕЗОБЕТОННЫЕ МНОГОПУСТОТНЫЕ ПЛИТЫ ПЕРЕКРЫТИЙ МНОГОЭТАЖНЫХ ОБЩЕСТВЕННЫХ ЗДАНИЙ, ПРОИЗВОДСТВЕННЫХ И ВСПОМОГАТЕЛЬНЫХ ЗДАНИЙ ПРОМЫШЛЕННЫХ ПРЕДПРИЯТИЙ

выпуск 6

сантехнические плиты длиной 5650, 6850 и 8650 мм, армированные напрягаемой арматурой из стали классов Ат-IVС и Ат-V, и длиной 2650 мм, армированные арматурой из стали класса А-III, из тяжелого и легкого бетонов

рабочие чертежи


РАЗРАБОТАНЫ:

ЦНИИПРОМЗДАНИЙ ГОССТРОЯ СССР

Гл.инженерин-та В.Гранев

Нач.отдела Э.Кодыш

Гл.инж.проекта А.Музыко

НИИЖБ ГОССТРОЯ СССР

Зам.директора Т.Мамедов

Зав.лабораторией В.Якушин

Зав.сектором В.Крамарь

Зав.сектором Ю.Чиненков

Ст.н.сотр. Н.Корнев


© ЦИТП Госстроя СССР 1989


УТВЕРЖДЕНЫ
Главным управлением проектирования Госстроя СССР, письмо от 10.05.89 № 4/5-674

Введены в действие ЦНИИпромзданий с 1.10.89 приказ от 12.05.89 № 59

| Обозначение | Наименование | Стр. |
|---|---|---|
| I.04I.I - 3.6 - ТО | Техническое описание | 3 |
| I.04I.I - 3.6 - ДI | Плита сантехническая ПРС56.I5 | 5 |
| - РСI | Ведомость расхода стали | I2 |
| I.04I.I - 3.6 - Д2 | Плита сантехническая ПРС68.I5 | I3 |
| - РС2 | Ведомость расхода стали | 20 |
| I.04I.I - 3.6 - Д3 | Плита сантехническая ПРС86.I5 | 2I |
| - РС3 | Ведомость расхода стали | 27 |
| I.04I.I - 3.6 - Д4 | Плита сантехническая ПРС26.I5 | 28 |
| - РС4 | Ведомость расхода стали | 3I |
| I.04I.I - 3.6 - Д5 | Каркас КПI, КП2 | 32 |
| - Д6 | Каркас КП3,КП4,КП5,КП6 | 32 |
| - Д7 | Каркас КП7,КП8,КП9 | 33 |
| - Д8 | Каркас КПI0,КПII,КПI2 | 33 |
| - Д9 | Каркас КРI,КР2 | 34 |
| - ДI0 | Каркас КР3,КР4,КР5,КР6 | 34 |
| - ДII | Каркас КР7,КР8,КР9 | 35 |
| - ДI2 | Каркас КРI0,КРII,КРI2 | 35 |
| - ДI3 | Каркас КРI3 | 36 |
| - ДI4 | Каркас КР I4 | 36 |
| - ДI5 | Сетка СI | 37 |
| - ДI6 | Сетка С2 | 37 |
| - ДI7 | Сетка С3 | 38 |
| - ДI8 | Сетка С4 | 38 |

| Обозначение | Наименование | Стр. |
|---|---|---|
| I.04I.I - 3.6 - ДI9 | Сетка С5 | 39 |
| - Д20 | Сетка С6 | 39 |
| - Д2I | Сетка С7 | 40 |
| - Д22 | Сетка С8,С9 | 40 |
| - Д23 | Сетка СI0 | 4I |
| - Д24 | Сетка СII | 4I |
| - Д25 | Сетка СI2 | 42 |
| - Д26 | Сетка СI3 | 42 |
| - Д27 | Изделие закладное МНI | 43 |
| - Д28 | Изделие закладное МН2 | 43 |
| - Д29 | Петля ПI ... П4 | 44 |


| | | | |
|---|---|---|---|
| Разраб. | Музыко | | 1.041.1-3.6 |
| | | | СОДЕРЖАНИЕ |
| | | | Стадия: Р; Лист: 1; Листов: 2 |
| | | | ЦНИИПРОМЗДАНИЙ |

Инв.№ подл. | Подпись и дата | Взам. инв.№

## I. Общие сведения

I.I. Данный выпуск содержит рабочие чертежи ребристых сантехнических плит перекрытий длиной 2650 мм, 5650 мм, 6850 мм и 8560 мм, шириной 1490 мм и высотой сечения 220 мм.

I.2. Для плит предусмотрено применение тяжелого бетона классов BI5 ... B35 и легкого бетона (на пористых заполнителях) BI5...B35.

I.3. В качестве предварительно напрягаемой арматуры принята сталь стержневая термомеханически и термически упрочненная периодического профиля классов Ат-У и Ат-IУС по ГОСТ I0884-8I.

I.4. Значение равномерно распределенных нагрузок, классы бетона, величины предварительного напряжения в арматуре приведены в табл.1 (см. I.04I.I-3.0-ТО, лист I2).

I.5. В настоящем выпуске приведены: техническое описание, необходимые данные и указания по области применения, указания по изготовлению, спецификация арматурных изделий и рабочие чертежи плит.

## 2. Указания по применению

2.I. Сантехнические плиты серии I.04I.I-3 вып.6 предназначены для использования в перекрытиях многоэтажных общественных и производственных зданий, а также сооружениях. Плиты устанавливаются при необходимости пропуска вертикальных стояков и вентблоков, а также для размещения сантехнических коммуникаций.

2.2. Плиты допускается применять в условиях постоянного воздействия температуры до +50°С и нормального влажностного режима.

2.3. Подбор плит в конкретном проекте производится сопоставлением величины равномерно распределенной расчетной нагрузки с несущей способностью плиты, указанной в ее марке. В случае, если нагрузки отличаются от равномерно распределенных (перегородки, стены и т.д.) следует производить проверочный расчет прочности и жесткости плит. При этом в зависимости от приложения местной нагрузки, должна проверяться прочность полок плит.

2.4. При устройстве отверстий в ребристых плитах в конкретных проектах должны быть приведены чертежи этих плит с расположением отверстий и расходом арматуры с учетом их обрамления. Отверстия могут располагаться в любом месте полки плиты. Минимальное расстояние отверстия от поверхности ребер должно быть не менее 5 см.

## 3. Основные положения по расчету

3.I. Расчет и конструирование плит произведены в соответствии с требованиями СНиП 2.03.0I-84, СНиП 2.0I.07-85, СНиП 2.03.II-85 и СНиП 2.0I.07-85 (Дополнение, разд.I0).

3.2. Плиты рассчитаны как шарнирно-опертые балки таврового сечения, третьей категории трещиностойкости, кроме того, рассчитаны на восприятие горизонтального знакопеременного усилия в диске перекрытия равного 980 кН.

3.3. Равномерно распределенная нагрузка от собственного веса плит с учетом заливки швов принята:

для плит из тяжелого бетона

длиной 2650 мм – 3,8 кПа при $\gamma_f$ =I и 4,2 кПа при $\gamma_f$ >I

длиной 5650 мм – 3.4 кПа при $\gamma_f$ =I и 3,8 кПа при $\gamma_f$ >I

длиной 6850 мм и 8650 мм–3,6 кПа при $\gamma_f$ =I и 4,0 кПа при $\gamma_f$ >I

| | | | |
|---|---|---|---|
| Разраб. | Музыко | | 1.041.1-3.6 – ТО |
| Нач. отд. | Кодыш | | ТЕХНИЧЕСКОЕ ОПИСАНИЕ |

| Стадия | Лист | Листов |
|---|---|---|
| Р | 1 | 2 |

ЦНИИПРОМЗДАНИЙ

Инв. № подл. | Подпись и дата | Взам. инв. №

для плит из легкого бетона -

длиной 2650 мм - 2,9 кПа при $\gamma_f$ = I и 3,2 кПа при $\gamma_f$ > I

длиной 5650 мм - 2,6 кПа при $\gamma_f$ =I и 2,9 кПа при $\gamma_f$ > I

длиной 6850 мм и 8650 мм - 2,7 кПа при $\gamma_f$ = I и 3,0кПа при $\gamma_f$ > I

Примечание. Коэффициент надежности по нагрузке $\gamma_f$ принимается для нормативной нагрузки равным I, для расчетной - I,2, для расчетной от собственного веса - I,I

3.4. Предельно допустимая ширина раскрытия трещин $a_{crc1}$ и и $a_{crc2}$ обеспечивающая сохранность арматуры, принята для арматуры класса Ат-У соответственно 0,4 и 0,3 мм (письмо НИИЖБ №I-84 от 07.0I.86).

Для арматуры класса Ат-IУС ширина раскрытия трещин - в соответствии с требованиями СНиП 2.03.0I-84.

3.5. При расчете плит учтена равномерно распределенная нагрузка от засыпки (керамзит D = 900 кг/м$^3$) равная I,5 кПА

## 4. Указания по изготовлению

4.I. При изготовлении плит необходимо выполнять требования действующих нормативных и инструктивных документов

4.2. Плиты изготавливаются по агрегатно-поточной технологии

4.3. До начала производства плит завод-изготовитель должен разработать технические условия и технологические правила, определяющие основные способы производства и контроля качества изготовления изделий.

4.4. Предварительное напряжение арматуры производится электротермическим способом. Допускается применение механического способа натяжения. Величины предварительного напряжения рабочей арматуры приведены в табл. 1 (см. I.04I.I-3.0-ТО, лист I2).

4.5. Плоские сварные сетки должны изготавливаться с помощью контактной точечной электросварки в соответствии с требованиями ГОСТ I0922-75.

Замена контактной сварки на электродуговую не допускается.

4.6. Класс бетона должен приниматься в соответствии с указанным в табл. 1 (см. I.04I.I-3.0-ТО, лист I2).

4.7. При бетонировании плит особое внимание следует обратить на тщательное заполнение бетоном опорных зон.

## 4. Указания по испытанию плит

4.I. Испытание и оценка прочности, жесткости и трещиностойкости ребристых плит производится согласно ГОСТ 8829-85.

Величины контрольных нагрузок при испытании на прочность, жесткость и трещиностойкость (Рпр), а также величины контрольных прогибов ( $f_k$ ) приведены в табл. 2 (см. I.04I.I-3.0-ТО, лист I9).

4.2. Испытание плит проводятся нагружением конструкций до контролируемого состояния (прочность, жесткость, трещиностойкость). Конструкции испытываются в рабочем положении.

Схема испытания конструкций приведена в вып.0 I.04I.I-3 ТО, лист 30.

## Опалубка

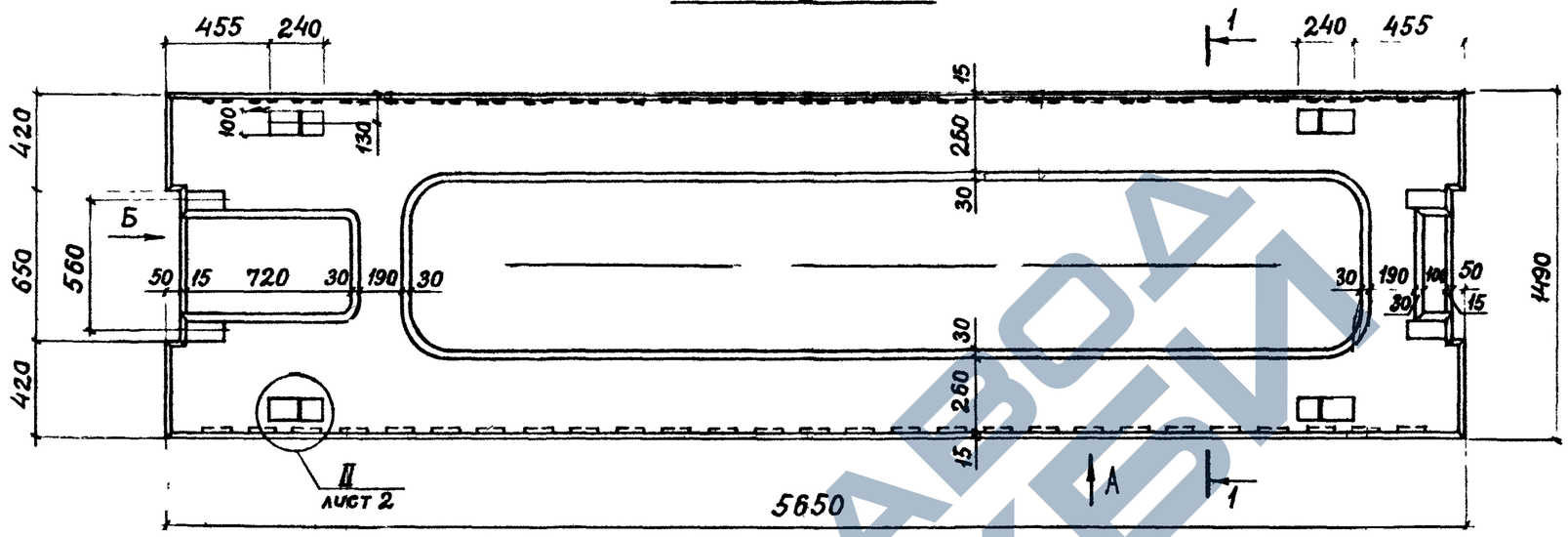


## Вид „А"

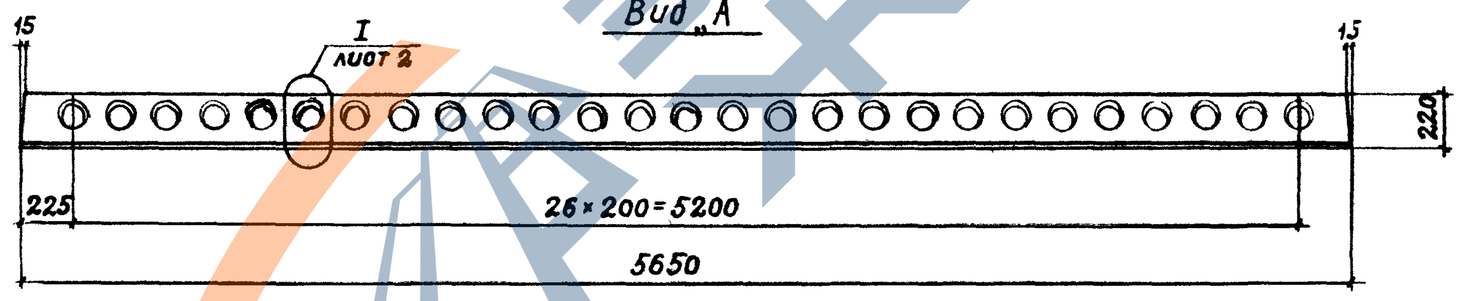


## Вид „Б"

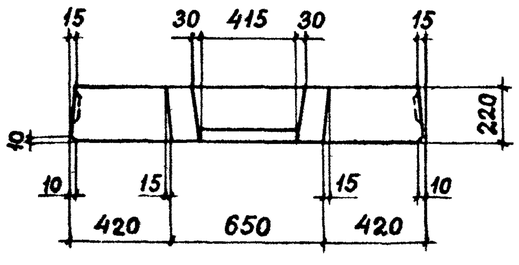


## 1 – 1

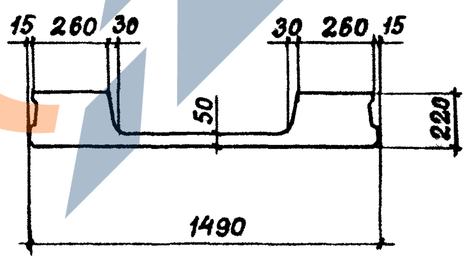


| | | | |
|---|---|---|---|
| Разраб. | Нежданова | | 1.041.1 – 3.6 – Д1 |
| Рассчит | Баранова | | |
| Проверил | Пархалина | | ПЛИТА САНТЕХНИЧЕСКАЯ ПРС 56.15 |
| Н.контр. | Музыко | | Стадия Р · Лист 1 · Листов 7 · ЦНИИПРОМЗДАНИЙ |

Инв. № подл. | Подпись и дата | Взам. инв. №

ЗАВОД ЖЕЛЕЗОБЕТОНКИ

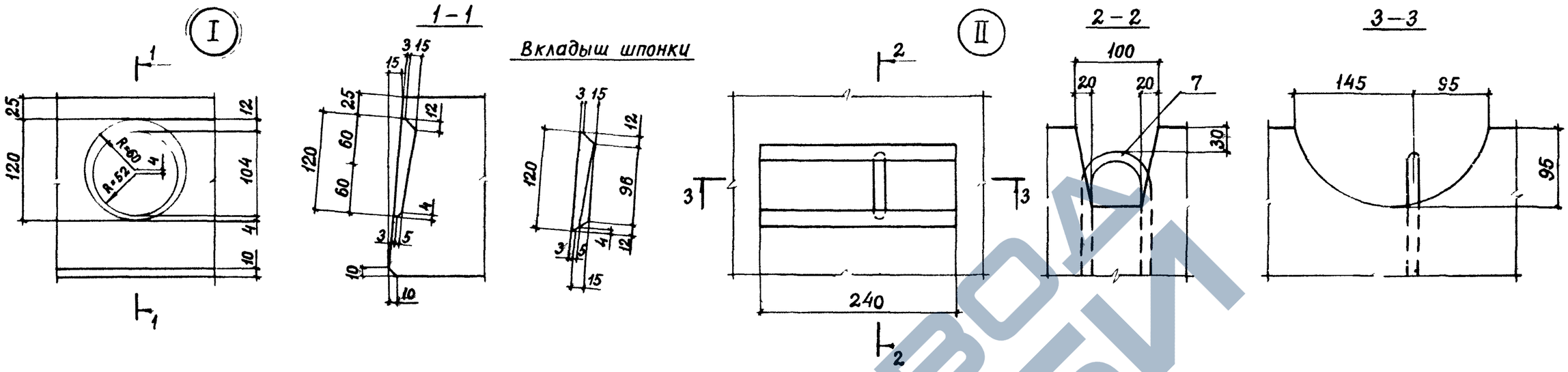


Рис. 1

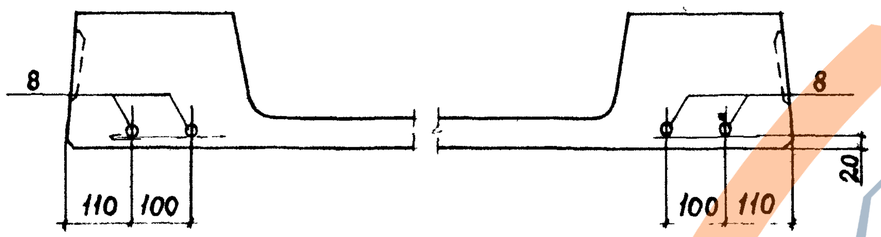


Рис. 3

Рис. 2

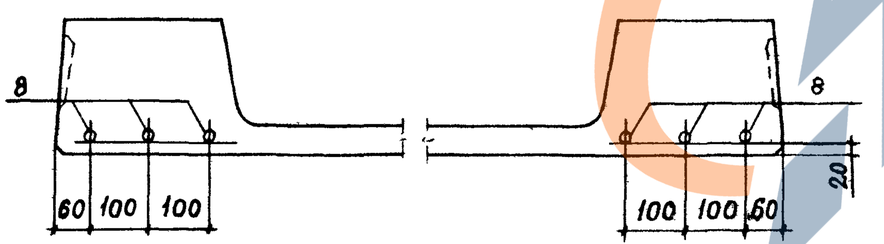


Рис. 4

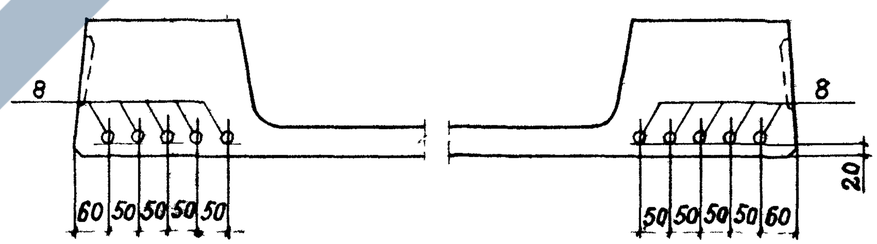


| Марка | Рис. |
|---|---|
| ПРС 56.15 – 7 АтV | 1 |
| ПРС 56.15 – 11 АтV | 2 |
| ПРС 56.15 – 15 АтV | 3 |
| ПРС 56.15 – 5 АтIVС | 1 |
| ПРС 56.15 – 8 АтIVС | 2 |
| ПРС 56.15 – 11 АтIVС | 3 |
| ПРС 56.15 – 15 АтIVС | 4 |
| ПРС 56.15 – 7 АтVЛ | 1 |
| ПРС 56.15 – 11 АтVЛ | 2 |
| ПРС 56.15 – 14 АтVЛ | 3 |
| ПРС 56.15 – 5 АтIVСЛ | 1 |
| ПРС 56.15 – 8 АтIVСЛ | 2 |
| ПРС 56.15 – 11 АтIVСЛ | 3 |
| ПРС 56.15 – 14 АтIVСЛ | 4 |



ЗАВОД ЖБИ

| Марка | Поз. | Наименование | Кол. | Обозначение документа |
|---|---|---|---|---|
| ПРС 56.15-7АтV | 1 | Каркас пространств. КП1 | 2 | 1.041.1-3.6-Д5 |
| | 2 | Каркас плоский КР14 | 4 | 1.041.1-3.6-Д14 |
| | 3 | Сетка С1 | 4 | 1.041.1-3.6-Д15 |
| | 4 | Сетка С4 | 1 | 1.041.1-3.6-Д18 |
| | | Изделие закладное | | |
| | 5 | МН1 | 2 | 1.041.1-3.6-Д27 |
| | 6 | МН2 | 2 | 1.041.1-3.6-Д28 |
| | 7 | Петля П2 | 4 | 1.041.1-3.6-Д29 |
| | 8 | Стержень напрягаемый | | |
| | | ф 12 АтV | | |
| | | ℓ=5650; 5,02 кг | 4 | Без чертежа |
| | 9 | Бетон класса В20 | | |
| | | D=2500, м³ | 1,13 | |
| | | | | |
| ПРС 56.15-11АтV | | Поз. 2,3,5...7,9 см. плиту ПРС 56.15-7АтV | | |
| | 1 | Каркас пространств. КП2 | 2 | 1.041.1-3.6-Д5 |
| | 4 | Сетка С5 | 1 | 1.041.1-3.6-Д19 |
| | 8 | Стержень напрягаемый | | |
| | | ф 12 АтV | | |
| | | ℓ=5650; 5,02 кг | 6 | Без чертежа |
| | | | | |
| | | | | |

| Марка | Поз. | Наименование | Кол. | Обозначение документа |
|---|---|---|---|---|
| ПРС 56.15-15АтV | | Поз. 2,3,5...7 см. плиту ПРС 56.15-7АтV | | |
| | 1 | Каркас пространств. КП2 | 2 | 1.041.1-3.6 Д5 |
| | 4 | Сетка С6 | 1 | 1.041.1-3.6-Д20 |
| | 8 | Стержень напрягаемый | | |
| | | ф 12 АтV | | |
| | | ℓ=5650; 5,02 кг | 8 | Без чертежа |
| | 9 | Бетон класса В22 | | |
| | | D=2500, м³ | 1,13 | |
| | | | | |
| ПРС 56.15-7АтVЛ | | Поз. 1...8 см. плиту ПРС 56.15-7АтV | | |
| | 9 | Бетон класса В20 | | |
| | | D=2000, м³ | 1,13 | |
| | | | | |
| ПРС 56.15-11АтVЛ | | Поз. 2,3,5...7 см. плиту ПРС 56.15-7АтV | | |
| | 1 | Каркас пространств. КП2 | 2 | 1.041.1-3.6-Д5 |
| | 4 | Сетка С5 | 1 | 1.041.1-3.6-Д19 |
| | 8 | Стержень напрягаемый | | |
| | | ф 12 АтV | | |
| | | ℓ=5650; 5,02 кг | 6 | Без чертежа |
| | 9 | Бетон класса В20 | | |
| | | D 2000, м³ | 1,13 | |
| | | | | |

АтV по ГОСТ 10884-81



Инв.№ подл. | Подпись и дата | Взам. инв.№

https://zavodjbi.com/
ЗАВОД ЖБИ

| Марка | Поз. | Наименование | Кол. | Обозначение документа |
|---|---|---|---|---|
| ПРС 56.15-14АтV Л | | Поз. 2,3,5...7 см. плиту ПРС 56.15 - 7АтV | | |
| | 1 | Каркас пространств. КП2 | 2 | 1.041.1-3.6-Д5 |
| | 4 | Сетка С6 | 1 | 1.041.1-3.6-Д20 |
| | 8 | Стержень напрягаемый | | |
| | | ф12АтV | | |
| | | ℓ=5650; 5,02кг | 8 | Без чертежа |
| | 9 | Бетон класса В22,5 | | |
| | | D=2000, м³ | 1,13 | |
| | | | | |
| ПРС 56.15-5АтIVс | | Поз. 1...7 см. плиту ПРС 56.15 - 7АтV | | |
| | 8 | Стержень напрягаемый | | |
| | | ф12АтIVс | | |
| | | ℓ=5650; 5,02кг | 4 | Без чертежа |
| | 9 | Бетон класса В15 | | |
| | | D=2500, м³ | 1,13 | |
| | | | | |
| ПРС 56.15-8АтIVс | | Поз. 1...3, 5...7, 9 см. плиту ПРС 56.15 - 7АтV | | |
| | 4 | Сетка С5 | 1 | 1.041.1 3.6 Д19 |
| | 8 | Стержень напрягаемый | | |
| | | ф12АтIVс | | |
| | | ℓ=5650; 5,02кг | 6 | Без чертежа |

| Марка | Поз. | Наименование | Кол. | Обозначение документа |
|---|---|---|---|---|
| ПРС 56.15-8АтIVс | 9 | Бетон класса В22,5 | | |
| | | D 2500, м³ | 1,13 | |
| | | | | |
| ПРС 56.15-11АтIVс | | Поз. 2,3,5...7 см. плиту ПРС 56.15 - 7АтV | | |
| | 1 | Каркас пространств. КП2 | 2 | 1.041.1-3.6-Д5 |
| | 4 | Сетка С5 | 1 | 1.041.1-3.6-Д19 |
| | 8 | Стержень напрягаемый | | |
| | | ф12АтIVс | | |
| | | ℓ=5650; 5,02кг | 8 | Без чертежа |
| | 9 | Бетон класса В22,5 | | |
| | | D=2500, м³ | 1,13 | |
| | | | | |
| ПРС 56.15-15АтIVс | | Поз. 2,3,5...7 см. плиту ПРС 56.15 - 7АтV | | |
| | 1 | Каркас пространств. КП2 | 2 | 1.041.1-3.6-Д5 |
| | 4 | Сетка С6 | 1 | 1.041.1-3.6-Д20 |
| | 8 | Стержень напрягаемый | | |
| | | ф12АтIVс | | |
| | | ℓ=5650; 5,02кг | 10 | Без чертежа |
| | 9 | Бетон класса В22,5 | | |
| | | D 2500, м³ | 1,13 | |
| | | | | |

АтV, АтIVс по ГОСТ 10884-81

Инв.№ подл. | Подп. и дата | Взам. инв.№



https://zavodjbi.com/

| Марка | Поз. | Наименование | Кол. | Обозначение документа |
|---|---|---|---|---|
| ПРС 56.15-5АтⅣсл | | Поз. 1...7 см. плиту ПРС 56.15-7АтⅤ | | |
| | 8 | Стержень напрягаемый | | |
| | | ф 12 АтⅣс | | |
| | | ℓ=5650, 5,02 кг | 4 | Без чертежа |
| | 9 | Бетон класса В15 | | |
| | | D=2000, м³ | 1,13 | |
| | | | | |
| ПРС 56.15-8АтⅣсл | | Поз. 1...3, 5...7 см. плиту ПРС 56.15-7АтⅤ | | |
| | 4 | Сетка С5 | 1 | 1.041.1-3.6-Д19 |
| | 8 | Стержень напрягаемый | | |
| | | ф 12 АтⅣс | | |
| | | ℓ=5650; 5,02 кг | 6 | Без чертежа |
| | 9 | Бетон класса В22,5 | | |
| | | D=2000, м³ | 1,13 | |
| | | | | |
| ПРС 56.15-11АтⅣсл | | Поз. 2,3,5...7 см. плиту ПРС 56.15-7АтⅤ | | |
| | 1 | Каркас пространств. КП2 | 2 | 1.041.1-3.6-Д5 |

АтⅣс по ГОСТ 10884-81

| Марка | Поз. | Наименование | Кол. | Обозначение документа |
|---|---|---|---|---|
| ПРС 56.15-11АтⅣсл | 4 | Сетка С5 | 1 | 1.041.1-3.6-Д19 |
| | 8 | Стержень напрягаемый | | |
| | | ф 12 АтⅣс | | |
| | | ℓ=5650; 5,02 кг | | Без чертежа |
| | 9 | Бетон класса В22,5 | | |
| | | D=2000, м³ | 1,13 | |
| | | | | |
| ПРС 56.15-14АтⅣсл | | Поз. 2,3,5...7 см. плиту ПРС 56.15-7АтⅤ | | |
| | 1 | Каркас пространств. КП2 | 2 | 1.041.1-3.6-Д5 |
| | 4 | Сетка С6 | 1 | 1.041.1-3.6-Д20 |
| | 8 | Стержень напрягаемый | | |
| | | ф 12 АтⅣс | | |
| | | ℓ=5650; 5,02 кг | 10 | Без чертежа |
| | 9 | Бетон класса В22,5 | | |
| | | D=2000, м³ | 1,13 | |
| | | | | |
| | | | | |

Взам. инв. №
Подпись и дата
Инв. № подл.



ЗАВОД ЖБИ

https://zavodjbi.com/

# Армирование

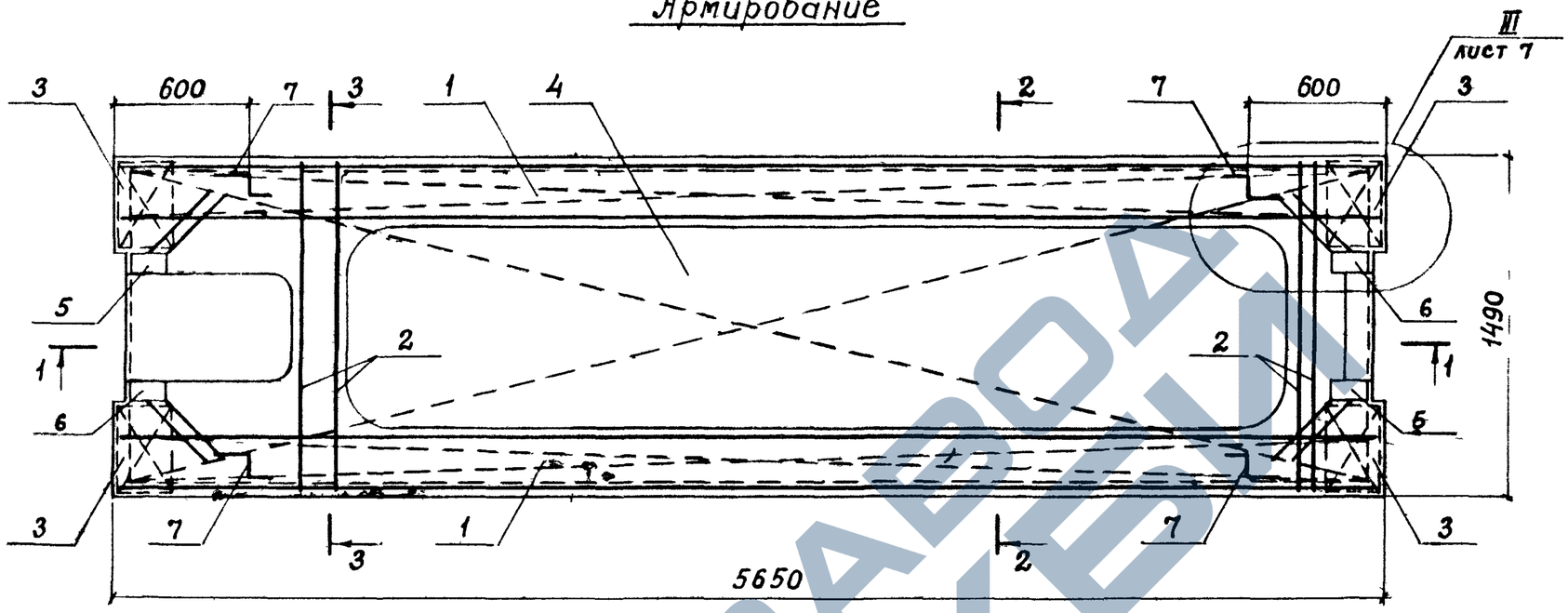


## 1 – 1

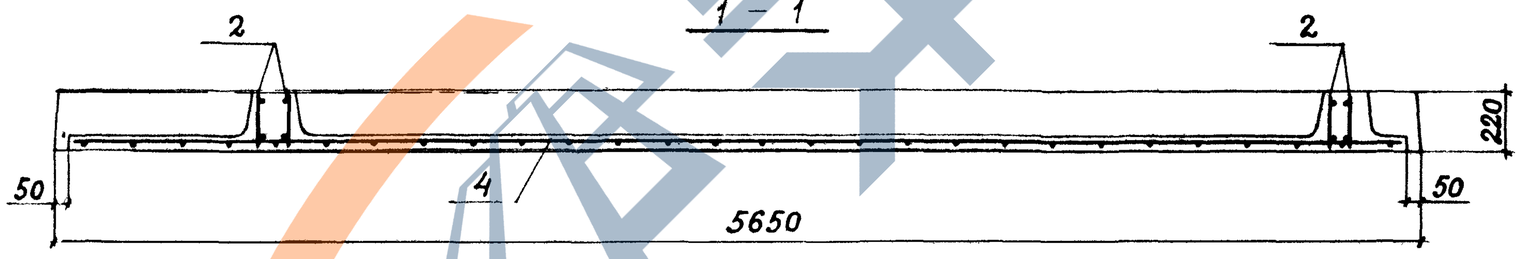


## 2 – 2

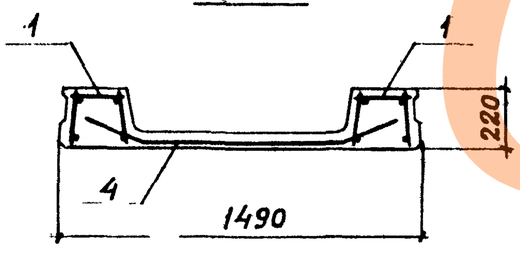


## 3 – 3

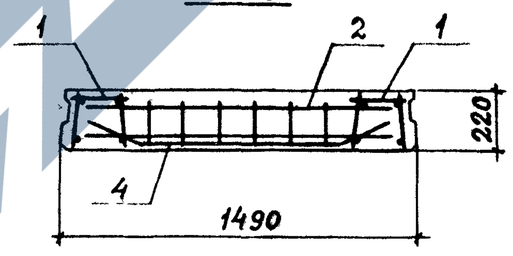


| Инв. № подл. | Подпись и дата | Взам. инв. № |
|---|---|---|
| | | |



https://zavodjbi.com/

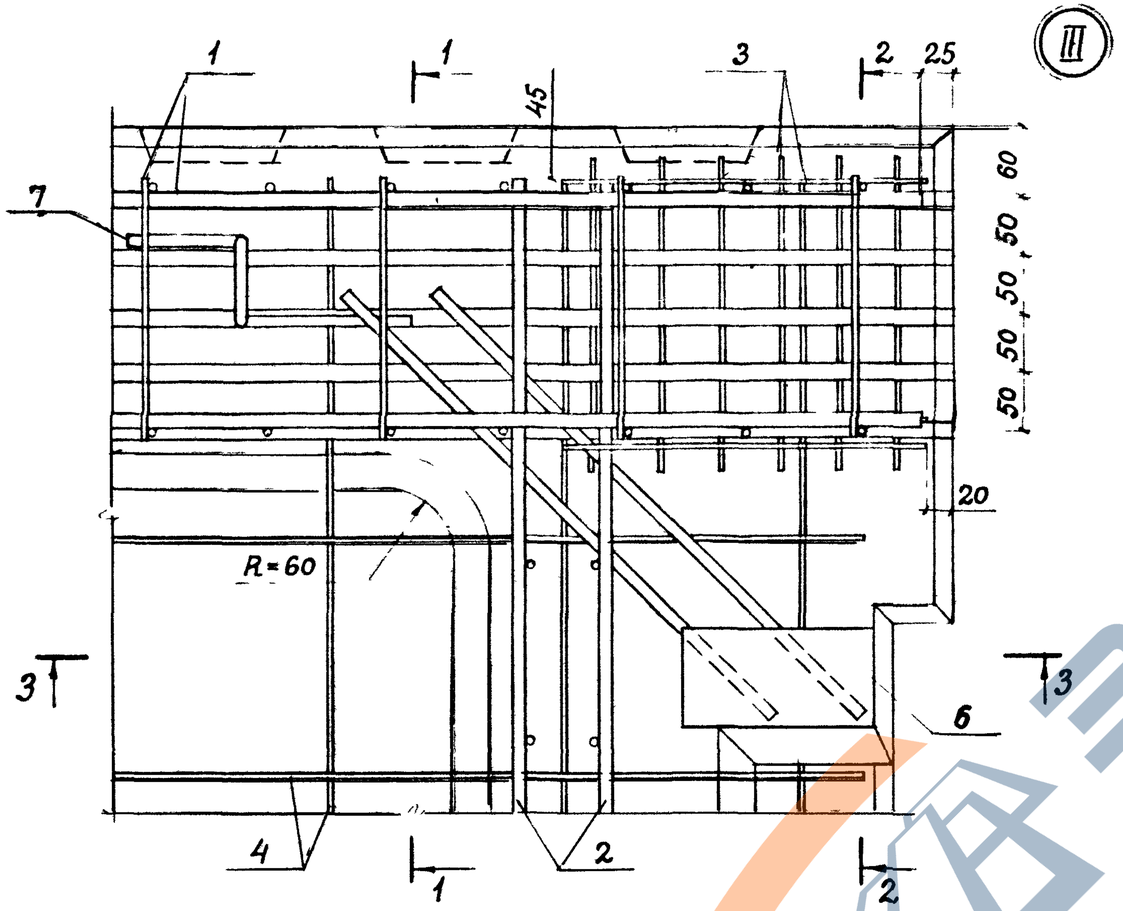


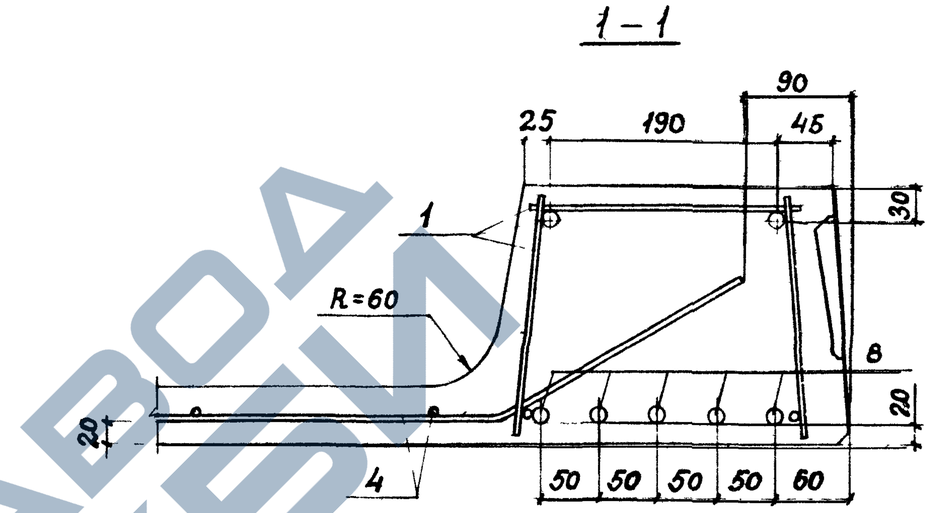


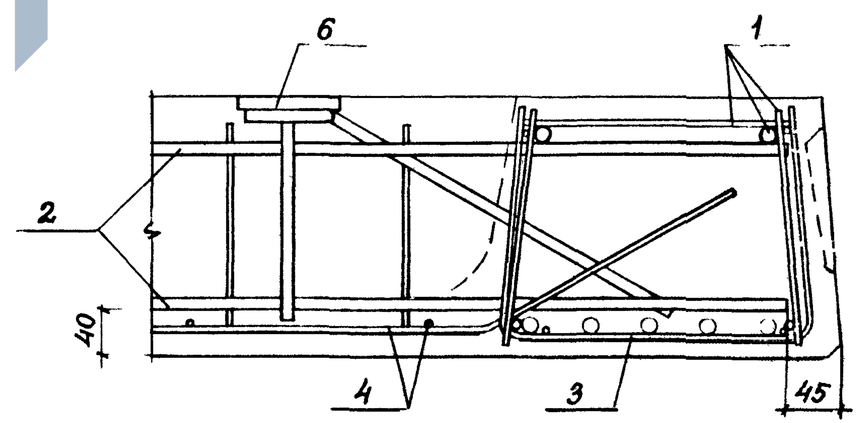


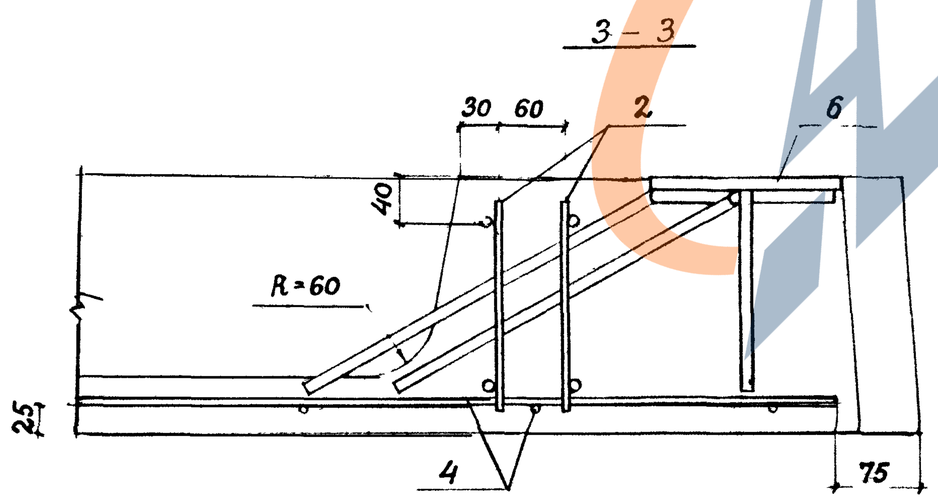


| Инв. № подл. | Подпись и дата | Взам. инв. № |
|---|---|---|
| | | |

| | |
|---|---|
| 1.041.1 3.6 Д1 | Лист 7 |

https://zavodjki.com/
ЗАВОД ЖКВИ

| Марка плиты | Напрягаемая арматура класса | | | | | | Изделия арматурные | | | | | | | | | | | | Изделия закладные | | | | | | Общий расход |
|---|---|---|---|---|---|---|---|---|---|---|---|---|---|---|---|---|---|---|---|---|---|---|---|---|---|
| | | | | | | | Арматура класса | | | | | | | | | | | Всего | арматура класса | | | Прокат марки ВСт3кп2-1 ТУ 14-1-3023-80 | | Всего | |
| | Ат-V | | | Ат-IVс | | | А-III | | | | | А-I | | Вр-I | | | | | А-III | | | | | | |
| | ГОСТ 10884-81 | | | ГОСТ 10884-81 | | | ГОСТ 5781 82 | | | | | ГОСТ 5781-82 | | ГОСТ 6727-80 | | | | | ГОСТ 5781-82 | | | ГОСТ 103-76 | | | |
| | ф12 | | Итого | ф12 | | Итого | ф8 | ф10 | ф14 | | Итого | ф12 | | Итого | ф4 | ф5 | | Итого | ф10 | | Итого | δ=8 | | Итого | | |
| ПРС 56.15 - 7АтV | 20,1 | | 20,1 | | | | | 20,7 | | | 20,7 | 3,4 | | 3,4 | 4,5 | 16,6 | | 21,1 | 45,2 | 2,9 | | 2,9 | 4,3 | | 4,3 | 7,2 | 72,5 |
| ПРС 56 15 — 11АтV | 30,1 | | 30,1 | | | | 8,8 | 6,9 | 27,0 | | 42,7 | 3,4 | | 3,4 | 4,5 | 15,2 | | 19,7 | 65,8 | 2,9 | | 2,9 | 4,3 | | 4,3 | 7,2 | 103,1 |
| ПРС 56.15 — 15АтV | 40,2 | | 40,2 | | | | 8,8 | 6,9 | 27,0 | | 42,7 | 3,4 | | 3,4 | 4,5 | 18,8 | | 23,3 | 69,4 | 2,9 | | 2,9 | 4,3 | | 4,3 | 7,2 | 116,8 |
| ПРС 56.15 — 7АтVЛ | 20,1 | | 20,1 | | | | | 20,7 | | | 20,7 | 3,4 | | 3,4 | 4,5 | 16,6 | | 21,1 | 45,2 | 2,9 | | 2,9 | 4,3 | | 4,3 | 7,2 | 72,5 |
| ПРС 56.15 — 11АтVЛ | 30,1 | | 30,1 | | | | 8,8 | 6,9 | 27,0 | | 42,7 | 3,4 | | 3,4 | 4,5 | 15,2 | | 19,7 | 65,8 | 2,9 | | 2,9 | 4,3 | | 4,3 | 7,2 | 103,1 |
| ПРС 56.15 — 14АтVЛ | 40,2 | | 40,2 | | | | 8,8 | 6,9 | 27,0 | | 42,7 | 3,4 | | 3,4 | 4,5 | 18,8 | | 23,3 | 69,4 | 2,9 | | 2,9 | 4,3 | | 4,3 | 7,2 | 116,8 |
| ПРС 56.15 — 5АтIVс | | | | 20,1 | | 20,1 | | 20,7 | | | 20,7 | 3,4 | | 3,4 | 4,5 | 16,6 | | 21,1 | 45,2 | 2,9 | | 2,9 | 4,3 | | 4,3 | 7,2 | 72,5 |
| ПРС 56.15 — 8АтIVс | | | | 30,1 | | 30,1 | | 20,7 | | | 20,7 | 3,4 | | 3,4 | 4,5 | 18,4 | | 22,9 | 47,0 | 2,9 | | 2,9 | 4,3 | | 4,3 | 7,2 | 84,3 |
| ПРС 56.15 — 11АтIVс | | | | 40,2 | | 40,2 | 8,8 | 6,9 | 27,0 | | 42,7 | 3,4 | | 3,4 | 4,5 | 15,2 | | 19,7 | 65,8 | 2,9 | | 2,9 | 4,3 | | 4,3 | 7,2 | 113,2 |
| ПРС 56.15 — 15АтIVс | | | | 50,2 | | 50,2 | 8,8 | 6,9 | 27,0 | | 42,7 | 3,4 | | 3,4 | 4,5 | 18,8 | | 23,3 | 69,4 | 2,9 | | 2,9 | 4,3 | | 4,3 | 7,2 | 126,8 |
| ПРС 56.15 — 5АтIVсЛ | | | | 20,1 | | 20,1 | | 20,7 | | | 20,7 | 3,4 | | 3,4 | 4,5 | 16,6 | | 21,1 | 45,2 | 2,9 | | 2,9 | 4,3 | | 4,3 | 7,2 | 72,5 |
| ПРС 56.15 — 8АтIVсЛ | | | | 30,1 | | 30,1 | | 20,7 | | | 20,7 | 3,4 | | 3,4 | 4,5 | 18,4 | | 22,9 | 47,0 | 2,9 | | 2,9 | 4,3 | | 4,3 | 7,2 | 84,3 |
| ПРС 56.15 — 11АтIVсЛ | | | | 40,2 | | 40,2 | 8,8 | 6,9 | 27,0 | | 42,7 | 3,4 | | 3,4 | 4,5 | 15,2 | | 19,7 | 65,8 | 2,9 | | 2,9 | 4,3 | | 4,3 | 7,2 | 113,2 |
| ПРС 56.15 — 14АтIVсЛ | | | | 50,2 | | 50,2 | 8,8 | 6,9 | 27,0 | | 42,7 | 3,4 | | 3,4 | 4,5 | 18,8 | | 23,3 | 69,4 | 2,9 | | 2,9 | 4,3 | | 4,3 | 7,2 | 126,8 |

| | | | |
|---|---|---|---|
| Разраб. | Н[illegible] | | 1.041.1-3.6 — РС1 |
| Рассчит. | [illegible]ванова | | |
| Проверил | Павхалина | | Ведомость расхода стали |
| Н.контр. | Музыко | | |

| Стадия | Лист | Листов |
|---|---|---|
| Р | | 1 |

ЦНИИПРОМЗДАНИЙ

## Опалубка

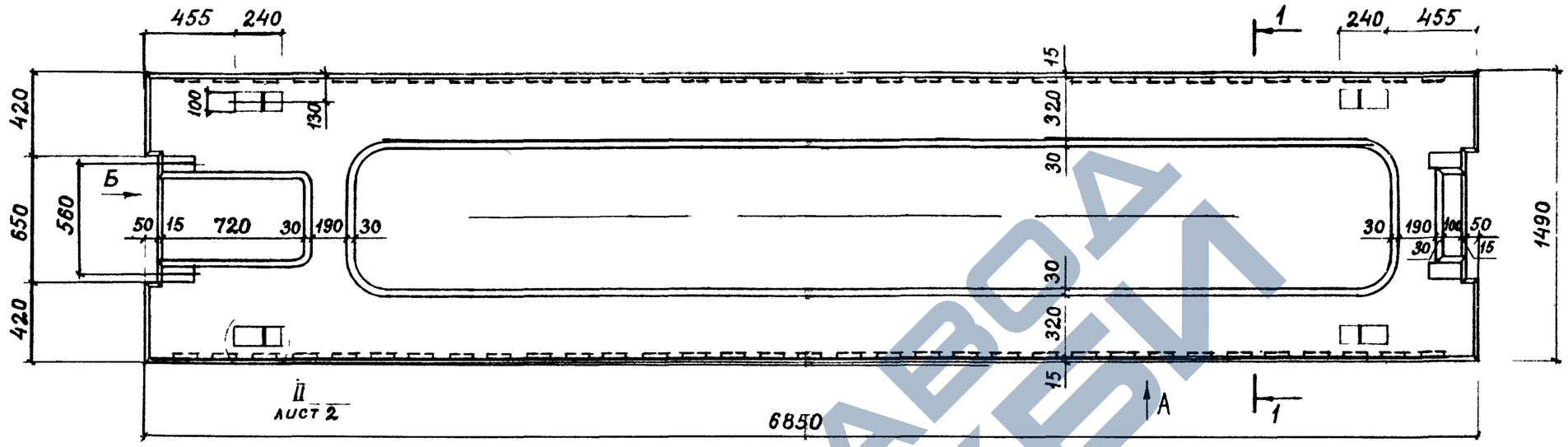


## Вид „А"

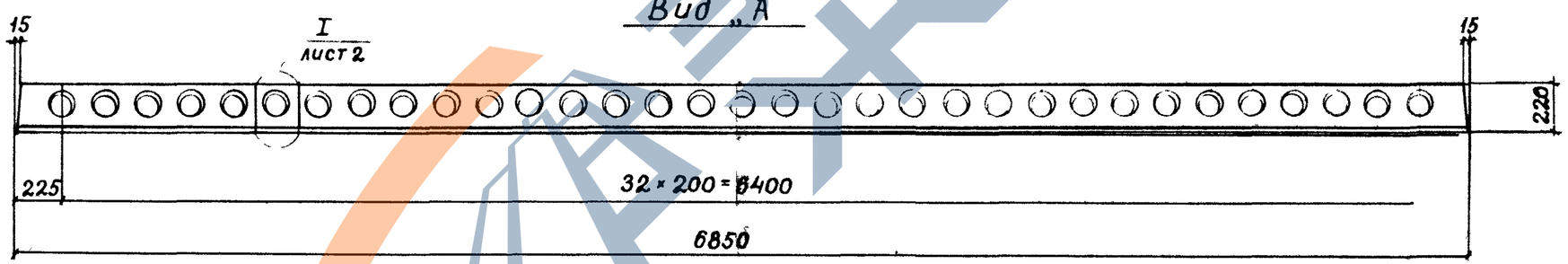


## Вид „Б"

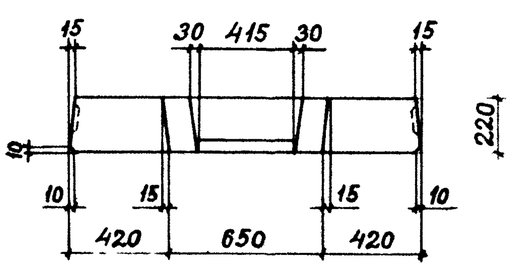


## 1 – 1

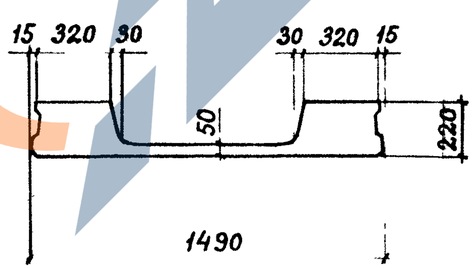


| | | | |
|---|---|---|---|
| Разраб | Нежданова | | 1.041.1 3 6 – Д2 |
| Рассчит | Баранова | | |
| Провери | Пирхалина | | ПЛИТА САНТЕХНИЧЕСКАЯ |
| | | | ПРС 68.15 |
| Н.контр. | Музыко | | |

| Стадия | Лист | Листов |
|---|---|---|
| Р | 1 | |

ЦНИИПРОМЗДАНИЙ

Инв.№ подл. | Подпись и дата | Взам.инв.№

https://zavodjbi.com/
ЗАВОД ЖБИ

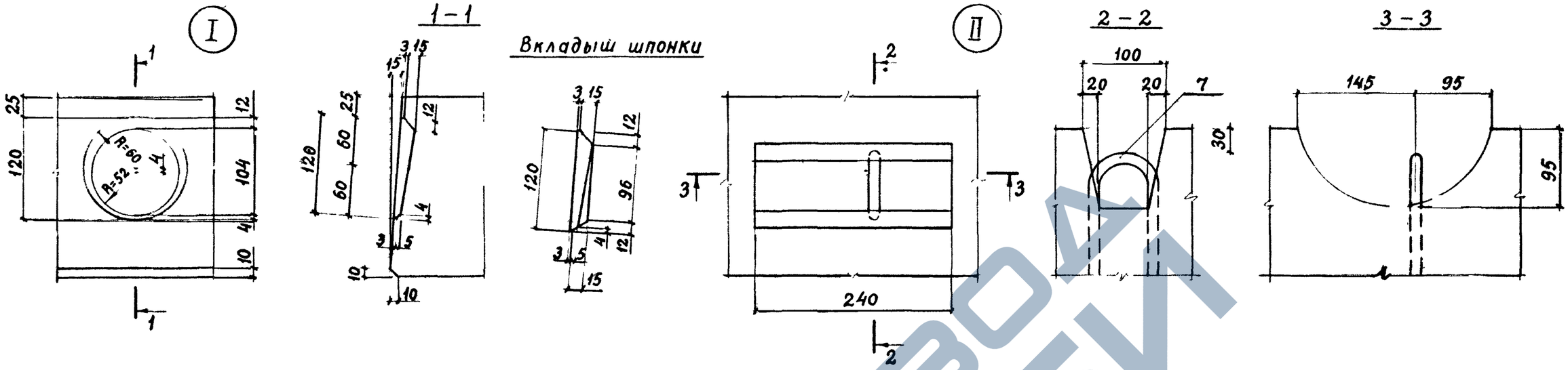


Рис. 1

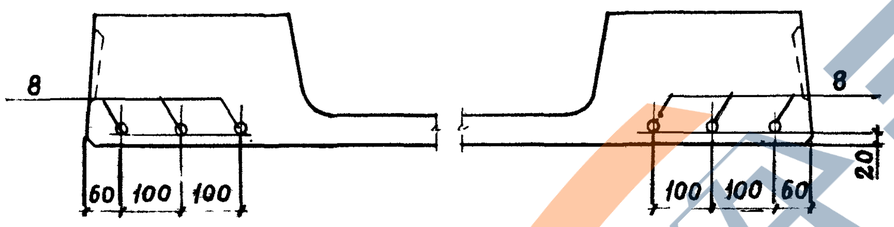

Рис. 2

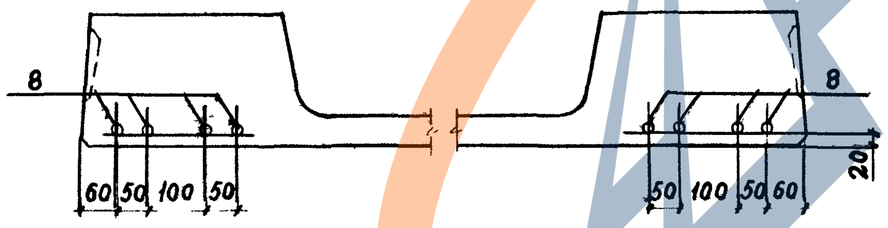

Рис. 3

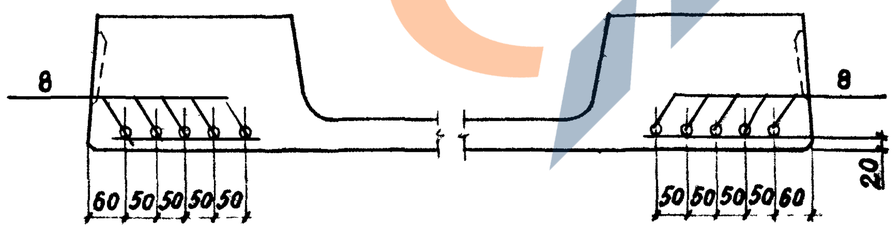

| Марка | Рис. | Марка | Рис. |
|---|---|---|---|
| ПРС 68.15 – 5 АтV | 1 | ПРС 68.15 – 5 АтVЛ | 1 |
| ПРС 68.15 – 8 АтV | 2 | ПРС 68.15 – 8 АтVЛ | 2 |
| ПРС 68.15 – 11 АтV | 3 | ПРС 68.15 – 10 АтVЛ | 3 |
| ПРС 68.15 – 13 АтV | 2 | ПРС 68.15 – 12 АтVЛ | 2 |
| ПРС 68.15 – 4 АтIVС | 1 | ПРС 68.15 – 4 АтIVСЛ | 1 |
| ПРС 68.15 – 6 АтIVС | 2 | ПРС 68.15 – 6 АтIVСЛ | 2 |
| ПРС 68.15 – 8 АтIVС | | ПРС 68.15 – 8 АтIVСЛ | |
| ПРС 68.15 – 12 АтIVС | | ПРС 68.15 – 12 АтIVСЛ | |

ЗАВОД ЖБИ

Инв. № подл. | Подпись и дата | Взам. инв. №

| Марка | Поз. | Наименование | Кол. | Обозначение документа |
|---|---|---|---|---|
| ПРС 68.15-5АтV | 1 | Каркас пространств. КП4 | 2 | 1.041.1-3.6-Д6 |
| | 2 | Каркас плоский КР14 | 4 | 1.041.1-3.6-Д14 |
| | 3 | Сетка С2 | 4 | 1.041.1-3.6-Д16 |
| | 4 | Сетка С7 | 1 | 1.041.1-3.6-Д21 |
| | | Изделие закладное | | |
| | 5 | МН1 | 2 | 1.041.1-3.6-Д27 |
| | 6 | МН2 | 2 | 1.041.1-3.6-Д28 |
| | 7 | Петля П3 | 4 | 1.041.1-3.6-Д29 |
| | 8 | Стержень напрягаемый | | |
| | | ф 12 АтV | | |
| | | ℓ=6850; 6,08кг | 6 | Без чертежа |
| | 9 | Бетон класса В22,5 | | |
| | | D 2500, $м^3$ | 1,45 | |
| | | | | |
| ПРС 68.15-8АтV | | Поз. 1...3, 5...7, 9 см. плиту ПРС 68.15-5АтV | | |
| | 4 | Сетка С8 | 1 | 1.041.1-3.6-Д22 |
| | 8 | Стержень напрягаемый | | |
| | | ф 12 АтV | | |
| | | ℓ=6850; 6,08кг | 8 | Без чертежа |
| | | | | |

| Марка | Поз. | Наименование | Кол. | Обозначение документа |
|---|---|---|---|---|
| ПРС 68.15-11АтV | | Поз. 2,3,5...7,9 см. плиту ПРС 68.15-5АтV | | |
| | 1 | Каркас пространств. КП5 | 2 | 1.041.1-3.6-Д6 |
| | 4 | Сетка С10 | 1 | 1.041.1-3.6-Д23 |
| | 8 | Стержень напрягаемый | | |
| | | ф 12 АтV | | |
| | | ℓ=6850; 6,08кг | 10 | Без чертежа |
| | | | | |
| ПРС 68.15-13АтV | | Поз. 2,3,5...7 см. плиту ПРС 68.15-5АтV | | |
| | 1 | Каркас пространств. КП6 | 2 | 1.041.1-3.6-Д6 |
| | 4 | Сетка С10 | 1 | 1.041.1-3.6-Д23 |
| | 8 | Стержень напрягаемый | | |
| | | ф 14 АтV | | |
| | | ℓ=6850; 8,27кг | 8 | Без чертежа |
| | 9 | Бетон класса В30 | | |
| | | D 2500, $м^3$ | 1,45 | |
| | | | | |
| ПРС 68.15-5АтVл | | Поз. 1...8 см. плиту ПРС 68.15-5АтV | | |
| | 9 | Бетон класса В22,5 | | |
| | | D 2000, $м^3$ | 1,45 | |
| | | | | |

АтV по ГОСТ 10884-81

Взам. инв. № | Подпись и дата | Инв. № подл.



ЗАВОД ЖБИ

| Марка | Поз. | Наименование | Кол. | Обозначение документа |
|---|---|---|---|---|
| ПРС 68.15-8АтVЛ | | Поз. 1...3, 5...7 см. плиту ПРС 68.15АтV | | |
| | 4 | Сетка С8 | 1 | 1.041.1-3.6-Д22 |
| | 8 | Стержень напрягаемый | | |
| | | ф 12 АтV | | |
| | | ℓ=6850; 6,08кг | 8 | Без чертежа |
| | 9 | Бетон класса В22,5 | | |
| | | D 2000, $м^3$ | 1,45 | |
| | | | | |
| ПРС 68.15-10АтVЛ | | Поз. 2,3,5...7 см. плиту ПРС 68.15-5АтV | | |
| | 1 | Каркас пространств. КП5 | 2 | 1.041.1-3.6-Д6 |
| | 4 | Сетка С9 | 1 | 1.041.1-3.6-Д22 |
| | 8 | Стержень напрягаемый | | |
| | | ф 12 АтV | | |
| | | ℓ=6850; 6,08кг | 10 | Без чертежа |
| | 9 | Бетон класса В 22,5 | | |
| | | D2000, $м^3$ | 1,45 | |
| | | | | |
| ПРС 68.15-12АтVЛ | | Поз. 2,3,5...7 см. плиту ПРС 68.15-5АтV | | |
| | 1 | Каркас пространств. КП6 | 2 | 1.041.1-3.6-Д6 |
| | 4 | Сетка С10 | 1 | 1.041.1-3.6-Д23 |
| | 8 | Стержень напрягаемый | | |
| | | ф 14 АтV | | |

| Марка | Поз. | Наименование | Кол. | Обозначение документа |
|---|---|---|---|---|
| ПРС 68.15-12АтVЛ | | ℓ=6850; 8,27кг | 8 | Без чертежа |
| | 9 | Бетон класса В30 | | |
| | | D 2000, $м^3$ | 1,45 | |
| | | | | |
| ПРС 68.15-4АтIVС | | Поз. 2...7, 9 см. плиту ПРС 68.15-5АтV | | |
| | 1 | Каркас пространств. КП3 | 2 | 1.041.1-3.6-Д6 |
| | 8 | Стержень напрягаемый | | |
| | | ф 12 АтIVС | | |
| | | ℓ=6850; 6,08кг | 6 | Без чертежа |
| | | | | |
| ПРС 68.15-6АтIVС | | Поз. 1...7, 9 см. плиту ПРС 68.15-5АтV | | |
| | 8 | Стержень напрягаемый | | |
| | | ф 12 АтIVС | | |
| | | ℓ=6850; 6,08кг | 8 | Без чертежа |
| | | | | |
| | | | | |
| ПРС 68.15-8АтIVС | | Поз. 1...3, 5...7, 9 см. плиту ПРС 68.15-5АтV | | |
| | 4 | Сетка С8 | 1 | 1.041.1-3.6-Д22 |
| | 8 | Стержень напрягаемый | | |
| | | ф 14 АтIVС | | |
| | | ℓ=6850; 8,27кг | 8 | Без чертежа |
| | | | | |

АтV, АтIVС по ГОСТ 10884-81



Инв. № подл. | Подпись и дата | Взам. инв. №

| Марка | Поз. | Наименование | Кол. | Обозначение документа |
|---|---|---|---|---|
| ПРС 68.15–12АтIVс | | Поз. 2,3,5...7 см. плиту ПРС 68.15 – 5АтV | | |
| | 1 | Каркас пространств. КП6 | 2 | 1.041.1 – 3.6 – Д6 |
| | 4 | Сетка С10 | 1 | 1.041.1 – 3.6 – Д23 |
| | 8 | Стержень напрягаемый | | |
| | | ф 16 АтIVс | | |
| | | ℓ = 6850; 10,81 кг | 8 | Без чертежа |
| | 9 | Бетон класса В30 | | |
| | | D 2500, $м^3$ | 1,45 | |
| | | | | |
| ПРС 68.15–4АтIVсл | | Поз. 2,3,5,6 см. плиту ПРС 68.15 – 5АтV | | |
| | 1 | Каркас пространств. КП3 | 2 | 1.041.1 – 3.6 – Д6 |
| | 7 | Петля П2 | 4 | 1.041.1 – 3.6 – Д29 |
| | 8 | Стержень напрягаемый | | |
| | | ф 12 АтIVс | | |
| | | ℓ = 6850; 6,08 кг | 6 | Без чертежа |
| | 9 | Бетон класса В22,5 | | |
| | | D 2000, $м^3$ | 1,45 | |
| | | | | |
| ПРС 68.15–6АтIVсл | | Поз. 1...6 см. плиту ПРС 68.15 – 5АтV | | |
| | 7 | Петля П2 | 4 | 1.041.1 – 3.6 – Д29 |
| | 8 | Стержень напрягаемый | | |
| | | ф 12 АтIVс | | |

| Марка | Поз. | Наименование | Кол. | Обозначение документа |
|---|---|---|---|---|
| ПРС 68.15–6АтIVсл | | ℓ = 6850; 6,08 кг | 8 | Без чертежа |
| | 9 | Бетон класса В22,5 | | |
| | | D 2000, $м^3$ | 1,45 | |
| | | | | |
| ПРС 68.15–8АтIVсл | | Поз. 1...3,5,6 см. плиту ПРС 68.15 – 5АтV | | |
| | 4 | Сетка С8 | 1 | 1.041.1 – 3.6 – Д22 |
| | 7 | Петля П2 | 4 | 1.041.1 – 3.6 – Д29 |
| | 8 | Стержень напрягаемый | | |
| | | ф 14 АтIVс | | |
| | | ℓ = 6850; 8,27 кг | 8 | Без чертежа |
| | 9 | Бетон класса В22,5 | | |
| | | D 2000, $м^3$ | 1,45 | |
| | | | | |
| ПРС 68.15–12АтIVсл | | Поз. 2,3,5,6 см. плиту ПРС 68.15 – 5АтV | | |
| | 1 | Каркас пространств. КП6 | 2 | 1.041.1 – 3.6 – Д6 |
| | 4 | Сетка С10 | 1 | 1.041.1 – 3.6 – Д23 |
| | 7 | Петля П2 | 4 | 1.041.1 – 3.6 – Д29 |
| | 8 | Стержень напрягаемый | | |
| | | ф 16 АтIVс | | |
| | | ℓ = 6850; 10,81 кг | 8 | Без чертежа |
| | 9 | Бетон класса В30 | | |
| | | D 2000, $м^3$ | 1,45 | |

АтIVс по ГОСТ 10884-81

Взам. инв. №

Подпись и дата

Инв. № подл.

https://zavodjbi.com/

## Армирование

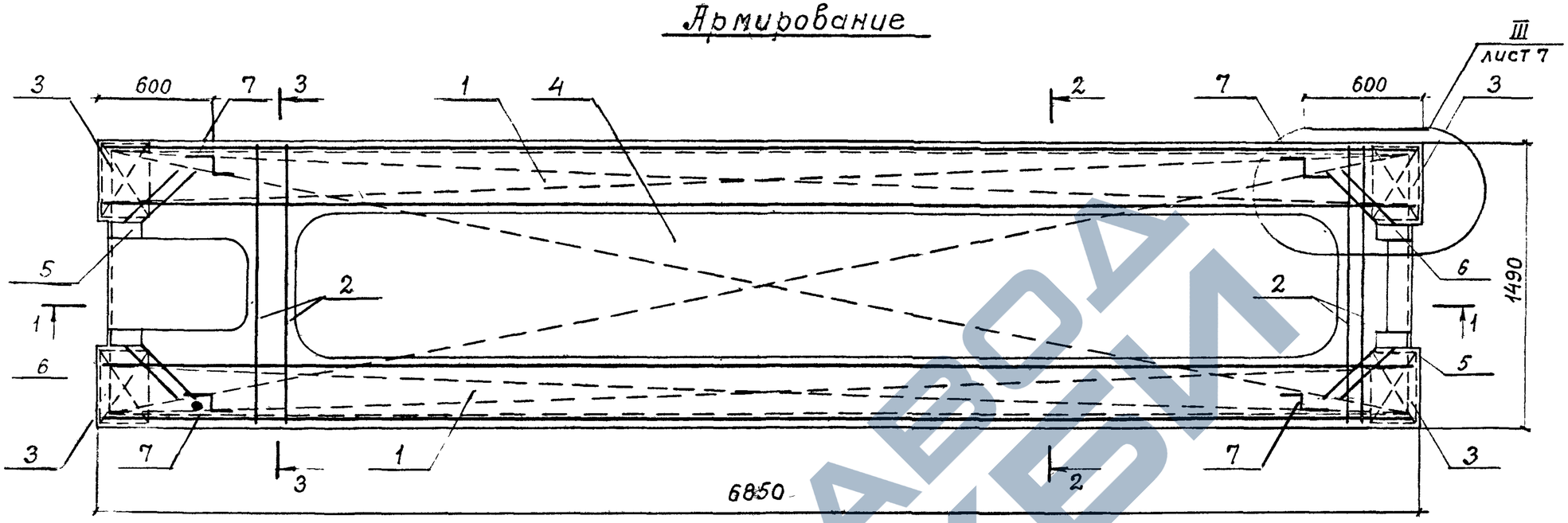


## 1 – 1

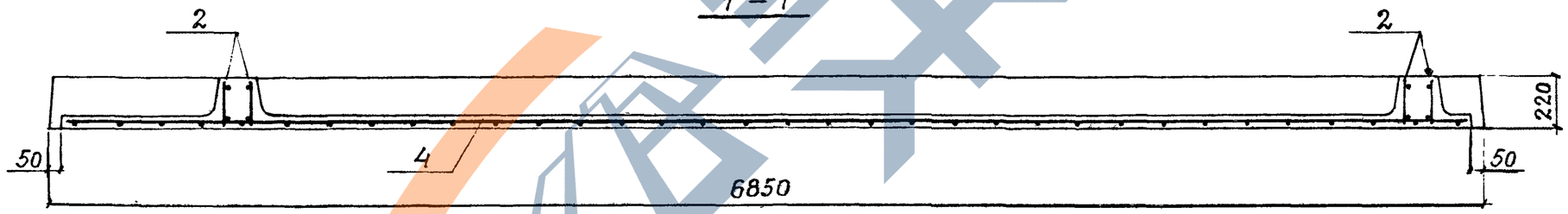


## 2 – 2

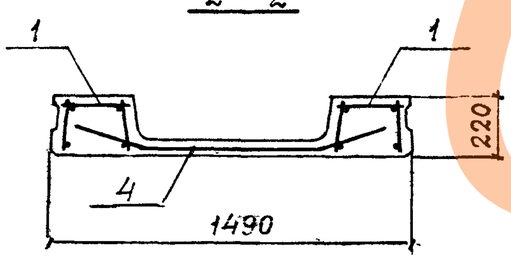


## 3 – 3

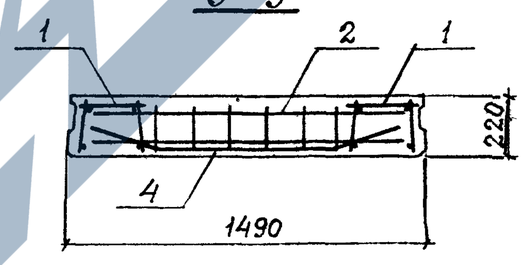


| Инв.№ подл. | Подпись и дата | Взам. инв. №  |
|---|---|---|
| | | |

1.041.1 – 3.6 – Д 2

Лист 6

https://zavodjbi.com/

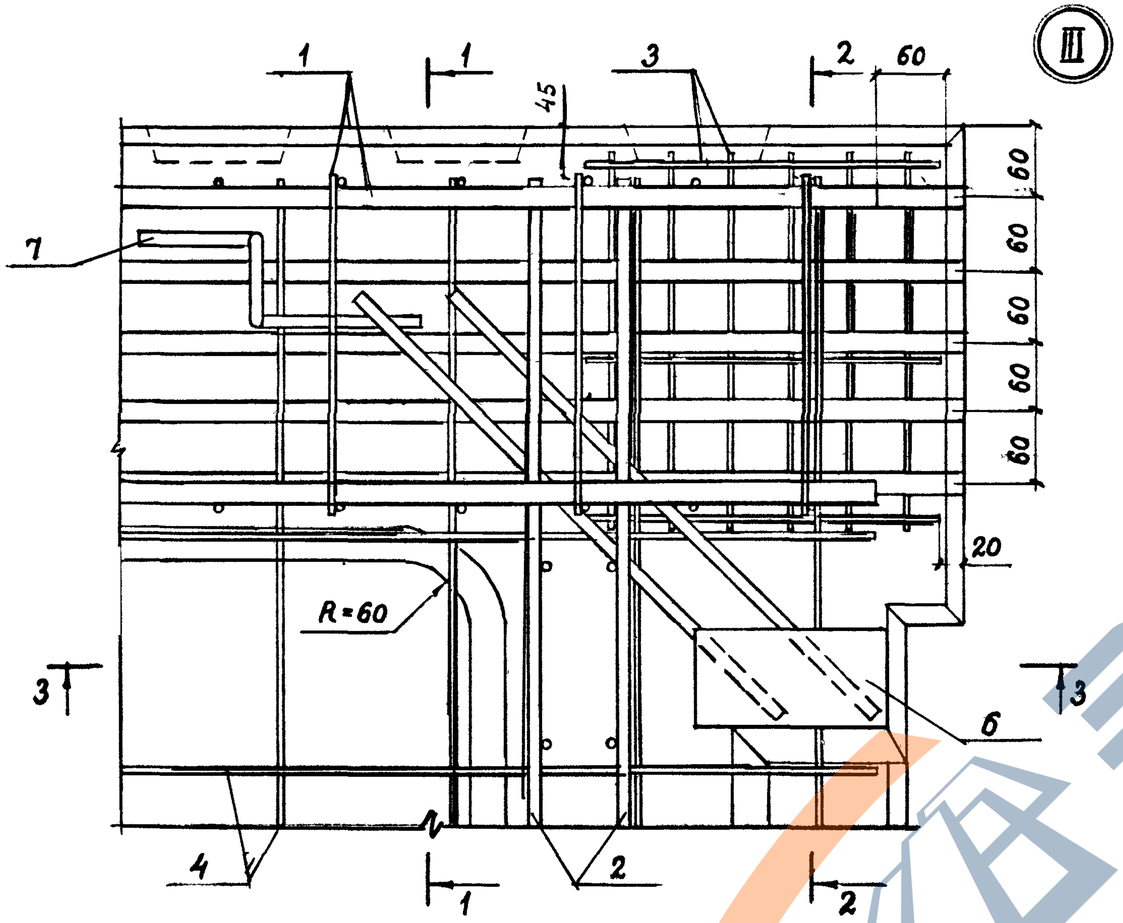


1 – 1

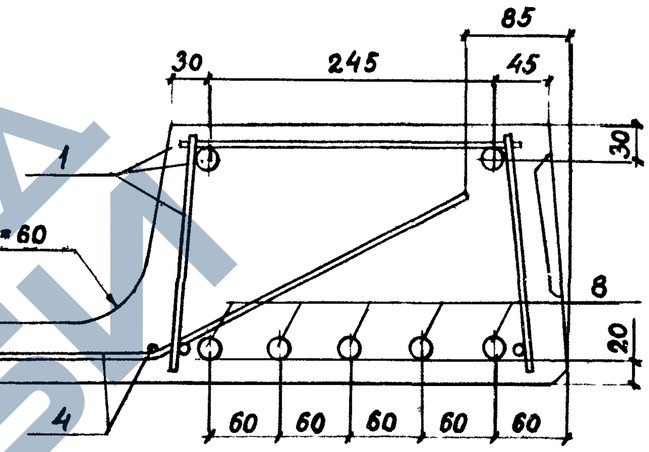


2 – 2

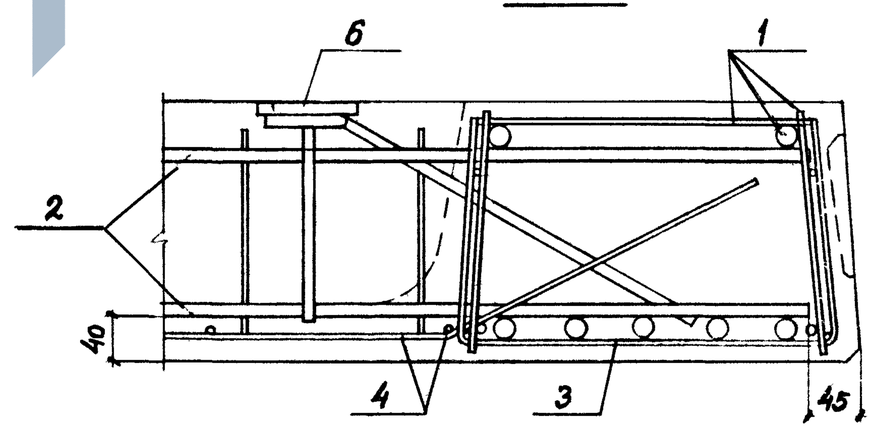


3 – 3

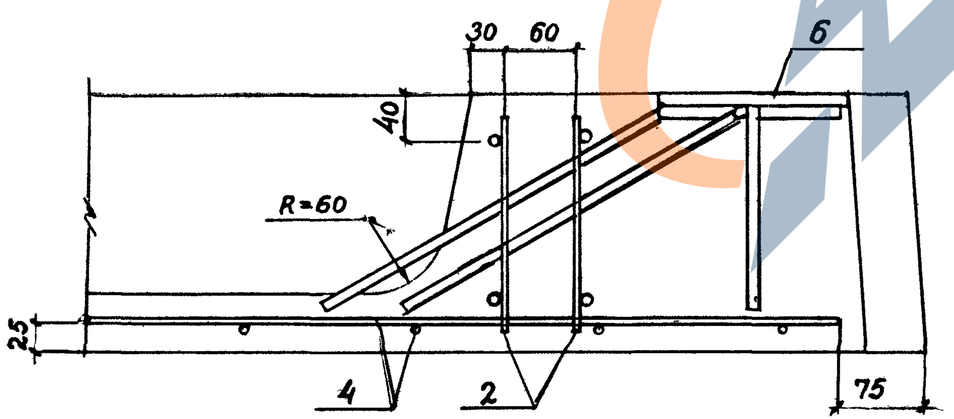


ЗАВОД ЖБИ

Инв. № подл. | Подпись и дата | Взам. инв. №

1.041.1 – 3.6 – Д 2

Лист 7

| Марка плиты | Напрягаемая арматура класса | | | | | | | Изделия арматурные | | | | | | | | | | | | | | Изделия закладные | | | | | | | Общий расход |
|---|---|---|---|---|---|---|---|---|---|---|---|---|---|---|---|---|---|---|---|---|---|---|---|---|---|---|---|---|---|
| | | | | | | | | Арматура класса | | | | | | | | | | | | | Всего | арматура класса | | | | | | Всего | |
| | Ат – V | | | Ат – IV с | | | | А – III | | | | | | | А – I | | | Вр – I | | | | А – III | | | Прокат марки ВСт3кп2-1 ТУ 14-1-3023-80 | | | | |
| | ГОСТ 10884-81 | | | ГОСТ 10884-81 | | | | ГОСТ 5781-82 | | | | | | | ГОСТ 5781-82 | | | ГОСТ 6727-80 | | | | ГОСТ 5781-82 | | | ГОСТ 103-76 | | | | |
| | ф12 | ф14 | Итого | ф12 | ф14 | ф16 | Итого | ф6 | ф8 | ф10 | ф14 | ф16 | ф20 | Итого | ф12 | ф14 | Итого | ф4 | ф5 | Итого | | ф10 | | Итого | δ=8 | | Итого | | |
| ПРС 68.15 – 5 Ат V | 36,5 | | 36,5 | | | | | 3,6 | 10,6 | 6,9 | 32,4 | | | 53,5 | | 5,8 | 5,8 | 7,8 | 9,1 | 16,9 | 76,2 | 2,9 | | 2,9 | 4,3 | | 4,3 | 7,2 | 119,9 |
| ПРС68.15 – 8 Ат V | 48,6 | | 48,6 | | | | | 3,6 | 10.6 | 6,9 | 32,4 | | | 53.5 | | 5,8 | 5,8 | 8,6 | 9,1 | 17,7 | 77,0 | 2,9 | | 2,9 | 4,3 | | 4,3 | 7,2 | 132,8 |
| ПРС68.15 – 11 Ат V | 60,8 | | 60,8 | | | | | 3.6 | 10,6 | 6,9 | | 42,2 | | 63,3 | | 5,8 | 5,8 | 4,2 | 18,1 | 22,3 | 91,4 | 2,9 | | 2,9 | 4,3 | | 4,3 | 7,2 | 159,4 |
| ПРС68.15 – 13 Ат V | | 66,2 | 66,2 | | | | | 3,6 | | 23,4 | | | 66,1 | 93.1 | | 5,8 | 5,8 | 4,2 | 18,1 | 22,3 | 121,2 | 2,9 | | 2,9 | 4,3 | | 4,3 | 7,2 | 194,6 |
| ПРС68.15 – 5 Ат V л | 36,5 | | 36,5 | | | | | 3,6 | 10,6 | 6,9 | 32,4 | | | 53,5 | 3.4 | | 3,4 | 7,8 | 9,1 | 16,9 | 76,2 | 2,9 | | 2,9 | 4,3 | | 4,3 | 7,2 | 117,5 |
| ПРС68.15 – 8 Ат V л | 48,6 | | 48,6 | | | | | 3,6 | 10,6 | 6,9 | 32,4 | | | 53,5 | 3,4 | | 3,4 | 8,6 | 9,1 | 17,7 | 74,6 | 2,9 | | 2,9 | 4,3 | | 4,3 | 7,2 | 130,4 |
| ПРС68.15 – 10 Ат V л | 60,8 | | 60,8 | | | | | 3.6 | 10,6 | 6,9 | | 42,2 | | 63,3 | 3,4 | | 3,4 | 4,2 | 18,1 | 22,3 | 89,0 | 2,9 | | 2,9 | 4,3 | | 4,3 | 7,2 | 157,0 |
| ПРС68.15 – 12 Ат V л | | 66,2 | 66,2 | | | | | 3,6 | | 23,4 | | | 66,1 | 93,1 | 3,4 | | 3,4 | 4,2 | 18,1 | 22,3 | 118,8 | 2,9 | | 2,9 | 4,3 | | 4,3 | 7,2 | 192,2 |
| ПРС68.15 – 4 Ат IV с | | | | 36,5 | | | 36,5 | 3,6 | | 23,4 | | | | 27,0 | | 5,8 | 5,8 | 7,8 | 12,9 | 20,7 | 53,5 | 2,9 | | 2,9 | 4,3 | | 4,3 | 7,2 | 97,2 |
| ПРС68.15 – 6 Ат IV с | | | | 48,6 | | | 48,6 | 3,6 | 10,6 | 6,9 | 32,4 | | | 53,5 | | 5,8 | 5,8 | 7,8 | 9,1 | 16,9 | 76,2 | 2,9 | | 2,9 | 4,3 | | 4,3 | 7,2 | 132,0 |
| ПРС68.15 – 8 Ат IV с | | | | | 66,2 | | 66,2 | 3,6 | 10,6 | 6,9 | 32,4 | | | 53,5 | | 5,8 | 5,8 | 8,6 | 9,1 | 17,7 | 77,0 | 2,9 | | 2,9 | 4,3 | | 4,3 | 7,2 | 150,4 |
| ПРС68.15 – 12 Ат IV с | | | | | | 86,5 | 86,5 | 3.6 | | 23,4 | | | 66,1 | 93,1 | | 5.8 | 5,8 | 4,2 | 18,1 | 22,3 | 121,2 | 2,9 | | 2,9 | 4,3 | | 4,3 | 7,2 | 214,9 |
| ПРС68.15 – 4 Ат IV с л | | | | 36,5 | | | 36,5 | 3.6 | | 23,4 | | | | 27,0 | 3,4 | | 3,4 | 7,8 | 12,9 | 20,7 | 51,1 | 2,9 | | 2,9 | 4,3 | | 4,3 | 7,2 | 94,8 |
| ПРС68.15 – 6 Ат IV с л | | | | 48,6 | | | 48,6 | 3,6 | 10.6 | 6,9 | 32,4 | | | 53,5 | 3,4 | | 3,4 | 7,8 | 9,1 | 16,9 | 73,8 | 2,9 | | 2,9 | 4,3 | | 4,3 | 7,2 | 129,6 |
| ПРС68.15 – 8 Ат IV с л | | | | | 66,2 | | 66,2 | 3,6 | 10,6 | 6,9 | 32,4 | | | 53,5 | 3,4 | | 3,4 | 8,6 | 9,1 | 17,7 | 74,6 | 2,9 | | 2,9 | 4,3 | | 4,3 | 7,2 | 148,0 |
| ПРС68.15 – 12 Ат IV с л | | | | | | 86,5 | 86,2 | 3,6 | | 23,4 | | | 66,1 | 93,1 | 3,4 | | 3,4 | 4,2 | 18,1 | 22,3 | 118,8 | 2,9 | | 2,9 | 4,3 | | 4,3 | 7,2 | 212,5 |

| | | |
|---|---|---|
| Разраб. | Нежданова | |
| Рассчит | Баранова | |
| Проверил | Пархалина | |
| Н. контр | Музыко | |

1.041.1 – 3.6 – РС2

Ведомость расхода стали.

| Стадия | Лист | Листов |
|---|---|---|
| Р | | 1 |

ЦНИИПРОМЗДАНИЙ

## Опалубка

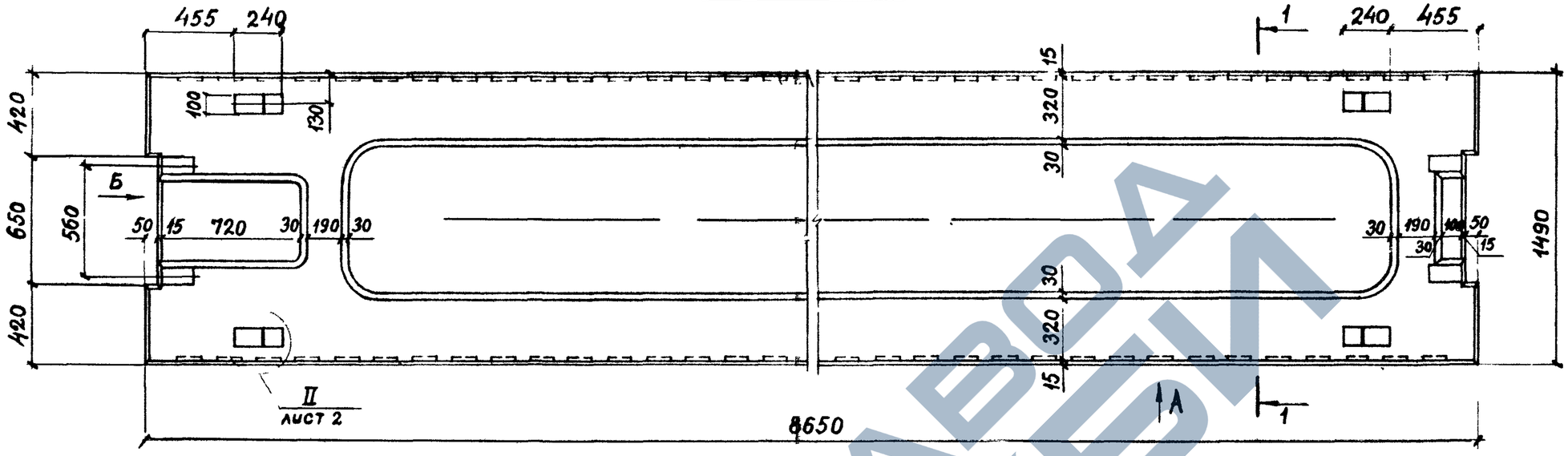


## Вид „А"

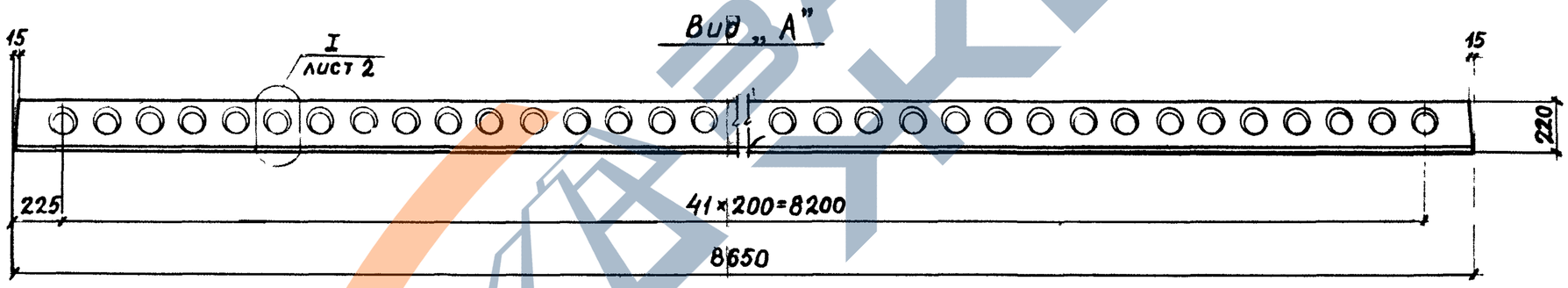


## Вид „Б"

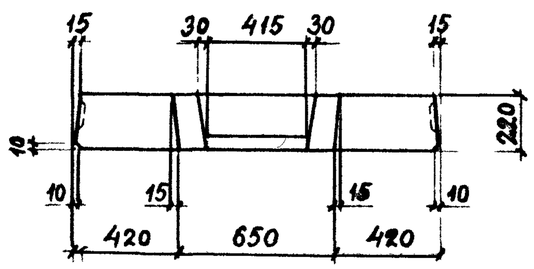


## 1–1

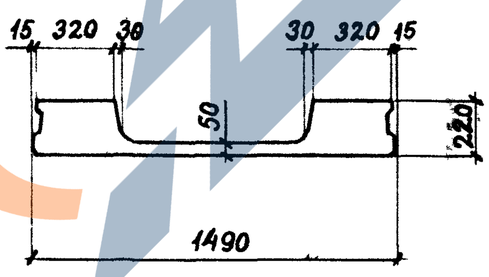


| | | | |
|---|---|---|---|
| Разраб | Нежданова | | 1.041.1 – 3.6 – Д3 |
| Рассчит | Баранова | | |
| Проверил | Парфалина | | |
| | | | ПЛИТА САНТЕХНИЧЕСКАЯ<br>ПРС 86.15 |
| Н.контр. | Музыко | | |

| Стадия | Лист | Листов |
|---|---|---|
| Р | 1 | 6 |

ЦНИИПРОМЗДАНИЙ

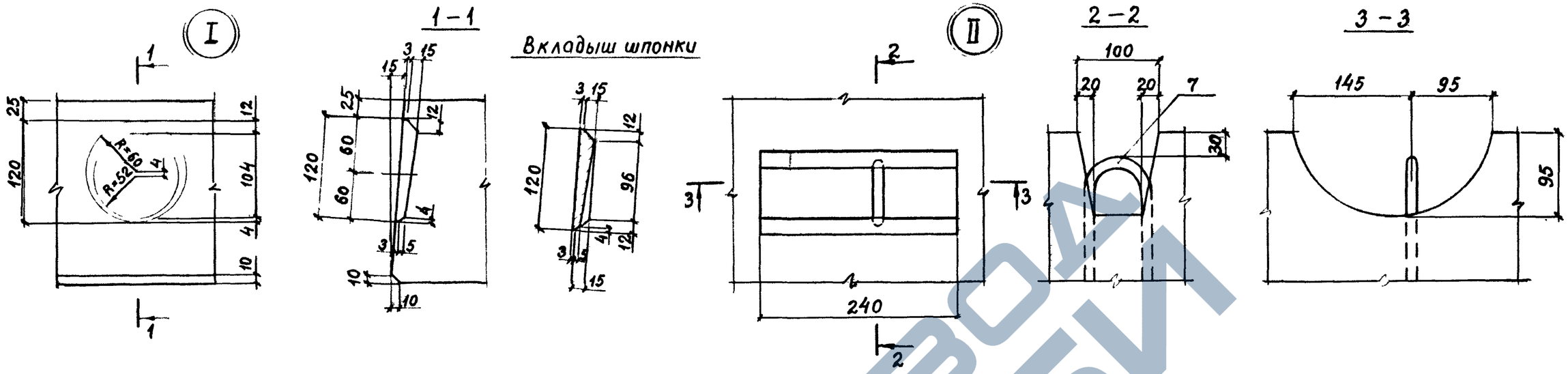


Рис.1

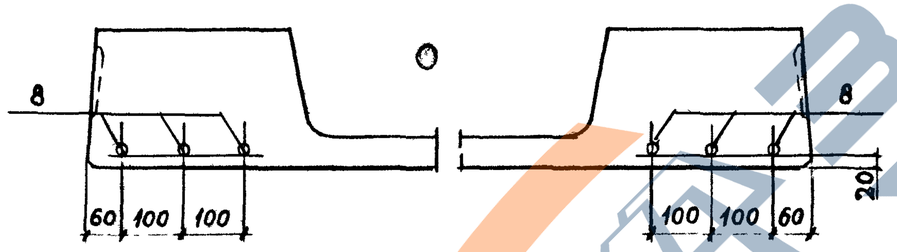


Рис.2

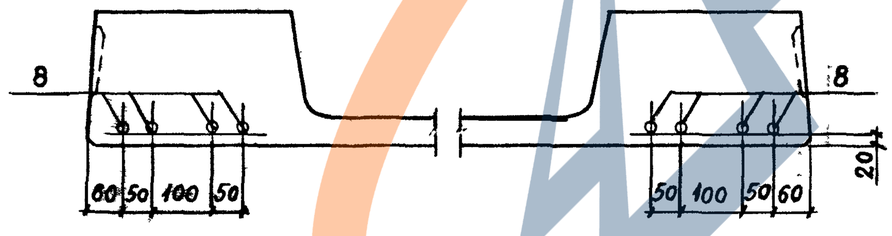


Рис.3

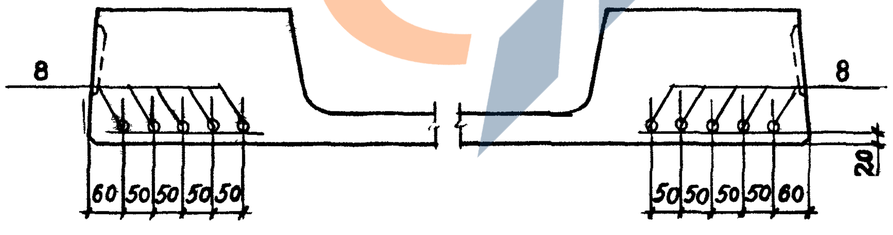


| Марка | Рис. |
|---|---|
| ПРС 86.15 – 4 АтV | 2 |
| ПРС 86.15 – 6 АтV | 3 |
| ПРС 86.15 – 8 АтV | |
| ПРС 86.15 – 4 АтVс | 1 |
| ПРС 86.15 – 6 АтVс | 2 |
| ПРС 86.15 – 8 АтVс | 3 |
| ПРС 86.15 – 4 АтVл | |
| ПРС 86.15 – 6 АтVл | |
| ПРС 86.15 – 4 АтVсл | 2 |
| ПРС 86.15 – 6 АтVсл | 3 |

Инв. № подл. | Подпись и дата | Взам. инв. №



ЗАВОД ЖБИ

| Марка | Поз. | Наименование | Кол. | Обозначение документа |
|---|---|---|---|---|
| ПРС 86.15-4АтV | 1 | Каркас пространств. КП7 | 2 | 1.041.1-3.6-Д7 |
| | 2 | Плоский каркас КР14 | 4 | 1.041.1-3.6-Д14 |
| | 3 | Сетка С3 | 4 | 1.041.1-3.6-Д17 |
| | 4 | Сетка С11 | 1 | 1.041.1-3.6-Д24 |
| | | Изделие закладное | | |
| | 5 | МН1 | 2 | 1.041.1-3.6-Д27 |
| | 6 | МН2 | 2 | 1.041.1-3.6-Д28 |
| | 7 | Петля П4 | 4 | 1.041.1-3.6-Д29 |
| | 8 | Стержень напрягаемый | | |
| | | ф14АтV | | |
| | | ℓ=8650; 10,44кг | 8 | Без чертежа |
| | 9 | Бетон класса В22,5 | | |
| | | D 2500, $м^3$ | 1,81 | |
| | | | | |
| ПРС 86.15-6АтV | | Поз. 2...7 см. плиту ПРС 86.15-4АтV | | |
| | 1 | Каркас пространств. КП8 | 2 | 1.041.1-3.6-Д7 |
| | 8 | Стержень напрягаемый | | |
| | | ф14АтV | | |
| | | ℓ=8650; 10,44кг | 10 | Без чертежа |
| | 9 | Бетон класса В27,5 | | |
| | | D 2500, $м^3$ | 1,81 | |
| | | | | |
| ПРС 86.15-8АтV | | Поз. 2,3,5...7 см. плиту ПРС 86.15-4АтV | | |
| | 1 | Каркас пространств. КП9 | 2 | 1.041.1-3.6-Д7 |

| Марка | Поз. | Наименование | Кол. | Обозначение документа |
|---|---|---|---|---|
| ПРС 86.15-8АтV | 4 | Сетка С12 | 1 | 1.041.1-3.6-Д25 |
| | 8 | Стержень напрягаемый | | |
| | | ф16АтV | | |
| | | ℓ=8650; 13,65кг | 10 | Без чертежа |
| | 9 | Бетон класса В35 | | |
| | | D 2500, $м^3$ | 1,81 | |
| | | | | |
| ПРС 86.15-4АтVЛ | | Поз. 1...6 см. плиту ПРС 86.15-4АтV | | |
| | 7 | Петля П3 | 4 | 1.041.1-3.6-Д29 |
| | 8 | Стержень напрягаемый | | |
| | | ф14АтV | | |
| | | ℓ=8650; 10,44кг | 10 | Без чертежа |
| | 9 | Бетон класса В27,5 | 1,81 | |
| | | D 2000, $м^3$ | | |
| | | | | |
| ПРС 86.15-8АтVЛ | | Поз. 2...5 см. плиту ПРС 86.15-4АтV | | |
| | 1 | Каркас пространств. КП8 | 2 | 1.041.1-3.6-Д7 |
| | 7 | Петля П3 | 4 | 1.041.1-3.6-Д29 |
| | 8 | Стержень напрягаемый | | |
| | | ф16АтV | | |
| | | ℓ=8650; 13,65кг | 10 | Без чертежа |
| | 9 | Бетон класса В35 | | |
| | | D 2000, $м^3$ | 1,81 | |
| | | | | |

АтV по ГОСТ 10884-81

Инв. № подл. | Подпись и дата | Взам. инв. №



ЗАВОД ЖБИ

| Марка | Поз. | Наименование | Кол. | Обозначение документа |
|---|---|---|---|---|
| ПРС 86.15-4АтIV с | | Поз. 1...7, 9 см. плиту ПРС 86.15-4АтV | | |
| | 8 | Стержень напрягаемый | | |
| | | ф 18 АтIV с | | |
| | | ℓ=8650; 17,28кг | 6 | Без чертежа |
| | | | | |
| ПРС 86.15-6АтIV с | | Поз. 2...7 см. плиту ПРС 86.15-4АтV | | |
| | 1 | Каркас пространств. КП8 | 2 | 1.041.1-3.6-Д7 |
| | 8 | Стержень напрягаемый | | |
| | | ф 18 АтIV с | | |
| | | ℓ=8650; 17,28кг | 8 | Без чертежа |
| | 9 | Бетон класса В27,5 | | |
| | | Д 2500, м³ | 1,81 | |
| | | | | |
| ПРС 86.15-8АтIV с | | Поз. 2,3,5...7 см. плиту ПРС 86.15-4АтV | | |
| | 1 | Каркас пространств. КП9 | 2 | 1.041.1-3.6-Д7 |
| | 4 | Сетка С12 | 1 | 1.041.1-3.6-Д25 |
| | 8 | Стержень напрягаемый | | |
| | | ф 18 АтIV с | | |
| | | ℓ=8650; 17,28кг | 10 | Без чертежа |
| | 9 | Бетон класса В35 | | |

| Марка | Поз. | Наименование | Кол. | Обозначение документа |
|---|---|---|---|---|
| ПРС 86.15-8АтIV с | | Д 2500, м³ | 1,81 | |
| | | | | |
| ПРС 86.15-4АтIV сл | | Поз. 1...6 см. плиту ПРС 86.15-4АтV | | |
| | 7 | Петля П3 | 4 | 1.041.1-3.6-Д29 |
| | 8 | Стержень напрягаемый | | |
| | | ф 18 АтIV с | | |
| | | ℓ=8650; 17,28кг | 8 | Без чертежа |
| | 9 | Бетон класса В27,5 | | |
| | | Д 2000, м³ | 1,81 | |
| | | | | |
| ПРС 86.15-6АтIV сл | | Поз. 2...6 см. плиту 86.15-4АтV | | |
| | 1 | Каркас пространств. КП8 | 2 | 1.041.1-3.6-Д7 |
| | 7 | Петля П3 | 4 | 1.041.1-3.6-Д29 |
| | 8 | Стержень напрягаемый | | |
| | | ф 18 АтIV с | | |
| | | ℓ=8650; 17.28кг | 10 | Без чертежа |
| | 9 | Бетон класса В35 | | |
| | | Д 2000, м³ | 1,81 | |
| | | | | |

АтIV по ГОСТ 10884-81



ЗАВОД ЖБИ

# Армирование

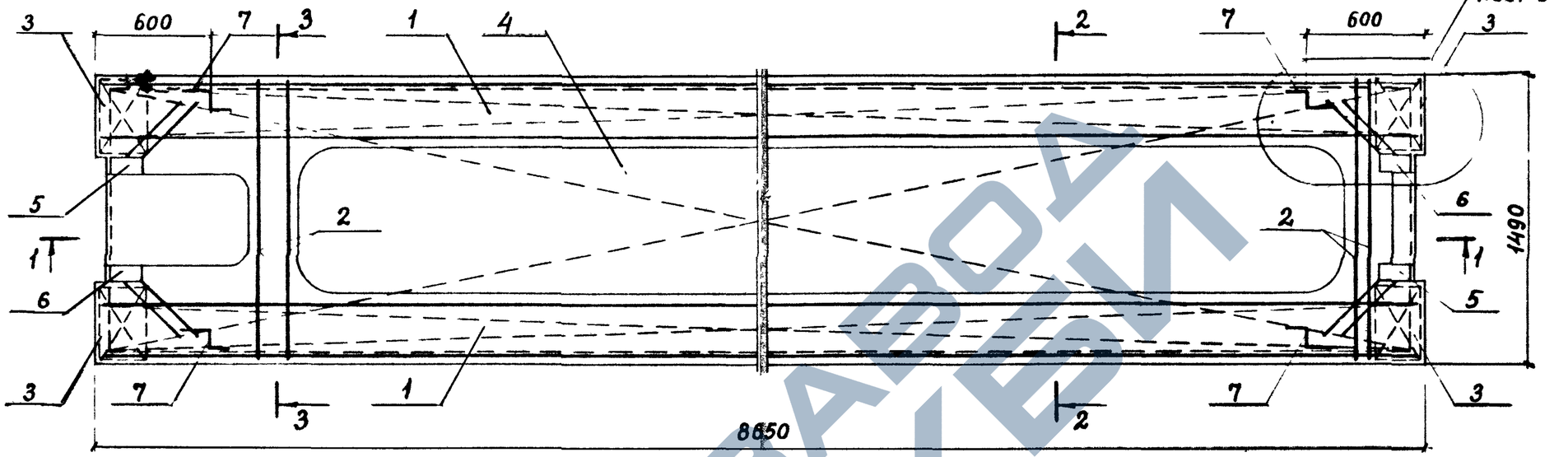


## 1 – 1

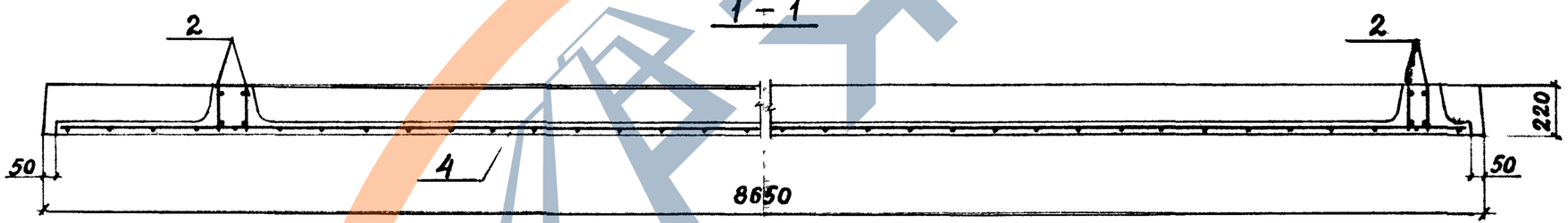


## 2 – 2

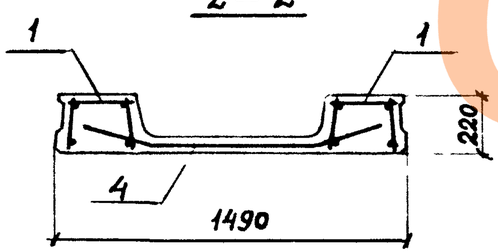


## 3 – 3

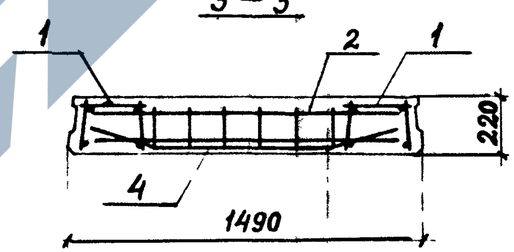


Инв. № подл. | Подпись и дата | Взам. инв. №

1.041.1 – 3.6 – ДЗ

Лист 5

https://zavodjbi.com/

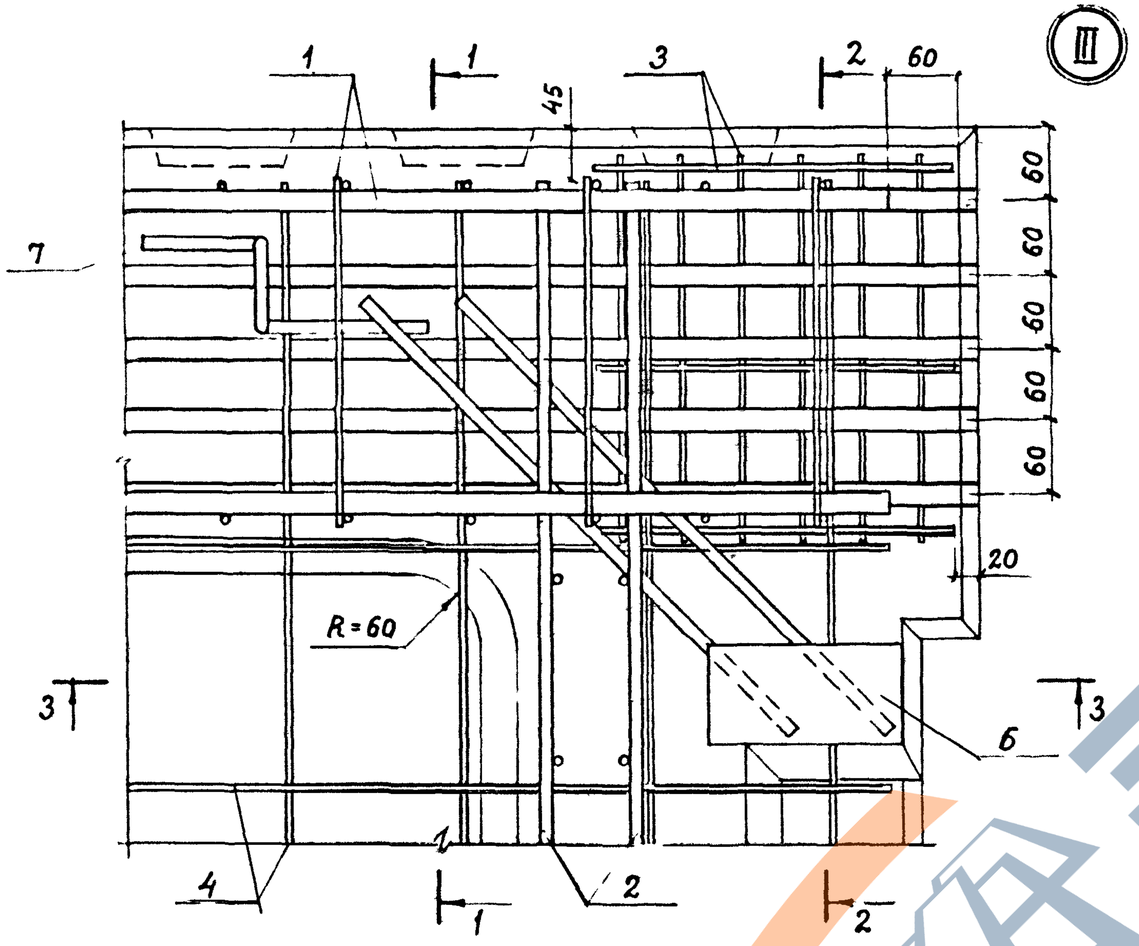


1 – 1

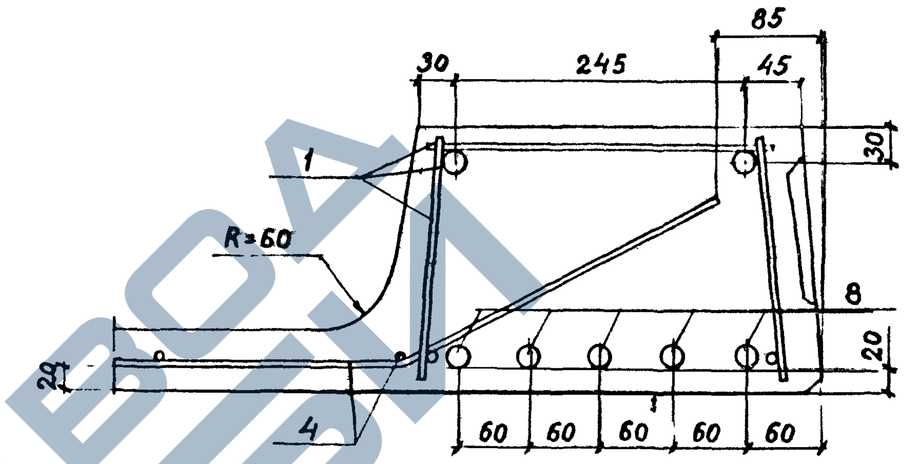


2 – 2

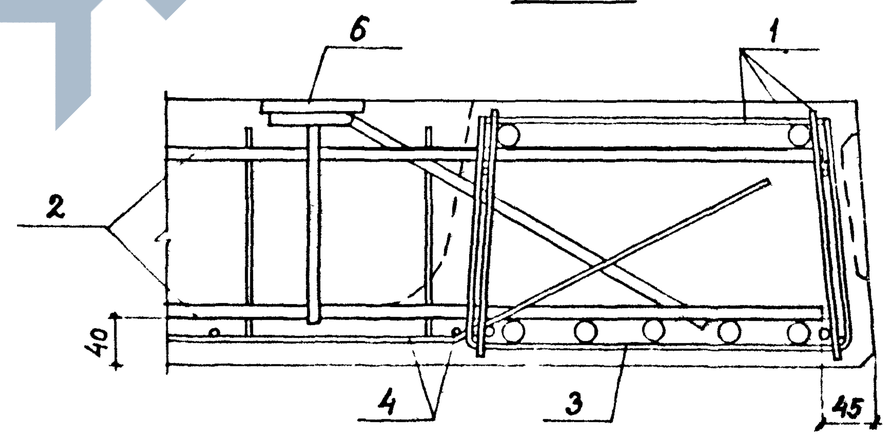


3 – 3

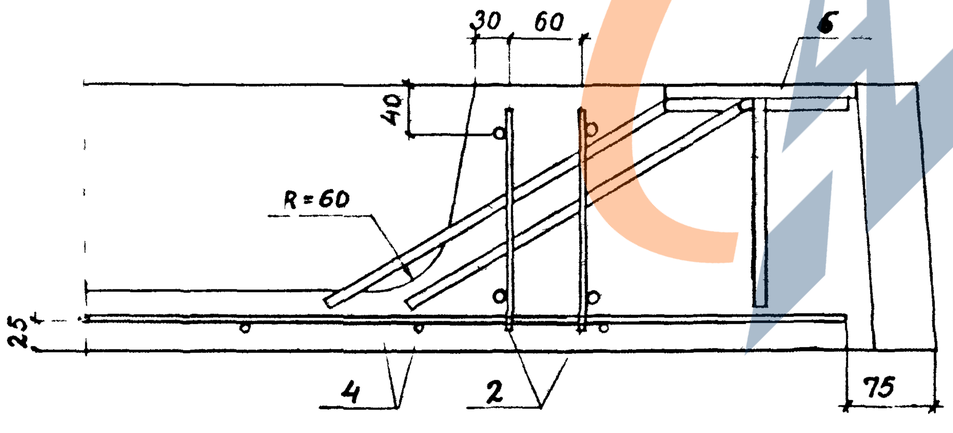


Инв. № подл. | Подпись и дата | Взам. инв. №

1.041.1 – 3.6 – Д3

Лист 6

https://zavodjbi.com/

| Марка плиты | Напрягаемая арматура класса | | | | | | Изделия арматурные | | | | | | | | | | | | | Изделия закладные | | | | | | | Общий расход |
|---|---|---|---|---|---|---|---|---|---|---|---|---|---|---|---|---|---|---|---|---|---|---|---|---|---|---|---|
| | | | | | | | Арматура класса | | | | | | | | | | | | Всего | Арматура класса | | | Прокат марки ВСт3кп2-1 ТУ14-1-3023-80 | | | Всего | |
| | Ат-V | | | Ат-IVс | | | А-III | | | | | | | А-I | | | Вр-I | | | А-III | | | | | | | |
| | ГОСТ 10884-81 | | | ГОСТ 10884-81 | | | ГОСТ 5781-82 | | | | | | | ГОСТ 5781-82 | | | ГОСТ 6727-80 | | | ГОСТ 5781-82 | | | ГОСТ 103-76 | | | | |
| | ф14 | ф16 | Итого | ф18 | | Итого | ф6 | ф8 | ф10 | ф16 | ф18 | ф20 | Итого | ф14 | ф16 | Итого | ф4 | ф5 | Итого | ф10 | | Итого | б=8 | | Итого | | |
| ПРС 86.15-4АтV | 83,5 | | 83,5 | | | | 3,6 | 13,4 | 6,9 | 53,6 | | | 77,5 | | 8,2 | 8,2 | 9,5 | 11,4 | 20,9 | 106,6 | 2,9 | | 2,9 | 4,3 | | 4,3 | 7,2 | 197,3 |
| ПРС 86.15-6АтV | 104,4 | | 104,4 | | | | 3,6 | | 27,9 | | 67,9 | | 99,4 | | 8,2 | 8,2 | 9,5 | 11,4 | 20,9 | 128,5 | 2,9 | | 2,9 | 4,3 | | 4,3 | 7,2 | 240,1 |
| ПРС 86.15-8АтV | | 136,5 | 136,5 | | | | 3,6 | | 27,9 | | | 83,8 | 115,3 | | 8,2 | 8,2 | 10,6 | 11,4 | 22,0 | 145,5 | 2,9 | | 2,9 | 4,3 | | 4,3 | 7,2 | 289,2 |
| ПРС 86.15-4АтVЛ | 104,4 | | 104,4 | | | | 3,6 | 13,4 | 6,9 | 53,6 | | | 77,5 | 5,8 | | 5,8 | 9,5 | 11,4 | 20,9 | 104,2 | 2,9 | | 2,9 | 4,3 | | 4,3 | 7,2 | 215,8 |
| ПРС 86.15-6АтVЛ | | 136,5 | 136,5 | | | | 3,6 | | 27,9 | | 67,9 | | 99,4 | 5,8 | | 5,8 | 9,5 | 11,4 | 20,9 | 126,1 | 2,9 | | 2,9 | 4,3 | | 4,3 | 7,2 | 269,8 |
| ПРС 86.15-4АтIVс | | | | 103,7 | | 103,7 | 3,6 | 13,4 | 6,9 | 53,6 | | | 77,5 | | 8,2 | 8,2 | 9,5 | 11,4 | 20,9 | 106,6 | 2,9 | | 2,9 | 4,3 | | 4,3 | 7,2 | 217,5 |
| ПРС 86.15-6АтIVс | | | | 138,2 | | 138,2 | 3,6 | | 27,9 | | 67,9 | | 99,4 | | 8,2 | 8,2 | 9,5 | 11,4 | 20,9 | 128,5 | 2,9 | | 2,9 | 4,3 | | 4,3 | 7,2 | 273,9 |
| ПРС 86.15-8АтIVс | | | | 172,8 | | 172,8 | 3,6 | | 27,9 | | | 83,8 | 115,3 | | 8,2 | 8,2 | 10,6 | 11,4 | 22,0 | 145,5 | 2,9 | | 2,9 | 4,3 | | 4,3 | 7,2 | 325,5 |
| ПРС 86.15-4АтIVсЛ | | | | 138,2 | | 138,2 | 3,6 | 13,4 | 6,9 | 53,6 | | | 77,5 | 5,8 | | 5,8 | 9,5 | 11,4 | 20,9 | 104,2 | 2,9 | | 2,9 | 4,3 | | 4,3 | 7,2 | 249,6 |
| ПРС 86.15-6АтIVсЛ | | | | 172,8 | | 172,8 | 3,6 | | 27,9 | | 67,9 | | 99,4 | 5,8 | | 5,8 | 9,5 | 11,4 | 20,9 | 126,1 | 2,9 | | 2,9 | 4,3 | | 4,3 | 7,2 | 306,1 |

| | | | |
|---|---|---|---|
| Разраб. | Нежданова | | 1.041.1-3.6-РСЗ |
| Рассчит. | Баранова | | |
| Проверил | Пархалина | | Ведомость расхода стали |
| Н.контр. | Музыко | | Стадия Р · Лист · Листов 1 |
| | | | ЦНИИПРОМЗДАНИЙ |

https://zavodjbi.com/

https://zavodjbi.com/

## Опалубка

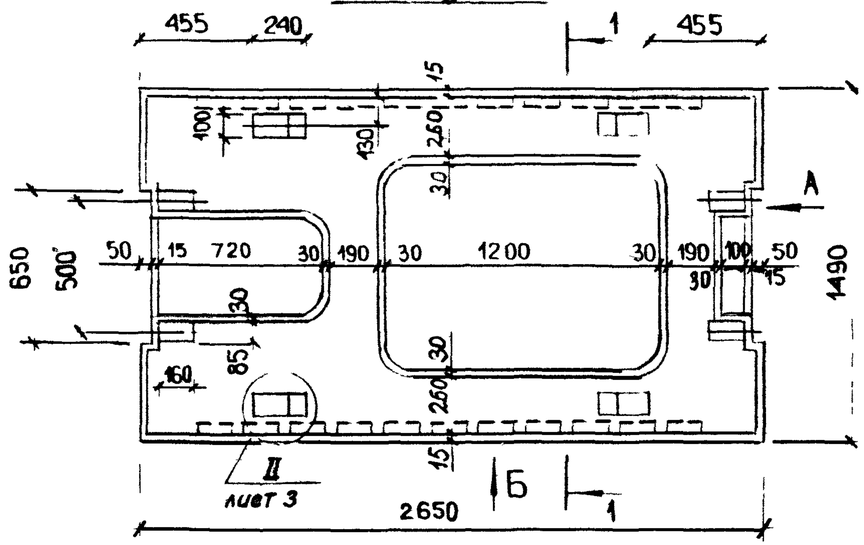


## Вид А

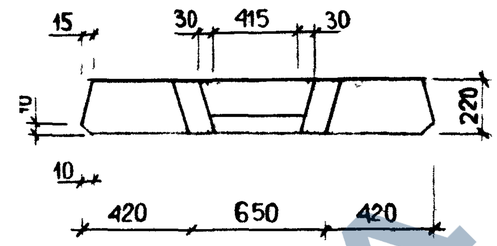


## 1–1

## Вид Б

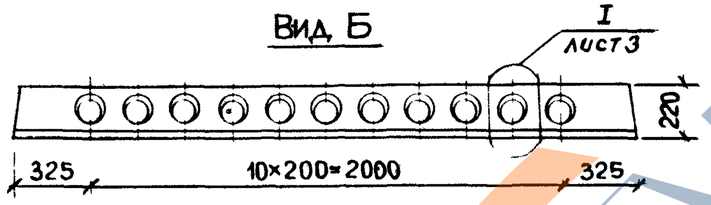


## 2–2

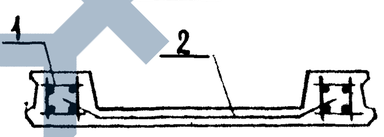


## Армирование

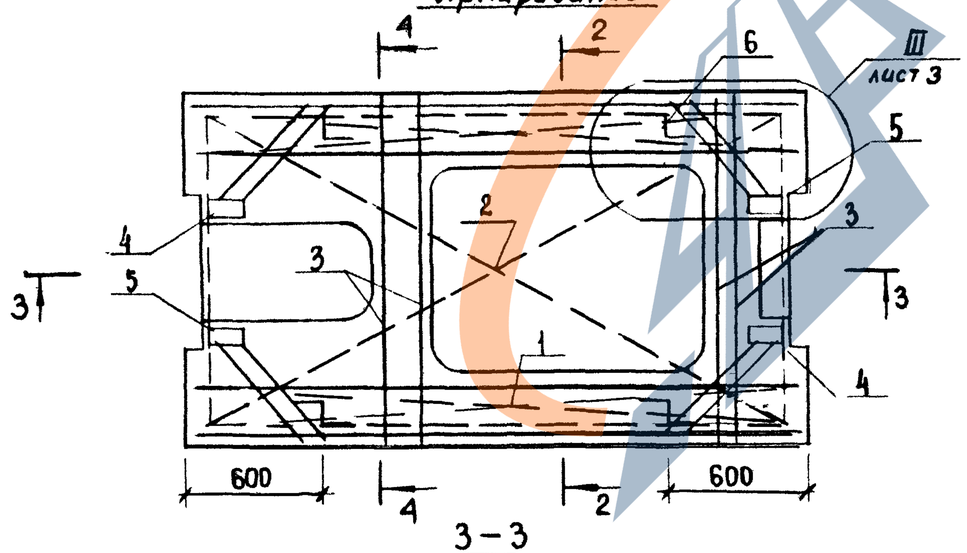


## 4–4

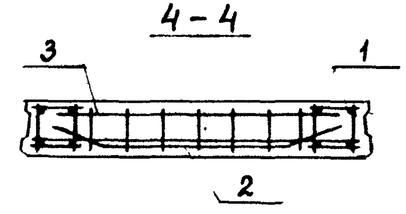


## 3–3

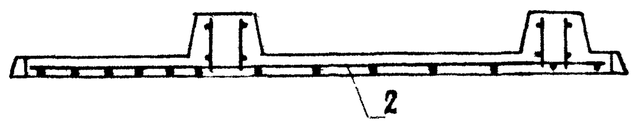


| | | | |
|---|---|---|---|
| Инв.№подл. | Подпись и дата | Взам.инв.№ | |

| | | | | | | |
|---|---|---|---|---|---|---|
| Разраб. | Голованова | | 1.041.1-3.6-Д4 | | | |
| Рассчит. | Парфалина | | | | | |
| Проверил | Баранова | | | | | |
| | | | Плита сантехническая ПРС 26.15 | Стадия | Лист | Листов |
| | | | | Р | 1 | 3 |
| Н контр. | Музыко | | | ЦНИИПРОМЗДАНИЙ | | |

ЗАВОД ЖБИ

| Марка | Поз. | Наименование | Кол. | Обозначение документа |
|---|---|---|---|---|
| ПРС 26.15-4АIII | 1 | Каркас пространств. КП1 | 2 | 1.041.1-3.6-Д5 |
| | 2 | Сетка С1 | 1 | 1.041.1-3.6-Д15 |
| | 3 | Каркас плоский КР4 | 4 | 1.041.1-3.6-Д10 |
| | | Изделие закладное | | |
| | 4 | МН1 | 2 | 1.041.1-3.6-Д27 |
| | 5 | МН2 | 2 | 1.041.1-3.6-Д28 |
| | 6 | Петля П1 | 4 | 1.041.1-3.6-Д29 |
| | 7 | Бетон класса В15 | | |
| | | Ф 2500, $м^3$ | 0,61 | |
| | | | | |
| ПРС 26.15-11АIII | Поз. 2...7 см. плиту ПРС 26.15-4АIII | | | |
| | 1 | Каркас пространств. КП2 | 2 | 1.041.1-3.6-Д5 |
| | | | | |
| ПРС 26.15-17АIII | Поз. 2...7 см. плиту ПРС 26.15-4АIII | | | |
| | 1 | Каркас пространств. КП3 | 2 | 1.041.1-3.6-Д6 |
| | | | | |

АIII по ГОСТ 5781-82

| Марка | Поз. | Наименование | Кол. | Обозначение документа |
|---|---|---|---|---|
| ПРС 26.15-4АIIIл | 1 | Каркас пространств. КП1 | 2 | 1.041.1-3.6-Д5 |
| | 2 | Сетка С1 | 1 | 1.041.1-3.6-Д15 |
| | 3 | Каркас плоский КР4 | 4 | 1.041.1-3.6-Д10 |
| | | Изделие закладное | | |
| | 4 | МН1 | 2 | 1.041.1-3.6-Д27 |
| | 5 | МН2 | 2 | 1.041.1-3.6-Д28 |
| | 6 | Петля П1 | 4 | 1.041.1-3.6-Д29 |
| | 7 | Бетон класса В15 | | |
| | | Ф 2000, $м^3$ | 0,61 | |
| | | | | |
| ПРС 26.15-7АIIIл | Поз 2...7 см. плиту ПРС 26.15-4АIII | | | |
| | 1 | Каркас пространств. КП2 | 2 | 1.041.1-3.6-Д5 |
| | | | | |
| ПРС 26.15-13АIIIл | Поз. 2...7 см. плиту ПРС 26.15-4АIII | | | |
| | 1 | Каркас пространств. КП3 | 2 | 1.041.1-3.6-Д6 |
| | | | | |

Инв. № подл. | Подп. и дата | Взам. инв. №



ЗАВОД ЖБИ
https://zavodjbi.com/

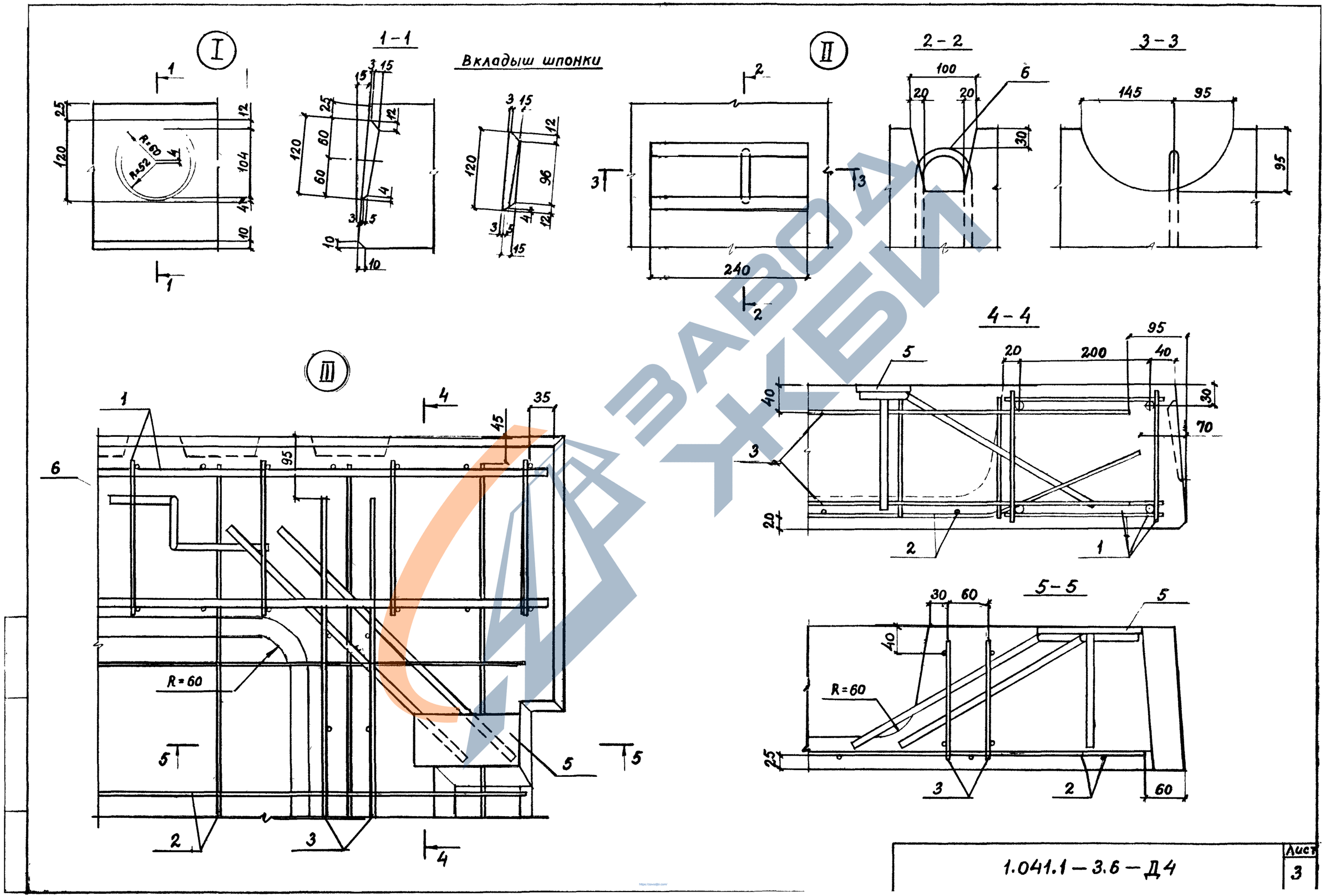


ЗАВОД ЖБИ

1.041.1 – 3.6 – Д4

Лист 3

| Марка плиты | Изделия арматурные | | | | | | | | | | | | | Изделия закладные | | | | | | | Общий расход |
|---|---|---|---|---|---|---|---|---|---|---|---|---|---|---|---|---|---|---|---|---|---|
| | Арматура класса | | | | | | | | | | | | | Арматура класса | | | Прокат марки ВСт3пс6 ГОСТ 380-71 | | | | |
| | А-III ГОСТ 5781-82 | | | | | А-I ГОСТ 5781-82 | | | Вр-I ГОСТ 6727-80 | | | | Всего | А-III ГОСТ 5781-82 | | | ГОСТ 103-78 | | | Всего | |
| | ф8 | ф10 | ф12 | | Итого | ф10 | | Итого | ф4 | ф5 | | Итого | | ф10 | | Итого | δ=8 | | Итого | | |
| ПРС 26.15-4АIII | 4.1 | 6.4 | | | 10.5 | 2.0 | | 2.0 | 4.3 | 4.2 | | 8.5 | 21.0 | 3.0 | | 3.0 | 4.2 | | 4.2 | 7.2 | 28.2 |
| ПРС 26.15-11АIII | | 12.8 | | | 12.8 | 2.0 | | 2.0 | 4.3 | 4.2 | | 8.5 | 23.3 | 3.0 | | 3.0 | 4.2 | | 4.2 | 7.2 | 30.5 |
| ПРС 26.15-17АIII | | 6.4 | 9.2 | | 15.6 | 2.0 | | 2.0 | 4.3 | 4.2 | | 8.5 | 26.1 | 3.0 | | 3.0 | 4.2 | | 4.2 | 7.2 | 33.3 |
| ПРС 26.15-4АIIIл | 4.1 | 6.4 | | | 10.5 | 2.0 | | 2.0 | 4.3 | 4.2 | | 8.5 | 21.0 | 3.0 | | 3.0 | 4.2 | | 4.2 | 7.2 | 28.2 |
| ПРС 26.15-7АIIIл | | 12.8 | | | 12.8 | 2.0 | | 2.0 | 4.3 | 4.2 | | 8.5 | 23.3 | 3.0 | | 3.0 | 4.2 | | 4.2 | 7.2 | 30.5 |
| ПРС 26.15-13АIIIл | | 6.4 | 9.2 | | 15.6 | 2.0 | | 2.0 | 4.3 | 4.2 | | 8.5 | 26.1 | 3.0 | | 3.0 | 4.2 | | 4.2 | 7.2 | 33.3 |

| | | | |
|---|---|---|---|
| Разраб. | Неждонова | | 1.041.1-3.6-РС4 |
| Провер. | Пархалина | | |
| Н.контр. | Музыко | | Ведомость расхода стали |

| Стадия | Лист | Листов |
|---|---|---|
| Р | | 1 |

ЦНИИПРОМЗДАНИЙ

https://zavodjbi.com/

## КП1, КП2

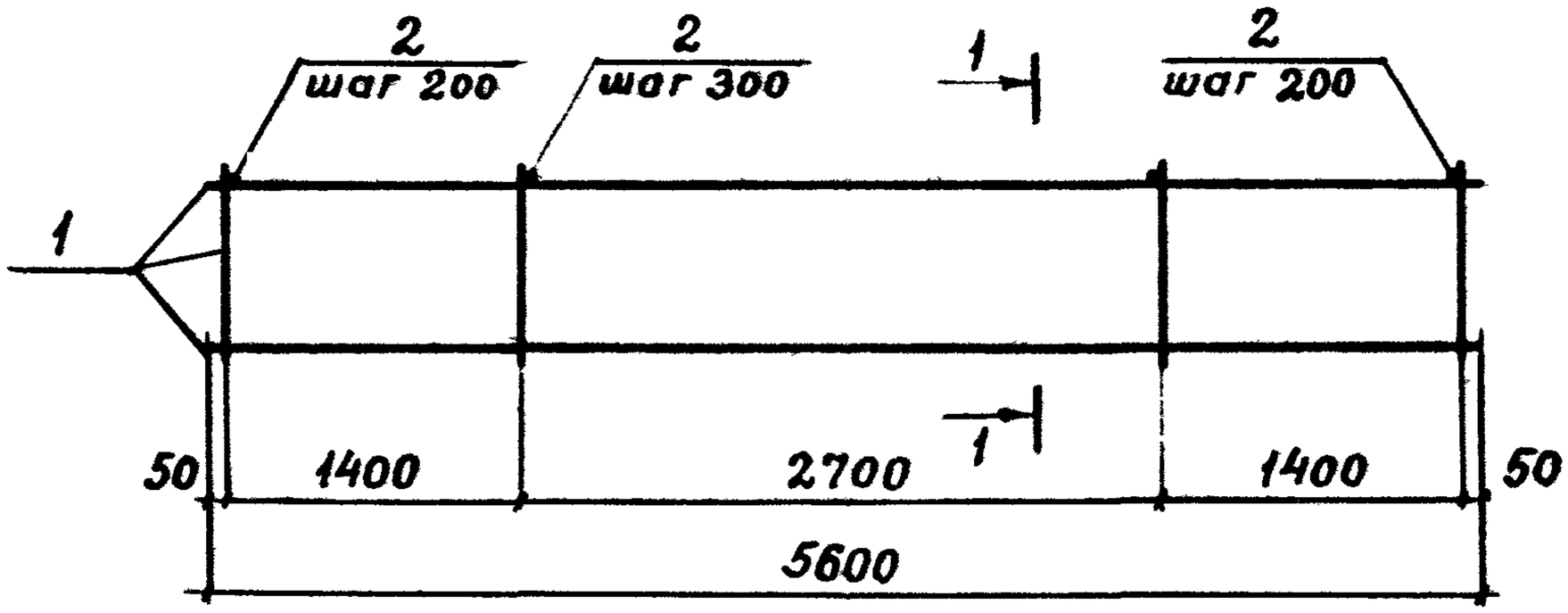


## 1 – 1

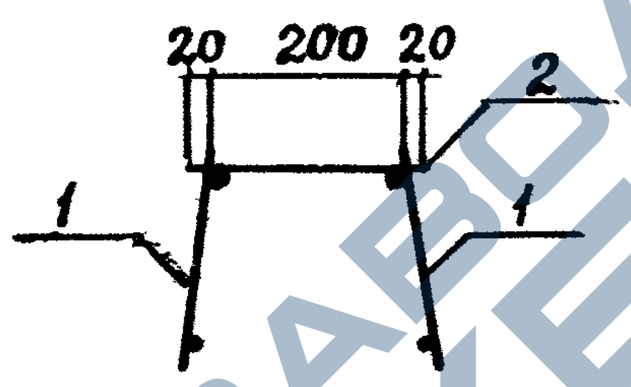


| Марка каркаса | Поз. | Наименование | Кол. | Обозначение документа | Масса каркаса, кг |
|---|---|---|---|---|---|
| КП1 | 1 | Каркас КР1 | 2 | 1.041.1-3.6-Д9 | 11,78 |
| | 2 | ф4ВрI, ℓ=240; 0,02кг | 23 | без чертежа | |
| КП2 | 1 | Каркас КР2 | 2 | 1.041.1-3.6-Д9 | 21,22 |
| | 2 | ф4ВрI, ℓ=240; 0,02кг | 23 | без чертежа | |

Вр-I по ГОСТ 6727-80

| | | | |
|---|---|---|---|
| Разработ. | Нежданова | | 1.041.1-3.6-Д5 |
| Проверил | Баранова | | |
| Н. контр. | Музыко | | Каркас КП1, КП2 |

| Стадия | Лист | Листов |
|---|---|---|
| Р | | 1 |

ЦНИИПРОМЗДАНИЙ

Взам. инв. № | Подпись и дата | Инв. № подл.

https://zavodjbi.com/

https://zavodjbi.com/

## КП3, КП4, КП5, КП6

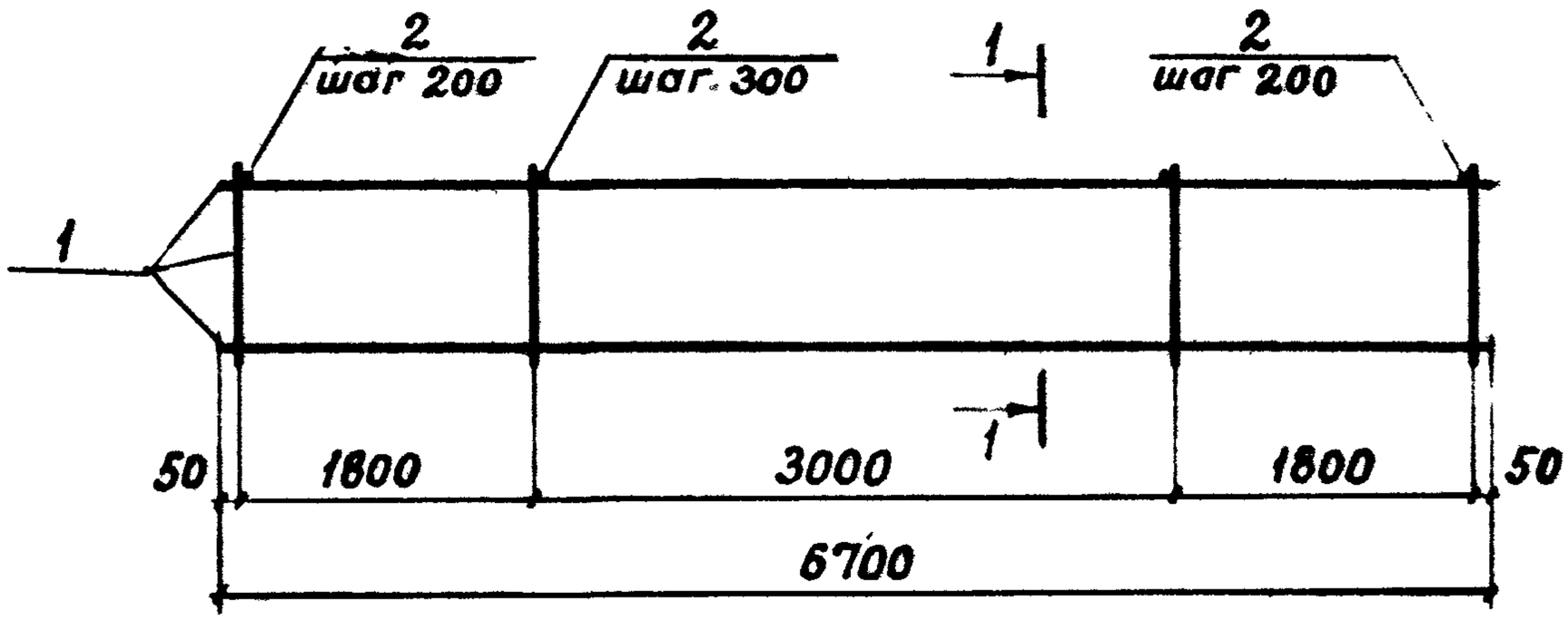


## 1 – 1

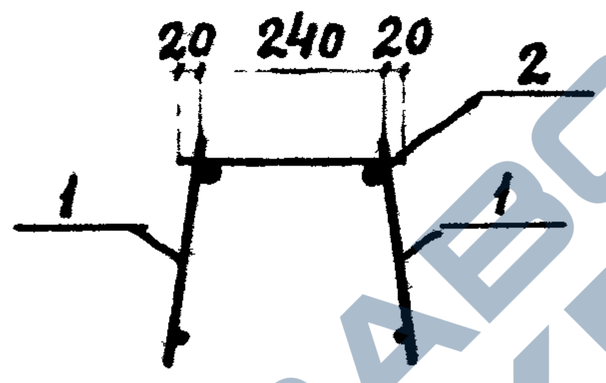


| Марка каркаса | Поз. | Наименование | Кол. | Обозначение документа | Масса каркаса, кг |
|---|---|---|---|---|---|
| КП3 | 1 | Каркас КР3 | 2 | 1.041.1 – 3.6 – Д10 | 14,73 |
| | 2 | ф5ВрI, ℓ=280; 0,04 кг | 28 | без чертежа | |
| КП4 | 1 | Каркас КР4 | 2 | 1.041.1 – 3.6 – Д10 | 26,03 |
| | 2 | ф5ВрI, ℓ=280; 0,04 кг | 28 | без чертежа | |
| КП5 | 1 | Каркас КР5 | 2 | 1.041.1 – 3.6 – Д10 | 30,97 |
| | 2 | ф5ВрI, ℓ=280; 0,04 кг | 28 | без чертежа | |
| КП6 | 1 | Каркас КР6 | 2 | 1.041.1 – 3.6 – Д10 | 45,85 |
| | 2 | ф5ВрI, ℓ=280; 0,04 кг | 28 | без чертежа | |

Вр–I по ГОСТ 6727–80

Взам. инв. №

Подпись и дата

Инв. № подл.

| | | | |
|---|---|---|---|
| Разработ. | Нежданова | | |
| Проверил | Баранова | | |
| Н.контр. | Музыко | | |

1.041.1 – 3.6 – Д6

Каркас
КП3, КП4, КП5, КП6

| Стадия | Лист | Листов |
|---|---|---|
| Р | | 1 |

ЦНИИПРОМЗДАНИЙ

https://zavodjbi.com/

https://zavodjbi.com/

## КП10, КП11, КП12

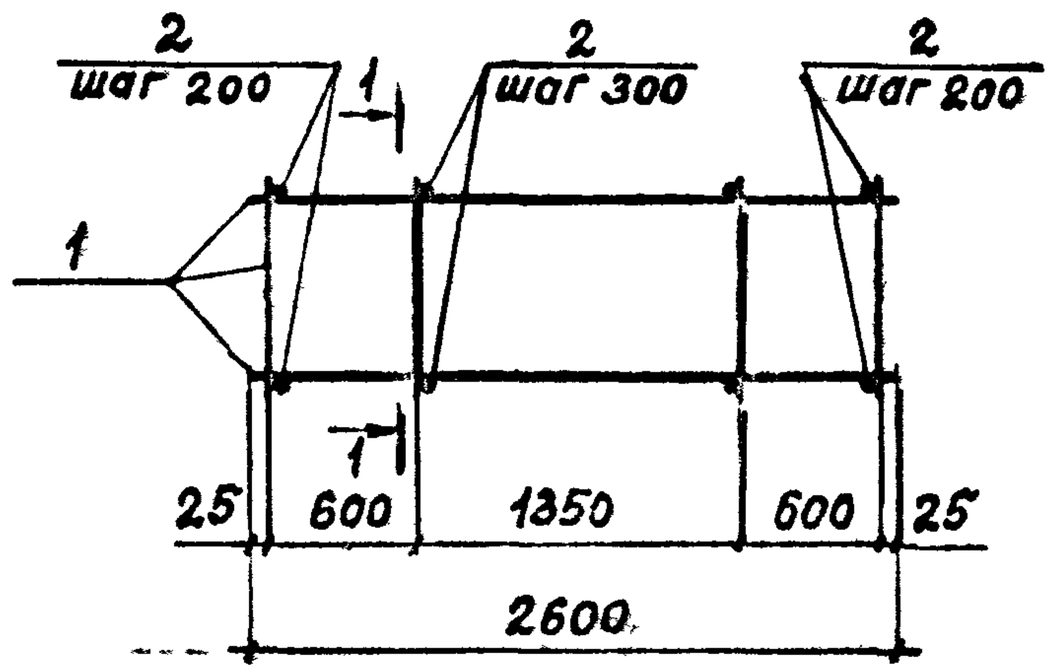


### 1 – 1

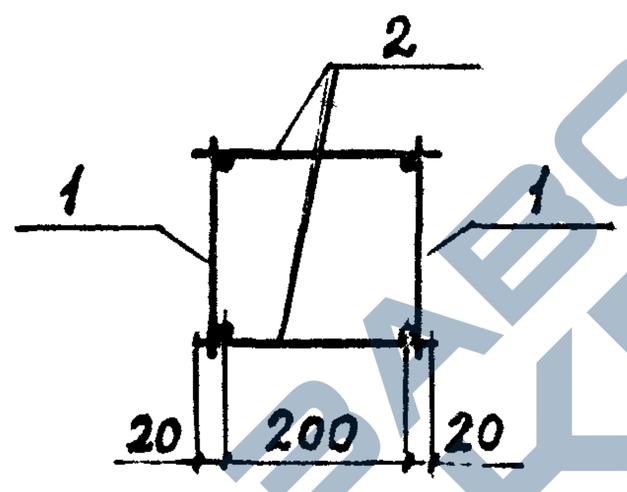


| Марка каркаса | Поз. | Наименование | Кол. | Обозначение документа | Масса каркаса, кг |
|---|---|---|---|---|---|
| КП10 | 1 | Каркас КР10 | 2 | 1.041.1-3.6-Д12 | 3,73 |
| | 2 | ф4ВрI, ℓ=300; 0,03 кг | 22 | без чертежа | |
| КП11 | 1 | Каркас КР11 | 2 | 1.041.1-3.6-Д12 | 4,30 |
| | 2 | ф4ВрI, ℓ=300; 0,03 кг | 22 | без чертежа | |
| КП12 | 1 | Каркас КР12 | 2 | 1.041.1-3.6-Д12 | 5,01 |
| | 2 | ф4ВрI, ℓ=300; 0,03 кг | 22 | без чертежа | |

Вр-I по ГОСТ 6727-80

Взам. инв. № | Подпись и дата | Инв. № подл.

| | | | |
|---|---|---|---|
| Разработ | Нежданова | | |
| Проверил | Парханина | | |
| Н. контр. | Музыко | | |

1.041.1-3.6-ДВ

Каркас КП10, КП11, КП12

| Стадия | Лист | Листов |
|---|---|---|
| Р | | 1 |

ЦНИИПРОМЗДАНИЙ

https://zavodjbi.com/

https://zavodjbi.com/

## КП7, КП8, КП9

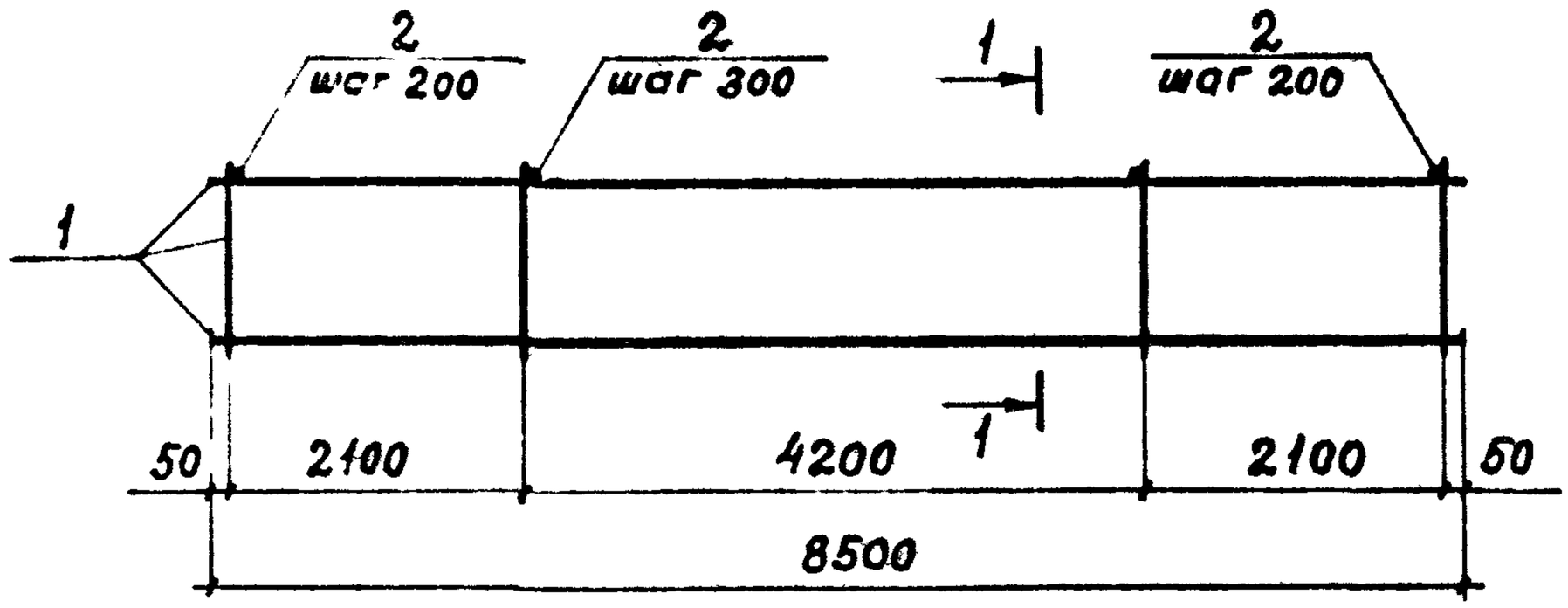


### 1 – 1

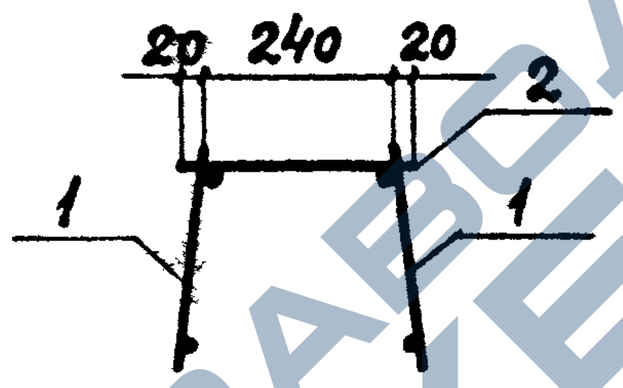


| Марка каркаса | Поз. | Наименование | Кол. | Обозначение документа | Масса каркаса, кг |
|---|---|---|---|---|---|
| КП7 | 1 | Каркас КР7 | 2 | 1.041.1-3.6-Д11 | 39,25 |
| | 2 | ф5ВрI, ℓ=280; 0,04кг | 36 | без чертежа | |
| КП8 | 1 | Каркас КР8 | 2 | 1.041.1-3.6-Д11 | 50,15 |
| | 2 | ф5ВрI, ℓ=280; 0,04кг | 36 | без чертежа | |
| КП9 | 1 | Каркас КР9 | 2 | 1.041.1-3.6-Д11 | 58,11 |
| | 2 | ф5ВрI, ℓ=280; 0,04кг | 36 | без чертежа | |

Вр-I по ГОСТ 6727-80

| | | | |
|---|---|---|---|
| Разраб. | Чеждановс | | 1.041.1 – 3.6 – Д7 |
| Провери | Бсранова | | |
| Н.контр. | Мизыко | | Каркас КП7, КП8, КП9 |

| Стадия | Лист | Листов |
|---|---|---|
| Р | | 1 |

ЦНИИПРОМЗДАНИЙ

https://zavodjbi.com/

https://zavodjbi.com/

## КР3, КР4, КР5, КР6

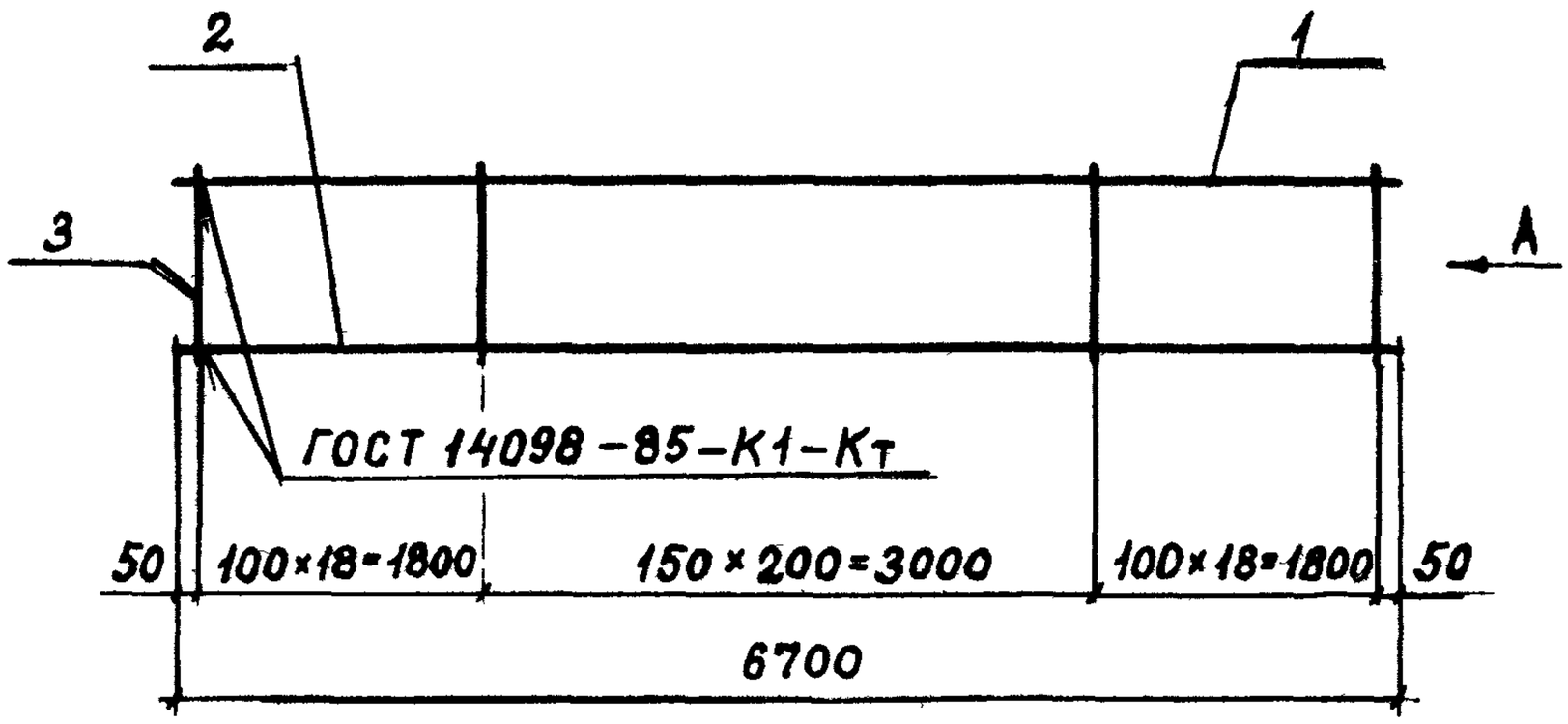


Вид А

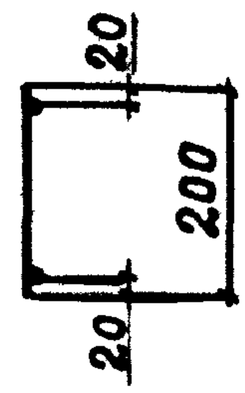


| Марка каркаса | Поз. | Наименование | Кол. | Масса ед., кг | Масса каркаса, кг |
|---|---|---|---|---|---|
| КР3 | 1 | ф10АIII, ℓ=6700 | 1 | 4,13 | 6,8 |
| | 2 | ф5ВрI, ℓ=6700 | 1 | 0,96 | |
| | 3 | ф5ВрI, ℓ=200 | 57 | 0,03 | |
| КР4 | 1 | ф14АIII, ℓ=6700 | 1 | 8,1 | 12,45 |
| | 2 | ф8АIII, ℓ=6700 | 1 | 2,64 | |
| | 3 | ф5ВрI, ℓ=200 | 57 | 0,03 | |
| КР5 | 1 | ф16АIII, ℓ=6700 | 1 | 10,57 | 14,92 |
| | 2 | ф8АIII, ℓ=6700 | 1 | 2,64 | |
| | 3 | ф5ВрI, ℓ=200 | 57 | 0,03 | |
| КР6 | 1 | ф20АIII, ℓ=6700 | 1 | 16,52 | 22,36 |
| | 2 | ф10АIII, ℓ=6700 | 1 | 4,13 | |
| | 3 | ф5ВрI, ℓ=200 | 57 | 0,03 | |

А-III по ГОСТ 5781-82, Вр-I по ГОСТ 6727-80

| | | | |
|---|---|---|---|
| Разработ | Нежданова | | 1.041.1-3.6-Д10 |
| Проверил | Баранова | | |
| Н.контр | Мулыко | | Каркас КР3, КР4, КР5, КР6 |

| Стадия | Лист | Листов |
|---|---|---|
| Р | | 1 |

ЦНИИПРОМЗДАНИЙ

Взам. инв. № | Подпись и дата | Инв. № подл.

https://zavodjbi.com/

https://zavodjbi.com/

## КР1, КР2

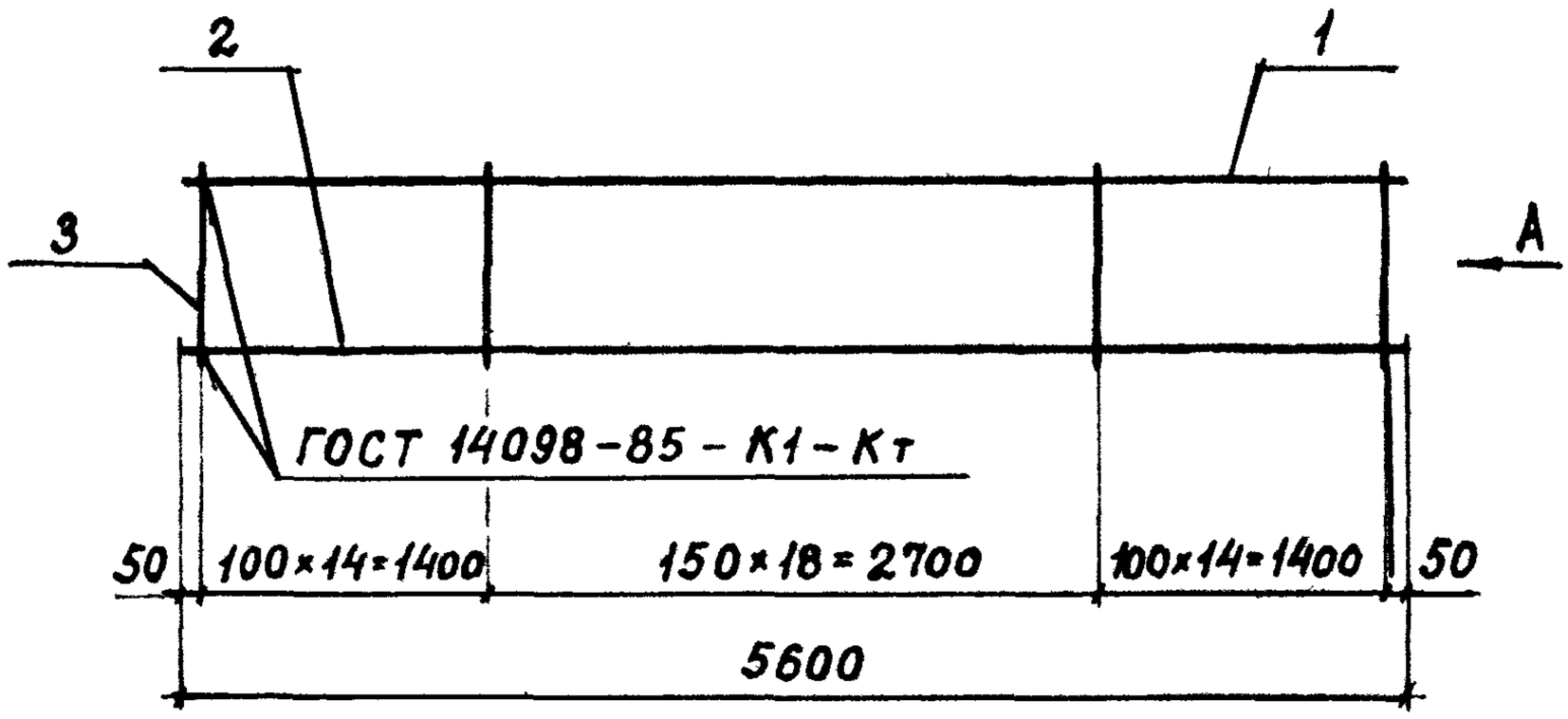


Вид А

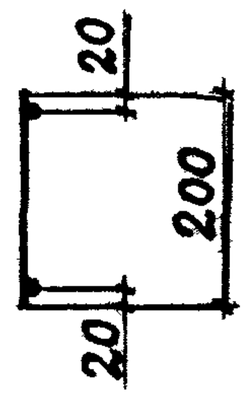


| Марка каркаса | Поз. | Наименование | Кол. | Масса ед., кг | Масса каркаса, кг |
|---|---|---|---|---|---|
| КР1 | 1 | ф10АIII, ℓ=5600 | 1 | 3,45 | 5,66 |
| | 2 | ф5ВрI, ℓ=5600 | 1 | 0,8 | |
| | 3 | ф5ВрI, ℓ=200 | 47 | 0,03 | |
| КР2 | 1 | ф14АIII, ℓ=5600 | 1 | 6,76 | 10,38 |
| | 2 | ф8АIII, ℓ=5600 | 1 | 2,21 | |
| | 3 | ф5ВрI. ℓ=200 | 47 | 0,03 | |

А-III по ГОСТ 5781-82, Вр-I по ГОСТ 6727-80

| | | | |
|---|---|---|---|
| Разраб. | Нежданова | | 1.041.1 — 3.6 — Д.9 |
| Проверил | Баранова | | |
| Н. контр. | Музыко | | Каркас КР1, КР2 |

| Стадия | Лист | Листов |
|---|---|---|
| Р | | 1 |

ЦНИИПРОМЗДАНИЙ

https://zavodjbi.com/

https://zavodjbi.com/

## КР10, КР11, КР12

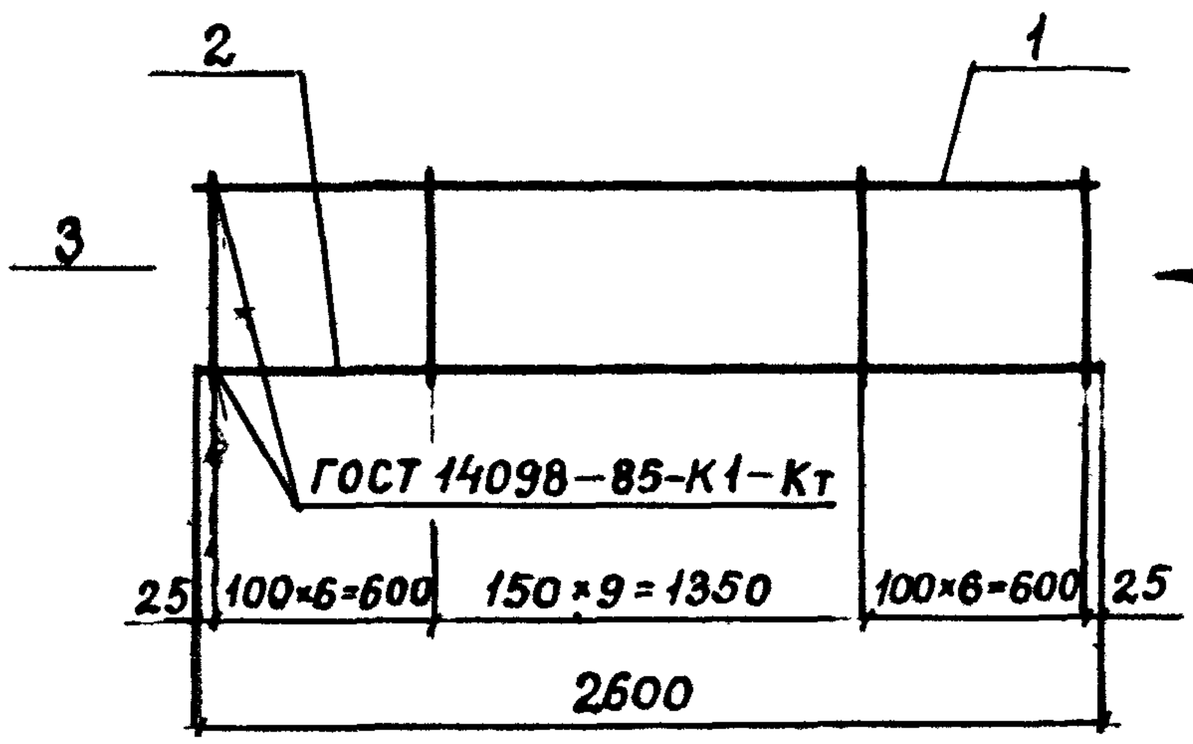


Вид А

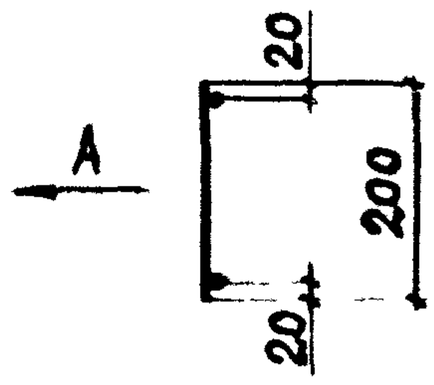


| Масса каркаса | Поз. | Наименование | Кол. | Масса ед., кг | Масса каркаса, кг |
|---|---|---|---|---|---|
| КР10 | 1 | ф 10 AIII, ℓ=2600 | 1 | 1,6 | 3,29 |
| | 2 | ф 8 AIII, ℓ=2600 | 1 | 1,03 | |
| | 3 | ф 5 BpI, ℓ=200 | 22 | 0,03 | |
| КР11 | 1 | ф 10 AIII, ℓ=2600 | 1 | 1,6 | 3,86 |
| | 2 | ф 10 AIII, ℓ=2600 | 1 | 1,6 | |
| | 3 | ф 5 BpI, ℓ=200 | 22 | 0,03 | |
| КР12 | 1 | ф 10 AIII, ℓ=2600 | 1 | 1,6 | 4,57 |
| | 2 | ф 12 AIII, ℓ=2600 | 1 | 2,31 | |
| | 3 | ф 5 BpI, ℓ=200 | 22 | 0,03 | |

A-III по ГОСТ 5781-82, BpI по ГОСТ 6727-80

| | | | |
|---|---|---|---|
| Разработ. | Нежданова | | 1.041.1-3.6-Д12 |
| Проверил | Нархалина | | |
| Н.контр. | Музыко | | Каркас КР10, КР11, КР12 |

| Стадия | Лист | Листов |
|---|---|---|
| Р | | 1 |

ЦНИИПРОМЗДАНИЙ

Инв. № подл. | Подпись и дата | Взам. инв. №

https://zavodjbi.com/

https://zavodjbi.com/

# КР7, КР8, КР9

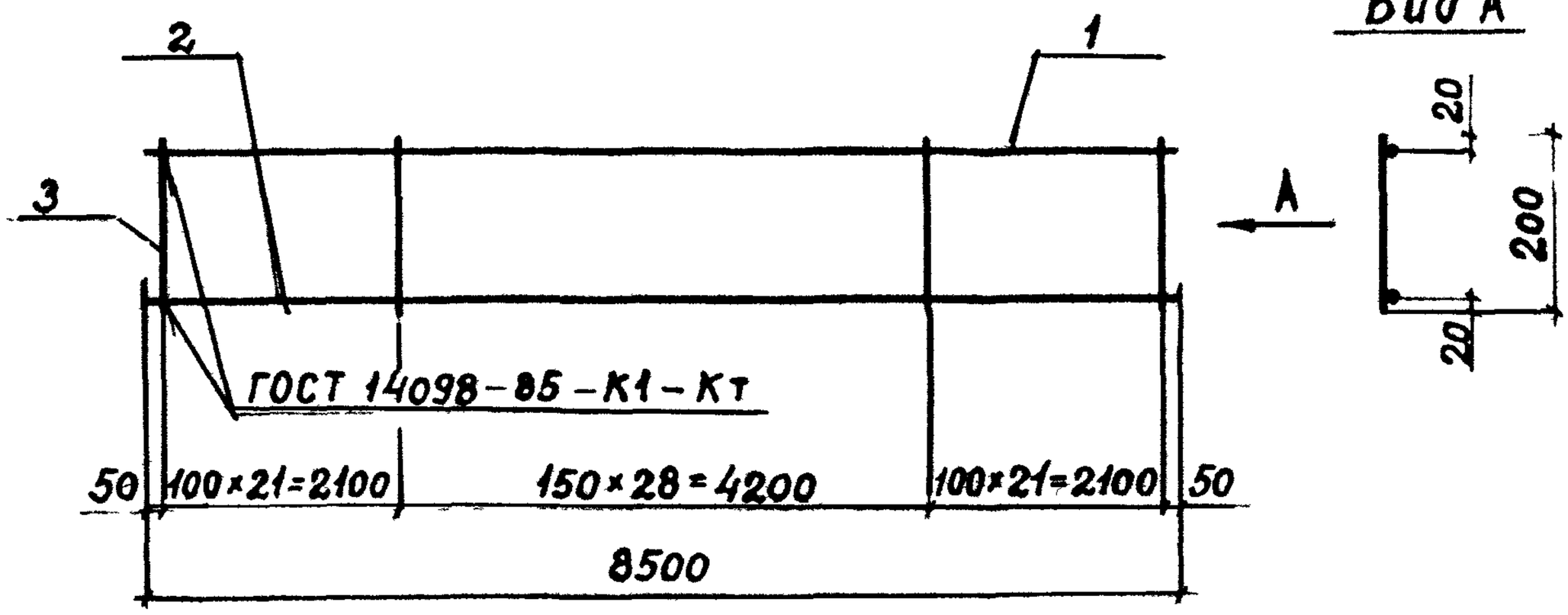


| Марка каркаса | Поз. | Наименование | Кол. | Масса ед., кг | Масса каркаса, кг |
|---|---|---|---|---|---|
| КР7 | 1 | ф 16 AIII, ℓ=8500 | 1 | 13,41 | 18,9 |
| | 2 | ф 8 AIII, ℓ=8500 | 1 | 3,36 | |
| | 3 | ф 5 BpI, ℓ=200 | 71 | 0,03 | |
| КР8 | 1 | ф 18 AIII, ℓ=8500 | 1 | 16,98 | 24,35 |
| | 2 | ф 10 AIII, ℓ=8500 | 1 | 5,24 | |
| | 3 | ф 5 BpI, ℓ=200 | 71 | 0,03 | |
| КР9 | 1 | ф 20 AIII, ℓ=8500 | 1 | 20,96 | 28,33 |
| | 2 | ф 10 AIII, ℓ=8500 | 1 | 5,24 | |
| | 3 | ф 5 BpI, ℓ=200 | 71 | 0,03 | |

А-III по ГОСТ 5781-82, BpI по ГОСТ 6727-80

| | | | |
|---|---|---|---|
| Разработ. | Нежданова | | 1.041.1-3.6-Д11 |
| Проверил | Баранова | | |
| Н. контр. | Музыко | | Каркас КР7, КР8, КР9 |

| Стадия | Лист | Листов |
|---|---|---|
| Р | | 1 |

ЦНИИПРОМЗДАНИЙ

https://zavodjbi.com/

https://zavodjbi.com/

# КР14

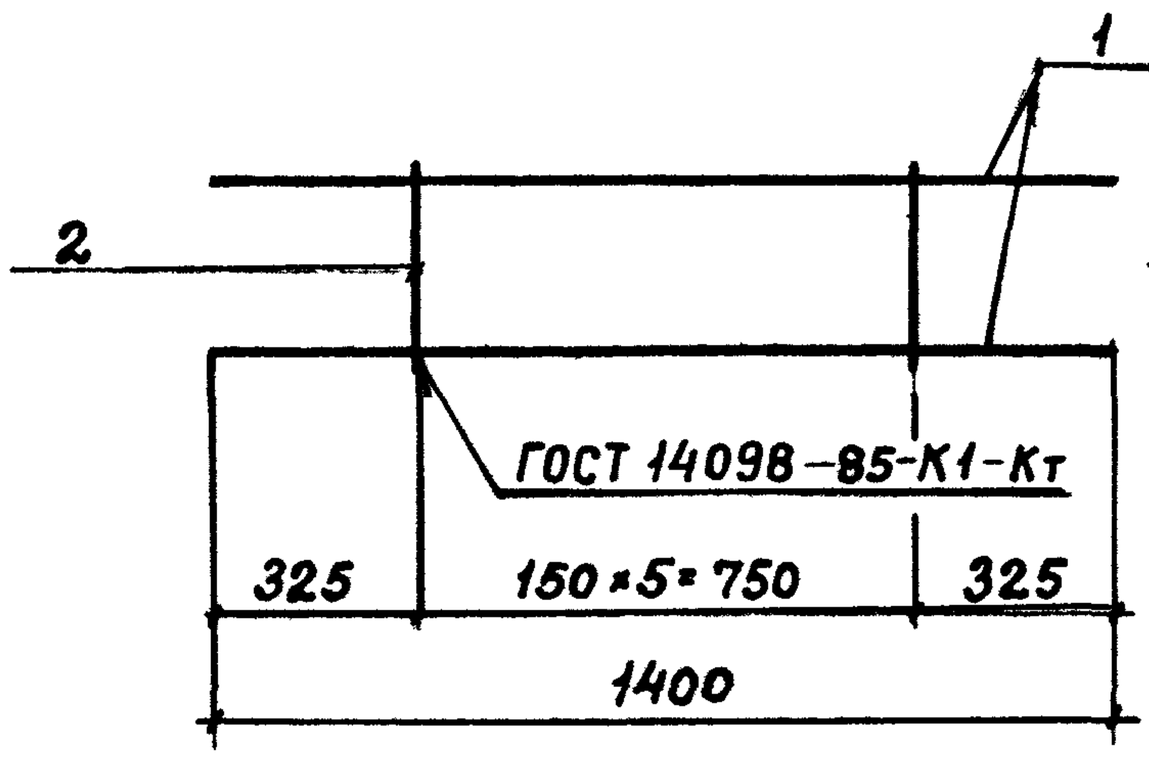


Вид А

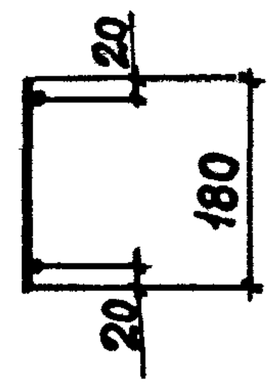


| Марка каркаса | Поз. | Наименование | Кол. | Масса ед., кг | Масса каркаса, кг |
|---|---|---|---|---|---|
| КР14 | 1 | ф10АIII, ℓ=1400 | 2 | 0,86 | 1,84 |
| | 2 | ф4ВрI, ℓ=180 | 6 | 0,02 | |

А-III по ГОСТ 5781-82, ВрI по ГОСТ 6727-80

| | | | |
|---|---|---|---|
| Разработ. | Нежданова | | |
| Проверил | Баранова | | |
| Н.контр. | Музыко | | |

1.041.1-3.6-Д14

Каркас КР14

| Стадия | Лист | Листов |
|---|---|---|
| Р | | 1 |

ЦНИИПРОМЗДАНИЙ

Взам. инв. №

Подпись и дата

Инв. № подл.

https://zavodjbi.com/

https://zavodjbi.com/

## КР13

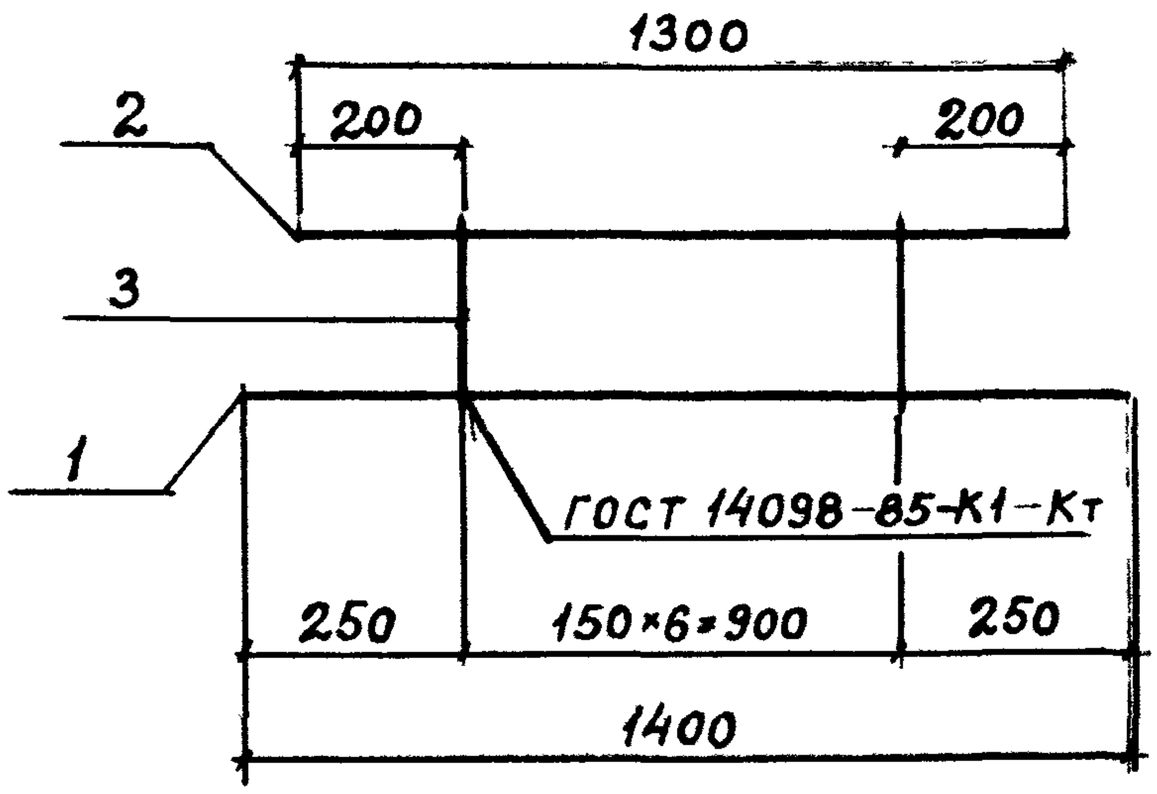


Вид А

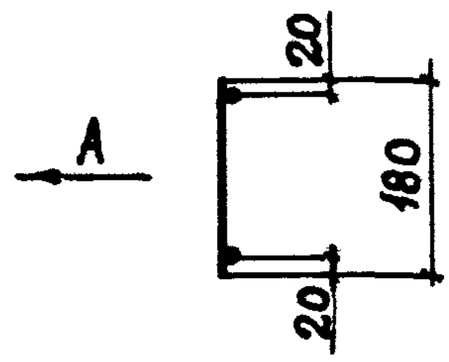


| Марка каркаса | Поз. | Наименование | Кол. | Масса ед., кг | Масса каркаса, кг |
|---|---|---|---|---|---|
| КР13 | 1 | ф5 ВрI, ℓ=1400 | 1 | 0,20 | 0,53 |
| | 2 | ф5 ВрI, ℓ=1300 | 1 | 0,19 | |
| | 3 | ф4 ВрI, ℓ=180 | 7 | 0,02 | |

Вр-I по ГОСТ 6727-80

| | | | |
|---|---|---|---|
| Разработ. | Нежданова | | 1.041.1-3.6-Д13 |
| Проверил | Пархалина | | |
| Н. контр. | Музыко | | Каркас КР13 |

| Стадия | Лист | Листов |
|---|---|---|
| Р | | 1 |

ЦНИИПРОМЗДАНИЙ

Взам. инв. №

Подпись и дата

Инв. № подл.

https://zavodjbi.com/

https://zavodjbi.com/

## Развертка

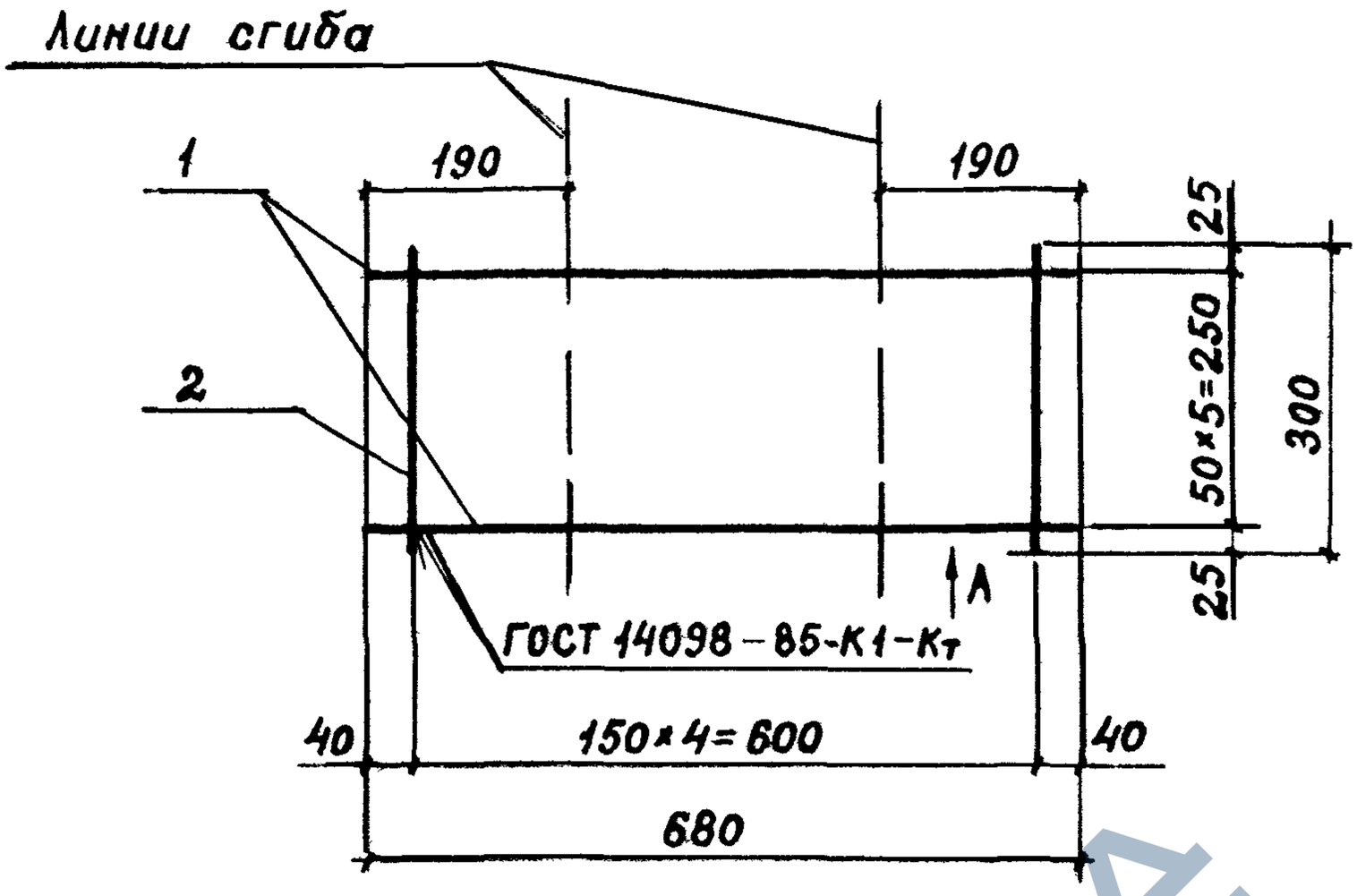


Вид А
в согнутом виде

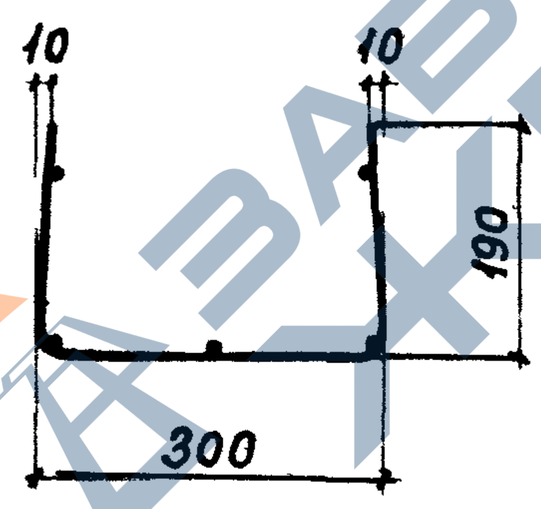


| Масса сетки | Поз. | Наименование | Кол. | Масса ед., кг | Масса сетки, кг |
|---|---|---|---|---|---|
| С2 | 1 | ф6АIII, ℓ=680 | 6 | 0,15 | 1,05 |
| | 2 | ф4ВрI, ℓ=300 | 5 | 0,03 | |

А-III по ГОСТ 5781-82, ВрI по ГОСТ 6727-80

| | | | |
|---|---|---|---|
| Разработ | Нежданова | | |
| Проверил | Баранова | | |
| Н.контр. | Музыко | | |

1.041.1-3.6-Д16

Сетка С2

| Стадия | Лист | Листов |
|---|---|---|
| Р | | 1 |

ЦНИИПРОМЗДАНИЙ

Взам. инв. №
Подпись и дата
Инв. № подл.

https://zavodjbi.com/

https://zavodjbi.com/

## Развертка

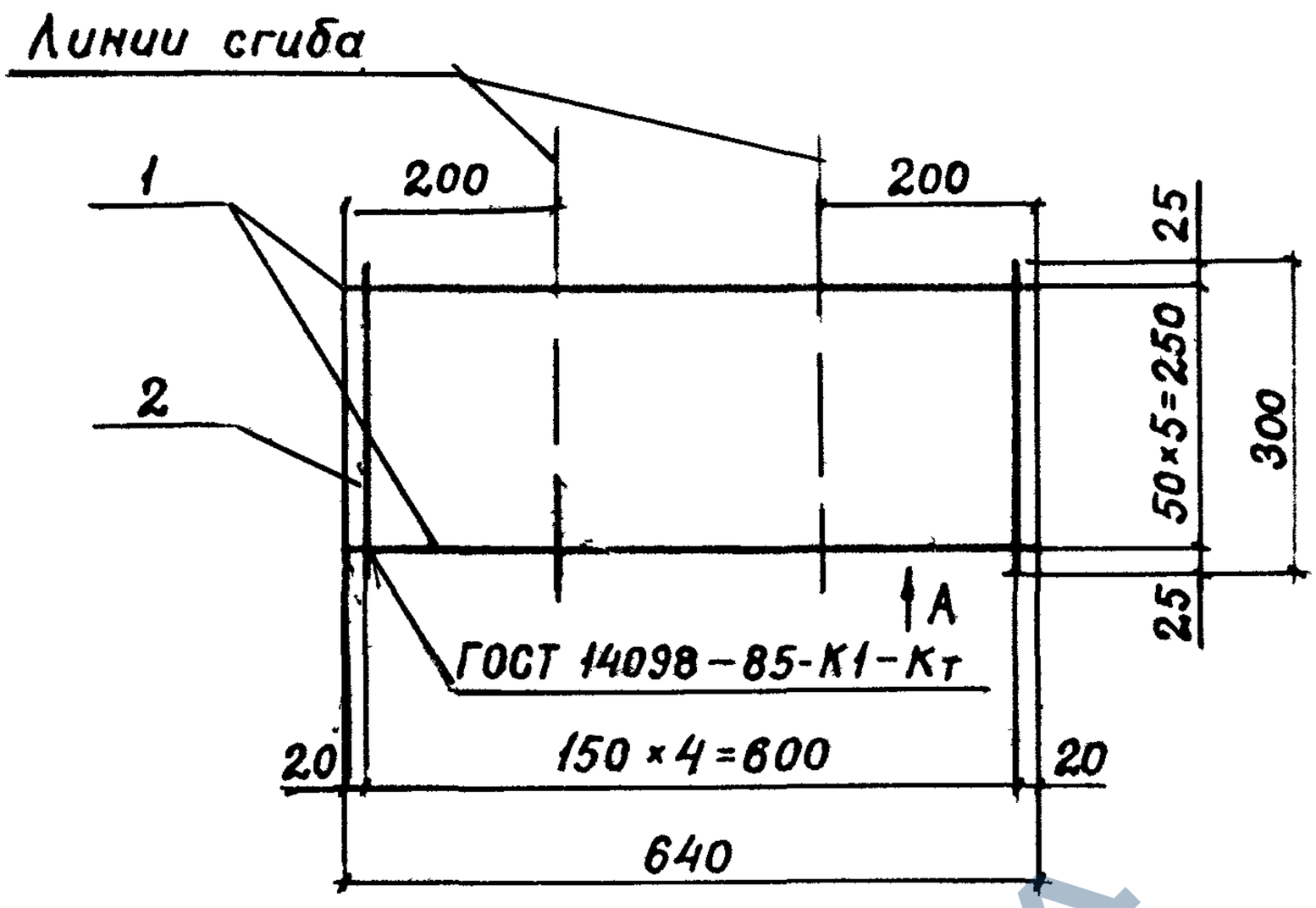


### Вид А
### в согнутом виде

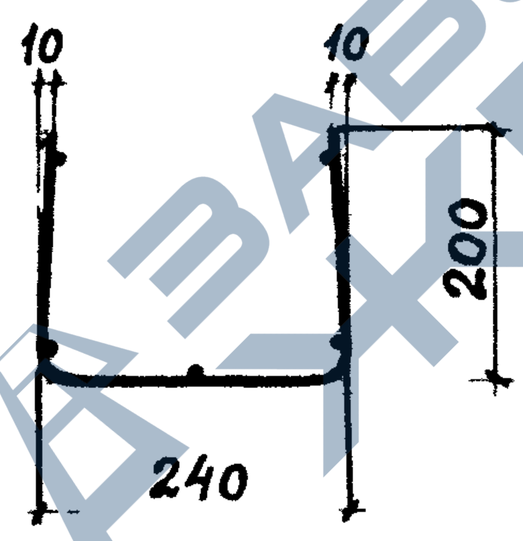


| Марка сетки | Поз. | Наименование | Кол. | Масса ед., кг | Масса сетки, кг |
|---|---|---|---|---|---|
| С1 | 1 | ф 5 ВрI, ℓ=640 | 6 | 0,09 | 0,69 |
| | 2 | ф 4 ВрI, ℓ=300 | 5 | 0,03 | |

Вр-I по ГОСТ 6727-80

| | | | |
|---|---|---|---|
| Разработ. | Нежданова | | |
| Проверил | Баранова | | |
| Н.контр. | Музыко | | |

1.041.1-3.6-Д15

Сетка С1

| Стадия | Лист | Листов |
|---|---|---|
| Р | | 1 |

ЦНИИПРОМЗДАНИЙ

Инв. № подл. | Подпись и дата | Взам. инв. №

https://zavodjbi.com/

https://zavodjbi.com/

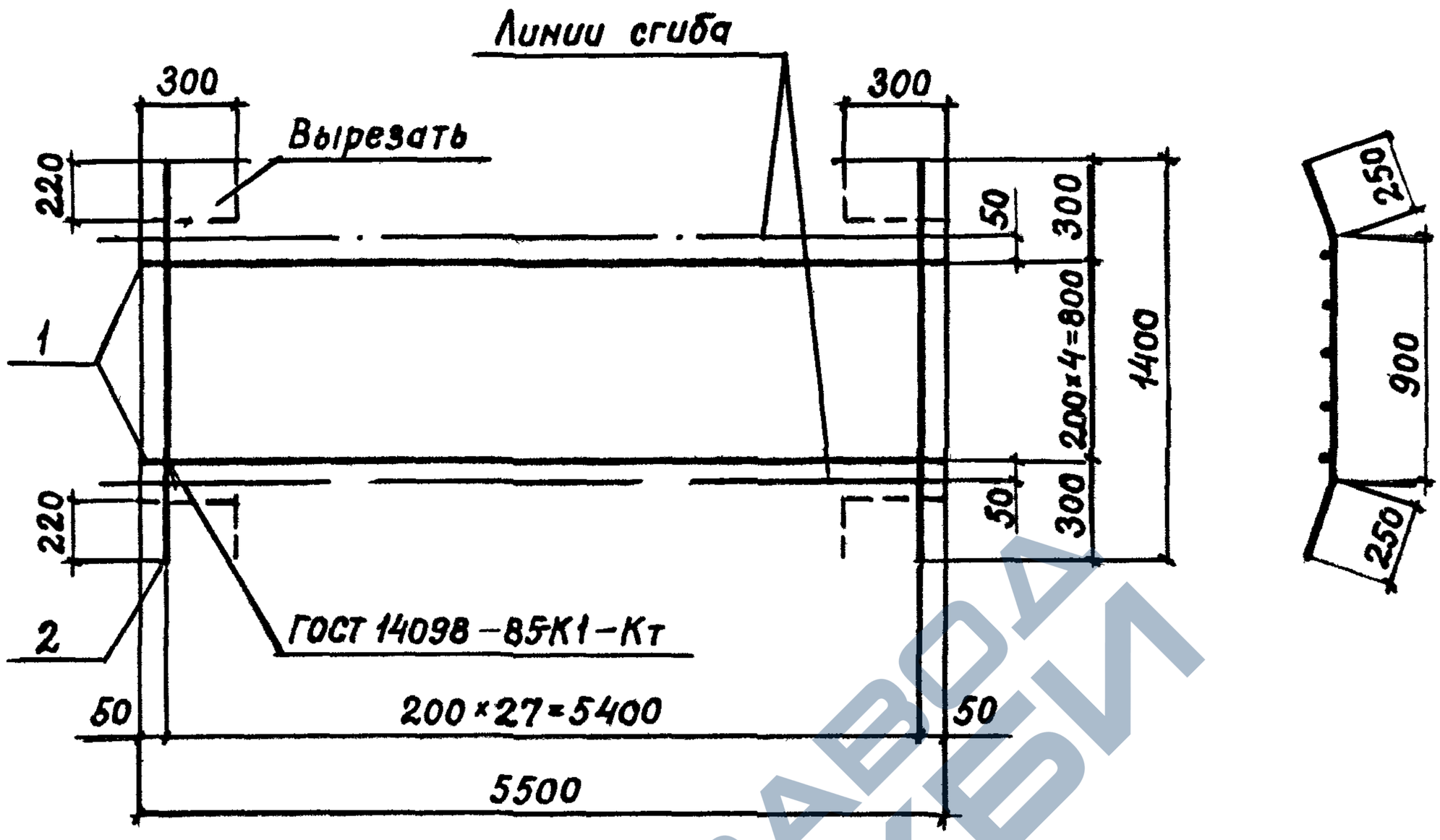


| Марка сетки | Поз. | Наименование | Кол. | Масса ед., кг | Масса сетки, кг |
|---|---|---|---|---|---|
| С4 | 1 | ф4ВрI, ℓ=5500 | 5 | 0,5 | 8,1 |
| | 2 | ф5ВрI, ℓ=1400 | 28 | 0,2 | |

Вр-I по ГОСТ 6727-80

| | | | |
|---|---|---|---|
| Разработ. | Нежданова | | 1.041.1-3.6-Д18 |
| Проверил | Баранова | | |
| Н.контр. | Музыко | | Сетка С4 |

| Стадия | Лист | Листов |
|---|---|---|
| Р | | 1 |

ЦНИИПРОМЗДАНИЙ

Взам. инв. №

Подпись и дата

Инв. № подл.

https://zavodjbi.com/

https://zavodjbi.com/

## Развертка

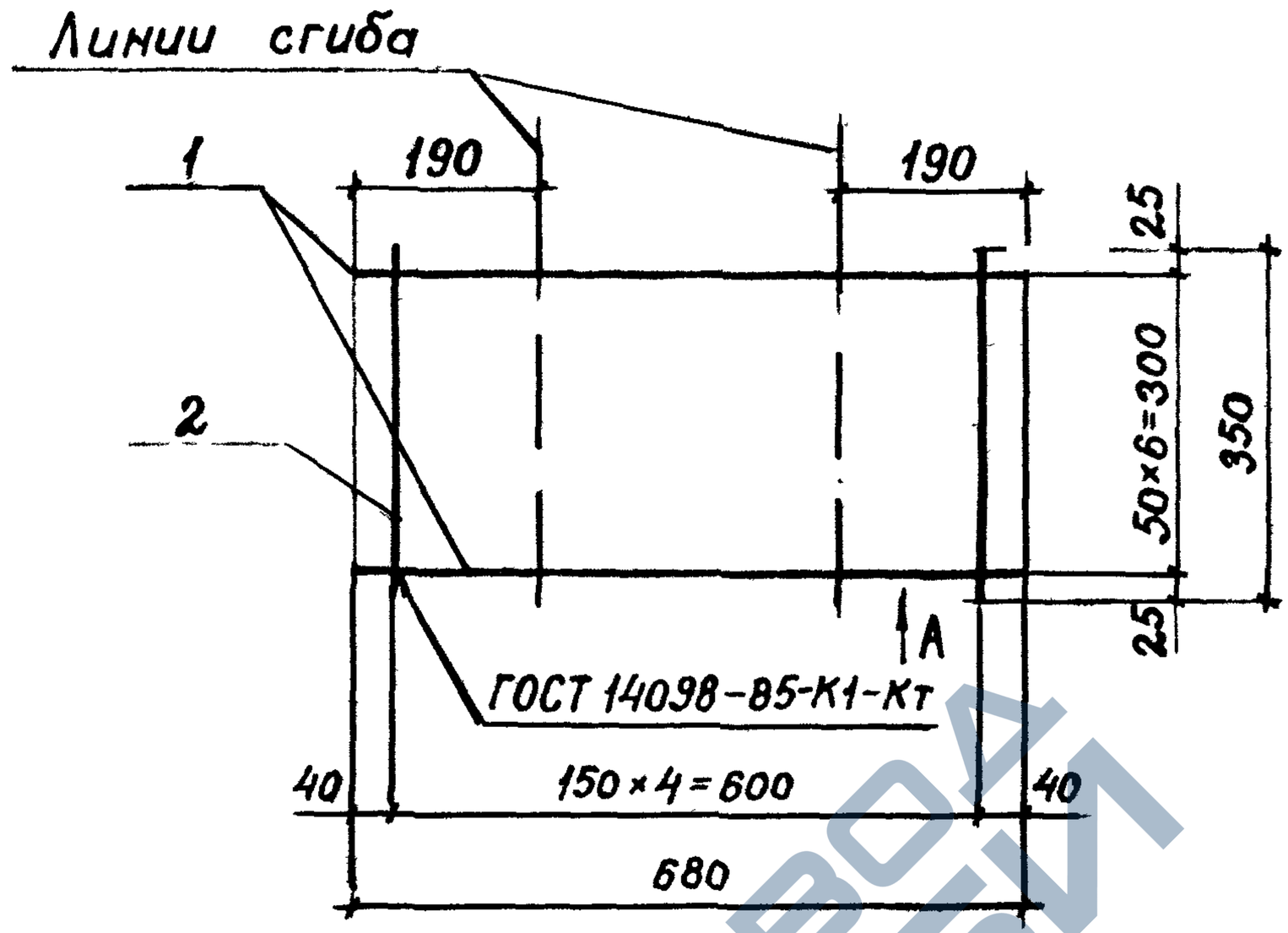


Вид А
в согнутом виде

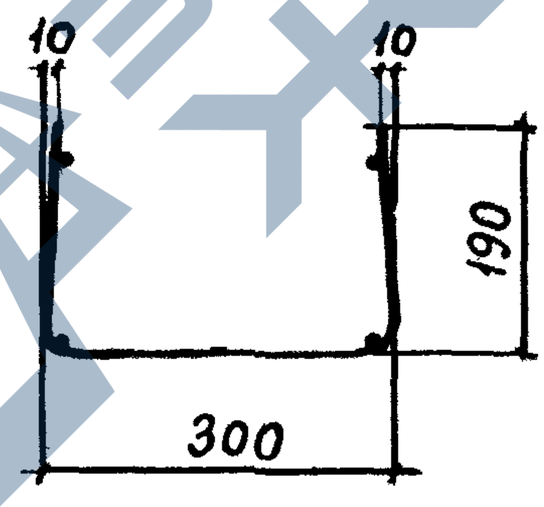


| Марка сетки | Поз. | Наименование | Кол. | Масса ед., кг | Масса сетки, кг |
|---|---|---|---|---|---|
| С3 | 1 | ф 6 А III, ℓ=680 | 6 | 0,15 | 1,05 |
| | 2 | ф 4 ВрI, ℓ=350 | 5 | 0,03 | |

А-III по ГОСТ 5781-82, ВрI по ГОСТ 6727-80

| | | | |
|---|---|---|---|
| Разработ. | Нежданова | | |
| Проверил | Баранова | | |
| Н. контр. | Мизыко | | |

1.041.1-3.6-Д17

Сетка С3

| Стадия | Лист | Листов |
|---|---|---|
| Р | | 1 |

ЦНИИПРОМЗДАНИЙ

Взам. инв. № | Подпись и дата | Инв. № подл.

https://zavodjbi.com/

https://zavodjbi.com/

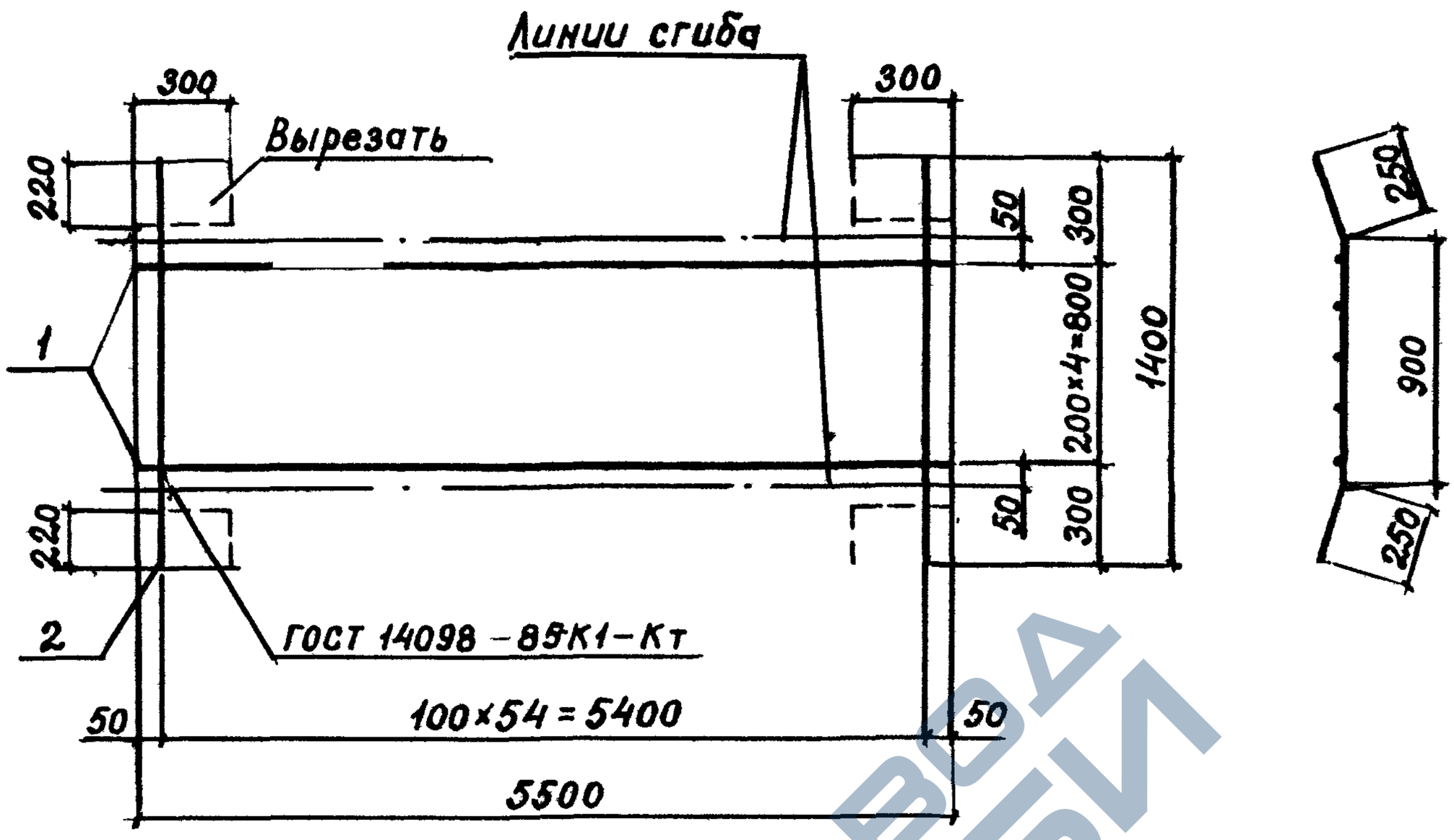


| Марка сетки | Поз. | Наименование | Кол. | Масса ед., кг | Масса сетки, кг |
|---|---|---|---|---|---|
| С6 | 1 | ф 4 ВрI, ℓ = 5500 | 5 | 0,5 | 13,5 |
| | 2 | ф 5 ВрI, ℓ = 1400 | 55 | 0,2 | |

ВрI по ГОСТ 6727-80

| | | | |
|---|---|---|---|
| Разработ. | Нежданова | | |
| Проверил | Баранова | | |
| Н. контр. | Музыко | | |

1.041.1 – 3.6 – Д20

Сетка С6

| Стадия | Лист | Листов |
|---|---|---|
| Р | | 1 |

ЦНИИПРОМЗДАНИЙ

Инв. № подл. | Подпись и дата | Взам. инв. №

https://zavodjbi.com/

https://zavodjbi.com/

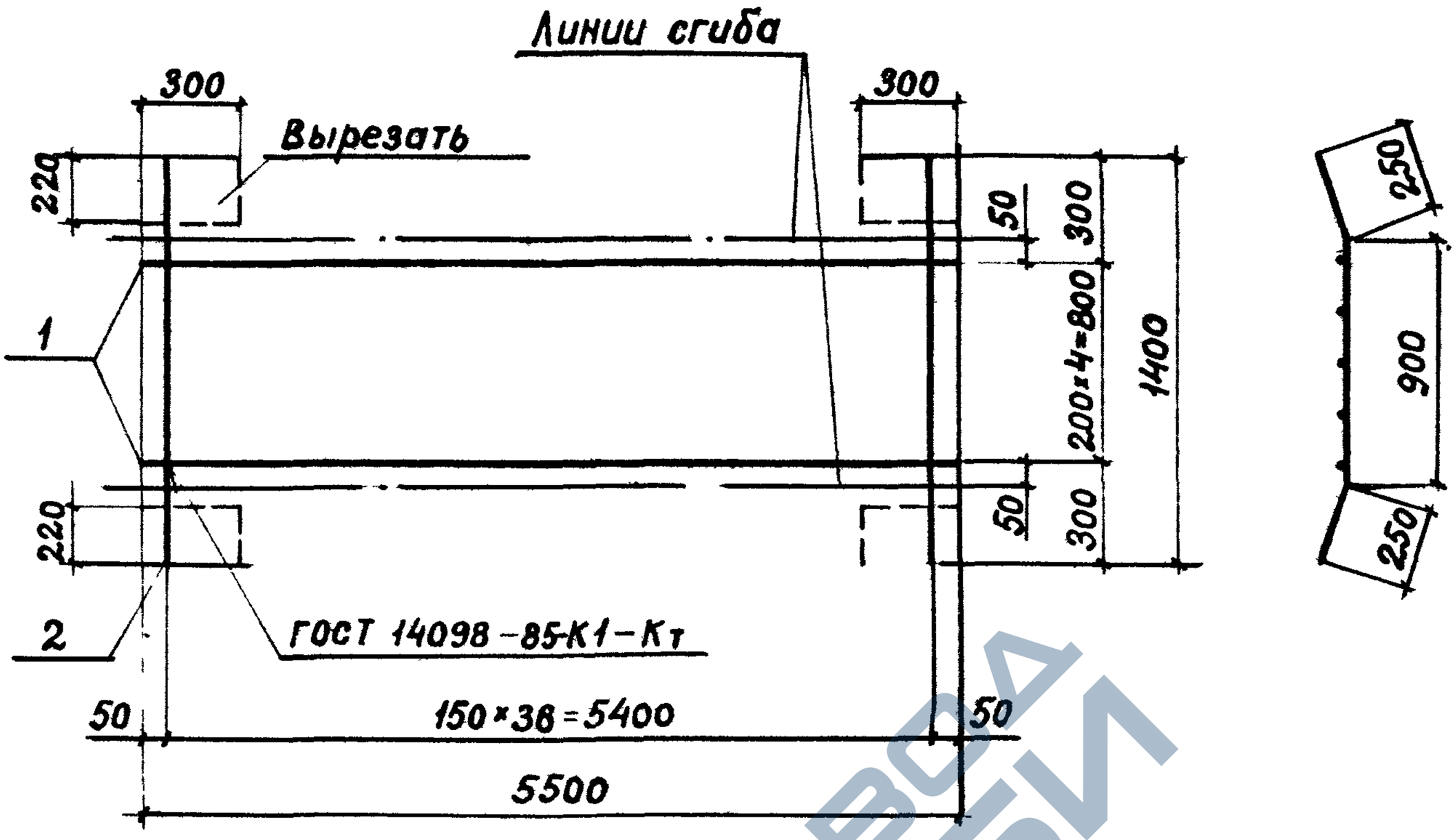


| Марка сетки | Поз. | Наименование | Кол. | Масса ед., кг | Масса сетки, кг |
|---|---|---|---|---|---|
| С5 | 1 | ф4ВрI, ℓ=5500 | 5 | 0,5 | 9,9 |
| | 2 | ф5ВрI, ℓ=1400 | 37 | 0,2 | |

Вр-I по ГОСТ 6727-80

| | | | |
|---|---|---|---|
| Разработ | Нежданова | | |
| Проверил | Баранова | | |
| Н.контр | Музыко | | |

1.041.1-3.6-Д19

Сетка С5

| Стадия | Лист | Листов |
|---|---|---|
| Р | | 1 |

ЦНИИПРОМЗДАНИЙ

Взам. инв. №

Подпись и дата

Инв. № подл.

https://zavodjbi.com/

https://zavodjbi.com/

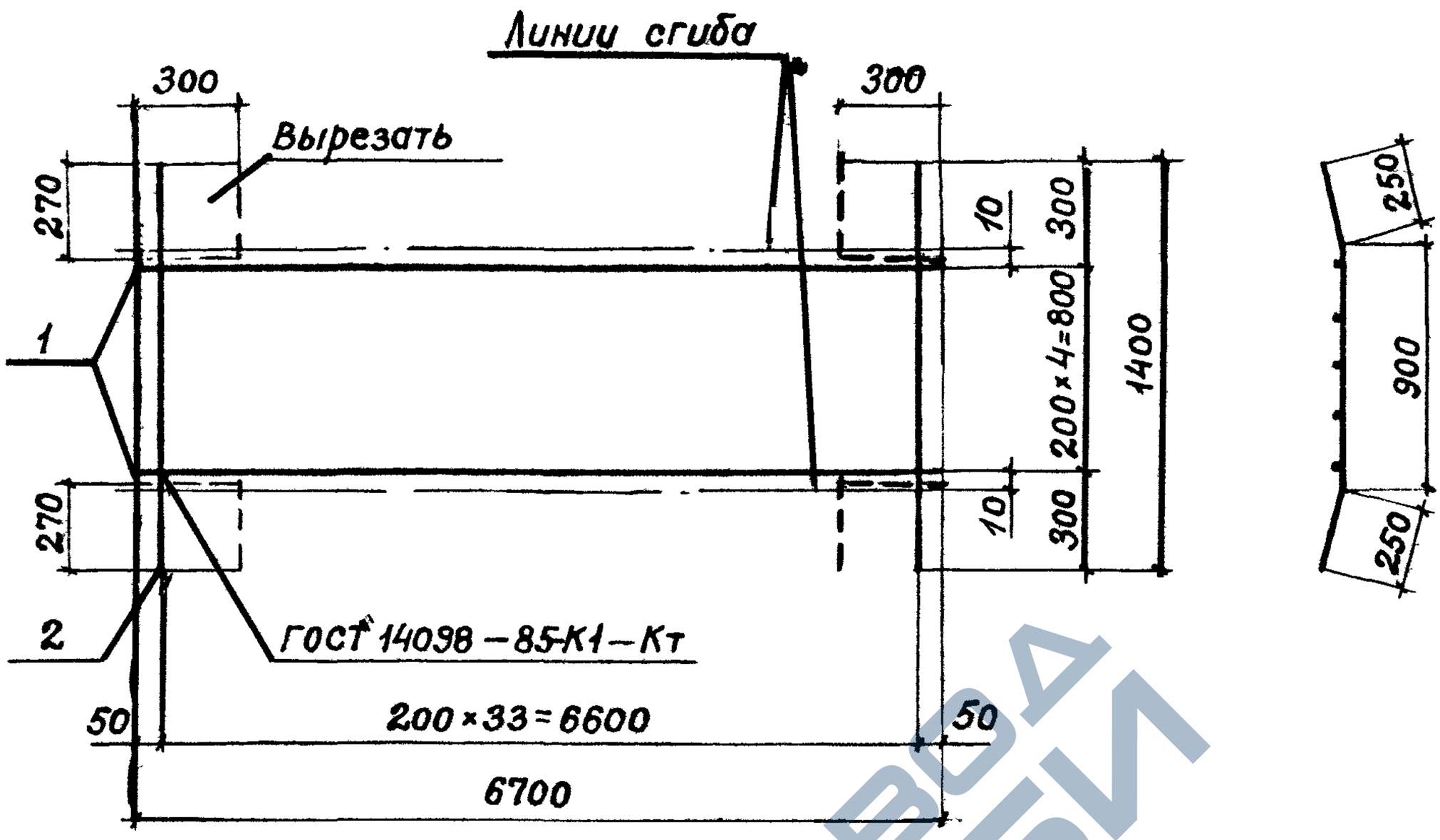


| Марка сетки | Поз. | Наименование | Кол. | Масса ед., кг | Масса сетки, кг |
|---|---|---|---|---|---|
| С8 | 1 | ф 4 ВрI, ℓ=6700 | 5 | 0,62 | 7,52 |
| | 2 | ф 4 ВрI, ℓ=1400 | 34 | 0,13 | |
| С9 | 1 | ф 4 ВрI, ℓ=6700 | 5 | 0,62 | 9,9 |
| | 2 | ф 5 ВрI, ℓ=1400 | 34 | 0,2 | |

Вр-I по ГОСТ 6727-80

| | | | |
|---|---|---|---|
| Разработ. | Нежданова | | 1.041.1-3.6-Д22 |
| проверил | Баранова | | |
| Н. контр. | Музыко | | Сетка С8, С9 |

| Стадия | Лист | Листов |
|---|---|---|
| Р | | 1 |

ЦНИИПРОМЗДАНИЙ

Инв. № подл. | Подпись и дата | Взам. инв. №

https://zavodjbi.com/

https://zavodjbi.com/

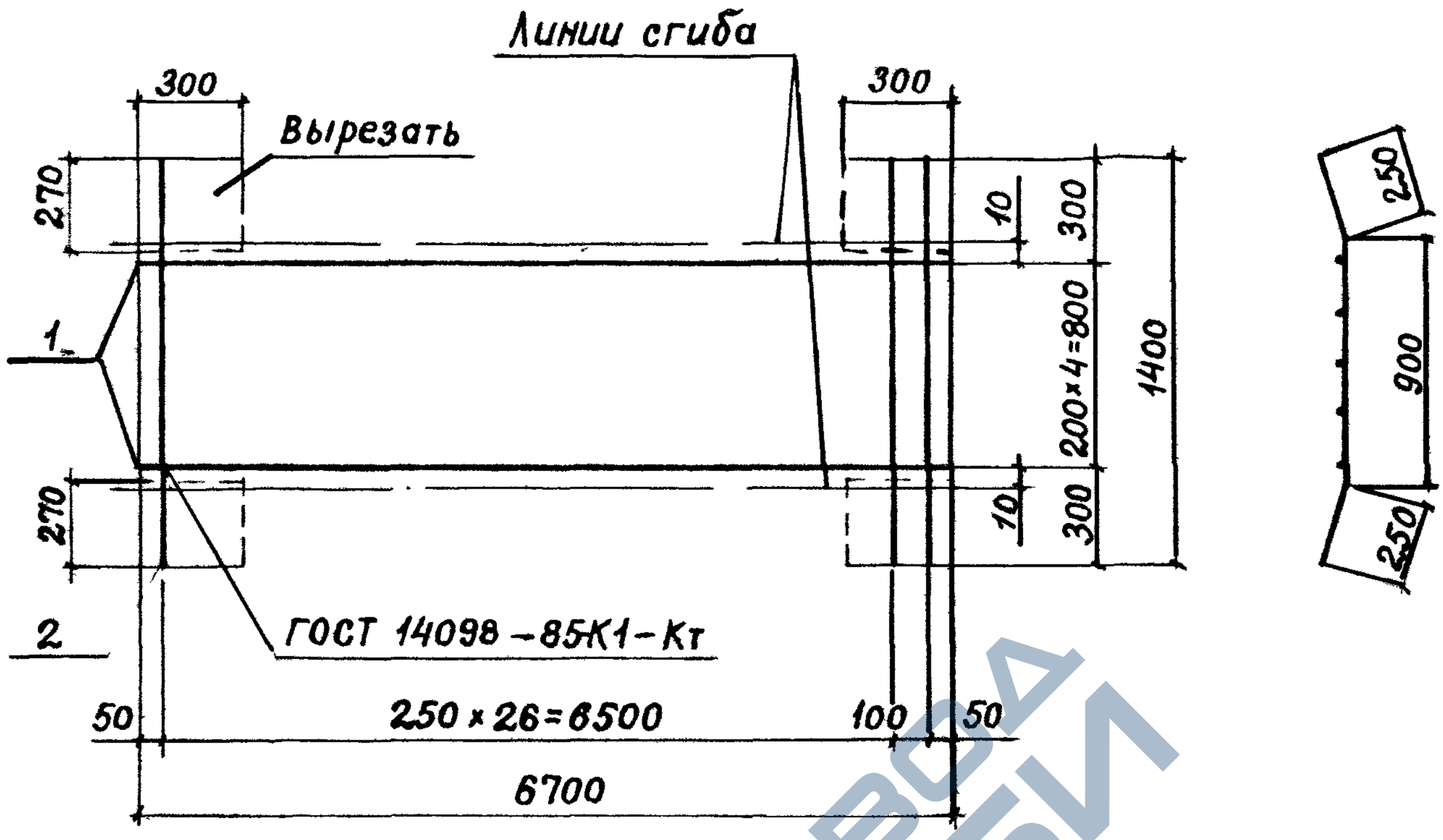


| Марка сетки | Поз. | Наименование | Кол. | Масса ед., кг | Масса сетки, кг |
|---|---|---|---|---|---|
| С7 | 1 | ф4 ВрI, ℓ=6700 | 5 | 0,62 | 6,74 |
| | 2 | ф4 ВрI, ℓ=1400 | 28 | 0,13 | |

Вр-I по ГОСТ 6727-80

| | | | |
|---|---|---|---|
| Разработ. | Чежданова | | 1.041.1-3.6-Д21 |
| Проверил | Баранова | | |
| Н. контр. | Музыко | | Сетка С7 |

| Стадия | Лист | Листов |
|---|---|---|
| Р | | 1 |

ЦНИИПРОМЗДАНИЙ

https://zavodjbi.com/

https://zavodjbi.com/

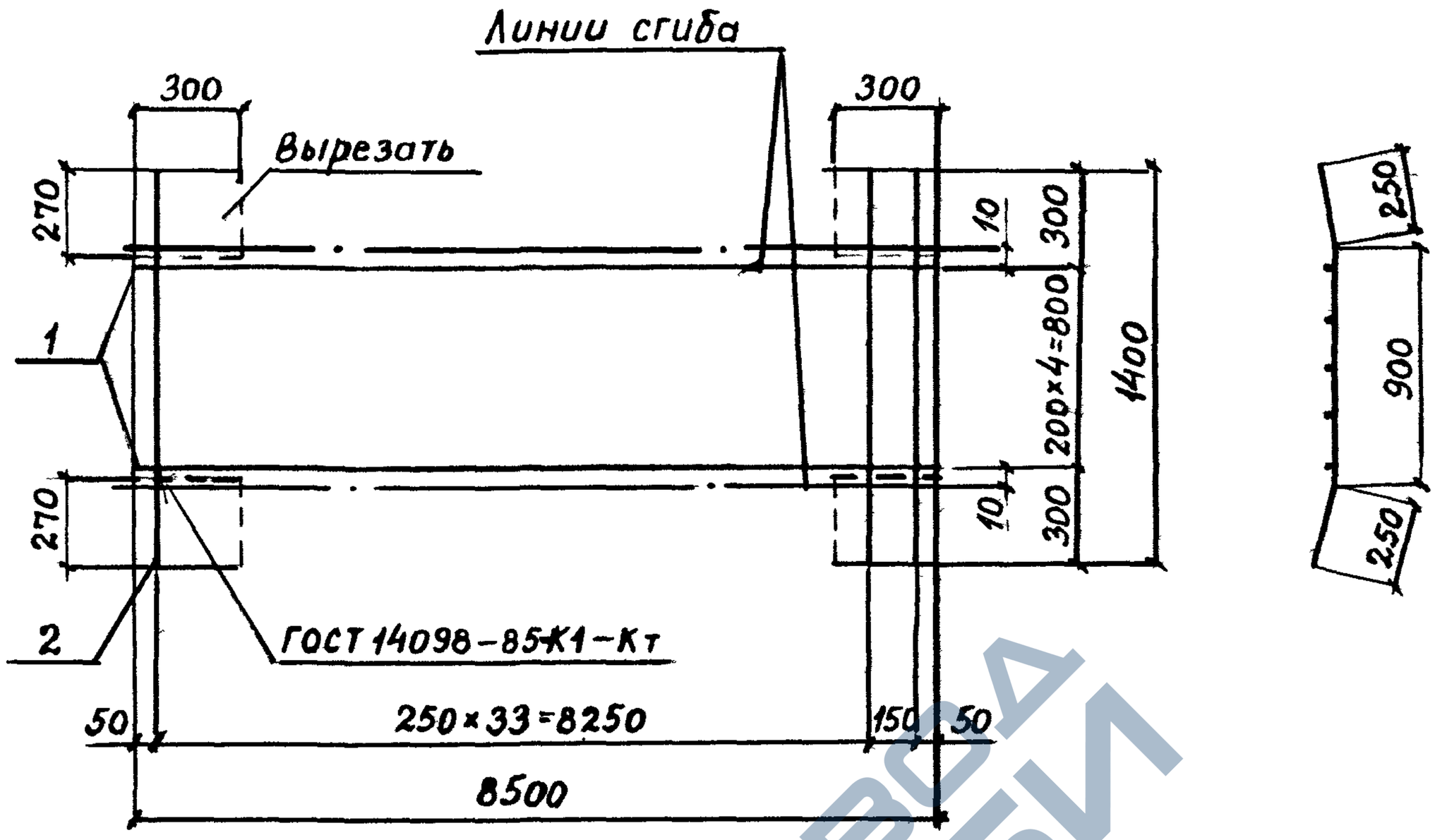


| Марка сетки | Поз. | Наименование | Кол. | Масса ед., кг | Масса сетки, кг |
|---|---|---|---|---|---|
| С11 | 1 | ф 4 ВрI, ℓ = 8500 | 5 | 0,78 | 8,45 |
| | 2 | ф 4 ВрI, ℓ = 1400 | 35 | 0,13 | |

Вр-I по ГОСТ 6727-80

| | | | |
|---|---|---|---|
| Разраб. | Нежданова | | |
| Проверил | Баранова | | |
| Н. контр. | Музыко | | |

1.041.1-3.6-Д24

Сетка С11

| Стадия | Лист | Листов |
|---|---|---|
| Р | | 1 |

ЦНИИПРОМЗДАНИЙ

Инв. № подл. | Под. и дата | Взам. инв. №

https://zavodjbi.com/

https://zavodjbi.com/

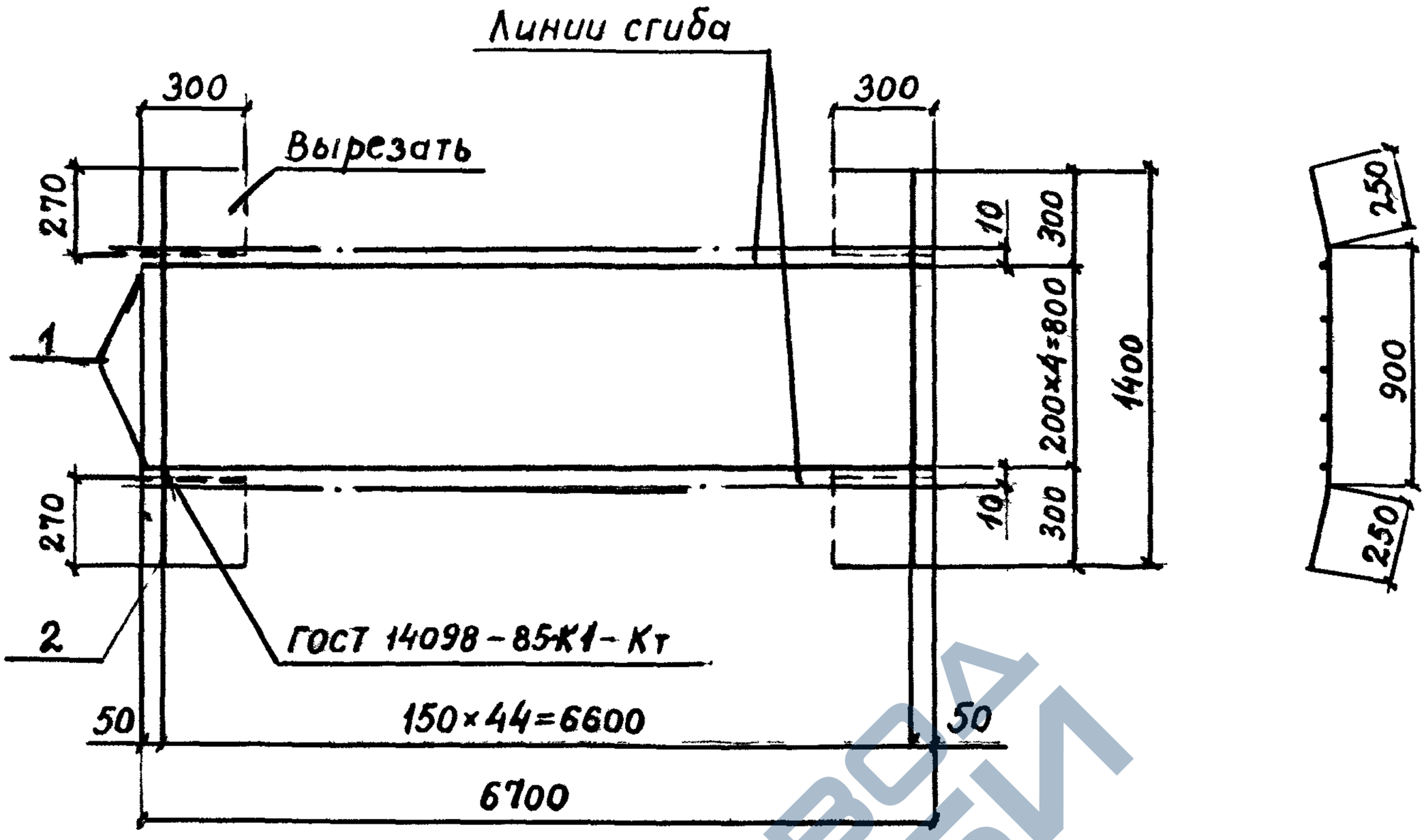


| Марка сетки | Поз. | Наименование | Кол. | Масса ед., кг | Масса сетки, кг |
|---|---|---|---|---|---|
| С10 | 1 | ф4ВрI, ℓ=6700 | 5 | 0,62 | 12,1 |
| | 2 | ф5ВрI, ℓ=1400 | 45 | 0,2 | |

Вр-I по ГОСТ 6727-80

| | | | |
|---|---|---|---|
| Разраб. | Нежданова | | 1.041.1-3.6-Д23 |
| Проверил | Баранова | | |
| Н. контр | Музыко | | Сетка С10 |

| Стадия | Лист | Листов |
|---|---|---|
| Р | | 1 |

ЦНИИПРОМЗДАНИЙ

Инв. № подл. | Подпись и дата | Взам. инв. №

https://zavodjbi.com/

https://zavodjbi.com/

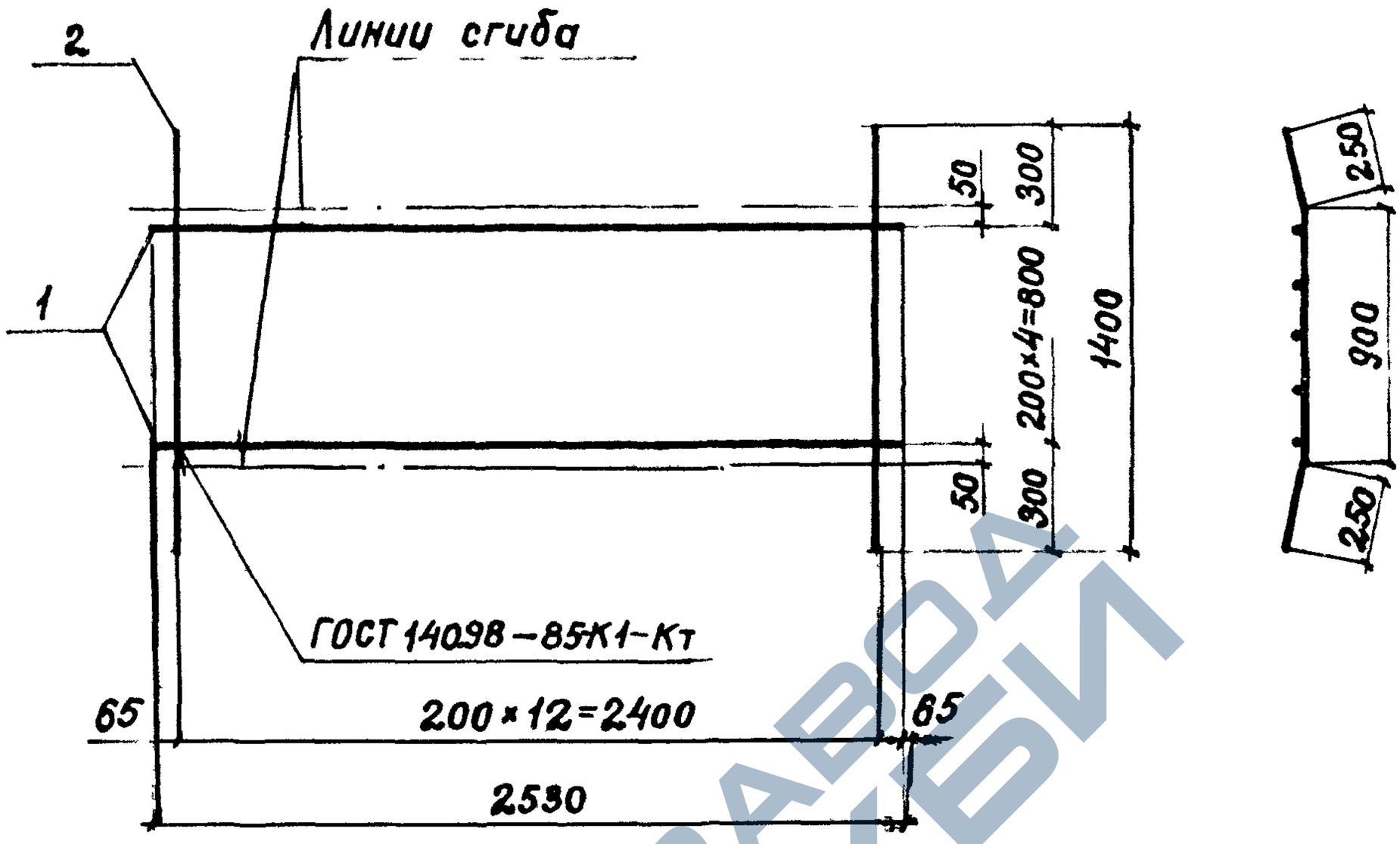


| Марка сетки | Поз. | Наименование | Кол. | Масса ед., кг | Масса сетки, кг |
|---|---|---|---|---|---|
| С13 | 1 | ф4ВрI, ℓ=2530 | 5 | 0,23 | 2,84 |
| | 2 | ф4ВрI, ℓ=1400 | 13 | 0,13 | |

Вр-I по ГОСТ 6727-80

| | | | |
|---|---|---|---|
| Разработ. | Нежданова | | 1.041.1-3.6-Д 26 |
| Проверил | ПАРХАМИНА | | |
| Н. контр. | Музыко | | Сетка С13 |

| Стадия | Лист | Листов |
|---|---|---|
| Р | | 1 |

ЦНИИПРОМЗДАНИЙ

Взам. инв. №

Подпись и дата

Инв. № подл.

https://zavodjbi.com/

https://zavodjbi.com/

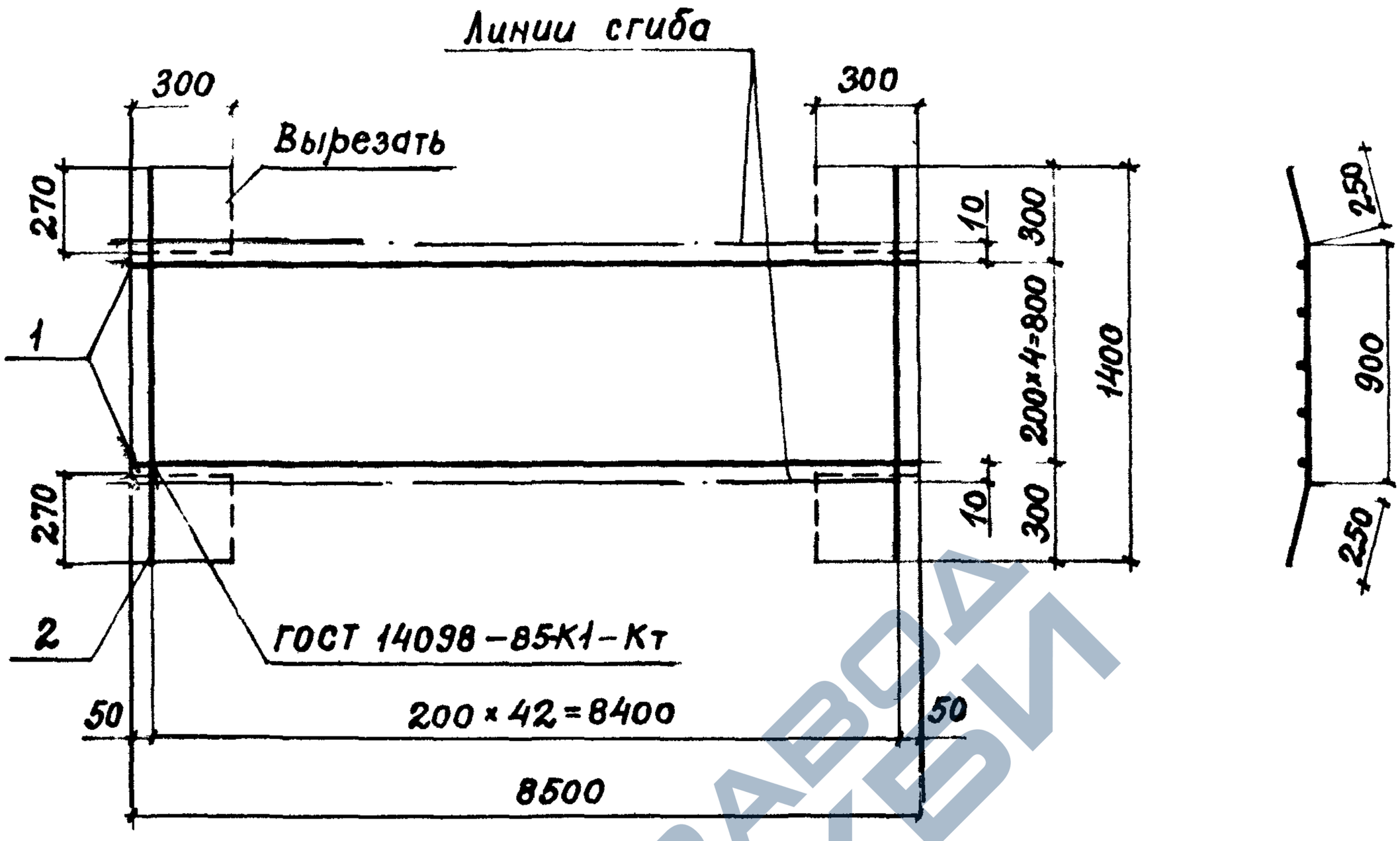


| Марка сетки | Поз. | Наименование | Кол. | Масса ед., кг | Масса сетки, кг |
|---|---|---|---|---|---|
| С12 | 1 | ф4ВрI, ℓ=8500 | 5 | 0,78 | 9,49 |
| | 2 | ф4ВрI, ℓ=1400 | 43 | 0,13 | |

Вр-I по ГОСТ 6727-80

| | | | |
|---|---|---|---|
| Разработ. | Нежданова | | |
| Проверил | Баранова | | |

1.041.1-3.6-Д25

Сетка С12

| Стадия | Лист | Листов |
|---|---|---|
| Р | | 1 |

ЦНИИПРОМЗДАНИЙ

Взам. инв. №

Подпись и дата

Инв. № подл.

https://zavodjbi.com/

https://zavodjbi.com/

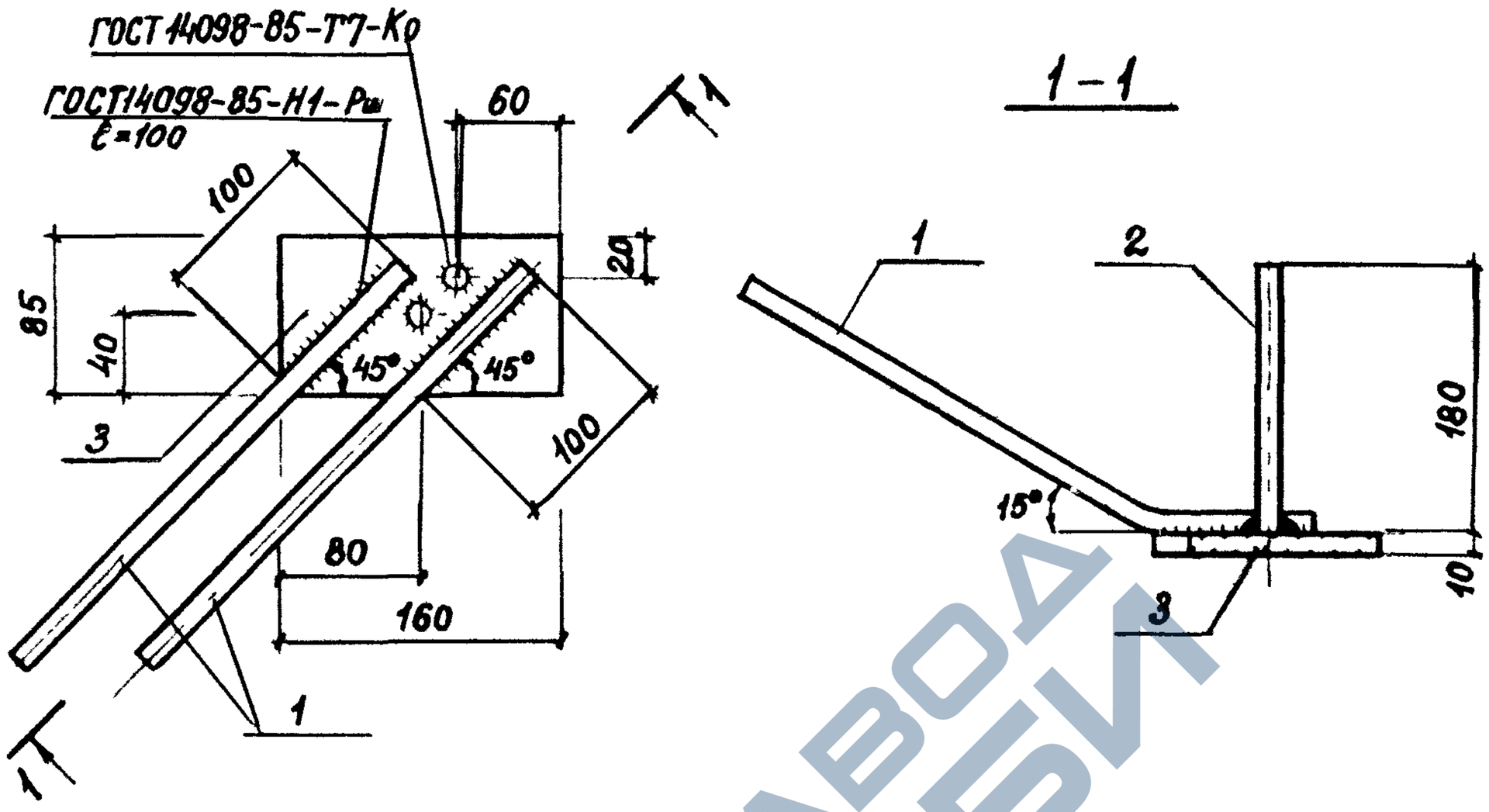


| Марка | Поз. | Наименование | Кол. | Масса ед., кг | Масса изделия, кг |
|---|---|---|---|---|---|
| МН2 | 1 | ф10 АIII, ℓ=500 | 2 | 0,31 | 1,8 |
| | 2 | ф10 АIII, ℓ=180 | 1 | 0,11 | |
| | 3 | -10×85, ℓ=160 | 1 | 1,07 | |

А-III по ГОСТ 5781-82, - 10 х 85 по ГОСТ 103-76

| | | | |
|---|---|---|---|
| Разработ. | Нежданова | | |
| Проверил | Баранова | | |
| Н.контр. | Музыко | | |

1.041.1 — 3.6 — Д28

Изделие закладное МН2

| Стадия | Лист | Листов |
|---|---|---|
| Р | | 1 |

ЦНИИПРОМЗДАНИЙ

Взам. инв. №

Подпись и дата

Инв. № подл.

https://zavodjbi.com/

https://zavodjbi.com/

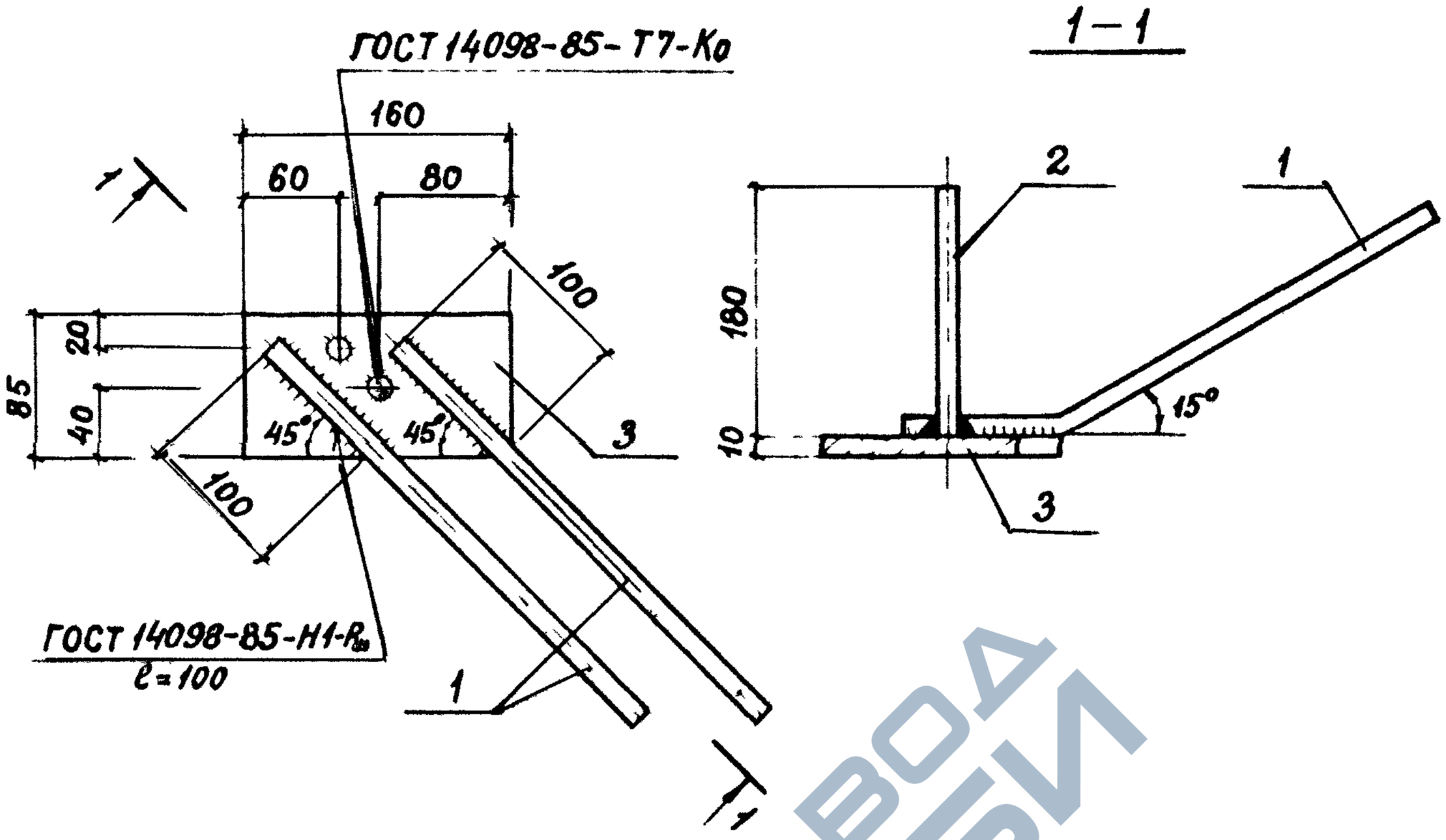


| Марка | Поз. | Наименование | Кол. | Масса ед., кг | Масса изделия, кг |
|---|---|---|---|---|---|
| МН1 | 1 | ф 10 А III , ℓ=500 | 2 | 0,31 | 1,8 |
| | 2 | ф 10 А III , ℓ=180 | 1 | 0,11 | |
| | 3 | – 10×85, ℓ=160 | 1 | 1,07 | |

А-III по ГОСТ 5781-82, – 10 х 85 по ГОСТ 103-76

| | | | |
|---|---|---|---|
| Разработ. | Нежданова | | |
| Проверил | Баранова | | |
| Н. контр. | Мизыко | | |

1.041.1-3.6 – Д27

Изделие закладное МН1

| Стадия | Лист | Листов |
|---|---|---|
| Р | | 1 |

ЦНИИПРОМЗДАНИЙ

https://zavodjbi.com/

| Инв. № подл. | Подпись и дата | Взам. инв. № |
| --- | --- | --- |
| | | |

https://znaviga.com/

https://zavodjbi.com/

## Вид А

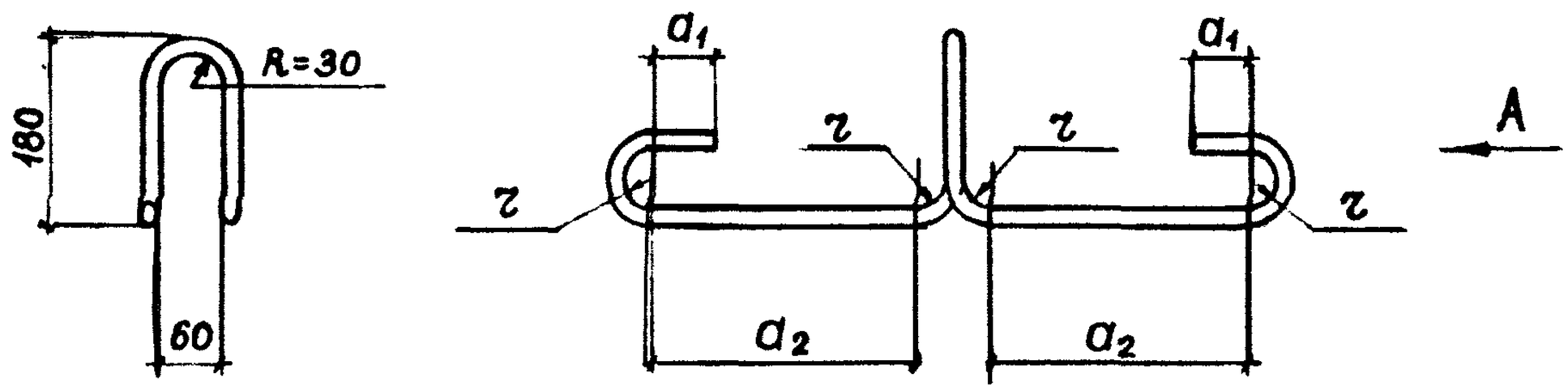


| Марка | Размеры, мм | | | | | Масса кг |
|---|---|---|---|---|---|---|
| | ф | L | $a_1$ | $a_2$ | r | |
| П1 | 10 | 820 | 30 | перемен. | 20 | 0,51 |
| П2 | 12 | 950 | 30 | | 20 | 0,84 |
| П3 | 14 | 1200 | 50 | | 30 | 1,45 |
| П4 | 16 | 1300 | 50 | | 30 | 2,05 |

А-I по ГОСТ 5781-82

Взам. инв. №

Подпись и дата

Инв. № подл.

| | | | |
|---|---|---|---|
| Разработ. | Нежданова | | |
| Проверил | Баранова | | |

1.041.1 — 3.6 — Д29

Петля П1...П4

| Стадия | Лист | Листов |
|---|---|---|
| Р | | 1 |

ЦНИИПРОМЗДАНИЙ

https://zavodjbi.com/