СЕРИЯ 1.424.1-6

КОЛОННЫ ЖЕЛЕЗОБЕТОННЫЕ ПРЯМОУГОЛЬНОГО СЕЧЕНИЯ С ПРОХОДАМИ В УРОВНЕ КРАНОВЫХ ПУТЕЙ

ДЛЯ ОДНОЭТАЖНЫХ ПРОИЗВОДСТВЕННЫХ ЗДАНИЙ ВЫСОТОЙ 10.8 - 14.4 М, ОБОРУДОВАННЫХ МОСТОВЫМИ ОПОРНЫМИ КРАНАМИ ГРУЗОПОДЪЕМНОСТЬЮ ДО 32 ТОНН

ВЫПУСК 2

АРМАТУРНЫЕ И ЗАКЛАДНЫЕ ИЗДЕЛИЯ

РАБОЧИЕ ЧЕРТЕЖИ

19198-03
ЦЕНА 5-02
2

ЗАВОДА ЖБИ

https://zavodjbi.com/

ЦЕНТРАЛЬНЫЙ ИНСТИТУТ ТИПОВОГО ПРОЕКТИРОВАНИЯ
ГОССТРОЯ СССР

Москва, А-445, Смольная ул., 22

Сдано в печать XII 1983 года

Заказ № 3632 Тираж 4.560 экз.

ЗАВОДА ЖБИ

https://zavodjbi.com/

https://zavodgki.com/

СЕРИЯ 1.424.1-6

КОЛОННЫ ЖЕЛЕЗОБЕТОННЫЕ ПРЯМОУГОЛЬНОГО СЕЧЕНИЯ С ПРОХОДАМИ В УРОВНЕ КРАНОВЫХ ПУТЕЙ ДЛЯ ОДНОЭТАЖНЫХ ПРОИЗВОДСТВЕННЫХ ЗДАНИЙ ВЫСОТОЙ 10.8-14.4 М, ОБОРУДОВАННЫХ МОСТОВЫМИ ОПОРНЫМИ КРАНАМИ ГРУЗОПОДЪЕМНОСТЬЮ ДО 32 ТОНН

ВЫПУСК 2

АРМАТУРНЫЕ И ЗАКЛАДНЫЕ ИЗДЕЛИЯ

РАБОЧИЕ ЧЕРТЕЖИ

РАЗРАБОТАНЫ ИНСТИТУТАМИ:

ХАРЬКОВСКИЙ ПРОМСТРОЙНИИПРОЕКТ

ГЛАВНЫЙ ИНЖЕНЕР ИНСТИТУТА И.Ф.ДОВГИЙ

ГЛАВНЫЙ ИНЖЕНЕР ПРОЕКТА А.М.АМОНИЯН

ЦНИИПРОМЗДАНИЙ

ГЛАВНЫЙ ИНЖЕНЕР ИНСТИТУТА ГРАНЕВ В.О.

НАЧАЛЬНИК СЕКТОРА А.Р.РОЗЕНБЛЮМ

НИИЖБ

ЗАМ.ДИРЕКТОРА Н.И.ЖОРОВИН

РУК.ЛАБОРАТОРИИ С.А.КРЫЛОВ

А.А.ВАСИЛЬЕВ

УТВЕРЖДЕНЫ И ВВЕДЕНЫ В ДЕЙСТВИЕ С 1.04.84 ГОССТРОЕМ СССР, ПОСТАНОВЛЕНИЕ ОТ 28.10.83 N 292

https://zavodgki.com/

№ п/п	Обозначение	Наименование	Стр.
1	1.424.1-6.2-0.00.0	Содержание	2...5
2	1.424.1-6.2-0.00.0ТО	Техническое описание	6...8
3	1.424.1-6.2-1.00.0	Каркас пространственный	9...11
		(КП1... КП16; КП19... КП38)	
4	1.424.1-6.2-1.00.0СБ	Каркас пространственный	12,13
		(КП1... КП16; КП19... КП38)	
		Сборочный чертеж	
5	1.424.1-6.2-2.00.0	Каркас пространственный	14...16
		(КП45... КП53; КП55... КП63;	
		КП70... КП75; КП77... КП88)	
6	1.424.1-6.2-2.00.0СБ	Каркас пространственный	17,18
		(КП45... КП53; КП55... КП63;	
		КП70... КП75; КП77... КП88)	
		Сборочный чертеж	
7	1.424.1-6.2-3.00.0	Каркас пространственный	19...22
		(КП93... КП126)	
8	1.424.1-6.2-3.00.0СБ	Каркас пространственный	23,24
		(КП93... КП126)	
		Сборочный чертеж	
9	1.424.1-6.2-4.00.0	Каркас пространственный	25,26
		(КП128... КП132; КП134... КП142;	
		КП144... КП154; КП156... КП161)	
10	1.424.1-6.2-4.00.0СБ	Каркас пространственный	27,28
		(КП128... КП132; КП134... КП142;	
		КП144... КП154; КП156... КП161)	
		Сборочный чертеж	
11	1.424.1-6.2-5.00.0	Каркас пространственный	29,30
		(КП162... КП183; КП215... КП219)	
12	1.424.1-6.2-5.00.0СБ	Каркас пространственный	31,32
		(КП162... КП183; КП215... КП219)	
		Сборочный чертеж	33,34
13	1.424.1-6.2-6.00.0	Каркас пространственный	
		(КП184... КП214; КП223... КП232)	
14	1.424.1-6.2-6.00.0СБ	Каркас пространственный	35,36
		(КП184... КП214; КП223... КП232)	
		Сборочный чертеж	
15	1.424.1-6.2-7.00.0	Каркас пространственный	37...39
		(КП235... КП247; КП249... КП291;	
		КП294... КП305)	
16	1.424.1-6.2-7.00.0СБ	Каркас пространственный	40...42
		(КП235... КП247; КП249... КП291;	
		КП294... КП305)	
		Сборочный чертеж	
17	1.424.1-6.2-0.001	Узел 1... 6	43,44
18	1.424.1-6.2-0.002	Узел 7... 14	45...47
19	1.424.1-6.2-0.003	Узел 15... 19	48...50
20	1.424.1-6.2-0.01.0	Сетка С1	51
21	1.424.1-6.2-0.02.0	Сетка С2	52
22	1.424.1-6.2-0.02.0СБ	Сетка С2	
		Сборочный чертеж	
23	1.424.1-6.2-0.03.0	Сетка С3	53
24	1.424.1-6.2-0.03.0СБ	Сетка С3	
		Сборочный чертеж	
25	1.424.1-6.2-0.04.0	Сетка С4	54
26	1.424.1-6.2-0.04.0СБ	Сетка С4	

Нач.отд.	Бродский	
Н.контр.	Кудричевская	
Гл.конст.	Савранский	
Вед.инж.	Кудричевская	
Вед.инж.	Эпельбаум	
Исполн.	Личкатая	
Провер.	Кудричевская	

1.424.1-6.2-0.00.0

Содержание

Стадия	Лист	Листов
Р	1	1

ГОССТРОЙ СССР
ХАРЬКОВСКИЙ ПРОМСТРОЙНИИПРОЕКТ

Копировал: Чеканов

Формат: 12

№ п/п	Обозначение	Наименование	Стр
		Сборочный чертеж	
27	1.424.1-6.2-0.05.0	Сетка С5	55
28	1.424.1-6.2-0.05.0 СБ	Сетка С5	
		Сборочный чертеж	
29	1.424.1-6.2-0.06.0	Каркас плоский	56,57
		(1КР118; 1КР119; 1КР113; 1КР130;	
		1КР131; 1КР125; 1КР142; 1КР143;	
		1КР154; 1КР137; 1КР155; 1КР149;	
		1КР112)	
30	1.424.1-6.2-0.06.0 СБ	Каркас плоский	58
		(1КР118; 1КР119; 1КР113; 1КР130;	
		1КР131; 1КР125; 1КР142; 1КР143;	
		1КР154; 1КР137; 1КР155; 1КР149;	
		1КР112) Сборочный чертеж.	
31	1.424.1-6.2-0.07.0	Каркас плоский	59,60
		(2КР118; 2КР119; 2КР113; 2КР130;	
		2КР131; 2КР125; 2КР142; 2КР143;	
		2КР137; 2КР154; 2КР155; 2КР149)	
32	1.424.1-6.2-0.07.0 СБ	Каркас плоский	61
		(2КР118; 2КР119; 2КР113; 2КР130;	
		2КР131; 2КР125; 2КР142; 2КР143;	
		2КР137; 2КР154; 2КР155; 2КР149)	
		Сборочный чертеж	
33	1.424.1-6.2-0.08.0	Каркас плоский	
		(3КР118; 3КР119; 3КР113; 3КР130;	62,63
		3КР131; 3КР125; 3КР142; 3КР143;	
		3КР137; 3КР154; 3КР155; 3КР149)	
34	1.424.1-6.2-0.08.0 СБ	Каркас плоский	64,65
		(3КР118; 3КР119; 3КР113; 3КР130;	
		3КР131; 3КР125; 3КР142; 3КР143;	
		3КР137; 3КР154; 3КР155; 3КР149)	
		Сборочный чертеж	
35	1.424.1-6.2-0.09.0	Каркас плоский	66,67
		(4КР118; 4КР119; 4КР113; 4КР130;	
		4КР131; 4КР125; 4КР142; 4КР143;	
		4КР137; 4КР154; 4КР155; 4КР149)	
36	1.424.1-6.2-0.09.0 СБ	Каркас плоский	68,69
		(4КР118; 4КР119; 4КР113; 4КР130;	
		4КР131; 4КР125; 4КР142; 4КР143;	
		4КР137; 4КР154; 4КР155; 4КР149)	
		Сборочный чертеж	
37	1.424.1-6.2-0.10.0	Каркас плоский	70...72
		(6КР118; 6КР119; 6КР113; 6КР130;	
		6КР131; 6КР125; 6КР142; 6КР143;	
		6КР137; 6КР154; 6КР155; 6КР149)	
38	1.424.1-6.2-0.10.0 СБ	Каркас плоский	73,74
		(6КР118; 6КР119; 6КР113; 6КР130;	
		6КР131; 6КР125; 6КР142; 6КР143;	
		6КР137; 6КР154; 6КР155; 6КР149)	
		Сборочный чертеж	
39	1.424.1-6.2-0.11.0	Каркас плоский	75,76
		(7КР118; 7КР119; 7КР113; 7КР130;	
		7КР131; 7КР125; 7КР142; 7КР143;	
		7КР137; 7КР154; 7КР155; 7КР149)	
40	1.424.1-6.2-0.11.0 СБ	Каркас плоский	77,78
		(7КР118; 7КР119; 7КР113; 7КР130;	
		7КР131; 7КР125; 7КР142; 7КР143;	
		7КР137; 7КР154; 7КР155; 7КР149)	

N п/п	Обозначение	Наименование	Стр.
		Сборочный чертеж	
41	1.424.1-6.2-0.12.0	Каркас плоский	79,80
		(5КР78... 5КР84; 5КР86;	
		5КР90... 5КР99; 5КР102... 5КР104;	
		5КР106... 5КР111; 5КР114... 5КР117;	
		5КР119... 5КР123; 5КР126; 5КР127)	
42	1.424.1-6.2-0.12.0 СБ	Каркас плоский	81,82
		(5КР78... 5КР84; 5КР86;	
		5КР90... 5КР99; 5КР102... 5КР104;	
		5КР106... 5КР111; 5КР114... 5КР117;	
		5КР119... 5КР123; 5КР126; 5КР127)	
		Сборочный чертеж	
43	1.424.1-6.2-0.13.0	Каркас плоский	83...85
		(8КР67; 8КР68; 8КР71; 8КР73;	
		8КР77; 8КР79; 8КР80; 8КР83;	
		8КР85; 8КР86; 8КР89; 8КР91;	
		8КР92; 8КР95; 8КР98; 8КР101;	
		8КР104; 8КР107; 8КР110; 8КР113;	
		8КР116; 8КР119)	
44	1.424.1-6.2-0.13.0 СБ	Каркас плоский	86,87
		(8КР67; 8КР68; 8КР71; 8КР73;	
		8КР77; 8КР79; 8КР80; 8КР83;	
		8КР85; 8КР86; 8КР89; 8КР91;	
		8КР92; 8КР95; 8КР98; 8КР101;	
		8КР104; 8КР107; 8КР110; 8КР113;	
		8КР116; 8КР119)	
		Сборочный чертеж	
45	1.424.1-6.2-0.14.0	Каркас плоский	88...90
		(9КР67; 9КР68; 9КР71; 9КР73;	
		9КР77; 9КР79; 9КР80; 9КР83;	
		9КР85; 9КР86; 9КР89; 9КР91;	
		9КР92; 9КР95; 9КР98; 9КР101;	
		9КР104; 9КР107; 9КР110; 9КР113;	
		9КР116; 9КР119)	
46	1.424.1-6.2-0.14.0 СБ	Каркас плоский	91,92
		(9КР67; 9КР68; 9КР71; 9КР73;	
		9КР77; 9КР79; 9КР80; 9КР83;	
		9КР85; 9КР86; 9КР89; 9КР91;	
		9КР92; 9КР95; 9КР98; 9КР101;	
		9КР104; 9КР107; 9КР110; 9КР113;	
		9КР116; 9КР119)	
		Сборочный чертеж	
47	1.424.1-6.2-0.15.0	Каркас плоский	93...95
		(10КР67; 10КР68; 10КР71; 10КР73;	
		10КР77; 10КР79; 10КР80; 10КР83;	
		10КР85; 10КР86; 10КР89; 10КР91;	
		10КР92; 10КР95; 10КР98; 10КР101;	
		10КР104; 10КР107; 10КР110; 10КР113;	
		10КР116; 10КР119)	
48	1.424.1-6.2-0.15.0 СБ	Каркас плоский	96...98
		(10КР67; 10КР68; 10КР71; 10КР73;	
		10КР77; 10КР79; 10КР80; 10КР83;	
		10КР85; 10КР86; 10КР89; 10КР91;	
		10КР92; 10КР95; 10КР98; 10КР101;	
		10КР104; 10КР107; 10КР110; 10КР113;	
		10КР116; 10КР119)	
		Сборочный чертеж	
49	1.424.1-6.2-0.16.0	Каркас плоский	99

N п/п	Обозначение	Наименование	Стр.
		(1КР36... 1КР51; 1КР53... 1КР61;	
		1КР63)	
50	1.424.1-6.2-0.16.0СБ	Каркас плоский	100, 101
		(1КР36... 1КР51; 1КР53... 1КР61;	
		1КР63) Сборочный чертеж	
51	1.424.1-6.2-0.17.0	Каркас плоский	102, 103
		(2КР36... 2КР61; 2КР63; 2КР64)	
52	1.424.1-6.2-0.17.0 СБ	Каркас плоский	104, 105
		(2КР36... 2КР61; 2КР63; 2КР64)	
		Сборочный чертеж	
53	1.424.1-6.2-0.18.0	Каркас плоский 1КР9	106
54	1.424.1-6.2-0.19.0	Изделие закладное (МН1; МН2)	
55	1.424.1-6.2-0.19.0СБ	Изделие закладное (МН1; МН2)	107
		Сборочный чертеж	
56	1.424.1-6.2-0.20.0	Изделие закладное (МН3)	
57	1.424.1-6.2-0.21.0	Изделие закладное	108
		(МН4... МН6)	
58	1.424.1-6.2-0.22.0	Изделие закладное (МН7)	
59	1.424.1-6.2-0.23.0	Изделие закладное (МН8; МН9)	109
60	1.424.1-6.2-0.23.0 СБ	Изделие закладное (МН8; МН9)	
		Сборочный чертеж	
61	1.424.1-6.2-0.24.0	Изделие закладное (МН10)	110
62	1.424.1-6.2-0.25.0	Изделие закладное (МН11)	
63	1.424.1-6.2-0.26.0	Изделие закладное (МН12)	111
64	1.424.1-6.2-0.27.0	Изделие закладное (МН13)	
65	1.424.1-6.2-0.28.0	Изделие закладное (МН16)	112
66	1.424.1-6.2-0.29.0	Изделие закладное (М1-14)	
67	1.424.1-6.2-0.30.0	Изделие закладное (М2-2)	113
68	1.424.1-6.2-0.31.0	Изделие закладное (М2-15)	
69	1.424.1-6.2-0.32.0	Изделие закладное (М2-8)	114
70	1.424.1-6.2-0.33.0	Изделие закладное (М2-26-1)	
71	1.424.1-6.2-0.34.0	Изделие закладное (М2-16)	115
72	1.424.1-6.2-0.35.0	Изделие закладное (М2-13)	
73	1.424.1-6.2-0.36.0	Изделие закладное (М1-1-1)	116
74	1.424.1-6.2-0.37.0	Изделие закладное (М1-4-1)	
75	1.424.1-6.2-0.38.0	Изделие закладное (М1-1-4)	117
76	1.424.1-6.2-0.39.0	Изделие закладное (М1-4-4)	
77	1.424.1-6.2-0.40.0	Изделие закладное (М1-12-2)	118
78	1.424.1-6.2-0.41.0	Изделие соединительное	
		(МС1)	
79	1.424.1-6.2-0.42.0	Изделие соединительное	119
		(МС2)	
80	1.424.1-6.2-0.43.0	Изделие соединительное	
		(МС3)	
81	1.424.1-6.2-0.00.1	Стержень арматурный	120... 125
82	1.424.1-6.2-0.00.2	Стержень арматурный	126
		гнутый	
83	1.424.1-6.2-0.00.3	Полоса	127, 128
84	1.424.1-6.2-0.00.4	Узел 1^a, 2^a, 3^a	129
85	1.424.1-6.2-0.00.5	Пример объединения	130
		плоских каркасов в	
		пространственные	

1. Общие сведения.

Выпуск 2 серии 1.424.1-6 содержит рабочие чертежи арматурных и закладных изделий для железобетонных колонн с проходами, разработанных в выпуске 1 настоящей серии.

Состав серии 1.424.1-6 приведен в выпуске 0.

2. Технические требования к изготовлению пространственных арматурных каркасов, арматурных и закладных изделий.

2.1. Изготовление пространственных каркасов, арматурных и закладных изделий должно производиться в соответствии с требованиями ГОСТ 10922-75 „Арматурные изделия и закладные детали сварные для железобетонных конструкций. Технические требования и методы испытаний" и „Инструкции по сварке соединений арматуры и закладных деталей железобетонных конструкций." СН 393-78.

2.2. Объединение плоских каркасов в пространственный арматурный каркас производится путем приварки поперечных соединительных стержней к продольным стержням плоских каркасов следующим образом:

Объединение плоских каркасов в пространственный арматурный каркас производится путем приварки поперечных соединительных стержней (поз. 12,15 на док. -0.001... -0.003) к продольным стержням плоских каркасов при помощи сварочных клещей для контактной точечной сварки,

при отсутствии сварочных клещей для сварки стержней большого диаметра допускается, в виде исключения, приваривать клещами соединительные стержни к поперечным стержням плоских каркасов.

В случае, если на заводе-изготовителе не имеется сварочных клещей, объединение плоских каркасов в пространственный допускается производить с помощью шпилек, располагая их тем же шагом, что и соединительные стержни и привязывая к продольной арматуре вязальной проволокой.

Для придания пространственному каркасу необходимой жесткости при транспортировании в его подкрановой части должны быть предусмотрены специальные связи из диагональных стержней.

Примеры образования пространственных каркасов вышеуказанными способами приведены на док. -0.00.5.

Сетки оголовка и консолей, а также горизонтальная арматура консолей должны быть привязаны вязальной проволокой к продольным стержням каркаса.

2.3. При установке в пространственные каркасы закладных изделий для крепления стропильных конструкций и подкрановых балок следует обеспечивать приварку указанных изделий к продольной арматуре каркаса для обеспечения непрерывной электрической цепи заземляющих устройств в соответствии с узлами, приведенными в выпуске 1 (док. 1.424.1-6.1-0.02СБ...-0.04СБ)

2.4. При размещении в пределах ветви колонны закладного изделия для крепления опорной консоли под стеновые панели в указанной ветви пространственного каркаса устанавливается дополнительная по-

Нач. отд.	Бродский		
Н. контр.	Сафранский		
Гл. констр.	Сафранский		
Вед. инж.	Кудричевская		
Вед. инж.	Эпельбаум		

1.424.1-6.2-0.00.ОТО

Техническое описание

Стадия	Лист	Листов
Р	1	6

Госстрой СССР
Харьковский Промстройниипроект

Инв. № подл. | Подпись и дата | Взам. инв. № | Инв. № дубл. | Подпись и дата

1.424.1-6.2-0.00.ОТО

Лист 2

ЗАВОД ЖБИ

перечная арматура в соответствии с узлом 18, приведенным на док. 1.424.1-6.1-0.13 выпуска 1.

2.5. При установке в пространственном каркасе закладных изделий МН11, МН16 и МI-14 (см. узлы 11...13 на док. 1.424.1-6.1-0.07...-0.09 выпуска 1) допускается разрезать поперечные стержни каркаса при условии установки заменяющих их шпилек. В отдельных случаях (см. рис. 2 на док. 1.424.1-6.1-0.07 выпуска 1) при установке закладного изделия МН11 продольный стержень поз.6 пространственного каркаса должен быть вырезан и заменен шпильками.

2.6. Закладные изделия МН7, МН10, МН12, МН13 (см. узлы 7,9,10 на док. 1.424.1-6.-0,03,-0,05,-0,06 выпуска 1) устанавливаются в пространственный каркас с последующей приваркой анкерных стержней к одной из пластин в раззенкованные отверстия.

2.7. Во всех пространственных каркасах сетки С1 условно показаны без индекса на исполнение, который устанавливается при проектировании здания в соответствии с ключом подбора сеток косвенного армирования (см. док. 1.424.1-6.1-0.02СБ выпуска 1).

2.8. Плоские арматурные сетки следует изготовлять с помощью контактной точечной сварки. Сварку сеток производить во всех точках пересечения стержней. При изготовлении сеток С1 сварке подлежат все узлы пересечений двух крайних стержней по периметру сетки.

2.9. Стыкование стержней при заготовке арматуры следует производить контактной стыковой сваркой.

2.10. Анкера закладных изделий должны изготовляться из арматурной стали класса А-III марки 35ГС или 25Г2С по ГОСТ 5781-82.

Для закладных изделий МН1; МН2; МН3; МН7; МН8; МН9; МН10 прокат толщиной до 20 мм следует изготавливать из стали ВСт3 Гпс 5-1 по ТУ14-1-3023-80, прокат толщиной 21-30 мм - из стали 18 Гпс по ГОСТ 23570-79, либо в случае невозможности получения таких сталей - из стали ВСт3 Гпс по ГОСТ 380-71*.

Для остальных закладных деталей прокат толщиной до 20 мм следует изготавливать из стали ВСт3кп2-1 по ТУ14-1-3023-80, прокат толщиной 21-30 мм - из стали 18кп по ГОСТ 23570-79, либо в случае невозможности получения таких сталей - из стали ВСт3 кп2 по ГОСТ 380-71*.

2.11. При тавровых соединениях анкерных стержней с плоским элементом минимальная толщина пластины δ назначена из условия применения автоматической сварки под слоем флюса в соответствии с ГОСТ 19292-75 ($\delta = 0,65 d_{ан}$, где $d_{ан}$ - диаметр анкеров).

В случае изготовления закладных изделий при помощи дуговой сварки втавр под слоем флюса на полуавтоматах или в раззенкованные отверстия минимальная толщина пластин должна быть принята $\delta = 0.75 d_{ан}$.

2.12. Длины анкеров на чертежах и в спецификациях даны номинальными, т.е. без учета добавления размера

Инв.№ подл. | Подпись и дата | Взам. инв.№

Копировала: Четверг 19/02-03 8 формат 12

на оплавление и осадку втавр. (Припуск в длине заготовки анкера может приниматься равным диаметру анкера при приварке с одной стороны и двум диаметрам при приварке с двух сторон).

2.13. В ряде закладных изделий предусмотрены отверстия 10×10 мм. Форма и размеры отверстий для фиксации могут быть уточнены на заводе-изготовителе в части применения того или иного типа фиксатора.

2.14. Строповочные петли МН4, МН5, МН6 должны изготовляться из горячекатанной гладкой арматуры класса А-I марок ВСт3сп2 и ВСт3пс2 по ГОСТ 5781-82.

Сталь марки ВСт3пс2 не допускается применять для строповочных петель, если возможен монтаж колонн при температуре ниже минус 40°С. Допускается изготовлять строповочные петли из арматуры периодического профиля класса Ас-II марки 10ГТ по ГОСТ 5781-82, снижая диаметр арматуры на один номер по сравнению с петлей из арматуры класса А-I. (Например, для петли МН5 вместо стержня Ф 28 А I можно применить стержень Ф 25 Ас II).

3. Указания по применению чертежей.

3.1. Подбор арматурных изделий, входящих в пространственный каркас, производится следующим образом. В сборочной спецификации на соответствующий пространственный каркас помимо постоянных сборочных единиц, общих для всех каркасов, приведены переменные данные, относящиеся к сборочным единицам, отличающимся для различных исполнений. Марка и обозначение этих сборочных единиц указаны в спецификации пространственного каркаса.

Так, например, для пространственного каркаса КП15, имеющего исполнение с порядковым номером-14 по спецификации док. 1.424.1-6.2-1.00.0 устанавливаются следующие марки арматурных изделий: сетка - С4 (поз.4); каркасы - 1КР118-2 (поз.5); 5КР84-1 (поз.6); 8КР77-2 (поз.7); 1КР 44-1 (поз.8); 1КР50-1 (поз.9); арматурные стержни

-0.00.1-004 (поз.11); -0.00.2-01 (поз.12); -0.00.2-03 (поз.13) -0.00.2-02 (поз.14); -0.00.1-006 (поз.15); -0.00.1-017 (поз.16).

3.2. Обозначение документа на конкретное изделие (пространственный каркас, плоское арматурное или закладное изделие и т.п.) имеет следующую структуру:

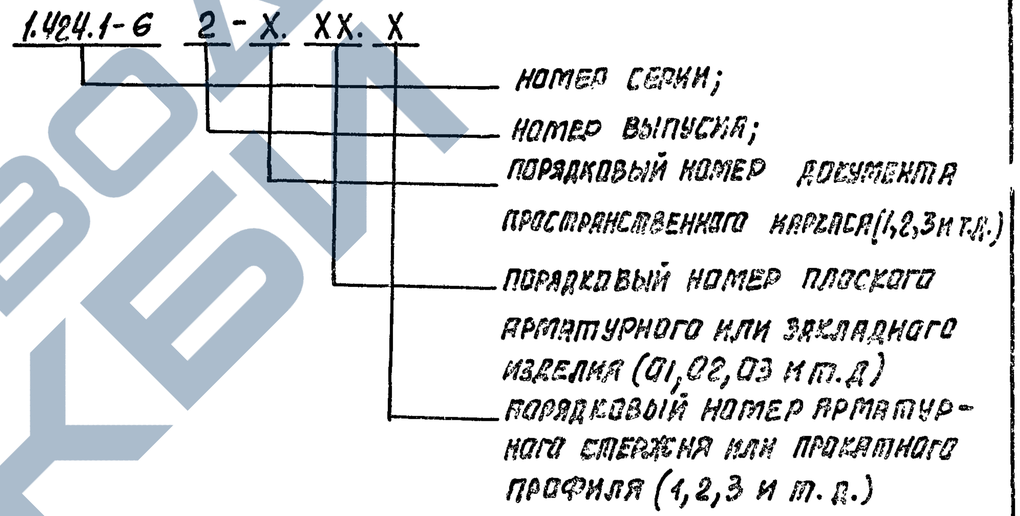

3.3. Пространственные каркасы для укороченных на 100 мм средних колонн следует изготавливать со следующими изменениями: количества хомутов и шпилек (поз.3 и 4) следует принимать в соответствии с узлами 1а...3а.

Длину плоских арматурных каркасов (поз. 5, 7, 8, 9) следует уменьшить на 100 мм. за счет сокращения размера „а", указанного на соответствующих сборочных чертежах. На 100 мм уменьшается также длина отдельного стержня (поз.16). Количество и размеры остальных позиций в спецификации к пространственным каркасам сохраняются без изменений.

Формат	Зона	Поз.	Обозначение	Наименование	Кол.	Примеч.
				Документация		
11			1.424.1-6. 2-0.00.0 ТО	Техническое описание		
11			1.424.1-6. 2-1.00.0 СБ	Сборочный чертеж		
				Сборочные единицы		
11		1	1.424.1-6. 2-0.01.0	Сетка	4	С1
11		2	1.424.1-6. 2-0.02.0	Сетка	1	С2
11		3	1.424.1-6. 2-0.03.0 -02	Сетка	1	С3-2
11		10	1.424.1-6. 2-0.18.0	Каркас плоский	6	1КР9
				Детали		
11		17	1.424.1-6. 2-0.00.1 -308	Стержень арматурный	2	

Формат	Зона	Для исполнения с порядковым номером *)	Обозначение	Кол.	Примеч.
		Переменные данные			
		Сборочные единицы			
		поз.4 Сетка С4; С4-1; С4-2; С4-4;			
11		-13...-15; -33...-35;	1.424.1-6. 2-0.04.0	1	С4
		-00; -01...-03; -16...-21;	-01	1	С4-1

*) Основное исполнение, не имеющее порядкового номера, обозначено „00".

Нач. отд.	Бродский	
Н. контр.	Кудричевская	
Гл. констр.	Савранский	
Вед. инж.	Кудричевская	
Вед. инж.	Зиелевич	
Исполн.	Стативин	
Провер.	Кудричевская	

1.424.1-6. 2-1.00.0

Каркас пространственный (КП 1 ... КП 16; КП 19 ... КП 38)

Стадия	Лист	Листов
Р	1	7

Госстрой СССР
ХАРЬКОВСКИЙ ПРОМСТРОЙНИИПРОЕКТ

Формат	Зона	Для исполнения с порядковым номером	Обозначение	Кол.	Примеч.
11		-04...-07; -22...-26;	1.424.1-6. 2-0.04.0 -02	1	С4-2
		-08...-12; -27...-32;	-04	1	С4-4
		поз.5 Каркас плоский	1КР118; 1КР118-1...1КР118-3;		
		1КР130; 1КР130-1...	1КР130-3; 2КР118; 4КР118;		
		2КР130; 2КР130-2;	3КР130; 7КР130		
11		-00; -07; -13;	1.424.1-6. 2-0.06.0	1	1КР118
		-01; -04; -12;	-01	1	1КР118-1
		-02; -05; -08; -14;	-02	1	1КР118-2
		-03; -06; -09; -15;	-03	1	1КР118-3
		-16; -25; -35;	-12	1	1КР130
		-20; -22; -31; -33;	-13	1	1КР130-1
		-19; -23; -30;	-14	1	1КР130-2
		-21; -26; -29;	-15	1	1КР130-3
		-10;	1.424.1-6. 2-0.07.0	1	2КР118
		-24; -28;	-12	1	2КР130
		-27;	-14	1	2КР130-2
		-18; -34;	1.424.1-6. 2-0.08.0 -12	1	3КР130
		-11;	1.424.1-6. 2-0.09.0	1	4КР118
		-17; -32;	1.424.1-6. 2-0.11.0 -16	1	7КР130
		поз.6. Каркас плоский	5КР90; 5КР90-1; 5КР86;		
		5КР86-1; 5КР82-1; 5КР84; 5КР84-1;			
		5КР102; 5КР102-3;	5КР98; 5КР98-1; 5КР94-1;		
		5КР96; 5КР96-1;			
11		00;	1.424.1-6. 2-0.12.0	1	5КР90
		01...-03;	-01	1	5КР90-1

Взам. инв. №
Подпись и дата
Инв. № подл.

1.424.1-6. 2-1.00.0

Лист 2

Формат	Зона	Для исполнения с порядковым номером	Обозначение	Кол.	Примеч.
11		-16;	1.424.1-6.2-0.12.0 -03	1	5КР102
		-17...-21;	1.424.1-6. 2-0.12.0 -06	1	5КР102-3
		-07;	-14	1	5КР85
		-04...-06;	-15	1	5КР86-1
		-25;	-16	1	5КР98
		-22...-24; -26;	-17	1	5КР98-1
		-08...-12;	-23	1	5КР82-1
		-27...-32;	-25	1	5КР94-1
		-35;	-85	1	5КР96
		-33; -34;	-86	1	5КР96-1
		-13;	-81	1	5КР84
		-14; -15;	-82	1	5КР84-1
		поз.7 Каркас плоский	8КР83; 8КР83-1...8КР83-6;		
		8КР77; 8КР77-1...8КР77-3; 8КР71-1...8КР71-3;			
		8КР95-1...8КР95-3; 8КР89; 8КР89-1...8КР89-3;			
		9КР95; 9КР89; 9КР83-4; 9КР83-6; 10КР89; 10КР95;			
11		-00;	1.424.1-6. 2-0.13.0	1	8КР83
		-01;	-001	1	8КР83-1
		-02;	-002	1	8КР83-2
		-03;	-003	1	8КР83-3
		-31;	-004	1	8КР83-4
		-30;	-005	1	8КР83-5
		-29;	-006	1	8КР83-6
		-07; -13;	-007	1	8КР77
		-04;	-008	1	8КР77-1
		-05; -14;	-009	1	8КР77-2
		-06; -15;	-010	1	8КР77-3

Формат	Зона	Для исполнения с порядковым номером	Обозначение	Кол.	Примеч.
11		-11; -12;	1.424.1-6. 2-0.13.0 -012	1	8КР71-1
		-08;	1.424.1-6. 2-0.13.0 -013	1	8КР71-2
		-09;	-014	1	8КР71-3
		-16;	-034	1	8КР95
		-20;	-035	1	8КР95-1
		-19;	-036	1	8КР95-2
		-21;	-037	1	8КР95-3
		-25; -35;	-041	1	8КР89
		-22; -33;	-042	1	8КР89-1
		-23;	-043	1	8КР89-2
		-26;	-044	1	8КР89-3
		-28; -32;	1.424.1-6. 2-0.14.0 -004	1	9КР83-4
		-27;	-006	1	9КР83-6
		-10;	-012	1	9КР71
		-17;	-036	1	9КР95
		-24;	-044	1	9КР89
		-18;	1.424.1-6. 2-0.15.0 -036	1	10КР95
		-34;	-044	1	10КР89
		поз.8 Каркас плоский	1КР36...1КР42; 1КР42-1;		
		1КР43-1; 1КР43-2; 1КР44-1; 1КР45-1; 1КР47-2;			
		1КР48; 1КР48-1; 2КР41-1; 2КР46; 2КР48-1;			
		2КР48-3;			
11		-00; -16;	1.424.1-6. 2-0.16.0	2	1КР36
		-01; -17; -18; -20;	-01	2	1КР37
		-02; -19;	-02	2	1КР38
		-03; -21;	-03	2	1КР39
		-07; -25;	-05	2	1КР40

Инв.№ подл. | Подпись и дата | Взам. инв.№

Копировала Кублицкая 19198-03 11 Формат 12

https://zavodjbi.com/

Формат	Зона	Для исполнения с порядковым номером	Обозначение	Кол.	Примеч.
11		-04; -22;	1.424.1-6.2-0.16.0 -07	2	1КР41
		-05; -23;	1.424.1-6. 2-0.16.0 -09	2	1КР42
		-13; -35;	-10	2	1КР42-1
		-06; -17; -18; -26;	-13	2	1КР43-1
		-33; -34;	-14	2	1КР43-2
		-14;	-16	2	1КР44-1
		-15;	-18	2	1КР45-1
		-08; -30;	-24	2	1КР47-2
		-12; -31;	-26	2	1КР48
		-09; -29;	-27	2	1КР48-1
		-24;	1.424.1-6.2- 0.17.0 -08	2	2КР41-1
		-10; -11; -28;	-23	2	2КР46
		-32;	-31	2	2КР48-1
		-27;	-33	2	2КР48-3
		поз.9 Каркас плоский	1КР43; 1КР44; 1КР45;		
		1КР47; 1КР50; 1КР51-1; 1КР49-1; 1КР53;			
		1КР50-1; 1КР57-1; 1КР59; 2КР50; 2КР56;			
		2КР59; 1КР57;			
11		-00; -16;	1.424.1-6. 2-0.16.0 -12	1	1КР43
		-01; -17; -18; -20;	-15	1	1КР44
		-02; -19;	-17	1	1КР45
		-03; -21;	-22	1	1КР47
		-07; -13; -25; -35;	-31	1	1КР49-1
		-04; -22; -33; -34;	-34	1	1КР50
		-14;	-35	1	1КР50-1
		-05; -23;	-37	1	1КР51-1
		-06; -15; -26;	-39	1	1КР53
		-12; -31; -32;	-44	1	1КР56

Формат	Зона	Для исполнения с порядковым номером	Обозначение	Кол.	Примеч.
11		-08; -30;	1.424.1-6. 2-0.16.0 -46	1	1КР57-1
		-09; -29;	1.424.1-6. 2-0.16.0 -47	1	1КР59
		-24;	1.424.1-6. 2-0.17.0 -40	1	2КР50
		-10; -11; -28;	-54	1	2КР56
		-27;	-58	1	2КР59
		Детали			
		поз.11. Стержень арматурный			
11		-00; -07; -13; -16; -25; -35;	1.424.1-6. 2-0.00.1	20	
		-01...-06; -08...-12; -14; -15;			
		-17...-24; -26...-34;	-001	16	
		поз.12 Стержень арматурный			
11		-00; -07; -13; -16; -25; -35;	1.424.1-6. 2-0.00.2	20	
		-01...-06; -08...-12; -14; -15;			
		-17...-24; -26...-34;	-01	16	
		поз.13. Стержень арматурный			
11		-00; -01...-03; -16...-21;	1.424.1-6. 2-0.00.2 -03	16	
		-04...-07; -13...-15; -22...-26;			
		-33...-35;	-03	24	
		-08...-12; -27...-32;	-03	32	
		поз.14 Стержень арматурный			
11		-00; -01...-03;	1.424.1-6. 2-0.00.2 -02	26	
		-16...-21;	-02	28	

Инв. № подл. | Подпись и дата | Взам. инв. №

Формат	Зона	Для исполнения с порядковым номером	Обозначение	Кол.	Примеч.
		-04...-07; -13...-15; -22...-26;			
II		-33...-35;	1.424.1-6.2-0.00.2 -02	38	
		-08...-12; -27...-32;	-02	46	
		Поз.15 Стержень	арматурный		
II		-00;	1.424.1-6.2-0.00.1 -001	42	
		-07; -13;	-001	38	
		-16;	-001	48	
		-25; -35;	-001	44	
		-01...-03;	-006	34	
		-04...-06; -14; -15;	-006	32	
		-08...-12;	-006	30	
		-17...-34;	-006	36	
		Поз.16 Стержень	арматурный		
II		-00; -01...-03; -16...-21;	1.424.1-6.2-0.00.1 -014	2	
		-04...-07; -22...-26;	-016	2	
		-13...-15; -33...-35;	-017	2	
		-08...12; -27...-32;	-018	2	

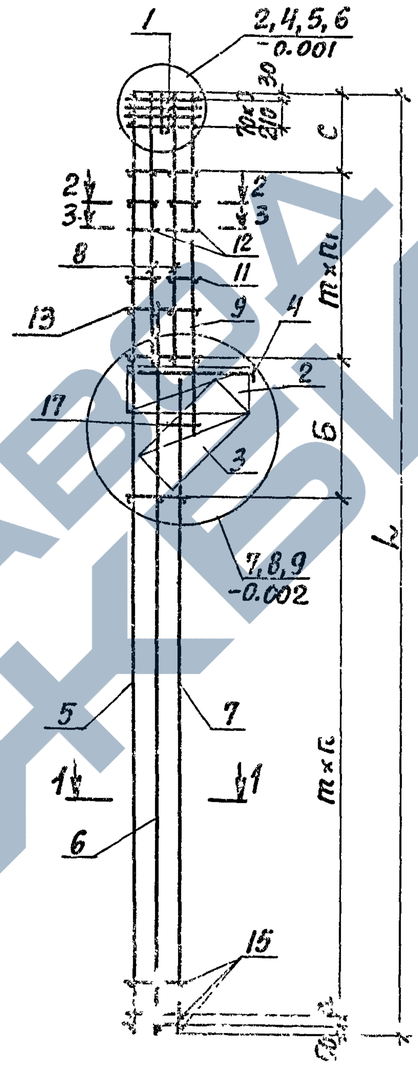

1-1

Рис.1

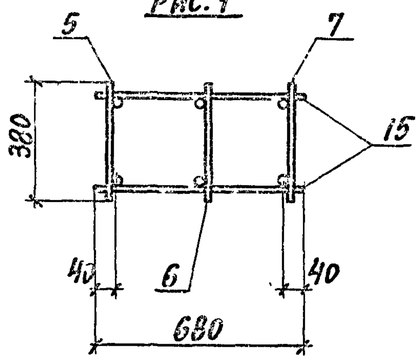

Рис.2

Остальное см. рис.1

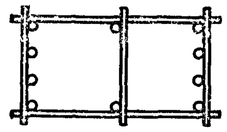

Таблицу исполнений см. листы 3, 4.

Инв.№ подл. | Подпись и дата | Взам. инв.№

Нач.отд.	Бродский		
Н.контр.	Кудричевская		
Гл.констр.	Саврянский		
Рук.гр.	Кудричевский		
Вед.инж.	Эпельбаум		
Исполн.	Колина		
Проверил	Кудричевская		

1.424.1-6.2-1.00.0СБ

Каркас пространственный (КП1...КП16; КП19...КП38) Сборочный чертеж

Стадия	Масса	Масштаб
Р	См. табл.	—

Лист 1 | Листов 4

Госстрой СССР
Харьковский Промстройниипроект

2-2

Рис. 1

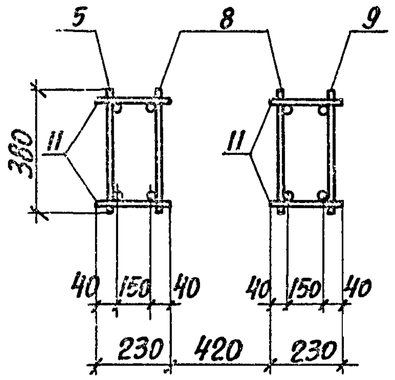

Рис. 2
Остальное см. рис. 1

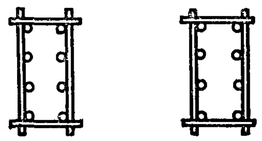

3-3

Рис. 1

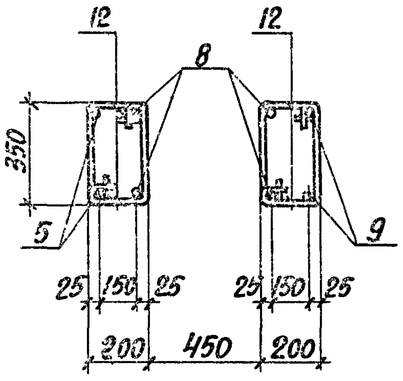

Рис. 2
Остальное см. рис. 1

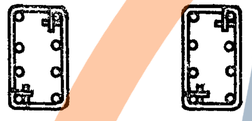

Обозначение	Марка	Рис	№ узла	Размеры, мм a	Б	С	т	L	n	n1	Масса, кг
1.424.1-6. 2-1.00.0	КП1	1	2, 7	—	1600	950	400	11800	17	6	331.8
-01	КП2			—	2000	750	500		13	5	395.9
-02	КП3										461.7
-03	КП4										562.1
-04	КП5		4, 8	—	2000	750	500		12	6	412.3
-05	КП6										479.3
-06	КП7										581.9
-07	КП8			—	2000	950	400		15	7	346.8
-08	КП9	1	6, 9	—	2000	750	500		11	7	508.3
-09	КП10										614.4
-10	КП11	2									698.7
-11	КП12	2/1	6, 9								592.0
-12	КП13										442.3
-13	КП14	1	5, 7	—	2000	950	400		15	7	342.1
-14	КП15			—	2000	750	500		12	6	476.6
-15	КП16										580.7
-16	КП19		2, 7	—	1600	950	400	13000	20	6	347.2
-17	КП20	1/2		200	1500	750	500		16	5	562.8
-18	КП21										499.6
-19	КП22	1									486.8
-20	КП23										416.4
-21	КП24										594.0

1. В тех случаях, когда ссылка в таблице на рис. приведена в виде дроби, номера рисунков, стоящие в числителе и знаменателе, относятся соответственно к армированию надкрановой и подкрановой частей колонны. (Разрез 1-1 для подкрановой части, разрезы 2-2 и 3-3 для надкрановой части колонны).
2. Номера рисунков, указанные в таблице исполнений, приняты одинаковыми для всех сечений пространственных каркасов и узлов. Рис. 1 относится к пространственным каркасам с двумя продольными стержнями, рис. 2 - с четырьмя продольными стержнями.

Инв. № подл. | Подпись и дата | Взам. инв. №

Копировала Кублицкая 19108-02 11 Формат 12

Обозначение	Марка	Рис.	№ узла	Размеры, мм a	б	c	m	L	n	n1	Масса, кг
1.424.1-6. 2-1.00.0 -22	КП25	1	4, 8	200	2000	750	500	13000	14	6	435.4
-23	КП26										506.8
-24	КП27	2									706.0
-25	КП28	1		–	2000	950	400		18	7	364.5
-26	КП29			200	2000	750	500		14	6	616.4
-27	КП30	2	6, 9	200	2000	750	500		13	7	1143.8
-28	КП31										741.1
-29	КП32	1									649.4
-30	КП33										536.3
-31	КП34										465.9
-32	КП35	1/2									677.1
-33	КП36	1	5, 7	200	2000	750	500		14	6	432.1
-34	КП37										515.3
-35	КП38			–	2000	950	400		18	7	334.7

Формат	Зона	Поз.	Обозначение		Наименование	Кол.	Примеч.
					Документация		
II			1.424.1-6. 2-0.00.0		Техническое описание		
II			1.424.1-6. 2-2.00.0 СБ		Сборочный чертеж		
					Сборочные единицы		
II		1	1.424.1-6. 2-0.01.0		Сетка	4	С1
II		2	1.424.1-6. 2-0.02.0		Сетка	1	С2
II		3	1.424.1-6. 2-0.03.0	-01	Сетка	1	С3-1
II		10	1.424.1-6. 2-0.18.0		Каркас плоский	6	1КР9
					Детали		
II		11	1.424.1-6. 2-0.00.1	-004	Стержень арматурный	16	
II		12	1.424.1-6. 2-0.00.2	-01	То же	16	
II		17	1.424.1-6. 2-0.00.1	-308	—"—	2	

Формат	Зона	Для исполнения с порядковым номером *)	Обозначение	Кол.	Примеч.
		Переменные данные			
		Сборочные единицы			
		Поз. 4 Сетка С4; С4-1; С4-4;			
		-00; -01...-04; -15...-20;			
II		-33...-35;	1.424.1-6.2-0.04.0	1	С4

*) Основное исполнение, не имеющее порядкового номера, обозначено „00".

Инв.№ подл. | Подпись и дата | Взам. инв.№

Нач.отд.	Бродский	
Н.контр.	Кудричевская	
Гл.констр.	Саврянский	
Вед.инж.	Кудричевская	
Вед.инж.	Эпельбаум	
Исполн.	Стативин	
Проверил	Кудричевская	

1.424.1-6. 2-2.00.0

Каркас пространственный (КП45...КП53; КП55...КП63; КП70...КП75; КП77...КП88).

Стадия	Лист	Листов
Р	1	6

Госстрой СССР
Харьковский Промстройниипроект

Инв.№ подл. | Подпись и дата | Взам. инв.№

1.424.1-6. 2-1.00.0 СБ

Лист 4

Формат	Зона	Для исполнения с порядковым номером	Обозначение	Кол.	Примеч.
II		-05...-08; -21...-26;	1.424.1-6. 2-0.04.0 -01	1	С4-1
		-09...-14; -27...-32;	-04	1	С4-4
		поз.5 Каркас плоский 1КР142-1...1КР142-3;			
		1КР154-1...1КР154-3; 2КР142; 2КР154;			
		2КР154-1; 3КР142; 3КР154; 4КР142;			
		4КР142-2; 3КР154; 7КР142; 7КР154-4;			
II		-03; -05; -13; -15;	1.424.1-6. 2-0.06.0 -25	1	1КР142-1
		-02; -06; -09; -17;	-26	1	1КР142-2
		-04; -08; -10;	-27	1	1КР142-3
		-20; -21; -30; -34;	-33	1	1КР154-1
		-18; -22; -27; -33;	-34	1	1КР154-2
		-23; -29;	-35	1	1КР154-3
		-07; -11;	1.424.1-6. 2-0.07.0 -24	1	2КР142
		-24; -28;	-36	1	2КР154
		-32;	-37	1	2КР154-1
		-01; -16;	1.424.1-6. 2-0.08.0 -24	1	3КР142
		-19; -25; -31; -35;	-36	1	3КР154
		-12;	1.424.1-6. 2-0.09.0 -48	1	4КР142
		-14;	-50	1	4КР142-2
		-00;	1.424.1-6. 2-0.11.0 -32	1	7КР142
		-26;	-56	1	7КР154-4
		поз.6 Каркас плоский 5КР114-1; 5КР110-1;			
		5КР106-1; 5КР108; 5КР120; 5КР117-1;			
		5КР122-4; 5КР126-1;			

Формат	Зона	Для исполнения с порядковым номером	Обозначение	Кол.	Примеч.
II		-00; -01...-04;	1.424.1-1.6. 2-0.12.0 -08	1	5КР114-1
		-18...-20;	-11	1	5КР126-1
		-05...-08;	-19	1	5КР110-1
		-21...-26;	-21	1	5КР122-1
		-09...-14;	-27	1	5КР106-1
		-27...-32;	-30	1	5КР117-1
		-15...-17;	-87	1	5КР108
		-33...-35;	-88	1	5КР120
		поз.7 Каркас плоский 8КР101-1...8КР101-3;			
		8КР95-4...8КР95-6; 8КР107-1...8КР107-6;			
		8КР113-1...8КР113-3; 8КР119-1; 9КР107; 9КР107-4;			
		9КР107-5; 9КР101; 9КР113; 8КР119-1; 8КР119-2;			
		10КР101; 10КР107; 10КР107-4; 10КР113;			
		10КР119; 9КР95-4;			
II		-12; -13;	1.424.1-6. 2-0.13.0 -038	1	8КР95-4
		-09;	-039	1	8КР95-5
		-10; -14;	-040	1	8КР95-6
		-03;	-062	1	8КР107-1
		-02;	-063	1	8КР107-2
		-04;	-064	1	8КР107-3
		-30;	-065	1	8КР107-4
		-27;	-066	1	8КР107-5
		-29;	-067	1	8КР107-6
		-05; -15;	-069	1	8КР101-1
		-06; -17;	-070	1	8КР101-2
		-08;	-071	1	8КР101-3
		-20;	-068	1	8КР119-1

Инв.№ подл. | Подпись и дата | Взам.инв.№

https://zavodjki.com/

Формат	Зона	Для исполнения с порядковым номером	Обозначение	Кол.	Примеч.
II		-18;	1.424.1-6. 2-0.13.0 -089	1	8КР119-2
		-21; -34;	-092	1	8КР113-1
		-22; -33;	-093	1	8КР113-2
		-23;	-094	1	8КР113-3
		-11;	1.424.1-6. 2-0.14.0 -040	1	9КР95-4
		-00;	-064	1	9КР107
		-28;	-068	1	9КР107-4
		-32;	-069	1	9КР107-5
		-07;	-072	1	9КР101
		-24; -26;	-096	1	9КР113
		-01;	1.424.1-6. 2-0.15.0 -064	1	10КР107
		-31;	-068	1	10КР107-4
		-16;	-072	1	10КР101
		-19;	-092	1	10КР119
		-25; -35;	-096	1	10КР113
		поз.8 КАРКАС ПЛОСКИЙ 1КР37...1КР39; 1КР41; 1КР42; 1КР43-1; 1КР43-2; 1КР44-1; 1КР47-2; 1КР48; 1КР48-1; 2КР41-1; 2КР46; 2КР47-3; 2КР48-3;			
II		-00; -01; -03; -19; -20;	1.424.1-6. 2-0.16.0 -01	2	1КР37
		-02; -18;	-02	2	1КР38
		-04;	-03	2	1КР39
		-05; -21; -25; -26;	-07	2	1КР41
		-06; -22;	-09	2	1КР42
		-08; -23;	-13	2	1КР43-1
		-15; -16; -34; -35;	-14	2	1КР43-2
		-17; -23;	-16	2	1КР44-1

Формат	Зона	Для исполнения с порядковым номером	Обозначение	Кол.	Примеч.
II		-09; -27;	1.424.1-6. 2-0.16.0 -24	2	1КР47-2
		-13; -30; -31;	-26	2	1КР48
		-10; -29;	-27	2	1КР48-1
		-07; -24;	1.424.1-6. 2-0.17.0 -08	2	2КР41-1
		-11; -12; -28;	-23	2	2КР46
		-32;	-28	2	2КР47-3
		-14;	-33	2	2КР48-3
		поз.9. КАРКАС ПЛОСКИЙ 1КР44; 1КР45; 1КР47; 1КР50; 1КР51-1; 1КР53; 1КР56; 1КР57-1; 1КР59; 2КР50; 2КР56; 2КР57-1; 2КР59;			
II		-00; -01; -03; -19; -20;	1.424.1-6. 2-0.16.0 -15	1	1КР44
		-02; -18;	-17	1	1КР45
		-04;	-22	1	1КР47
		-05; -15; -16; -21; -25; -26; -34; -35;	-34	1	1КР50
		-06; -17; -22; -33;	-37	1	1КР51-1
		-08; -23;	-39	1	1КР53
		-13; -30; -31;	-44	1	1КР56
		-09; -27;	-46	1	1КР57-1
		-10; -29;	-47	1	1КР59
		-07; -24;	1.424.1-6. 2-0.17.0 -40	1	2КР50
		-11; -12; -28;	-54	1	2КР56
		-32;	-56	1	2КР57-1
		-14;	-58	1	2КР59
		Детали			
		поз.13 Стержень арматурный			
II		-00; -01...04; -18,...-20;	1.424.1-6. 2-0.00.2 -03	16	

Инв.№ подл. | Подпись и дата | Взам.инв.№

Формат	Зона	Для исполнения с порядковым номером	Обозначение	Кол.	Примеч.
II		-05... -08; -15...-17; -21...-26;			
		-33...-35;	1.424.1-6. 2-0.00.2 -03	24	
		-09...-14; -27...-32;	-03	32	
		Поз.14 Стержень арматурный			
II		-00;-01...-04; -18...-20;	1.424.1-6. 2-0.00.2-02	28	
		-05...-08; -15...-17; -21...-26;			
		-33...-35;	-02	38	
		-09...-14; -27...-32;	-02	46	
		Поз.15 Стержень арматурный			
II		-00;-01...-04;	1.424.1-6. 2-0.00.1 -007	114	
		-05...-08; -27...-35;	-007	42	
		-09...-17;	-007	40	
		-18...-20;	-007	48	
		-21...-26;	-007	46	
		Поз.16 Стержень арматурный			
II		-00;-01...-04; -18...-20;	1.424.1-6. 2-0.00.1 -014	2	
		-05...-08; -21...-26;	-016	2	
		-09...-14; -27...-32,	-018	2	
		-15...-17; -33...-35;	-017	2	

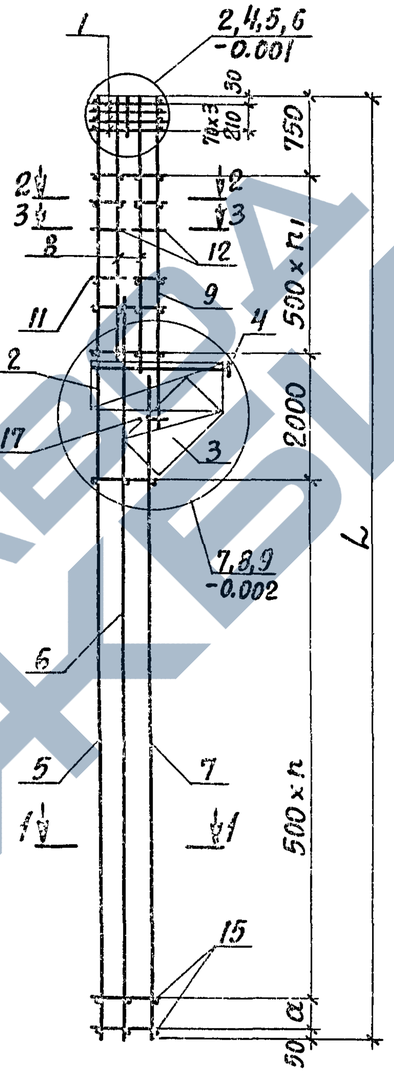

1-1

Рис. 1

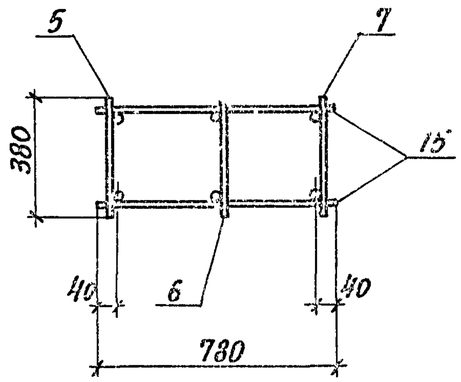

Рис. 2

Остальное см. рис. 1

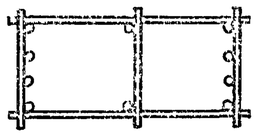

Таблицу исполнений см. листы 3, 4.

Нач.отд.	Бродский		
Н.контр.	Кудричевский		
Гл.констр.	Саврянский		
Вед.инж.	Кудричевская		
Вед.инж.	Эпельбаум		
Исполн.	Стативин		
Проверил	Кудричевский		

Инв.№ подл. | Подпись и дата | Взам.инв.№

1.424.1-6. 2-2.00.0 СБ

Каркас пространственный (КП45...КП53; КП55...КП63; КП70...КП75; КП77...КП88) Сборочный чертеж

Стадия	Масса	Масштаб
Р	См. табл.	—
Лист 1	Листов 4	

Госстрой СССР Харьковский Промстройниипроект

ЗАВОД ЖБИ

2-2

Рис.1

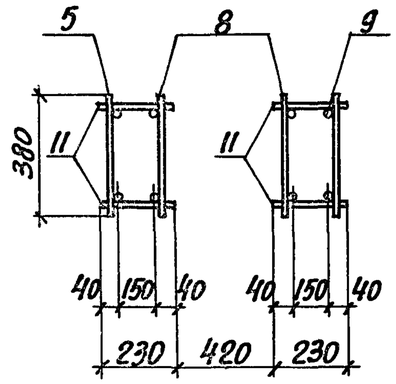

Рис.2

Остальное см. рис.1

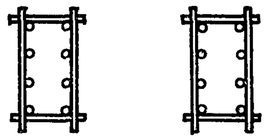

3-3

Рис.1

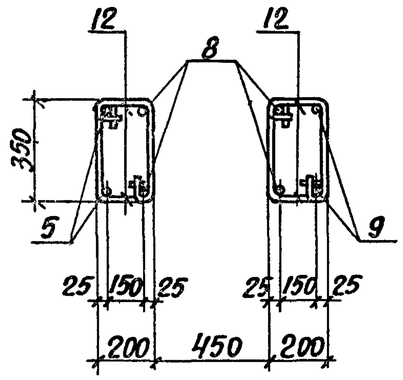

Рис.2

Остальное см. рис.1

Обозначение	Марка	Рис.	N узла	Размеры, мм a	Размеры, мм L	n	n_1	Масса, кг
1.424.1-6. 2-2.00.0	КП45	1/2	2, 7	400	14200	17	5	603.6
-01	КП46	1/2						527.4
-02	КП47	1						510.2
-03	КП48	1						435.0
-04	КП49	1						624.6
-05	КП50	1	4, 8	400		16	6	453.2
-06	КП51	1						529.4
-07	КП52	2						742.2
-08	КП53	1						646.0
-09	КП55	1	6, 9	400		15	7	552.6
-10	КП56	1						672.7
-11	КП57	2						771.0
-12	КП58	2/1						627.0
-13	КП59	1						477.3
-14	КП60	2/1						935.1
-15	КП61	1	5, 7	400		16	6	452.6
-16	КП62	1/2						545.0
-17	КП63	1						529.6
-18	КП70	1	2, 7	100	15400	20	5	543.1
-19	КП71	1/2						557.5
-20	КП72	1						457.4
-21	КП73	1	4, 8	100		19	6	475.9

1. В тех случаях, когда ссылка в таблице на рис. приведена в виде дроби, номера рисунков, стоящие в числителе и знаменателе относятся соответственно к армированию надкрановой и подкрановой частей колонны. (Разрез 1-1 для подкрановой части, разрезы 2-2 и 3-3 для надкрановой части колонны).
2. См. примечание пункт 2 к док. -1.00.0СБ.

Инв.№ подл. | Подпись и дата | Взам. инв.№

Копировала Кублицкая 19198-03 10 Формат 12

Обозначение	Марка	Рис.	N узла	Размеры, мм a	Размеры, мм L	n	n_1	Масса, кг
1.424.1-6. 2-2.00.0-22	КП74	1	4, 8	100	15400	19	6	556.9
-23	КП75							680.7
-24	КП77	2						783.3
-25	КП78	1/2						575.9
-26	КП79							663.1
-27	КП80	1	6, 9	100		18	7	580.9
-28	КП81	2						820.9
-29	КП82	1						716.2
-30	КП83							508.8
-31	КП84	1/2						608.8
-32	КП85	2						986.9
-33	КП86	1	5, 7	100		19	6	556.8
-34	КП87							475.0
-35	КП88	1/2						575.0

Формат	Зона	Поз.	Обозначение	Наименование	Кол.	Примеч.
				Документация		
II			1.424.1-6. 2-0.00.0 ТО	Техническое описание		
II			1.424.1-6. 2-3.00.0СБ	Сборочный чертеж		
				Сборочные единицы		
II		1	1.424.1-6. 2-0.01.0	Сетка	4	С1
II		2	1.424.1-6. 2-0.02.0	Сетка	1	С2
II		3	1.424.1-6. 2-0.03.0-01	Сетка	1	С3-1
II		10	1.424.1-6. 2-0.18.0	Каркас плоский	6	1Кр-9
				Детали		
II		17	1.424.1-6. 2-0.00.1-308	Стержень арматурный	2	

Формат	Зона	Для исполнения с порядковым номером *)	Обозначение	Кол.	Примеч.
		Переменные данные			
		Сборочные единицы			
		Поз. 4 Сетка С4-2; С4-4			
II		-00, -01...-04; -15...-20;	1.424.1-6. 2-0.04.0-02	1	С4-2
		-05...-14; -21...-33;	-04	1	С4-4

*) Основное исполнение, не имеющее порядкового номера, обозначено „00".

Инв. № подл. | Подпись и дата | Взам. инв. №

Нач. отд.	Бродский	
Н. контр.	Кудричевская	
Гл. констр.	Саврянский	
Вед. инж.	Кудричевская	
Вед. инж.	Эпельбаум	
Исполн.	Статывин	
Проверил	Кудричевская	

1.424.1-6. 2-3.00.0

Каркас пространственный (КП93 ... КП126).

Стадия	Лист	Листов
Р	1	7

Госстрой СССР Харьковский Промстройниипроект

Копировала Кублицкая

Формат	Зона	Для исполнения с порядковым номером	Обозначение	Кол.	Примеч.
		поз. 5. Каркас плоский 1КР118; 1КР118-1... 1КР118-3;			
		1КР130; 1КР130-1... 1КР130-3; 2КР118; 2КР118-1;			
		2КР130; 2КР130-1; 2КР130-2; 3КР130-1; 4КР118;			
		4КР118-1; 4КР118-2; 4КР130-1; 7КР130-1;			
II		-00;	1.424.1-6. 2-0.06.0	1	1КР118
		-01; -08;	-01	1	1КР118-1
		-04; -05;	-02	1	1КР118-2
		-03; -06; -14;	-03	1	1КР118-3
		-15; -21;	-12	1	1КР130
		-19; -22;	-13	1	1КР130-1
		-16; -27; -32;	-14	1	1КР130-2
		-18; -23; -31;	-15	1	1КР130-3
		-02; -07; -13;	1.424.1-6. 2-0.07.0	1	2КР118
		-09;	-01	1	2КР118-1
		-24; -28;	-12	1	2КР130
		-17; -26; -29;	-13	1	2КР130-1
		-30,	-14	1	2КР130-2
		-20;	1.424.1-6. 2-0.08.0 -13	1	3КР130-1
		-10;	1.424.1-6. 2-0.09.0	1	4КР118
		-12;	-01	1	4КР118-1
		-11;	-02	1	4КР118-2
		-33,	-25	1	4КР130-1
		-25;	1.424.1-6. 2-0.11.0 -17	1	7КР130-1
		поз.6. Каркас плоский 5КР82-1; 5КР86-1, 5КР90;			
		5КР90-1; 5КР98; 5КР102; 5КР102-3; 5КР94-1, 5КР98-1			
II		-00;	1.424.1-6. 2-0.12.0	1	5КР90

Инв.№ подл. | Подпись и дата | Взам.инв.№

Формат	Зона	Для исполнения с порядковым номером	Обозначение	Кол.	Примеч.
II		-01...-04;	1.424.1-6. 2-0.12.0 -01	1	5КР90-1
		-15;	-03	1	5КР102
		-16... -20;	-06	1	5КР102-3
		-05... -08;	-15	1	5КР86-1
		-21;	-16	1	5КР98
		-22... -27;	-17	1	5КР98-1
		-03... -14;	-23	1	5КР82-1
		-28... -33;	-25	1	5КР94-1
		Поз.7. Каркас плоский 8КР67-1; 8КР67-2;			
		8КР63-3; 8КР79; 8КР79-1...8КР79-3; 8КР85;			
		8КР85-1... 8КР85-3; 8КР73-1...8КР73-3;			
		8КР91; 8КР91-1... 8КР91-3; 9КР67;			
		9КР67-1; 9КР73; 9КР79; 9КР91-1; 8КР79-5;			
		8КР79-6; 9КР85; 9КР85-1; 9КР79-4... 9КР79-6;			
		10КР91-1			
II		-00;	1.424.1-6. 2-0.13.0 -015	1	8КР79
		-01;	-016	1	8КР79-1
		-04;	-017	1	8КР79-2
		-03;	-018	1	8КР79-3
		-32; -33;	-020	1	8КР79-5
		-31;	-021	1	8КР79-6
		-08;	-023	1	8КР73-1
		-05;	-024	1	8КР73-2
		-06;	-025	1	8КР73-3
		-10;	-027	1	8КР67-1
		-12;	-028	1	8КР67-2
		-11; -14;	-029	1	8КР67-3
		-15;	-045	1	8КР91

Инв.№ подл. | Подпись и дата | Взам.инв.№

Копировала Кублицкая 19198-03 21 Формат 12

Формат	Зона	Для исполнения с порядковым номером	Обозначение	Кол.	Примеч.
II		-19;	1.424.1-6. 2-0.13.0 -046	1	8КР91-1
		-16;	-047	1	8КР91-2
		-18;	-048	1	8КР91-3
		-21;	-049	1	8КР85
		-22;	-050	1	8КР85-1
		-27;	-051	1	8КР85-2
		-23;	-052	1	8КР85-3
		-02;	1.424.1-6. 2-0.14.0 -016	1	9КР79
		-28;	-020	1	9КР79-4
		-29;	-021	1	9КР79-5
		-30;	-022	1	9КР79-6
		-07;	-024	1	9КР73
		-13;	-028	1	9КР67
		-09;	-029	1	9КР67-1
		-17;	-049	1	9КР91-1
		-24;	-052	1	9КР85
		-25;-26;	-053	1	9КР85-1
		-20;	1.424.1-6. 2-0.15.0 -049	1	10КР91-1
		поз.8. Каркас плоский 1КР36...1КР42; 1КР43-1;			
		1КР48-1; 1КР47-2; 2КР37; 2КР38; 2КР41-1;			
		2КР46; 2КР47-3; 2КР48-3; 2КР42;			
II		-00;-15;	1.424-1-6. 2-0.16.0	2	1КР36
		-01; 19;	-01	2	1КР37
		-04;-16;-20;	-02	2	1КР38
		-03;-18;	-03	2	1КР39
		-21;	-05	2	1КР40
		-08;-22;	-07	2	1КР41

Формат	Зона	Для исполнения с порядковым номером	Обозначение	Кол.	Примеч.
II		-05; -25; -27;	1.424.1-6. 2-0.16.0 -09	2	1КР42
		-06;-23;	-13	2	1КР43-1
		-32;	-24	2	1КР47-2
		-14; -31;	-27	2	1КР48-1
		-02;	1.424.1-6. 2-0.17.0 -01	2	2КР37
		-17;	-02	2	2КР38
		-07; -24;	-08	2	2КР41-1
		-26;	-10	2	2КР42
		-10; -13; -28;	-23	2	2КР46
		-09; -12; -29; -33;	-28	2	2КР47-3
		-11; -30;	-33	2	2КР48-3
		поз. 9. Каркас плоский 1КР47-1; 1КР48; 1КР49;			
		1КР51; 1КР53-1; 1КР54; 1КР55; 1КР57; 1КР63;			
		1КР61; 2КР48-1; 2КР49; 2КР54-1; 2КР60-1; 2КР61;			
		2КР63; 2КР55;			
II		-00; -15;	1.424.1-6. 2-0.16.0 -23	1	1КР47-1
		-01; -19;	-26	1	1КР48;
		-04; -16; -20;	-30	1	1КР49
		-03; -18;	-36	1	1КР51
		-21;	-40	1	1КР53-1
		-08; -22;	-41	1	1КР54
		-05; -25; -27;	-42	1	1КР55
		-06; -23;	-45	1	1КР57
		-32;	-50	1	1КР61
		-14; -31;	-51	1	1КР63
		-02;	1.424.1-6. 2-0.17.0 -31	1	2КР48-1

Инв. № подл. | Подпись и дата | Взам. инв. №

Копировала Кублицкая Формат 12

https://zavodjbi.com/

Формат	Зона	Для исполнения с порядковым номером	Обозначение	Кол.	Примеч.
II		-17;	1.424.1-6. 2-0.17.0 -35	1	2КР49
		-07; -24;	-51	1	2КР54-1
		-26;	-52	1	2КР55
		-10; -13; -28;	-61	1	2КР60-1
		-09; -12; -29; -33;	-62	1	2КР61
		-11; -30;	-63	1	2КР63
		Детали			
		поз.11. Стержень	арматурный		
II		-00; -15; -21;	1.424.1-6. 2-0.00.1	20	
		-01...-14; -16...-20; -22...-33;	-004	16	
		поз.12. Стержень	арматурный		
II		-00; -15; -21;	1.424.1-6. 2-0.00.2	20	
		-01...-14; -16...-20; -22...-33;	-01	16	
		поз.13. Стержень	арматурный		
II		-00; -01...-04; -15...-20;	1.424.1-6. 2-0.00.2 -03	20	
		-05...-08; -21...-27;	-03	28	
		-09...-14; -28...-33;	-03	36	
		поз.14. Стержень	арматурный		
II		-00; -01...-04; -15...-20;	1.424.1-6. 2-0.00.2 -02	32	
		-05...-08; -21...-27;	-02	41	
		-09...-14; -28...-33;	-02	50	

Инв.№ подл. | Подпись и дата | Взам. инв.№

Формат	Зона	Для исполнения с порядковым номером	Обозначение	Кол.	Примеч.
		поз.15. Стержень	арматурный		
II		-00;	1.424.1-6. 2-0.00.1 -002	40	
		-15;	-002	44	
		-21;	-002	42	
		-01...-04;	-007	32	
		-05...-08; -28...-33;	-007	30	
		-09...-14;	-007	28	
		-16...-20;	-007	36	
		-22...-27;	-007	34	
		поз.16. Стержень	арматурный		
II		-00; -01...-04; -15...-20;	1.424.1-6. 2-0.00.1 -014	2	
		-05...-08; -21...-27;	-016	2	
		-09...-14; -28...-33;	-018	2	

Копировала Кублицкая 19198-03 23 Формат А2

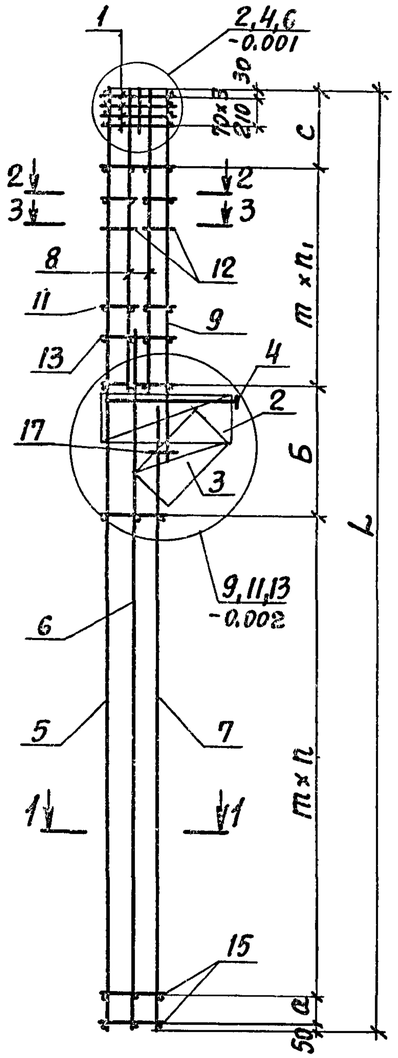

1-1

Рис. 1

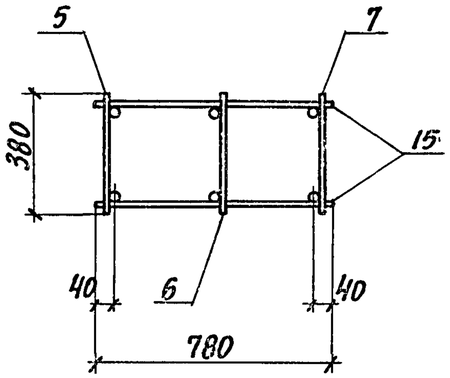

Рис. 2

Остальное см. рис. 1

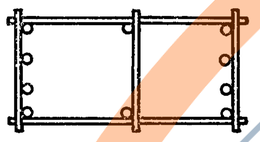

Таблицу исполнений см. листы 3, 4.

Нач. отд.	Бродский		1.424.1-6. 2-3.00.0 СБ	
Н. контр.	Кудричевская			
Гл. конст.	Сафранский			
Вед. инж.	Кудричевская		Каркас пространственный (КП93 ... КП126) Сборочный чертеж	Стадия: Р; Масса: см. табл.; Масштаб: —
Вед. инж.	Эпельбаум			Лист 1; Листов 4
Исполн.	Копина			Госстрой СССР Харьковский Промстройниипроект
Провер.	Кудричевская			

2-2

Рис. 1

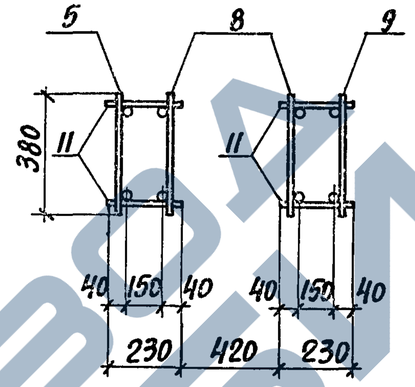

Рис. 2

Остальное см. рис. 1

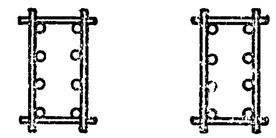

3-3

Рис. 1

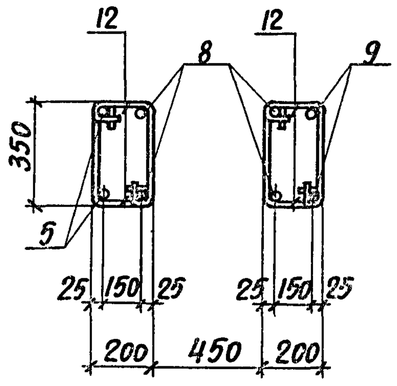

Рис. 2

Остальное см. рис. 1

Инв. № подл. | Подпись и дата | Взам. инв. №

1.424.1-6. 2-3.00.0 СБ

Лист 2

Копировала Кублицкая 10100-03 21 Формат 12

Обозначение	Марка	Рис.	N узла	Размеры, мм a	Б	С	т	L	n	n_1	Масса, кг.
1.424.1-6.2-3.00.0	КП93	1	2, 9	—	1600	950	400	11800	16	7	337.4
-01	КП94										399.9
-02	КП95	2		—	2000	750	500		12	6	645.0
-03	КП96	1									565.9
-04	КП97										465.9
-05	КП98		4, 11	—	2000	750	500		11	7	492.1
-06	КП99										594.7
-07	КП100	2									676.7
-08	КП101	1									424.9
-09	КП102	2	6, 13	—	2000	750	500		10	8	839.1
-10	КП103	2/1									596.9
-11	КП104	2/1									884.3
-12	КП105										709.5
-13	КП106	2									700.7
-14	КП107										616.7
-15	КП108	1	2, 9	—	1600	950	400		19	7	354.2
-16	КП109										493.7
-17	КП110	2		200	2000	750	500	13000			827.5
-18	КП111	1							14	6	599.9
-19	КП112										422.3
-20	КП113	1/2									595.3
-21	КП114	1	4, 11	—	2000	950	400	13000	17	8	379.5
-22	КП115			200	2000	750	500		13	7	447.7
-23	КП116										628.9
-24	КП117	2									718.1
-25	КП118	1/2									693.5
-26	КП119	2									851.7
-27	КП120	1									519.5
-28	КП121		6, 13	200	2000	750	500		12	8	741.6
-29	КП122	2									889.2
-30	КП123										1114.8
-31	КП124	1									650.2
-32	КП125										537.2
-33	КП126	2/1									735.1

В тех случаях, когда ссылка в таблице на рисунок приведена в виде дроби, номера рисунков, стоящие в числителе и знаменателе, относятся соответственно к армированию надкрановой и подкрановой частей колонны. (Разрез 1-1 для подкрановой части, разрезы 2-2 и 3-3 для надкрановой части колонны).

2. См. примечание пункт 2 к док. - 1.00.0 СБ.

Инв. № подл. | Подпись и дата | Взам. инв. №

Копировала Кублицкая Формат А2

Формат	Зона	Поз.	Обозначение	Наименование	Кол.	Примеч.
				Документация		
II			1.424.1-6. 2-0.00.0 ТО	Техническое описание		
II			1.424.1-6. 2-4.00.0 СБ	Сборочный чертеж		
				Сборочные единицы		
II		1	1.424.1-6. 2-0.01.0	Сетка	4	С1
II		2	1.424.1-6. 2-0.02.0	Сетка	1	С2
II		3	1.424.1-6. 2-0.03.0	Сетка	1	С3
II		10	1.424.1-6. 2-0.18.0	Каркас плоский	6	1КР9
				Детали		
II		11	1.424.1-6. 2-0.00.1 -004	Стержень арматурный	16	
II		12	1.424.1-6. 2-0.00.2 -01	То же	16	

Формат	Зона	Для исполнения с порядковым номером*)	Обозначение	Кол.	Примеч.
		Переменные данные			
		Сборочные единицы			
		поз.4. Сетка С4-1; С4-3; С4-4;			
II		-00; 01...-04; -14... -18;	1.424.1-6. 2-0.04.0 -01	1	С4-1
		-05... -09; -19... -25;	-03	1	С4-3

*) Основное исполнение, не имеющее порядкового номера, обозначено „00".

Нач. отд.	Бродский		1.424.1-6. 2-4.00.0
Н. контр.	Кудричевская		
Гл. конст.	Саврянский		
Вед. инж.	Кудричевская		Каркас пространственный (КП128... КП132; КП134...КП142; КП144... КП154; КП156...КП161)
Вед. инж.	Эпельбаум		Стадия: Р; Лист: 1; Листов: 4
Исполн.	Статкевич		Госстрой СССР Харьковский Промстройниипроект
Проверил	Кудричевская		

Формат	Зона	Для исполнения с порядковым номером	Обозначение	Кол.	Примеч.
II		-10... -13; -26... -30;	1.424.1-6. 2-0.04.0 -04	1	С4-4
		поз.5. Каркас плоский	1КР143-1... 1КР143-3;		
		2КР143; 2КР143-1;	2КР143-2; 3КР143-1;		
		1КР155-1... 1КР155-3; 2КР155; 2КР155-1;			
		2КР155-2; 3КР155-1;	3КР155-2; 7КР155-1;		
		7КР155-2;			
II		-03; -05;	1.424.1-6. 2-0.06.0 -29	2	1КР143-1
		-00; -08; -10;	-30	2	1КР143-2
		-02; -06;	-31	2	1КР143-3
		-14; -19; -30;	-37	2	1КР155-1
		-24; -26;	-38	2	1КР155-2
		-15; -20;	-39	2	1КР155-3
		-09; -11;	1.424.1-6. 2-0.07.0 -28	2	2КР143
		-01; -07; -12;	-29	2	2КР143-1
		-13;	-30	2	2КР143-2
		-16; -23; -27;	-40	2	2КР155
		-21; -28;	-41	2	2КР155-1
		-29;	-42	2	2КР155-2
		-04;	1.424.1-6. 2-0.08.0 -29	2	3КР143-1
		-17;	-41	2	3КР155-1
		-18;	-42	2	3КР155-2
		-25;	1.424.1-6. 2-0.11.0 -61	2	7КР155-1
		-22;	-62	2	7КР155-2
		поз.6. Каркас плоский	5КР107-1; 5КР111-1;		
		5КР115-1; 5КР127-1;	5КР119-1; 5КР123-1;		

Взам. инв. № | Подпись и дата | Инв. № подл.

1.424.1-6. 2-4.00.0 Лист 2

https://zavodjbi.com/

Формат	Зона	Для исполнения с порядковым номером	Обозначение	Кол.	Примеч.
II		-00; -01... -04;	1.424.1-6. 2-0.12.0 -33	1	5КР115-1
		-05... -09;	-37	1	5КР111-1
		-19... -25;	-40	1	5КР123-1
		-10... -13;	-43	1	5КР107-1
		-26... -30;	-47	1	5КР119-1
		-14... -18;	-68	1	5КР127-1
		поз. 8 КАРКАС ПЛОСКИЙ 1КР37... 1КР39; 1КР41;			
		1КР42; 1КР43-1; 1КР47-2; 1КР48; 2КР37;			
		2КР38; 2КР41-1; 2КР42; 2КР46; 2КР47-3;			
		2КР48-3;			
II		-03; -14;	1.424.1-6. 2-0.16.0 -01	2	1КР37
		-00; -04; -17;	-02	2	1КР38
		-02; -15; -18;	-03	2	1КР39
		-05; -19;	-07	2	1КР41
		-08; -24; -25;	-09	2	1КР42
		-06; -20; -22;	-13	2	1КР43-1
		-10; -26;	-24	2	1КР47-2
		-30;	-26	2	1КР48
		-16;	1.424.1-6. 2-0.17.0 -01	2	2КР37
		-01;	-02	2	2КР38
		-09; -23;	-08	2	2КР41-1
		-07; -21;	-10	2	2КР42
		-11; -27;	-23	2	2КР46
		-12; -28;	-28	2	2КР47-3
		-13; -29;	-33	2	2КР48-3

Инв. № подл. | Подпись и дата | Взам. инв. №

Формат	Зона	Для исполнения с порядковым номером	Обозначение	Кол.	Примеч.
		Детали			
		поз. 13. Стержень арматурный			
II		-00; -01... -04; -14... -18;	1.424.1-6. 2-0.00.2 -03	20	
		-05... -09; -19... -25;	-03	28	
		-10... -13; -26... -30;	-03	36	
		поз. 14 Стержень арматурный			
II		-00; -01... -04; -14... -18;	1.424.1-6. 2-0.00.2 -02	32	
		-05... -09; -19... -25;	-02	41	
		-10... -13; -26... -30;	-02	50	
		поз. 15 Стержень арматурный			
II		-00; -01... -04; -26... -30;	1.424.1-6. 2-0.00.1 -008	42	
		-05... -09;	-008	40	
		-10... -13;	-008	36	
		-14... -18;	-008	48	
		-19... -25;	-008	44	
		поз. 16 Стержень арматурный			
II		-00; -01... -04; -14... -18;	1.424.1-6. 2-0.00.1 -014	2	
		-05... -09; -19... -25;	-016	2	
		-10... -13; -26... -30;	-018	2	

Инв. № подл. | Подпись и дата | Взам. инв. №

Копировала Кублицкая Формат А2

https://zavodjbi.com/

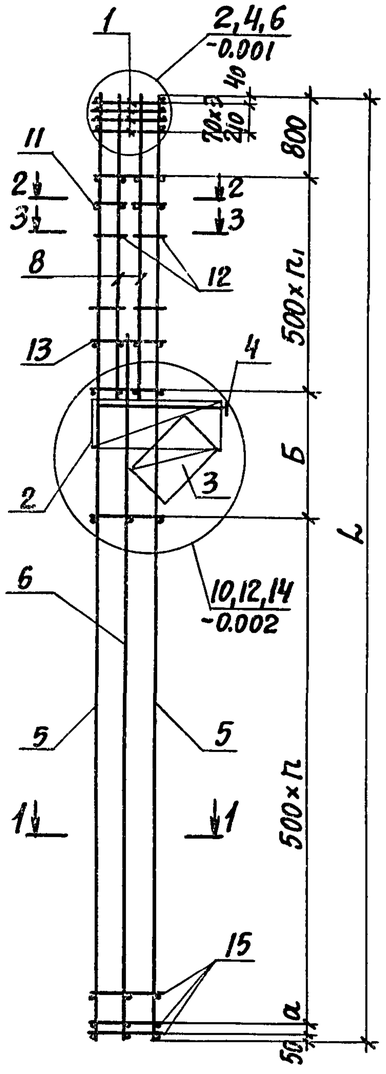

1-1

Рис. 1

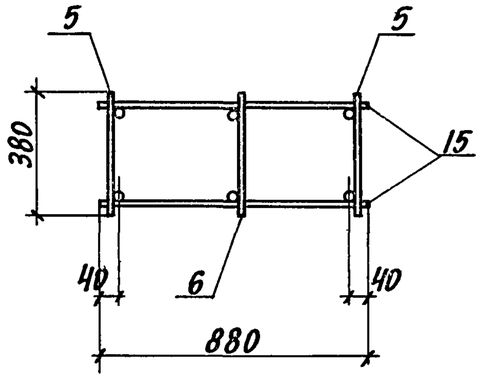

Рис. 2

Остальное см. рис. 1

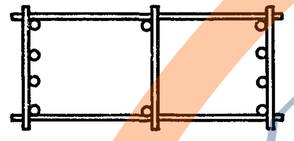

Таблицу исполнений см. листы 3, 4.

2-2

Рис. 1

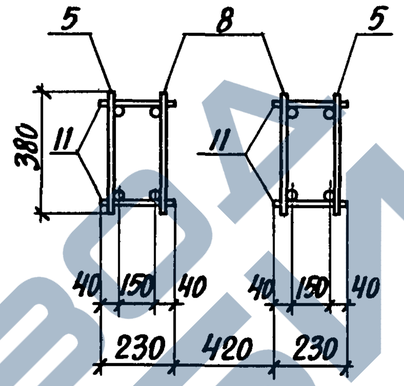

Рис. 2

Остальное см. рис. 1

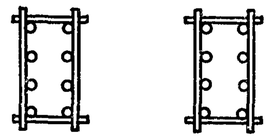

3-3

Рис. 1

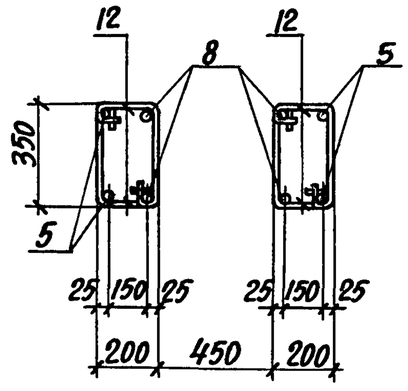

Рис. 2

Остальное см. рис. 1

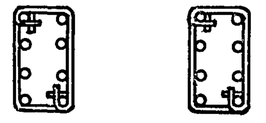

Нач. отд.	Бродский		
Н. контр.	Кудричевская		
Гл. констр.	Саврянский		
Вед. инж.	Кудричевская		
Вед. инж.	Эпельбаум		
Исполн.	Стативин		
Проверил	Кудричевская		

1.424.1-6. 2-4.00.0 СБ

Каркас пространственный (КП128...КП132; КП134...КП142; КП144...КП154; КП156...КП161) Сборочный чертеж

Стадия	Масса	Масштаб
Р	см. таблицу	—
Лист 1	Листов 4	

Госстрой СССР
Харьковский Промстройниипроект

Инв. № подл. | Подпись и дата | Взам. инв. №

1.424.1-6. 2-4.00.0 СБ

Лист 2

Копировала Кублицкая

Формат 12

Обозначение	Марка	Рис.	N узла	Размеры, мм a	Б	L	h	h1	Масса, кг
1.424.1-6.2-4.00.0	КП128	1	2, 10	—	1500	14350	18	6	511.7
-01	КП129	2							861.7
-02	КП130	1							620.9
-03	КП131								438.9
-04	КП132	1/2							623.7
-05	КП134	1	4, 12	—	1500		17	7	461.6
-06	КП135								647.2
-07	КП136	2							893.1
-08	КП137	1							535.5
-09	КП138	2	1/11						744.7
-10	КП139	1	6, 14	—	2000		15	8	559.1
-11	КП140	2							773.9
-12	КП141								926.3
-13	КП142								1156.2
-14	КП144	1	2, 10	200	1500	15550	20	6	460.7
-15	КП145								654.7
-16	КП146	2							755.9
-17	КП147	1							661.9
-18	КП148	2							818.7
-19	КП149	1	4, 12	200	1500		19	7	484.7

1. В тех случаях, когда ссылка в таблице на рисунок приведена в виде дроби, номера рисунков, стоящие в числителе и знаменателе относятся соответственно к армированию надкрановой и подкрановой частей колонны (разрез 1-1 для подкрановой части, разрезы 2-2 и 3-3 для надкрановой части колонны)
2. Смотрите примечания пункт 2 к док. -1.00.0 СБ

Инв. № подл. | Подпись и дата | Взам. инв. №

1.424.1-6.2-4.00.0 СБ — Лист 3

Обозначение	Марка	Рис.	N узла	Размеры, мм a	Б	L	h	h1	Масса, кг
1.424.1-6.2-4.00.0-20	КП150	1	4, 12	200	1500	15550	19	7	682.3
-21	КП151	2							344.2
-22	КП152	1/2							633.2
-23	КП153	2							788.7
-24	КП154	1							563.5
-25	КП156	1/2							737.5
-26	КП157	1	6, 14	200	2000		17	8	588.0
-27	КП158	2							816.6
-28	КП159								878.4
-29	КП160								1222.7
-30	КП161	1							510.1

Инв. № подл. | Подпись и дата | Взам. инв. №

1.424.1-6.2-4.00.0 СБ — Лист 4

Формат	Зона	Поз.	Обозначение	Наименование	Кол.	Примеч.
				Документация		
II			1.424.1-6. 2-0.00.0 ТО	Техническое описание		
II			1.424.1-6. 2-5.00.0 СБ	Сборочный чертеж		
				Сборочные единицы		
II		1	1.424.1-6. 2-0.01.0	Сетка	4	С1
II		2	1.424.1-6. 2-0.02.0 -01	Сетка	2	С2-1
II		3	1.424.1-6. 2-0.03.0 -03	Сетка	2	С3-3
II		10	1.424.1-6. 2-0.18.0	Каркас плоский	6	1КР9
				Детали		
II		17	1.424.1-6. 2-0.00.1 -308	Стержень арматурный	4	

Формат	Зона	Для исполнения с порядковым номером *)	Обозначение	Кол.	Примеч.
		Переменные данные			
		Сборочные единицы			
		поз. 4. Сетка С5-1; С5-2			
II		-00; -01...-05; -14...-23;	1.424.1-6. 2-0.05.0 -01	1	С5-1
		-06...-13; -24...-26;	-02	1	С5-2

*) Основное исполнение, не имеющее порядкового номера, обозначено „00".

Нач. отд.	Бродский		1.424.1-6. 2-5.00.0
Н. контр.	Кудричевская		
Гл. конст.	Сявранский		
Вед. инж.	Кудричевская		Каркас пространственный (КП 162... КП 183; КП 215... КП 219)
Вед. инж.	Эпельбаум		Стадия Р; Лист 1; Листов 5
Испотн.	Стативин		Госстрой СССР ХАРЬКОВСКИЙ ПРОМСТРОЙНИИПРОЕКТ
Проверил	Кудричевская		

Формат	Зона	Для исполнения с порядковым номером	Обозначение	Кол.	Примеч.
		поз. 6 Каркас плоский 5КР90; 5КР90-1; 5КР86; 5КР86-1; 5КР102-3; 5КР84; 5КР84-1;			
II		-00;	1.424.1-6. 2-0.12.0	1	5КР90
		-01...-05;	-01	1	5КР90-1
		-14...-21;	-06	1	5КР102-3
		-11; -24;	-14	1	5КР86
		-06...-10; -12; -13; -25; -26;	-15	1	5КР86-1
		-22; -23;	-82	1	5КР84-1
		поз. 7 Каркас плоский 8КР73; 8КР73-1...8КР73-3; 8КР91-1...8КР91-3; 8КР79; 8КР79-1...8КР79-3; 9КР73; 9КР73-1; 9КР79; 9КР91-1; 10КР91; 10КР91-1;			
II		-00;	1.424.1-6. 2-0.13.0 -015	2	8КР79
		-03; -05;	-016	2	8КР79-1
		-01;	-017	2	8КР79-2
		-02;	-018	2	8КР79-3
		-11; -24;	-022	2	8КР73
		-07; -10; -22; -25;	-023	2	8КР73-1
		-08; -12; -23; -26;	-024	2	8КР73-2
		-09;	-025	2	8КР73-3
		-16;	-046	2	8КР91-1
		-14; -21;	-047	2	8КР91-2
		-15;	-048	2	8КР91-3
		-04;	1.424.1-6. 2-0.14.0 -016	2	9КР79
		-06;	-024	2	9КР73

Инв. № подл. | Подпись и дата | Взам. инв. №

Формат	Зона	Для исполнения с порядковым номером	Обозначение		Кол.	Примеч.
II		-13;	1.424.1-6. 2-0.14.0	-025	2	9КР73-1
		-18; -20;		-049	2	9КР91-1
		-17;	1.424.1-6. 2-0.15.0	-048	2	10КР91
		-19;		-049	2	10КР91-1
		поз.8 Каркас плоский 1КР36... 1КР42;				
		1КР43-1; 2КР37; 2КР38; 2КР41-1; 2КР42;				
II		-00; -24;	1.424.1-6. 2-0.16.0		2	1КР36
		-03; -16; -17; -22; -25;		-01	2	1КР37
		-01; -14; -18; -19; -23; -26;		-02	2	1КР38
		-02; -15;		-03	2	1КР39
		-11;		-05	2	1КР40
		-07;		-07	2	1КР41
		-08;		-09	2	1КР42
		-09;		-13	2	1КР43-1
		-04; -05;	1.424.1-6. 2-0.17.0	-01	2	2КР37
		-20; -21;		-02	2	2КР38
		-06; -10;		-08	2	2КР41-1
		-12; -13;		-10	2	2КР42
		поз.9 Каркас плоский 1КР47-1; 1КР48; 1КР49;				
		1КР51; 1КР53-1; 1КР54; 1КР55; 1КР57;				
		2КР48-1; 2КР49; 2КР54-1; 2КР55;				
II		-00; -24;	1.424.1-6. 2-0.16.0	-23	2	1КР47-1
		-03; -16; -17; -22; -25;		-26	2	1КР48
		-01; -14; -18; -19; -23; -26;		-30	2	1КР49
		-02; -15;		-36	2	1КР51

Формат	Зона	Для исполнения с порядковым номером	Обозначение		Кол.	Примеч.
II		-11;	1.424.1-6. 2-0.16.0	-40	2	1КР53-1
		-07;		-41	2	1КР54
		-08;		-42	2	1КР55
		-09;		-45	2	1КР57
		-04; -05;	1.424.1-6. 2-0.17.0	-31	2	2КР48
		-20; -21;		-35	2	2КР49
		-06; -10;		-51	2	2КР54-1
		-12; -13;		-52	2	2КР55
		Детали				
		поз.11 Стержень арматурный				
II		-00; -11; -24;	1.424.1-6. 2-0.00.1		20	
		-01...-10; -12...-23; -25; -26;		-004	16	
		поз.12 Стержень арматурный				
II		-00; -11; -24;	1.424.1-6. 2-0.00.2		20	
		-01...-10; -12...-23; -25; -26;		-01	16	
		поз.13 Стержень арматурный				
II		-00; -01...-05; -14...-26;	1.424.1-6. 2-0.00.2	-03	20	
		-06...-13;		-03	28	
		поз.14 Стержень арматурный				
II		-00; -01...-05; -14...-26;	1.424.1-6. 2-0.00.2	-02	38	
		-06...-13;		-02	47	

Инв.№ подл. | Подпись и дата | Взам. инв.№

Копировал Кибинкина Формат А2

Формат	Зона	Для исполнения с порядковым номером	Обозначение	Кол.	Примеч.
		поз. 15 Стержень	арматурный		
II		-00;	1.424.1-6. 2-0.00.1-002	36	
		-11; -24;	-002	34	
		-01...-05;	-007	30	
		-06...-10; -12; -13; -22; -23; -25; -26	-007	28	
		-14...-21;	-007	34	
		поз. 16 Стержень	арматурный		
II		-00; -01...-05; -14...-23;	1.424.1-6. 2-0.00.1-014	2	
		-06...-13;	-016	2	
		-24...-26;	-013	2	

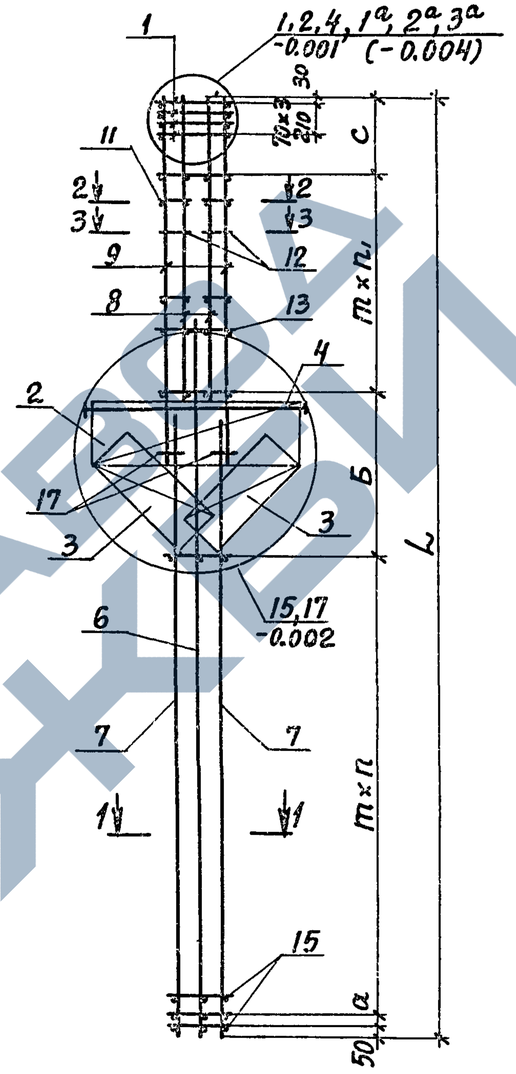

1-1

Рис. 1

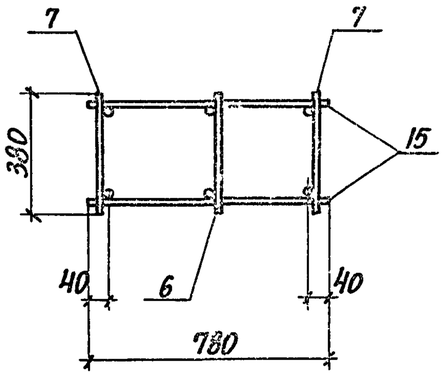

Рис. 2

Остальное см. рис. 1

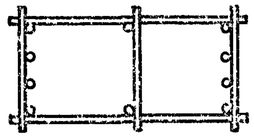

1. Таблицу исполнений см. лист 3.
2. Узлы 1а, 2а, 3а применять для пространственных каркасов с укорочением на 100 мм надкрановых частей колонн. Ссылки на док. приведены в скобках.

Инв.№ подл.	Подпись и дата	Взам. инв.№	

Нач. отд.	Бродский	
Н. контр.	Кудричевская	
Гл. констр.	Саврянский	
Вед. инж.	Кудричевская	
Вед. инж.	Эпельбаум	
Исполн.	Стативин	
Проверил	Кудричевская	

1.424.1-6. 2-5.00.0 СБ

Каркас пространственный (КП 162... КП 183; КП 215... КП 219)

Сборочный чертеж

Стадия	Масса	Масштаб
Р	см. табл.	—
Лист 1	Листов 3	

Госстрой СССР
Харьковский Промстройниигипроект

Копировала Кублицкая

Формат А2

2-2

Рис. 1

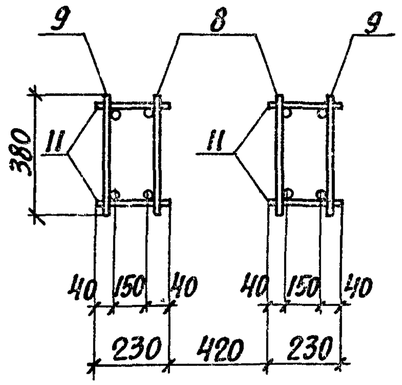

Рис. 2
Остальное см. рис. 1

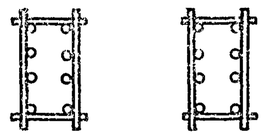

3-3

Рис. 1

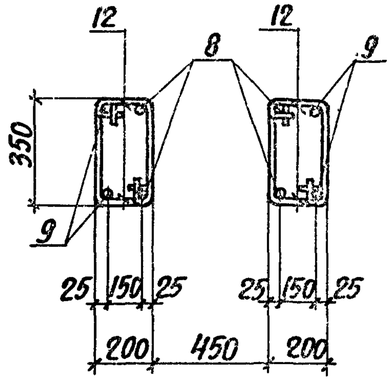

Рис. 2
Остальное см. рис. 1

Обозначение	Марка	Рис.	N	Размеры, мм a	Б	С	т	L	n	n1	Масса, кг
1.424.1-6.2-5.00.0	КП162			—	2000	950	400		15	7	398.7
-01	КП163	1									532.8
-02	КП164										638.0
-03	КП165		2, 15	—	2000	750	500		12	6	464.0
-04	КП166	2									716.0
-05	КП167	2/1									594.4
-06	КП168	2									746.6
-07	КП169							11800			487.8
-08	КП170	1		—	2000	750	500		11	7	557.8
-09	КП171										665.8
-10	КП172	2/1	4, 17								635.2
-11	КП173	1		—	2000	950	400		14	8	423.5
-12	КП174	2/1		—	2000	750	500		11	7	746.4
-13	КП175	2									887.6
-14	КП176										560.6
-15	КП177	1									673.0
-16	КП178										487.0
-17	КП179		2, 15	200	2000	750	500		14	6	458.6
-18	КП180	1/2									560.6
-19	КП181							13000			523.8
-20	КП182	2									749.0
-21	КП183	2/1									729.0
-22	КП215	1	2, 15	—	1900	750	500		11	7	449.0
-23	КП216										515.4
-24	КП217	1	1, 17	—	1800	950	400		14	7	406.3
-25	КП218			—	1900	750	500		11	6	458.8
-26	КП219										525.1

См. примечания к док. - 1.00.0СБ.

Инв. № подл. | Подпись и дата | Взам. инв. №

Копировала Кублицкая 19100-03 22 Формат 12

Формат	Зона	Поз.	Обозначение	Наименование	Кол.	Примеч.
				Документация		
II			1.424.1-6. 2-0.00.0 ТО	Техническое описание		
II			1.424.1-6. 2-6.00.0 СБ	Сборочный чертеж		
				Сборочные единицы		
II		1	1.424.1-6. 2-0.01.0	Сетка	4	С1
II		2	1.424.1-6. 2-0.02.0 -01	Сетка	2	С2-1
II		3	1.424.1-6. 2-0.03.0 -02	Сетка	2	С3-2
II		10	1.424.1-6. 2-0.18.0	Каркас плоский	6	1КР9

Формат	Зона	Для исполнения с порядковым номером *)	Обозначение	Кол.	Примеч.
		Переменные данные			
		Сборочные единицы			
		поз. 4. Сетка С5-2			
II		-00; -01...-40;	1.424.1-6. 2-0.05.0 -02	1	С5-2

*) Основное исполнение, не имеющее порядкового номера, обозначено „00."

Нач.отд.	Бродский		1.424.1-6. 2-6.00.0
Н.контр.	Кудричевская		
Гл.констр.	Сперанский		Каркас пространственный (КП184... КП214; КП223... КП232)
Вед.инж.	Кудричевская		Стадия: Р; Лист: 1; Листов: 5
Вед.инж.	Эпельбаум		Госстрой СССР Харьковский Промстройниипроект
Исполн.	Стативин		
Проверил	Кудричевская		

Формат	Зона	Для исполнения с порядковым номером	Обозначение	Кол.	Примеч.
		поз.5 Каркас плоский 1КР119-1; 1КР119-2; 2КР119; 2КР119-1;			
		2КР119-2; 4КР119; 4КР119-1; 6КР119; 6КР119-1; 6КР119-2;			
		1КР131; 1КР131-1...1КР131-3; 2КР131; 2КР131-1; 2КР131-2;			
		4КР131-4; 4КР131-6; 6КР131-1; 6КР131-2; 1КР113-2;			
		1КР113-3; 4КР131-5; 4КР113-4; 4КР113-5;			
		1КР125-1...1КР124-3; 4КР125-4; 6КР125; 6КР125-1;			
II		-04;	1.424.1-6. 2-0.06.0 -05	2	1КР119-1
		-09;	-06	2	1КР119-2
		-27;	-10	2	1КР113-2
		-29;	-11	2	1КР113-3
		-16;	-16	2	1КР131
		-10;	-17	2	1КР131-1
		-15; -18;	-18	2	1КР131-2
		-11; -25;	-19	2	1КР131-3
		-31; -36; -39;	-21	2	1КР125-1
		-37;	-22	2	1КР125-2
		-34; -38; -40;	-23	2	1КР125-3
		-06;	1.424.1-6. 2-0.07.0 -04	2	2КР119
		-05;	-05	2	2КР119-1
		-01;	-06	2	2КР119-2
		-12; -26;	-16	2	2КР131
		-13; -22;	-17	2	2КР131-1
		-19;	-18	2	2КР131-2
		-00;	1.424.1-6. 2-0.09.0 -08	2	4КР119
		-03;	-09	2	4КР119-1
		-30;	-20	2	4КР113-4
		-28;	-21	2	4КР113-5

Взам.инв.№ | Подпись и дата | Инв.№подл.

1.424.1-6. 2-6.00.0 Лист 2

Копировала Кублицкая Формат 12

https://zavodjbi.com/

Формат	Зона	Для исполнения с порядковым номером	Обозначение	Кол.	Примеч.
II		-17;	1.424.1-6. 2-0.09.0 -36	2	4КР131-4
		-23;	-37	2	4КР131-5
		-24;	-38	2	4КР131-6
		-32;	-44	2	4КР125-4
		-08;	1.424.1-6. 2-0.10.0 -08	2	6КР119
		-07;	-09	2	6КР119-1
		-02;	-10	2	6КР119-2
		-21;	-25	2	6КР131-1
		-14; -20;	-26	2	6КР131-2
		-33;	-28	2	6КР125
		-35;	-29	2	6КР125-1
		поз.6. КАРКАС ПЛОСКИЙ 5КР83-1; 5КР99; 5КР99-1;			
		5КР99-2; 5КР95-1; 5КР83-3; 5КР95-3; 5КР97.			
II		-16;	-50	1	5КР99
		-10...-15; -17;	-51	1	5КР99-1
		-39; -110;	1.424.1-6. 2-0.12.0 -52	1	5КР99-2
		-00; -01...-09;	-54	1	5КР83-1
		-27...-30;	-56	1	5КР83-3
		-18...-26;	-58	1	5КР95-1
		-31...-35;	-60	1	5КР95-3
		-36...-38;	-89	1	5КР97
		поз.8 КАРКАС ПЛОСКИЙ 1КР37...1КР42; 1КР41-1;			
		1КР43-1; 1КР47-2; 1КР48; 1КР48-2; 2КР41-1;			
		2КР41-2; 2КР42; 2КР43-1; 2КР40-1; 2КР46;			
		2КР47-3; 2КР48; 2КР48-3; 1КР40-1; 1КР42-2;			

Формат	Зона	Для исполнения с порядковым номером	Обозначение	Кол.	Примеч.
II		-36; -39;	1.424.1-6. 2-0.06.0 -01	2	1КР37
		-37;	-02	2	1КР38
		-38; -40;	-03	2	1КР39
		-16;	-05	2	1КР40
		-31;	-06	2	1КР40-1
		-10;	-07	2	1КР41
		-27;	-08	2	1КР41-1
		-15;	-09	2	1КР42
		-29; -34;	-11	2	1КР42-2
		-11;	-13	2	1КР43-1
		-09; -18;	-24	2	1КР47-2
		-04;	-26	2	1КР48
		-25;	-27	2	1КР48-1
		-30; -32; -35;	1.424.1-6. 2-0.07.0 -06	2	2КР40-1
		-12; -17;	-08	2	2КР41-1
		-28; -35;	-09	2	2КР41-2
		-13;	-10	2	2КР42
		-14;	-14	2	2КР43-1
		-00; -06; -08; -26;	-23	2	2КР-46
		-03; -05; -07; -21...-23;	-28	2	2КР47-3
		-01; -02; -19; -20; -24;	-33	2	2КР48-3
		ДЕТАЛИ			
		поз. 11. СТЕРЖЕНЬ АРМАТУРНЫЙ			
II		-16;	1.424.1-6. 2-0.00.1	20	
		-00; -01...-15; -17...-40;	-004	16	

Инв.№ подл. | Подпись и дата | Взам. инв.№

Копировал Кублицкая Формат 12

Формат	Зона	Для исполнения с порядковым номером	Обозначение	Кол.	Примеч.
		Поз. 12. Стержень арматурный			
II		-16;	1.424.1-6. 2-0.00.2	20	
		-00;-01...-15;-17...-40;	-01	16	
		Поз. 13. Стержень арматурный			
II		-00;-01...-09;-18...-26;	1.424.1-6. 2-0.00.2 -03	36	
		-36...-40;	-03	20	
		-10...-17;-27...-35;	-03	28	
		Поз. 14. Стержень арматурный			
II		-00;-01...-09;-18...-26;	1.424.1-6. 2-0.00.2 -02	56	
		-10...-17;-27...-35;	-02	47	
		-36...-40;	-02	40	
		Поз.15Стержень арматурный			
II		-00;-01...-09;-27...-30;	1.424.1-6. 2-0.00.1 -008	30	
		-10...-15;-17;	-008	36	
		-16;	-003	44	
		-18...-26;-31...-40;	-008	34	
		Поз. 16. Стержень арматурный			
II		-00;-01...-09;-18...-26;	1.424.1-6. 2-0.00.1 -018	2	
		-10...-17;	-016	2	
		-27...-35;	-015	2	
		-36...-38;	-014	2	
		-39;-40;	-013	2	

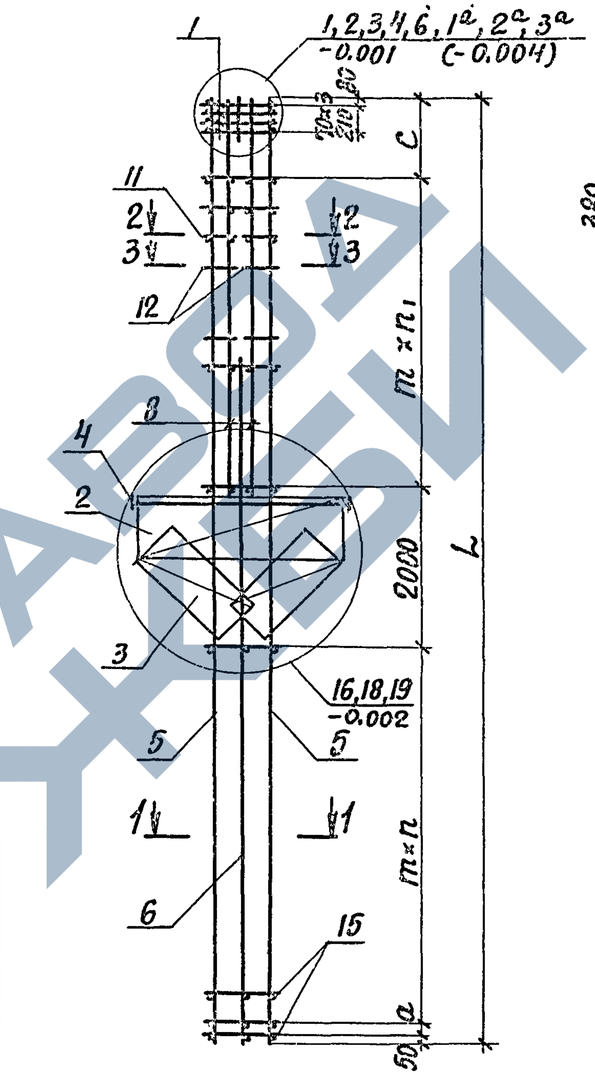

1-1

Рис. 1

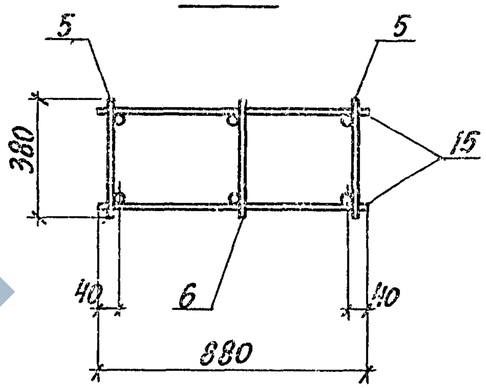

Рис. 2

Остальное по рис. 1

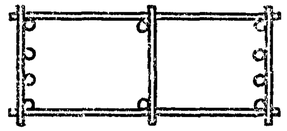

1. Таблицу исполнений см. листы 3, 4.
2. Узлы 1а, 2а, 3а применять для пространственных каркасов с укорочением на 100мм надкрановых частей колонн. Ссылки на док. приведены в скобках.

Нач.отд.	Бродский		
Н.контр.	Кудричевская		
Гл.констр.	Славранский		
Вед.инж.	Кудричевская		
Вед.инж.	Эпельбаум		
Исполн.	Стативин		
Проверил	Кудричевская		

Инв.№ подл. | Подпись и дата | Взам. инв.№

1.424.1-6. 2-6.00.0СБ

Каркас пространственный (КП 184 ÷ КП 214; КП 223 ÷ КП 232) Сборочный чертеж

Стадия	Масса	Масштаб
Р	См. таблицу	-
Лист 1	Листов 4	

Госстрой СССР Харьковский Промстройниипроект

2-2

Рис. 1

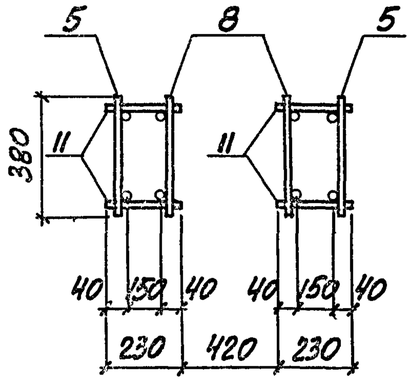

Рис. 2

Остальное см. рис. 1

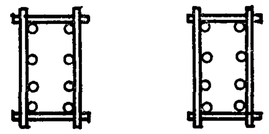

3-3

Рис. 1

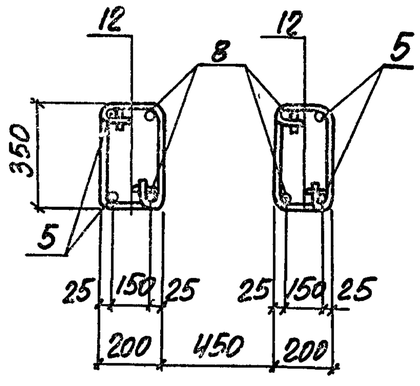

Рис. 2

Остальное см. рис. 1

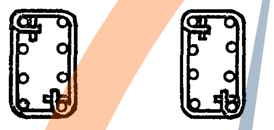

Обозначение	Марка	Рис	№ узла	Размеры, мм a	c	m	L	n	n_1	Масса, кг
1.424.1-6.2-6.00.0	КП184	2/1	6, 19	100	800	500	11950	10	8	640.2
-01	КП185	2								1081.8
-02	КП186	2								983.4
-03	КП187	1								748.2
-04	КП188	1								495.4
-05	КП189	2								879.8
-06	КП190									746.2
-07	КП191	2/1								804.2
-08	КП192	1								686.2
-09	КП193									559.0
-10	КП194	1	4, 18	300	800	500	13150	13	7	498.8
-11	КП195									673.2
-12	КП196	2								763.6
-13	КП197									902.8
-14	КП198	2/1								940.8
-15	КП199	1								568.4
-16	КП200			100	1000	400		17	8	429.0
-17	КП201	2/1		300	800	500		13	7	654.4
-18	КП202	1	6, 19	300	800	500		12	8	586.5
-19	КП203	2								1146.9
-20	КП204	2								1030.5
-21	КП205	1								841.7
-22	КП206	2								930.5
-23	КП207	2								795.3
-24	КП208	1								975.3

Инв.№ подл. | Подпись и дата | Взам. инв.№

Обозначение	Марка	Рис.	N узла	Размеры, мм a	c	m	L	n	n_1	Масса, кг
1.424.1-6. 2-6.00.0 -25	КП209	1	6, 19	300	800	500	13150	12	8	694.9
-26	КП210	2								787.3
-27	КП211	1		—	800	500	11350	10	7	524.7
-28	КП212	2/1								721.9
-29	КП213	1								618.3
-30	КП214	2/1	3, 19							616.7
-31	КП223	1		200	800	500	12550	12	7	485.8
-32	КП224	2/1								639.8
-33	КП225									669.0
-34	КП226	1								653.4
-35	КП227	2/1								789.6
-36	КП228	1	2, 16	200	800	500		13	6	471.2
-37	КП229									537.2
-38	КП230									636.0
-39	КП231		1, 18							471.2
-40	КП232									636.0

1. В тех случаях, когда ссылка в таблице на рисунок приведена в виде дроби, номера рисунков, стоящие в числителе и знаменателе, относятся соответственно к армированию надкрановой и подкрановой частей колонны (разрез 1-1 для подкрановой части, разрезы 2-2 и 3-3 для надкрановой части колонны).
2. Смотрите примечание пункт 2 к док. - 1.00.0 СБ.

Формат	Зона	Поз.	Обозначение	Наименование	Кол.	Примеч.
				Документация		
II			1.424.1-6. 2-0.00.0 ТО	Техническое описание		
II			1.424.1-6. 2-7.00.0 СБ	Сборочный чертеж		
				Сборочные единицы		
II		1	1.424.1-6. 2-0.10.0	Сетка	4	С1
II		2	1.424.1-6. 2-0.02.0 -01	Сетка	2	С2-1
II		3	1.424.1-6. 2-0.03.0 -02	Сетка	2	С3-2
II		10	1.424.1-6. 2-0.18.0	Каркас плоский	6	1КР9
				Детали		
II		11	1.424.1-6. 2-0.00.1 -004	Стержень арматурный	16	
II		12	1.424.1-6. 2-0.00.2 -01	То же	16	

Формат	Зона	Для исполнения с порядковым номером *)	Обозначение	Кол.	Примеч.
			Переменные данные		
			Сборочные единицы		
		поз. 4.	Сетка С5;	С5-2	
II		-00; -01...-07; -20...-28; -51...-53; -61...-63;	1.424.1-6. 2-0.05.0	1	С5

*) Основное исполнение, не имеющее порядкового номера, обозначено „00."

Инв. № подл. | Подпись и дата | Взам. инв. №

Нач. отд.	Бродский	
Н. контр.	Кудричевская	
Гл. конст.	Саврянский	
Вед. инж.	Кудричевская	
Вед. инж.	Эпельбаум	
Исполн.	Стативин	
Проверил	Кудричевская	

1.424.1-6. 2-7.00.0

Каркас пространственный (КП235...КП247; КП249...КП291; КП294...КП305).

Стадия	Лист	Листов
Р	1	6

Госстрой СССР ХАРЬКОВСКИЙ ПРОМСТРОЙНИИПРОЕКТ

Копировала Кублицкая Формат 12

Формат	Зона	Для исполнения с порядковым номером	Обозначение	Кол.	Примеч.
II		-08...-19; -29...-50; -54...-60;			
		-64...-67;	1.424.1-6. 2-0.05.0 -02	1	С5-2
		поз. 5. Каркас плоский 1КР143-1...1КР143-3;			
		4КР155-3; 1КР155-1...1КР155-3; 1КР137-1...1КР137-3;			
		4КР137-4; 1КР149-1...1КР149-3; 2КР143; 2КР143-1; 4КР149-4;			
		2КР143-2; 3КР143; 3КР143-1; 4КР143-1; 4КР143-6;			
		7КР143-1; 2КР155; 2КР155-1...2КР155-3; 3КР155;			
		3КР155-1; 3КР155-2; 6КР155-1; 7КР155-4...7КР155-6			
		2КР137-1; 2КР149; 2КР149-1; 3КР149; 6КР155-2			
II		-02; -09;	1.424.1-6. 2-0.06.0 -29	2	1КР143-1
		-00; -10; -15;	-30	2	1КР143-2
		-01; -08;	-31	2	1КР143-3
		-20; -31; -40;	-37	2	1КР155-1
		-21; -29;	-38	2	1КР155-2
		-22; -32; -42;	-39	2	1КР155-3
		-48; -51; -55;	-41	2	1КР137-1
		-47; -52;	-42	2	1КР137-2
		-53; -54;	-43	2	1КР137-3
		-56; -61; -66;	-45	2	1КР149-1
		-67;	-46	2	1КР149-2
		-62; -65;	-47	2	1КР149-3
		-11; -16;	1.424.1-6. 2-0.07.0 -28	2	2КР143
		-06; -12; -17;	-29	2	2КР143-1
		-13; -18;	-30	2	2КР143-2
		-50;	-33	2	2КР137-1
		-26; -30; -38;	-40	2	2КР155
		-25; -36; -41;	-41	2	2КР155-1

Формат	Зона	Для исполнения с порядковым номером	Обозначение	Кол.	Примеч.
II		-28; -33; -39;	1.424.1-6. 2-0.07.0 -42	2	2КР155-2
		-45;	-43	2	2КР155-3
		-59; -63; -64;	-44	2	2КР149
		-58;	-45	2	2КР149-1
		-03;	1.424.1-6. 2-0.08.0 -28	2	3КР143
		-05;	-29	2	3КР143-1
		-24;	-40	2	3КР155
		-23;	-41	2	3КР155-1
		-44;	-42	2	3КР155-2
		-60;	-44	2	3КР149
		-07; -19;	1.424.1-6. 2-0.09.0 -57	2	4КР143-1
		-14;	-62	2	4КР143-6
		-49;	-68	2	4КР137-4
		-43;	-86	2	4КР155-6
		-57;	-92	2	4КР149-4
		-27;	1.424.1-6. 2-0.10.0 -57	2	6КР155-1
		-46;	-58	2	6КР155-2
		-04;	1.424.1-6. 2-0.11.0 -41	2	7КР143-1
		-37;	-64	2	7КР155-4
		-34;	-65	2	7КР155-5
		-35;	-66	2	7КР155-6
		поз. 6. Каркас плоский 5КР111-2; 5КР123-2;			
		5КР115-1; 5КР111-1; 5КР123-1; 5КР107-1;			
		5КР107-3; 5КР119-3; 5КР119-1; 5КР127-1;			
		5КР121; 5КР109;			
II		-00; -01...-07;	1.424.1-6. 2-0.12.0 -33	1	5КР115-1
		-08...-14;	-37	1	5КР111-1

Инв. № подл. | Подпись и дата | Взам. инв. №

Копировала Куклинская Формат А2

Формат	Зона	Для исполнения с порядковым номером	Обозначение	Кол.	Примеч.
II		-54; -55;	1.424.1-6. 2-0.12.0 -38	1	5КР111-2
		-29...-37;	-40	1	5КР123-1
		-64...-67;	-41	1	5КР123-2
		-15...-19;	-43	1	5КР107-1
		-47...-50;	-45	1	5КР107-3
		-38...-46;	-47	1	5КР119-1
		-56...-60;	-49	1	5КР119-3
		-20...-28;	-68	1	5КР127-1
		-51...-53;	-90	1	5КР109
		-61...-63;	-91	1	5КР121
		поз.8. Каркас плоский 1КР37...1КР39;			
		1КР41; 1КР41.1; 1КР42; 1КР43-1; 1КР47-2;			
		1КР48; 1КР48-1; 1КР40-1; 2КР37...2КР39;			
		2КР40-1; 2КР41-1; 2КР42; 2КР41-2; 2КР43-1;			
		2КР46; 2КР47-3; 2КР48-3; 2КР51-3;			
II		-02;-03;-20;-24;-51;-55;-61;-66;	1.424.1-6. 2-0.16.0 -01	2	1КР37
		-00;-04;-05;-21;-23;-52;-67;	-02	2	1КР38
		-01;-22;-53;-54;-62;-65;	-03	2	1КР39
		-48;-56;-60;	-06	2	1КР40-1
		-09;-31;-37;	-07	2	1КР41
		-47;	-08	2	1КР41-1
		-10;-29;-34;	-09	2	1КР42
		-08;-32;-35;	-13	2	1КР43-1
		-15;	-24	2	1КР47-2
		-40;	-26	2	1КР48
		-42;-44;	-27	2	1КР48-1
		-26;-63;-64;	1.424.1-6.2-0.17.0 -01	2	2КР37

Формат	Зона	Для исполнения с порядковым номером	Обозначение	Кол.	Примеч.
II		-06;-07;-25;-27;	1.424.1-6. 2-0.17.0 -02	2	2КР38
		-28;	-03	2	2КР39
		-49;-57;-59;	-06	2	2КР40-1
		-11;-30;	-08	2	2КР41-1
		-50;-58;	-09	2	2КР41-2
		-12;-36;	-10	2	2КР42
		-13;-14;-33;	-14	2	2КР43-1
		-16;-38;	-23	2	2КР46
		-17;-19;-41;	-28	2	2КР47-3
		-18;-39;-43;-46;	-33	2	2КР48-3
		-45;	-45	2	2КР51-3
		Детали			
		поз.13. Стержень арматурный			
		-00;-01...07;-20...-28;			
II		-51...-55;-61...-67;	1.424.1-6. 2-0.00.2 -03	20	
		-08...-14;-29...-37;-47...-50;			
		-56...-60;	-03	28	
		-15...-19;-38...-46;	-03	36	
		поз.14. Стержень арматурный			
		-00;-01...-07;-20...-28;			
II		-51...-55;-61...-67;	1.424.1-6. 2-0.00.2 -02	38	
		-08...-14;-29...-37;-47...-50;			
		-56...-60;	-02	47	
		-15...-19;-38...-46;	-02	56	

Инв. № подл. | Подпись и дата | Взам. инв. №

Копировал Куприянов Формат 12

Формат	Зона	Для исполнения с порядковым номером	Обозначение	Кол.	Примеч.
		Поз.15. Стержень	арматурный		
11		-00; -01...-07; -51...-55;	1.424.1-6. 2-0.00.1 -008	40	
		-08...-19;	-008	38	
		-20...-28;	-008	46	
		-29...-37; -61...-67;	-008	44	
		-38...-46; -56...-60;	-008	42	
		-47...-50;	-008	36	
		Поз.16. Стержень	арматурный		
11		-00; -01...-07; -20...-28;			
		-51...-53; -61...-63;	1.424.1-6. 2-0.00.1 -014	2	
		-08...-14; -29...-37;	-016	2	
		-15...-19; -38...-46;	-018	2	
		-54; -55; -64...-67;	-013	2	
		-47...-50; -56...-60;	-015	2	

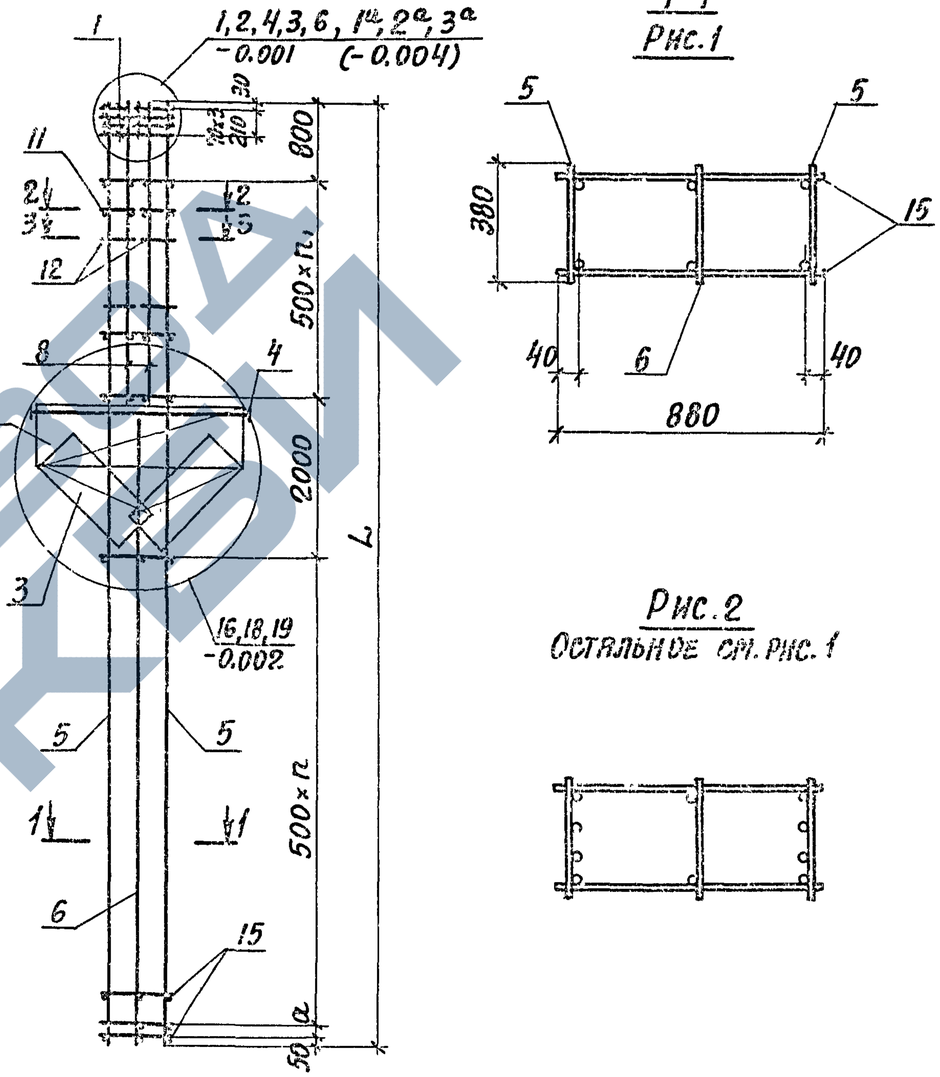

1. Таблицу исполнений см. листы 3...5.
2. Узлы 1а, 2а, 3а применять для пространственных каркасов с укорочением на 100мм надкрановых частей колонн. Ссылки на док. приведены в скобках.

Нач.отд.	Бродский		
Н.контр.	Купричевская		
Гл.констр.	Сапрыкинский		
Вед.инж.	Купричевская		
Вед.инж.	Эпельбаум		
Исполн.	Стативин		
Проверил	Купричевская		

1.424.1-6. 2-7.00.0 СБ

Каркас пространственный (КП 235...КП 247; КП 249...КП 291; КП 294...КП 305) Сборочный чертеж

Стадия	Масса	Масштаб
Р	см. таблицу	—
Лист 1	Листов 5	

Госстрой СССР Харьковский Промстройниипроект

Инв.№ подл. | Подпись и дата | Взам.инв.№

Копировал Кублицкая 10198-03 А4 Формат А2

2-2

Рис. 1

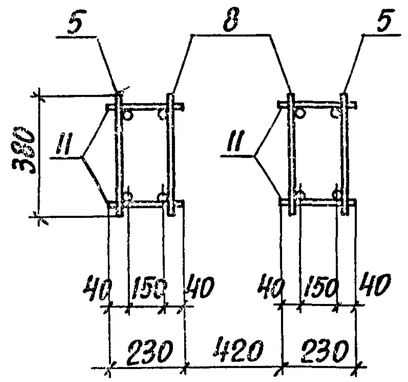

Рис. 2

Остальное см. рис. 1

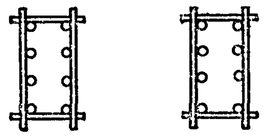

3-3

Рис. 1

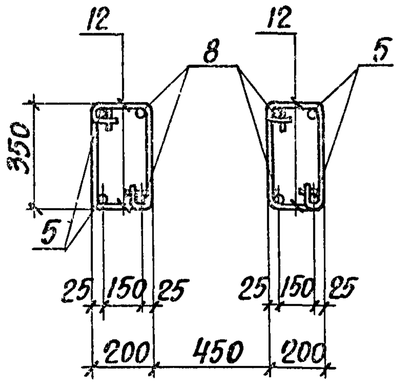

Рис. 2

Остальное см. рис. 1

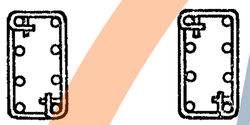

Обозначение	Марка	Рис.	N узла	Размеры, мм a	Размеры, мм L	n	n_1	Масса, кг
1.424.1-6.2-7.00.0	КП235	1	2, 6	—	14350	17	6	569.7
-01	КП236							673.9
-02	КП237							491.9
-03	КП238	1/2						581.1
-04	КП239							775.1
-05	КП240							676.7
-06	КП241	2						914.7
-07	КП242	2/1						736.7
-08	КП243	1	4, 8	—		16	7	706.9
-09	КП244							521.3
-10	КП245							595.3
-11	КП246	2						804.9
-12	КП247							952.9
-13	КП249							1176.3
-14	КП250	2/1						974.7
-15	КП251	1	6, 19	—		15	8	614.2
-16	КП252	2						829.4
-17	КП253							981.4
-18	КП254							1211.0
-19	КП255	2/1						803.4

В тех случаях, когда ссылка в таблице на рисунок приведена в виде дроби, номера рисунков, стоящие в числителе и знаменателе относятся соответственно к армированию надкрановой и подкрановой частей колонн (разрез 1-1 для подкрановой части, разрезы 2-2 и 3-3 для надкрановой части колонны).

2. См. примечания пункт 2 к док. -1.00.ОСБ.

Инв. № подл. | Подпись и дата | Взам. инв. №

Копировала Кублицкая Формат А2

Обозначение	Марка	Рис.	№ узла	Размеры, мм a	Размеры, мм l	n	n1	Масса, кг
1.424.1-6.7.00.0 -20	КП256	1	2, 16	200	15550	19	6	516.1
-21	КП257	1						583.7
-22	КП258	1						710.1
-23	КП259	1/2						719.3
-24	КП260	2						616.1
-25	КП261	2						966.9
-26	КП262	2						811.3
-27	КП263	2/1						844.9
-28	КП264	2						1199.7
-29	КП265	1	4, 18	200		18	7	624.1
-30	КП266	2						847.3
-31	КП267	1						545.3
-32	КП268	1						742.9
-33	КП269	2						1242.7
-34	КП270	1/2						869.3
-35	КП271	2						1070.9
-36	КП272	2						1004.5
-37	КП273	1/2						740.9
-38	КП274	2	6, 19	200		17	8	871.2
-39	КП275	2						1277.1
-40	КП276	1						564.6
-41	КП277	2						1032.8
-42	КП278	1						764.8
-43	КП279	2/1						1044.9

Инв.№подл. | Подпись и дата | Взам.инв.№

Обозначение	Марка	Рис.	№ узла	Размеры, мм a	Размеры, мм l	n	n1	Масса, кг
1.424.1-6.2-7.00.0 -44	КП280	1/2	6, 19	200	15550	17	8	928.7
-45	КП281	2						1572.2
-46	КП282	2/1						1118.3
-47	КП283	1	3, 19	400	13750	14	7	579.5
-48	КП284	1						507.9
-49	КП285	2/1						661.9
-50	КП286	2						923.5
-51	КП287	1	2, 16	400		15	6	480.5
-52	КП288	1						551.3
-53	КП289	1						656.9
-54	КП290	1	1, 18					671.6
-55	КП291	1						495.2
-56	КП294	1	3, 19	100		17	7	533.4
-57	КП295	2/1						687.6
-58	КП296	2						976.6
-59	КП297	2						824.6
-60	КП298	1/2						633.4
-61	КП299	1	2, 16	100	14950	18	6	504.2
-62	КП300	1						692.2
-63	КП301	2						790.2
-64	КП302	2						805.3
-65	КП303	1	1, 18					707.3
-66	КП304	1						519.3
-67	КП305	1						594.5

Инв.№подл. | Подпись и дата | Взам.инв.№

Копировала Мирошниченко

Формат 12

ЗАВОД ЖБИ

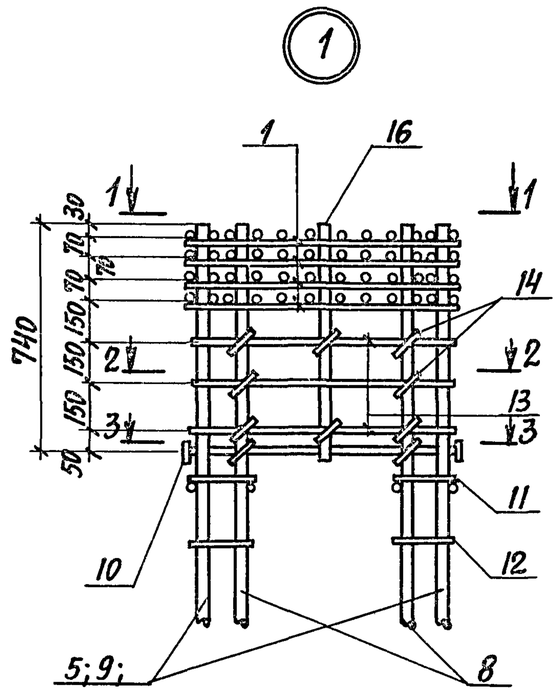

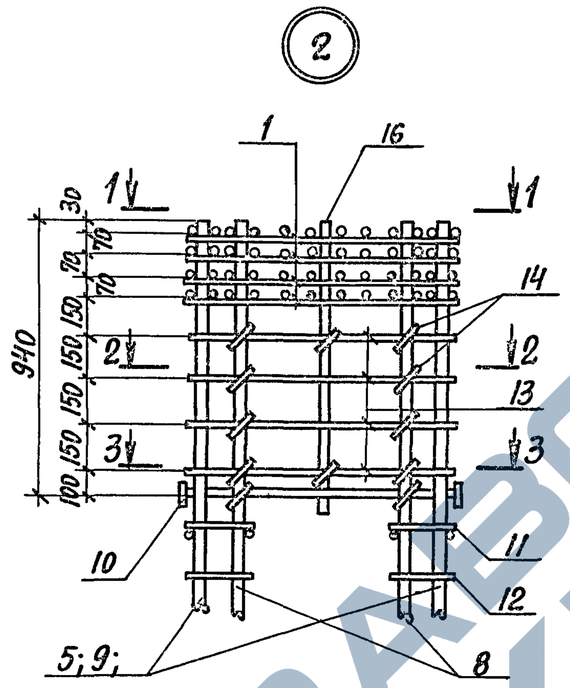

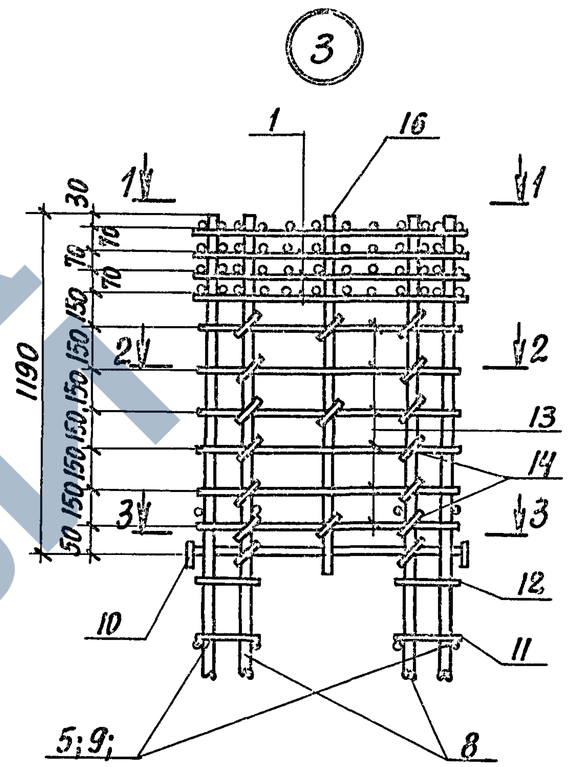

1-1

Рис.1

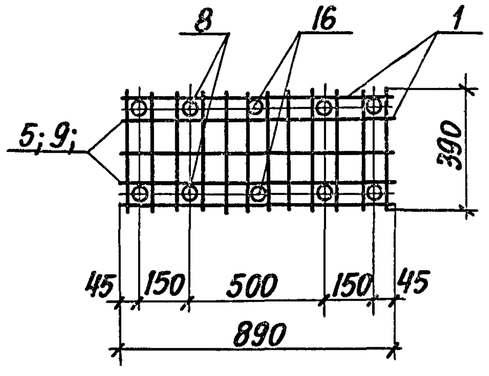

Рис.2

Остальное см. рис.1

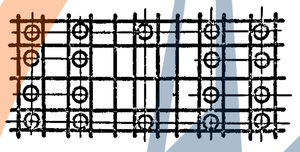

2-2

Рис.1

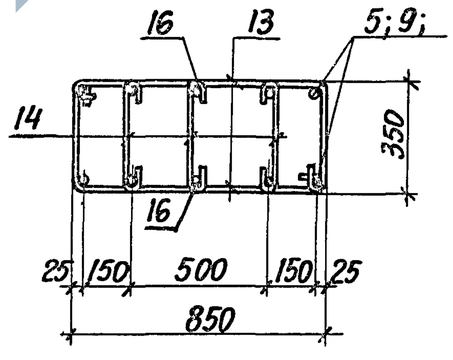

Рис.2

Остальное см. рис.1

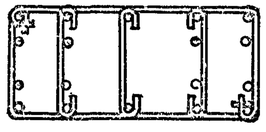

Номера рисунков принимать в соответствии с примечаниями пункт 2 к док. - 1.00.0СБ.

Нач.отд.	Бродский		1.424.1-6.2-0.001
Н.контр.	Кудричевская		
Гл.констр.	Савранский		
Вед.инж.	Кудричевская		Узел 1...6
Вед.инж.	Эпельбаум		Стадия Р; Лист 1; Листов 2
Исполн.	Стативин		Госстрой СССР Харьковский Промстройниипроект
Проверил	Кудричевская		

Копировал Формат А2

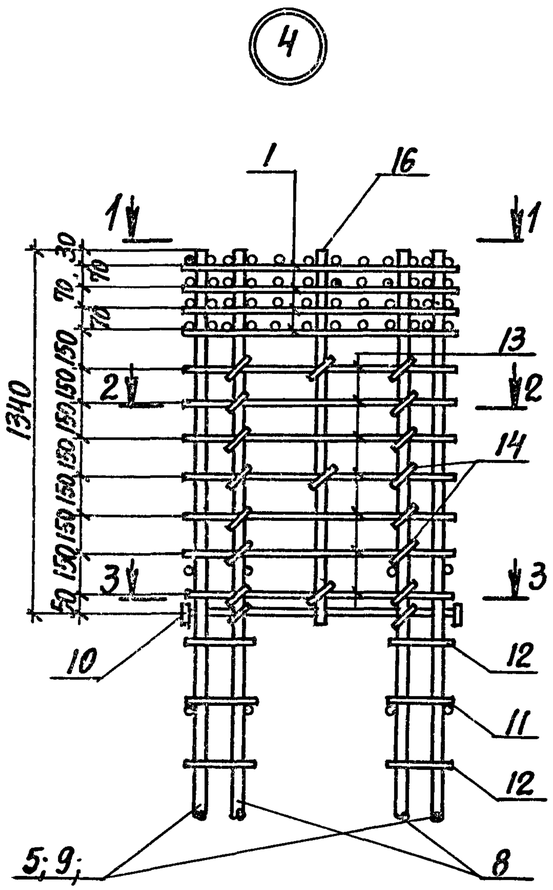

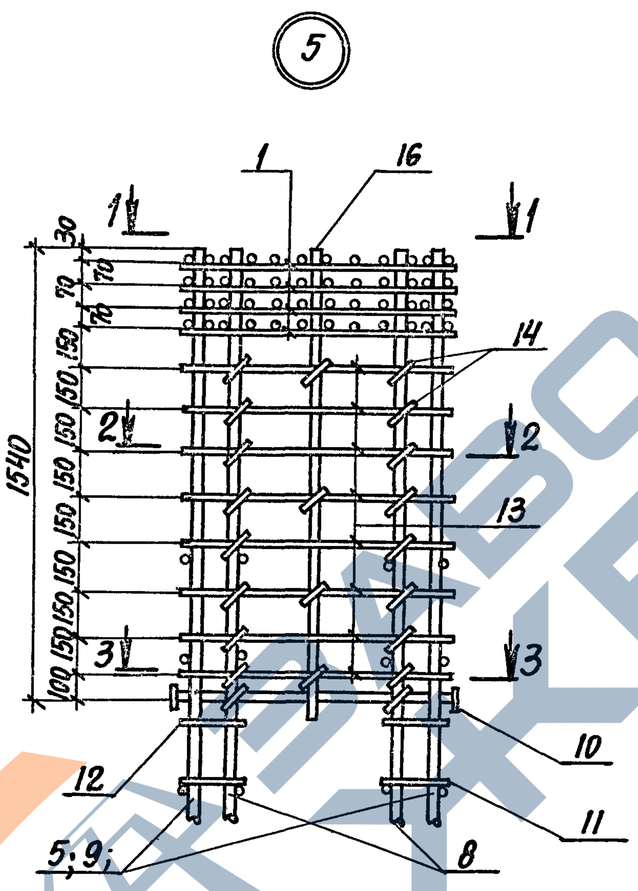

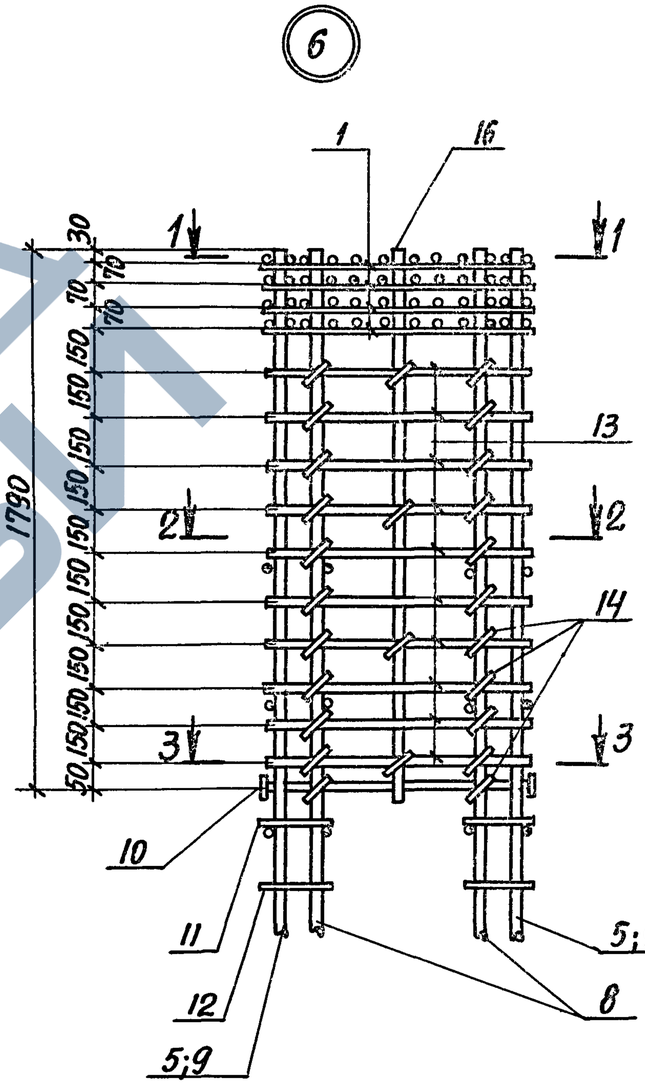

Рис.1

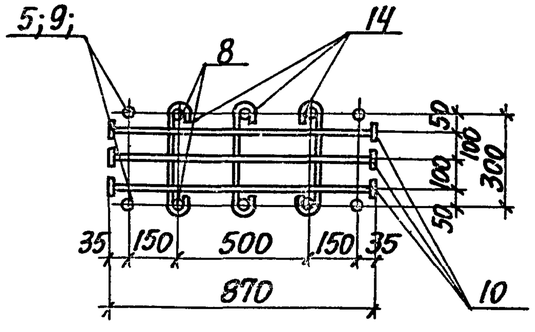

3-3

Рис.2

Остальное см. рис.1

Инв.№подл. | Подпись и дата | Взам.инв.№

1.424.1-6.2-0.001

Лист 2

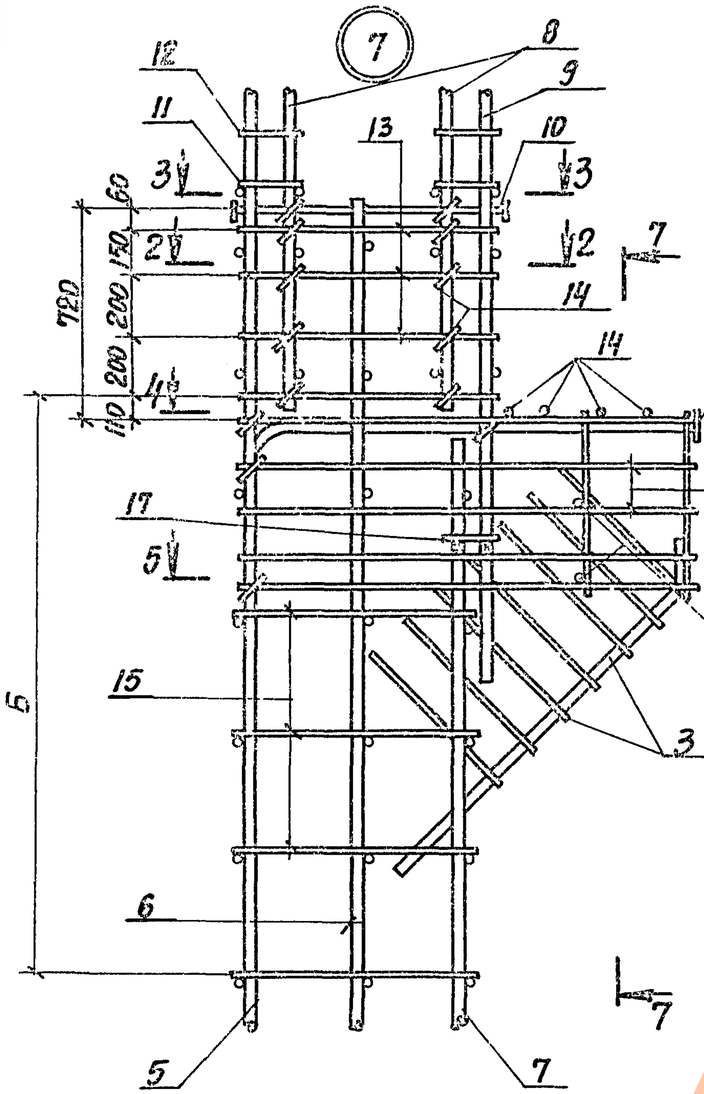

Рис.1

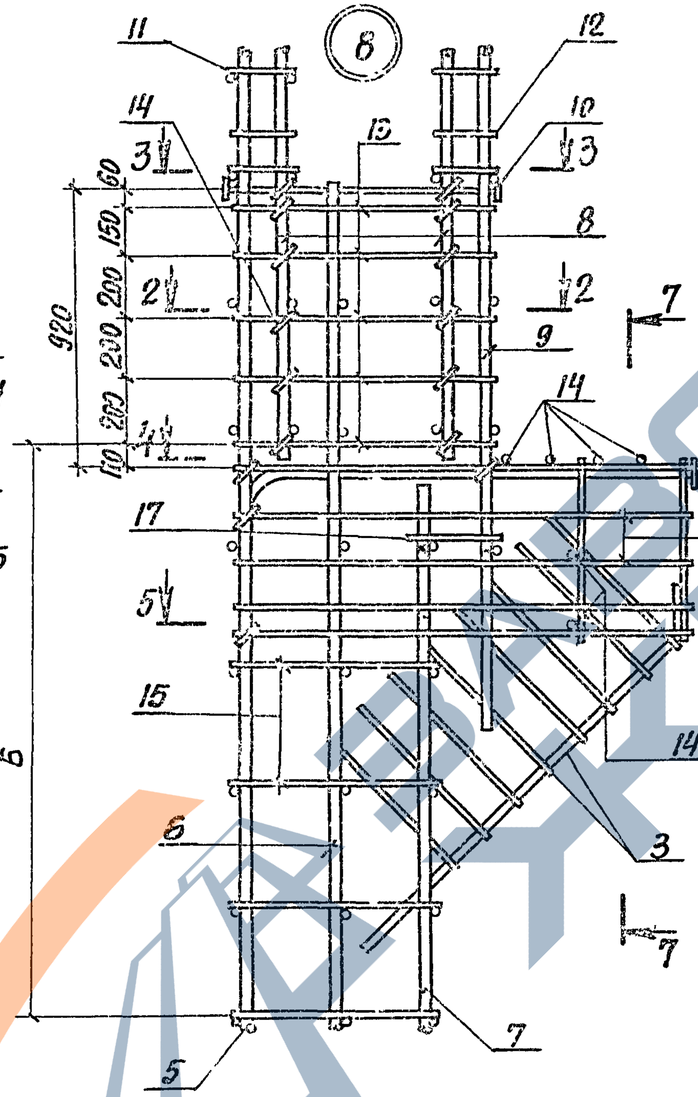

Рис.2

Остальное см. рис.1

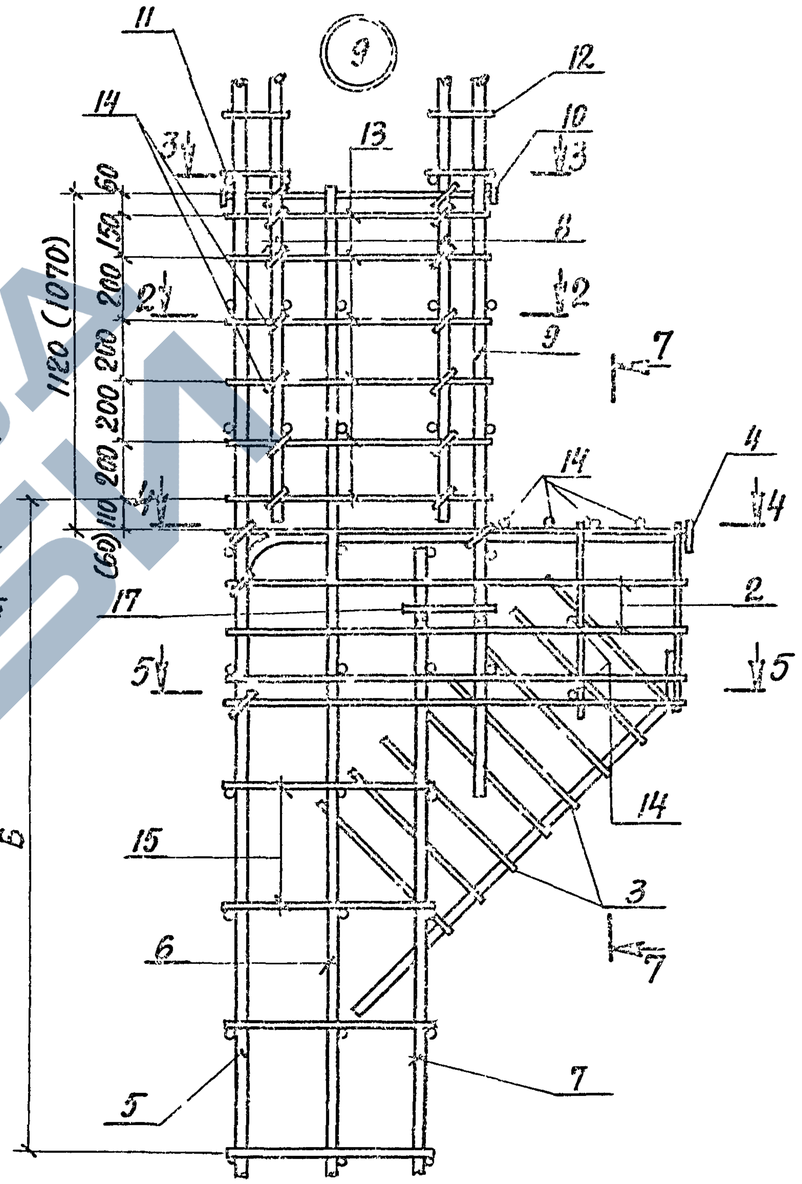

4-4

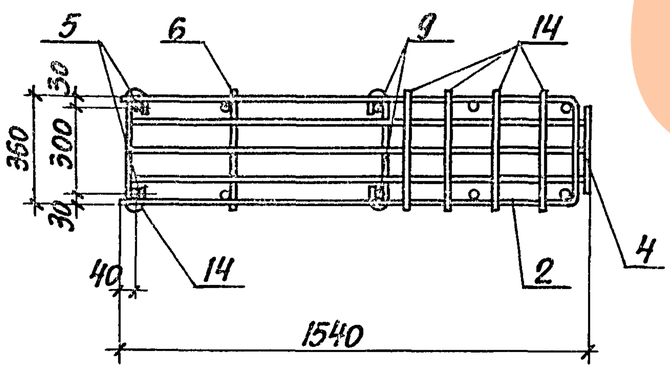

1. Размеры в скобках даны для расстояния до низа прохода Д=1050мм (см. таблицу исполнения к док. 1.424.1-6.1-1.00СБ...-4.00СБ).
2. Номера рисунков принимать в соответствии с примечаниями пункта 2 к док.-1.00.0СБ.

Нач.отд.	Бродский		1.424.1-6.2-0.00 2	
Н.контр.	Кудричевская			
Гл.конст.	Савранский			
Вед.инж.	Кудричевская		Узел 7...14	Стадия Р / Лист 1 / Листов 3
Вед.инж.	Эпельбаум			Госстрой СССР Харьковский Промстройниипроект
Исполн.	Стативин			
Проверил	Кудричевская			

Копировала Кублицкая 19198-03 46 Формат 12

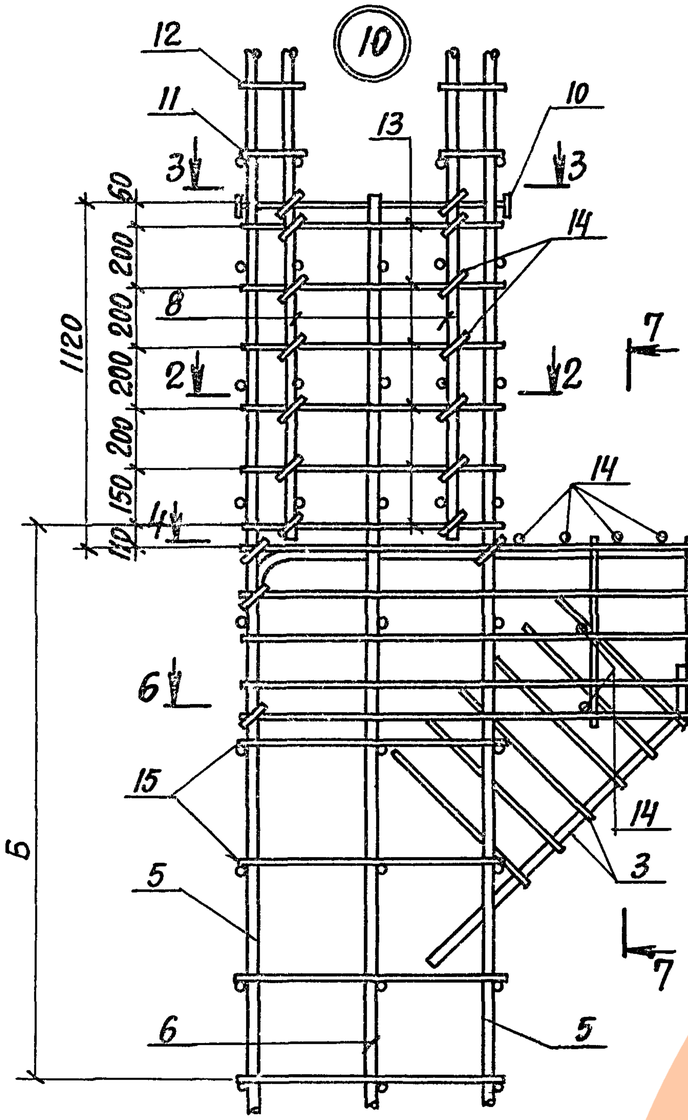

Рис. 1

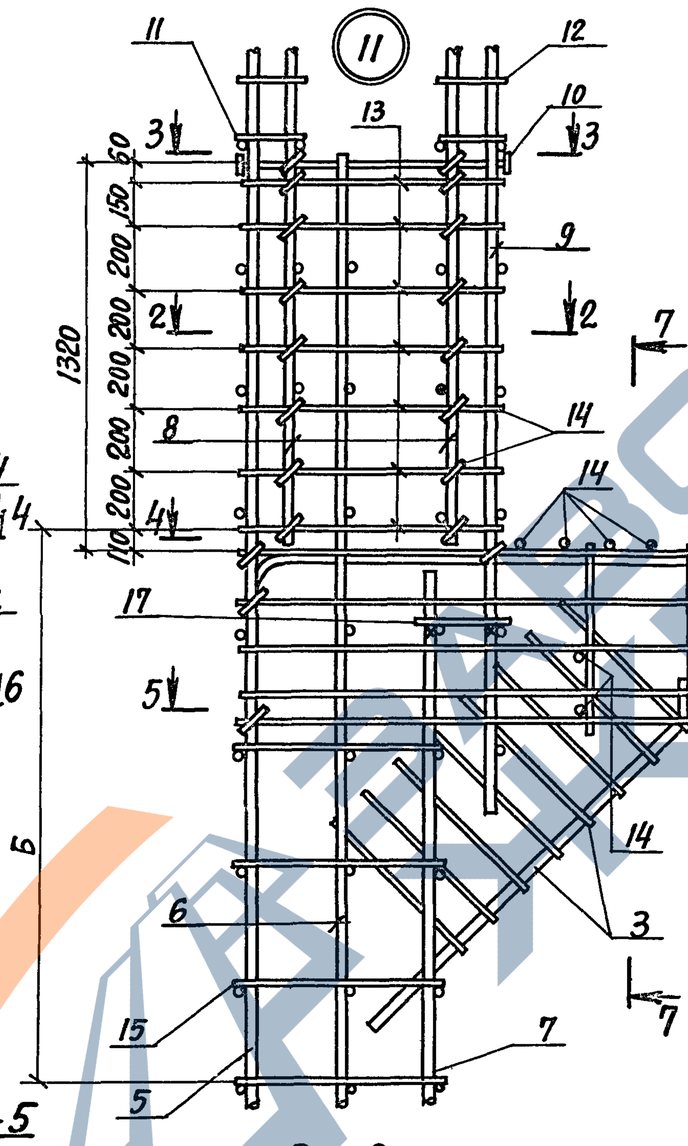

Рис. 2

Остальное см. рис. 1

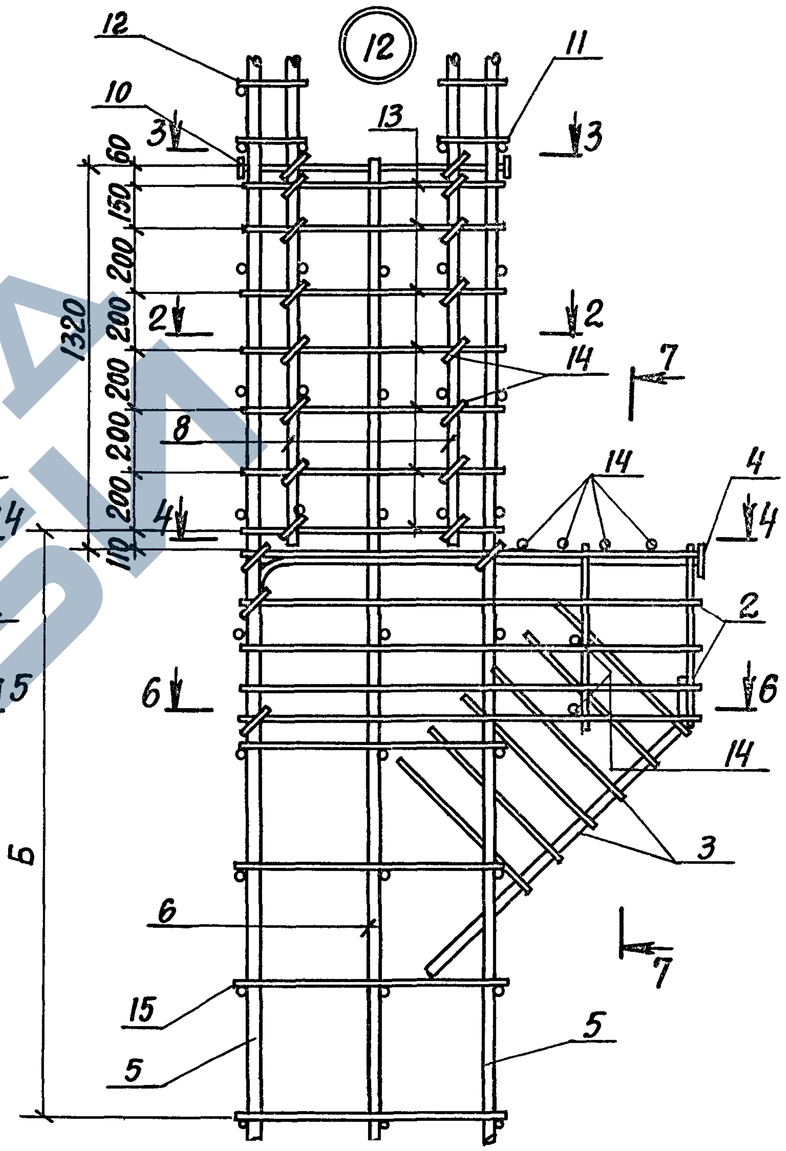

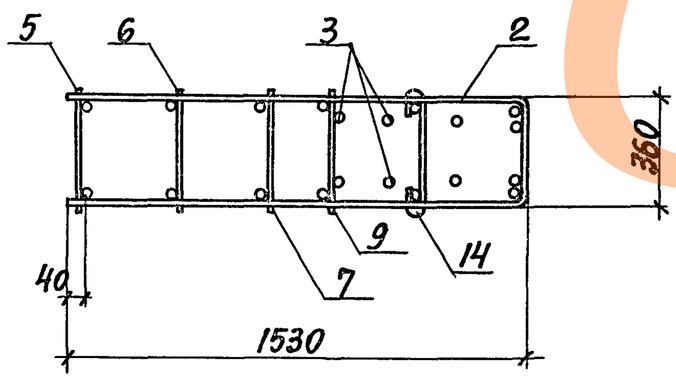

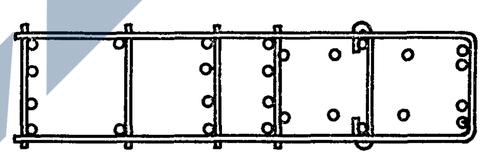

Копировала Кибишкова
Формат А2

13

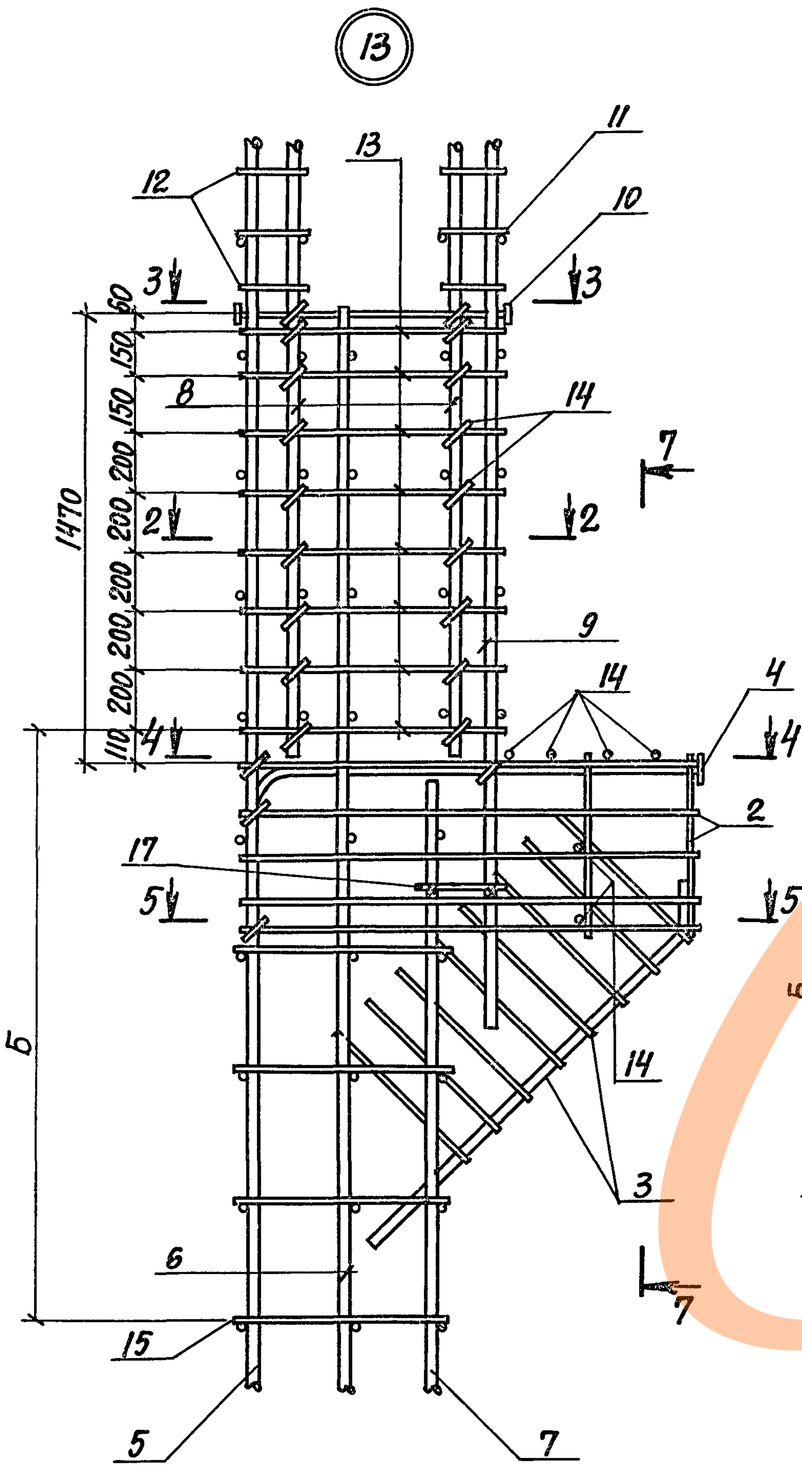

14

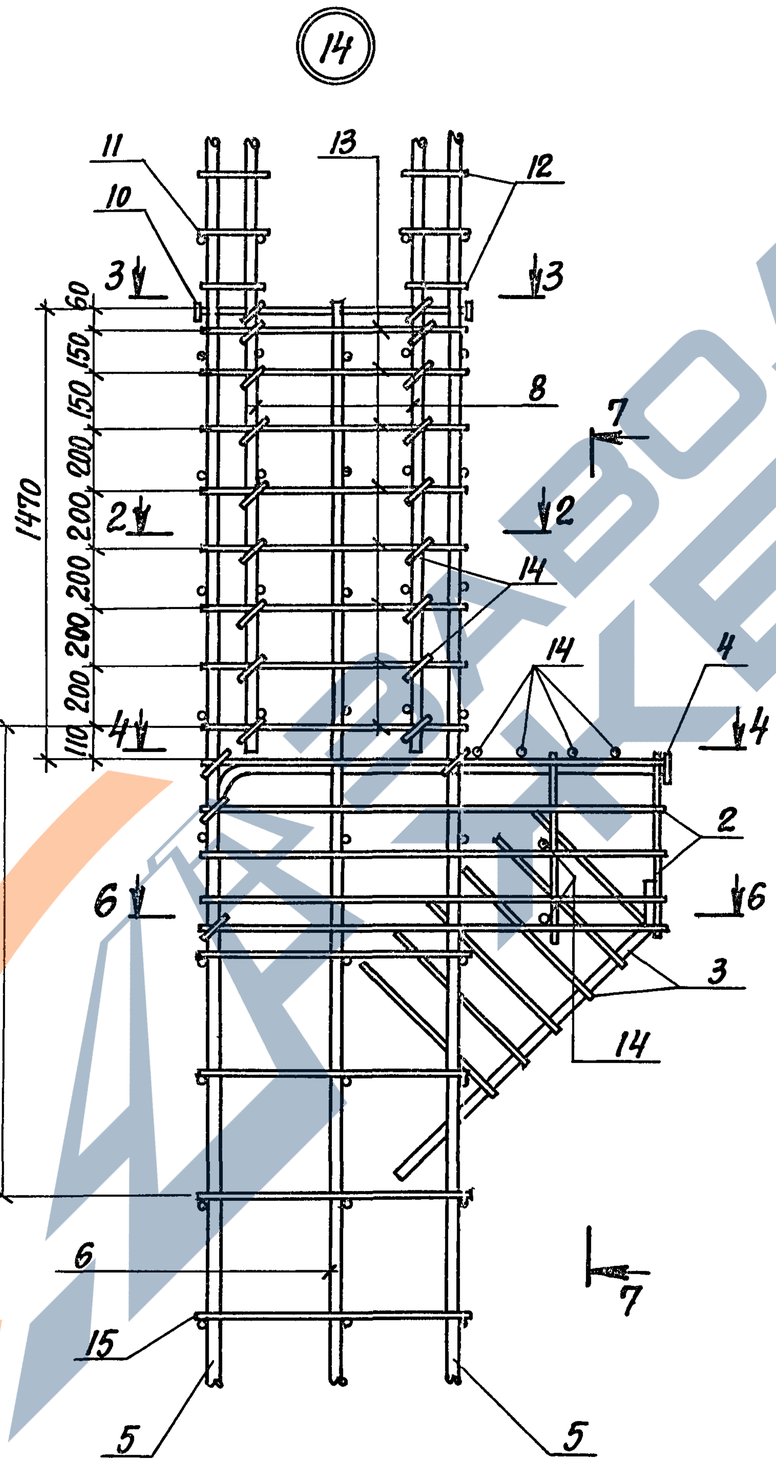

6-6

Рис. 1

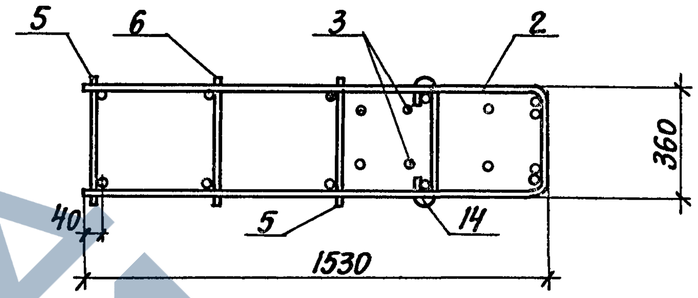

Рис. 2

Остальное см. рис. 1

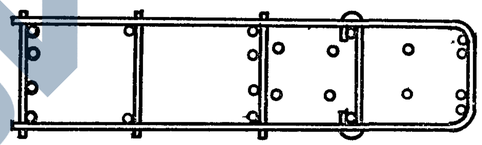

7-7

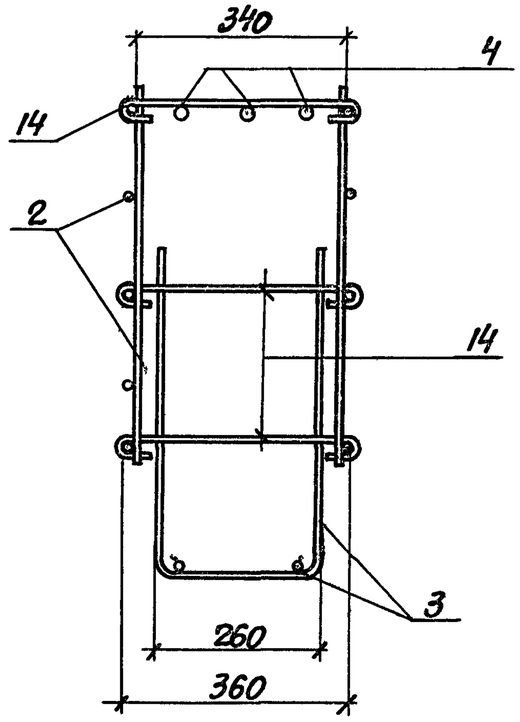

Сечения 2-2; 3-3 смотрите на док.-0.001.

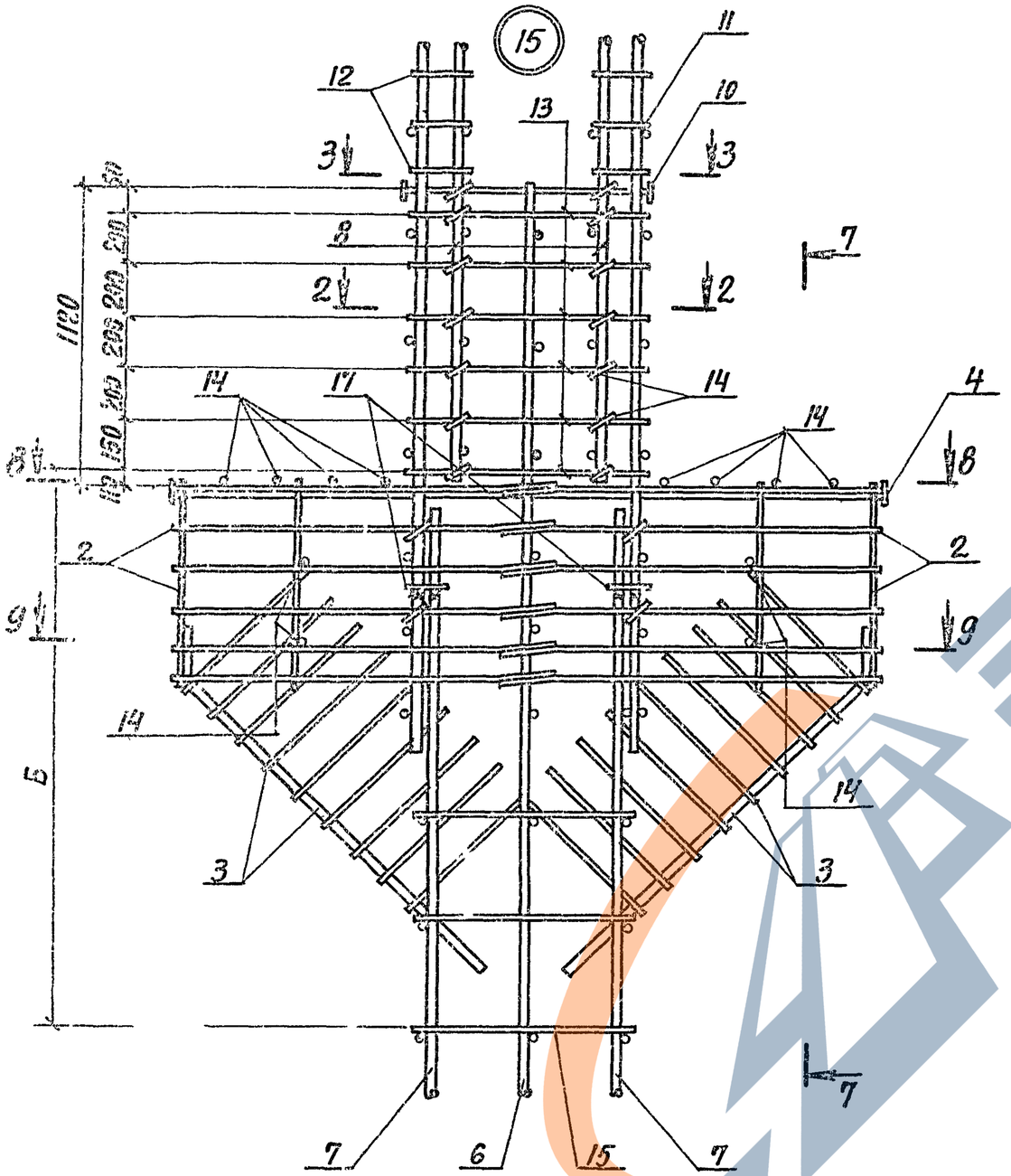

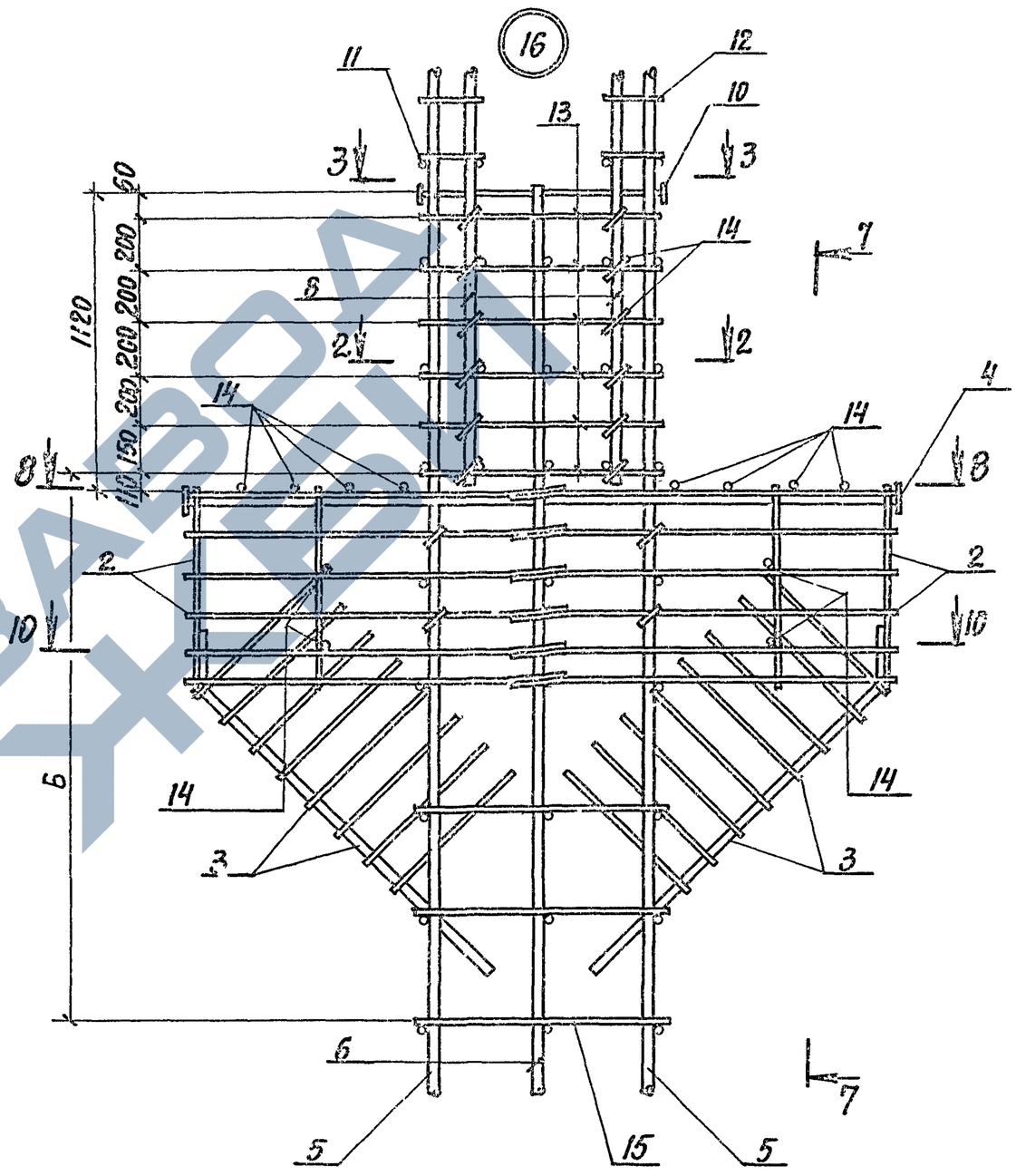

1. Сечения 2-2; 3-3 см. на док. - 0.001.
2. Сечение 7-7 см. на док. - 0.002.

Нач. отд.	Бродский		
Н. контр.	Кудричевская		
Гл. констр.	Савранский		
Вед. инж.	Кудричевская		
Вед. инж.	Эпельбаум		
Исполн.	Стативин		
Проверил	Кудричевская		

1.424.1-6.2-0.003

Узел 15...19

Стадия	Лист	Листов
Р	1	4

Госстрой СССР
ХАРЬКОВСКИЙ ПРОМСТРОЙНИИПРОЕКТ

Копировал Кублицкая

Формат 12

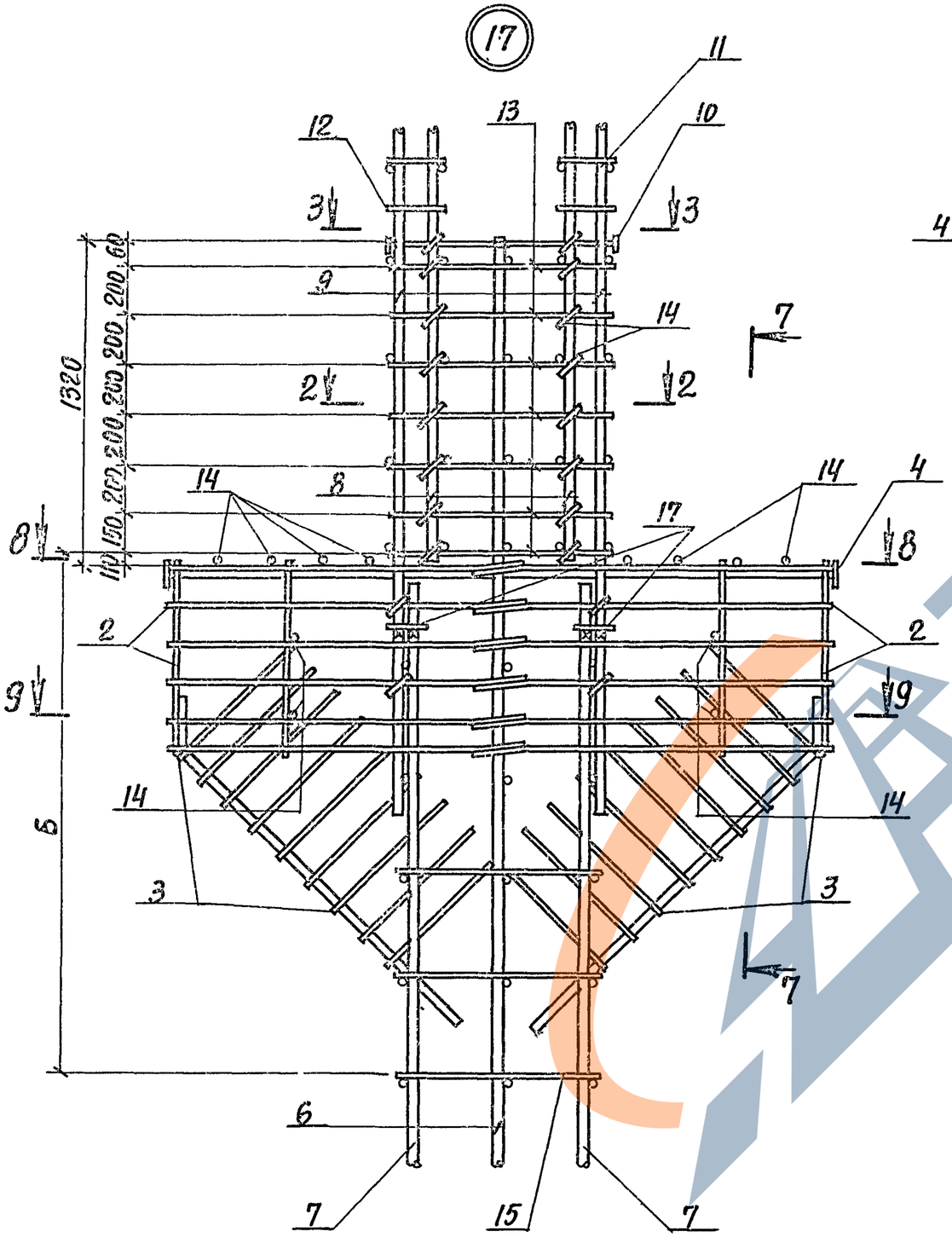

8-8

Рис. 1

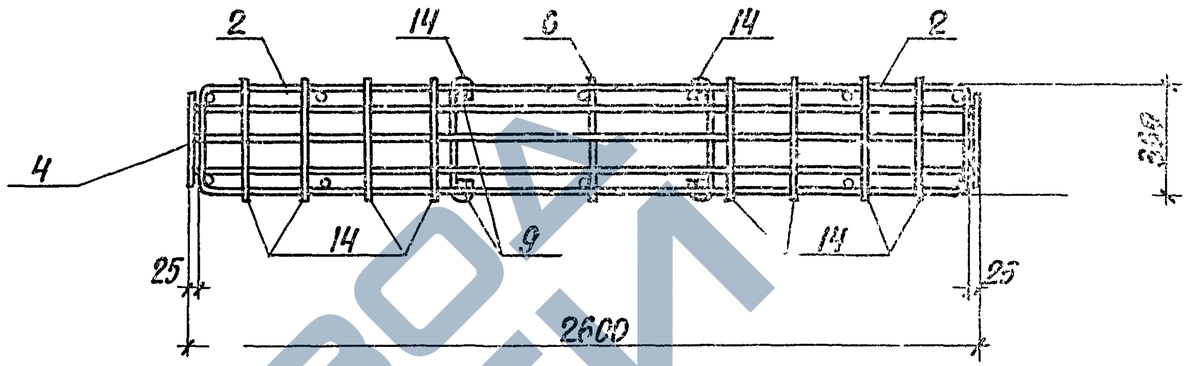

Рис. 2

Остальное см. рис. 1

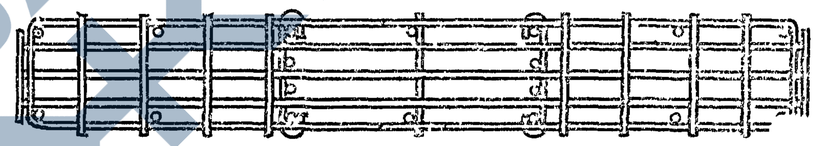

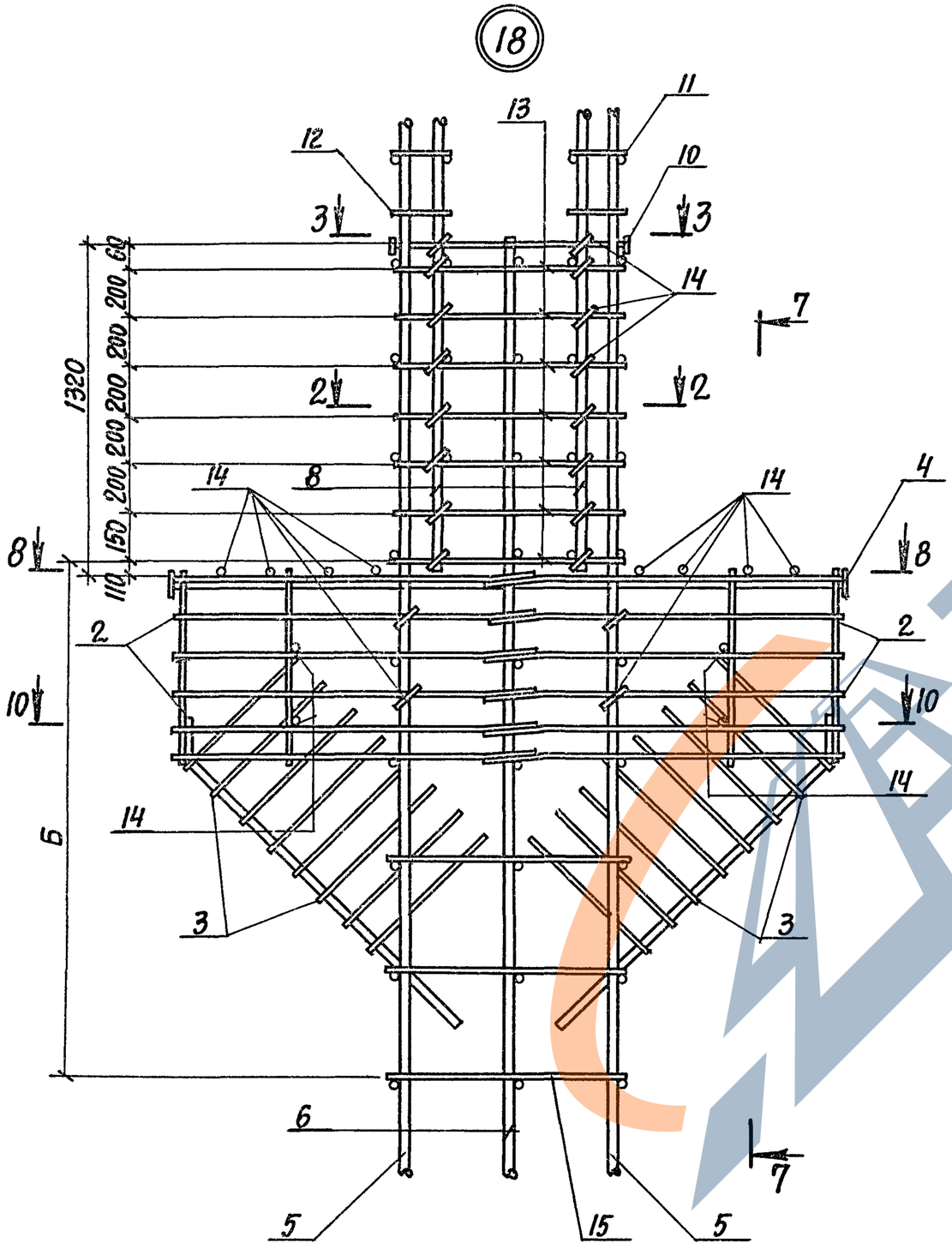

9-9

Рис. 1

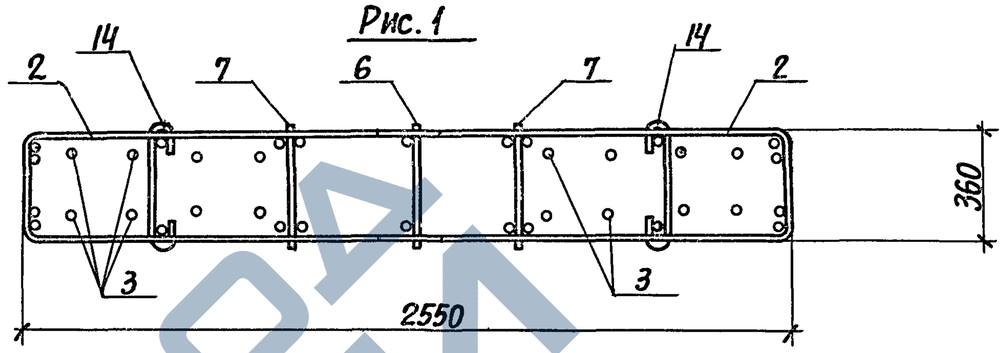

Рис. 2

Остальное см. рис. 1

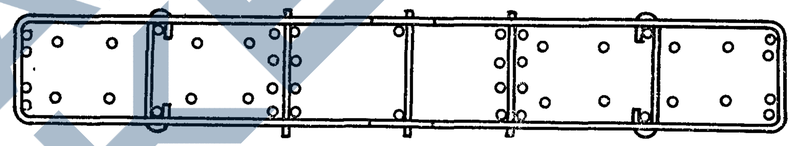

10-10

Рис. 1

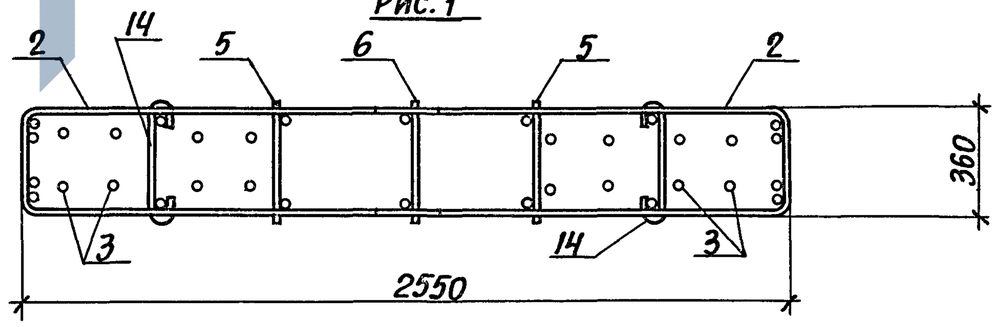

Рис. 2

Остальное см. рис. 1

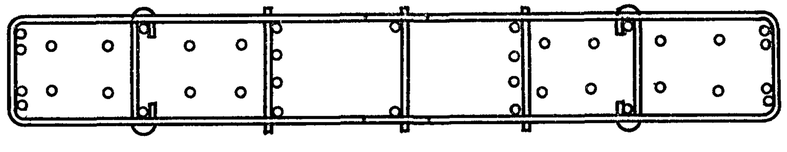

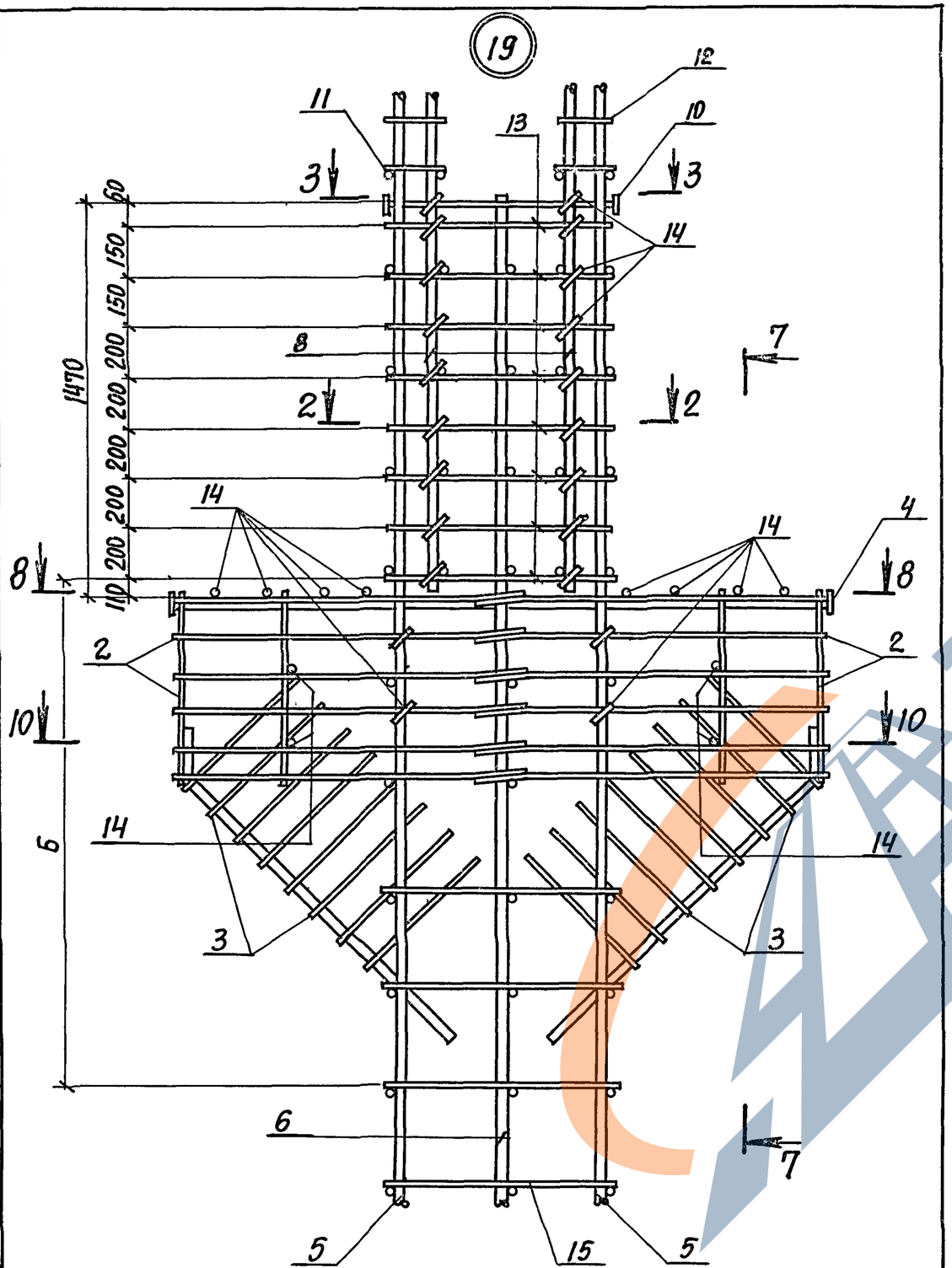

1.424.1-6.2-0.003

Лист 4

ГОСТ 14098-68-КТ-2

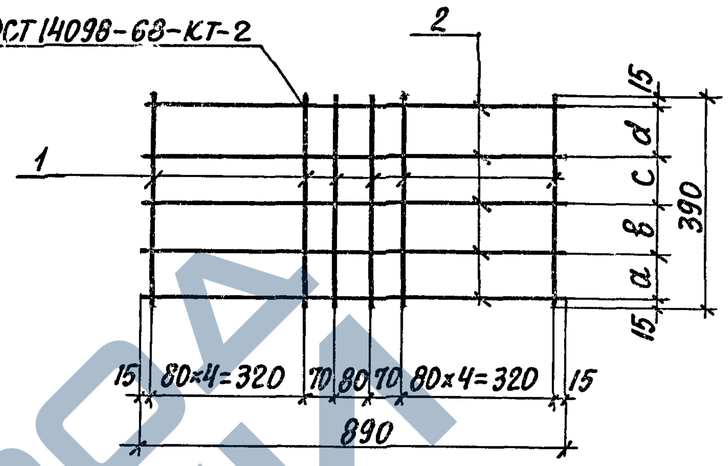

Обозначение	Марка	Размеры, мм			
		a	b	c	d
1.424.1-6.2-0.01.0	С1	80	100	100	80
-01	С1-1	100	80	80	100
-02	С1-2	80	80	100	100

Формат	Зона	Поз.	Обозначение	Наименование	Кол.	Примеч.
				Детали		
II		1	1.424.1-6.2-0.00.1 -005	Стержень арматурный	12	
II		2	-009	——"——	5	

Инв.№ подл. | Подпись и дата | Взам. инв.№

Нач.отд.	Бродский	
Н.контр.	Кудрячевская	
Гл.конст.	Саврянский	
Вед.инж.	Эпельбаум	
Вед.инж.	Кудрячевская	
Исполн.	Стативин	
Проверил	Кудрячевская	

1.424.1-6.2-0.01.0

Сетка С1

Стадия	Масса	Масштаб
Р	3.7кг.	—
Лист	Листов 1	

Госстрой СССР
ХАРЬКОВСКИЙ ПРОМСТРОЙНИИПРОЕКТ

ЗАВОД ЖБИ

Формат	Зона	Поз.	Обозначение	Наименование	Кол.	Примеч.
				Документация		
А1			1.424.1-6.2-0.00.0 ТО	Техническое описание		
А1			1.424.1-6.2-0.02.0 СБ	Сборочный чертеж		
				Переменные данные для исполнений		
				1.424.1-6.2-0.02.0		С2
				Детали		
А1		1	1.424.1-6.2-0.00.1-0.11	Стержень арматурный	4	
А1		2	1.424.1-6.2-0.00.1-332	То же	5	
				1.424.1-6.2-0.02.0-01		С2-1
				Детали		
А1		1	1.424.1-6.2-0.00.1-012	Стержень арматурный	4	
А1		2	1.424.1-6.2-0.00.1-331	То же	6	

Нач. отд.	Бродский		1.424.1-6.2-0.02.0	
Н. контр.	Кудрявцевская			
Гл. констр.	Савранский			
Вед. инж.	Кудрявцевская		Сетка С2	Стадия: Р; Лист; Листов: 1
Вед. инж.	Эпельбаум			ГОССТРОЙ СССР ХАРЬКОВСКИЙ ПРОМСТРОЙНИИПРОЕКТ
Исполнил	Трепль			
Проверил	Кудрявцевская			

Инв. № подл. | Подпись и дата | Взам. инв. №

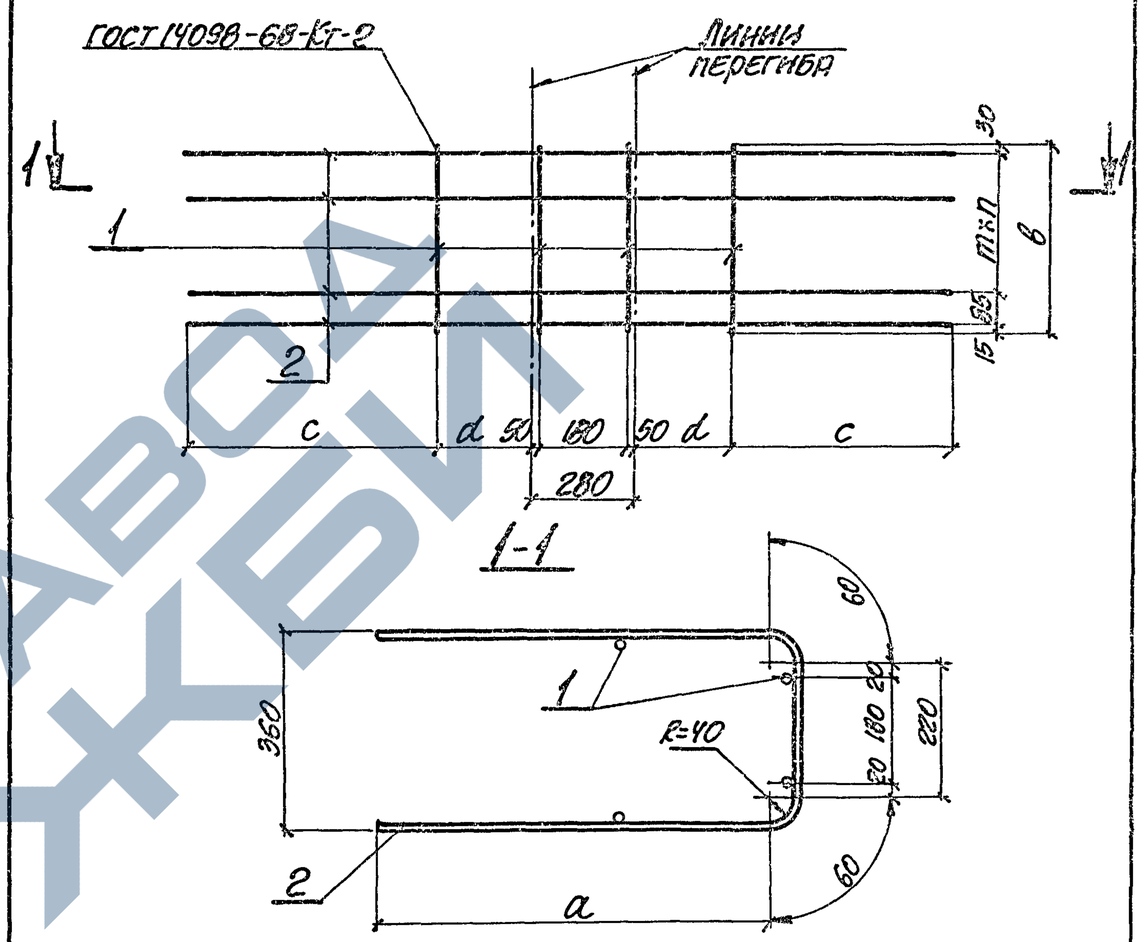

Обозначение	Марка	Размеры, мм					n	Масса, кг
		a	в	c	d	m		
1.424.1-6.2-0.02.0	С2	1500	580	1200	330	150	3	17.0
-01	С2-1	1400	730	1100	330	150	4	19.4

Нач. отд.	Бродский		1.424.1-6.2-0.02.0 СБ	
Н. контр.	Кудрявцевская			
Гл. констр.	Савранский			
Вед. инж.	Эпельбаум		Сетка С2. Сборочный чертеж.	Стадия: Р; Масса: см. тел.; Масштаб: —
Вед. инж.	Кудрявцевская			Лист; Листов: 1
Исполнил	Трепль			ГОССТРОЙ СССР ХАРЬКОВСКИЙ ПРОМСТРОЙНИИПРОЕКТ
Проверил	Кудрявцевская			

Копировал Мирошниченко

Формат А2

Завод ЖБИ

Формат	Зона	Поз.	Обозначение	Наименование	Кол.	Примеч.
				Документация		
11			1.424.1-6.2-0.00.0ТО	Техническое описание		
11			1.424.1-6.2-0.03.0СБ	Сборочный чертеж		
				Переменные данные для исполнений		
				1.424.1-6.2-0.03.0		С-3
				Детали		
11		1	1.424.1-6.2-0.00.2 -07	Стержень арматурный	2	
11		2	1.424.1-6.2-0.00.1 -333	То же	6	
				1.424.1-6.2-0.03.0-01		С3-1
				Детали		
11		1	1.424.1-6.2-0.00.2 -08	Стержень арматурный	2	
11		2	1.424.1-6.2-0.00.1 -333	То же	7	
				1.424.1-6.2-0.03.0 -02		С3-2
				Детали		
11		1	1.424.1-6.2-0.00.2 -09	Стержень арматурный	2	
11		2	1.424.1-6.2-0.00.1 -333	То же	8	
				1.424.1-6.2-0.03.0 -03		С3-3
				Детали		
11		1	1.424.1-6.2-0.00.2 -10	Стержень арматурный	2	
11		2	1.424.1-6.2-0.00.1 -333	То же	9	

Нач.отд.	Бродский	
Н.контр.	Кудричевская	Кудр
Гл.констр.	Савранский	
Вед.инж.	Кудричевская	Кудр
Вед.инж.	Эпельбаум	
Исполнил	Тремль	Тремл
Проверил	Кудричевская	Кудр

1.424.1-6.2-0.03.0

Сетка С3

Стадия	Лист	Листов
Р		1

Госстрой СССР
ХАРЬКОВСКИЙ
ПРОМСТРОЙНИИПРОЕКТ

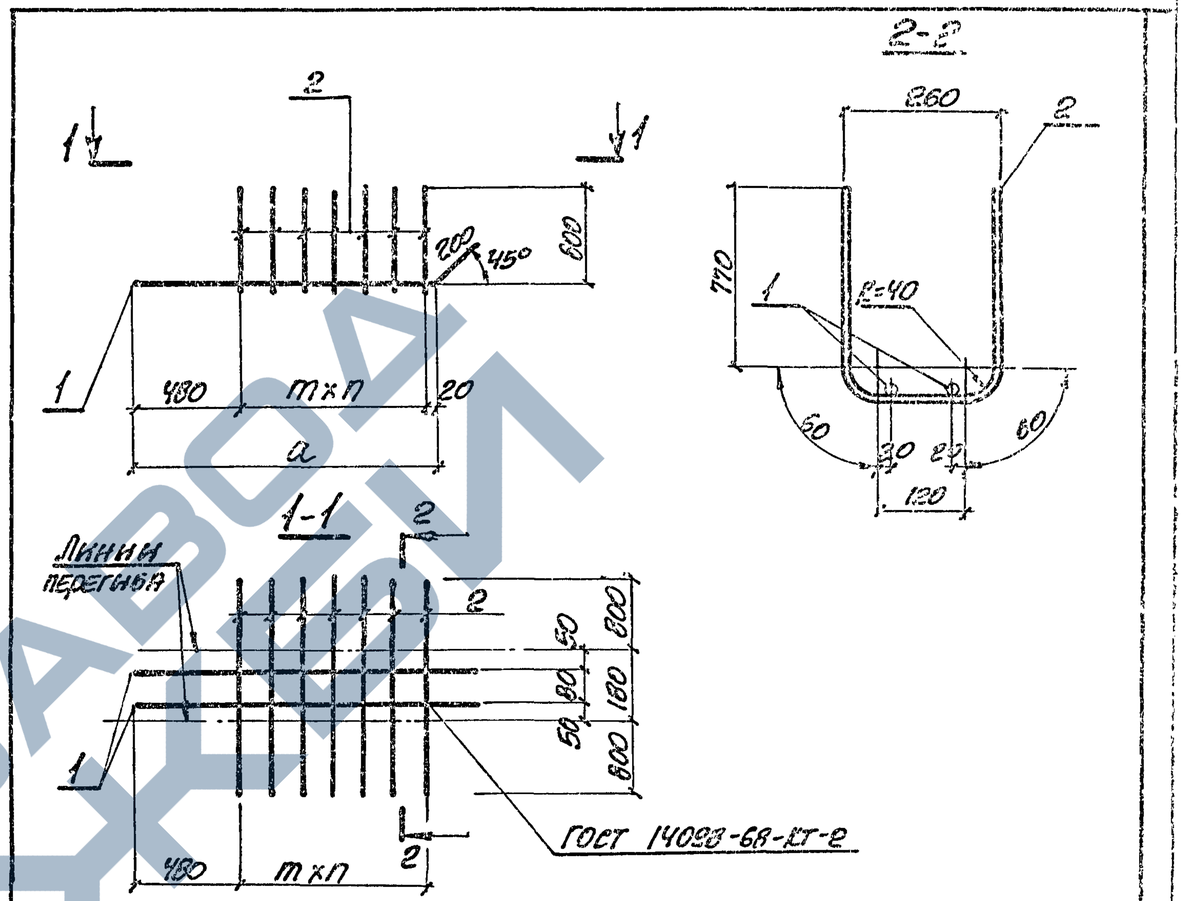

Обозначение	Марка	Размеры, мм a	Размеры, мм m	n		Масса, кг
1.424.1-6.2-0.030	С3	1250	150	5		12.2
-01	С3-1	1400	150	6		14.0
-02	С3-2	1550	150	7		16.0
-03	С3-3	1700	150	8		17.8

Взам. инв. №

Подпись и дата

Инв. № подл.

Нач.отд.	Бродский	
Н.контр.	Кудричевская	Кудр
Гл.констр.	Савранский	
Вед.инж.	Кудричевская	Кудр
Вед.инж.	Эпельбаум	
Исполнил	Тремль	Тремл
Проверил	Кудричевская	Кудр

1.424.1-6.2-0.03.0 СБ

Сетка С3
Сборочный чертеж.

Стадия	Масса	Масштаб
Р	см. таблицу	—

Лист | Листов 1

Госстрой СССР
ХАРЬКОВСКИЙ
ПРОМСТРОЙНИИПРОЕКТ

Копировала Кудричевская 19198 55 54

Формат	Зона	Поз.	Обозначение	Наименование	Кол.	Примеч.
				Документация		
11			1.424.1-6. 2-0.00.0 ТО	Техническое описание		
11			1.424.1-6. 2-0.04.0 СБ	Сборочный чертеж		
			Переменные данные для исполнений			
				1.424.1-6. 2-0.04.0		С4
				Детали		
11		1	1.424.1-6. 2-0.00.2-13	Стержень арматурный	3	
11		2	1.424.1-6. 2-0.003	Пластина	1	
				1.424.1-6. 2-0.04.0-01		С4-1
				Детали		
11		1	1.424.1-6. 2-0.00.2-14	Стержень арматурный	3	
11		2	1.424.1-6. 2-0.003-01	Пластина	1	
				1.424.1-6. 2-0.04.0-02		С4-2
				Детали		
11		1	1.424.1-6. 2-0.00.2-15	Стержень арматурный	3	
11		2	1.424.1-6. 2-0.00.3-02	Пластина	1	
				1.424.1-6. 2-0.04.0-03		С4-3
				Детали		
11		1	1.424.1-6. 2-0.00.2-16	Стержень арматурный	3	
11		2	1.424.1-6. 2-0.003-03	Пластина	1	
				1.424.1-6. 2-0.04.0-04		С4-4
				Детали		
11		1	1.424.1-6. 2-0.00.2-17	Стержень арматурный	3	
11		2	1.424.1-6. 2-0.00.3-04	Пластина	1	

Нач.отд.	Бродский		1.424.1-6. 2-0.04.0
Н.контр.	Кудричевская		
Гл.констр	Саврянский		Сетка С4
Вед.инж.	Кудричевская		Стадия Р; Лист; Листов 1
Вед.инж.	Эпельбаум		Госстрой СССР Харьковский промстройниипроект
Исполн.	Стативин		
Проверил	Кудричевская		

Инв.№ подл. | Подпись и дата | Взам.инв.№

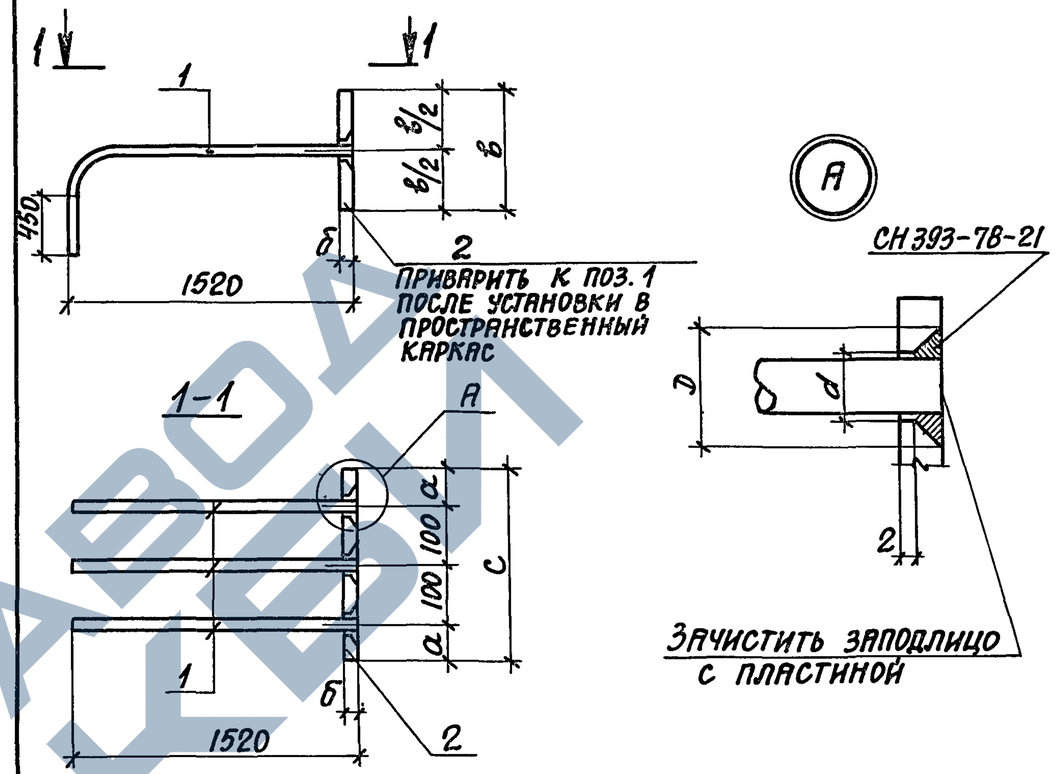

Обозначение	Марка	Размеры, мм						Масса, кг
		а	б	в	с	d	D	
1.424.1-6. 2-0.04.0	С4	35	12	70	270	20	40	11.4
-01	С4-1	40	14	80	280	22	60	14.5
-02	С4-2	40	16	80	280	24	60	17.8
-03	С4-3	45	18	90	290	26	60	22.0
-04	С4-4	50	20	100	300	30	70	28.4

Нач.отд.	Бродский		1.424.1-6. 2-0.04.0 СБ
Н.контр.	Кудричевская		
Гл.констр	Саврянский		Сетка С4 Сборочный чертеж
Вед.инж.	Кудричевская		Стадия Р; Масса см. таблицу; Масштаб —
Вед.инж.	Эпельбаум		Лист; Листов 1
Исполн.	Стативин		Госстрой СССР Харьковский промстройниипроект
Проверил	Кудричевская		

Инв.№ подл. | Подпись и дата | Взам.инв.№

Копировала Кублицкая

Формат 12

https://zavodjbi.com/

Формат	Зона	Поз.	Обозначение	Наименование	Кол.	Примеч.
				Документация		
11			1.424.1-6. 2-0.00.0 ТО	Техническое описание		
11			1.424.1-6. 2-0.05.0 СБ	Сборочный чертеж		
			Переменные данные для исполнений			
				1.424.1-6. 2-0.05.0		С5
				Детали		
11		1	1.424.1-6. 2-0.00.1-054	Стержень арматурный	3	
11		2	1.424.1-6. 2-0.00.3-02	Полоса	2	
				1.424.1-6. 2-0.05.0-01		С5-1
				Детали		
11		1	1.424.1-6. 2-0.00.1-056	Стержень арматурный	3	
11		2	1.424.1-6. 2-0.00.3-03	Полоса	2	
				1.424.1-6. 2-0.05.0-02		С5-2
				Детали		
11		1	1.424.1-6. 2-0.00.1-103	Стержень арматурный	3	
11		2	1.424.1-6. 2-0.00.3-04	Полоса	2	

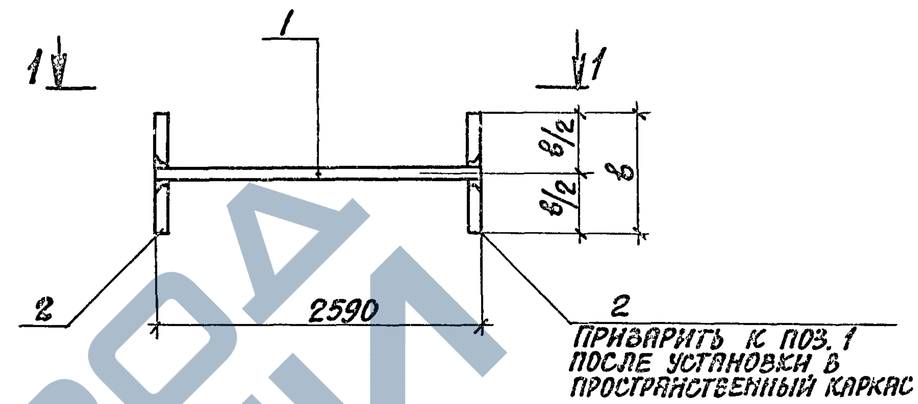

1-1

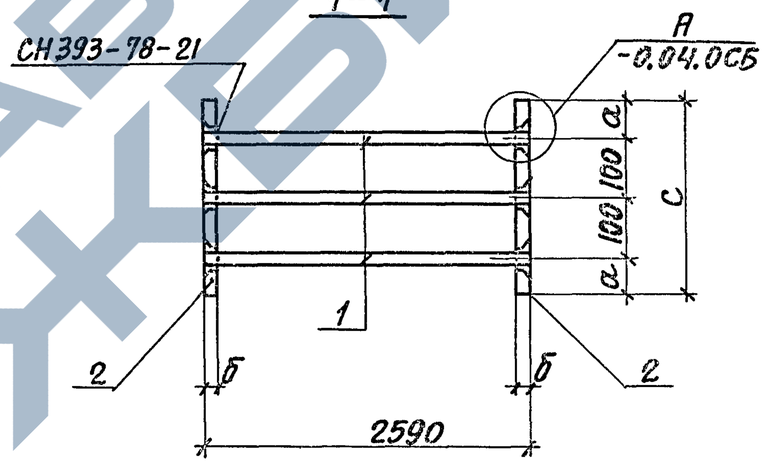

Обозначение	Марка	Размеры, мм						Масса, кг
		а	б	в	с	d	D	
1.424.1-6. 2-0.05.0	С5	40	16	80	280	24	60	24.8
-01	С5-1	45	18	90	290	26	60	30.6
-02	С5-2	50	20	100	300	30	70	39.3

Нач. отд.	Бродский		
Н. контр.	Элельбаум		
Гл. конс.	Савранский		
Вед. инж.	Кудричевская		
Вед. инж.	Элельбаум		
Исполн.	Статтивин		
Проверил	Кудричевская		

1.424.1-6. 2-0.05.0СБ

Сетка С5
Сборочный чертеж

Стадия	Масса	Масштаб
Р	см. таблицу	—
Лист	Листов 1	

Госстрой СССР
Харьковский Промстройниипроект

Инв. № подл. | Подпись и дата | Взам. инв. №

Нач. отд.	Бродский		
Н. контр.	Элельбаум		
Гл. конс.	Савранский		
Вед. инж.	Кудричевская		
Вед. инж.	Элельбаум		
Исполн.	Статтивин		
Проверил	Кудричевская		

1.424.1-6. 2-0.05.0

Сетка С5

Стадия	Лист	Листов
Р		1

Госстрой СССР
Харьковский Промстройниипроект

https://zavodpk.com/

Формат	Зона	Поз.	Обозначение	Наименование	Кол.	Примеч.
				Документация		
11			1.424.1-6.2-0.00 0 ТО	Техническое описание		
11			1.424.1-6.2-0.06.0 СБ	Сборочный чертеж		

Формат	Зона	Для исполнения с порядковым номером *)	Обозначение	Кол.	Примеч.
		Переменные	данные		
		Детали			
		Поз. 1 Стержень	арматурный		
11		-00;	1.424.1-6.2-0.00.1-091	2	
		-01;	-141	2	
		-02;	-192	2	
		-03;	-240	2	
		-04;	-092	2	
		-05;	-142	2	
		-06;	-193	2	
		-07;	-241	2	
		-08;	-089	2	
		-09;	-139	2	
		-10;	-190	2	
		-11;	-238	2	

*) Основное исполнение, не имеющее порядкового номера, обозначено „00".

Нач. отд.	Бродский	
Н. контр.	Кудричевская	
Гл. констр.	Савранский	
Вед. инж.	Кудричевская	
Вед. инж.	Эпельбаум	
Исполн.	Копина	
Провер.	Кудричевская	

1.424.1-6.2-0.06.0

Каркас плоский (1КР118; 1КР119; 1КР113; 1КР130; 1КР131; 1КР125; 1КР142; 1КР143; 1КР154; 1КР137; 1КР155; 1КР149; 1КР112)

Стадия	Лист	Листов
Р	1	4

Госстрой СССР
ХАРЬКОВСКИЙ ПРОМСТРОЙНИИПРОЕКТ

Инв. № подл. | Подпись и дата | Взам. инв. №

Формат	Зона	Для исполнения с порядковым номером	Обозначение	Кол.	Примеч.
11		-12;	1.424.1-6.2-0.00.1-094	2	
		-13;	-145	2	
		-14;	-196	2	
		-15;	-243	2	
		-16;	-095	2	
		-17;	-146	2	
		-18;	-197	2	
		-19;	-244	2	
		-20;	-093	2	
		-21;	-143	2	
		-22;	-194	2	
		-23;	-242	2	
		-24;	-097	2	
		-25;	-148	2	
		-26;	-199	2	
		-27;	-246	2	
		-28;	-098	2	
		-29;	-149	2	
		-30;	-200	2	
		-31;	-247	2	
		-32;	-100	2	
		-33;	-151	2	
		-34;	-202	2	
		-35;	-249	2	
		-36;	-101	2	
		-37;	-152	2	
		-38;	-203	2	
		-39;	-250	2	

Инв. № подл. | Подпись и дата | Взам. инв. №

1.424.1-6.2-0.06.0

Лист 2

ЗАВОД КБИ

https://zavodjbi.com/

Формат	Зона	Для исполнения с порядковым номером	Обозначение	Кол.	Примеч.
11		-40;	1.424.1-6.2-0.00.1 -095	2	
		-41;	-147	2	
		-42;	-198	2	
		-43;	-245	2	
		-44;	-099	2	
		-45;	-150	2	
		-46;	-201	2	
		-47;	-248	2	
		-48;	-303	2	
		-49;	-304	2	
		-50;	-305	2	
		Поз. 2 Стержень	арматурный		
11		-00;	1.424.1-6.2-0.00.1-299	28	
		-01... -03;	-300	23	
		-04;	-299	29	
		-05... -07;	-300	24	
		-08; -48;	-299	27	
		-09... -11; -49; -50;	-300	22	
		-12;	-299	31	
		-13... -19;	-300	26	
		-16;	-299	32	
		-20;	-299	30	
		-21... -23;	-300	25	
		-24;	-299	34	
		-25... -31;	-300	28	
		-28;	-299	35	
		-32;	-299	37	
		-33... -39;	-300	31	

Формат	Зона	Для исполнения с порядковым номером	Обозначение	Кол.	Примеч.
11		-36;	1.424.1-6.2-0.00.1 -299	38	
		-40;	-299	33	
		-41... -43;	-300	27	
		-44;	-299	36	
		-45... -47;	-300	30	

Инв. № подл. | Подпись и дата | Взам. инв. №

https://zavodjbi.com/

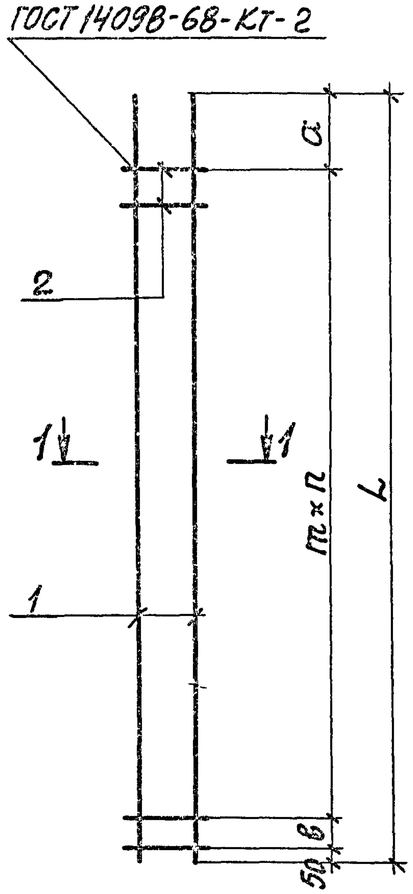

Таблицу исполнений см. листы 2 и 3.

Обозначение	Марка	Размеры, мм				n	Масса, кг
		а	в	m	L		
1.424.1-6. 2-0.06.0	1КР118	950	—	400	11800	27	72.7
-01	-1	750	—	500		22	94.3
-02	-2						117.4
-03	-3						152.4
-04	1КР119	1000	100	400	11950	27	72.8
-05	-1	800	100	500		22	95.2
-06	-2						118.6
-07	-3						153.8
-08	1КР113	1000	300	400	11350	25	69.6
-09	-1	800	—	500		21	90.3
-10	-2						112.5
-11	-3						145.9
-12	1КР130	950	—	400	13000	30	80.1
-13	-1	750	200	500		24	104.0
-14	-2						129.5
-15	-3						168.0
-16	1КР131	1000	100	400	13150	30	80.8
-17	-1	800	300	500		24	104.8
-18	-2						130.5
-19	-3						169.2
-20	1КР125	1000	300	400	12560	28	77.0
-21	-1	800	200	500		23	100.0
-22	-2						124.5
-23	-3						161.5
-24	1КР142	950	—	400	14200	33	87.5
-25	-1	750	400	500		26	113.5
-26	-2						141.4
-27	-3						183.4

Нач.отд.	Бродский	
Н.контр.	Кудричевская	
Гл.конст.	Сябранский	
Вед.инж.	Кудричевская	
Вед.инж.	Эпельбаум	
Исполн.	Копина	
Проверил	Кудричевская	

1.424.1-6. 2-0.06.0 СБ

Каркас плоский (1КР118; 1КР119; 1КР113; 1КР130; 1КР143; 1КР125; 1КР142; 1КР143; 1КР154; 1КР137; 1КР155; 1КР149; 1КР112). Сборочный чертеж

Стадия	Масса	Масштаб
Р	см. таблицу	—

Лист 1 | Листов 3

Госстрой СССР
Харьковский Промстройниипроект

Инв.№ подл. | Подпись и дата | Взам.инв.№

1.424.1-6. 2-0.06.0 СБ

Лист 2

ЗАВОД ЖБИ

Обозначение	Марка	Размеры, мм				n	Масса, кг
		a	в	m	L		
1.424.1-6. 2-0.06.0-28	1КР143	1000	100	400	14350	33	88.2
-29	-1	800	–	500		27	114.3
-30	-2						142.3
-31	-3						184.7
-32	1КР154	950	–	400		36	94.9
-33	-1	750	100	500	15400	29	123.2
-34	-2						153.4
-35	-3						199.0
-36	1КР155	1000	100	400	15550	36	95.6
-37	-1	800	200	500		29	124.0
-38	-2						154.4
-39	-3						200.3
-40	1КР137	1000	300	400	13750	31	84.4
-41	-1	800	400	500		25	109.5
-42	-2						136.3
-43	-3						176.9
-44	1КР149	1000	300	400	14950	34	91.8
-45	-1	800	100	500		28	119.2
-46	-2						148.4
-47	-3						192.5
-48	1КР112	950	200	400	11200	25	69.0
-49	-1	750	400	500		20	89.5
-50	-2						111.5

1.424.1-6. 2-0.06.0 СБ

Лист 3

Формат	Зона	Поз.	Обозначение	Наименование	Кол.	Примеч.
				Документация		
11			1.424.1-6. 2-0.00.0 ТО	Техническое описание		
11			1.424.1-6. 2-0.07.0 СБ	Сборочный чертеж		

Формат	Зона	Для исполнения с порядковым номером *)	Обозначение	Кол.	Примеч.
		Переменные	данные		
		Детали			
		Поз.1 Стержень арматурный			
11		-00;	1.424.1-6. 2-0.00.1-141	4	
		-01;	-192	4	
		-02;	-240	4	
		-03;	-286	4	
		-04;	-142	4	
		-05;	-193	4	
		-06;	-241	4	
		-07;	-287	4	
		-08;	-139	4	
		-09;	-190	4	
		-10;	-238	4	
		-11;	-284	4	

*) Основное исполнение, не имеющее порядкового номера, обозначено „00."

Инв. № подл. | Подпись и дата | Взам. инв. №

Нач. отд.	Бродский	
Н. контр.	Кудричевская	
Гл. констр.	Савранский	
Вед. инж.	Кудричевская	
Вед. инж.	Эпельбаум	
Исполн.	Копина	
Проверил	Кудричевская	

1.424.1-6. 2-0.07.0

Каркас плоский (2КР118; 2КР119; 2КР113; 2КР130; 2КР131; 2КР125; 2КР142; 2КР143; 2КР137; 2КР154; 2КР155; 2КР149).

Стадия	Лист	Листов
Р	1	3

Госстрой СССР Харьковский Промстройпроект

Копировала Кублицкая

Форм. 1

ЗАВОД КБИ

Формат	Зона	Для исполнения с порядковым номером	Обозначение	Кол.	Примеч.
11		-12;	1.424.1-6.2-0.00.1-145	4	
		-13;	-196	4	
		-14;	-243	4	
		-15;	-290	4	
		-16;	-146	4	
		-17;	-197	4	
		-18;	-244	4	
		-19;	-291	4	
		-20;	-143	4	
		-21;	-194	4	
		-22;	-242	4	
		-23;	-289	4	
		-24;	-148	4	
		-25;	-199	4	
		-26;	-246	4	
		-27;	-294	4	
		-28;	-149	4	
		-29;	-200	4	
		-30;	-247	4	
		-31;	-295	4	
		-32;	-147	4	
		-33;	-198	4	
		-34;	-245	4	
		-35;	-293	4	
		-36;	-151	4	
		-37;	-202	4	
		-38;	-249	4	
		-39;	-297	4	
		-40;	-152	4	

Формат	Зона	Для исполнения с порядковым номером	Обозначение	Кол.	Примеч.
11		-41;	1.424.1-6.2-0.00.1 -203	4	
		-42;	-250	4	
		-43;	-298	4	
		-44;	-150	4	
		-45;	-201	4	
		-46;	-248	4	
		-47;	-296	4	
		Поз. 2 стержень арматурный			
11		-00; -01; -02;	1.424.1-6.2-0.00.1-300	23	
		-03;	-301	23	
		-04 ... -06;	-300	24	
		-07;	-301	24	
		-08 ... -10;	-300	22	
		-11;	-301	22	
		-12 ... -14; 16 ... -18;	-300	26	
		-15; -19;	-301	26	
		-20 ... -22;	-300	25	
		-23;	-301	25	
		-24 ... -26; 28 ... -30;	-300	28	
		-27; -31;	-301	28	
		-32 ... -34;	-300	27	
		-35;	-301	27	
		-36 ... -38; -40 ... -42;	-300	31	
		-39; -43;	-301	31	
		-44 ... -46;	-300	30	
		-47;	-301	30	

Инв. № подл. | Подпись и дата | Взам. инв. №

Копировала Копина 19198-03 61 Формат А2

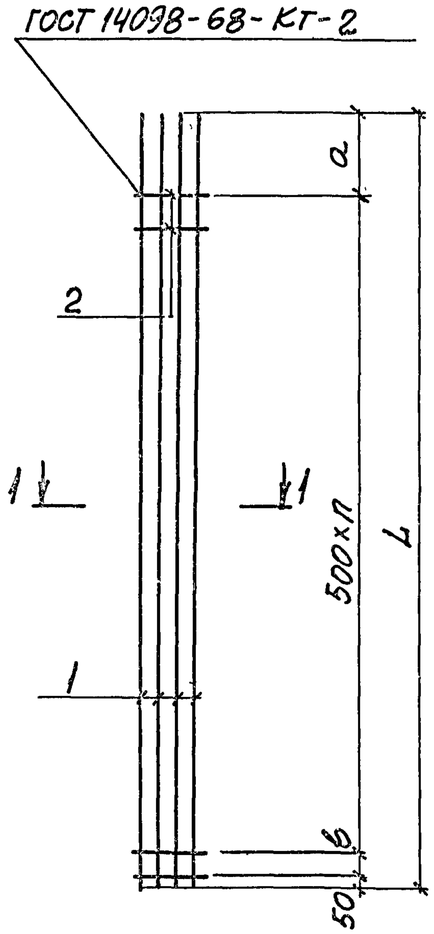

1-1

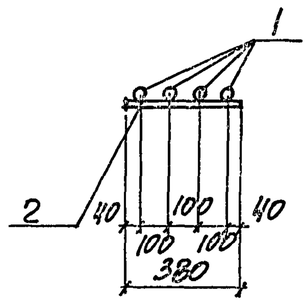

Таблицу исполнений см. листы 2 и 3

Обозначение	Марка	Размеры, мм a	в	L	n	Масса, кг
1.424.1-6.2-0.07.0	2КР118					185.2
-01	-1	750	-	11800	22	231.4
-02	-2					301.3
-03	-3					382.5
-04	2КР119					186.9
-05	-1					233.5
-06	-2	800	100	11950	22	304.0
-07	-3					385.0
-08	2КР113					177.3
-09	-1	800	-	11350	21	221.6
-10	-2					283.5
-11	-3					366.3
-12	2КР130					204.1
-13	-1	750	200	13000	24	255.1
-14	-2					331.9
-15	-3					421.6
-16	2КР131					205.6
-17	-1	800	300	13 150	24	257.0
-18	-2					334.5
-19	-3					424.8
-20	2КР125					196.5
-21	-1	800	200	12550	23	245.5
-22	-2					319.3
-23	-3					405.4
-24	2КР142					222.9
-25	-1	750	400	14200	26	278.5
-26	-2					362.6
-27	-3					460.4

Нач. отд.	Бровский	
Н. контр.	Кудрячевская	
Гл. констр.	Савранский	
Вед. инж.	Кудрячевская	
Вед. инж.	Эльбаум	
Исполн.	Копина	
Провер.	Кудрячевская	

1.424.1-6.2-0.07.0 СБ

Каркас плоский (2КР118; 2КР119; 2КР113; 2КР130; 2КР131; 2КР125; 2КР142; 2КР143; 2КР137; 2КР154; 2КР155; 2КР149). Сборочный чертеж

Стадия	Масса	Масштаб
Р	см. табл.	-
Лист 1	Листов 3	

Госстрой СССР Харьковский Промстройниипроект

Взам. инв. № | Подпись и дата | Инв. № подл.

1.424.1-6.2-0.07.0 СБ Лист 2

Копировала Копина 19198-03 62.

Обозначение	Марка	Размеры, мм a	b	L	n	Масса, кг
1.424.1-6.2-0.07.0-28	2КР143	800	-	14350	27	224.4
-29	-1					280.5
-30	-2					365.1
-31	-3					463.6
-32	2КР137	800	400	13750	25	215.0
-33	-1					268.7
-34	-2					349.8
-35	-3					444.2
-36	2КР154	750	100	15400	29	241.8
-37	-1					302.2
-38	-2					393.3
-39	-3					499.5
-40	2КР155	800	200	15550	29	243.4
-41	-1					304.1
-42	-2					395.9
-43	-3					502.7
-44	2КР149	800	100	14950	28	234.0
-45	-1					293.3
-46	-2					380.5
-47	-3					483.2

Инв.№ подл. | Подпись и дата | Взам.инв.№

1.424.1-6.2-0.07.0 СБ

Лист 3

Формат	Зона	Поз.	Обозначение	Наименование	Кол.	Примеч.
				Документация		
11			1.424.1-6.2-0.00.0 ТО	Техническое описание		
11			1.424.1-6.2-0.08.0 СБ	Сборочный чертеж		

Формат	Зона	Для исполнения с порядковым номером *)	Обозначение	Кол.	Примеч.
		Переменные	данные		
		Детали			
		Поз. 1 стержень	арматурный		
11		-00;	1.424.1-6.2-0.00.1-141	2	
		-01;	-192	2	
		-02;	-240	2	
		-03;	-286	2	
		-04;	-142	2	
		-05;	-193	2	
		-06;	-241	2	
		-07;	-287	2	
		-08;	-139	2	
		-09;	-190	2	
		-10;	-238	2	
		-11;	-284	2	

*) Основное исполнение, не имеющее порядкового номера, обозначено „00."

Взам.инв.№ | Подпись и дата | Инв.№ подл.

Нач.отд.	Бродский	
Н.контр	Кудричевский	
Гл.констр.	Савранский	
Вед.инж.	Кудричевская	
Вед.инж.	Эпельбаум	
Исполн.	Копина	
Провер.	Кудричевский	

1.424.1-6.2-0.08.0

Каркас плоский (3КР118; 3КР119; 3КР113; 3КР130; 3КР131; 3КР125; 3КР142; 3КР143; 3КР137; 3КР154; 3КР155; 3КР149).

Стадия	Лист	Листов
Р	1	4

Госстрой СССР Харьковский Промстройниипроект

Копировала Копина 19198-03 63 Формат 12

Формат	Зона	Для исполнения с порядковым номером	Обозначение	Кол.	Примеч.
11		-12;	1.424.1-6.2-0.00.1 -145	2	
		-13;	-196	2	
		-14;	-243	2	
		-15;	-290	2	
		-16;	-146	2	
		-17;	-197	2	
		-18;	-244	2	
		-19;	-291	2	
		-20;	-143	2	
		-21;	-194	2	
		-22;	-242	2	
		-23;	-289	2	
		-24;	-148	2	
		-25;	-199	2	
		-26;	-246	2	
		-27;	-294	2	
		-28;	-149	2	
		-29;	-200	2	
		-30;	-247	2	
		-31;	-295	2	
		-32;	-147	2	
		-33;	-189	2	
		-34;	-245	2	
		-35;	-293	2	
		-36;	-151	2	
		-37;	-202	2	
		-38;	-249	2	
		-39;	-297	2	
		-40;	-152	2	

Формат	Зона	Для исполнения с порядковым номером	Обозначение	Кол.	Примеч.
11		-41;	1.424.1-6.2-0.00.1 -203	2	
		-42;	-250	2	
		-43;	-298	2	
		-44;	-150	2	
		-45;	-201	2	
		-46;	-248	2	
		-47;	-296	2	
		Поз.2 стержень	арматурный		
11		-00;	1.424.1-6.2-0.00.1 -110	2	
		-01;	-158	2	
		-02;	-209	2	
		-03;	-254	2	
		-04; -08;	-105	2	
		-05; -09;	-154	2	
		-06; -10;	-205	2	
		-07; -11;	-251	2	
		-12;	-114	2	
		-13;	-163	2	
		-14;	-213	2	
		-15;	-259	2	
		-16; -20;	-113	2	
		-17; -21;	-161	2	
		-18; -22;	-212	2	
		-19; -23;	-257	2	
		-24;	-117	2	
		-25;	-167	2	
		-26;	-216	2	
		-27;	-262	2	

Взам. инв. № | Подпись и дата | Инв. № подл.

https://zavodjbi.com/

Формат	Зона	Для исполнения с порядковым номером	Обозначение	Кол.	Примеч.
11		-28;-32;	1.424.1-6.2-0.00.1 -116	2	
		-29;-33;	-166	2	
		-30;-34;	-215	2	
		-31;-35;	-261	2	
		-36;-40;-44;	-118	2	
		-37;-41;-45;	-168	2	
		-38;-42;-46;	-218	2	
		-39;	-264	2	
		-43;-47;	-263	2	
		Поз. 3 Стержень	арматурный		
11		-00;-01;-02;	1.424.1-6.2-0.00.1-300	23	
		-03;	-301	23	
		-04...-06;	-300	24	
		-07;	-301	24	
		-08...-10;	-300	22	
		-11;	-301	22	
		-12...-14;-16...-18;	-300	26	
		-15;-19;	-301	26	
		-20...-22;	-300	25	
		-23;	-301	25	
		-24...-26;-28...-30;	-300	28	
		-27;-31;	-301	28	
		-32...-34;	-300	27	
		-35;	-301	27	
		-36...-38;-40...-42;	-300	31	
		-39;-43;	-301	31	
		-44...-46;	-300	30	
		-47;	-301	30	

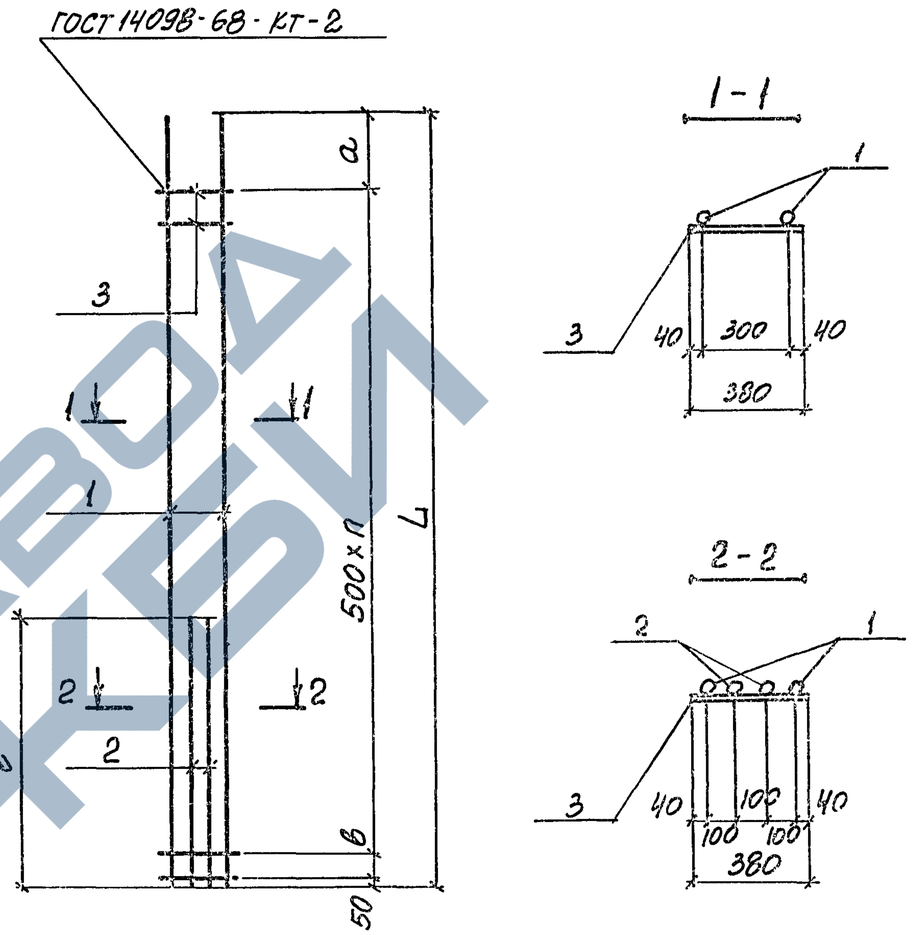

Таблицу исполнений см листы 2 и 3

Нач.отд.	Бродский		
Н.контр.	Эпельбаум		
Гл.констр.	Савранский		
Вед.инж.	Кудричевская		
Вед.инж.	Эпельбаум		
Исполн.	Копина		
Провер.	Кудричевская		

1.424.1-6.2-0.08.0 СБ

Каркас плоский (3КР118; 3КР119; 3КР113; 3КР130; 3КР131; 3КР125; 3КР142; 3КР143; 3КР137; 3КР154; 3КР155; 3КР149) Сборочный чертеж

Стадия	Масса	Масштаб
Р	см. табл.	-

Лист 1 | Листов 3

Госстрой СССР Харьковский Промстройниипроект

Инв. № подл. | Подпись и дата | Взам. инв. №

Копировала Копина 19.10.93 СБ Формат 12

1.424.1-6.2-0.08.0 | Лист 4

Инв. № подл. | Подпись и дата | Взам. инв. №

Обозначение	Марка	Размеры, мм				n	Масса, кг
		a	в	c	L		
1.424.1-6.2-0.08.0	3КР118	750	-	4700	11800	22	130.5
-01	-1						162.8
-02	-2						211.7
-03	-3						269.1
-04	3КР119	800	100	4000	11950	22	126.0
-05	-1			4100			158.1
-06	-2			4000			204.3
-07	-3			4100			261.3
-08	3КР113	800	-	4000	11350	21	121.1
-09	-1			4100			152.1
-10	-2			4000			196.4
-11	-3			4100			251.3
-12	3КР130	750	200	5400	13000	24	145.7
-13	-1			5300			180.7
-14	-2						234.9
-15	-3						297.9
-16	3КР131	800	300	5000	13150	24	143.3
-17	-1						179.0
-18	-2			5100			233.7
-19	-3						296.8
-20	3КР125	800	200	5000	12550	23	138.5
-21	-1						172.8
-22	-2			5100			226.0
-23	-3						287.0
-24	3КР142	750	400	6000	14200	26	159.7
-25	-1			6100			200.4
-26	-2						259.1
-27	-3			6000			329.4

Обозначение	Марка	Размеры, мм				n	Масса, кг
		a	в	c	L		
1.424.1-6.2-0.08.0-26	3КР143	800	-	5800	14350	27	159.0
-29	-1						198.4
-30	-2			5900			259.0
-31	-3			5800			327.8
-32	3КР137	800	400	5800	13750	25	154.2
-33	-1						192.4
-34	-2			5900			251.3
-35	-3			5800			317.9
-36	3КР154	750	100	6500	15400	29	173.3
-37	-1						216.2
-38	-2						281.0
-39	-3						357.0
-40	3КР155	800	200	6500	15550	29	174.2
-41	-1						217.3
-42	-2						282.3
-43	-3			6400			356.9
-44	3КР149	800	100	6500	14950	28	169.3
-45	-1						211.3
-46	-2						274.5
-47	-3			6400			347.3

Инв.№ подл. | Подпись и дата | Взам. инв.№

Копировала Колина 19198-03 66 Формат А2

Формат	Зона	Поз	Обозначение	Наименование	Кол.	Примеч.
				Документация		
11			1.424.1-6.2-0.00.0 ТО	Техническое описание		
11			1.424.1-6.2-0.09.0 СБ	Сборочный чертеж		

Формат	Зона	Для исполнения с порядковым номером*)	Обозначение	Кол.	Примеч.
		Переменные данные			
		Детали			
		Поз. 1 Стержень	арматурный		
11		-00; -04;	1.424.1-6.2-0.00.1-141	2	
		-01; -05;	-192	2	
		-02; -06;	-240	2	
		-03; -07;	-286	2	
		-08; -12;	-142	2	
		-09; -13;	-193	2	
		-10; -14;	-241	2	
		-11; -15;	-287	2	
		-16; -20;	-139	2	
		-17; -21;	-190	2	
		-18; -22;	-238	2	
		-19; -23;	-284	2	

*) Основное исполнение, не имеющее порядкового номера, обозначено „00."

Нач. отд.	Бродский		1.424.1-6.2-0.09.0
Н. контр.	Кудричевская		
Гл. констр.	Савранский		
Вед. инж.	Эпельбаум		Каркас плоский (4КР118; 4КР119; 4КР113; 4КР130, 4КР131; 4КР125; 4КР142; 4КР143; 4КР137; 4КР154; 4КР155; 4КР149)
Вед. инж.	Кудричевская		Стадия: Р; Лист: 1; Листов: 4
Исполн	Копина		Госстрой СССР Харьковский Промстройниипроект
Провер.	Кудричевская		

Формат	Зона	Для исполнения с порядковым номером	Обозначение	Кол	Примеч
11		-24; -28;	1.424.1-6.2-0.00.1-145	2	
		-25; -29;	-196	2	
		-26; -30;	-243	2	
		-27; -31;	-290	2	
		-32; -36;	-146	2	
		-33; -37;	-197	2	
		-34; -38;	-244	2	
		-35; -39;	-291	2	
		-40; -44;	-143	2	
		-41; -45;	-194	2	
		-42; -46;	-242	2	
		-43; -47;	-289	2	
		-48; -52;	-148	2	
		-49; -53;	-199	2	
		-50; -54;	-246	2	
		-51; -55;	-294	2	
		-56; -60;	-149	2	
		-57; -61;	-200	2	
		-58; -62;	-247	2	
		-59; -63;	-295	2	
		-64; -68;	-147	2	
		-65; -69;	-198	2	
		-66; -70;	-245	2	
		-67; -71;	-293	2	
		-72; -76;	-151	2	
		-73; -77;	-202	2	
		-74; -78;	-249	2	
		-75; -79;	-297	2	

Инв. № подл. | Подпись и дата | Взам. инв. №

Копировал Копина

ЗАВОДА КВИ

Формат	Зона	Для исполнения с порядковым номером	Обозначение	Кол.	Примеч.
11		-80; -84;	1.424.1-6.2-0.00.1-152	2	
		-81; -85;	-203	2	
		-82; -86;	-250	2	
		-83; -87;	-298	2	
		-88; -92;	-150	2	
		-89; -93;	-201	2	
		-90; -94;	-248	2	
		-91; -95;	-296	2	
		Поз. 2. Стержень	арматурный		
11		-00; -08; -16; -24; -32; -40; -48;			
		-56; -64; -72; -80; -88;	1.424.1-6.2-0.00.1 -113	2	
		-01; -09; -17; -25; -33; -41; -49;			
		-57; -65; -73; -81; -89;	-162	2	
		-02; -10; -18; -26; -34; -42; -50;			
		-58; -66; -74; -82; -90;	-213	2	
		-03; -11; -19; -27; -35; -43; -51; -59;			
		-67; -75; -83; -91;	-260	2	
		-04; -12; -20; -28; -36; -44; -52;			
		-60; -68; -76; -84; -92;	-117	2	
		-05; -13; -21; -29; -37; -45; -53;			
		-61; -69; -77; -85; -93;	-167	2	
		-06; -14; -22; -30; -38; -46; -54;			
		-62; -70; -78; -86; -94;	-217	2	
		-07; -15; -23; -31; -39; -47; -55; -63;			
		-71; -79; -87; -95;	-263	2	
		Поз. 3. Стержень	арматурный		
11		-00; -01; -02; -04...-06;	1.424.1-6.2-0.00.1-300	23	

Формат	Зона	Для исполнения с порядковым номером	Обозначение	Кол.	Примеч.
11		-03; -07;	1.424.1-6.2-0.00.1 -301	23	
		-08...-10; -12...-14;	-300	24	
		-11; -15;	-301	24	
		-16...-18; -20...-22;	-300	22	
		-19; -23;	-301	22	
		-24...-26; -28...-30; -32...-34;			
		-36...-38;	-300	26	
		-27; -31; -35; -39;	-301	26	
		-40...-42; -44; -45;	-300	25	
		-43; -46; -47;	-301	25	
		-48...-50; -52...-54; -56; -57;			
		-58; -60...-62;	-300	28	
		-51; -55; -59; -63;	-301	28	
		-64...-66; -68...-70;	-300	27	
		-67; -71;	-301	27	
		-72...-74; -76...-78; -80...-82;			
		-84...-86;	-300	31	
		-75; -79; -83; -87;	-301	31	
		-88...-90; -92...-94;	-300	30	
		-91; -95;	-301	30	

Инв.№ подл. | Подпись и дата | Взам.инв.№

Копировала: Четаева Формат: 12

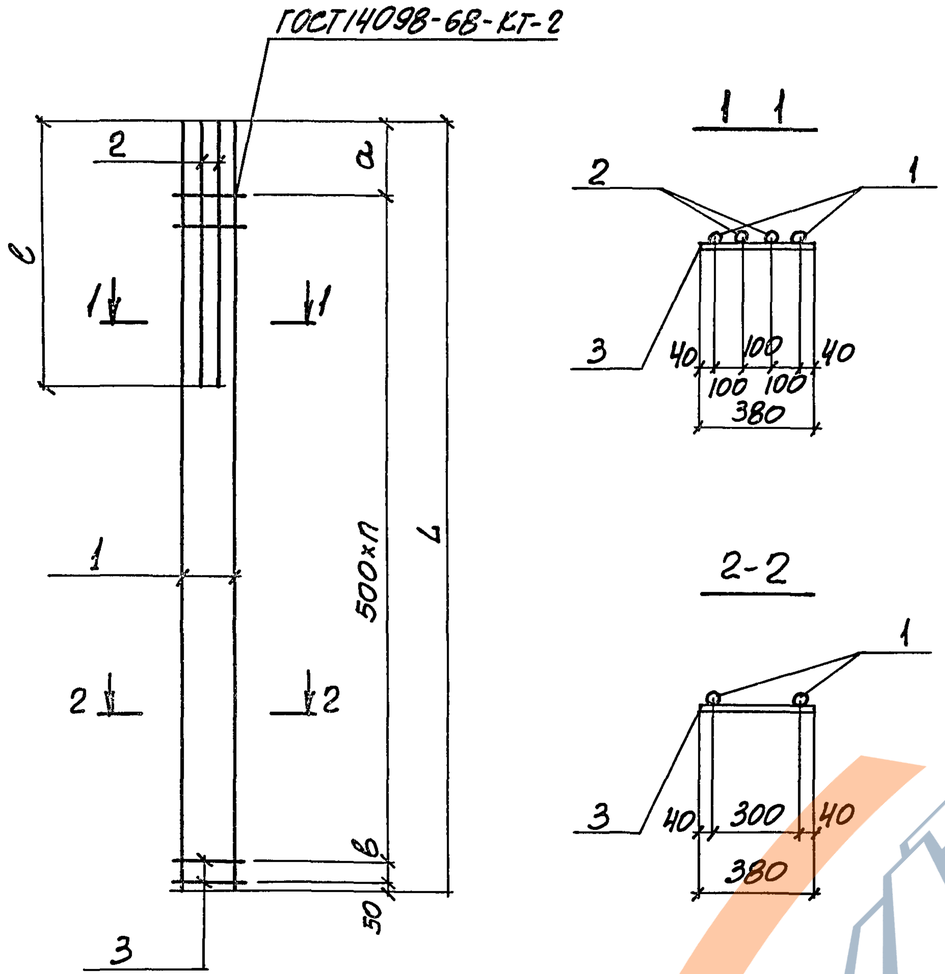

Таблицу исполнений см. листы 2...5

Нач. отд.	Бродский			1.424.1-6.2-0.09.0 СБ			
Н. контр.	Кудричевская						
Гл. констр.	Савранский						
Вед. инж.	Эпельбаум			Каркас плоский (4КР118; 4КР119; 4КР113; 4КР130; 4КР131; 4КР125; 4КР142; 4КР143; 4КР137; 4КР154; 4КР155; 4КР149) Сборочный чертеж	Стадия	Масса	Масштаб
Вед. инж.	Кудричевская				Р	см. табл.	–
Исполн.	Копина				Лист 1	Листов 5	
Провер.	Кудричевская				Госстрой СССР Харьковский Промстройниипроект		

Инв. № подл. | Подпись и дата | Взам. инв. №

Обозначение	Марка	Размеры, мм a	в	l	L	n	Масса, кг
1.424.1-6.2-0.09.0	4КР118	750	–	5000	11800	22	132.8
-01	-1			5100			166.7
-02	-2			5300			219.3
-03	-3			5400			280.1
-04	-4			6000			140.5
-05	-5			6100			176.4
-06	-6			6300			232.1
-07	-7			6400			296.1
-08	4КР119	800	100	5000	11950	22	133.7
-09	-1			5100			167.8
-10	-2			5300			220.7
-11	-3			5400			281.9
-12	-4			6000			141.4
-13	-5			6100			177.5
-14	-6			6300			233.4
-15	-7			6400			297.9
-16	4КР113	800	–	5000	11350	21	128.8
-17	-1			5100			161.7
-18	-2			5300			212.7
-19	-3			5400			271.9
-20	-4			6000			136.5
-21	-5			6100			171.4
-22	-6			6300			225.5
-23	-7			6400			287.9
-24	4КР130	750	200	5000	13000	24	142.5
-25	-1			5100			178.8
-26	-2			5300			234.7
-27	-3			5400			300.0

1.424.1-6.2-0.09.0СБ

Лист 2

Инв. № подл. | Подпись и дата | Взам. инв. №

Копировала Копина Формат 12

Обозначение	Марка	Размеры, мм				n	Масса, кг
		a	в	c	L		
1.424.1-6.2-0.09.0-28	4КР130-4	750	200	6000	13000	24	150.3
-29	-5			6100			188.5
-30	-6			6300			247.5
-31	-7			6400			316.0
-32	4КР131	800	300	5000	13150	24	143.3
-33	-1			5100			179.7
-34	-2			5300			236.1
-35	-3			5400			301.6
-36	-4			6000			151.0
-37	-5			6100			189.5
-38	-6			6300			248.9
-39	-7			6400			317.0
-40	4КР125	800	200	5000	12550	23	138.6
-41	-1			5100			173.8
-42	-2			5300			228.3
-43	-3			5400			291.8
-44	-4			6000			146.2
-45	-5			6100			183.5
-46	-6			6300			243.2
-47	-7			6400			307.8
-48	4КР142	750	400	5000	14200	26	152.2
-49	-1			5100			190.6
-50	-2			5300			250.2
-51	-3			5400			319.6
-52	-4			6000			159.8
-53	-5			6100			200.4
-54	-6			6300			263.0
-55	-7			6400			335.6

Обозначение	Марка	Размеры, мм				n	Масса, кг
		a	в	c	L		
1.424.1-6.2-0.09.0-56	4КР143	800	-	5000	14350	27	153.0
-57	-1			5100			191.8
-58	-2			5300			251.4
-59	-3			5400			321.2
-60	-4			6000			160.0
-61	-5			6100			201.4
-62	-6			6300			264.2
-63	-7			6400			337.2
-64	4КР137	800	400	5000	13750	25	148.0
-65	-1			5100			185.7
-66	-2			5300			243.7
-67	-3			5400			311.4
-68	-4			6000			155.7
-69	-5			6100			195.5
-70	-6			6300			255.8
-71	-7			6400			326.7
-72	4КР154	750	100	5000	15400	29	161.9
-73	-1			5100			202.7
-74	-2			5300			265.9
-75	-3			5400			339.3
-76	-4			6000			169.4
-77	-5			6100			212.5
-78	-6			6300			277.9
-79	-7			6400			355.3

Инв. № подл. | Подпись и дата | Взам. инв. №

Обозначение	Марка	Размеры, мм a	b	c	e	n	Масса, кг
1.424.1-6.2-0.09.0-80	4КР155	800	200	5000	15550	29	162.5
-81	-1			5100			203.7
-82	-2			5300			267.1
-83	-3			5400			340.9
-84	-4			6000			170.2
-85	-5			6100			213.5
-86	-6			6300			279.9
-87	-7			6400			356.9
-88	4КР149	800	100	5000	14950	28	157.9
-89	-1			5100			197.7
-90	-2			5300			259.3
-91	-3			5400			331.4
-92	-4			6000			165.5
-93	-5			6100			207.4
-94	-6			6300			272.1
-95	-7			6400			347.4

Инв.№ подл. | Подпись и дата | Взам.инв.№

1.424.1-6.2-0.09.0 СБ

Лист 5

Формат	Зона	Поз.	Обозначение	Наименование	Кол.	Примеч.
				Документация		
11			1.424.1-6.2-0.00.0 ТО	Техническое описание		
11			1.424.1-6.2-0.10.0СБ	Сборочный чертеж		

Формат	Зона	Для исполнения с порядковым номером*)	Обозначение	Кол.	Примеч.
		Переменные	данные		
		Детали			
		Поз. 1 стержень	арматурный		
11		-00;-04;	1.424.1-6.2-0.00.1-141	2	
		-01;-05;	-192	2	
		-02;-06;	-240	2	
		-03;-07;	-286	2	
		-08;	-142	2	
		-09;	-193	2	
		-10;	-241	2	
		-11;	-287	2	
		-12;	-139	2	
		-13;	-190	2	
		-14;	-238	2	
		-15;	-284	2	

*) Основное исполнение, не имеющее порядкового номера, обозначено "00."

Инв.№ подл. | Подпись и дата | Взам.инв.№

Нач.отд.	Бродский	
Н.контр	Кудричевская	
Гл.констр	Саврянский	
Вед.инж.	Кудричевская	
Вед.инж	Эпельбаум	
Исполн.	Копина	
Провер.	Кудричевская	

1.424.1-6.2-0.10.0

Каркас плоский (6КР118; 6КР119; 6КР113; 6КР130; 6КР131; 6КР125; 6КР142; 6КР143; 6КР137; 6КР154; 6КР155; 6КР149)

Стадия	Лист	Листов
Р	1	5

Госстрой СССР Харьковский Промстройниипроект

Копировала Копина 19198-03 | 71 Формат 12

Формат	Зона	Для исполнения с порядковым номером	Обозначение	Кол.	Примеч.
11		-16; -20;	1.424.1-6.2-0.00.1-145	2	
		-17; -21;	-196	2	
		-18; -22;	-243	2	
		-19; -23;	-290	2	
		-24;	-146	2	
		-25;	-197	2	
		-26;	-244	2	
		-27;	-291	2	
		-28;	-143	2	
		-29;	-194	2	
		-30;	-242	2	
		-31;	-289	2	
		-32; -36;	-148	2	
		-33; -37;	-199	2	
		-34; -38;	-246	2	
		-35; -39;	-294	2	
		-40;	-149	2	
		-41;	-200	2	
		-42;	-247	2	
		-43;	-295	2	
		-44;	-147	2	
		-45;	-198	2	
		-46;	-245	2	
		-47;	-293	2	
		-48; -52;	-151	2	
		-49; -53;	-202	2	
		-50; -54;	-249	2	
		-51; -55;	-297	2	
		-56;	-152	2	

Формат	Зона	Для исполнения с порядковым номером	Обозначение	Кол.	Примеч.
11		-57;	1.424.1-6.2-0.00.1-203	2	
		-58;	-250	2	
		-59;	-298	2	
		-60;	-150	2	
		-61;	-201	2	
		-62;	-248	2	
		-63;	-296	2	
		Поз. 2 Стержень	арматурный		
11		-00; -12;	1.424.1-6.2-0.00.1-122	2	
		-01; -13;	-172	2	
		-02; -14;	-222	2	
		-03; -15;	-268	2	
		-04; -08;	-125	2	
		-05; -09;	-175	2	
		-06; -10;	-225	2	
		-07; -11;	-271	2	
		-16; -28; -32;	-124	2	
		-17; -29; -33;	-174	2	
		-18; -30; -34;	-224	2	
		-19; -31; -35;	-270	2	
		-20; -36; -48; -60;	-128	2	
		-21; -37; -49; -61;	-178	2	
		-22; -38; -50; -62;	-228	2	
		-23; -39; -51; -63;	-274	2	
		-24;	-127	2	
		-25;	-177	2	
		-26;	-227	2	
		-27;	-273	2	

Инв.№ подл. | Подпись и дата | Взам.инв.№

Копировал Формат

Формат	Зона	Для исполнения с порядковым номером	Обозначение	Кол.	Примеч.
11		-40;	1.424.1-6.2-0.00.1-129	2	
		-41;	-179	2	
		-42;	-229	2	
		-43;	-275	2	
		-44;	-126	2	
		-45;	-176	2	
		-46;	-226	2	
		-47;	-272	2	
		-52;	-130	2	
		-53;	-180	2	
		-54;	-230	2	
		-55;	-276	2	
		-56;	-131	2	
		-57;	-181	2	
		-58;	-231	2	
		-59;	-277	2	
		Поз. 3 Стержень арматурный			
11		-00; -01; -02; -04...-06;	1.424.1-6.2-0.00.1-300	23	
		-03; -07;	-301	23	
		-08... -10;	-300	24	
		-11;	-301	24	
		-12...-14;	-300	22	
		-15;	-301	22	
		-16...-18; -20...-22; -24;			
		-25; -26;	-300	26	
		-19; -23; -27;	-301	26	
		-28...-30;	-300	25	
		-31;	-301	25	

Инв.№ подл. | Подпись и дата | Взам. инв.№

1.424.1-6.2-0.10.0 Лист 4

Формат	Зона	Для исполнения с порядковым номером	Обозначение	Кол.	Примеч.
11		-32...-34; -36...-38; -40;			
		-41; -42;	1.424.1-6.2-0.00.1 -300	28	
		-35; -39; -43;	-301	28	
		-44...-46;	-300	27	
		-47;	-301	27	
		-48... -50; -52...-54; -56;			
		-57; -58;	-300	31	
		-51; -55; -59;	-301	31	
		-60...-62;	-300	30	
		-63;	-301	30	

Инв.№ подл. | Подпись и дата | Взам. инв.№

1.424.1-6.2-0.10.0 Лист 5

Копировал Корина Формат А2

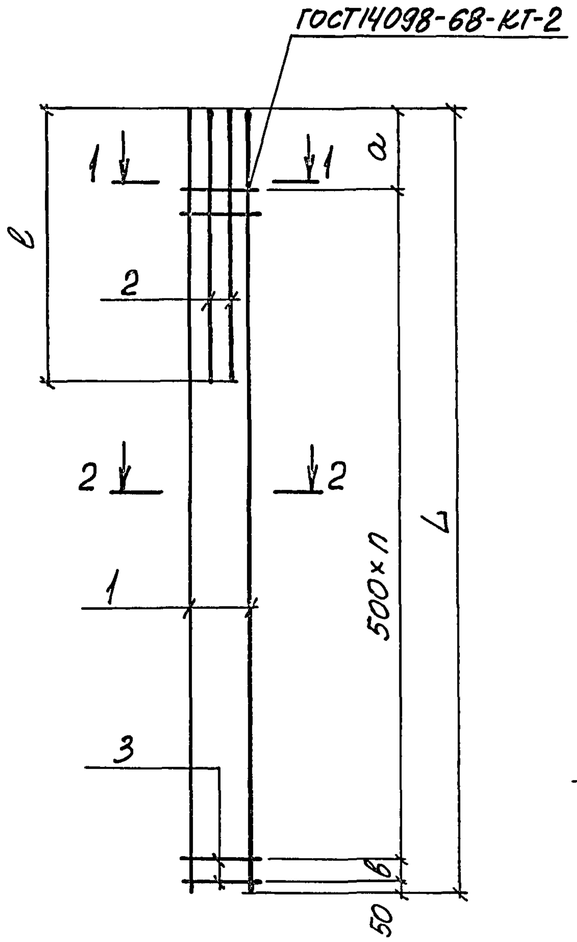

1 - 1

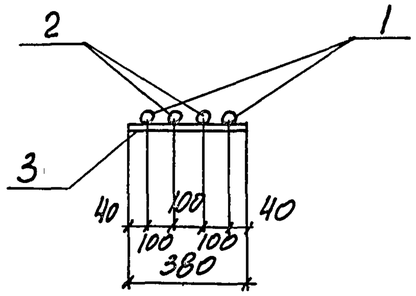

2 - 2

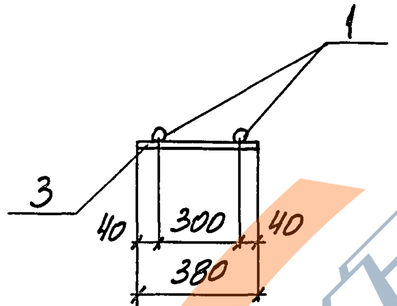

Таблицу исполнений см. листы 2... 4

Нач. отд.	Бродский		
Н. контр.	Кудричевская		
Гл. конструктор	Сафранский		
Вед. инж.	Кудричевская		
Вед. инж.	Эпельбаум		
Исполн.	Копина		
Провер.	Кудричевская		

1.424.1-6.2-0.10.0 СБ

КАРКАС ПЛОСКИЙ (6КР118; 6КР119; 6КР113; 6КР130 6КР131; 6КР125; 6КР142; 6КР143; 6КР137; 6КР154; 6КР155; 6КР149) СБОРОЧНЫЙ ЧЕРТЕЖ

Стадия	Масса	Масштаб
Р	см. табл.	

Лист 1 | Листов 4

ГОССТРОЙ СССР ХАРЬКОВСКИЙ ПРОМСТРОЙНИИПРОЕКТ

Обозначение	Марка	Размеры, мм a	в	е	L	n	Масса, кг
1.424.1-6.2-0.10.0	6КР118	750	-	7300	11800	22	150.6
-01	-1						188.0
-02	-2						244.5
-03	-3						310.6
-04	-4			8000			156.0
-05	-5						194.7
-06	-6						253.4
-07	-7						321.8
-08	6КР119	800	100	8000	11950	22	156.8
-09	-1						195.8
-10	-2						254.8
-11	-3						323.6
-12	6КР113	800	-	7300	11350	21	146.5
-13	-1						183.1
-14	-2						238.1
-15	-3						302.4
-16	6КР130	750	200	7900	13000	24	164.8
-17	-1						205.9
-18	-2						267.5
-19	-3						340.0
-20	-4			8600			170.2
-21	-5						212.6
-22	-6						276.4
-23	-7						351.2
-24	6КР131	800	300	8500	13150	24	170.1
-25	-1						212.7
-26	-2						276.4
-27	-3						351.2

Взам. инв. № | Подпись и дата | Инв. № подл.

1.424.1-6.2-0.10.0 СБ | Лист 2

https://zavodjbi.com/

Обозначение	Марка	Размеры, мм				п	Масса, кг
		a	в	c	L		
1.424.1-6.2-0.10.0-28	6КР125	800	200	7900	12550	23	160.9
-29	-1						201.0
-30	-2						281.2
-31	-3						331.9
-32	6КР142	750	400	7900	14200	26	174.3
-33	-1						217.8
-34	-2						283.0
-35	-3						359.7
-36	-4			8600			179.7
-37	-5						224.4
-38	-6						292.3
-39	-7						370.9
-40	6КР143	800	-	8900	14350	27	182.9
-41	-1						228.3
-42	-2						297.3
-43	-3						377.3
-44	6КР137	800	400	8300	13750	25	173.6
-45	-1						216.6
-46	-2						281.8
-47	-3						357.8
-48	6КР154	750	100	8600	15400	29	189.5
-49	-1						236.5
-50	-2						306.3
-51	-3						390.8
-52	-4			9100			193.3
-53	-5						241.5
-54	-6						316.5
-55	-7						398.8

Инв.№ подл. | Подпись и дата | Взам. инв.№

Обозначение	Марка	Размеры, мм				п	Масса, кг
		a	в	c	L		
1.424.1-6.2-0.10.0-56	6КР155	800	200	9200	15550	29	194.9
-57	-1						243.2
-58	-2						316.5
-59	-3						402.0
-60	6КР149	800	100	8600	14950	28	185.4
-61	-1						231.4
-62	-2						301.1
-63	-3						382.5

Инв.№ подл. | Подпись и дата | Взам. инв.№

Копировал Копина Формат А3

Формат	Зона	Поз.	Обозначение	Наименование	Кол.	Примеч.
				Документация		
11			1.424.1-6.2-0.00.0 ТО	Техническое описание		
11			1.424.1-6.2-0.11.0 СБ	Сборочный чертеж		

Формат	Зона	Для исполнения с порядковым номером*)	Обозначение	Кол.	Примеч.
		Переменные	данные		
		Детали			
		Поз. 1 Стержень	арматурный		
11		-00; -04;	1.424.1-6.2-0.00.1-141	2	
		-01; -05;	-192	2	
		-02; -06;	-240	2	
		-03; -07;	-286	2	
		-08;	-142	2	
		-09;	-193	2	
		-10;	-241	2	
		-11;	-287	2	
		-12;	-139	2	
		-13;	-190	2	
		-14;	-238	2	
		-15;	-284	2	

*) Основное исполнение, не имеющее порядкового номера, обозначено „00".

Нач. отд.	Бродский	
Н. контр.	Кудричевская	
Гл. констр.	Савранский	
Вед. инж.	Кудричевская	
Вед. инж.	Эпельбаум	
Исполн.	Копина	
Провер.	Кудричевская	

1.424.1-6.2-0.11.0

КАРКАС ПЛОСКИЙ
(7КР118, 7КР119, 7КР113, 7КР130
7КР131, 7КР125, 7КР142, 7КР143
7КР137, 7КР154, 7КР155, 7КР149)

Стадия	Лист	Листов
Р	1	5

Госстрой СССР
ХАРЬКОВСКИЙ
ПРОМСТРОЙНИИПРОЕКТ

Формат	Зона	Для исполнения с порядковым номером	Обозначение	Кол.	Примеч.
11		-16; -20;	1.424.1-6.2-0.00.1-145	2	
		-17; -21;	-196	2	
		-18; -22;	-243	2	
		-19; -23;	-290	2	
		-24;	-146	2	
		-25;	-197	2	
		-26;	-244	2	
		-27;	-291	2	
		-28;	-143	2	
		-29;	-194	2	
		-30;	-242	2	
		-31;	-289	2	
		-32; -36;	-148	2	
		-33; -37;	-199	2	
		-34; -38;	-246	2	
		-35; -39;	-294	2	
		-40; -44;	-149	2	
		-41; -45;	-200	2	
		-42; -46;	-247	2	
		-43; -47;	-295	2	
		-48;	-147	2	
		-49;	-198	2	
		-50;	-245	2	
		-51;	-293	2	
		-52; -56;	-151	2	
		-53; -57;	-202	2	
		-54; -58;	-249	2	
		-55; -59;	-297	2	

Инв. № подл. | Подпись и дата | Взам. инв. №

https://zavodpk.com/

Формат	Зона	Для исполнения с порядковым номером	Обозначение	Кол.	Примеч.
11		-60;-64;	1.424.1-6.2-0.00.1-152	2	
		-61;-65;	-203	2	
		-62;-66;	-250	2	
		-63;-67;	-298	2	
		-68;	-150	2	
		-69;	-201	2	
		-70;	-248	2	
		-71;	-296	2	
		Поз. 2 Стержень	арматурный		
11		-00;	1.424.1-6.2-0.00.1 -126	2	
		-01;	-176	2	
		-02;	-226	2	
		-03;	-274	2	
		-04;-16;-48;	-132	2	
		-05;-17;	-182	2	
		-06;-18;	-233	2	
		-07;-19;	-279	2	
		-08;-12;	-124	2	
		-09;-13;	-174	2	
		-10;-14;	-226	2	
		-11;-15;	-272	2	
		-20;-40;	-136	2	
		-21;	-186	2	
		-22;	-236	2	
		-23;	-283	2	
		-24;	-133	2	
		-25;	-183	2	
		-26;	-234	2	

Формат	Зона	Для исполнения с порядковым номером	Обозначение	Кол.	Примеч.
11		-27;	1.424.1-6.2-0.00.1-280	2	
		-28;	-130	2	
		-29;	-180	2	
		-30;	-231	2	
		-31;	-278	2	
		-32;	-138	2	
		-33;	-189	2	
		-34;-46;-62;-70;	-239	2	
		-35;	-285	2	
		-36;-52;	-141	2	
		-37;-53;	-192	2	
		-38;-54;	-241	2	
		-39;-55;	-288	2	
		-41;	-187	2	
		-42;	-238	2	
		-43;	-284	2	
		-44;-60;-68;	-139	2	
		-45;-61;-69;	-191	2	
		-47;-63;-71;	-287	2	
		-49;	-185	2	
		-50;	-235	2	
		-51;	-282	2	
		-56;	-145	2	
		-57;	-196	2	
		-58;	-244	2	
		-59;	-292	2	
		-64;	-144	2	
		-65;	-195	2	
		-66;	-243	2	

Инв.№ подл. | Подпись и дата | Взам. инв.№

Копировала Копина 19198 от 77 Формат 12

Формат	Зона	Для исполнения с порядковым номером	Обозначение	Кол.	Примеч.
11		-67;	1.424.1-6.2-0.00.1-290	2	
		Поз. 3 Стержень	арматурный		
11		-00;-01;-02;-04...-06,	1.424.1-6.2-0.00.1-300	23	
		-03;-07;	-301	23	
		-08...-10;	-300	24	
		-11;	-301	24	
		-12...-14;	-300	22	
		-15;	-301	22	
		-16...-18;-20...-22;-24...-26;	-300	26	
		-19;-23;-27;	-301	26	
		-28...-30;	-300	25	
		-31;	-301	25	
		-32...-34;-36...-38;-40...:42;			
		-44...-46;	-300	28	
		-35;-39;-43;-47;	-301	28	
		-48...-50;	-300	27	
		-51;	-301	27	
		-52...-54;-56...:58;-60...:62;			
		-64...-66;	-300	31	
		-55;-59;-63;-67;	-301	31	
		-68...-70;	-300	30	
		-71;	-301	30	

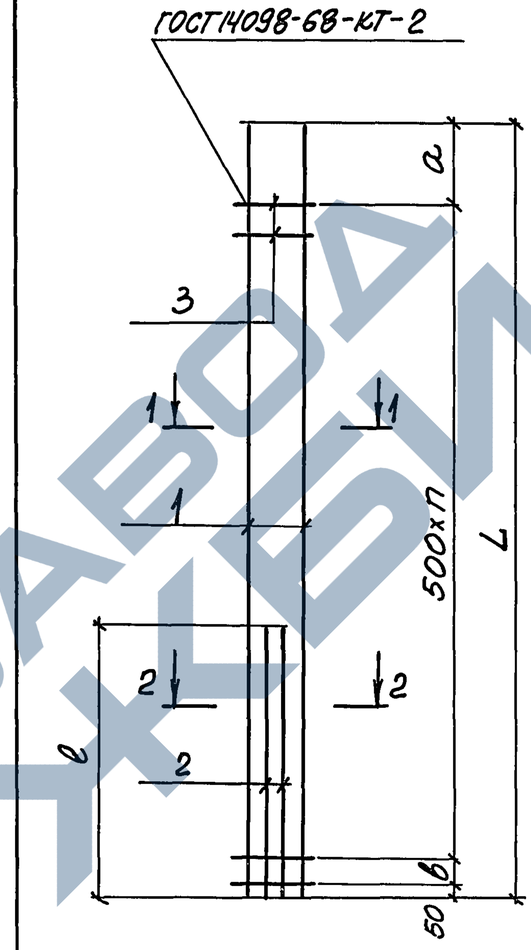

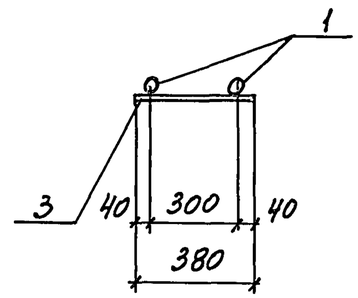

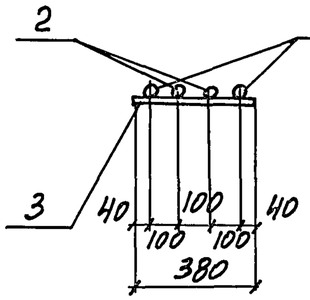

Таблицу исполнений см. листы 2...4.

Нач.отд.	Бродский	1.424.1-6.2-0.11.0 СБ	
Н.контр.	Кудрячевская		
Гл.констр.	Саврянский		
Вед.инж.	Кудрячевская	Каркас плоский (7КР118; 7КР119; 7КР113; 7КР130; 7КР131; 7КР125; 7КР142; 7КР143; 7КР137; 7КР154; 7КР155; 7КР149) Сборочный чертеж	Стадия: Р; Масса: СМ табл.; Масштаб: –
Вед.инж.	Эпельбаум		Лист 1; Листов 4
Исполн.	Колина		Госстрой СССР Харьковский Промстройниипроект
Провер.	Кудрячевская		

Взам.инв.№ | Подпись и дата | Инв.№ подл.

Завод ЖБИ

Обозначение	Марка	Размеры, мм				п	Масса, кг
		a	в	c	L		
1.424.1-6.2-0.11.0	7КР118	750	–	8300	11800	22	158.4
-01	-1						197.7
-02	-2			8600			261.0
-03	-3						331.4
-04	-4			9500			167.6
-05	-5						209.3
-06	-6			9800			276.0
-07	-7						350.6
-08	7КР119	800	100	7900	11950	22	156.0
-09	-1						195.0
-10	-2			8300			258.6
-11	-3						328.4
-12	7КР113	800	–	7900	11350	21	151.1
-13	-1						188.9
-14	-2			8300			250.7
-15	-3						318.4
-16	7КР130	750	200	9500	13000	24	177.2
-17	-1						221.3
-18	-2			9800			291.6
-19	-3						370.4
-20	-4			10700			186.4
-21	-5						231.9
-22	-6						302.9
-23	-7			11000			389.7
-24	7КР131	800	300	9800	13150	24	180.1
-25	-1						225.1
-26	-2			10100			296.7
-27	-3						376.9

Обозначение	Марка	Размеры, мм				п	Масса, кг
		a	в	c	L		
1.424.1-6.2-0.11.0-28	7КР125	800	200	9100	12550	23	170.0
-29	-1						212.6
-30	-2			9200			277.8
-31	-3			9500			357.2
-32	7КР142	750	400	11200	14200	26	199.8
-33	-1						249.6
-34	-2			11600			329.8
-35	-3						419.0
-36	-4			11800			204.4
-37	-5						255.4
-38	-6			11900			333.6
-39	-7			12100			427.0
-40	7КР143	800	–	10700	14350	27	196.8
-41	-1			10900			247.6
-42	-2			11300			327.2
-43	-3						415.8
-44	-4						201.4
-45	-5			11600			254.4
-46	-6						331.0
-47	-7			11900			425.4
-48	7КР137	800	400	10400	13750	25	189.5
-49	-1						236.9
-50	-2						308.1
-51	-3			10700			396.3
-52	7КР154	750	100	11800	15400	29	214.1
-53	-1						267.5
-54	-2			11900			349.3
-55	-3			12100			446.7

Инв.№ подл. | Подпись и дата | Взам. инв.№
Инв.№ подл. | Подпись и дата | Взам. инв.№
https://zavodjbi.com/

Обозначение	Марка	Размеры, мм a	b	c	L	Кол-во n	Масса, кг
1.424.1-6.2-0.11.0-56	7КР154-4	750	100	13000	15400	29	223.5
-57	-5						279.1
-58	-6			13100			364.5
-59	-7			13300			465.9
-60	7КР155	800	200	11300	15550	29	211.1
-61	-1			11600			266.5
-62	-2						346.7
-63	-3			11900			445.1
-64	-4			12700			221.9
-65	-5						277.1
-66	-6			13000			364.3
-67	-7						462.7
-68	7КР149	800	100	11300	14950	28	206.3
-69	-1			11600			260.5
-70	-2						338.9
-71	-3			11900			435.4

Формат	Зона	Поз.	Обозначение	Наименование	Кол.	Примеч.
				Документация		
11			1.424.1-6.2-0.00.0 ТО	Техническое описание		
11			1.424.1-6.2-0.12.0 СБ	Сборочный чертеж		

Формат	Зона	Для исполнения с порядковым номером*)	Обозначение	Кол.	Примеч.
		Переменные	данные		
		Детали			
		Поз. 1 Стержень	арматурный		
11		-00; -01; -02;	1.424.1-6.2-0.00.1-026	2	
		-03... -06;	-034	2	
		-07... -09;	-041	2	
		-10; -11;	-048	2	
		-12; -13;	-019	2	
		-14; -15;	-025	2	
		-16; -17;	-032	2	
		-18; -19;	-039	2	
		-20; -21;	-046	2	
		-22; -23;	-023	2	
		-24; -25;	-030	2	
		-26...-28;	-037	2	

*) Основное исполнение, не имеющее порядкового номера, обозначено „00".

Взам. инв. № | Подпись и дата | Инв. № подл.

Нач. отд.	Бродский	
Н. контр.	Кудричевская	
Гл. констр.	Савранский	
Вед. инж.	Кудричевская	
Вед. инж.	Эпельбаум	
Исполн.	Копина	
Провер.	Кудричевская	

1.424.1-6.2-0.12.0

Каркас плоский (5КР78... 5КР84; 5КР86; 5КР90... 5КР99; 5КР102... 5КР104; 5КР106... 5КР111; 5КР114... 5КР117; 5КР119... 5КР123; 5КР126.; 5КР127)

Стадия	Лист	Листов
Р	1	3

Госстрой СССР ХАРЬКОВСКИЙ ПРОМСТРОЙНИИПРОЕКТ

Копировала Копина 19198-02 80 Формат 12

Формат	Зона	Для исполнения с порядковым номером	Обозначение	Кол.	Примеч.
	11	-29...-31;	1.424.1-6.2-0.00.1 -044	2	
		-28;	-037	2	
		-32...-35;	-042	2	
		-36...-38;	-040	2	
		-39...-41;	-047	2	
		-42...-45;	-038	2	
		-46...-49;	-045	2	
		-50...-52;	-033	2	
		-53...-56;	-024	2	
		-57...-60;	-031	2	
		-61;-62;	-020	2	
		-63;-64;	-027	2	
		-65;-66;	-035	2	
		-67;-68;	-049	2	
		-69;-70;	-022	2	
		-71;-72;	-029	2	
		-73;-74;	-021	2	
		-75;-76;	-028	2	
		-77;-78;	-036	2	
		-79;-80;	-043	2	
		-81...-84;	-302	2	
		-85;-86;	-314	2	
		-87;	-315	2	
		-88;	-316	2	
		-89;	-317	2	
		-90;	-318	2	
		-91;	-319	2	

Инв.№ подл. | Подпись и дата | Взам.инв.№

Формат	Зона	Для исполнения с порядковым номером	Обозначение	Кол.	Примеч.
		Поз.2 Стержень	арматурный		
11		-00;-08;-19;-33;-37;-38;			
		-75;-90;	1.424.1-6.2-0.00.1 -010	23	
		-01;-15;-54;	-010	18	
		-02;-64;-76;	-010	19	
		-03;-11;-21;-40;-41;-50;-65;			
		-77;-91;	-010	26	
		-04...-06;-17;-22;-51;-52;-55;			
		-69;-81;-89;-78;-66;	-010	21	
		-07;-34;-36;-79;	-010	29	
		-09;-24;-35;-57;-59;-63;			
		-71;-80;-85;	-010	24	
		-10;-39;	-010	32	
		-12;-25;-58;-60;-61;-72;			
		-73;-86;	-010	20	
		-13;-62;-74;	-010	16	
		-14;-27;-43;-45;-53;-83;-87;	-010	22	
		-16;-30;-47;-49;-88;	-010	25	
		-18;-42;	-010	28	
		-20;-46;	-010	31	
		-23;-56;-70;-82;-84;	-010	17	
		-26;-28;-44;-68;	-010	27	
		-29;-31;-32;-48;	-010	30	
		-67;	-010	33	

Копировала Колина 19198-03 81 Формат 12

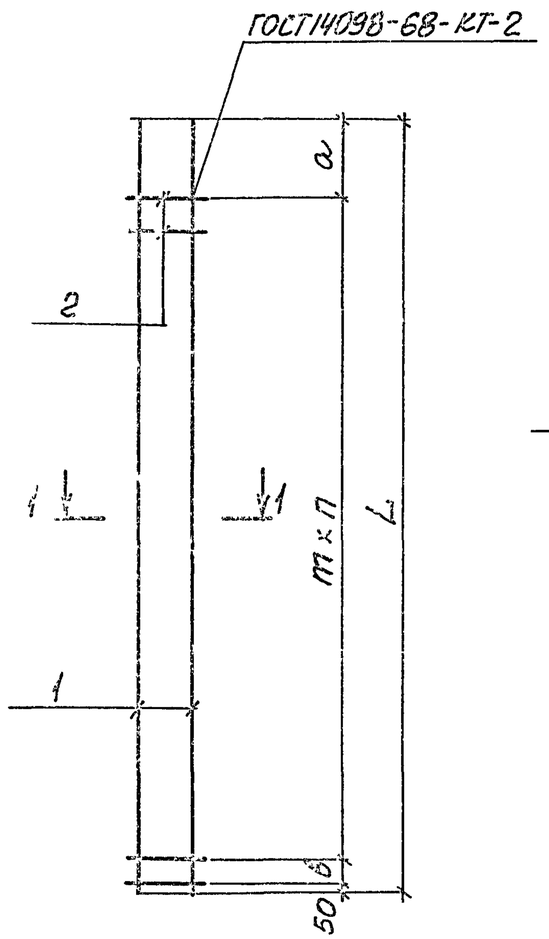

1-1

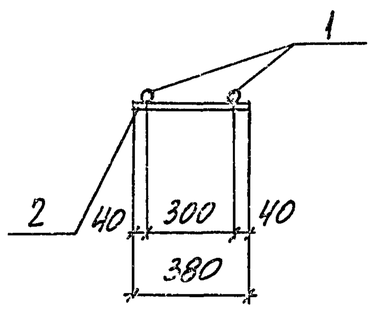

Таблицу исполнений см листы 2...5

Обозначение	Марка	Размеры, мм a	b	m	L	n	Масса, кг
1.424.1-6.2-0.12.0	5КР90	180	-	400	9030	22	17.4
-01	-1	480	-	500		17	17.1
-02	-2	280	200			17	17.2
-03	5КР102	180	-	400	10230	25	19.8
-04	-1	180	-	500		20	19.4
-05	-2	280	400			19	19.4
-06	-3	480	200			19	19.4
-07	5КР114	180	-	400	11430	28	22.0
-08	-1	480	400	500		21	21.7
-09	-2	280	100			22	21.7
-10	5КР126	180	-	400	12630	31	24.3
-11	-1	480	100	500		24	23.9
-12	5КР78	180	-	400	7830	19	15.2
-13	-1	280	-	500		15	14.9
-14	5КР86	180	-	400	8630	21	16.7
-15	-1	80	-	500		17	16.5
-16	5КР98	180	-	400	9830	24	18.9
-17	-1	80	200	500		19	18.9
-18	5КР110	180	-	400	11030	27	21.2
-19	-1	80	400	500		21	21.0
-20	5КР122	180	-	400	12230	30	23.6
-21	-1	80	100	500		27	23.3
-22	5КР82	130	-	400	8180	20	15.8
-23	-1	130	-	500		16	15.6
-24	5КР94	130	-	400	9380	23	18.0
-25	-1	130	200	500		18	17.8
-26	5КР106	180	-	400	10580	26	22.0
-27	-1	180	400	500		20	21.7
-28	-2	180	300	400		25	20.4

Нач.отд.	Бродский		
Н.контр.	Эпельбаум		
Гл.констр.	Сапрыкин		
Вед.инж.	Кудрявцевский		
Вед.инж.	Эпельбаум		
Исполн.	Копина		
Провер.	Кудрявцевский		

1.424.1-6.2-0.12.0 СБ

Каркас плоский (5КР78 ... 5КР84, 5КР86, 5КР90 ... 5КР99; 5КР102 ... 5КР104, 5КР106 ... 5КР111; 5КР114 ... 5КР117; 5КР119 ... 5КР123; 5КР126; 5КР127) Сборочный чертеж

Стадия	Масса	Масштаб
Р	см. табл.	-

Лист 1 Листов 5

Госстрой СССР Харьковский Промстройниипроект

Инв.№ подл. | Подпись и дата | Взам.инв.№

1.424.1-6.2-0.12.0 СБ Лист 2

Копировала Копина 19198-03 82. Формат А2

Обозначение	Марка	Размеры, мм				п	Масса, кг
		a	в	m	L		
1.424.1-6.2-0.12.0-29	5КР117	130	-	400	11780	29	22.6
-30	-1	130	100	500		23	22.3
-31	-2	230	300	400		28	22.6
-32	5КР115	230	100	400	11580	28	22.2
-33	-1	530	-	500		22	21.8
-34	-2	430	300	400		27	22.1
-35	-3	430	100	500		22	21.8
-36	5КР111	230	100	400	11180	27	21.5
-37	-1	130	-	500		22	21.2
-38	-2	230	400	500		21	21.2
-39	5КР123	230	100	400	12380	30	23.7
-40	-1	130	200	500		24	23.3
-41	-2	230	100			24	23.3
-42	5КР107	180	100	400	10730	26	20.6
-43	-1	180	-	500		21	20.3
-44	-2	380	300	400		25	20.6
-45	-3	280	400	500		20	20.3
-46	5КР119	180	100	400	11930	29	23.0
-47	-1	180	200	500		23	22.7
-48	-2	380	300	400		28	23.0
-49	-3	280	100	500		23	22.7
-50	5КР99	230	100	400	9980	24	19.1
-51	-1	130	300	500		19	18.8
-52	-2	230	200			19	18.8
-53	5КР83	180	100	400	8330	20	16.1
-54	-1	180	100	500		16	15.9
-55	-2	380	300	400		19	16.0
-56	-3	280	-	500		16	15.8

Обозначение	Марка	Размеры, мм				п	Масса, кг
		a	в	m	L		
1.424.1-6.2-0.12.0-57	5КР95	280	-	400	9530	23	18.3
-58	-1	180	300	500		18	18.0
-59	-2	380		400		22	18.2
-60	-3	280	200	500		18	18.0
-61	5КР79	380	300	400	7930	18	15.2
-62	-1	380	-	500		15	14.9
-63	5КР91	380	300	400	9130	21	17.6
-64	-1	380	200	500		17	17.3
-65	5КР103	380	300	400	10330	24	19.9
-66	-1	380	400	500		19	19.6
-67	5КР127	230	100	400	12780	31	24.5
-68	-1	30	200	500		25	24.2
-69	5КР81	180	300	400	8130	19	15.6
-70	-1	80	-	500		16	15.4
-71	5КР93	180	300	400	9330	22	18.0
-72	-1	80	200	500		18	17.8
-73	5КР80	380	-	400	8030	19	15.4
-74	-1	480	-	500		15	15.1
-75	5КР92	380	-	400	9230	22	17.8
-76	-1	480	200	500		17	17.5
-77	5КР104	380	-	400	10430	25	20.1
-78	-1	480	400	500		19	19.8
-79	5КР116	380	-	400	11630	28	22.3
-80	-1	480	100	500		22	22.0
-81	5КР84	380	-	400	8430	20	16.2
-82	-1	380	-	500		16	16.0
-83	-2	180	200	400		20	16.3
-84	-3	480	400	500		15	16.0

Инв.№ подл. | Подпись и дата | Взам. инв. №

Копировала Копина 19198-03 83 Формат 12

https://zavodjbi.com/

Обозначение	Марка	Размеры, мм a	в	т	L	п	Масса, кг
1.424.1-6.2-0.12.0-85	5КР96	380	-	400	9630	23	18.6
-86	-1	380	200	500		18	18.4
-87	5КР108	380	400		10830	20	18.9
-88	5КР120	380	100		12030	23	19.9
-89	5КР97	30	200		9780	19	18.7
-90	5КР109	30	400		10980	21	19.0
-91	5КР121	30	100		12180	24	23.2

Формат	Зона	Поз	Обозначение	Наименование	Кол	Примеч.
				Документация		
11			1.424.1-6.2-0.00.0 ТО	Техническое описание		
11			1.424.1-6.2-0.13.0 СБ	Сборочный чертеж		

Формат	Зона	Для исполнения с порядковым номером*)	Обозначение	Кол	Примеч
		Переменные	Данные		
		Детали			
		Поз. 1 Стержень	арматурный		
11		-000;	1.424.1-6.2-0.00.1-077	2	
		-001; -004;	-126	2	
		-002; -005;	-176	2	
		-003; -006;	-226	2	
		-007;	-074	2	
		-008;	-123	2	
		-009;	-173	2	
		-010;	-223	2	
		-011;	-072	2	
		-012;	-121	2	
		-013;	-171	2	
		-014;	-221	2	

*) Основное исполнение, не имеющее порядкового номера, обозначено „00."

Взам. инв. № | Подпись и дата | Инв. № подл.

Нач. отд.	Бродский		
Н. контр.	Кудричевская		
Гл. констр.	Савранский		
Вед. инж.	Кудричевская		
Вед. инж.	Эпельбаум		
Исполн.	Копина		
Провер	Кудричевская		

1.424.1-6.2-0.13.0

КАРКАС ПЛОСКИЙ (8КР67; 8КР68; 8КР71; 8КР73; 8КР77; 8КР79; 8КР80; 8КР83; 8КР85; 8КР86; 8КР89; 8КР91; 8КР92; 8КР95; 8КР98; 8КР101; 8КР104; 8КР107; 8КР110; 8КР113; 8КР116; 8КР119;)

Стадия	Лист	Листов
Р	1	5

Госстрой СССР. Харьковский Промстройниипроект

Копировала Копина Формат А2

1.424.1-6.2-0.12.0 СБ | Лист 5

https://zavodjbi.com/

Формат	Зона	Для исполнения с порядковым номером	Обозначение	Кол.	Примеч
11		-015;	1.424.1-6.2-0.00.1 -075	2	
		-016;-019;	-124	2	
		-017;-020;	-174	2	
		-018;-021;	-224	2	
		-022;	-073	2	
		-023;	-122	2	
		-024;	-172	2	
		-025;	-222	2	
		-026;	-070	2	
		-027;	-119	2	
		-028;	-169	2	
		-029;	-219	2	
		-030;	-071	2	
		-031;	-120	2	
		-032;	-170	2	
		-033;	-220	2	
		-034;	-083	2	
		-035;-038;	-132	2	
		-036;-039;	-182	2	
		-037;-040;	-232	2	
		-041;	-080	2	
		-042;	-129	2	
		-043;	-179	2	
		-044;	-229	2	
		-045;	-081	2	
		-046;	-130	2	
		-047;	-180	2	
		-048;	-230	2	

Инв.№ подл | Подпись и дата | Взам.инв.№

Формат	Зона	Для исполнения с порядковым номером	Обозначение	Кол.	Примеч
11		-049;	1.424.1-6.2-0.00.1-078	2	
		-050;	-127	2	
		-051;	-177	2	
		-052;	-227	2	
		-053;	-079	2	
		-054;	-128	2	
		-055;	-178	2	
		-056;	-228	2	
		-057;	-076	2	
		-058;	-125	2	
		-059;	-175	2	
		-060;	-225	2	
		-061;	-087	2	
		-062;-065;	-136	2	
		-063;-066;	-186	2	
		-064;-067;	-236	2	
		-068;	-085	2	
		-069;	-134	2	
		-070;	-184	2	
		-071;	-234	2	
		-072;	-086	2	
		-073;-076;	-135	2	
		-074;-077;	-185	2	
		-075;-078;	-235	2	
		-079;	-084	2	
		-080;	-133	2	
		-081;	-183	2	
		-082;	-233	2	
		-083;	-082	2	

Инв.№ подл | Подпись и дата | Взам.инв.№

Копировала Копина 19198-03 85 Формат 12

ЗАВОД ЖБИ

Формат	Зона	Для исполнения с порядковым номером	Обозначение	Кол.	Примеч.
11		-084;	1.424.1-6.2-0.00.1 -131	2	
		-085;	-181	2	
		-086;	-231	2	
		-087;	-092	2	
		-088;	-142	2	
		-089;	-193	2	
		-090;	-241	2	
		-091;	-089	2	
		-092;	-139	2	
		-093;	-190	2	
		-094;	-238	2	
		-095;	-090	2	
		-096;	-140	2	
		-097;	-191	2	
		-098;	-239	2	
		-099;	-088	2	
		-100;	-137	2	
		-101;	-188	2	
		-102;	-237	2	
		Поз. 2 Стержень	арматурный		
11		-0.00; -057;	1.424.1-6.2-0.00.1 -299	21	
		-001... -003; -058; -059;			
		-060;	-300	17	
		-004... -006; -050...052;			
		-054 ... -056;	-300	18	
		-007; -015;	-299	20	
		-008... -010; -016... -021;	-300	16	
		-011; -030;	-299	18	

Формат	Зона	Для исполнения с порядковым номером	Обозначение	Кол.	Примеч.
11		-012... -014; -023... -025;			
		-031... -033;	1.424.1-6.2-0.00.1 -300	15	
		-022;	-299	19	
		-026;	-299	17	
		-027... -029;	-300	14	
		-034; -038;	-299	24	
		-035...039; -040; -080...-082;	-300	20	
		-041; -045; -053;	-299	23	
		-042...-044; -046; -047;			
		-048; -084... -086;	-300	19	
		-049;	-299	22	
		-061; -072;	-299	27	
		-062...-064; -076...-078;	-300	22	
		-065...-067; -100...-102;	-300	23	
		-068; -079;	-299	26	
		-069...-071; -073...-075;	-300	21	
		-087; -095;	-299	30	
		-088... -090;	-300	25	
		-091; -099;	-299	29	
		-092...-094; -096...-098;	-300	24	

Взам. инв. №

Подпись и дата

Инв. № подл.

Копировала Мирошниченко

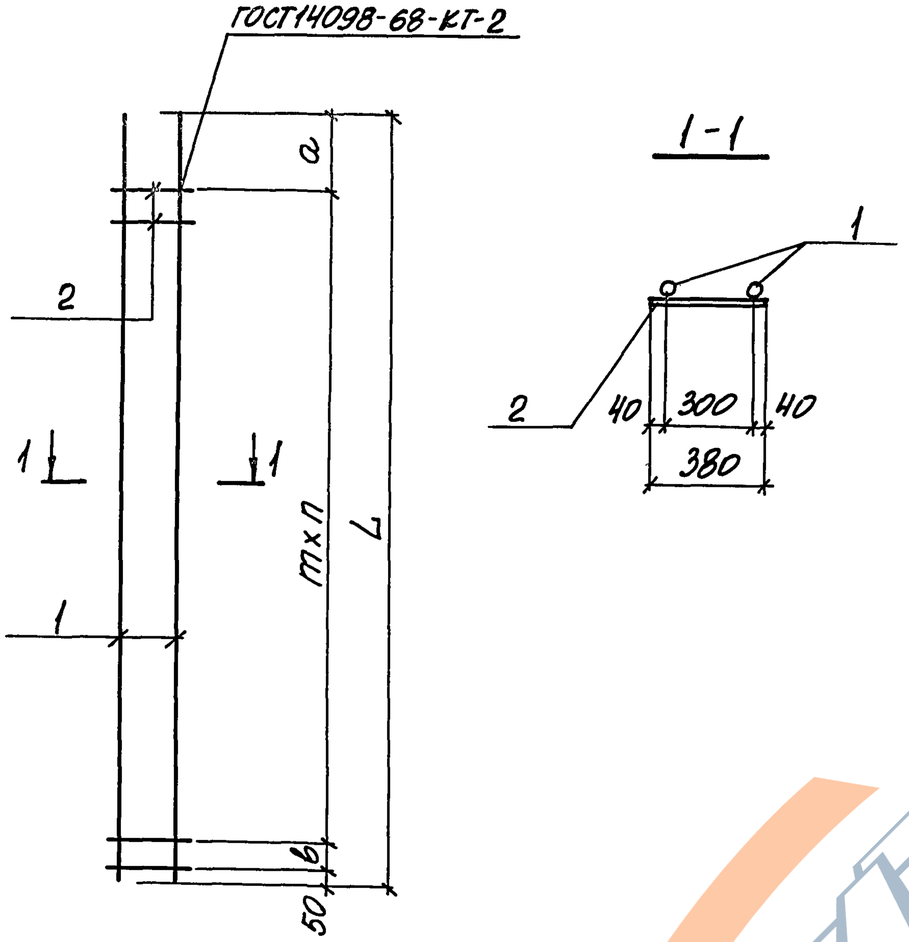

Таблицу исполнений см. листы 2...5

Обозначение	Марка	Размеры, мм a	в	m	L	n	Масса, кг
1.424.1-6.2-0.13.0	8КР83	250	–	400	8300	20	51.2
-001	-1			500		16	56.6
-002	-2						82.8
-003	-3						107.4
-004	-4	50	200			16	66.7
-005	-5			500			82.9
-006	-6						107.5
-007	8КР77	50	–	400	7700	19	47.7
-008	-1	150		500		15	61.7
-009	-2						76.8
-010	-3						99.6
-011	8КР71	250	–	400	7100	17	43.9
-012	-1	50		500		14	56.9
-013	-2						70.9
-014	-3						91.9
-015	8КР79	250	–	400	7900	19	48.7
-016	-1	350		500		15	63.2
-017	-2						78.8
-018	-3						102.0
-019	-4	150	200	500		15	63.2
-020	-5						78.8
-021	-6						102.0
-022	8КР73	50	–	400	7300	18	45.1
-023	-1	250		500		14	58.5
-024	-2						72.9
-025	-3						94.5

Нач.отд.	Бродский		1.424.1-6.2-0.13.0 СБ
Н.контр.	Кудричевская		
Гл.констр.	Савранский		
Вед.инж.	Кудричевская		
Вед.инж.	Эпельбаум		
Исполн.	Копина		
Провер.	Кудричевская		

Каркас плоский 8КР67; 8КР68; 8КР71; 8КР73; 8КР77; 8КР79; 8КР80; 8КР83; 8КР85; 8КР86; 8КР89; 8КР91; 8КР92; 8КР95; 8КР98; 8КР101; 8КР104; 8КР107; 8КР110; 8КР113; 8КР116; 8КР119)
Сборочный чертеж

Стадия	Масса	Масштаб
Р	см. табл.	–
Лист 1	Листов 5	

Госстрой СССР
Харьковский Промстройниипроект

Инв.№ подл. | Подпись и дата | Взам. инв.№

Инв.№ подл. | Подпись и дата | Взам. инв.№

1.424.1-6.2-0.13.0 СБ Лист 2

Копировала Копина 19198-03 87 Формат 12

https://zavodjbi.com/

Обозначение	Марка	Размеры, мм				n	Масса, кг
		a	b	m	L		
1.424.1-6.2-0.13.0-026	8КР67	250	–	400	6700	16	41.4
-027	-1	150		500		13	53.7
-028	-2						66.9
-029	-3						86.7
-030	8КР68	250	100	400	6800	16	42.0
-031	-1	150		500		13	54.7
-032	-2						68.0
-033	-3						88.1
-034	8КР95	250	–	400	9500	23	58.6
-035	-1		200	500		18	76.2
-036	-2						94.8
-037	-3						122.8
-038	-4	50	400	500		18	76.2
-039	-5						94.8
-040	-6						122.8
-041	8КР89	50	–	400	8900	22	54.9
-042	-1	150	200	500		17	71.5
-043	-2						88.9
-044	-3						115.3
-045	8КР91	250	–	400	9100	22	56.1
-046	-1	350	200	500		17	72.9
-047	-2						90.9
-048	-3						117.7
-049	8КР85	50	–	400	8500	21	52.6
-050	-1	250	200	500		16	68.2
-051	-2						84.9
-052	-3						110.0

Обозначение	Марка	Размеры, мм				n	Масса, кг
		a	b	m	L		
1.424.1-6 2-0.13.0 -053	8КР86	50	100	400	8600	21	53.2
-054	-1	250	300	500		16	68.9
-055	-2						85.7
-056	-3						111.2
-057	8КР80	250	100	400	8000	19	49.4
-058	-1	150	300	500		15	64.2
-059	-2						79.8
-060	-3						103.6
-061	8КР107	250	–	400	10700	26	66.1
-062	-1		400	500		20	85.7
-063	-2						106.7
-064	-3						138.3
-065	-4	50	100	500		21	85.9
-066	-5						106.9
-067	-6						138.5
-068	8КР101	50	–	400	10100	25	62.4
-069	-1	150	400	500		19	81.0
-070	-2						100.8
-071	-3						130.6
-072	8КР104	250	100	400	10400	25	64 2
-073	-1	350	–	500		20	83.2
-074	-2						103.6
-075	-3						134.4
-076	-4	150	200	500		20	83.3
-077	-5						103.7
-078	-6						134.5

Инв.№ подл. | Подпись и дата | Взам. инв. №

https://zavodjbi.com/

Обозначение	Марка	Размеры, мм a	в	т	L	n	Масса, кг
1.424.1-6.2-0.13.0-079	8КР98	50	100	400	9800	24	60.6
-080	-1	250	-	500		19	78.4
-081	-2						97.6
-082	-3						126.6
-083	8КР92	250	100	400	9200	22	56.8
-084	-1	150	-	500		18	73.6
-085	-2						91.6
-086	-3						119.0
-087	8КР119	250	-	400	11950	29	73.5
-088	-1		100	500		23	95.4
-089	-2						118.8
-090	-3						154.0
-091	8КР113	50	-	400	11350	28	69.8
-092	-1	150	100	500		22	90.6
-093	-2						112.8
-094	-3						146.2
-095	8КР116	250	100	400		28	71.7
-096	-1	350	200	500	11600	22	93.9
-097	-2						115.6
-098	-3						150.0
-099	8КР110	50	100	400	11000	27	68.0
-100	-1	250	200	500		21	88.3
-101	-2						109.7
-102	-3						142.3

Инв. № подл.	Подпись и дата	Взам. инв. №

1.424.1-6.2-0.13.0 СБ — Лист 5

Формат	Зона	Поз.	Обозначение	Наименование	Кол.	Примеч.
				Документация		
11			1.424.1-6.2-0.00.0 ТО	Техническое описание		
11			1.424.1-6.2-0.14.0 СБ	Сборочный чертеж		

Формат	Зона	Для исполнения с порядковым номером*)	Обозначение	Кол.	Примеч
		Переменные	данные		
			Детали		
		Поз. 1	стержень арматурный		
11		-000; -004;	1.424.1-6.2-0.00.1-126	4	
		-001; -005;	-176	4	
		-002; -006;	-226	4	
		-003; -007;	-272	4	
		-008;	-123	4	
		-009;	-173	4	
		-010;	-223	4	
		-011;	-269	4	
		-012;	-121	4	
		-013;	-171	4	
		-014;	-221	4	
		-015;	-267	4	

*) Основное исполнение, не имеющее порядкового номера, обозначено „00".

Инв. № подл.	Подпись и дата	Взам. инв. №

Нач. отд.	Бродский	
Н. контр.	Кудрячевская	
Гл. конструктор	Савранский	
Вед. инж.	Кудрячевская	
Вед. инж.	Эпельбаум	
Исполн.	Копина	
Провер.	Кудрячевская	

1.424.1-6.2-0.14.0

Каркас плоский (9КР67; 9КР68; 9КР71; 9КР73; 9КР77, 9КР79; 9КР80-9КР83; 9КР85-9КР86; 9КР89; 9КР91; 9КР92; 9КР95; 9КР98; 9КР101; 9КР104; 9КР107; 9КР110; 9КР113; 9КР116; 9КР119)

Стадия	Лист	Листов
Р	1	5

Госстрой СССР Харьковский Промстройниипроект

Формат	Зона	Для исполнения с порядковым номером	Обозначение	Кол.	Примеч.
11		-016; -020;	1.424.1-6.2-0.00.1-124	4	
		-017; -021;	-174	4	
		-018; -022;	-224	4	
		-019; -023;	-270	4	
		-024;	-122	4	
		-025;	-172	4	
		-026;	-222	4	
		-027;	-268	4	
		-028;	-119	4	
		-029;	-169	4	
		-030;	-219	4	
		-031;	-265	4	
		-032;	-120	4	
		-033;	-170	4	
		-034;	-220	4	
		-035;	-266	4	
		-036; -040;	-132	4	
		-037; -041;	-182	4	
		-038; -042;	-232	4	
		-039; -043;	-278	4	
		-044;	-129	4	
		-045;	-179	4	
		-046;	-229	4	
		-047;	-275	4	
		-048;	-130	4	
		-049;	-180	4	
		-050;	-230	4	
		-051;	-276	4	

Формат	Зона	Для исполнения с порядковым номером	Обозначение	Кол.	Примеч.
11		-052;	1.424.1-6.2-0.00.1-127	4	
		-053;	-177	4	
		-054;	-227	4	
		-055;	-273	4	
		-056;	-128	4	
		-057;	-178	4	
		-058;	-228	4	
		-059;	-274	4	
		-060;	-125	4	
		-061;	-175	4	
		-062;	-225	4	
		-063;	-271	4	
		-064; -068;	-136	4	
		-065; -069;	-186	4	
		-066; -070;	-236	4	
		-067; -071;	-282	4	
		-072;	-134	4	
		-073;	-184	4	
		-074;	-234	4	
		-075;	-280	4	
		-076; -080;	-135	4	
		-077; -081;	-185	4	
		-078; -082;	-235	4	
		-079; -083;	-281	4	
		-084;	-133	4	
		-085;	-183	4	
		-086;	-233	4	
		-087;	-279	4	
		-088;	-131	4	

Инв.№ подл. | Подпись и дата | Взам.инв.№

Копировал Формат А3

Формат	Зона	Для исполнения с порядковым номером	Обозначение	Кол.	Примеч.
11		-089;	1.424.1-6.2-0.00.1 -181	4	
		-090;	-231	4	
		-091;	-277	4	
		-092;	-142	4	
		-093;	-193	4	
		-094;	-241	4	
		-095;	-287	4	
		-096;	-139	4	
		-097;	-190	4	
		-098;	-238	4	
		-099;	-284	4	
		-100;	-140	4	
		-101;	-191	4	
		-102;	-239	4	
		-103;	-285	4	
		-104;	-137	4	
		-105;	-188	4	
		-106;	-237	4	
		-107;	-283	4	
		Поз. 2 Стержень арматурный			
11		-000;-001;-002;-020...-022;			
		-060...-062;	1.424.1-6.2-0.00.1 -300	17	
		-003;-023;-063;	-301	17	
		-004...-006;-052...-054			
		-056...-058;	-300	18	
		-007;-055;-059	-301	18	
		-008...-010;-016...-018;	-300	16	
		-011;-019;	-301	16	

Инв.№ подл. | Подпись и дата | Взам. инв.№

Формат	Зона	Для исполнения с порядковым номером	Обозначение	Кол.	Примеч.
11		-012...-014;-024...-026;			
		-032...-034;	1.424.1-6.2-0.00.1 -300	15	
		-015;-027;-035;	-301	15	
		-028...-030;	-300	14	
		-031;	-301	14	
		-036...-038;-040...-042;			
		-084...-086;	-300	20	
		-039;-043;-087;	-301	20	
		-044...-046;-048...-050;			
		-088...-090;	-300	19	
		-047;-051;-091;	-301	19	
		-064...-066;-080...-082;	-300	22	
		-067;-083;-107;	-301	22	
		-068...-070;-104...-106;	-300	23	
		-072...-074;-076...-078;	-300	21	
		-071;	-301	23	
		-075;-079;	-301	21	
		-092...-094;	-300	25	
		-095;	-301	25	
		-096...-098;-100...-102;	-300	24	
		-099;-103;	-301	24	

Инв.№ подл. | Подпись и дата | Взам. инв.№

Копировала Копина 19198-03 01 Формат 12

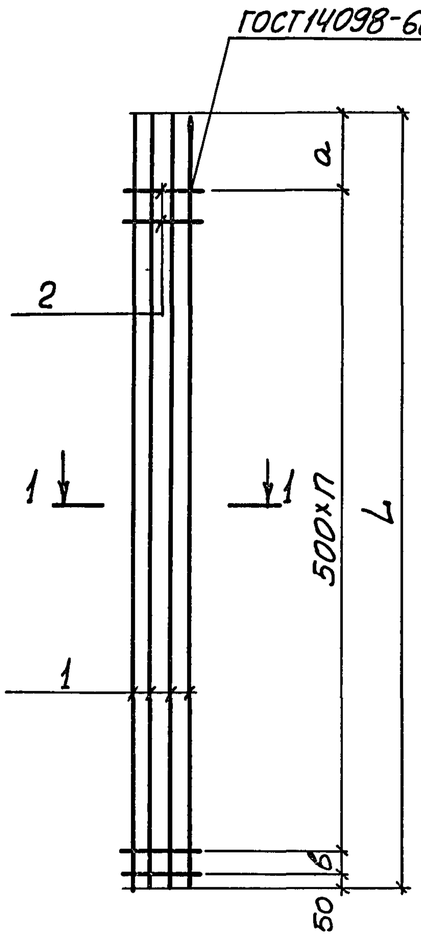

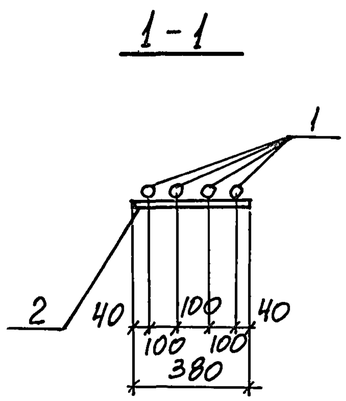

Таблицу исполнений см. листы 2... 5.

Обозначение	Марка	Размеры, мм a	в	L	n	Масса, кг
1.424.1-6.2-0.14.0	9КР83	250	–	8300	16	130.6
-001	-1					163.0
-002	-2					212.2
-003	-3					269.2
-004	-4	50	200		16	130.7
-005	-5					163.1
-006	-6					212.3
-007	-7					269.4
-008	9КР77	150	–	7700	15	121.8
-009	-1					151.2
-010	-2					196.8
-011	-3					249.8
-012	9КР71	50	–	7100	14	111.5
-013	-1					139.5
-014	-2					181.5
-015	-3					230.3
-016	9КР79	350	–	7900	15	224.0
-017	-1					155.2
-018	-2					201.6
-019	-3					256.2
-020	-4	150	200		15	124.3
-021	-5					155.4
-022	-6					201.8
-023	-7					255.0
-024	9КР73	250	–	7300	14	114.7
-025	-1					143.5
-026	-2					186.7
-027	-3					236.7

Нач.отд.	Бродский		
Н.контр.	Кудричевская		
Гл.констр	Савранский		
Вед.инж.	Кудричевская		
Вед.инж.	Эпельбаум		
Исполн.	Копина		
Провер.	Кудричевская		

1.424.1-6.2-0.14.0 СБ

Каркас плоский 9КР67; 9КР68; 9КР71; 9КР73; 9КР77; 9КР79; 9КР80, 9КР83; 9КР85; 9КР86; 9КР89; 9КР91; 9КР92; 9КР95; 9КР98; 9КР101; 9КР104; 9КР107; 9КР110, 9КР113; 9КР116; 9КР119) Сборочный чертеж

Стадия	Масса	Масштаб
Р	см. табл.	–
Лист 1	Листов 5	

Госстрой СССР Харьковский Промстройниипроект

Инв.№ подл. | Подпись и дата | Взам.инв.№

1.424.1-6.2-0.14.0 СБ

Лист 2

ЗАВОД ЖБИ

Обозначение	Марка	Размеры, мм			п	Масса, кг
		a	в	L		
1.424.1-6.2-0.14.0 -028	9КР67	150	-	6700	13	105.3
-029	-1					131.5
-030	-2					171.3
-031	-3					217.3
-032	9КР68	150	100	6800	13	107.1
-033	-1					133.5
-034	-2					173.9
-035	-3					220.7
-036	9КР95	250	200	9500	18	149.4
-037	-1					186.6
-038	-2					242.6
-039	-3					308.3
-040	-4	50	400		18	149.4
-041	-5					186.6
-042	-6					242.6
-043	-7					308.3
-044	9КР89	150	200	8900	17	140.1
-045	-1					174.9
-046	-2					227.7
-047	-3					288.9
-048	9КР91	350	200	9100	17	142.9
-049	-1					178.9
-050	-2					232.5
-051	-3					295.3
-052	9КР85	250	200	8500	16	133.5
-053	-1					167.1
-054	-2					217.1
-055	-3					276.0

Инв.№ подл. | Подпись и дата | Взам.инв.№

1.424.1-6.2-0.14.0 СБ

Лист 3

Обозначение	Марка	Размеры, мм			п	Масса, кг
		a	в	L		
1.424.1-6.2-0.14.0-056	9КР86	250	300	8600	16	135.1
-057	-1					168.7
-058	-2					219.9
-059	-3					279.1
-060	9КР80	150	300	8000	15	125.8
-061	-1					157.0
-062	-2					204.6
-063	-3					259.6
-064	9КР107	250	400	10700	20	168.1
-065	-1					210.1
-066	-2					273.3
-067	-3					347.2
-068	-4	50	100		21	168.3
-069	-5					210.3
-070	-6					273.5
-071	-7					347.4
-072	9КР101	150	400	10100	19	158.8
-073	-1					198.4
-074	-2					258.0
-075	-3					327.7
-076	9КР104	350	-	10400	20	163.2
-077	-1					204.0
-078	-2					265.6
-079	-3					337.3
-080	-4	150	200		20	163.3
-081	-5					204.1
-082	-6					265.7
-083	-7					337.6

Инв.№ подл. | Подпись и дата | Взам.инв.№

1.424.1-6.2-0.14.0 СБ

Лист 4

https://zavodjki.com/

Обозначение	Марка	Размеры, мм			п	Масса, кг
		a	в	L		
1.424.1-6.2-0.14.0-084	9КР98	250	–	9800	19	153.8
-085	-1					192.2
-086	-2					250.2
-087	-3					317.9
-088	9КР92	150	–	9200	18	144.5
-089	-1					180.5
-090	-2					235.3
-091	-3					298.5
-092	9КР119	250	100	11950	23	187.0
-093	-1					233.8
-094	-2					304.2
-095	-3					386.3
-096	9КР113	150	100	11350	22	177.6
-097	-1					222.0
-098	-2					288.8
-099	-3					366.8
-100	9КР116	350	200	11600	22	182.4
-101	-1					227.6
-102	-2					296.4
-103	-3					376.4
-104	9КР110	250	200	11000	21	173.1
-105	-1					215.9
-106	-2					281.1
-107	-3					357.0

Формат	Зона	Поз.	Обозначение	Наименование	Кол.	Примеч.
				Документация		
11			1424.1-6.2-0.00.0 ТО	Техническое описание		
11			1.424.1-6.2-0.15.0 СБ	Сборочный чертеж		

Формат	Зона	Для исполнения с порядковым номером *)	Обозначение	Кол.	Примеч.
		Переменные данные			
		Детали			
		Поз.1 Стержень	арматурный		
11		-000; -004;	1.424.1-6.2-0.00.1-126	2	
		-001; -005;	-176	2	
		-002; -006;	-226	2	
		-003; -007;	-272	2	
		-008;	-123	2	
		-009;	-173	2	
		-010;	-223	2	
		-011;	-269	2	
		-012;	-121	2	
		-013;	-171	2	
		-014;	-221	2	
		-015;	-267	2	

*) Основное исполнение, не имеющее порядкового номера, обозначено „00."

Инв.№ подл. | Подпись и дата | Взам.инв.№

Нач.отд.	Бродский	
Н.контр.	Кудричевская	
Гл.констр.	Сафранский	
Вед.инж.	Кудричевская	
Вед.инж.	Эпельбаум	
Исполн.	Копина	
Провер.	Кудричевская	

1.424.1-6.2-0.15.0

Каркас плоский 10КР67; 10КР69; 10КР71; 10КР73; 10КР77; 10КР79; 10КР80; 10КР83; 10КР85; 10КР86; 10КР89; 10КР91; 10КР92; 10КР95; 10КР98; 10КР101; 10КР104; 10КР107; 10КР110; 10КР113; 10КР116; 10К118)

Стадия	Лист	Листов
Р	1	6

Госстрой СССР Харьковский Промстройниипроект

https://zavodjbi.com/

Формат	Зона	Для исполнения с порядковым номером	Обозначение	Кол.	Примеч.
11		-016; -020;	1.424.1-6.2-0.00.1-124	2	
		-017; -021;	-174	2	
		-018; -022;	-224	2	
		-019; -023;	-270	2	
		-024;	-122	2	
		-025;	-172	2	
		-026;	-222	2	
		-027;	-268	2	
		-028;	-119	2	
		-029;	-169	2	
		-030;	-219	2	
		-031;	-265	2	
		-032;	-120	2	
		-033;	-170	2	
		-034;	-220	2	
		-035;	-266	2	
		-036; -040;	-132	2	
		-037; -041;	-182	2	
		-038; -042;	-232	2	
		-039; -043;	-278	2	
		-044;	-129	2	
		-045;	-179	2	
		-046;	-229	2	
		-047;	-275	2	
		-048;	-130	2	
		-049;	-180	2	
		-050;	-230	2	
		-051;	-276	2	
		-052;	-127	2	

Инв.№ подл. | Подпись и дата | Взам.инв.№

Формат	Зона	Для исполнения с порядковым номером	Обозначение	Кол	Примеч.
11		-053;	1.424.1-6.2-0.00.1-177	2	
		-054;	-227	2	
		-055;	-273	2	
		-056;	-128	2	
		-057;	-178	2	
		-058;	-228	2	
		-059;	-274	2	
		-060;	-125	2	
		-061;	-175	2	
		-062;	-225	2	
		-063;	-271	2	
		-064; -068;	-136	2	
		-065; -069;	-186	2	
		-066; -070;	-236	2	
		-067; -071;	-282	2	
		-072;	-134	2	
		-073;	-184	2	
		-074;	-234	2	
		-075;	-280	2	
		-076; -080;	-135	2	
		-077; -081;	-185	2	
		-078; -082;	-235	2	
		-079; -083;	-281	2	
		-084;	-133	2	
		-085;	-183	2	
		-086;	-233	2	
		-087;	-279	2	
		-088;	-131	2	
		-089;	-181	2	

Инв.№ подл. | Подпись и дата | Взам.инв.№

https://zavodjbi.com/

Формат	Зона	Для исполнения с порядковым номером	Обозначение	Кол.	Примеч.
II		-090;	1.424.1-6.2-0.00.1 -231	2	
		-091;	-277	2	
		-092;	-142	2	
		-093;	-193	2	
		-094;	-241	2	
		-095;	-287	2	
		-096;	-139	2	
		-097;	-190	2	
		-098;	-238	2	
		-099;	-284	2	
		-100;	-140	2	
		-101;	-191	2	
		-102;	-239	2	
		-103;	-285	2	
		-104;	-137	2	
		-105;	-188	2	
		-106;	-237	2	
		-107;	-283	2	
		Поз.2 Стержень	арматурный		
II		-000;-008;-012;-016;-024;-028;	1.424.1-6.2-0.00.1 -110	2	
		-001;-009;-013;-017;-025;-029;	-158	2	
		-002;-010;-014;-018;-026;-030;	-209	2	
		-003;-011;-015;-019;-027;-031;	-254	2	
		-004;-020;-036;-044;-048;-052;	-114	2	
		-005;-021;-037;-045;-049;-053;	-163	2	
		-006;-022;-038;-046;-050;-054;	-213	2	
		-007;-023;-039;-047;-051;-055,	-259	2	
		-032;	-105	2	

Формат	Зона	Для исполнения с порядковым номером	Обозначение	Кол.	Примеч
II		-033;	1.424.1-6.2-0.00.1 -154	2	
		-034;	-205	2	
		-035;	-251	2	
		-040;-064;-072;	-117	2	
		-041;-065;-073;	-167	2	
		-042;-066;-074;	-216	2	
		-043;-067;-075;	-262	2	
		-056;-060;	-113	2	
		-057;-061;	-161	2	
		-058;-062;	-212	2	
		-059;-063;	-257	2	
		-068;-080;-092;-096;-100;			
		-104;	-118	2	
		-069;-081;-093;-097;-101;-105;	-168	2	
		-070;-082;-094;-098;-102;-106;	-218	2	
		-071;-095;-099;	-264	2	
		-076;-084;-088;	-116	2	
		-077;-085;-089;	-166	2	
		-078;-086;-090;	-215	2	
		-079;-087;-091;	-261	2	
		-083;-103;-107;	-263	2	
		Поз.3 Стержень	арматурный		
II		-000;-001;-002;-020...-022;			
		-060...-062;	1.424.1-6.2-0.00.1 -300	17	
		-003;-023;-063;	-301	17	
		-004...-006;-052..-054;			
		-056...-058	-300	18	

Взам. инв. № | Подпись и дата | Инв. № подл.

Копировала Копина 19198-03 96 Формат 12

Формат	Зона	Для исполнения с порядковым номером	Обозначение	Кол.	Примеч.
11		-007; -055; -059;	1.424.1-6.2-0.00.1 -301	18	
		-008...-010; -016..:018;	-300	16	
		-011; -019;	-301	16	
		-012...-014; -024...-026;			
		-032; ..-034;	-300	15	
		-015; -027; -035;	-301	15	
		-028...-030;	-300	14	
		-031;	-301	14	
		-036...-038; -040...-042;			
		-084; ..-086;	-300	20	
		-039; -043; -087;	-301	20	
		-044...-046; -048...-050;			
		-088...-090;	-300	19	
		-047; -051; -091;	-301	19	
		-064...-066; -080...-082;	-300	22	
		-067; -083;	-301	22	
		-068...-070; -104...-106;	-300	23	
		-071; -107;	-301	23	
		-072...-074; -076...-078;	-300	21	
		-075; -079;	-301	21	
		-092...-094;	-300	25	
		-095;	-301	25	
		-096...-098; -100...-102;	-300	24	
		-099; -103;	-301	24	

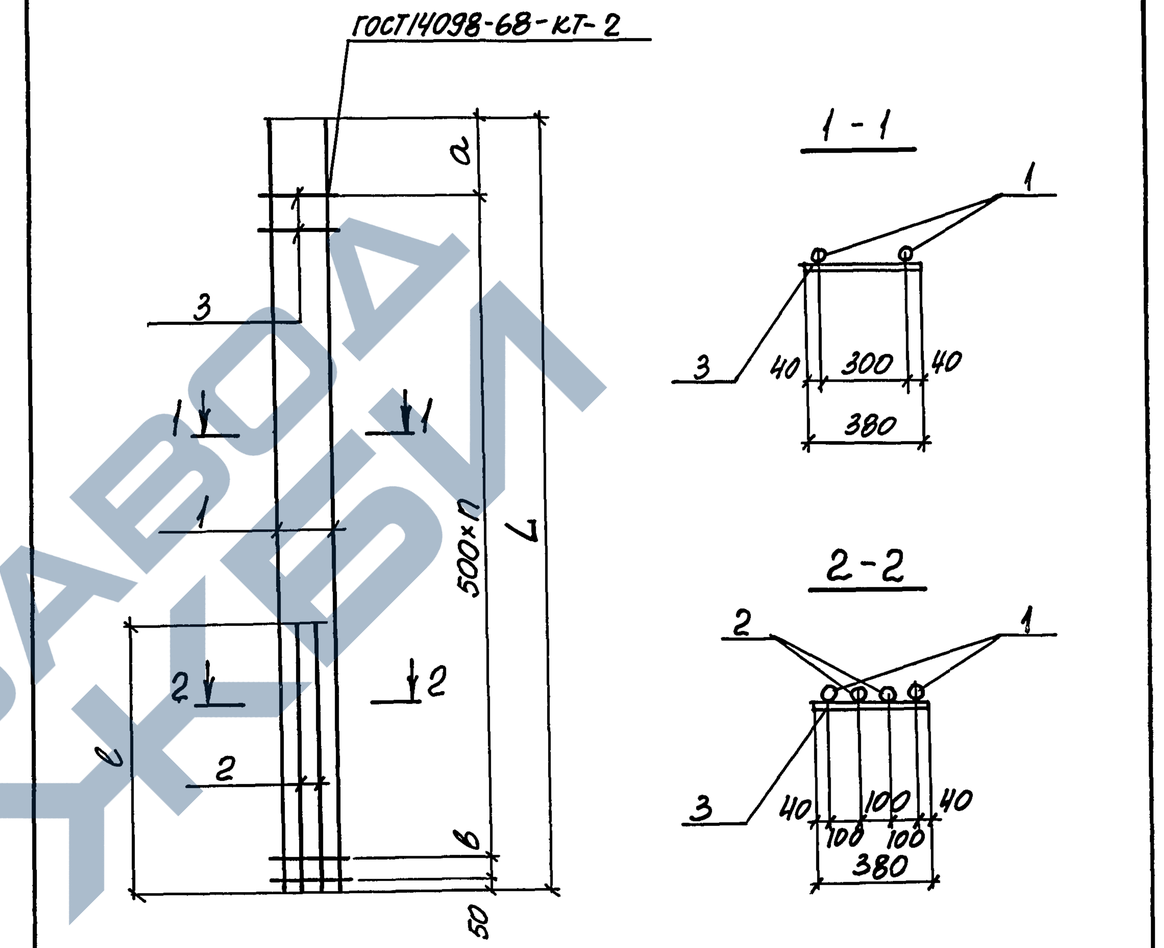

Таблицу исполнений см. листы 2... 5.

Нач. отд.	Бродский		1.424.1-6.2-0.15.0 СБ
Н. контр.	Кудричевская		
Гл. констр.	Савранский		
Вед. инж.	Кудричевская		
Вед. инж.	Эльбаум		
Исполн.	Колина		
Провер.	Кудричевская		

КАРКАС ПЛОСКИЙ (10КР67; 10КР68; 10КР71; 10КР73; 10КР77; 10КР79; 10КР80; 10КР83; 10КР85; 10КР86; 10КР89; 10КР91; 10КР92; 10КР95; 10КР98; 10КР101; 10КР104; 10КР107; 10КР110; 10КА113; 10КР116; 10КР119) СБОРОЧНЫЙ ЧЕРТЕЖ.

Стадия	Масса	Масштаб
Р	см. табл.	-
Лист 1	Листов 5	

Госстрой СССР Харьковский Промстройниипроект

Инв. № подл. | Подпись и дата | Взам. инв. №

https://zavodjbi.com/

Обозначение	Марка	Размеры, мм a	b	c	L	n	Масса, кг
1.424.1-6.2-0.15.0	10КР83	250	-	4700	8300	16	102.8
-001	-1						128.2
-002	-2						166.8
-003	-3						211.8
-004	-4	50	200	5400		16	108.3
-005	-5			5300			134.1
-006	-6						174.3
-007	-7						221.5
-008	10КР77	150	-	4700	7700	15	97.9
-009	-1						122.2
-010	-2						159.0
-011	-3						202.0
-012	10КР71	50	-	4700	7100	14	93.1
-013	-1						116.3
-014	-2						151.3
-015	-3						192.1
-016	10КР79	350	-	4700	7900	15	99.4
-017	-1						124.2
-018	-2						161.4
-019	-3						205.2
-020	-4	150	200	5400		15	104.2
-021	-5			5300			130.2
-022	-6						169.0
-023	-7						214.8
-024	10КР74	250	-	4700	7300	14	94.7
-025	-1						118.8
-026	-2						153.9
-027	-3						195.3

Обозначение	Марка	Размеры, мм a	b	c	L	n	Масса, кг
1.424.1-6.2-0.15.0-028	10КР67	150	-	4700	6700	13	89.9
-029	-1						112.3
-030	-2						146.1
-031	-3						185.7
-032	10КР68	150	100	4700	6800	13	85.5
-033	-1			4100			107.5
-034	-2			4000			138.5
-035	-3			4100			177.7
-036	10КР95	250	200	5400	9500	18	117.8
-037	-1			5300			146.0
-038	-2						189.6
-039	-3						241.1
-040	-4	50	400	6000		18	122.4
-041	-5			6100			153.8
-042	-6			6000			198.6
-043	-7						252.3
-044	10КР89	150	200	5400	8900	17	113.1
-045	-1			5300			140.1
-046	-2						182.1
-047	-3						231.3
-048	10КР91	350	200	5400	9100	17	114.5
-049	-1			5300			142.1
-050	-2						184.5
-051	-3						234.5
-052	10КР85	250	200	5300	8500	16	107.9
-053	-1						136.1
-054	-2						176.7
-055	-3						224.6

Инв.№ подл. | Подпись и дата | Взам.инв.№

https://zavodjbi.com/

Обозначение	Марка	Размеры, мм				п	Масса, кг
		a	в	c	L		
1.424.1-6.2-0.15.0-056	10КР86	250	300	5000	8600	16	107.5
-057	-1						134.1
-058	-2			5100			175.7
-059	-3						223.0
-060	10КР80	150	300	5000	8000	15	102.8
-061	-1						128.2
-062	-2			5100			168.0
-063	-3						213.1
-064	10КР107	250	400	6000	10700	20	131.9
-065	-1			6100			165.7
-066	-2			6000			214.1
-067	-3						272.0
-068	-4	50	100	6500		21	135.9
-069	-5						169.7
-070	-6						220.5
-071	-7						280.2
-072	10КР101	150	400	6000	10100	19	127.2
-073	-1			6100			159.8
-074	-2			6000			205.8
-075	-3						262.2
-076	10КР104	350	-	5800	10400	20	127.8
-077	-1						159.6
-078	-2			5900			208.8
-079	-3			5800			263.7
-080	-4	150	200	6500		20	133.3
-081	-5						165.5
-082	-6						216.5
-083	-7			6400			274.6

Обозначение	Марка	Размеры, мм				п	Масса, кг
		a	в	c	L		
1.424.1-6.2-0.150-084	10КР98	250	-	5800	9800	19	123.0
-085	-1						153.6
-086	-2			5900			201.0
-087	-3			5800			254.0
-088	10КР92	150	-	5800	9200	18	118.3
-089	-1						147.7
-090	-2			5900			193.5
-091	-3			5800			244.1
-092	10КР119	250	100	6500	11950	23	145.5
-093	-1						181.6
-094	-2						236.0
-095	-3						300.0
-096	10КР113	150	100	6500	11350	22	140.6
-097	-1						175.6
-098	-2						228.2
-099	-3						290.0
-100	10КР116	350	200	6500	11600	22	143.0
-101	-1						178.4
-102	-2						232.0
-103	-3			6400			293.3
-104	10КР110	250	200	6500	11000	21	138.5
-105	-1						172.7
-106	-2						224.3
-107	-3			6400			283.5

Инв.№ подл. | Подпись и дата | Взам.инв.№

Копировал Копина 19109-03 99 Формат А4

Формат	Зона	Поз.	Обозначение	Наименование	Кол.	Примеч.
				Документация		
11			1.424.1-6. 2-0.00.0 ТО	Техническое описание		
11			1.424.1-6. 2-0.16.0 СБ	Сборочный чертеж		

Формат	Зона	Для исполнения с порядковым номером *)	Обозначение	Кол.	Примеч.
		Переменные	данные		
		Детали			
		Поз. 1 Стержень	арматурный		
11		-00;	1.424.1-6. 2-0.00.1-057	2	
		-01;	-104	2	
		-02;	-153	2	
		-03;	-204	2	
		-04;	-058	2	
		-05;	-059	2	
		-06;	-105	2	
		-07;	-106	2	
		-08;	-154	2	
		-09;	-155	2	
		-10;	-060	2	
		-11;	-206	2	

*) Основное исполнение, не имеющее порядкового номера, обозначено „00.".

Нач. отд.	Бродский		1.424.1-6. 2-0.16.0
Н. контр.	Кудричевская		
Гл. конст.	Саврянский		
Вед. инж.	Кудричевская		Каркас плоский (1КР36...1КР51; 1КР53...1КР61; 1КР63)
Вед. инж.	Эпельбаум		
Исполн.	Копина		
Провер.	Кудричевская		

Стадия	Лист	Листов
Р	1	3

Госстрой СССР
Харьковский
Промстройниипроект

Формат	Зона	Для исполнения с порядковым номером	Обозначение	Кол.	Примеч.
11		-12;	1.424.1-6. 2-0.00.1-061	2	
		-13;	-207	2	
		-14;	-107	2	
		-15;	-108	2	
		-16;	-156	2	
		-17;	-157	2	
		-18;	-208	2	
		-19;	-062	2	
		-20;	-109	2	
		-21;	-063	2	
		-22;	-209	2	
		-23;	-064	2	
		-24;	-158	2	
		-25;	-110	2	
		-26;	-111	2	
		-27;	-210	2	
		-28;	-159	2	
		-29;	-065	2	
		-30;	-160	2	
		-31;	-066	2	
		-32;	-211	2	
		-33;	-112	2	
		-34;	-113	2	
		-35;	-161	2	
		-36; -38;	-212	2	
		-37;	-162	2	
		-39;	-213	2	
		-40;	-067	2	

Инв. № подл. | Подпись и дата | Взам. инв. №

1.424.1-6. 2-0.16.0 Лист 2

Копировала Копина Формат А3

https://zavodjbi.com/

Формат	Зона	Для исполнения с порядковым номером	Обозначение	Кол.	Примеч.
11		-41;	1.424.1-6.2-0.00.1 -114	2	
		-42;	-164	2	
		-43;	-068	2	
		-44;	-115	2	
		-45;	-214	2	
		-46;	-165	2	
		-47;	-215	2	
		-48;	-069	2	
		-49;	-117	2	
		-50;	-167	2	
		-51;	-217	2	
		Поз.2. Стержень	арматурный		
11		-00;	1.424.1-6.2-0.00.1 -299	7	
		-01...-03;-06...-09;-11...-13;			
		-26;-30;-34;-36;-37;-39;	-300	7	
		-04;-23;-31;	-299	8	
		-05,-14,-16;-18;-20;-24;-25,			
		-41;-42;-44...-47;	-300	8	
		-10;-19;-40;	-299	9	
		-15;-17;-22;	-300	6	
		-21,	-300	10	
		-27;-28;-32;-33;-35;-38;-49;			
		-50;-51,	-300	9	
		-29;-43;	-299	10	
		-48;	-299	11	

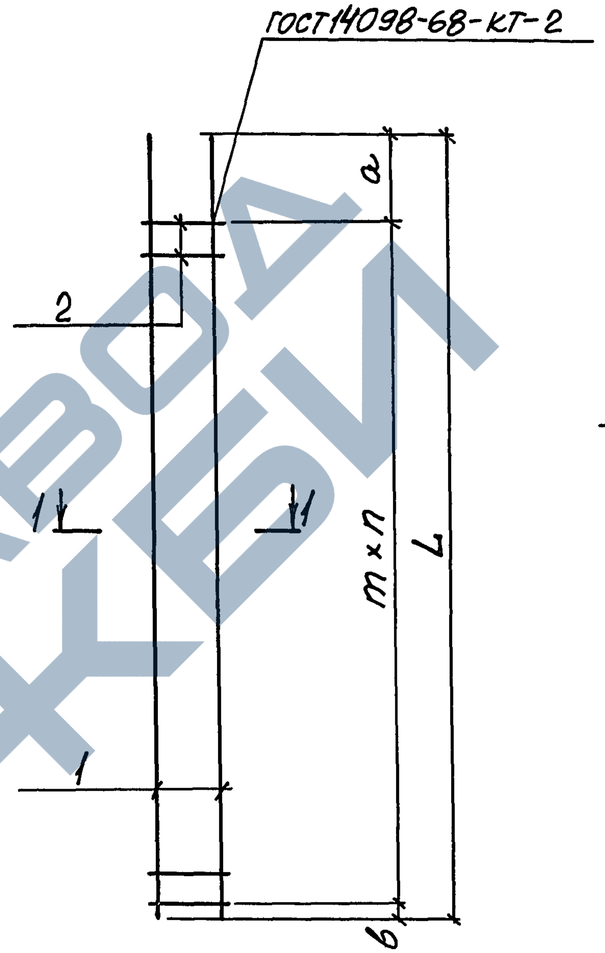

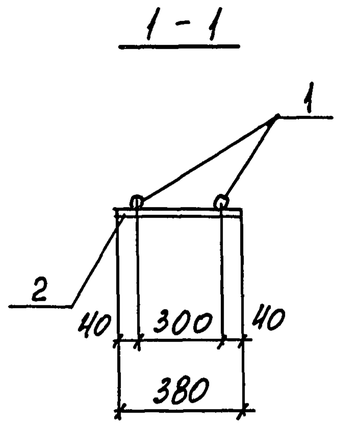

Таблицу исполнений см. листы 2...3.

Нач. отд.	Бродский		
Н. контр.	Кудричевская		
Гл. констр.	Савранский		
Вед. инж.	Кудричевская		
Вед. инж.	Эпельбаум		
Исполн.	Копина		
Провер.	Кудричевская		

1.424.1-6.2-0.16.0 СБ

Каркас плоский (1КР36...1КР51; 1КР53...1КР61; 1КР63)

Сборочный чертеж

Стадия	Масса	Масштаб
Р	см. табл.	-

Лист 1 | Листов 3

Госстрой СССР Харьковский Промстройниипроект

Инв. № подл. | Подпись и дата | Взам. инв. №

1.424.1-6.2-0.16.0 | Лист 3

Копировала Копина 191.98-03 101 Формат 12

Обозначение	Марка	Размеры, мм				п	Масса, кг
		a	в	m	L		
1.424.1-6. 2-0.16.0	1КР36	950	250	400	3600	6	22.0
-01	1КР37	750	450	500	3700	5	29.6
-02	1КР38		50		3800	6	37.9
-03	1КР39		150		3900	6	50.3
-04	-1	950		400		7	23.9
-05	1КР40		250		4000	7	24.5
-06	-1	750		500		6	31.9
-07	1КР41		350		4100	6	32.7
-08	-1					6	40.7
-09	1КР42		450		4200	6	41.7
-10	-1	950	50	400		8	25.8
-11	-2	750	450	500		6	54.1
-12	1КР43	950	950	400	4300	6	26.2
-13	-1	750	50	500		7	55.4
-14	-2					7	34.4
-15	1КР44	750	1150	500	4400	5	34.8
-16	-1		150			7	43.8
-17	1КР45	750	1250	500	4500	5	44.7
-18	-1		250			7	58.0
-19	-2	950	350	400		8	27.6
-20	1КР46	750	350	500	4600	7	36.6
-21	-1	950	50	400		9	28.9
-22	1КР47	750	1450	500	4700	5	60.3
-23	-1	950	950	400		7	28.7
-24	-2	750	450	500		7	46.6
-25	-3		450			7	37.4
-26	1КР48		1050	500	4800	6	38.1
-27	-1		50			8	62.0

Обозначение	Марка	Размеры, мм				п	Масса, кг
		a	в	m	L		
1.424.1-6.2-0.16.0-28	1КР48-2	750	50	500	4800	8	47.8
-29	-3	950	250	400		9	29.4
-30	1КР49	750	1150	500	4900	6	48.9
-31	-1	950		400		7	29.9
-32	-2	750	50	500		8	63.2
-33	-3		150			8	39.2
-34	1КР50		1250	500	5000	6	39.7
-35	-1		250			8	49.8
-36	1КР51	750*	1350	500	5100	6	65.5
-37	-1					6	50.4
-38	-2		350			8	65.8
-39	1КР53	750	1550	500	5300	6	68.0
-40	-1	950	1150	400		8	32.4
-41	1КР54	750		500	5400	7	42.8
-42	1КР55		1250		5500	7	54.4
-43	-1	950	950	400		9	33.6
-44	1КР56	750	1350	500	5600	7	44.4
-45	1КР57		1450		5700	7	73.2
-46	-1					7	56.3
-47	1КР59	750	1650	500	5900	7	75.7
-48	-1	950	950	400		10	36.1
-49	1КР60	750	1250	500	6000	8	47.6
-50	1КР61		1350		6100	8	60.4
-51	1КР63		1550		6300	8	81.0

Взам. инв. № | Подпись и дата | Инв. № подл.

Формат	Зона	Поз.	Обозначение	Наименование	Кол.	Примеч.
				Документация		
11			1.424.1-6.2-0.00.0ТО	Техническое описание		
11			1.424.1-6.2-0.17.0.СБ	Сборочный чертеж		

Формат	Зона	Для исполнения с порядковым номером *)	Обозначение	Кол.	Примеч.
		Переменные данные			
		Детали			
		Поз. 1 Стержень	арматурный		
11		-00;	1.424.1-6.2-0.00.1-057	4	
		-01;	-104	4	
		-02;	-153	4	
		-03;	-204	4	
		-04;	-058	4	
		-05;	-059	4	
		-06;	-105	4	
		-07;	-251	4	
		-08;	-106	4	
		-09;	-154	4	
		-10;	-155	4	
		-11;	-060	4	
11		-12;	1.424.1-6.2-0.00.1-206	4	
		-13;	-061	4	
		-14;	-207	4	
		-15;	-107	4	
		-16;	-252	4	
		-17;	-108	4	
		-18;	-156	4	
		-19;	-157	4	
		-20;	-253	4	
		-21;	-208	4	
		-22;	-062	4	
		-23;	-109	4	
		-24;	-063	4	
		-25;	-209	4	
		-26;	-064	4	
		-27;	-254	4	
		-28;	-158	4	
		-29;	-110	4	
		-30;	-255	4	
		-31;	-111	4	
		-32;	-065	4	
		-33;	-210	4	
		-34;	-159	4	
		-35;	-160	4	
		-36;	-066	4	
		-37;	-112	4	
		-38;	-256	4	
		-39;	-211	4	
		-40;	-113	4	

*) Основное исполнение, не имеющее порядкового номера, обозначено „00."

Нач. отд	Бродский	
Н. контр.	Кудричевская	
Гл. констр.	Сявранский	
Вед. инж.	Кудричевский	
Вед. инж.	Эльбаум	
Исполн.	Копина	
Провер.	Кудричевский	

1.424.1-6.2-0.17.0

Каркас плоский (2КР36... 2КР61; 2КР63; 2КР64.)

Стадия	Лист	Листов
Р	1	4

Госстрой СССР
ХАРЬКОВСКИЙ ПРОМСТРОЙНИИПРОЕКТ

Инв. № подл. | Подпись и дата | Взам. инв. №

https://zavodjbi.com/

Формат	Зона	Для исполнения с порядковым номером	Обозначение	Кол.	Примеч.
11		-41;	1.424.1-6.2-0.00.1-161	4	
		-42;-44;	-212	4	
		-43;	-162	4	
		-45;	-257	4	
		-46;	-258	4	
		-47;	-213	4	
		-48;	-067	4	
		-49;	-259	4	
		-50;	-260	4	
		-51;	-114	4	
		-52;	-164	4	
		-53;	-068	4	
		-54;	-115	4	
		-55;	-214	4	
		-56;	-165	4	
		-57;	-261	4	
		-58;	-215	4	
		-59;	-069	4	
		-60;	-262	4	
		-61;	-117	4	
		-62;	-167	4	
		-63;	-217	4	
		-64;	-263	4	
		Поз. 2 Стержень	арматурный		
11		-00;-13	1.424.1-6.2-0.00.1-299	7	
		-01;-17;-19;-25;	-300	6	
		-02;-03;-06;-08...-10;-12;	-300	7	

Формат	Зона	Для исполнения с порядковым номером	Обозначение	Кол.	Примеч.
11		-31;-35;-40;-42;-43;-47;	1.424.1-6.2-0.00.1-300	7	
		-04;-14;-15;-18;-21;-23;-28;			
		-29;-51;-52;-54...-56;-58;	-300	8	
		-05;-26;-36;	-299	8	
		-07;-46;-50;	-301	7	
		-11;-22;-48;	-299	9	
		-16;-20;-27;-57;-60;	-301	8	
		-24;-32;-53;	-299	10	
		-30;	-301	6	
		-33;-34;-37;-39;-41;-44;-61;			
		-62;-63;	-300	9	
		-38;-45;-64;	-301	9	
		-49;	-301	10	
		-59;	-299	11	

Инв.№ подл. | Подпись и дата | Взам.инв.№

ГОСТ14098-68-КТ-2

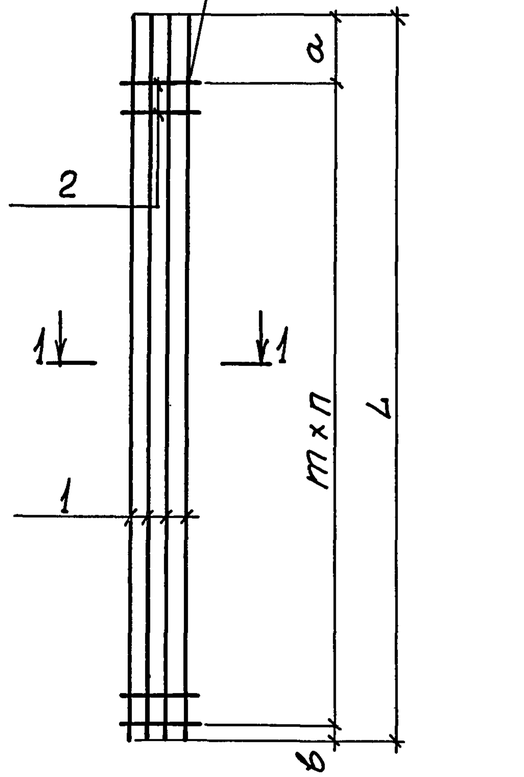

1 - 1

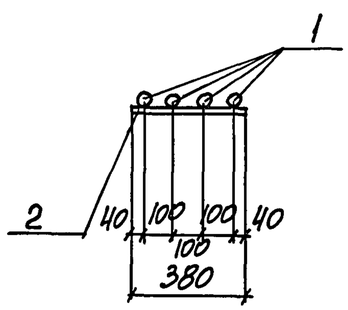

Таблицу исполнении см. листы 2...4.

Обозначение	Марка	Размеры, мм a	b	m	L	n	Масса, кг
1.424.1-6. 2-0.17.0	2КР36	950	250	400	3600	6	43.5
-01	2КР37	750	450	500	3700	5	57.7
-02	2КР38		50		3800	6	74.7
-03	2КР39	750	150	500	3900	6	99.5
-04	-1	950		400		7	47.7
-05	2КР40		250	400	4000	7	48.4
-06	-1			500		6	62.7
-07	2КР41	750	350	500	4100	6	132.8
-08	-1					6	64.3
-09	-2					6	80.3
-10	2КР42		450	500	4200	6	82.3
-11	-1					6	50.8
-12	-2	950	50	400		8	107.1
-13	2КР43		950		4300	6	51.8
-14	-1	750	50	500		7	109.6
-15	-2					7	67.6
-16	-3					7	139.5
-17	2КР44		1150	500	4400	5	68.6
-18	-1		150			7	85.4
-19	2КР45	750	1250	500	4500	5	87.8
-20	-1		250			7	145.9
-21	-2					7	114.8
-22	-3	950	350	400		8	54.4
-23	2КР46	750	350	500	4600	7	72.0
-24	-1	950	50	400		9	55.7
-25	2КР47	750	1450	500	4700	5	119.7
-26	-1	950	950	400		7	56.7
-27	-2	750	450	500		7	152.3

Нач.отд.	Бродский		
Н.контр.	Кудричевская		
Гл.констр.	Савранский		
Вед.инж.	Кудричевская		
Вед.инж.	Эпельбаум		
Исполн.	Колина		
Провер.	Кудричевская		

1.424.1-6. 2-0.17.0 СБ

Каркас плоский (2КР36 ... 2КР61; 2КР63; 2КР64)
Сборочный чертеж

Стадия	Масса	Масштаб
Р	см. табл.	-

Лист 1 | Листов 4

Госстрой СССР
Харьковский
Промстройниипроект

Инв.№ подл. | Подпись и дата | Взам.инв.№

1.424.1-6.2-0.17.0 СБ

Лист 2

Копировал Колина 19198-03 105. Формат А2

ЗАВОД ЖБИ

Обозначение	Марка	Размеры, мм				п	Масса, кг
		a	в	т	L		
1.424.1-6.2-0.17.0-28	2КР47-3	750	450	500	4700	7	92.0
-29	-4		450			7	73.2
-30	2КР48		1500	500	4800	5	155.0
-31	-1		1050			6	74.5
-32	-2	950	250	400		9	58.0
-33	-3	750	50	500		8	122.6
-34	-4					8	94.2
-35	2КР49	750	1150	500	4900	6	95.9
-36	-1	950		400		7	59.1
-37	-2	750	150	500		8	77.0
-38	-3					8	158.9
-39	-4					8	125.0
-40	2КР50	750	1250	500	5000	6	78.3
-41	-1		250			8	98.2
-42	2КР51	750	1350	500	5100	6	129.9
-43	-1					6	99.6
-44	-2		350			8	130.2
-45	-3					8	164.9
-46	2КР52	750	1450	500	5200	6	167.6
-47	2КР53		1550		5300	6	134.8
-48	-1	950	1150	400		8	64.0
-49	-2	750	50	500		9	171.5
-50	2КР54		1650		5400	6	174.0
-51	-1		1150			7	84.4
-52	2КР55	750	1250	500	5500	7	107.6
-53	-1	950	950	400		9	66.4
-54	2КР56	750	1350	500	5600	7	87.6
-55	2КР57		1450		5700	7	145.2
-56	-1		1450				111.2

Обозначение	Марка	Размеры, мм				п	Масса, кг
		a	в	т	L		
1.424.1-6.2-0.17.0-57	2КР58	750	1550	500	5800	7	187.1
-58	2КР59		1650		5900	7	150.0
-59	-1	950	950	400		10	71.3
-60	2КР60	750	1750	500	6000	7	193.5
-61	-1		1250			8	93.8
-62	2КР61		1350		6100	8	119.4
-63	2КР63		1550		6300	8	160.6
-64	2КР64		1650		6400	8	206.5

Инв.№ подл. | Подпись и дата | Взам.инв.№

Копировала Колина 19198-03 106 Формат 12

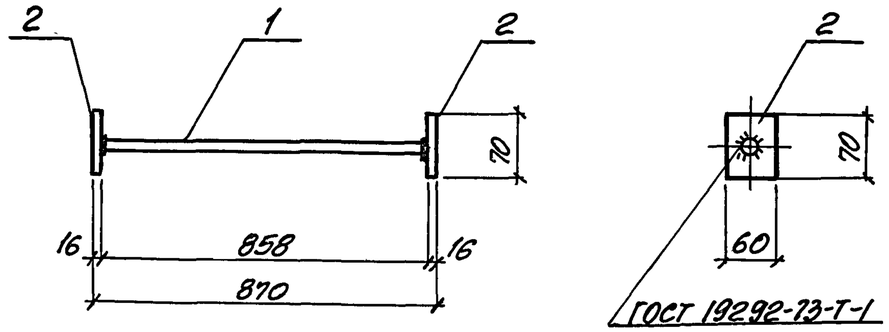

ГОСТ 19292-73-Т-1

Формат	Зона	Поз.	Обозначение	Наименование	Кол.	Примеч.
				Детали		
11		1	1.424.1-6. 2-0.001 -052	Стержень арматурный	1	
11		2	1.424.1-6. 2-0.003 -05	Полоса	2	

Нач. отд.	Бродский		1.424.1-6. 2-0.18.0
Н. контр.	Эпельбаум		
Гл. констр.	Савранский		Каркас плоский (1КР9)
Вед. инж.	Кудричевская		
Вед. инж.	Эпельбаум		
Исполнил	Копина		
Проверил	Кудричевская		

Стадия	Масса	Масштаб
Р	7.4	—
Лист	Листов 1	

ГОССТРОЙ СССР
ХАРЬКОВСКИЙ ПРОМСТРОЙНИИПРОЕКТ

Инв. № подл. | Подпись и дата | Взам. инв. №

Формат	Зона	Поз.	Обозначение	Наименование	Кол.	Примеч.
				Документация		
11			1.424.1-6. 2-0.00.0 ТО	Техническое описание		
11			1.424.1-6.2-0.19.0 СБ	Сборочный чертеж		
				Детали		
11		1	1.424.1-6. 2-0.00.1 -308	Стержень арматурный	6	
11		2	-309	То же	4	
11		3	1.424.1-6. 2-0.19.1	Гайка М20 с шайбой	4	0.4 кг
				Переменные данные для исполнений		
				1.424.1-6. 2- 0.19.0		МН1
				Детали		
11		4	1.424.1-6. 2-0.00.3 -32	Полоса	1	
				1.424.1-6.2-0.19.0-01		МН2
				Детали		
11		4	1.424.1-6. 2-0.00.3 -33	Полоса	1	

Нач. отд.	Бродский		1.424.1-6. 2-0.19.0
Н. контр.	Кудричевская		
Гл. констр.	Савранский		Изделие закладное (МН1; МН2)
Вед. инж.	Кудричевская		
Вед. инж.	Эпельбаум		
Исполнил	Копина		
Проверил	Кудричевская		

Стадия	Лист	Листов
Р		1

ГОССТРОЙ СССР
ХАРЬКОВСКИЙ ПРОМСТРОЙНИИПРОЕКТ

Инв. № подл. | Подпись и дата | Взам. инв. №

https://zavodgsi.com/

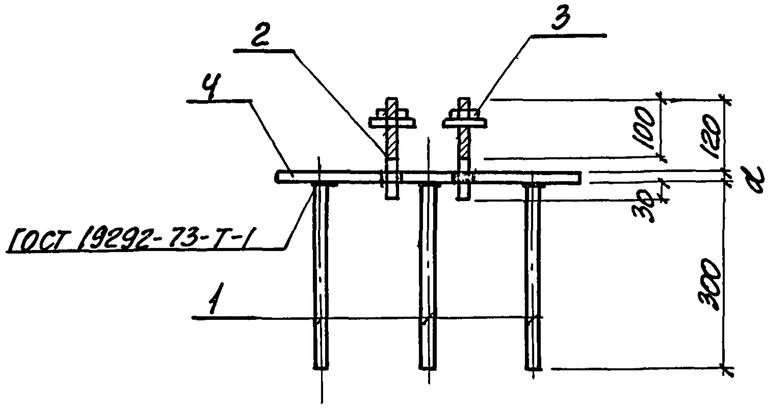

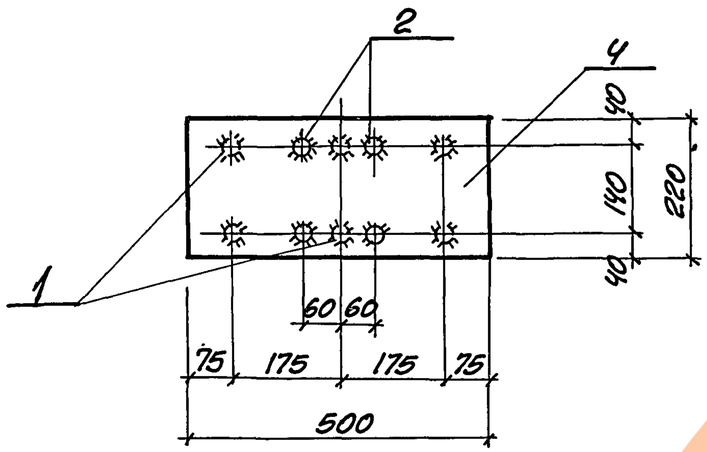

Обозначение	Марка	d, мм	Масса, кг
1.424.1-6.2-0.19.0	МН1	30	29.0
-01	МН2	36	34.2

Нач. отд.	Бродский		
Н. контр.	Эпельбаум		
Гл. констр.	Саврянский		
Вед. инж.	Кудричевская		
Вед. инж.	Эпельбаум		
Исполнил	Копина		
Проверил	Кудричевская		

1.424.1-6.2-0.19.0 СБ

Изделие закладное (МН1; МН2) Сборочный чертеж.

Стадия	Масса	Масштаб
Р	см. таблицу	1:10
Лист	Листов 1	

Госстрой СССР ХАРЬКОВСКИЙ ПРОМСТРОЙНИИПРОЕКТ

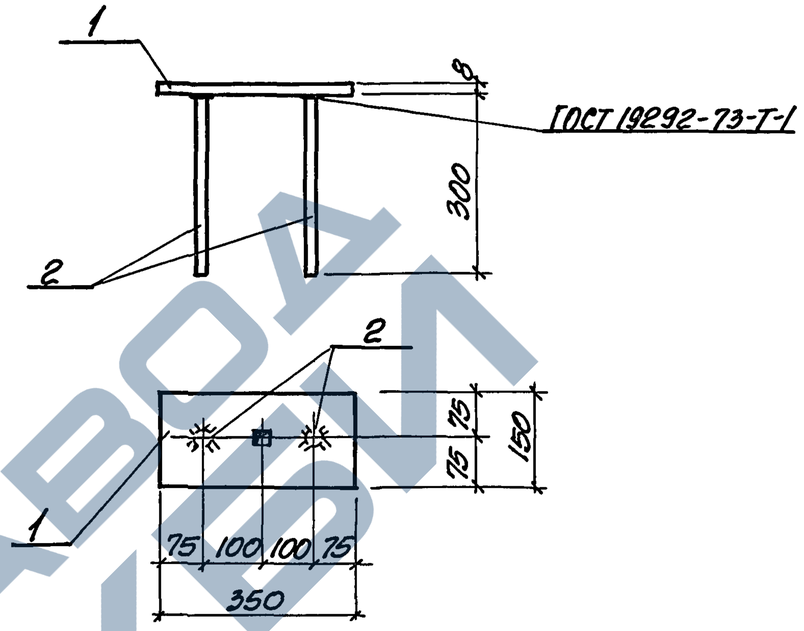

Формат	Зона	Поз.	Обозначение	Наименование	Кол.	Примеч.
				Документация		
11			1.424.1-6.2-0.00.0 ТО	Техническое описание		
				Детали		
11		1	1.424.1-6.2-0.00.3 -11	Полоса	1	
11		2	1.424.1-6.2-0.00.1 -308	Стержень арматурный	2	

Взам. инв. № | Подпись и дата | Инв. № подл.

Нач. отд.	Бродский		
Н. контр.	Кудричевская		
Гл. констр.	Саврянский		
Вед. инж.	Эпельбаум		
Вед. инж.	Кудричевская		
Исполнил	Копина		
Проверил	Кудричевская		

1.424.1-6.2-0.20.0

Изделие закладное (МН3)

Стадия	Масса	Масштаб
Р	3.7	1:10
Лист	Листов 1	

Госстрой СССР ХАРЬКОВСКИЙ ПРОМСТРОЙНИИПРОЕКТ

https://zavodgsi.com/

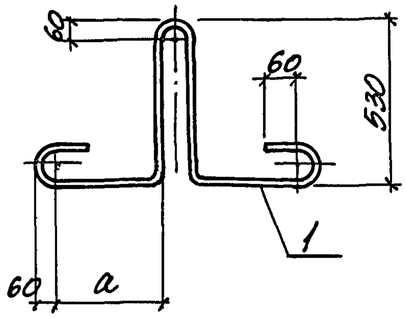

Обозначение	Марка	a, мм	Масса, кг
1.424.1-6. 2-0.21.0	МН4	340	9.2
-01	МН5	440	12.6
-02	МН6	540	17.7

Формат	Зона	Поз.	Обозначение	Наименование	Кол.	Примеч.
				Документация		
11			1.424.1-6. 2-0.00.0 ТО	Техническое описание		
				Переменные данные для исполнений		
				1.424.1-6. 2-0.21.0		МН4
				Детали		
11		1	1.424.1-6. 2-0.21.1	ф25АI. ГОСТ 5781-82; ℓ=2390	1	
				1.424.1-6. 2-0.21.0-01		МН5
				Детали		
11		1	1.424.1-6. 2-0.21.1-01	ф28АI. ГОСТ 5781-82; ℓ=2590	1	
				1.424.1-6. 2-0.21.0-02		МН6
				Детали		
11		1	1.424.1-6. 2-0.21.1-02	ф32АI. ГОСТ 5781-82; ℓ=2790	1	

Взам. инв. № | Подпись и дата | Инв. № подл.

Нач. отд.	Бровский	
Н. контр.	Кудриевская	
Гл. констр.	Саврянский	
Вед. инж.	Кудриевская	
Вед. инж.	Эпельбаум	
Исполнил	Копина	
Проверил	Кудриевская	

1.424.1-6. 2-0.21.0

Изделие закладное (МН4 ... МН6)

Стадия	Масса	Масштаб
Р	см таблицу	—
Лист	Листов 1	

Госстрой СССР ХАРЬКОВСКИЙ ПРОМСТРОЙНИИПРОЕКТ

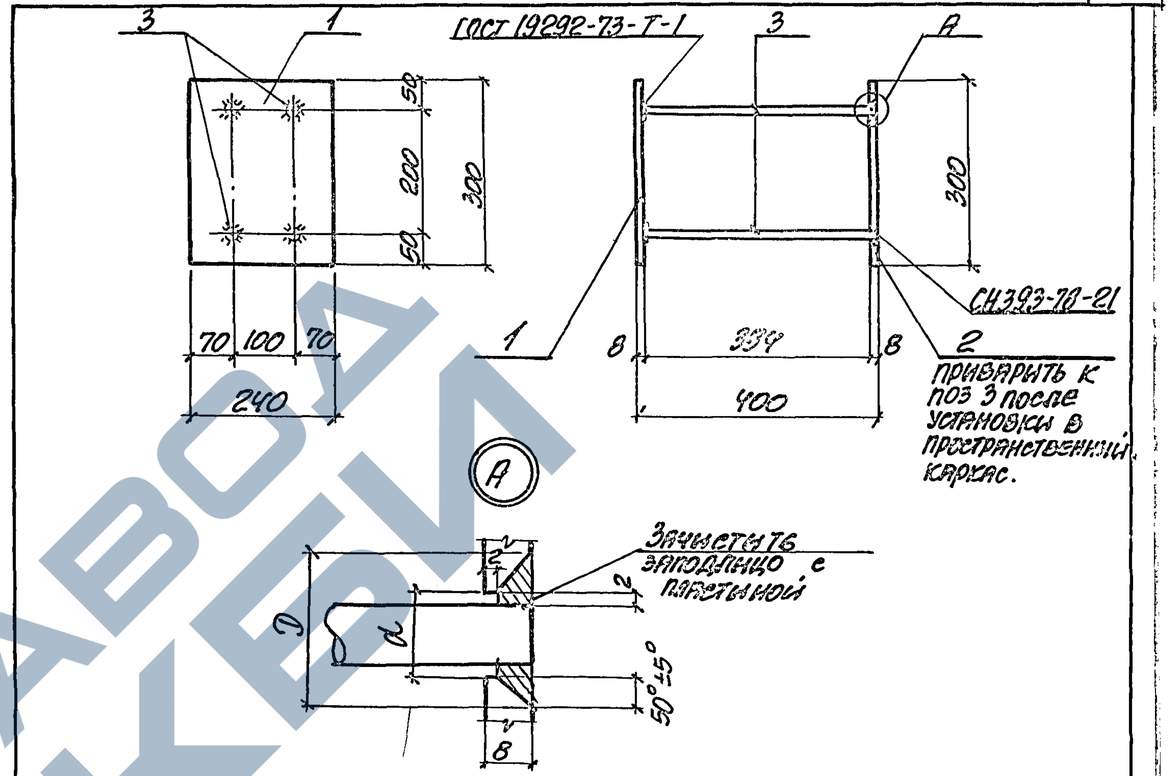

Формат	Зона	Поз.	Обозначение	Наименование	Кол.	Примеч.
				Документация		
11			1.424.1-6. 2-0.00.0 ТО	Техническое описание		
				Детали		
11		1	1.424.1-6. 2-0.00.3 -06	Полоса	1	
11		2	-18	Полоса	1	
11		3	1.424.1-6. 2-0.00.1 -306	Стержень арматурный	4	

Взам. инв. № | Подпись и дата | Инв. № подл.

Нач. отд.	Бровский	
Н. конт.	Кудриевская	
Гл. констр.	Саврянский	
Вед. инж.	Эпельбаум	
Вед. инж.	Кудриевская	
Исполнил	Статнын	
Проверил	Кудриевская	

1.424.1-6. 2-0.22.0

Изделие закладное (МН7)

Стадия	Масса	Масштаб
Р	13.5	1:10
Лист	Листов 1	

Госстрой СССР ХАРЬКОВСКИЙ ПРОМСТРОЙНИИПРОЕКТ

Формат	Зона	Поз.	Обозначение	Наименование	Кол.	Примеч.
				Документация		
11			1.424.1-6.2-0.00.0 ТО	Техническое описание		
11			1.424.1-6.2-0.23.0 СБ	Сборочный чертеж		
				Детали		
11		1	1.424.1-6.2-0.00.1 -321	Стержень арматурный	6	
11		2	0.00.1 -310	То же	4	
11		3	1.424.1-6.2-0.23.1	Гайка М20 с шайбой	4	0.4кг
			Переменные данные для исполнений			
				1.424.1-6.2-0.23.0		МН8
				Детали		
11		4	1.424.1-6.2-0.00.3-09	Полоса	1	
				1.424.1-6.2-0.23.0 -01		МН9
				Детали		
11		4	1.424.1-6.2-0.00.3 -10	Полоса	1	

Нач. отд.	Бродский	
Н. контр.	Кудричевская	
Гл. констр.	Саврянский	
Вед. инж.	Кудричевская	
Вед. инж.	Эпельбаум	
Исполнил	Копина	
Проверил	Кудричевская	

1.424.1-6.2-0.23.0

Изделие закладное (МН8; МН9)

Стадия	Лист	Листов
Р		1

Госстрой СССР ХАРЬКОВСКИЙ ПРОМСТРОЙНИИПРОЕКТ

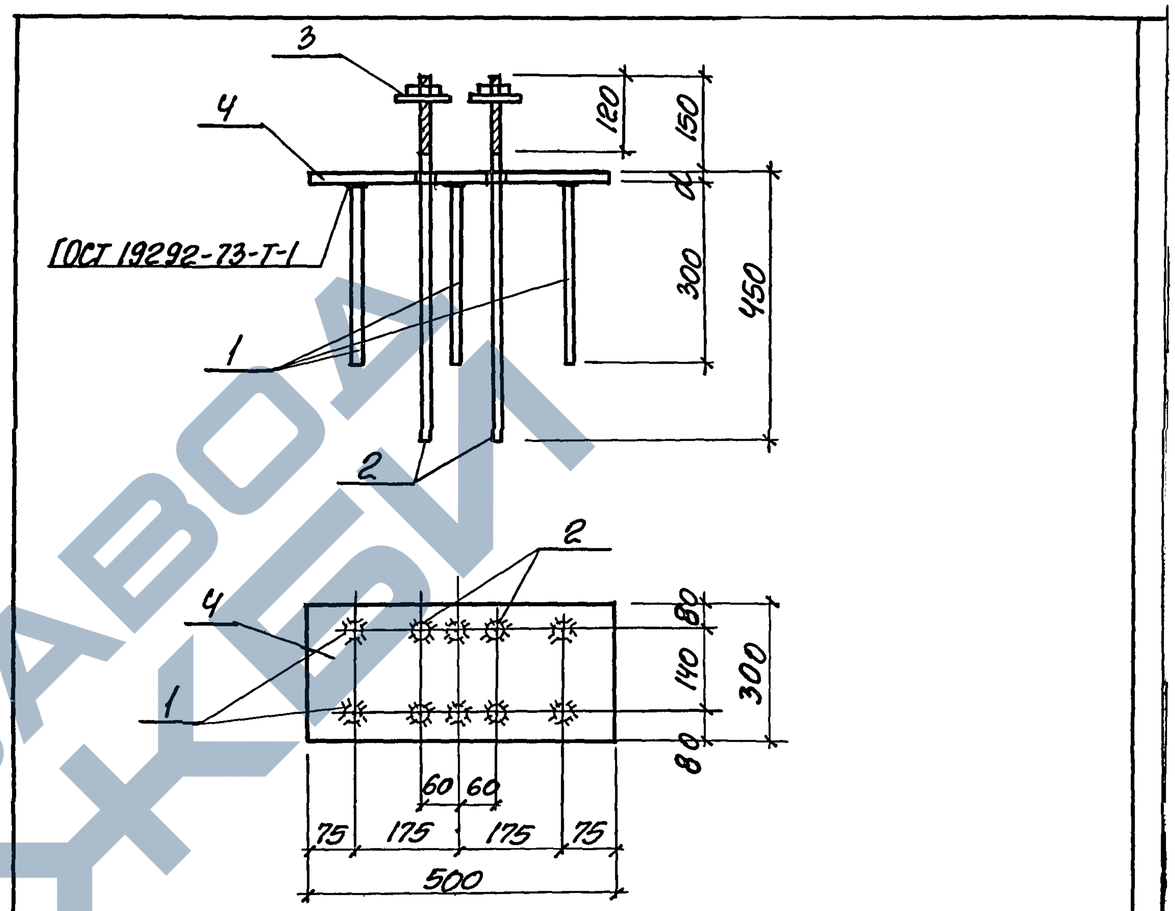

Обозначение	Марка	d, мм	Масса, кг
1.424.1-6.2-0.23.0	МН8	30	45.0
-01	МН9	36	52.2

Инв. № подл. | Подпись и дата | Взам. инв. №

Нач. отд.	Бродский	
Н. контр.	Эпельбаум	
Гл. констр.	Саврянский	
Вед. инж.	Кудричевская	
Вед. инж.	Эпельбаум	
Исполнил	Копина	
Проверил	Кудричевская	

1.424.1-6.2-0.23.0 СБ

Изделие закладное (МН8; МН9) Сборочный чертеж

Стадия	Масса	Масштаб
Р	см. таблицу	1:10
Лист	Листов 1	

Госстрой СССР ХАРЬКОВСКИЙ ПРОМСТРОЙНИИПРОЕКТ

https://zavodgki.com/

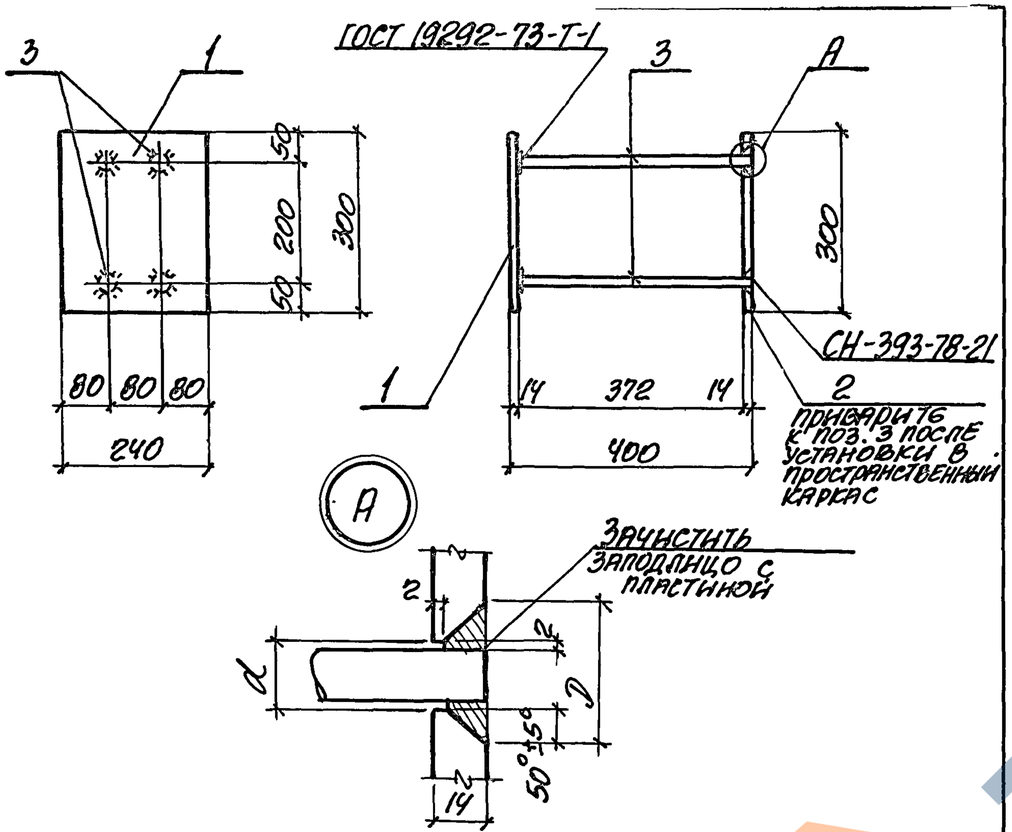

Формат	Зона	Поз.	Обозначение	Наименование	Кол.	Примеч.
				Документация		
11			1.424.1-6.2-0.00.0 ТО	Техническое описание		
				Детали		
11		1	1.424.1-6.2-0.00.3 -07	Полоса	1	
11		2	-08	Полоса	1	
11		3	1.424.1-6.2-0.00.1 -307	Стержень арматурный	4	

Нач.отд.	Бродский	
Н.контр.	Кудричевская	
Гл.констр.	Саврянский	
Вед.инж.	Кудричевская	
Вед.инж.	Эпельбаум	
Исполнил	Статывин	
Проверил	Кудричевская	

1.424.1-6.2-0.24.0

Изделие закладное (МН 10)

Стадия	Масса	Масштаб
Р	25.2	1:10
Лист	Листов 1	

Госстрой СССР ХАРЬКОВСКИЙ ПРОМСТРОЙНИИПРОЕКТ

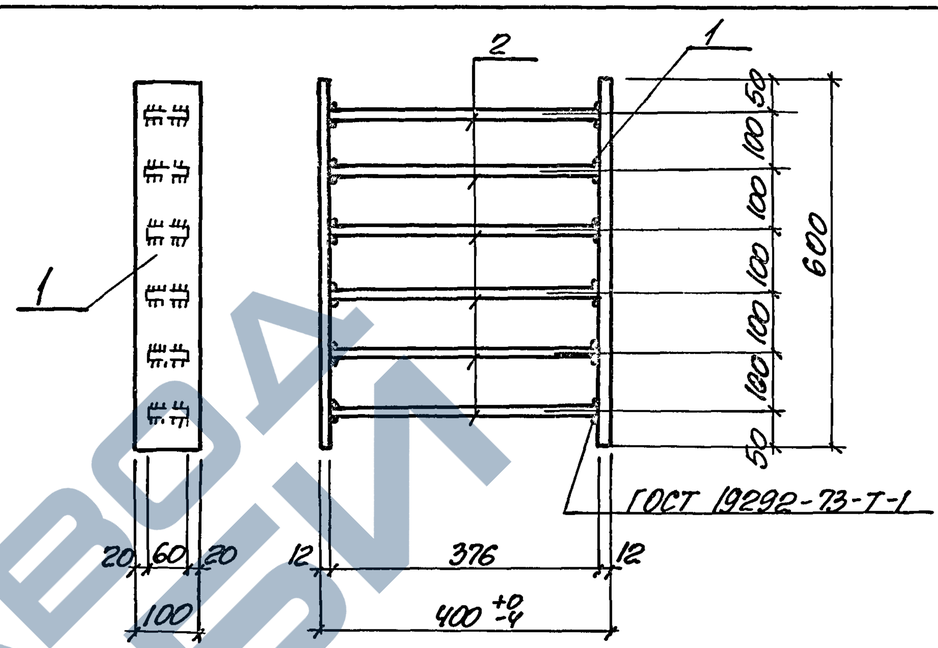

Формат	Зона	Поз.	Обозначение	Наименование	Кол.	Примеч.
				Документация		
11			1.424.1-6.2-0.00.0 ТО	Техническое описание		
				Детали		
11		1	1.424.1-6.2-0.00.3 -12	Полоса	2	
11		2	-13	Полоса	6	

Взам. инв. № | Подпись и дата | Инв. № подл.

Нач.отд.	Бродский	
Н.контр.	Кудричевская	
Гл.констр.	Саврянский	
Вед.инж.	Кудричевская	
Вед.инж.	Эпельбаум	
Исполнил	Копина	
Проверил	Кудричевская	

1.424.1-6.2-0.25.0

Изделие закладное (МН 11)

Стадия	Масса	Масштаб
Р	28.2кг	1:10
Лист	Листов 1	

Госстрой СССР ХАРЬКОВСКИЙ ПРОМСТРОЙНИИПРОЕКТ

Копировала Мирошниченко 19198-02 111 Формат А2

https://zavodgki.com/

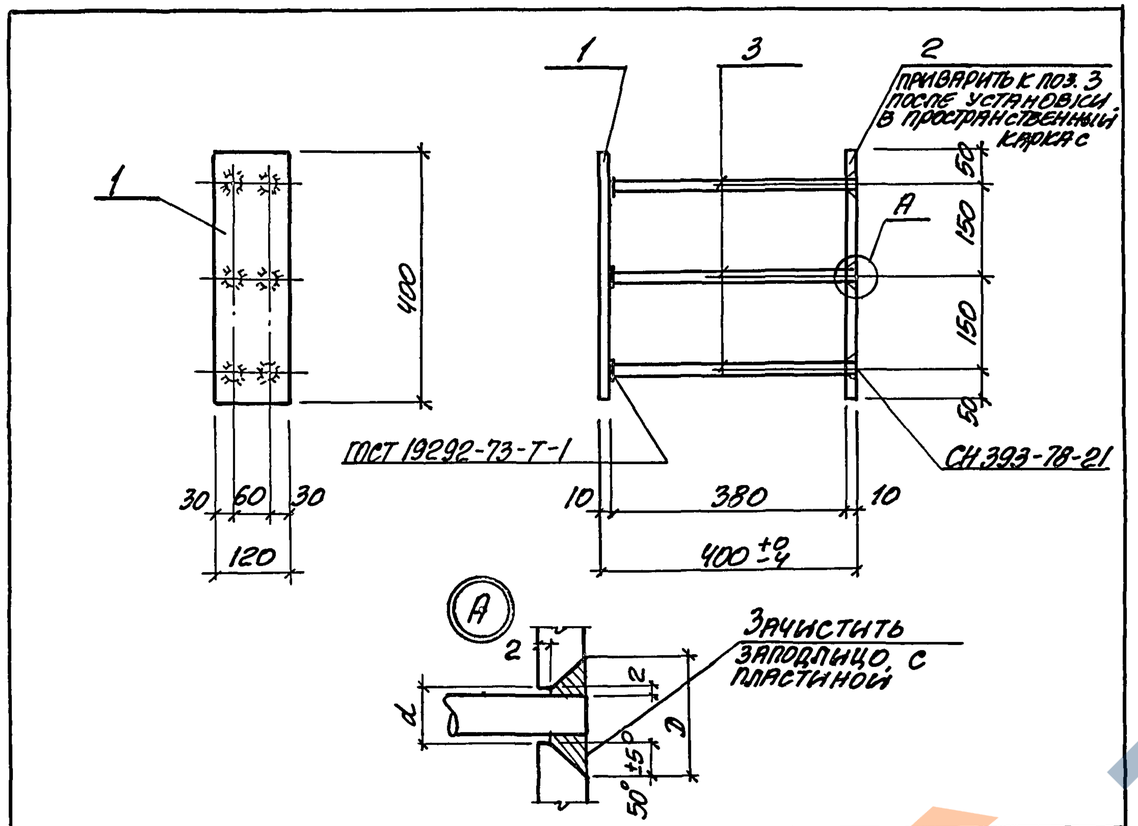

Формат	Зона	Поз.	Обозначение	Наименование	Кол.	Примеч.
				Документация		
11			1.424.1-6. 2-0.00.0 ТО	Техническое описание		
				Детали		
11		1	1.424.1-6. 2-0.00.3-14	Полоса	1	
11		2	-15	Полоса	1	
11		3	1.424.1-6. 2-0.00.1 -306	Стержень арматурный	6	

Нач. отд.	Бродский	
Н. контр.	Кудричевская	
Гл. констр.	Савранский	
Вед. инж.	Кудричевская	
Вед. инж.	Эпельбаум	
Исполнил	Копина	
Проверил	Кудричевская	

1.424.1-6. 2-0.26.0

Изделие закладное (МН 12)

Стадия	Масса	Масштаб
Р	10.6 кг	1:10

Лист | Листов 1

ГОССТРОЙ СССР
ХАРЬКОВСКИЙ ПРОМСТРОЙНИИПРОЕКТ

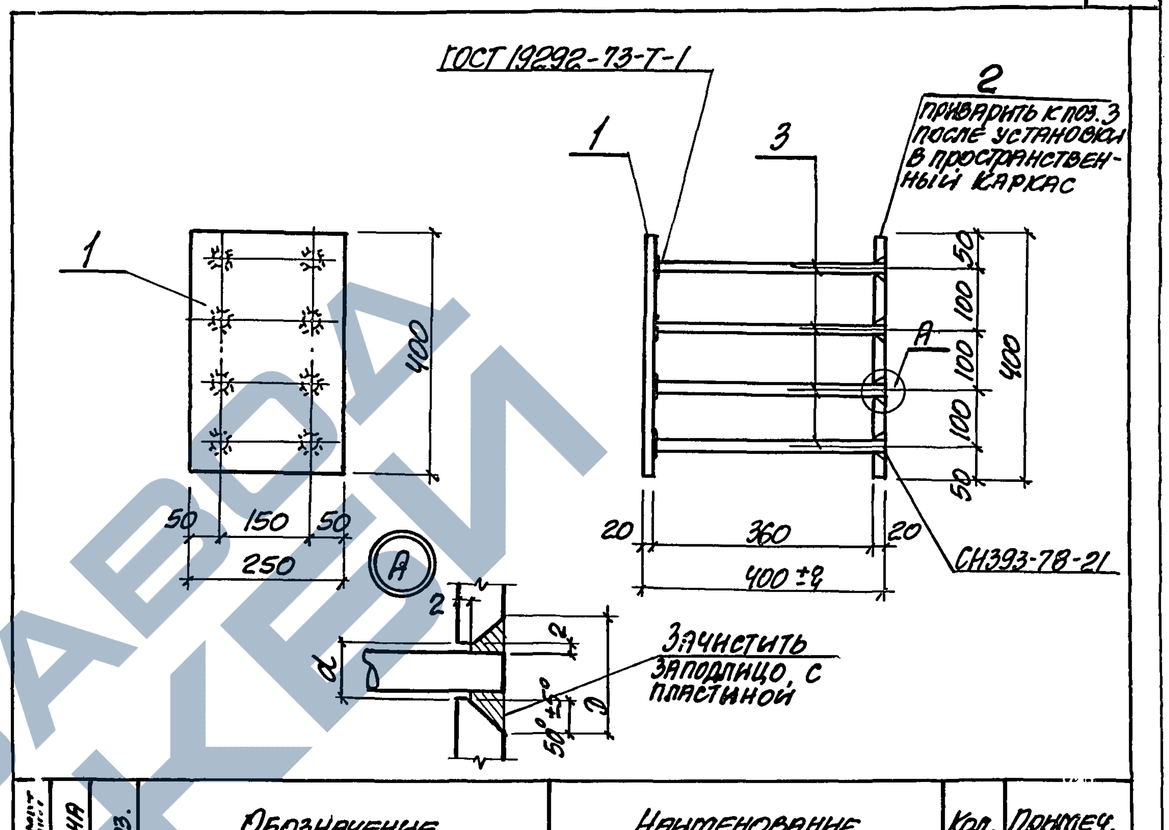

Формат	Зона	Поз.	Обозначение	Наименование	Кол.	Примеч.
				Документация		
11			1.424.1-6. 2-0.00.0 ТО	Техническое описание		
				Детали		
11		1	1.424.1-6. 2-0.00.3 -16	Полоса	1	
11		2	-17	Полоса	1	
11		3	1.424.1-6. 2-0.00.1 -311	Стержень арматурный	8	

Нач. отд.	Бродский	
Н. контр.	Кудричевская	
Гл. констр.	Савранский	
Вед. инж.	Кудричевская	
Вед. инж.	Эпельбаум	
Исполнил	Копина	
Проверил	Кудричевская	

1.424.1-6. 2-0.27.0

Изделие закладное (МН 13)

Стадия	Масса	Масштаб
Р	43.4 кг	1:10

Лист | Листов 1

ГОССТРОЙ СССР
ХАРЬКОВСКИЙ ПРОМСТРОЙНИИПРОЕКТ

Инв. № подл. | Подпись и дата | Взам. инв. №

Копировала Мирошниченко

Формат 12

ЗАВОД ЖЕЛЕЗОБЕТОНА

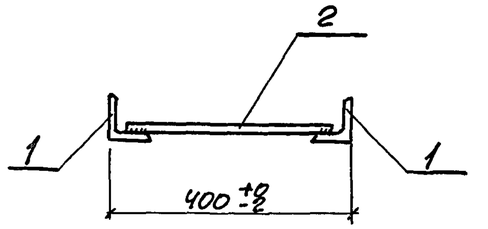

СН.393-78-14

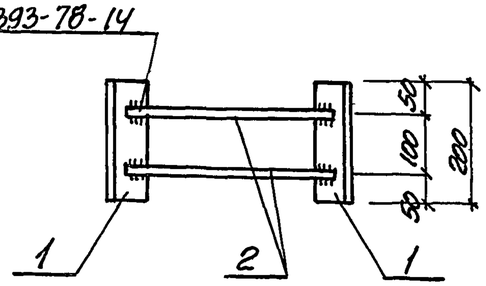

Формат	Зона	Поз.	Обозначение	Наименование	Кол.	Примеч.
				Документация		
11			1.424.1-6.2-0.00.0 ТО	Техническое описание		
				Детали		
11		1	1.424.1-6.2-0.00.1-330	Уголок	2	
11		2	-323	Стержень арматурный	2	

Нач.отд.	Бродский		1.424.1-6.2-0.28.0
Н.контр.	Кудричевская		
Гл.констр.	Саврянский		Изделие закладное (МН 16)
Вед.инж.	Эпельбаум		
Вед.инж.	Кудричевская		Стадия: Р; Масса: 2.8кг; Масштаб: 1:10
Исполнил	Копина		Лист; Листов 1
Проверил	Кудричевская		Госстрой СССР ХАРЬКОВСКИЙ ПРОМСТРОЙНИИПРОЕКТ

Инв.№ подл. | Подпись и дата | Взам.инв.№

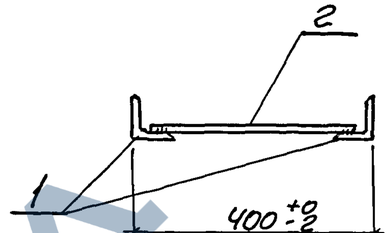

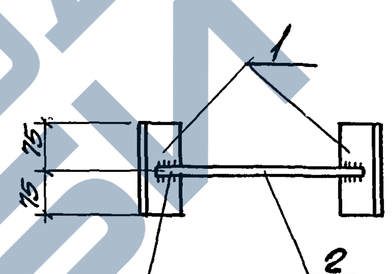

СН.393-78-14

Формат	Зона	Поз.	Обозначение	Наименование	Кол.	Примеч.
				Документация		
11			1.424.1-6.2-0.00.0 ТО	Техническое описание		
				Детали		
11		1	1.424.1-6.2-0.00.1-326	Уголок	2	
11		2	1.424.1-6.2-0.00.1-323	Стержень арматурный	1	

Нач.отд.	Бродский		1.424.1-6.2-0.29.0
Н.контр.	Кудричевская		
Гл.констр.	Саврянский		Изделие закладное (М1-14)
Вед.инж.	Эпельбаум		
Вед.инж.	Кудричевская		Стадия: Р; Масса: 1.8кг; Масштаб: 1:10
Исполнил	Копина		Лист; Листов 1
Проверил	Кудричевская		Госстрой СССР ХАРЬКОВСКИЙ ПРОМСТРОЙНИИПРОЕКТ

Инв.№ подл. | Подпись и дата | Взам.инв.№

https://zavodjbi.com/

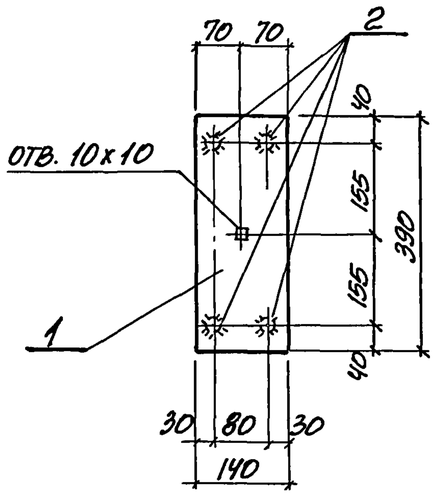

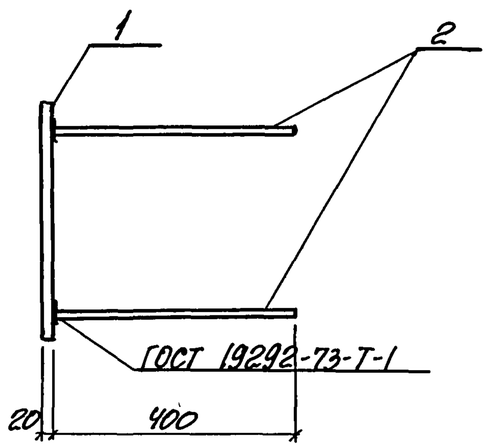

Формат	Зона	Поз.	Обозначение	Наименование	Кол.	Примеч.
				Документация		
11			1.424.1-6. 2-0.00.0 ТО	Техническое описание		
				Детали		
11		1	1.424.1-6. 2-0.00.3 -19	Полоса	1	
11		2	1.424.1-6. 2-0.00.1 -320	Стержень арматурный	4	

Нач. отд.	Бродский		1.424.1-6. 2-0.30.0
Н. контр.	Кудричевская		
Гл. констр	Саврянский		Изделие закладное (М2-2)
Вед. инж.	Эпельбаум		
Вед. инж.	Кудричевская		
Исполнил	Копина		
Проверил	Кудричевская		

Стадия	Масса	Масштаб
Р	10.6кг	1:10
Лист	Листов 1	

Госстрой СССР
ХАРЬКОВСКИЙ ПРОМСТРОЙНИИПРОЕКТ

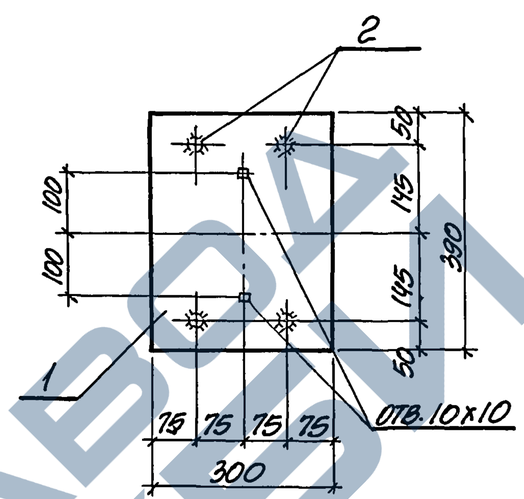

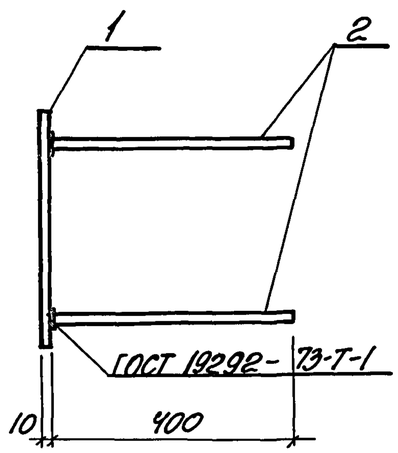

Формат	Зона	Поз.	Обозначение	Наименование	Кол.	Примеч.
				Документация		
11			1.424.1-6. 2-0.00.0 ТО	Техническое описание		
				Детали		
11		1	1.424.1-6. 2-0.00.3 -20	Полоса	1	
11		2	1.424.1-6. 2-0. 00.1 -325	Стержень арматурный	4	

Нач. отд.	Бродский		1.424.1-6. 2-0.31.0
Н. контр.	Кудричевская		
Гл. констр	Саврянский		Изделие закладное (М2-15)
Вед. инж.	Эпельбаум		
Вед. инж.	Кудричевская		
Исполнил	Копина		
Проверил	Кудричевская		

Стадия	Масса	Масшт.
Р	11.7кг	1:10
Лист	Листов 1	

Госстрой СССР
ХАРЬКОВСКИЙ ПРОМСТРОЙНИИПРОЕКТ

Взам. инв. № | Подпись и дата | Инв. № подл.

ЗАВОД ЖБИ

https://zavodjbi.com/

https://zavodjbi.com/

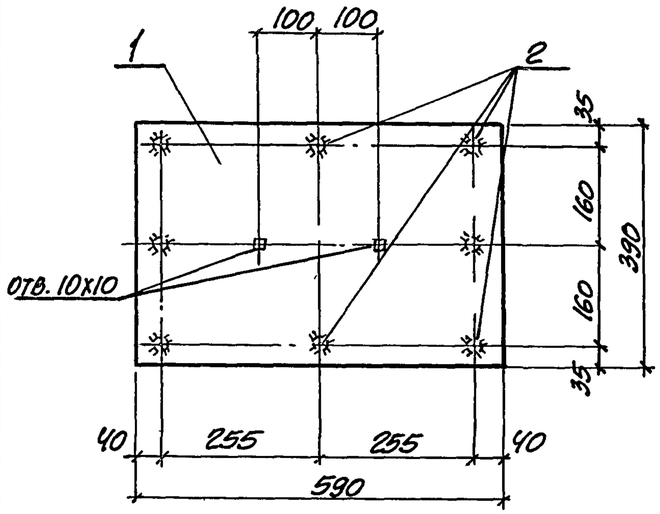

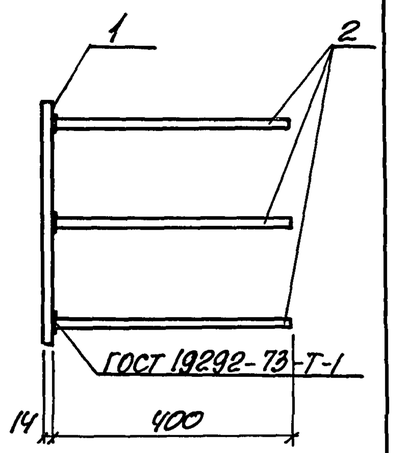

Формат	Зона	Поз.	Обозначение	Наименование	Кол.	Примеч.
				Документация		
11			1.424.1-6.2-0.00.0 ТО	Техническое описание		
				Детали		
11		1	1.424.1-6.2-0.00.3 -21	Полоса	1	
11		2	1.424.1-6.2-0.00.1 -325	Стержень арматурный	8	

Нач. отд.	Бродский		1.424.1-6.2-0.32.0
Н. контр.	Кудричевская		
Гл. констр	Савранский		Изделие закладное (М2-8)
Вед. инж.	Эпельбаум		
Вед. инж.	Кудричевская		
Исполнил	Копина		
Проверил	Кудричевская		

Стадия	Масса	Масштаб
Р	23.2кг	1:10
Лист	Листов 1	

Госстрой СССР ХАРЬКОВСКИЙ ПРОМСТРОЙНИИПРОЕКТ

Инв. № подл. | Подпись и дата | Взам. инв. №

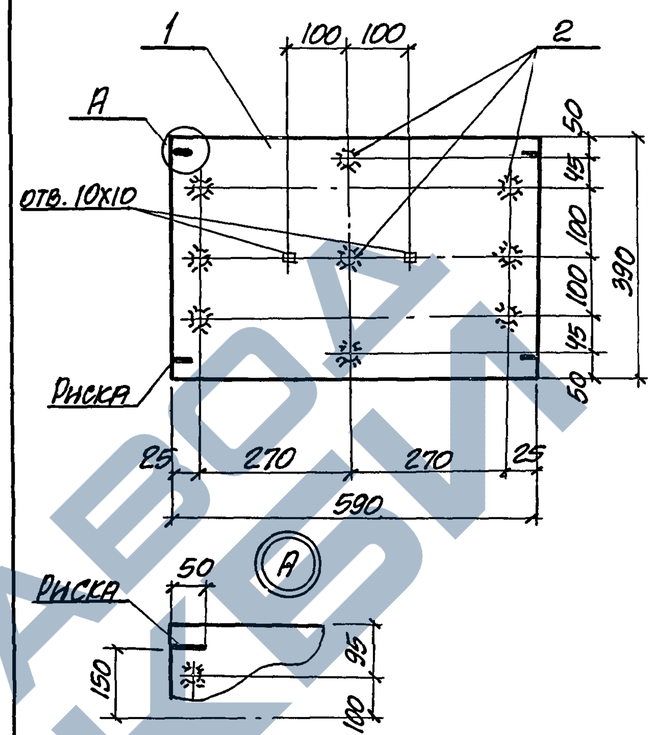

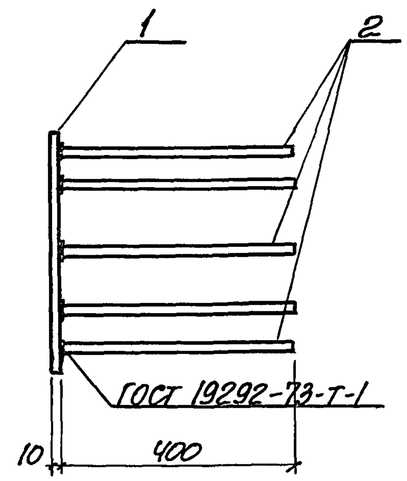

Формат	Зона	Поз.	Обозначение	Наименование	Кол.	Примеч.
				Документация		
11			1.424.1-6.2-0.00.0 ТО	Техническое описание		
				Детали		
11		1	1.424.1-6.2-0.00.3 -22	Полоса	1	
11		2	1.424.1-6.2-0.00.1 -320	Стержень арматурный	9	

Нач. отд.	Бродский		1.424.1-6.2-0.33.0
Н. контр.	Кудричевская		
Гл. констр	Савранский		Изделие закладное (М2-26-1)
Вед. инж.	Эпельбаум		
Вед. инж.	Кудричевская		
Исполнил	Копина		
Проверил	Кудричевская		

Стадия	Масса	Масштаб
Р	22.6кг	1:10
Лист	Листов 1	

Госстрой СССР ХАРЬКОВСКИЙ ПРОМСТРОЙНИИПРОЕКТ

ЗАВОД ЖБИ

https://zavodjbi.com/

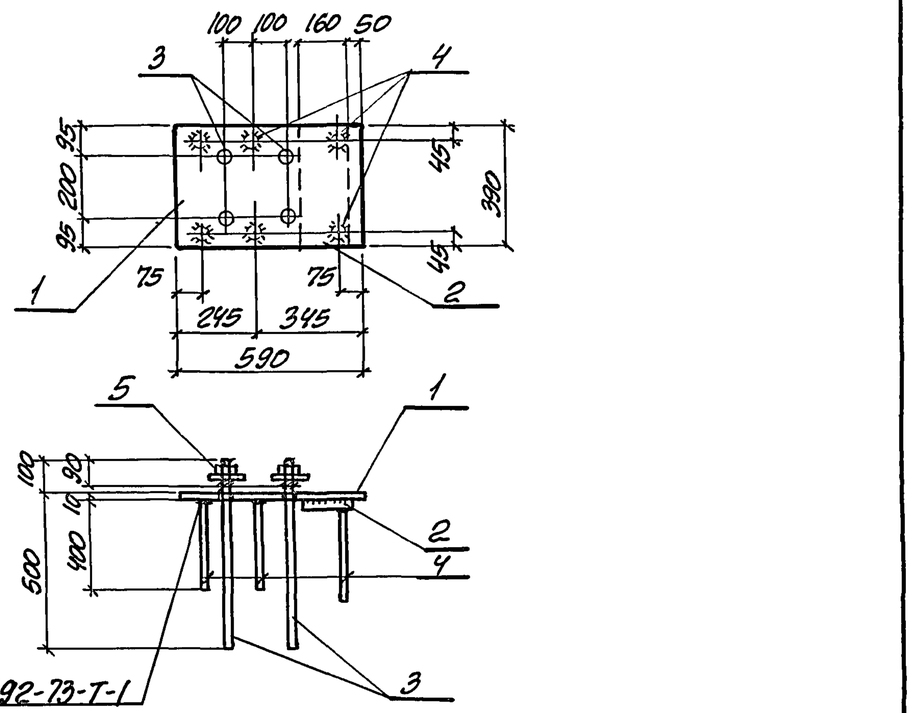

Формат	Зона	Поз.	Обозначение	Наименование	Кол.	Примеч.
				Документация		
11			1.424.1-6. 2-0.00.0 ТО	Техническое описание		
				Детали		
11		1	1.424.1-6. 2-0.00.3 -31	Полоса	1	
11		2	-25	Полоса	1	
11		3	1.424.1-6. 2-0.00.1 -310	Болт ф22 с нарезкой М20	4	
11		4	1.424.1-6. 2-0.00.1 -320	Стержень арматурный	6	
11		5	1.424.1-6 2-0.34.1	Гайка М20 с шайбой	4	

Нач. отд.	Бродский		
Н. контр.	Кудричевская	Кудр	
Гл. констр	Сяврянский		
Вед. инж.	Эпельбаум		
Вед. инж.	Кудричевская	Кудр	
Исполнил	Копина		
Проверил	Кудричевская	Кудр	

1.424.1-6. 2-0.34.0

Изделие закладное (М2-16)

Стадия	Масса	Масштаб
Р	42.6кг	1:20
Лист	Листов 1	

Госстрой СССР ХАРЬКОВСКИЙ ПРОМСТРОЙНИИПРОЕКТ

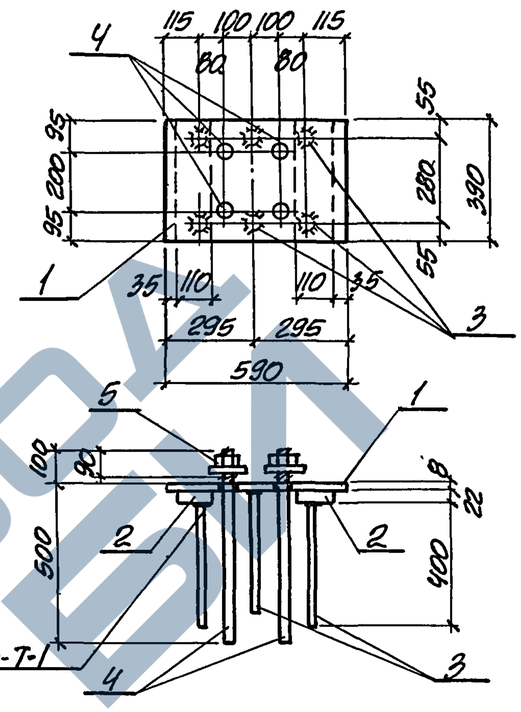

Формат	Зона	Поз.	Обозначение	Наименование	Кол.	Примеч.
				Документация		
11			1.424.1-6. 2-0.00.0 ТО	Техническое описание		
				Детали		
11		1	1.424.1-6. 2-0.00.3 - 23	Полоса	1	
11		2	-24	Полоса	2	
11		3	1.424.1-6. 2-0.00.1 -320	Стержень арматурный	6	
11		4	-310	Болт ф22 с нарезкой М20	4	
11		5	1.424.1-6. 2-0.35.1	Гайка М20 с шайбой	4	

Взам. инв. № | Подпись и дата | Инв. № подл.

Нач. отд.	Бродский		
Н. контр.	Кудричевская	Кудр	
Гл. констр.	Сяврянский		
Вед. инж.	Эпельбаум		
Вед. инж	Кудричевская	Кудр	
Исполнил	Копина		
Проверил	Кудричевская	Кудр	

1.424.1-6. 2-0.35.0

Изделие закладное (М2-13)

Стадия	Масса	Масштаб
Р	38.9кг	1:20
Лист	Листов 1	

Госстрой СССР ХАРЬКОВСКИЙ ПРОМСТРОЙНИИПРОЕКТ

Копировала Мирошниченко 19198-03 ИС Формат 12

ЗАВОД ЖБК

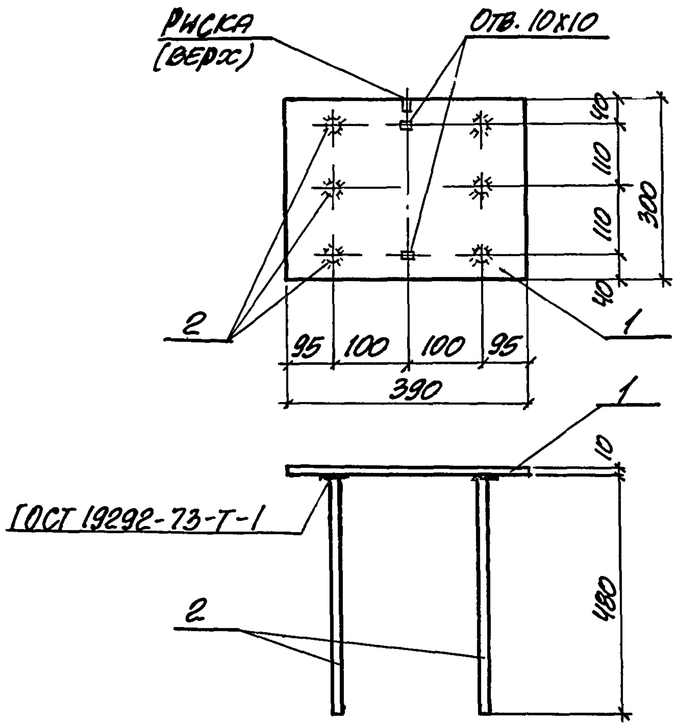

Формат	Зона	Поз.	Обозначение	Наименование	Кол.	Примеч.
				Документация		
11			1.424.1-6. 2-0.00.0 ТО	Техническое описание		
				Детали		
11		1	1.424.1-6. 2-0.00.3 -27	Полоса	1	
11		2	1.424.1-6. 2-0.00.1 -322	Стержень арматурный	6	

Нач. отд.	Бродский		1.424.1-6. 2-0.36.0
Н. контр.	Кудричевская		
Гл. констр	Сазранский		Изделие закладное (М1-1-1)
Вед. инж.	Эпельбаум		
Вед. инж.	Кудричевская		
Исполнил	Копина		
Проверил	Кудричевская		

Стадия	Масса	Масштаб
Р	12.7кг	1:10
Лист	Листов 1	

Госстрой СССР
ХАРЬКОВСКИЙ ПРОМСТРОЙНИИПРОЕКТ

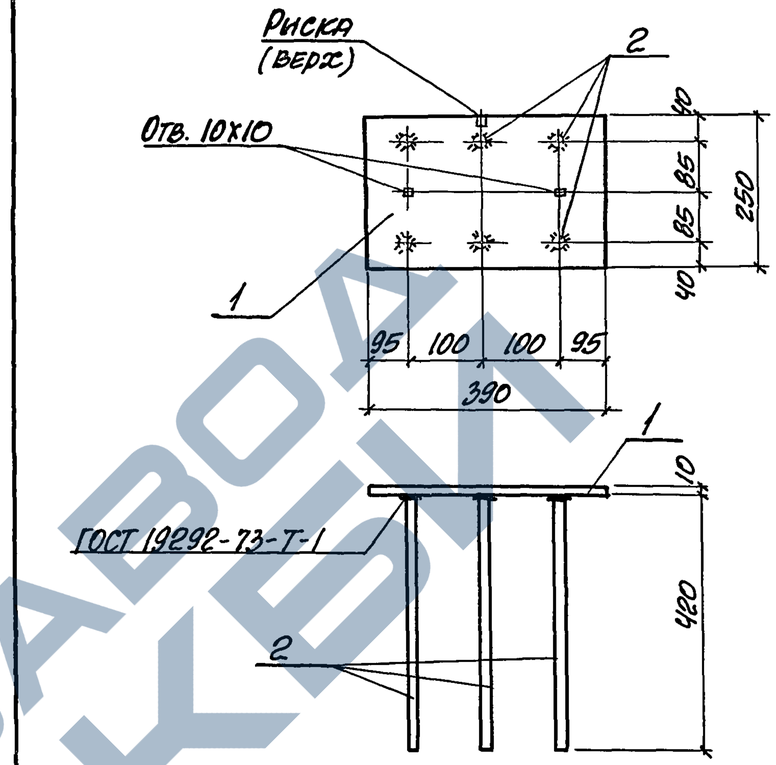

Формат	Зона	Поз.	Обозначение	Наименование	Кол.	Примеч.
				Документация		
11			1.424.1-6. 2-0.00.0 ТО	Техническое описание		
				Детали		
11		1	1.424.1-6 . 2- 0.00.3 -30	Полоса	1	
11		2	1.424.1-6 2-0.00.1 -328	Стержень арматурный	6	

Нач. отд.	Бродский		1.424.1-6. 2-0.37.0
Н. контр.	Кудричевская		
Гл. констр	Сазранский		Изделие закладное (М1-4-1)
Вед. инж.	Эпельбаум		
Вед. инж.	Кудричевская		
Исполнил	Копина		
Проверил	Кудричевская		

Стадия	Масса	Масштаб
Р	9.9кг	1:10
Лист	Листов 1	

Госстрой СССР
ХАРЬКОВСКИЙ ПРОМСТРОЙНИИПРОЕКТ

Взам. инв. № | Подпись и дата | Инв. № подл.

Копировала Мирошниченко

https://zavodjbi.com/

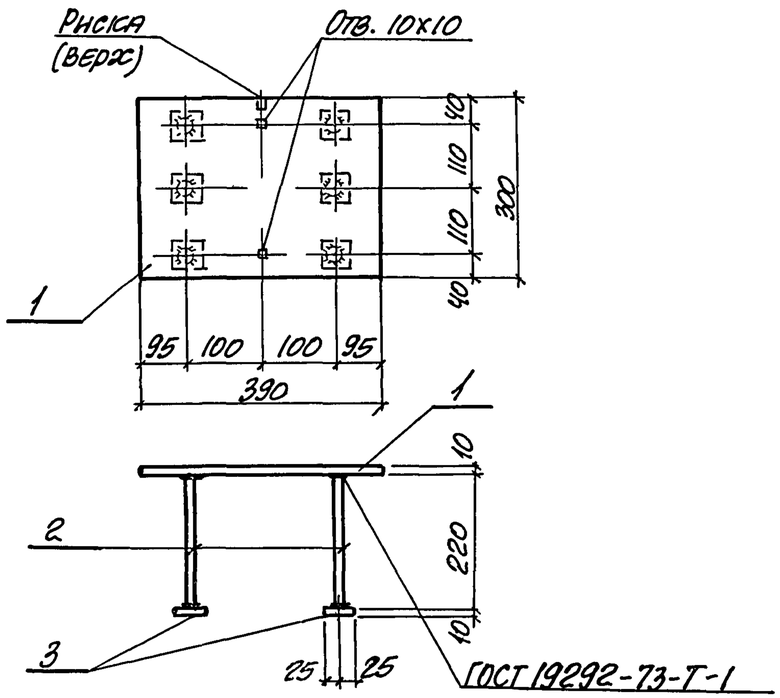

Формат	Зона	Поз.	Обозначение	Наименование	Кол.	Примеч.
				Документация		
11			1.424.1-6. 2-0.00.0 ТО	Техническое описание		
				Детали		
11		1	1.424.1-6. 2-0.00.3 -27	Полоса	1	
11		2	1.424.1-6. 2-0.00.1 -327	Стержень арматурный	6	
11		3	1.424.1-6. 2-0.00.3 -29	Полоса	6	

Нач. отд.	Бродский		1.424.1-6. 2-0.38.0
Гл. констр.	Саварянский		
Вед. инж.	Эпельбаум		Изделие закладное (М1-1-4)
Вед. инж.	Кудричевская		
Исполнил	Копина		
Проверил	Кудричевская		

Стадия	Масса	Масштаб
Р	12.0кг	1:10
Лист	Листов 1	

Госстрой СССР
ХАРЬКОВСКИЙ ПРОМСТРОЙНИИПРОЕКТ

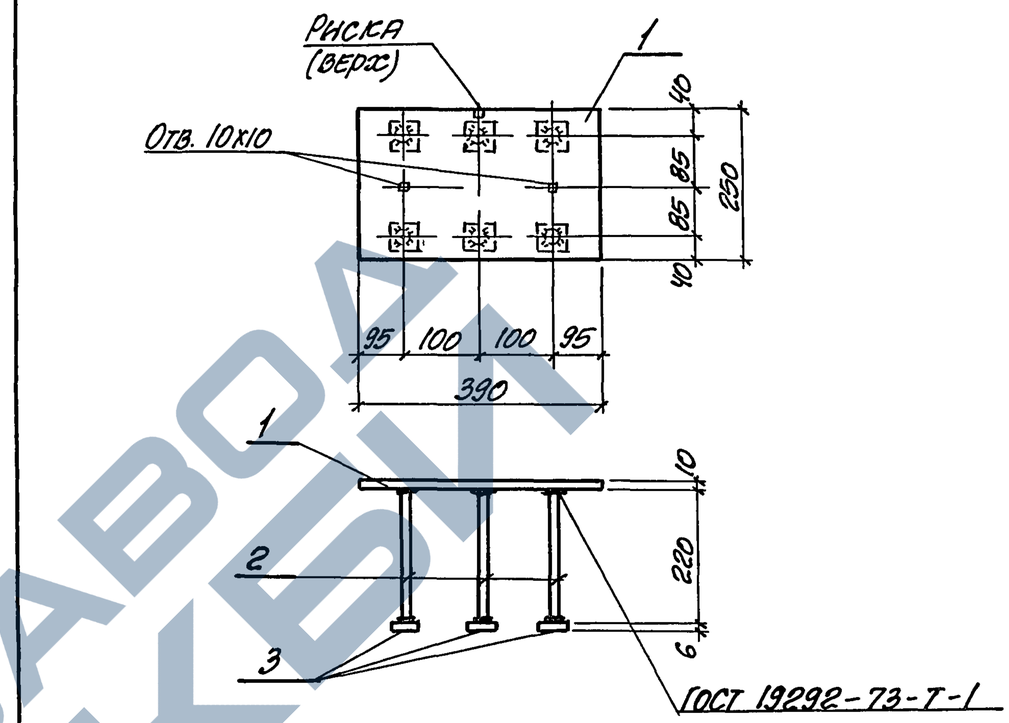

Формат	Зона	Поз.	Обозначение	Наименование	Кол.	Примеч.
				Документация		
11			1.424.1-6. 2-0.00.0 ТО	Техническое описание		
				Детали		
11		1	1.424.1-6. 2-0.00.3 -30	Полоса	1	
11		2	1.424.1-6. 2-0.00.1 -329	Стержень арматурный	6	
11		3	1.424.1-6. 2-0.00.3 -28	Полоса	6	

Взам. инв. №
Подпись и дата
Инв. № подл.

Нач. отд.	Бродский		1.424.1-6. 2-0.39.0
Н. контр.	Кудричевская		
Гл. констр.	Саварянский		Изделие закладное (М1-4-4)
Вед. инж.	Эпельбаум		
Вед. инж.	Кудричевская		
Исполнил	Копина		
Проверил	Кудричевская		

Стадия	Масса	Масштаб
Р	9.9кг	1:10
Лист	Листов 1	

Госстрой СССР
ХАРЬКОВСКИЙ ПРОМСТРОЙНИИПРОЕКТ

Копировала Мирошниченко 19100:02 110 Формат А2

https://zavodjbi.com/

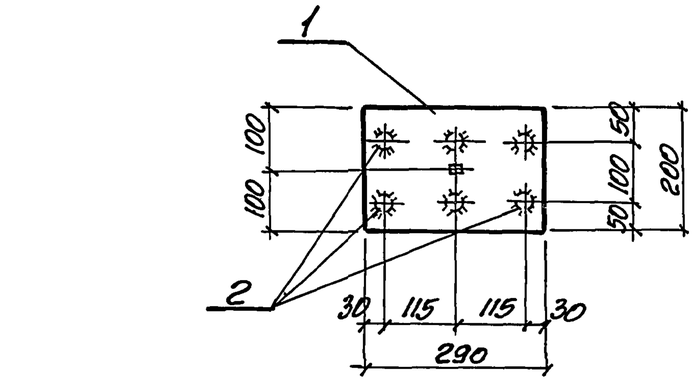

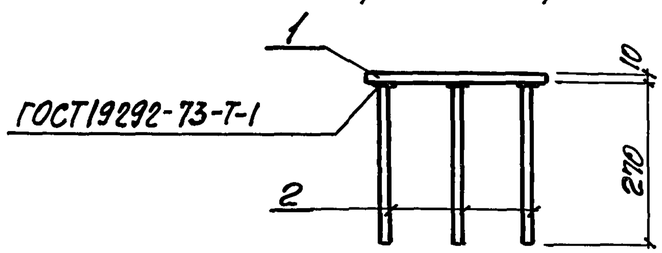

Формат	Зона	Поз.	Обозначение	Наименование	Кол.	Примеч.
				Документация		
11			1.424.1-6.2-0.00.0ТО	Техническое описание		
				Детали		
11		1	1.424.1-6.2-0.00.3-26	Полоса	1	
11		2	1.424.1-6.2-0.00.1-324	Стержень арматурный	6	

Нач.отд.	Бродский		
Н.контр.	Кудричевская		
Гл.констр.	Саварянский		
Вед.инж.	Эпельбаум		
Вед.инж.	Кудричевская		
Исполнил	Статывин		
Проверил	Кудричевская		

1.424.1-6.2-0.40.0

Изделие закладное (М1-12-2)

Стадия	Масса	Масштаб
Р	6.0кг	1:10

Лист | Листов 1

Госстрой СССР ХАРЬКОВСКИЙ ПРОМСТРОЙНИИПРОЕКТ

Инв.№ подл. | Подпись и дата | Взам.инв.№

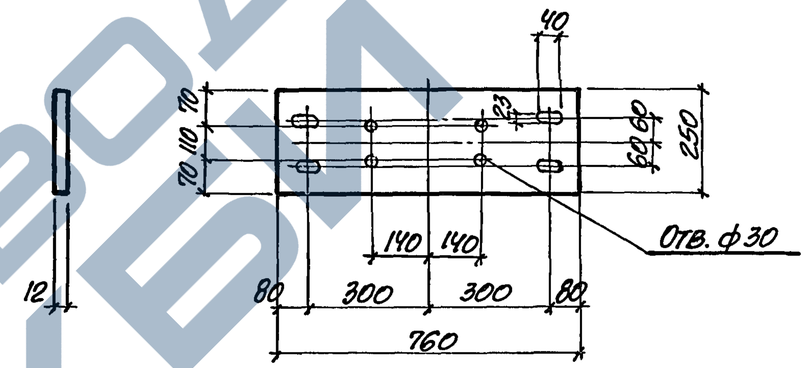

Нач.отд.	Бродский		
Н.контр.	Эпельбаум		
Гл.констр.	Саварянский		
Вед.инж.	Кудричевская		
Вед.инж.	Эпельбаум		
Исполнил	Статывин		
Проверил	Кудричевская		

1.424.1-6.2-0.41.0

Изделие соединительное (МС1)

Стадия	Масса	Масштаб
Р	17.9кг	

Лист | Листов 1

Сталь ВСт3кп2-1 по ТУ14-1-3023-80

Госстрой СССР ХАРЬКОВСКИЙ ПРОМСТРОЙНИИПРОЕКТ

Инв.№ подл. | Подпись и дата | Взам.инв.№

https://zavodjbi.com/

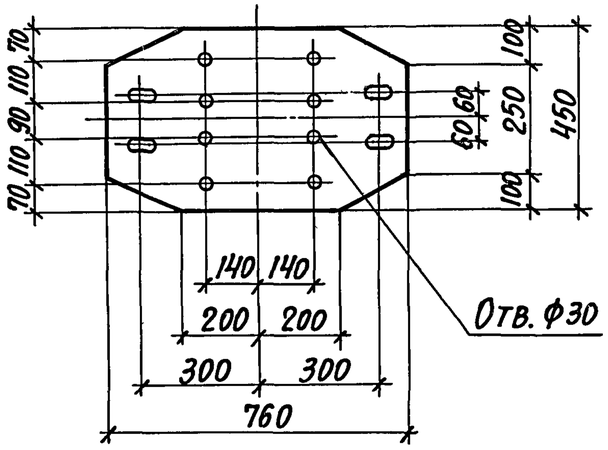

Нач. отд.	Бродский			1.424.1-6.2-0.42.0		
Н. контр.	Кудричевская					
Гл. констр.	Саврянский			Изделие соединительное (МС 2)	Стадия: Р; Масса: 32.3кг; Масштаб:	
Вед. инж.	Кудричевская				Лист: ; Листов: 1	
Вед. инж.	Эпельбаум			Сталь ВСт-3кп2-1 по ТУ 14-1-3023-80	Госстрой СССР ХАРЬКОВСКИЙ ПРОМСТРОЙНИИПРОЕКТ	
Исполн.	Стативин					
Проверил	Кудричевская					

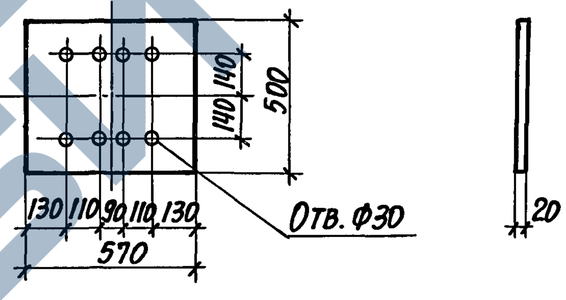

Нач. отд.	Бродский			1.424.1-6.2-0.43.0		
Н. контр.	Кудричевская					
Гл. констр.	Саврянский			Изделие соединительное (МС 3)	Стадия: Р; Масса: 44.8кг; Масштаб:	
Вед. инж.	Кудричевская				Лист: ; Листов: 1	
Вед. инж.	Эпельбаум			Сталь ВСт-3кп2-1 по ТУ 14-1-3023-80	Госстрой СССР ХАРЬКОВСКИЙ ПРОМСТРОЙНИИПРОЕКТ	
Исполн.	Стативин					
Проверил	Кудричевская					

Инв. № подл. | Подпись и дата | Взам. инв. №

Копировала Кудричевская 19198-03 120 Формат 12

https://zavodjbi.com/

Обозначение	Ф, мм и класс стали	Длина, мм	Масса, кг	Примечание
1.424.1-6.2-0.00.1	6AI	230	0.05	
-001	6AI	680	0.15	
-002	6AI	780	0.2	
-003	6AI	880	0.2	
-004	8AI	230	0.1	
-005	8AI	390	0.16	
-006	8AI	680	0,3	
-007	8AI	780	0,3	
-008	8AI	880	0,4	
-009	8AI	890	0.35	ГОСТ 5781-82
-010	5BpI	380	0.06	ГОСТ 6727-80
-011	12AIII	580	0.51	
-012	12AIII	730	0.65	
-013	12AIII	750	0.7	
-014	12AIII	950	0.8	
-015	12AIII	1200	1.1	
-016	12AIII	1350	1.2	
-017	12AIII	1550	1.4	
-018	12AIII	1800	1.6	ГОСТ 5781-82
-019	12AIII	7830	7.0	
-020	12AIII	7930	7.0	
-021	12AIII	8030	7.1	
-022	12AIII	8130	7.2	
-023	12AIII	8180	7.3	

Нач. отд.	Бродский	
Н. контр.	Кудричевская	
Гл. конст.	Сафранский	
Вед. инж.	Кудричевская	
Вед. инж.	Эпельбаум	
Исполн.	Копина	
Проверил	Кудричевская	

1.424.1-6.2-0.00.1

Стержень арматурный

Стадия	Масса	Масштаб
Р	см. табл.	—

Лист 1 | Листов 12

Госстрой СССР
Харьковский Промстройниипроект

Инв. № подл. | Подпись и дата | Взам. инв. №

Обозначение	Ф, мм и класс стали	Длина, мм	Масса, кг	Примечание
1.424.1-6.2-0.00.1 -024	12AIII	8330	7.4	
-025	12AIII	8630	7.7	
-026	12AIII	9030	8.0	
-027	12AIII	9130	8.1	
-028	12AIII	9230	8.2	
-029	12AIII	9330	8.3	
-030	12AIII	9380	8.3	
-031	12AIII	9530	8.4	
-032	12AIII	9830	8.7	
-033	12AIII	9980	8.8	
-034	12AIII	10230	9.1	
-035	12AIII	10330	9.2	
-036	12AIII	10430	9.3	
-037	12AIII	10580	9.4	ГОСТ 5781-82
-038	12AIII	10730	9.5	
-039	12AIII	11030	9.8	
-040	12AIII	11180	9.9	
-041	12AIII	11430	10.2	
-042	12AIII	11580	10.2	
-043	12AIII	11630	10.3	
-044	12AIII	11780	10.4	
-045	12AIII	11930	10.6	
-046	12AIII	12230	10.9	
-047	12AIII	12380	11.0	
-048	12AIII	12630	11.2	
-049	12AIII	12780	11.3	
-050	16AIII	1540	2.4	
-051	18AIII	1540	3.1	
-052	20AIII	855	2.2	

Инв. № подл. | Подпись и дата | Взам. инв. №

1.424.1-6.2-0.00.1

Лист 2

Копировала Кублицкая Формат 12

https://zavodjbi.com/

https://zavodjbi.com/

Обозначение		Ф, мм и класс стали	Длина, мм	Масса, кг	Примечания
1.424.1-6.2-0.00.1	-053	20АIII	1540	3.8	
	-054	20АIII	2590	6.4	
	-055	22АIII	1540	4.6	
	-056	22АIII	2590	7.7	
	-057	22АIII	3600	10,7	
	-058	22АIII	3900	11.6	
	-059	22АIII	4000	11.9	
	-060	22АIII	4200	12.5	
	-061	22АIII	4300	12,8	
	-062	22АIII	4500	13.4	
	-063	22АIII	4600	13.7	
	-064	22АIII	4700	14.0	
	-065	22АIII	4800	14.3	
	-066	22АIII	4900	14.6	
	-067	22АIII	5300	15.8	ГОСТ 5781-82
	-068	22АIII	5500	16.4	
	-069	22АIII	5900	17.6	
	-070	22АIII	6700	20.0	
	-071	22АIII	6800	20.3	
	-072	22АIII	7100	21.2	
	-073	22АIII	7300	21.8	
	-074	22АIII	7700	23.0	
	-075	22АIII	7900	23.5	
	-076	22АIII	8000	23.8	
	-077	22АIII	8300	24.7	
	-078	22АIII	8500	25.3	
	-079	22АIII	8600	25.6	
	-080	22АIII	8900	26.5	
	-081	22АIII	9100	27.1	

Обозначение		Ф, мм и класс стали	Длина, мм	Масса, кг	Примечание
1.424.1-6.2-0.00.1	-082	22АIII	9200	27.4	
	-083	22АIII	9500	28.3	
	-084	22АIII	9800	29.2	
	-085	22АIII	10100	30.1	
	-086	22АIII	10400	31.0	
	-087	22АIII	10700	31.9	
	-088	22АIII	11000	32.8	
	-089	22АIII	11350	33.7	
	-090	22АIII	11600	34.6	
	-091	22АIII	11800	35.2	
	-092	22АIII	11950	35.5	
	-093	22АIII	12550	37.3	
	-094	22АIII	13000	38.7	
	-095	22АIII	13150	39.0	
	-096	22АIII	13750	40.8	ГОСТ 5781-82
	-097	22АIII	14200	42.3	
	-098	22АIII	14350	42.6	
	-099	22АIII	14950	44.4	
	-100	22АIII	15400	45.9	
	-101	22АIII	15550	46.2	
	-102	25АIII	1540	5.9	
	-103	25АIII	2590	10.0	
	-104	25АIII	3700	14.2	
	-105	25АIII	4000	15.4	
	-106	25АIII	4100	15.8	
	-107	25АIII	4300	16.6	
	-108	25АIII	4400	16.9	
	-109	25АIII	4600	17.7	
	-110	25АIII	4700	18.1	

Инв.№ подл. | Подпись и дата | Взам. инв.№

Копировала Кублицкая 19198-03 122 Формат 12

Обозначение	ф, мм и класс стали	Длина, мм	Масса, кг	Примечание
1.424.1-6.2-0.00.1 -111	25АIII	4800	18.5	
-112	25АIII	4900	18.9	
-113	25АIII	5000	19.3	
-114	25АIII	5400	20.8	
-115	25АIII	5600	21.6	
-116	25АIII	5800	22.3	
-117	25АIII	6000	23.1	
-118	25АIII	6500	25.0	
-119	25АIII	6700	25.8	
-120	25АIII	6800	26.2	
-121	25АIII	7100	27.3	
-122	25АIII	7300	28.1	
-123	25АIII	7700	29.6	
-124	25АIII	7900	30.4	
-125	25АIII	8000	30.8	ГОСТ 5781-82
-126	25АIII	8300	32.0	
-127	25АIII	8500	32.7	
-128	25АIII	8600	33.1	
-129	25АIII	8900	34.3	
-130	25АIII	9100	35.0	
-131	25АIII	9200	35.4	
-132	25АIII	9500	36.6	
-133	25АIII	9800	37.7	
-134	25АIII	10100	38.9	
-135	25АIII	10400	40.0	
-136	25АIII	10700	41.2	
-137	25АIII	11000	42.4	
-138	25АIII	11200	43.1	
-139	25АIII	11350	43.5	

Обозначение	ф, мм и класс стали	Длина, мм	Масса, кг	Примечание
1.424.1-6.2-0.00.1 -140	25АIII	11600	44.7	
-141	25АIII	11800	45.4	
-142	25АIII	11950	45.8	
-143	25АIII	12550	48.1	
-144	25АIII	12700	48.9	
-145	25АIII	13000	50.1	
-146	25АIII	13150	50.4	
-147	25АIII	13750	52.7	
-148	25АIII	14200	54.7	
-149	25АIII	14350	55.1	
-150	25АIII	14950	57.4	
-151	25АIII	15400	59.3	
-152	25АIII	15550	59.7	
-153	28АIII	3800	18.4	ГОСТ 5781-82
-154	28АIII	4100	19.8	
-155	28АIII	4200	20.3	
-156	28АIII	4400	21.3	
-157	28АIII	4500	21.7	
-158	28АIII	4700	22.7	
-159	28АIII	4800	23.2	
-160	28АIII	4900	23.7	
-161	28АIII	5000	24.2	
-162	28АIII	5100	24.6	
-163	28АIII	5300	25.6	
-164	28АIII	5500	26.6	
-165	28АIII	5700	27.5	
-166	28АIII	5800	28.0	
-167	28АIII	6100	29.5	
-168	28АIII	6500	31.4	

Инв.№ подл. | Подпись и дата | Взам. инв.№

Копировала Мирошниченко 19198-03 123 Формат 12

Обозначение		ф, мм и класс стали	Длина, мм	Масса, кг	Примечание
1.424.1-6.2-0.00.1	-169	28АIII	6700	32.4	
	-170	28АIII	6800	32.8	
	-171	28АIII	7100	34.3	
	-172	28АIII	7300	35.3	
	-173	28АIII	7700	37.2	
	-174	28АIII	7900	38.2	
	-175	28АIII	8000	38.6	
	-176	28АIII	8300	40.1	
	-177	28АIII	8500	41.1	
	-178	28АIII	8600	41.5	
	-179	28АIII	8900	43.0	
	-180	28АIII	9100	44.0	
	-181	28АIII	9200	44.4	
	-182	28АIII	9500	45.9	
	-183	28АIII	9800	47.3	ГОСТ 5781-82
	-184	28АIII	10100	48.8	
	-185	28АIII	10400	50.2	
	-186	28АIII	10700	51.7	
	-187	28АIII	10900	52.6	
	-188	28АIII	11000	53.1	
	-189	28АIII	11200	54.1	
	-190	28АIII	11350	54.6	
	-191	28АIII	11600	56.0	
	-192	28АIII	11800	57.0	
	-193	28АIII	11950	57.5	
	-194	28АIII	12550	60.4	
	-195	28АIII	12700	61.3	
	-196	28АIII	13000	62.8	
	-197	28АIII	13150	63.3	

Обозначение		ф, мм и класс стали	Длина, мм	Масса, кг	Примечание
1.424.1-6.2-0.00.1	-198	28АIII	13750	66.2	
	-199	28АIII	14200	68.6	
	-200	28АIII	14350	69.1	
	-201	28АIII	14950	72.0	
	-202	28АIII	15400	74.4	
	-203	28АIII	15550	74.9	
	-204	32АIII	3900	24.6	
	-205	32АIII	4000	25.2	
	-206	32АIII	4200	26.5	
	-207	32АIII	4300	27.1	
	-208	32АIII	4500	28.4	
	-209	32АIII	4700	29.7	
	-210	32АIII	4800	30.3	
	-211	32АIII	4900	30.9	
	-212	32АIII	5100	32.2	ГОСТ 5781-82
	-213	32АIII	5300	33.4	
	-214	32АIII	5700	36.0	
	-215	32АIII	5900	37.2	
	-216	32АIII	6000	37.9	
	-217	32АIII	6300	39.8	
	-218	32АIII	6500	41.0	
	-219	32АIII	6700	42.3	
	-220	32АIII	6800	42.9	
	-221	32АIII	7100	44.8	
	-222	32АIII	7300	46.1	
	-223	32АIII	7700	48.6	
	-224	32АIII	7900	49.8	
	-225	32АIII	8000	50.5	
	-226	32АIII	8300	52.4	

Взам. инв. № | Подпись и дата | Инв. № подл.

Копировала Мирошниченко Формат 1а

Обозначение		Ф, мм и класс стали	Длина, мм	Масса, кг	Примечание
1.424.1-6.2-0.00.1	-227	32 А III	8500	53.6	
	-228	32 А III	8600	54.3	
	-229	32 А III	8900	56.2	
	-230	32 А III	9100	57.4	
	-231	32 А III	9200	58.1	
	-232	32 А III	9500	59.9	
	-233	32 А III	9800	61.8	
	-234	32 А III	10100	63.7	
	-235	32 А III	10400	65.6	
	-236	32 А III	10700	67.5	
	-237	32 А III	11000	69.4	
	-238	32 А III	11350	71.3	
	-239	32 А III	11600	73.2	
	-240	32 А III	11800	74.5	ГОСТ 5781-82
	-241	32 А III	11950	75.1	
	-242	32 А III	12550	78.9	
	-243	32 А III	13000	82.0	
	-244	32 А III	13150	82.7	
	-245	32 А III	13750	86.4	
	-246	32 А III	14200	89.6	
	-247	32 А III	14350	90.2	
	-248	32 А III	14950	94.0	
	-249	32 А III	15400	97.2	
	-250	32 А III	15550	97.8	
	-251	36 А III	4100	32.8	
	-252	36 А III	4300	34.4	
	-253	36 А III	4500	36.0	
	-254	36 А III	4700	37.6	
	-255	36 А III	4800	38.4	

Обозначение		Ф, мм и класс стали	Длина, мм	Масса, кг	Примечание
1.424.1-6.2-0.00.1	-256	36 А III	4900	39.2	
	-257	36 А III	5100	40.7	
	-258	36 А III	5200	41.5	
	-259	36 А III	5300	42.3	
	-260	36 А III	5400	43.1	
	-261	36 А III	5800	46.3	
	-262	36 А III	6000	47.9	
	-263	36 А III	6400	51.1	
	-264	36 А III	6500	51.9	
	-265	36 А III	6700	53.5	
	-266	36 А III	6800	54.3	
	-267	36 А III	7100	56.7	
	-268	36 А III	7300	58.3	
	-269	36 А III	7700	61.5	ГОСТ 5781-82
	-270	36 А III	7900	63.1	
	-271	36 А III	8000	63.9	
	-272	36 А III	8300	66.3	
	-273	36 А III	8500	67.9	
	-274	36 А III	8600	68.7	
	-275	36 А III	8900	71.1	
	-276	36 А III	9100	72.7	
	-277	36 А III	9200	73.5	
	-278	36 А III	9500	75.9	
	-279	36 А III	9800	78.3	
	-280	36 А III	10100	80.7	
	-281	36 А III	10400	83.1	
	-282	36 А III	10700	85.5	
	-283	36 А III	11000	87.9	
	-284	36 А III	11350	90.3	

Инв. № подл. | Подпись и дата | Взам. инв. №

Копировала Мирошниченко 19198-03 125 Формат 12

Обозначение		Ф, мм и класс стали	Длина, мм	Масса, кг	Примечания
1.424.1-6-2-0.00.1	-285	36АIII	11600	92.7	
	-286	36АIII	11800	94.3	
	-287	36АIII	11950	95.1	
	-288	36АIII	12100	96.7	
	-289	36АIII	12550	99.9	
	-290	36АIII	13000	103.9	
	-291	36АIII	13150	104.7	
	-292	36АIII	13300	106.3	
	-293	36АIII	13750	109.5	ГОСТ 5781-82
	-294	36АIII	14200	113.5	
	-295	36АIII	14350	114.3	
	-296	36АIII	14950	119.1	
	-297	36АIII	15400	123.0	
	-298	36АIII	15550	123.8	
	-299	6АI	380	0.1	
	-300	8АI	380	0.15	
	-301	10АI	380	0.2	
	-302	12АIII	8430	7.5	
	-303	22АIII	11200	33.4	
	-304	25АIII	11200	43.1	
	-305	28АIII	11200	54.1	
	-306	14АIII	390	0.5	
	-307	20АIII	386	1.0	
	-308	10АI	300	0.2	
	-309	20АI	180	0.4	
	-310	22АIII	600	1.8	
	-311	25АIII	380	1.5	
	-312	L50x5	100	0.4	ГОСТ 8509-72*
	-313	С10	2400	20.6	ГОСТ 8240-72

Обозначение		Ф, мм и класс стали	Длина, мм	Масса, кг	Примечание
1.424.1-6.2-0.00.1	-314	12АIII	9630	8.6	
	-315	12АIII	10830	8.8	
	-316	12АIII	12030	10.7	ГОСТ 5781-82
	-317	12АIII	9780	8.7	
	-318	12АIII	10980	8.8	
	-319	12АIII	12180	10.8	
	-320	14АIII	400	0.5	
	-321	14АIII	300	0.36	
	-322	14АIII	480	0.58	
	-323	12ААIII	370	0.38	
	-324	12АIII	270	0.24	
	-325	16АIII	400	0.63	
	-326	L63x5	150	0.73	ГОСТ 8509-72*
	-327	ф14АIII	220	0.27	
	-328	ф12АIII	420	0.37	ГОСТ 5781-82
	-329	ф12АIII	220	0.20	
	-330	L63x5	200	0.96	ГОСТ 8509-72*
	-331	ф12АIII	3140	2.8	
	-332	ф12АIII	3340	3.0	ГОСТ 5781-82
	-333	ф12АIII	1780	1.6	

Инв.№подл. | Подпись и дата | Взам.инв.№

Копировала Мирошниченко 19198-03 12.6 Формат 12

Рис. 1

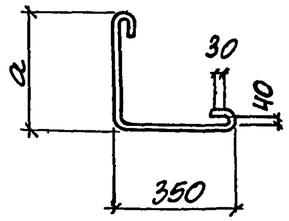

Рис. 2

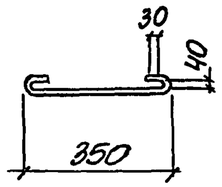

Рис. 3

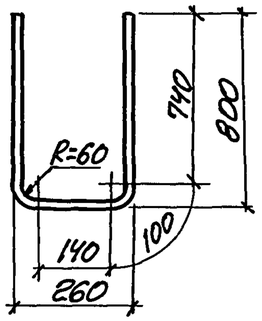

Рис. 4

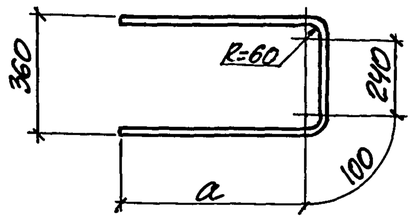

Рис. 5

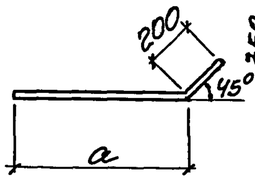

Рис. 6

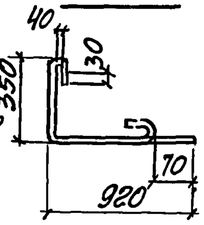

Рис. 7

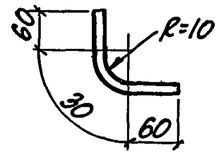

Рис. 8

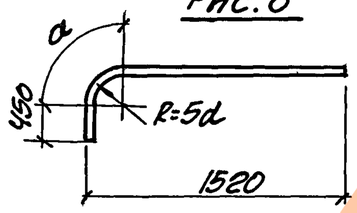

Обозначение	Рис.	ф, мм и класс стали	Размеры, мм: а	Размеры, мм: длина	Масса, кг	Примечания
1.424.1-6.2-0.00.2	1	6AI	200	700	0.15	ГОСТ 5781-82
-01	1	8AI	200	700	0.28	
-02	2	10AI	—	500	0.31	

Нач. отд.	Бровский		
Н. контр.	Кудричевская		
Гл. констр.	Саврянский		
Вед. инж.	Эпельбаум		
Вед. инж.	Кудричевская		
Исполнил	Копнина		
Проверил	Кудричевская		

1.424.1-6.2-0.00.2

Стержень арматурный гнутый

Стадия	Масса	Масштаб
Р	см. таблицу	—

Лист 1 Листов 2

Госстрой СССР
ХАРЬКОВСКИЙ ПРОМСТРОЙНИИПРОЕКТ

Обозначение	Рис.	ф, мм и класс стали	Размеры, мм: а	Размеры, мм: длина	Масса, кг	Примечания
1.424.1-6.2-0.00.2 -03	1	10AI	850	1350	0.83	ГОСТ 5781-82
-04	3	12AIII	—	1820	1.6	
-05	4	12AIII	1360	3160	2.8	
-06	4	12AIII	1460	3360	3.0	
-07	5	12AIII	1250	1450	1.3	
-08	5	12AIII	1400	1600	1.4	
-09	5	12AIII	1550	1750	1.6	
-10	5	12AIII	1700	1900	1.7	
-11	6	10AI	—	1350	0.8	
-12	7	10AI	—	150	0.1	
-13	8	16AIII	130	2020	3.2	
-14	8	18AIII	140	2020	4.0	
-15	8	20AIII	160	2020	5.0	
-16	8	22AIII	170	2040	6.1	
-17	8	25AIII	200	2040	7.9	

Инв. № подл. | Подпись и дата | Взам. инв. №

1.424.1-6.2.-0.00.2 Лист 2

Копировала Мирошниченко 19198-03 127 Формат 12

Инв. № подл. | Подпись и дата | Взам. инв. №

Рис.1

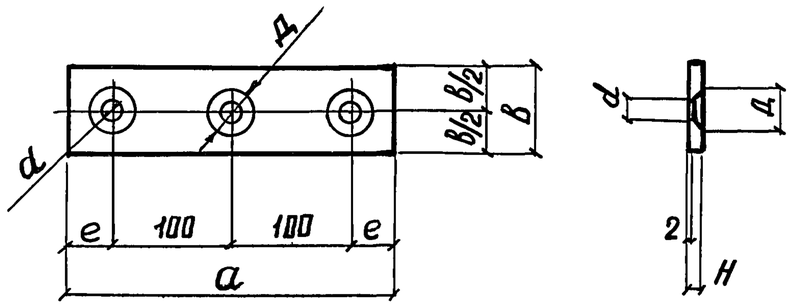

Рис.2

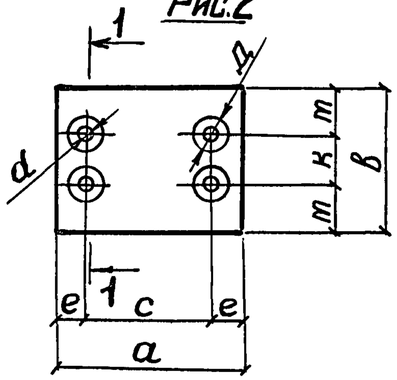

1-1

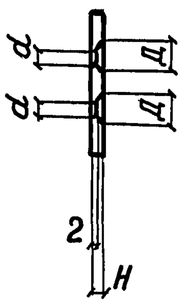

Рис.4

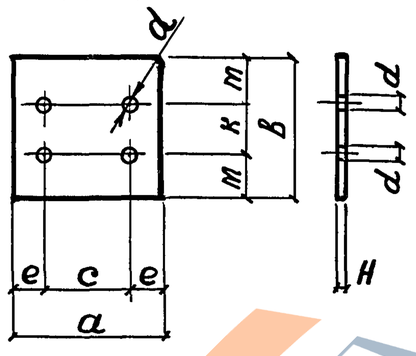

Рис.3

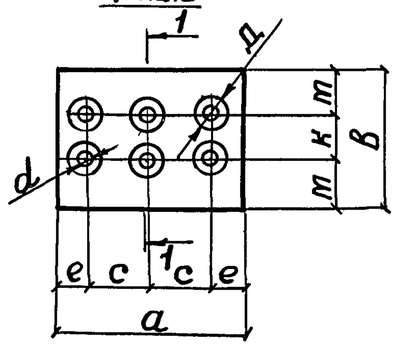

Рис.5

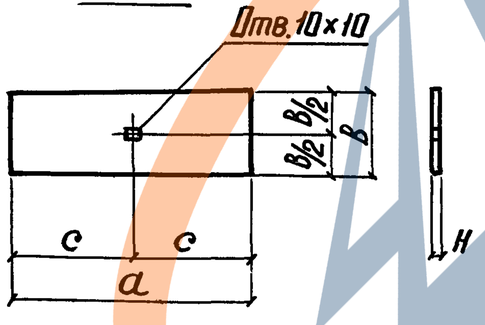

Нач.отд.	Бродский		
Н.контр.	Эпельбаум		
Гл.констр.	Савранский		
Вед.инж.	Кудрячевская		
Вед.инж.	Эпельбаум		
Исполн.	Тремль		
Проверил	Кудрячевская		

1.424.1-6.2-0.00.3

Полоса

Стадия	Масса	Масштаб
Р	ст. таблицу	—
Лист 1	Листов 4	

ГОССТРОЙ СССР
ХАРЬКОВСКИЙ
ПРОМСТРОЙНИИПРОЕКТ

Рис.6

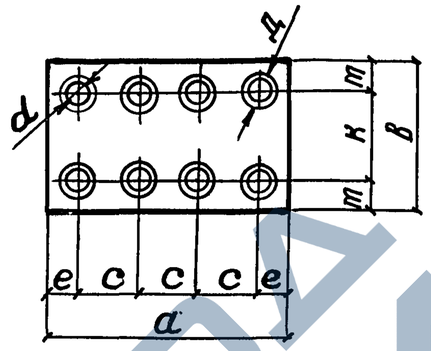

Рис.8

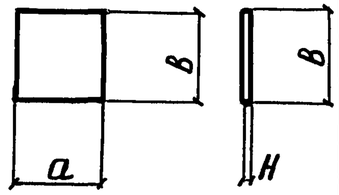

Рис.7

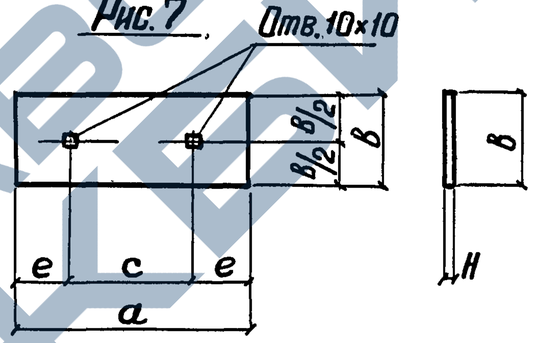

Рис.9

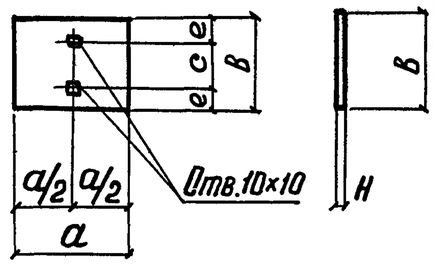

Рис.10

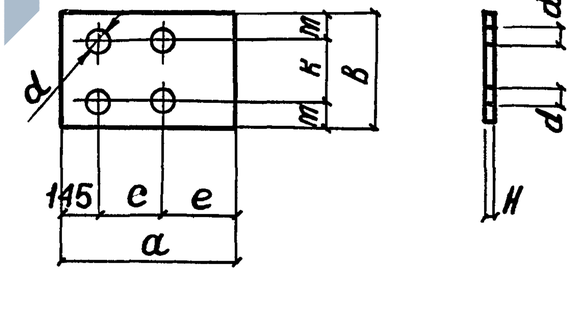

Инв.№подл. | Подпись и дата | Взам.инв.№

1.424.1-6.2-0.00.3 Лист 2

Копировала Четаева 19198-03 128 Формат 12

Обозначение	Рис.	Размеры, мм									Масса, кг	Примеч.
		a	в	c	e	H	к	m	d	Д		
1.424.1-6.2-0.00.3	1	270	70	–	35	12	–	–	20	40	1,8	
-01		280	80	–	40	14	–	–	22	60	2,5	
-02		280	80	–	40	16	–	–	24	60	2,8	
-03		290	90	–	45	18	–	–	26	60	3,7	
-04		300	100	–	50	20	–	–	30	70	4,7	
-05	8	70	60	–	–	16	–	–	–	–	0,52	
-06		300	240	–	–	8	–	–	–	–	4,5	
-07		300	240	–	–	14	–	–	–	–	7,9	
-08	2	300	240	200	50	14	80	80	24	50	7,9	
-09	4	500	300	120	190	30	140	80	26	–	35,2	
-10		500	300	120	190	36	140	80	26	–	42,4	
-11	5	350	150	–	–	8	–	–	–	–	3,3	
-12	8	600	100	–	–	12	–	–	–	–	5,7	
-13		376	60	–	–	20	–	–	–	–	2,8	
-14		400	120	–	–	10	–	–	–	–	3,8	
-15	3	400	120	150	50	10	60	30	18	30	3,8	
-16	8	400	250	–	–	20	–	–	–	–	15,7	
-17	6	400	250	100	50	20	150	50	30	70	15,7	
-18	2	300	240	200	50	8	100	70	18	30	4,5	
-19	5	390	140	195	–	20	–	–	–	–	8,6	
-20	7	390	300	200	95	10	–	–	–	–	9,2	
-21		590	390	200	195	14	–	–	–	–	25,2	
-22		590	390	200	195	10	–	–	–	–	18,1	
-23	4	590	390	200	195	8	200	95	26	–	14,5	
-24	8	390	110	–	–	22	–	–	–	–	7,4	
-25		390	160	–	–	30	–	–	–	–	14,7	
-26	5	290	200	145	–	10	–	–	–	–	4,6	
-27	9	390	300	220	40	10	–	–	–	–	9,2	

Инв.№ подл. | Подпись и дата | Взам. инв.№

Обозначение	Рис.	Размеры, мм									Масса, кг	Примеч.
		a	в	c	e	H	к	m	d	Д		
1.424.1-6.2-0.003-28	8	50	50	–	–	6	–	–	–	–	0,16	
-29		50	50	–	–	10	–	–	–	–	0,2	
-30	7	390	250	200	75	10	–	–	–	–	7,7	
-31	10	590	390	200	245	10	200	95	26	–	18,1	
-32	4	500	220	120	190	30	140	40	26	–	25,8	
-33		500	220	120	190	36	140	40	26	–	31,0	

Инв.№ подл. | Подпись и дата | Взам. инв.№

Копировала Четаева 19198-03 129 Формат 12

https://zavodjbi.com/

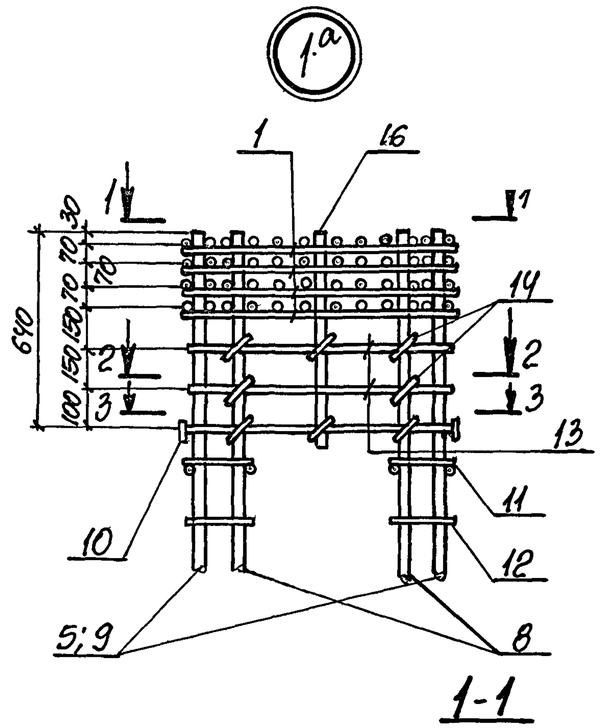

Рис. 1

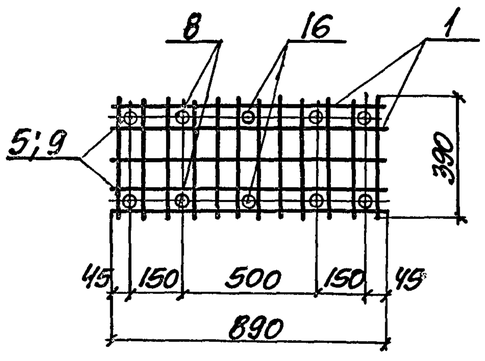

Рис. 1

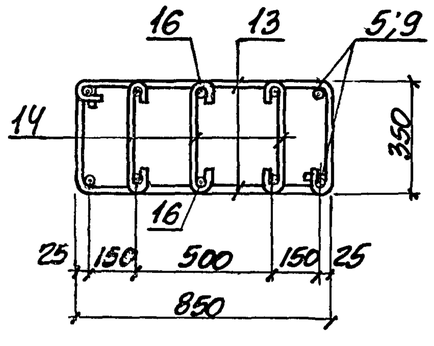

2-2

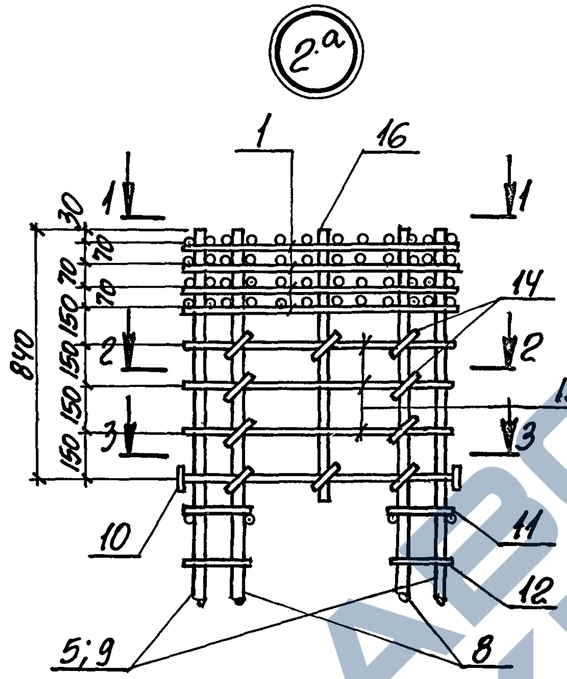

Рис. 2

Остальное см. рис. 1

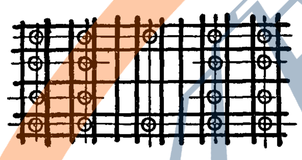

Рис. 2

Остальное см. рис. 1

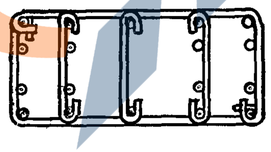

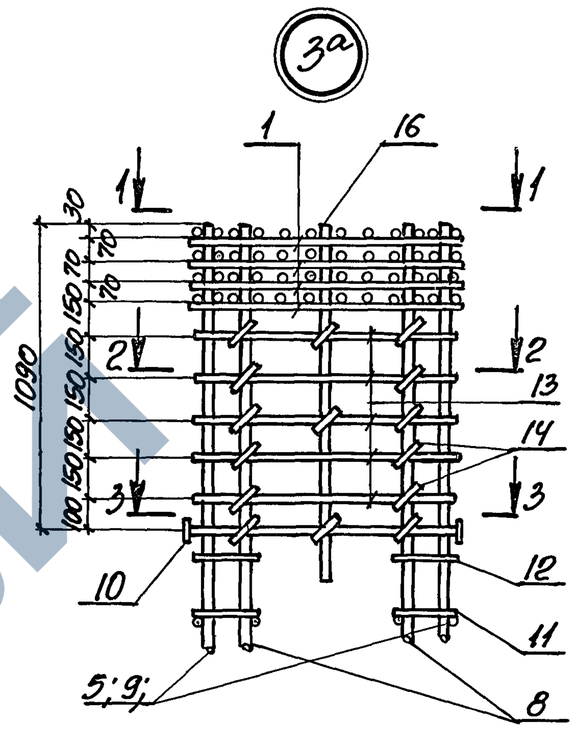

1. Настоящие узлы разработаны для колонн с укороченной на 100мм надкрановой частью (см. пункт 3.3 док. -0.00.0 ТО)
2. Номера рисунков приниматъ в соответствии с примечанием п. 2 по док. -1.00.0 СБ

Нач. отд.	Бродский			1.424.1-6.2-0.004	
Н. контр.	Кудрявцевская				
Гл. констр.	Сафранский				
Вед. инж.	Кудрявцевская				
Вед. инж.	Эпельбаум				
Исполнил	Тремль			Узел 1а, 2а, 3а.	Стадия: Р; Лист: ; Листов: 1
Проверил	Кудрявцевская				Госстрой СССР ХАРЬКОВСКИЙ ПРОМСТРОЙНИИПРОЕКТ

Копировала Мирошниченко

https://zavodjbi.com/

Примеры образования пространственного арматурного каркаса при помощи сварочных клещей для контактной точечной сварки

а) Приварка поперечных соединительных стержней к продольным стержням плоских каркасов

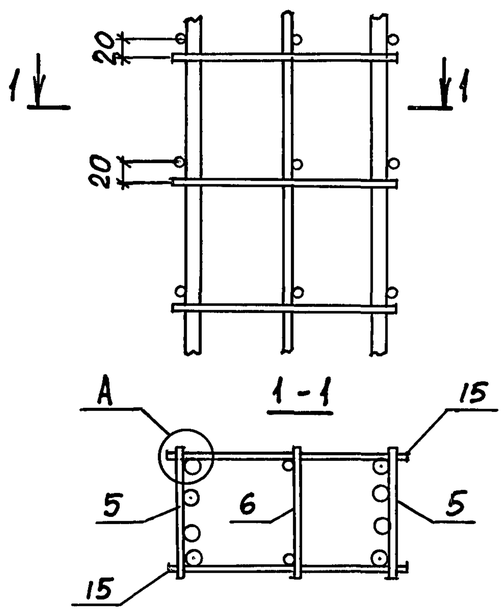

б) Приварка поперечных соединительных стержней к поперечным стержням плоских каркасов

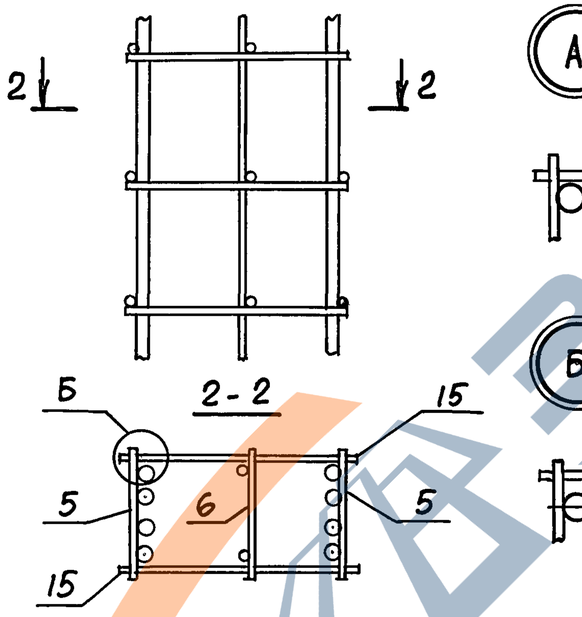

Пример образования пространственного арматурного каркаса при помощи шпилек

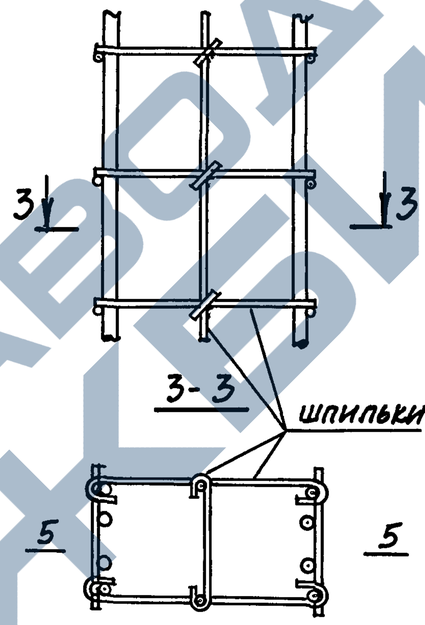

Шпильки

Рис. 1

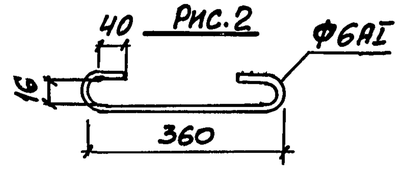

Пример обеспечения жесткости подкрановой части пространственного арматурного каркаса при помощи связевых диагональных стержней

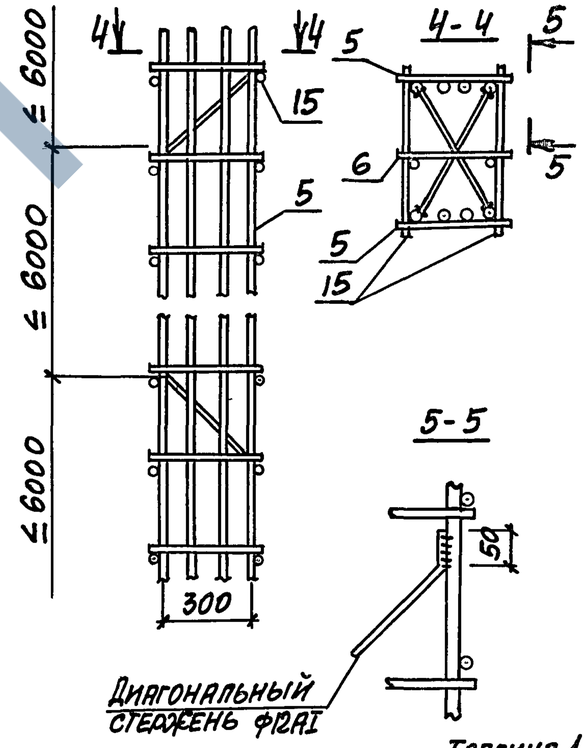

Таблица 1

Диаметр рабочей арматуры плоского каркаса, мм	Добавка на длину двух крюков Δℓ, мм
22; 25	150
28; 32	180
36	210

1. Общие указания по образованию пространственного арматурного каркаса см. п. 2.2 технического описания (док. - 0.00.0 ТО).
2. Поз. 5, 6, 15 см. на док. - 1.00.0 ... - 7.00.0.
3. При образовании пространственного арматурного каркаса с помощью шпилек необходимо:

а) соединительные стержни поз. 15 заменяются шпильками, изображенными на рис. 1, диаметр и длина шпилек назначается по поз. 15 с учетом добавки Δℓ на длину двух крюков по таблице 1;

б) плоский каркас (поз. 6) заменить отдельными стержнями, при этом поперечные стержни плоского каркаса (поз. 2 на док. - 0.12.0) заменяются шпильками, изображенными на рис. 2, продольные стержни плоского каркаса (поз. 1 на док. - 0.12.0) принимаются той же длины и диаметра.

Нач. отд.	Бродский		
Н. контр.	Саврасский		
Гл. констр.	Саврасский		
Вед. инж.	Кудричевская		
Вед. инж.	Эпельбаум		
Исполн.	Колина		
Провер.	Кудричевская		

1.424.1-6. 2-0.005

Пример объединения плоских каркасов в пространственные

Стадия	Лист	Листов
Р		1

Госстрой СССР
ХАРЬКОВСКИЙ ПРОМСТРОЙНИИПРОЕКТ

Инв. № подл. | Подпись и дата | Взам. инв. №