https://zavodjbi.com/

ТИПОВЫЕ СТРОИТЕЛЬНЫЕ КОНСТРУКЦИИ, ИЗДЕЛИЯ И УЗЛЫ

Серия 1.420.1-19

КОНСТРУКЦИИ КАРКАСА МНОГОЭТАЖНЫХ ПРОИЗВОДСТВЕННЫХ ЗДАНИЙ С СЕТКОЙ КОЛОНН 12×6 м ДЛЯ СТРОИТЕЛЬСТВА В РАЙОНАХ НЕСЕЙСМИЧЕСКИХ И СЕЙСМИЧНОСТЬЮ 7 БАЛЛОВ

выпуск 1-6

Колонны.

Арматурные и закладные изделия

24354
ЦЕНА 1-37

https://zavodjbi.com/

ТИПОВЫЕ СТРОИТЕЛЬНЫЕ КОНСТРУКЦИИ, ИЗДЕЛИЯ И УЗЛЫ

Серия 1.420.1-19

КОНСТРУКЦИИ КАРКАСА МНОГОЭТАЖНЫХ ПРОИЗВОДСТВЕННЫХ ЗДАНИЙ С СЕТКОЙ КОЛОНН 12×6 м ДЛЯ СТРОИТЕЛЬСТВА В РАЙОНАХ НЕСЕЙСМИЧЕСКИХ И СЕЙСМИЧНОСТЬЮ 7 БАЛЛОВ

выпуск 1-6

Колонны.

Арматурные и закладные изделия

РАЗРАБОТАНЫ:

ЦНИИПРОМЗДАНИЙ

Гл.инж.института — В.В.Гранев
Зав.отделом — А.В Замараев
Зав.сектором — Г.В.Выжигин
Гл.инж.проекта — В.Н.Ягодкин

НИИЖБ

Зам.директора — Ю.П.Гуща
Зав.лаборатории — Н.Н.Коровин
/Ст.научн.сотрудник — Н.Г.Матков

УТВЕРЖДЕНЫ ГЛАВНЫМ УПРАВЛЕНИЕМ ПРОЕКТИРОВАНИЯ ГОССТРОЯ СССР
ПИСЬМО ОТ 29.12.88 № 6/6 2964

ВВЕДЕНЫ В ДЕЙСТВИЕ С 01.04.89
ЦНИИПРОМЗДАНИЙ
ПРИКАЗ № 20 ОТ 01.02.89

© ЦИТП Госстроя СССР, 1990

https://zavodjbi.com/

Обозначение	Наименование	Стр.
1.420.1-19.1-6 –1ТТ	Технические требования	2
–2	Сетка пространственная СП1... СП8	3
–3	Сетка С1... С3	
–4	Сетка С4, С5	4
–5	Сетка С6	
–6	Сетка С7	5
–7	Изделие закладное МН1, МН2	6
–8	Изделие закладное МН3, МН4	7
–9	Изделие закладное МН5	
–10	Изделие закладное МН6	8
–11	Изделие закладное МН7	
–12	Изделие закладное МН8... МН11	9
–13	Изделие закладное МН12... МН17	
–14	Изделие закладное МН18, МН19	10
–15	Изделие закладное МН20, МН21	
–16	Изделие закладное МН22, МН23	11
–17	Изделие закладное МН24	
–18	Изделие закладное МН25	12
–19	Изделие закладное МН26	
–20	Изделие закладное МН27	13
–21	Изделие закладное МН28	
–22	Изделие закладное МН29	14
–23	Изделие закладное МН30	
–24	Изделие закладное МН31	15
–25	Позиция 11	
–26	Позиция 14	16

Инв.№ подл. | Подпись и дата | Взам.инв.№

Разраб.	Кородкова		1.420.1-19.1-6
Провер.	Ягодкин		
Н.контр.	Трахтенгерц		Содержание — Стадия: Р; Лист: ; Листов: 1 — ЦНИИПРОМЗДАНИЙ

Данный выпуск является частью работы, полный состав которой приведен в выпуске 0-0 данной серии.

Выпуск содержит чертежи закладных изделий, а также чертежи арматурных изделий: хомутов, сеток косвенного армирования, сеток армирования консолей колонн, используемых для армирования всех колонн настоящей серии.

1. Выпуск 1-6 следует рассматривать совместно с выпуском 1-0 „Указания по изготовлению колонн" и техническими условиями „Колонны железобетонные для многоэтажных зданий." ГОСТ 18979-90.

2. Изготовление изделий должно производиться в соответствии с ГОСТ 10922-75„Арматурные детали сварные для железобетонных изделий и конструкций. Технические требования и методы испытаний" п.1,2,3 СН 393-78„ Инструкция по сварке соединений арматуры и закладных деталей железобетонных конструкций" и с ГОСТ 14098-85„Соединения сварные арматуры и закладных изделий железобетонных конструкций."

3. Прокат закладных изделий принимается из стали марки ВСт.3пс 6-1 по ТУ 14-1-3023-80. Арматурные стержни, входящие в состав закладных изделий, принимаются из стали класса АIII марок 35ГС или 25Г2С. Замена марки стали проката допускается только по согласованию с проектной организацией.

4. Рабочие чертежи колонн настоящей серии не содержат закладных изделий для крепления ограждающих конструкций, приопенных плит, выпусков арматуры для соединения с ригелями.

Размещение закладных изделий в колоннах для указанных случаев осуществляется при проектировании конкретных объектов, указания по разбивке закладных изделий приведены в выпуске 0-0 данной серии.

5. В соответствии с указаниями проектной организации закладные изделия или их элементы должны иметь антикоррозийное покрытие, тип которого устанавливается в зависимости от условий эксплуатации конструкции согласно требований СНиП 2.03.11-85.

Инв.№ подл. | Подпись и дата | Взам.инв.№

Разраб.	Ягодкин		1.420.1-19.1-6-1ТТ
Н.контр.	Трахтенгерц		Технические требования — Стадия: Р; Лист: ; Листов: 1 — ЦНИИПРОМЗДАНИЙ

СП1, СП2

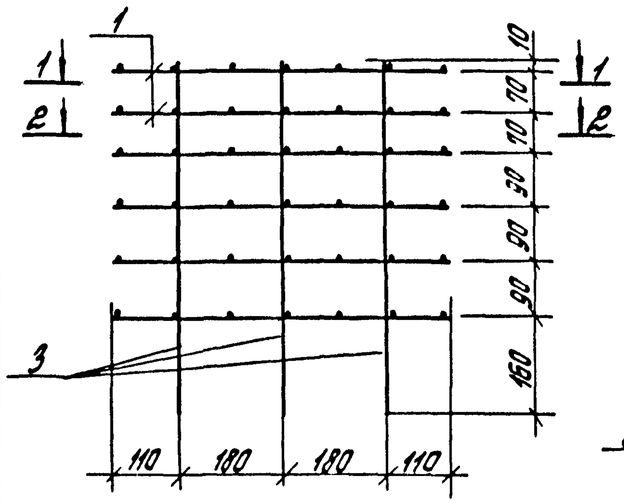

СП3, СП4, СП5

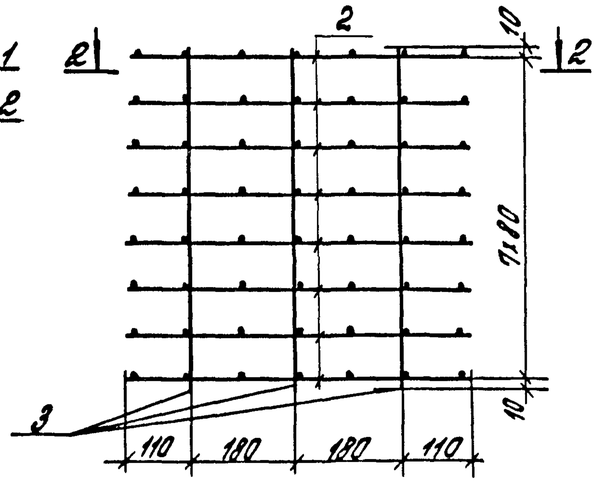

1–1

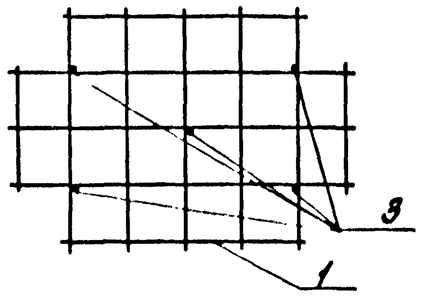

2–2

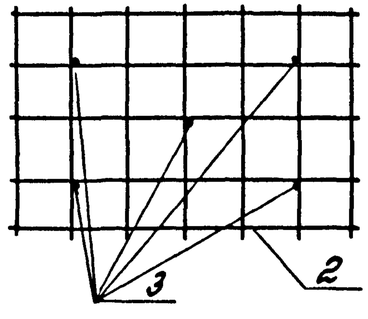

СП6, СП7, СП8

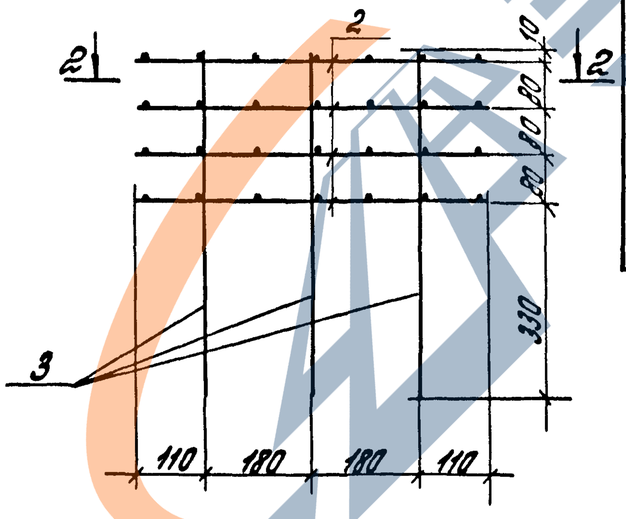

Марка сетки	Поз.	Наименование	Кол.	Обозначение документа	Масса сетки, кг
СП1	1	Сетка С4	2	1.420.1-19.1-6-4	13,3
	2	С2	4	-3	
	3	ф6АI, ℓ=580; 0,13кг	5	без черт.	
СП2	1	Сетка С5	2	1.420.1-19.1-6-4	21,1
	2	С3	4	-3	
	3	ф6АI, ℓ=580; 0,13кг	6	без черт.	
СП3	2	Сетка С1	8	1.420.1-19.1-6-3	10,3
	3	ф6АI, ℓ=580; 0,13кг	5	без черт.	
СП4	2	Сетка С2	8	1.420.1-19.1-6-3	18,3
	3	ф6АI, ℓ=580; 0,13кг	5	без черт.	
СП5	2	Сетка С3	8	1.420.1-19.1-6-3	27,9
	3	ф6АI; ℓ=580; 0,13кг	5	без черт.	
СП6	2	Сетка С1	4	1.420.1-19.1-6-3	5,5
	3	ф6АI, ℓ=580; 0,13кг	5	без черт.	
СП7	2	Сетка С2	4	1.420.1-19.1-6-3	9,5
	3	ф6АI, ℓ=580; 0,13кг	5	без черт.	
СП8	2	Сетка С3	4	1.420.1-19.1-6-3	14,3
	3	ф6АI, ℓ=580; 0,13кг	5	без черт.	

Арматура класса АI по ГОСТ 5781-82.

Инв.№ подл. | Подпись и дата | Взам.инв.№

Разраб.	Коробкова		
Высчит.	Ягафкин		
Провер.	Шорина		
Н.контр.	Трахтенберг		

1.420.1-19.1-6-2

Сетка пространственная СП1... СП8

Стадия	Лист	Листов
Р		1

ЦНИИПРОМЗДАНИЙ

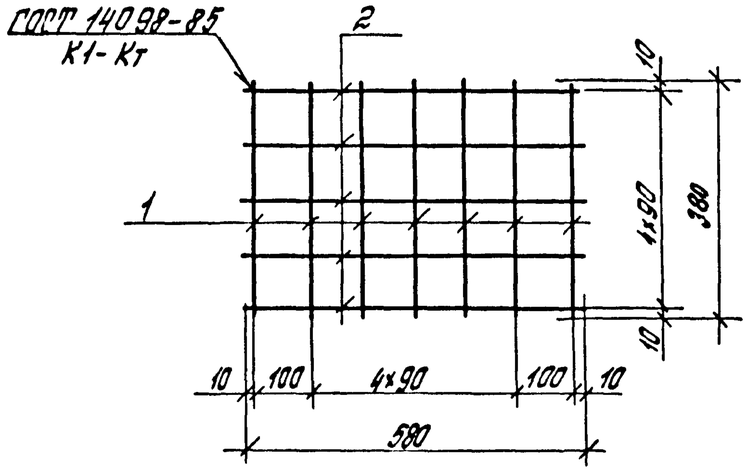

Марка сетки	Поз.	Наименование	Кол.	Масса ед., кг	Масса сетки, кг
С1	1	ф6АIII, ℓ= 380	7	0,08	1,2
	2	ф6АIII, ℓ= 580	5	0,13	
С2	1	ф8АIII, ℓ= 380	7	0,15	2,2
	2	ф8АIII, ℓ= 580	5	0,23	
С3	1	ф10АIII, ℓ= 380	7	0,23	3,4
	2	ф10АIII, ℓ= 580	5	0,36	

Арматура класса А-III по ГОСТ 5781-82

Разраб.	Коробкова		1.420.1-19.1-6-3
Рассчит.	Ягодкин		
Провер.	Шорина		
Н.контр.	Трахтенгерц		Сетка С1... С3
			Стадия: Р; Лист; Листов: 1
			ЦНИИПРОМЗДАНИЙ

Инв.№ подл. | Подпись и дата | Взам.инв.№

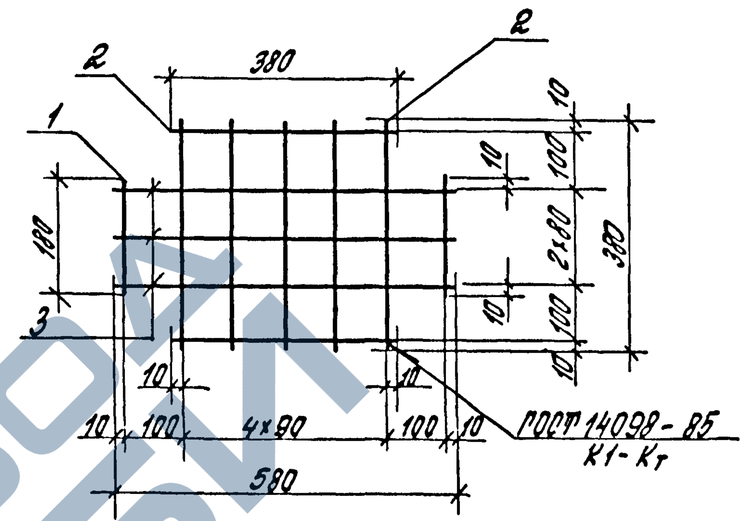

Марка сетки	Поз.	Наименование	Кол.	Масса ед., кг	Масса сетки, кг
С4	1	ф8АIII, ℓ= 180	2	0,07	1,9
	2	ф8АIII, ℓ= 380	7	0,15	
	3	ф8АIII, ℓ= 580	3	0,23	
С5	1	ф10АIII, ℓ= 180	2	0,11	3,0
	2	ф10АIII, ℓ= 380	7	0,23	
	3	ф10АIII, ℓ= 580	3	0,4	

Арматура класса А-III по ГОСТ 5781-82.

Разраб.	Коробкова		1.420.1-19.1-6-4
Рассчит.	Ягодкин		
Провер.	Шорина		
Н.контр.	Трахтенгерц		Сетка С4, С5
			Стадия: Р; Лист; Листов: 1
			ЦНИИПРОМЗДАНИЙ

Инв.№ подл. | Подпись и дата | Взам.инв.№

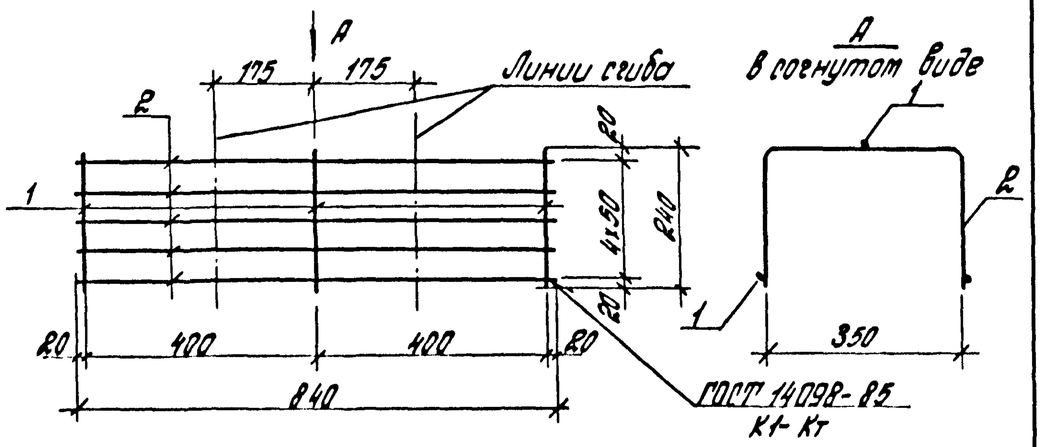

Марка сетки	Поз.	Наименование	Кол.	Масса ед., кг	Масса сетки, кг
С6	1	ф5ВрI, ℓ=240	3	0,04	0,8
	2	ф5ВрI, ℓ=840	5	0,13	

Арматура класса ВрI по ГОСТ 6727-80

Разраб.	Коробкова		1.420.1-19.1-6-5
Рассчит.	Ягодкин		
Провер.	Шарина		
Н.контр.	Трахтенгерц		Сетка С6

Стадия	Лист	Листов
Р		1

ЦНИИПРОМЗДАНИЙ

Инв.№подл. | Подпись и дата | Взам.инв.№

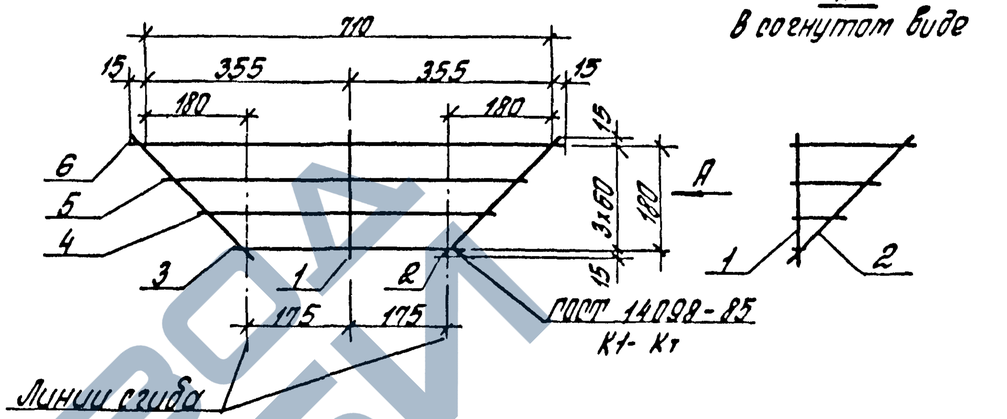

Марка сетки	Поз.	Наименование	Кол.	Масса ед., кг	Масса сетки, кг
С7	1	ф5ВрI, ℓ=210	1	0,03	0,46
	2	ф5ВрI, ℓ=290	2	0,04	
	3	ф5ВрI, ℓ=380	1	0,05	
	4	ф5ВрI, ℓ=510	1	0,08	
	5	ф5ВрI, ℓ=630	1	0,10	
	6	ф5ВрI, ℓ=740	1	0,11	

Арматура класса ВрI по ГОСТ 6727-80

Разраб.	Коробкова		1.420.1-19.1-6-6
Рассчит.	Ягодкин		
Провер.	Шарина		
Н.контр.	Трахтенгерц		Сетка С7

Стадия	Лист	Листов
Р		1

ЦНИИПРОМЗДАНИЙ

Инв.№подл. | Подпись и дата | Взам.инв.№

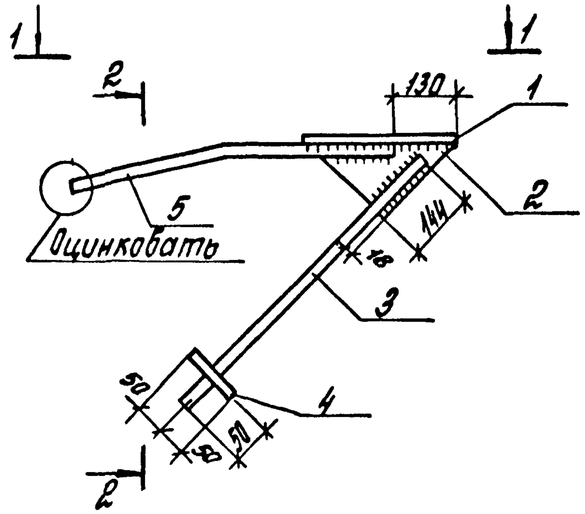

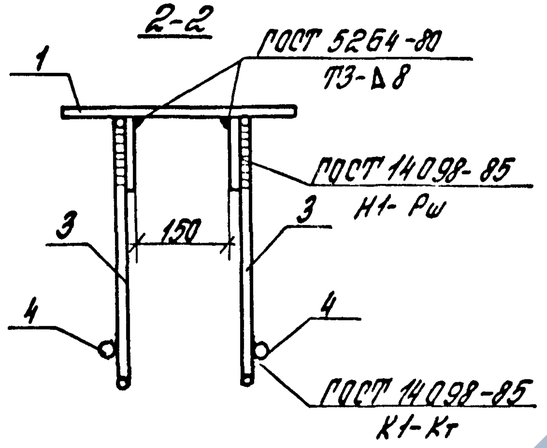

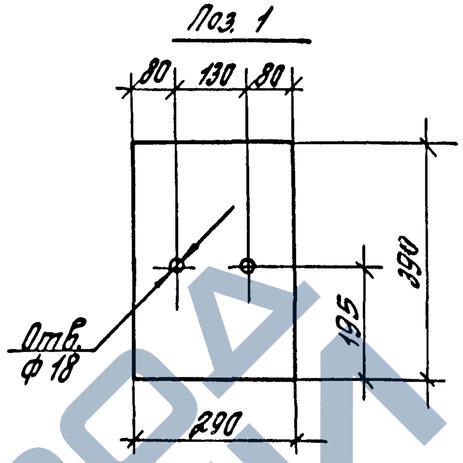

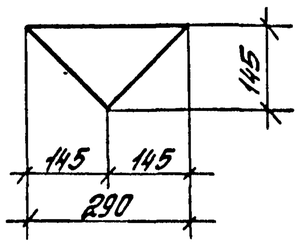

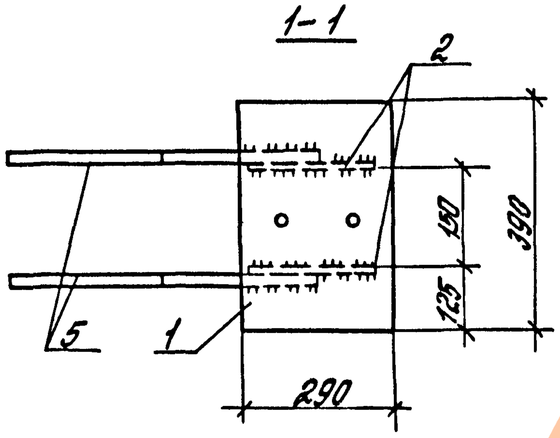

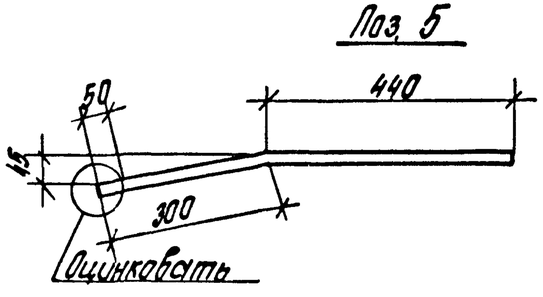

Марка изделия	Поз.	Наименование	Кол.	Масса ед., кг	Масса изделия, кг
МН1	1	−12×290, ℓ=390	1	10,8	37,0
	2	−12×145, ℓ=290	2	2,0	
	3	ф36 AIII, ℓ=550	2	4,4	
	4	ф36 AIII, ℓ=100	2	0,8	
	5	ф36 AIII, ℓ=740	2	5,9	
МН2		Поз. 1,2 по МН1			28,4
	3	ф28 AIII, ℓ=550	2	2,7	
	4	ф28 AIII, ℓ=100	2	0,5	
	5	ф28 AIII, ℓ=740	2	3,6	

Арматура класса AIII по ГОСТ 5781-82.
Сталь листовая по ГОСТ 19903-74*.

Разраб.	Коробкова		
Рассчит.	Ягодкин		
Провер.	Шорина		
Н. контр.	Трохтенгерц		

1.420.1-19.1-6-7

Изделие закладное МН1, МН2

Стадия	Лист	Листов
Р		1

ЦНИИПРОМЗДАНИЙ

Инв. № подл. | Подпись и дата | Взам. инв. №

24354 7

https://zavodbk.com/

https://zavodjk.com/

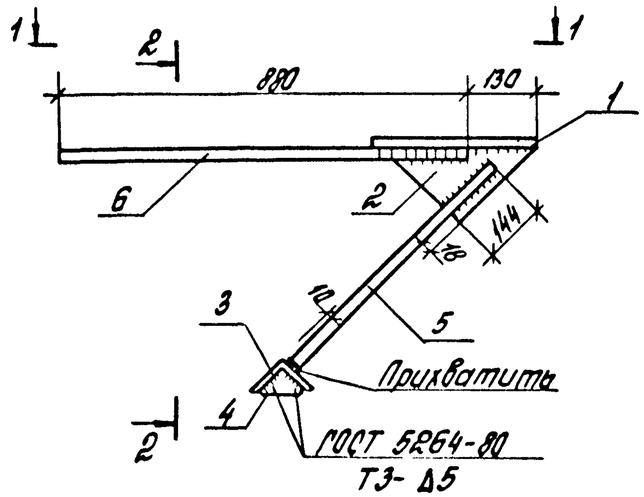

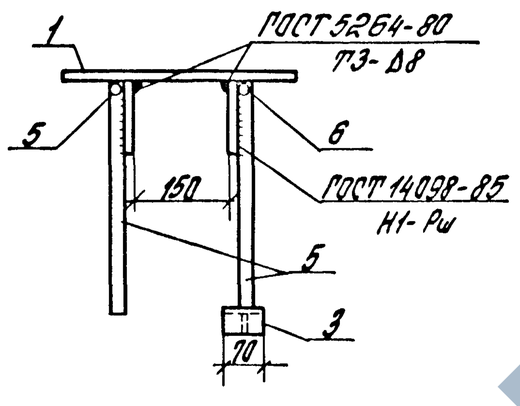

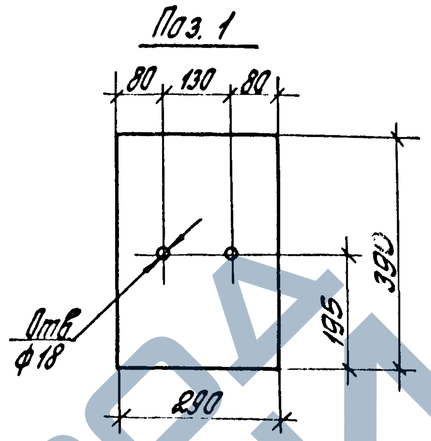

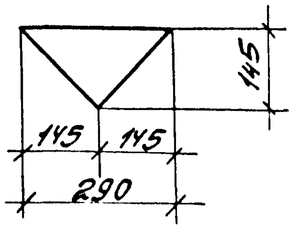

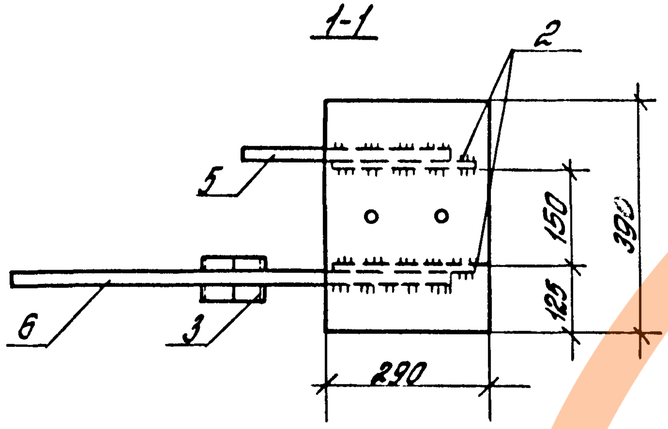

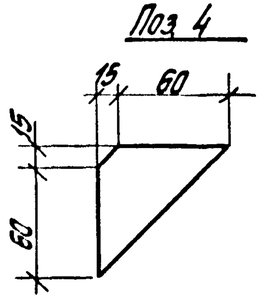

Марка изделия	Поз.	Наименование	Кол.	Масса ед., кг	Масса изделия, кг
МН3	1	- 12 × 290, ℓ = 390	1	10,8	33,5
	2	- 12 × 145, ℓ = 290	2	2,0	
	3	L 75 × 6, ℓ = 70	1	0,5	
	4	- 10 × 75, ℓ = 75	1	0,2	
	5	ф 36 А III, ℓ = 680	2	5,4	
	6	ф 36 А III, ℓ = 880	1	7,2	
МН4		Поз. 1... 4 по МН3			26,3
	5	ф 28 А III, ℓ = 680	2	3,2	
	6	ф 28 А III, ℓ = 880	1	4,4	

Арматура класса А III по ГОСТ 5781-82.
Уголок равнобокий по ГОСТ 8509-86.
Сталь листовая по ГОСТ 19903-74*.

Разраб.	Коровкова		1.420.1-19.1-6-8
Рассчит.	Ягодкин		
Провер.	Шарина		Изделие закладное МН3, МН4
Н. контр.	Трохтенгерц		Стадия Р; Лист; Листов 1
			ЦНИИПРОМЗДАНИЙ

Инв. № подл. | Подпись и дата | Взам. инв. №

https://zavodjk.com/

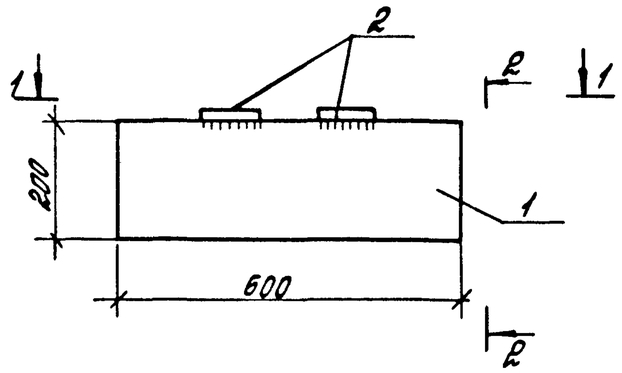

Марка изделия	Поз.	Наименование	Кол.	Масса ед., кг	Масса изделия, кг
МН5	1	— 14×200, ℓ= 600	2	13,2	35,2
	2	— 14×100, ℓ= 400	2	4,4	

Сталь листовая по ГОСТ 19903-74*

Разраб.	Коробкова		1.420.1-19.1-6-9		
Рассчит.	Ягодкин				
Провер.	Шарина				
			Изделие закладное МН5	Стадия	Лист	Листов
				Р		1
Н.контр.	Трахтенгерц			ЦНИИПРОМЗДАНИЙ	

Инв.№ подл. | Подп. и дата | Взам.инв.№

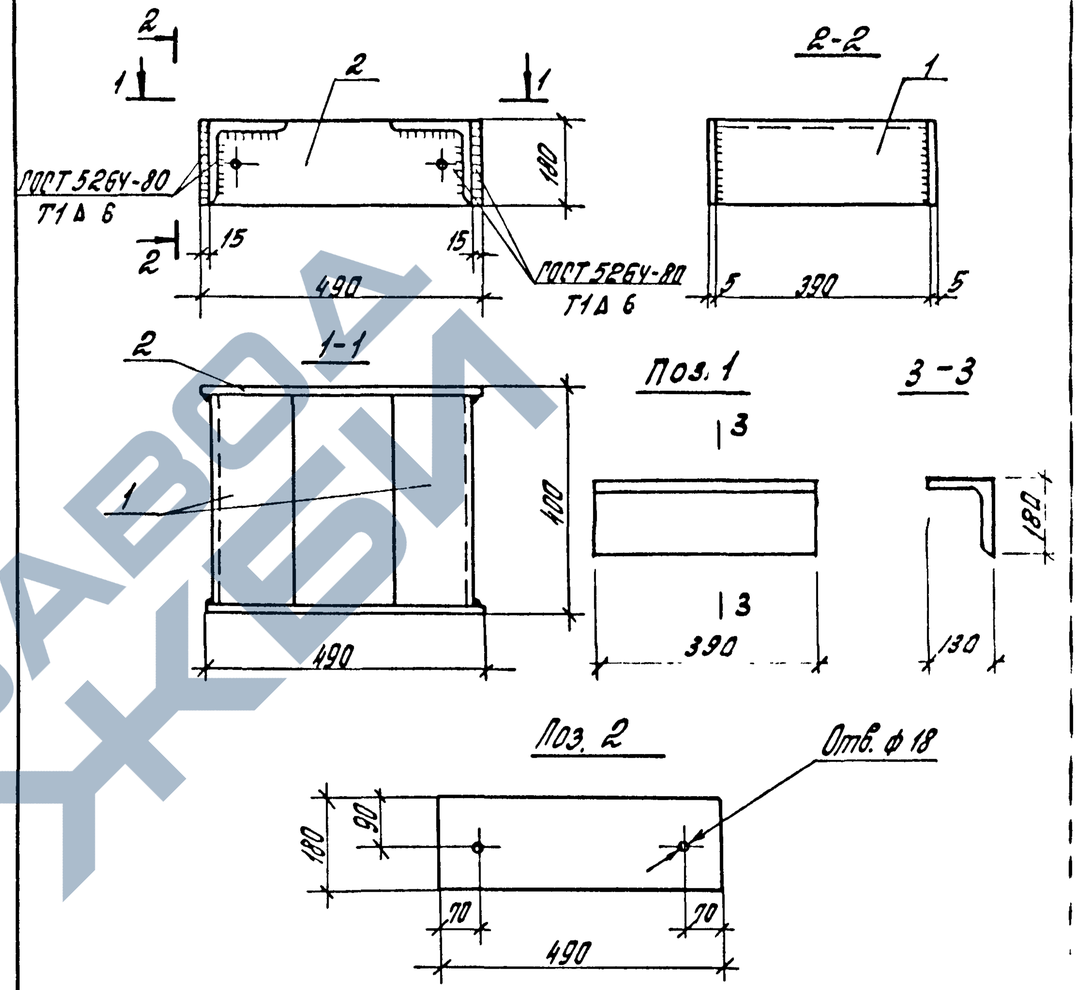

Марка изделия	Поз.	Наименование	Кол.	Масса ед., кг	Масса изделия кг
МН6	1	∟ 180×11, ℓ= 390	2	11,0	29,0
	2	— 5×180, ℓ= 490	2	3,5	

Уголок равнобокий по ГОСТ 8509-86.
Сталь листовая по ГОСТ 19903-74*

Разраб.	Коробкова		1.420.1-19.1-6-10		
Рассчит.	Ягодкин				
Провер.	Шарина				
			Изделие закладное МН6	Стадия	Лист	Листов
				Р		1
Н.контр.	Трахтенгерц			ЦНИИПРОМЗДАНИЙ	

Инв.№ подл. | Подп. и дата | Взам.инв.№

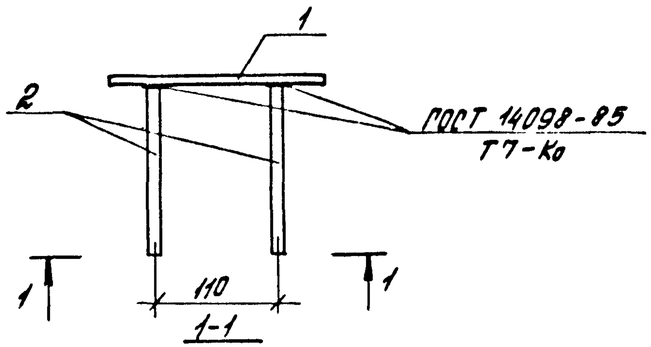

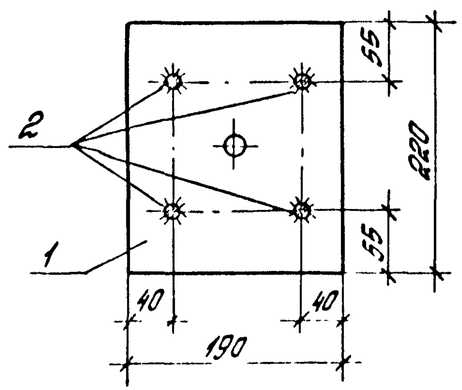

Поз. 1

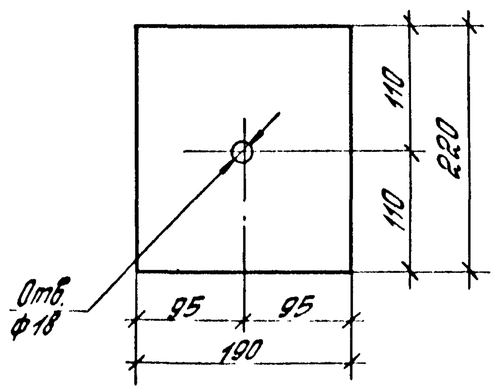

Марка изделия	Поз.	Наименование	Кол.	Масса ед., кг	Масса изделия, кг
МН7	1	– 10×190, ℓ=220	1	3,3	5,3
	2	ф 16 AIII, ℓ=300	4	0,5	

Арматура класса А-III по ГОСТ 5781-82.
Сталь листовая по ГОСТ 19903-74*.

Разраб.	Кроскова		1.420.1-19.1-6-11	
Рассчит.	Гладкин			
Провер.	Шорина		Изделие закладное МН7	Стадия Р, Лист, Листов 1
Н. контр.	Грахтенгерц			ЦНИИПРОМЗДАНИЙ

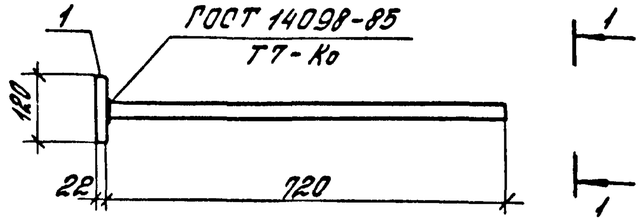

1-1
для МН8, МН9

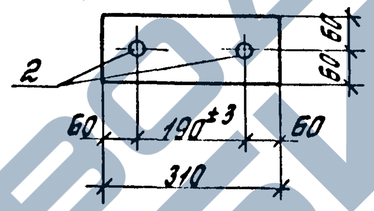

1-1
для МН10, МН11

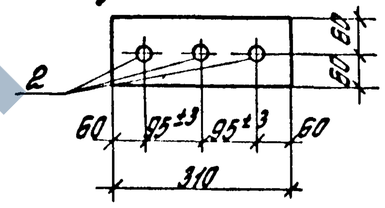

Марка изделия	Поз.	Наименование	Кол.	Масса ед., кг	Масса изделия, кг
МН8	1	– 22×120, ℓ=310	1	6,4	20,6
	2	ф 40 AIII, ℓ=720	2	7,1	
МН9	1	– 22×120, ℓ=310	1	6,4	18,0
	2	ф 36 AIII, ℓ=720	2	5,8	
МН10	1	– 22×120, ℓ=310	1	6,4	27,7
	2	ф 40 AIII, ℓ=720	3	7,1	
МН11	1	– 22×120, ℓ=310	1	6,4	23,8
	2	ф 36 AIII, ℓ=720	3	5,8	

Арматура класса AIII по ГОСТ 5781-82.
Сталь листовая по ГОСТ 19903-74*.

Разраб.	Кроскова		1.420.1-19.1-6-12	
Рассчит.	Гладкин			
Провер.	Шорина		Изделие закладное МН8... МН11	Стадия Р, Лист, Листов 1
Н. контр.	Грахтенгерц			ЦНИИПРОМЗДАНИЙ

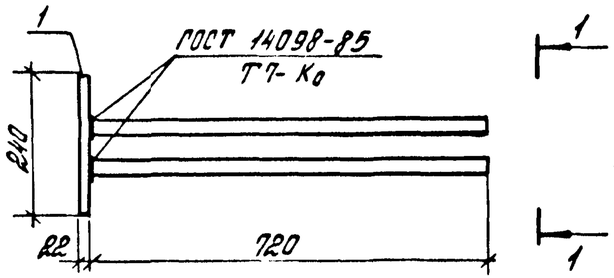

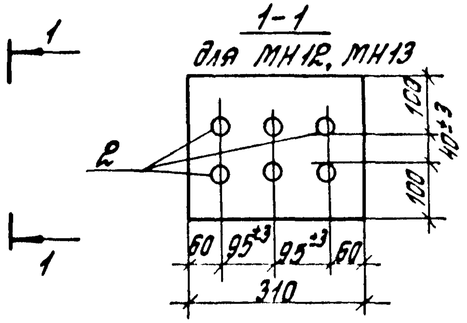

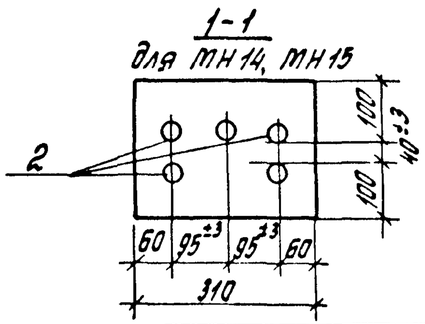

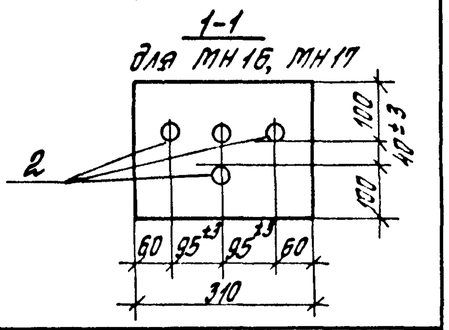

Марка изделия	Поз.	Наименование	Кол.	Масса ед., кг	Масса изделия, кг
МН12	1	−22×240, ℓ= 310	1	12,8	55,4
	2	ф40 AIII, ℓ= 720	6	7,1	
МН13	1	−22×240, ℓ= 310	1	12,8	47,6
	2	ф36 AIII, ℓ= 720	6	5,8	
МН14	1	−22×240, ℓ= 310	1	12,8	48,3
	2	ф40 AIII, ℓ= 720	5	7,1	
МН15	1	−22×240, ℓ= 310	1	12,8	41,8
	2	ф36 AIII, ℓ= 720	5	5,8	
МН16	1	−22×240, ℓ= 310	1	12,8	41,2
	2	ф40 AIII, ℓ= 720	4	7,1	
МН17	1	−22×240, ℓ= 310	1	12,8	36,0
	2	ф36 AIII, ℓ= 720	4	5,8	

Арматура класса AIII по ГОСТ 5781-82

Сталь листовая по ГОСТ 19903-74.*

Инв.№ подл. | Подпись и дата | Взам.инв.№

Разраб.	Коробкова		
Рассчит.	Ягодкин		
Провер.	Шорина		
Н.контр.	Трахтенгерц		

1.420.1-19.1-6-13

Изделие закладное МН12 ... МН17

Стадия	Лист	Листов
Р		1

ЦНИИПРОМЗДАНИЙ

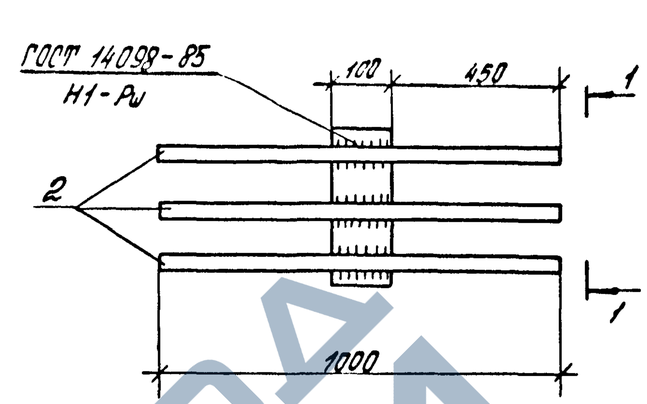

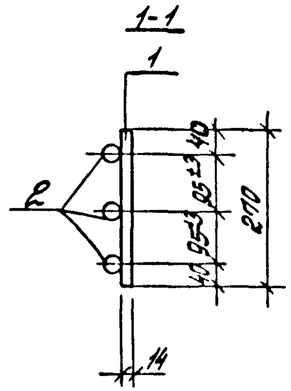

Марка изделия	Поз.	Наименование	Кол.	Масса ед., кг	Масса изделия, кг
МН18	1	−14×100, ℓ= 270	1	3,0	32,7
	2	ф40 AIII, ℓ= 1000	3	9,9	
МН19	1	−14×100, ℓ= 270	1	3,0	27,0
	2	ф36 AIII, ℓ= 1000	3	8,0	

Арматура класса AIII по ГОСТ 5781-82.
Сталь листовая по ГОСТ 19903-74*

Инв.№ подл. | Подпись и дата | Взам.инв.№

Разраб.	Коробкова		
Рассчит.	Ягодкин		
Провер.	Шорина		
Н.контр.	Трахтенгерц		

1.420.1-19.1-6-14

Изделие закладное МН18, МН19

Стадия	Лист	Листов
Р		1

ЦНИИПРОМЗДАНИЙ

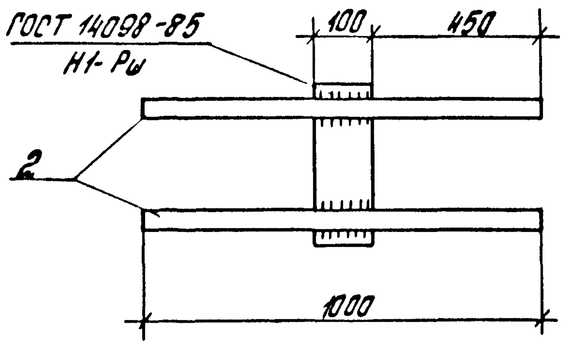

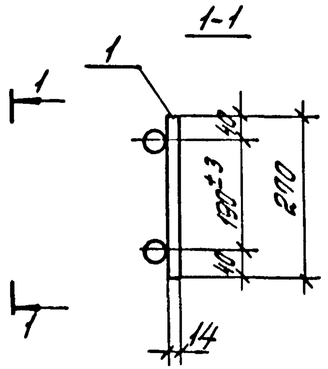

Марка изделия	Поз.	Наименование	Кол.	Масса ед., кг	Масса изделия, кг
МН20	1	−14×100, ℓ=270	1	3,0	22,8
	2	ф40 AIII, ℓ=1000	2	9,9	
МН21	1	−14×100, ℓ=270	1	3,0	19,0
	2	ф36 AIII, ℓ=1000	2	8,0	

Арматура класса AIII по ГОСТ 5781-82.
Сталь листовая по ГОСТ 19903-74*.

Разраб.	Коробкова		1.420.1-19.1-6-15	
Рассчит.	Ягодкина			
Провер.	Шарина			
Н.контр.	Трахтенгерц		Изделие закладное МН20, МН21	Стадия Р; Лист; Листов 1
			ЦНИИПРОМЗДАНИЙ	

Инв.№ подл. | Подпись и дата | Взам.инв.№

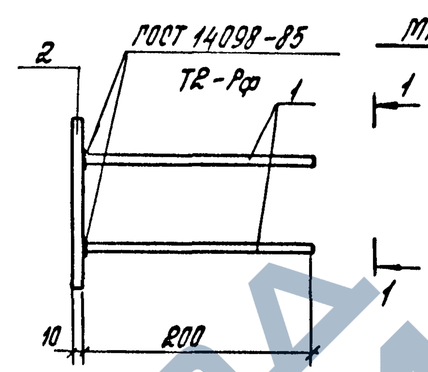

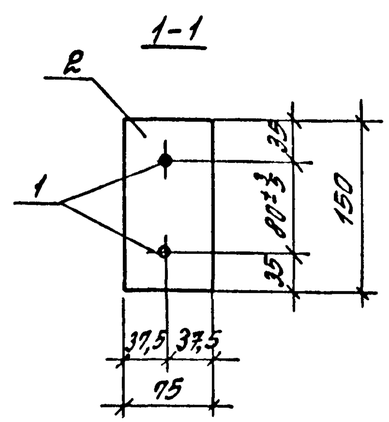

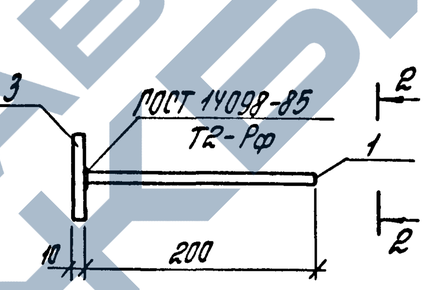

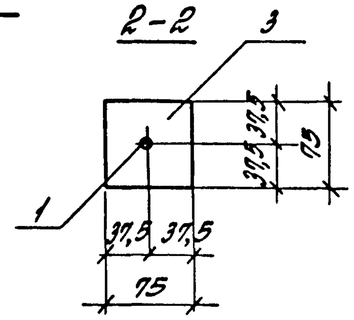

Марка изделия	Поз.	Наименование	Кол.	Масса ед, кг	Масса изделия, кг
МН22	1	ф 12 AIII, ℓ= 200	2	0,2	1,3
	2	− 10×75, ℓ= 150	1	0,9	
МН23	1	ф 12 AIII, ℓ= 200	1	0,2	0,6
	3	− 10×75, ℓ= 75	1	0,4	

Арматура класса AIII по ГОСТ 5781-82.
Сталь листовая по ГОСТ 19903-74*.

Разраб.	Коробкова		1.420.1-19.1-6-16	
Рассчит.	Ягодкин			
Провер.	Шарина			
Н.контр.	Трахтенгерц		Изделие закладное МН22, МН23	Стадия Р; Лист; Листов 1
			ЦНИИПРОМЗДАНИЙ	

Инв.№ подл. | Подпись и дата | Взам.инв.№

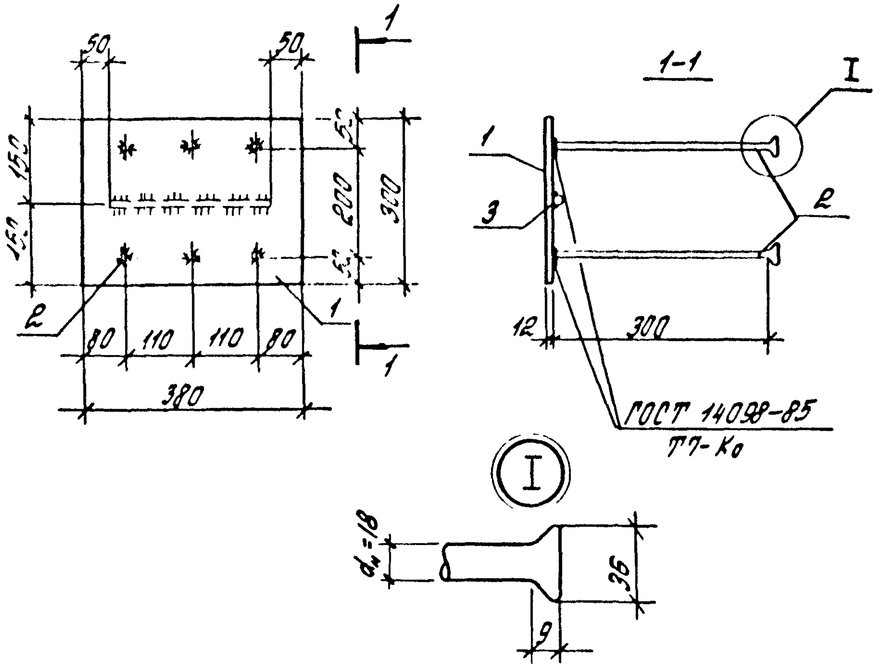

Марка изделия	Поз.	Наименование	Кол.	Масса ед., кг	Масса изделия, кг
МН 24	1	−12 × 300, ℓ = 380	1	10,7	14,1
	2	ф 16 А III, ℓ = 320	6	0,5	
	3	ф 16 А III, ℓ = 280	1	0,4	

Арматура класса А-III по ГОСТ 5781-82.
Сталь листовая по ГОСТ 19903-74*.

Разраб.	Коробкова		1.420.1-19.1-6-17
Рассчит.	Ягодкин		
Провер.	Шорина		
Н. контр.	Трахтенгерц		

Изделие закладное МН 24

Стадия	Лист	Листов
Р		1

ЦНИИПРОМЗДАНИЙ

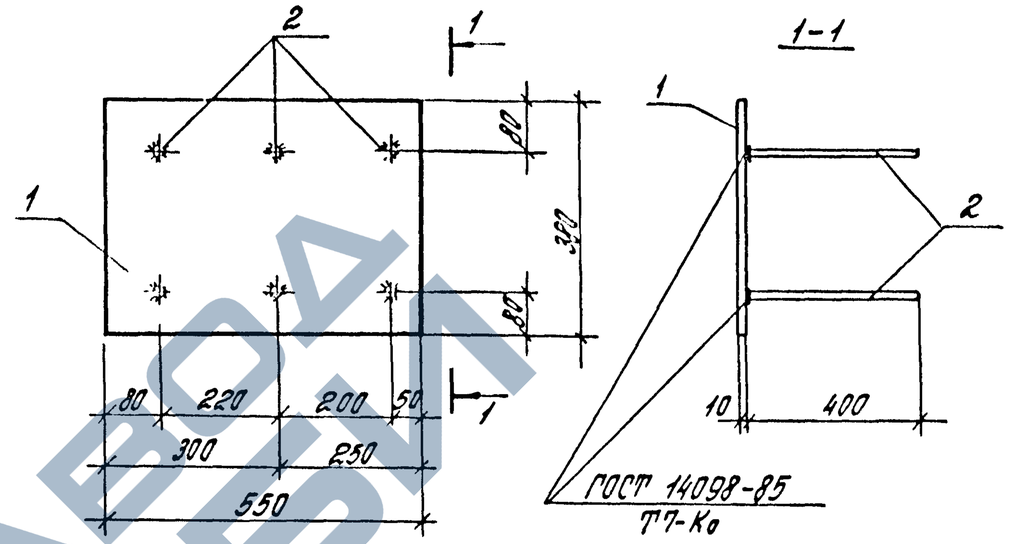

Марка изделия	Поз.	Наименование	Кол.	Масса ед., кг	Масса изделия, кг
МН 25	1	−10 × 380, ℓ = 550	1	16,4	21,2
	2	ф 18 А III, ℓ = 400	6	0,8	

Арматура класса А-III по ГОСТ 5781-82.
Сталь листовая по ГОСТ 19903-74*.

Разраб.	Коробкова		1.420.1-19.1-6-18
Рассчит.	Ягодкин		
Провер.	Шорина		
Н. контр.	Трахтенгерц		

Изделие закладное МН 25

Стадия	Лист	Листов
Р		1

ЦНИИПРОМЗДАНИЙ

Подпись и дата | Взам. инв. №

24354 13

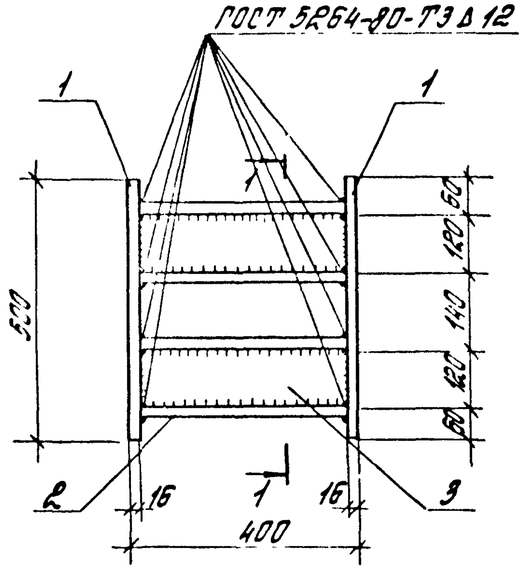

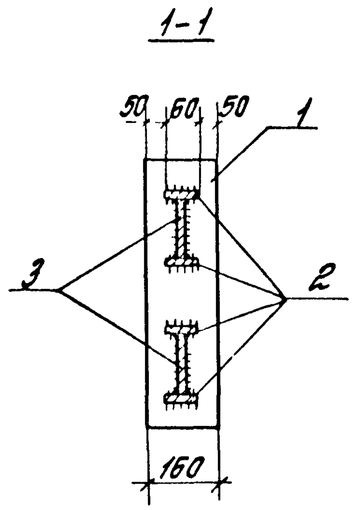

Марка изделия	Поз.	Наименование	Кол.	Масса ед., кг	Масса изделия, кг
МН26	1	−16×160, ℓ=500	2	10,0	39,6
	2	−16×60, ℓ=368	4	2,8	
	3	−12×120, ℓ=368	2	4,2	

Сталь листовая по ГОСТ 19903-74*

Разраб.	Волков		1.420.1-19.1-6-19
Провер.	Ягодкин		
Н.контр.	Трахтенгерц		

Изделие закладное МН 26

Стадия	Лист	Листов
Р		1

ЦНИИПРОМЗДАНИЙ

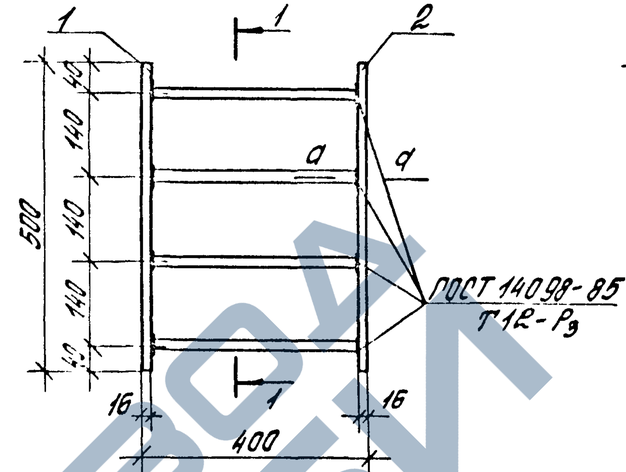

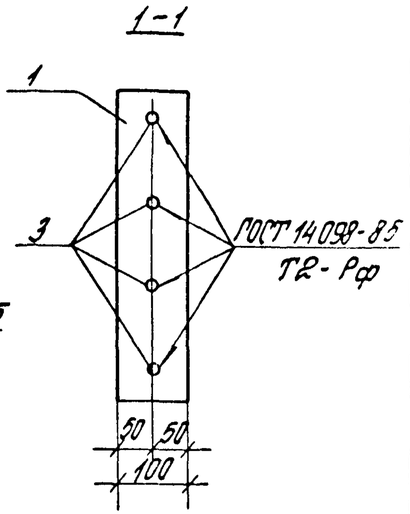

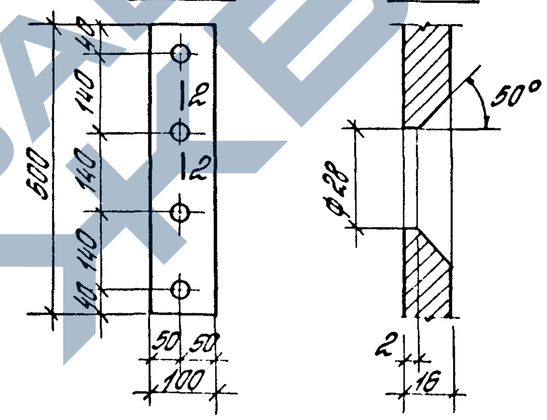

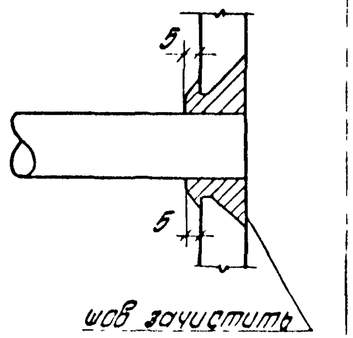

Марка изделия	Поз.	Наименование	Кол.	Масса ед., кг	Масса изделия, кг
МН27	1	−16×100, ℓ=500	1	6,3	18,6
	2	−16×100, ℓ=500	1	6,3	
	3	ф25 AIII, ℓ=384	4	1,5	

Арматура класса AIII по ГОСТ 5781-82.
Сталь листовая по ГОСТ 19903-74*.

Разраб.	Волков		1.420.1-19.1-6-20
Провер.	Ягодкин		
Н.контр.	Трахтенгерц		

Изделие закладное МН 27

Стадия	Лист	Листов
Р		1

ЦНИИПРОМЗДАНИЙ

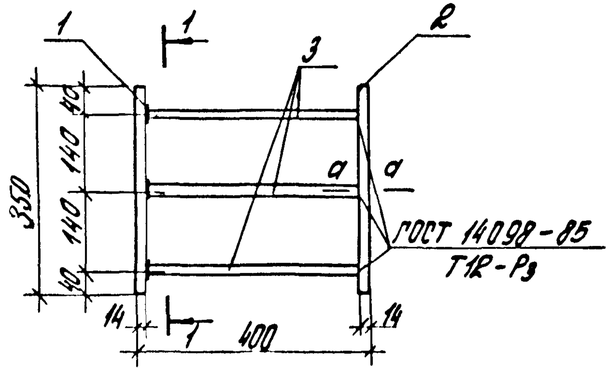

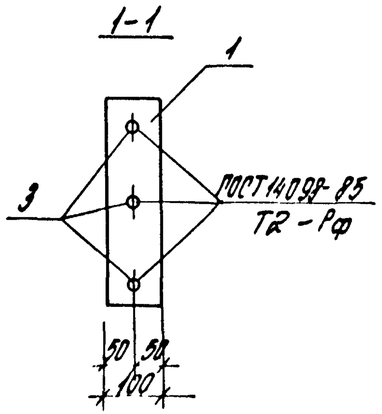

Поз. 2

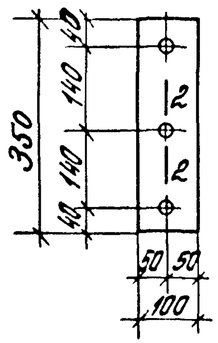

2-2

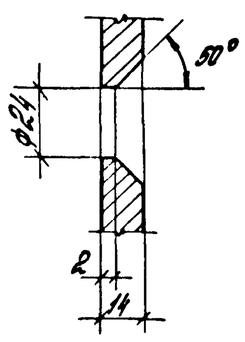

а-а

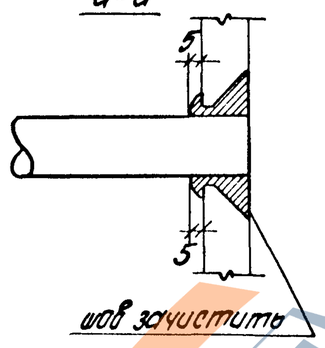

Марка изделия	Поз.	Наименование	Кол.	Масса ед., кг	Масса изделия, кг
МН28	1	−14×100, ℓ=360	1	4,0	11,0
	2	−14×100, ℓ=360	1	4,0	
	3	ф20 AIII, ℓ=386	3	1,0	

Арматура класса AIII по ГОСТ 5781-82.
Сталь листовая по ГОСТ 19903-74*

Разраб.	Волков		1.420.1-19.1-6-21
Провер.	Ягодкин		
Н.контр.	Урахтенцери		

Изделие закладное МН28

Стадия	Лист	Листов
Р		1

ЦНИИПРОМЗДАНИЙ

Инв.№ подл. | Подпись и дата | Взам.инв.№

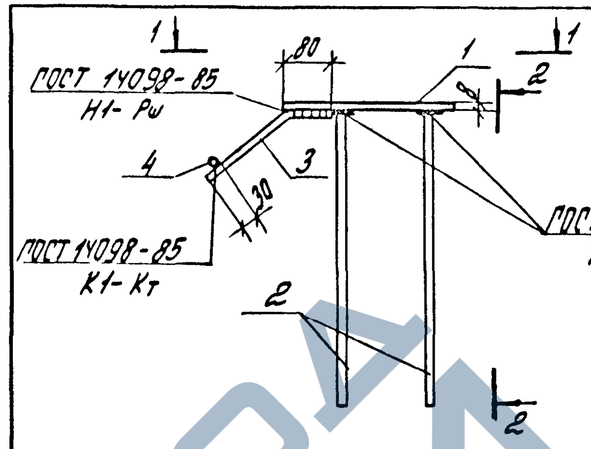

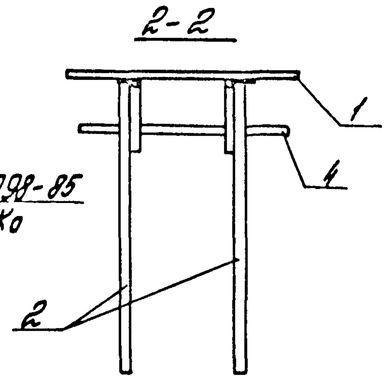

1-1

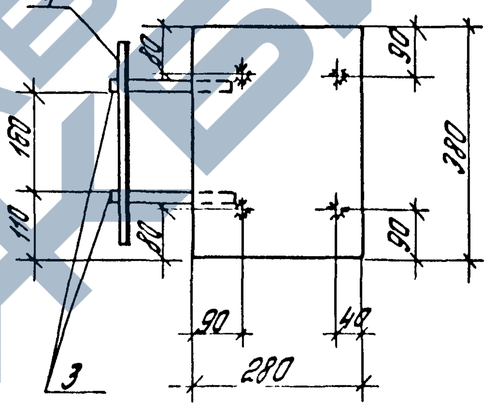

Поз. 3

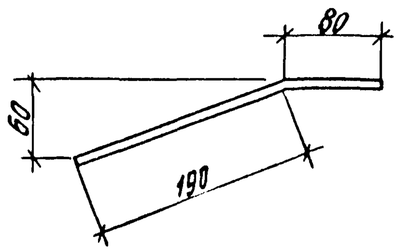

Марка изделия	Поз.	Наименование	Кол.	Масса ед., кг	Масса изделия, кг
МН29	1	−8×280, ℓ=380	1	7,0	11,7
	2	ф16 AIII, ℓ=500	4	0,8	
	3	ф16 AIII, ℓ=270	2	0,4	
	4	ф18 AI, ℓ=350	1	0,7	

Арматура классов AI и AIII по ГОСТ 5781-82.
Сталь листовая по ГОСТ 19903-74*

Разраб.	Коробкова		1.420.1-19.1-6-22
Гассчит.	Ягодкин		
Провер.	Шорина		
Н.контр.	Урахтенцери		

Изделие закладное МН29

Стадия	Лист	Листов
Р		1

ЦНИИПРОМЗДАНИЙ

Инв.№ подл. | Подпись и дата | Взам.инв.№

ЗАВОД ЖБИ

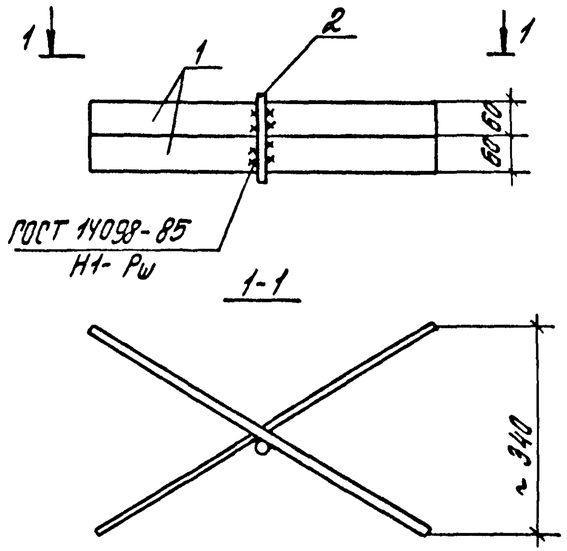

Марка изделия	Поз.	Наименование	Кол.	Масса ед., кг	Масса изделия, кг
МН 30	1	−6×60, ℓ=640	2	1,8	3,7
	2	ф 10 AI, ℓ=150	1	0,1	

Арматура класса AI по ГОСТ 5781-82.
Сталь листовая по ГОСТ 19903-74*.

Разраб.	Коробкова		
Рассчит.	Ягодкин		
Провер.	Шорина		
Н.контр.	Трахтенгерц		

1.420.1-19.1-6-23

Изделие закладное МН 30

Стадия	Лист	Листов
Р		1

ЦНИИПРОМЗДАНИЙ

Инв.№ подл. | Подпись и дата | Взам.инв.№

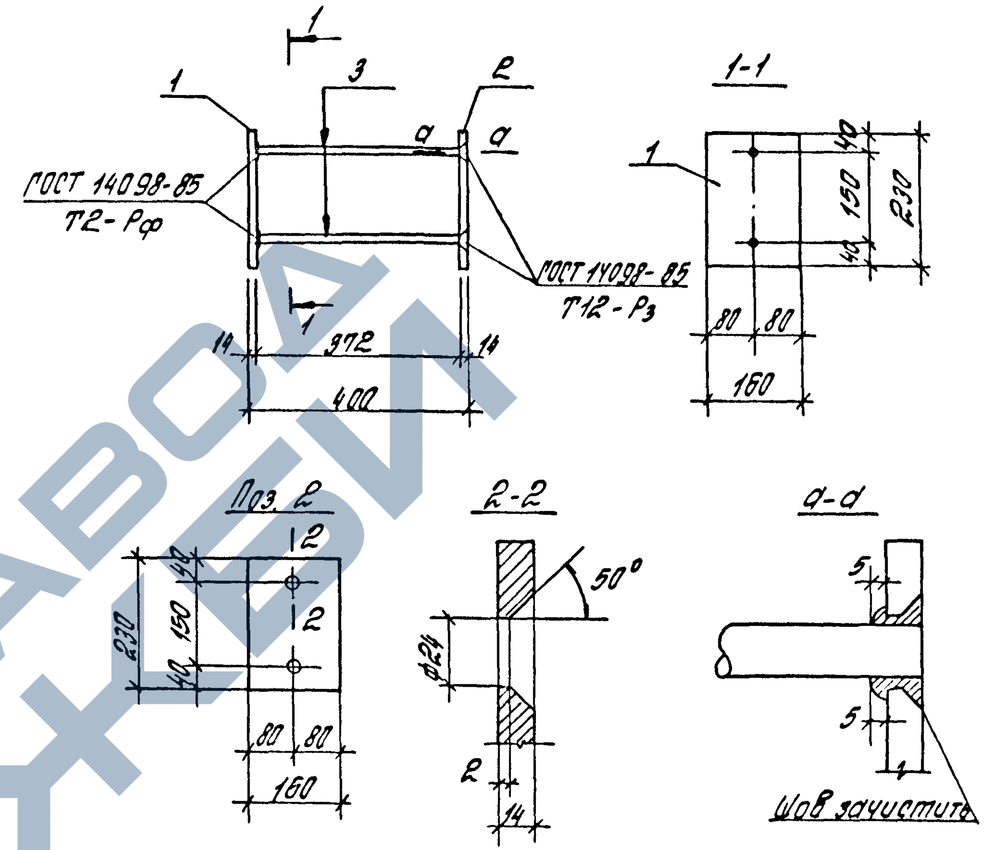

Марка изделия	Поз.	Наименование	Кол.	Масса ед., кг	Масса изделия, кг
МН 31	1	−14×160, ℓ=230	1	4,0	10,0
	2	−14×160, ℓ=230	1	4,0	
	3	ф 20 AIII, ℓ=386	2	1,0	

Арматура класса AIII по ГОСТ 5781-82.
Сталь листовая по ГОСТ 19903-74*.

Разраб.	Коробкова		
Рассчит.	Ягодкин		
Провер.	Шорина		
Н.контр.	Трахтенгерц		

1.420.1-19.1-6-24

Изделие закладное МН 31

Стадия	Лист	Листов
Р		1

ЦНИИПРОМЗДАНИЙ

Инв.№ подл. | Подпись и дата | Взам.инв.№

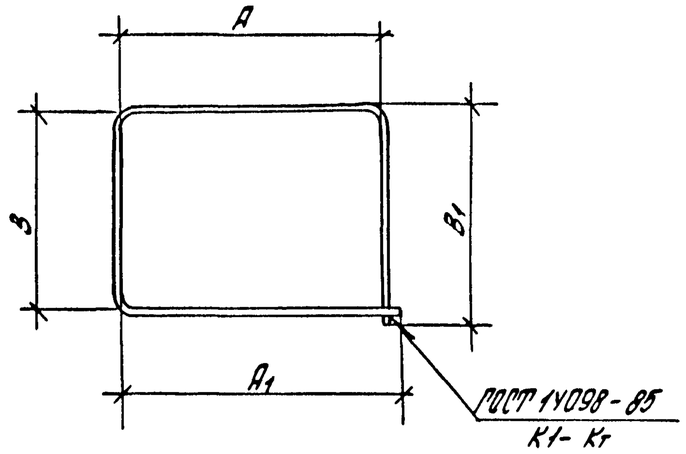

Поз.	Наименование	Масса поз., кг	Размеры, мм			
			A	A1	B	B1
11	ф 6AI, ℓ=1760	0,4	530	550	330	350
	ф 8AI, ℓ=1780	0,7	535	555	335	355
	ф 10AI, ℓ=1820	1,1	545	565	345	365

Арматура класса AI по ГОСТ 5781-82.

Разраб.	Кравцова		1.420.1-19.1-6-25	
Рассчит.	Ягодкин			
Провер.	Шорина			
Н.контр.	Гроктенгерц		Позиция 11	Стадия: Р; Лист: ; Листов: 1
				ЦНИИПРОМЗДАНИЙ

Инв.№ подл. | Подпись и дата | Взам.инв.№

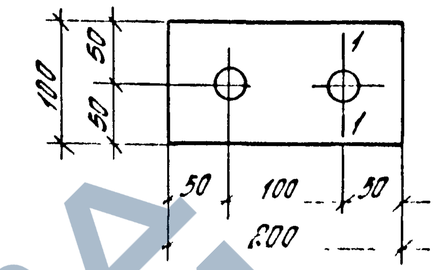

1-1 (для δ=22)

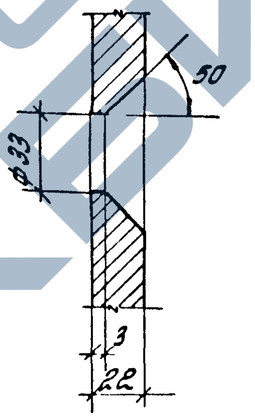

1-1 (для δ=25)

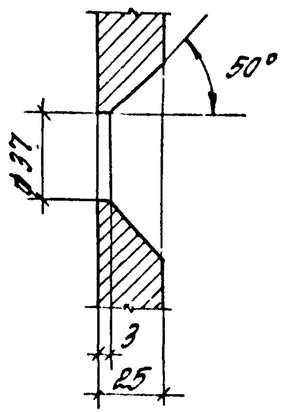

Поз.	Наименование	Диаметр отв. см	Масса поз., кг
14	-22х 100, ℓ=200	33	3,5
	-25х 100, ℓ=200	37	3,9

Сталь листовая по ГОСТ 19903-74*

Разраб.	Кравцова		1.420.1-19.1-6-26	
Рассчит.	Ягодкин			
Провер.	Шорина			
Н.контр.	Гроктенгерц		Позиция 14	Стадия: Р; Лист: ; Листов: 1
				ЦНИИПРОМЗДАНИЙ

Инв.№ подл. | Подпись и дата | Взам.инв.№

https://zavodjbi.com/