https://zavodjbi.com/

ТИПОВЫЕ КОНСТРУКЦИИ, ИЗДЕЛИЯ И УЗЛЫ ЗДАНИЙ И СООРУЖЕНИЙ

СЕРИЯ 1.020-1/83

КОНСТРУКЦИИ КАРКАСА МЕЖВИДОВОГО ПРИМЕНЕНИЯ ДЛЯ МНОГОЭТАЖНЫХ ОБЩЕСТВЕННЫХ ЗДАНИЙ, ПРОИЗВОДСТВЕННЫХ И ВСПОМОГАТЕЛЬНЫХ ЗДАНИЙ ПРОМЫШЛЕННЫХ ПРЕДПРИЯТИЙ

ВЫПУСК 2-9

КОЛОННЫ СЕЧЕНИЕМ 400Х400 мм ДЛЯ ЗДАНИЙ С ВЫСОТОЙ ЭТАЖА 4,2 м

РАБОЧИЕ ЧЕРТЕЖИ

РАЗРАБОТАНЫ

ЦНИИЭП торгово-бытовых зданий и туристских комплексов

директор ин-та В. ЛЕПСКИЙ

нач. отдела Б. ВОЛЫНСКИЙ

гл. инж проекта А. КОЛДАШЕВА

рук. сектора В. ДОВГАЛЮК

ЦНИИ промзданий

гл. инж ин-та В. ГРАНЕВ

нач. отдела Э. КОДЫШ

НИИЖБ Госстроя СССР

зам. директора ин-та Н. КОРОВИН

рук. лаборатории А. ВАСИЛЬЕВ

Гипростроммаш

гл. инженер ин-та В. БУЗИНОВ

нач. технолог. отдела Ю. ВОЛКОНСКИЙ

гл. технолог отдела Т. ЗАНЕВСКАЯ

арматурных работ

УТВЕРЖДЕНЫ Госстроем СССР

ПОСТАНОВЛЕНИЕ ОТ 13.07.1984 г. N 112

ВВЕДЕНЫ В ДЕЙСТВИЕ С 01.09.1984 г.

https://zavodjbi.com/

https://zavodjbi.com/

Обозначение	Наименование	Стр.
1.020-1/83.2-9 00	Содержание	2
1.020-1/83.2-9 00 ТО	Техническое описание	8
1.020-1/83.2-9 01	Колонна 1КВД-4.42-1.1	
-01	" 1КВО 442-1.1	
-02	" 1КВД 4.42-2.1	
-03	" 1КВО 4.42-2.1	
-04	" 1КВ 4.42-1	
-05	" 1КВД 4.42-1.3	
-06	" 1КВО 4.42-1.3	
-07	" 1КВД 4.42-2.3	
-08	" 1КВО 4.42-2.3	
-09	" 1КВ 4.42-3	
-10	" 1КВД 4.42-3.2	
-11	" 1КВО 4.42-3.2	
-12	" 1КВД 4.42-4.2	
-13	" 1КВО 4.42-4.2	
-14	" 1КВ 4.42-2	
-15	" 1КВД 4.42-3.3	
-16	" 1КВО 442-3.3	
-17	" 1КВД 4.42-4.3	
-18	" 1КВО 4.42-4.3	
-19	" 1КВД 442-34	
-20	" 1КВО 4.42-3.4	
-21	" 1КВД 4.42-4.4	
-22	" 1КВО 4.42-4.4	11
1.020-1/83.2-9 02	" 2КВД 4.42-1.1	
-01	" 2КВО 442-11	
-02	Колонна 2КВД 4.42-2.1	
-03	" 2КВО 4.42-2.1	
-04	" 2КВ 4.42-1	
-05	" 2КВД 4.42-3.2	
-06	" 2КВО 4.42-3.2	
-07	" 2КВД 4.42-4.2	
-08	" 2КВО 4.42-42	
-09	" 2КВ 4.42-2	
-10	" 2КВД 4.42-4.3	
-11	" 2КВО 4.42-43	
-12	" 2КВД 442-1.4	
-13	" 2КВО 4.42-14	
-14	" 2КВД 442-2.4	
-15	" 2КВО 442-2.4	
-16	" 2КВД 442-3.4	
-17	" 2КВО 4.42-34	
-18	" 2КВД 442-44	
-19	" 2КВО 4.42-44	14
1.020-1/83.2-9 03	" 3КВД 4.42-1.1	
-01	" 3КВО 442-11	
-02	" 3КВО 442-21	
-03	" 3КВ 4.42-1	
-04	" 3КВД 442-22	
-05	" 3КВО 442-22	
-06	" 3КВ 442-2	
-07	" 3КВО 442-3.2	
-08	" 3КВД 442-33	
-09	" 3КВО 4.42-3.3	
-10	" 3КВД 4.42-1.4	
-11	" 3КВО 4.42-1.4	

			1.020-1/83.2-9 00
Нач.отд	Вольнский		
ГА конст	Шац		Содержание
Н.контр	Григорев		
ГИП	Колдашева		
Разраб	Митенко		
Провер	Никонорова		

Стадия	Лист	Листов
Р	1	11

ЦНИИЭП бытовых зданий и спортивных комплексов

Инв.№ подл. | Подпись и дата | Взам. инв.№

1.020-1/83.2-9 00 Лист 2

Формат А4

19839 3 Тираж 14

Обозначение	Наименование	Стр
1.020-1/83.2-9 03-12	Колонна 3КВД 442-24	
-13	" 3КВО 442-24	
-14	" 3КВД 4.42-3.4	
-15	" 3КВО 442-34	17
1.020-1/83.2-9 04	" 1КСД 442-1.1	
-01	" 1КСО 4.42-1.1	
-02	" 1КСД 442-2.1	
-03	" 1КСО 442-2.1	
-04	" 1КС 442-1	
-05	" 1КСД 4.42-13	
-06	" 1КСО 4.42-1.3	
-07	" 1КСД 4.42-2.3	
-08	" 1КСО 4.42-2.3	
-09	" 1КС 4.42-3	
-10	" 1КСД 442-3.2	
-11	" 1КСО 4.42-3.2	
-12	" 1КСД 4.42-4.2	
-13	" 1КСО 4.42-4.2	
-14	" 1КС 4.42-2	
-15	" 1КСД 4.42-3.3	
-16	" 1КСО 4.42-3.3	
-17	" 1КСД 442-43	
-18	" 1КСО 442-4.3	
-19	" 1КСД 442-1.4	
-20	" 1КСО 442-1.4	
-21	" 1КСД 442-2.4	
-22	" 1КСО 4.42-2.4	
-23	" 1КС 442-4	
-24	" 1КСД 4.42-34	
-25	" 1КСО 442-34	

Инв.№ подл. | Подпись и дата | Взам. инв.№

Обозначение	Наименование	Стр.
1.020-1/83.2-9 04-26	Колонна 1КСД 4.42-4.4	
-27	" 1КСО 4.42-4.4	
-28	" 1КСД 4.42-1.5	
-29	" 1КСО 4.42-1.5	
-30	" 1КСД 4.42-2.5	
-31	" 1КСО 4.42-2.5	
-32	" 1КС 4.42-5	
-33	" 1КСД 4.42-1.6	
-34	" 1КСО 4.42-1.6	
-35	" 1КСД 4.42-2.6	
-36	" 1КСО 4.42-2.6	
-37	" 1КС 4.42-6	
-38	" 1КСД 4.42-3.5	
-39	" 1КСО 4.42-3.5	
-40	" 1КСД 4.42-4.5	
-41	" 1КСО 4.42-4.5	
-42	" 1КСД 4.42-3.6	
-43	" 1КСО 4.42-3.6	
-44	" 1КСД 4.42-4.6	
-45	" 1КСО 4.42-46	20
1.020-1/83.2-9 05	" 2КСД 442-11	
-01	" 2КСО 4.42-11	
-02	" 2КС 442-1	
-03	" 2КСД 4.42-1.2	
-04	" 2КСО 442-1.2	
-05	" 2КСО 442-22	
-06	" 2КС 4.42-2	
-07	" 2КСД 4.42-2.3	
-08	" 2КСО 4.42-2.3	
-09	" 2КС 4.42-3	

Инв.№ подл. | Подпись и дата | Взам. инв.№

Обозначение	Наименование	Стр
1.020-1/83.2-9 06-10	Колонна 2КСД-4.42-2.4	
-11	" 2КСО 4.42-2.4	25
1.020-1/83.2-9 06	" 1КНО 4.42-1.1	
-01	" 1КНО 442-21	
-02	" 1КН 4.42-1	
-03	" 1КНД 442-1.2	
-04	" 1КНО 4.42-1.2	
-05	" 1КНД 4.42-2.2	
-06	" 1КНО 4.42-2.2	
-07	" 1КН 4.42-2	
-08	" 1КНД 4.42-1.3	
-09	" 1КНО 4.42-1.3	
-10	" 1КНД 4.42-2.3	
-11	" 1КНО 4.42-2.3	
-12	" 1КН 4.42-3	
-13	" 1КНД 442-3.2	
-14	" 1КНО 442-3.2	
-15	" 1КНД 4.42-42	
-16	" 1КНО 442-4.2	
-17	" 1КНД 442-3.3	
-18	" 1КНО 442-3.3	
-19	" 1КНД 442-4.3	
-20	" 1КНО 442-43	
-21	" 1КНД 4.42-1.4	
-22	" 1КНО 4.42-1.4	
-23	" 1КНД 4.42-2.4	
-24	" 1КНО 4.42-2.4	
-25	" 1КН 4.42-4	
-26	" 1КНД 442-3.4	
-27	" 1КНО 4.42-34	

Обозначение	Наименование	Стр
1020-1/83.2-9 06-28	Колонна 1КНД 442-4.4	
-29	" 1КНО 4.42-4.4	
-30	" 1КНД 4.42-1.5	
-31	" 1КНО 442-1.5	
-32	" 1КНД 4.42-2.5	
-33	" 1КНО 4.42-2.5	
-34	" 1КН 4.42-5	
-35	" 1КНД 4.42-1.6	
-36	" 1КНО 442-1.6	
-37	" 1КНД 442-26	
-38	" 1КНО 4.42-26	
-39	" 1КН 4.42-6	
-40	" 1КНД 4.42-35	
-41	" 1КНО 4.42-3.5	
-42	" 1КНД 4.42-45	
-43	" 1КНО 442-45	
-44	" 1КНД 4.42-36	
-45	" 1КНО 442-36	
-46	" 1КНД 4.42-46	
-47	" 1КНО 442-46	
-48	" 1КНД 442-28	
-49	" 1КНО 442-28	
-50	" 1КНД 442-1.9	
-51	" 1КНО 4.42-1.9	
-52	" 1КНД 4.42-2.9	
-53	" 1КНО 442-2.9	
-54	" 1КН 4.42-9	
-55	" 1КНД 442-3.7	
-56	" 1КНО 4.42-3.7	
-57	" 1КНД 4.42-4.7	

Инв.№ подл. | Подпись и дата | Взам. инв.№

https://zavodjbi.com/

Обозначение	Наименование	Стр.
1.020-1/83.2-9 06-58	Колонна 1КНО 4.42-4.7	
- 59	" 1КНД 4.42-48	
- 60	" 1КНО 4.42-4.8	
- 61	" 1КНД 4.42-39	
- 62	" 1КНО 4.42-3.9	
- 63	" 1КНД 4.42-4.9	
- 64	" 1КНО 4.42-4.9	28
1.020-1/83.2-9 07	" 2КНД 4.42-1.1	
- 01	" 2КНО 4.42-1.1	
- 02	" 2КН 4.42-1	
- 03	" 2КНО 4.42-2.2	
- 04	" 2КН 4.42-2	
- 05	" 2КНД 4.42-2.3	
- 06	" 2КНО 4.42-23	
- 07	" 2КН 4.42-3	
- 08	" 2КНО 4.42-2.4	
- 09	" 2КН 4.42-4	
- 10	" 2КНД 4.42-2.5	
- 11	" 2КНО 4.42-2.5	
- 12	" 2КНО 4.42-3.2	
- 13	" 2КНО 4.42-4.3	
- 14	" 2КНО 4.42-26	
- 15	" 2КН 4.42-6	
- 16	" 2КНО 4.42-2.7	
- 17	" 2КН 4.42-7	
- 18	" 2КНД 4.42-28	
- 19	" 2КНО 4.42-28	
- 20	" 2КНО 4.42-2.10	
- 21	" 2КН 4.42-10	
- 22	" 2КНД 4.42-2.11	

Инв № подл | Подпись и дата | Взам инв №

Обозначение	Наименование	Стр.
1.020-1/83.2-9 07-23	Колонна 2КНО 4.42-2.11	
- 24	" 2КНД 4.42-2.12	
- 25	" 2КНО 4.42-2.12	
- 26	" 2КНД 4.42-4.16	
- 27	" 2КНО 4.42-4.16	
- 28	" 2КНД 4.42-3.9	
- 29	" 2КНО 4.42-3.9	
- 30	" 2КНО 4.42-4.9	
- 31	" 2КН 4.42-9	
- 32	" 2КНД 4.42-4.13	
- 33	" 2КНО 4.42-4.13	
- 34	" 2КНО 4.42-2.14	
- 35	" 2КНО 4.42-2.14	
- 36	" 2КНД 4.42-2.17	
- 37	" 2КНО 4.42-2.17	
- 38	" 2КНД 4.42-1.15	
- 39	" 2КНО 4.42-1.15	
- 40	" 2КНД 4.42-2.15	
- 41	" 2КНО 4.42-2.15	
- 42	" 2КНД 4.42-3.15	
- 43	" 2КНО 4.42-3.15	
- 44	" 2КНД 4.42-4.15	
- 45	" 2КНО 4.42-4.15	36
1.020-1/83.2-9 08	" 3КНД 4.42-1.1	
- 01	" 3КНО 4.42-1.1	
- 02	" 3КН 4.42-1	
- 03	" 3КНД 4.42-1.2	
- 04	" 3КНО 4.42-1.2	
- 05	" 3КНО 4.42-2.2	
- 06	" 3КН 4.42-2	

Инв № подл | Подпись и дата | Взам инв №

https://zavodjbi.com/

https://zavodjbi.com/

Обозначение	Наименование	Стр.
1.020-1/83.2-9 08-07	Колонна 3КНО 4.42-3.2	
- 08	" 3КНО 4.42-1.3	
- 09	" 3КНО 4.42-2.3	
- 10	" 3КН 4.42-3	
- 11	" 3КНО 4.42-3.4	
- 12	" 3КНО 4.42-4.4	
- 13	" 3КН 4.42-4	
- 14	" 3КНД 4.42-1.5	
- 15	" 3КНО 4.42-1.5	
- 16	" 3КНД 4.42-1.7	
- 17	" 3КНО 4.42-1.7	
- 18	" 3КНД 4.42-2.6	
- 19	" 3КНО 4.42-2.6	
- 20	" 3КН 4.42-6	
- 21	" 3КНД 4.42-2.9	
- 22	" 3КНО 4.42-2.9	
- 23	" 3КНО 4.42-2.8	
- 24	" 3КН 4.42-8	
- 25	" 3КНД 4.42-3.10	
- 26	" 3КНО 4.42-3.10	
- 27	" 3КНД 4.42-2.11	
- 28	" 3КНО 4.42-2.11	
- 29	" 3КНД 4.42-3.14	
- 30	" 3КНО 4.42-3.14	
- 31	" 3КНД 4.42-4.14	
- 32	" 3КНО 4.42-4.14	
- 33	" 3КНД 4.42-1.12	
- 34	" 3КНО 4.42-1.12	
- 35	" 3КНД 4.42-2.12	
- 36	" 3КНО 4.42-2.12	

Обозначение	Наименование	Стр.
1.020-1/83.2-9 08-37	Колонна 3КНД 4.42-2.13	
- 38	" 3КНО 4.42-2.13	
- 39	" 3КНД 4.42-1.15	
- 40	" 3КНО 4.42-1.15	
- 41	" 3КНД 4.42-2.15	
- 42	" 3КНО 4.42-2.15	
- 43	" 3КНД 4.42-3.12	
- 44	" 3КНО 4.42-3.12	
- 45	" 3КНД 4.42-4.12	
- 46	" 3КНО 4.42-4.12	
- 47	" 3КНД 4.42-3.15	
- 48	" 3КНО 4.42-3.15	41
1.020-1/83.2-9 09	" 2КБД 4.42-1.1	
- 01	" 2КБО 4.42-1.1	
- 02	" 2КБД 4.42-2.1	
- 03	" 2КБО 4.42-2.1	
- 04	" 2КБ 4.42-1	
- 05	" 2КБД 4.42-3.2	
- 06	" 2КБО 4.42-3.2	
- 07	" 2КБД 4.42-4.2	
- 08	" 2КБО 4.42-4.2	
- 09	" 2КБ 4.42-4	
- 10	" 2КБД 4.42-4.3	
- 11	" 2КБО 4.42-4.3	
- 12	" 2КБД 4.42-3.4	
- 13	" 2КБО 4.42-3.4	
- 14	" 2КБД 4.42-4.4	
- 15	" 2КБО 4.42-4.4	48
1.020-1/83.2-9 10	" 3КБД 4.42-1.1	
- 01	" 3КБО 4.42-1.1	

Инв.№ подл. | Подпись и дата | Взам. инв.№

https://zavodjbi.com/

Обозначение	Наименование	Стр
1.020-1/83.2-9 10-02	Колонна 3КБО 442-21	
-03	" 3КБ 4.42-1	
-04	" 3КБД 442-2.2	
-05	" 3КБО 442-22	
-06	" 3КБ 442-2	
-07	" 3КБД 442-17	
-08	" 3КБО 4.42-17	
-09	" 3КБД 442-27	
-10	" 3КБО 442-27	
-11	" 3КБО 442-33	
-12	" 3КБО 442-43	
-13	" 3КБО 442-34	
-14	" 3КБО 442-34	
-15	" 3КБД 442-37	
-16	" 3КБО 4.42-37	
-17	" 3КБД 4.42-47	
-18	" 3КБО 442-47	
-19	" 3КБД 4.42-46	
-20	" 3КБО 442-46	
-21	" 3КБО 4.42-45	
-22	" 3КБ 442-5	
-23	" 3КБД 442-48	
-24	" 3КБО 442-48	51
1.020-1/83 2-9 00ВС	Выборка стали	56
1.020-1/83.2-9 00У	Узел	72
1.020 1/83.2-9 00У1	Узел	76

Инв.№ подл. | Подпись и дата | Взам. инв.№

1.020-1/83 2-9 00

Лист 11

Обозначение	Наименование	Стр

Инв.№ подл. | Подпись и дата | Взам. инв.№

Лист

ВЫПУСК 2-9 СОДЕРЖИТ В СВОЕМ СОСТАВЕ КОЛОННЫ СЕЧЕНИЕМ 400×400мм ДЛЯ ЗДАНИЙ С ВЫСОТОЙ ЭТАЖА 4.2 М

НОМЕНКЛАТУРА СОДЕРЖИТ СЛЕДУЮЩИЕ ТИПЫ КОЛОНН:
ВЕРХНИЕ (УСТАНАВЛИВАЕМЫЕ В ВЕРХНИХ ЭТАЖАХ ЗДАНИЙ);
СРЕДНИЕ (УСТАНАВЛИВАЕМЫЕ В СРЕДНИХ ЭТАЖАХ ЗДАНИЙ);
НИЖНИЕ (УСТАНАВЛИВАЕМЫЕ В НИЖНИХ ЭТАЖАХ ЗДАНИЙ);
БЕССТЫКОВЫЕ (УСТАНАВЛИВАЕМЫЕ НА ВСЮ ВЫСОТУ ЗДАНИЯ).

В СООТВЕТСТВИИ С ПОЛОЖЕНИЕМ КОЛОНН В КАРКАСЕ ЗДАНИЯ (ПРИ ПРИМЫКАНИИ К САМОНЕСУЩИМ СТЕНАМ, К ДИАФРАГМАМ ЖЕСТКОСТИ И ЛЕСТНИЧНЫМ КЛЕТКАМ), ПРЕДУСМОТРЕНЫ ДВУХКОНСОЛЬНЫЕ, ОДНОКОНСОЛЬНЫЕ И БЕСКОНСОЛЬНЫЕ КОЛОННЫ.

РАСЧЕТ КОЛОНН ВЫПОЛНЕН В СООТВЕТСТВИИ СО СНиП II-21-75.

КОЛОННЫ ОТНОСЯТСЯ К 3ЕЙ КАТЕГОРИИ ТРЕЩИНОСТОЙКОСТИ.

ПРЕДЕЛ ОГНЕСТОЙКОСТИ КОЛОНН - 2,5 ЧАСА ПО СНиП II-А-5.70. (ПРИЛОЖЕНИЕ 2).

МАРКИРОВКА КОЛОНН

В СООТВЕТСТВИИ С ГОСТ 23009-78 МАРКИРОВКА КОЛОНН:

(1) К (2) (3) (4) (5) - (6) (7)

где:

(1) КОЛИЧЕСТВО ЭТАЖЕЙ В КОЛОННЕ

К - НАИМЕНОВАНИЕ ИЗДЕЛИЯ - КОЛОННА

(2) ТИП КОЛОННЫ В ЗАВИСИМОСТИ ОТ ЕЕ ПОЛОЖЕНИЯ ПО ВЫСОТЕ ЗДАНИЯ.

ТИП КОЛОННЫ	ВЕРХНЯЯ	СРЕДНЯЯ	НИЖНЯЯ	БЕССТЫКОВАЯ
ИНДЕКС МАРКИ	В	С	Н	Б

(3) ТИП КОЛОННЫ В ЗАВИСИМОСТИ ОТ КОЛИЧЕСТВА КОНСОЛЕЙ

ТИП КОЛОННЫ	ДВУХКОНСОЛЬН.	ОДНОКОНСОЛЬН.	БЕСКОНСОЛЬН.
ИНДЕКС МАРКИ	Д	О	—

(4) ТИП КОЛОННЫ В ЗАВИСИМОСТИ ОТ СЕЧЕНИЯ КОЛОННЫ; ДЛЯ КОЛОННЫ СЕЧЕНИЕМ 400×400 ММ. ИНДЕКС 4

(5) ВЫСОТА ЭТАЖА В ДЕЦИМЕТРАХ

(6) ТИП КОЛОННЫ ПО НЕСУЩЕЙ СПОСОБНОСТИ КОНСОЛИ

НЕСУЩ. СПОСОБН. КОНСОЛИ ТС	21	33	43,5	52,5 60,0
ИНДЕКС МАРКИ	1	2	3	4

(7) УСЛОВНАЯ МАРКА ПО ТИПУ АРМИРОВАНИЯ СТВОЛА КОЛОННЫ В ПРЕДЕЛАХ ОДНОГО ТИПОРАЗМЕРА

ПРИМЕР:
3 КНД 4.42 - 4.12
3 - ТРЕХЭТАЖНАЯ
К - КОЛОННА
Н - НИЖНЯЯ
Д - ДВУХКОНСОЛЬНАЯ
4 - СЕЧЕНИЕМ 400×400 ММ
42 - С ВЫСОТОЙ ТИПОВОГО ЭТАЖА 4,2 М
4 - НЕСУЩАЯ СПОСОБНОСТЬ КОНСОЛИ 52,5 т
12 - ДВЕНАДЦАТЫЙ ТИП АРМИРОВАНИЯ СТВОЛА НИЖНИХ ТРЕХЭТАЖНЫХ КОЛОНН

НОМЕНКЛАТУРА ИЗДЕЛИЙ ПРЕДУСМАТРИВАЕТ КОЛОННЫ, ИМЕЮЩИЕ ОСНОВНЫЕ ЗАКЛАДНЫЕ ДЕТАЛИ ДЛЯ КРЕПЛЕНИЯ РИГЕЛЕЙ ПОКРЫТИЙ И ПЕРЕКРЫТИЙ. ДЛЯ КРЕПЛЕНИЯ ЛЕСТНИЧНЫХ РИГЕЛЕЙ, ДИАФРАГМ ЖЕСТКОСТИ, ПОВОРОТНЫХ РИГЕЛЕЙ, ПРИСТЕННЫХ И СВЯЗЕВЫХ ПЛИТ В ТОРЦЕВЫХ РЯДАХ, ДЛЯ КРЕПЛЕНИЯ ЛЕСТНИЧНЫХ МАРШЕЙ И СТЕНОВЫХ ПАНЕЛЕЙ УСТАНАВЛИВАЮТСЯ ДОПОЛНИТЕЛЬНЫЕ ЗАКЛАДНЫЕ ДЕТАЛИ.

НАЧ. ОТД.	ВОЛЫНСКИЙ		
Н.КОНТР	ПРИГОРЕВ		
ГА.КОН.ОТД	ШАЦ		
ГИП	КОЛДАШЕВА		
ГИП	НИКОНОРОВА		

1.020-1/83.2-9 ООТО

ТЕХНИЧЕСКОЕ ОПИСАНИЕ

СТАДИЯ	ЛИСТ	ЛИСТОВ
Р	1	3

ЦНИИЭП ТОРГОВО-БЫТОВЫХ ЗДАНИЙ И ТУРИСТСКИХ КОМПЛЕКСОВ

В альбоме приведены примеры установки дополнительных закладных деталей в рабочих чертежах колонн, разрабатываемых в конкретных проектах (см. документ 00У1)

Технические требования по изготовлению и приемке колонн смотри в выпуске 0-7 „Указания по заводской технологии изготовления изделий."

Мероприятия по защите закладных деталей от коррозии должны быть указаны в конкретном проекте, в зависимости от условий эксплуатации зданий согласно СНиП II-28-73.

Указания по монтажу колонн в выпуске 0-8 „Указания по монтажу каркаса".

Складирование колонн.

Складирование колонн производить в зоне действия монтажного крана на спланированном и уплотненном основании в один ряд или штабель

При укладке в один ряд высота подкладки должна составлять с учетом возможности кантовки колонны не менее 200 мм. Расстояние между колоннами должно составлять 40-50 см.

При укладке в штабель колонны должны опираться на прокладки высотой не менее 40 мм.

Высота штабеля не более 2 м.

Прокладки и подкладки должны располагаться под отверстиями, предназначенными для выемки колонн из форм.

При наличии четырех отверстий колонны укладывать на две прокладки, размещая их посредине между двумя крайними отверстиями.

Схемы складирования колонн:

при наличии двух отверстий для выемки из форм

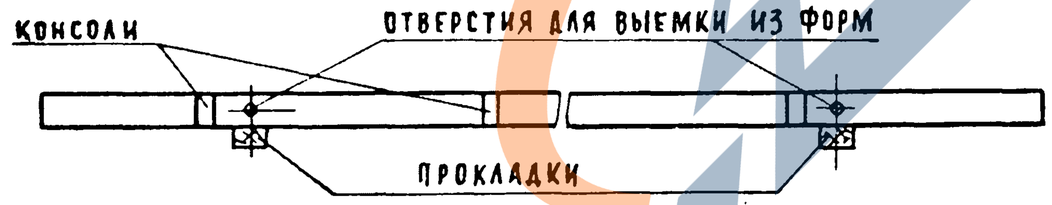

при наличии четырех отверстий для выемки из форм.

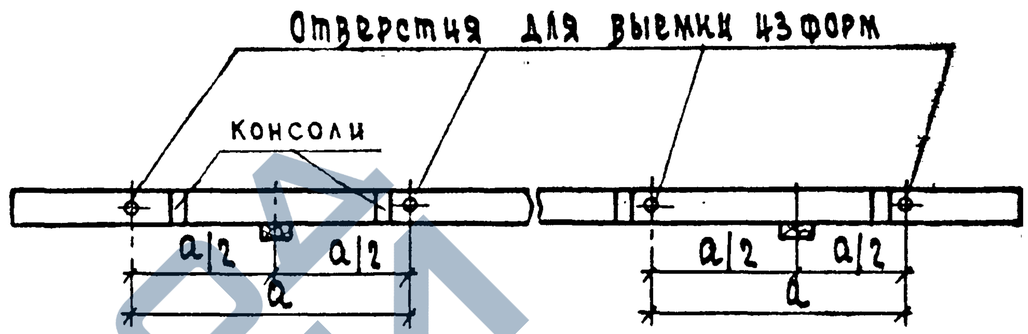

Строповка колонн при разгрузке с транспортных средств.

Строповку колонн при разгрузке с транспортных средств производить с помощью балансирной траверсы и пальцевых захватов, пропускаемых в отверстия, служащие для выемки колонн из форм.

Схема строповки колонн при разгрузке и погрузке.

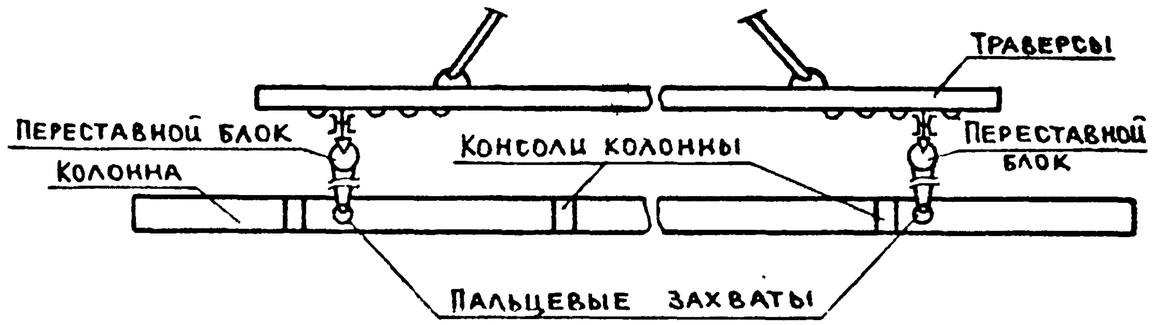

Инв. № подл. | Подпись и дата | Взамен инв. №

19839 10

ТРАНСПОРТИРОВАНИЕ КОЛОНН.

Перевозка колонн производится автомобильным транспортом на автопоездах с прицепами и полуприцепами общего назначения или специализированными преимущественно в виде площадок с тягачами типа ЗИЛ-130В1; КАМАЗ-5410; МАЗ-504А или КРАЗ-258.

Рекомендуемые автотранспортные средства:

Длина колонн, мм	Марки транспортных средств
3500 - 6000	КАМАЗ-5320; КРАЗ-257; ОДАЗ-885; УПАО 906; ЗИЛ-130
6000 - 8400	ОДАЗ 9370; МАЗ-5245; МАЗ-5205
8400 - 11920	УПР-12; Б-12; УПР-1212; ПЛ-1212 УПА-1412
11920 - 14350	Б-18; ПК-2021

В процессе транспортирования колонны должны опираться на деревянные прокладки из бруса толщиной 200 мм, располагаемые в местах, указанных на схеме расположения опор.

Схема расположения опор

	L	A
1	3520	2500
2	4200	2400
3	5950	3550
4	7720	4500
5	8400	4900
6	9470	5500
7	10150	6000
8	11920	7000
9	13670	8050
10	14350	8450

САВЧЕНКО

ОПЕРАТОР ТЛП КОРТ

ЭПВЦ КиевЗНИИЭП

ФОРМАТ	ЗОНА	ПОЗ	ОБОЗНАЧЕНИЕ	НАИМЕНОВАНИЕ	КОЛ	ПРИМЕЧАНИЕ
				ДОКУМЕНТАЦИЯ		
А3			1.020-1/83.2-9 01СБ	СБОРОЧНЫЙ ЧЕРТЕЖ		
А3			1.020-1/83.2-9 00ВС	ВЫБОРКА СТАЛИ		
А3			1.020-1/83.2-9 00У	УЗЛЫ ОПАЛУБОЧНЫЕ		
А3			1.020-1/83.2-9 00ТО	ТЕХНИЧЕСКОЕ ОПИСАНИЕ		
			ПЕРЕМЕННЫЕ ДАННЫЕ	ДЛЯ ИСПОЛНЕНИЙ:		
				1.020-1/83.2-9 01		
				1КВД 4.42-1.1		
				СБОРОЧНЫЕ ЕДИНИЦЫ		
А4	1		1.020-1/83.2-10 01	КАРКАС ПР. КП-1	1	
				МАТЕРИАЛЫ		
	2			БЕТОН ТЯЖЕЛЫЙ М300		0.58М3
				1.020-1/83.2-9 01-01		
				1КВО 4.42-1.1		
				СБОРОЧНЫЕ ЕДИНИЦЫ		
А4	1		1.020-1/83.2-10 01-01	КАРКАС ПР. КП-2	1	
				МАТЕРИАЛЫ		
	2			БЕТОН ТЯЖЕЛЫЙ М300		0.57М3
				1.020-1/83.2-9 01-02		
				1КВД 4.42-2.1		
				СБОРОЧНЫЕ ЕДИНИЦЫ		
А4	1		1.020-1/83.2-10 01-02	КАРКАС ПР. КП-3	1	
				МАТЕРИАЛЫ		
	2			БЕТОН ТЯЖЕЛЫЙ М300		0.58М3
				1.020-1/83.2-9 01-03		
				1КВО 4.42-2.1		
				СБОРОЧНЫЕ ЕДИНИЦЫ		
А4	1		1.020-1/83.2-10 01-03	КАРКАС ПР. КП-4	1	
				МАТЕРИАЛЫ		
	2			БЕТОН ТЯЖЕЛЫЙ М300		0.57М3
				1.020-1/83.2-9 01-04		
				1КВ 4.42-1		
				СБОРОЧНЫЕ ЕДИНИЦЫ		
А4	1		1.020-1/83.2-10 01-04	КАРКАС ПР. КП-5	1	
				МАТЕРИАЛЫ		
	2			БЕТОН ТЯЖЕЛЫЙ М300		0.56М3

ВЗАМ ИНВ №

ПОДПИСЬ И ДАТА

ИНВ № ПОДЛ

НАЧ ОТД	ВОЛЫНСКИЙ		
Н КОНТР	ПРИГОРЕВ		
ГЛ КОНСТР	ШАЦ		
ГИП	НИКОНОРОВА		
РАЗРАБ	ЛАКЕЕВА		
ПРОВЕРИЛ	КОЛДАШЕВА		
ИСПОЛНИЛ	БОГДАНОВА		

1.020-1/83.2-9 01

КОЛОННА 1КВ

СТАДИЯ	ЛИСТ	ЛИСТОВ
Р	1	4

ЦНИИЭП торгово-бытовых зданий и туристских комплексов

ФОРМАТ А4

САВЧЕНКО

ОПЕРАТОР ТЛП КОРТ

ЭПВЦ КиевЗНИИЭП

ФОРМАТ	ЗОНА	ПОЗ	ОБОЗНАЧЕНИЕ	НАИМЕНОВАНИЕ	КОЛ	ПРИМЕЧАНИЕ
				1.020-1/83.2-9 01-05		
				1КВД 4.42-1.3		
				СБОРОЧНЫЕ ЕДИНИЦЫ		
А4	1		1.020-1/83.2-10 01-05	КАРКАС ПР. КП-6	1	
				МАТЕРИАЛЫ		
				БЕТОН ТЯЖЕЛЫЙ М500		0.58М3
				1.020-1/83.2-9 01-06		
				1КВО 4.42-1.3		
				СБОРОЧНЫЕ ЕДИНИЦЫ		
А4	1		1.020-1/83.2-10 01-06	КАРКАС ПР. КП-7	1	
				МАТЕРИАЛЫ		
	2			БЕТОН ТЯЖЕЛЫЙ М500		0.57М3
				1.020-1/83.2-9 01-07		
				1КВД 4.42-2.3		
				СБОРОЧНЫЕ ЕДИНИЦЫ		
А4	1		1.020-1/83.2-10 01-07	КАРКАС ПР. КП-8	1	
				МАТЕРИАЛЫ		
	2			БЕТОН ТЯЖЕЛЫЙ М500		0.58М3
				1.020-1/83.2-9 01-08		
				1КВО 4.42-2.3		
				СБОРОЧНЫЕ ЕДИНИЦЫ		
А4	1		1.020-1/83.2-10 01-08	КАРКАС ПР. КП-9	1	
				МАТЕРИАЛЫ		
	2			БЕТОН ТЯЖЕЛЫЙ М500		0.57М3
				1.020-1/83.2-9 01-09		
				1КВ 4.42-3		
				СБОРОЧНЫЕ ЕДИНИЦЫ		
А4	1		1.020-1/83.2-10 01-09	КАРКАС ПР. КП-10	1	
				МАТЕРИАЛЫ		
	2			БЕТОН ТЯЖЕЛЫЙ М500		0.56М3
				1.020-1/83.2-9 01-10		
				1КВД 4.42-3.2		
				СБОРОЧНЫЕ ЕДИНИЦЫ		
А4	1		1.020-1/83.2-10 01-10	КАРКАС ПР. КП-11	1	
				МАТЕРИАЛЫ		
	2			БЕТОН ТЯЖЕЛЫЙ М400		0.58М3
				1.020-1/83.2-9 01-11		
				1КВО 4.42-3.2		
				СБОРОЧНЫЕ ЕДИНИЦЫ		
А4	1		1.020-1/83.2-10 01-11	КАРКАС ПР. КП-12	1	
				МАТЕРИАЛЫ		
	2			БЕТОН ТЯЖЕЛЫЙ М400		0.57М3

ВЗАМ ИНВ №

ПОДПИСЬ И ДАТА

ИНВ № ПОДЛ

1.020-1/83.2-9 01

ЛИСТ 2

ФОРМАТ А4

ЗАВОД ЖБИ

ФОРМАТ	ЗОНА	ПОЗ.	ОБОЗНАЧЕНИЕ	НАИМЕНОВАНИЕ	КОЛ	ПРИМЕЧАНИЕ
				1.020-1/83.2-9 01-12 1КВД 4.42-4.2 СБОРОЧНЫЕ ЕДИНИЦЫ		
А4	1		1.020-1/83.2-10 01-12	КАРКАС ПР. КП-I3	1	
				МАТЕРИАЛЫ		
	2			БЕТОН ТЯЖЕЛЫЙ М400		0.58М3
				1.020-1/83.2-9 01-13 1КВО 4.42-4.2 СБОРОЧНЫЕ ЕДИНИЦЫ		
А4	1		1.020-1/83.2-10 01-13	КАРКАС ПР. КП-I4	1	
				МАТЕРИАЛЫ		
	2			БЕТОН ТЯЖЕЛЫЙ М400		0.57М3
				1.020-1/83.2-9 01-14 1КВ 4.42-2 СБОРОЧНЫЕ ЕДИНИЦЫ		
А4	1		1.020-1/83.2-10 01-09	КАРКАС ПР. КП-I0	1	
				МАТЕРИАЛЫ		
	2			БЕТОН ТЯЖЕЛЫЙ М400		0.56М3
				1.020-1/83.2-9 01-15 1КВД 4.42-3.3 СБОРОЧНЫЕ ЕДИНИЦЫ		
А4	1		1.020-1/83.2-10 01-10	КАРКАС ПР. КП-II	1	
				МАТЕРИАЛЫ		
	2			БЕТОН ТЯЖЕЛЫЙ М500		0.58М3
				1.020-1/83.2-9 01-16 1КВО 4.42-3.3 СБОРОЧНЫЕ ЕДИНИЦЫ		
А4	1		1.020-1/83.2-10 01-11	КАРКАС ПР. КП-I2	1	
				МАТЕРИАЛЫ		
	2			БЕТОН ТЯЖЕЛЫЙ М500		0.57М3
				1.020-1/83.2-9 01-17 1КВД 4.42-4.3 СБОРОЧНЫЕ ЕДИНИЦЫ		
А4	1		1.020-1/83.2-10 01-12	КАРКАС ПР. КП-I3	1	
				МАТЕРИАЛЫ		
	2			БЕТОН ТЯЖЕЛЫЙ М500		0.58М3
				1.020-1/83.2-9 01-18 1КВО 4.42-4.3 СБОРОЧНЫЕ ЕДИНИЦЫ		
А4	1		1.020-1/83.2-10 01-13	КАРКАС ПР. КП-I4	1	
				МАТЕРИАЛЫ		
	2			БЕТОН ТЯЖЕЛЫЙ М500		0.57М3

САВЧЕНКО

ОПЕРАТОР ТЛП КОРТ

ЭПВЦ Киев ЗНИИЭП

1.020-1/83.2-9 01

ЛИСТ 3

ФОРМАТ А4

ФОРМАТ	ЗОНА	ПОЗ.	ОБОЗНАЧЕНИЕ	НАИМЕНОВАНИЕ	КОЛ	ПРИМЕЧАНИЕ
				1.020-1/83.2-9 01-19 1КВД 4.42-3.4 СБОРОЧНЫЕ ЕДИНИЦЫ		
А4	1		1.020-1/83.2-10 01-14	КАРКАС ПР. КП-I5	1	
				МАТЕРИАЛЫ		
	2			БЕТОН ТЯЖЕЛЫЙ М400		0.58М3
				1.020-1/83.2-9 01-20 1КВО 4.42-3.4 СБОРОЧНЫЕ ЕДИНИЦЫ		
А4	1		1.020-1/83.2-10 01-15	КАРКАС ПР. КП-I6	1	
				МАТЕРИАЛЫ		
	2			БЕТОН ТЯЖЕЛЫЙ М400		0.57М3
				1.020-1/83.2-9 01-21 1КВД 4.42-4.4 СБОРОЧНЫЕ ЕДИНИЦЫ		
А4	1		1.020-1/83.2-10 01-16	КАРКАС ПР. КП-I7	1	
				МАТЕРИАЛЫ		
	2			БЕТОН ТЯЖЕЛЫЙ М400		0.58М3
				1.020-1/83.2-9 01-22 1КВО 4.42-4.4 СБОРОЧНЫЕ ЕДИНИЦЫ		
А4	1		1.020-1/83.2-10 01-17	КАРКАС ПР. КП-I8	1	
				МАТЕРИАЛЫ		
	2			БЕТОН ТЯЖЕЛЫЙ М400		0.57М3

САВЧЕНКО

ОПЕРАТОР ТЛП КОРТ

ЭПВЦ Киев ЗНИИЭП

ВЗАМ.ИНВ.№

ПОДПИСЬ И ДАТА

ИНВ.№ПОДЛ.

1.020-1/83.2-9 01

ЛИСТ 4

ФОРМАТ А4

19839 13

ЗАВОД ЖБИ

ОБОЗНАЧЕНИЕ	МАРКА	РИС	У1	У2	МАССА,т
I.020-I/83.2-9 0I	IKВД 4.42-I.I	I	6	-	I,45
-0I	IKВ0 4.42-I.I	2	-	7	I,43
-02	IKВД 4.42-2.I	I	6	-	I,45
-03	IKВ0 4.42-2.I	2	-	7	I,43
-04	IKВ 4.42-I	3	-	-	I,40
-05	IKВД 4.42-I.3	I	6	-	I,45
-06	IKВ0 4.42-I.3	2	-	7	I,43
-07	IKВД 4.42-2.3	I	6	-	I,45
-08	IKВ0 4.42-2.3	2	-	7	I,43
-09	IKВ 4.42-3	3	-	-	I,40
-I0	IKВД 4.42-3.2	I	8	-	I,45
-II	IKВ0 4.42-3.2	2	-	9	I,43
-I2	IKВД 4.42-4.2	I	8	-	I,45
-I3	IKВ0 4.42-4.2	2	-	9	I,43
-I4	IKВ 4.42-2	3	-	-	I,40
-I5	IKВД 4.42-3.3	I	8	-	I,45
-I6	IKВ0 4.42-3.3	2	-	9	I,43
-I7	IKВД 4.42-4.3	I	8	-	I,45
-I8	IKВ0 4.42-4.3	2	-	9	I,43
-I9	IKВД 4.42-3.4	I	8	-	I,45
-20	IKВ0 4.42-3.4	2	-	9	I,43
-2I	IKВД 4.42-4.4	I	8	-	I,45
-22	IKВ0 4.42-4.4	2	-	9	I,43

РИС. 1

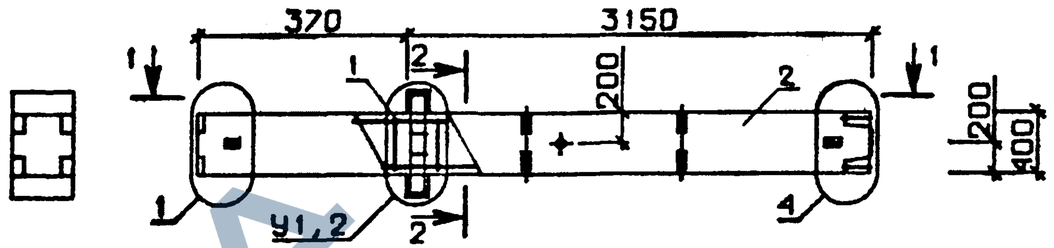

РИС. 2

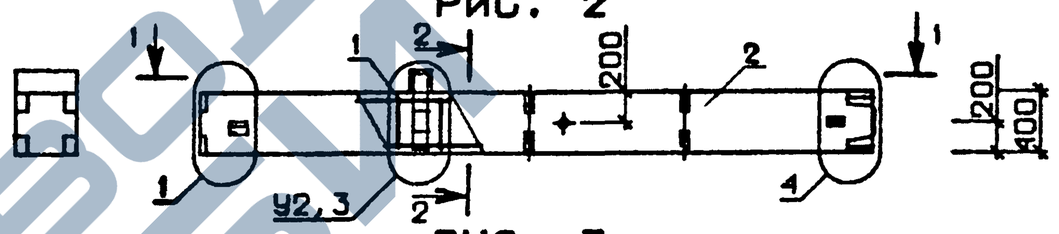

РИС. 3

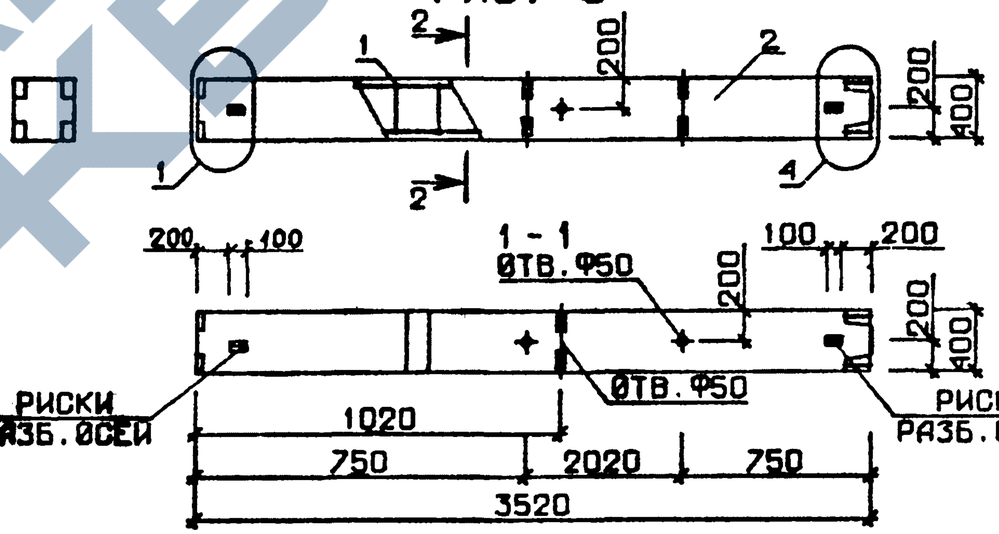

N УЗЛА	N ДОКУМЕНТА
1	1.020-1/83.2-9 000У П1
2	П1
3	П2
4	П2
6	П3
7	П3
8	П4
9	П4
10	П4

2-2

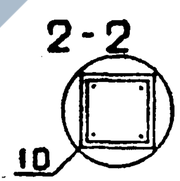

НАЧ ОТД.	ВОЛЫНСКИЙ	
Н.КОНТР	ПРИГОРЕВ	
ГЛ.КОНСТР	ШАЦ	
ГИП	КОЛДАШЕВА	
РАЗРАБ.	СЛИВИНА	
ПРОВЕРИЛ	НИКОНОРОВА	
ИСПОЛНИЛ	БОГДАНОВА	

1.020-1/83.2-9 01 СБ

КОЛОННА 1КВ

СТАДИЯ	МАССА	МАСШТАБ
Р	СМ ТАБЛ	

ЛИСТ | ЛИСТОВ 1

ЦНИИЭП торгово бытовых зданий и туристских комплексов

ЭПВЦ КиевЗНИИЭП
ТЛП КОРТ СПЕРАТОР ЛИХВАРЬ

ВЗАМ. ИНВ №
ПОДПИСЬ И ДАТА
ИНВ №ПОДЛ

ЗАВОД КБИ

ФОРМАТ	ЗОНА	ПОЗ	ОБОЗНАЧЕНИЕ	НАИМЕНОВАНИЕ	КОЛ.	ПРИМЕЧАНИЕ
				ДОКУМЕНТАЦИЯ		
А3			1.020-1/83.2-9 02СБ	СБОРОЧНЫЙ ЧЕРТЕЖ		
А3			1.020-1/83.2-9 00ВС	ВЫБОРКА СТАЛИ		
А3			1.020-1/83.2-9 00У	УЗЛЫ ОПАЛУБОЧНЫЕ		
А3			1.020-1/83.2-9 00ТО	ТЕХНИЧЕСКОЕ ОПИСАНИЕ		
			ПЕРЕМЕННЫЕ ДАННЫЕ	ДЛЯ ИСПОЛНЕНИЙ:		
				1.020-1/83.2-9 02 2КВД 4.42-1.1 СБОРОЧНЫЕ ЕДИНИЦЫ		
А4	1		1.020-1/83.2-10 02	КАРКАС ПР. КП-19 МАТЕРИАЛЫ	1	
	2			БЕТОН ТЯЖЕЛЫЙ М300		1.27М3
				1.020-1/83.2-9 02-01 2КВО 4.42-1.1 СБОРОЧНЫЕ ЕДИНИЦЫ		
А4	1		1.020-1/83.2-10 02-01	КАРКАС ПР. КП-20 МАТЕРИАЛЫ	1	
	2			БЕТОН ТЯЖЕЛЫЙ М300		1.25М3
				1.020-1/83.2-9 02-02 2КВД 4.42-2.1 СБОРОЧНЫЕ ЕДИНИЦЫ		
А4	1		1.020-1/83.2-10 02-02	КАРКАС ПР. КП-21 МАТЕРИАЛЫ	1	
	2			БЕТОН ТЯЖЕЛЫЙ М300		1.27М3
				1.020-1/83.2-9 02-03 2КВО 4.42-2.1 СБОРОЧНЫЕ ЕДИНИЦЫ		
А4	1		1.020-1/83.2-10 02-03	КАРКАС ПР. КП-22 МАТЕРИАЛЫ	1	
	2			БЕТОН ТЯЖЕЛЫЙ М300		1.25М3
				1.020-1/83.2-9 02-04 2КВ 4.42-1 СБОРОЧНЫЕ ЕДИНИЦЫ		
А4	1		1.020-1/83.2-10 02-04	КАРКАС ПР. КП-23 МАТЕРИАЛЫ	1	
	2			БЕТОН ТЯЖЕЛЫЙ М300		1.24М3

НАЧ.ОТД	ВОЛЫНСКИЙ	
Н.КОНТР	ПРИГОРЕВ	
ГЛ.КОНСТР	ШАЦ	
ГИП	НИКОНОРОВА	
РАЗРАБ.	ЛАКЕЕВА	
ПРОВЕРИЛ	КОЛДАШЕВА	
ИСПОЛНИЛ	БОГДАНОВА	

1.020-1/83 2-9 02

КОЛОННА 2КВ

СТАДИЯ	ЛИСТ	ЛИСТОВ
Р	I	4

ЦНИИЭП торгово-бытовых зданий и туристских комплексов

ТЛП КОРТ | КиевЗНИИЭП

САВЧЕНКО

ОПЕРАТОР ТЛП КОРТ

ЭПВЦ Киев ЗНИИЭП

ФОРМАТ	ЗОНА	ПОЗ	ОБОЗНАЧЕНИЕ	НАИМЕНОВАНИЕ	КОЛ	ПРИМЕЧАНИЕ
				1.020-1/83.2-9 02-05 2КВД 4.42-3.2 СБОРОЧНЫЕ ЕДИНИЦЫ		
А4	1		1.020-1/83.2-10 02-05	КАРКАС ПР. КП-24 МАТЕРИАЛЫ	1	
	2			БЕТОН ТЯЖЕЛЫЙ М400		1.27М3
				1.020-1/83.2-9 02-06 2КВО 4.42-3.2 СБОРОЧНЫЕ ЕДИНИЦЫ		
А4	1		1.020-1/83.2-10 02-06	КАРКАС ПР. КП-25 МАТЕРИАЛЫ	1	
	2			БЕТОН ТЯЖЕЛЫЙ М400		1.25М3
				1.020-1/83.2-9 02-07 2КВД 4.42-4.2 СБОРОЧНЫЕ ЕДИНИЦЫ		
А4	1		1.020-1/83.2-10 02-07	КАРКАС ПР. КП-26 МАТЕРИАЛЫ	1	
	2			БЕТОН ТЯЖЕЛЫЙ М400		1.27М3
				1.020-1/83.2-9 02-08 2КВО 4.42-4.2 СБОРОЧНЫЕ ЕДИНИЦЫ		
А4	1		1.020-1/83.2-10 02-08	КАРКАС ПР. КП-27 МАТЕРИАЛЫ	1	
	2			БЕТОН ТЯЖЕЛЫЙ М400		1.25М3
				1.020-1/83.2-9 02-09 2КВ 4.42-2 СБОРОЧНЫЕ ЕДИНИЦЫ		
А4	1		1.020-1/83.2-10 02-09	КАРКАС ПР. КП-28 МАТЕРИАЛЫ	1	
	2			БЕТОН ТЯЖЕЛЫЙ М400		1.24М3
				1.020-1/83.2-9 02-10 2КВД 4.42-4.3 СБОРОЧНЫЕ ЕДИНИЦЫ		
А4	1		1.020-1/83.2-10 02-07	КАРКАС ПР. КП-26 МАТЕРИАЛЫ	1	
	2			БЕТОН ТЯЖЕЛЫЙ М500		1.27М3
				1.020-1/83.2-9 02-11 2КВО 4.42-4.3 СБОРОЧНЫЕ ЕДИНИЦЫ		
А4	1		1.020-1/83.2-10 02-08	КАРКАС ПР. КП-27 МАТЕРИАЛЫ	1	
	2			БЕТОН ТЯЖЕЛЫЙ М500		1.25М3

ВЗАМ. ИНВ №

ПОДПИСЬ И ДАТА

ИНВ № ПОДЛ

1.020-1/83 2-9 02

ЛИСТ 2

ЗАВОД ЖБИ

https://zavodjbi.com/

ФОРМАТ	ЗОНА	ПОЗ	ОБОЗНАЧЕНИЕ	НАИМЕНОВАНИЕ	КОЛ	ПРИМЕЧАНИЕ
				1.020-1/83.2-9 02-12 2КВД 4.42-1.4 СБОРОЧНЫЕ ЕДИНИЦЫ		
А4	1		1.020-1/83.2-10 02-10	КАРКАС ПР. КП-29	1	
				МАТЕРИАЛЫ		
	2			БЕТОН ТЯЖЕЛЫЙ М400		1.27М3
				1.020-1/83.2-9 02-13 2КВО 4.42-1.4 СБОРОЧНЫЕ ЕДИНИЦЫ		
А4	1		1.020-1/83.2-10 02-11	КАРКАС ПР. КП-30	1	
				МАТЕРИАЛЫ		
	2			БЕТОН ТЯЖЕЛЫЙ М400		1.25М3
				1.020-1/83.2-9 02-14 2КВД 4.42-2.4 СБОРОЧНЫЕ ЕДИНИЦЫ		
А4	1		1.020-1/83.2-10 02-12	КАРКАС ПР. КП-31	1	
				МАТЕРИАЛЫ		
	2			БЕТОН ТЯЖЕЛЫЙ М400		1.27М3
				1.020-1/83.2-9 02-15 2КВО 4.42-2.4 СБОРОЧНЫЕ ЕДИНИЦЫ		
А4	1		1.020-1/83.2-10 02-13	КАРКАС ПР. КП-32	1	
				МАТЕРИАЛЫ		
	2			БЕТОН ТЯЖЕЛЫЙ М400		1.25М3
				1.020-1/83.2-9 02-16 2КВД 4.42-3.4 СБОРОЧНЫЕ ЕДИНИЦЫ		
А4	1		1.020-1/83.2-10 02-14	КАРКАС ПР. КП-33	1	
				МАТЕРИАЛЫ		
	2			БЕТОН ТЯЖЕЛЫЙ М400		1.27М3
				1.020-1/83.2-9 02-17 2КВО 4.42-3.4 СБОРОЧНЫЕ ЕДИНИЦЫ		
А4	1		1.020-1/83.2-10 02-15	КАРКАС ПР. КП-34	1	
				МАТЕРИАЛЫ		
	2			БЕТОН ТЯЖЕЛЫЙ М400		1.25М3
				1.020-1/83.2-9 02-18 2КВД 4.42-4.4 СБОРОЧНЫЕ ЕДИНИЦЫ		
А4	1		1.020-1/83.2-10 02-16	КАРКАС ПР. КП-35	1	
				МАТЕРИАЛЫ		
	2			БЕТОН ТЯЖЕЛЫЙ М400		1.27М3

Савченко

ЭПВЦ Киев ЗНИИЭП

Оператор ТЛП КОРТ

Взам.инв.№ | Подпись и дата | Инв.№подл

1.020-1/83.2-9 02

Лист 3

ФОРМАТ	ЗОНА	ПОЗ	ОБОЗНАЧЕНИЕ	НАИМЕНОВАНИЕ	КОЛ	ПРИМЕЧАНИЕ
				1.020-1/83.2-9 02-19 2КВО 4.42-4.4 СБОРОЧНЫЕ ЕДИНИЦЫ		
А4	1		1.020-1/83.2-10 02-17	КАРКАС ПР. КП-36	1	
				МАТЕРИАЛЫ		
	2			БЕТОН ТЯЖЕЛЫЙ М400		1.25М3

Савченко

ЭПВЦ Киев ЗНИИЭП

Оператор ТЛП КОРТ

Взам.инв.№ | Подпись и дата | Инв.№подл

1.020-1/83.2-9 02

Лист 4

https://zavodjbi.com/

РИС. 1

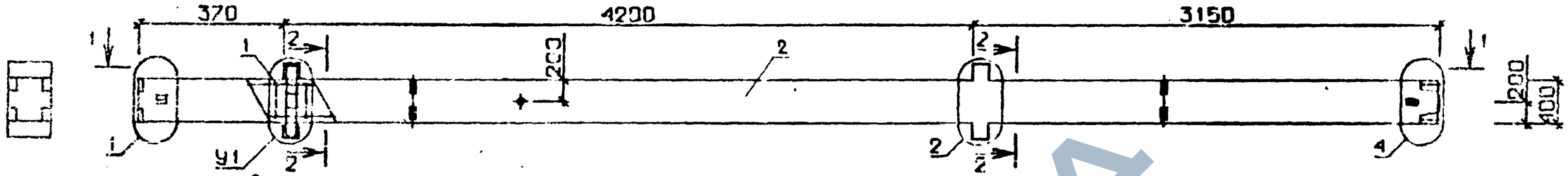

РИС. 2

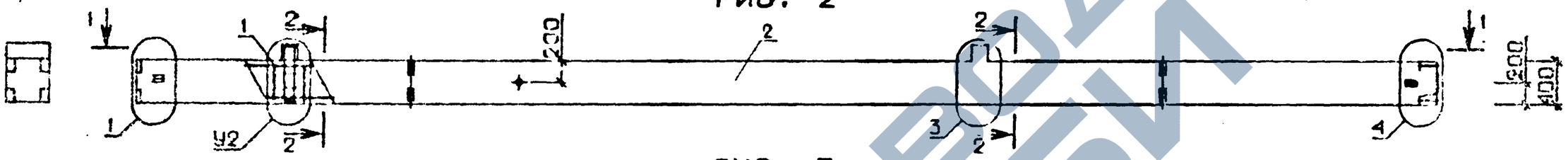

РИС. 3

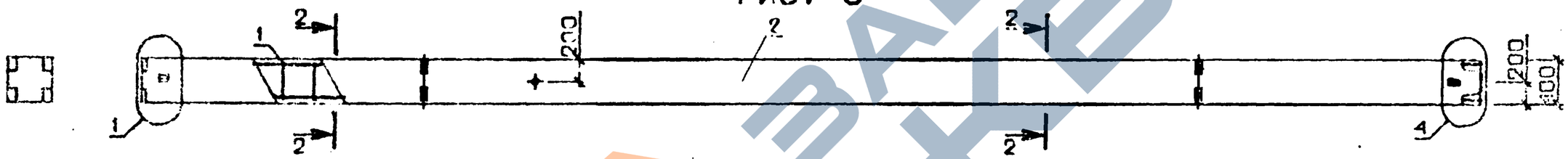

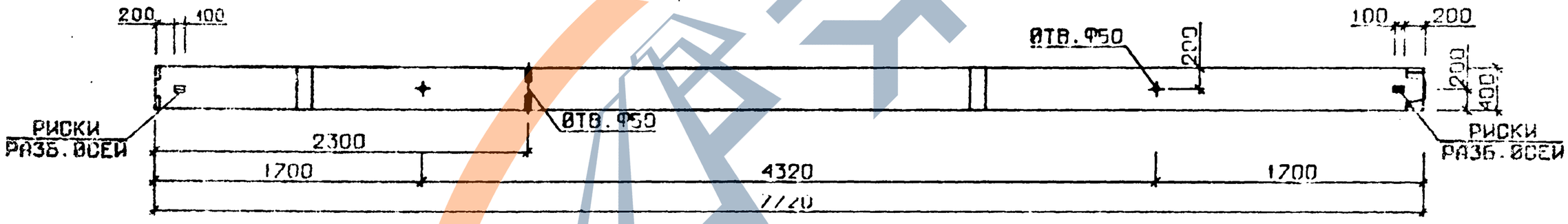

N УЗЛА	N ДОКУМЕНТА
1	1.020-1/83.2-9 ООУ П1
2	П1
3	П2
4	П2
6	П3
7	П3
8	П4
9	П4
10	П4

2-2

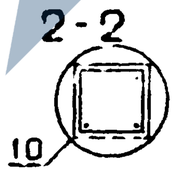

НАЧ. ОТД	ВОЛИНСКИЙ	
НАЧ.СТР	ПРИГОРЕВ	
ГЛ.КОНСТР	ШАЦ	
ГИП	КОЛДАШЕВА	
РАЗРАБ	СЛИВИНА	
ПРОВЕРИЛ	НИКОНОРОВА	
ИСПОЛНИЛ	ЛАКЕЕВА	

1.020-1/83.2-9 02 05

КОЛОННА 2КВ

СТАДИЯ	МАССА	МАСШТАБ
Р	СМ ТАБЛ	

ЛИСТ 1 ЛИСТОВ 2

ЦНИИЭП торгово-бытовых зданий и туристских комплексов

ОБОЗНАЧЕНИЕ	МАРКА	РИС	У1	У2	МАССА, кг
I.020-I/83.2-9 02	2КВД 4.42-I.I	I	6	-	3,I8
-0I	2КВО 4.42-I.I	2	-	7	3,I3
-02	2КВД 4.42-2.I	I	6	-	3,I8
-03	2КВО 4.42-2.I	2	-	7	3,I3
-04	2КВ 4.42-I	3	-	-	3,I0
-05	2КВД 4.42-3.2	I	8	-	3,I8
-06	2КВО 4.42-3.2	2	-	9	3,I3
-07	2КВД 4.42-4.2	I	8	-	3,I8
-08	2КВО 4.42-4.2	2	-	9	3,I3
-09	2КВ 4.42-2	3	-	-	3,I0
-I0	2КВД 4.42-4.3	I	8	-	3,I8
-II	2КВО 4.42-4.3	2	-	9	3,I3
-I2	2КВД 4.42-I.4	I	6	-	3,I8
-I3	2КВО 4.42-I.4	2	-	7	3,I3
-I4	2КВД 4.42-2.4	I	6	-	3,I8
-I5	2КВО 4.42-2.4	2	-	7	3,I3
-I6	2КВД 4.42-3.4	I	8	-	3,I8
-I7	2КВО 4.42-3.4	2	-	9	3,I3
-I8	2КВД 4.42-4.4	I	8	-	3,I8
-I9	2КВО 4.42-4.4	2	-	9	3,I3

ЭПВЦ КиевЗНИИЭП | Оператор ТПП КОРТ | Лихварь

ВЗАМ ИНВ № | ПОДП И ДАТА | ИНВ № ПОДЛ

I.020-I/83.2-9 02 СБ | ЛИСТ 2

ФОРМАТ А4

ЭПВЦ КиевЗНИИЭП | Оператор ГПП КОРТ | Савченко

ФОРМАТ	ЗОНА	ПОЗ	ОБОЗНАЧЕНИЕ	НАИМЕНОВАНИЕ	КОЛ.	ПРИМЕЧАНИЕ
				ДОКУМЕНТАЦИЯ		
А3			I.020-1/83.2-9 03СВ	СБОРОЧНЫЙ ЧЕРТЕЖ		
А3			I.020-1/83.2-9 00ВС	ВЫБОРКА СТАЛИ		
А3			I.020-1/83.2-9 00У	УЗЛЫ ОПАЛУБОЧНЫЕ		
А3			I.020-1/83.2-9 00ТО	ТЕХНИЧЕСКОЕ ОПИСАНИЕ		
				ПЕРЕМЕННЫЕ ДАННЫЕ ДЛЯ ИСПОЛНЕНИЙ:		
				I.020-1/83.2-9 03		
				3КВД 4.42-1.1		
				СБОРОЧНЫЕ ЕДИНИЦЫ		
А4	1		I.020-1/83.2-10 03	КАРКАС ПР. КП-37	1	
				МАТЕРИАЛЫ		
	2			БЕТОН ТЯЖЕЛЫЙ М300		1.96М3
				I.020-1/83.2-9 03-01		
				3КВО 4.42-1.1		
				СБОРОЧНЫЕ ЕДИНИЦЫ		
А4	1		I.020-1/83.2-10 03-01	КАРКАС ПР. КП-38	1	
				МАТЕРИАЛЫ		
	2			БЕТОН ТЯЖЕЛЫЙ М300		1.93М3
				I.020-1/83.2-9 03-02		
				3КВО 4.42-2.1		
				СБОРОЧНЫЕ ЕДИНИЦЫ		
А4	1		I.020-1/83.2-10 03-02	КАРКАС ПР. КП-39	1	
				МАТЕРИАЛЫ		
	2			БЕТОН ТЯЖЕЛЫЙ М300		1.93М3
				I.020-1/83.2-9 03-03		
				3КВ 4.42-1		
				СБОРОЧНЫЕ ЕДИНИЦЫ		
А4	1		I.020-1/83.2-10 03-03	КАРКАС ПР. КП-40	1	
				МАТЕРИАЛЫ		
	2			БЕТОН ТЯЖЕЛЫЙ М300		1.91М3
				I.020-1/83.2-9 03-04		
				3КВД 4.42-2.2		
				СБОРОЧНЫЕ ЕДИНИЦЫ		
А4	1		I.020-1/83.2-10 03-04	КАРКАС ПР. КП-41	1	
				МАТЕРИАЛЫ		
	2			БЕТОН ТЯЖЕЛЫЙ М400		1.96М3

ВЗАМ ИНВ № | ПОДПИСЬ И ДАТА | ИНВ № ПОДЛ

НАЧОТД	БОЛЫНСКИЙ	
Н.КОНТР	ПРИГОРЕВ	
ГЛ.КОНСТР	ШАЦ	
ГИП	НИКОНОРОВА	
РАЗРАБ	ЛАКТЕВА	
ПРОВЕРИЛ	КОЛДАШЕВА	
ИСПОЛНИЛ	БОГДАНОВА	

I.020-1/83.2-9 03

КОЛОННА 3КВ

СТАДИЯ	ЛИСТ	ЛИСТОВ
Р	I	3

ЦНИИЭП торгово-бытовых зданий и туристских комплексов

19839-18

ФОРМАТ А4

ФОРМАТ	ЗОНА	ПОЗ.	ОБОЗНАЧЕНИЕ	НАИМЕНОВАНИЕ	КОЛ	ПРИМЕЧАНИЕ
				1.020-1/83.2-9 03-05 ЗКВО 4.42-2.2 СБОРОЧНЫЕ ЕДИНИЦЫ		
А4	1		1.020-1/83.2-10 03-05	КАРКАС ПР. КП-42	1	
				МАТЕРИАЛЫ		
	2			БЕТОН ТЯЖЕЛЫЙ М400		1.93М3
				1.020-1/83.2-9 03-06 ЗКВ 4.42-2 СБОРОЧНЫЕ ЕДИНИЦЫ		
А4	1		1.020-1/83.2-10 03-06	КАРКАС ПР. КП-43	1	
				МАТЕРИАЛЫ		
	2			БЕТОН ТЯЖЕЛЫЙ М400		1.91М3
				1.020-1/83.2-9 03-07 ЗКВО 4.42-3.2 СБОРОЧНЫЕ ЕДИНИЦЫ		
А4	1		1.020-1/83.2-10 03-07	КАРКАС ПР. КП-44	1	
				МАТЕРИАЛЫ		
	2			БЕТОН ТЯЖЕЛЫЙ М400		1.93М3
				1.020-1/83.2-9 03-08 ЗКВД 4.42-3.3 СБОРОЧНЫЕ ЕДИНИЦЫ		
А4	1		1.020-1/83.2-10 03-08	КАРКАС ПР. КП-45	1	
				МАТЕРИАЛЫ		
	2			БЕТОН ТЯЖЕЛЫЙ М500		1.96М3
				1.020-1/83.2-9 03-09 ЗКВО 4.42-3.3 СБОРОЧНЫЕ ЕДИНИЦЫ		
А4	1		1.020-1/83.2-10 03-07	КАРКАС ПР. КП-44	1	
				МАТЕРИАЛЫ		
	2			БЕТОН ТЯЖЕЛЫЙ М500		1.93М3
				1.020-1/83.2-9 03-10 ЗКВД 4.42-1.4 СБОРОЧНЫЕ ЕДИНИЦЫ		
А4	1		1.020-1/83.2-10 03-09	КАРКАС ПР. КП-46	1	
				МАТЕРИАЛЫ		
	2			БЕТОН ТЯЖЕЛЫЙ М600		1.96М3
				1.020-1/83.2-9 03-11 ЗКВО 4.42-1.4 СБОРОЧНЫЕ ЕДИНИЦЫ		
А4	1		1.020-1/83.2-10 03-10	КАРКАС ПР. КП-47	1	
				МАТЕРИАЛЫ		
	2			БЕТОН ТЯЖЕЛЫЙ М600		1.93М3

САВЧЕНКО

ЭПВЦ Киев ЗНИИЭП

ОПЕРАТОР ТЛП КОРТ

ФОРМАТ	ЗОНА	ПОЗ.	ОБОЗНАЧЕНИЕ	НАИМЕНОВАНИЕ	КОЛ	ПРИМЕЧАНИЕ
				1.020-1/83.2-9 03-12 ЗКВД 4.42-2.4 СБОРОЧНЫЕ ЕДИНИЦЫ		
А4	1		1.020-1/83.2-10 03-11	КАРКАС ПР. КП-48	1	
				МАТЕРИАЛЫ		
	2			БЕТОН ТЯЖЕЛЫЙ М600		1.96М3
				1.020-1/83.2-9 03-13 ЗКВО 4.42-2.4 СБОРОЧНЫЕ ЕДИНИЦЫ		
А4	1		1.020-1/83.2-10 03-12	КАРКАС ПР. КП-49	1	
				МАТЕРИАЛЫ		
	2			БЕТОН ТЯЖЕЛЫЙ М600		1.93М3
				1.020-1/83.2-9 03-14 ЗКВД 4.42-3.4 СБОРОЧНЫЕ ЕДИНИЦЫ		
А4	1		1.020-1/83.2-10 03-13	КАРКАС ПР. КП-50	1	
				МАТЕРИАЛЫ		
	2			БЕТОН ТЯЖЕЛЫЙ М600		1.96М3
				1.020-1/83.2-9 03-15 ЗКВО 4.42-3.4 СБОРОЧНЫЕ ЕДИНИЦЫ		
А4	1		1.020-1/83.2-10 03-14	КАРКАС ПР. КП-51	1	
				МАТЕРИАЛЫ		
	2			БЕТОН ТЯЖЕЛЫЙ М600		1.93М3

ВЗАМ ИНВ №

ПОДПИСЬ И ДАТА

ИНВ №ПОДЛ

https://zavodjbi.com/

https://zavodjbi.com/

ЭПВЦ КиевЗНИИЭП | ОПЕРАТОР ТЛП КОРТ | ЛИХВАРЬ

РИС. 1

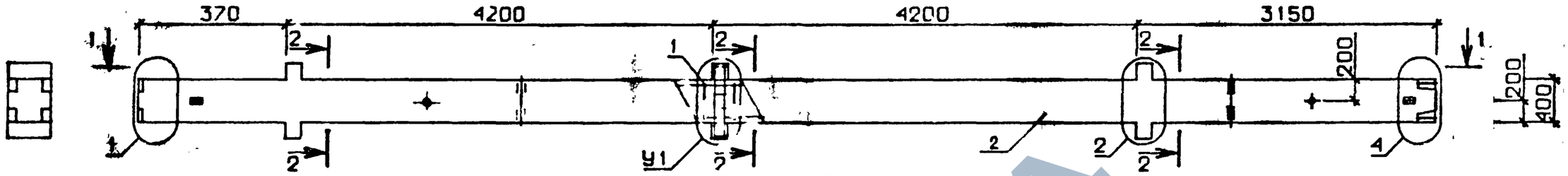

РИС. 2

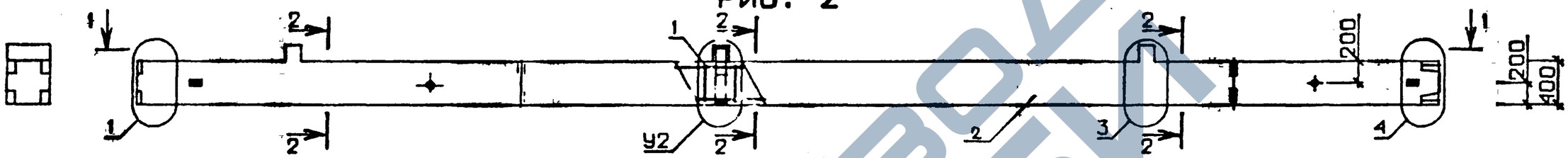

РИС. 3

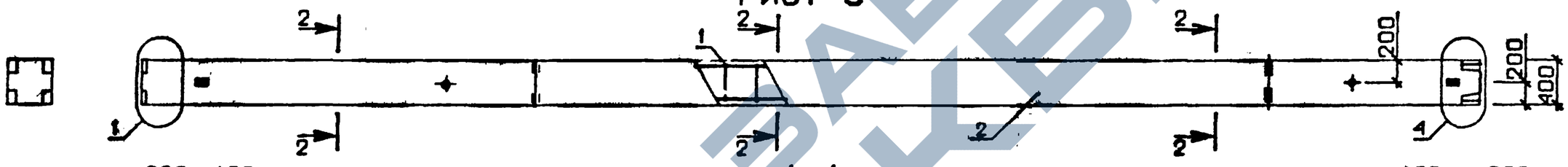

1-1

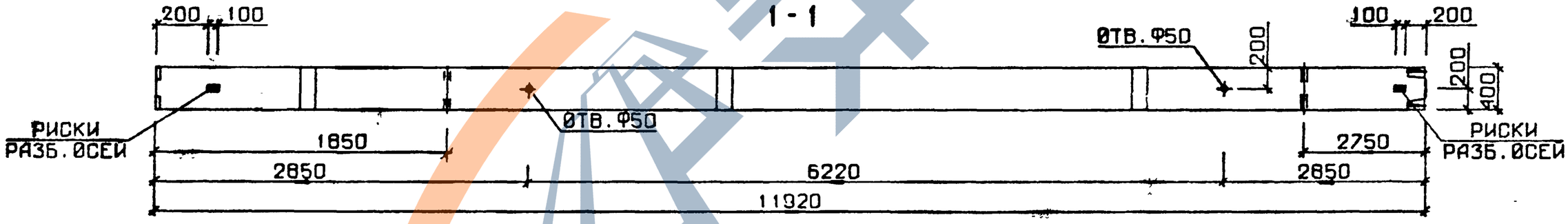

N УЗЛА	N ДОКУМЕНТА	
1	1.020-1/83.2-9 ООУ	П1
2		П1
3		П2
4		П2
6		П3
7		П3
8		П4
9		П4
10		П4

2-2

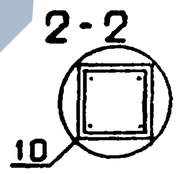

НАЧ ОТД	ВОЛЫНСКИЙ	
НКОНТР	ПРИГОРЕВ	
ГИПКОНСТР	ШАЦ	
ГИП	КОЛДАШЕВА	
РАЗРАБ	СЛИВИНА	
ПРОВЕРИЛ	НИКОНОРОВА	
ИСПОЛНИЛ	ЛАКЕЕВА	

1.020-1/83.2-9 03 ОБ

КОЛОННА 3КВ

СТАДИЯ	МАССА	МАСШТАБ
Р	СМ ТАБЛ	

ЛИСТ 1 | ЛИСТОВ 2

ЦНИИЭП торгово бытовых зданий и туристских комплексов

ВЗАМ ИНВ № | ПОДПИСЬ И ДАТА | ИНВ №ПОДЛ

19839 20

ФОРМАТ А3

https://zavodjbi.com/

КиевЗНИИЭП Инв. № подл. | Подпись и дата | Взам. инв. №

ОБОЗНАЧЕНИЕ	МАРКА	РИС	У1	У2	МАССА, т
I.020-I/83.2-9 03	3КВД 4.42-I.I	I	6	-	4,90
-0I	3КВО 4.42-I.I	2	-	7	4,83
-02	3КВО 4.42-2.I	2	-	7	4,83
-03	3КВ 4.42-I	3	-	-	4,88
-04	3КВД 4.42-2.2	I	6	-	4,90
-05	3КВО 4.42-2.2	2	-	7	4,83
-06	3КВ 4.42-2	3	-	-	4,88
-07	3КВО 4.42-3.2	2	-	9	4,83
-08	3КВД 4.42-3.3	I	8	-	4,90
-09	3КВО 4.42-3.3	2	-	9	4,83
-I0	3КВД 4.42-I.4	I	6	-	4,90
-II	3КВО 4.42-I.4	2	-	7	4,83
-I2	3КВД 4.42-2.4	I	6	-	4,90
-I3	3КВО 4.42-2.4	2	-	7	4,83
-I4	3КВД 4.42-3.4	I	8	-	4,90
-I5	3КВО 4.42-3.4	2	-	9	4,83

I.020-I/83.2-9 03 СБ		ЛИСТ 2

ФОРМАТ А4

САВЧЕНКО

ОПЕРАТОР ТЛП КОРТ

ЭПВЦ КиевЗНИИЭП

ФОРМАТ	ЗОНА	ПОЗ	ОБОЗНАЧЕНИЕ	НАИМЕНОВАНИЕ	КОЛ.	ПРИМЕЧАНИЕ
				ДОКУМЕНТАЦИЯ		
А3			1.020-1/83.2-9.04СБ	СБОРОЧНЫЙ ЧЕРТЕЖ		
А3			1.020-1/83.2-9 00ВС	ВЫБОРКА СТАЛИ		
А3			1.020-1/83.2-9 00У	УЗЛЫ ОПАЛУБОЧНЫЕ		
А3			1.020-1/83.2-9 00ТО	ТЕХНИЧЕСКОЕ ОПИСАНИЕ		
				ПЕРЕМЕННЫЕ ДАННЫЕ ДЛЯ ИСПОЛНЕНИЙ:		
				1.020-1/83.2-9 04		
				1КСД 4.42-1.1		
				СБОРОЧНЫЕ ЕДИНИЦЫ		
А4	1		1.020-1/83.2-10 04	КАРКАС ПР. КП-52	1	
				МАТЕРИАЛЫ		
	2			БЕТОН ТЯЖЕЛЫЙ М300		0.69М3
				1.020-1/83.2-9 04-01		
				1КС0 4.42-1.1		
				СБОРОЧНЫЕ ЕДИНИЦЫ		
А4	1		1.020-1/83.2-10 04-01	КАРКАС ПР. КП-53	1	
				МАТЕРИАЛЫ		
	2			БЕТОН ТЯЖЕЛЫЙ М300		0.68М3
				1.020-1/83.2-9 04-02		
				1КСД 4.42-2.1		
				СБОРОЧНЫЕ ЕДИНИЦЫ		
А4	1		1.020-1/83.2-10 04-02	КАРКАС ПР. КП-54	1	
				МАТЕРИАЛЫ		
	2			БЕТОН ТЯЖЕЛЫЙ М300		0.69М3
				1.020-1/83.2-9 04-03		
				1КС0 4.42-2.1		
				СБОРОЧНЫЕ ЕДИНИЦЫ		
А4	1		1.020-1/83.2-10 04-03	КАРКАС ПР. КП-55	1	
				МАТЕРИАЛЫ		
	2			БЕТОН ТЯЖЕЛЫЙ М300		0.68М3
				1.020-1/83.2-9 04-04		
				1КС 4.42-1		
				СБОРОЧНЫЕ ЕДИНИЦЫ		
А4	1		1.020-1/83.2-10 04-04	КАРКАС ПР. КП-56	1	
				МАТЕРИАЛЫ		
	2			БЕТОН ТЯЖЕЛЫЙ М300		0.67М3

Взам. инв. № | Подпись и дата | Инв. № подл.

НАЧ.ОТД	ВОЛЫНСКИЙ	
Н.КОНТР	ПРИГОРЕВ	
ГЛ.КОНСТР	ШАЦ	
ГИП	НИКОНОРОВА	
РАЗРАБ	ЛАКЕЕВА	
ПРОВЕРИЛ	КОЛДАШЕВА	
ИСПОЛНИЛ	БОГДАНОВА	

1.020-1/83.2-9 04

КОЛОННА IКС

СТАДИЯ	ЛИСТ	ЛИСТОВ
Р	I	7

ЦНИИЭП торговых, бытовых зданий и туристских комплексов

19839 21

ФОРМАТ А4

САВЧЕНКО

ОПЕРАТОР ТЛП КОРТ

ЭПВЦ Киев ЗНИИЭП

ФОРМАТ	ЗОНА	ПОЗ	ОБОЗНАЧЕНИЕ	НАИМЕНОВАНИЕ	КОЛ	ПРИМЕЧАНИЕ
				1.020-1/83.2-9 04-05 1КСД 4.42-1.3 СБОРОЧНЫЕ ЕДИНИЦЫ		
А4	1		1.020-1/83.2-10 04-05	КАРКАС ПР. КП-57	1	
				МАТЕРИАЛЫ		
	2			БЕТОН ТЯЖЕЛЫЙ М500		0.69М3
				1.020-1/83.2-9 04-06 1КСО 4.42-1.3 СБОРОЧНЫЕ ЕДИНИЦЫ		
А4	1		1.020-1/83.2-10 04-06	КАРКАС ПР. КП-58	1	
				МАТЕРИАЛЫ		
	2			БЕТОН ТЯЖЕЛЫЙ М500		0.68М3
				1.020-1/83.2-9 04-07 1КСД 4.42-2.3 СБОРОЧНЫЕ ЕДИНИЦЫ		
А4	1		1.020-1/83.2-10 04-07	КАРКАС ПР. КП-59	1	
				МАТЕРИАЛЫ		
	2			БЕТОН ТЯЖЕЛЫЙ М500		0.69М3
				1.020-1/83.2-9 04-08 1КСО 4.42-2.3 СБОРОЧНЫЕ ЕДИНИЦЫ		
А4	1		1.020-1/83.2-10 04-08	КАРКАС ПР. КП-60	1	
				МАТЕРИАЛЫ		
	2			БЕТОН ТЯЖЕЛЫЙ М500		0.68М3
				1.020-1/83.2-9 04-09 1КС 4.42-3 СБОРОЧНЫЕ ЕДИНИЦЫ		
А4	1		1.020-1/83.2-10 04-09	КАРКАС ПР. КП-61	1	
				МАТЕРИАЛЫ		
	2			БЕТОН ТЯЖЕЛЫЙ М500		0.67М3
				1.020-1/83.2-9 04-10 1КСД 4.42-3.2 СБОРОЧНЫЕ ЕДИНИЦЫ		
А4	1		1.020-1/83.2-10 04-10	КАРКАС ПР. КП-62	1	
				МАТЕРИАЛЫ		
	2			БЕТОН ТЯЖЕЛЫЙ М400		0.69М3
				1.020-1/83.2-9 04-11 1КСО 4.42-3.2 СБОРОЧНЫЕ ЕДИНИЦЫ		
А4	1		1.020-1/83.2-10 04-11	КАРКАС ПР. КП-63	1	
				МАТЕРИАЛЫ		
	2			БЕТОН ТЯЖЕЛЫЙ М400		0.68М3

ВЗАМ.ИНВ.№

ПОДПИСЬ И ДАТА

ИНВ.№ ПОДЛ.

САВЧЕНКО

ОПЕРАТОР ТЛП КОРТ

ЭПВЦ Киев ЗНИИЭП

ФОРМАТ	ЗОНА	ПОЗ	ОБОЗНАЧЕНИЕ	НАИМЕНОВАНИЕ	КОЛ	ПРИМЕЧАНИЕ
				1.020-1/83.2-9 04-12 1КСД 4.42-4.2 СБОРОЧНЫЕ ЕДИНИЦЫ		
А4	1		1.020-1/83.2-10 04-12	КАРКАС ПР. КП-64	1	
				МАТЕРИАЛЫ		
	2			БЕТОН ТЯЖЕЛЫЙ М400		0.69М3
				1.020-1/83.2-9 04-13 1КСО 4.42-4.2 СБОРОЧНЫЕ ЕДИНИЦЫ		
А4	1		1.020-1/83.2-10 04-13	КАРКАС ПР. КП-65	1	
				МАТЕРИАЛЫ		
	2			БЕТОН ТЯЖЕЛЫЙ М400		0.68М3
				1.020-1/83.2-9 04-14 1КС 4.42-2 СБОРОЧНЫЕ ЕДИНИЦЫ		
А4	1		1.020-1/83.2-10 04-09	КАРКАС ПР. КП-61	1	
				МАТЕРИАЛЫ		
	2			БЕТОН ТЯЖЕЛЫЙ М400		0.67М3
				1.020-1/83.2-9 04-15 1КСД 4.42-3.3 СБОРОЧНЫЕ ЕДИНИЦЫ		
А4	1		1.020-1/83.2-10 04-10	КАРКАС ПР. КП-62	1	
				МАТЕРИАЛЫ		
	2			БЕТОН ТЯЖЕЛЫЙ М500		0.69М3
				1.020-1/83.2-9 04-16 1КСО 4.42-3.3 СБОРОЧНЫЕ ЕДИНИЦЫ		
А4	1		1.020-1/83.2-10 04-11	КАРКАС ПР. КП-63	1	
				МАТЕРИАЛЫ		
	2			БЕТОН ТЯЖЕЛЫЙ М500		0.68М3
				1.020-1/83.2-9 04-17 1КСД 4.42-4.3 СБОРОЧНЫЕ ЕДИНИЦЫ		
А4	1		1.020-1/83.2-10 04-12	КАРКАС ПР. КП-64	1	
				МАТЕРИАЛЫ		
	2			БЕТОН ТЯЖЕЛЫЙ М500		0.69М3
				1.020-1/83.2-9 04-18 1КСО 4.42-4.3 СБОРОЧНЫЕ ЕДИНИЦЫ		
А4	1		1.020-1/83.2-10 04-13	КАРКАС ПР. КП-65	1	
				МАТЕРИАЛЫ		
	2			БЕТОН ТЯЖЕЛЫЙ М500		0.68М3

ВЗАМ.ИНВ.№

ПОДПИСЬ И ДАТА

ИНВ.№ ПОДЛ.

ФОРМАТ	ЗОНА	ПОЗ.	ОБОЗНАЧЕНИЕ	НАИМЕНОВАНИЕ	КОЛ	ПРИМЕЧАНИЕ
А4	1		1.020-1/83.2-10 04-14	1.020-1/83.2-9 04-19 1КСД 4.42-1.4 СБОРОЧНЫЕ ЕДИНИЦЫ КАРКАС ПР. КП-66 МАТЕРИАЛЫ БЕТОН ТЯЖЕЛЫЙ М500	1	0.69М3
	2					
А4	1		1.020-1/83.2-10 04-15	1.020-1/83.2-9 04-20 1КСО 4.42-1.4 СБОРОЧНЫЕ ЕДИНИЦЫ КАРКАС ПР. КП-67 МАТЕРИАЛЫ БЕТОН ТЯЖЕЛЫЙ М500	1	0.68М3
	2					
А4	1		1.020-1/83.2-10 04-16	1.020-1/83.2-9 04-21 1КСД 4.42-2.4 СБОРОЧНЫЕ ЕДИНИЦЫ КАРКАС ПР. КП-68 МАТЕРИАЛЫ БЕТОН ТЯЖЕЛЫЙ М500	1	0.69М3
	2					
А4	1		1.020-1/83.2-10 04-17	1.020-1/83.2-9 04-22 1КСО 4.42-2.4 СБОРОЧНЫЕ ЕДИНИЦЫ КАРКАС ПР. КП-69 МАТЕРИАЛЫ БЕТОН ТЯЖЕЛЫЙ М500	1	0.68М3
	2					
А4	1		1.020-1/83.2-10 04-18	1.020-1/83.2-9 04-23 1КС 4.42-4 СБОРОЧНЫЕ ЕДИНИЦЫ КАРКАС ПР. КП-70 МАТЕРИАЛЫ БЕТОН ТЯЖЕЛЫЙ М500	1	0.67М3
	2					
А4	1		1.020-1/83.2-10 04-19	1.020-1/83.2-9 04-24 1КСД 4.42-3.4 СБОРОЧНЫЕ ЕДИНИЦЫ КАРКАС ПР. КП-71 МАТЕРИАЛЫ БЕТОН ТЯЖЕЛЫЙ М500	1	0.69М3
	2					
А4	1		1.020-1/83.2-10 04-20	1.020-1/83.2-9 04-25 1КСО 4.42-3.4 СБОРОЧНЫЕ ЕДИНИЦЫ КАРКАС ПР. КП-72 МАТЕРИАЛЫ БЕТОН ТЯЖЕЛЫЙ М500	1	0.68М3
	2					

ТЛП КОРТ Киев ЗНИИЭП

1.020-1/83.2-9 04

Лист 4

ФОРМАТ	ЗОНА	ПОЗ.	ОБОЗНАЧЕНИЕ	НАИМЕНОВАНИЕ	КОЛ	ПРИМЕЧАНИЕ
А4	1		1.020-1/83.2-10 04-21	1.020-1/83.2-9 04-26 1КСД 4.42-4.4 СБОРОЧНЫЕ ЕДИНИЦЫ КАРКАС ПР. КП-73 МАТЕРИАЛЫ БЕТОН ТЯЖЕЛЫЙ М500	1	0.69М3
	2					
А4	1		1.020-1/83.2-10 04-22	1.020-1/83.2-9 04-27 1КСО 4.42-4.4 СБОРОЧНЫЕ ЕДИНИЦЫ КАРКАС ПР. КП-74 МАТЕРИАЛЫ БЕТОН ТЯЖЕЛЫЙ М500	1	0.68М3
	2					
А4	1		1.020-1/83.2-10 04-23	1.020-1/83.2-9 04-28 1КСД 4.42-1.5 СБОРОЧНЫЕ ЕДИНИЦЫ КАРКАС ПР. КП-75 МАТЕРИАЛЫ БЕТОН ТЯЖЕЛЫЙ М400	1	0.69М3
	2					
А4	1		1.020-1/83.2-10 04-24	1.020-1/83.2-9 04-29 1КСО 4.42-1.5 СБОРОЧНЫЕ ЕДИНИЦЫ КАРКАС ПР. КП-76 МАТЕРИАЛЫ БЕТОН ТЯЖЕЛЫЙ М400	1	0.68М3
	2					
А4	1		1.020-1/83.2-10 04-25	1.020-1/83.2-9 04-30 1КСД 4.42-2.5 СБОРОЧНЫЕ ЕДИНИЦЫ КАРКАС ПР. КП-77 МАТЕРИАЛЫ БЕТОН ТЯЖЕЛЫЙ М400	1	0.69М3
	2					
А4	1		1.020-1/83.2-10 04-26	1.020-1/83.2-9 04-31 1КСО 4.42-2.5 СБОРОЧНЫЕ ЕДИНИЦЫ КАРКАС ПР. КП-78 МАТЕРИАЛЫ БЕТОН ТЯЖЕЛЫЙ М400	1	0.68М3
	2					
А4	1		1.020-1/83.2-10 04-27	1.020-1/83.2-9 04-32 1КС 4.42-5 СБОРОЧНЫЕ ЕДИНИЦЫ КАРКАС ПР. КП-79 МАТЕРИАЛЫ БЕТОН ТЯЖЕЛЫЙ М400	1	0.67М3
	2					

ОПЕРАТОР ТЛП КОРТ ЭГ.ВЦ Киев ЗНИИЭП

ИНВ № ПОДЛ. ПОДПИСЬ И ДАТА ВЗАМ. ИНВ №

1.020-1/83.2-9 04

Лист 5

САВАВОД ЖБИ

ФОРМАТ	ЗОНА	ПОЗ	ОБОЗНАЧЕНИЕ	НАИМЕНОВАНИЕ	КОЛ	ПРИМЕЧАНИЕ
А4	1	2	1.020-1/83.2-10 04-23	1.020-1/83.2-9 04-33 1КСД 4.42-1.6 СБОРОЧНЫЕ ЕДИНИЦЫ КАРКАС ПР. КП-75 МАТЕРИАЛЫ БЕТОН ТЯЖЕЛЫЙ М500	1	0.69М3
А4	1	2	1.020-1/83.2-10 04-24	1.020-1/83.2-9 04-34 1КСО 4.42-1.6 СБОРОЧНЫЕ ЕДИНИЦЫ КАРКАС ПР. КП-76 МАТЕРИАЛЫ БЕТОН ТЯЖЕЛЫЙ М500	1	0.68М3
А4	1	2	1.020-1/83.2-10 04-25	1.020-1/83.2-9 04-35 1КСД 4.42-2.6 СБОРОЧНЫЕ ЕДИНИЦЫ КАРКАС ПР. КП-77 МАТЕРИАЛЫ БЕТОН ТЯЖЕЛЫЙ М500	1	0.69М3
А4	1	2	1.020-1/83.2-10 04-26	1.020-1/83.2-9 04-36 1КСО 4.42-2.6 СБОРОЧНЫЕ ЕДИНИЦЫ КАРКАС ПР. КП-78 МАТЕРИАЛЫ БЕТОН ТЯЖЕЛЫЙ М500	1	0.68М3
А4	1	2	1.020-1/83.2-10 04-27	1.020-1/83.2-9 04-37 1КС 4.42-6 СБОРОЧНЫЕ ЕДИНИЦЫ КАРКАС ПР. КП-79 МАТЕРИАЛЫ БЕТОН ТЯЖЕЛЫЙ М500	1	0.67М3
А4	1	2	1.020-1/83.2-10 04-28	1.020-1/83.2-9 04-38 1КСД 4.42-3.5 СБОРОЧНЫЕ ЕДИНИЦЫ КАРКАС ПР. КП-80 МАТЕРИАЛЫ БЕТОН ТЯЖЕЛЫЙ М400	1	0.69М3
А4	1	2	1.020-1/83.2-10 04-29	1.020-1/83.2-9 04-39 1КСО 4.42-3.5 СБОРОЧНЫЕ ЕДИНИЦЫ КАРКАС ПР. КП-8I МАТЕРИАЛЫ БЕТОН ТЯЖЕЛЫЙ М400	1	0.68М3

САВЧЕНКО
ОПЕРАТОР ТЛП КОРТ
ЭПВЦ Киев ЗНИИЭП
ВЗАМ ИНВ №
ПОДПИСЬ И ДАТА
ИНВ №ПОДЛ

ФОРМАТ	ЗОНА	ПОЗ	ОБОЗНАЧЕНИЕ	НАИМЕНОВАНИЕ	КОЛ	ПРИМЕЧАНИЕ
А4	1	2	1.020-1/83.2-10 04-30	1.020-1/83.2-9 04-40 1КСД 4.42-4.5 СБОРОЧНЫЕ ЕДИНИЦЫ КАРКАС ПР. КП-82 МАТЕРИАЛЫ БЕТОН ТЯЖЕЛЫЙ М400	1	0.69М3
А4	1	2	1.020-1/83.2-10 04-31	1.020-1/83.2-9 04-41 1КСО 4.42-4.5 СБОРОЧНЫЕ ЕДИНИЦЫ КАРКАС ПР. КП-83 МАТЕРИАЛЫ БЕТОН ТЯЖЕЛЫЙ М400	1	0.68М3
А4	1	2	1.020-1/83.2-10 04-28	1.020-1/83.2-9 04-42 1КСД 4.42-3.6 СБОРОЧНЫЕ ЕДИНИЦЫ КАРКАС ПР. КП-80 МАТЕРИАЛЫ БЕТОН ТЯЖЕЛЫЙ М500	1	0.69М3
А4	1	2	1.020-1/83.2-10 04-29	1.020-1/83.2-9 04-43 1КСО 4.42-3.6 СБОРОЧНЫЕ ЕДИНИЦЫ КАРКАС ПР. КП-8I МАТЕРИАЛЫ БЕТОН ТЯЖЕЛЫЙ М500	1	0.68М3
А4	1	2	1.020-1/83.2-10 04-30	1.020-1/83.2-9 04-44 1КСД 4.42-4.6 СБОРОЧНЫЕ ЕДИНИЦЫ КАРКАС ПР. КП-82 МАТЕРИАЛЫ БЕТОН ТЯЖЕЛЫЙ М500	1	0.69М3
А4	1	2	1.020-1/83.2-10 04-31	1.020-1/83.2-9 04-45 1КСО 4.42-4.6 СБОРОЧНЫЕ ЕДИНИЦЫ КАРКАС ПР. КП-83 МАТЕРИАЛЫ БЕТОН ТЯЖЕЛЫЙ М500	1	0.68М3

САВЧЕНКО
ОПЕРАТОР ТЛП КОРТ
ЭПВЦ Киев ЗНИИЭП
ВЗАМ ИНВ №
ПОДПИСЬ И ДАТА
ИНВ №ПОДЛ

ЗАВОД ЖБИ

N УЗЛА	N ДОКУМЕНТА
2	1.020-1/83.2-9 ООУ П1
3	П2
4	П2
5	П2
6	П3
7	П3
8	П4
9	П4
10	П4

РИС. 1.

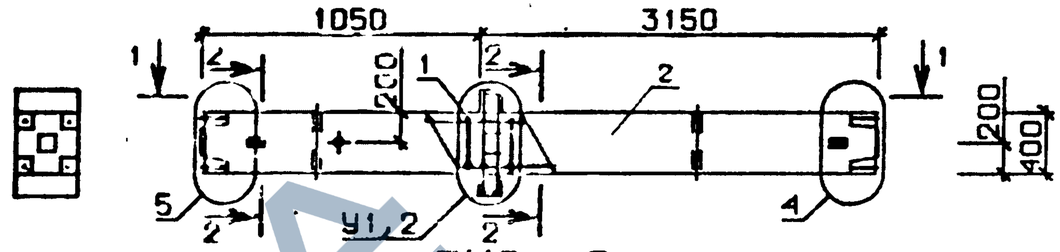

РИС. 2

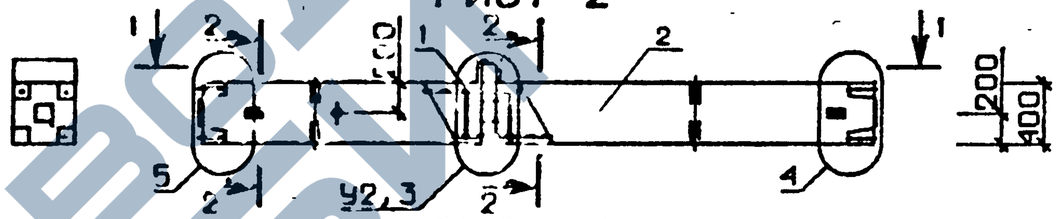

РИС. 3

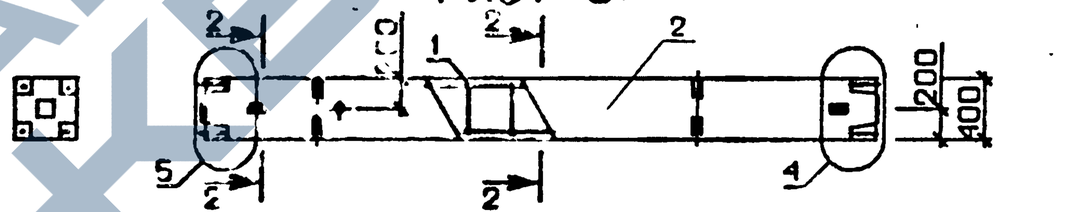

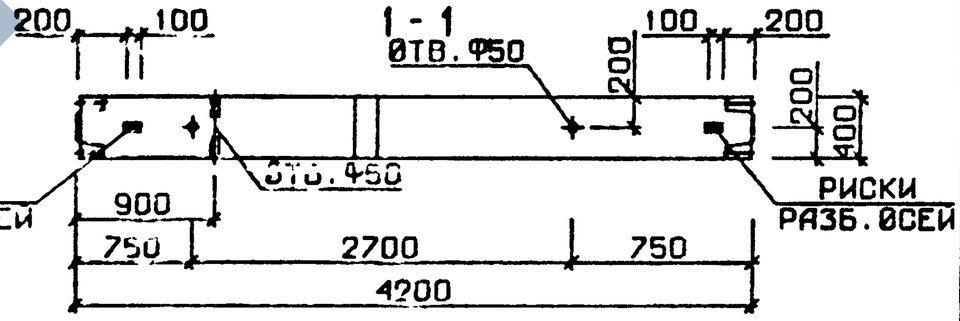

2-2

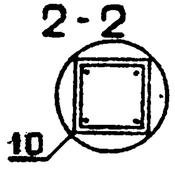

НАЧ ОТД	ВОЛЫНСКИЙ		
Н.КОНТР	ПРИГОРЕВ		
Гл.КОНСТР	ШАЦ		
ГИП	КОЛДАШЕВА		
РАЗРАБ	СЛИВИНА		
ПРОВЕРИЛ	НИКОНОРОВА		
ИСПОЛНИЛ	ЛАРЕЕВА		

1.020-1/83.2-9 04 СБ

КОЛОННА 1КС

СТАДИЯ	МАССА	МАСШТАБ
Р	СМ ТАБЛ	

ЛИСТ 1 ЛИСТОВ 2

ЦНИИЭП торгово бытовых зданий и туристских комплексов

ОБОЗНАЧЕНИЕ	МАРКА	РИС	У1	У2	МАССА, т
I.020-I/83.2-9 04	IКСД 4.42-I.I	I	6	-	I,73
-0I	IКСО 4.42-I.I	2	-	7	I,70
-02	IКСД 4.42-2.I	I	6	-	I,73
-03	IКСО 4.42-2.I	2	-	7	I,70
-04	IКС 4.42-I	3	-	-	I,68
-05	IКСД 4.42-I.3	I	6	-	I,73
-06	IКСО 4.42-I.3	2	-	7	I,70
-07	IКСД 4.42-2.3	I	6	-	I,73
-08	IКСО 4.42-2.3	2	-	7	I,70
-09	IКС 4.42-3	3	-	-	I,68
-I0	IКСД 4.42-3.2	I	8	-	I,73
-II	IКСО 4.42-3.2	2	-	9	I,70
-I2	IКСД 4.42-4.2	I	8	-	I,73
-I3	IКСО 4.42-4.2	2	-	9	I,70
-I4	IКС 4.42-2	3	-	-	I,68
-I5	IКСД 4.42-3.3	I	8	-	I,73
-I6	IКСО 4.42-3.3	2	-	9	I,70
-I7	IКСД 4.42-4.3	I	8	-	I,73
-I8	IКСО 4.42-4.3	2	-	9	I,70
-I9	IКСД 4.42-I.4	I	6	-	I,73
-20	IКСО 4.42-I.4	2	-	7	I,70
-2I	IКСД 4.42-2.4	I	6	-	I,73
-22	IКСО 4.42-2.4	2	-	7	I,70
-23	IКС 4.42-4	3	-	-	I,68
-24	IКСД 4.42-3.4	I	8	-	I,73
-25	IКСО 4.42-3.4	2	-	9	I,70
-26	IКСД 4.42-4.4	I	8	-	I,73
-27	IКСО 4.42-4.4	2	-	9	I,70
-28	IКСД 4.42-I.5	I	6	-	I,73
-29	IКСО 4.42-I.5	2	-	7	I,70
-30	IКСД 4.42-2.5	I	6	-	I,73
-3I	IКСО 4.42-2.5	2	-	7	I,70
-32	IКС 4.42-5	3	-	-	I,68
-33	IКСД 4.42-I.6	I	6	-	I,73
-34	IКСО 4.42-I.6	2	-	7	I,70
-35	IКСД 4.42-2.6	I	6	-	I,73
-36	IКСО 4.42-2.6	2	-	7	I,70
-37	IКС 4.42-6	3	-	-	I,68
-38	IКСД 4.42-3.5	I	8	-	I,73
-39	IКСО 4.42-3.5	2	-	9	I,70
-40	IКСД 4.42-4.5	I	8	-	I,73
-4I	IКСО 4.42-4.5	2	-	9	I,70
-42	IКСД 4.42-3.6	I	8	-	I,73
-43	IКСО 4.42-3.6	2	-	9	I,70
-44	IКСД 4.42-4.6	I	8	-	I,73
-45	IКСО 4.42-4.6	2	-	9	I,70

ЭПВЦ КиевЗНИИЭП — Оператор ТПП КОРТ — Лихварь

Взам. инв.№ | Подп. и дата | Инв. № подл

I.020-I/83.2-9 04 СБ — Лист 2

Формат А4

ФОРМАТ	ЗОНА	ПОЗ	ОБОЗНАЧЕНИЕ	НАИМЕНОВАНИЕ	КОЛ.	ПРИМЕЧАНИЕ
				ДОКУМЕНТАЦИЯ		
А3			1.020-1/83.2-9 05СБ	СБОРОЧНЫЙ ЧЕРТЕЖ		
А3			1.020-1/83.2-9 00ВС	ВЫБОРКА СТАЛИ		
А3			1.020-1/83.2-9 00У	УЗЛЫ ОПАЛУБОЧНЫЕ		
А3			1.020-1/83.2-9 00ТО	ТЕХНИЧЕСКОЕ ОПИСАНИЕ		
				ПЕРЕМЕННЫЕ ДАННЫЕ ДЛЯ ИСПОЛНЕНИЙ:		
				1.020-1/83.2-9 05		
				2КСД 4.42-1.1		
				СБОРОЧНЫЕ ЕДИНИЦЫ		
А4	1		1.020-1/83.2-10 05	КАРКАС ПР. КП-84	1	
				МАТЕРИАЛЫ		
	2			БЕТОН ТЯЖЕЛЫЙ М300		1.38М3
				1.020-1/83.2-9 05-01		
				2КСО 4.42-1.1		
				СБОРОЧНЫЕ ЕДИНИЦЫ		
А4	1		1.020-1/83.2-10 05-01	КАРКАС ПР. КП-85	1	
				МАТЕРИАЛЫ		
	2			БЕТОН ТЯЖЕЛЫЙ М300		1.36М3
				1.020-1/83.2-9 05-02		
				2КС 4.42-1		
				СБОРОЧНЫЕ ЕДИНИЦЫ		
А4	1		1.020-1/83.2-10 05-02	КАРКАС ПР. КП-86	1	
				МАТЕРИАЛЫ		
	2			БЕТОН ТЯЖЕЛЫЙ М300		1.34М3
				1.020-1/83.2-9 05-03		
				2КСД 4.42-1.2		
				СБОРОЧНЫЕ ЕДИНИЦЫ		
А4	1		1.020-1/83.2-10 05-03	КАРКАС ПР. КП-87	1	
				МАТЕРИАЛЫ		
	2			БЕТОН ТЯЖЕЛЫЙ М400		1.38М3
				1.020-1/83.2-9 05-04		
				2КСО 4.42-1.2		
				СБОРОЧНЫЕ ЕДИНИЦЫ		
А4	1		1.020-1/83.2-10 05-04	КАРКАС ПР. КП-88	1	
				МАТЕРИАЛЫ		
	2			БЕТОН ТЯЖЕЛЫЙ М400		1.36М3

ЭПВЦ КиевЗНИИЭП — Оператор ТПП КОРТ — Савченко

Взам. инв.№ | Подпись и дата | Инв.№ подл

Нач.отд	Волынский	
Н.контр	Григорев	
Гл.констр	Шац	
ГИП	Никонорова	
Разраб	Лакеева	
Проверил	Колдашева	
Исполнил	Богданова	

1.020-1/83.2-9 05

КОЛОННА 2КС

СТАДИЯ	ЛИСТ	ЛИСТОВ
Р	I	2

ЦНИИЭП торгово-бытовых зданий и туристских комплексов

Формат А4

ФОРМАТ	ЗОНА	ПОЗ.	ОБОЗНАЧЕНИЕ	НАИМЕНОВАНИЕ	КОЛ	ПРИМЕЧАНИЕ
А4	1		1.020-1/83.2-10 05-05	1.020-1/83.2-9 05-05 2КС0 4.42-2.2 СБОРОЧНЫЕ ЕДИНИЦЫ КАРКАС ПР. КП-89 МАТЕРИАЛЫ БЕТОН ТЯЖЕЛЫЙ М400	1	1.36М3
	2					
А4	1		1.020-1/83.2-10 05-06	1.020-1/83.2-9 05-06 2КС 4.42-2 СБОРОЧНЫЕ ЕДИНИЦЫ КАРКАС ПР. КП-90 МАТЕРИАЛЫ БЕТОН ТЯЖЕЛЫЙ М400	1	1.34М3
	2					
А4	1		1.020-1/83.2-10 05-07	1.020-1/83.2-9 05-07 2КСД 4.42-2.3 СБОРОЧНЫЕ ЕДИНИЦЫ КАРКАС ПР. КП-91 МАТЕРИАЛЫ БЕТОН ТЯЖЕЛЫЙ М500	1	1.38М3
	2					
А4	1		1.020-1/83.2-10 05-05	1.020-1/83.2-9 05-08 2КС0 4.42-2.3 СБОРОЧНЫЕ ЕДИНИЦЫ КАРКАС ПР. КП-89 МАТЕРИАЛЫ БЕТОН ТЯЖЕЛЫЙ М500	1	1.36М3
	2					
А4	1		1.020-1/83.2-10 05-06	1.020-1/83.2-9 05-09 2КС 4.42-3 СБОРОЧНЫЕ ЕДИНИЦЫ КАРКАС ПР. КП-90 МАТЕРИАЛЫ БЕТОН ТЯЖЕЛЫЙ М500	1	1.34М3
	2					
А4	1		1.020-1/83.2-10 05-08	1.020-1/83.2-9 05-10 2КСД 4.42-2.4 СБОРОЧНЫЕ ЕДИНИЦЫ КАРКАС ПР. КП-92 МАТЕРИАЛЫ БЕТОН ТЯЖЕЛЫЙ М500	1	1.38М3
	2					
А4	1		1.020-1/83.2-10 05-09	1.020-1/83.2-9 05-11 2КС0 4.42-2.4 СБОРОЧНЫЕ ЕДИНИЦЫ КАРКАС ПР. КП-93 МАТЕРИАЛЫ БЕТОН ТЯЖЕЛЫЙ М500	1	1.36М3
	2					

ТЛП КОРТ Киев ЗНИИЭП

1.020-1/83.2-9 05

ЛИСТ 2

ФОРМАТ А4

ЭПВЦ Киев ЗНИИЭП

ОПЕРАТОР ТЛП КОРТ

ВЗАМ.ИНВ.№

ПОДПИСЬ И ДАТА

ИНВ №ПОДЛ

ЛИСТ

19839 27

ФОРМАТ А4

ЭПВЦ КиевЗНИИЭП | ОПЕРАТОР ТЛП КОРТ | Лихварь

РИС. 1

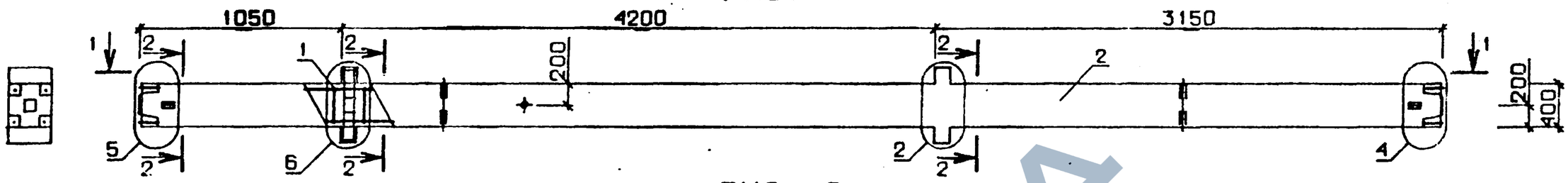

РИС. 2

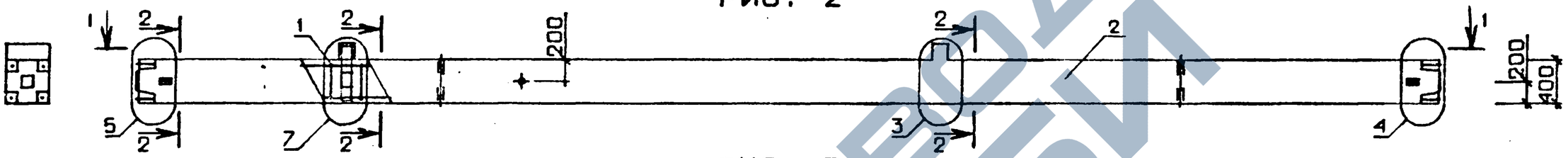

РИС. 3

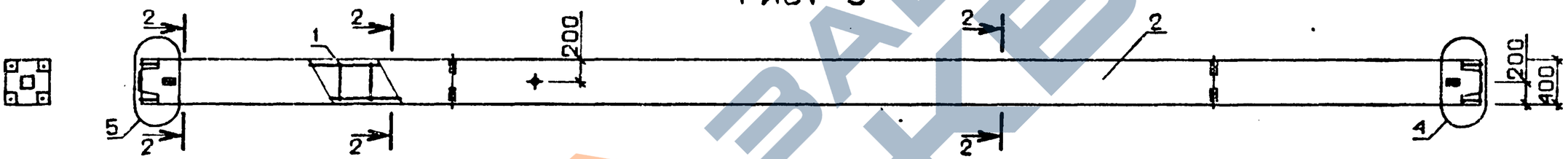

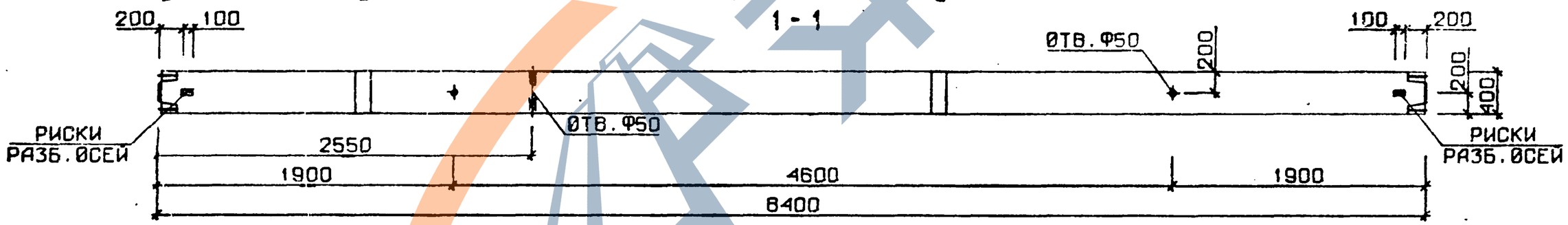

N УЗЛА	N ДОКУМЕНТА	
2	1.020-1/83.2-9 ООУ	Л 1
3		Л 2
4		Л 2
5		Л 2
6		Л 3
7		Л 3
10		Л 4

2-2

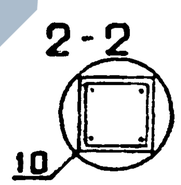

НАЧ. ОТД.	ВОЛЫНСКИЙ	
Н.КОНТР.	ПРИГОРЕВ	
ГЛ.КОНСТР.	ШАЦ	
ГИП	КОЛДАШЕВА	
РАЗРАБ.	СЛИВИНА	
ПРОВЕРИЛ	НИКОЮРОВА	
ИСПОЛНИЛ	ЛАКЕЕВА	

1.020-1/83.2-9 05 СБ

КОЛОННА 2КС

СТАДИЯ	МАССА	МАСШТАБ
Р	СМ ТАБЛ	
ЛИСТ 1	ЛИСТОВ 2	

ЦНИИЭП торгово-бытовых зданий и туристских комплексов

ВЗАМ. ИНВ № | ПОДПИСЬ И ДАТА | ИНВ № ПОДЛ.

19839 28

ФОРМАТ А3

https://zavodjbi.com/

КиевЗНИИЭП ТЛП КОРТ

ОБОЗНАЧЕНИЕ	МАРКА	РИС	МАССА, т
I.020-I/83.2-9 05	2КСД 4.42-I.I	I	3,45
-0I	2КСО 4.42-I.I	2	3,40
-02	2КС 4.42-I	3	3,35
-03	2КСД 4.42-I.2	I	3,45
-04	2КСО 4.42-I.2	2	3,40
-05	2КСО 4.42-2.2	2	3,40
-06	2КС 4.42-2	3	3,35
-07	2КСД 4.42-2.3	I	3,45
-08	2КСО 4.42-2.3	2	3,40
-09	2КС 4.42-3	3	3,35
-I0	2КСД 4.42-2.4	I	3,45
-II	2КСО 4.42-2.4	2	3,40

I.020-I/83.2-9 05 СБ	ЛИСТ	2

ФОРМАТ А4

САВЧЕНКО

ОПЕРАТОР ТЛП КОРТ

ЭПВЦ КиевЗНИИЭП

ФОРМАТ	ЗОНА	ПОЗ	ОБОЗНАЧЕНИЕ	НАИМЕНОВАНИЕ	КОЛ.	ПРИМЕЧАНИЕ
				ДОКУМЕНТАЦИЯ		
А3			1.020-1/83.2-9 06СБ	СБОРОЧНЫЙ ЧЕРТЕЖ		
А3			1.020-1/83.2-9 00ВС	ВЫБОРКА СТАЛИ		
А3			1.020-1/83.2-9 00У	УЗЛЫ ОПАЛУБОЧНЫЕ		
А3			1.020-1/83.2-9 00ТО	ТЕХНИЧЕСКОЕ ОПИСАНИЕ		
				ПЕРЕЧЕНЬ ДАННЫХ ДЛЯ ИСПОЛНЕНИЙ:		
				1.020-1/83.2-9 06		
				1КНО 4.42-1.1		
				СБОРОЧНЫЕ ЕДИНИЦЫ		
А4	1		1.020-1/83.2-10 06	КАРКАС ПР. КП-94	1	
				МАТЕРИАЛЫ		
	2			БЕТОН ТЯЖЕЛЫЙ М300		0.96М3
				1.020-1/83.2-9 06-01		
				1КНО 4.42-2.1		
				СБОРОЧНЫЕ ЕДИНИЦЫ		
А4	1		1.020-1/83.2-10 06-01	КАРКАС ПР. КП-95	1	
				МАТЕРИАЛЫ		
	2			БЕТОН ТЯЖЕЛЫЙ М300		0.96М3
				1.020-1/83.2-9 06-02		
				1КН 4.42-1		
				СБОРОЧНЫЕ ЕДИНИЦЫ		
А4	1		1.020-1/83.2-10 06-02	КАРКАС ПР. КП-96	1	
				МАТЕРИАЛЫ		
	2			БЕТОН ТЯЖЕЛЫЙ М300		0.95М3
				1.020-1/83.2-9 06-03		
				1КНД 4.42-1.2		
				СБОРОЧНЫЕ ЕДИНИЦЫ		
А4	1		1.020-1/83.2-10 06-03	КАРКАС ПР. КП-97	1	
				МАТЕРИАЛЫ		
	2			БЕТОН ТЯЖЕЛЫЙ М400		0.97М3
				1.020-1/83.2-9 06-04		
				1КНО 4.42-1.2		
				СБОРОЧНЫЕ ЕДИНИЦЫ		
А4	1		1.020-1/83.2-10 06-04	КАРКАС ПР. КП-98	1	
				МАТЕРИАЛЫ		
	2			БЕТОН ТЯЖЕЛЫЙ М400		0.96М3

ВЗАМ. ИНВ.№

ПОДПИСЬ И ДАТА

ИНВ.№ ПОДЛ.

НАЧ.ОТД.	ВОЛЫНСКИЙ	
Н.КОНТР.	ПРИГОРЕВ	
ГЛ.КОНСТР.	ШАЦ	
ГИП	НИКОНОРОВА	
РАЗРАБ.	ЛАКЕЕВА	
ПРОВЕРИЛ	КОЛДАШЕВА	
ИСПОЛНИЛ	БОГДАНОВА	

1.020-1/83.2-9 06

КОЛОННА 1КН

СТАДИЯ	ЛИСТ	ЛИСТОВ
Р	I	IO

ЦНИИЭП торгово-бытовых зданий и туристских комплексов

19839 29

ФОРМАТ А4

ФОРМАТ	ЗОНА	ПОЗ	ОБОЗНАЧЕНИЕ	НАИМЕНОВАНИЕ	КОЛ	ПРИМЕЧАНИЕ
				1.020-1/83.2-9 06-05 1КНД 4.42-2.2 СБОРОЧНЫЕ ЕДИНИЦЫ		
А4	1		1.020-1/83.2-10 06-05	КАРКАС ПР. КП-99	1	
				МАТЕРИАЛЫ		
	2			БЕТОН ТЯЖЕЛЫЙ М400		0.97М3
				1.020-1/83.2-9 06-06 1КНО 4.42-2.2 СБОРОЧНЫЕ ЕДИНИЦЫ		
А4	1		1.020-1/83.2-10 06-06	КАРКАС ПР. КП-100	1	
				МАТЕРИАЛЫ		
	2			БЕТОН ТЯЖЕЛЫЙ М400		0.96М3
				1.020-1/83.2-9 06-07 1КН 4.42-2 СБОРОЧНЫЕ ЕДИНИЦЫ		
А4	1		1.020-1/83.2-10 06-07	КАРКАС ПР. КП-101	1	
				МАТЕРИАЛЫ		
	2			БЕТОН ТЯЖЕЛЫЙ М400		0.95М3
				1.020-1/83.2-9 06-08 1КНД 4.42-1.3 СБОРОЧНЫЕ ЕДИНИЦЫ		
А4	1		1.020-1/83.2-10 06-03	КАРКАС ПР. КП-97	1	
				МАТЕРИАЛЫ		
	2			БЕТОН ТЯЖЕЛЫЙ М500		0.97М3
				1.020-1/83.2-9 06-09 1КНС 4.42-1.3 СБОРОЧНЫЕ ЕДИНИЦЫ		
А4	1		1.020-1/83.2-10 06-04	КАРКАС ПР. КП-98	1	
				МАТЕРИАЛЫ		
	2			БЕТОН ТЯЖЕЛЫЙ М500		0.96М3
				1.020-1/83.2-9 06-10 1КНД 4.42-2.3 СБОРОЧНЫЕ ЕДИНИЦЫ		
А4	1		1.020-1/83.2-10 06-05	КАРКАС ПР. КП-99	1	
				МАТЕРИАЛЫ		
	2			БЕТОН ТЯЖЕЛЫЙ М500		0.97М3
				1.020-1/83.2-9 06-11 1КНО 4.42-2.3 СБОРОЧНЫЕ ЕДИНИЦЫ		
А4	1		1.020-1/83.2-10 06-06	КАРКАС ПР. КП-100	1	
				МАТЕРИАЛЫ		
	2			БЕТОН ТЯЖЕЛЫЙ М500		0.96М3

ЭПВЦ Киев ЗНИИЭП
ОПЕРАТОР ТЛП КОРТ
САВЧЕНКО

ВЗАМ.ИНВ.№
ПОДПИСЬ И ДАТА
ИНВ.№ПСДЛ

1.020-1/83.2-9 06

ЛИСТ 2

ФОРМАТ	ЗОНА	ПОЗ	ОБОЗНАЧЕНИЕ	НАИМЕНОВАНИЕ	КОЛ	ПРИМЕЧАНИЕ
				1.020-1/83.2-9 06-12 1КН 4.42-3 СБОРОЧНЫЕ ЕДИНИЦЫ		
А4	1		1.020-1/83.2-10 06-07	КАРКАС ПР. КП-101	1	
				МАТЕРИАЛЫ		
	2			БЕТОН ТЯЖЕЛЫЙ М500		0.95М3
				1.020-1/83.2-9 06-13 1КНД 4.42-3.2 СБОРОЧНЫЕ ЕДИНИЦЫ		
А4	1		1.020-1/83.2-10 06-08	КАРКАС ПР. КП-102	1	
				МАТЕРИАЛЫ		
	2			БЕТОН ТЯЖЕЛЫЙ М400		0.97М3
				1.020-1/83.2-9 06-14 1КНО 4.42-3.2 СБОРОЧНЫЕ ЕДИНИЦЫ		
А4	1		1.020-1/83.2-10 06-09	КАРКАС ПР. КП-103	1	
				МАТЕРИАЛЫ		
	2			БЕТОН ТЯЖЕЛЫЙ М400		0.96М3
				1.020-1/83.2-9 06-15 1КНД 4.42-4.2 СБОРОЧНЫЕ ЕДИНИЦЫ		
А4	1		1.020-1/83.2-10 06-10	КАРКАС ПР. КП-104	1	
				МАТЕРИАЛЫ		
	2			БЕТОН ТЯЖЕЛЫЙ М400		0.97М3
				1.020-1/83.2-9 06-16 1КНО 4.42-4.2 СБОРОЧНЫЕ ЕДИНИЦЫ		
А4	1		1.020-1/83.2-10 06-11	КАРКАС ПР. КП-105	1	
				МАТЕРИАЛЫ		
	2			БЕТОН ТЯЖЕЛЫЙ М400		0.96М3
				1.020-1/83.2-9 06-17 1КНД 4.42-3.3 СБОРОЧНЫЕ ЕДИНИЦЫ		
А4	1		1.020-1/83.2-10 06-08	КАРКАС ПР. КП-102	1	
				МАТЕРИАЛЫ		
	2			БЕТОН ТЯЖЕЛЫЙ М500		0.97М3
				1.020-1/83.2-9 06-18 1КНО 4.42-3.3 СБОРОЧНЫЕ ЕДИНИЦЫ		
А4	1		1.020-1/83.2-10 06-09	КАРКАС ПР. КП-103	1	
				МАТЕРИАЛЫ		
	2			БЕТОН ТЯЖЕЛЫЙ М500		0.96М3

ЭПВЦ Киев ЗНИИЭП
ОПЕРАТОР ТЛП КОРТ
САВЧЕНКО

ВЗАМ.ИНВ.№
ПОДПИСЬ И ДАТА
ИНВ.№ПОДЛ

1.020-1/83.2-9 06

ЛИСТ 3

https://zavodjbi.com/

ФОРМАТ	ЗОНА	ПОЗ	ОБОЗНАЧЕНИЕ	НАИМЕНОВАНИЕ	КОЛ	ПРИМЕЧАНИЕ
				1.020-1/83.2-9 06-19 1КНД 4.42-4.3 СБОРОЧНЫЕ ЕДИНИЦЫ		
А4	1		1.020-1/83.2-10 06-10	КАРКАС ПР. КП-104	1	
				МАТЕРИАЛЫ		
	2			БЕТОН ТЯЖЕЛЫЙ М500		0.97М3
				1.020-1/83.2-9 06-20 1КНО 4.42-4.3 СБОРОЧНЫЕ ЕДИНИЦЫ		
А4	1		1.020-1/83.2-10 06-11	КАРКАС ПР. КП-105	1	
				МАТЕРИАЛЫ		
	2			БЕТОН ТЯЖЕЛЫЙ М500		0.96М3
				1.020-1/83.2-9 06-21 1КНД 4.42-1.4 СБОРОЧНЫЕ ЕДИНИЦЫ		
А4	1		1.020-1/83.2-10 06-12	КАРКАС ПР. КП-106	1	
				МАТЕРИАЛЫ		
	2			БЕТОН ТЯЖЕЛЫЙ М500		0.97М3
				1.020-1/83.2-9 06-22 1КНО 4.42-1.4 СБОРОЧНЫЕ ЕДИНИЦЫ		
А4	1		1.020-1/83.2-10 06-13	КАРКАС ПР. КП-107	1	
				МАТЕРИАЛЫ		
	2			БЕТОН ТЯЖЕЛЫЙ М500		0.96М3
				1.020-1/83.2-9 06-23 1КНД 4.42-2.4 СБОРОЧНЫЕ ЕДИНИЦЫ		
А4	1		1.020-1/83.2-10 06-14	КАРКАС ПР. КП-108	1	
				МАТЕРИАЛЫ		
	2			БЕТОН ТЯЖЕЛЫЙ М500		0.97М3
				1.020-1/83.2-9 06-24 1КНО 4.42-2.4 СБОРОЧНЫЕ ЕДИНИЦЫ		
А4	1		1.020-1/83.2-10 06-15	КАРКАС ПР. КП-109	1	
				МАТЕРИАЛЫ		
	2			БЕТОН ТЯЖЕЛЫЙ М500		0.96М3
				1.020-1/83.2-9 06-25 1КН 4.42-4 СБОРОЧНЫЕ ЕДИНИЦЫ		
А4	1		1.020-1/83.2-10 06-16	КАРКАС ПР. КП-110	1	
				МАТЕРИАЛЫ		
	2			БЕТОН ТЯЖЕЛЫЙ М500		0.95М3

ФОРМАТ	ЗОНА	ПОЗ	ОБОЗНАЧЕНИЕ	НАИМЕНОВАНИЕ	КОЛ	ПРИМЕЧАНИЕ
				1.020-1/83.2-9 06-26 1КНД 4.42-3.4 СБОРОЧНЫЕ ЕДИНИЦЫ		
А4	1		1.020-1/83.2-10 06-17	КАРКАС ПР. КП-111	1	
				МАТЕРИАЛЫ		
	2			БЕТОН ТЯЖЕЛЫЙ М500		0.97М3
				1.020-1/83.2-9 06-27 1КНО 4.42-3.4 СБОРОЧНЫЕ ЕДИНИЦЫ		
А4	1		1.020-1/83.2-10 06-18	КАРКАС ПР. КП-112	1	
				МАТЕРИАЛЫ		
	2			БЕТОН ТЯЖЕЛЫЙ М500		0.96М3
				1.020-1/83.2-9 06-28 1КНД 4.42-4.4 СБОРОЧНЫЕ ЕДИНИЦЫ		
А4	1		1.020-1/83.2-10 06-19	КАРКАС ПР. КП-113	1	
				МАТЕРИАЛЫ		
	2			БЕТОН ТЯЖЕЛЫЙ М500		0.97М3
				1.020-1/83.2-9 06-29 1КНО 4.42-4.4 СБОРОЧНЫЕ ЕДИНИЦЫ		
А4	1		1.020-1/83.2-10 06-20	КАРКАС ПР. КП-114	1	
				МАТЕРИАЛЫ		
	2			БЕТОН ТЯЖЕЛЫЙ М500		0.96М3
				1.020-1/83.2-9 06-30 1КНД 4.42-1.5 СБОРОЧНЫЕ ЕДИНИЦЫ		
А4	1		1.020-1/83.2-10 06-21	КАРКАС ПР. КП-115	1	
				МАТЕРИАЛЫ		
	2			БЕТОН ТЯЖЕЛЫЙ М400		0.97М3
				1.020-1/83.2-9 06-31 1КНО 4.42-1.5 СБОРОЧНЫЕ ЕДИНИЦЫ		
А4	1		1.020-1/83.2-10 06-22	КАРКАС ПР. КП-116	1	
				МАТЕРИАЛЫ		
	2			БЕТОН ТЯЖЕЛЫЙ М400		0.96М3
				1.020-1/83.2-9 06-32 1КНД 4.42-2.5 СБОРОЧНЫЕ ЕДИНИЦЫ		
А4	1		1.020-1/83.2-10 06-23	КАРКАС ПР. КП-117	1	
				МАТЕРИАЛЫ		
	2			БЕТОН ТЯЖЕЛЫЙ М400		0.97М3

ЗАВОДКБИ

https://zavodjbi.com/

САВЧЕНКО
ОПЕРАТОР ТЛП КОРТ
ЭПВЦ Киев ЗНИИЭП

ФОРМАТ	ЗОНА	ПОЗ	ОБОЗНАЧЕНИЕ	НАИМЕНОВАНИЕ	КОЛ	ПРИМЕЧАНИЕ
				1.020-1/83.2-9 06-33 1КНО 4.42-2.5 СБОРОЧНЫЕ ЕДИНИЦЫ		
А4	1		1.020-1/83.2-10 06-24	КАРКАС ПР. КП-II8	1	
				МАТЕРИАЛЫ		
	2			БЕТОН ТЯЖЕЛЫЙ М400		0.96М3
				1.020-1/83.2-9 06-34 1КН 4.42-5 СБОРОЧНЫЕ ЕДИНИЦЫ		
А4	1		1.020-1/83.2-10 06-25	КАРКАС ПР. КП-II9	1	
				МАТЕРИАЛЫ		
	2			БЕТОН ТЯЖЕЛЫЙ М400		0.95М3
				1.020-1/83.2-9 06-35 1КНД 4.42-1.6 СБОРОЧНЫЕ ЕДИНИЦЫ		
А4	1		1.020-1/83.2-10 06-21	КАРКАС ПР. КП-II5	1	
				МАТЕРИАЛЫ		
	2			БЕТОН ТЯЖЕЛЫЙ М500		0.97М3
				1.020-1/83.2-9 06-36 1КНО 4.42-1.6 СБОРОЧНЫЕ ЕДИНИЦЫ		
А4	1		1.020-1/83.2-10 06-22	КАРКАС ПР. КП-II6	1	
				МАТЕРИАЛЫ		
	2			БЕТОН ТЯЖЕЛЫЙ М500		0.96М3
				1.020-1/83.2-9 06-37 1КНД 4.42-2.6 СБОРОЧНЫЕ ЕДИНИЦЫ		
А4	1		1.020-1/83.2-10 06-23	КАРКАС ПР. КП-II7	1	
				МАТЕРИАЛЫ		
	2			БЕТОН ТЯЖЕЛЫЙ М500		0.97М3
				1.020-1/83.2-9 06-38 1КНО 4.42-2.6 СБОРОЧНЫЕ ЕДИНИЦЫ		
А4	1		1.020-1/83.2-10 06-24	КАРКАС ПР. КП-II8	1	
				МАТЕРИАЛЫ		
	2			БЕТОН ТЯЖЕЛЫЙ М500		0.96М3
				1.020-1/83.2-9 06-39 1КН 4.42-6 СБОРОЧНЫЕ ЕДИНИЦЫ		
А4	1		1.020-1/83.2-10 06-25	КАРКАС ПР. КП-II9	1	
				МАТЕРИАЛЫ		
	2			БЕТОН ТЯЖЕЛЫЙ М500		0.95М3

ВЗАМ.ИНВ.№ | ПОДПИСЬ И ДАТА | ИНВ.№ ПОДЛ

САВЧЕНКО
ОПЕРАТОР ТЛП КОРТ
ЭПВЦ Киев ЗНИИЭП

ФОРМАТ	ЗОНА	ПОЗ	ОБОЗНАЧЕНИЕ	НАИМЕНОВАНИЕ	КОЛ	ПРИМЕЧАНИЕ
				1.020-1/83.2-9 06-40 1КНД-4.42-3.5 СБОРОЧНЫЕ ЕДИНИЦЫ		
А4	1		1.020-1/83.2-10 06-26	КАРКАС ПР. КП-I20	1	
				МАТЕРИАЛЫ		
	2			БЕТОН ТЯЖЕЛЫЙ М400		0.97М3
				1.020-1/83.2-9 06-41 1КНО 4.42-3.5 СБОРОЧНЫЕ ЕДИНИЦЫ		
А4	1		1.020-1/83.2-10 06-27	КАРКАС ПР. КП-I2I	1	
				МАТЕРИАЛЫ		
	2			БЕТОН ТЯЖЕЛЫЙ М400		0.96М3
				1.020-1/83.2-9 06-42 1КНД 4.42-4.5 СБОРОЧНЫЕ ЕДИНИЦЫ		
А4	1		1.020-1/83.2-10 06-28	КАРКАС ПР. КП-I22	1	
				МАТЕРИАЛЫ		
	2			БЕТОН ТЯЖЕЛЫЙ М400		0.97М3
				1.020-1/83.2-9 06-43 1КНО 4.42-4.5 СБОРОЧНЫЕ ЕДИНИЦЫ		
А4	1		1.020-1/83.2-10 06-29	КАРКАС ПР. КП-I23	1	
				МАТЕРИАЛЫ		
	2			БЕТОН ТЯЖЕЛЫЙ М400		0.96М3
				1.020-1/83.2-9 06-44 1КНД 4.42-3.6 СБОРОЧНЫЕ ЕДИНИЦЫ		
А4	1		1.020-1/83.2-10 06-26	КАРКАС ПР. КП-I20	1	
				МАТЕРИАЛЫ		
	2			БЕТОН ТЯЖЕЛЫЙ М500		0.97М3
				1.020-1/83.2-9 06-45 1КНО 4.42-3.6 СБОРОЧНЫЕ ЕДИНИЦЫ		
А4	1		1.020-1/83.2-10 06-27	КАРКАС ПР. КП-I2I	1	
				МАТЕРИАЛЫ		
	2			БЕТОН ТЯЖЕЛЫЙ М500		0.96М3
				1.020-1/83.2-9 06-46 1КНД 4.42-4.6 СБОРОЧНЫЕ ЕДИНИЦЫ		
А4	1		1.020-1/83.2-10 06-28	КАРКАС ПР. КП-I22	1	
				МАТЕРИАЛЫ		
	2			БЕТОН ТЯЖЕЛЫЙ М500		0.97М3

ВЗАМ.ИНВ.№ | ПОДПИСЬ И ДАТА | ИНВ.№ ПОДЛ

https://zavodjbi.com/

ФОРМАТ	ЗОНА	ПОЗ	ОБОЗНАЧЕНИЕ	НАИМЕНОВАНИЕ	КОЛ	ПРИМЕЧАНИЕ
А4	1	2	1.020-1/83.2-10 06-29	1.020-1/83.2-9 06-47 1КНО 4.42-4.6 СБОРОЧНЫЕ ЕДИНИЦЫ КАРКАС ПР. КП-I23 МАТЕРИАЛЫ БЕТОН ТЯЖЕЛЫЙ М500	1	0.96М3
А4	1	2	1.020-1/83.2-10 07	1.020-1/83.2-9 06-48 1КНД 4.42-2.8 СБОРОЧНЫЕ ЕДИНИЦЫ КАРКАС ПР. КП-I24 МАТЕРИАЛЫ БЕТОН ТЯЖЕЛЫЙ М500	1	0.97М3
А4	1	2	1.020-1/83.2-10 07-01	1.020-1/83.2-9 06-49 1КНО 4.42-2.8 СБОРОЧНЫЕ ЕДИНИЦЫ КАРКАС ПР. КП-I25 МАТЕРИАЛЫ БЕТОН ТЯЖЕЛЫЙ М500	1	0.96М3
А4	1	2	1.020-1/83.2-10 07-02	1.020-1/83.2-9 06-50 1КНД 4.42-1.9 СБОРОЧНЫЕ ЕДИНИЦЫ КАРКАС ПР. КП-I26 МАТЕРИАЛЫ БЕТОН ТЯЖЕЛЫЙ М500	1	0.97М3
А4	1	2	1.020-1/83.2-10 07-03	1.020-1/83.2-9 06-51 1КНС 4.42-1.9 СБОРОЧНЫЕ ЕДИНИЦЫ КАРКАС ПР. КП-I27 МАТЕРИАЛЫ БЕТОН ТЯЖЕЛЫЙ М500	1	0.96М3
А4	1	2	1.020-1/83.2-10 07-04	1.020-1/83.2-9 06-52 1КНД 4.42-2.9 СБОРОЧНЫЕ ЕДИНИЦЫ КАРКАС ПР. КП-I28 МАТЕРИАЛЫ БЕТОН ТЯЖЕЛЫЙ М500	1	0.97М3
А4	1	2	1.020-1/83.2-10 07-05	1.020-1/83.2-9 06-53 1КНО 4.42-2.9 СБОРОЧНЫЕ ЕДИНИЦЫ КАРКАС ПР. КП-I29 МАТЕРИАЛЫ БЕТОН ТЯЖЕЛЫЙ М500	1	0.96М3

САВЧЕНКО Сост. ОПЕРАТОР ТЛП КОРТ ЭПВЦ Киев ЗНИИЭП

ФОРМАТ	ЗОНА	ПОЗ	ОБОЗНАЧЕНИЕ	НАИМЕНОВАНИЕ	КОЛ	ПРИМЕЧАНИЕ
А4	1	2	1.020-1/83.2-10 07-06	1.020-1/83.2-9 06-54 1КН 4.42-9 СБОРОЧНЫЕ ЕДИНИЦЫ КАРКАС ПР. КП-I30 МАТЕРИАЛЫ БЕТОН ТЯЖЕЛЫЙ М500	1	0.95М3
А4	1	2	1.020-1/83.2-10 07-07	1.020-1/83.2-9 06-55 1КНД 4.42-3.7 СБОРОЧНЫЕ ЕДИНИЦЫ КАРКАС ПР. КП-I31 МАТЕРИАЛЫ БЕТОН ТЯЖЕЛЫЙ М500	1	0.97М3
А4	1	2	1.020-1/83.2-10 07-08	1.020-1/83.2-9 06-56 1КНО 4.42-3.7 СБОРОЧНЫЕ ЕДИНИЦЫ КАРКАС ПР. КП-I32 МАТЕРИАЛЫ БЕТОН ТЯЖЕЛЫЙ М500	1	0.96М3
А4	1	2	1.020-1/83.2-10 07-09	1.020-1/83.2-9 06-57 1КНД 4.42-4.7 СБОРОЧНЫЕ ЕДИНИЦЫ КАРКАС ПР. КП-I33 МАТЕРИАЛЫ БЕТОН ТЯЖЕЛЫЙ М500	1	0.97М3
А4	1	2	1.020-1/83.2-10 07-10	1.020-1/83.2-9 06-58 1КНО 4.42-4.7 СБОРОЧНЫЕ ЕДИНИЦЫ КАРКАС ПР. КП-I34 МАТЕРИАЛЫ БЕТОН ТЯЖЕЛЫЙ М500	1	0.96М3
А4	1	2	1.020-1/83.2-10 07-11	1.020-1/83.2-9 06-59 1КНД 4.42-4.8 СБОРОЧНЫЕ ЕДИНИЦЫ КАРКАС ПР. КП-I35 МАТЕРИАЛЫ БЕТОН ТЯЖЕЛЫЙ М500	1	0.97М3
А4	1	2	1.020-1/83.2-10 07-12	1.020-1/83.2-9 06-60 1КНО 4.42-4.8 СБОРОЧНЫЕ ЕДИНИЦЫ КАРКАС ПР. КП-I36 МАТЕРИАЛЫ БЕТОН ТЯЖЕЛЫЙ М500	1	0.96М3

САВЧЕНКО Сост. ОПЕРАТОР ТЛП КОРТ ЭПВЦ Киев ЗНИИЭП

ВЗАМ.ИНВ.№ ПОДПИСЬ И ДАТА ИНВ.№ПОДЛ.

ЗАВОД ЖБИ

ФОРМАТ	ЗОНА	ПОЗ	ОБОЗНАЧЕНИЕ	НАИМЕНОВАНИЕ	КОЛ	ПРИМЕЧАНИЕ
				1.020-1/83.2-9 06-61 1КНД 4.42-3.9 СБОРОЧНЫЕ ЕДИНИЦЫ		
A4	1		1.020-1/83.2-10 07-13	КАРКАС ПР. КП-137	1	
	2			МАТЕРИАЛЫ БЕТОН ТЯЖЕЛЫЙ М500		0.97М3
				1.020-1/83.2-9 06-62 1КНС 4.42-3.9 СБОРОЧНЫЕ ЕДИНИЦЫ		
A4	1		1.020-1/83.2-10 07-14	КАРКАС ПР. КП-138	1	
	2			МАТЕРИАЛЫ БЕТОН ТЯЖЕЛЫЙ М500		0.96М3
				1.020-1/83.2-9 06-63 1КНД 4.42-4.9 СБОРОЧНЫЕ ЕДИНИЦЫ		
A4	1		1.020-1/83.2-10 07-15	КАРКАС ПР. КП-139	1	
	2			МАТЕРИАЛЫ БЕТОН ТЯЖЕЛЫЙ М500		0.97М3
				1.020-1/83.2-9 06-64 1КНО 4.42-4.9 СБОРОЧНЫЕ ЕДИНИЦЫ		
A4	1		1.020-1/83.2-10 07-16	КАРКАС ПР. КП-140	1	
	2			МАТЕРИАЛЫ БЕТОН ТЯЖЕЛЫЙ М500		0.96М3

САВЧЕНКО

ОПЕРАТОР ТЛП КОРТ

ЭПВЦ Киев ЗНИИЭП

ВЗАМ ИНВ № | ПОДПИСЬ И ДАТА | ИНВ № ПОДЛ

1.020-1/83.2-9 06

ЛИСТ 10

ФОРМАТ А4

ОПЕРАТОР ТЛП КОРТ

ЭПВЦ Киев ЗНИИЭП

ВЗАМ ИНВ № | ПОДПИСЬ И ДАТА | ИНВ № ПОДЛ

ЛИСТ

19839-34

ФОРМАТ А4

ТПП КОРТ

КиевЗНИИЭП

N УЗЛА	N ДОКУМЕНТА
2	1.020-1/83.2-9 ООУ П 1
3	П 2
5	П 2
6	П 3
7	П 3
8	П 4
9	П 4
10	П 4
12	П 4

РИС. 1

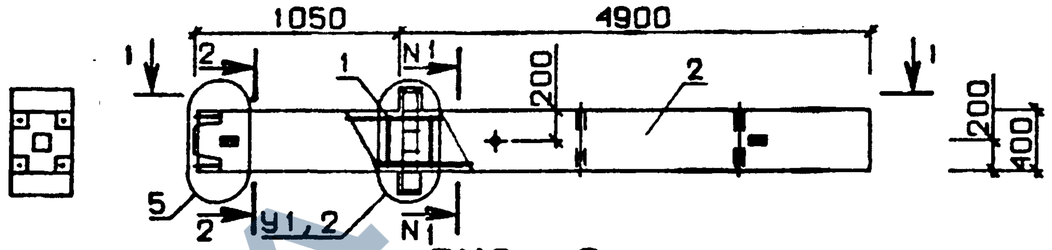

РИС. 2

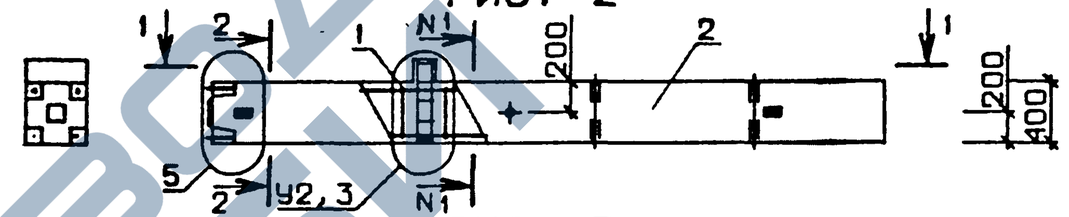

РИС. 3

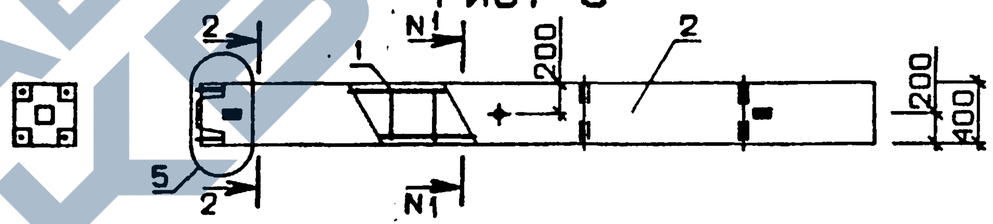

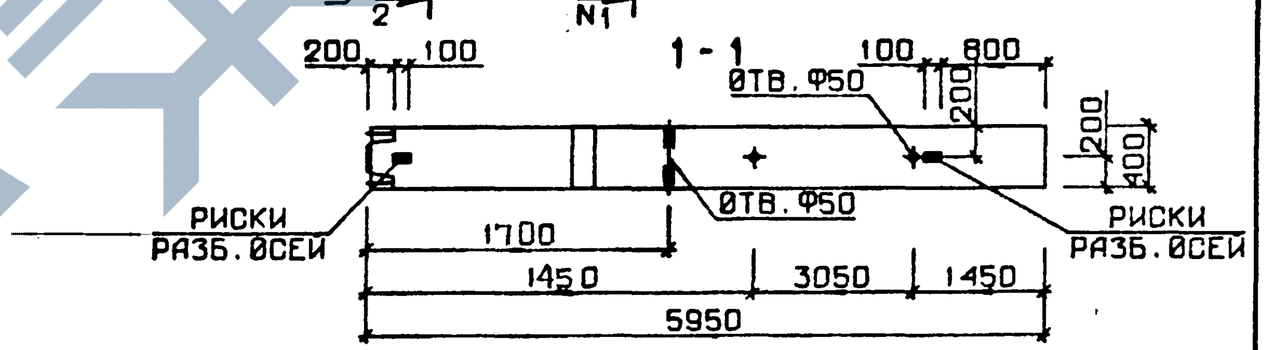

2-2

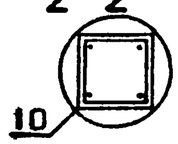

3-3

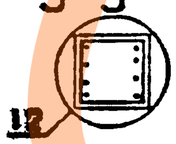

НАЧ ОТД	ВОЛЫНСКИЙ	
НКОНТР	ПРИГОРЕВ	
ГЛКОНСТР	ШАЦ	
ГИП	КОЛДАШЕВА	
РАЗРАБ.	СЛИВИНА	
ПРОВЕРИЛ	НИКОНОРОВА	
ИСПОЛНИЛ	ЛАКЕЕВА	

1.020-1/83.2-9 ОВ СБ

КОЛОННА 1КН

СТАДИЯ	МАССА	МАСШТАБ
Р	СМ ТАБЛ	

ЛИСТ 1 ЛИСТОВ 3

ЦНИИЭП торгово бытовых зданий и туристских комплексов

ФОРМАТ А3

https://zavodjbi.com/

ЭПВЦ КиевЗНИИЭП | ОПЕРАТОР ТЛП КОРТ | ЛИХВАРЬ

ОБОЗНАЧЕНИЕ	МАРКА	РИС	N I-N I	У I	У2	МАССА, т
I.020-I/83.2-9 06	IKHO 4.42-I.I	2	2-2	-	7	2.40
-0I	IKHO 4.42-2.I	2	2-2	-	7	2.40
-02	IKH 4.42-I	3	2-2	-	-	2.38
-03	IKHД 4.42-I.2	I	2-2	6	-	2.43
-04	IKHO 4.42-I.2	2	2-2	-	7	2.40
-05	IKHД 4.42-2.2	I	2-2	6	-	2.43
-06	IKHO 4.42-2.2	2	2-2	-	7	2.40
-07	IKH 4.42-2	3	2-2	-	-	2.38
-08	IKHД 4.42-I.3	I	2-2	6	-	2.43
-09	IKHO 4.42-I.3	2	2-2	-	7	2.40
-I0	IKHД 4.42-2.3	I	2-2	6	-	2.43
-II	IKHO 4.42-2.3	2	2-2	-	7	2.40
-I2	IKH 4.42-3	3	2-2	-	-	2.38
-I3	IKHД 4.42-3.2	I	2-2	8	-	2.43
-I4	IKHO 4.42-3.2	2	2-2	-	9	2.40
-I5	IKHД 4.42-4.2	I	2-2	8	-	2.43
-I6	IKHO 4.42-4.2	2	2-2	-	9	2.40
-I7	IKHД 4.42-3.3	I	2-2	8	-	2.43
-I8	IKHO 4.42-3.3	2	2-2	-	9	2.40
-I9	IKHД 4.42-4.3	I	2-2	8	-	2.43
-20	IKHO 4.42-4.3	2	2-2	-	9	2.40
-2I	IKHД 4.42-I.4	I	2-2	6	-	2.43
-22	IKHO 4.42-I.4	2	2-2	-	7	2.40
-23	IKHД 4.42-2.4	I	2-2	6	-	2.43
-24	IKHC 4.42-2.4	2	2-2	-	7	2.40
-25	IKH 4.42-4	3	2-2	-	-	2.38
-26	IKHД 4.42-3.4	I	2-2	8	-	2.43
-27	IKHO 4.42-3.4	2	2-2	-	9	2.40
-28	IKHД 4.42-4.4	I	2-2	8	-	2.43
-29	IKHO 4.42-4.4	2	2-2	-	9	2.40
-30	IKHД 4.42-I.5	I	2-2	6	-	2.43
-3I	IKHC 4.42-I.5	2	2-2	-	7	2.40
-32	IKHД 4.42-2.5	I	2-2	6	-	2.43
-33	IKHO 4.42-2.5	2	2-2	-	7	2.40
-34	IKH 4.42-5	3	2-2	-	-	2.38
-35	IKHД 4.42-I.6	I	2-2	6	-	2.43

ВЗАМ ИНВ № | ПОДП И ДАТА | ИНВ № ПОДЛ

ФОРМАТ А4

ЭПВЦ КиевЗНИИЭП | ОПЕРАТОР ТЛП КОРТ | ЛИХВАРЬ

ОБОЗНАЧЕНИЕ	МАРКА	РИС	N I-N I	У I	У2	МАССА, т
-36	IKHO 4.42-I.6	2	2-2	-	7	2.40
-37	IKHД 4.42-2.6	I	2-2	6	-	2.43
-38	IKHO 4.42-2.6	2	2-2	-	7	2.40
-39	IKH 4.42-6	3	2-2	-	-	2.38
-40	IKHД 4.42-3.5	I	2-2	8	-	2.43
-4I	IKHO 4.42-3.5	2	2-2	-	9	2.40
-42	IKHД 4.42-4.5	I	2-2	8	-	2.43
-43	IKHO 4.42-4.5	2	2-2	-	9	2.40
-44	IKHД 4.42-3.6	I	2-2	8	-	2.43
-45	IKHO 4.42-3.6	2	2-2	-	9	2.40
-46	IKHД 4.42-4.6	I	2-2	8	-	2.43
-47	IKHO 4.42-4.6	2	2-2	-	9	2.40
-48	IKHД 4.42-2.8	I	3-3	6	-	2.43
-49	IKHO 4.42-2.8	2	3-3	-	7	2.40
-50	IKHД 4.42-I.9	I	3-3	6	-	2.43
-5I	IKHO 4.42-I.9	2	3-3	-	7	2.40
-52	IKHД 4.42-2.9	I	3-3	6	-	2.43
-53	IKHO 4.42-2.9	2	3-3	-	7	2.40
-54	IKH 4.42-9	3	3-3	-	-	2.38
-55	IKHД 4.42-3.7	I	3-3	8	-	2.43
-56	IKHO 4.42-3.7	2	3-3	-	9	2.40
-57	IKHД 4.42-4.7	I	3-3	8	-	2.43
-58	IKHO 4.42-4.7	2	3-3	-	9	2.40
-59	IKHД 4.42-4.8	I	3-3	8	-	2.43
-60	IKHO 4.42-4.8	2	3-3	-	9	2.40
-6I	IKHД 4.42-3.9	I	3-3	8	-	2.43
-62	IKHO 4.42-3.9	2	3-3	-	9	2.40
-63	IKHД 4.42-4.9	I	3-3	8	-	2.43
-64	IKHO 4.42-4.9	2	3-3	-	9	2.40

ВЗАМ ИНВ № | ПОДП И ДАТА | ИНВ № ПОДЛ

19839 35

ФОРМАТ А4

https://zavodjbi.com/

ФОРМАТ	ЗОНА	ПОЗ	ОБОЗНАЧЕНИЕ	НАИМЕНОВАНИЕ	КОЛ	ПРИМЕЧАНИЕ
				ДОКУМЕНТАЦИЯ		
А3			1.020-1/83.2-9 07СБ	СБОРОЧНЫЙ ЧЕРТЕЖ		
А3			1.020-1/83.2-9 00ВС	ВЫБОРКА СТАЛИ		
А3			1.020-1/83.2-9 00У	УЗЛЫ ОПАЛУБОЧНЫЕ		
А3			1.020-1/83.2-9 00ТО	ТЕХНИЧЕСКОЕ ОПИСАНИЕ		
			ПЕРЕМЕННЫЕ ДАННЫЕ	ДЛЯ ИСПОЛНЕНИЙ:		
				1.020-1/83.2-9 07 2КНД 4.42-1.1 СБОРОЧНЫЕ ЕДИНИЦЫ		
А4	1		1.020-1/83.2-10 08	КАРКАС ПР. КП-I41	1	
				МАТЕРИАЛЫ		
	2			БЕТОН ТЯЖЕЛЫЙ М300		1.66М3
				1.020-1/83.2-9 07-01 2КНО 4.42-1.1 СБОРОЧНЫЕ ЕДИНИЦЫ		
А4	1		1.020-1/83.2-10 08-01	КАРКАС ПР. КП-I42	1	
				МАТЕРИАЛЫ		
	2			БЕТОН ТЯЖЕЛЫЙ М300		1.64М3
				1.020-1/83.2-9 07-02 2КН 4.42-1 СБОРОЧНЫЕ ЕДИНИЦЫ		
А4	1		1.020-1/83.2-10 08-02	КАРКАС ПР. КП-I43	1	
				МАТЕРИАЛЫ		
	2			БЕТОН ТЯЖЕЛЫЙ М300		1.62М3
				1.020-1/83.2-9 07-03 2КНО 4.42-2.2 СБОРОЧНЫЕ ЕДИНИЦЫ		
А4	1		1.020-1/83.2-10 08-03	КАРКАС ПР. КП-I44	1	
				МАТЕРИАЛЫ		
	2			БЕТОН ТЯЖЕЛЫЙ М400		1.64М3
				1.020-1/83.2-9 07-04 2КН 4.42-2 СБОРОЧНЫЕ ЕДИНИЦЫ		
А4	1		1.020-1/83.2-10 08-04	КАРКАС ПР. КП-I45	1	
				МАТЕРИАЛЫ		
	2			БЕТОН ТЯЖЕЛЫЙ М400		1.62М3

НАЧОТД	ВОЛЫНСКИЙ		1.020-1/83.2-9 07
Н.КОНТР	ПРИГОРЕВ		
ГЛ.КОНСТР	ЗИАЦ		
ГИП	НИКОНОРОВА		КОЛОННА 2КН
РАЗРАБ.	ЛАКЕЕВА		
ПРОВЕРИЛ	КОЛДАШЕВА		
ИСПОЛНИЛ	ГОРДАНОВА		

СТАДИЯ	ЛИСТ	ЛИСТОВ
Р	1	7

ЦНИИЭП торгово-бытовых зданий и туристских комплексов

ТПП КОРТ КиевЗНИИЭП

ФОРМАТ А4

ФОРМАТ	ЗОНА	ПОЗ	ОБОЗНАЧЕНИЕ	НАИМЕНОВАНИЕ	КОЛ	ПРИМЕЧАНИЕ
				1.020-1/83 2-9 07-05 2КНД 4.42-2.3 СБОРОЧНЫЕ ЕДИНИЦЫ		
А4	1		1.020-1/83.2-10 08-05	КАРКАС ПР. КП-I46	1	
				МАТЕРИАЛЫ		
	2			БЕТОН ТЯЖЕЛЫЙ М500		1.66М3
				1.020-1/83.2-9 07-06 2КНО 4.42-2.3 СБОРОЧНЫЕ ЕДИНИЦЫ		
А4	1		1.020-1/83.2-10 08-03	КАРКАС ПР. КП-I44	1	
				МАТЕРИАЛЫ		
	2			БЕТОН ТЯЖЕЛЫЙ М500		1.64М3
				1.020-1/83.2-9 07-07 2КН 4.42-3 СБОРОЧНЫЕ ЕДИНИЦЫ		
А4	1		1.020-1/83.2-10 08-04	КАРКАС ПР. КП-I45	1	
				МАТЕРИАЛЫ		
	2			БЕТОН ТЯЖЕЛЫЙ М500		1.62М3
				1.020-1/83.2-9 07-08 2КНО 4.42-2.4 СБОРОЧНЫЕ ЕДИНИЦЫ		
А4	1		1.020-1/83.2-10 08-06	КАРКАС ПР. КП-I47	1	
				МАТЕРИАЛЫ		
	2			БЕТОН ТЯЖЕЛЫЙ М500		1.64М3
				1.020-1/83.2-9 07-09 2КН 4.42-4 СБОРОЧНЫЕ ЕДИНИЦЫ		
А4	1		1.020-1/83.2-10 08-07	КАРКАС ПР. КП-I48	1	
				МАТЕРИАЛЫ		
	2			БЕТОН ТЯЖЕЛЫЙ М500		1.62М3
				1.020-1/83.2-9 07-10 2КНД 4.42-2.5 СБОРОЧНЫЕ ЕДИНИЦЫ		
А4	1		1.020-1/83.2-10 08-08	КАРКАС ПР. КП-I49	1	
				МАТЕРИАЛЫ		
	2			БЕТОН ТЯЖЕЛЫЙ М500		1.66М3
				1.020-1/83.2-9 07-11 2КНО 4.42-2.5 СБОРОЧНЫЕ ЕДИНИЦЫ		
А4	1		1.020-1/83.2-10 08-09	КАРКАС ПР. КП-I50	1	
				МАТЕРИАЛЫ		
	2			БЕТОН ТЯЖЕЛЫЙ М500		1.64М3

САВЧЕНКО

ЭПВЦ Киев ЗНИИЭП ОПЕРАТОР ТПП КОРТ

ВЗАМ.ИНВ.№

ПОДПИСЬ И ДАТА

ИНВ.№ПОДЛ.

1.020-1/83.2-9 07

ЛИСТ 2

ФОРМАТ А4

ФОРМАТ	ЗОНА	ПОЗ.	ОБОЗНАЧЕНИЕ	НАИМЕНОВАНИЕ	КОЛ	ПРИМЕЧАНИЕ
				1.020-1/83.2-9 07-12 2КНО 4.42-3.2 СБОРОЧНЫЕ ЕДИНИЦЫ		
А4	1		1.020-1/83.2-10 08-10	КАРКАС ПР. КП-I51	1	
	2			МАТЕРИАЛЫ БЕТОН ТЯЖЕЛЫЙ М400		1.64М3
				1.020-1/83.2-9 07-13 2КНО 4.42-4.3 СБОРОЧНЫЕ ЕДИНИЦЫ		
А4	1		1.020-1/83.2-10 08-11	КАРКАС ПР. КП-I52	1	
	2			МАТЕРИАЛЫ БЕТОН ТЯЖЕЛЫЙ М500		1.64М3
				1.020-1/83.2-9 07-14 2КНО 4.42-2.6 СБОРОЧНЫЕ ЕДИНИЦЫ		
А4	1		1.020-1/83.2-10 08-12	КАРКАС ПР. КП-I53	1	
	2			МАТЕРИАЛЫ БЕТОН ТЯЖЕЛЫЙ М500		1.64М3
				1.020-1/83.2-9 07-15 2КН 4.42-6 СБОРОЧНЫЕ ЕДИНИЦЫ		
А4	1		1.020-1/83.2-10 08-13	КАРКАС ПР. КП-I54	1	
	2			МАТЕРИАЛЫ БЕТОН ТЯЖЕЛЫЙ М500		1.62М3
				1.020-1/83.2-9 07-16 2КНО 4.42-2.7 СБОРОЧНЫЕ ЕДИНИЦЫ		
А4	1		1.020-1/83.2-10 09	КАРКАС ПР. КП-I55	1	
	2			МАТЕРИАЛЫ БЕТОН ТЯЖЕЛЫЙ М500		1.64М3
				1.020-1/83.2-9 07-17 2КН 4.42-7 СБОРОЧНЫЕ ЕДИНИЦЫ		
А4	1		1.020-1/83.2-10 09-01	КАРКАС ПР. КП-I56	1	
	2			МАТЕРИАЛЫ БЕТОН ТЯЖЕЛЫЙ М500		1.62М3
				1.020-1/83.2-9 07-18 2КНД 4.42-2.8 СБОРОЧНЫЕ ЕДИНИЦЫ		
А4	1		1.020-1/83.2-10 09-02	КАРКАС ПР. КП-I57	1	
	2			МАТЕРИАЛЫ БЕТОН ТЯЖЕЛЫЙ М500		1.66М3

ЭПВЦ Киев ЗНИИЭП — Оператор ТЛП КОРТ — САВЧЕНКО

Взам.инв.№ | Подпись и дата | Инв.№подл.

1.020-1/83.2-9 07 — Лист 3

ФОРМАТ	ЗОНА	ПОЗ.	ОБОЗНАЧЕНИЕ	НАИМЕНОВАНИЕ	КОЛ	ПРИМЕЧАНИЕ
				1.020-1/83 2-9 07-19 2КНО 4.42-2.8 СБОРОЧНЫЕ ЕДИНИЦЫ		
А4	1		1.020-1/83.2-10 09-03	КАРКАС ПР. КП-I58	1	
	2			МАТЕРИАЛЫ БЕТОН ТЯЖЕЛЫЙ М500		1.64М3
				1.020-1/83 2-9 07-20 2КНО 4.42-2.10 СБОРОЧНЫЕ ЕДИНИЦЫ		
А4	1		1.020-1/83.2-10 09-04	КАРКАС ПР. КП-I59	1	
	2			МАТЕРИАЛЫ БЕТОН ТЯЖЕЛЫЙ М500		1.64М3
				1.020-1/83 2-9 07-21 2КН 4.42-10 СБОРОЧНЫЕ ЕДИНИЦЫ		
А4	1		1.020-1/83.2-10 09-05	КАРКАС ПР. КП-I60	1	
	2			МАТЕРИАЛЫ БЕТОН ТЯЖЕЛЫЙ М500		1.62М3
				1.020-1/83 2-9 07-22 2КНД 4.42-2.11 СБОРОЧНЫЕ ЕДИНИЦЫ		
А4	1		1.020-1/83.2-10 09-06	КАРКАС ПР. КП-I61	1	
	2			МАТЕРИАЛЫ БЕТОН ТЯЖЕЛЫЙ М500		1.66М3
				1.020-1/83 2-9 07-23 2КНО 4.42-2.11 СБОРОЧНЫЕ ЕДИНИЦЫ		
А4	1		1.020-1/83.2-10 09-07	КАРКАС ПР. КП-I62	1	
	2			МАТЕРИАЛЫ БЕТОН ТЯЖЕЛЫЙ М500		1.64М3
				1.020-1/83 2-9 07-24 2КНД 4.42-2.12 СБОРОЧНЫЕ ЕДИНИЦЫ		
А4	1		1.020-1/83.2-10 09-08	КАРКАС ПР. КП-I63	1	
	2			МАТЕРИАЛЫ БЕТОН ТЯЖЕЛЫЙ М500		1.66М3
				1.020-1/83 2-9 07-25 2КНО 4.42-2.12 СБОРОЧНЫЕ ЕДИНИЦЫ		
А4	1		1.020-1/83.2-10 09-09	КАРКАС ПР. КП-I64	1	
	2			МАТЕРИАЛЫ БЕТОН ТЯЖЕЛЫЙ М500		1.64М3

ЭПВЦ Киев ЗНИИЭП — Оператор ТЛП КОРТ — САВЧЕНКО

Взам.инв.№ | Подпись и дата | Инв.№подл.

1.020-1/83.2-9 07 — Лист 4

https://zavodjbi.com/

ФОРМАТ	ЗОНА	ПОЗ	ОБОЗНАЧЕНИЕ	НАИМЕНОВАНИЕ	КОЛ	ПРИМЕЧАНИЕ
				1.020-1/83.2-9 07-26 2КНД 4.42-4.16 СБОРОЧНЫЕ ЕДИНИЦЫ		
А4	1		1.020-1/83.2-10 09-10	КАРКАС ПР. КП-I65	1	
	2			МАТЕРИАЛЫ БЕТОН ТЯЖЕЛЫЙ М500		1.66М3
				1.020-1/83.2-9 07-27 2КНО 4.42-4.16 СБОРОЧНЫЕ ЕДИНИЦЫ		
А4	1		1.020-1/83.2-10 09-11	КАРКАС ПР. КП-I66	1	
	2			МАТЕРИАЛЫ БЕТОН ТЯЖЕЛЫЙ М500		1.64М3
				1.020-1/83.2-9 07-28 2КНД 4.42-3.9 СБОРОЧНЫЕ ЕДИНИЦЫ		
А4	1		1.020-1/83.2-10 10	КАРКАС ПР. КП-I67	1	
	2			МАТЕРИАЛЫ БЕТОН ТЯЖЕЛЫЙ М500		1.66М3
				1.020-1/83.2-9 07-29 2КНО 4.42-3.9 СБОРОЧНЫЕ ЕДИНИЦЫ		
А4	1		1.020-1/83.2-10 10-01	КАРКАС ПР. КП-I68	1	
	2			МАТЕРИАЛЫ БЕТОН ТЯЖЕЛЫЙ М500		1.64М3
				1.020-1/83.2-9 07-30 2КНО 4.42-4.9 СБОРОЧНЫЕ ЕДИНИЦЫ		
А4	1		1.020-1/83.2-10 10-02	КАРКАС ПР. КП-I69	1	
	2			МАТЕРИАЛЫ БЕТОН ТЯЖЕЛЫЙ М500		1.64М3
				1.020-1/83.2-9 07-31 2КН 4.42-9 СБОРОЧНЫЕ ЕДИНИЦЫ		
А4	1		1.020-1/83.2-10 10-03	КАРКАС ПР. КП-I70	1	
	2			МАТЕРИАЛЫ БЕТОН ТЯЖЕЛЫЙ М500		1.62М3
				1.020-1/83.2-9 07-32 2КНД 4.42-4.13 СБОРОЧНЫЕ ЕДИНИЦЫ		
А4	1		1.020-1/83.2-10 10-04	КАРКАС ПР. КП-I71	1	
	2			МАТЕРИАЛЫ БЕТОН ТЯЖЕЛЫЙ М500		1.66М3

ФОРМАТ	ЗОНА	ПОЗ	ОБОЗНАЧЕНИЕ	НАИМЕНОВАНИЕ	КОЛ	ПРИМЕЧАНИЕ
				1.020-1/83.2-9 07-33 2КНО 4.42-4.13 СБОРОЧНЫЕ ЕДИНИЦЫ		
А4	1		1.020-1/83.2-10 10-05	КАРКАС ПР. КП-I72	1	
	2			МАТЕРИАЛЫ БЕТОН ТЯЖЕЛЫЙ М500		1.64М3
				1.020-1/83.2-9 07-34 2КНД 4.42-2.14 СБОРОЧНЫЕ ЕДИНИЦЫ		
А4	1		1.020-1/83.2-10 11	КАРКАС ПР. КП-I73	1	
	2			МАТЕРИАЛЫ БЕТОН ТЯЖЕЛЫЙ М500		1.66М3
				1.020-1/83.2-9 07-35 2КНО 4.42-2.14 СБОРОЧНЫЕ ЕДИНИЦЫ		
А4	1		1.020-1/83.2-10 11-01	КАРКАС ПР. КП-I74	1	
	2			МАТЕРИАЛЫ БЕТОН ТЯЖЕЛЫЙ М500		1.64М3
				1.020-1/83.2-9 07-36 2КНД 4.42-2.17 СБОРОЧНЫЕ ЕДИНИЦЫ		
А4	1		1.020-1/83.2-10 11-02	КАРКАС ПР. КП-I75	1	
	2			МАТЕРИАЛЫ БЕТОН ТЯЖЕЛЫЙ М500		1.66М3
				1.020-1/83.2-9 07-37 2КНО 4.42-2.17 СБОРОЧНЫЕ ЕДИНИЦЫ		
А4	1		1.020-1/83.2-10 11-03	КАРКАС ПР. КП-I76	1	
	2			МАТЕРИАЛЫ БЕТОН ТЯЖЕЛЫЙ М500		1.64М3
				1.020-1/83.2-9 07-38 2КНД 4.42-1.15 СБОРОЧНЫЕ ЕДИНИЦЫ		
А4	1		1.020-1/83.2-10 12	КАРКАС ПР. КП-I77	1	
	2			МАТЕРИАЛЫ БЕТОН ТЯЖЕЛЫЙ М400		1.66М3
				1.020-1/83.2-9 07-39 2КНО 4.42-1.15 СБОРОЧНЫЕ ЕДИНИЦЫ		
А4	1		1.020-1/83.2-10 12-01	КАРКАС ПР. КП-I78	1	
	2			МАТЕРИАЛЫ БЕТОН ТЯЖЕЛЫЙ М400		1.64М3

ФОРМАТ	ЗОНА	ПОЗ.	ОБОЗНАЧЕНИЕ	НАИМЕНОВАНИЕ	КОЛ	ПРИМЕЧАНИЕ
				1.020-1/83.2-9 07-40 2КНД 4.42-2.15 СБОРОЧНЫЕ ЕДИНИЦЫ		
А4	1		1.020-1/83.2-10 12-02	КАРКАС ПР. КП-179	1	
	2			МАТЕРИАЛЫ БЕТОН ТЯЖЕЛЫЙ М400		1.66М3
				1.020-1/83.2-9 07-41 2КНО 4.42-2.15 СБОРОЧНЫЕ ЕДИНИЦЫ		
А4	1		1.020-1/83.2-10 12-03	КАРКАС ПР. КП-180	1	
	2			МАТЕРИАЛЫ БЕТОН ТЯЖЕЛЫЙ М400		1.64М3
				1.020-1/83.2-9 07-42 2КНД 4.42-3.15 СБОРОЧНЫЕ ЕДИНИЦЫ		
А4	1		1.020-1/83.2-10 12-04	КАРКАС ПР. КП-181	1	
	2			МАТЕРИАЛЫ БЕТОН ТЯЖЕЛЫЙ М400		1.66М3
				1.020-1/83.2-9 07-43 2КНО 4.42-3.15 СБОРОЧНЫЕ ЕДИНИЦЫ		
А4	1		1.020-1/83.2-10 12-05	КАРКАС ПР. КП-182	1	
	2			МАТЕРИАЛЫ БЕТОН ТЯЖЕЛЫЙ М400		1.64М3
				1.020-1/83.2-9 07-44 2КНД 4.42-4.15 СБОРОЧНЫЕ ЕДИНИЦЫ		
А4	1		1.020-1/83.2-10 12-06	КАРКАС ПР. КП-183	1	
	2			МАТЕРИАЛЫ БЕТОН ТЯЖЕЛЫЙ М400		1.66М3
				1.020-1/83.2-9 07-45 2КНО 4.42-4.15 СБОРОЧНЫЕ ЕДИНИЦЫ		
А4	1		1.020-1/83.2-10 12-07	КАРКАС ПР. КП-184	1	
	2			МАТЕРИАЛЫ БЕТОН ТЯЖЕЛЫЙ М400		1.64М3

САВЧЕНКО

ОПЕРАТОР ТЛП КОРТ

ЭПВЦ Киев ЗНИИЭП

ВЗАМ.ИНВ.№

ПОДПИСЬ И ДАТА

ИНВ.№ПОДЛ

1.020-1/83.2-9 07

ЛИСТ 7

ФОРМАТ А4

ОПЕРАТОР ТЛП КОРТ

ЭПВЦ Киев ЗНИИЭП

ВЗАМ.ИНВ.№

ПОДПИСЬ И ДАТА

ИНВ.№ПОДЛ

ЛИСТ

ФОРМАТ А4

КиевЗНИИЭП | ТЛП КОРТ

РИС. 1

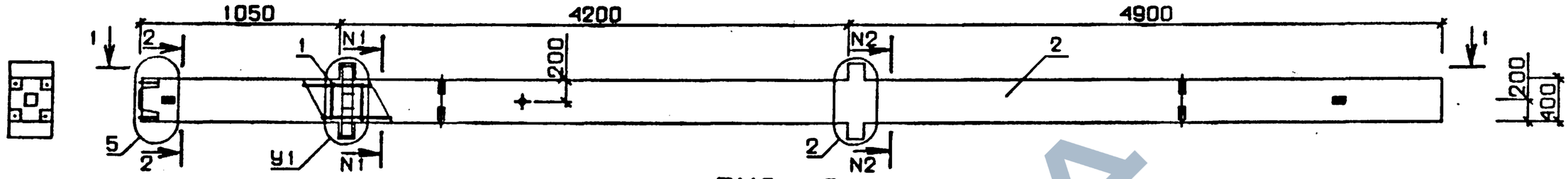

РИС. 2

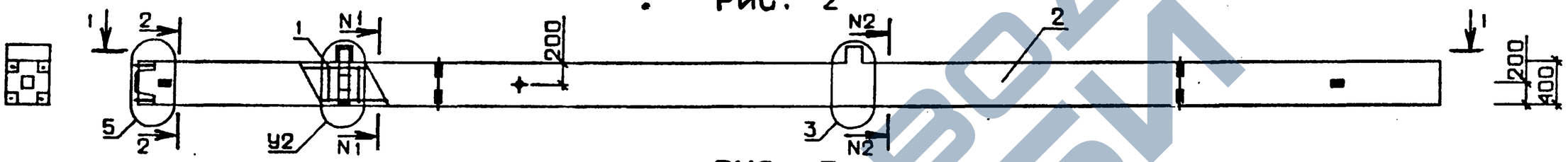

РИС. 3

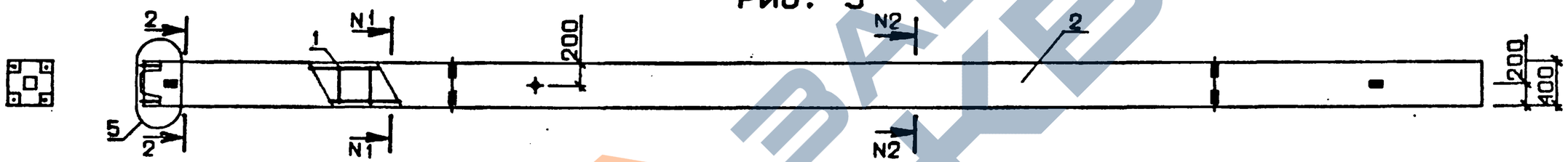

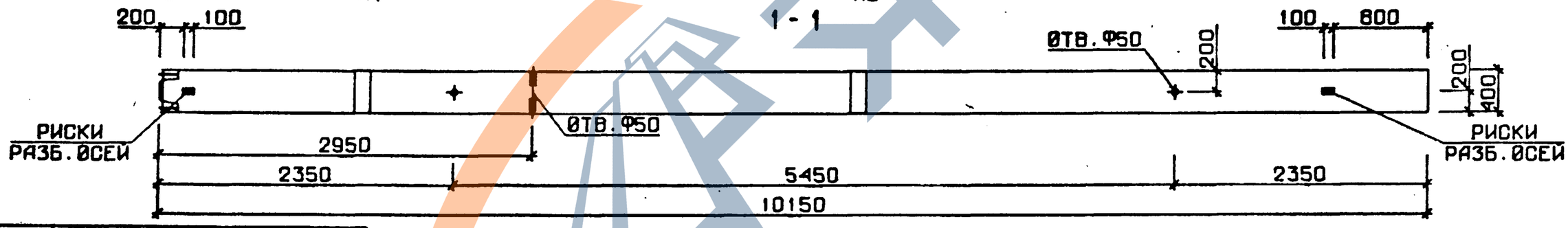

N УЗЛА	N ДОКУМЕНТА	
2	1.020-1/83, 2-9 ООУ	П 1
3		П 2
5		П 2
6		П 3
7		П 3
8		П 4
9		П 4
10		П 4
11		П 4
12		П 4

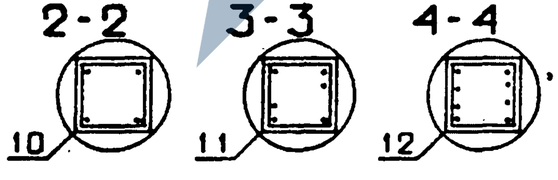

НАЧ. ОТД.	ВОЛЫНСКИЙ	
Н.КОНТР	ПРИГОРЕВ	
ГЛ.КОНСТР	ШАЦ	
ГИП	КОЛДАШЕВА	
РАЗРАБ.	СЛИВИНА	
ПРОВЕРИЛ	НИКОНОРОВА	
ИСПОЛНИЛ	ЛАКЕЕВА	

1.020-1/83.2-9 07 СБ

КОЛОННА 2КН

СТАДИЯ	МАССА	МАСШТАБ
Р	СМ ТАБЛ	

ЛИСТ 1 | ЛИСТОВ 2

ЦНИИЭП торгово-бытовых зданий и туристских комплексов

ФОРМАТ А3

ОБОЗНАЧЕНИЕ	МАРКА	РИС	N1-N1	N2-N2	У1	У2	МАССА, т
1.020-1/83.2-9 07	2КНД 4.42-1.1	1	2-2	2-2	6		4.15
-01	2КНО 4.42-1.1	2	2-2	2-2	-	7	4.10
-02	2КН 4.42-1	3	2-2	2-2	-		4.05
-03	2КНО 4.42-2.2	2	2-2	2-2	-	7	4.10
-04	2КН 4.42-2	3	2-2	2-2	-		4.05
-05	2КНД 4.42-2.3	1	2-2	2-2	6		4.15
-06	2КНО 4.42-2.3	2	2-2	2-2	-	7	4.10
-07	2КН 4.42-3	3	2-2	2-2	-		4.05
-08	2КНО 4.42-2.4	2	2-2	2-2	-	7	4.10
-09	2КН 4.42-4	3	2-2	2-2	-		4.05
-10	2КНД 4.42-2.5	1	2-2	2-2	6		4.15
-11	2КНО 4.42-2.5	2	2-2	2-2	-	7	4.10
-12	2КНО 4.42-3.2	2	2-2	2-2	-	9	4.10
-13	2КНО 4.42-4.3	2	2-2	2-2	-	9	4.10
-14	2КНО 4.42-2.6	2	2-2	2-2	-	7	4.10
-15	2КН 4.42-6	3	2-2	2-2	-		4.05
-16	2КНО 4.42-2.7	2	2-2	4-4	-	7	4.10
-17	2КН 4.42-7	3	2-2	4-4	-		4.05
-18	2КНД 4.42-2.8	1	2-2	4-4	6		4.15
-19	2КНО 4.42-2.8	2	2-2	4-4	-	7	4.10
-20	2КНО 4.42-2.10	2	2-2	4-4	-	7	4.10
-21	2КН 4.42-10	3	2-2	4-4	-		4.05
-22	2КНД 4.42-2.11	1	2-2	4-4	6		4.15
-23	2КНО 4.42-2.11	2	2-2	4-4	-	7	4.10
-24	2КНД 4.42-2.12	1	2-2	4-4	6		4.15
-25	2КНО 4.42-2.12	2	2-2	4-4	-	7	4.10
-26	2КНД 4.42-4.16	1	2-2	4-4	8		4.15
-27	2КНО 4.42-4.16	2	2-2	4-4	-	9	4.10
-28	2КНД 4.42-3.9	1	2-2	4-4	8		4.15
-29	2КНО 4.42-3.9	2	2-2	4-4	-	9	4.10
-30	2КНО 4.42-4.9	2	2-2	4-4	-	9	4.10
-31	2КН 4.42-9	3	2-2	4-4	-		4.05
-32	2КНД 4.42-4.13	1	2-2	4-4	8		4.15
-33	2КНО 4.42-4.13	2	2-2	4-4	-	9	4.10
-34	2КНД 4.42-2.14	1	3-3	4-4	6		4.15
-35	2КНО 4.42-2.14	2	3-3	4-4	-	7	4.10
-36	2КНД 4.42-2.17	1	3-3	4-4	6		4.15
-37	2КНО 4.42-2.17	2	3-3	4-4	-	7	4.10
-38	2КНД 4.42-1.15	1	4-4	4-4	6		4.15
-39	2КНО 4.42-1.15	2	4-4	4-4	-	7	4.10
-40	2КНД 4.42-2.15	1	4-4	4-4	6		4.15
-41	2КНО 4.42-2.15	2	4-4	4-4	-	7	4.10
-42	2КНД 4.42-3.15	1	4-4	4-4	8		4.15
-43	2КНО 4.42-3.15	2	4-4	4-4	-	9	4.10
-44	2КНД 4.42-4.15	1	4-4	4-4	8		4.15
-45	2КНО 4.42-4.15	2	4-4	4-4	-	9	4.10

ЭПВЦ КиевЗНИИЭП
ОПЕРАТОР ТПП КОРТ
ЛИХВАРЬ

ВЗАМ ИНВ.№
ПОДП. И ДАТА
ИНВ № ПОДЛ

I.020-I/83.2-9 07 СБ

ЛИСТ 2

ФОРМАТ А4

4

САВЧЕНКО

ФОРМАТ	ЗОНА	ПОЗ	ОБОЗНАЧЕНИЕ	НАИМЕНОВАНИЕ	КОЛ	ПРИМЕЧАНИЕ
				ДОКУМЕНТАЦИЯ		
А3			1.020-1/83.2-9 08СБ	СБОРОЧНЫЙ ЧЕРТЕЖ		
А3			1.020-1/83.2-9 00ВС	ВЫБОРКА СТАЛИ		
А3			1.020-1/83.2-9 00У	УЗЛЫ ОПАЛУБОЧНЫЕ		
А3			1.020-1/83.2-9 00ТО	ТЕХНИЧЕСКОЕ ОПИСАНИЕ		
				ПЕРЕМЕННЫЕ ДАННЫЕ ДЛЯ ИСПОЛНЕНИЙ:		
				1.020-1/83.2-9 08		
				ЗКНД 4.42-1.1		
				СБОРОЧНЫЕ ЕДИНИЦЫ		
А4	1		1.020-1/83.2-10 13	КАРКАС ПР. КП-185	1	
				МАТЕРИАЛЫ		
	2			БЕТОН ТЯЖЕЛЫЙ М400		2.35М3
				1.020-1/83.2-9 08-01		
				ЗКНО 4.42-1.1		
				СБОРОЧНЫЕ ЕДИНИЦЫ		
А4	1		1.020-1/83.2-10 13-01	КАРКАС ПР. КП-186	1	
				МАТЕРИАЛЫ		
	2			БЕТОН ТЯЖЕЛЫЙ М400		2.32М3
				1.020-1/83.2-9 08-02		
				ЗКН 4.42-1		
				СБОРОЧНЫЕ ЕДИНИЦЫ		
А4	1		1.020-1/83.2-10 13-02	КАРКАС ПР. КП-187	1	
				МАТЕРИАЛЫ		
	2			БЕТОН ТЯЖЕЛЫЙ М400		2.30М3
				1.020-1/83.2-9 08-03		
				ЗКНД 4.42-1.2		
				СБОРОЧНЫЕ ЕДИНИЦЫ		
А4	1		1.020-1/83.2-10 13	КАРКАС ПР. КП-185	1	
				МАТЕРИАЛЫ		
	2			БЕТОН ТЯЖЕЛЫЙ М500		2.35М3
				1.020-1/83.2-9 08-04		
				ЗКНО 4.42-1.2		
				СБОРОЧНЫЕ ЕДИНИЦЫ		
А4	1		1.020-1/83.2-10 13-01	КАРКАС ПР. КП-186	1	
				МАТЕРИАЛЫ		
	2			БЕТОН ТЯЖЕЛЫЙ М500		2.32М3

ЭПВЦ КиевЗНИИЭП
ОПЕРАТОР ТПП КОРТ

ВЗАМ ИНВ.№
ПОДПИСЬ И ДАТА
ИНВ № ПОДЛ

НАЧОТД	ВОЛЫНСКИЙ	
НКОНТР	ПРИГОРЕВ	
ГЛКОНСТР	ШАЦ	
ГИП	НИКОЮРОВА	
РАЗРАБ	ЛАКЕЕВА	
ПРОВЕРИЛ	КОЛДАШЕВА	
ИСПОЛНИЛ	БОГДАНОВА	

1.020-1/83.2-9 08

КОЛОННА 3КН

СТАДИЯ	ЛИСТ	ЛИСТОВ
Р	1	8

ЦНИИЭП торгово-бытовых зданий и туристских комплексов

19839 42

ФОРМАТ А4

ФОРМАТ	ЗОНА	ПОЗ.	ОБОЗНАЧЕНИЕ	НАИМЕНОВАНИЕ	КОЛ	ПРИМЕЧАНИЕ
А4	1		1.020-1/83.2-10 13-03	1.020-1/83.2-9 08-05 ЗКНО 4.42-2.2 СБОРОЧНЫЕ ЕДИНИЦЫ КАРКАС ПР. КП-I88 МАТЕРИАЛЫ БЕТОН ТЯЖЕЛЫЙ М500	1	2.32М3
	2					
А4	1		1.020-1/83.2-10 13-02	1.020-1/83.2-9 08-06 ЗКН 4.42-2 СБОРОЧНЫЕ ЕДИНИЦЫ КАРКАС ПР. КП-I87 МАТЕРИАЛЫ БЕТОН ТЯЖЕЛЫЙ М500	1	2.30М3
	2					
А4	1		1.020-1/83.2-10 13-04	1.020-1/83.2-9 08-07 ЗКНО 4.42-3.2 СБОРОЧНЫЕ ЕДИНИЦЫ КАРКАС ПР. КП-I89 МАТЕРИАЛЫ БЕТОН ТЯЖЕЛЫЙ М500	1	2.32М3
	2					
А4	1		1.020-1/83.2-10 14	1.020-1/83.2-9 08-08 ЗКНО 4.42-1.3 СБОРОЧНЫЕ ЕДИНИЦЫ КАРКАС ПР. КП-I90 МАТЕРИАЛЫ БЕТОН ТЯЖЕЛЫЙ М500	1	2.32М3
	2					
А4	1		1.020-1/83.2-10 14-01	1.020-1/83.2-9 08-09 ЗКНО 4.42-2.3 СБОРОЧНЫЕ ЕДИНИЦЫ КАРКАС ПР. КП-I9I МАТЕРИАЛЫ БЕТОН ТЯЖЕЛЫЙ М500	1	2.32М3
	2					
А4	1		1.020-1/83.2-10 14-02	1.020-1/83.2-9 08-10 ЗКН 4.42-3 СБОРОЧНЫЕ ЕДИНИЦЫ КАРКАС ПР. КП-I92 МАТЕРИАЛЫ БЕТОН ТЯЖЕЛЫЙ М500	1	2.30М3
	2					
А4	1		1.020-1/83.2-10 14-03	1.020-1/83.2-9 08-11 ЗКНО 4.42-3.4 СБОРОЧНЫЕ ЕДИНИЦЫ КАРКАС ПР. КП-I93 МАТЕРИАЛЫ БЕТОН ТЯЖЕЛЫЙ М500	1	2.32М3
	2					

ТЛП КОРТ Киев ЗНИИЭП

1.020-1/83.2-9 08 ЛИСТ 2

ФОРМАТ А4

ФОРМАТ	ЗОНА	ПОЗ.	ОБОЗНАЧЕНИЕ	НАИМЕНОВАНИЕ	КОЛ	ПРИМЕЧАНИЕ
А4	1		1.020-1/83.2-10 14-04	1.020-1/83.2-9 08-12 ЗКНО 4.42-4.4 СБОРОЧНЫЕ ЕДИНИЦЫ КАРКАС ПР. КП-I94 МАТЕРИАЛЫ БЕТОН ТЯЖЕЛЫЙ М500	1	2.32М3
	2					
А4	1		1.020-1/83.2-10 14-05	1.020-1/83.2-9 08-13 ЗКН 4.42-4 СБОРОЧНЫЕ ЕДИНИЦЫ КАРКАС ПР. КП-I95 МАТЕРИАЛЫ БЕТОН ТЯЖЕЛЫЙ М500	1	2.30М3
	2					
А4	1		1.020-1/83.2-10 15	1.020-1/83.2-9 08-14 ЗКНД 4.42-1.5 СБОРОЧНЫЕ ЕДИНИЦЫ КАРКАС ПР. КП-I96 МАТЕРИАЛЫ БЕТОН ТЯЖЕЛЫЙ М500	1	2.35М3
	2					
А4	1		1.020-1/83.2-10 15-01	1.020-1/83.2-9 08-15 ЗКНО 4.42-1.5 СБОРОЧНЫЕ ЕДИНИЦЫ КАРКАС ПР. КП-I97 МАТЕРИАЛЫ БЕТОН ТЯЖЕЛЫЙ М500	1	2.32М3
	2					
А4	1		1.020-1/83.2-10 16	1.020-1/83.2-9 08-16 ЗКНД 4.42-1.7 СБОРОЧНЫЕ ЕДИНИЦЫ КАРКАС ПР. КП-I98 МАТЕРИАЛЫ БЕТОН ТЯЖЕЛЫЙ М500	1	2.35М3
	2					
А4	1		1.020-1/83.2-10 16-01	1.020-1/83.2-9 08-17 ЗКНО 4.42-1.7 СБОРОЧНЫЕ ЕДИНИЦЫ КАРКАС ПР. КП-I99 МАТЕРИАЛЫ БЕТОН ТЯЖЕЛЫЙ М500	1	2.32М3
	2					
А4	1		1.020-1/83.2-10 16-02	1.020-1/83.2-9 08-18 ЗКНД 4.42-2.6 СБОРОЧНЫЕ ЕДИНИЦЫ КАРКАС ПР. КП-200 МАТЕРИАЛЫ БЕТОН ТЯЖЕЛЫЙ М500	1	2.35М3
	2					

САВЧЕНКО ОПЕРАТОР ТЛП КОРТ ЭПВЦ Киев ЗНИИЭП

ВЗАМ. И НВ №

ПОДПИСЬ И ДАТА

В № ПОДЛ

1.020-1/83.2-9 08 ЛИСТ 3

19839 43

ФОРМАТ А4

ЗАВОД ЖБИ

ФОРМАТ	ЗОНА	ПОЗ	ОБОЗНАЧЕНИЕ	НАИМЕНОВАНИЕ	КОЛ	ПРИМЕЧАНИЕ
				1.020-1/83.2-9 08-19 ЗКНО 4.42-2.6 СВОРОЧНЫЕ ЕДИНИЦЫ		
А4	1		1.020-1/83.2-10 16-03	КАРКАС ПР. КП-201	1	
				МАТЕРИАЛЫ		
	2			БЕТОН ТЯЖЕЛЫЙ М500		2.32М3
				1.020-1/83.2-9 08-20 ЗКН 4.42-6 СВОРОЧНЫЕ ЕДИНИЦЫ		
А4	1		1.020-1/83.2-10 16-04	КАРКАС ПР. КП-202	1	
				МАТЕРИАЛЫ		
	2			БЕТОН ТЯЖЕЛЫЙ М500		2.30М3
				1.020-1/83.2-9 08-21 ЗКНД 4.42-2.9 СВОРОЧНЫЕ ЕДИНИЦЫ		
А4	1		1.020-1/83.2-10 16-05	КАРКАС ПР. КП-203	1	
				МАТЕРИАЛЫ		
	2			БЕТОН ТЯЖЕЛЫЙ М500		2.35М3
				1.020-1/83.2-9 08-22 ЗКНО 4.42-2.9 СВОРОЧНЫЕ ЕДИНИЦЫ		
А4	1		1.020-1/83.2-10 16-06	КАРКАС ПР. КП-204	1	
				МАТЕРИАЛЫ		
	2			БЕТОН ТЯЖЕЛЫЙ М500		2.32М3
				1.020-1/83.2-9 08-23 ЗКНО 4.42-2.8 СВОРОЧНЫЕ ЕДИНИЦЫ		
А4	1		1.020-1/83.2-10 16-07	КАРКАС ПР. КП-205	1	
				МАТЕРИАЛЫ		
	2			БЕТОН ТЯЖЕЛЫЙ М500		2.32М3
				1.020-1/83.2-9 08-24 ЗКН 4.42-8 СВОРОЧНЫЕ ЕДИНИЦЫ		
А4	1		1.020-1/83.2-10 16-08	КАРКАС ПР. КП-206	1	
				МАТЕРИАЛЫ		
	2			БЕТОН ТЯЖЕЛЫЙ М500		2.30М3
				1.020-1/83.2-9 08-25 ЗКНД 4.42-3.10 СВОРОЧНЫЕ ЕДИНИЦЫ		
А4	1		1.020-1/83.2-10 16-09	КАРКАС ПР. КП-207	1	
				МАТЕРИАЛЫ		
	2			БЕТОН ТЯЖЕЛЫЙ М500		2.35М3

САВЧЕНКО
ОПЕРАТОР ТЛП КОРТ
ЭПВЦ Киев ЗНИИЭП
ВЗАМ ИНВ №
ПОДПИСЬ И ДАТА
ИНВ №ПОДЛ

1.020-1/83.2-9 08 ЛИСТ 4

ФОРМАТ А4

ФОРМАТ	ЗОНА	ПОЗ	ОБОЗНАЧЕНИЕ	НАИМЕНОВАНИЕ	КОЛ	ПРИМЕЧАНИЕ
				1.020-1/83.2-9 08-26 ЗКНО 4.42-3.10 СВОРОЧНЫЕ ЕДИНИЦЫ		
А4	1		1.020-1/83.2-10 16-10	КАРКАС ПР. КП-208	1	
				МАТЕРИАЛЫ		
	2			БЕТОН ТЯЖЕЛЫЙ М500		2.32М3
				1.020-1/83.2-9 08-27 ЗКНД 4.42-2.11 СВОРОЧНЫЕ ЕДИНИЦЫ		
А4	1		1.020-1/83.2-10 17	КАРКАС ПР. КП-209	1	
				МАТЕРИАЛЫ		
	2			БЕТОН ТЯЖЕЛЫЙ М500		2.35М3
				1.020-1/83.2-9 08-28 ЗКНО 4.42-2.11 СВОРОЧНЫЕ ЕДИНИЦЫ		
А4	1		1.020-1/83.2-10 17-01	КАРКАС ПР. КП-210	1	
				МАТЕРИАЛЫ		
	2			БЕТОН ТЯЖЕЛЫЙ М500		2.32М3
				1.020-1/83.2-9 08-29 ЗКНД 4.42-3.14 СВОРОЧНЫЕ ЕДИНИЦЫ		
А4	1		1.020-1/83.2-10 17-02	КАРКАС ПР. КП-211	1	
				МАТЕРИАЛЫ		
	2			БЕТОН ТЯЖЕЛЫЙ М500		2.35М3
				1.020-1/83.2-9 08-30 ЗКНО 4.42-3.14 СВОРОЧНЫЕ ЕДИНИЦЫ		
А4	1		1.020-1/83.2-10 17-03	КАРКАС ПР. КП-212	1	
				МАТЕРИАЛЫ		
	2			БЕТОН ТЯЖЕЛЫЙ М500		2.32М3
				1.020-1/83.2-9 08-31 ЗКНД 4.42-4.14 СВОРОЧНЫЕ ЕДИНИЦЫ		
А4	1		1.020-1/83.2-10 17-04	КАРКАС ПР. КП-213	1	
				МАТЕРИАЛЫ		
	2			БЕТОН ТЯЖЕЛЫЙ М500		2.35М3
				1.020-1/83.2-9 08-32 ЗКНО 4.42-4.14 СВОРОЧНЫЕ ЕДИНИЦЫ		
А4	1		1.020-1/83.2-10 17-05	КАРКАС ПР. КП-214	1	
				МАТЕРИАЛЫ		
	2			БЕТОН ТЯЖЕЛЫЙ М500		2.32М3

САВЧЕНКО
ОПЕРАТОР ТЛП КОРТ
ЭПВЦ Киев ЗНИИЭП
ВЗАМ ИНВ №
ПОДПИСЬ И ДАТА
ИНВ №ПОДЛ

1.020-1/83.2-9 08 ЛИСТ 5

19839 44

ФОРМАТ А4

https://zavodjbi.com/

ФОРМАТ	ЗОНА	ПОЗ	ОБОЗНАЧЕНИЕ	НАИМЕНОВАНИЕ	КОЛ	ПРИМЕЧАНИЕ
				1.020-1/83.2-9 08-33 ЗКНД 4.42-1.12 СБОРОЧНЫЕ ЕДИНИЦЫ		
А4	1		1.020-1/83.2-10 18	КАРКАС ПР. КП-215	1	
				МАТЕРИАЛЫ		
	2			БЕТОН ТЯЖЕЛЫЙ М400		2.35М3
				1.020-1/83.2-9 08-34 ЗКНО 4.42-1.12 СБОРОЧНЫЕ ЕДИНИЦЫ		
А4	1		1.020-1/83.2-10 18-01	КАРКАС ПР. КП-216	1	
				МАТЕРИАЛЫ		
	2			БЕТОН ТЯЖЕЛЫЙ М400		2.32М3
				1.020-1/83.2-9 08-35 ЗКНД 4.42-2.12 СБОРОЧНЫЕ ЕДИНИЦЫ		
А4	1		1.020-1/83.2-10 18-02	КАРКАС ПР. КП-217	1	
				МАТЕРИАЛЫ		
	2			БЕТОН ТЯЖЕЛЫЙ М400		2.35М3
				1.020-1/83.2-9 08-36 ЗКНО 4.42-2.12 СБОРОЧНЫЕ ЕДИНИЦЫ		
А4	1		1.020-1/83.2-10 18-03	КАРКАС ПР. КП-218	1	
				МАТЕРИАЛЫ		
	2			БЕТОН ТЯЖЕЛЫЙ М400		2.32М3
				1.020-1/83.2-9 08-37 ЗКНД 4.42-2.13 СБОРОЧНЫЕ ЕДИНИЦЫ		
А4	1		1.020-1/83.2-10 18-02	КАРКАС ПР. КП-217	1	
				МАТЕРИАЛЫ		
	2			БЕТОН ТЯЖЕЛЫЙ М500		2.35М3
				1.020-1/83.2-9 08-38 ЗКНО 4.42-2.13 СБОРОЧНЫЕ ЕДИНИЦЫ		
А4	1		1.020-1/83.2-10 18-03	КАРКАС ПР. КП-218	1	
				МАТЕРИАЛЫ		
	2			БЕТОН ТЯЖЕЛЫЙ М500		2.32М3
				1.020-1/83.2-9 08-39 ЗКНД 4.42-1.15 СБОРОЧНЫЕ ЕДИНИЦЫ		
А4	1		1.020-1/83.2-10 18	КАРКАС ПР. КП-215	1	
				МАТЕРИАЛЫ		
	2			БЕТОН ТЯЖЕЛЫЙ М600		2.35М3

САВЧЕНКО
ТЛП КОРТ
ЭПВЦ Киев ЗНИИЭП

1.020-1/83.2-9 08

ЛИСТ 6

ФОРМАТ А4

ФОРМАТ	ЗОНА	ПОЗ	ОБОЗНАЧЕНИЕ	НАИМЕНОВАНИЕ	КОЛ	ПРИМЕЧАНИЕ
				1.020-1/83.2-9 08-40 ЗКНО 4.42-1.15 СБОРОЧНЫЕ ЕДИНИЦЫ		
А4	1		1.020-1/83.2-10 18-01	КАРКАС ПР. КП-216	1	
				МАТЕРИАЛЫ		
	2			БЕТОН ТЯЖЕЛЫЙ М600		2.32М3
				1.020-1/83.2-9 08-41 ЗКНД 4.42-2.15 СБОРОЧНЫЕ ЕДИНИЦЫ		
А4	1		1.020-1/83.2-10 18-02	КАРКАС ПР. КП-217	1	
				МАТЕРИАЛЫ		
	2			БЕТОН ТЯЖЕЛЫЙ М600		2.35М3
				1.020-1/83.2-9 08-42 ЗКНО 4.42-2.15 СБОРОЧНЫЕ ЕДИНИЦЫ		
А4	1		1.020-1/83.2-10 18-03	КАРКАС ПР. КП-218	1	
				МАТЕРИАЛЫ		
	2			БЕТОН ТЯЖЕЛЫЙ М600		2.32М3
				1.020-1/83.2-9 08-43 ЗКНД 4.42-3.12 СБОРОЧНЫЕ ЕДИНИЦЫ		
А4	1		1.020-1/83.2-10 18-04	КАРКАС ПР. КП-219	1	
				МАТЕРИАЛЫ		
	2			БЕТОН ТЯЖЕЛЫЙ М400		2.35М3
				1.020-1/83.2-9 08-44 ЗКНС 4.42-3.12 СБОРОЧНЫЕ ЕДИНИЦЫ		
А4	1		1.020-1/83.2-10 18-05	КАРКАС ПР. КП-220	1	
				МАТЕРИАЛЫ		
	2			БЕТОН ТЯЖЕЛЫЙ М400		2.32М3
				1.020-1/83.2-9 08-45 ЗКНД 4.42-4.12 СБОРОЧНЫЕ ЕДИНИЦЫ		
А4	1		1.020-1/83.2-10 18-06	КАРКАС ПР. КП-221	1	
				МАТЕРИАЛЫ		
	2			БЕТОН ТЯЖЕЛЫЙ М400		2.35М3
				1.020-1/83.2-9 08-46 ЗКНО 4.42-4.12 СБОРОЧНЫЕ ЕДИНИЦЫ		
А4	1		1.020-1/83.2-10 18-07	КАРКАС ПР. КП-222	1	
				МАТЕРИАЛЫ		
	2			БЕТОН ТЯЖЕЛЫЙ М400		2.32М3

САВЧЕНКО
ТЛП КОРТ
ЭПВЦ Киев ЗНИИЭП

ВЗАМ ИНВ № | ПОДПИСЬ И ДАТА | ИНВ № ПОДЛ

1.020-1/83.2-9 08

ЛИСТ 7

19839 45

ФОРМАТ А4

https://zavodjbi.com/

ФОРМАТ	ЗОНА	ПОЗ	ОБОЗНАЧЕНИЕ	НАИМЕНОВАНИЕ	КОЛ	ПРИМЕЧАНИЕ
				1.020-1/83.2-9 08-47 ЗКНД 4.42-3.15 СБОРОЧНЫЕ ЕДИНИЦЫ		
А4	1		1.020-1/83.2-10 18-08	КАРКАС ПР. КП-223	1	
		2		МАТЕРИАЛЫ БЕТОН ТЯЖЕЛЫЙ М600		2.35М3
				1.020-1/83.2-9 08-48 ЗКНО 4.42-3.15 СБОРОЧНЫЕ ЕДИНИЦЫ		
А4	1		1.020-1/83.2-10 18-09	КАРКАС ПР. КП-224	1	
		2		МАТЕРИАЛЫ БЕТОН ТЯЖЕЛЫЙ М600		2.32М3

ЭПВЦ Киев ЗНИИЭП
Оператор ТЛП КОРТ
САВЧЕНКО

ИНВ №ПОДЛ | ПОДПИСЬ И ДАТА | ВЗАМ ИНВ №

1.020-1/83.2-9 08

ЛИСТ 8

ЭПВЦ Киев ЗНИИЭП
Оператор ТЛП КОРТ
ИНВ №ПОДЛ | ПОДПИСЬ И ДАТА | ВЗАМ ИНВ №
ЛИСТ

КиевЗНИИЭП | ТПП КОРТ

РИС. 1

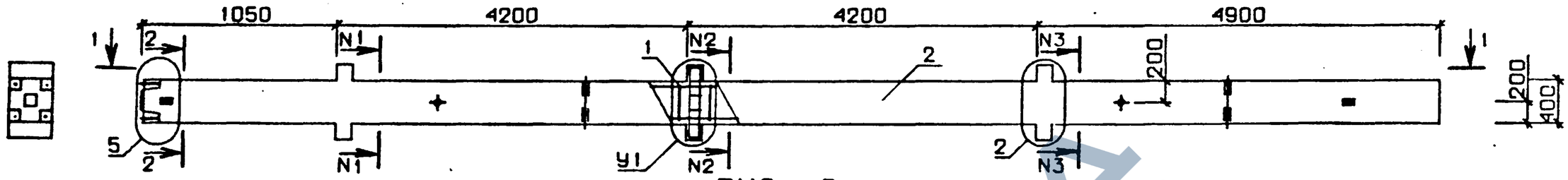

РИС. 2

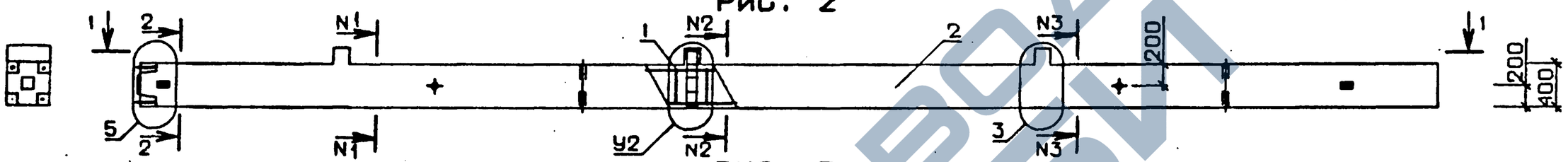

РИС. 3

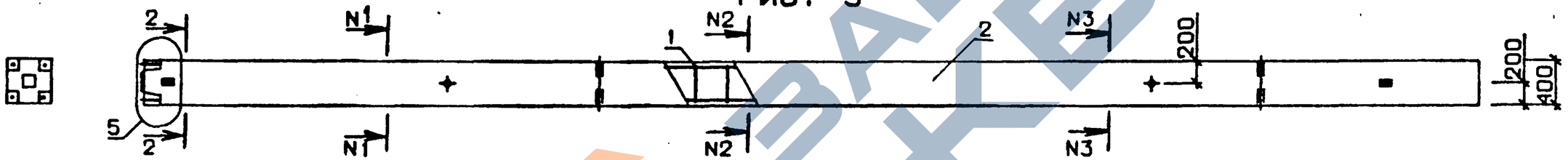

N УЗЛА	N ДОКУМЕНТА	
2	1.020-1/83.2-9 ООУ	Л 1
3		Л 2
5		Л 2
6		Л 3
7		Л 3
8		Л 4
9		Л 4
10		Л 4
11		Л 4
12		Л 4

2-2 3-3 4-4

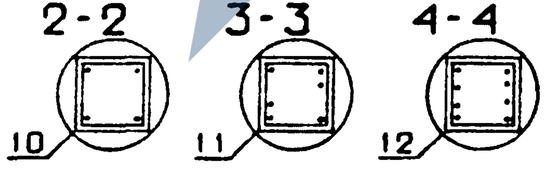

НАЧ. ОТД	ВОЛЫНСКИЙ	
Н.КОНТР	ПРИГОРЕВ	
ГЛ.КОНСТР	ШАЦ	
ГИП	КОЛДАШЕВА	
РАЗРАБ.	СЛИВИНА	
ПРОВЕРИЛ	НИКОНОРОВА	
ИСПОЛНИЛ	ЛАКЕЕВА	

1.020-1/83.2-9 08 СБ

КОЛОННА 3КН

СТАДИЯ	МАССА	МАСШТАБ
Р	СМ ТАБЛ	

ЛИСТ 1 ЛИСТОВ 2

ЦНИИЭП торговс бытовых зданий и туристских комплексов

19839 17

https://zavodjbi.com/

ОБОЗНАЧЕНИЕ	МАРКА	РИС	N I-N I	N 2-N 2	N 3-N 3	У I	У 2	МАССА, т
I.020-I/83.2-9 08	ЗКНД 4.42-I.I	I	2-2	2-2	2-2	6	-	5,88
-0I	ЗКНО 4.42-I.I	2	2-2	2-2	2-2	-	7	5,80
-02	ЗКН 4.42-I	3	2-2	2-2	2-2	-	-	5,75
-03	ЗКНД 4.42-I.2	I	2-2	2-2	2-2	6	-	5,88
-04	ЗКНО 4.42-I.2	2	2-2	2-2	2-2	-	7	5,80
-05	ЗКНО 4.42-2.2	2	2-2	2-2	2-2	-	7	5,80
-06	ЗКН 4.42-2	3	2-2	2-2	2-2	-	-	5,75
-07	ЗКНО 4.42-3.2	2	2-2	2-2	2-2	-	9	5,80
-08	ЗКНО 4.42-I.3	2	2-2	2-2	4-4	-	7	5,80
-09	ЗКНО 4.42-2.3	2	2-2	2-2	4-4	-	7	5,80
-I0	ЗКН 4.42-3	3	2-2	2-2	4-4	-	-	5,75
-II	ЗКНО 4.42-3.4	2	2-2	2-2	4-4	-	9	5,80
-I2	ЗКНО 4.42-4.4	2	2-2	2-2	4-4	-	9	5,80
-I3	ЗКН 4.42-4	3	2-2	2-2	4-4	-	-	5,75
-I4	ЗКНД 4.42-I.5	I	2-2	2-2	4-4	6	-	5,88
-I5	ЗКНО 4.42-I.5	2	2-2	2-2	4-4	-	7	5,80
-I6	ЗКНД 4.42-I.7	I	2-2	3-3	4-4	6	-	5,88
-I7	ЗКНО 4.42-I.7	2	2-2	3-3	4-4	-	7	5,80
-I8	ЗКНД 4.42-2.6	I	2-2	3-3	4-4	6	-	5,88
-I9	ЗКНО 4.42-2.6	2	2-2	3-3	4-4	-	7	5,80
-20	ЗКН 4.42-6	3	2-2	3-3	4-4	-	-	5,75
-2I	ЗКНД 4.42-2.9	I	2-2	3-3	4-4	6	-	5,88
-22	ЗКНО 4.42-2.9	2	2-2	3-3	4-4	-	7	5,80
-23	ЗКНО 4.42-2.8	2	2-2	3-3	4-4	-	7	5,80
-24	ЗКН 4.42-8	3	2-2	3-3	4-4	-	-	5,75
-25	ЗКНД 4.42-3.I0	I	2-2	3-3	4-4	8	-	5,88
-26	ЗКНО 4.42-3.I0	2	2-2	3-3	4-4	-	9	5,80
-27	ЗКНД 4.42-2.II	I	2-2	3-3	4-4	6	-	5,88
-28	ЗКНО 4.42-2.II	2	2-2	3-3	4-4	-	7	5,80
-29	ЗКНД 4.42-3.I4	I	2-2	3-3	4-4	8	-	5,88
-30	ЗКНО 4.42-3.I4	2	2-2	3-3	4-4	-	9	5,80
-3I	ЗКНД 4.42-4.I4	I	2-2	3-3	4-4	8	-	5,88
-32	ЗКНО 4.42-4.I4	2	2-2	3-3	4-4	-	9	5,80
-33	ЗКНД 4.42-I.I2	I	4-4	4-4	4-4	6	-	5,88
-34	ЗКНО 4.42-I.I2	2	4-4	4-4	4-4	-	7	5,80
-35	ЗКНД 4.42-2.I2	I	4-4	4-4	4-4	6	-	5,88
-36	ЗКНО 4.42-2.I2	2	4-4	4-4	4-4	-	7	5,80
-37	ЗКНД 4.42-2.I3	I	4-4	4-4	4-4	6	-	5,88
-38	ЗКНО 4.42-2.I3	2	4-4	4-4	4-4	-	7	5,80
-39	ЗКНД 4.42-I.I5	I	4-4	4-4	4-4	6	-	5,88
-40	ЗКНО 4.42-I.I5	2	4-4	4-4	4-4	-	7	5,80
-4I	ЗКНД 4.42-2.I5	I	4-4	4-4	4-4	6	-	5,88
-42	ЗКНО 4.42-2.I5	2	4-4	4-4	4-4	-	7	5,80
-43	ЗКНД 4.42-3.I2	I	4-4	4-4	4-4	8	-	5,88
-44	ЗКНО 4.42-3.I2	2	4-4	4-4	4-4	-	9	5,80
-45	ЗКНД 4.42-4.I2	I	4-4	4-4	4-4	8	-	5,88
-46	ЗКНО 4.42-4.I2	2	4-4	4-4	4-4	-	9	5,80
-47	ЗКНД 4.42-3.I5	I	4-4	4-4	4-4	8	-	5,88
-48	ЗКНО 4.42-3.I5	2	4-4	4-4	4-4	-	9	5,80

ЭПВЦ КиевЗНИИЭП | ОПЕРАТОР ТЛП КОРТ | ЛИХВАРЬ

ИНВ №ПОДЛ | ПОДП И ДАТА | ВЗАМ ИНВ №

19839 48.

https://zavodpk.com/

ФОРМАТ	ЗОНА	ПОЗ	ОБОЗНАЧЕНИЕ	НАИМЕНОВАНИЕ	КОЛ	ПРИМЕЧАНИЕ
				ДОКУМЕНТАЦИЯ		
А3			1.020-1/83.2-9 09СБ	СБОРОЧНЫЙ ЧЕРТЕЖ		
А3			1.020-1/83.2-9 00ВС	ВЫБОРКА СТАЛИ		
А3			1.020-1/83.2-9 00У	УЗЛЫ ОПАЛУБОЧНЫЕ		
А3			1.020-1/83.2-9 00ТО	ТЕХНИЧЕСКОЕ ОПИСАНИЕ		
			ПЕРЕМЕННЫЕ ДАННЫЕ	ДЛЯ ИСПОЛНЕНИЙ:		
				1.020-1/83.2-9 09 2КВД 4.42-1.1 СБОРОЧНЫЕ ЕДИНИЦЫ		
А4	1		1.020-1/83.2-10 19	КАРКАС ПР. КП-225	1	
	2			МАТЕРИАЛЫ БЕТОН ТЯЖЕЛЫЙ М300		1.55М3
				1.020-1/83.2-9 09-01 2КБО 4.42-1.1 СБОРОЧНЫЕ ЕДИНИЦЫ		
А4	1		1.020-1/83.2-10 19-01	КАРКАС ПР. КП-226	1	
	2			МАТЕРИАЛЫ БЕТОН ТЯЖЕЛЫЙ М300		1.53М3
				1.020-1/83.2-9 09-02 2КБД 4.42-2.1 СБОРОЧНЫЕ ЕДИНИЦЫ		
А4	1		1.020-1/83.2-10 19-02	КАРКАС ПР. КП-227	1	
	2			МАТЕРИАЛЫ БЕТОН ТЯЖЕЛЫЙ М300		1.55М3
				1.020-1/83.2-9 09-03 2КБО 4.42-2.1 СБОРОЧНЫЕ ЕДИНИЦЫ		
А4	1		1.020-1/83.2-10 19-03	КАРКАС ПР. КП-228	1	
	2			МАТЕРИАЛЫ БЕТОН ТЯЖЕЛЫЙ М300		1.53М3
				1.020-1/83.2-9 09-04 2КВ 4.42-1 СБОРОЧНЫЕ ЕДИНИЦЫ		
А4	1		1.020-1/83.2-10 19-04	КАРКАС ПР. КП-229	1	
	2			МАТЕРИАЛЫ БЕТОН ТЯЖЕЛЫЙ М300		1.52М3

НАЧОТД	ВОЛЫНСКИЙ		1.020-1/83.2-9 09
НКОНТР	ПРИГОРЕВ		
ГЛКОНСТ	ШАЦ		
ГИП	НИКОНОРОВА		КОЛОННА 2КБ
РАЗРАБ	ЛАКЕЕВА		
ПРОВЕРИЛ	КОЛДАШЕВА		
ИСПОЛНИЛ	БОГДАНОВА		

СТАДИЯ	ЛИСТ	ЛИСТОВ
Р	1	3

ЦНИИЭП торгово-бытовых зданий и туристских комплексов

САВЧЕНКО
ОПЕРАТОР
ТПП КОРТ
ЭПВЦ Киев ЗНИИЭП

ФОРМАТ	ЗОНА	ПОЗ.	ОБОЗНАЧЕНИЕ	НАИМЕНОВАНИЕ	КОЛ	ПРИМЕЧАНИЕ
				1.020-1/83.2-9 09-05 2КБД 4.42-3.2 СБОРОЧНЫЕ ЕДИНИЦЫ		
А4	1		1.020-1/83.2-10 19-05	КАРКАС ПР. КП-230	1	
	2			МАТЕРИАЛЫ БЕТОН ТЯЖЕЛЫЙ М400		1.55М3
				1.020-1/83.2-9 09-06 2КБС 4.42-3.2 СБОРОЧНЫЕ ЕДИНИЦЫ		
А4	1		1.020-1/83.2-10 19-06	КАРКАС ПР. КП-231	1	
	2			МАТЕРИАЛЫ БЕТОН ТЯЖЕЛЫЙ М400		1.53М3
				1.020-1/83.2-9 09-07 2КБД 4.42-4.2 СБОРОЧНЫЕ ЕДИНИЦЫ		
А4	1		1.020-1/83.2-10 19-07	КАРКАС ПР. КП-232	1	
	2			МАТЕРИАЛЫ БЕТОН ТЯЖЕЛЫЙ М400		1.55М3
				1.020-1/83.2-9 09-08 2КБО 4.42-4.2 СБОРОЧНЫЕ ЕДИНИЦЫ		
А4	1		1.020-1/83.2-10 19-08	КАРКАС ПР. КП-233	1	
	2			МАТЕРИАЛЫ БЕТОН ТЯЖЕЛЫЙ М400		1.53М3
				1.020-1/83.2-9 09-09 2КВ 4.42-2 СБОРОЧНЫЕ ЕДИНИЦЫ		
А4	1		1.020-1/83.2-10 19-09	КАРКАС ПР. КП-234	1	
	2			МАТЕРИАЛЫ БЕТОН ТЯЖЕЛЫЙ М400		1.52М3
				1.020-1/83.2-9 09-10 2КБД 4.42-4.3 СБОРОЧНЫЕ ЕДИНИЦЫ		
А4	1		1.020-1/83.2-10 19-07	КАРКАС ПР. КП-232	1	
	2			МАТЕРИАЛЫ БЕТОН ТЯЖЕЛЫЙ М500		1.55М3
				1.020-1/83.2-9 09-11 2КБО 4.42-4.3 СБОРОЧНЫЕ ЕДИНИЦЫ		
А4	1		1.020-1/83.2-10 19-08	КАРКАС ПР. КП-233	1	
	2			МАТЕРИАЛЫ БЕТОН ТЯЖЕЛЫЙ М500		1.53М3

ВЗАМ ИНВ № | ПОДПИСЬ И ДАТА | ИНВ № ПОДЛ

1.020-1/83.2-9 09

ЛИСТ 2

ЗАВОДА ЖБИ

https://zavodjbi.com/

САВЧЕНКО

ЭПВЦ Киев ЗНИИЭП

Оператор ТЛП КОРТ

ФОРМАТ	ЗОНА	ПОЗ	ОБОЗНАЧЕНИЕ	НАИМЕНОВАНИЕ	КОЛ	ПРИМЕЧАНИЕ
				1.020-1/83.2-9 09-12 2КБД 4.42-3.4 СБОРОЧНЫЕ ЕДИНИЦЫ		
А4	1		1.020-1/83.2-10 19-10	КАРКАС ПР. КП-235	1	
	2			МАТЕРИАЛЫ БЕТОН ТЯЖЕЛЫЙ М500		1.55м3
				1.020-1/83.2-9 09-13 2КБО 4.42-3.4 СБОРОЧНЫЕ ЕДИНИЦЫ		
А4	1		1.020-1/83.2-10 19-11	КАРКАС ПР. КП-236	1	
	2			МАТЕРИАЛЫ БЕТОН ТЯЖЕЛЫЙ М500		1.53м3
				1.020-1/83.2-9 09-14 2КБД 4.42-4.4 СБОРОЧНЫЕ ЕДИНИЦЫ		
А4	1		1.020-1/83.2-10 19-12	КАРКАС ПР. КП-237	1	
	2			МАТЕРИАЛЫ БЕТОН ТЯЖЕЛЫЙ М500		1.55м3
				1.020-1/83.2-9 09-15 2КБО 4.42-4.4 СБОРОЧНЫЕ ЕДИНИЦЫ		
А4	1		1.020-1/83.2-10 19-13	КАРКАС ПР. КП-238	1	
	2			МАТЕРИАЛЫ БЕТОН ТЯЖЕЛЫЙ М500		1.53м3

ВЗАМ.ИНВ.№

ПОДПИСЬ И ДАТА

ИНВ.№ПОДЛ.

ЭПВЦ Киев ЗНИИЭП

Оператор ТЛП КОРТ

ВЗАМ.ИНВ.№

ПОДПИСЬ И ДАТА

ИНВ.№ПОДЛ.

РИС. 1

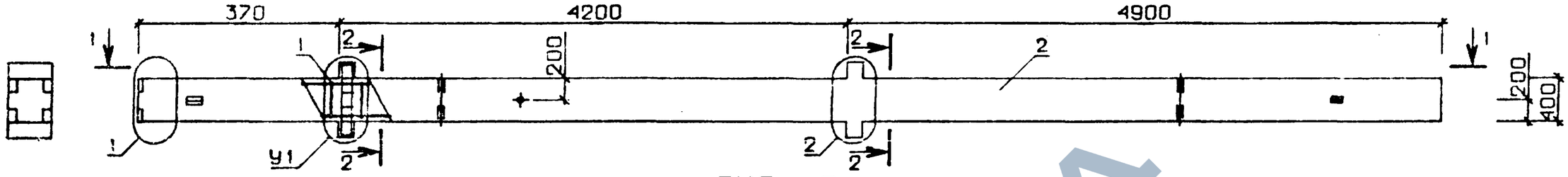

РИС. 2

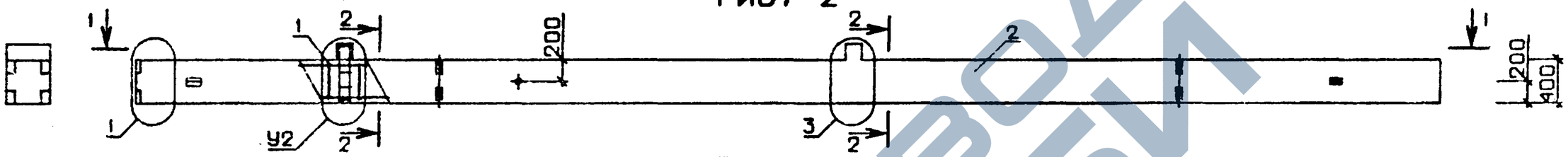

РИС. 3

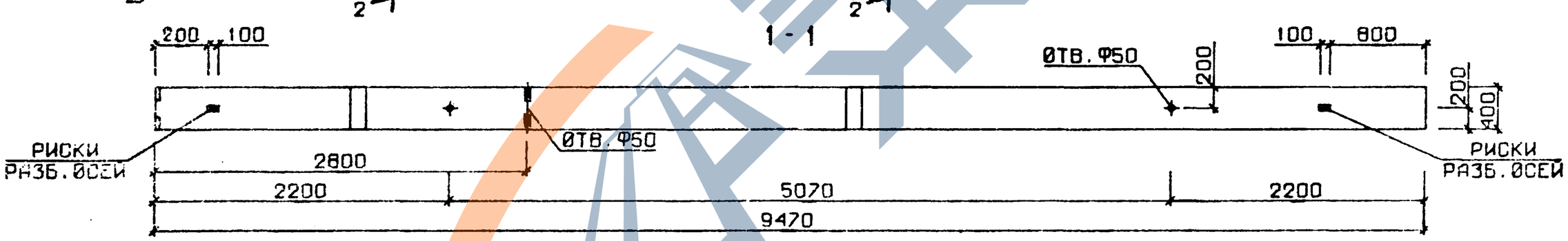

N УЗЛА	N ДОКУМЕНТА
1	1.020-1/83.2-9 ООУ Л 1
2	Л 1
3	Л 2
6	Л 3
7	Л 3
8	Л 4
9	Л 4
10	Л 4

2-2

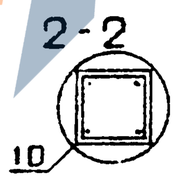

НАЧ ОТД	БОЛЬШЕВИЧ	
Н.КОНТР	ПРИТОРЕВА	
ГЛ.КОНСТР	ШАЦ	
ГИП	КОЛДАШЕВА	
РАЗРАБ	СЛИВИНА	
ПРОВЕРИЛ	НИКОЛАЕВА	
ИСПОЛНИЛ	ЛАКЕЕВА	

1.020-1/83.2-9 09 СБ

КОЛОННА 2КБ

СТАДИЯ	МАССА	МАСШТАБ
Р	СМ ТАБЛ	

ЛИСТ 1 ЛИСТОВ 2

ЦНИИЭП торговых бытовых зданий и туристских комплексов

19839 54

ФОРМАТ А3

ОБОЗНАЧЕНИЕ	МАРКА	РИС	У1	У2	МАССА, т
I.020-I/83.2-9 09	2КБД 4.42-I.I	I	6	-	3,88
-0I	2КБО 4.42-I.I	2	-	7	3,83
-02	2КБД 4.42-2.I	I	6	-	3,88
-03	2КБО 4.42-2.I	2	-	7	3,83
-04	2КБ 4.42-I	3	-	-	3,80
-05	2КБД 4.42-3.2	I	8	-	3,88
-06	2КБО 4.42-3.2	2	-	9	3,83
-07	2КБД 4.42-4.2	I	8	-	3,88
-08	2КБО 4.42-4.2	2	-	9	3,83
-09	2КБ 4.42-4	3	-	-	3,80
-I0	2КБД 4.42-4.3	I	8	-	3,88
-II	2КБО 4.42-4.3	2	-	9	3,83
-I2	2КБД 4.42-3.4	I	8	-	3,88
-I3	2КБО 4.42-3.4	2	-	9	3,83
-I4	2КБД 4.42-4.4	I	8	-	3,88
-I5	2КБО 4.42-4.4	2	-	9	3,83

ЭПВЦ КиевЗНИИЭП | Оператор ТПП КОРТ | Лихварь

ВЗАМ ИНВ.№ | ПОДП. И ДАТА | ИНВ. № ПОДЛ

I.020-I/83.2-9 09 СБ | ЛИСТ 2

ФОРМАТ А4

ЭПВЦ КиевЗНИИЭП | Оператор ТПП КОРТ | Савченко

ФОРМАТ	ЗОНА	ПОЗ	ОБОЗНАЧЕНИЕ	НАИМЕНОВАНИЕ	КОЛ.	ПРИМЕЧАНИЕ
				ДОКУМЕНТАЦИЯ		
А3			1.020-1/83.2-9 10СБ	СВОРОЧНЫЙ ЧЕРТЕЖ		
А3			1.020-1/83.2-9 00ВС	ВЫВОРКА СТАЛИ		
А3			1.020-1/83.2-9 00У	УЗЛЫ ОПАЛУБОЧНЫЕ		
А3			1.020-1/83.2-9 00ТО	ТЕХНИЧЕСКОЕ ОПИСАНИЕ		
				ПЕРЕМЕННЫЕ ДАННЫЕ ДЛЯ ИСПОЛНЕНИЙ:		
				1.020-1/83.2-9 10 3КВД 4.42-1.1 СВОРОЧНЫЕ ЕДИНИЦЫ		
А4	1		1.020-1/83.2-10 20	КАРКАС ПР. КП-239	1	
	2			МАТЕРИАЛЫ БЕТОН ТЯЖЕЛЫЙ М300		2.24М3
				1.020-1/83.2-9 10-01 3КВО 4.42-1.1 СВОРОЧНЫЕ ЕДИНИЦЫ		
А4	1		1.020-1/83.2-10 20-01	КАРКАС ПР. КП-240	1	
	2			МАТЕРИАЛЫ БЕТОН ТЯЖЕЛЫЙ М300		2.21М3
				1.020-1/83.2-9 10-02 3КВО 4.42-2.1 СВОРОЧНЫЕ ЕДИНИЦЫ		
А4	1		1.020-1/83.2-10 20-02	КАРКАС ПР. КП-241	1	
	2			МАТЕРИАЛЫ БЕТОН ТЯЖЕЛЫЙ М300		2.21М3
				1.020-1/83.2-9 10-03 3КВ 4.42-1 СВОРОЧНЫЕ ЕДИНИЦЫ		
А4	1		1.020-1/83.2-10 20-03	КАРКАС ПР. КП-242	1	
	2			МАТЕРИАЛЫ БЕТОН ТЯЖЕЛЫЙ М300		2.19М3
				1.020-1/83.2-9 10-04 3КВД 4.42-2.2 СВОРОЧНЫЕ ЕДИНИЦЫ		
А4	1		1.020-1/83.2-10 20-04	КАРКАС ПР. КП-243	1	
	2			МАТЕРИАЛЫ БЕТОН ТЯЖЕЛЫЙ М400		2.24М3

ВЗАМ ИНВ.№ | ПОДПИСЬ И ДАТА | ИНВ.№ ПОДЛ

НАЧОТД	ВОЛЫНСКИЙ	
НКОНТР	ПРИГОРЕВ	
ГЛКОНСТР	ШАЦ	
ГИП	КОЛДАШЕВА	
РАЗРАБ	СЛИВИНА	
ПРОВЕРИЛ	НИКОЛЮКОВА	
ИСПОЛНИЛ	ЛАКЕЕВА	

I.020-1/83.2-9 10

КОЛОННА 3КБ

СТАДИЯ	ЛИСТ	ЛИСТОВ
Р	I	4

ЦНИИЭП торгово-бытовых зданий и туристских комплексов

19839 52

ФОРМАТ А4

https://zavodpkhbi.com/

ФОРМАТ	ЗОНА	ПОЗ	ОБОЗНАЧЕНИЕ	НАИМЕНОВАНИЕ	КОЛ	ПРИМЕЧАНИЕ
А4	1	2	1.020-1/83.2-10 20-02	1.020-1/83.2-9 10-05 ЗКВС 4.42-2.2 СБОРОЧНЫЕ ЕДИНИЦЫ КАРКАС ПР. КП-241 МАТЕРИАЛЫ БЕТОН ТЯЖЕЛЫЙ М400	1	2.21М3
А4	1	2	1.020-1/83.2-10 20-03	1.020-1/83.2-9 10-06 ЗКВ 4.42-2 СБОРОЧНЫЕ ЕДИНИЦЫ КАРКАС ПР. КП-242 МАТЕРИАЛЫ БЕТОН ТЯЖЕЛЫЙ М400	1	2.19М3
А4	1	2	1.020-1/83.2-10 20-05	1.020-1/83.2-9 10-07 ЗКВД 4.42-1.7 СБОРОЧНЫЕ ЕДИНИЦЫ КАРКАС ПР. КП-244 МАТЕРИАЛЫ БЕТОН ТЯЖЕЛЫЙ М400	1	2.24М3
А4	1	2	1.020-1/83.2-10 20-06	1.020-1/83.2-9 10-08 ЗКВО 4.42-1.7 СБОРОЧНЫЕ ЕДИНИЦЫ КАРКАС ПР. КП-245 МАТЕРИАЛЫ БЕТОН ТЯЖЕЛЫЙ М400	1	2.21М3
А4	1	2	1.020-1/83.2-10 20-07	1.020-1/83.2-9 10-09 ЗКВД 4.42-2.7 СБОРОЧНЫЕ ЕДИНИЦЫ КАРКАС ПР. КП-246 МАТЕРИАЛЫ БЕТОН ТЯЖЕЛЫЙ М400	1	2.24М3
А4	1	2	1.020-1/83.2-10 20-08	1.020-1/83.2-9 10-10 ЗКВО 4.42-2.7 СБОРОЧНЫЕ ЕДИНИЦЫ КАРКАС ПР. КП-247 МАТЕРИАЛЫ БЕТОН ТЯЖЕЛЫЙ М400	1	2.21М3
А4	1	2	1.020-1/83.2-10 20-09	1.020-1/83.2-9 10-11 ЗКВО 4.42-3.3 СБОРОЧНЫЕ ЕДИНИЦЫ КАРКАС ПР. КП-248 МАТЕРИАЛЫ БЕТОН ТЯЖЕЛЫЙ М400	1	2.21М3

ЭПВЦ Киев ЗНИИЭП | ТЛП КОРТ | Сав

ЛИСТ 2

1.020-1/83.2-9 10

ФОРМАТ А4

ФОРМАТ	ЗОНА	ПОЗ	ОБОЗНАЧЕНИЕ	НАИМЕНОВАНИЕ	КОЛ	ПРИМЕЧАНИЕ
А4	1	2	1.020-1/83.2-10 20-10	1.020-1/83.2-9 10-12 ЗКВО 4.42-4.3 СБОРОЧНЫЕ ЕДИНИЦЫ КАРКАС ПР. КП-249 МАТЕРИАЛЫ БЕТОН ТЯЖЕЛЫЙ М400	1	2.21М3
А4	1	2	1.020-1/83.2-10 20-11	1.020-1/83.2-9 10-13 ЗКВД 4.42-3.4 СБОРОЧНЫЕ ЕДИНИЦЫ КАРКАС ПР. КП-250 МАТЕРИАЛЫ БЕТОН ТЯЖЕЛЫЙ М500	1	2.24М3
А4	1	2	1.020-1/83.2-10 20-09	1.020-1/83.2-9 10-14 ЗКВО 4.42-3.4 СБОРОЧНЫЕ ЕДИНИЦЫ КАРКАС ПР. КП-248 МАТЕРИАЛЫ БЕТОН ТЯЖЕЛЫЙ М500	1	2.21М3
А4	1	2	1.020-1/83.2-10 20-12	1.020-1/83.2-9 10-15 ЗКВД 4.42-3.7 СБОРОЧНЫЕ ЕДИНИЦЫ КАРКАС ПР. КП-251 МАТЕРИАЛЫ БЕТОН ТЯЖЕЛЫЙ М400	1	2.24М3
А4	1	2	1.020-1/83.2-10 20-13	1.020-1/83.2-9 10-16 ЗКВО 4.42-3.7 СБОРОЧНЫЕ ЕДИНИЦЫ КАРКАС ПР. КП-252 МАТЕРИАЛЫ БЕТОН ТЯЖЕЛЫЙ М400	1	2.21М3
А4	1	2	1.020-1/83.2-10 20-14	1.020-1/83.2-9 10-17 ЗКВД 4.42-4.7 СБОРОЧНЫЕ ЕДИНИЦЫ КАРКАС ПР. КП-253 МАТЕРИАЛЫ БЕТОН ТЯЖЕЛЫЙ М400	1	2.24М3
А4	1	2	1.020-1/83.2-10 20-15	1.020-1/83.2-9 10-18 ЗКВО 4.42-4.7 СБОРОЧНЫЕ ЕДИНИЦЫ КАРКАС ПР. КП-254 МАТЕРИАЛЫ БЕТОН ТЯЖЕЛЫЙ М400	1	2.21М3

САВЧЕНКО | Сав | ОПЕРАТОР ТЛП КОРТ | ЭПВЦ Киев ЗНИИЭП

ВЗАМ ИНВ № | ПОДПИСЬ И ДАТА | ИНВ № ПОДЛ

ЛИСТ 3

1.020-1/83.2-9 10

19839 53

ФОРМАТ А4

ЗАВОД ЖБИ

https://zavodjbi.com/

САВЧЕНКО

ЭПВЦ Киев ЗНИИЭП — ОПЕРАТОР ТЛГ КОРТ

ФОРМАТ	ЗОНА	ПОЗ	ОБОЗНАЧЕНИЕ	НАИМЕНОВАНИЕ	КОЛ	ПРИМЕЧАНИЕ
				I.020-I/83.2-9 I0-I9 3КБД 4.42-4.6 СБОРОЧНЫЕ ЕДИНИЦЫ		
А4	1		1.020-1/83.2-10.21	КАРКАС ПР. КП-255	1	
	2			МАТЕРИАЛЫ БЕТОН ТЯЖЕЛЫЙ М500		2.24М3
				1.020-1/83.2-9 10-20 3КБО 4.42-4.6 СБОРОЧНЫЕ ЕДИНИЦЫ		
А4	1		1.020-1/83.2-10 21-01	КАРКАС ПР. КП-256	1	
	2			МАТЕРИАЛЫ БЕТОН ТЯЖЕЛЫЙ М500		2.21М3
				1.020-1/83.2-9 10-21 3КБО 4.42-4.5 СБОРОЧНЫЕ ЕДИНИЦЫ		
А4	1		1.020-1/83.2-10 21-02	КАРКАС ПР. КП-257	1	
	2			МАТЕРИАЛЫ БЕТОН ТЯЖЕЛЫЙ М400		2.21М3
				1.020-1/83.2-9 10-22 3КБ 4.42-5 СБОРОЧНЫЕ ЕДИНИЦЫ		
А4	1		1.020-1/83.2-10 21-03	КАРКАС ПР. КП-258	1	
	2			МАТЕРИАЛЫ БЕТОН ТЯЖЕЛЫЙ М400		2.19М3
				1.020-1/83.2-9 10-23 3КБД 4.42-4.8 СБОРОЧНЫЕ ЕДИНИЦЫ		
А4	1		1.020-1/83.2-10 21-04	КАРКАС ПР. КП-259	1	
	2			МАТЕРИАЛЫ БЕТОН ТЯЖЕЛЫЙ М500		2.24М3
				1.020-1/83.2-9 10-24 3КБО 4.42-4.8 СБОРОЧНЫЕ ЕДИНИЦЫ		
А4	1		1.020-1/83.2-10 21-05	КАРКАС ПР. КП-260	1	
	2			МАТЕРИАЛЫ БЕТОН ТЯЖЕЛЫЙ М500		2.21М3

ВЗАМ ИНВ № | ПОДПИСЬ И ДАТА | ИНВ №ПОДЛ

ЭПВЦ Киев ЗНИИЭП — ОПЕРАТОР ТЛГ КОРТ

ФОРМАТ	ЗОНА	ПОЗ	ОБОЗНАЧЕНИЕ	НАИМЕНОВАНИЕ	КОЛ	ПРИМЕЧАНИЕ

ВЗАМ ИНВ № | ПОДПИСЬ И ДАТА | ИНВ №ПОДЛ

https://zavodjbi.com/

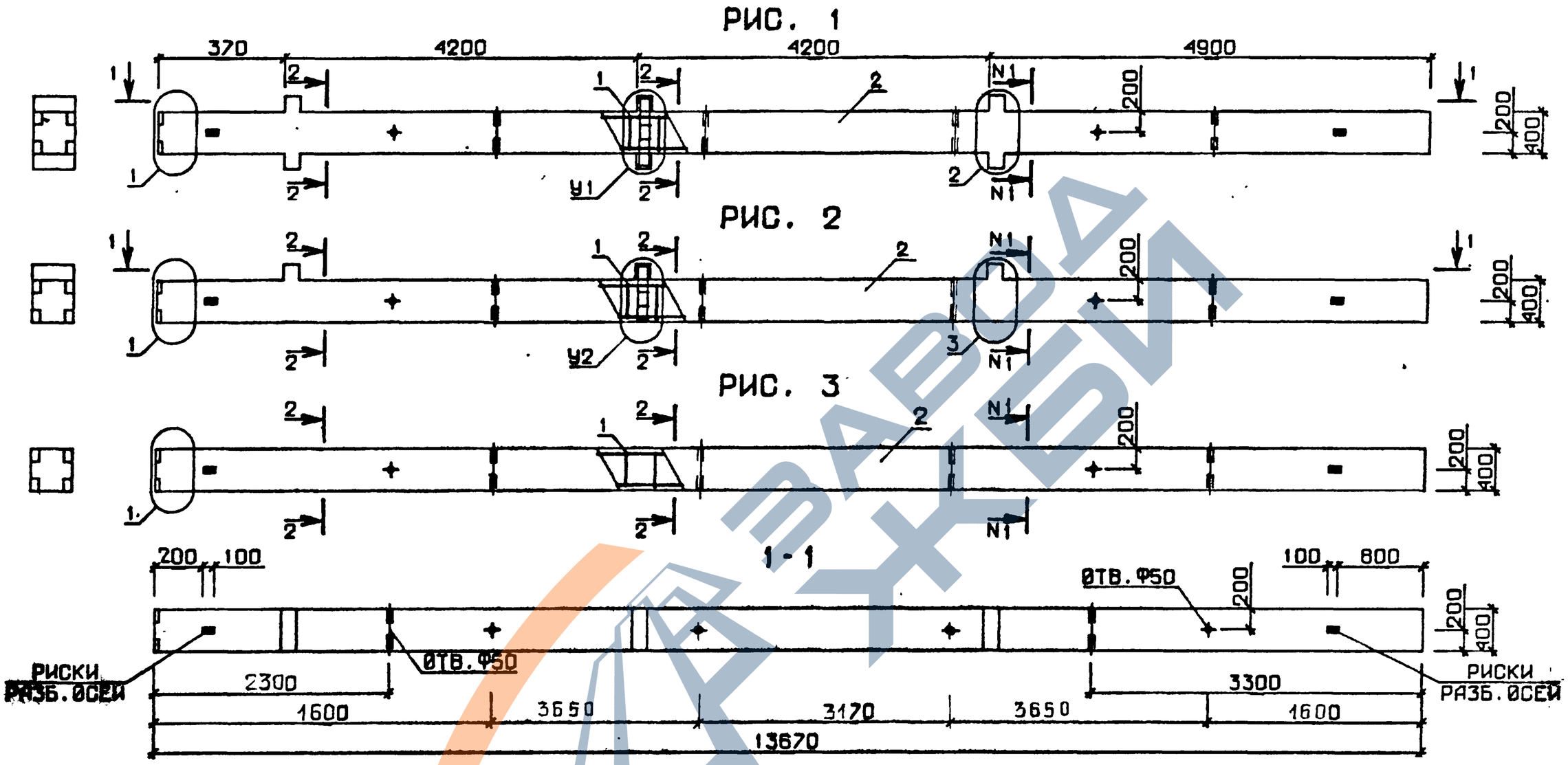

N УЗЛА	N ДОКУМЕНТА
1	1.020-1/83.2-9 ООУ Л 1
2	Л 1
3	Л 2
6	Л 3
7	Л 3
8	Л 4
9	Л 4
10	Л 4
12	Л 4

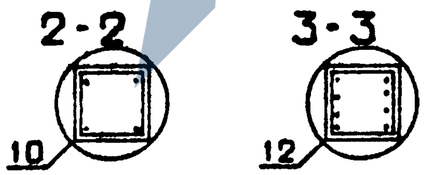

НАЧ ОТД.	ВОЛЫНСКИЙ		
Н.КОНТР	ПРИГОРЕВ		
ГЛ.КОНСТР	ШАЦ		
ГИП	НИКОНОРОВА		
РАЗРАБ.	ЛАКЕЕВА		
ПРОВЕРИЛ	КОЛДАШЕВА		
ИСПОЛНИЛ	БОГДАНОВА		

1.020-1/83.2-9 10 СБ

КОЛОННА ЗКБ

СТАДИЯ	МАССА	МАСШТАБ
Р	СМ ТАБЛ	

ЛИСТ 1 ЛИСТОВ 2

ЦНИИЭП торгово бытовых зданий и туристских комплексов

19839 55

ФОРМАТ А3

ОБОЗНАЧЕНИЕ	МАРКА	РИС	N I-NI	У1	У2	МАССА, т
I.020-I/83.2-9 I0	3КБД 4.42-I.I	I	2-2	6	-	5,60
-0I	3КБО 4.42-I.I	2	2-2	-	7	5,53
-02	3КБО 4.42-2.I	2	2-2	-	7	5,53
-03	3КБ 4.42-I	3	2-2	-	-	5,48
-04	3КБД 4.42-2.2	I	2-2	6	-	5,60
-05	3КБО 4.42-2.2	2	2-2	-	7	5,53
-06	3КБ 4.42-2	3	2-2	-	-	5,48
-07	3КБД 4.42-I.7	I	2-2	6	-	5,60
-08	3КБО 4.42-I.7	2	2-2	-	7	5,53
-09	3КБД 4.42-2.7	I	2-2	6	-	5,60
-I0	3КБО 4.42-2.7	2	2-2	-	7	5,53
-II	3КБО 4.42-3.3	2	2-2	-	9	5,53
-I2	3КБО 4.42-4.3	2	2-2	-	9	5,53
-I3	3КБД 4.42-3.4	I	2-2	8	-	5,60
-I4	3КБО 4.42-3.4	2	2-2	-	9	5,53
-I5	3КБД 4.42-3.7	I	2-2	8	-	5,60
-I6	3КБО 4.42-3.7	2	2-2	-	9	5,53
-I7	3КБД 4.42-4.7	I	2-2	8	-	5,60
-I8	3КБО 4.42-4.7	2	2-2	-	9	5,53
-I9	3КБД 4.42-4.6	I	3-3	8	-	5,60
-20	3КБО 4.42-4.6	2	3-3	-	9	5,53
-2I	3КБО 4.42-4.5	2	3-3	-	9	5,53
-22	3КБ 4.42-5	3	3-3	-	-	5,48
-23	3КБД 4.42-4.8	I	3-3	8	-	5 60
-24	3КБО 4.42-4.8	2	3-3	-	9	5,53

ЭПВЦ КиевЗНИИЭП — Оператор ТЛП КОРТ — Дикварь

ВЗАМ ИНВ № — ПОДП И ДАТА — ИНВ № ПОДЛ

I.020-I/83.2-9 I0 СБ

ЛИСТ 2

ТПП КОРТ КиевЗНИИЭП

НАИМЕНОВАНИЕ	КОЛИЧЕСТВО НА МАРКУ																			
	1КВД 4.42-1.1	1КВО 4.42-1.1	1КВД 4.42-2.1	1КВО 4.42-2.1	1КВ 4.42-1	1КВД 4.42-1.3	1КВО 4.42-1.3	1КВД 4.42-2.3	1КВО 4.42-2.3	1КВ 4.42-3	1КВД 4.42-3.2	1КВО 4.42-3.2	1КВД 4.42-4.2	1КВО 4.42-4.2	1КВ 4.42-2	1КВД 4.42-3.3	1КВО 4.42-3.3	1КВД 4.42-4.3	1КВО 4.42-4.3	1КВД 4.42-3.4
МАССА СТАЛИ КГ	67.61	61.93	72.32	65.58	52.57	72.44	66.77	77.15	70.41	57.40	85.71	77.99	92.27	82.77	57.40	85.71	77.99	92.27	82.77	206.0
АРМАТУРНЫЕ ИЗДЕЛИЯ	48.16	48.16	48.16	48.16	48.16	53.00	53.00	53.00	53.00	53.00	53.00	53.00	53.00	53.00	53.00	53.00	53.00	53.00	53.00	173.3
АРМАТУРНАЯ СТАЛЬ	48.16	48.16	48.16	48.16	48.16	53.00	53.00	53.00	53.00	53.00	53.00	53.00	53.00	53.00	53.00	53.00	53.00	53.00	53.00	173.3
КЛАСС А-I	3.971	3.971	3.971	3.971	3.971	3.971	3.971	3.971	3.971	3.971	3.971	3.971	3.971	3.971	3.971	3.971	3.971	3.971	3.971	10.55
Ф6 А-I ГОСТ 5781-82	3.971	3.971	3.971	3.971	3.971	3.971	3.971	3.971	3.971	3.971	3.971	3.971	3.971	3.971	3.971	3.971	3.971	3.971	3.971	0.577
Ф10 А-I ГОСТ 5781-82	-	-	-	-	-	-	-	-	-	-	-	-	-	-	-	-	-	-	-	9.969
КЛАСС А-III	44.19	44.19	44.19	44.19	44.19	49.03	49.03	49.03	49.03	49.03	49.03	49.03	49.03	49.03	49.03	49.03	49.03	49.03	49.03	162.7
Ф8 А-III ГОСТ 5781-82	8.594	8.594	8.594	8.594	8.594															
Ф10 А-III ГОСТ 5781-82	1.073	1.073	1.073	1.073	1.073	14.50	14.50	14.50	14.50	14.50	14.50	14.50	14.50	14.50	14.50	14.50	14.50	14.50	14.50	24.60
Ф20 А-III ГОСТ 5781-82	34.53	34.53	34.53	34.53	34.53	34.53	34.53	34.53	34.53	34.53	34.53	34.53	34.53	34.53	34.53	34.53	34.53	34.53	34.53	
Ф40 А-III ГОСТ 5781-82	-	-	-	-	-	-	-	-	-	-	-	-	-	-	-	-	-	-	-	138.1
ЗАКЛАДНЫЕ ИЗДЕЛИЯ	19.45	13.77	24.15	17.41	4.403	19.45	13.77	24.15	17.41	4.403	32.72	24.99	39.27	29.77	4.403	32.72	24.99	39.27	29.77	32.72
ПРОФИЛЬНАЯ СТАЛЬ	11.79	7.465	11.79	7.465	3.140	11.79	7.465	11.79	7.465	3.140	15.46	11.61	16.25	11.96	3.140	15.46	11.61	16.25	11.96	15.46
ПОЛОСОВАЯ	11.79	7.465	11.79	7.465	3.140	11.79	7.465	11.79	7.465	3.140	15.46	11.61	16.25	11.96	3.140	15.46	11.61	16.25	11.96	15.46
-10Х70 ГОСТ 103-76																				
ВСТ3КП2 ГОСТ 380-71	1.868	0.934	1.868	0.934	-	1.868	0.934	1.868	0.934											
-10Х100 ГОСТ 103-76																				
ВСТ3КП2 ГОСТ 380-71	3.140	3.140	3.140	3.140	3.140	3.140	3.140	3.140	3.140	3.140	3.140	3.140	3.140	3.140	3.140	3.140	3.140	3.140	3.140	3.140
-10Х120 ГОСТ 103-76																				
ВСТ3КП2 ГОСТ 380-71	6.782	3.391	6.782	3.391	-	6.782	3.391	6.782	3.391	-	6.782	3.391	6.782	3.391	-	6.782	3.391	6.782	3.391	6.782
-14Х70 ГОСТ 103-76																				
ВСТ3КП2 ГОСТ 380-71	-	-	-	-	-	-	-	-	-	-	5.538	5.076	-	-	-	5.538	5.076	-	-	5.538
-16Х60 ГОСТ 103-76																				
ВСТ3КП2 ГОСТ 380-71	-	-	-	-	-	-	-	-	-	-	-	-	6.330	5.427	-	-	-	6.330	5.427	
АРМАТУРНАЯ СТАЛЬ	7.657	6.304	12.36	9.948	1.263	7.657	6.304	12.36	9.948	1.263	17.26	13.39	23.02	17.82	1.263	17.26	13.39	23.02	17.82	17.26
КЛАСС А-I	0.947	0.474	0.947	0.474	-	0.947	0.474	0.947	0.474	-	0.947	0.474	0.947	0.474	-	0.947	0.474	0.947	0.474	0.947
Ф8 А-I ГОСТ 5781-82	0.947	0.474	0.947	0.474	-	0.947	0.474	0.947	0.474	-	0.947	0.474	0.947	0.474	-	0.947	0.474	0.947	0.474	0.947
КЛАСС А-III	6.710	5.830	11.42	9.475	1.263	6.710	5.830	11.42	9.475	1.263	16.31	12.91	22.07	17.34	1.263	16.31	12.91	22.07	17.34	16.31
Ф10 А-III ГОСТ 5781-82	0.259	0.580	-	0.321	-	0.259	0.580	-	0.321											
Ф12 А-III ГОСТ 5781-82	1.190	0.914	0.373	0.373	-	1.190	0.914	0.373	0.373	-	0.373	0.373	0.373	0.373	-	0.373	0.373	0.373	0.373	0.373
Ф16 А-III ГОСТ 5781-82	1.263	1.263	1.263	1.263	1.263	1.263	1.263	1.263	1.263	1.263	1.263	1.263	1.263	1.263	1.263	1.263	1.263	1.263	1.263	1.263
Ф20 А-III ГОСТ 5781-82	-	-	3.305	2.540	-	-	-	3.305	2.540	-	4.957	3.810	-	-	-	4.957	3.810	-	-	4.957
Ф22 А-III ГОСТ 5781-82	3.999	3.074	-	-	-	3.999	3.074													
Ф25 А-III ГОСТ 5781-82	-	-	-	-	-	-	-	-	-	-	-	-	7.745	5.953	-	-	-	7.745	5.953	
Ф28 А-III ГОСТ 5781-82	-	-	6.477	4.979	-	-	-	6.477	4.979	-	9.716	7.468	-	-	-	9.716	7.468	-	-	9.716
Ф32 А-III ГОСТ 5781-82	-	-	-	-	-	-	-	-	-	-	-	-	12.69	9.754	-	-	-	12.69	9.754	

НАЧ ОТД	СИТНИК		
Н КОНТР	ЕГУНОВ		
ГЛ СПЕЦ	ПИНЧУК		
ПРОВЕРИЛ	ПОПОВ		
РАЗРАБ	САВЧЕНКО		

I.020-I/83 2-9 ООВС

ВЫБОРКА СТАЛИ

СТАДИЯ	ЛИСТ	ЛИСТОВ
Р	I	I6

ГОСГРАЖДАНСТРОЙ КиевЗНИИЭП

ФОРМАТ А3

НАИМЕНОВАНИЕ	КОЛИЧЕСТВО НА МАРКУ																			
	2КВО 4.42-3.4	2КВД 4.42-4.4	2КВО 4.42-4.4	3КВД 4.42-1.1	3КВО 4.42-1.1	3КВО 4.42-2.1	3КВ 4.42-1	3КВД 4.42-2.2	3КВО 4.42-2.2	3КВ 4.42-2	3КВО 4.42-3.2	3КВД 4.42-3.3	3КВО 4.42-3.3	3КВД 4.42-1.4	3КВО 4.42-1.4	3КВД 4.42-2.4	3КВО 4.42-2.4	3КВД 4.42-3.4	3КВО 4.42-3.4	IКСД 4.42-I.I
МАССА СТАЛИ КГ	398.3	426.9	407.9	191.3	174.3	185.2	146.2	210.3	190.1	151.0	212.8	236.0	212.8	581.8	564.7	595.9	575.7	621.6	598.4	79.59
АРМАТУРНЫЕ ИЗДЕЛИЯ	352.7	352.7	352.7	141.8	141.8	141.8	141.8	146.6	146.6	146.6	146.6	146.6	146.6	532.2	532.2	532.2	532.2	532.2	532.2	64.55
АРМАТУРНАЯ СТАЛЬ	352.7	352.7	352.7	141.8	141.8	141.8	141.8	146.6	146.6	146.6	146.6	146.6	146.6	532.2	532.2	532.2	532.2	532.2	532.2	64.55
КЛАСС А-I	23.23	23.23	23.23	12.61	12.61	12.61	12.61	12.61	12.61	12.61	12.61	12.61	12.61	35.92	35.92	35.92	35.92	35.92	35.92	4.856
Ф6 А-I ГОСТ 5781-82	0.577	0.577	0.577	12.61	12.61	12.61	12.61	12.61	12.61	12.61	12.61	12.61	12.61	0.577	0.577	0.577	0.577	0.577	0.577	4.856
Ф10 А-I ГОСТ 5781-82	22.66	22.66	22.66	-	-	-	-	-	-	-	-	-	-	35.35	35.35	35.35	35.35	35.35	35.35	
КЛАСС А-III	329.5	329.5	329.5	129.2	129.2	129.2	129.2	134.0	134.0	134.0	134.0	134.0	134.0	496.3	496.3	496.3	496.3	496.3	496.3	59.69
Ф8 А-III ГОСТ 5781-82	-	-	-	8.594	8.594	8.594	8.594													I7.I9
Ф10 А-III ГОСТ 5781-82	25.67	25.67	25.67	3.218	3.218	3.218	3.218	16.65	16.65	16.65	16.65	16.65	16.65	26.75	26.75	26.75	26.75	26.75	26.75	I.073
Ф20 А-III ГОСТ 5781-82	-	-	-	117.4	117.4	117.4	117.4	117.4	117.4	117.4	117.4	117.4	117.4							4I.43
Ф40 А-III ГОСТ 5781-82	303.8	303.8	303.8	-	-	-	-	-	-	-	-	-	-	469.6	469.6	469.6	469.6	469.6	469.6	
ЗАКЛАДНЫЕ ИЗДЕЛИЯ	45.59	74.14	55.15	49.54	32.50	43.44	4.403	63.66	43.44	4.403	66.18	89.34	66.18	49.54	32.50	63.66	43.44	89.34	66.18	I5.04
ПРОФИЛЬНАЯ СТАЛЬ	20.07	29.36	20.78	29.09	16.11	16.11	3.140	29.09	16.11	3.140	28.54	40.10	28.54	29.09	16.11	29.09	16.11	40.10	28.54	8.650
ПОЛОСОВАЯ	20.07	29.36	20.78	29.09	16.11	16.11	3.140	29.09	16.11	3.140	28.54	40.10	28.54	29.09	16.11	29.09	16.11	40.10	28.54	8.650
-10Х100 ГОСТ 103-76 ВСТ3КП2 ГОСТ 380-71	3.140	3.140	3.140	3.140	3.140	3.140	3.140	3.140	3.140	3.140	3.140	3.140	3.140	3.140	3.140	3.140	3.140	3.140	3.140	
-10Х120 ГОСТ 103-76 ВСТ3КП2 ГОСТ 380-71	6.782	13.56	6.782	20.35	10.17	10.17	-	20.35	10.17	-	10.17	20.35	10.17	20.35	10.17	20.35	10.17	20.35	10.17	6.782
-14Х70 ГОСТ 103-76 ВСТ3КП2 ГОСТ 380-71	10.15	-	-	-	-	-	-	-	-	-	15.23	16.61	15.23	-	-	-	-	16.61	15.23	
-16Х60 ГОСТ 103-76 ВСТ3КП2 ГОСТ 380-71	-	12.66	10.85																	
-10Х70 ГОСТ 103-76 ВСТ3КП2 ГОСТ 380-71	-	-	-	5.604	2.802	2.802	-	5.604	2.802	-	-	-	-	5.604	2.802	5.604	2.802			I.868
АРМАТУРНАЯ СТАЛЬ	25.51	44.77	34.37	20.45	16.39	27.32	1.263	34.57	27.32	1.263	37.64	49.24	37.64	20.45	16.39	34.57	27.32	49.24	37.64	6.394
КЛАСС А-I	0.947	1.894	0.947	2.841	1.421	1.421	-	2.841	1.421	-	1.421	2.841	1.421	2.841	1.421	2.841	1.421	2.841	1.421	0.947
Ф8 А-I ГОСТ 5781-82	0.947	1.894	0.947	2.841	1.421	1.421	-	2.841	1.421	-	1.421	2.841	1.421	2.841	1.421	2.841	1.421	2.841	1.421	0.947
КЛАСС А-III	24.56	42.88	33.42	17.60	14.97	25.90	1.263	31.73	25.90	1.263	36.22	46.40	36.22	17.60	14.97	31.73	25.90	46.40	36.22	5.447
Ф10 А-III ГОСТ 5781-82	-	-	-	0.777	1.739	0.962	-	-	0.962	-	-	-	-	0.777	1.739	-	0.962			0.259
Ф12 А-III ГОСТ 5781-82	0.746	0.746	0.746	3.569	2.743	1.119	-	1.119	1.119	-	1.119	1.119	1.119	3.569	2.743	1.119	1.119	1.119	1.119	I.I90
Ф16 А-III ГОСТ 5781-82	1.263	1.263	1.263	1.263	1.263	1.263	1.263	1.263	1.263	1.263	1.263	1.263	1.263	1.263	1.263	1.263	1.263	1.263	1.263	
Ф20 А-III ГОСТ 5781-82	7.620	-	-	-	-	7.620	-	9.914	7.620	-	11.43	14.87	11.43	-	-	9.914	7.620	14.87	11.43	
Ф22 А-III ГОСТ 5781-82	-	-	-	12.00	9.221	-	-	-	-	-	-	-	-	12.00	9.221					3.999
Ф25 А-III ГОСТ 5781-82	-	15.49	11.91																	
Ф28 А-III ГОСТ 5781-82	14.94	-	-	-	-	14.94	-	19.43	14.94	-	22.40	29.15	22.40	-	-	19.43	14.94	29.15	22.40	
Ф32 А-III ГОСТ 5781-82	-	25.38	19.51																	

ЗАВОД КЕБИ

ЭПВЦ КиевЗНИИЭП | САВЧЕНКО | ОПЕРАТОР ТЛП КОРТ

НАИМЕНОВАНИЕ	КОЛИЧЕСТВО НА МАРКУ																			
	1КС 0 4.42-1.1	1КСД 4.42-2.1	1КС 0 4.42-2.1	1КС 4 .42-1	1КСД 4.42-1.3	1КС 0 4.42-1.3	1КСД 4.42-2.3	1КС 0 4.42-2.3	1КС 4 .42-3	1КСД 4.42-3.2	1КС 0 4.42-3.2	1КСД 4.42-4.2	1КС 0 4.42-4.2	1КС 4 .42-2	1КСД 4.42-3.3	1КС 0 4.42-3.3	1КСД 4.42-4.3	1КС 0 4.42-4.3	1КСД 4.42-1.4	1КС 0 4.42-1.4
МАССА СТАЛИ КГ	73.91	84.30	77.56	64.55	89.26	83.58	93.97	87.23	74.22	102.5	94.81	109.1	99.59	74.22	102.5	94.81	109.1	99.59	163.1	157.5
АРМАТУРНЫЕ ИЗДЕЛИЯ	64.55	64.55	64.55	64.55	74.22	74.22	74.22	74.22	74.22	74.22	74.22	74.22	74.22	74.22	74.22	74.22	74.22	74.22	148.1	148.1
АРМАТУРНАЯ СТАЛЬ	64.55	64.55	64.55	64.55	74.22	74.22	74.22	74.22	74.22	74.22	74.22	74.22	74.22	74.22	74.22	74.22	74.22	74.22	148.1	148.1
КЛАСС А-I	4.856	4.856	4.856	4.856	4.856	4.856	4.856	4.856	4.856	4.856	4.856	4.856	4.856	4.856	4.856	4.856	4.856	4.856	7.361	7.361
Ф6 А-I ГОСТ 5781-82	4.856	4.856	4.856	4.856	4.856	4.856	4.856	4.856	4.856	4.856	4.856	4.856	4.856	4.856	4.856	4.856	4.856	4.856	1.154	1.154
Ф8 А-I ГОСТ 5781-82	–	–	–	–	–	–	–	–	–	–	–	–	–	–	–	–	–	–	6.207	6.207
КЛАСС А-III	59.69	59.69	59.69	59.69	69.36	69.36	69.36	69.36	69.36	69.36	69.36	69.36	69.36	69.36	69.36	69.36	69.36	69.36	140.7	140.7
Ф8 А-III ГОСТ 5781-82	17.19	17.19	17.19	17.19																
Ф10 А-III ГОСТ 5781-82	1.073	1.073	1.073	1.073	27.93	27.93	27.93	27.93	27.93	27.93	27.93	27.93	27.93	27.93	27.93	27.93	27.93	27.93	34.66	34.66
Ф20 А-III ГОСТ 5781-82	41.43	41.43	41.43	41.43	41.43	41.43	41.43	41.43	41.43	41.43	41.43	41.43	41.43	41.43	41.43	41.43	41.43	41.43		
Ф32 А-III ГОСТ 5781-82	–	–	–	–	–	–	–	–	–	–	–	–	–	–	–	–	–	–	106.1	106.1
ЗАКЛАДНЫЕ ИЗДЕЛИЯ	9.366	19.75	13.01	–	15.04	9.366	19.75	13.01	–	28.31	20.59	34.87	25.37	–	28.31	20.59	34.87	25.37	15.04	9.366
ПРОФИЛЬНАЯ СТАЛЬ	4.325	8.650	4.325	–	8.650	4.325	8.650	4.325	–	12.32	8.467	13.11	8.818	–	12.32	8.467	13.11	8.818	8.650	4.325
ПОЛОСОВАЯ	4.325	8.650	4.325	–	8.650	4.325	8.650	4.325	–	12.32	8.467	13.11	8.818	–	12.32	8.467	13.11	8.818	8.650	4.325
-10Х70 ГОСТ 103-76																				
ВСт3кп2 ГОСТ 380-71 1	0.934	1.868	0.934	–	1.868	0.934	1.868	0.934	–	–	–	–	–	–	–	–	–	–	1.868	0.934
-10Х120 ГОСТ 103-76																				
ВСт3кп2 ГОСТ 380-71 4	3.391	6.782	3.391	–	6.782	3.391	6.782	3.391	–	6.782	3.391	6.782	3.391	–	6.782	3.391	6.782	3.391	6.782	3.391
-14Х70 ГОСТ 103-76																				
ВСт3кп2 ГОСТ 380-71 6	–	–	–	–	–	–	–	–	–	5.538	5.076	–	–	–	5.538	5.076				
-16Х60 ГОСТ 103-76																				
ВСт3кп2 ГОСТ 380-71 7	–	–	–	–	–	–	–	–	–	–	–	6.330	5.427	–	–	–	6.330	5.427		
АРМАТУРНАЯ СТАЛЬ	5.041	11.10	8.686	–	6.394	5.041	11.10	8.686	–	15.99	12.12	21.76	16.55	–	15.99	12.12	21.76	16.55	6.394	5.041
КЛАСС А-I	0.474	0.947	0.474	–	0.947	0.474	0.947	0.474	–	0.947	0.474	0.947	0.474	–	0.947	0.474	0.947	0.474	0.947	0.474
Ф8 А-I ГОСТ 5781-82	0.474	0.947	0.474	–	0.947	0.474	0.947	0.474	–	0.947	0.474	0.947	0.474	–	0.947	0.474	0.947	0.474	0.947	0.474
КЛАСС А-III	4.568	10.15	8.212	–	5.447	4.568	10.15	8.212	–	15.05	11.65	20.81	16.08	–	15.05	11.65	20.81	16.08	5.447	4.568
Ф10 А-III ГОСТ 5781-82	0.580	–	0.321	–	0.259	0.580	–	0.321	–	–	–	–	–	–	–	–	–	–	0.259	0.580
Ф12 А-III ГОСТ 5781-82	0.914	0.373	0.373	–	1.190	0.914	0.373	0.373	–	0.373	0.373	0.373	0.373	–	0.373	0.373	0.373	0.373	1.190	0.914
Ф20 А-III ГОСТ 5781-82	–	3.305	2.540	–	–	–	3.305	2.540	–	4.957	3.810	–	–	–	4.957	3.810				
Ф22 А-III ГОСТ 5781-82	3.074	–	–	–	3.999	3.074	–	–	–	–	–	–	–	–	–	–	–	–	3.999	3.074
Ф25 А-III ГОСТ 5781-82	–	–	–	–	–	–	–	–	–	–	–	7.745	5.953	–	–	–	7.745	5.953		
Ф28 А-III ГОСТ 5781-82	–	6.477	4.979	–	–	–	6.477	4.979	–	9.716	7.468	–	–	–	9.716	7.468				
Ф32 А-III ГОСТ 5781-82	–	–	–	–	–	–	–	–	–	–	–	12.69	9.754	–	–	–	12.69	9.754		

ИНВ № ПОДЛ | ПОДПИСЬ И ДАТА | ВЗАМ ИНВ №

ТЛП КОРТ | КиевЗНИИЭП

НАИМЕНОВАНИЕ	КОЛИЧЕСТВО НА МАРКУ																			
	1КСД 4.42-2.4	1КСО 4.42-2.4	1КС 4.42-4	1КСД 4.42-3.4	1КСО 4.42-3.4	1КСД 4.42-4.4	1КСО 4.42-4.4	1КСД 4.42-1.5	1КСО 4.42-1.5	1КСД 4.42-2.5	1КСО 4.42-2.5	1КС 4.42-5	1КСД 4.42-1.6	1КСО 4.42-1.6	1КСД 4.42-2.6	1КСО 4.42-2.6	1КС 4.42-6	1КСД 4.42-3.5	1КСО 4.42-3.5	1КСД 4.42-4.5
МАССА СТАЛИ КГ	167.8	161.1	148.1	176.4	168.7	183.0	173.5	240.0	234.3	244.7	238.0	225.0	240.0	234.3	244.7	238.0	225.0	253.3	245.6	259.8
АРМАТУРНЫЕ ИЗДЕЛИЯ	148.1	148.1	148.1	148.1	148.1	148.1	148.1	225.0	225.0	225.0	225.0	225.0	225.0	225.0	225.0	225.0	225.0	225.0	225.0	225.0
АРМАТУРНАЯ СТАЛЬ	148.1	148.1	148.1	148.1	148.1	148.1	148.1	225.0	225.0	225.0	225.0	225.0	225.0	225.0	225.0	225.0	225.0	225.0	225.0	225.0
КЛАСС А-I	7.361	7.361	7.361	7.361	7.361	7.361	7.361	11.12	11.12	11.12	11.12	11.12	11.12	11.12	11.12	11.12	11.12	11.12	11.12	11.12
Ф6 А-I ГОСТ 5781-82	1.154	1.154	1.154	1.154	1.154	1.154	1.154	1.154	1.154	1.154	1.154	1.154	1.154	1.154	1.154	1.154	1.154	1.154	1.154	1.154
Ф8 А-I ГОСТ 5781-82	6.207	6.207	6.207	6.207	6.207	6.207	6.207													
Ф10 А-I ГОСТ 5781-82	-	-	-	-	-	-	-	9.969	9.969	9.969	9.969	9.969	9.969	9.969	9.969	9.969	9.969	9.969	9.969	9.969
КЛАСС А-III	140.7	140.7	140.7	140.7	140.7	140.7	140.7	213.9	213.9	213.9	213.9	213.9	213.9	213.9	213.9	213.9	213.9	213.9	213.9	213.9
Ф10 А-III ГОСТ 5781-82	34.66	34.66	34.66	34.66	34.66	34.66	34.66	48.13	48.13	48.13	48.13	48.13	48.13	48.13	48.13	48.13	48.13	48.13	48.13	48.13
Ф32 А-III ГОСТ 5781-82	106.1	106.1	106.1	106.1	106.1	106.1	106.1													
Ф40 А-III ГОСТ 5781-82	-	-	-	-	-	-	-	165.7	165.7	165.7	165.7	165.7	165.7	165.7	165.7	165.7	165.7	165.7	165.7	165.7
ЗАКЛАДНЫЕ ИЗДЕЛИЯ	19.75	13.01	-	28.31	20.59	34.87	25.37	15.04	9.366	19.75	13.01	-	15.04	9.366	19.75	13.01	-	28.31	20.59	34.87
ПРОФИЛЬНАЯ СТАЛЬ	8.650	4.325	-	12.32	8.467	13.11	8.818	8.650	4.325	8.650	4.325	-	8.650	4.325	8.650	4.325	-	12.32	8.467	13.11
ПОЛОСОВАЯ	8.650	4.325	-	12.32	8.467	13.11	8.818	8.650	4.325	8.650	4.325	-	8.650	4.325	8.650	4.325	-	12.32	8.467	13.11
-10Х70 ГОСТ 103-76																				
ВСТ3КП2 ГОСТ 380-71 1	1.868	0.934	-	-	-	-	-	1.868	0.934	1.868	0.934	-	1.868	0.934	1.868	0.934				
-10Х120 ГОСТ 103-76																				
ВСТ3КП2 ГОСТ 380-71 4	6.782	3.391	-	6.782	3.391	6.782	3.391	6.782	3.391	6.782	3.391	-	6.782	3.391	6.782	3.391	-	6.782	3.391	6.782
-14Х70 ГОСТ 103-76																				
ВСТ3КП2 ГОСТ 380-71 6	-	-	-	5.538	5.076	-	-	-	-	-	-	-	-	-	-	-	-	5.538	5.076	
-16Х60 ГОСТ 103-76																				
ВСТ3КП2 ГОСТ 380-71 7	-	-	-	-	-	6.330	5.427	-	-	-	-	-	-	-	-	-	-	-	-	6.330
АРМАТУРНАЯ СТАЛЬ	11.10	8.686	-	15.99	12.12	21.76	16.55	6.394	5.041	11.10	8.686	-	6.394	5.041	11.10	8.686	-	15.99	12.12	21.76
КЛАСС А-I	0.947	0.474	-	0.947	0.474	0.947	0.474	0.947	0.474	0.947	0.474	-	0.947	0.474	0.947	0.474	-	0.947	0.474	0.947
Ф8 А-I ГОСТ 5781-82	0.947	0.474	-	0.947	0.474	0.947	0.474	0.947	0.474	0.947	0.474	-	0.947	0.474	0.947	0.474	-	0.947	0.474	0.947
КЛАСС А-III	10.15	8.212	-	15.05	11.65	20.81	16.08	5.447	4.668	10.15	8.212	-	5.447	4.568	10.15	8.212	-	15.05	11.65	20.81
Ф10 А-III ГОСТ 5781-82	-	0.321	-	-	-	-	-	0.259	0.580	-	0.321	-	0.259	0.580	-	0.321				
Ф12 А-III ГОСТ 5781-82	0.373	0.373	-	0.373	0.373	0.373	0.373	1.190	0.914	0.373	0.373	-	1.190	0.914	0.373	0.373	-	0.373	0.373	0.373
Ф20 А-III ГОСТ 5781-82	3.305	2.540	-	4.957	3.810	-	-	-	-	3.305	2.540	-	-	-	3.305	2.540	-	4.957	3.810	
Ф22 А-III ГОСТ 5781-82	-	-	-	-	-	-	-	3.999	3.074	-	-	-	3.999	3.074						
Ф25 А-III ГОСТ 5781-82	-	-	-	-	-	7.745	5.953	-	-	-	-	-	-	-	-	-	-	-	-	7.745
Ф28 А-III ГОСТ 5781-82	6.477	4.979	-	9.716	7.468	-	-	-	-	6.477	4.979	-	-	-	6.477	4.979	-	9.716	7.468	
Ф32 А-III ГОСТ 5781-82	-	-	-	-	-	12.69	9.754	-	-	-	-	-	-	-	-	-	-	-	-	12.69

САВЧЕНКО

ОПЕРАТОР ТЛП КОРТ

ЭПВЦ КиевЗНИИЭП

НАИМЕНОВАНИЕ	КОЛИЧЕСТВО НА МАРКУ																		
	1КС0 4.42-4.5	1КСД 4.42-3.6	1КС0 4.42-3.6	1КСД 4.42-4.6	1КС0 4.42-4.6	2КСД 4.42-1.1	2КС0 4.42-1.1	2КС 4 .42-1	2КСД 4.42-1.2	2КС0 4.42-1.2	2КС0 4.42-2.2	2КС 4 .42-2	2КСД 4.42-2.3	2КС0-4.42-2.3	2КС 4 .42-3	2КСД 4.42-2.4	2КС0 4.42-2.4	1КНЮ 4.42-1.1	1КНО 4.42-2.1	1КН 4 .42-1
МАССА СТАЛИ КГ	250.3	253.3	245.6	259.8	250.3	141.5	130.1	111.4	151.1	139.8	147.1	121.0	160.5	147.1	121.0	302.6	289.1	84.38	88.02	75.01
АРМАТУРНЫЕ ИЗДЕЛИЯ	225.0	225.0	225.0	225.0	225.0	111.4	111.4	111.4	121.0	121.0	121.0	121.0	121.0	121.0	121.0	263.1	263.1	75.01	75.01	75.01
АРМАТУРНАЯ СТАЛЬ	225.0	225.0	225.0	225.0	225.0	111.4	111.4	111.4	121.0	121.0	121.0	121.0	121.0	121.0	121.0	263.1	263.1	75.01	75.01	75.01
КЛАСС А-I	11.12	11.12	11.12	11.12	11.12	9.176	9.176	9.176	9.176	9.176	9.176	9.176	9.176	9.176	9.176	15.26	15.26	6.747	6.747	6.747
Ф6 А-I ГОСТ 5781-82	1.154	1.154	1.154	1.154	1.154	9.176	9.176	9.176	9.176	9.176	9.176	9.176	9.176	9.176	9.176	1.154	1.154	6.747	6.747	6.747
Ф8 А-I ГОСТ 5781-82	-	-	-	-	-	-	-	-	-	-	-	-	-	-	-	14.11	14.11			
Ф10 А-I ГОСТ 5781-82	9.969	9.969	9.969	9.969	9.969															
КЛАСС А-III	213.9	213.9	213.9	213.9	213.9	102.2	102.2	102.2	111.9	111.9	111.9	111.9	111.9	111.9	111.9	247.9	247.9	68.26	68.26	68.26
Ф8 А-III ГОСТ 5781-82	-	-	-	-	-	17.19	17.19	17.19										8.594	8.594	8.594
Ф10 А-III ГОСТ 5781-82	48.13	48.13	48.13	48.13	48.13	2.146	2.146	2.146	29.00	29.00	29.00	29.00	29.00	29.00	29.00	35.73	35.73	1.073	1.073	1.073
Ф20 А-III ГОСТ 5781-82	-	-	-	-	-	82.86	82.86	82.86	82.86	82.86	82.86	82.86	82.86	82.86	82.86			58.60	58.60	58.60
Ф32 А-III ГОСТ 5781-82	-	-	-	-	-	-	-	-	-	-	-	-	-	-	-	212.1	212.1			
Ф40 А-III ГОСТ 5781-82	165.7	165.7	165.7	165.7	165.7															
ЗАКЛАДНЫЕ ИЗДЕЛИЯ	25.37	28.31	20.59	34.87	25.37	30.09	18.73	-	30.09	18.73	26.02	-	39.50	26.02	-	39.50	26.02	9.366	13.01	
ПРОФИЛЬНАЯ СТАЛЬ	8.818	12.32	8.467	13.11	8.818	17.30	8.650	-	17.30	8.650	8.650	-	17.30	8.650	-	17.30	8.650	4.325	4.325	
ПОЛОСОВАЯ	8.818	12.32	8.467	13.11	8.818	17.30	8.650	-	17.30	8.650	8.650	-	17.30	8.650	-	17.30	8.650	4.325	4.325	
-10Х120 ГОСТ 103-76																				
ВСТ3КП2 ГОСТ 380-71 4	3.391	6.782	3.391	6.782	3.391	13.56	6.782	-	13.56	6.782	6.782	-	13.56	6.782	-	13.56	6.782	3.391	3.391	
-16Х60 ГОСТ 103-76																				
ВСТ3КП2 ГОСТ 380-71 7	5.427	-	-	6.330	5.427															
-14Х70 ГОСТ 103-76																				
ВСТ3КП2 ГОСТ 380-71 6	-	5.538	5.076																	
-10Х70 ГОСТ 103-76																				
ВСТ3КП2 ГОСТ 380-71 1	-	-	-	-	-	3.736	1.868	-	3.736	1.868	1.868	-	3.736	1.868	-	3.736	1.868	0.934	0.934	
АРМАТУРНАЯ СТАЛЬ	16.55	15.99	12.12	21.76	16.55	12.79	10.08	-	12.79	10.08	17.37	-	22.20	17.37	-	22.20	17.37	5.041	8.686	
КЛАСС А-I	0.474	0.947	0.474	0.947	0.474	1.894	0.947	-	1.894	0.947	0.947	-	1.894	0.947	-	1.894	0.947	0.474	0.474	
Ф8 А-I ГОСТ 5781-82	0.474	0.947	0.474	0.947	0.474	1.894	0.947	-	1.894	0.947	0.947	-	1.894	0.947	-	1.894	0.947	0.474	0.474	
КЛАСС А-III	16.08	15.05	11.65	20.81	16.08	10.89	9.135	-	10.89	9.135	16.42	-	20.31	16.42	-	20.31	16.42	4.568	8.212	
Ф10 А-III ГОСТ 5781-82	-	-	-	-	-	0.518	1.159	-	0.518	1.159	0.641	-	-	0.641	-	-	0.641	0.580	0.321	
Ф12 А-III ГОСТ 5781-82	0.373	0.373	0.373	0.373	0.373	2.379	1.829	-	2.379	1.829	0.746	-	0.746	0.746	-	0.746	0.746	0.914	0.373	
Ф20 А-III ГОСТ 5781-82	-	4.957	3.810	-	-	-	-	-	-	-	5.080	-	6.609	5.080	-	6.609	5.080	-	2.540	
Ф22 А-III ГОСТ 5781-82	-	-	-	-	-	7.997	6.147	-	7.997	6.147								3.074		
Ф25 А-III ГОСТ 5781-82	5.953	-	-	7.745	5.953															
Ф28 А-III ГОСТ 5781-82	-	9.716	7.468	-	-	-	-	-	-	-	9.957	-	12.95	9.957	-	12.95	9.957	-	4.979	
Ф32 А-III ГОСТ 5781-82	9.754	-	-	12.69	9.754															

ВЗАМ ИНВ № | ПОДПИСЬ И ДАТА | ИНВ № ПОДЛ

НАИМЕНОВАНИЕ	КОЛИЧЕСТВО НА МАРКУ																			
	1КНД 4.42-1.2	1КНО 4.42-1.2	1КНД 4.42-2.2	1КНО 4.42-2.2	1КН 4 .42-2	1КНД 4.42-1.3	1КНО 4.42-1.3	1КНД 4.42-2.3	1КНО 4.42-2.3	1КН 4 .42-3	1КНД 4.42-3.2	1КНО 4.42-3.2	1КНД 4.42-4.2	1КНО 4.42-4.2	1КНД 4.42-3.3	1КНО 4.42-3.3	1КНД 4.42-4.3	1КНО 4.42-4.3	1КНД 4.42-1.4	1КНО 4.42-1.4
МАССА СТАЛИ КГ	94.89	89.21	99.60	92.86	79.84	94.89	89.21	99.60	92.86	79.84	108.2	100.4	114.7	105.2	108.2	100.4	114.7	105.2	194.2	188.5
АРМАТУРНЫЕ ИЗДЕЛИЯ	79.84	79.84	79.84	79.84	79.84	79.84	79.84	79.84	79.84	79.84	79.84	79.84	79.84	79.84	79.84	79.84	79.84	79.84	179.2	179.2
АРМАТУРНАЯ СТАЛЬ	79.84	79.84	79.84	79.84	79.84	79.84	79.84	79.84	79.84	79.84	79.84	79.84	79.84	79.84	79.84	79.84	79.84	79.84	179.2	179.2
КЛАСС А-I	6.747	6.747	6.747	6.747	6.747	6.747	6.747	6.747	6.747	6.747	6.747	6.747	6.747	6.747	6.747	6.747	6.747	6.747	11.30	11.30
Ф6 А-I ГОСТ 5781-82	6.747	6.747	6.747	6.747	6.747	6.747	6.747	6.747	6.747	6.747	6.747	6.747	6.747	6.747	6.747	6.747	6.747	6.747	0.577	0.577
Ф8 А-I ГОСТ 5781-82	-	-	-	-	-	-	-	-	-	-	-	-	-	-	-	-	-	-	10.72	10.72
КЛАСС А-III	73.10	73.10	73.10	73.10	73.10	73.10	73.10	73.10	73.10	73.10	73.10	73.10	73.10	73.10	73.10	73.10	73.10	73.10	167.9	167.9
Ф10 А-III ГОСТ 5781-82	14.50	14.50	14.50	14.50	14.50	14.50	14.50	14.50	14.50	14.50	14.50	14.50	14.50	14.50	14.50	14.50	14.50	14.50	17.87	17.87
Ф20 А-III ГОСТ 5781-82	58.60	58.60	58.60	58.60	58.60	58.60	58.60	58.60	58.60	58.60	58.60	58.60	58.60	58.60	58.60	58.60	58.60	58.60		
Ф32 А-III ГОСТ 5781-82	-	-	-	-	-	-	-	-	-	-	-	-	-	-	-	-	-	-	150.0	150.0
ЗАКЛАДНЫЕ ИЗДЕЛИЯ	15.04	9.366	19.75	13.01	-	15.04	9.366	19.75	13.01	-	28.31	20.59	34.87	25.37	28.31	20.59	34.87	25.37	15.04	9.366
ПРОФИЛЬНАЯ СТАЛЬ	8.650	4.325	8.650	4.325	-	8.650	4.325	8.650	4.325	-	12.32	8.467	13.11	8.818	12.32	8.467	13.11	8.818	8.650	4.325
ПОЛОСОВАЯ	8.650	4.325	8.650	4.325	-	8.650	4.325	8.650	4.325	-	12.32	8.467	13.11	8.818	12.32	8.467	13.11	8.818	8.650	4.325
-10Х70 ГОСТ 103-76 ВСТ3КП2 ГОСТ 380-71	1.868	0.934	1.868	0.934	-	1.868	0.934	1.868	0.934	-	-	-	-	-	-	-	-	-	1.868	0.934
-10Х120 ГОСТ 103-76 ВСТ3КП2 ГОСТ 380-71	6.782	3.391	6.782	3.391	-	6.782	3.391	6.782	3.391	-	6.782	3.391	6.782	3.391	6.782	3.391	6.782	3.391	6.782	3.391
-14Х70 ГОСТ 103-76 ВСТ3КП2 ГОСТ 380-71	-	-	-	-	-	-	-	-	-	-	5.538	5.076	-	-	5.538	5.076				
-16Х60 ГОСТ 103-76 ВСТ3КП2 ГОСТ 380-71	-	-	-	-	-	-	-	-	-	-	-	-	6.330	5.427	-	-	6.330	5.427		
АРМАТУРНАЯ СТАЛЬ	6.394	5.041	11.10	8.686	-	6.394	5.041	11.10	8.686	-	15.99	12.12	21.76	16.55	15.99	12.12	21.76	16.55	6.394	5.041
КЛАСС А-I	0.947	0.474	0.947	0.474	-	0.947	0.474	0.947	0.474	-	0.947	0.474	0.947	0.474	0.947	0.474	0.947	0.474	0.947	0.474
Ф8 А-I ГОСТ 5781-82	0.947	0.474	0.947	0.474	-	0.947	0.474	0.947	0.474	-	0.947	0.474	0.947	0.474	0.947	0.474	0.947	0.474	0.947	0.474
КЛАСС А-III	5.447	4.568	10.15	8.212	-	5.447	4.568	10.15	8.212	-	15.05	11.65	20.81	16.08	15.05	11.65	20.81	16.08	5.447	4.568
Ф10 А-III ГОСТ 5781-82	0.259	0.580	-	0.321	-	0.259	0.580	-	0.321	-	-	-	-	-	-	-	-	-	0.259	0.580
Ф12 А-III ГОСТ 5781-82	1.190	0.914	0.373	0.373	-	1.190	0.914	0.373	0.373	-	0.373	0.373	0.373	0.373	0.373	0.373	0.373	0.373	1.190	0.914
Ф20 А-III ГОСТ 5781-82	-	-	3.305	2.540	-	-	-	3.305	2.540	-	4.957	3.810	-	-	4.957	3.810				
Ф22 А-III ГОСТ 5781-82	3.999	3.074	-	-	-	3.999	3.074	-	-	-	-	-	-	-	-	-	-	-	3.999	3.074
Ф25 А-III ГОСТ 5781-82	-	-	-	-	-	-	-	-	-	-	-	-	7.745	5.953	-	-	7.745	5.953		
Ф28 А-III ГОСТ 5781-82	-	-	6.477	4.979	-	-	-	6.477	4.979	-	9.716	7.468	-	-	9.716	7.468				
Ф32 А-III ГОСТ 5781-82	-	-	-	-	-	-	-	-	-	-	-	-	12.69	9.754	-	-	12.69	9.754		

19839 63 ФОРМАТ А3

НАИМЕНОВАНИЕ	КОЛИЧЕСТВО НА МАРКУ																			
	1КНД 4.42-2.4	1КНО 4.42-2.4	1КН 4.42-4	1КНД 4.42-3.4	1КНО 4.42-3.4	1КНД 4.42-4.4	1КНО 4.42-4.4	1КНД 4.42-1.5	1КНО 4.42-1.5	1КНД 4.42-2.5	1КНО 4.42-2.5	1КН 4.42-5	1КНД 4.42-1.6	1КНО 4.42-1.6	1КНД 4.42-2.6	1КНО 4.42-2.6	1КН 4.42-6	1КНД 4.42-3.5	1КНО 4.42-3.5	1КНД 4.42-4.5
МАССА СТАЛИ КГ	198.9	192.2	179.2	207.5	199.8	214.0	204.5	291.8	286.1	296.5	289.8	276.8	291.8	286.1	296.5	289.8	276.8	305.1	297.4	311.6
АРМАТУРНЫЕ ИЗДЕЛИЯ	179.2	179.2	179.2	179.2	179.2	179.2	179.2	276.8	276.8	276.8	276.8	276.8	276.8	276.8	276.8	276.8	276.8	276.8	276.8	276.8
АРМАТУРНАЯ СТАЛЬ	179.2	179.2	179.2	179.2	179.2	179.2	179.2	276.8	276.8	276.8	276.8	276.8	276.8	276.8	276.8	276.8	276.8	276.8	276.8	276.8
КЛАСС А-I	11.30	11.30	11.30	11.30	11.30	11.30	11.30	17.80	17.80	17.80	17.80	17.80	17.80	17.80	17.80	17.80	17.80	17.80	17.80	17.80
Ф6 А-I ГОСТ 5781-82	0.577	0.577	0.577	0.577	0.577	0.577	0.577	0.577	0.577	0.577	0.577	0.577	0.577	0.577	0.577	0.577	0.577	0.577	0.577	0.577
Ф8 А-I ГОСТ 5781-82	10.72	10.72	10.72	10.72	10.72	10.72	10.72													
Ф10 А-I ГОСТ 5781-82	–	–	–	–	–	–	–	17.22	17.22	17.22	17.22	17.22	17.22	17.22	17.22	17.22	17.22	17.22	17.22	17.22
КЛАСС А-III	167.9	167.9	167.9	167.9	167.9	167.9	167.9	259.0	259.0	259.0	259.0	259.0	259.0	259.0	259.0	259.0	259.0	259.0	259.0	259.0
Ф10 А-III ГОСТ 5781-82	17.87	17.87	17.87	17.87	17.87	17.87	17.87	24.60	24.60	24.60	24.60	24.60	24.60	24.60	24.60	24.60	24.60	24.60	24.60	24.60
Ф32 А-III ГОСТ 5781-82	150.0	150.0	150.0	150.0	150.0	150.0	150.0													
Ф40 А-III ГОСТ 5781-82	–	–	–	–	–	–	–	234.4	234.4	234.4	234.4	234.4	234.4	234.4	234.4	234.4	234.4	234.4	234.4	234.4
ЗАКЛАДНЫЕ ИЗДЕЛИЯ	19.75	13.01	–	28.31	20.59	34.87	25.37	15.04	9.366	19.75	13.01	–	15.04	9.366	19.75	13.01	–	28.31	20.59	34.87
ПРОФИЛЬНАЯ СТАЛЬ	8.650	4.325	–	12.32	8.467	13.11	8.818	8.650	4.325	8.650	4.325	–	8.650	4.325	8.650	4.325	–	12.32	8.467	13.11
ПОЛОСОВАЯ	8.650	4.325	–	12.32	8.467	13.11	8.818	8.650	4.325	8.650	4.325	–	8.650	4.325	8.650	4.325	–	12.32	8.467	13.11
-10Х70 ГОСТ 103-76																				
ВСТ3КП2 ГОСТ 380-71 1	1.868	0.934	–	–	–	–	–	1.868	0.934	1.868	0.934	–	1.868	0.934	1.868	0.934	–			
-10Х120 ГОСТ 103-76																				
ВСТ3КП2 ГОСТ 380-71 4	6.782	3.391	–	6.782	3.391	6.782	3.391	6.782	3.391	6.782	3.391	–	6.782	3.391	6.782	3.391	–	6.782	3.391	6.782
-14Х70 ГОСТ 103-76																				
ВСТ3КП2 ГОСТ 380-71 6	–	–	–	5.538	5.076	–	–	–	–	–	–	–	–	–	–	–	–	5.538	5.076	
-16Х60 ГОСТ 103-76																				
ВСТ3КП2 ГОСТ 380-71 7	–	–	–	–	–	6.330	5.427	–	–	–	–	–	–	–	–	–	–	–	–	6.330
АРМАТУРНАЯ СТАЛЬ	11.10	8.686	–	15.99	12.12	21.76	16.55	6.394	5.041	11.10	8.686	–	6.394	5.041	11.10	8.686	–	15.99	12.12	21.76
КЛАСС А-I	0.947	0.474	–	0.947	0.474	0.947	0.474	0.947	0.474	0.947	0.474	–	0.947	0.474	0.947	0.474	–	0.947	0.474	0.947
Ф8 А-I ГОСТ 5781-82	0.947	0.474	–	0.947	0.474	0.947	0.474	0.947	0.474	0.947	0.474	–	0.947	0.474	0.947	0.474	–	0.947	0.474	0.947
КЛАСС А-III	10.15	8.212	–	15.05	11.65	20.81	16.08	5.447	4.568	10.15	8.212	–	5.447	4.568	10.15	8.212	–	15.05	11.65	20.81
Ф10 А-III ГОСТ 5781-82	–	0.321	–	–	–	–	–	0.259	0.580	–	0.321	–	0.259	0.580	–	0.321				
Ф12 А-III ГОСТ 5781-82	0.373	0.373	–	0.373	0.373	0.373	0.373	1.190	0.914	0.373	0.373	–	1.190	0.914	0.373	0.373	–	0.373	0.373	0.373
Ф20 А-III ГОСТ 5781-82	3.305	2.540	–	4.957	3.810	–	–	–	–	3.305	2.540	–	–	–	3.305	2.540	–	4.957	3.810	
Ф22 А-III ГОСТ 5781-82	–	–	–	–	–	–	–	3.999	3.074	–	–	–	3.999	3.074						
Ф25 А-III ГОСТ 5781-82	–	–	–	–	–	7.745	5.953	–	–	–	–	–	–	–	–	–	–	–	–	7.745
Ф28 А-III ГОСТ 5781-82	6.477	4.979	–	9.716	7.468	–	–	–	–	6.477	4.979	–	–	–	6.477	4.979	–	9.716	7.468	
Ф32 А-III ГОСТ 5781-82	–	–	–	–	–	12.69	9.754	–	–	–	–	–	–	–	–	–	–	–	–	12.69

САВЧЕНКО

ОПЕРАТОР ТЛП КОРТ

ЭПВЦ КиевЗНИИЭП

ВЗАМ. ИНВ. №

ПОДПИСЬ И ДАТА

ИНВ. № ПОДЛ.

1.020-1/83.2-9 ООВС

ЛИСТ 8

19839 64

ФОРМАТ А3

НАИМЕНОВАНИЕ	КОЛИЧЕСТВО НА МАРКУ																			
	1КНО 4.42-4.5	1КНД 4.42-3.6	1КНО 4.42-3.6	1КНД 4.42-4.6	1КНО 4.42-4.6	1КНД 4.42-4.8	1КНО 4.42-2.8	1КНД 4.42-1.9	1КНО 4.42-1.9	1КНД 4.42-2.9	1КНО 4.42-2.9	1КН 4 .42-9	1КНД 4.42-3.7	1КНО 4.42-3.7	1КНД 4.42-4.7	1КНО 4.42-4.7	1КНД 4.42-4.8	1КНО 4.42-4.8	1КНД 4.42-3.9	1КНО 4.42-3.9
МАССА СТАЛИ КГ	302.2	305.1	297.4	311.6	302.2	435.2	428.4	508.5	502.8	513.2	506.4	493.4	359.2	351.5	365.8	356.3	450.3	440.8	521.7	514.0
АРМАТУРНЫЕ ИЗДЕЛИЯ	276.8	276.8	276.8	276.8	276.8	415.4	415.4	493.4	493.4	493.4	493.4	493.4	330.9	330.9	330.9	330.9	415.4	415.4	493.4	493.4
АРМАТУРНАЯ СТАЛЬ	276.8	276.8	276.8	276.8	276.8	415.4	415.4	493.4	493.4	493.4	493.4	493.4	330.9	330.9	330.9	330.9	415.4	415.4	493.4	493.4
КЛАСС А-I	17.80	17.80	17.80	17.80	17.80	17.80	17.80	17.80	17.80	17.80	17.80	17.80	17.80	17.80	17.80	17.80	17.80	17.80	17.80	17.80
Ф6 А-I ГОСТ 5781-82	0.577	0.577	0.577	0.577	0.577	0.577	0.577	0.577	0.577	0.577	0.577	0.577	0.577	0.577	0.577	0.577	0.577	0.577	0.577	0.577
Ф10 А-I ГОСТ 5781-82	17.22	17.22	17.22	17.22	17.22	17.22	17.22	17.22	17.22	17.22	17.22	17.22	17.22	17.22	17.22	17.22	17.22	17.22	17.22	17.22
КЛАСС А-Ш	259.0	259.0	259.0	259.0	259.0	397.6	397.6	475.6	475.6	475.6	475.6	475.6	313.1	313.1	313.1	313.1	397.6	397.6	475.6	475.6
Ф10 А-Ш ГОСТ 5781-82	24.60	24.60	24.60	24.60	24.60	24.60	24.60	24.60	24.60	24.60	24.60	24.60	24.60	24.60	24.60	24.60	24.60	24.60	24.60	24.60
Ф20 А-Ш ГОСТ 5781-82	-	-	-	-	-	-	-	-	-	-	-	-	54.16	54.16	54.16	54.16				
Ф32 А-Ш ГОСТ 5781-82	-	-	-	-	-	138.6	138.6	-	-	-	-	-	-	-	-	-	138.6	138.6		
Ф40 А-Ш ГОСТ 5781-82	234.4	234.4	234.4	234.4	234.4	234.4	234.4	451.0	451.0	451.0	451.0	451.0	234.4	234.4	234.4	234.4	234.4	234.4	451.0	451.0
ЗАКЛАДНЫЕ ИЗДЕЛИЯ	25.37	28.31	20.59	34.87	25.37	19.75	13.01	15.04	9.366	19.75	13.01	-	28.31	20.59	34.87	25.37	34.87	25.37	28.31	20.59
ПРОФИЛЬНАЯ СТАЛЬ	8.818	12.32	8.467	13.11	8.818	8.650	4.325	8.650	4.325	8.650	4.325	-	12.32	8.467	13.11	8.818	13.11	8.818	12.32	8.467
ПОЛОСОВАЯ	8.818	12.32	8.467	13.11	8.818	8.650	4.325	8.650	4.325	8.650	4.325	-	12.32	8.467	13.11	8.818	13.11	8.818	12.32	8.467
-10Х120 ГОСТ 103-76																				
ВСТ3КП2 ГОСТ 380-71 4	3.391	6.782	3.391	6.782	3.391	6.782	3.391	6.782	3.391	6.782	3.391	-	6.782	3.391	6.782	3.391	6.782	3.391	6.782	3.391
-16Х60 ГОСТ 103-76																				
ВСТ3КП2 ГОСТ 380-71 7	5.427	-	-	6.330	5.427	-	-	-	-	-	-	-	-	-	6.330	5.427	6.330	5.427		
-14Х70 ГОСТ 103-76																				
ВСТ3КП2 ГОСТ 380-71 6	-	5.538	5.076	-	-	-	-	-	-	-	-	-	5.538	5.076	-	-	-	-	5.538	5.076
-10Х70 ГОСТ 103-76																				
ВСТ3КП2 ГОСТ 380-71 1	-	-	-	-	-	1.868	0.934	1.868	0.934	1.868	0.934									
АРМАТУРНАЯ СТАЛЬ	16.55	15.99	12.12	21.76	16.55	11.10	8.686	6.394	5.041	11.10	8.686	-	15.99	12.12	21.76	16.55	21.76	16.55	15.99	12.12
КЛАСС А-I	0.474	0.947	0.474	0.947	0.474	0.947	0.474	0.947	0.474	0.947	0.474	-	0.947	0.474	0.947	0.474	0.947	0.474	0.947	0.474
Ф8 А-I ГОСТ 5781-82	0.474	0.947	0.474	0.947	0.474	0.947	0.474	0.947	0.474	0.947	0.474	-	0.947	0.474	0.947	0.474	0.947	0.474	0.947	0.474
КЛАСС А-Ш	16.08	15.05	11.65	20.81	16.08	10.15	8.212	5.447	4.568	10.15	8.212	-	15.05	11.65	20.81	16.08	20.81	16.08	15.05	11.65
Ф10 А-Ш ГОСТ 5781-82	-	-	-	-	-	-	0.321	0.259	0.580	-	0.321									
Ф12 А-Ш ГОСТ 5781-82	0.373	0.373	0.373	0.373	0.373	0.373	0.373	1.190	0.914	0.373	0.373	-	0.373	0.373	0.373	0.373	0.373	0.373	0.373	0.373
Ф20 А-Ш ГОСТ 5781-82	-	4.957	3.810	-	-	3.305	2.540	-	-	3.305	2.540	-	4.957	3.810	-	-	-	-	4.957	3.810
Ф22 А-Ш ГОСТ 5781-82	-	-	-	-	-	-	-	3.999	3.074											
Ф25 А-Ш ГОСТ 5781-82	5.953	-	-	7.745	5.953	-	-	-	-	-	-	-	-	-	7.745	5.953	7.745	5.953		
Ф28 А-Ш ГОСТ 5781-82	-	9.716	7.468	-	-	6.477	4.979	-	-	6.477	4.979	-	9.716	7.468	-	-	-	-	9.716	7.468
Ф32 А-Ш ГОСТ 5781-82	9.754	-	-	12.69	9.754	-	-	-	-	-	-	-	-	-	12.69	9.754	12.69	9.754		

НАИМЕНОВАНИЕ	КОЛИЧЕСТВО НА МАРКУ																			
	1КНД 4.42-4.9	1КНО 4.42-4.9	2КНД 4.42-1.1	2КНО 4.42-1.1	2КН 4.42-1	2КНО 4.42-2.2	2КН 4.42-2	2КНД 4.42-2.3	2КНО 4.42-2.3	2КН 4.42-3	2КНО 4.42-2.4	2КН 4.42-4	2КНД 4.42-2.5	2КНО 4.42-2.5	2КНО 4.42-3.2	2КНО 4.42-4.3	2КНО 4.42-2.6	2КН 4.42-6	2КНО 4.42-2.7	2КН 4.42-7
МАССА СТАЛИ КГ	528.3	518.8	151.9	140.6	121.8	152.7	126.7	166.2	152.7	126.7	173.7	147.7	231.1	217.6	167.9	177.4	260.2	234.2	302.3	276.2
АРМАТУРНЫЕ ИЗДЕЛИЯ	493.4	493.4	121.8	121.8	121.8	126.7	126.7	126.7	126.7	126.7	147.7	147.7	191.6	191.6	126.7	126.7	234.2	234.2	276.2	276.2
АРМАТУРНАЯ СТАЛЬ	493.4	493.4	121.8	121.8	121.8	126.7	126.7	126.7	126.7	126.7	147.7	147.7	191.6	191.6	126.7	126.7	234.2	234.2	276.2	276.2
КЛАСС А-I	17.80	17.80	11.07	11.07	11.07	11.07	11.07	11.07	11.07	11.07	11.07	11.07	19.76	19.76	11.07	11.07	19.20	19.20	19.76	19.76
Ф6 А-I ГОСТ 5781-82	0.577	0.577	11.07	11.07	11.07	11.07	11.07	11.07	11.07	11.07	11.07	11.07	0.577	0.577	11.07	11.07	0.577	0.577	0.577	0.577
Ф8 А-I ГОСТ 5781-82	–	–	–	–	–	–	–	–	–	–	–	–	19.18	19.18	–	–	18.62	18.62	19.18	19.18
Ф10 А-I ГОСТ 5781-82	17.22	17.22																		
КЛАСС А-III	475.6	475.6	110.8	110.8	110.8	115.6	115.6	115.6	115.6	115.6	136.6	136.6	171.9	171.9	115.6	115.6	215.0	215.0	256.5	256.5
Ф8 А-III ГОСТ 5781-82	–	–	8.594	8.594	8.594															
Ф10 А-III ГОСТ 5781-82	24.60	24.60	2.146	2.146	2.146	15.57	15.57	15.57	15.57	15.57	15.57	15.57	15.57	15.57	15.57	15.57	18.94	18.94	15.57	15.57
Ф20 А-III ГОСТ 5781-82			100.0	100.0	100.0	100.0	100.0	100.0	100.0	100.0	–	–	–	–	100.0	100.0				
Ф22 А-III ГОСТ 5781-82	–	–	–	–	–	–	–	–	–	–	121.0	121.0								
Ф25 А-III ГОСТ 5781-82	–	–	–	–	–	–	–	–	–	–	–	–	156.3	156.3	–	–	–	–	240.9	240.9
Ф28 А-III ГОСТ 5781-82			–	–	–	–	–	–	–	–	–	–	–	–	–	–	196.1	196.1		
Ф40 А-III ГОСТ 5781-82	451.0	451.0																		
ЗАКЛАДНЫЕ ИЗДЕЛИЯ	34.87	25.37	30.09	18.73	–	26.02	–	39.50	26.02	–	26.02	–	39.50	26.02	41.18	50.74	26.02	–	26.02	
ПРОФИЛЬНАЯ СТАЛЬ	13.11	8.818	17.30	8.650	–	8.650	–	17.30	8.650	–	8.650	–	17.30	8.650	16.93	17.64	8.650	–	8.650	
ПОЛОСОВАЯ	13.11	8.818	17.30	8.650	–	8.650	–	17.30	8.650	–	8.650	–	17.30	8.650	16.93	17.64	8.650	–	8.650	
-10Х70 ГОСТ 103-76																				
ВСТ3КП2 ГОСТ 380-71 1	–	–	3.736	1.868	–	1.868	–	3.736	1.868	–	1.868	–	3.736	1.868	–	–	1.868	–	1.868	
-10Х120 ГОСТ 103-76																				
ВСТ3КП2 ГОСТ 380-71 4	6.782	3.391	13.56	6.782	–	6.782	–	13.56	6.782	–	6.782	–	13.56	6.782	6.782	6.782	6.782	–	6.782	
-14Х70 ГОСТ 103-76																				
ВСТ3КП2 ГОСТ 380-71 6	–	–	–	–	–	–	–	–	–	–	–	–	–	–	10.15					
-16Х60 ГОСТ 103-76																				
ВСТ3КП2 ГОСТ 380-71 7	6.330	5.427	–	–	–	–	–	–	–	–	–	–	–	–	–	10.85				
АРМАТУРНАЯ СТАЛЬ	21.76	16.55	12.79	10.08	–	17.37	–	22.20	17.37	–	17.37	–	22.20	17.37	24.25	33.11	17.37	–	17.37	
КЛАСС А-I	0.947	0.474	1.894	0.947	–	0.947	–	1.894	0.947	–	0.947	–	1.894	0.947	0.947	0.947	0.947	–	0.947	
Ф8 А-I ГОСТ 5781-82	0.947	0.474	1.894	0.947	–	0.947	–	1.894	0.947	–	0.947	–	1.894	0.947	0.947	0.947	0.947	–	0.947	
КЛАСС А-III	20.81	16.08	10.89	9.135	–	16.42	–	20.31	16.42	–	16.42	–	20.31	16.42	23.30	32.16	16.42	–	16.42	
Ф10 А-III ГОСТ 5781-82	–	–	0.518	1.159	–	0.641	–	–	0.641	–	0.641	–	–	0.641	–	–	0.641	–	0.641	
Ф12 А-III ГОСТ 5781-82	0.373	0.373	2.379	1.829	–	0.746	–	0.746	0.746	–	0.746	–	0.746	0.746	0.746	0.746	0.746	–	0.746	
Ф20 А-III ГОСТ 5781-82	–	–	–	–	–	5.080	–	6.609	5.080	–	5.080	–	6.609	5.080	7.620	–	5.080	–	5.080	
Ф22 А-III ГОСТ 5781-82	–	–	7.997	6.147																
Ф25 А-III ГОСТ 5781-82	7.745	5.953	–	–	–	–	–	–	–	–	–	–	–	–	–	11.91				
Ф28 А-III ГОСТ 5781-82	–	–	–	–	–	9.957	–	12.95	9.957	–	9.957	–	12.95	9.957	14.94	–	9.957	–	9.957	
Ф32 А-III ГОСТ 5781-82	12.69	9.754	–	–	–	–	–	–	–	–	–	–	–	–	–	19.51				

ЭПВЦ КиевЗНИИЭП
ОПЕРАТОР ТЛП КОРТ
СДАЛ
ВЗАМ ИНВ №
ПОДПИСЬ И ДАТА
ИНВ № ПОДЛ

НАИМЕНОВАНИЕ	КОЛИЧЕСТВО НА МАРКУ																	
	2КНД 4.42-2.8	2КНО 4.42-2.8	2КНО 4.42-2.10	2КН 4.42-10	2КНД 4.42-2.11	2КНО 4.42-2.11	2КНД 4.42-2.12	2КНО 4.42-2.12	2КНД 4.42-4.16	2КНО 4.42-4.16	2КНД 4.42-3.9	2КНО 4.42-3.9	2КНО 4.42-4.9	2КН-4.42-9	2КНД-4.42-4.13	2КНС-4.42-4.13	2КНД-4.42-2.14	2КНО 4.42-2.14	2КНД 4.42-2.17	2КНО 4.42-2.17
МАССА СТАЛИ КГ	339.2	325.7	385.8	359.7	418.3	404.8	522.5	509.0	701.5	682.5	326.8	311.4	320.9	270.2	484.5	465.5	659.0	645.5	795.3	781.8
АРМАТУРНЫЕ ИЗДЕЛИЯ	299.7	299.7	359.7	359.7	378.8	378.8	483.0	483.0	631.7	631.7	270.2	270.2	270.2	270.2	414.8	414.8	619.5	619.5	755.8	755.8
АРМАТУРНАЯ СТАЛЬ	299.7	299.7	359.7	359.7	378.8	378.8	483.0	483.0	631.7	631.7	270.2	270.2	270.2	270.2	414.8	414.8	619.5	619.5	755.8	755.8
КЛАСС А-I	19.20	19.20	19.20	19.20	19.20	19.20	30.49	30.49	30.49	30.49	15.93	15.93	15.93	15.93	26.26	26.26	30.49	30.49	30.49	30.49
Ф6 А-I ГОСТ 5781-82	0.577	0.577	0.577	0.577	0.577	0.577	0.577	0.577	0.577	0.577	5.205	5.205	5.205	5.205	0.577	0.577	0.577	0.577	0.577	0.577
Ф8 А-I ГОСТ 5781-82	18.62	18.62	18.62	18.62	18.62	18.62	-	-	-	-	10.72	10.72	10.72	10.72	8.464	8.464				
Ф10 А-I ГОСТ 5781-82	-	-	-	-	-	-	29.91	29.91	29.91	29.91	-	-	-	-	17.22	17.22	29.91	29.91	29.91	29.91
КЛАСС А-III	280.5	280.5	340.5	340.5	359.6	359.6	452.5	452.5	601.2	601.2	254.2	254.2	254.2	254.2	388.5	388.5	589.0	589.0	725.3	725.3
Ф10 А-III ГОСТ 5781-82	18.94	18.94	18.94	18.94	18.94	18.94	22.31	22.31	25.67	25.67	15.57	15.57	15.57	15.57	15.57	15.57	22.31	22.31	25.67	25.67
Ф20 А-III ГОСТ 5781-82	-	-	-	-	-	-	-	-	-	-	100.0	100.0	100.0	100.0						
Ф22 А-III ГОСТ 5781-82	65.53	65.53	65.53	65.53																
Ф25 А-III ГОСТ 5781-82	-	-	-	-	84.62	84.62	-	-	-	-	-	-	-	-	156.3	156.3				
Ф28 А-III ГОСТ 5781-82	196.1	196.1	-	-	-	-	106.1	106.1												
Ф32 А-III ГОСТ 5781-82	-	-	256.1	256.1	256.1	256.1	-	-	-	-	138.6	138.6	138.6	138.6						
Ф36 А-III ГОСТ 5781-82	-	-	-	-	-	-	324.1	324.1	175.5	175.5	-	-	-	-	-	-	566.7	566.7		
Ф40 А-III ГОСТ 5781-82	-	-	-	-	-	-	-	-	400.1	400.1	-	-	-	-	216.6	216.6	-	-	699.6	699.6
ЗАКЛАДНЫЕ ИЗДЕЛИЯ	39.50	26.02	26.02	-	39.50	26.02	39.50	26.02	69.73	50.74	56.63	41.18	50.74	-	69.73	50.74	39.50	26.02	39.50	26.02
ПРОФИЛЬНАЯ СТАЛЬ	17.30	8.650	8.650	-	17.30	8.650	17.30	8.650	26.22	17.64	24.64	16.93	17.64	-	26.22	17.64	17.30	8.650	17.30	8.650
ПОЛОСОВАЯ	17.30	8.650	8.650	-	17.30	8.650	17.30	8.650	26.22	17.64	24.64	16.93	17.64	-	26.22	17.64	17.30	8.650	17.30	8.650
-10Х70 ГОСТ 103-76																				
ВСТ3КП2 ГОСТ 380-71	3.736	1.868	1.868	-	3.736	1.868	3.736	1.868	-	-	-	-	-	-	-	-	3.736	1.868	3.736	1.868
-10Х120 ГОСТ 103-76																				
ВСТ3КП2 ГОСТ 380-71	13.56	6.782	6.782	-	13.56	6.782	13.56	6.782	13.56	6.782	13.56	6.782	6.782	-	13.56	6.782	13.56	6.782	13.56	6.782
-16Х60 ГОСТ 103-76																				
ВСТ3КП2 ГОСТ 380-71	-	-	-	-	-	-	-	-	12.66	10.85	-	-	10.85	-	12.66	10.85				
-14Х70 ГОСТ 103-76																				
ВСТ3КП2 ГОСТ 380-71	-	-	-	-	-	-	-	-	-	-	11.08	10.15								
АРМАТУРНАЯ СТАЛЬ	22.20	17.37	17.37	-	22.20	17.37	22.20	17.37	43.51	33.11	31.99	24.25	33.11	-	43.51	33.11	22.20	17.37	22.20	17.37
КЛАСС А-I	1.894	0.947	0.947	-	1.894	0.947	1.894	0.947	1.894	0.947	1.894	0.947	0.947	-	1.894	0.947	1.894	0.947	1.894	0.947
Ф8 А-I ГОСТ 5781-82	1.894	0.947	0.947	-	1.894	0.947	1.894	0.947	1.894	0.947	1.894	0.947	0.947	-	1.894	0.947	1.894	0.947	1.894	0.947
КЛАСС А-III	20.31	16.42	16.42	-	20.31	16.42	20.31	16.42	41.62	32.16	30.09	23.30	32.16	-	41.62	32.16	20.31	16.42	20.31	16.42
Ф10 А-III ГОСТ 5781-82	-	0.641	0.641	-	-	0.641	-	0.641	-	-	-	-	-	-	-	-	-	0.641	-	0.641
Ф12 А-III ГОСТ 5781-82	0.746	0.746	0.746	-	0.746	0.746	0.746	0.746	0.746	0.746	0.746	0.746	0.746	-	0.746	0.746	0.746	0.746	0.746	0.746
Ф20 А-III ГОСТ 5781-82	6.609	5.080	5.080	-	6.609	5.080	6.609	5.080	-	-	9.914	7.620	-	-	-	-	6.609	5.080	6.609	5.080
Ф25 А-III ГОСТ 5781-82	-	-	-	-	-	-	-	-	15.49	11.91	-	-	11.91	-	15.49	11.91				
Ф28 А-III ГОСТ 5781-82	12.95	9.957	9.957	-	12.95	9.957	12.95	9.957	-	-	19.43	14.94	-	-	-	-	12.95	9.957	12.95	9.957
Ф32 А-III ГОСТ 5781-82	-	-	-	-	-	-	-	-	25.38	19.51	-	-	19.51	-	25.38	19.51				

САВЧЕНКО

ОПЕРАТОР ТПП КОРТ

ЭПВЦ КиевЗНИИЭП

НАИМЕНОВАНИЕ	КОЛИЧЕСТВО НА МАРКУ																		
	2КНД 4.42-1.15	2КНО 4.42-1.15	2КНД-4.42-2.15	2КНО 4.42-2.15	2КНД 4.42-3.15	2КНО 4.42-3.15	2КНД 4.42-4.15	2КНО 4.42-4.15	3КНД-4.42-1.1	3КНО-4.42-1.1	3КН-4.42-1	3КНД-4.42-1.2	3КНО-4.42-1.2	3КНО-4.42-2.2	3КН-4.42-2	3КНО-4.42-3.2	3КНО-4.42-1.3	3КНО-4.42-2.3	3КН-4.42-3	3КНО-4.42-3.4
МАССА СТАЛИ КГ	868.7	857.4	878.1	864.6	895.2	879.8	908.4	889.4	218.6	201.6	173.5	218.6	201.6	212.5	173.5	235.3	236.2	247.2	208.2	300.8
АРМАТУРНЫЕ ИЗДЕЛИЯ	838.6	838.6	838.6	838.6	838.6	838.6	838.6	838.6	173.5	173.5	173.5	173.5	173.5	173.5	173.5	173.5	208.2	208.2	208.2	239.0
АРМАТУРНАЯ СТАЛЬ	838.6	838.6	838.6	838.6	838.6	838.6	838.6	838.6	173.5	173.5	173.5	173.5	173.5	173.5	173.5	173.5	208.2	208.2	208.2	239.0
КЛАСС А-I	30.49	30.49	30.49	30.49	30.49	30.49	30.49	30.49	15.39	15.39	15.39	15.39	15.39	15.39	15.39	15.39	15.39	15.39	15.39	15.39
Ф6 А-I ГОСТ 5781-82	0.577	0.577	0.577	0.577	0.577	0.577	0.577	0.577	15.39	15.39	15.39	15.39	15.39	15.39	15.39	15.39	15.39	15.39	15.39	15.39
Ф10 А-I ГОСТ 5781-82	29.91	29.91	29.91	29.91	29.91	29.91	29.91	29.91												
КЛАСС А-III	808.1	808.1	808.1	808.1	808.1	808.1	808.1	808.1	158.1	158.1	158.1	158.1	158.1	158.1	158.1	158.1	192.8	192.8	192.8	223.6
Ф10 А-III ГОСТ 5781-82	25.67	25.67	25.67	25.67	25.67	25.67	25.67	25.67	16.65	16.65	16.65	16.65	16.65	16.65	16.65	16.65	16.65	16.65	16.65	16.65
Ф16 А-III ГОСТ 5781-82	-	-	-	-	-	-	-	-	-	-	-	-	-	-	-	-	34.66	34.66	34.66	
Ф20 А-III ГОСТ 5781-82	-	-	-	-	-	-	-	-	141.5	141.5	141.5	141.5	141.5	141.5	141.5	141.5	141.5	141.5	141.5	141.5
Ф22 А-III ГОСТ 5781-82	-	-	-	-	-	-	-	-	-	-	-	-	-	-	-	-	-	-	-	65.53
Ф40 А-III ГОСТ 5781-82	782.5	782.5	782.5	782.5	782.5	782.5	782.5	782.5												
ЗАКЛАДНЫЕ ИЗДЕЛИЯ	30.09	18.73	39.50	26.02	56.63	41.18	69.73	50.74	45.13	28.10	-	45.13	28.10	39.03	-	61.77	28.10	39.03	-	61.77
ПРОФИЛЬНАЯ СТАЛЬ	17.30	8.650	17.30	8.650	24.64	16.93	26.22	17.64	25.95	12.97	-	25.95	12.97	12.97	-	25.40	12.97	12.97	-	25.40
ПОЛОСОВАЯ	17.30	8.650	17.30	8.650	24.64	16.93	26.22	17.64	25.95	12.97	-	25.95	12.97	12.97	-	25.40	12.97	12.97	-	25.40
-10Х70 ГОСТ 103-76																				
ВСТ3КП2 ГОСТ 380-71	3.736	1.868	3.736	1.868	-	-	-	-	5.604	2.802	-	5.604	2.802	2.802	-	-	2.802	2.802		
-10Х120 ГОСТ 103-76																				
ВСТ3КП2 ГОСТ 380-71	13.56	6.782	13.56	6.782	13.56	6.782	13.56	6.782	20.35	10.17	-	20.35	10.17	10.17	-	10.17	10.17	10.17	-	10.17
-14Х70 ГОСТ 103-76																				
ВСТ3КП2 ГОСТ 380-71	-	-	-	-	11.08	10.15	-	-	-	-	-	-	-	-	-	15.23	-	-	-	15.23
-16Х60 ГОСТ 103-76																				
ВСТ3КП2 ГОСТ 380-71	-	-	-	-	-	-	12.66	10.85												
АРМАТУРНАЯ СТАЛЬ	12.79	10.08	22.20	17.37	31.99	24.25	43.51	33.11	19.18	15.12	-	19.18	15.12	26.06	-	36.37	15.12	26.06	-	36.37
КЛАСС А-I	1.894	0.947	1.894	0.947	1.894	0.947	1.894	0.947	2.841	1.421	-	2.841	1.421	1.421	-	1.421	1.421	1.421	-	1.421
Ф8 А-I ГОСТ 5781-82	1.894	0.947	1.894	0.947	1.894	0.947	1.894	0.947	2.841	1.421	-	2.841	1.421	1.421	-	1.421	1.421	1.421	-	1.421
КЛАСС А-III	10.89	9.135	20.31	16.42	30.09	23.30	41.62	32.16	16.34	13.70	-	16.34	13.70	24.64	-	34.95	13.70	24.64	-	34.95
Ф10 А-III ГОСТ 5781-82	0.518	1.159	-	0.641	-	-	-	-	0.777	1.739	-	0.777	1.739	0.962	-	-	1.739	0.962		
Ф12 А-III ГОСТ 5781-82	2.379	1.829	0.746	0.746	0.746	0.746	0.746	0.746	3.569	2.743	-	3.569	2.743	1.119	-	1.119	2.743	1.119	-	1.119
Ф20 А-III ГОСТ 5781-82	-	-	6.609	5.080	9.914	7.620	-	-	-	-	-	-	-	7.620	-	11.43	-	7.620	-	11.43
Ф22 А-III ГОСТ 5781-82	7.997	6.147	-	-	-	-	-	-	12.00	9.221	-	12.00	9.221	-	-	-	9.221			
Ф25 А-III ГОСТ 5781-82	-	-	-	-	-	-	15.49	11.91												
Ф28 А-III ГОСТ 5781-82	-	-	12.95	9.957	19.43	14.94	-	-	-	-	-	-	-	14.94	-	22.40	-	14.94	-	22.40
Ф32 А-III ГОСТ 5781-82	-	-	-	-	-	-	25.38	19.51												

ИНВ № ПОДЛ | ПОДПИСЬ И ДАТА | ВЗАМ ИНВ №

1.020-1/83.2-9 ООВС

ЛИСТ 12

19839-69

ФОРМАТ А3

НАИМЕНОВАНИЕ	КОЛИЧЕСТВО НА МАРКУ																			
	3КНО 4.42-4.4	3КН 4.42-4	3КНД 4.42-1.5	3КНО 4.42-1.5	3КНД 4.42-1.7	3КНО 4.42-1.7	3КНД 4.42-2.6	3КНО 4.42-2.6	3КН 4.42-6	3КНД 4.42-2.9	3КНО 4.42-2.9	3КНО 4.42-2.8	3КН 4.42-8	3КНД 4.42-3.10	3КНО 4.42-3.10	3КНД 4.42-2.11	3КНО 4.42-2.11	3КНД 4.42-3.14	3КНО 4.42-3.14	3КНД 4.42-4.14
МАССА СТАЛИ КГ	315.1	239.0	308.1	291.1	430.0	413.0	387.9	367.7	328.7	552.0	531.7	504.5	465.5	720.1	696.9	826.7	806.5	1020	997.0	1040
АРМАТУРНЫЕ ИЗДЕЛИЯ	239.0	239.0	263.0	263.0	384.9	384.9	328.7	328.7	328.7	492.7	492.7	465.5	465.5	635.1	635.1	767.5	767.5	935.2	935.2	935.2
АРМАТУРНАЯ СТАЛЬ	239.0	239.0	263.0	263.0	384.9	384.9	328.7	328.7	328.7	492.7	492.7	465.5	465.5	635.1	635.1	767.5	767.5	935.2	935.2	935.2
КЛАСС А-I	15.39	15.39	20.24	20.24	35.11	35.11	23.83	23.83	23.83	35.11	35.11	35.11	35.11	38.38	38.38	43.17	43.17	43.17	43.17	43.17
Ф6 А-I ГОСТ 5781-82	15.39	15.39	9.524	9.524	5.205	5.205	5.205	5.205	5.205	5.205	5.205	5.205	5.205	0.577	0.577	0.577	0.577	0.577	0.577	0.577
Ф8 А-I ГОСТ 5781-82	-	-	10.72	10.72	-	-	18.62	18.62	18.62	-	-	-	-	7.900	7.900					
Ф10 А-I ГОСТ 5781-82	-	-	-	-	29.91	29.91	-	-	-	29.91	29.91	29.91	29.91	29.91	29.91	42.60	42.60	42.60	42.60	42.60
КЛАСС А-III	223.6	223.6	242.7	242.7	349.8	349.8	304.9	304.9	304.9	457.6	457.6	430.4	430.4	596.8	596.8	724.3	724.3	892.1	892.1	892.1
Ф10 А-III ГОСТ 5781-82	16.65	16.65	16.65	16.65	16.65	16.65	16.65	16.65	16.65	16.65	16.65	16.65	16.65	20.01	20.01	23.38	23.38	26.75	26.75	26.75
Ф20 А-III ГОСТ 5781-82	141.5	141.5	141.5	141.5	141.5	141.5	141.5	141.5	141.5	141.5	141.5									
Ф22 А-III ГОСТ 5781-82	65.53	65.53	-	-	-	-	-	-	-	-	-	171.2	171.2							
Ф25 А-III ГОСТ 5781-82	-	-	84.62	84.62																
Ф28 А-III ГОСТ 5781-82	-	-	-	-	-	-	146.8	146.8	146.8	-	-	-	-	277.3	277.3					
Ф32 А-III ГОСТ 5781-82	-	-	-	-	191.7	191.7														
Ф36 А-III ГОСТ 5781-82	-	-	-	-	-	-	-	-	-	-	-	242.6	242.6	-	-	700.9	700.9			
Ф40 А-III ГОСТ 5781-82	-	-	-	-	-	-	-	-	-	299.5	299.5	-	-	299.5	299.5	-	-	865.3	865.3	865.3
ЗАКЛАДНЫЕ ИЗДЕЛИЯ	76.12	-	45.13	28.10	45.13	28.10	59.25	39.03	-	59.25	39.03	39.03	-	84.94	61.77	59.25	39.03	84.94	61.77	104.6
ПРОФИЛЬНАЯ СТАЛЬ	26.45	-	25.95	12.97	25.95	12.97	25.95	12.97	-	25.95	12.97	12.97	-	36.96	25.40	25.95	12.97	36.96	25.40	39.34
ПОЛОСОВАЯ	26.45	-	25.95	12.97	25.95	12.97	25.95	12.97	-	25.95	12.97	12.97	-	36.96	25.40	25.95	12.97	36.96	25.40	39.34
-10Х120 ГОСТ 103-76																				
ВСТ3КП2 ГОСТ 380-71 4	10.17	-	20.35	10.17	20.35	10.17	20.35	10.17	-	20.35	10.17	10.17	-	20.35	10.17	20.35	10.17	20.35	10.17	20.35
-16Х60 ГОСТ 103-76																				
ВСТ3КП2 ГОСТ 380-71 7	16.28	-	-	-	-	-	-	-	-	-	-	-	-	-	-	-	-	-	-	18.99
-10Х70 ГОСТ 103-76																				
ВСТ3КП2 ГОСТ 380-71 1	-	-	5.604	2.802	5.604	2.802	5.604	2.802	-	5.604	2.802	2.802	-	-	-	5.604	2.802			
-14Х70 ГОСТ 103-76																				
ВСТ3КП2 ГОСТ 380-71 6	-	-	-	-	-	-	-	-	-	-	-	-	-	16.61	15.23	-	-	16.61	15.23	
АРМАТУРНАЯ СТАЛЬ	49.66	-	19.18	15.12	19.18	15.12	33.30	26.06	-	33.30	26.06	26.06	-	47.98	36.37	33.30	26.06	47.98	36.37	65.27
КЛАСС А-I	1.421	-	2.841	1.421	2.841	1.421	2.841	1.421	-	2.841	1.421	1.421	-	2.841	1.421	2.841	1.421	2.841	1.421	2.841
Ф8 А-I ГОСТ 5781-82	1.421	-	2.841	1.421	2.841	1.421	2.841	1.421	-	2.841	1.421	1.421	-	2.841	1.421	2.841	1.421	2.841	1.421	2.841
КЛАСС А-III	48.24	-	16.34	13.70	16.34	13.70	30.46	24.64	-	30.46	24.64	24.64	-	45.14	34.95	30.46	24.64	45.14	34.95	62.42
Ф10 А-III ГОСТ 5781-82	-	-	0.777	1.739	0.777	1.739	-	0.962	-	-	0.962	0.962	-	-	-	-	0.962			
Ф12 А-III ГОСТ 5781-82	1.119	-	3.569	2.743	3.569	2.743	1.119	1.119	-	1.119	1.119	1.119	-	1.119	1.119	1.119	1.119	1.119	1.119	1.119
Ф20 А-III ГОСТ 5781-82	-	-	-	-	-	-	9.914	7.620	-	9.914	7.620	7.620	-	14.87	11.43	9.914	7.620	14.87	11.43	
Ф22 А-III ГОСТ 5781-82	-	-	12.00	9.221	12.00	9.221														
Ф25 А-III ГОСТ 5781-82	17.86	-	-	-	-	-	-	-	-	-	-	-	-	-	-	-	-	-	-	23.24
Ф28 А-III ГОСТ 5781-82	-	-	-	-	-	-	19.43	14.94	-	19.43	14.94	14.94	-	29.15	22.40	19.43	14.94	29.15	22.40	
Ф32 А-III ГОСТ 5781-82	29.26	-	-	-	-	-	-	-	-	-	-	-	-	-	-	-	-	-	-	38.07

НАИМЕНОВАНИЕ	КОЛИЧЕСТВО НА МАРКУ																			
	3КНО 4.42-4.14	3КНД 4.42-1.12	3КНО 4.42-1.12	3КНД 4.42-2.12	3КНО 4.42-2.12	3КНД 4.42-2.13	3КНО 4.42-2.13	3КНД 4.42-1.15	3КНО 4.42-1.15	3КНД 4.42-2.15	3КНО 4.42-2.15	3КНД 4.42-3.12	3КНО 4.42-3.12	3КНД 4.42-4.12	3КНО 4.42-4.12	3КНД 4.42-3.15	3КНО 4.42-3.15	2КВД 4.42-1.1 V	2КВО 4.42-1.1 V	2КВД 4.42-2.1
МАССА СТАЛИ КГ	1011	1229	1212	1243	1223	1243	1223	1229	1212	1243	1223	1269	1246	1288	1260	1269	1246	106.4	95.06	115.8
АРМАТУРНЫЕ ИЗДЕЛИЯ	935.2	1184	1184	1184	1184	1184	1184	1184	1184	1184	1184	1184	1184	1184	1184	1184	1184	71.92	71.92	71.92
АРМАТУРНАЯ СТАЛЬ	935.2	1184	1184	1184	1184	1184	1184	1184	1184	1184	1184	1184	1184	1184	1184	1184	1184	71.92	71.92	71.92
КЛАСС А-I	43.17	43.17	43.17	43.17	43.17	43.17	43.17	43.17	43.17	43.17	43.17	43.17	43.17	43.17	43.17	43.17	43.17	10.18	10.18	10.18
Ф6 А-I ГОСТ 5781-82	0.577	0.577	0.577	0.577	0.577	0.577	0.577	0.577	0.577	0.577	0.577	0.577	0.577	0.577	0.577	0.577	0.577	10.18	10.18	10.18
Ф10 А-I ГОСТ 5781-82	42.60	42.60	42.60	42.60	42.60	42.60	42.60	42.60	42.60	42.60	42.60	42.60	42.60	42.60	42.60	42.60	42.60			
КЛАСС А-III	892.1	1141	1141	1141	1141	1141	1141	1141	1141	1141	1141	1141	1141	1141	1141	1141	1141	61.74	61.74	61.74
Ф10 А-III ГОСТ 5781-82	26.75	26.75	26.75	26.75	26.75	26.75	26.75	26.75	26.75	26.75	26.75	26.75	26.75	26.75	26.75	26.75	26.75	2.146	2.146	2.146
Ф16 А-III ГОСТ 5781-82	–	–	–	–	–	–	–	–	–	–	–	–	–	–	–	–	–	59.60	59.60	59.60
Ф40 А-III ГОСТ 5781-82	865.3	1114	1114	1114	1114	1114	1114	1114	1114	1114	1114	1114	1114	1114	1114	1114	1114			
ЗАКЛАДНЫЕ ИЗДЕЛИЯ	76.12	45.13	28.10	59.25	39.03	59.25	39.03	45.13	28.10	59.25	39.03	84.94	61.77	104.6	76.12	84.94	61.77	34.49	23.13	43.91
ПРОФИЛЬНАЯ СТАЛЬ	26.45	25.95	12.97	25.95	12.97	25.95	12.97	25.95	12.97	25.95	12.97	36.96	25.40	39.34	26.45	36.96	25.40	20.44	11.79	20.44
ПОЛОСОВАЯ	26.45	25.95	12.97	25.95	12.97	25.95	12.97	25.95	12.97	25.95	12.97	36.96	25.40	39.34	26.45	36.96	25.40	20.44	11.79	20.44
-10Х120 ГОСТ 103-76																				
ВСТ3КП2 ГОСТ 380-71	10.17	20.35	10.17	20.35	10.17	20.35	10.17	20.35	10.17	20.35	10.17	20.35	10.17	20.35	10.17	20.35	10.17	13.56	6.782	13.56
-16Х60 ГОСТ 103-76																				
ВСТ3КП2 ГОСТ 380-71	16.28	–	–	–	–	–	–	–	–	–	–	–	–	18.99	16.28					
-10Х70 ГОСТ 103-76																				
ВСТ3КП2 ГОСТ 380-71	–	5.604	2.802	5.604	2.802	5.604	2.802	5.604	2.802	5.604	2.802							3.736	1.868	3.736
-14Х70 ГОСТ 103-76																				
ВСТ3КП2 ГОСТ 380-71	–	–	–	–	–	–	–	–	–	–	–	16.61	15.23	–	–	16.61	15.23			
-10Х100 ГОСТ 103-76																				
ВСТ3КП2 ГОСТ 380-71	–	–	–	–	–	–	–	–	–	–	–	–	–	–	–	–	–	3.140	3.140	3.140
АРМАТУРНАЯ СТАЛЬ	49.66	19.18	15.12	33.30	26.06	33.30	26.06	19.18	15.12	33.30	26.06	47.98	36.37	65.27	49.66	47.98	36.37	14.05	11.34	23.47
КЛАСС А-I	1.421	2.841	1.421	2.841	1.421	2.841	1.421	2.841	1.421	2.841	1.421	2.841	1.421	2.841	1.421	2.841	1.421	1.894	0.947	1.894
Ф8 А-I ГОСТ 5781-82	1.421	2.841	1.421	2.841	1.421	2.841	1.421	2.841	1.421	2.841	1.421	2.841	1.421	2.841	1.421	2.841	1.421	1.894	0.947	1.894
КЛАСС А-III	48.24	16.34	13.70	30.46	24.64	30.46	24.64	16.34	13.70	30.46	24.64	45.14	34.95	62.42	48.24	45.14	34.95	12.16	10.40	21.57
Ф10 А-III ГОСТ 5781-82	–	0.777	1.739	–	0.962	–	0.962	0.777	1.739	–	0.962	–	–	–	–	–	–	0.518	1.159	
Ф12 А-III ГОСТ 5781-82	1.119	3.569	2.743	1.119	1.119	1.119	1.119	3.569	2.743	1.119	1.119	1.119	1.119	1.119	1.119	1.119	1.119	2.379	1.829	0.746
Ф16 А-III ГОСТ 5781-82																		1.263	1.263	1.263
Ф20 А-III ГОСТ 5781-82	–	–	–	9.914	7.620	9.914	7.620	–	–	9.914	7.620	14.87	11.43	–	–	14.87	11.43	–	–	6.609
Ф22 А-III ГОСТ 5781-82	–	12.00	9.221	–	–	–	–	12.00	9.221	–	–	–	–	–	–	–	–	7.997	6.147	
Ф25 А-III ГОСТ 5781-82	17.86	–	–	–	–	–	–	–	–	–	–	–	–	23.24	17.86					
Ф28 А-III ГОСТ 5781-82	–	–	–	19.43	14.94	19.43	14.94	–	–	19.43	14.94	29.15	22.40	–	–	29.15	22.40	–	–	12.95
Ф32 А-III ГОСТ 5781-82	29.26	–	–	–	–	–	–	–	–	–	–	–	–	38.07	29.26					

САВЧЕНКО

ОПЕРАТОР ТЛП КОРТ

ЭПВЦ КиевЗНИИЭП

ВЗАМ ИНВ № | ПОДПИСЬ И ДАТА | ИНВ № ПОДЛ

I.020-I/83. 2-9 ООВС

ЛИСТ 14

19839 70

ФОРМАТ А3

НАИМЕНОВАНИЕ	КОЛИЧЕСТВО НА МАРКУ																			
	2КБО 4.42-2.1	2КБ 4.42-1	2КБД 4.42-3.2	2КБС 4.42-3.2	2КБД 4.42-4.2	2КБС 4.42-4.2	2КБ 4.42-2	2КБД 4.42-4.3	2КБО 4.42-4.3	2КБД 4.42-3.4	2КБО 4.42-3.4	2КБД 4.42-4.4	2КБС 4.42-4.4	3КБД 4.42-1.1	3КБС 4.42-1.1	3КБО 4.42-2.1	3КБ 4.42-1	3КБД 4.42-2.2	3КБО 4.42-2.2	3КБ 4.42-2
МАССА СТАЛИ КГ	102.3	76.33	166.5	151.0	179.6	160.6	109.9	179.6	160.6	320.2	304.7	333.3	314.3	153.4	136.3	147.3	108.2	167.5	147.3	108.2
АРМАТУРНЫЕ ИЗДЕЛИЯ	71.92	71.92	105.4	105.4	105.4	105.4	105.4	105.4	105.4	259.2	259.2	259.2	259.2	103.8	103.8	103.8	103.8	103.8	103.8	103.8
АРМАТУРНАЯ СТАЛЬ	71.92	71.92	105.4	105.4	105.4	105.4	105.4	105.4	105.4	259.2	259.2	259.2	259.2	103.8	103.8	103.8	103.8	103.8	103.8	103.8
КЛАСС А-I	10.18	10.18	10.18	10.18	10.18	10.18	10.18	10.18	10.18	18.62	18.62	18.62	18.62	14.50	14.50	14.50	14.50	14.50	14.50	14.50
Ф6 А-I ГОСТ 5781-82	10.18	10.18	10.18	10.18	10.18	10.18	10.18	10.18	10.18	-	-	-	-	14.50	14.50	14.50	14.50	14.50	14.50	14.50
Ф8 А-I ГОСТ 5781-82	-	-	-	-	-	-	-	-	-	18.62	18.62	18.62	18.62							
КЛАСС А-III	61.74	61.74	95.27	95.27	95.27	95.27	95.27	95.27	95.27	240.5	240.5	240.5	240.5	89.33	89.33	89.33	89.33	89.33	89.33	89.33
Ф10 А-III ГОСТ 5781-82	2.146	2.146	2.146	2.146	2.146	2.146	2.146	2.146	2.146	2.146	2.146	2.146	2.146	3.218	3.218	3.218	3.218	3.218	3.218	3.218
Ф16 А-III ГОСТ 5781-82	59.60	59.60	-	-	-	-	-	-	-	-	-	-	-	86.11	86.11	86.11	86.11	86.11	86.11	86.11
Ф20 А-III ГОСТ 5781-82	-	-	93.12	93.12	93.12	93.12	93.12	93.12	93.12											
Ф32 А-III ГОСТ 5781-82	-	-	-	-	-	-	-	-	-	238.4	238.4	238.4	238.4							
ЗАКЛАДНЫЕ ИЗДЕЛИЯ	30.42	4.403	61.03	45.59	74.14	55.15	4.403	74.14	55.15	61.03	45.59	74.14	55.15	49.54	32.50	43.44	4.403	63.66	43.44	4.403
ПРОФИЛЬНАЯ СТАЛЬ	11.79	3.140	27.78	20.07	29.36	20.78	3.140	29.36	20.78	27.78	20.07	29.36	20.78	29.09	16.11	16.11	3.140	29.09	16.11	3.140
ПОЛОСОВАЯ	11.79	3.140	27.78	20.07	29.36	20.78	3.140	29.36	20.78	27.78	20.07	29.36	20.78	29.09	16.11	16.11	3.140	29.09	16.11	3.140
-10Х70 ГОСТ 103-76																				
ВСТ3КП2 ГОСТ 380-71 1	1.868	-	-	-	-	-	-	-	-	-	-	-	-	5.604	2.802	2.802	-	5.604	2.802	
-10Х100 ГОСТ 103-76																				
ВСТ3КП2 ГОСТ 380-71 3	3.140	3.140	3.140	3.140	3.140	3.140	3.140	3.140	3.140	3.140	3.140	3.140	3.140	3.140	3.140	3.140	3.140	3.140	3.140	3.140
-10Х120 ГОСТ 103-76																				
ВСТ3КП2 ГОСТ 380-71 4	6.782	-	13.56	6.782	13.56	6.782	-	13.56	6.782	13.56	6.782	13.56	6.782	20.35	10.17	10.17	-	20.35	10.17	
-14Х70 ГОСТ 103-76																				
ВСТ3КП2 ГОСТ 380-71 6	-	-	11.08	10.15	-	-	-	-	-	11.08	10.15									
-16Х60 ГОСТ 103-76																				
ВСТ3КП2 ГОСТ 380-71 7	-	-	-	-	12.66	10.85	-	12.66	10.85	-	-	12.66	10.85							
АРМАТУРНАЯ СТАЛЬ	18.63	1.263	33.25	25.51	44.77	34.37	1.263	44.77	34.37	33.25	25.51	44.77	34.37	20.45	16.39	27.32	1.263	34.57	27.32	1.263
КЛАСС А-I	0.947	-	1.894	0.947	1.894	0.947	-	1.894	0.947	1.894	0.947	1.894	0.947	2.841	1.421	1.421	-	2.841	1.421	
Ф8 А-I ГОСТ 5781-82	0.947	-	1.894	0.947	1.894	0.947	-	1.894	0.947	1.894	0.947	1.894	0.947	2.841	1.421	1.421	-	2.841	1.421	
КЛАСС А-III	17.69	1.263	31.35	24.56	42.88	33.42	1.263	42.88	33.42	31.35	24.56	42.88	33.42	17.60	14.97	25.90	1.263	31.73	25.90	1.263
Ф10 А-III ГОСТ 5781-82	0.641	-	-	-	-	-	-	-	-	-	-	-	-	0.777	1.739	0.962	-	-	0.962	
Ф12 А-III ГОСТ 5781-82	0.746	-	0.746	0.746	0.746	0.746	-	0.746	0.746	0.746	0.746	0.746	0.746	3.569	2.743	1.119	-	1.119	1.119	
Ф16 А-III ГОСТ 5781-82	1.263	1.263	1.263	1.263	1.263	1.263	1.263	1.263	1.263	1.263	1.263	1.263	1.263	1.263	1.263	1.263	1.263	1.263	1.263	1.263
Ф20 А-III ГОСТ 5781-82	5.080	-	9.914	7.620	-	-	-	-	-	9.914	7.620	-	-	-	-	7.620	-	9.914	7.620	
Ф22 А-III ГОСТ 5781-82	-	-	-	-	-	-	-	-	-	-	-	-	-	12.00	9.221					
Ф25 А-III ГОСТ 5781-82	-	-	-	-	15.49	11.91	-	15.49	11.91	-	-	15.49	11.91							
Ф28 А-III ГОСТ 5781-82	9.957	-	19.43	14.94	-	-	-	-	-	19.43	14.94	-	-	-	-	14.94	-	19.43	14.94	
Ф32 А-III ГОСТ 5781-82	-	-	-	-	25.38	19.51	-	25.38	19.51	-	-	25.38	19.51							

НАИМЕНОВАНИЕ	КОЛИЧЕСТВО НА МАРКУ																	
	3КБД 4.42-1.7	3КБО 4.42-1.7	3КБД 4.42-2.7	3КБО 4.42-2.7	3КБО 4.42-3.3	3КБО 4.42-4.3	3КБД 4.42-3.4	3КБО 4.42-3.4	3КБД 4.42-3.7	3КБО 4.42-3.7	3КБД 4.42-4.7	3КБО 4.42-4.7	3КБД 4.42-4.6	3КБО 4.42-4.6	3КБО 4.42-4.5	3КБ 4.42-5	3КБД 4.42-4.8	3КБО 4.42-4.8
МАССА СТАЛИ КГ	633.6	616.5	647.7	627.5	218.4	232.8	241.6	218.4	673.4	650.2	693.0	664.5	331.7	303.2	322.3	246.2	448.1	419.6
АРМАТУРНЫЕ ИЗДЕЛИЯ	584.0	584.0	584.0	584.0	152.3	152.3	152.3	152.3	584.0	584.0	584.0	584.0	222.7	222.7	241.8	241.8	339.1	339.1
АРМАТУРНАЯ СТАЛЬ	584.0	584.0	584.0	584.0	152.3	152.3	152.3	152.3	584.0	584.0	584.0	584.0	222.7	222.7	241.8	241.8	339.1	339.1
КЛАСС А-I	42.60	42.60	42.60	42.60	14.50	14.50	14.50	14.50	42.60	42.60	42.60	42.60	19.36	19.36	19.36	19.36	25.86	25.86
Ф6 А-I ГОСТ 5781-82	-	-	-	-	14.50	14.50	14.50	14.50	-	-	-	-	8.638	8.638	8.638	8.638	8.638	8.638
Ф8 А-I ГОСТ 5781-82	-	-	-	-	-	-	-	-	-	-	-	-	10.72	10.72	10.72	10.72		
Ф10 А-I ГОСТ 5781-82	42.60	42.60	42.60	42.60	-	-	-	-	42.60	42.60	42.60	42.60	-	-	-	-	17.22	17.22
КЛАСС А-III	541.4	541.4	541.4	541.4	137.8	137.8	137.8	137.8	541.4	541.4	541.4	541.4	203.3	203.3	222.4	222.4	313.2	313.2
Ф10 А-III ГОСТ 5781-82	3.218	3.218	3.218	3.218	3.218	3.218	3.218	3.218	3.218	3.218	3.218	3.218	3.218	3.218	3.218	3.218	3.218	3.218
Ф20 А-III ГОСТ 5781-82	-	-	-	-	134.6	134.6	134.6	134.6	-	-	-	-	134.6	134.6	134.6	134.6	134.6	134.6
Ф22 А-III ГОСТ 5781-82	-	-	-	-	-	-	-	-	-	-	-	-	65.53	65.53				
Ф25 А-III ГОСТ 5781-82	-	-	-	-	-	-	-	-	-	-	-	-	-	-	84.62	84.62		
Ф36 А-III ГОСТ 5781-82	-	-	-	-	-	-	-	-	-	-	-	-	-	-	-	-	175.5	175.5
Ф40 А-III ГОСТ 5781-82	538.2	538.2	538.2	538.2	-	-	-	-	538.2	538.2	538.2	538.2						
ЗАКЛАДНЫЕ ИЗДЕЛИЯ	49.54	32.50	63.66	43.44	66.18	80.52	89.34	66.18	89.34	66.18	109.0	80.52	109.0	80.52	80.52	4.403	109.0	80.52
ПРОФИЛЬНАЯ СТАЛЬ	29.09	16.11	29.09	16.11	28.54	29.59	40.10	28.54	40.10	28.54	42.48	29.59	42.48	29.59	29.59	3.140	42.48	29.59
ПОЛОСОВАЯ	29.09	16.11	29.09	16.11	28.54	29.59	40.10	28.54	40.10	28.54	42.48	29.59	42.48	29.59	29.59	3.140	42.48	29.59
-10Х70 ГОСТ 103-76																		
ВСТ3КП2 ГОСТ 380-71 1	5.604	2.802	5.604	2.802														
-10Х100 ГОСТ 103-76																		
ВСТ3КП2 ГОСТ 380-71 3	3.140	3.140	3.140	3.140	3.140	3.140	3.140	3.140	3.140	3.140	3.140	3.140	3.140	3.140	3.140	3.140	3.140	3.140
-10Х120 ГОСТ 103-76																		
ВСТ3КП2 ГОСТ 380-71 4	20.35	10.17	20.35	10.17	10.17	10.17	20.35	10.17	20.35	10.17	20.35	10.17	20.35	10.17	10.17	-	20.35	10.17
-14Х70 ГОСТ 103-76																		
ВСТ3КП2 ГОСТ 380-71 6	-	-	-	-	15.23	-	16.61	15.23	16.61	15.23								
-16Х60 ГОСТ 103-76																		
ВСТ3КП2 ГОСТ 380-71 7	-	-	-	-	-	16.28	-	-	-	-	18.99	16.28	18.99	16.28	16.28	-	18.99	16.28
АРМАТУРНАЯ СТАЛЬ	20.45	16.39	34.57	27.32	37.64	50.92	49.24	37.64	49.24	37.64	66.53	50.92	66.53	50.92	50.92	1.263	66.53	50.92
КЛАСС А-I	2.841	1.421	2.841	1.421	1.421	1.421	2.841	1.421	2.841	1.421	2.841	1.421	2.841	1.421	1.421	-	2.841	1.421
Ф8 А-I ГОСТ 5781-82	2.841	1.421	2.841	1.421	1.421	1.421	2.841	1.421	2.841	1.421	2.841	1.421	2.841	1.421	1.421	-	2.841	1.421
КЛАСС А-III	17.60	14.97	31.73	25.90	36.22	49.50	46.40	36.22	46.40	36.22	63.69	49.50	63.69	49.50	49.50	1.263	63.69	49.50
Ф10 А-III ГОСТ 5781-82	0.777	1.739	-	0.962														
Ф12 А-III ГОСТ 5781-82	3.569	2.743	1.119	1.119	1.119	1.119	1.119	1.119	1.119	1.119	1.119	1.119	1.119	1.119	1.119	-	1.119	1.119
Ф16 А-III ГОСТ 5781-82	1.263	1.263	1.263	1.263	1.263	1.263	1.263	1.263	1.263	1.263	1.263	1.263	1.263	1.263	1.263	1.263	1.263	1.263
Ф20 А-III ГОСТ 5781-82	-	-	9.914	7.620	11.43	-	14.87	11.43	14.87	11.43								
Ф22 А-III ГОСТ 5781-82	12.00	9.221																
Ф25 А-III ГОСТ 5781-82	-	-	-	-	-	17.86	-	-	-	-	23.24	17.86	23.24	17.86	17.86	-	23.24	17.86
Ф28 А-III ГОСТ 5781-82	-	-	19.43	14.94	22.40	-	29.15	22.40	29.15	22.40								
Ф32 А-III ГОСТ 5781-82	-	-	-	-	-	29.26	-	-	-	-	38.07	29.26	38.07	29.26	29.26	-	38.07	29.26

САВЧЕНКО

ЭПВЦ КиевЗНИИЭП | ОПЕРАТОР ТЛП КОРТ

ВЗАМ. ИНВ. № | ПОДПИСЬ И ДАТА | ИНВ. № ПОДЛ.

1.020-1/83 2-9 ООВС

ЛИСТ 16

19839 72

ФОРМАТ А3

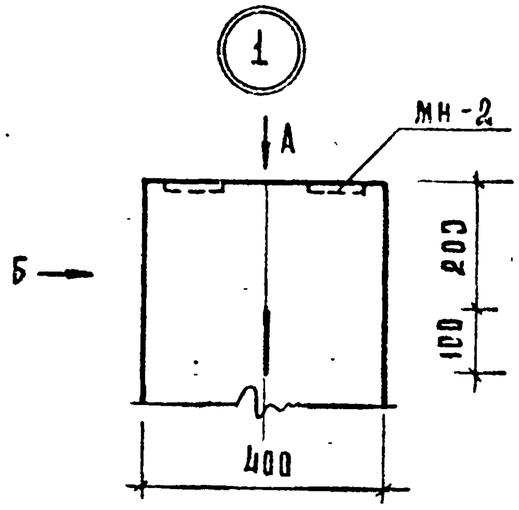

Вид Б

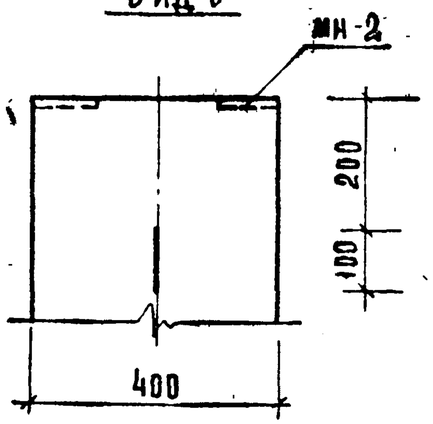

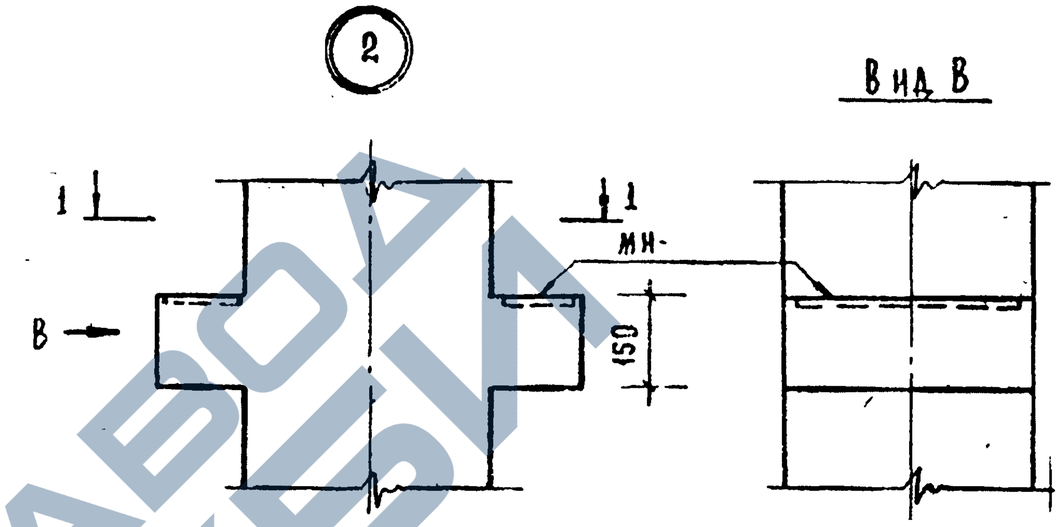

Вид В

Вид А

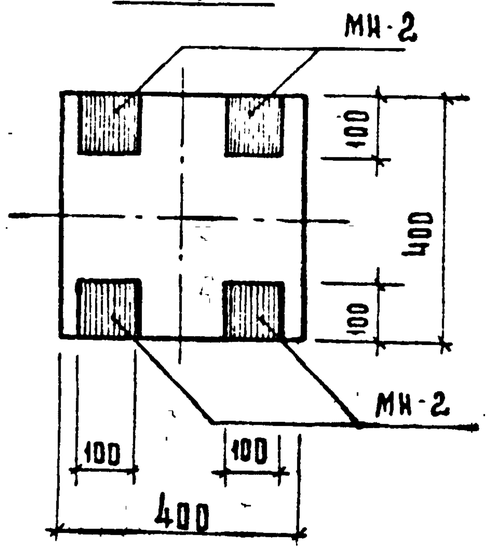

1 - 1

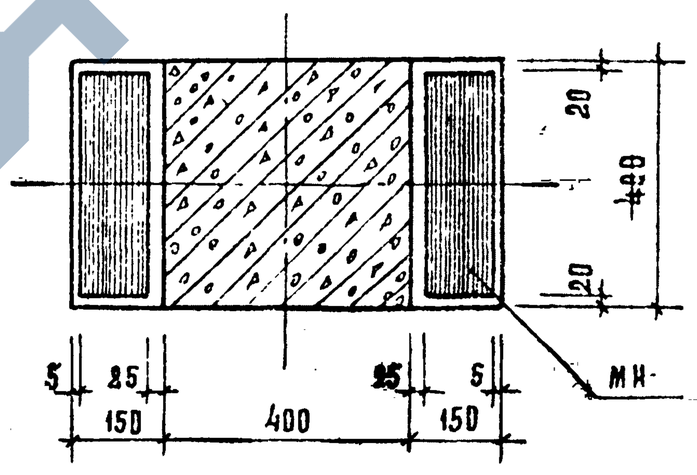

НАЧ ОТД	Волынский	
Н КОНТР	Григорьев	
ГА КОНСТ	Шац	
ГИП	Никонорова	
РАЗРАБ	Салвина	
ПРОВЕР	Колдашева	
ИСПОЛН	Степанова	

1.020-1/83.2-9 ОВУ

УЗЕЛ

СТАДИЯ	ЛИСТ	ЛИСТОВ
Р	1	4

ЦНИИЭП торговых бытовых зданий и туристских комплексов

Инв. № подл. | Подпись и дата | Взам. инв. №

https://zavodjbi.com/

(3)

Вид Г

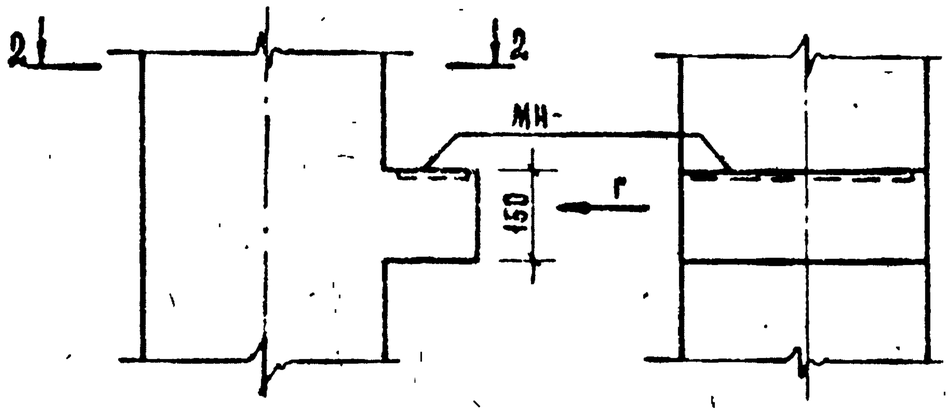

2-2

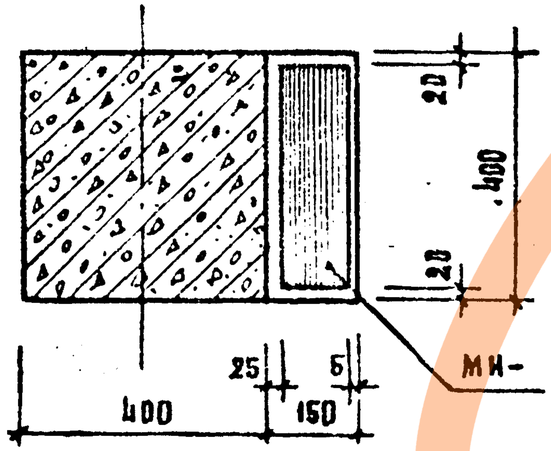

(4)

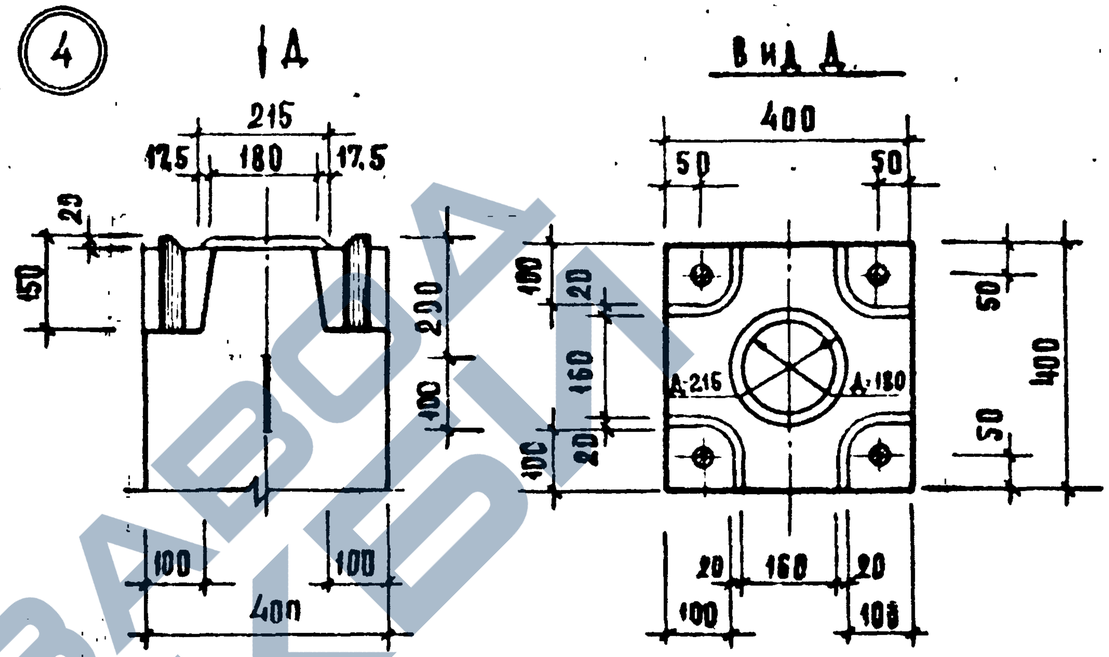

(5) Зеркальное отражение
Остальное см. узел 4.

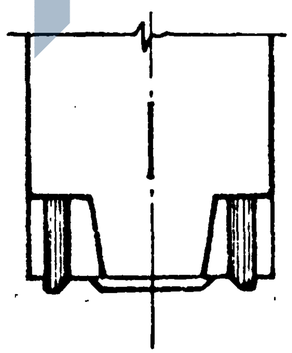

Инв.№ подл. | Подпись и дата | Взам. инв.№

Копировал: Сизова 19839 74 Формат А3

https://zavodjbi.com/

6

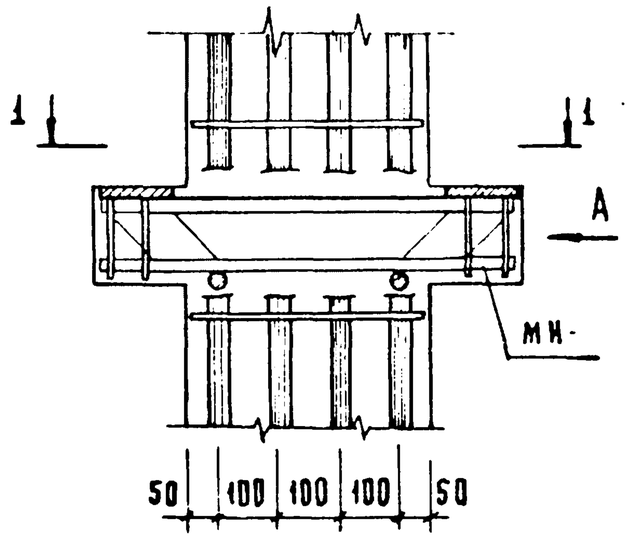

7

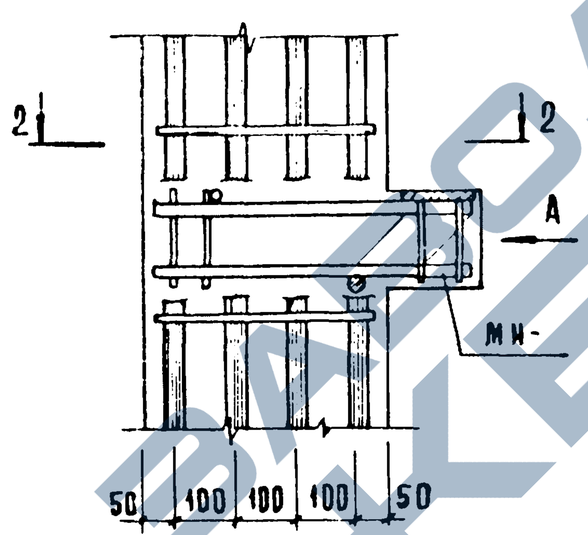

Вид А

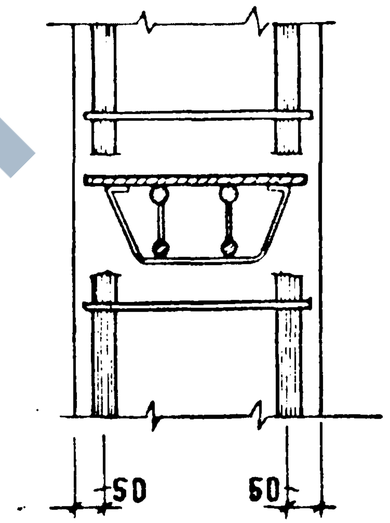

1 - 1

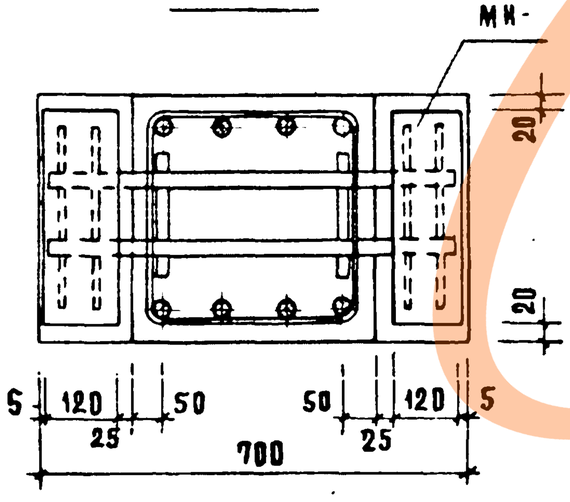

2 - 2

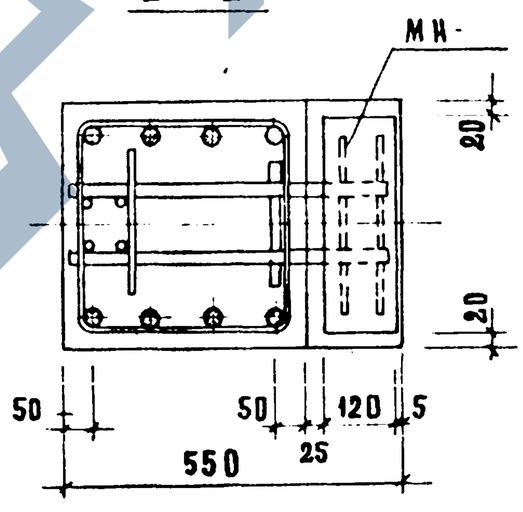

Инв.№ подл. | Подпись и дата | Взам. инв. №

1.020-1/83.2-9 009

Лист 3

19839 75

Формат А3

https://zavodjbi.com/

8

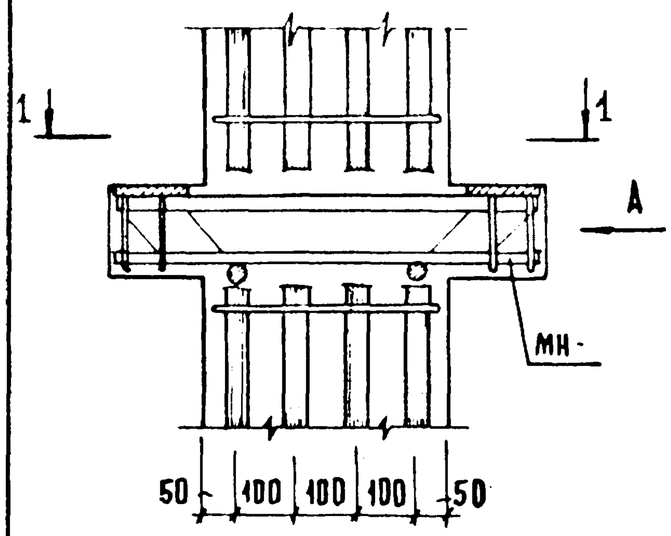

9

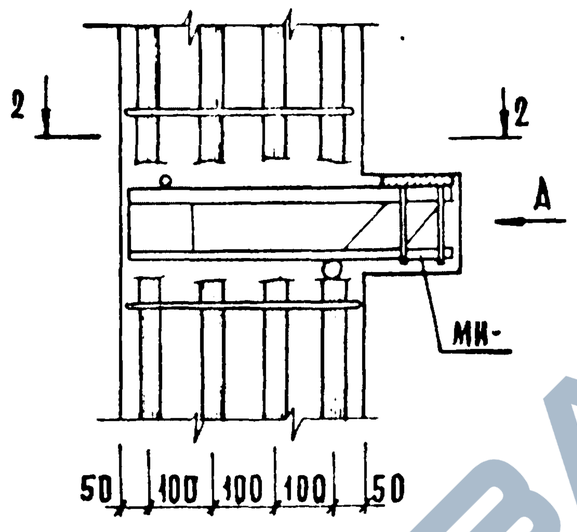

Вид А

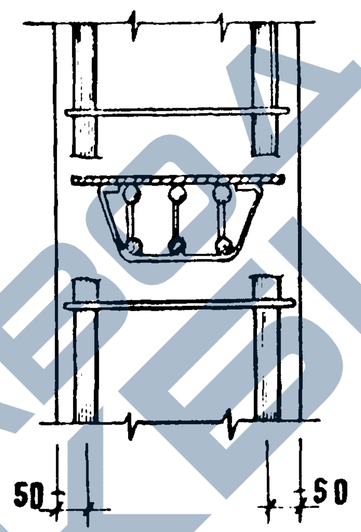

10

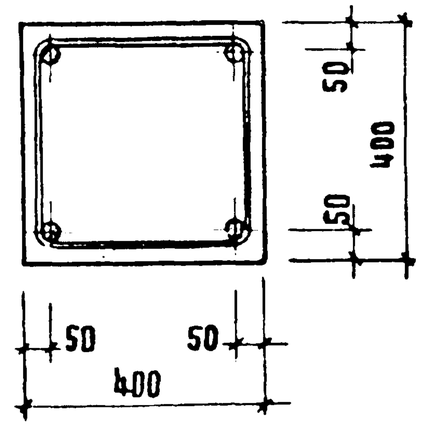

1 – 1

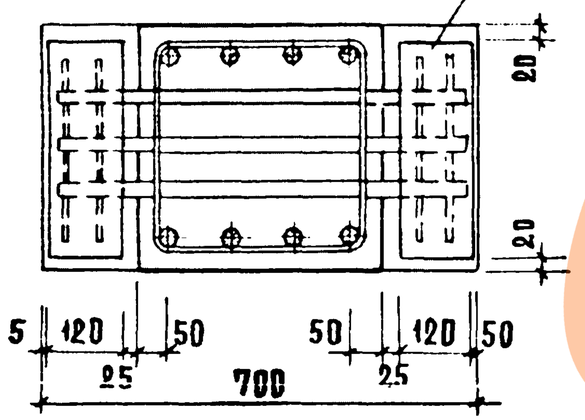

2 – 2

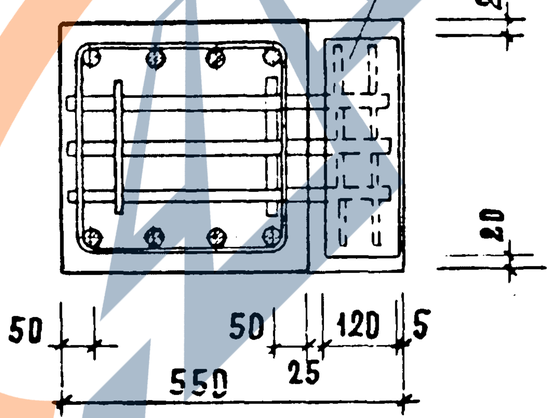

11

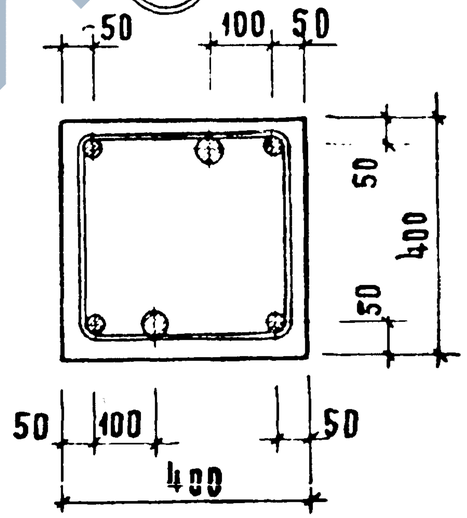

12

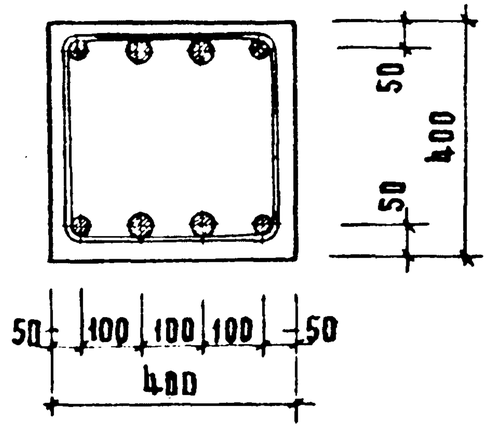

Инв.№ подл.	Подпись и дата	Взам. инв.№

1.020-1/83 2-9 ООУ

Лист 4

19839 76

Формат А3

Примеры установки дополнительных закладных изделий для крепления диафрагм

13

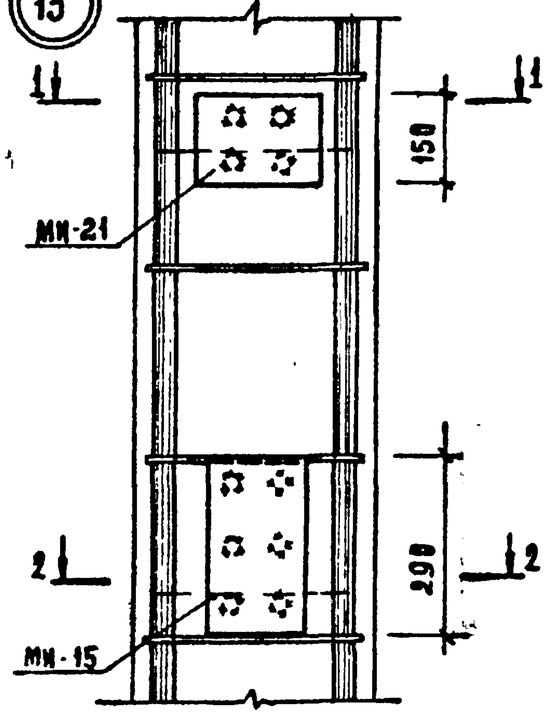

14

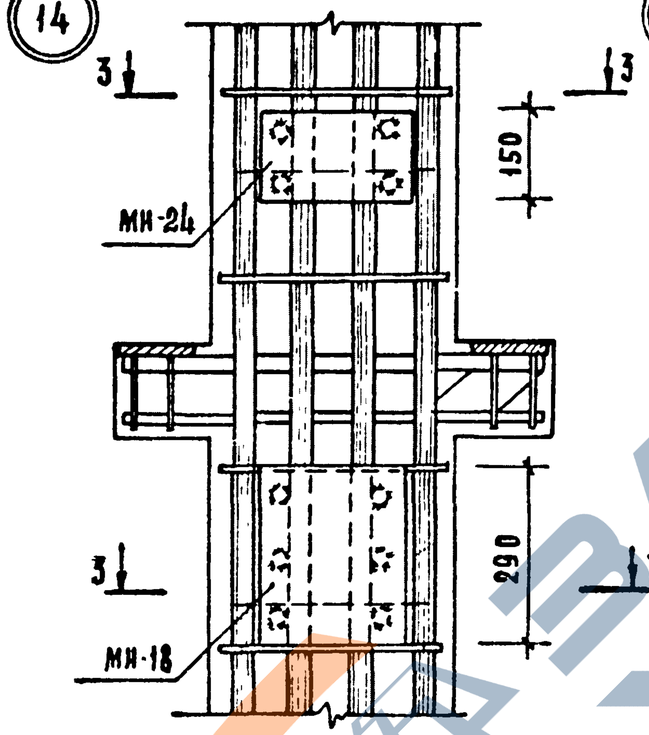

15

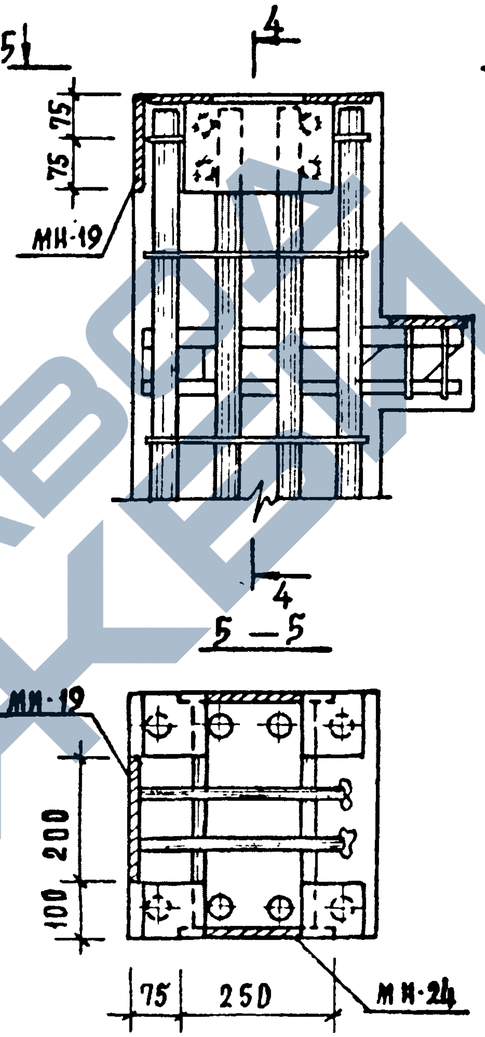

16

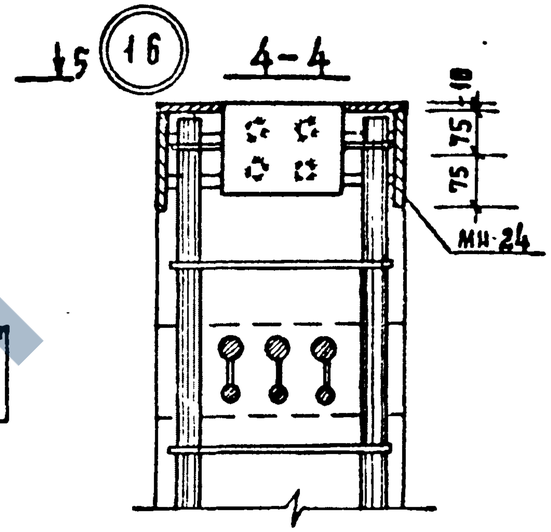

1 — 1

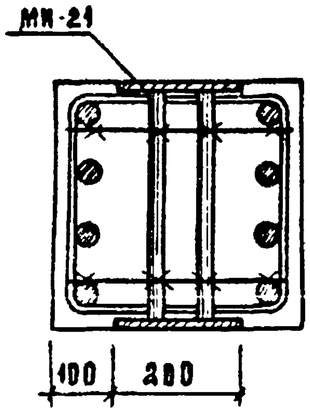

2 — 2

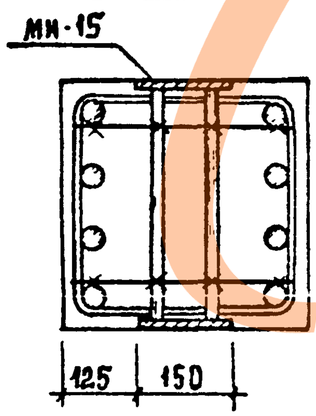

3 — 3

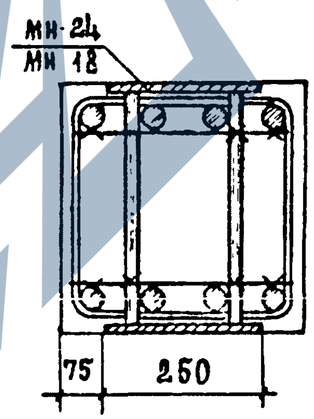

Дополнительные закладные изделия крепятся к пространственному каркасу с помощью вязальной проволоки.

Нач. отд	Волынский		1.020-1/83.2-9 00У1
И контр	Пригорев		
Гл. констр	Шац		
Рип	Колдашева		Узел
Разраб	Сливина		Стадия Р; Лист 1; Листов 3
Провер	Никонорова		ЦНИИЭП торгово-бытовых зданий и туристских комплексов
Исполн.	Степанова		

Копировал: Сусова 19839 77 Формат А3

ПРИМЕРЫ УСТАНОВКИ ДОПОЛНИТЕЛЬНЫХ ЗАКЛАДНЫХ ИЗДЕЛИЙ

ДЛЯ ПОВОРОТНОГО РИГЕЛЯ

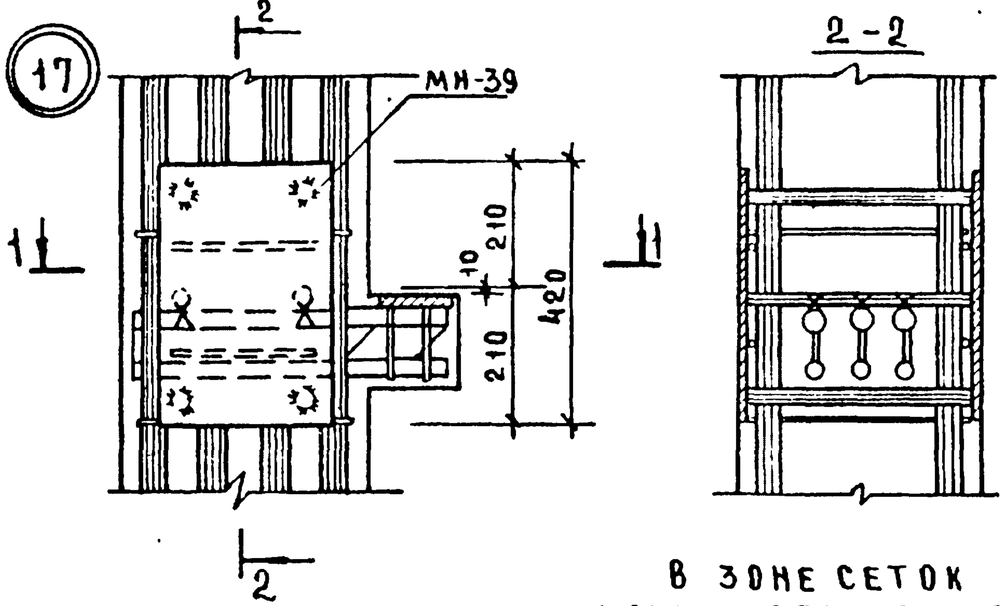

ДЛЯ ОПОРНОГО СТОЛИКА КРАЙНЕЙ ПЛИТЫ

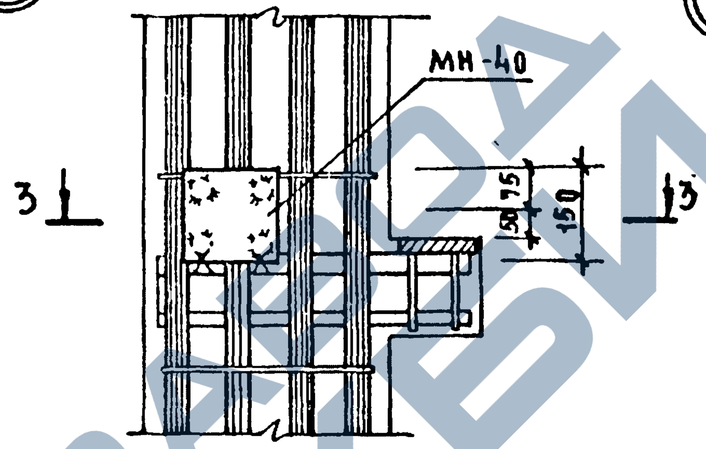

В ЗОНЕ СЕТОК КОСВЕННОГО АРМИРОВАНИЯ

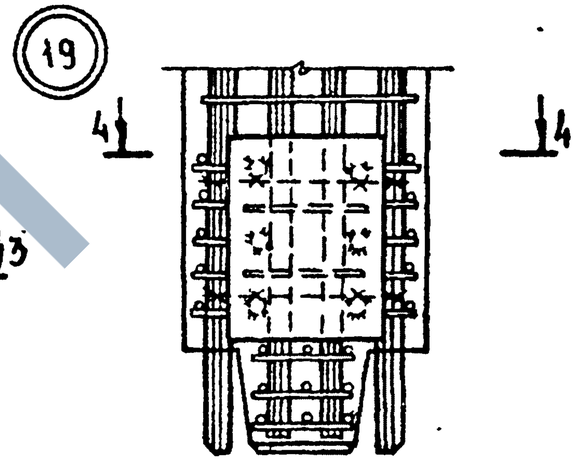

В ЗОНЕ СЕТОК КОСВЕННОГО АРМИРОВАНИЯ

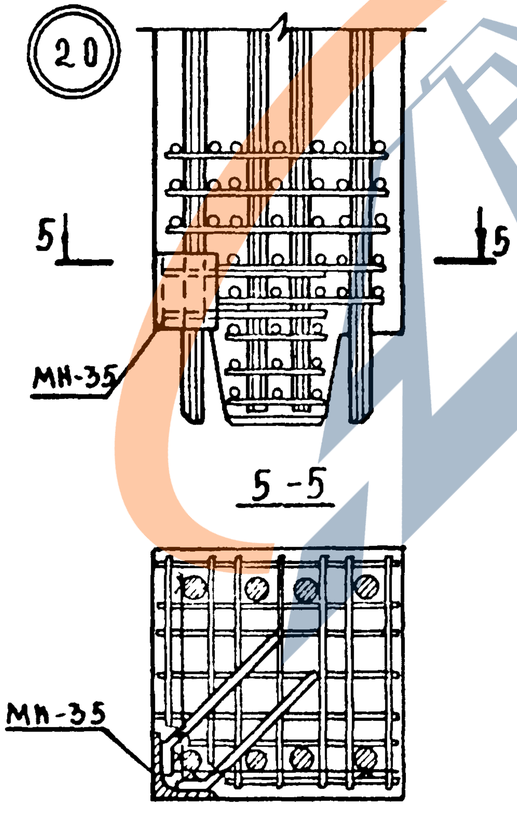

Примеры установки дополнительных закладных изделий для крепления стеновых панелей

При ригеле $h = 450$ мм

При ригеле $h = 600$ мм

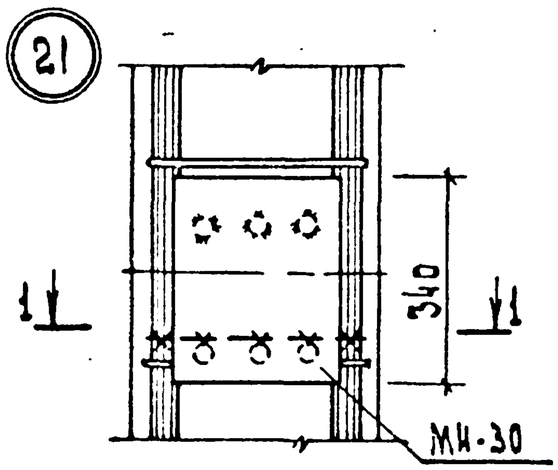

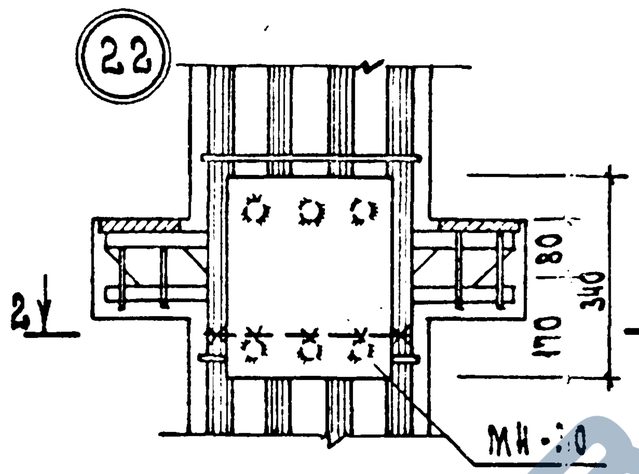

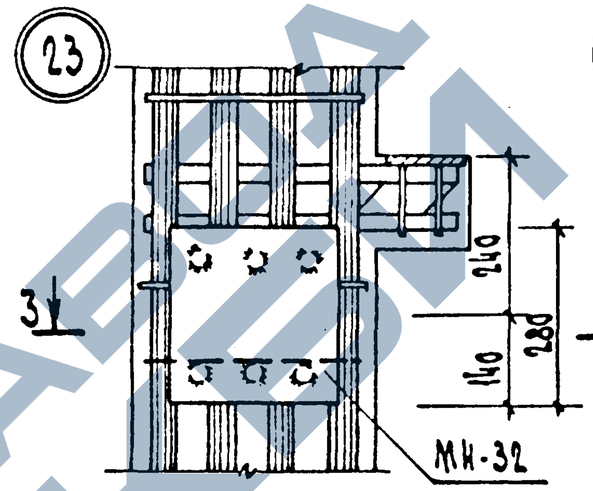

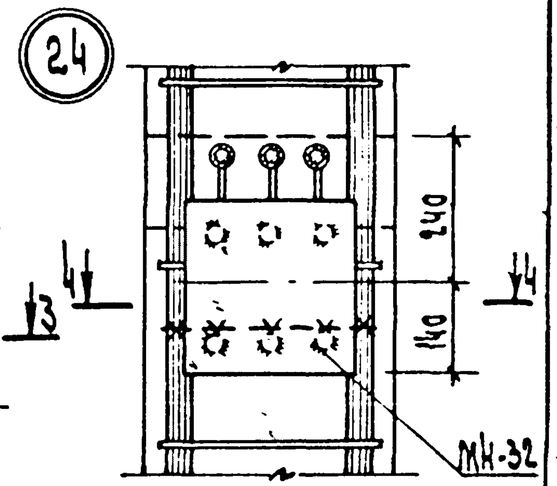

1—1

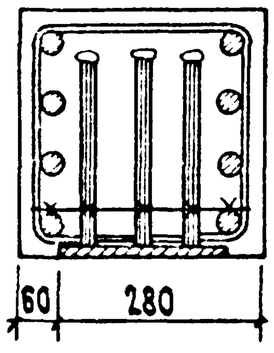

2—2

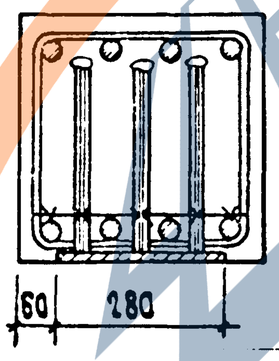

3—3

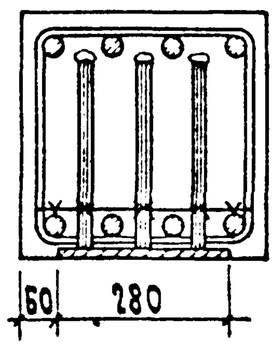

4—4