https://zavodjbi.com/

Типовая документация на строительные системы и изделия зданий и сооружений

Серия 3.503.1-57

Устои и промежуточные опоры под пролетные строения длиной 12, 15, 18, 24 и 33 м для автодорожных мостов под нагрузку от автомобилей-самосвалов БелАЗ-549

Выпуск 2

Арматурные и закладные изделия для сборных конструкций

Рабочие чертежи

НАСТОЯЩАЯ ДОКУМЕНТАЦИЯ НЕ ПОДЛЕЖИТ ПРЯМОЙ ПЕРЕДАЧЕ НА ЗАВОД-ИЗГОТОВИТЕЛЬ И МОЖЕТ БЫТЬ ИСПОЛЬЗОВАНА В КАЧЕСТВЕ СПРАВОЧНОГО МАТЕРИАЛА ПРИ РАЗРАБОТКЕ КОНКРЕТНОГО ПРОЕКТА (ПИСЬМО ГОССТРОЯ РОССИИ ОТ 17.03.99 №5-11/30)

18587-02

ЦЕНА

https://zavodjbi.com/

https://zavodjbi.com/

Типовая документация на строительные системы и изделия зданий и сооружений

Серия 3.503.1-57

Устои и промежуточные опоры под пролетные строения длиной 12, 15, 18, 24 и 33 м для автодорожных мостов под нагрузку от автомобилей-самосвалов БелАЗ-549

Выпуск 2

Арматурные и закладные изделия для сборных конструкций

Рабочие чертежи

Разработаны институтом
Промтрансниипроект
Гл. инж. института С.Д. Чубаров
Гл. инж. проекта В.Е. Дашкевич

Утверждены Госстроем СССР
Протокол №25 от 19 апреля 1982 г.
Введены в действие
институтом Промтрансниипроект
Приказ №215 от 16 июля 1982 г.

18587-02 2

https://zavodjbi.com/

https://zavodjbi.com/

NN п/п	Обозначение	Наименование	NN стр.
1	3.503.1-57.2-00 ТО	Техническое описание	4-5
2	3.503.1-57.2-01	Каркас пространственный	
	3.503.1-57.2-01 СБ	(КП 1 ÷ КП 22)	6-12
3	3.503.1-57.2-02	Каркас пространственный (КП23 и КП24)	13
4	3.503.1-57.2-03	Каркас плоский (КР1 ÷ КР12)	14-16
	3.503.1-57.2-03 СБ		
5	3.503.1-57.2-04	Каркас плоский (КР13 и КР14)	17
6	3.503.1-57.2-05	Каркас плоский (КР15 ÷ КР17)	
	3.503.1-57.2-05 СБ		18-19
7	3.503.1-57.2-06	Каркас плоский (КР18 и КР19)	
	3.503.1-57.2-06 СБ		20-21
8	3.503.1-57.2-07	Каркас плоский (КР20 и КР21)	
	3.503.1-57.2-07 СБ		22-23
9	3.503.1-57.2-08	Каркас плоский (КР22 и КР23)	24
10	3.503.1-57.2-09	Каркас плоский (КР24 ÷ КР27)	
	3.503.1-57.2-09 СБ		25-26
11	3.503.1-57.2-10	Каркас плоский КР28	27-28
	3.503.1-57.2-10 СБ		
12	3.503.1-57.2-11	Каркас плоский КР29	29
13	3.503.1-57.2-12	Каркас плоский КР30	30
14	3.503.1-57.2-13	Каркас плоский (КР31-КР32)	31-32
	3.503.1-57.2-13 СБ		
15	3.503.1-57.2-14	Каркас плоский КР33	33
16	3.503.1-57.2-15	Сетка арматурная (С1 ÷ С13)	
	3.503.1-57.2-15 СБ		34-37
17	3.503.1-57.2-16	Сетка арматурная (С14 ÷ С17)	
	3.503.1-57.2-16 СБ		38-39
18	3.503.1-57.2-17	Сетка арматурная С18	40

Взам. инв.№ | Подпись и дата | Инв.№ подл.

Разраб.	Ледяжкина		Содержание
Пров.	Бойцова		
Гл.инж.пр.	Дашкевич		

Стадия	Лист	Листов
Р	1	2

ПРОМТРАНСНИИПРОЕКТ
г. Москва

18587-02 3 Копировал Формат А1В

https://zavodjbi.com/

https://zavodjbi.com/

NN п/п	Обозначение	Наименование	NN стр.
19	3.503.1-57.2-18	Сетка арматурная (С19 ÷ С21)	41
20	3.503.1-57.2-19	Сетка арматурная (С22 ÷ С44)	
	3.503.1-57.2-19 СБ		42-47
21	3.503.1-57.2-20	Сетка арматурная (С45 ÷ С55)	
	3.503.1-57.2-20 СБ		48-50
22	3.503.1-57.2-21	Сетка арматурная (С56 ÷ С65)	
	3.503.1-57.2-21 СБ		51-53
23	3.503.1-57.2-22	Сетка арматурная (С66 ÷ С75)	
	3.503.1-57.2-22 СБ		54-56
24	3.503.1-57.2-23	Сетка арматурная (С76 ÷ С81)	
	3.503.1-57.2-23 СБ		57-59
25	3.503.1-57.2-24	Сетка арматурная (С82 ÷ С87)	
	3.503.1-57.2-24 СБ		60-62
26	3.503.1-57.2-25	Сетка арматурная (С88 и С89)	63
27	3.503.1-57.2-26	Сетка арматурная (С90 и С91)	64
28	3.503.1-57.2-27	Сетка арматурная (С92 и С93)	65
29	3.503.1-57.2-28	Сетка арматурная (С94 ÷ С96)	66
30	3.503.1-57.2-29	Стержень	67
31	3.503.1-57.2-30	Хомут	68-69
32	3.503.1-57.2-31	Хомут	70
33	3.503.1-57.2-32	Хомут	71
34	3.503.1-57.2-33	Хомут	72
35	3.503.1-57.2-34	Хомут	73-74
36	3.503.1-57.2-35	Стяжка	75
37	3.503.1-57.2-36	Стяжка	76
38	3.503.1-57.2-37	Схватка	77
39	3.503.1-57.2-38	Петля строповочная	78-79
40	3.503.1-57.2-39	Петля строповочная	80
41	3.503.1-57.2-40	Стержень	81
42	3.503.1-57.2-41	Изделие закладное МН1	82
43	3.503.1-57.2-42	Изделие закладное (МН2 и МН3)	
	3.503.1-57.2-42 СБ		83-84

Взам. инв.№ | Подпись и дата | Инв.№ подл.

https://zavodjbi.com/

https://zavodjbi.com/

В настоящем выпуске приведены арматурные и закладные изделия для сборных конструкций.

Материалы

Сетки изготавливаются при помощи контактной точечной электросварки в соответствии с требованиями ГОСТ 14098-68 и „Указаний по сварке соединений арматуры и закладных деталей железобетонных конструкций" СН 393-78.

В качестве рабочей арматуры принята арматура класса А-III. Для армирования элементов с повышенной трещиностойкостью (некоторых блоков фундаментов) принята арматура класса А-II. Закладные изделия изготавливаются в соответствии с требованиями „Инструкции по технологии изготовления и установки стальных закладных деталей в сборных железобетонных и бетонных изделиях" СН 313-65*

Марки арматурной стали следует принимать в соответствии с помещаемой ниже таблицей.

Гл.инж.пр	Дашкевич		
Гл.техн.	Гафт		
Нач.отд	Каташев		

3.503.1-57.2-00ТО

Техническое описание

Стадия	Лист	Листов
Р	1	2

ПРОМТРАНСНИИПРОЕКТ г. Москва

Инв.№ подл. | Подпись и дата | Взам.инв.№ | 1

https://zavodjbi.com/

Назначение арматуры	Класс стали	Диаметр стержней, мм	Расчетная температура (средняя температура наиболее холодных суток) по СНиП II-А.6-72		
			не ниже минус 40°С	не ниже минус 30°С	не ниже минус 40°С
			Сварные и вязаные сетки и каркасы		Только вязаные сетки и каркасы
Распределительная арматура	А-I	8	В Ст 3 сп 2, Ст 3 сп 3 по ГОСТ 5781-75	В Ст 3 пс 2, В Ст 3 Г пс 2 по ГОСТ 5781-75 В 18 Г пс 2 по ЧМТУ 1-47-67	
Строповочные петли	А-I, А-II	10-32	В Ст 3 сп 2; В Ст 3 пс 2 по ГОСТ 5781-75		
			10 Г Т по ЧМТУ 1-89-67 и ЧМТУ 1-944-70		
Рабочая арматура	А-III	10-32	25 Г 2С по ГОСТ 5781-75	25 Г 2С; 35 ГС по ГОСТ 5781-75	
Рабочая арматура в надфундаментной части опор	А-II	10-16	В Ст 5 сп 2 по ГОСТ 5781-75 с гарантией свариваемости	В Ст 5 пс 2 по ГОСТ 5781-75 с гарантией свариваемости	В Ст 5 сп 2; В Ст 5 пс 2 по ГОСТ 5781-75
		18-20	В Ст 5 сп 2 по ГОСТ 5781-75 с гарантией свариваемости	В Ст 5 пс 2 по ГОСТ 5781-75 с гарантией свариваемости	В Ст 5 сп 2 по ГОСТ 5781-75
		22-32	В Ст 5 сп 2 по ГОСТ 5781-75 с гарантией свариваемости		В Ст 5 сп 2 по ГОСТ 5781-75
Рабочая арматура в фундаментах	А-II	10-16	В Ст 5 сп 2 по ГОСТ 5781-75 с гарантией свариваемости	В Ст 5 пс 2 по ГОСТ 5781-75 с гарантией свариваемости	В Ст 5 сп 2; В Ст 5 пс 2 по ГОСТ 5781-75
		18-32	В Ст 5 сп 2 по ГОСТ 5781-75 с гарантией свариваемости	В Ст 5 пс 2 по ГОСТ 5781-75 с гарантией свариваемости	В Ст 5 сп 2 по ГОСТ 5781-75
Закладные изделия	16 Д по ГОСТ 6713-75*				

Изготовление сварных сеток и каркасов из стали марки 35ГС производить только при помощи контактной точечной электросварки.

Химический состав арматурных углеродистых сталей должен соответствовать ГОСТ 380-71*

Инв.№ подл. | Подпись и дата | Взам. инв.№

https://zavodjbi.com/

https://zavodjbi.com/

Формат	Зона	Поз.	Обозначение	Наименование	Кол.	Примечание
				Документация		
А1В			3.503.1-57.2-01 СБ	Сборочный чертеж		
				3.503.1-57.2-01		КП1
				Детали		
БЧ		1	3.503.1-57.2-01.1	ф28А-II ГОСТ 5781-75, ℓ=2940	2	28,4 кг
БЧ		2	3.503.1-57.2-01.2	ф14А-II ГОСТ 5781-75; ℓ=2940	8	28.4 кг
БЧ		3	3.503.1-57.2-01.3	ф28 А-II ГОСТ5781-75; ℓ=2838	13	178.3 кг
БЧ		4	3.503.1-57.2-01.4	ф 8 А-I ГОСТ 5781-75; ℓср=390	13	2,0 кг
				3.503.1-57.2-01-01		КП2
				Детали		
БЧ		1	3.503.1-57.2-01.1	ф28А-II ГОСТ 5781-75; ℓ=2940	2	28,4 кг
БЧ		2	3.503.1-57.2-01.2	ф14А-II ГОСТ 5781-75, ℓ=2940	8	28,4 кг
БЧ		3	3.503.1-57.2-01.3	ф28А-II ГОСТ 5781-75, ℓ=2838	13	178,3 кг
БЧ		4	3.503.1-57.2-01.4	ф8А-I ГОСТ 5781-75, ℓср=390	13	2,0 кг
				3.503.1-57.2-01-02		КП3
				Детали		
БЧ		1	3.503.1-57.2-01-02.1	ф28А-II ГОСТ 5781-75, ℓ=3520	2	34.0 кг
БЧ		2	3.503.1-57.2-01-02.2	ф14А-II ГОСТ 5781-75, ℓ=3520	8	34.0 кг
БЧ		3	3.503.1-57.2-01.3	ф28А-II ГОСТ 5781-75, ℓ=2838	13	178.3 кг
БЧ		4	3.503.1-57.2-01.4	ф8А-I ГОСТ 5781-75, ℓср=390	13	2,0 кг
				3.503.1-57.2-01-03		КП4
				Детали		
БЧ		1	3.503.1-57.2-01-02.1	ф28А-II ГОСТ5781-75, ℓ=3520	2	34.0кг
БЧ		2	3.503.1-57.2-01-02.2	ф14А-II ГОСТ 5781-75, ℓ=3520	8	34.0кг
БЧ		3	3.503.1-57.2-01.3	ф28А-II ГОСТ5781-75, ℓ=2838	13	178.3кг
БЧ		4	3.503.1-57.2-01.4	ф8А-I ГОСТ 5781-75, ℓср=390	13	2.0кг

Инв.№ подл. | Подпись и дата | Взам.инв.№

3.503.1-57.2-01

Разраб.	Затока		Коркас пространственный (кп1÷кп22)
Пров.	Андрианова		
Гл.инж.пр.	Дашкевич		

Стадия	Лист	Листов
Р	1	5

ПРОМТРАНСНИИПРОЕКТ
г. Москва

18587-02 7 Копировал Дад

Формат 11В

https://zavodjbi.com/

https://zavodjbi.com/

Формат	Зона	Поз.	Обозначение	Наименование	Кол.	Приме-чание
				3.503.1-57.2-01-04		КП5
				Детали		
БЧ		1	3.503.1-57. 2-01-04.1	ф28 А-II ГОСТ 5781-75, ℓ=2500	2	24.2 кг
БЧ		2	3.503.1-57. 2-01-04.2	ф14 А-II ГОСТ 5781-75, ℓ=2500	8	24.2 кг
БЧ		3	3.503.1-57. 2-01.3	ф28 А-II ГОСТ 5781-75, ℓ=2838	8	109.8 кг
БЧ		4	3.503.1-57. 2-01.4	ф8 А-I ГОСТ 5781-75, ℓср=390	8	1.2 кг
				3.503.1-57.2-01-05		КП6
				Детали		
БЧ		1	3.503.1-57. 2-01-04.1	ф28 А-II ГОСТ 5781-75, ℓ=2500	2	24.2 кг
БЧ		2	3.503.1-57. 2-01-04.2	ф14 А-II ГОСТ 5781-75, ℓ=2500	8	24.2 кг
БЧ		3	3.503.1-57. 2-01.3	ф28 А-II ГОСТ 5781-75, ℓ=2838	8	109.8 кг
БЧ		4	3.503.1-57. 2-01.4	ф8 А-I ГОСТ 5781-75, ℓср=390	8	1.2 кг
				3.503.1-57.2-01-06		КП7
				Детали		
БЧ		1	3.503.1-57. 2-01.1	ф28 А-II ГОСТ 5781-75, ℓ=2940	2	28.4 кг
БЧ		2	3.503.1-57. 2-01.2	ф14 А-II ГОСТ 5781-75, ℓ=2940	8	28.4 кг
БЧ		3	3.503.1-57. 2-01-06.1	ф28 А-II ГОСТ 5781-75, ℓ=3038	13	190.9 кг
БЧ		4	3.503.1-57. 2-01.4	ф8 А-I ГОСТ 5781-75, ℓср=390	13	2.0 кг
				3.503.1-57. 2-01-07		КП8
				Детали		
БЧ		1	3.503.1-57. 2-01.1	ф28 А-II ГОСТ 5781-75, ℓ=2940	2	28.4 кг
БЧ		2	3.503.1-57. 2-01.2	ф14 А-II ГОСТ 5781-75, ℓ=2940	8	28.4 кг
БЧ		3	3.503.1-57. 2-01-06.1	ф28 А-II ГОСТ 5781-75, ℓ=3038	13	190.9 кг
БЧ		4	3.503.1-57. 2-01.4	ф8 А-I ГОСТ 5781-75, ℓср=390	13	2.0 кг
				3.503.1-57. 2-01-08		КП9
				Детали		
БЧ		1	3.503.1-57. 2-01-02.1	ф28 А-II ГОСТ 5781-75, ℓ=3520	2	34.0 кг
БЧ		2	3.503.1-57. 2-01-02.2	ф14 А-II ГОСТ 5781-75, ℓ=3520	8	34.0 кг
БЧ		3	3.503.1-57. 2-01-06.1	ф28 А-II ГОСТ 5781-75, ℓ=3038	13	190.9 кг
БЧ		4	3.503.1-57. 2-01.4	ф8 А-I ГОСТ 5781-75, ℓср=390	13	2.0 кг

Инв.№подл. | Подпись и дата | Взам.инв.№

https://zavodjbi.com/

https://zavodjbi.com/

Формат	Зона	Поз.	Обозначение	Наименование	Кол.	Приме-чание
				3.503.1-57. 2-01-09		КП10
				Детали		
БЧ		1	3.503.1-57. 2-01-02.1	ф 28 А-II ГОСТ 5781-75, ℓ=3520	2	34.0 кг
БЧ		2	3.503.1-57. 2-01-02.2	ф 14 А-II ГОСТ 5781-75, ℓ=3520	8	34.0 кг
БЧ		3	3.503.1-57. 2-01-06.1	ф 28 А-II ГОСТ 5781-75, ℓ=3038	13	190.9 кг
БЧ		4	3.503.1-57. 2-01.4	ф 8 А-I ГОСТ 5781-75, ℓср=390	13	2.0 кг
				3.503.1-57.2-01-10		КП 11
				Детали		
БЧ		1	3.503.1-57. 2-01-04.1	ф28 А-II ГОСТ 5781-75, ℓ=2500	2	24.2кг
БЧ		2	3.503.1-57. 2-01-04.2	ф 14 А-II ГОСТ 5781-75, ℓ=2500	8	24.2кг
БЧ		3	3.503.1-57. 2-01-06.1	ф 28 А-II ГОСТ 5781-75, ℓ=3038	8	117.5 кг
БЧ		4	3.503.1-57. 2-01.4	ф 8 А-I ГОСТ 5781-75, ℓср=390	8	1,2кг
				3.503.1-57. 2-01-11		КП12
				Детали		
БЧ		1	3.503.1-57. 2-01-04.1	ф28 А-II ГОСТ 5781-75, ℓ=2500	2	24.2кг
БЧ		2	3.503.1-57. 2-01-04.2	ф 14 А-II ГОСТ 5781-75, ℓ=2500	8	24.2кг
БЧ		3	3.503.1-57. 2-01-06.1	ф 28 А-II ГОСТ 5781-75, ℓ=3038	8	117.5кг
БЧ		4	3.503.1-57. 2-01.4	ф 8 А-I ГОСТ 5781-75, ℓср=390	8	1.2кг
				3.503.1-57. 2-01-12		КП13
				Детали		
БЧ		1	3.503.1-57. 2-01.1	ф 28 А-II ГОСТ 5781-75, ℓ=2940	2	28.4кг
БЧ		2	3.503.1-57. 2-01.2	ф 14 А-II ГОСТ 5781-75, ℓ=2940	8	28.4кг
БЧ		3	3.503.1-57. 2-01-12.1	ф 28 А-II ГОСТ 5781-75, ℓ=3239	13	203.6кг
БЧ		4	3.503.1-57. 2-01.4	ф 8 А-I ГОСТ 5781-75, ℓср=399	13	2.0кг
				3.503.1-57. 2-01-13		КП 14
				Детали		
БЧ		1	3.503.1-57. 2-01.1	ф 28 А-II ГОСТ 5781-75, ℓ=2940	2	28.4кг
БЧ		2	3.503.1-57. 2-01.2	ф 14 А-II ГОСТ 5781-75, ℓ=2940	8	28.4кг
БЧ		3	3.503.1-57. 2-01-12.1	ф 28 А-II ГОСТ 5781-75, ℓ=3239	13	203.6кг
БЧ		4	3.503.1-57. 2-01.4	ф 8 А-I ГОСТ 5781-75, ℓср=390	13	2.0кг

Инв. N подл. | Подпись и дата | Взам. инв. N

3.503.1-57. 2-01

Лист 3

18587-02 9 Копировал [illegible] Формат А4

https://zavodjbi.com/

https://zavodjbi.com/

Формат	Зона	Поз.	Обозначение	Наименование	Кол.	Приме-чание
				3.503.1-57.2-01-14		КП 15
				Детали		
БЧ		1	3.503.1-57. 2-01-02.1	ф 28А-II ГОСТ 5781-75, ℓ=3520	2	34.0 кг
БЧ		2	3.503.1-57. 2-01-02.2	ф 14А-II ГОСТ 5781-75, ℓ=3520	8	34.0 кг
БЧ		3	3.503.1-57. 2-01-12.1	ф 28 -II ГОСТ 5781-75, ℓ=3239	13	203.5 кг
БЧ		4	3.503.1-57. 2-01.4	ф 8А-I ГОСТ 5781-75, ℓср=390	13	2.0 кг
				3.503.1-57. 2-01-15		КП16
				Детали		
БЧ		1	3.503.1-57. 2-01-04.1	ф 28А-II ГОСТ 5781-75, ℓ=2500	2	24.2 кг
БЧ		2	3.503.1-57. 2-01-04.2	ф 14А-II ГОСТ 5781-75, ℓ=2500	8	24.2 кг
БЧ		3	3.503.1-57. 2-01-12.1	ф 28А-II ГОСТ 5781-75, ℓ=3239	8	125.3 кг
БЧ		4	3.503.1-57. 2-01.4	ф 8А-I ГОСТ 5781-75, ℓср=390	8	1.2 кг
				3.503.1-57. 2-01-16		КП17
				Детали		
БЧ		1	3.503.1-57. 2-01-04.1	ф 28А-II ГОСТ 5781-75, ℓ=2500	2	24.2 кг
БЧ		2	3.503.1-57. 2-01-04.2	ф 14А-II ГОСТ 5781-75, ℓ=2500	8	24.2 кг
БЧ		3	3.503.1-57. 2-01-12.1	ф 28А-II ГОСТ 5781-75, ℓ=3239	8	125.3 кг
БЧ		4	3.503.1-57. 2-01.4	ф 8А-I ГОСТ 5781-75, ℓср=390	8	1.2 кг
				3.503.1-57. 2-01-17		КП18
				Детали		
БЧ		1	3.503.1-57. 2-01.1	ф 28А-II ГОСТ 5781-75, ℓ=2940	2	28.4 кг
БЧ		2	3.503.1-57. 2-01.2	ф 14А-II ГОСТ 5781-75, ℓ=2940	8	28.4 кг
БЧ		3	3.503.1-57. 2-01-17.1	ф 28А-II ГОСТ 5781-75, ℓ=3439	13	216.1 кг
БЧ		4	3.503.1-57. 2-01.4	ф 8А-I ГОСТ 5781-75, ℓср=390	13	2.0 кг
				3.503.1-57. 2-01-18		КП19
				Детали		
БЧ		1	3.503.1-57. 2-01.1	ф 28А-II ГОСТ 5781-75, ℓ=2940	2	28.4 кг
БЧ		2	3.503.1-57. 2-01.2	ф 14А-II ГОСТ 5781-75, ℓ=2940	8	28.4 кг
БЧ		3	3.503.1-57. 2-01-17.1	ф 28А-II ГОСТ 5781-75, ℓ=3439	13	216.1 кг
БЧ		4	3.503.1-57. 2-01.4	ф 8А-I ГОСТ 5781-75, ℓср=390	13	2.0 кг

Инв. № подл. | Подпись и дата | Взам. инв. №

3.503.1-57. 2-01

Лист 4

18587-02 10 Копировал Формат IIВ

https://zavodjbi.com/

https://zavodjbi.com/

Формат	Зона	Поз.	Обозначение	Наименование	Кол.	Приме-чание
				3.503.1-57.2-01-19		КП 20
				Детали		
БЧ		1	3.503.1-57. 2-01-02.1	ф28 А-II ГОСТ 5781-75, ℓ=3520	2	34.0 кг
БЧ		2	3.503.1-57. 2-01-02.2	ф14А-II ГОСТ 5781-75, ℓ=3520	8	34.0кг
БЧ		3	3.503.1-57. 2-01-17.1	ф28А-II ГОСТ 5781-75, ℓ=3439	13	215.9кг
БЧ		4	3.503.1-57. 2-01.4	ф 8А-I ГОСТ 5781-75, ℓср=390	13	2.0кг
				3.503.1-57. 2-01-20		КП 21
				Детали		
БЧ		1	3.503.1-57.2-01-04.1	ф28А-II ГОСТ 5781-75, ℓ=2500	2	24.2кг
БЧ		2	3.503.1-57. 2-01-04.2	ф14А-II ГОСТ 5781-75, ℓ=2500	8	24.2кг
БЧ		3	3.503.1-57. 2-01-17.1	ф28А-II ГОСТ 5781-75, ℓ=3439	8	133.0кг
БЧ		4	3.503.1-57. 2-01.4	ф8А-I ГОСТ 5781-75, ℓср=390	8	1.2кг
				3.503.1-57. 2-01-21		КП 22
				Детали		
БЧ		1	3.503.1-57.2-01-04.1	ф28А-II ГОСТ 5781-75, ℓ=2500	2	24.2кг
БЧ		2	3.503.1-57. 2-01-04.2	ф 14А-II ГОСТ 5781-75, ℓ=2500	8	24.2кг
БЧ		3	3.503.1-57 2-01-17.1	ф 28А-II ГОСТ 5781-75, ℓ=3439	8	133.0кг
БЧ		4	3.503.1-57. 2-01.4	ф 8А-I ГОСТ 5781-75, ℓср=390	8	1,2кг

Инв.№подл. | Подпись и дата | Взам.инв.№

3.503.1-57. 2-01 Лист 5

18587-02 11 Копировал Формат 11В

https://zavodjbi.com/

3.503.1-57.2-01 - изображено 3.503.1-57.2-01-01 - зеркальное отражение
3.503.1-57.2-01-02 - изображено 3.503.1-57.2-01-03 - зеркальное отражение
3.503.1-57.2-01-04 - изображено 3.503.1-57.2-01-05 - зеркальное отражение
3.503.1-57.2-01-06 - изображено 3.503.1-57.2-01-07 - зеркальное отражение
3.503.1-57.2-01-08 - изображено 3.503.1-57.2-01-09 - зеркальное отражение
3.503.1-57.2-01-10 - изображено 3.503.1-57.2-01-11 - зеркальное отражение
3.503.1-57.2-01-12 - изображено 3.503.1-57.2-01-13 - зеркальное отражение
3.503.1-57.2-01-15 - изображено 3.503.1-57.2-01-16 - зеркальное отражение
3.503.1-57.2-01-17 - изображено 3.503.1-57.2-01-18 - зеркальное отражение
3.503.1-57.2-01-20 - изображено 3.503.1-57.2-01-21 - зеркальное отражение

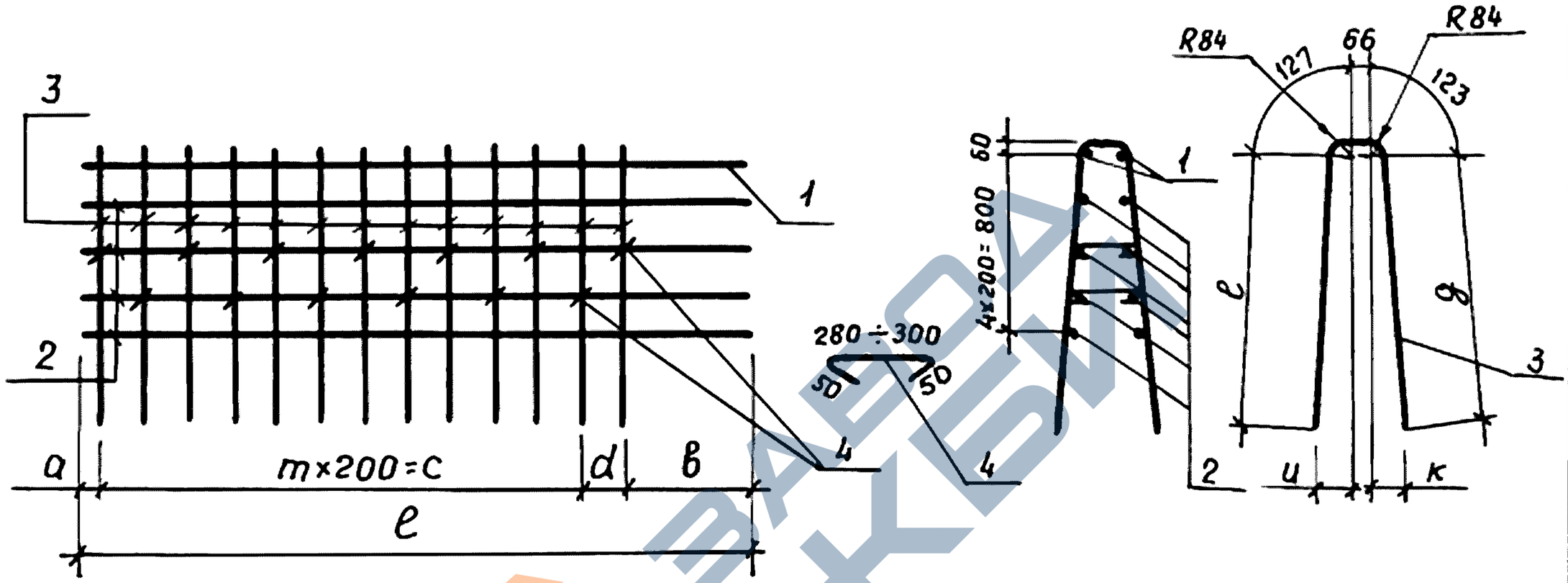

Каркасы изготовлять при помощи электродуговой ручной сварки по ГОСТ 5264-80 с применением электродов типа Э42А по ГОСТ 9467-75

Обозначение	Марка	a, мм	d, мм	в, мм	m, шт.	c, мм	e, мм	g, мм	e, мм	к, мм	u, мм	Масса, кг
3.503.1-57.2-01	КП1	50	140	550	11	2200	2940	1266	1256	220	150	237.1
-01	КП2	50	140	550	11	2200	2940	1266	1256	220	150	237.1
-02	КП3	520	0	600	12	2400	3520	1266	1256	220	150	248.3
-03	КП4	520	0	600	12	2400	3520	1266	1256	220	150	248.3
-04	КП5	520	0	580	7	1400	2500	1266	1256	220	150	159.4
-05	КП6	520	0	580	7	1400	2500	1266	1256	220	150	159.4

Взам.инв.№ | Подпись и дата | Инв.№ подл.

Разраб.	Затока	
Пров.	Андрианова	
Гл.инж.пр.	Дашкевич	

3.503.1-57.2-01СБ

Каркас пространственный (КП1÷КП22)

Стадия	Масса	Масштаб
Р	см. табл.	
Лист 1	Листов 2	

ПРОМТРАНСНИИПРОЕКТ г. МОСКВА

https://zavodjbi.com/

https://zavodjbi.com/

Обозначение	Марка	a, мм	d, мм	B, мм	m, шт.	c, мм	e, мм	g, мм	e, мм	K, мм	И, мм	Масса кг
-06	КП7	50	140	550	11	2200	2940	1366	1356	231	155	249.7
-07	КП8	50	140	550	11	2200	2940	1366	1356	231	155	249.7
-08	КП9	520	0	600	12	2400	3520	1366	1356	231	155	260.9
-09	КП10	520	0	600	12	2400	3520	1366	1356	231	155	260.9
-10	КП11	520	0	580	7	1400	2500	1366	1356	231	155	167.1
-11	КП12	520	0	580	7	1400	2500	1366	1356	231	155	167.1
-12	КП13	50	140	550	11	2200	2940	1467	1456	242	136	262,4
-13	КП14	50	140	550	11	2200	2940	1467	1456	242	136	262.4
-14	КП15	520	0	600	12	2400	3520	1467	1456	242	136	273.5
-15	КП16	520	0	580	7	1400	2500	1467	1456	242	136	174.9
-16	КП17	520	0	580	7	1400	2500	1467	1456	242	136	174.9
-17	КП18	50	140	550	11	2200	2940	1568	1555	253	136	274.9
-18	КП19	50	140	550	11	2200	2940	1568	1555	253	136	274.9
-19	КП20	520	0	600	12	2400	3520	1568	1555	253	136	285.9
-20	КП21	520	0	580	7	1400	2500	1568	1555	253	136	182 6
-21	КП22	520	0	580	7	1400	2500	1568	1555	253	136	182.6

Взам. инв. №

Подпись и дата

Инв. № подл.

18587-02 13 Копировал Формат А4

https://zavodjbi.com/

3.503.1-57. 2-02 – изображено

3.503.1-57. 2-02-01 – зеркальное отражение

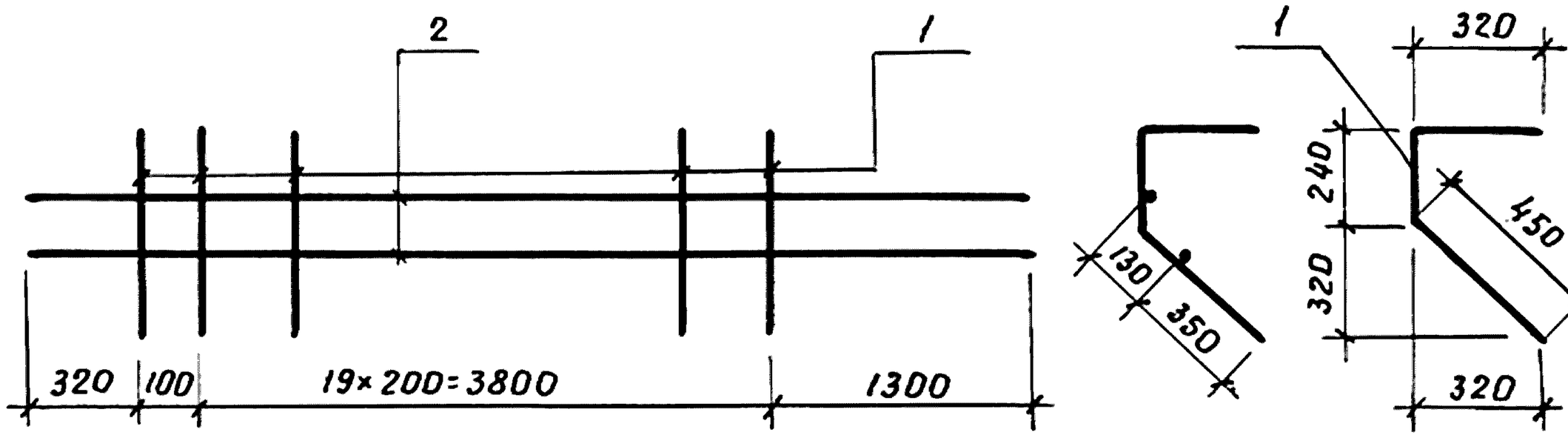

Каркасы изготовлять при помощи контактной точечной электросварки в соответствии с требованиями ГОСТ 14098-68 и СН 393-78

Формат	Зона	Поз.	Обозначение	Наименование	Кол.	Примечание
				3.503.1-57.2-02		КП23
				Детали		
БЧ		1	3.503.1-57. 2-02.1	ф16А-III ГОСТ 5781-75, ℓ=980	21	32,5 кг
БЧ		2	3.503.1-57. 2-02.2	ф12 А-III ГОСТ 5781-75, ℓ=5520	2	9.8 кг
				3.503.1-57. 2-02-01		КП24
				Детали		
БЧ		1	3.503.1-57. 2-02.1	ф16А-III ГОСТ 5781-75, ℓ=980	21	32,5 кг
БЧ		2	3.503.1-57. 2-02.2	ф12А-III ГОСТ 5781-75, ℓ=5520	2	9.8 кг

Взам. инв. №

Подпись и дата

Инв. № подл.

Разроб.	Затока	
Пров.	Орлова	
Гл.инж.пр	Дашкевич	

3.503.1-57. 2-02

Каркас пространственный (КП23 и КП24)

Стадия	Масса	Масштаб
Р	см. табл.	
Лист	Листов 1	

ПРОМТРАНСНИИПРОЕКТ г. Москва

18587-02 14 Копировал

Формат А1Б

https://zavodjbi.com/

https://zavodjbi.com/

Формат	Зона	Поз.	Обозначение	Наименование	Кол.	Приме-чание
				Документация		
11В			3.503.1-57. 2-03 СБ	Сборочный чертеж		
				3.503.1 - 57. 2-03		КР1
				Детали		
БЧ		1	3.503.1- 57. 2-03.1	Ф16А-II ГОСТ 5781-75, ℓ=5860	2	18,5 кг
БЧ		2	3.503.1-57. 2-03.2	Ф8А-I ГОСТ 5781-75, ℓ=440	14	2,4 кг
				3.503.1 -57. 2-03-01		КР2
				Детали		
БЧ		1	3.503.1- 57. 2-03-01.1	Ф16А-II ГОСТ 5781-75, ℓ=5060	2	16,0 кг
БЧ		2	3.503.1- 57. 2-03.2	Ф8А-I ГОСТ 5781-75, ℓ=440	14	2,4 кг
				3.503.1- 57. 2-03-02		КР3
				Детали		
БЧ		1	3.503.1- 57. 2-03-02.1	Ф18А-II ГОСТ 5781-75, ℓ=7860	2	31.4 кг
БЧ		2	3.503.1- 57. 2-03.2	Ф8А-I ГОСТ 5781-75, ℓ=440	19	3,3 кг
				3.503.1- 57. 2-03-03		КР4
				Детали		
БЧ		1	3.503.1-57. 2-03-03.1	Ф18А-II ГОСТ 5781-75, ℓ=7060	2	28,2 кг
БЧ		2	3.503.1-57. 2-03.2	Ф8А-I ГОСТ 5781-75, ℓ=440	19	3,3 кг
				3.503.1- 57. 2-03-04		КР5
				Детали		
БЧ		1	3.503.1-57.2-03-04.1	Ф16А-II ГОСТ 5781-75, ℓ=6840	2	21.6 кг
БЧ		2	3.503.1-57.2-03-04.2	Ф8А-I ГОСТ 5781-75, ℓ=640	19	4.8 кг
				3.503.1- 57. 2-03-05		КР6
				Детали		
БЧ		1	3.503.1-57. 2-03-05.1	Ф16А-II ГОСТ 5781-75, ℓ=8840	2	27,9 кг
БЧ		2	3.503.1-57.2-03-04.2	Ф8А-I ГОСТ 5781-75, ℓ=640	24	6.1 кг

Взам. инв. №

Подпись и дата

Инв. № подл.

3.503.1-57.2-03

Разраб.	Затока	
Пров.	Андрианова	
Гл. инж. пр.	Дашкевич	

Каркас плоский (КР1 ÷ КР12)

Стадия	Лист	Листов
Р	1	2

ПРОМТРАНСНИИПРОЕКТ г. Москва

18587-02 15 Копировал: Формат 11В

https://zavodjbi.com/

Формат	Зона	Поз.	Обозначение	Наименование	Кол.	Примечание
				3.503.1-57. 2-03-06		КР7
				Детали		
БЧ		1	3.503.1-57.2-03-06.1	Ф22А-II ГОСТ 5781-75, ℓ=4480	2	26,7 кг
БЧ		2	3.503.1-57. 2-03-06.2	Ф8А-I ГОСТ 5781-75, ℓ=540	12	2,6 кг
				3.503.1-57. 2-03-07		КР8
				Детали		
БЧ		1	3.503.1-57. 2-03-07.1	Ф22А-II ГОСТ 5781-75, ℓ=4060	2	24,2 кг
БЧ		2	3.503.1-57. 2-03-06.2	Ф8А-I ГОСТ 5781-75, ℓ=540	12	2,6 кг
				3.503.1-57. 2-04-08		КР9
				Детали		
БЧ		1	3.503.1-57. 2-03-08.1	Ф28А-II ГОСТ 5781-75, ℓ=9940	2	96,1 кг
БЧ		2	3.503.1-57. 2-03-04.2	Ф8А-I ГОСТ 5781-75, ℓ=640	23	5,8 кг
				3.503.1-57. 2-04-09		КР10
				Детали		
БЧ		1	3.503.1-57. 2-03-09.1	Ф28А-II ГОСТ 5781-75, ℓ=4260	2	41,2 кг
БЧ		2	3.503.1-57. 2-03-04.2	Ф8А-I ГОСТ 5781-75, ℓ=640	11	2,8 кг
				3.503.1-57. 2-04-10		КР11
				Детали		
БЧ		1	3.503.1-57. 2-03-10.1	Ф28А-II ГОСТ 5781-75, ℓ=8840	2	85,5 кг
БЧ		2	3.503.1-57. 2-03-04.2	Ф8А-I ГОСТ 5781-75, ℓ=640	23	5,8 кг
				3.503.1-57. 2-04-11		КР12
				Детали		
БЧ		1	3.503.1-57. 2-03-11.1	Ф18А-II ГОСТ 5781-75, ℓ=9060	2	36,2 кг
БЧ		2	3.503.1-57. 2-03-06.2	Ф8А-I ГОСТ 5781-75, ℓ=540	24	5,1 кг

Взам. инв. №

Подпись и дата

Инв. № подл.

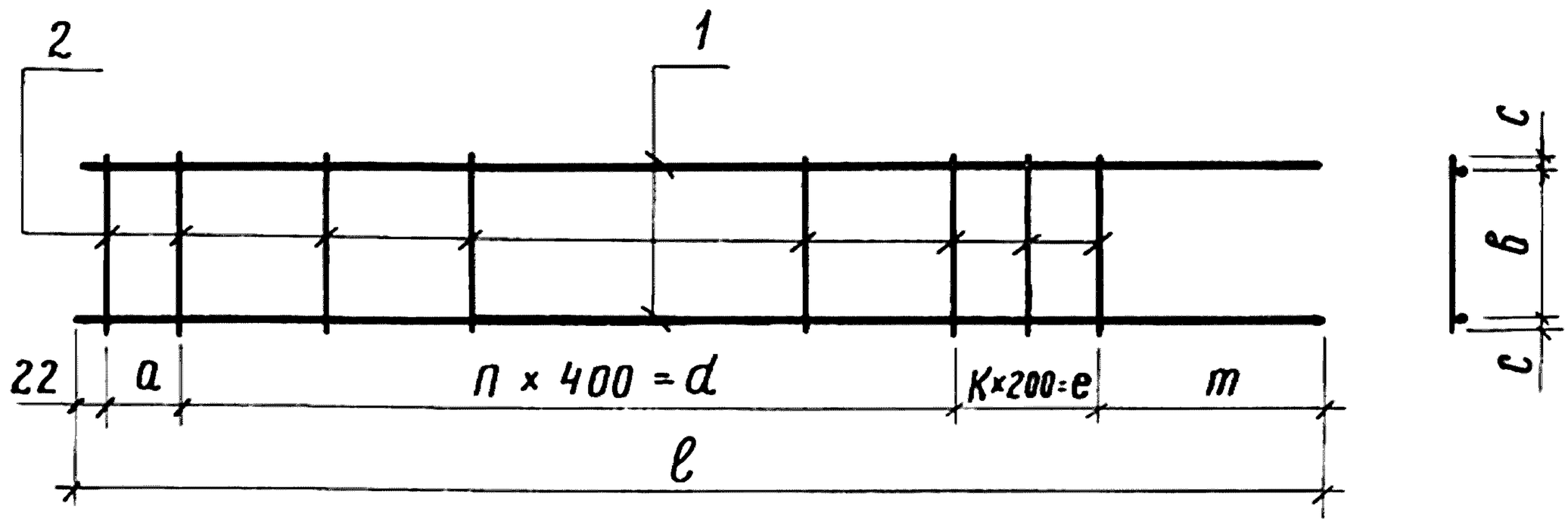

Каркасы изготовлять при помощи контактной точечной электросварки в соответствии с требованиями ГОСТ 14098-68 и СН 393-78

Обозначение	Марка	a, мм	в, мм	c, мм	d, мм	e, мм	K, шт.	n, шт.	m, мм	l, мм	Масса, кг
3.503.1-57.2-03	КР1	0	400	20	4800	200	1	12	838	5860	20,9
-01	КР2	200	400	20	4800	0	0	12	38	5060	18,4
-02	КР3	0	400	20	6800	200	1	17	838	7860	34,7
-03	КР4	200	400	20	6800	0	0	17	38	7060	31,5
-04	КР5	0	600	20	8400	400	2	16	18	6840	26,4
-05	КР6	0	600	20	8400	400	2	21	18	8840	34,0
-06	КР7	200	496	22	3600	200	1	9	458	4480	29,3
-07	КР8	0	496	22	3600	400	2	9	38	4060	26,8
-08	КР9	0	590	25	8800	0	0	22	1118	9940	101,9
-09	КР10	0	590	25	3600	200	1	9	438	4260	44,0
-10	КР11	0	590	25	8800	0	0	22	18	8840	91,3
-11	КР12	200	500	20	8800	0	0	22	38	9060	41,3

Взам. инв. №

Подпись и дата

Инв. № подл.

Разраб.	Затока		
Пров.	Андрианова		
Гл.инж.пр.	Дашкевич		

3.503.1-57.2-03СБ

Каркас плоский (КР1 ÷ КР12)

Стадия	Масса	Масштаб
Р	см. табл.	

Лист | Листов 1

ПРОМТРАНСНИИПРОЕКТ г. Москва

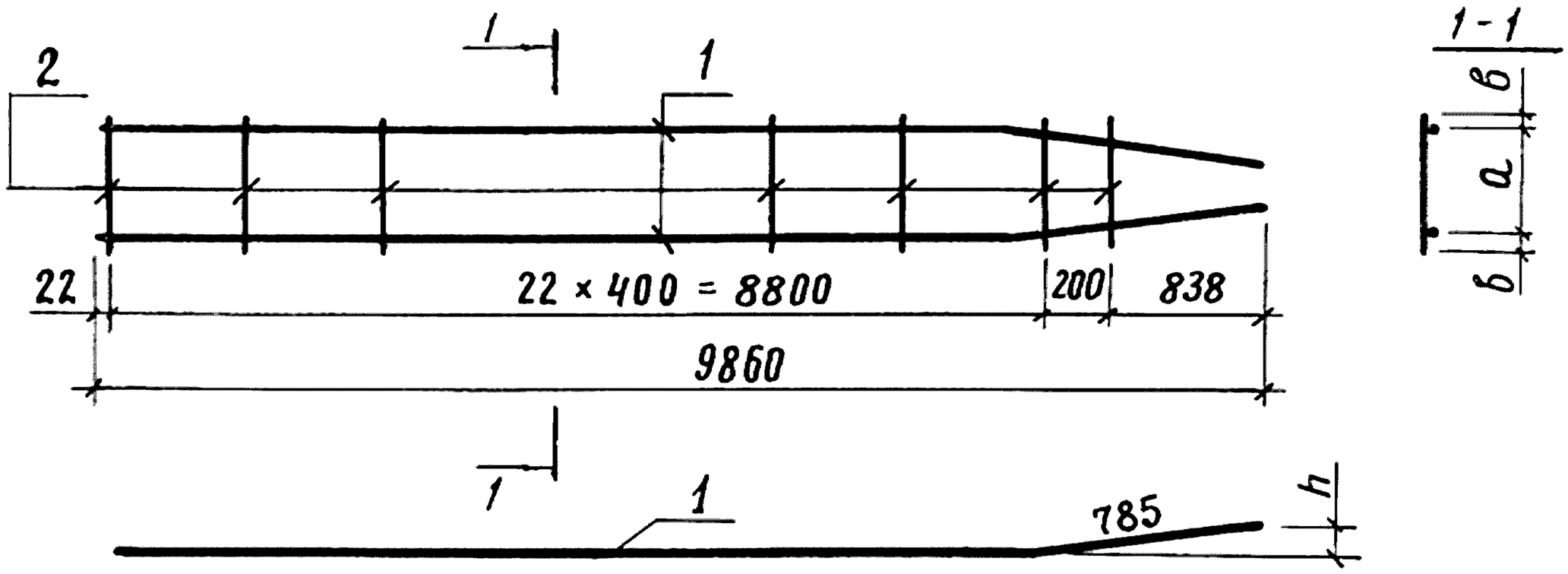

Обозначение	Марка	а, мм	в, мм	h, мм	Масса, кг
2-04	КР 13	500	20	85	44,5
-01	КР 14	490	25	82	100,3

Каркасы изготовлять при помощи контактной точечной электросварки в соответствии с требованиями ГОСТ 14098-68 и СН 393-78

Формат	Зона	Поз.	Обозначение	Наименование	Кол.	Примечание
				3.503.1-57. 2-04		КР 13
				Детали		
БЧ		1	3.503.1-57. 2-04.1	ф18А-II ГОСТ 5781-75, ℓ=9860	2	39,4 кг
БЧ		2	3.503.1-57. 2-03-06.2	ф8А-I ГОСТ 5781-75, ℓ=540	24	5,1 кг
				3.503.1-57. 2-04-01		КР14
				Детали		
БЧ		1	3.503.1-57. 2-04.1	ф28А-II ГОСТ 5781-75, ℓ=9860	2	95,2 кг
БЧ		2	3.503.1-57. 2-03-06.2	ф8А-I ГОСТ 5781-75, ℓ=540	24	5,1 кг

Взам. инв. № | Подпись и дата | Инв. № подл.

3.503.1-57. 2-04

Разраб.	Затока	
Пров.	Андрианова	
Гл. инж. пр.	Дашкевич	

Каркас плоский (КР 13 и КР 14)

Стадия	Масса	Масштаб
Р	См. табл.	
Лист	Листов 1	

ПРОМТРАНСНИИПРОЕКТ г. Москва

https://zavodjbi.com/

https://zavodjbi.com/

Формат	Зона	Поз.	Обозначение	Наименование	Кол.	Примечание
				Документация		
11В			3.503.1-57.2-05 СБ	Сборочный чертеж		
				3.503.1-57.2-05		КР15
				Детали		
БЧ		1	3.503.1-57.2-05.1	ф25А-III ГОСТ5781-75, ℓ=13000	1	50.1 кг
БЧ		2	3.503.1-57.2-05.2	ф8А-I ГОСТ5781-75, ℓ=810	10	3.2 кг
				3.503.1-57.2-05-01		КР16
				Детали		
БЧ		1	3.503.1-57.2-05-01.1	ф28А-III ГОСТ5781-75, ℓ=13000	1	62.8 кг
БЧ		2	3.503.1-57.2-05.2	ф8А-I ГОСТ5781-75, ℓ=810	10	3,2 кг
				3.503.1-57.2-05-02		КР17
				Детали		
БЧ		1	3.503.1-57.2-05-02.1	ф32А-III ГОСТ5781-75, ℓ=13000	1	82.0 кг
БЧ		2	3.503.1-57.2-05.2	ф8А-I ГОСТ5781-75, ℓ=810	10	3,2 кг

Взам. инв.№ | Подпись и дата | Инв.№ подл.

Разраб.	Хромова	
Пров.	Бойцова	
Гл.инж.пр	Дашкевич	

3.503.1-57.2-05

Каркас плоский (КР15 ÷ КР17)

Стадия	Лист	Листов
Р		1

ПРОМТРАНСНИИПРОЕКТ г. Москва

18587-02 19 Копировал Формат 11В

https://zavodjbi.com/

https://zavodjbi.com/

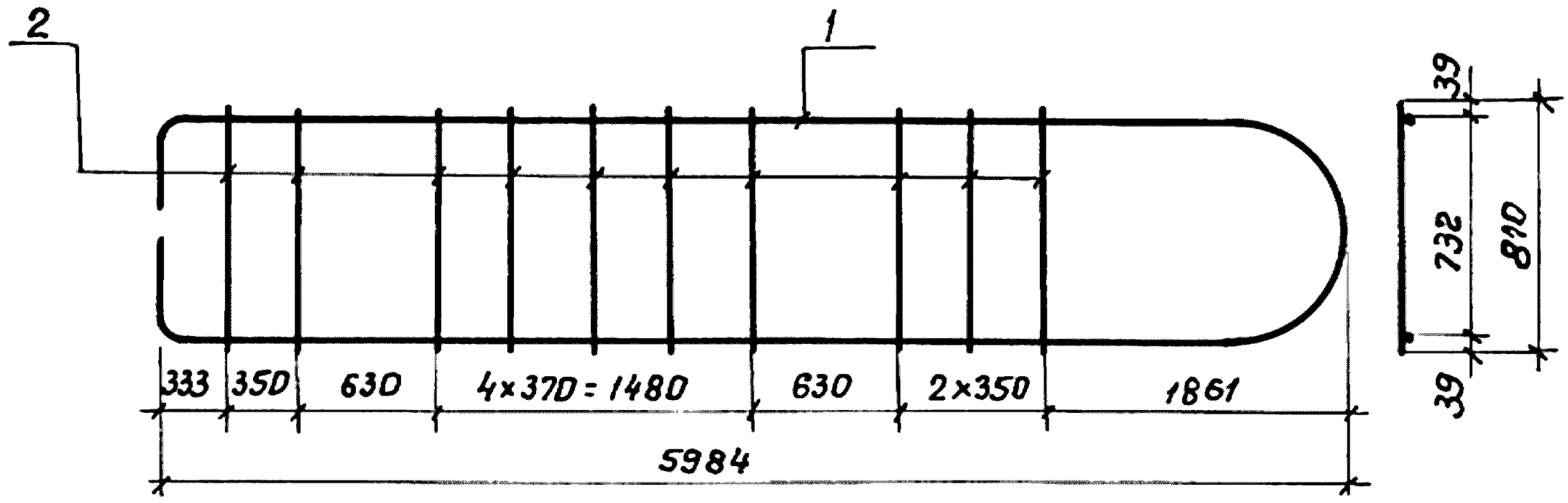

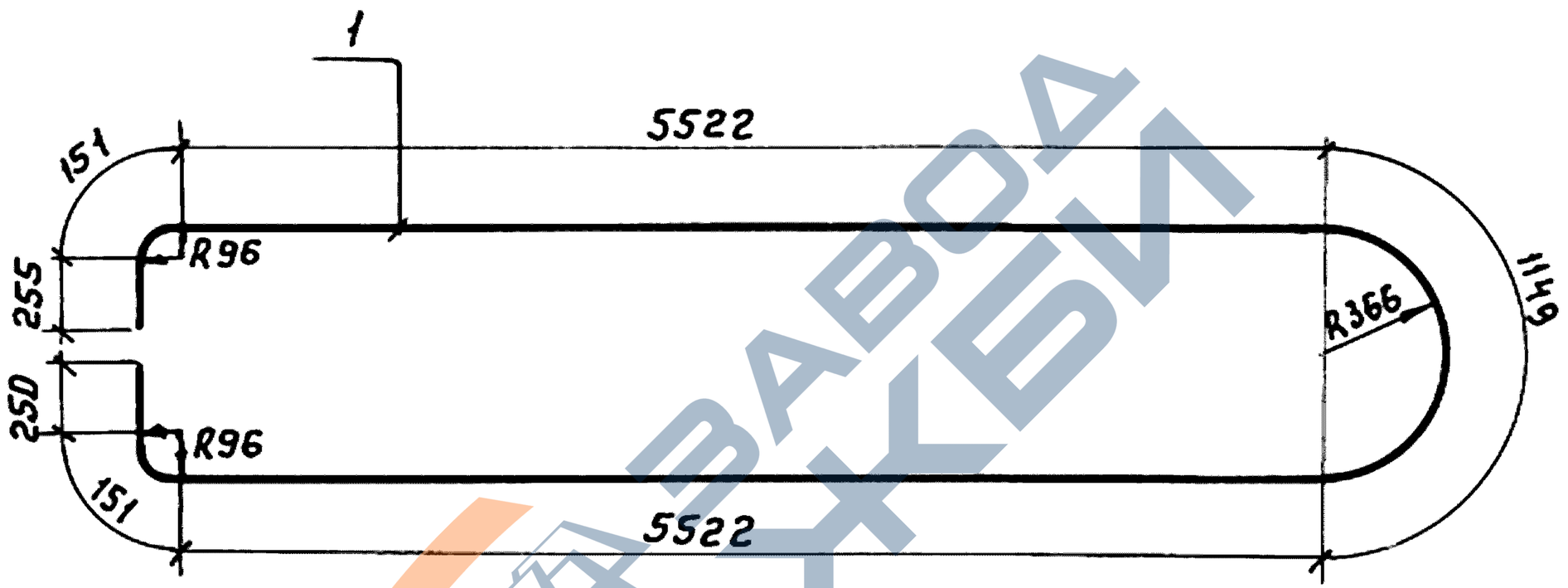

Коркасы изготовлять при помощи контактной точечной электросварки в соответствии с требованиями ГОСТ14098-68 и СН393-78

Инв.№ подл.	Подпись и дата	Взам. инв.№				
					3.503.1-57.2-05 СБ	
	Разраб.	Хромова		Каркас плоский (КР15 ÷ КР17)	Стадия: Р	Масса: см. табл.	Масштаб:
	Пров.	Бойцова					
	Гл.инж.пр.	Дашкевич			Лист	Листов 1	
					ПРОМТРАНСНИИПРОЕКТ г. Москва		

https://zavodjbi.com/

Формат	Зона	Поз.	Обозначение	Наименование	Кол.	Примечание
				Документация		
11В			3.503.1-57.2-06 СБ	Сборочный чертеж		
				3.503.1-57.2-06		КР 18
				Детали		
БЧ		1	3.503.1-57.2-06.1	ф22А-III ГОСТ 5781-75, ℓ=4500	1	13,4кг
БЧ		2	3.503.1-57.2-06.2	ф22А-III ГОСТ 5781-75, ℓ=6530	1	19.5кг
БЧ		3	3.503.1-57.2-06.3	ф16А-III ГОСТ 5781-75, ℓ=5090	1	8.0кг
БЧ		4	3.503.1-57.2-06.4	ф8А-I ГОСТ 5781-75, ℓср=630	6	1.5кг
				3.503.1-57.2-06-01		КР19
				Детали		
БЧ		1	3.503.1-57.2-06-01.1	ф28А-III ГОСТ 5781-75, ℓ=4500	1	21.8кг
БЧ		2	3.503.1-57.2-06-01.2	ф28А-III ГОСТ 5781-75, ℓ=6530	1	31.6кг
БЧ		3	3.503.1-57.2-06-01.3	ф22А-III ГОСТ 5781-75, ℓ=5090	1	15.2кг
БЧ		4	3.503.1-57.2-06.4	ф8А-I ГОСТ 5781-75, ℓср=630	6	1.5кг

Взам. инв. №

Подпись и дата

Инв. № подл.

Разраб.	Хромова	[signature]	
Пров.	Андрианова	[signature]	
Гл. инж. пр.	Дашкевич	[signature]	

3.503.1-57.2-06

Каркас плоский (КР18 и КР19)

Стадия	Лист	Листов
Р		1

ПРОМТРАНСНИИПРОЕКТ г. Москва

18587-02 21 Копировал [signature]

Формат 11В

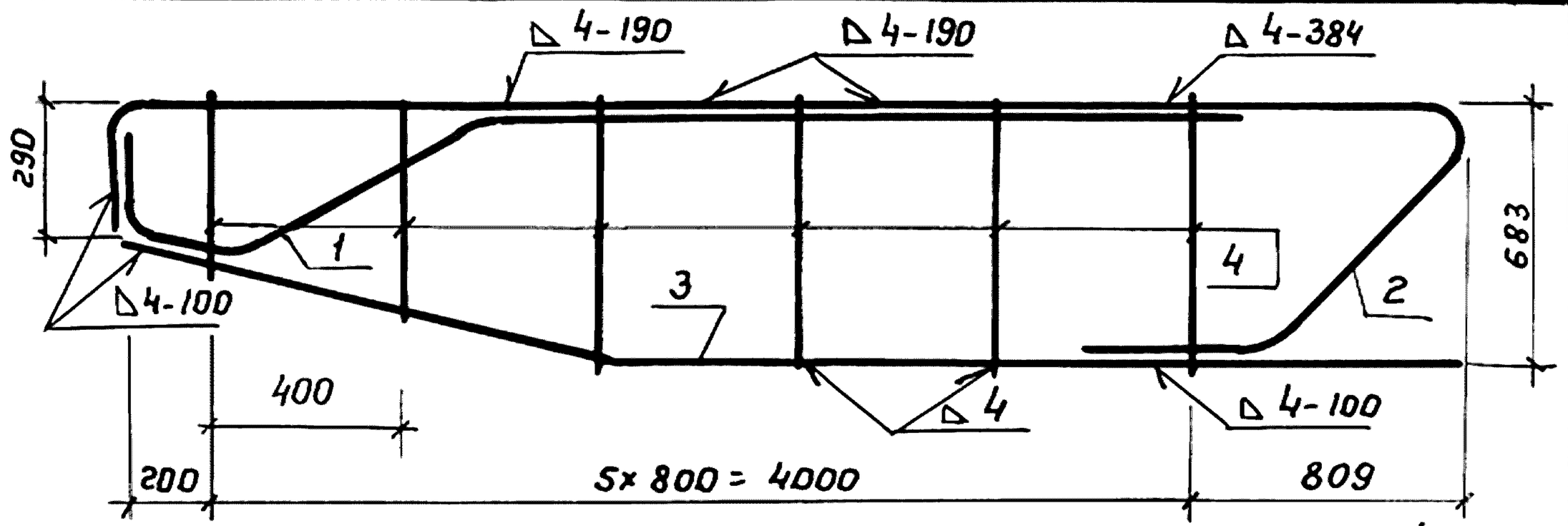

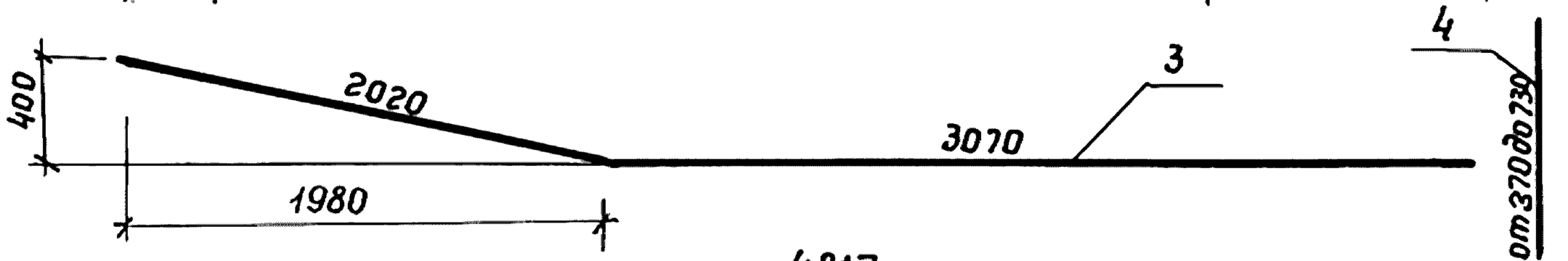

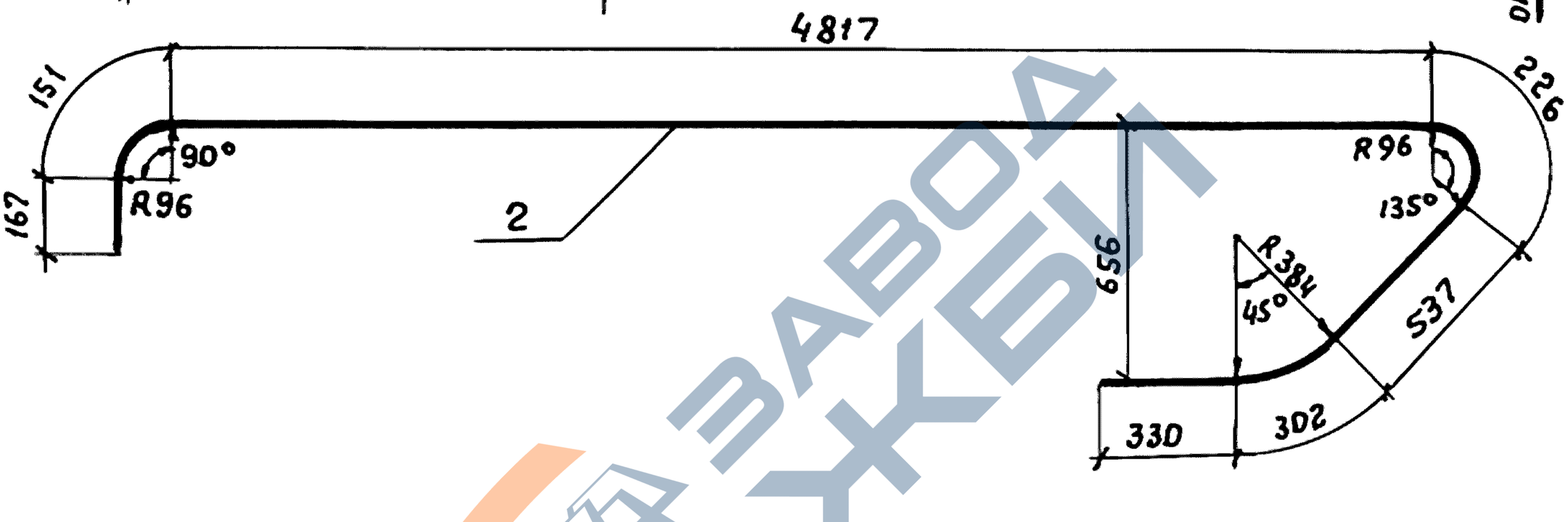

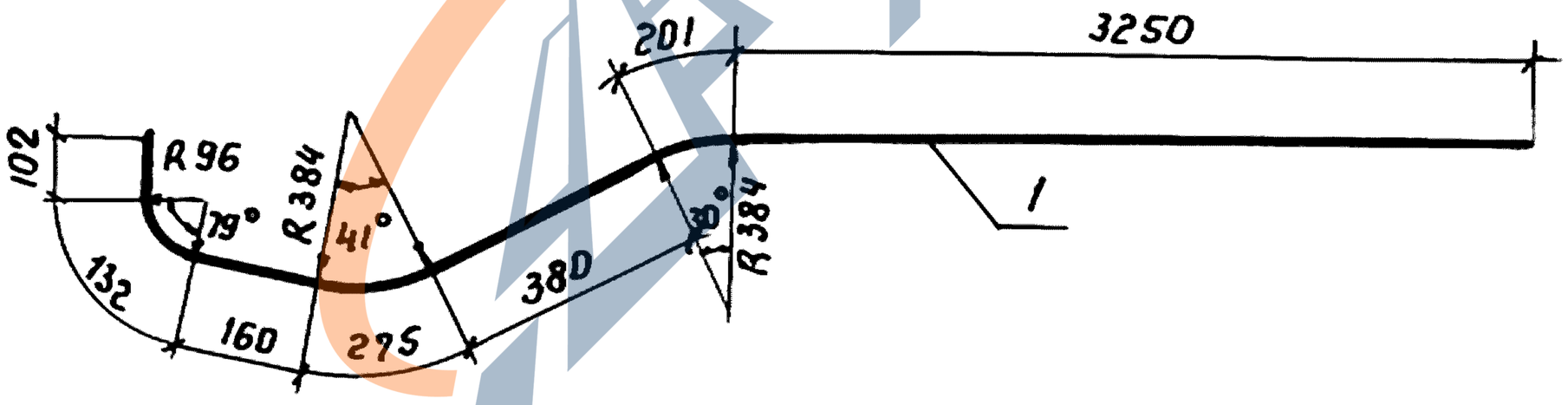

Каркасы изготовлять при помощи электродуговой ручной сварки по ГОСТ 5264-80 с применением электродов типа Э50А по ГОСТ 9467-75

Разраб.	Хромова		
Пров.	Андрианова		
Гл.инж.пр.	Дашкевич		

3.503.1-57.2-06 СБ

Каркас плоский (КР18 и КР19)

Стадия	Масса	Масштаб
Р	см. табл.	

Лист | Листов 1

ПРОМТРАНСНИИПРОЕКТ г. Москва

Инв. № подл. | Подпись и дата | Взам. инв. №

18587-02 22 Копировал Формат А3

https://zavodjbi.com/

https://zavodjbi.com/

Формат	Зона	Поз.	Обозначение	Наименование	Кол.	Примечание
				Документация		
А1			3.503.1-57.2-07 СБ	Сборочный чертеж		
				3.503.1-57.2-07		Кр 20
				Детали		
Б4		1	3.503.1-57.2-07.1	ф22 А-III ГОСТ 5781-75, ℓ=4080	1	12,2 кг
Б4		2	3.503.1-57.2-07.2	ф22 А-III ГОСТ 5781-75, ℓ=2200	1	6,6 кг
Б4		3	3.503.1-57.2-07.3	ф22 А-III ГОСТ 5781-75, ℓ=4805	1	14,3 кг
Б4		4	3.503.1-57.2-07.4	ф16 А-III ГОСТ 5781-75, ℓ=4400	1	7,0 кг
Б4		5	3.503.1-57.2-07.5	ф8 А-I ГОСТ 5781-75, ℓср=670	5	1,3 кг
				3.503.1-57.2-07-01		Кр 21
				Детали		
Б4		1	3.503.1-57.2-07-01.1	ф28 А-III ГОСТ 5781-75, ℓ=4080	1	19,7 кг
Б4		2	3.503.1-57.2-07-01.2	ф28 А-III ГОСТ 5781-75, ℓ=2200	1	10,6 кг
Б4		3	3.503.1-57.2-07-01.3	ф28 А-III ГОСТ 5781-75, ℓ=4805	1	23,2 кг
Б4		4	3.503.1-57.2-07-01.4	ф22 А-III ГОСТ 5781-75, ℓ=4400	1	13,1 кг
Б4		5	3.503.1-57.2-07.5	ф8 А-I ГОСТ 5781-75, ℓср=670	5	1,3 кг

Взам. инв. №

Подпись и дата

Инв. № подл.

3.503.1-57.2-07

Разраб.	Затока		
Пров.	Андрианова		
Гл. инж. пр.	Дашкевич		

Каркас плоский (КР 20 и КР 21)

Стадия	Лист	Листов
Р		1

ПРОМТРАНСНИИПРОЕКТ
г. Москва

18587-02 23 Копировал Дзд Формат А1Б

https://zavodjbi.com/

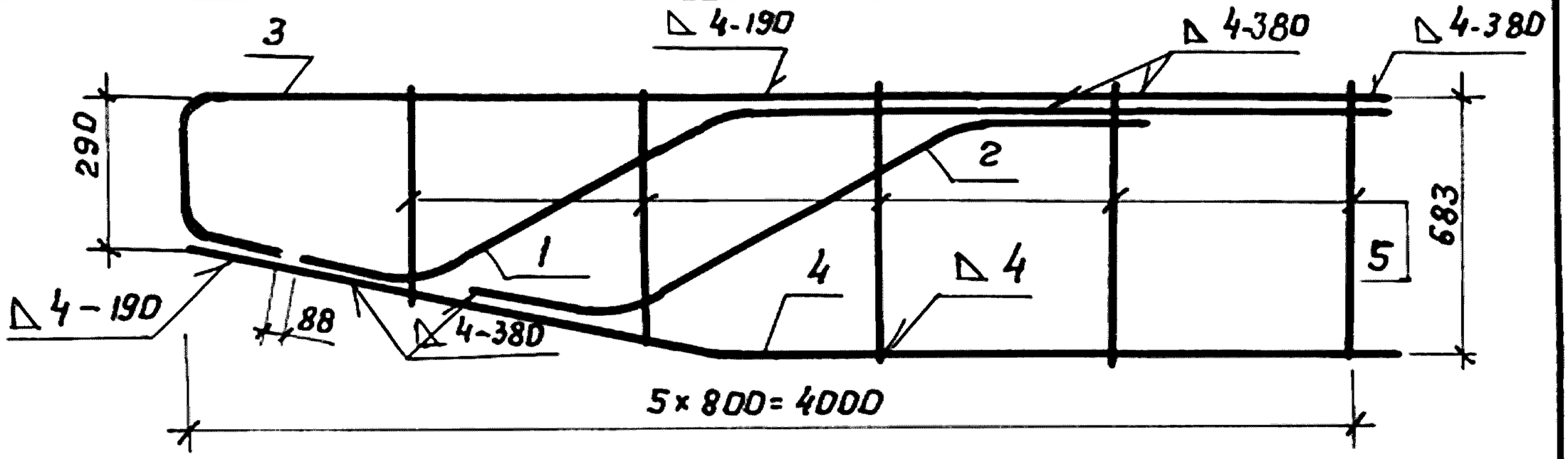

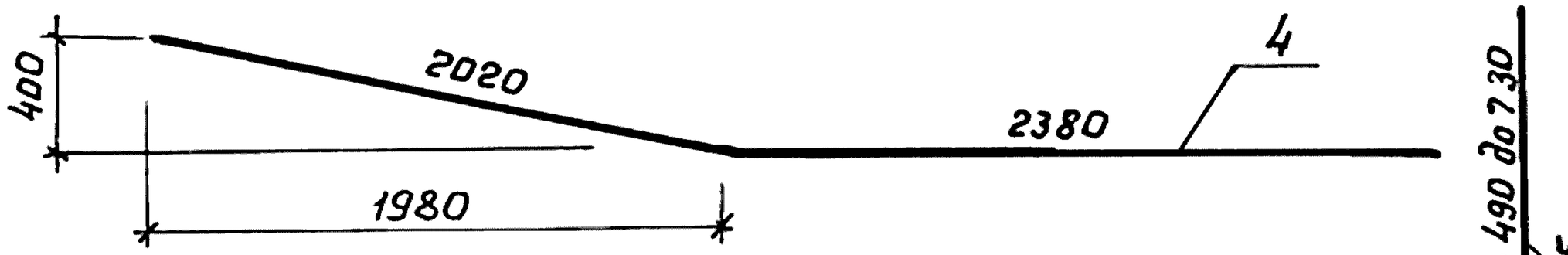

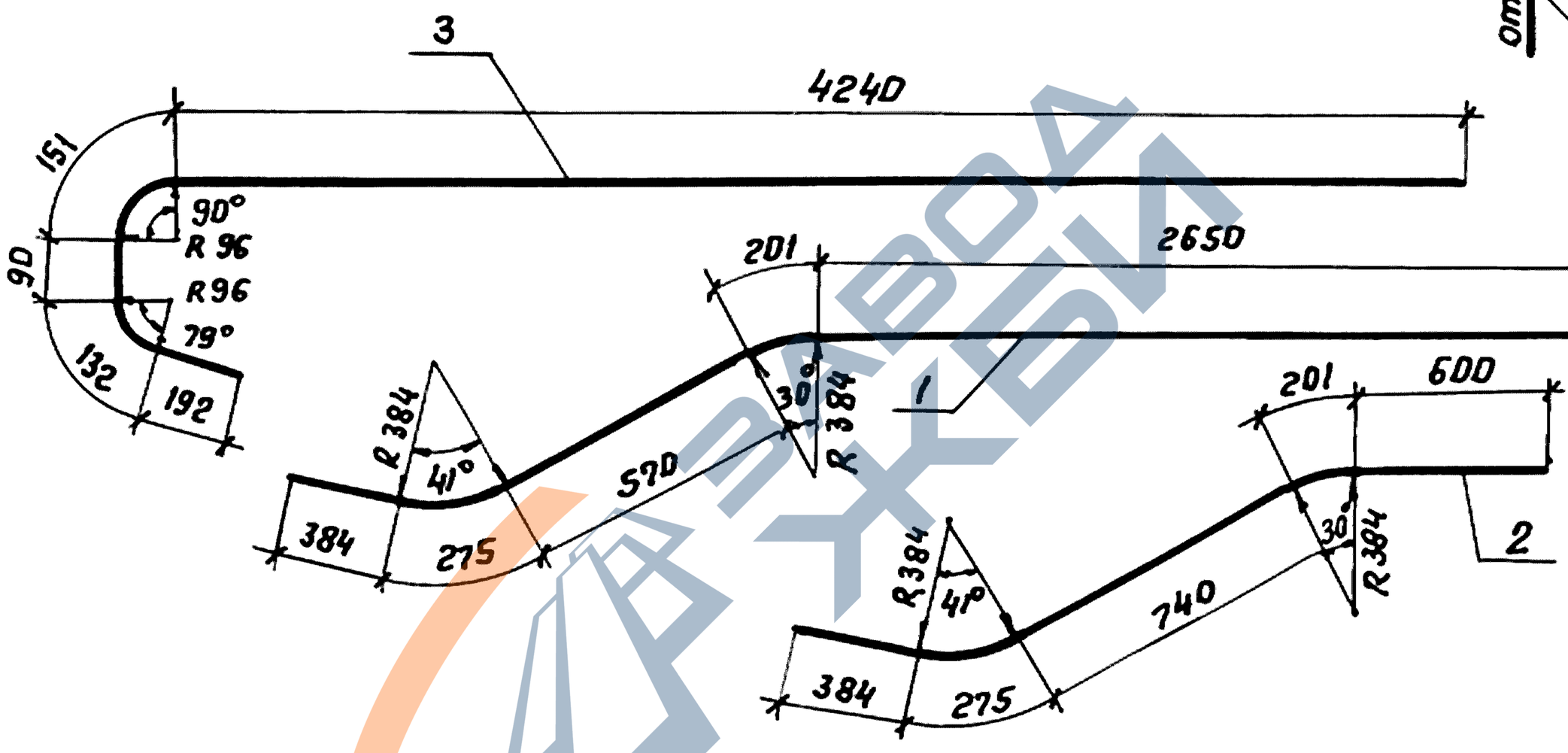

Каркасы изготовлять при помощи электродуговой ручной сварки по ГОСТ 5264-80 с применением электродов типа Э50А по ГОСТ 9467-75

Инв. № подл. | Подпись и дата | Взам. инв. №

Разраб.	Затока		
Провер.	Андрианова		
Гл.инж.пр.	Дашкевич		

3.503.1-57.2-07СБ

Каркас плоский (КР 20 и КР21)

Стадия	Масса	Масштаб
Р	см. табл.	

Лист | Листов 1

ПРОМТРАНСНИИПРОЕКТ г. Москва

18587-02 24 Копировал

Формат А4

https://zavodjbi.com/

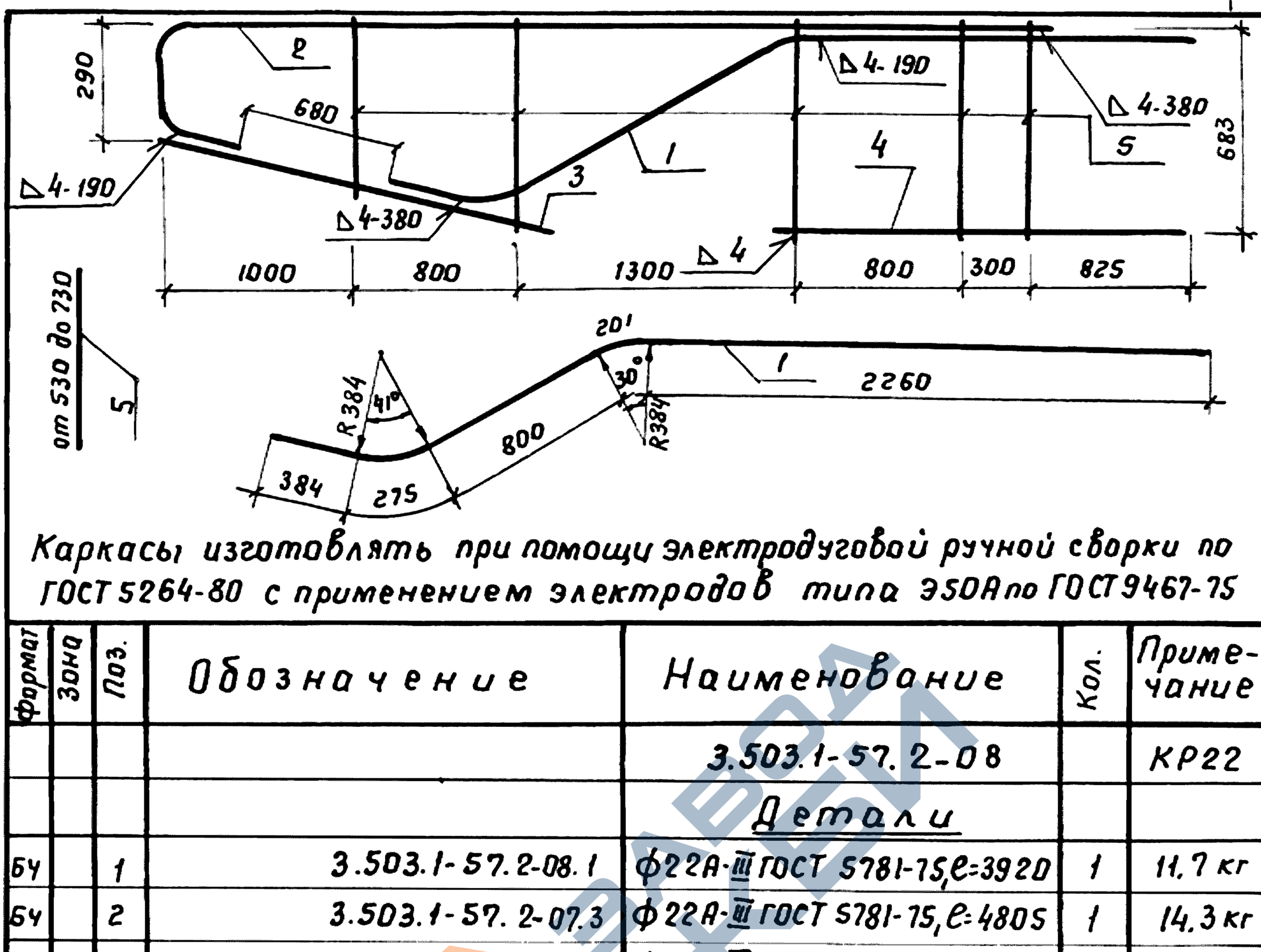

Каркасы изготовлять при помощи электродуговой ручной сварки по ГОСТ 5264-80 с применением электродов типа Э50А по ГОСТ 9467-75

Формат	Зона	Поз.	Обозначение	Наименование	Кол.	Примечание
				3.503.1-57.2-08		КР22
				Детали		
БЧ		1	3.503.1-57.2-08.1	ф22А-III ГОСТ 5781-75, ℓ=3920	1	11.7 кг
БЧ		2	3.503.1-57.2-07.3	ф22А-III ГОСТ 5781-75, ℓ=4805	1	14.3 кг
БЧ		3	3.503.1-57.2-08.2	ф16А-III ГОСТ 5781-75, ℓ=2020	1	3.2 кг
БЧ		4	3.503.1-57.2-08.3	ф16А-III ГОСТ 5781-75, ℓ=1950	1	3.1 кг
БЧ		5	3.503.1-57.2-08.4	ф8А-I ГОСТ 5781-75, ℓср=680	5	1.3 кг
				3.503.1-57.2-08-01		КР23
				Детали		
БЧ		1	3.503.1-57.2-08-01.1	ф28А-III ГОСТ 5781-75, ℓ=3920	1	18.9 кг
БЧ		2	3.503.1-57.2-07-01.3	ф28А-III ГОСТ 5781-75, ℓ=4805	1	23.2 кг
БЧ		3	3.503.1-57.2-08-01.2	ф22А-III ГОСТ 5781-75, ℓ=2020	1	6.0 кг
БЧ		4	3.503.1-57.2-08-01.3	ф22А-III ГОСТ 5781-75, ℓ=1950	1	5.8 кг
БЧ		5	3.503.1-57.2-08.4	ф8А-I ГОСТ 5781-75, ℓср=680	5	1.3 кг

Инв.№подл. | Подпись и дата | Взам.инв.№

Разраб.	Затока	
Пров.	Андрианова	
Гл.инж.пр.	Дашкевич	

3.503.1-57.2-08

Каркас плоский (КР22 и КР23)

Стадия	Масса	Масштаб
Р	см. табл.	
Лист	Листов 1	

ПРОМТРАНСНИИПРОЕКТ г. Москва

18587-02 25 Копировал Дед

Формат 11В

https://zavodjbi.com/

https://zavodjbi.com/

Формат	Зона	Поз.	Обозначение	Наименование	Кол.	Примечание
				Документация		
11В			3.503.1-57.2-09 СБ	Сборочный чертеж		
				3.503.1-57.2-09		КР 24
				Детали		
БЧ		1	3.503.1-57.2-09.1	ф14 А-III ГОСТ 5781-75, ℓ=2100	2	6.5 кг
БЧ		2	3.503.1-57.2-09.2	ф8 А-I ГОСТ 5781-75, ℓ=750	4	1.2 кг
				3.503.1-57.2-09-01		КР 25
				Детали		
БЧ		1	3.503.1-57.2-09.1	ф14 А-III ГОСТ 5781-75, ℓ=2700	2	6.5 кг
БЧ		2	3.503.1-57.2-09-01.1	ф8 А-I ГОСТ 5781-75, ℓ=1050	4	1.7 кг
				3.503.1-57.2-09-02		КР 26
				Детали		
БЧ		1	3.503.1-57.2-09-02.1	ф14 А-III ГОСТ 5781-75, ℓ=3720	2	9.0 кг
БЧ		2	3.503.1-57.2-09.2	ф8 А-I ГОСТ 5781-75, ℓ=750	6	1.8 кг
				3.503.1-57.2-09-03		КР 27
				Детали		
БЧ		1	3.503.1-57.2-09-02.1	ф14 А-III ГОСТ 5781-75, ℓ=3720	2	9.0 кг
БЧ		2	3.503.1-57.2-09-01.1	ф8 А-I ГОСТ 5781-75, ℓ=1050	6	2.5 кг

Взам. инв. №

Подпись и дата

Инв. № подл.

3.503.1-57.2-09

Разраб.	Затока		Каркас плоский (КР 24 ÷ КР 27)
Пров.	Андрианова		
Гл. инж. пр.	Дашкевич		

Стадия	Лист	Листов
Р		1

ПРОМТРАНСНИИПРОЕКТ
г. Москва

18587-02 26 Копировал Дед

Формат 11В

https://zavodjbi.com/

https://zavodjbi.com/

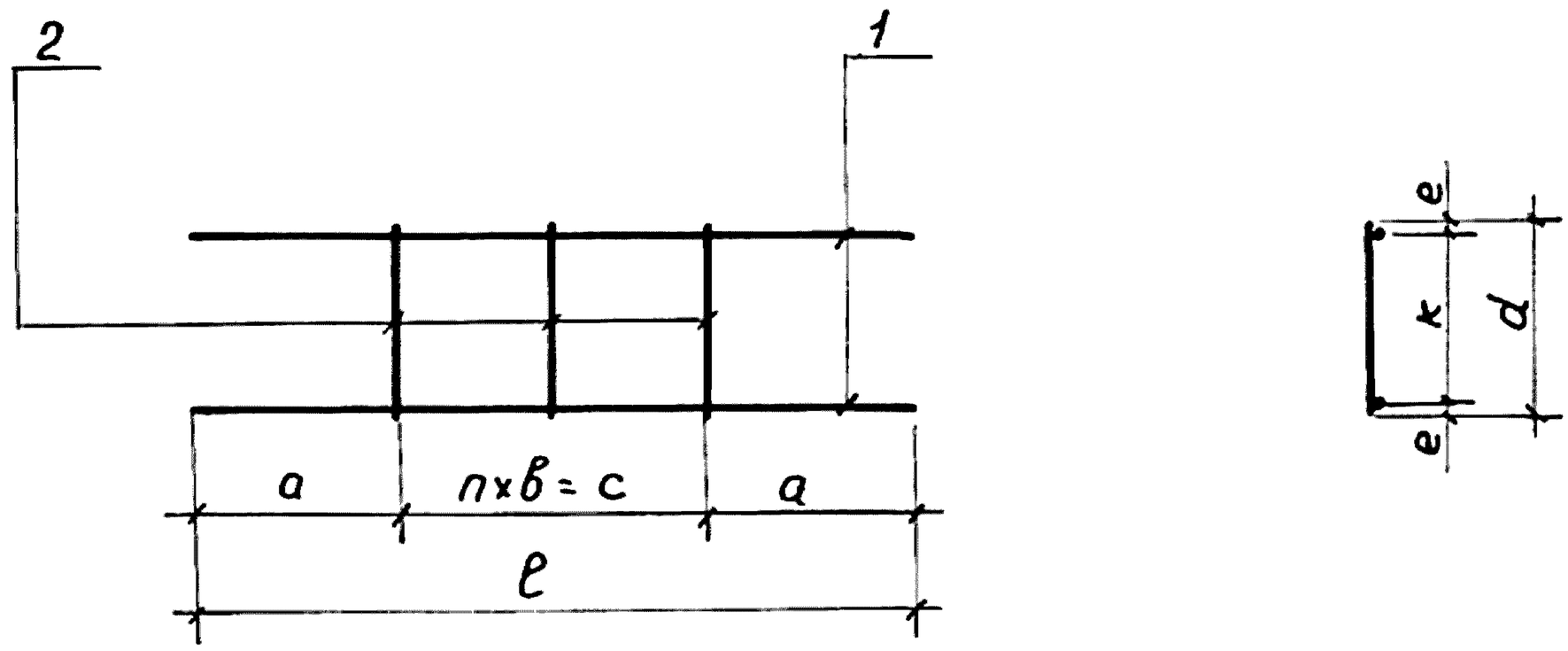

Каркасы изготовлять при помощи контактной точечной электросварки в соответствии с требованиями ГОСТ 14098-68 и СН 393-78

Обозначение	Марка	a, мм	n, шт.	в, мм	c, мм	ℓ, мм	e, мм	k, мм	d, мм	Масса, кг
3.503.1-57.2-09	КР 24	750	3	400	1200	2700	25	700	750	7.7
-01	КР 25	750	3	400	1200	2700	18	1013	1050	8.2
-02	КР 26	760	5	440	2200	3720	25	700	750	10.8
-03	КР 27	760	5	440	2200	3720	18	1013	1050	11.5

Взам. инв. №

Подпись и дата

Инв. № подл.

Разраб.	Затока	
Пров.	Андрианова	
Гл. инж. пр.	Дашкевич	

3.503.1-57.2-09 СБ

Каркас плоский (КР24 ÷ КР27)

Стадия	Масса	Масштаб
Р	см. табл.	
Лист	Листов 1	

ПРОМТРАНСНИИПРОЕКТ г. Москва

https://zavodjbi.com/

https://zavodjbi.com/

Формат	Зона	Поз.	Обозначение	Наименование	Кол.	Примечание
				Документация		
11В			3.503.1-57.2-10СБ	Сборочный чертеж		
				3.503.1-57.2-10		КР 28
				Детали		
БЧ		1	3.503.1-57.2-10.1	ф28 А-III ГОСТ 5781-75, ℓ=4775	1	23.1 кг
БЧ		2	3.503.1-57.2-10.2	ф28 А-III ГОСТ 5781-75, ℓ=2040	1	9.9 кг
БЧ		3	3.503.1-57.2-10.3	ф28 А-III ГОСТ 5781-75, ℓ=2200	1	10.6 кг
БЧ		4	3.503.1-57.2-10.4	ф28 А-III ГОСТ 5781-75, ℓ=5440	1	26.3 кг
БЧ		5	3.503.1-57.2-10.5	ф28 А-III ГОСТ 5781-75, ℓ=4250	1	20.5 кг
БЧ		6	3.503.1-57.2-10.6	ф22 А-III ГОСТ 5781-75, ℓ=5090	1	15.2 кг
БЧ		7	3.503.1-57.2-10.7	ф8 А-I ГОСТ 5781-75, ℓср=930	6	2.2 кг

Инв.№ подл. | Подпись и дата | Взам. инв.№

3.503.1-57.2-10

Разраб.	Затока	
Пров.	Андрианова	
Гл.инж.пр.	Дашкевич	

Каркас плоский
КР 28

Стадия	Лист	Листов
Р		1

ПРОМТРАНСНИИПРОЕКТ
г. Москва

18587-02 28 Копировал

Формат 11В

https://zavodjbi.com/

https://zavodjbi.com/

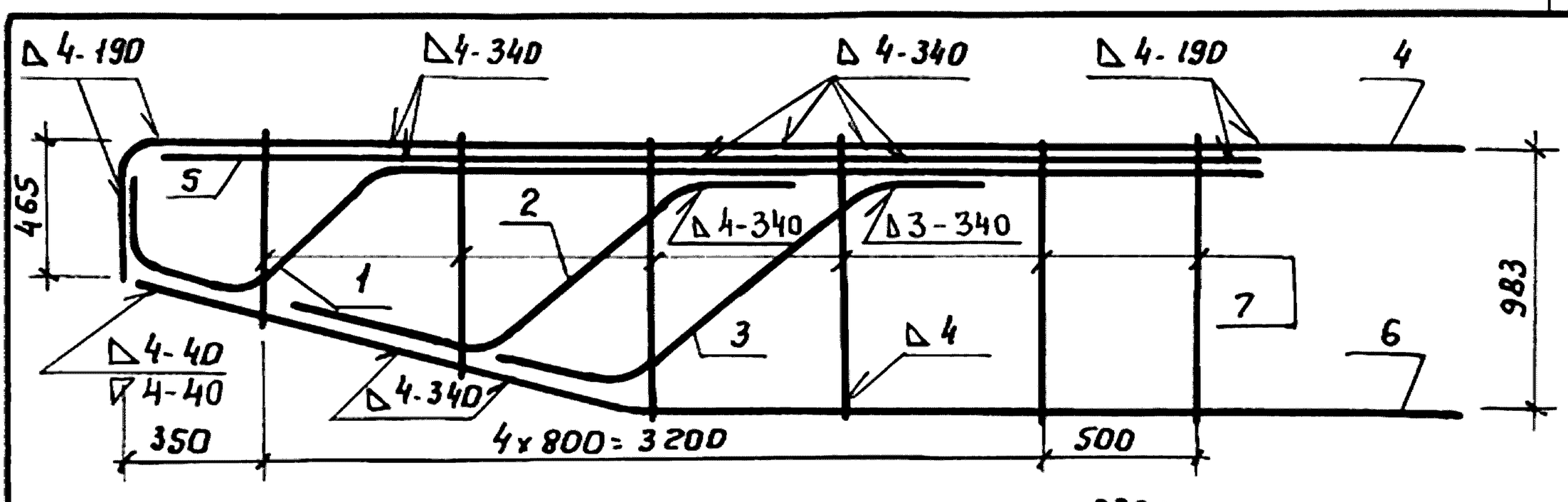

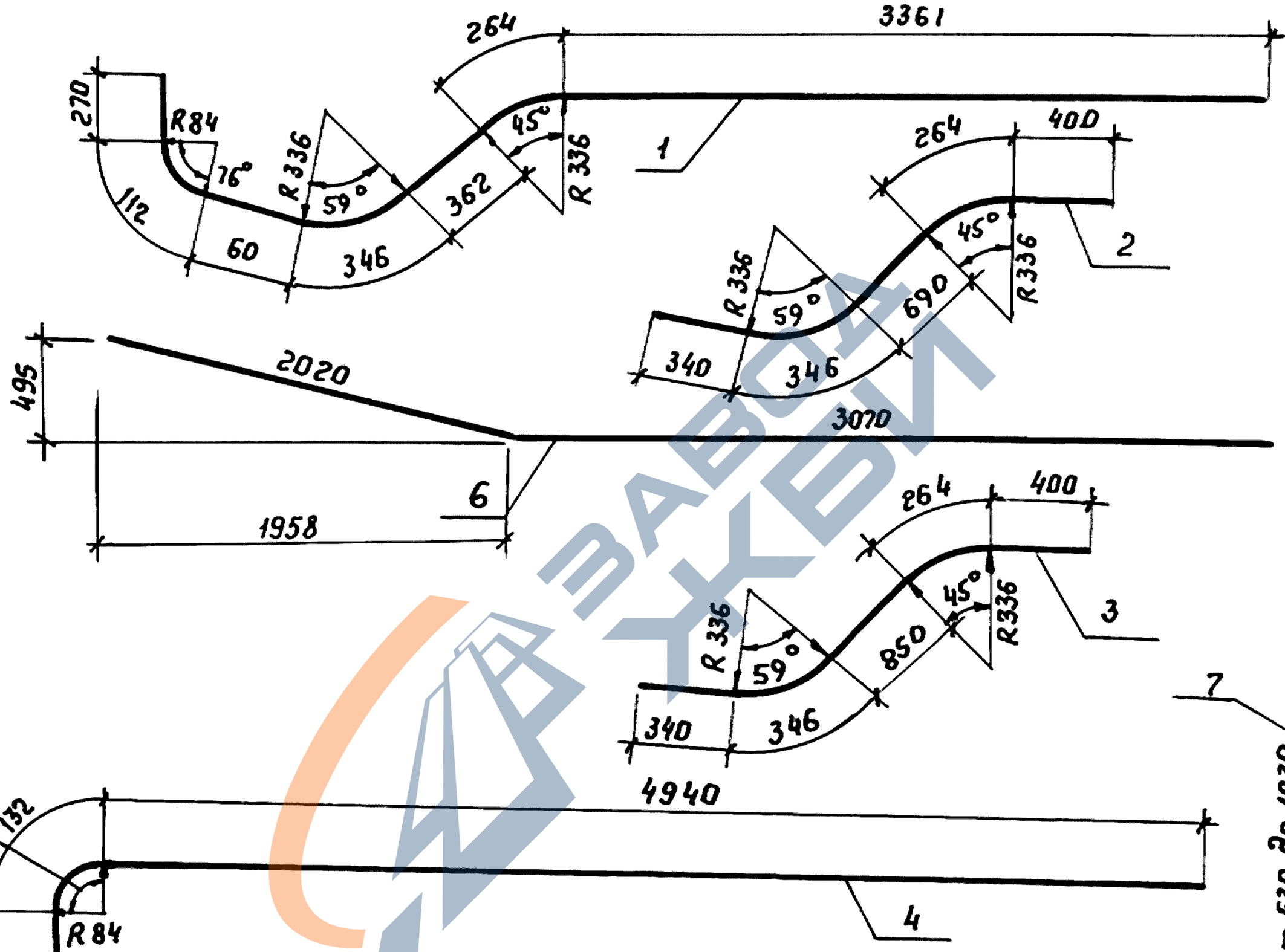

Каркасы изготовлять при помощи электродуговой ручной сварки по ГОСТ 5264-80 с применением электродов типа Э50А по ГОСТ 9467-75

Взам. инв. №

Подпись и дата

Инв. № подл.

Разраб.	Затока		
Пров.	Андрианова		
Гл. инж. пр.	Дашкевич		

3.503.1-57.2-10 СБ

Каркас плоский
КР 28

Стадия	Масса	Масштаб
Р	107,8	
Лист	Листов 1	

ПРОМТРАНСНИИПРОЕКТ
г. Москва

https://zavodjbi.com/

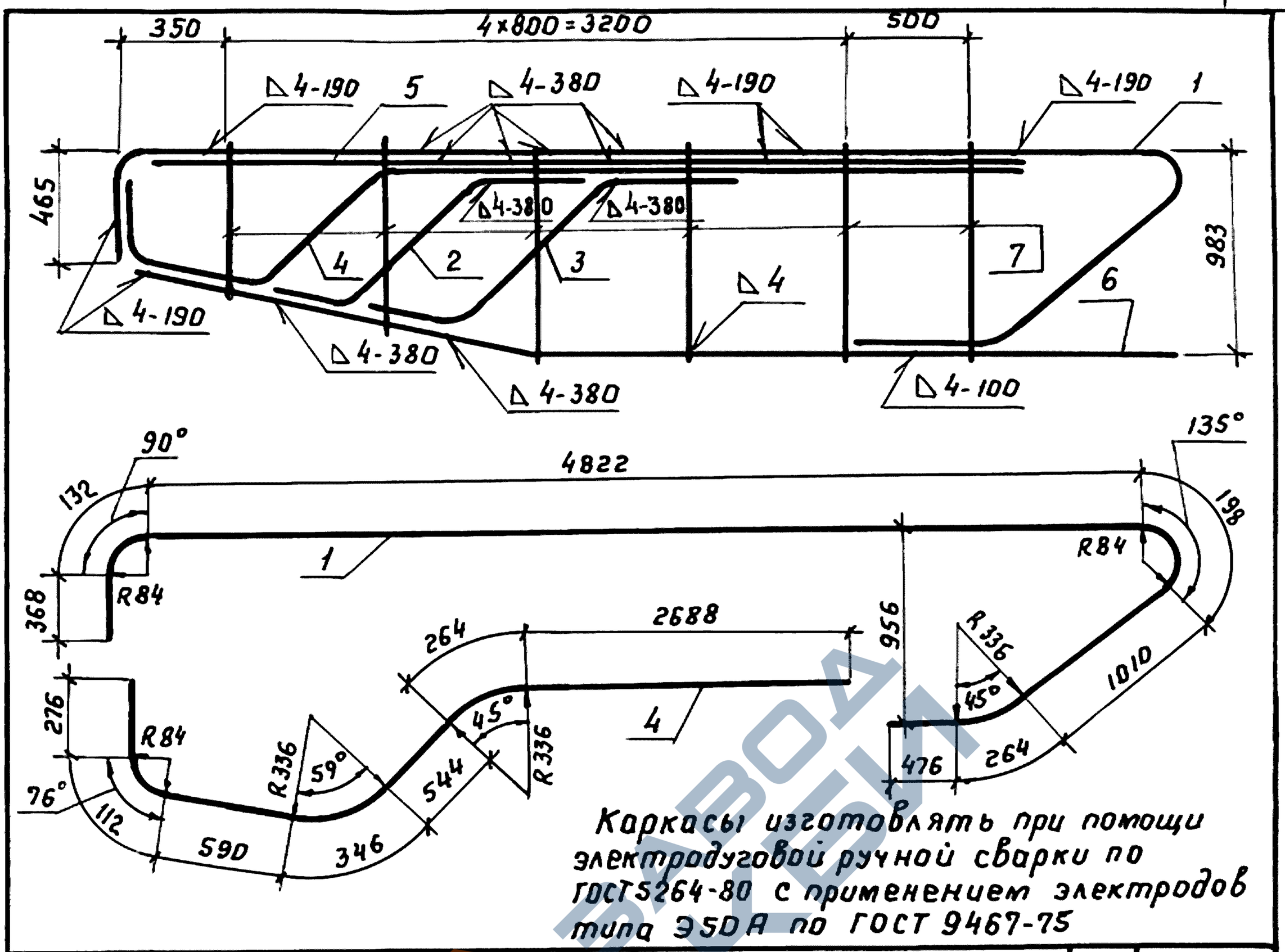

Каркасы изготовлять при помощи электродуговой ручной сварки по ГОСТ 5264-80 с применением электродов типа Э50А по ГОСТ 9467-75

Формат	Зона	Поз.	Обозначение	Наименование	Кол.	Примечание
				Детали		
БЧ		1	3.503.1-57. 2-11.1	ф28А-III ГОСТ 5781-75, ℓ=7270	1	35,1 кг
БЧ		2	3.503.1-57. 2-10.2	ф28А-III ГОСТ 5781-75, ℓ=2040	1	9.9 кг
БЧ		3	3.503.1-57. 2-10.3	ф28А-III ГОСТ 5781-75, ℓ=2200	1	10,6 кг
БЧ		4	3.503.1-57. 2-11.2	ф28А-III ГОСТ 5781-75, ℓ=4820	1	23,3 кг
БЧ		5	3.503.1-57. 2-10.5	ф28А-III ГОСТ 5781-75, ℓ=4250	1	20,5 кг
БЧ		6	3.503.1-57. 2-10.6	ф22А-III ГОСТ 5781-75, ℓ=5090	1	15,2 кг
БЧ		7	3.503.1-57. 2-10.7	ф8-А-I ГОСТ 5781-75, ℓср=930	6	2.2 кг

Взам. инв. №

Подпись и дата

Инв. № подл.

Разраб.	Затока	
Пров.	Андрианова	
Гл. инж. пр.	Дашкевич	

3.503.1-57. 2-11

Каркас плоский КР 29

Стадия	Масса	Масштаб
Р	116.8	

Лист | Листов 1

ПРОМТРАНСНИИПРОЕКТ г. Москва

18587-02 30 Копировал Дау Формат 11В

https://zavodjbi.com/

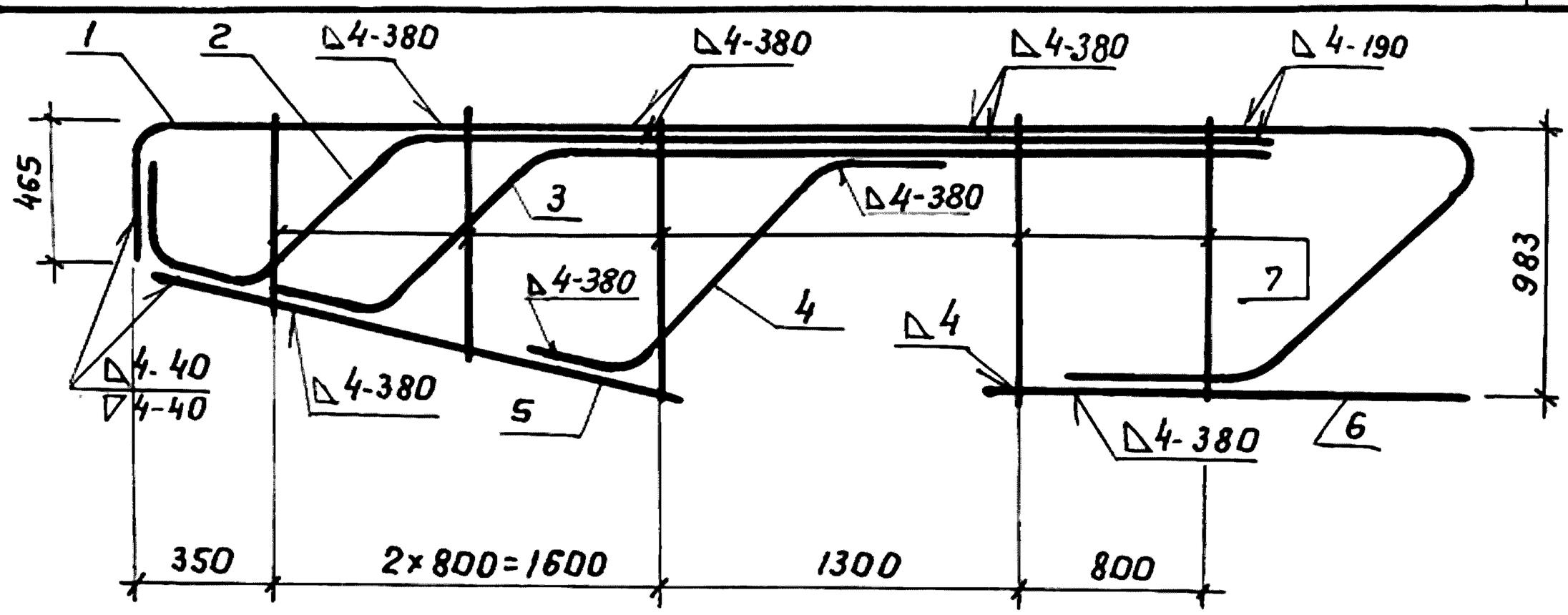

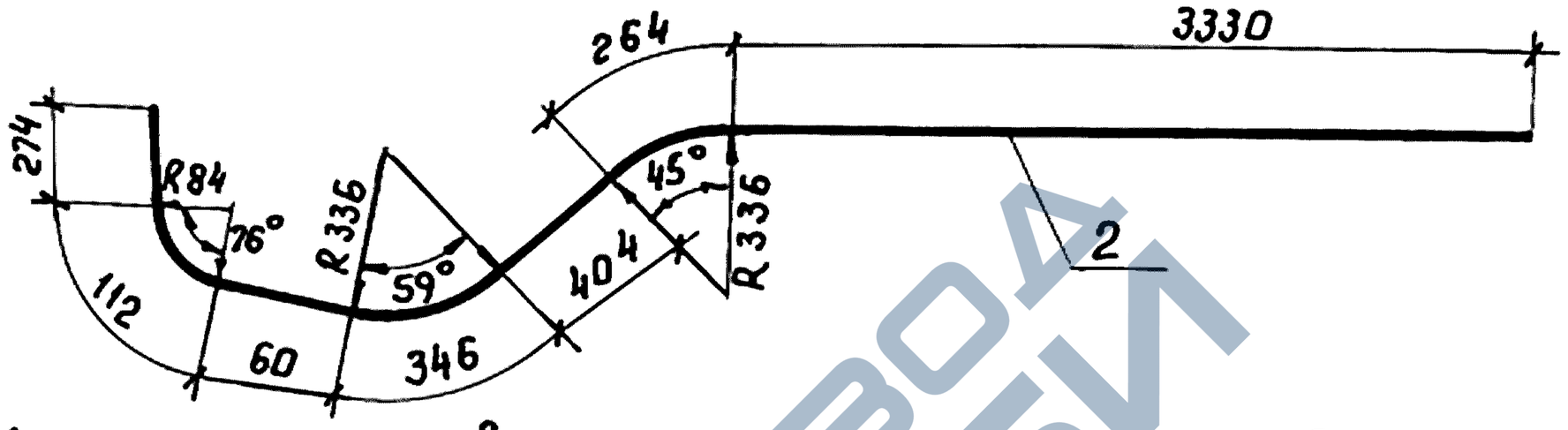

Каркасы изготовлять при помощи электродуговой ручной сварки по ГОСТ 5264-80 с применением электродов типа Э50А по ГОСТ 9467-75

Формат	Зона	Поз.	Обозначение	Наименование	Кол.	Примечание
				Детали		
БЧ		1	3.503.1-57. 2-11.1	ф28 А-III ГОСТ 5781-75, ℓ=7270	1	35,1 кг
БЧ		2	3.503.1-57. 2-12.1	ф28 А-III ГОСТ 5781-75, ℓ=4790	1	23,1 кг
БЧ		3	3.503.1-57. 2-11.2	ф28 А-III ГОСТ 5781-75, ℓ=4820	1	23.3 кг
БЧ		4	3.503.1-57. 2-10.3	ф28 А-III ГОСТ 5781-75, ℓ=2200	1	10.6 кг
БЧ		5	3.503.1-57. 2-12.2	ф22 А-III ГОСТ 5781-75, ℓ=2040	1	6,1 кг
БЧ		6	3.503.1-57. 2-12.3	ф22 А-III ГОСТ 5781-75, ℓ=1980	1	5,9 кг
БЧ		7	3.503.1-57. 2-12.4	ф8 А-I ГОСТ 5781-75, ℓср=930	5	1.9 кг

Взам. инв.№ | Подпись и дата | Инв.№ подл.

Разраб.	Затока	
Провер.	Андрианова	
Гл.инж.пр.	Дашкевич	

3.503.1-57.2-12

Каркас плоский КР 3D

Стадия	Масса	Масштаб
Р	106,0	
Лист	Листов 1	

ПРОМТРАНСНИИПРОЕКТ г. Москва

18587-02 31 Копировал Фад

Формат 11В

https://zavodjbi.com/

https://zavodjbi.com/

Формат	Зона	Поз.	Обозначение	Наименование	Кол.	Примечание
				Документация		
11В			3.503.1-57.2-13 СБ	Сборочный чертеж		
				3.503.1-57.2-13		КР 31
				Детали		
БЧ		1	3.503.1-57.2-13.1	ф22А-III ГОСТ 5781-75, ℓ=5220	1	15,6 кг
БЧ		2	3.503.1-57.2-13.2	ф 22А-III ГОСТ 5781-75, ℓ=2700	1	8,1 кг
БЧ		3	3.503.1-57.2-09.2	ф8А-I ГОСТ 5781-75, ℓ=750	3	0,9 кг
				3.503.1-57.2-13-01		КР 32
				Детали		
БЧ		1	3.503.1-57.2-13-01.1	ф25А-III ГОСТ 5781-75, ℓ=5220	1	20,2 кг
БЧ		2	3.503.1-57.2-13-01.2	ф25А-III ГОСТ 5781-75, ℓ=2700	1	10,4 кг
БЧ		3	3.503.1-57.2-09.2	ф8А-I ГОСТ 5781-75, ℓ=750	3	0,9 кг

Инв. № подл. | Подпись и дата | Взам. инв. №

3.503.1-57.2-13

Разраб.	Затока		Каркас плоский (КР31 и КР32)
Пров.	Андрианова		
Гл.инж.пр.	Дашкевич		

Стадия	Лист	Листов
Р		1

ПРОМТРАНСНИИПРОЕКТ
г. Москва

18587-02 32 Копировал Дед Формат 11В

https://zavodjbi.com/

https://zavodjbi.com/

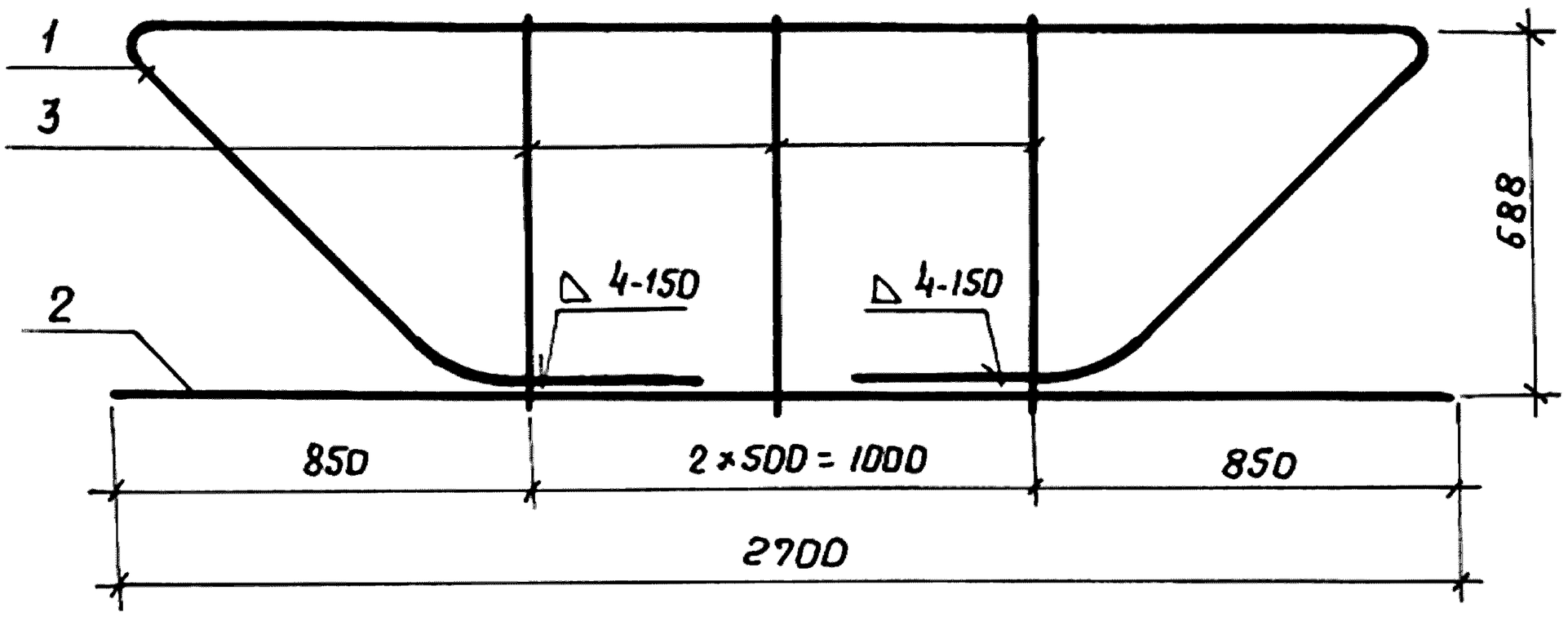

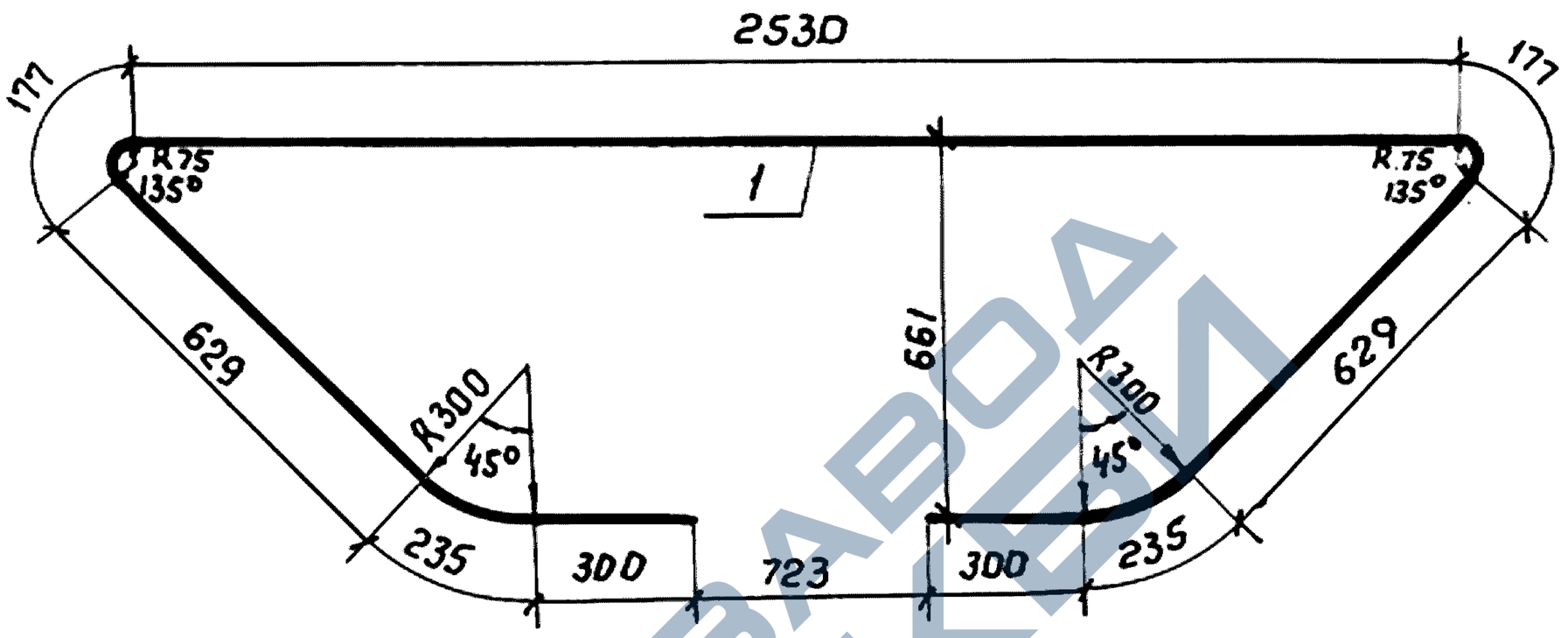

Каркасы изготовлять при помощи электродуговой ручной сварки по ГОСТ 5264-80 с применением электродов типа Э50А по ГОСТ 9467-75

Инв.№ подл. | Подпись и дата | Взам. инв.№

Разраб.	Затока		
Пров.	Андрианова		
Гл. инж. пр.	Дашкевич		

3.503.1-57.2-13СБ

Каркас плоский (КР31 и КР32)

Стадия	Масса	Масштаб
Р	см. табл.	

Лист | Листов 1

ПРОМТРАНСНИИПРОЕКТ г. Москва

18587-02 33 Копировал Формат IIВ

https://zavodjbi.com/

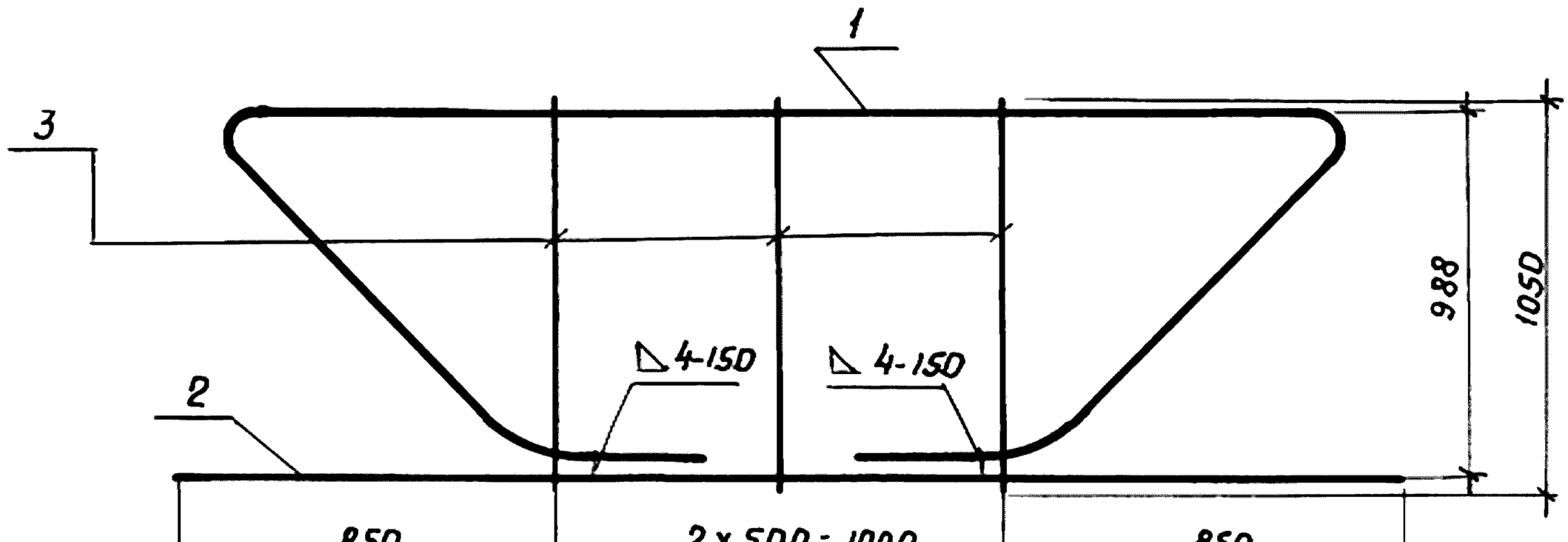

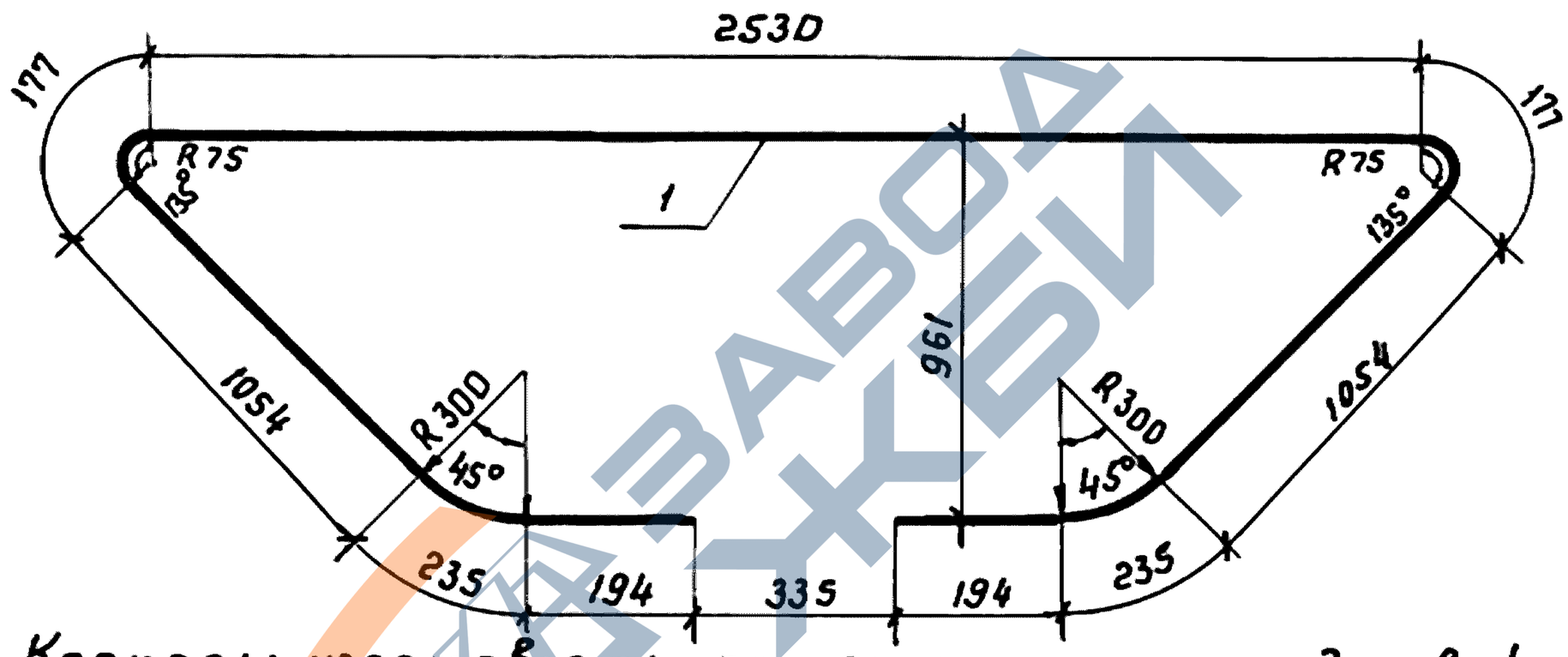

Каркасы изготовлять при помощи электродуговой ручной сварки по ГОСТ 5264-80 с применением электродов типа Э50А по ГОСТ 9467-75

Формат	Зона	Поз.	Обозначение	Наименование	Кол.	Примечание
				Детали		
БЧ		1	3.503.1-57.2-14.1	ф25А-III ГОСТ 5781-75, ℓ=5850	1	22.5 кг
БЧ		2	3.503.1-57.2-13-01.2	ф25А-III ГОСТ 5781-75, ℓ=2700	1	10.4 кг
БЧ		3	3.503.1-57.2-09-01.1	ф8А-I ГОСТ 5781-75, ℓ=1050	3	1.2 кг

Взам. инв. №

Подпись и дата

Инв. № подл.

Разраб.	Затока		
Провер.	Андрианова		
Гл. инж. пр.	Дашкевич		

3.503.1-57.2-14

Каркас плоский КР 33

Стадия	Масса	Масштаб
Р	34,1	
Лист	Листов 1	

ПРОМТРАНСНИИПРОЕКТ г. Москва

18587-02 34 Копировал Дау

Формат 11В

https://zavodjbi.com/

https://zavodjbi.com/

Формат	Зона	Поз.	Обозначение	Наименование	Кол.	Примечание
				Документация		
11В			3.503.1-57.2-15 СБ	Сборочный чертеж		
				3.503.1-57.2-15		С1
				Детали		
БЧ		1	3.503.1-57.2-15.1	ф10 А-II ГОСТ 5781-75, ℓ=2760	19	32,3 кг
БЧ		2	3.503.1-57.2-15.2	ф10 А-II ГОСТ 5781-75, ℓ=3590	8	17.7 кг
				3.503.1-57.2-15-01		С2
				Детали		
БЧ		1	3.503.1-57.2-15.1	ф10 А-II ГОСТ 5781-75, ℓ=2760	19	32,3 кг
БЧ		2	3.503.1-57.2-15-01.1	ф8 А-I ГОСТ 5781-75, ℓ=3590	8	11.3 кг
				3.503.1-57.2-15-02		С3
				Детали		
БЧ		1	3.503.1-57.2-15.1	ф10А-II ГОСТ5781-75, ℓ=2760	23	39.2 кг
БЧ		2	3.503.1-57.2-15-02.1	ф14А-II ГОСТ 5781-75, ℓ=4440	8	42,9 кг
				3.503.1-57.2-15-03		С4
				Детали		
БЧ		1	3.503.1-57.2-15.1	ф10 А-II ГОСТ 5781-75, ℓ=2760	23	39,2 кг
БЧ		2	3.503.1-57.2-15-03.1	ф8 А-I ГОСТ5781-75, ℓ=4440	8	14,0 кг
				3.503.1-57.2-15-04		С5
				Детали		
БЧ		1	3.503.1-57.2-15.1	ф10А-II ГОСТ5781-75, ℓ=2760	26	44.3 кг

Взам. инв. № | Подпись и дата | Инв. № подл.

3.503.1-57.2-15

Разраб.	Заболотская	
Пров.	Бойцова	
Гл. инж. пр.	Дашкевич	

Сетка арматурная (С1 ÷ С13)

Стадия	Лист	Листов
Р	1	3

ПРОМТРАНСНИИПРОЕКТ г. Москва

https://zavodjbi.com/

https://zavodjbi.com/

Формат	Зона	Поз.	Обозначение	Наименование	Кол.	Примечание
БЧ		2	3.503.1-57.2-15-04.1	ф18 А-II ГОСТ 5781-75, ℓ=4940	8	79.0 кг
				3.503.1-57.2-15-05		С6
				Детали		
БЧ		1	3.503.1-57.2-15.1	ф10А-II ГОСТ 5781-75, ℓ=2760	26	44.3 кг
БЧ		2	3.503.1-57.2-15-05.1	ф8 А-I ГОСТ 5781-75, ℓ=4940	8	15.6 кг
				3.503.1-57.2-15-06		С7
				Детали		
БЧ		1	3.503.1-57.2-15-06.1	ф12 А-II ГОСТ 5781-75, ℓ=2760	26	63.7 кг
БЧ		2	3.503.1-57.2-15-04.1	ф18 А-II ГОСТ 5781-75, ℓ=4940	8	79.0 кг
				3.503.1-57.2-15-07		С8
				Детали		
БЧ		1	3.503.1-57.2-15-06.1	ф12 А-II ГОСТ 5781-75, ℓ=2760	26	63.7 кг
БЧ		2	3.503.1-57.2-15-05.1	ф8 А-I ГОСТ 5781-75, ℓ=4940	8	15.6 кг
				3.503.1-57.2-15-08		С9
				Детали		
БЧ		1	3.503.1-57.2-15.1	ф10 А-II ГОСТ 5781-75, ℓ=2760	26	44.3 кг
БЧ		2	3.503.1-57.2-15-08.1	ф16 А-II ГОСТ 5781-75, ℓ=4940	8	62.4 кг
				3.503.1-57.2-15-09		С10
				Детали		
БЧ		1	3.503.1-57.2-15.1	ф10 А-II ГОСТ 5781-75, ℓ=2760	28	47.7 кг
БЧ		2	3.503.1-57.2-15-09.1	ф18 А-II ГОСТ 5781-75, ℓ=5440	8	86.9 кг
				3.503.1-57.2-15-10		С11
				Детали		
БЧ		1	3.503.1-57.2-15.1	ф10А-II ГОСТ 5781-75, ℓ=2760	28	47.7 кг

Взам. инв. №

Подпись и дата

Инв. № подл.

https://zavodjbi.com/

Формат	Зона	Поз.	Обозначение	Наименование	Кол.	Примечание
Бч		2	3.503.1-57.2-15-10.1	ф8 А-I ГОСТ 5781-75, ℓ=5440	8	17,2 кг
				3.503.1-57. 2-15-11		С 12
				Детали		
Бч		1	3.503.1-57. 2-15-06.1	ф12 А-II ГОСТ 5781-75, ℓ= 2760	28	68,6 кг
Бч		2	3.503.1-57. 2-15-11.1	ф20 А-II ГОСТ 5781-75, ℓ=5440	8	107,3 кг
				3.503.1-57. 2-15-12		С 13
				Детали		
Бч		1	3.503.1-57.2-15-06.1	ф 12 А-II ГОСТ 5781-75, ℓ= 2760	28	68,6 кг
Бч		2	3.503.1-57. 2-15-10.1	ф8 А-I ГОСТ 5781-75, ℓ=5440	8	17,2 кг

Инв.№ подл. | Подпись и дата | Взам.инв.№

18587-02 37 Копировал Дед Формат 11В

ЗАВОД ЖБИ
https://zavodjbi.com/

https://zavodjbi.com/

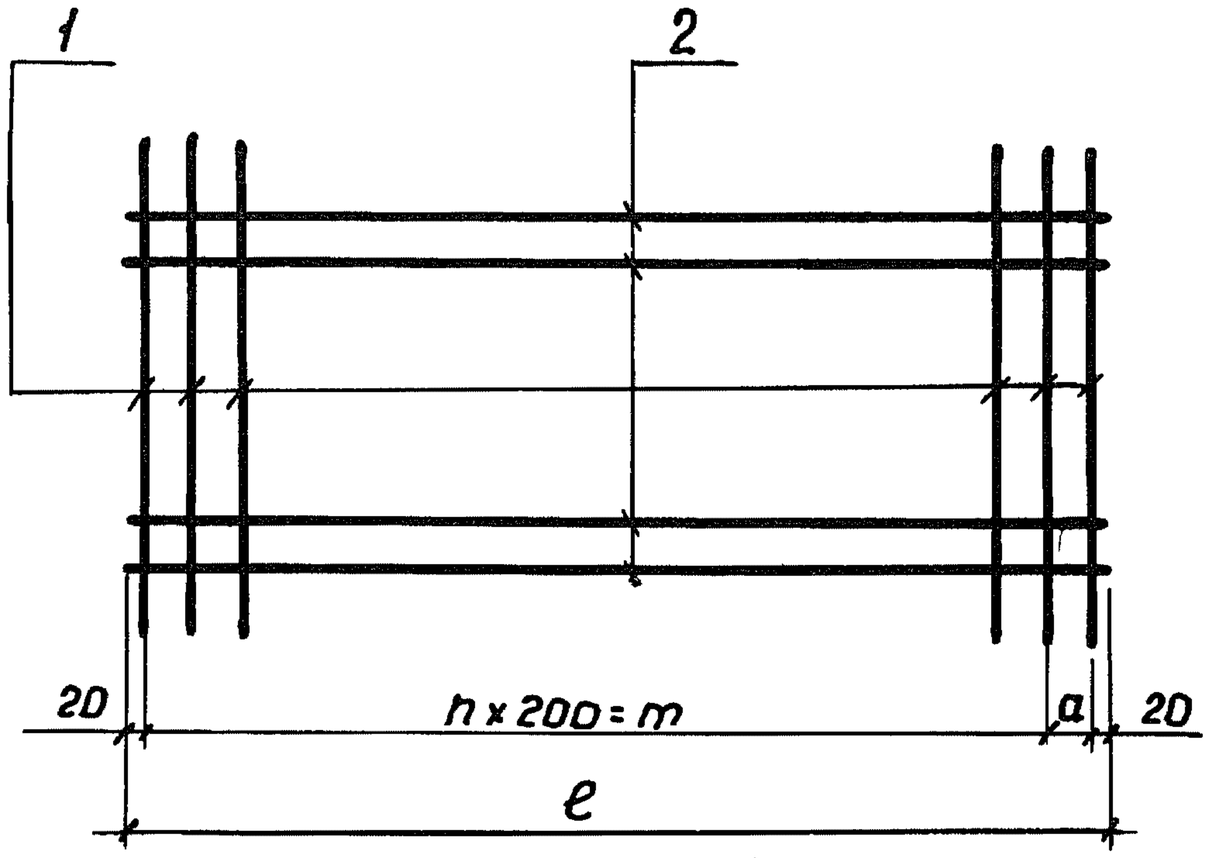

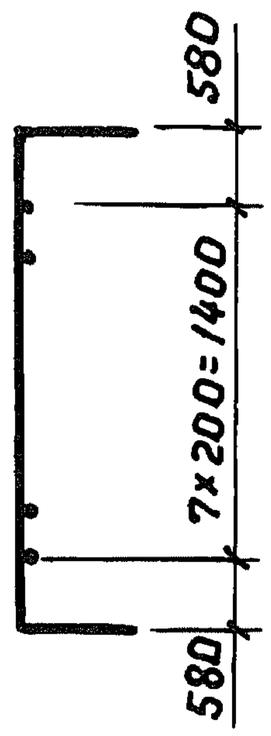

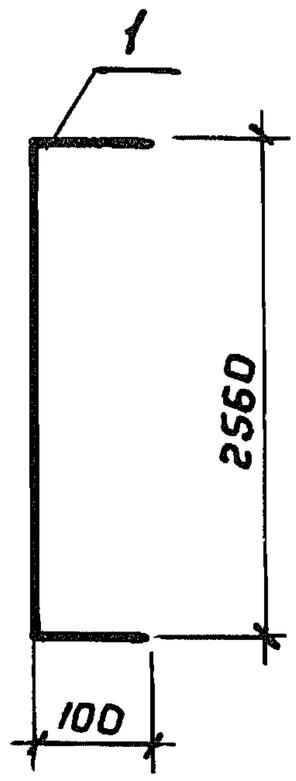

Сетки изготовлять при помощи контактной точечной электросварки в соответствии с требованиями ГОСТ 14098-68 и СН 393-78

Обозначение	Марка	a, мм	m, мм	n, шт.	e, мм	Масса, кг
3.503.1-57.2-15	С1	150	3400	17	3590	50,0
-01	С2	150	3400	17	3590	43,6
-02	С3	200	4200	21	4440	82,1
-03	С4	200	4200	21	4440	53,2
-04	С5	100	4800	24	4940	123,3
-05	С6	100	4800	24	4940	59,9
-06	С7	100	4800	24	4940	142,7
-07	С8	100	4800	24	4940	79,3
-08	С9	100	4800	24	4940	106,7
-09	С10	200	5200	26	5440	134,6
-10	С11	200	5200	26	5440	64,9
-11	С12	200	5200	26	5440	175,9
-12	С13	200	5200	26	5440	85,8

Взам. инв. №

Подпись и дата

Инв. № подл.

3.503.1-57.2-15СБ

Разраб. Таврина

Пров. Бойцова

Гл. инж. пр. Дашкевич

Сетка арматурная (С1 ÷ С13)

Стадия	Масса	Масштаб
Р	см. табл.	

Лист | Листов 1

ПРОМТРАНСНИИПРОЕКТ г. Москва

18587-02 38 Копировал Дад

Формат 11В

https://zavodjbi.com/

Формат	Зона	Поз.	Обозначение	Наименование	Кол.	Примечание
				Документация		
11В			3.503.1-57.2-16СБ	Сборочный чертеж		
				3.503.1-57.2-16		С14
				Детали		
БЧ		1	3.503.1-57.2-16.1	Ф16А-II ГОСТ 5781-75, ℓ=1030	15	24,4 кг
БЧ		2	3.503.1-57.2-16.2	Ф16А-II ГОСТ 5781-75, ℓ=2930	5	23,1 кг
				3.503.1-57.2-16-01		С15
				Детали		
БЧ		1	3.503.1-57.2-16.1	Ф16А-II ГОСТ 5781-75, ℓ=1030	15	24,4 кг
БЧ		2	3.503.1-57.2-16.2	Ф16А-II ГОСТ 5781-75, ℓ=2930	5	23,1 кг
				3.503.1-57.2-16-02		С16
				Детали		
БЧ		1	3.503.1-57.2-16.1	Ф16А-II ГОСТ 5781-75, ℓ=1030	18	29,3 кг
БЧ		2	3.503.1-57.2-16-02.1	Ф16А-II ГОСТ 5781-75, ℓ=3430	5	27,1 кг
				3.503.1-57.2-16-03		С17
				Детали		
БЧ		1	3.503.1-57.2-16.1	Ф16А-II ГОСТ 5781-75, ℓ=1030	18	29,3 кг
БЧ		2	3.503.1-57.2-16-02.1	Ф16А-II ГОСТ 5781-75, ℓ=3430	5	27,1 кг

Взам. инв. № | Подпись и дата | Инв. № подл.

3.503.1-57.2-16

Разраб.	Таврина		
Пров.	Андрианова		
Гл. инж. пр.	Дашкевич		

Сетка арматурная (С14 ÷ С17)

Стадия	Лист	Листов
Р		1

ПРОМТРАНСНИИПРОЕКТ г. Москва

3.503.1-57. 2-16 – изображено

3.503.1-57. 2-16-01 – зеркальное отражение

3.503.1-57. 2-16-02 – изображено

3.503.1-57. 2-16-03 – зеркальное отражение

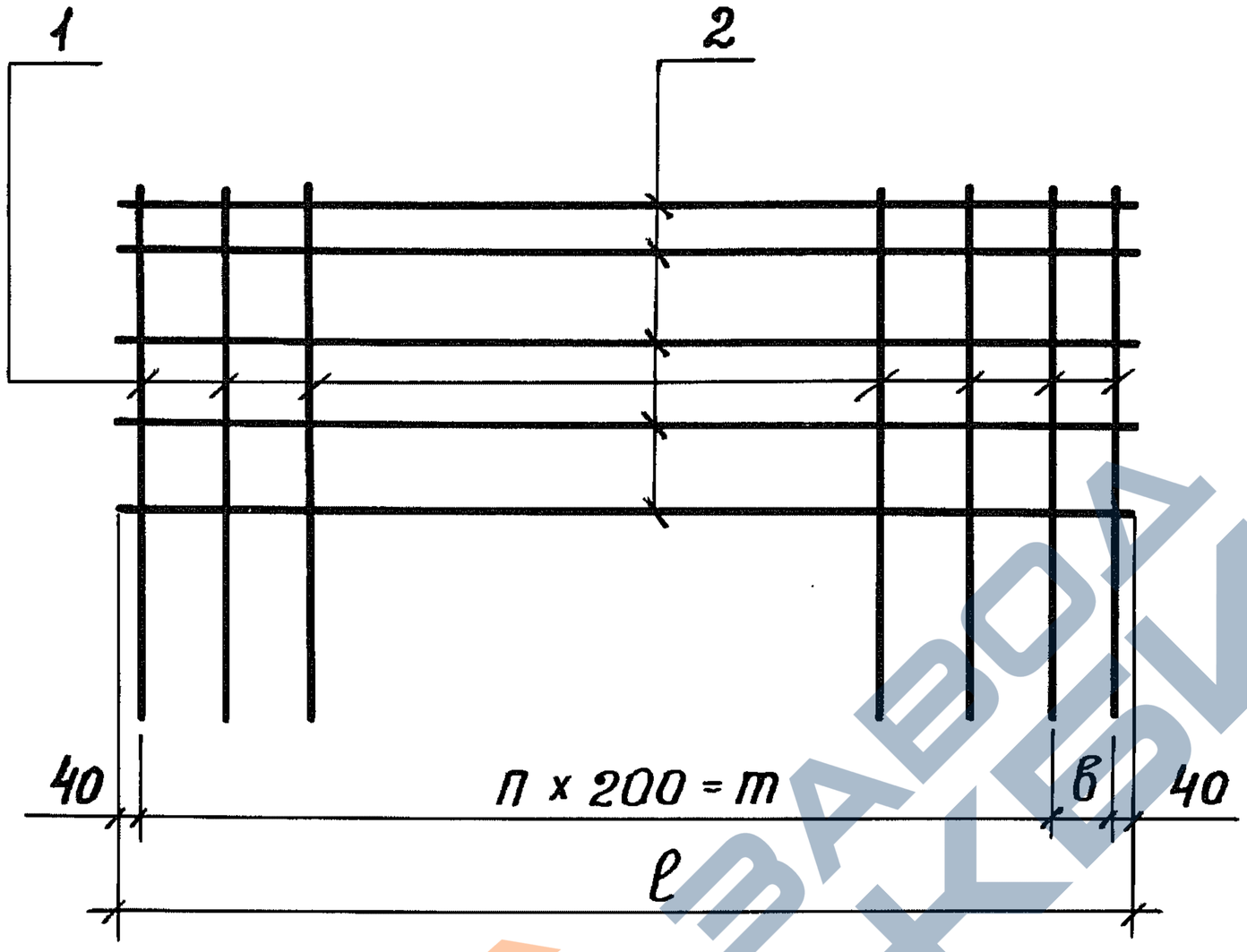

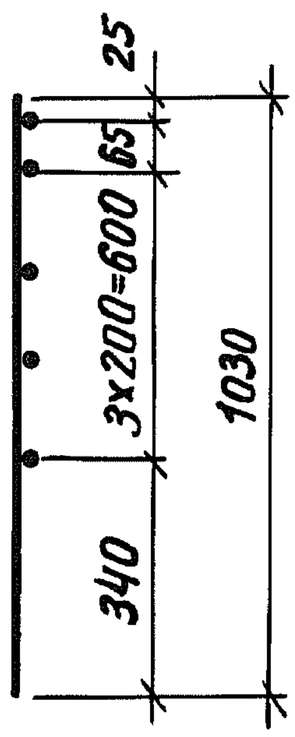

Сетки изготовлять при помощи контактной точечной электросварки в соответствии с требованиями ГОСТ 14098-68 и СН 393-78

Обозначение	Марка	т, мм	в, мм	п, шт.	ℓ, мм	Масса, кг
3.503.1-57.2-16	С14	2600	250	13	2930	47.5
-01	С15	2600	250	13	2930	47.5
-02	С16	3200	150	16	3430	56,4
-03	С17	3200	150	16	3430	56,4

Взам. инв. № | Подпись и дата | Инв. № подл.

Разраб.	Таврина		
Пров.	Андрианова		
Гл. инж. пр.	Дашкевич		

3.503.1-57.2-16 СБ

Сетка арматурная (С14 ÷ С17)

Стадия	Масса	Масштаб
Р	см. табл.	
Лист	Листов 1	

ПРОМТРАНСНИИПРОЕКТ г. Москва

https://zavodjbi.com/

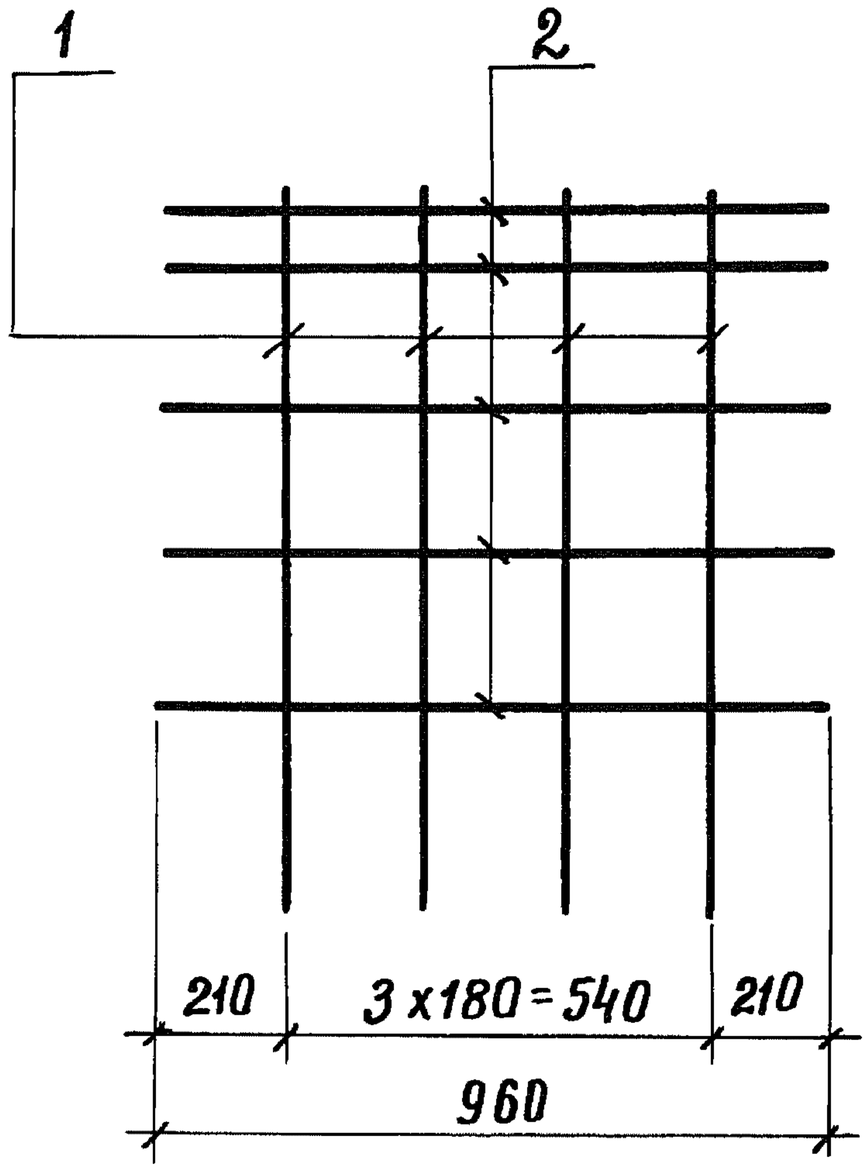

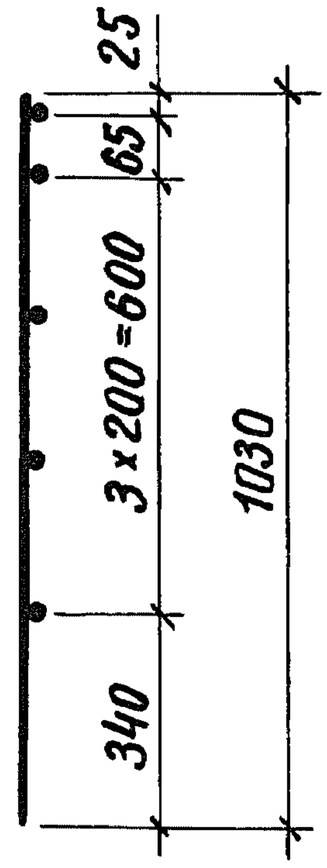

Сетки изготовлять при помощи контактной точечной электросварки в соответствии с требованиями ГОСТ 14098 и СН 393-78

Формат	Зона	Поз.	Обозначение	Наименование	Кол.	Примечание
						С18
				Детали		
БЧ		1	3.503.1-57. 2-16.1	ф16 А-II ГОСТ 5781-75, ℓ = 1030	4	6,5 кг
БЧ		2	3.503.1-57. 2-17.1	ф16 А-II ГОСТ 5781-75, ℓ = 960	5	7,6 кг

Взам. инв. № | Подпись и дата | Инв. № подл.

3.503.1-57. 2-17

Разраб.	Таврина	
Пров.	Андрианова	
Гл. инж. пр.	Дашкевич	

Сетка арматурная С18

Стадия	Масса	Масштаб
Р	14,1	
Лист	Листов 1	

ПРОМТРАНСНИИПРОЕКТ
г. Москва

Копировал: Хмара

Формат 11В

https://zavodjbi.com/

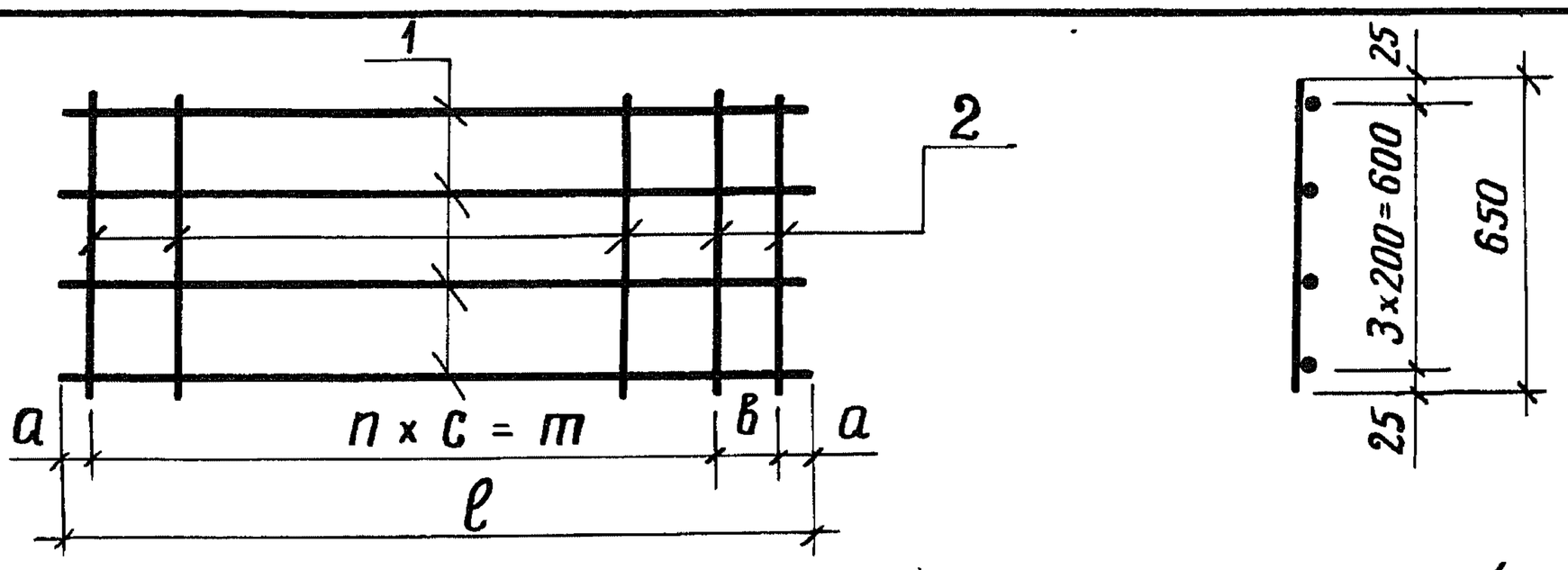

Сетки изготовлять при помощи контактной точечной электросварки в соответствии с требованиями ГОСТ 14098 - 68 и СН 393- 78

Обозначение	Марка	a, мм	в, мм,	c, мм	ℓ, мм	m, мм	n, мм	Масса, кг
3.503.1-57.2-18	С19	25	150	200	3000	2800	14	35,3
-01	С20	225	170	170	960	330	2	10,1
-02	С21	50	200	200	3500	3200	16	40,6

Формат	Зона	Поз.	Обозначение	Наименование	Кол.	Примечание
				3.503.1-57.2-18		С19
				Детали		
БЧ		1	3.503.1-57.2-18.1	Ф16А-III ГОСТ 5781-75, ℓ=3000	4	18,9 кг
БЧ		2	3.503.1-57.2-18.2	Ф16А-III ГОСТ 5781-75, ℓ=650	16	16,4 кг
				3.503.1-57.2-18-01		С20
				Детали		
БЧ		1	3.503.1-57.2-18-01.1	Ф16А-III ГОСТ 5781-75, ℓ=960	4	6,1 кг
БЧ		2	3.503.1-57.2-18-01.2	Ф16А-III ГОСТ 5781-75, ℓ=650	4	4,1 кг
				3.503.1-57.2-18-02		С21
				Детали		
БЧ		1	3.503.1-57.2-18-02.1	Ф16А-III ГОСТ 5781-75, ℓ=3500	4	22,1 кг
БЧ		2	3.503.1-57.2-18-01.2	Ф16А-III ГОСТ 5781-75, ℓ=650	18	18,5 кг

Взам. инв. №

Подпись и дата

Инв. № подл.

Разраб.	Затока	
Пров.	Бойцова	
Гл. инж. пр.	Дашкевич	

3.503.1-57.2-18

Сетка арматурная (С19 ÷ С21)

Стадия	Масса	Масштаб
Р	см. табл.	
Лист	Листов 1	

ПРОМТРАНСНИИПРОЕКТ г. Москва

Копировал: Хирина

Формат 11 В

https://zavodjbi.com/

Формат	Зона	Поз.	Обозначение	Наименование	Кол.	Примечание
				Документация		
11В			3.503.1-57. 2-19 СБ	Сборочный чертеж		
				3.503.1-57. 2-19		С 22
				Детали		
БЧ		1	3.503.1-57. 2-19.1	Ф14 А-II ГОСТ5781-75, ℓ=2050	13	32,2 кг
БЧ		2	3.503.1-57. 2-19.2	Ф18 А-II ГОСТ 5781-75, ℓ=2940	11	64.6 кг
				3.503.1-57. 2-19-01		С 23
				Детали		
БЧ		1	3.503.1-57.2-19.1	Ф14 А-II ГОСТ 5781-75, ℓ=2050	13	32, 2 кг
БЧ		2	3.503.1-57. 2-19-01.1	Ф12 А-II ГОСТ 5781-75, ℓ=3520	11	34.4 кг
				3.503.1-57. 2-19-02		С 24
				Детали		
БЧ		1	3.503.1-57.2-19.1	Ф14 А-II ГОСТ 5781-75, ℓ=2050	8	19,8 кг
БЧ		2	3.503.1-57. 2-19-02.1	Ф12 А-II ГОСТ 5781-75, ℓ= 2500	11	24,4 кг
				3.503.1-57. 2-19-03		С 25
				Детали		
БЧ		1	3.503.1-57. 2-19-03.1	Ф12 А-II ГОСТ 5781-75, ℓ=2050	13	23,7 кг
БЧ		2	3.503.1-57.2-19-03.2	Ф8 А-I ГОСТ 5781-75, ℓ=2940	11	12,8 кг
				3.503.1-57.2-19-04		С 26
				Детали		
БЧ		1	3.503.1-57. 2-19-03.1	Ф12 А-II ГОСТ 5781-75, ℓ=2050	13	23.7 кг
БЧ		2	3.503.1-57. 2-19-04.1	Ф8 А-I ГОСТ 5781-75, ℓ=3520	11	15,3 кг
				3.503.1-57. 2-19-05		С 27
				Детали		
БЧ		1	3.503.1-57.2-19-03.1	Ф12 А-II ГОСТ 5781-75, ℓ= 2050	8	14,6 кг
БЧ		2	3.503.1-57. 2-19-05.1	Ф8 А-I ГОСТ 5781-75, ℓ= 2500	11	10,9 кг

Взам. инв. №

Подпись и дата

Инв. № подл.

3.503.1-57. 2-19

Разраб.	Затока	
Пров.	Андрианова	
Гл. инж. пр.	Дашкевич	

Сетка арматурная (С22 ÷ С44)

Стадия	Лист	Листов
Р	1	4

ПРОМТРАНСНИИПРОЕКТ
г. Москва

18587-02 43 Копировал

Формат 11В

https://zavodjbi.com/

Формат	Зона	Поз.	Обозначение	Наименование	Кол.	Приме-чание
				3.503.1-57.2-19-06		С28
				Детали		
БЧ		1	3.503.1-57.2-19-06.1	ф12 А-II ГОСТ 5781-75, ℓ=2450	13	28,3кг
БЧ		2	3.503.1-57.2-19-06.2	ф22А-II ГОСТ 5781-75, ℓ=2940	13	114,0кг
				3.503.1-57.2-19-07		С29
				Детали		
БЧ		1	3.503.1-57.2-19-06.1	ф12А-II ГОСТ5781-75, ℓ=2450	13	28.3кг
БЧ		2	3.503.1-57.2-19-01.1	ф12А-II ГОСТ 5781-75, ℓ=3520	13	40.6 кг
				3.503.1-57.2-19-08		С30
				Детали		
БЧ		1	3.503.1-57.2-19-06.1	ф12 А-II ГОСТ 5781-75, ℓ=2450	8	17.4 кг
БЧ		2	3.503.1-57.2-19-02.1	ф12 А-II ГОСТ 5781-75, ℓ=2500	13	28,9кг
				3.503.1-57.2-19-09		С31
				Детали		
БЧ		1	3.503.1-57.2-19-06.1	ф12А-II ГОСТ5781-75, ℓ=2450	13	28.3кг
БЧ		2	3.503.1-57.2-19-03.2	ф8А-I ГОСТ 5781-75, ℓ=2940	13	15.1кг
				3.503.1-57.2-19-10		С32
				Детали		
БЧ		1	3.503.1-57.2-19-06.1	ф12 А-II ГОСТ 5781-75, ℓ=2450	13	28,3кг
БЧ		2	3.503.1-57.2-19-04.1	ф8 А-I ГОСТ 5781-75, ℓ=3520	13	18,1кг
				3.503.1-57.2-19-11		С33
				Детали		
БЧ		1	3.503.1-57.2-19-06.1	ф12А-II ГОСТ 5781-75, ℓ=2450	8	17,4 кг
БЧ		2	3.503.1-57.2-19-05.1	ф8 А-I ГОСТ 5781-75, ℓ=2500	13	12,8кг
				3.503.1-57.2-19-12		С34
				Детали		
БЧ		1	3.503.1-57.2-19-12.1	ф14 А-II ГОСТ 5781-75, ℓ=2950	13	46,3кг
БЧ		2	3.503.1-57.2-19-12.2	ф20 А-II ГОСТ 5781-75, ℓ=2940	15	108.8 кг

Инв.№ подл. | Подпись и дата | Взам. инв.№

18587-02 44 Копировал Формат 11В

https://zavodjbi.com/

Формат	Зона	Поз.	Обозначение	Наименование	Кол.	Примечание
				3.503.1-57.2-19-13		С35
				Детали		
Б4		1	3.503.1-57. 2-19-13.1	ф14 А-II ГОСТ 5781-75, ℓ=2950	13	46,3 кг
Б4		2	3.503.1-57. 2-19-01.1	ф12 А-II ГОСТ 5781-75, ℓ=3520	15	46,9 кг
				3.503.1-57.2-19-14		С36
				Детали		
Б4		1	3.503.1-57. 2-19-13.1	ф14 А-II ГОСТ 5781-75, ℓ=2950	8	28,5 кг
Б4		2	3.503.1-57. 2-19-02.1	ф12 А-II ГОСТ 5781-75, ℓ=2500	15	33,3 кг
				3.503.1-57.2-19-15		С37
				Детали		
Б4		1	3.503.1-57. 2-19-15.1	ф16 А-II ГОСТ 5781-75, ℓ=3450	13	70,8 кг
Б4		2	3.503.1-57. 2-19-06.2	ф22 А-II ГОСТ 5781-75, ℓ=2940	18	157,9 кг
				3.503.1-57.2-19-16		С38
				Детали		
Б4		1	3.503.1-57. 2-19-15.1	ф16А-II ГОСТ 5781-75, ℓ=3450	13	70,8 кг
Б4		2	3.503.1-57. 2-19-01.1	ф12 А-II ГОСТ 5781-75, ℓ=3520	18	56,3 кг
				3.503.1-57. 2-19-17		С39
				Детали		
Б4		1	3.503.1-57. 2-19-15.1	ф16 А-II ГОСТ5781-75, ℓ=3450	8	43.6кг
Б4		2	3.503.1-57. 2-19-02.1	ф12 А-II ГОСТ 5781-75, ℓ=2500	18	40.0кг
				3.503.1-57.2-19-18		С40
				Детали		
Б4		1	3.503.1-57. 2-19-18.1	ф18 А-II ГОСТ5781-75, ℓ=3950	13	102,6 кг
Б4		2	3.503.1-57. 2-19.2	ф18 А-II ГОСТ 5781-75; ℓ=2940	21	123,4кг
				3.503.1-57. 2-19-19		С41
				Детали		
Б4		1	3.503.1-57. 2-19-18.1	ф18А-II ГОСТ 5781-75, ℓ=3950	8	63.1кг
Б4		2	3.503.1-57. 2-19-02.1	ф12 А-II ГОСТ 5781-75, ℓ=2500	21	46,6кг

Взам. инв. №

Подпись и дата

Инв. № подл.

Формат	Зона	Поз.	Обозначение	Наименование	Кол.	Примечание
				3.503.1-57.2-19-20		С 42
				Детали		
БЧ		1	3.503.1-57.2-19-20.1	ф18 А-II ГОСТ 5781-75, ℓ= 4450	8	71,1 кг
БЧ		2	3.503.1-57.2-19-02.1	ф12 А-II ГОСТ 5781-75, ℓ= 2500	23	51,1 кг
				3.503.1-57.2-19-21		С 43
				Детали		
БЧ		1	3.503.1-57.2-19-21.1	ф25 А-II ГОСТ 5781-75, ℓ= 4950	8	152,6 кг
БЧ		2	3.503.1-57.2-19-02.1	ф12 А-II ГОСТ 5781-75, ℓ= 2500	26	57,7 кг
				3.503.1-57.2-19-22		С 44
				Детали		
БЧ		1	3.503.1-57.2-19-22.1	ф25 А-II ГОСТ 5781-75, ℓ= 5450	8	168,0 кг
БЧ		2	3.503.1-57.2-19-02.1	ф12 А-II ГОСТ 5781-75, ℓ= 2500	28	62,2 кг

Взам. инв. №

Подпись и дата

Инв. № подл.

18587-02 46 Копировал Дад Формат А4

https://zavodjbi.com/

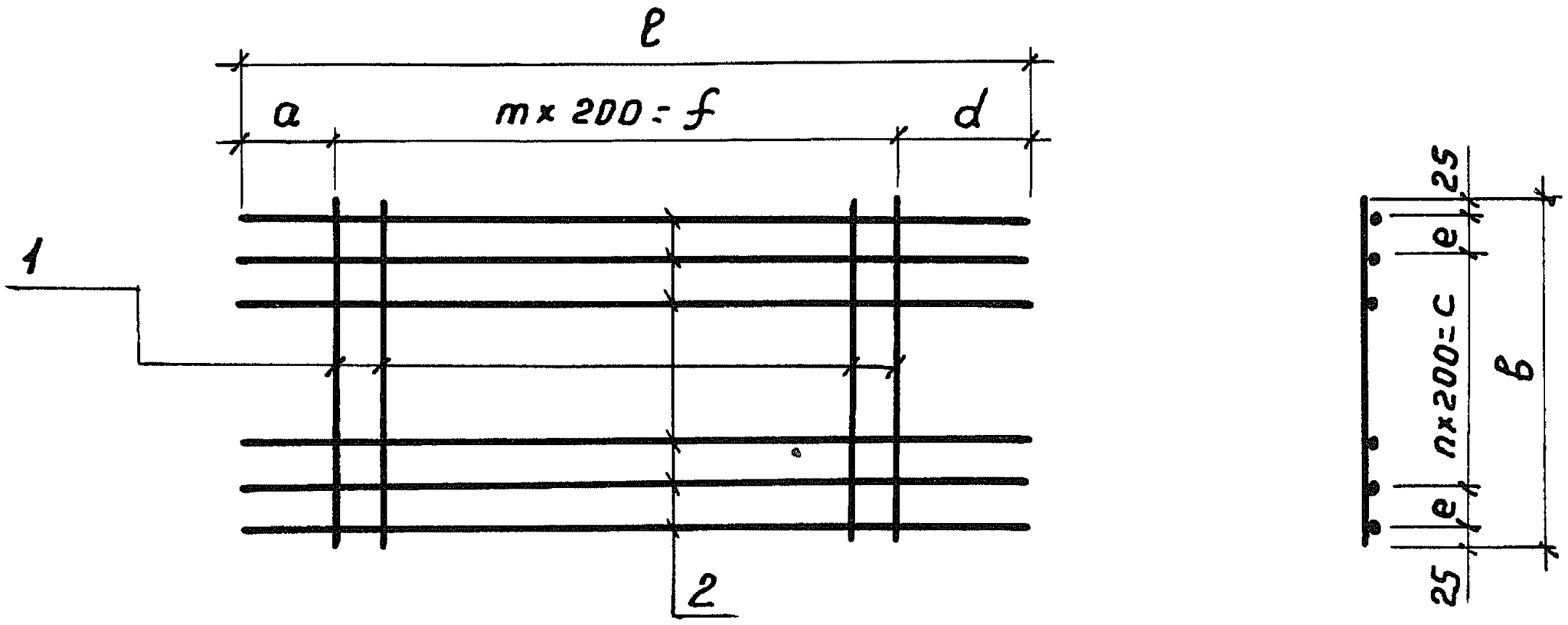

Сетки изготовлять при помощи контактной точечной электросварки в соответствии с требованиями ГОСТ 14098-68 и СН393-78

Обозначение	Марка	a, мм	d, мм	m, шт.	f, мм	ℓ, мм	e, мм	n, шт.	c, мм	в, мм	Масса, кг
3.503.1-57.2-19	С22	20	520	12	2400	2940	0	10	2000	2050	96,8
-01	С23	560	560	12	2400	3520	0	10	2000	2050	66,6
-02	С24	550	550	7	1400	2500	0	10	2000	2050	44.2
-03	С25	20	520	12	2400	2940	0	10	2000	2050	36.5
-04	С26	560	560	12	2400	3520	0	10	2000	2050	39.0
-05	С27	550	550	7	1400	2500	0	10	2000	2050	25,5
-06	С28	20	520	12	2400	2940	0	12	2400	2450	142,4
-07	С29	560	560	12	2400	3520	0	12	2400	2450	68.9
-08	С30	550	550	7	1400	2500	0	12	2400	2450	46,3
-09	С31	20	520	12	2400	2940	0	12	2400	2450	43,4
-10	С32	560	560	12	2400	3520	0	12	2400	2450	46.4
-11	С33	550	550	7	1400	2500	0	12	2400	2450	30,2

Инв.№ подл. | Подпись и дата | Взам.инв.№

Разраб.	Затока	
Пров.	Андрианова	
Гл.инж.пр.	Дашкевич	

3.503.1-57.2-19 СБ

Сетка арматурная (С22 ÷ С44)

Стадия	Масса	Масштаб
Р	см. табл.	
Лист 1	Листов 2	

ПРОМТРАНСНИИПРОЕКТ г. Москва

https://zavodjbi.com/

Обозначение	Марка	a, мм	d, мм	m, шт	f, мм	ℓ, мм	e, мм	n, шт.	c, мм	в, мм	Масса, кг
-12	С34	20	520	12	2400	2940	250	12	2400	2950	155,1
-13	С35	560	560	12	2400	3520	250	12	2400	2950	86.9
-14	С36	550	550	7	1400	2500	250	12	2400	2950	61,8
-15	С37	20	520	12	2400	2940	0	17	3400	3450	228,7
-16	С38	560	560	12	2400	3520	0	17	3400	3450	127.1
-17	С39	550	550	7	1400	2500	0	17	3400	3450	83.6
-18	С40	20	520	12	2400	2940	150	18	3600	3950	226.0
-19	С41	550	550	7	1400	2500	150	18	3600	3950	109.7
-20	С42	550	550	7	1400	2500	0	22	4400	4450	122,2
-21	С43	550	550	7	1400	2500	150	23	4600	4950	210,3
-22	С44	550	550	7	1400	2500	0	27	5400	5450	230,2

ЗАВОД ЖБИ

Инв.№ подл. | Подпись и дата | Взам. инв.№

https://zavodjbi.com/

Формат	Зона	Поз.	Обозначение	Наименование	Кол.	Примечание
				Документация		
11В			3.503.1-57.2-20 СБ	Сборочный чертеж		
				3.503.1-57.2-20		С 45
				Детали		
БЧ		1	3.503.1-57.2-20.1	ф12 А-II ГОСТ 5781-75, ℓ=3000	13	34.6 кг
БЧ		2	3.503.1-57.2-19-03.2	ф8 А-I ГОСТ 5781-75, ℓ=2940	15	17,4 кг
				3.503.1-57.2-20-01		С 46
				Детали		
БЧ		1	3.503.1-57.2-20.1	ф12 А-II ГОСТ 5781-75, ℓ=3000	13	34.6 кг
БЧ		2	3.503.1-57.2-19-04.1	ф8 А-I ГОСТ 5781-75, ℓ=3520	15	20.9 кг
				3.503.1-57.2-20-02		С 47
				Детали		
БЧ		1	3.503.1-57.2-20.1	ф12 А-II ГОСТ 5781-75; ℓ=3000	8	21.3 кг
БЧ		2	3.503.1-57.2-19-05.1	ф8 А-I ГОСТ 5781-75, ℓ=2500	15	14.8 кг
				3.503.1-57.2-20-03		С 48
				Детали		
БЧ		1	3.503.1-57.2-20-03.1	ф12 А-II ГОСТ 5781-75, ℓ=3500	13	40.4 кг
БЧ		2	3.503.1-57 2-19-03.2	ф8 А-I ГОСТ 5781-75, ℓ=2940	18	20,9 кг
				3.503.1-57.2-20-04		С 49
				Детали		
БЧ		1	3.503.1-57.2-20-03.1	ф12 А-II ГОСТ 5781-75, ℓ=3500	13	40.4 кг
БЧ		2	3.503.1-57.2-19-04.1	ф8 А-I ГОСТ 5781-75, ℓ=3520	18	25.0 кг
				3.503.1-57.2-20-05		С 50
				Детали		
БЧ		1	3.503.1-57.2-20-03.1	ф12 А-II ГОСТ 5781-75, ℓ=3500	8	24.9 кг

Взам. инв. № | Подпись и дата | Инв. № подл.

3.503.1-57.2-20

Разраб.	Затока		
Пров.	Андрианова		
Гл. инж. пр.	Дашкевич		

Сетка арматурная (С45÷С55)

Стадия	Лист	Листов
Р	1	2

ПРОМТРАНСНИИПРОЕКТ
г. Москва

https://zavodjbi.com/

https://zavodjbi.com/

Формат	Зона	Поз.	Обозначение	Наименование	Кол.	Примечание
БЧ		2	3.503.1-57.2-19-05.1	ф8А-I ГОСТ 5781-75, ℓ=2500	18	17,8 кг
				3.503.1-57.2-20-06		С 51
				Детали		
БЧ		1	3.503.1-57.2-20-06.1	ф12 А-II ГОСТ 5781-75, ℓ=3980	13	45,9 кг
БЧ		2	3.503.1-57.2-19-03.2	ф8А-I ГОСТ 5781-75, ℓ=2940	20	23,2 кг
				3.503.1-57.2-20-07		С 52
				Детали		
БЧ		1	3.503.1-57.2-20-06.1	ф12А-II ГОСТ 5781-75, ℓ=3980	8	28,3 кг
БЧ		2	3.503.1-57.2-19-05.1	ф8А-I ГОСТ 5781-75, ℓ=2500	20	19,8 кг
				3.503.1-57.2-20-08		С 53
				Детали		
БЧ		1	3.503.1-57.2-20-08.1	ф12А-II ГОСТ 5781-75, ℓ=4540	8	32,3 кг
БЧ		2	3.503.1-57.2-19-05.1	ф8А-I ГОСТ 5781-75, ℓ=2500	24	23,7 кг
				3.503.1-57.2-20-09		С 54
				Детали		
БЧ		1	3.503.1-57.2-20-09.1	ф12А-II ГОСТ 5781-75, ℓ=5040	8	35,8 кг
БЧ		2	3.503.1-57.2-19-05.1	ф8А-I ГОСТ 5781-75, ℓ=2500	26	25,7 кг
				3.503.1-57.2-20-10		С 55
				Детали		
БЧ		1	3.503.1-57.2-20-09.1	ф12А-II ГОСТ 5781-75, ℓ=5520	8	39,2 кг
БЧ		2	3.503.1-57.2-19-05.1	ф8А-I ГОСТ 5781-75, ℓ=2500	28	27,7 кг

Взам. инв. №

Подпись и дата

Инв. № подл.

https://zavodjbi.com/

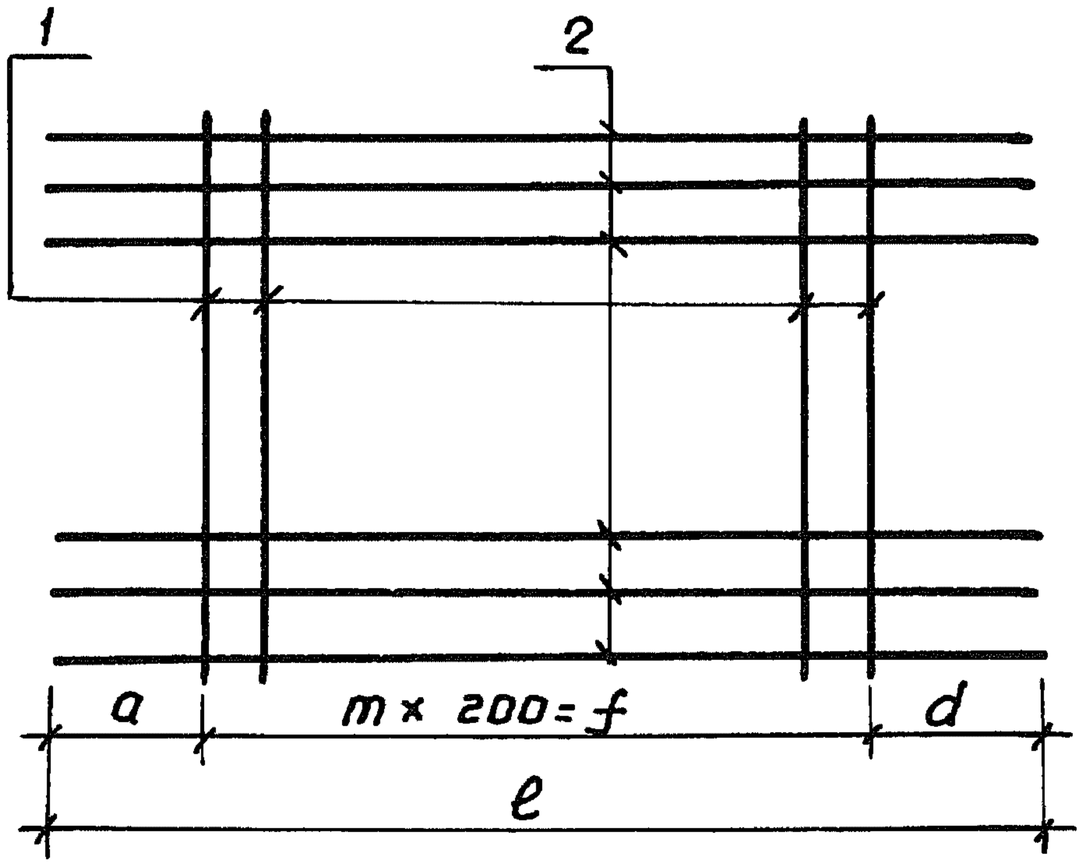

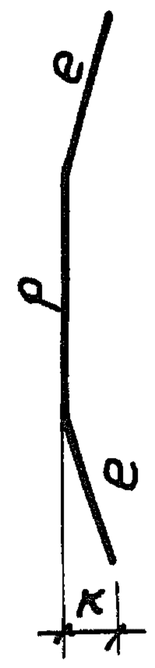

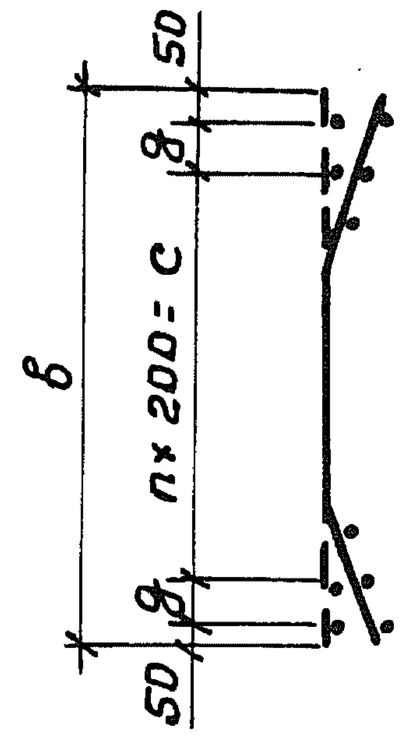

Сетки изготовлять при помощи контактной точечной электросварки в соответствии с требованиями ГОСТ 14098-68 и СН 393-78

Обозначение	Марка	a, мм	d, мм	m, шт.	f, мм	ℓ, мм	p, мм	e, мм	к, мм	g, мм	n, шт.	c, мм	в, мм	Масса, кг
3.503.1-57.2-20	С45	20	520	12	2400	2940	1700	650	190	250	12	2400	3000	52,0
-01	С46	560	560	12	2400	3520	1700	650	190	250	12	2400	3000	55,5
-02	С47	550	550	7	1400	2500	1700	650	190	250	12	2400	3000	36,1
-03	С48	20	520	12	2400	2940	1700	900	190	0	17	3400	3500	61.3
-04	С49	560	560	12	2400	3520	1700	900	190	0	17	3400	3500	65.4
-05	С50	550	550	7	1400	2500	1700	900	190	0	17	3400	3500	42,7
-06	С51	20	520	12	2400	2940	1700	1140	300	240	17	3400	3980	69,1
-07	С52	550	550	7	1400	2500	1700	1140	300	240	17	3400	3980	48,1
-08	С53	550	550	7	1400	2500	1700	1420	360	120	21	4200	4540	56,0
-09	С54	550	550	7	1400	2500	1700	1670	420	170	23	4600	5040	61,5
-10	С55	550	550	7	1400	2500	2260	1630	380	210	25	5000	5520	66,9

Взам. инв. №

Подпись и дата

Инв. № подл.

Разраб.	Затока	
Пров.	Андрианова	
Гл. инж. пр.	Дашкевич	

3.503.1-57. 2-20 СБ

Сетка арматурная (С45÷С55)

Стадия	Масса	Масштаб
Р	см. табл.	
Лист	Листов 1	

ПРОМТРАНСНИИПРОЕКТ
г. Москва

18587-02 51 Копировал

Формат А1Б

https://zavodjbi.com/

Формат	Зона	Поз.	Обозначение	Наименование	Кол.	Примечание
				Документация		
11В			3.503.1-57.2-21 СБ	Сборочный чертеж		
				3.503.1-57.2-21		С56
				Детали		
БЧ		1	3.503.1-57.2-21.1	ф18 А-II ГОСТ 5781-75, ℓ=2460	13	63,9кг
БЧ		2	3.503.1-57.2-19-01.1	ф12 А-II ГОСТ 5781-75, ℓ=3520	8	25,0кг
				3.503.1-57.2-21-01		С57
				Детали		
БЧ		1	3.503.1-57.2-21-01.1	ф18А-II ГОСТ 5781-75, ℓ=2710	13	70.4 кг
БЧ		2	3.503.1-57.2-19.2	ф18А-II ГОСТ 5781-75, ℓ=2940	10	58.7кг
				3.503.1-57.2-21-02		С58
				Детали		
БЧ		1	3.503.1-57.2-21-01.1	ф18А-II ГОСТ 5781-75, ℓ=2710	13	70,4кг
БЧ		2	3.503.1-57.2-19.2	ф18А-II ГОСТ 5781-75, ℓ=2940	10	58,7кг
				3.503.1-57.2-21-03		С59
				Детали		
БЧ		1	3.503.1-57.2-21-01.1	ф18А-II ГОСТ 5781-75, ℓ=2710	13	70,4кг
БЧ		2	3.503.1-57.2-19-01.1	ф12А-II ГОСТ 5781-75, ℓ=3520	10	31,3кг
				3.503.1-57.2-21-04		С60
				Детали		
БЧ		1	3.503.1-57.2-21-04.1	ф25А-II ГОСТ 5781-75, ℓ=2960	13	148.3 кг
БЧ		2	3.503.1-57 2-21-04.2	ф20 А-II ГОСТ 5781-75, ℓ=2940	11	79,8 кг
				3.503.1-57.2-21-05		С61
				Детали		
БЧ		1	3.503.1-57.2-21-04.1	ф25А-II ГОСТ 5781-75, ℓ=2960	13	148.3 кг

Взам. инв. №

Подпись и дата

Инв. № подл.

3.503.1-57.2-21

Разраб.	Затока	
Пров.	Андрианова	
Гл.инж.пр.	Дашкевич	

Сетка арматурная (С56 ÷ С65)

Стадия	Лист	Листов
Р	1	2

ПРОМТРАНСНИИПРОЕКТ
г. Москва

18587-02 52 Копировал Дед

Формат 11В

https://zavodjbi.com/

Формат	Зона	Поз.	Обозначение	Наименование	Кол.	Примечание
БЧ		2	3.503.1-57.2-21-04.2	ф20А-II ГОСТ 5781-75, ℓ=2940	11	79,8 кг
				3.503.1-57.2-21-06		С 62
				Детали		
БЧ		1	3.503.1-57.2-21-04.1	ф25А-II ГОСТ 5781-75, ℓ=2960	13	148,3 кг
БЧ		2	3.503.1-57.2-19-01.1	ф12А-II ГОСТ 5781-75, ℓ=3520	11	34,4 кг
				3.503.1-57.2-21-07		С 63
				Детали		
БЧ		1	3.503.1-57.2-21-07.1	ф25А-II ГОСТ 5781-75, ℓ=3260	13	163,3 кг
БЧ		2	3.503.1-57.2-21-04.2	ф20А-II ГОСТ 5781-75, ℓ=2940	12	87.0 кг
				3.503.1-57.2-21-08		С 64
				Детали		
БЧ		1	3.503.1-57.2-21-07.1	ф25А-II ГОСТ 5781-75, ℓ=3260	13	163.3 кг
БЧ		2	3.503.1-57.2-21-04.2	ф20А-II ГОСТ 5781-75, ℓ=2940	12	87.0 кг
				3.503.1-57.2-21-09		С 65
				Детали		
БЧ		1	3.503.1-57.2-21-07.1	ф25А-II ГОСТ 5781-75, ℓ=3260	13	163.3 кг
БЧ		2	3.503.1-57.2-19-01.1	ф12А-II ГОСТ 5781-75, ℓ=3520	12	37.5кг

Взам. инв. №

Подпись и дата

Инв. № подл.

https://zavodjbi.com/

3.503.1-57.2-21-01 изображено 3.503.1-57.2-21-02 зеркальное отражение
3.503.1-57.2-21-04 изображено 3.503.1-57.2-21-05 зеркальное отражение
3.503.1-57.2-21-07 изображено 3.503.1-57.2-21-08 зеркальное отражение

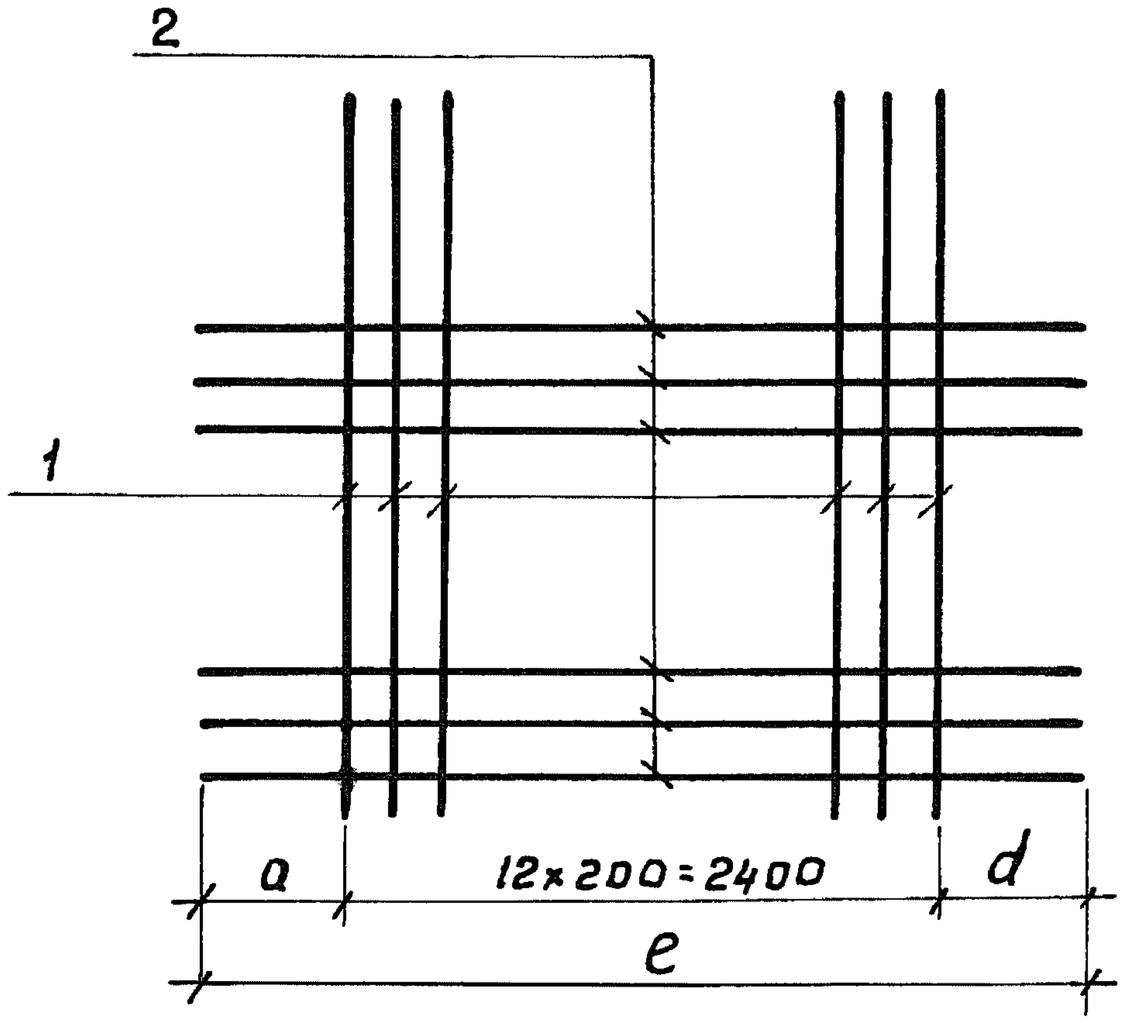

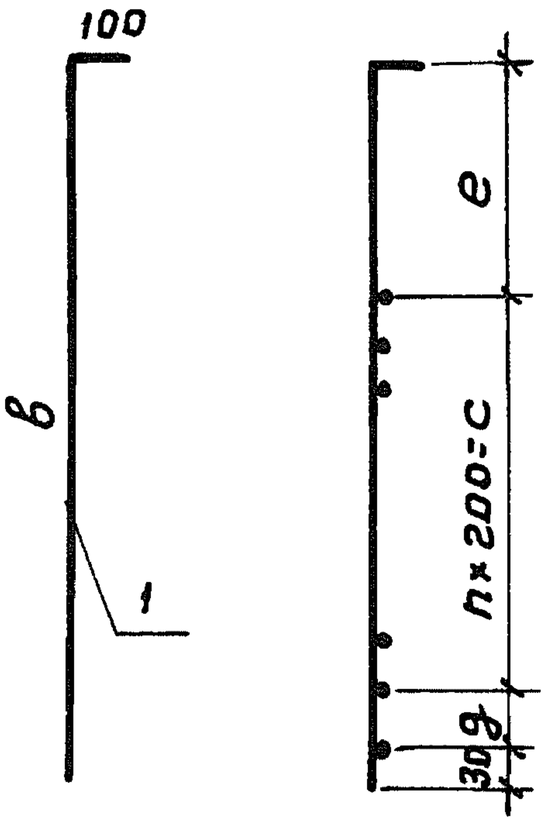

Сетки изготовлять при помощи контактной точечной электросварки в соответствии с требованиями ГОСТ 14098-68 и СН 393-78

Обозначение	Марка	a, мм	d, мм	e, мм	в, мм	e, мм	g, мм	n, шт.	c, мм	Масса, кг
3.503.1-57.2-21	С56	560	560	3520	2360	880	250	6	1200	88,9
-01	С57	20	520	2940	2610	850	130	8	1600	129,1
-02	С58	20	520	2940	2610	850	130	8	1600	129.1
-03	С59	550	570	3520	2610	850	130	8	1600	101,7
-04	С60	20	520	2940	2860	850	180	9	1800	228.1
-05	С61	20	520	2940	2860	850	180	9	1800	228.1
-06	С62	550	570	3520	2860	850	180	9	1800	182,7
-07	С63	20	520	2940	3160	950	180	10	2000	250,3
-08	С64	20	520	2940	3160	950	180	10	2000	250.3
-09	С65	550	570	3520	3160	950	180	10	2000	200,8

Взам. инв. №
Подпись и дата
Инв. № подл.

Разраб.	Затока	
Пров.	Андрианова	
Гл. инж. пр.	Дашкевич	

3.503.1-57.2-21СБ

Сетка арматурная (С56 ÷ С65)

Стадия	Масса	Масштаб
Р	см. табл.	
Лист 1	Листов 1	

ПРОМТРАНСНИИПРОЕКТ
г. Москва

Формат	Зона	Поз.	Обозначение	Наименование	Кол.	Примечание
				Документация		
11В			3.503.1-57.2-22 СБ	Сборочный чертеж		
				3.503.1-57.2-22		С66
				Детали		
БЧ		1	3.503.1-57.2-22.1	ф12 А-II ГОСТ 5781-75; ℓ=2470	13	28,5кг
БЧ		2	3.503.1-57.2-19-04.1	ф8 А-I ГОСТ 5781-75, ℓ=3520	8	11.1кг
				3.503.1-57.2-22-01		С67
				Детали		
БЧ		1	3.503.1-57.2-22-01.1	ф 12 А-II ГОСТ 5781-75, ℓ=2750	13	31.7 кг
БЧ		2	3.503.1-57.2-19-03.2	ф 8 А-I ГОСТ 5781-75, ℓ=2940	10	11.6 кг
				3.503.1-57.2-22-02		С68
				Детали		
БЧ		1	3.503.1-57.2-22-01.1	ф12 А-II ГОСТ5781-75, ℓ=2750	13	31.7кг
БЧ		2	3.503.1-57.2-19-03.2	ф 8 А-I ГОСТ 5781-75, ℓ=2940	10	11.6кг
				3.503.1-57.2-22-03		С69
				Детали		
БЧ		1	3.503.1-57.2-22-01.1	ф12 А-II ГОСТ5781-75, ℓ=2750	13	31,7 кг
БЧ		2	3.503.1-57.2-19-04.1	ф8 А-I ГОСТ 5781-75, ℓ=3520	10	13.9кг
				3.503.1-57.2-22-04		С70
				Детали		
БЧ		1	3.503.1-57.2-22-04.1	ф12 А-II ГОСТ5781-75, ℓ=3000	13	34,6 кг
БЧ		2	3.503.1-57.2-19-03.2	ф8 А-I ГОСТ 5781-75, ℓ=2940	11	12,8 кг
				Детали		
БЧ		1	3.503.1-57.2-22-04.1	ф12 А-II ГОСТ 5781-75, ℓ=3000	13	34,6 кг
БЧ		2	3.503.1-57.2-19-03.2	ф8 А-I ГОСТ 5781-75, ℓ=2940	11	12,8 кг

Взам. инв.№ | Подпись и дата | Инв.№ подл.

3.503.1-57 2-22

Разраб.	Затока		Сетка арматурная (С66÷С75)
Пров.	Андрианова		
Гл.инж.пр.	Дашкевич		

Стадия	Лист	Листов
Р	1	2

ПРОМТРАНСНИИПРОЕКТ г. Москва

18587-02 55 Копировал

Формат 11В

https://zavodjbi.com/

Формат	Зона	Поз.	Обозначение	Наименование	Кол.	Примечание
				3.503.1-57.2-22-06		С72
				Детали		
Б4		1	3.503.1-57.2-22-04.1	ф12 А-II ГОСТ 5781-75, ℓ=3000	13	34,6 кг
Б4		2	3.503.1-57.2-19-04.1	ф8 А-I ГОСТ 5781-75, ℓ=3520	11	15,3 кг
				3.503.1-57.2-22-07		С73
				Детали		
Б4		1	3.503.1-57.2-22-07.1	ф12 А-II ГОСТ 5781-75, ℓ=3290	13	38.0 кг
Б4		2	3.503.1-57.2-19-03.2	ф8 А-I ГОСТ 5781-75, ℓ=2940	12	13.9 кг
				3.503.1-57.2-22-08		С74
				Детали		
Б4		1	3.503.1-57.2-22-07.1	ф12 А-II ГОСТ 5781-75, ℓ=3290	13	38.0 кг
Б4		2	3.503.1-57.2-19-03.2	ф8 А-I ГОСТ 5781-75, ℓ=2940	12	13.9 кг
				3.503.1-57.2-22-09		С75
				Детали		
Б4		1	3.503.1-57.2-22-07.1	ф12 А-II ГОСТ 5781-75, ℓ=3290	13	38.0 кг
Б4		2	3.503.1-57.2-19-04.1	ф8 А-I ГОСТ 5781-75, ℓ=3520	12	16.7 кг

Инв. № подл. | Подпись и дата | Взам. инв. №

https://zavodjbi.com/

https://zavodjbi.com/

3.503.1-57.2-22-01 изображено
3.503.1-57.2-22-04 изображено
3.503.1-57.2-22-07 изображено

3.503.1-57.2-22-02 зеркальное отражение
3.503.1-57.2-22-05 зеркальное отражение
3.503.1-57.2-22-08 зеркальное отражение

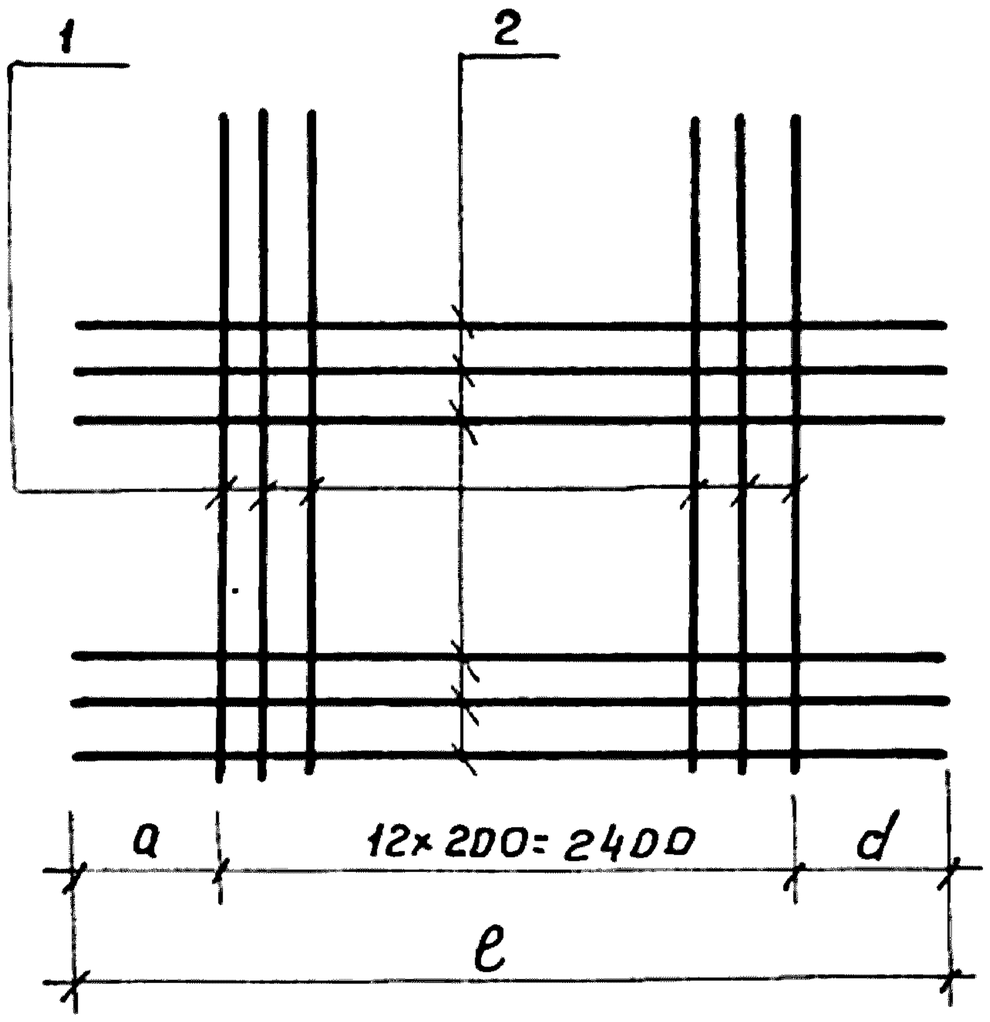

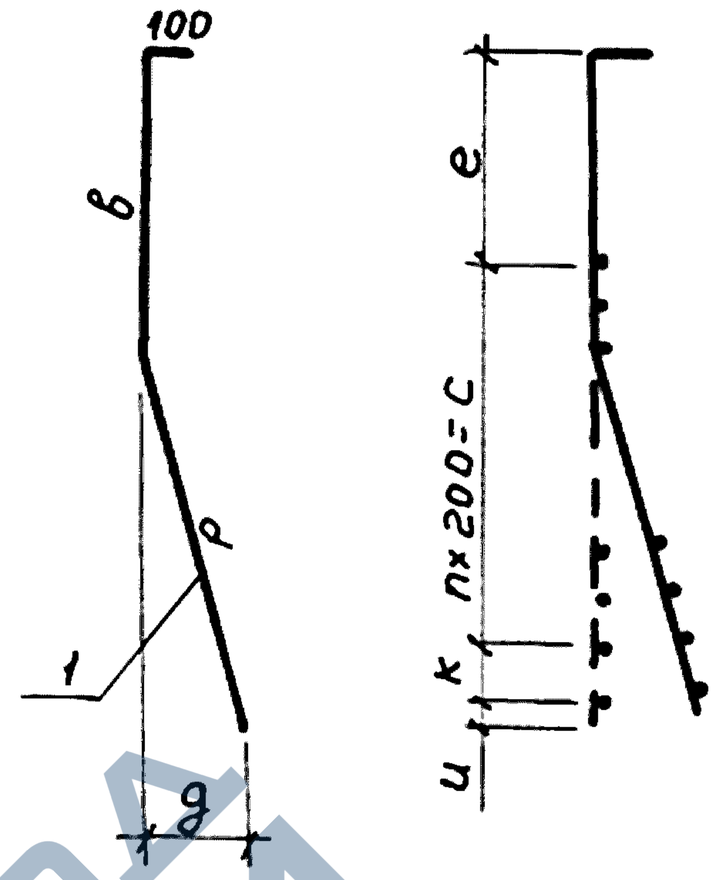

Сетки изготовлять при помощи контактной точечной электросварки в соответствии с требованиями ГОСТ 14098-68 и СН 393-78

Обозначение	Марка	a, мм	d, мм	e, мм	в, мм	р, мм	g, мм	e, мм	к, мм	u, мм	n, шт.	c, мм	Масса, кг
3.503.1-97.2-22	С66	560	560	3520	1230	1140	300	880	0	90	7	1400	39,6
-01	С67	20	520	2940	1230	1420	360	880	150	20	8	1600	43,3
-02	С68	20	520	2940	1230	1420	360	880	150	20	8	1600	43.3
-03	С69	550	570	3520	1230	1420	360	880	150	20	8	1600	45.6
-04	С70	20	520	2940	1230	1670	420	880	0	20	10	2000	47.4
-05	С71	20	520	2940	1230	1670	420	880	0	20	10	2000	47.4
-06	С72	550	570	3520	1230	1670	420	880	0	20	10	2000	49,9
-07	С73	20	520	2940	1560	1630	380	980	150	60	10	2000	51,9
-08	С74	20	520	2940	1560	1630	380	980	150	60	10	2000	51.9
-09	С75	550	570	3520	1560	1630	380	980	150	60	10	2000	54.7

Взам. инв. №
Подпись и дата
Инв. № подл.

Разраб.	Затока	
Пров.	Андрианова	
Гл.инж.пр.	Дашкевич	

3.503.1-57.2-22 СБ

Сетка арматурная (С66÷С75)

Стадия	Масса	Масштаб
Р	см. табл.	
Лист 1	Листов 1	

ПРОМТРАНСНИЙПРОЕКТ
г. Москва

18587-02 57 Копировал

Формат А4

https://zavodjbi.com/

https://zavodjbi.com/

Формат	Зона	Поз.	Обозначение	Наименование	Кол.	Примечание
				Документация		
НВ			3.503.1-57.2-23 СБ	Сборочный чертеж		
				3.503.1-57.2-23		С76
				Детали		
БЧ		1	3.503.1-57.2-23.1	ф12 А-III ГОСТ 5781-75, ℓ=1470	11	14,3 кг
БЧ		2	3.503.1-57.2-23.2	ф12 А-III ГОСТ 5781-75, ℓ=1300	10	11.5 кг
БЧ		3	3.503.1-57.2-23.3	ф12 А-III ГОСТ 5781-75, ℓ=5520	5	24.5 кг
				3.503.1-57.2-23-01		С77
				Детали		
БЧ		1	3.503.1-57.2-23.1	ф12 А-III ГОСТ 5781-75, ℓ=1470	11	14,3 кг
БЧ		2	3.503.1-57.2-23.2	ф12 А-III ГОСТ 5781-75, ℓ=1300	10	11.5 кг
БЧ		3	3.503.1-57.2-23.3	ф12 А-III ГОСТ 5781-75; ℓ=5520	5	24.5 кг
				3.503.1-57.2-23-02		С78
				Детали		
БЧ		1	3.503.1-57.2-23-02.1	ф12А-III ГОСТ 5781-75, ℓ=1830	11	17.9 кг
БЧ		2	3.503.1-57.2-23-02.2	ф12А-III ГОСТ 5781-75, ℓ=1660	10	14.7 кг
БЧ		3	3.503.1-57.2-23.3	ф12 А-III ГОСТ 5781-75, ℓ=5520	7	34.3 кг
				3.503.1-57.2-23-03		С79
				Детали		
БЧ		1	3.503.1-57.2-23-02.1	ф12 А-III ГОСТ 5781-75, ℓ=1830	11	17.9 кг
БЧ		2	3.503.1-57.2-23-02.2	ф12А-III ГОСТ 5781-75, ℓ=1660	10	14.7 кг
БЧ		3	3.503.1-57.2-23.3	ф12 А-III ГОСТ 5781-75, ℓ=5520	7	34.3 кг

Взам. инв. №

Подпись и дата

Инв. № подл.

3.503.1-57.2-23

Разраб.	Затока		
Пров.	Орлова		
Гл. инж. пр.	Дашкевич		

Сетка арматурная (С76 ÷ С81)

Стадия	Лист	Листов
Р	1	2

ПРОМТРАНСНИИПРОЕКТ г. Москва

https://zavodjbi.com/

https://zavodjbi.com/

Формат	Зона	Поз.	Обозначение	Наименование	Кол.	Примечание
				3.503.1-57. 2-23-04		С80
				Детали		
БЧ		1	3.503.1-57.2-23-04.1	Ф12 А-III ГОСТ 5781-75, ℓ=2470	11	24.1 кг
БЧ		2	3.503.1-57. 2-23-04.2	Ф12 А-III ГОСТ 5781-75, ℓ=2300	10	20.4 кг
БЧ		3	3.503.1-57. 2-23.3	Ф12 А-III ГОСТ 5781-75, ℓ=5520	9	44.1 кг
				3.503.1-57. 2-23-05		С81
				Детали		
БЧ		1	3.503.1-57.2-23-04.1	Ф12А-III ГОСТ 5781-75; ℓ=2470	11	24.1 кг
БЧ		2	3.503.1-57. 2-23-04.2	Ф12А-III ГОСТ 5781-75, ℓ=2300	10	20.4 кг
БЧ		3	3.503.1-57. 2-23.3	Ф12А-III ГОСТ 5781-75, ℓ=5520	9	44.1 кг

Инв.№ подл. | Подпись и дата | Взам. инв.№

https://zavodjbi.com/

https://zavodjbi.com/

3.503.1-57. 2-23 — изображено
3.503.1-57. 2-23-01 — зеркальное отражение
3.503.1-57. 2-23-02 — изображено
3.503.1-57. 2-23-03 — зеркальное отражение
3.503.1-57. 2-23-04 — изображено
3.503.1-57. 2-23-05 — зеркальное отражение

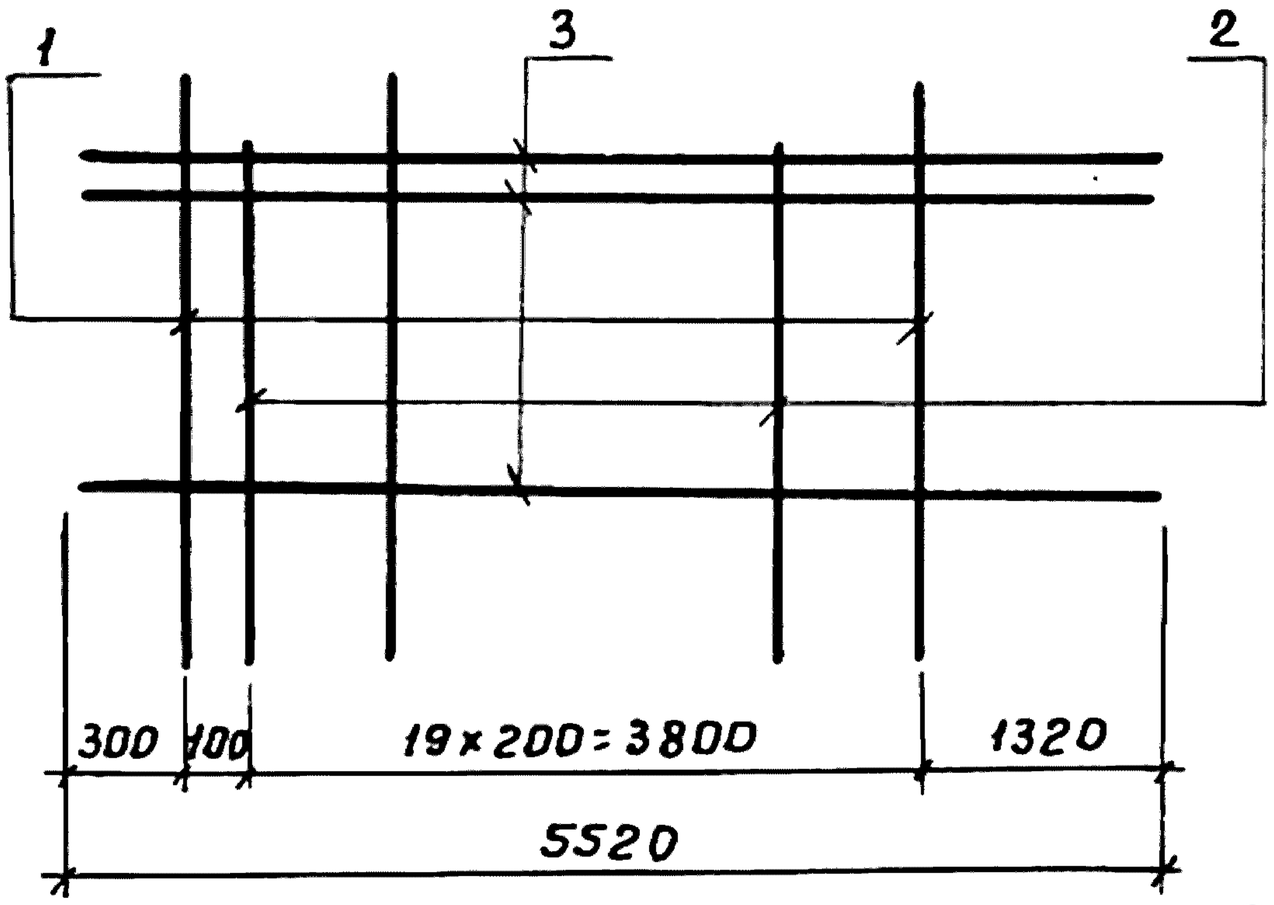

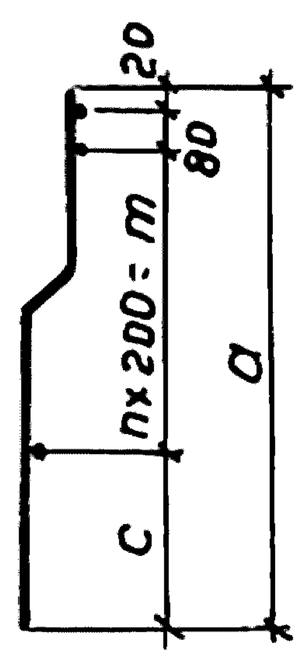

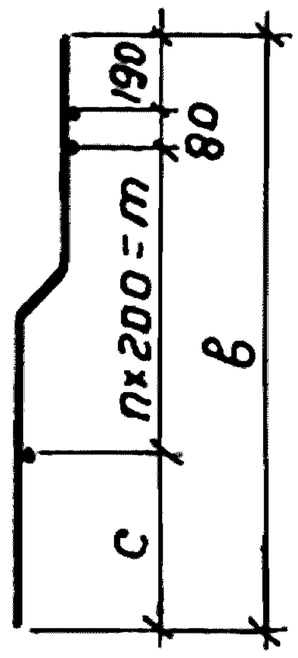

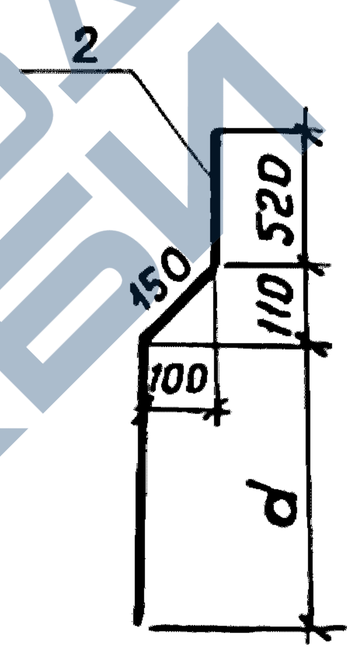

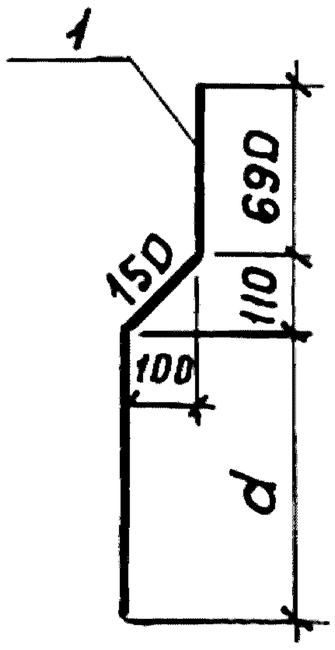

Сетки изготовлять при помощи контактной точечной электросварки в соответствии с требованиями ГОСТ 14098-68 и СН 393-78

Обозначение	Марка	a, мм	b, мм	c, мм	d, мм	n, шт.	m, мм	Масса, кг
3.503.1-57. 2-23	С76	1260	1430	560	630	3	600	50,3
-01	С77	1260	1430	560	630	3	600	50.3
-02	С78	1620	1790	520	990	5	1000	66,9
-03	С79	1620	1790	520	990	5	1000	66.9
-04	С80	2260	2430	760	1630	7	1400	88.6
-05	С81	2260	2430	760	1630	7	1400	88.6

Взам. инв. №
Подпись и дата
Инв. № подл.

3.503.1-57. 2-23 СБ

Разраб. Затока
Пров. Орлова
Гл. инж. пр. Дашкевич

Сетка арматурная (С76 ÷ С81)

Стадия	Масса	Масштаб
Р	см. табл.	
Лист	Листов 1	

ПРОМТРАНСНИИПРОЕКТ г. Москва

https://zavodjbi.com/

Формат	Зона	Поз.	Обозначение	Наименование	Кол.	Примечание
				Документация		
11В			3.503.1-57.2-24 СБ	Сборочный чертеж		
				3.503.1-57.2-24		С 82
				Детали		
БЧ		1	3.503.1-57.2-24.1	ф14 А-III ГОСТ 5781-75, ℓ=1430	11	19,0 кг
БЧ		2	3.503.1-57.2-24.2	ф14 А-III ГОСТ 5781-75, ℓ=1260	10	15,2 кг
БЧ		3	3.503.1-57.2-23.3	ф12 А-III ГОСТ 5781-75, ℓ=5520	5	24,5 кг
				3.503.1-57.2-24-01		С 83
				Детали		
БЧ		1	3.503.1-57.2-24.1	ф14 А-III ГОСТ 5781-75, ℓ=1430	11	19,0 кг
БЧ		2	3.503.1-57.2-24.2	ф14 А-III ГОСТ 5781-75, ℓ=1260	10	15,2 кг
БЧ		3	3.503.1-57.2-23.3	ф12 А-III ГОСТ 5781-75, ℓ=5520	5	24,5 кг
				3.503.1-57.2-24-02		С 84
				Детали		
БЧ		1	3.503.1-57.2-24-02.1	ф16 А-III ГОСТ 5781-75, ℓ=1790	11	31,1 кг
БЧ		2	3.503.1-57.2-24-02.2	ф16 А-III ГОСТ 5781-75, ℓ=1620	10	25,6 кг
БЧ		3	3.503.1-57.2-23.3	ф12 А-III ГОСТ 5781-75, ℓ=5520	7	34,3 кг
				3.503.1-57.2-24-03		С 85
				Детали		
БЧ		1	3.503.1-57.2-24-02.1	ф16 А-III ГОСТ 5781-75, ℓ=1790	11	31,1 кг
БЧ		2	3.503.1-57.2-24-02.2	ф16 А-III ГОСТ 5781-75, ℓ=1620	10	25,6 кг
БЧ		3	3.503.1-57.2-23.3	ф12 А-III ГОСТ 5781-75, ℓ=5520	7	34,3 кг

Взам. инв. № | Подпись и дата | Инв. № подл.

3.503.1-57.2-24

Разраб.	Затока		Сетка арматурная (С82 ÷ С87)
Пров.	Орлова		
Гл.инж.пр.	Дашкевич		

Стадия	Лист	Листов
Р	1	2

ПРОМТРАНСНИИПРОЕКТ
г. Москва

https://zavodjbi.com/

Формат	Зона	Поз.	Обозначения	Наименование	Кол.	Примечание
				3.503.1-57.2-24-04		С86
				Детали		
БЧ		1	3.503.1-57.2-24-04.1	ф20 А-III ГОСТ 5781-75, ℓ=2430	11	65,9 кг
БЧ		2	3.503.1-57.2-24-04.2	ф20 А-III ГОСТ 5781-75, ℓ=2260	10	55,7 кг
БЧ		3	3.503.1-57.2-23.3	ф12 А-III ГОСТ 5781-75, ℓ=5520	9	44,1 кг
				3.503.1-57.2-24-05		С87
				Детали		
БЧ		1	3.503.1-57.2-24-04.1	ф20 А-III ГОСТ 5781-75, ℓ=2430	11	65,9кг
БЧ		2	3.503.1-57.2-24-04.2	ф20 А-III ГОСТ 5781-75, ℓ=2260	10	55,7 кг
БЧ		3	3.503.1-57.2-23.3	ф12 А-III ГОСТ 5781-75, ℓ=5520	9	44,1кг

Инв.№ подл. | Подпись и дата | Взам.инв.№

https://zavodjbi.com/

3.503.1-57.2-24 - изображено
3.503.1-57.2-24-01 - зеркальное отражение
3.503.1-57.2-24-02 - изображено
3.503.1-57.2-24-03 - зеркальное отражение
3.503.1-57.2-24-04 - изображено
3.503.1-57.2-24-05 - зеркальное отражение

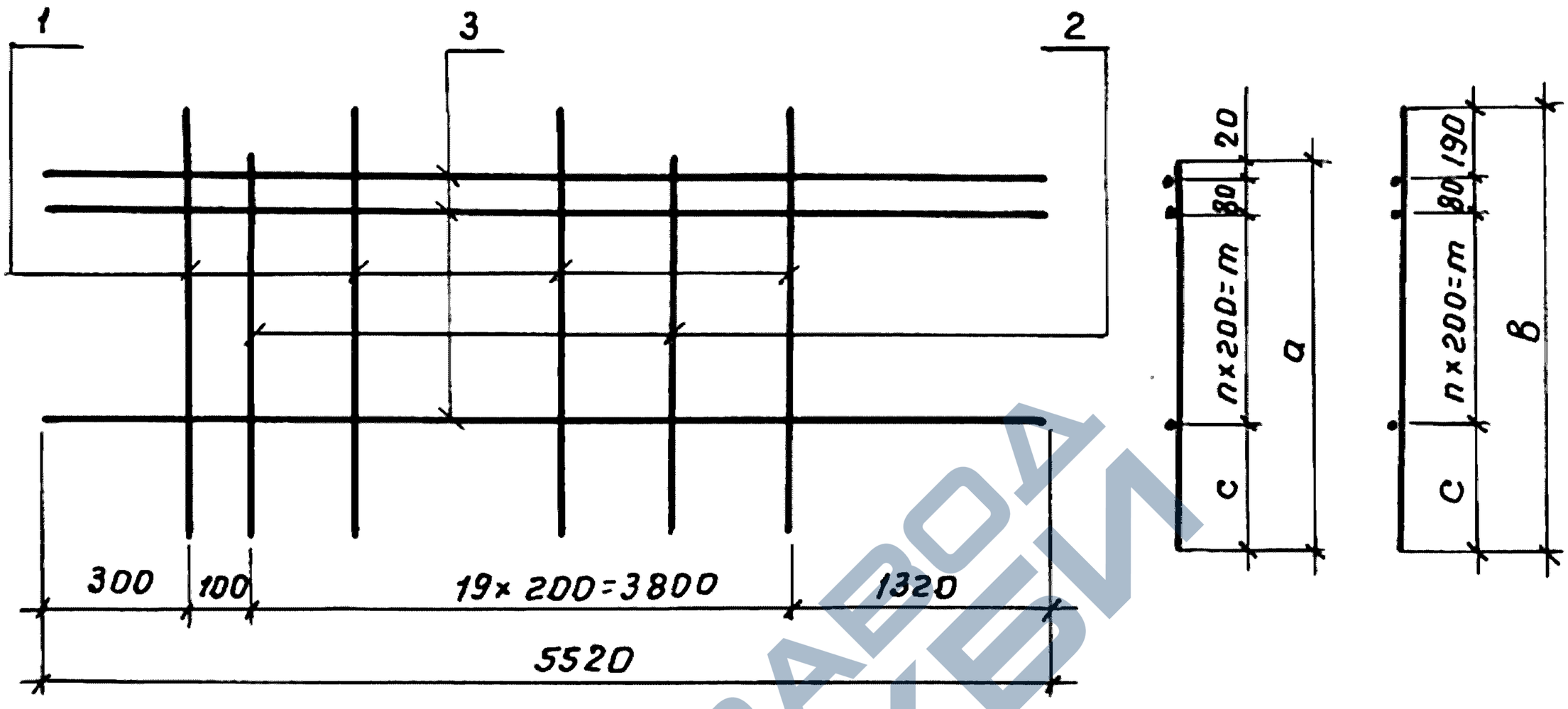

Сетки изготовлять при помощи контактной точечной электросварки в соответствии с требованиями ГОСТ 14098-68 и СН 393-78

Обозначение	Марка	a, мм	в, мм	c, мм	n, шт.	m, мм	Масса, кг
3.503.1-57.2-24	С 82	1260	1430	560	3	600	58.7
-01	С 83	1260	1430	560	3	600	58.7
-02	С 84	1620	1790	520	5	1000	91.0
-03	С 85	1620	1790	520	5	1000	91.0
-04	С 86	2260	2430	760	7	1400	165.7
-05	С 87	2260	2430	760	7	1400	165.7

Взам. инв. №
Подпись и дата
Инв. № подл.

Разраб.	Затока	
Пров.	Орлова	
Гл. инж. пр.	Дашкевич	

3.503.1-57.2-24 СБ

Сетка арматурная (С82 ÷ С87)

Стадия	Масса	Масштаб
Р	см. табл.	
Лист	Листов 1	

ПРОМТРАНСНИИПРОЕКТ
г. Москва

https://zavodjbi.com/

3.503.1-57. 2-25 – изображено
3.503.1-57. 2-25-01 – зеркальное отражение

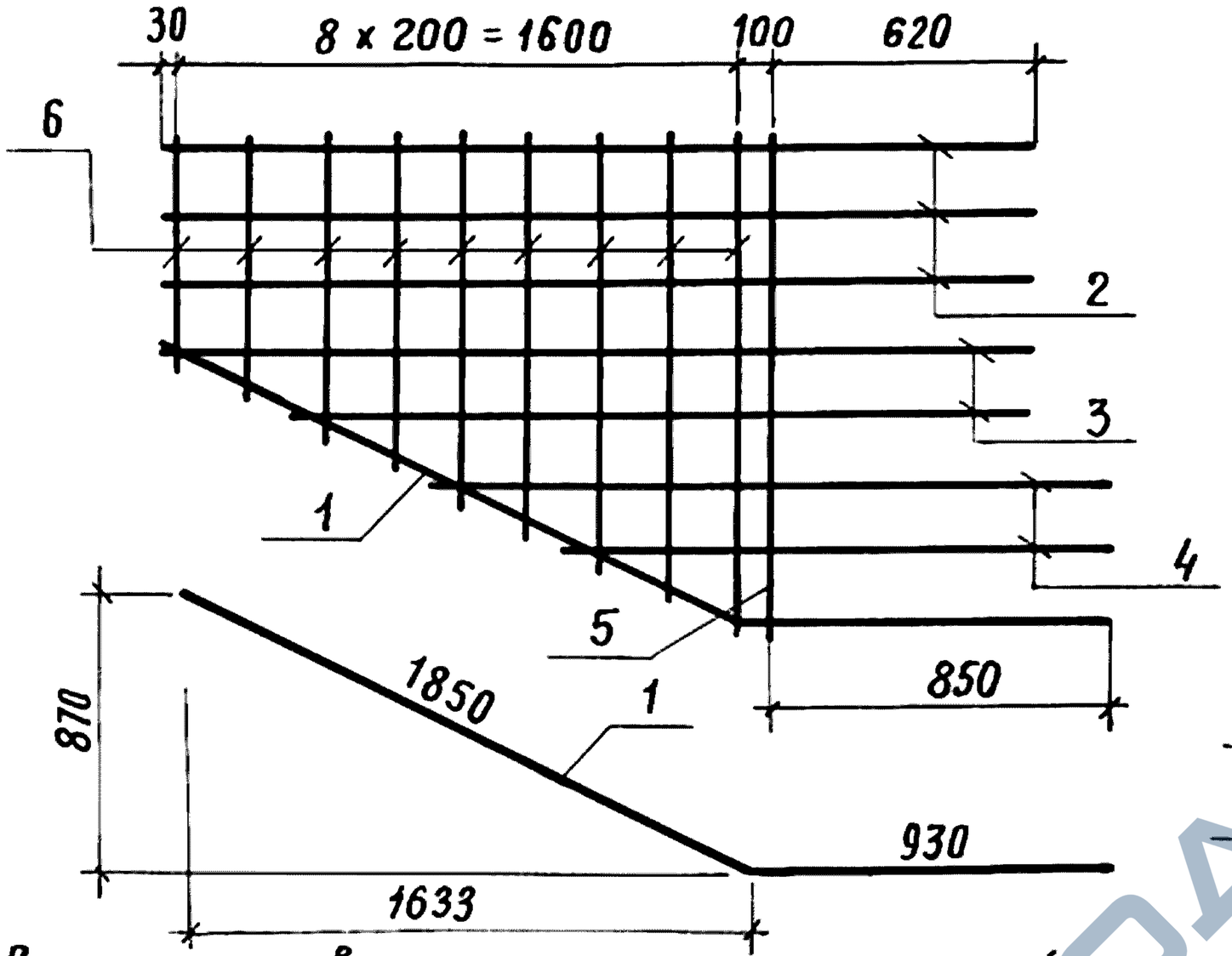

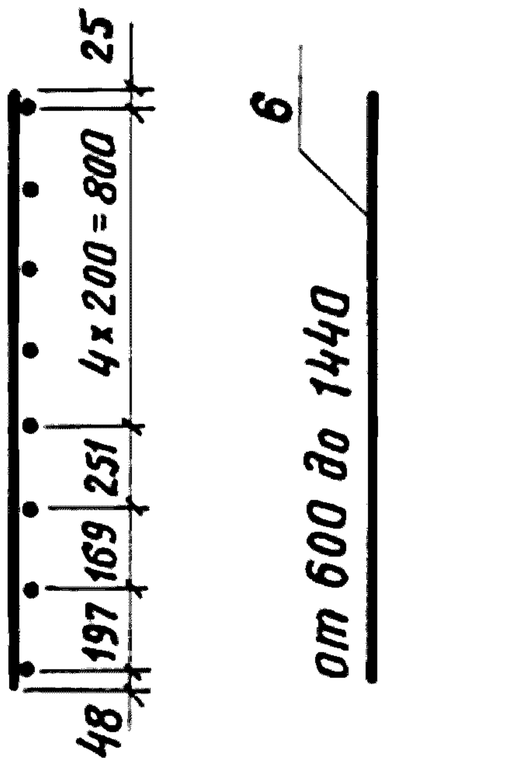

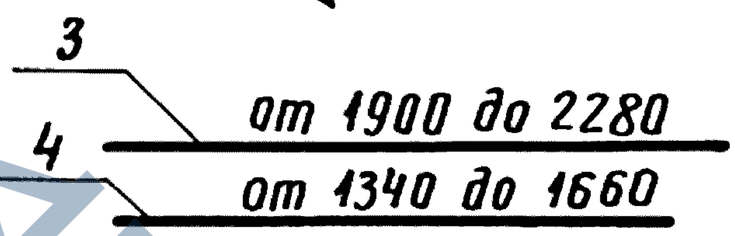

Сетки изготовлять при помощи контактной точечной электросварки в соответствии с требованиями ГОСТ 14098-68 и СН 393-78

Формат	Зона	Поз.	Обозначение	Наименование	Кол.	Примечание
				3.503.1-57. 2-25		С88
				Детали		
БЧ		1	3.503.1-57. 2-25.1	ф10А-III ГОСТ 5781-75, ℓ = 2780	1	1,7 кг
БЧ		2	3.503.1-57. 2-25.2	ф10А-III ГОСТ 5781-75, ℓ = 2350	3	4,3 кг
БЧ		3	3.503.1-57. 2-25.3	ф10А-III ГОСТ 5781-75, $\ell_{ср}$ = 2090	2	2,6 кг
БЧ		4	3.503.1-57. 2-25.4	ф10А-III ГОСТ 5781-75, $\ell_{ср}$ = 1500	2	1,8 кг
БЧ		5	3.503.1-57. 2-25.5	ф10А-III ГОСТ 5781-75, ℓ = 1490	1	0,9 кг
БЧ		6	3.503.1-57. 2-25.6	ф10А-III ГОСТ 5781-75, $\ell_{ср}$ = 1020	9	5,7 кг
				3.503.1-57. 2-25-01		С89
				Детали		
БЧ		1	3.503.1-57. 2-25.1	ф10А-III ГОСТ 5781-75, ℓ = 2780	1	1,7 кг
			Остальное см.	3.503.1-57. 2-25		

Взам. инв. №

Подпись и дата

Инв. № подл.

Разраб.	Хромова	
Пров.	Бойцова	
Гл. инж. пр.	Дашкевич	

3.503.1-57. 2-25

Сетка арматурная (С88 и С89)

Стадия	Масса	Масштаб
Р	17,0	
Лист	Листов 1	

ПРОМТРАНСНИИПРОЕКТ
г. Москва

18587-02 64 Копировал: Формат 11В

https://zavodjbi.com/

https://zavodjbi.com/

3.503.1-57.2-26 – изображено
3.503.1-57.2-26-01 – зеркальное отражение

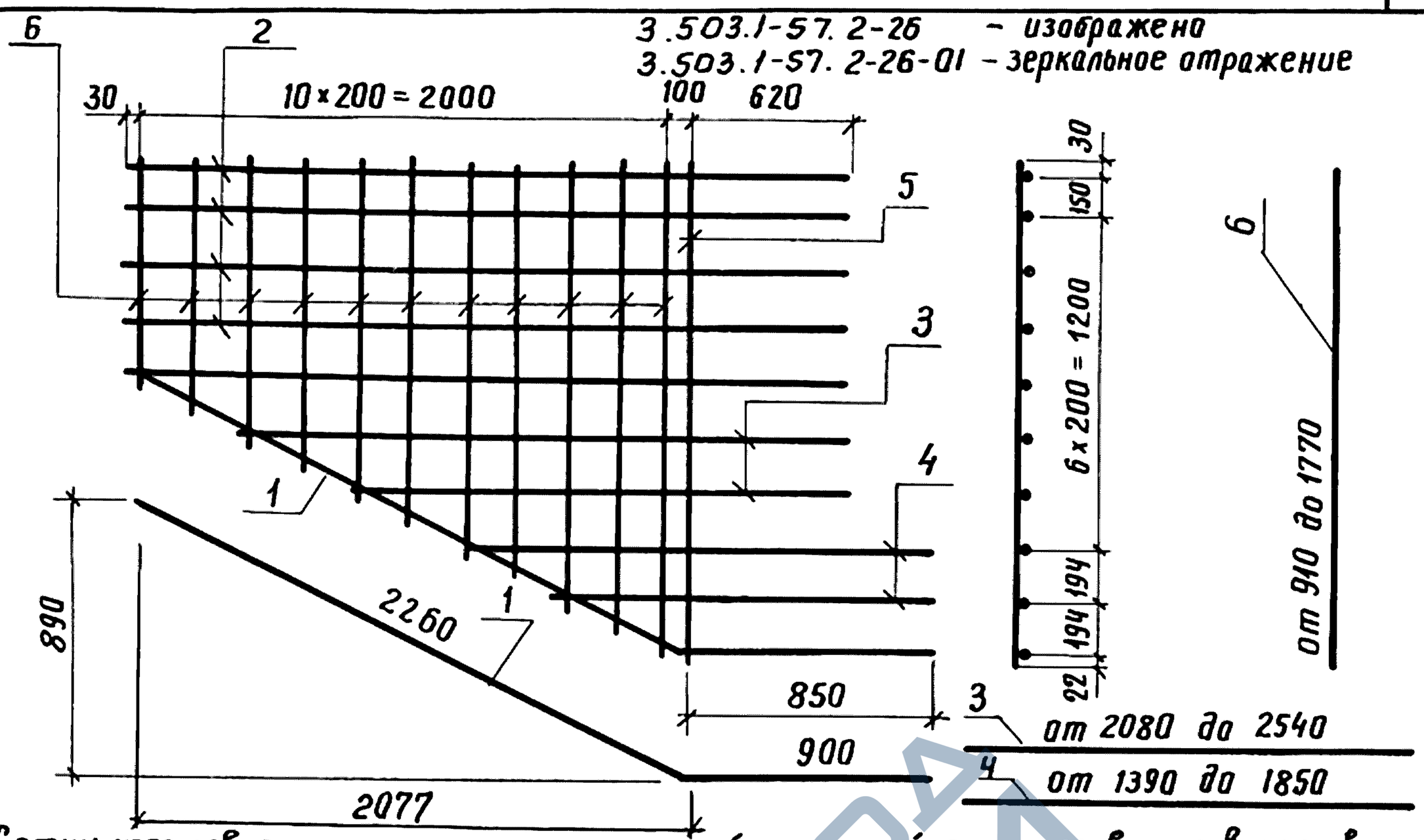

Сетки изготовлять при помощи контактной точечной электросварки в соответствии с требованиями ГОСТ 14098-68 и СН 393-78

Формат	Зона	Поз.	Обозначение	Наименование	Кол.	Примечание
				3.503.1-57.2-26		С 90
				Детали		
БЧ		1	3.503.1-57.2-26.1	Ф10А-III ГОСТ 5781-75, ℓ = 3160	1	1,9 кг
БЧ		2	3.503.1-57.2-26.2	Ф10А-III ГОСТ 5781-75, ℓ = 2750	5	8,5 кг
БЧ		3	3.503.1-57.2-26.3	Ф10А-III ГОСТ 5781-75, ℓср = 2310	2	2,9 кг
БЧ		4	3.503.1-57.2-26.4	Ф10А-III ГОСТ 5781-75, ℓср = 1620	2	2,0 кг
БЧ		5	3.503.1-57.2-26.5	Ф10А-III ГОСТ 5781-75, ℓ = 1790	1	1,1 кг
БЧ		6	3.503.1-57.2-26.6	Ф10А-III ГОСТ 5781-75, ℓср = 1340	11	9,1 кг
				3.503.1-57.2-26-01		С 91
				Детали		
БЧ		1	3.503.1-57.2-26.1	Ф10А-III ГОСТ 5781-75, ℓ = 3160	1	1,9 кг
			остальное см.	3.503.1-57.2-26		

Взам. инв. №
Подпись и дата
Инв. № подл.

Разраб.	Затока	
Пров.	Бойцова	
Гл. инж. пр.	Дашкевич	

3.503.1-57.2-26

Сетка арматурная (С 90 и С 91)

Стадия	Масса	Масштаб
Р	25,5	
Лист	Листов 1	

ПРОМТРАНСНИИПРОЕКТ
г. Москва

18587-02 65 Копировал:

Формат 11В

https://zavodjbi.com/

3.503.1-57. 2-27 – изображено
3.503.1-57. 2-27-01 – зеркальное отражение

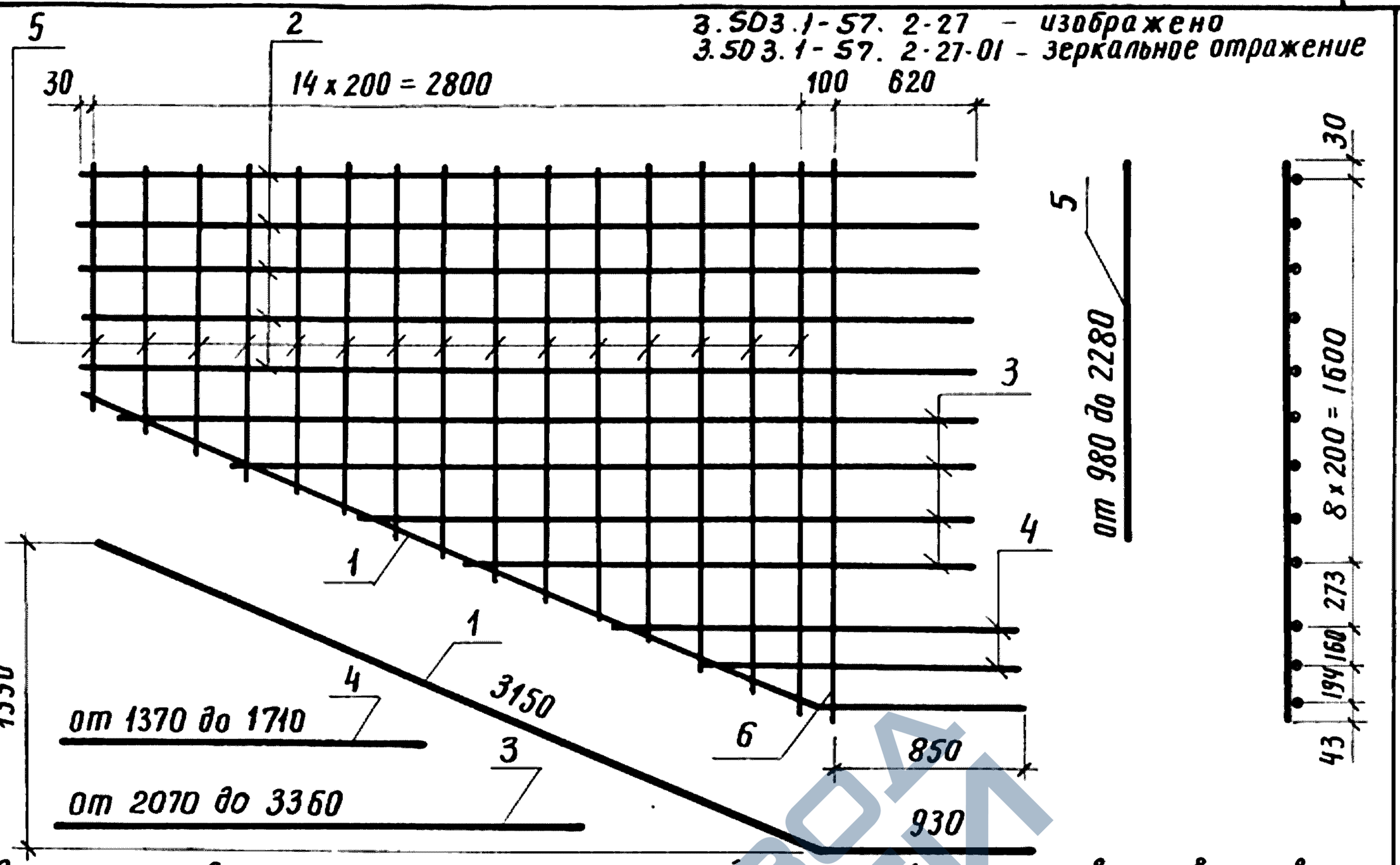

Сетки изготовлять при помощи контактной точечной электросварки в соответствии с требованиями ГОСТ 14098-68 и СН 393-78

Формат	Зона	Поз.	Обозначение	Наименование	Кол.	Примечание
				3.503.1-57. 2-27		С 92
				Детали		
БЧ		1	3.503.1-57. 2-27.1	Ф12А-III ГОСТ 5781-75, ℓ = 4080	1	3,6 кг
БЧ		2	3.503.1-57. 2-27.2	Ф12А-III ГОСТ 5781-75, ℓ = 3550	5	15,8 кг
БЧ		3	3.503.1-57. 2-27.3	Ф12А-III ГОСТ 5781-75, ℓср = 2715	4	9,6 кг
БЧ		4	3.503.1-57. 2-27.4	Ф12А-III ГОСТ 5781-75, ℓср = 1540	2	2,7 кг
БЧ		5	3.503.1-57. 2-27.5	Ф12А-III ГОСТ 5781-75, ℓср = 1640	15	21,8 кг
БЧ		6	3.503.1-57 2-27.6	Ф12А-III ГОСТ 5781-75, ℓ = 2300	1	2,0 кг
				3.503.1-57. 2-27-01		С 93
				Детали		
БЧ		1	3.503.1-57. 2-27.1	Ф12А-III ГОСТ 5781-75, ℓ = 4080	1	3,6 кг
			Остальное см.	3.503.1-57. 2-27		

Взам. инв. №
Подпись и дата
Инв. № подл.

Разраб.	Затока	
Пров.	Бойцова	
Гл. инж. пр.	Дашкевич	

3.503.1-57.2-27

Сетка арматурная (С92 и С93)

Стадия	Масса	Масштаб
Р	55,5	
Лист	Листов 1	

ПРОМТРАНСНИИПРОЕКТ
г. Москва

https://zavodjbi.com/

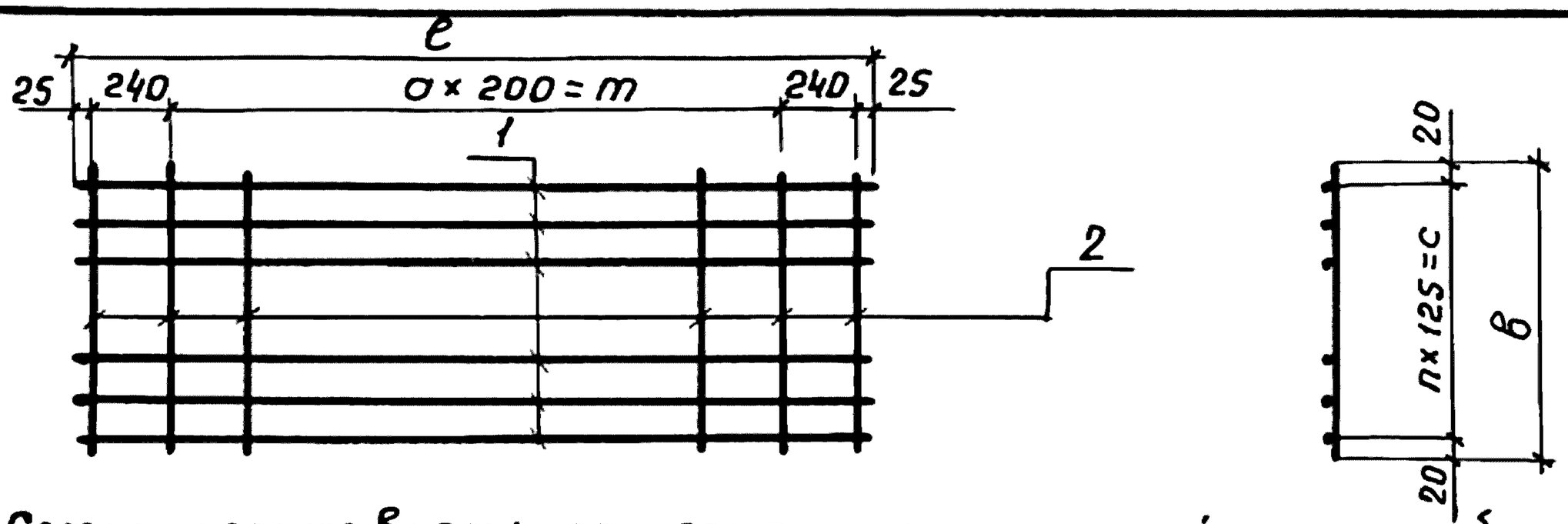

Сетки изготовлять при помощи контактной точечной электросварки в соответствии с требованиями ГОСТ 14098-68 и СН 393-78

Обозначение	Марка	n, шт.	a, шт.	в, мм	e, мм	m, мм	c, мм	Масса, кг
2-28	С 94	7	17	915	3930	3400	875	101.0
-01	С 95	9	17	1165	3930	3400	1125	126,5
-02	С 96	7	27	915	5930	5400	875	193,6

Формат	Зона	Поз.	Обозначение	Наименование	Кол.	Примечание
				3.503.1-57.2-28		С 94
				Детали		
БЧ		1	3.503.1-57.2-28.1	Ф22 А-III ГОСТ 5781-75, e=3930	8	93,8 кг
БЧ		2	3.503.1-57.2-28.2	Ф8 А-I ГОСТ 5781-75, e=915	20	7,2 кг
				3.503.1-57.2-28-01		С 95
				Детали		
БЧ		1	3.503.1-57.2-28.1	Ф22 А-III ГОСТ 5781-75, e=3930	10	117.3 кг
БЧ		2	3.503.1-57.2-28.1-01	Ф8 А-I ГОСТ 5781-75, e=1165	20	9.2 кг
				3.503.1-57.2-28-02		С 96
				Детали		
БЧ		1	3.503.1-57.2-28.1-02	Ф25 А-III ГОСТ 5781-75, e=5930	8	182,8 кг
БЧ		2	3.503.1-57.2-28.2	Ф8 А-I ГОСТ 5781-75, e=915	30	10,8 кг

Взам. инв. №

Подпись и дата

Инв. № подл.

Разраб.	Хромова	хром	
Пров.	Бойцова	Бой	
Гл. инж. пр.	Дашкевич	Д	

3.503.1-57.2-28

Сетка арматурная (С94 ÷ С96)

Стадия	Масса	Масштаб
Р	см. табл.	
Лист	Листов 1	

ПРОМТРАНСНИИПРОЕКТ г. Москва

https://zavodjbi.com/

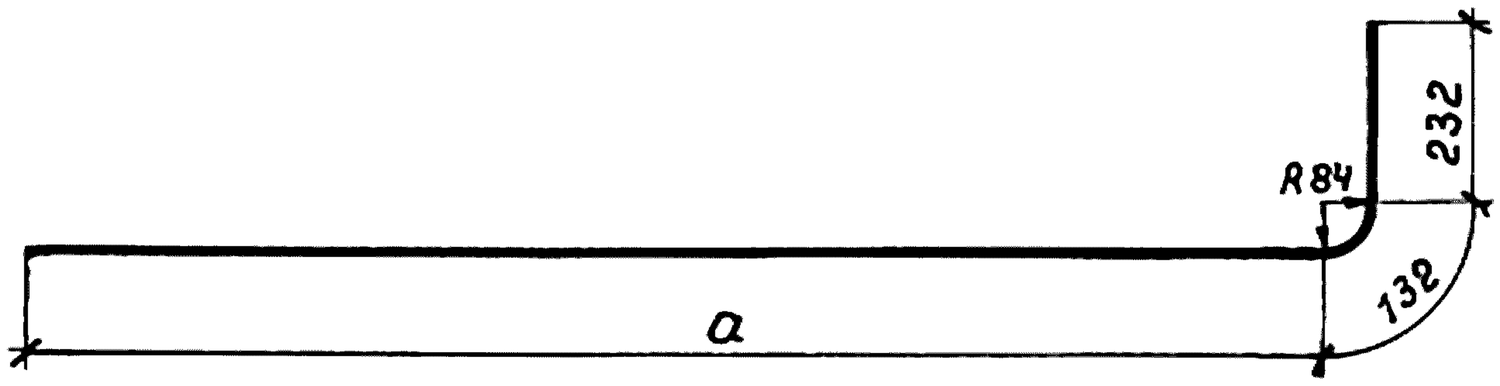

Обозначение	a, мм
3.503.1-57.2-29	5276
-01	4676

Формат	Зона	Поз.	Обозначение	Наименование	Кол.	Примечание
				Детали		
БЧ			3.503.1-57.2-29	ф28А-III ГОСТ5781-75, ℓ=5640	1	27,2 кг
БЧ			-01	ф28А-III ГОСТ 5781-75, ℓ=5040	1	24,4 кг

Взам. инв. №

Подпись и дата

Инв. № подл.

Разраб.	Хромова	
Пров.	Бойцова	
Гл. инж. пр.	Дашкевич	

3.503.1-57.2-29

Стержень

Стадия	Масса	Масштаб
Р	см. табл.	
Лист	Листов 1	

ПРОМТРАНСНИИПРОЕКТ
г. Москва

18587-02 68 Копировал Дд

Формат 11В

https://zavodjbi.com/

https://zavodjbi.com/

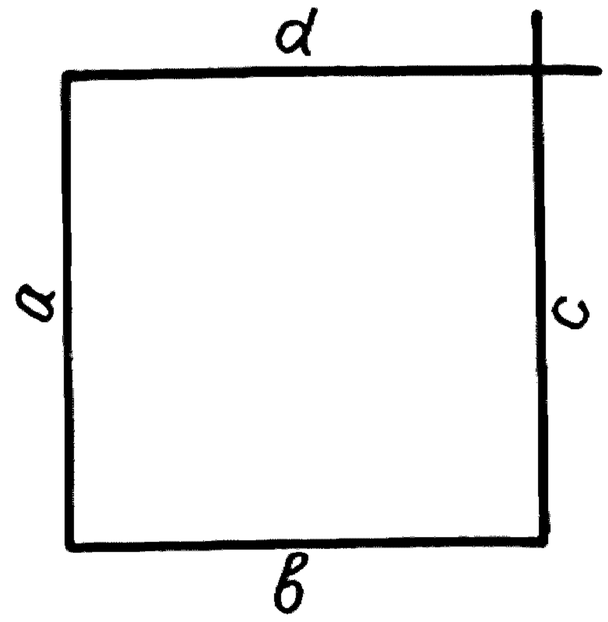

Обозначение	a, мм	в, мм	c, мм	d, мм
3.503.1-57.2-30	270	270	420	420
-01	530	420	610	520
-02	720	420	795	495
-03	720	520	795	595
-04	718	618	795	694
-05	731	521	824	614
-06	731	521	839	629
-07	744	520	820	596
-08	721	621	814	714
-09	721	621	829	729
-10	751	621	844	714
-11	716	891	806	987
-12	710	280	875	445
-13	1029	816	1120	906
-14	1010	208	1118	394

Взам. инв. №

Подпись и дата

Инв. № подл.

Разраб.	Затока		
Пров.	Андрианова		
Гл. инж. пр.	Дашкевич		

3.503.1-57. 2-30

Хомут

Стадия	Масса	Масштаб
Р	см. табл.	
Лист 1	Листов 2	

ПРОМТРАНСНИИПРОЕКТ
г. Москва

18587-02 69 Копировал

Формат 11В

https://zavodjbi.com/

Формат	Зона	Поз.	Обозначение	Наименование	Кол.	Примечание
				Детали		
БЧ			3.503.1-57. 2-30	ф10 А-I ГОСТ 5781-75, ℓ=1380	1	0.85 кг
БЧ			-01	ф8 А-I ГОСТ 5781-75, ℓ=2080	1	0.82 кг
БЧ			-02	ф8 А-I ГОСТ 5781-75, ℓ=2430	1	0.96 кг
БЧ			-03	ф8 А-I ГОСТ 5781-75, ℓ=2630	1	1.0 кг
БЧ			-04	ф8 А-I ГОСТ 5781-75, ℓ=2825	1	1.1 кг
БЧ			-05	ф8 А-I ГОСТ 5781-75, ℓ=2690	1	1.1 кг
БЧ			-06	ф14 А-II ГОСТ 5781-75, ℓ=2720	1	3,3 кг
БЧ			-07	ф8 А-I ГОСТ 5781-75, ℓ=2680	1	1,1 кг
БЧ			-08	ф8 А-I ГОСТ 5781-75, ℓ=2870	1	1,1 кг
БЧ			-09	ф14 А-II ГОСТ 5781-75, ℓ=2900	1	3,5 кг
БЧ			-10	ф8 А-I ГОСТ 5781-75, ℓ=2930	1	1.2 кг
БЧ			-11	ф12 А-I ГОСТ 5781-75, ℓ=3400	1	3,0 кг
БЧ			-12	ф14 А-III ГОСТ 5781-75, ℓ=2310	1	2,8 кг
БЧ			-13	ф12 А-I ГОСТ 5781-75, ℓ=3870	1	3,4 кг
БЧ			-14	ф14 А-III ГОСТ 5781-75, ℓ=2730	1	3,3 кг

Инв. № подл. | Подпись и дата | Взам. инв. №

https://zavodjbi.com/

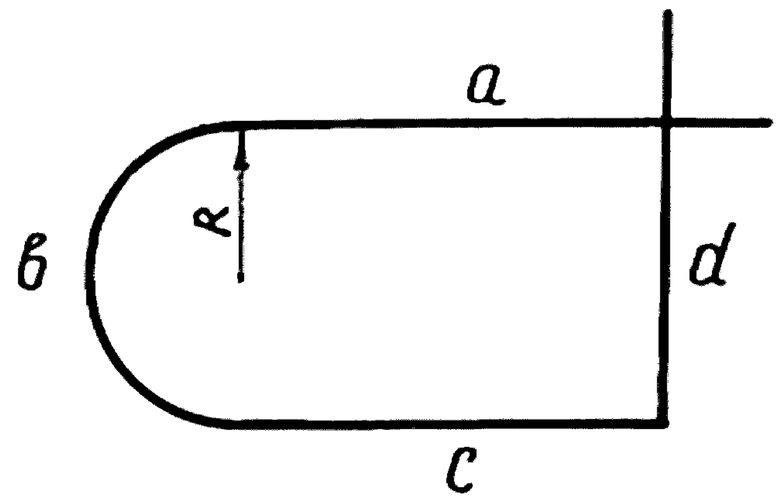

Обозначение	R, мм	a, мм	в, мм	c, мм	d, мм
3.503.1-57.2-31	210	885	659	810	496
-01	260	839	816	760	595
-02	310	807	973	715	715
-03	260	855	816	765	614
-04	260	871	816	765	628
-05	310	827	973	715	725

Формат	Зона	Поз.	Обозначение	Наименование	Кол.	Приме-чание
				Детали		
БЧ			3.503.1-57.2-31	Ф8А-I ГОСТ 5781-75, ℓ=2850	1	1,1 кг
БЧ			-01	Ф8А-I ГОСТ 5781-75, ℓ=3010	1	1,2 кг
БЧ			-02	Ф8А-I ГОСТ 5781-75, ℓ=3210	1	1,3 кг
БЧ			-03	Ф8А-I ГОСТ 5781-75, ℓ=3050	1	1,2 кг
БЧ			-04	Ф14А-II ГОСТ 5781-75, ℓ=3080	1	3,7 кг
БЧ			-05	Ф14А-II ГОСТ 5781-75, ℓ=3240	1	3,9 кг

Взам. инв. №

Подпись и дата

Инв. № подл.

3.503.1-57.2-31

Разраб.	Затока	
Пров.	Андрианова	
Гл. инж. пр.	Дашкевич	

Хомут

Стадия	Масса	Масштаб
Р	см. табл.	
Лист	Листов 1	

ПРОМТРАНСНИИПРОЕКТ
г. Москва

18587-02 71 Копировал:

Формат 11 в

https://zavodjbi.com/

https://zavodjbi.com/

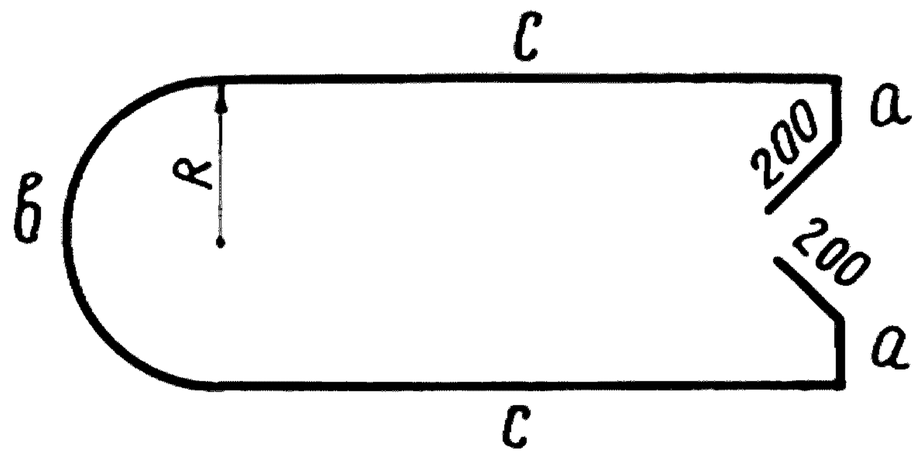

Обозначение	R, мм	a, мм	в, мм	c, мм
3.503.1-57.2-32	210	0	660	920
-01	210	0	660	920
-02	260	72	816	875
-03	260	72	816	870
-04	310	120	973	825
-05	310	120	973	825

Формат	Зона	Поз.	Обозначение	Наименование	Кол.	Приме-чание
				Детали		
БЧ			3.503.1-57.2-32	Ф8А-I ГОСТ-5781-75, ℓ=2900	1	1,1 кг
БЧ			-01	Ф14А-II ГОСТ 5781-75, ℓ=2900	1	3,5 кг
БЧ			-02	Ф8А-I ГОСТ 5781-75, ℓ=3110	1	1,2 кг
БЧ			-03	Ф14А-II ГОСТ 5781-75, ℓ=3100	1	3,7 кг
БЧ			-04	Ф8А-I ГОСТ 5781-75, ℓ=3263	1	1,3 кг
БЧ			-05	Ф14А-II ГОСТ 5781-75, ℓ=3263	1	3,9 кг

Взам. инв. №

Подпись и дата

Инв. № подл.

Разраб.	Затока		
Пров.	Андрианова		
Гл. инж. пр.	Дашкевич		

3.503.1-57.2-32

Хомут

Стадия	Масса	Масштаб
Р	см. табл.	
Лист	Листов 1	

ПРОМТРАНСНИИПРОЕКТ
г. Москва

18587-02 72 Копировал:

Формат 11В

https://zavodjbi.com/

https://zavodjbi.com/

Обозначение	а, мм	в, мм	с, мм
3.503.1-57.2-33	1270	209	186
-01	1316	229	183

Формат	Зона	Поз.	Обозначение	Наименование	Кол.	Примечание
				Детали		
БЧ			3.503.1-57.2-33	ф14А-III ГОСТ5781-75, ℓ=2060	1	2,5 кг
БЧ			-01	ф12А-III ГОСТ5781-75, ℓ=2140	1	1,9 кг

Инв.№ подл. | Подпись и дата | Взам. инв.№

Разраб.	Затока		
Пров.	Андрианова		
Гл.инж.пр.	Дашкевич		

3.503.1-57.2-33

Хомут

Стадия	Масса	Масштаб
Р	см. табл.	
Лист	Листов 1	

ПРОМТРАНСНИИПРОЕКТ
г. Москва

18587-02 73 Копировал Дед Формат 11В

https://zavodjbi.com/

https://zavodjbi.com/

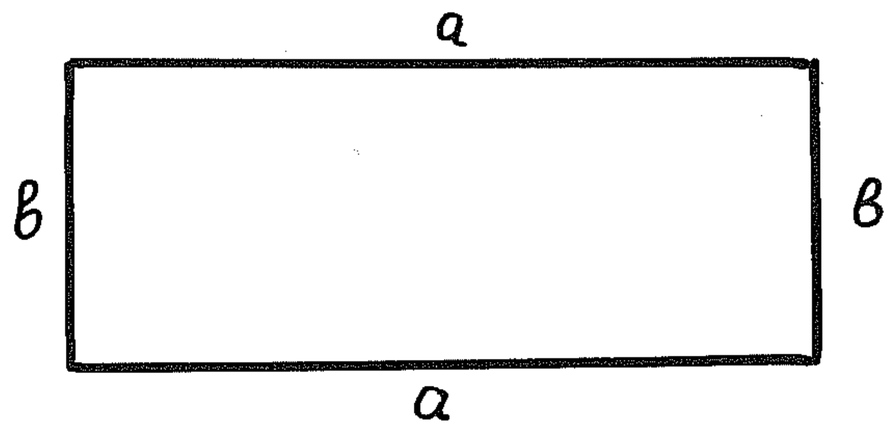

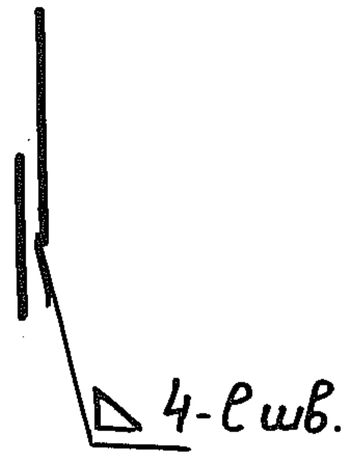

Хомут изготовлять при помощи электродуговой ручной сварки по ГОСТ 5264-80 с применением электродов типа Э50А по ГОСТ 9467-75

Обозначение	а, мм	в, мм	ℓшв, мм
3.503.1-57.2-34	198	759	144
-01	198	763	144
-02	198	767	144
-03	1208	759	144
-04	1208	763	144
-05	1208	767	144
-06	856	710	168
-07	856	от330 до 710	168
-08	866	от530 до 1010	168
-09	866	1010	168
-10	896	715	144
-11	754	1017	144

Взам. инв.№ | Подпись и дата | Инв.№ подл.

Разраб.	Затока		
Пров.	Андрианова		
Гл.инж.пр.	Дашкевич		

3.503.1-57.2-34

Хомут

Стадия	Масса	Масштаб
Р	см. табл	

Лист 1 | Листов 2

ПРОМТРАНСНИИПРОЕКТ
г. Москва

18587-02 74 Копировал

Формат 11В

https://zavodjbi.com/

https://zavodjbi.com/

Формат	Зона	Поз.	Обозначение	Наименование	Кол.	Примечание
				Детали		
БЧ			3.503.1-57.2-34	ф12А-III ГОСТ 5781-75, ℓ=2090	1	1,9 кг
БЧ			-01	ф12А-III ГОСТ 5781-75, ℓ=2100	1	1,9 кг
БЧ			-02	ф12А-III ГОСТ 5781-75, ℓ=2110	1	1,9 кг
БЧ			-03	ф12А-III ГОСТ 5781-75, ℓ=4110	1	3,6 кг
БЧ			-04	ф12А-III ГОСТ 5781-75, ℓ=4120	1	3,7 кг
БЧ			-05	ф12А-III ГОСТ 5781-75, ℓ=4130	1	3,7 кг
БЧ			-06	ф14А-III ГОСТ 5781-75, ℓ=3330	1	4,0 кг
БЧ			-07	ф14А-III ГОСТ 5781-75, ℓср=2950	1	3,5 кг
БЧ			-08	ф14А-III ГОСТ 5781-75, ℓср=3420	1	4,2 кг
БЧ			-09	ф14А-III ГОСТ 5781-75, ℓ=3950	1	4,8 кг
БЧ			-10	ф12А-III ГОСТ 5781-75, ℓ=3400	1	3,0 кг
БЧ			-11	ф12А-III ГОСТ 5781-75, ℓ=3720	1	3,3 кг

Инв. № подл. | Подпись и дата | Взам. инв. №

18587-02 75 Копировал Формат А4

https://zavodjbi.com/

https://zavodjbi.com/

Рис. 1

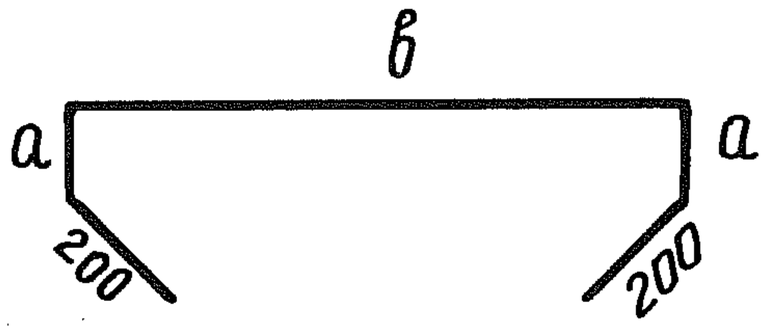

Рис. 2

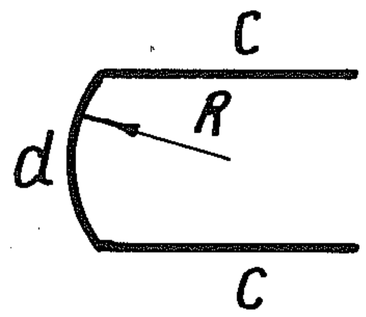

Обозначение	Рис.	a, мм	в, мм	с, мм	d, мм	R, мм
3.503.1-57.2-35	1	0	940	—	—	—
-01	1	72	940	—	—	—
-02	1	120	940	—	—	—
-03	1	72	950	—	—	—
-04	1	120	950	—	—	—
-05	2	—	—	350	200	210
-06	2	—	—	450	185	310

Формат	Зона	Поз.	Обозначение	Наименование	Кол.	Примечание
				Детали		
БЧ			3.503.1-57.2-35	ф8А-I ГОСТ 5781-75, ℓ=1340	1	0,53 кг
БЧ			-01	ф8А-I ГОСТ 5781-75, ℓ=1484	1	0,59 кг
БЧ			-02	ф8А-I ГОСТ 5781-75, ℓ=1580	1	0,62 кг
БЧ			-03	ф8А-I ГОСТ 5781-75, ℓ=1494	1	0,59 кг
БЧ			-04	ф8А-I ГОСТ 5781-75, ℓ=1590	1	0,63 кг
БЧ			-05	ф14А-II ГОСТ 5781-75, ℓ=900	1	1,1 кг
БЧ			-06	ф14А-II ГОСТ 5781-75, ℓ=1085	1	1,3 кг

Взам. инв. №

Подпись и дата

Инв. № подл.

Разраб.	Затока	
Пров.	Андрианова	
Гл. инж. пр.	Дашкевич	

3.503.1-57.2-35

Стяжка

Стадия	Масса	Масштаб
Р	см. табл.	
Лист	Листов 1	

ПРОМТРАНСНИИПРОЕКТ
г. Москва

18587-02 76 Копировал: Ухина Формат 11В

https://zavodjbi.com/

https://zavodjbi.com/

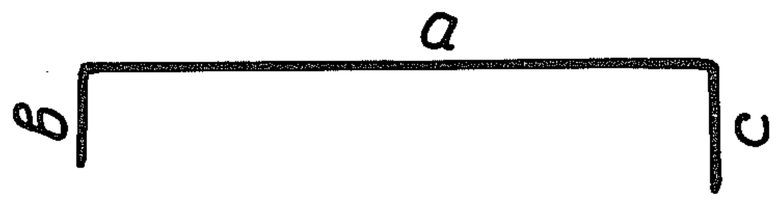

Обозначение	a, мм	b, мм	c, мм
3.503.1-57.2-36	940	150	150
-01	1440	200	200
-02	1090	100	200
-03	1540	200	200
-04	1190	100	200
-05	1030	200	200
-06	1100	200	200

Формат	Зона	Поз.	Обозначение	Наименование	Кол.	Примечание
				Детали		
Б4			3.503.1-57.2-36	ф18А-III ГОСТ5781-75, ℓ=1240	1	2,5 кг
Б4			-01	ф25А-III ГОСТ5781-75, ℓ=1840	1	7,1кг
Б4			-02	ф25А-III ГОСТ5781-75, ℓ=1390	1	5,4 кг
Б4			-03	ф25А-III ГОСТ5781-75, ℓ=1940	1	7,5кг
Б4			-04	ф25А-III ГОСТ5781-75, ℓ=1490	1	5,7кг
Б4			-05	ф14А-III ГОСТ5781-75, ℓ=1430	1	1,7кг
Б4			-06	ф14А-III ГОСТ5781-75, ℓ=1500	1	1,8 кг

Инв.№ подл. | Подпись и дата | Взам. инв.№

Разраб.	Затока		
Пров.	Андрианова		
Гл.инж.пр.	Дашкевич		

3.503.1-57.2-36

Стяжка

Стадия	Масса	Масштаб
Р	см. табл.	
Лист	Листов 1	

ПРОМТРАНСНИИПРОЕКТ
г. Москва

18587-02 77 Копировал Формат 11В

https://zavodjbi.com/

https://zavodjbi.com/

Обозначение	a, мм
3.503.1-57.2-37	110
-01	210
-02	440
-03	515
-04	370
-05	540
-06	640
-07	510
-08	765

Формат	Зона	Поз.	Обозначение	Наименование	Кол.	Примечание
				Детали		
Б4			3.503.1-57.2-37	ф8А-I ГОСТ 5781-75, ℓ= 230	1	0,09 кг
Б4			-01	ф8А-I ГОСТ 5781-75, ℓ=360	1	0,14 кг
Б4			-02	ф8А-I ГОСТ 5781-75, ℓ=590	1	0,23 кг
Б4			-03	ф8А-I ГОСТ 5781-75, ℓ= 665	1	0,26 кг
Б4			-04	ф8А-I ГОСТ 5781-75, ℓ=520	1	0,21 кг
Б4			-05	ф8А-I ГОСТ 5781-75, ℓ= 690	1	0,27 кг
Б4			-06	ф8А-I ГОСТ 5781-75, ℓ= 790	1	0,31 кг
Б4			-07	ф8А-I ГОСТ 5781-75, ℓ=660	1	0,26 кг
Б4			-08	ф8А-I ГОСТ 5781-75, ℓ= 950	1	0,38 кг

Инв. № подл. | Подпись и дата | Взам. инв. №

Разраб.	Затока		
Пров.	Андрианова		
Гл.инж.пр.	Дашкевич		

3.503.1-57.2-37

Схватка

Стадия	Масса	Масштаб
Р	см. табл.	
Лист	Листов 1	

ПРОМТРАНСНИИПРОЕКТ
г. Москва

18587-02 78 Копировал Формат 11В

https://zavodjbi.com/

https://zavodjbi.com/

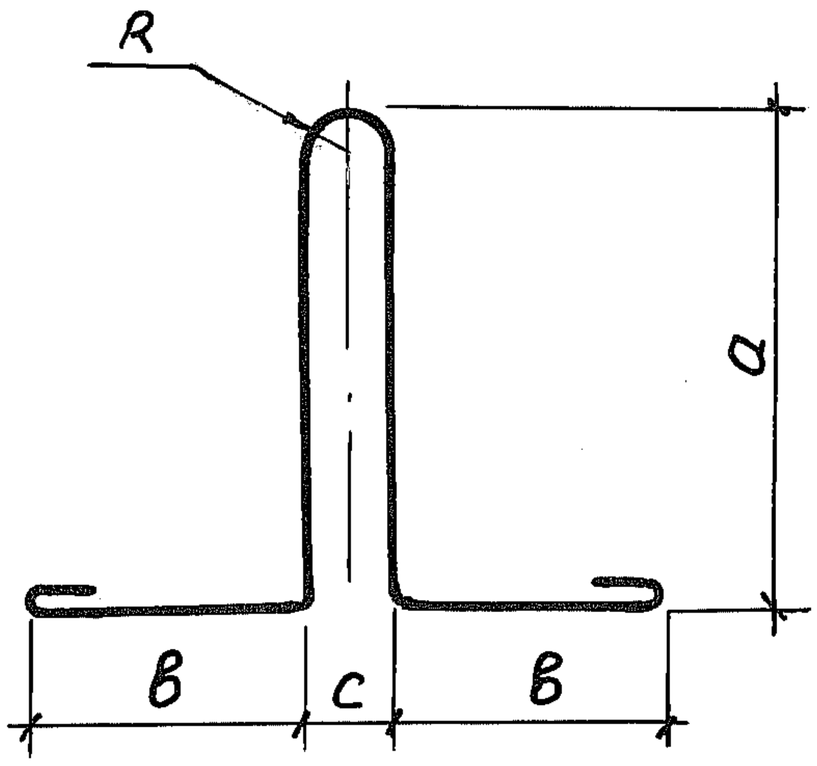

Обозначение	a, мм	c, мм	в, мм	R, мм
3.503.1-57.2-38	385	70	133	35
-01	295	70	290	35
-02	390	80	260	40
-03	405	85	315	42,5
-04	570	85	150	42,5
-05	590	95	200	47,5
-06	560	105	330	52,5
-07	550	110	440	55
-08	750	110	240	55
-09	530	95	260	47,5
-10	540	105	350	52,5
-11	660	120	460	60
-12	760	120	360	60
-13	760	120	360	60

Взам. инв. №

Подпись и дата

Инв. № подл.

Разраб.	Заболотская		
Пров.	Андрианова		
Гл.инж.пр.	Дашкевич		

3.503.1-57.2-38

Петля строповочная

Стадия	Масса	Масштаб
Р	см. табл.	

Лист 1 Листов 2

ПРОМТРАНСНИИПРОЕКТ
г. Москва

18587-02 79 Копировал Дсу Формат 11В

https://zavodjbi.com/

https://zavodjbi.com/

Формат	Зона	Поз.	Обозначение	Наименование	Кол.	Приме-чание
				Детали		
БЧ			3.503.1-57.2-38	ф14 А-I ГОСТ 5781-75, ℓ=1250	1	1.5 кг
БЧ			-01	ф16 А-I ГОСТ 5781-75, ℓ=1410	1	2,2 кг
БЧ			-02	ф18 А-I ГОСТ 5781-75, ℓ=1570	1	3,1 кг
БЧ			-03	ф20 А-I ГОСТ 5781-75, ℓ=1740	1	4.3 кг
БЧ			-04	ф20 А-I ГОСТ 5781-75, ℓ=1740	1	4.3 кг
БЧ			-05	ф22 А-I ГОСТ 5781-75, ℓ=1910	1	5,7 кг
БЧ			-06	ф25 А-I ГОСТ 5781-75, ℓ=2150	1	8.3 кг
БЧ			-07	ф28 А-I ГОСТ 5781-75, ℓ=2380	1	11.5 кг
БЧ			-08	ф28 А-I ГОСТ 5781-75, ℓ=2380	1	11.5 кг
БЧ			-09	ф22 А-I ГОСТ 5781-75, ℓ=1910	1	5,7 кг
БЧ			-10	ф25 А-I ГОСТ 5781-75, ℓ=2150	1	8.3 кг
БЧ			-11	ф32 А-I ГОСТ 5781-75, ℓ=2710	1	17,1 кг
БЧ			-12	ф32 А-I ГОСТ 5781-75, ℓ=2710	1	17,1 кг
БЧ			-13	ф32 А-II ГОСТ 5781-75, ℓ=2710	1	17,1 кг

Инв.№ подл. | Подпись и дата | Взам. инв.№

18587-02 80 Копировал Формат 11В

https://zavodjbi.com/

https://zavodjbi.com/

Обозначение	a, мм	B, мм	R, мм
3.503.1-57.2-39	383	50	25
-01	360	60	30
-02	450	60	30
-03	517	70	35
-04	585	70	35
-05	650	80	40
-06	720	85	42,5
-07	890	105	52,5
-08	990	110	55
-09	1121	120	60
-10	790	95	47,5

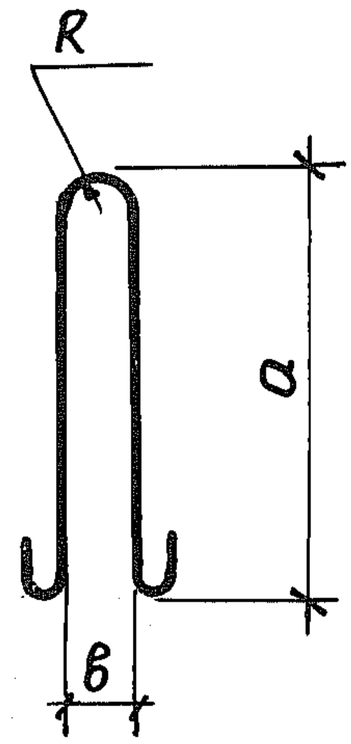

Формат	Зона	Поз.	Обозначение	Наименование	Кол.	Примечание
				Детали		
БЧ			3.503.1-57.2-39	ф10А-I ГОСТ 5781-75, ℓ=920	1	0,6 кг
БЧ			-01	ф12А-I ГОСТ 5781-75, ℓ=900	1	0,8 кг
БЧ			-02	ф12А-I ГОСТ 5781-75, ℓ=1080	1	0,96 кг
БЧ			-03	ф14А-I ГОСТ 5781-75, ℓ=1250	1	1,5 кг
БЧ			-04	ф16А-I ГОСТ 5781-75, ℓ=1410	1	2,2 кг
БЧ			-05	ф18А-I ГОСТ 5781-75, ℓ=1570	1	3,1 кг
БЧ			-06	ф20А-I ГОСТ 5781-75, ℓ=1740	1	4,3 кг
БЧ			-07	ф25А-I ГОСТ 5781-75, ℓ=2150	1	8,3 кг
БЧ			-08	ф28А-I ГОСТ 5781-75, ℓ=2380	1	11,5 кг
БЧ			-09	ф32А-I ГОСТ 5781-75, ℓ=2710	1	17,1 кг
БЧ			-10	ф22А-I ГОСТ 5781-75, ℓ=1910	1	5,7 кг

Инв. № подл. | Подпись и дата | Взам. инв. №

3.503.1-57.2-39

Разраб.	Затока		Петля строповочная
Пров.	Андрианова		
Гл.инж.пр.	Дашкевич		

Стадия	Масса	Масштаб
Р	см. табл.	
Лист	Листов 1	

ПРОМТРАНСНИИПРОЕКТ
г. Москва

18587-02 81 Копировал Дау

Формат 11В

https://zavodjbi.com/

Рис. 1

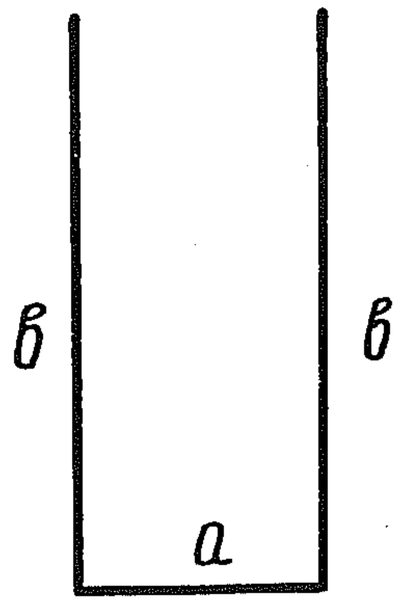

Рис. 2

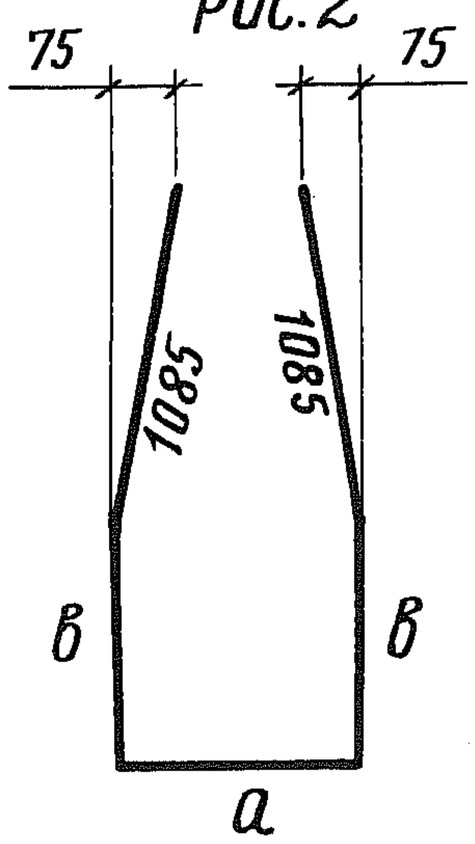

Обозначение	Рис.	а, мм	в, мм
3.503.1-57.2-40	1	240	260
-01	1	315	250
-02	1	600	1580
-03	2	480	500
-04	2	480	500

Формат	Зона	Поз.	Обозначение	Наименование	Кол.	Примечание
				Детали		
БЧ			3.503.1-57.2-40	Ф14 А-II ГОСТ 5781-75, ℓ=760	1	0,92 кг
БЧ			-01	Ф14А-II ГОСТ 5781-75, ℓ=815	1	0.98 кг
БЧ			-02	Ф25А-II ГОСТ 5781-75, ℓ=3760	1	14,5 кг
БЧ			-03	Ф25 А-II ГОСТ 5781-75, ℓ=3650	1	14,1 кг
БЧ			-04	Ф28 А-II ГОСТ 5781-75, ℓ=3650	1	17,6 кг

Взам. инв. №

Подпись и дата

Инв. № подл.

Разраб.	Затока	[signature]	
Пров.	Андрианова	[signature]	
Гл. инж. пр.	Дашкевич	[signature]	

3.503.1-57.2-40

Стержень

Стадия	Масса	Масштаб
Р	см. табл.	

Лист | Листов 1

ПРОМТРАНСНИИПРОЕКТ
г. Москва

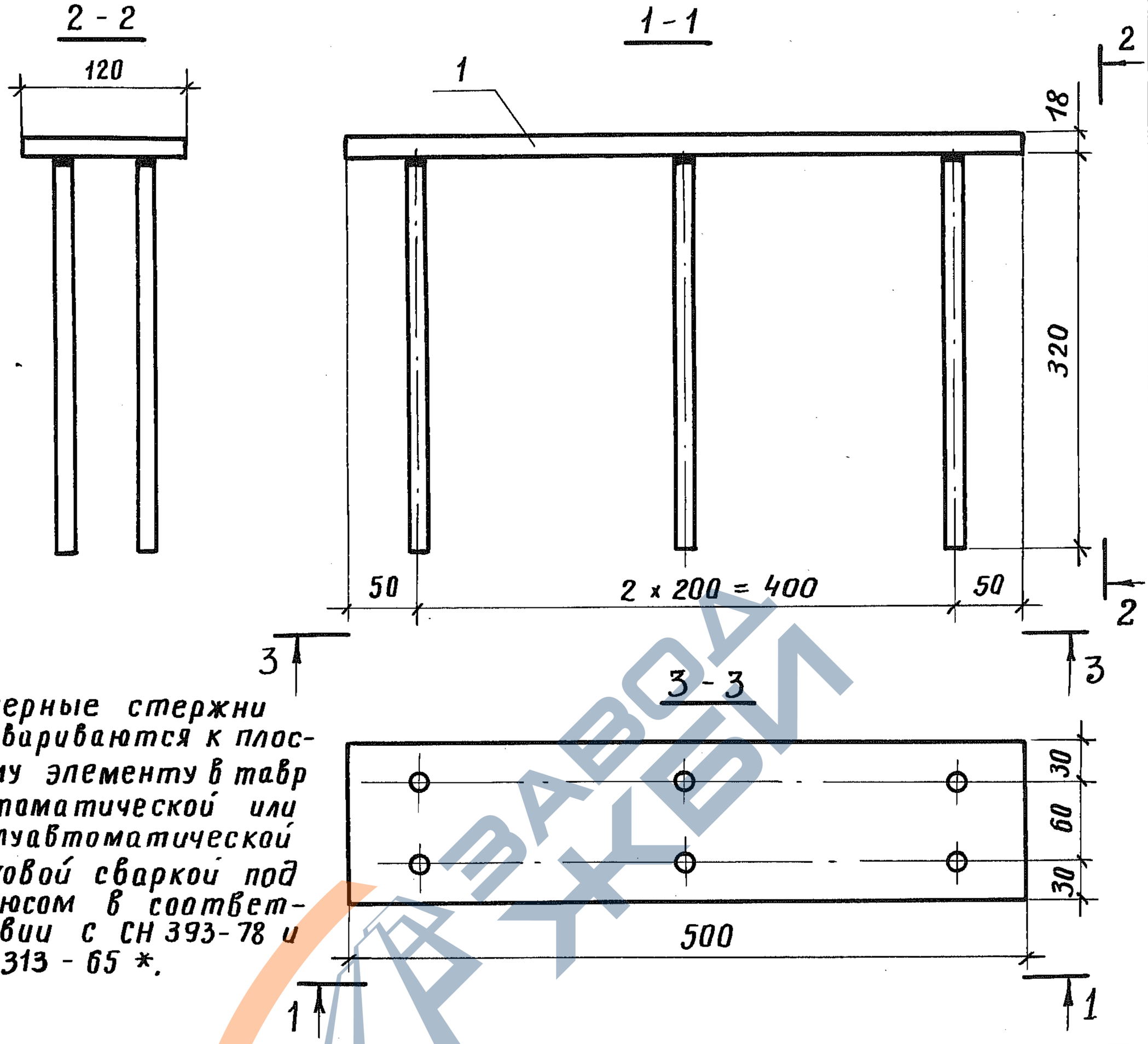

Анкерные стержни привариваются к плоскому элементу в тавр автоматической или полуавтоматической дуговой сваркой под флюсом в соответствии с СН 393-78 и СН 313 - 65 *.

Формат	Зона	Поз.	Обозначение	Наименование	Кол.	Примечание
				Детали		
БЧ		1	3.503.1-57.2-41.1	Лист		
				Полоса 18x120 ГОСТ 103-76 / 16Д ГОСТ 6713-75 *	1	8,5 кг
БЧ		2	3.503.1-57.2-41.2	Анкер		
				Ф20А-II ГОСТ 5781-75, ℓ=320	6	4,7 кг

3.503.1-57.2-41

Разраб.	Таврина		
Пров.	Бойцова		
Гл.инж.пр.	Дашкевич		

Изделие закладное МН1

Стадия	Масса	Масштаб
Р	13,2	1:5
Лист	Листов 1	

ПРОМТРАНСНИИПРОЕКТ г. Москва

Взам. инв. № | Подпись и дата | Инв. № подл.

18587-02 83 Копировал: Формат 11 В

Формат	Зона	Поз.	Обозначение	Наименование	Кол.	Примечание
				Документация		
11В			3.503.1-57.2-42 СБ	Сборочный чертеж		
				3.503.1-57.2-42		МН2
				Детали		
БЧ		1	3.503.1-57.2-42.1	Лист		
				Полоса 18×100 ГОСТ 103-76 / 16Д ГОСТ 6713-75 *	1	1,6 кг
БЧ		2	3.503.1-57.2-42.2	Анкер		
				Ф20А-II ГОСТ 5781-75, ℓ=420	2	2,1 кг
БЧ		3	3.503.1-57.2-42.3	Анкер		
				Ф20А-II ГОСТ 5781-75, ℓ=170	1	0,42 кг
				3.503.1-57.2-42-01		МН3
				Детали		
БЧ		1	3.503.1-57.2-42-01.1	Лист		
				Полоса 18×100 ГОСТ 103-76 / 16Д ГОСТ 6713-75 *	1	2,3 кг
БЧ		2	3.503.1-57.2-42.2	Анкер		
				Ф20А-II ГОСТ 5781-75, ℓ=420	2	2,1 кг
БЧ		3	3.503.1-57.2-42,3	Анкер		
				Ф20А-II ГОСТ 5781-75, ℓ=170	1	0,42 кг

Взам. инв. №

Подпись и дата

Инв. № подл.

3.503.1-57.2-42

Разраб.	Затока	[signature]
Пров.	Андрианова	[signature]
Гл. инж. пр.	Дашкевич	[signature]

Изделие закладное (МН2 и МН3)

Стадия	Лист	Листов
Р		1

ПРОМТРАНСНИИПРОЕКТ г. Москва

18587-02 84 Копировал: [signature] Формат 11В

https://zavodjbi.com/

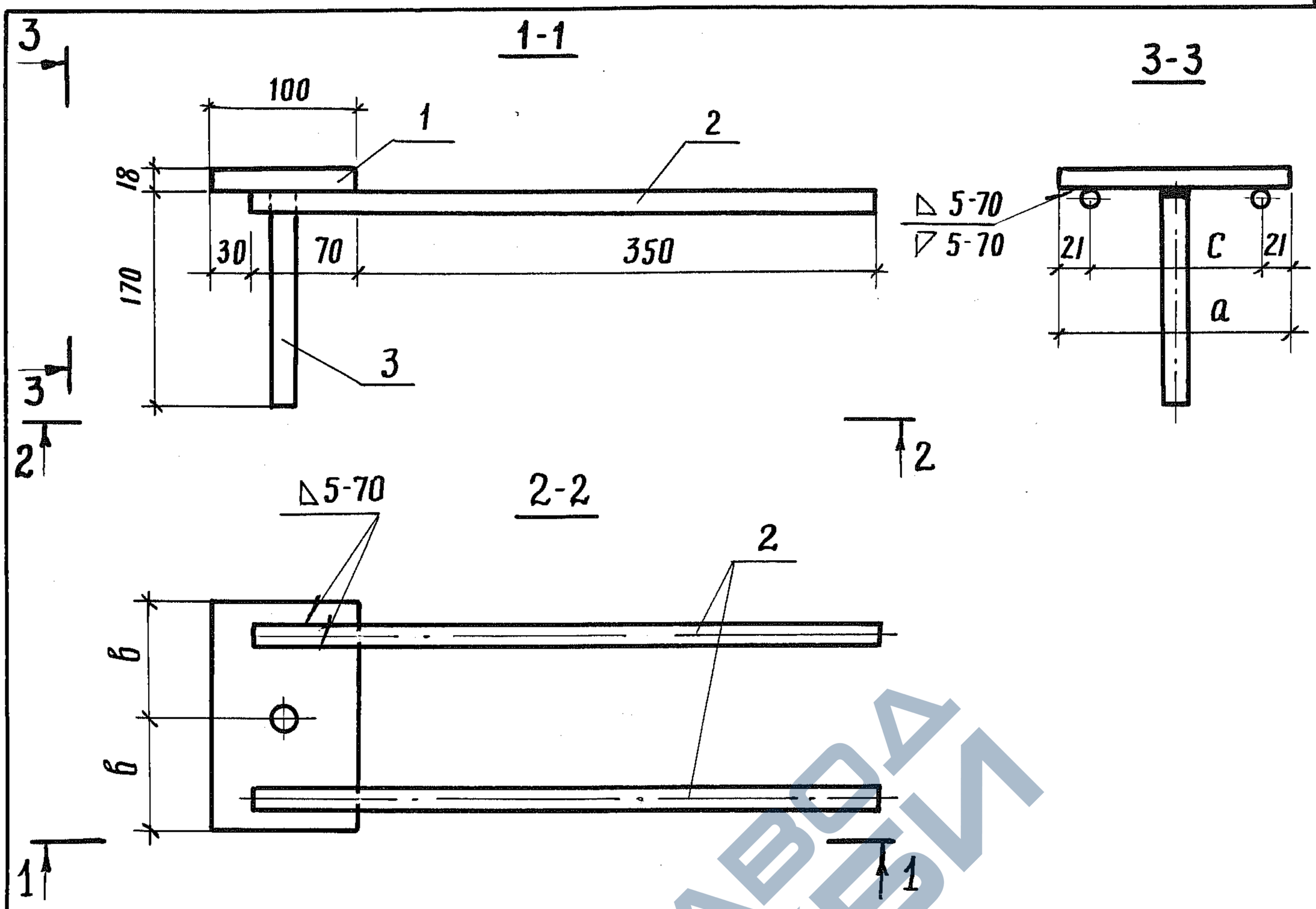

Анкерный стержень приваривается к плоскому элементу в тавр автоматической или полуавтоматической дуговой сваркой под флюсом в соответствии с СН 393-78 и СН 313-65*.

Обозначение	Марка	a, мм	в, мм	c, мм	Масса, кг
3.503.1-57.2-42	МН 2	110	55	68	4,1
-01	МН 3	160	80	118	4,8

Взам. инв. №

Подпись и дата

Инв. № подл.

Разраб.	Затока		
Пров.	Андианова		
Гл. инж. пр.	Дашкевич		

3.503.1-57.2-42СБ

Изделие закладное (МН2 и МН3)

Стадия	Масса	Масштаб
Р	см. табл.	1:5
Лист	Листов 1	

ПРОМТРАНСНИИПРОЕКТ
г. Москва

https://zavodjbi.com/