ТИПОВЫЕ КОНСТРУКЦИИ, ИЗДЕЛИЯ И УЗЛЫ ЗДАНИЙ И СООРУЖЕНИЙ

СЕРИЯ 3.019.1-2

ИЗДЕЛИЯ И УЗЛЫ УНИФИЦИРОВАННЫХ КОНСТРУКТИВНЫХ ЭЛЕМЕНТОВ ШУМОЗАЩИТНЫХ ЭКРАНОВ

ВЫПУСК 1

ИЗДЕЛИЯ
РАБОЧИЕ ЧЕРТЕЖИ

25509-02

Отпускная цена
на момент реализации
указана в счет-накладной

ЗАВОД ЖБИ

ТИПОВЫЕ КОНСТРУКЦИИ, ИЗДЕЛИЯ И УЗЛЫ ЗДАНИЙ И СООРУЖЕНИЙ

СЕРИЯ 3.019.1-2

ИЗДЕЛИЯ И УЗЛЫ УНИФИЦИРОВАННЫХ КОНСТРУКТИВНЫХ ЭЛЕМЕНТОВ ШУМОЗАЩИТНЫХ ЭКРАНОВ

ВЫПУСК 1

ИЗДЕЛИЯ
РАБОЧИЕ ЧЕРТЕЖИ

РАЗРАБОТАНЫ ТБИЛЗНИИЭП

Гл. инженер института Б. Баркая
Гл. констр. проект. отд. А. Чикобава
Начальник отдела Т. Лукашов
Гл. инженер проекта В. Буадзе
Нач. лаб. акустики В. Буадзе

ПРИ УЧАСТИИ НИИСФ ГОССТРОЯ СССР

Зав. лаб. борьбы с пром. и городскими шумами Г. Осипов
Ст. научный сотрудник В. Коробков

Утверждены и введены в действие Госгражданстроем с 1 сентября 1987 года
Приказ № 201 от 30 июня 1987 г.

Обозначение	Наименование	Стр.
3.019.1-2 1 00.0.00.0	Содержание	2
3.019.1-2 1 00.0.00.0 ТО	Техническое описание	4
3.019.1-2 1 01.0 00.0	Фундамент ФЭ1.11.9.5, ФЭ1.13.14.5, ФЭ1.13.14.6, ФЭ1.13.14.8	11
3.019.1-2 1 01.0.00.0 СБ	Фундамент ФЭ1.11.9.5, ФЭ1.13.14.5, ФЭ1.13.14.6, ФЭ1.13.14.8. Сборочный чертеж.	12
3.019.1-2 1 02.0.00.0	Фундамент ФЭ1.15.9.6, ФЭ1.17.9.6, ФЭ1.17.9.6-1, ФЭ1.21.9.8	13
3.019.1-2 1 02.0.00.0 СБ	Фундамент ФЭ1.15.9.6, ФЭ1.17.9.6, ФЭ1.17.9.6-1, ФЭ1.21.9.8. Сборочный чертеж.	15
3.019.1-2 1 03.0.00.0	Фундамент ФЭ2.6.6.5, ФЭ3.11.9.7	16
3.019.1-2 1 03.0.00.0	Фундамент ФЭ2.6.6.5, ФЭ3.11.9.7. Сборочный чертеж.	17
3.019.1-2 1 04.0.00.0	Узел 1, 2	18
3.019.1-2 1 00.0.00.1 ВС	Фундамент. Ведомость расхода стали на элемент.	18
3.019.1-2 1 00.0.01.0	Сетка арматурная С1-С4.	19
3.019.1-2 1 00.0.01.0 СБ	Сетка арматурная С1-С4. Сборочный чертеж.	19
3.019.1-2 1.00.0.02.0	Сетка арматурная С5, С6, С9.	20
3.019.1-2 1.00.0.02.0 СБ	Сетка арматурная С5, С6, С9. Сборочный чертеж.	20
3.019.1-2 1 00.0.03.0	Сетка арматурная С7, С8 Петля П1, П2.	21
3.019.1-2 1 00.0.03.0 СБ	Сетка арматурная С7, С8. Петля П1, П2. Сборочный чертеж.	21
3.019.1-2 1 05.0. 00.0	Стойка (СЭ1)	22
3.019.1-2 1 05.0.00.0 СБ	Стойка (СЭ1). Сборочный чертеж.	25
3.019.1-2 1 06.0.00 0	Стойка (СЭ2)	26
3.019.1-2 1 06.0 00.0СБ	Стойка (СЭ2). Сборочный чертеж	27
3.019.1-2 1 07.0 0СТ.0	Узел 1, 2	28
3.019.1-2 1 08.0.00 0	Узел 3, 3к	28
3.019.1-2 1 09.0 00.0	Узел 4	29
3.019.1-2 1 00.0 04.0	Сетка арматурная С1	29
3.019.1-2 1 00.1.00 0	Каркас пространственный КП1-КП7.	30
3.019.1-2 1 00 0.05.0	Каркас плоский КР1-КР7.	31
3.019.1-2 1 00.1.00.0 СБ	Каркас пространственный КП1-КП7. Сборочный чертеж.	32
3.019.1-2 1 00.0 05. 0 СБ	Каркас плоский КР1-КР7. Сборочный чертеж.	32
3.019.1-2 1 00.0.00.2 ВС	Стойка. Ведомость расхода стали на элемент.	33
3.019.1-2 1 10.0.00.0	Панель (ПЭ1)	34
3.019.1-2 1 10. 0.00.0СБ	Панель (ПЭ1). Сборочный чертеж.	36
3.019.1-2 1 11.0.00 0	Панель (ПЭ2)	37
3.019.1-2 1 11.0.00.0СБ	Панель (ПЭ2). Сборочный чертеж.	38
3.019.1-2 1 12.0.00.0	Панель (ПЭ3)	39
3.019.1-2 1 12 0.00.0 СБ	Панель (ПЭ3). Сборочный чертеж.	41
3.019.1-2 1 13.0.00.0	Панель (ПЭ3)	42
3.019.1-2 1 13.0.00.0 СБ	Панель (ПЭ3). Сборочный чертеж.	44

Копия верна: ГИП Буадзе В.Ш.

ТП 3.019.1-2 Выпуск 1

Инв.№ подл. | Подп. и дата | Взам.инв.№

Н.контр.	Мосесов		
Нач.отд.	Лукашов		
ГИП	Буадзе		
Нач.лаб.			
акустик	Буадзе		
рук.гр.	Демов		
разр.	Сивков		
Пров.	Кротов		

3.019.1-2 1 00.0.00.0

Содержание

Стадия	Лист	Листов
Р	1	2

ГПбилЗНИИЭП

25509-02 3 формат А3.

Обозначение	Наименование	Стр.
3.019.1-2 1 14.0.00.0	Панель (ПЭ4)	45
3.019.1-2 1 14.0.00.0 СБ	Панель (ПЭ4). Сборочный чертеж.	47
3.019.1-2 1 15.0.00.0	Панель (ПЭ5)	48
3.019.1-2 1 15.0.00.0 СБ	Панель (ПЭ5). Сборочный чертеж.	48
3.019.1-2 1 16.0.00.0	Узел 1-3	49
3.019.1-2 100.0.06.0	Сетка арматурная С1-С16.	50
3.010.1-2 100.0.06.0 СБ	Сетка арматурная С1-С16. Сборочный чертеж.	52
3.019.1-2 100.2.00.0	Каркас пространственный КП1-КП8.	53
3.019.1-2 100.0.07.0	Каркас плоский КР1-КР8.	54
3.019.1-2 100.2.00.0 СБ	Каркас пространственный КП1-КП8. Сборочный чертеж.	55
3.019.1-2 100.0.07.0 СБ	Каркас плоский КР1-КР8. Сборочный чертеж.	55
3.010.1-2 100.0.08.0	Сетка арматурная С17-С28.	56
3.010.1-2 100.0.08.0 СБ	Сетка арматурная С17-С28. Сборочный чертеж.	57
3.019.1-2 100.0.09.0	Сетка арматурная С29-С30.	58
3.019.1-2 100.0.09.0 СБ	Сетка арматурная С29-С30. Сборочный чертеж.	58

Обозначение	Наименование	Стр.
3.019.1-2 100.0.10.0	Сетка арматурная С31-С34	59
3.019.1-2 100.0.10.0 СБ	Сетка арматурная С31-С34 сборочный чертеж.	59
3.019.1-2 100.0.11.0	Петля П1-П5 Изделие закладное МН1 Фиксатор Ф1.	60
3.019.1-2 100.0.003ВС	Панель. Ведомость расхода стали на элемент.	61

Инв.№ подл. | Подпись и дата | Взам.инв.№

ТП 3.019.1-2 Выпуск I копия верна: ГИП Буадзе В.Ш.
Инв.№подл. | Подп. и дата | Взам. инв.№

ТЕХНИЧЕСКОЕ ОПИСАНИЕ

I. Общая часть

I.I. Рабочие чертежи элементов сборных шумозащитных экранов разработаны по заданию Госгражданстроя и в соответствии с основными вариантами "Технических решений придорожных шумозащитных экранов из унифицированных элементов", разработанных ТбилЗНИИЭП по заданию НИИСФ Госстроя СССР.

I.2. Альбом содержит рабочие чертежи унифицированных железобетонных элементов: фундаментов, стоек, панелей и монтажных узлов сборных шумозащитных экранов, предназначенных для строительства в обычных (несейсмических) районах СССР.

I.3. Расчет и конструирование элементов экранов выполнены в соответствии со СНиП П-2I-75 "Бетонные и железобетонные конструкции. Нормы проектирования" с изменениями и дополнениями, введенными Постановлениями Госстроя СССР; СНиП П-6-74 "Нагрузки и воздействия. Нормы проектирования" с изменениями и дополнениями, введенными Постановлениями Госстроя СССР. Расчетная температура воздуха принята ($-40^{o}C$) включительно.

I.4. Изделия запроектированы из тяжелого бетона марки 200 - фундаменты и панели, армированные одной сеткой по толщине и марки 300 - остальные изделия. Марка бетона по морозостойкости назначается проектом.

2. Армирование и арматурные изделия

2.I. Армирование элементов экранов предусмотрено сварными пространственными каркасами и сетками из арматурной стали класса А-I и А-Ш по ГОСТ 578I-82 и арматурной проволоки класса Вр-I по ГОСТ 6727-80.

2.2. Арматурные каркасы и сетки изготовляются при помощи контактной точечной сварки в соответствии с ГОСТ I0922-75 и СН 393-78.

2.3. Монтажные петли предусмотрены из арматурной стали класса А-I марки В Ст3 пс2.

2.4. Все пересечения арматурных каркасов, сеток и дополнительных стержней должны быть выполнены при помощи контактной точечной сварки.

3. Изготовление изделий

3.I. Изготовление элементов экранов предусмотрено способами:
I) Фундаменты - стендовым;
2) Стойки - агрегатно-поточным;
3) Панели - кассетным,
консольные панели (убежные) - в горизонтальных формах.

Стойки и панели, в зависимости от длины, могут изготавливаться в одной форме. Требуемая длина получается путем установки в форме заглушки.

3.2. Все поверхности стоек и панелей должны быть ровными и гладкими, не требующими дополнительной отделки на стройке.

3.3. Маркировку каждого элемента экрана следует выполнить по ГОСТ I3015.2-8I.

На боковой грани каждого элемента экрана должны быть нанесены несмываемой краской при помощи трафарета или штампов следующие маркировочные знаки:

I) Товарный знак предприятия-изготовителя или его краткое наименование;
2) Марка элемента;
3) Дата изготовления элемента;
4) Штамп технического контроля;
5) Масса элемента в Т.

3.4. Элементы экранов следует хранить на складе рассортированными по маркам и устанавливать при хранении так, чтобы были видны их маркировочные надписи.

При установке элементов на складе должна быть обеспечена возможность захвата и свободного подъема каждого элемента для нагрузки или монтажа.

3.5. Трансортировку и складирование элементов экранов

Гл.конт	Мосесова		3.0I9.I-2 I 00.0.00.0 ТО
Нач.от	Лукашев		
ГИП	Буадзе		
Нач.от			Стадия Р / Лист I / Листов 7
акуст.	Буадзе		ТЕХНИЧЕСКОЕ ОПИСАНИЕ
Рук.гр	Демов		ТбилЗНИИЭП
Разраб	Демов		
Провер	Сиваков		

Инв.№ подл. | Подп. и дата | Взам. инв.№

следует производить:

Фундаментов - в рабочем положении, подъем за четыре (три, две) петли;

Стоек - в горизонтальном положении гладкой гранью вниз, подъем за два отверстия с помощью инвентарных петель;

Панелей - в вертикальном положении, подъем за две петли; консольных панелей - в горизонтальном положении, подъем за четыре петли.

Каждый элемент экрана должен быть установлен на деревянные подкладки высотой не менее 30мм или опоры другого типа, обеспечивающие его сохранность.

3.6. Элементы экранов следует перевозить на транспортных средствах, снабженных специальными крепежными и опорными устройствами, обеспечивающими неподвижность элементов и их сохранность, включая сохранность деталей, выступающих из плоскости элементов.

3.7. Погрузку, транспортировку, разгрузку и хранение элементов экранов следует производить , соблюдая меры, исключающие возможность их повреждения и загрязнения.

3.8. Поставку элементов экранов потребителю следует производить после достижения бетоном требуемой прочности, устанавливаемой по ГОСТ 18105.0-80 и ГОСТ 18105.1-80 в зависимости от величины нормируемой отпускной прочности и фактической однородности бетона. Величина нормируемой отпускной прочности бетона должна назначаться и согласовываться в соответствии с ГОСТ 13015.0-83; при этом, величина нормируемой отпускной прочности бетона должна быть не менее 70% проектной марки по прочности на сжатие. Изготовитель должен гарантировать достижение 100% прочности бетона в возрасте 28 суток.

4. Условные обозначения изделий

4.1. Изделия обозначены марками в соответствии с требованиями ГОСТ 23009-78.

Примеры условного обозначения

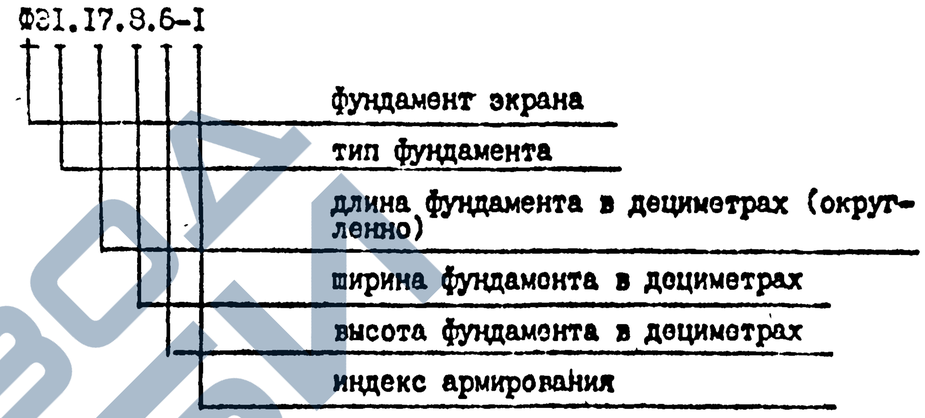

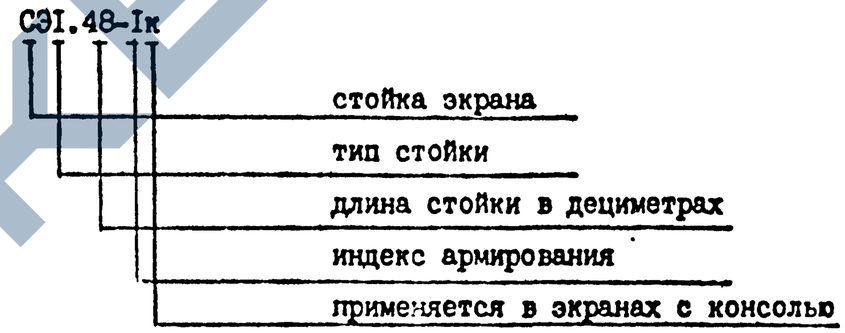

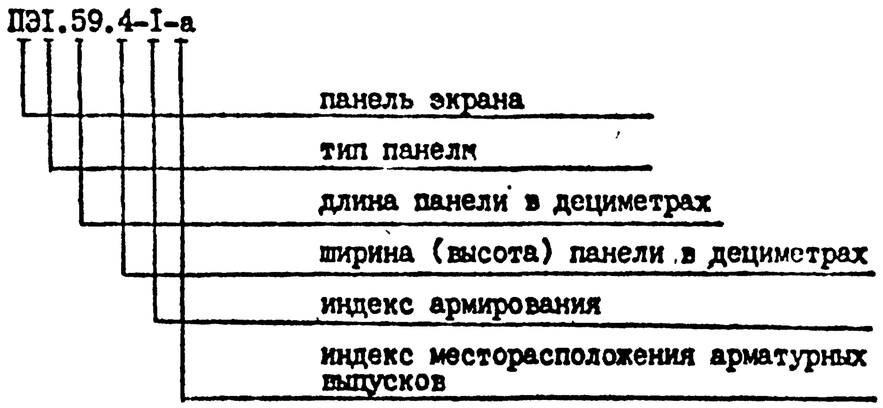

Номенклатура изделий

Марка изделия	Эскиз	Размеры, мм L	B	H	Расход бетон марка	Объем, м³	Сталь, кг натуральная	приведен. к кл. А-1	Масса изделия, т
ФЭ1.11.9.5	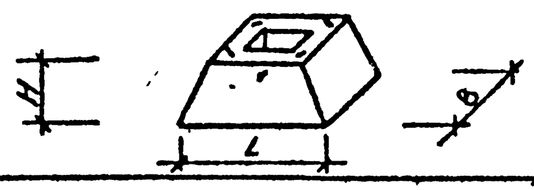	1100	900	500	200	0.39	4.70	6.02	0.98
ФЭ1.13.14.5		1300	1400	500		0.63	27.40	30.84	1.60
ФЭ1.13.14.6		1300	1400	600		0.73	27.80	31.28	1.80
ФЭ1.13.14.8		1300	1400	800		0.94	28.80	32.24	2.40
ФЭ1.15.9.6	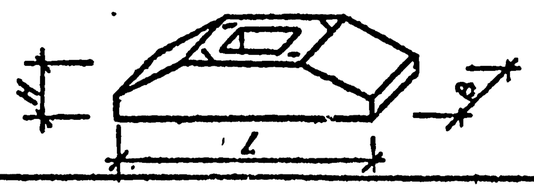	1500	900	600		0.54	20.10	21.97	1.40
ФЭ1.17.9.6		1700	900	600		0.60	22.00	24.05	1.50
ФЭ1.17.9.6-1		1700	900	600		0.60	23.98	26.95	1.60
ФЭ1.21.9.8		2100	900	800		0.92	25.60	29.32	2.40
ФЭ2.6.6.5		600	600	480	200	0.15	0.80	0.80	0.36
ФЭ3.11.9.7	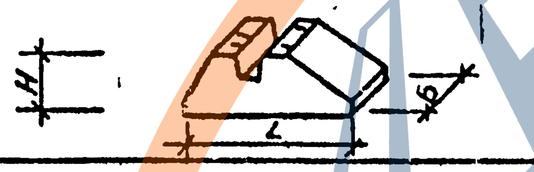	1100	900	700	200	0.49	9.57	10.92	1.20
СЭ1.23-1	см. стр. 7	2300	—	—	300	0.20	4.60	6.62	0.50
СЭ1.23-1-К						0.20	5.02	7.23	0.50
СЭ1.48-1		4800	—	—		0.37	18.46	26.46	0.92
СЭ1.48-1-К		4800	—	—		0.37	18.88	27.08	0.92
СЭ1.48-2		4800	—	—		0.37	25.08	35.94	0.92

Инв.№ подл. | Подп. и дата | Взам. инв.

Продолжение

Марка изделия	Эскиз	Размеры, мм L	B	H	Расход бетон Марка	Объем м3	Сталь, кг Натуральная	Приведенная кл. А-I	Масса изделия, т
СЭ1.48-2-К	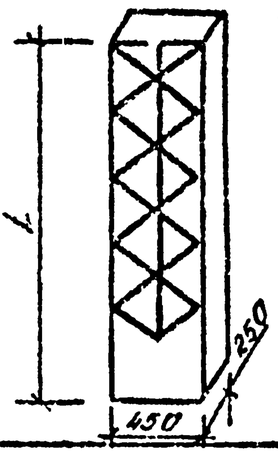	4800	—	—	300	0.37	25.50	36.56	0.92
СЭ1.48-3		4800	—	—		0.37	31.86	45.63	0.92
СЭ1.48-3-К		4800	—	—		0.37	32.28	46.25	0.92
СЭ1.66-1		6590	—	—		0.49	43.78	62.70	1.23
СЭ1.66-1-К		6590	—	—		0.49	44.20	63.31	1.23
СЭ1.66-2		6590	—	—		0.49	68.52	98.09	1.23
СЭ1.66-2-К		6590	—	—		0.49	68.94	98.71	1.23
СЭ1.68-1		6790	—	—		0.51	85.48	120.22	1.28
СЭ1.68-1-К		6790	—	—		0.51	85.90	120.84	1.28
СЭ2.23-1		2320	—	—	300	0.22	4.60	6.62	0.55
СЭ2.48-1		4800	—	—		0.45	18.46	26.48	1.13
СЭ2.48-2		4800	—	—		0.45	25.08	35.94	1.13
СЭ2.48-3		4800	—	—		0.46	31.86	45.33	1.13
СЭ2.66-1		6590	—	—		0.62	43.78	62.70	1.55
СЭ2.66-2		6590	—	—		0.62	68.52	98.09	1.55
СЭ2.68-1		6790	—	—		0.68	85.48	120.22	1.7
ПЭ1.29.2		2850	—	250	200	0.07	1.03	1.33	0.18
ПЭ1.29.4		2850	—	400		0.12	1.72	2.16	0.29
ПЭ1.29.8		2850	—	820		0.23	2.02	2.60	0.58
ПЭ1.29.21		2850	—	2080		0.60	4.81	6.41	1.48
ПЭ1.59.2		5850	—	250		0.15	2.04	2.63	0.37
ПЭ1.59.4		5850	—	400		0.24	2.66	3.54	0.59
ПЭ1.59.8		5850	—	820		0.48	3.88	5.05	1.20

см. стр. 8

Продолжение

Марка изделий	Эскиз	Размеры, мм L	B	H	Расход бетон Марка	Объем, м³	Расход сталь, кг Натуральной	Приведенной к кл А-I	Масса изделия, т
ПЭ1.59.21	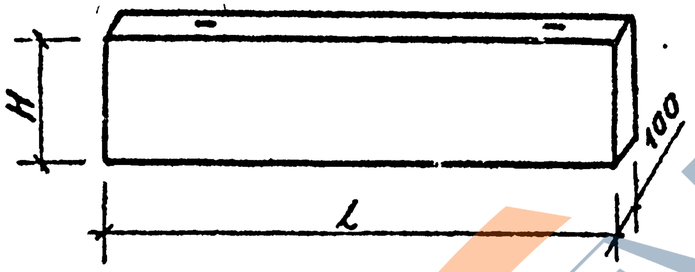	5850	—	2080	200	1.22	14.76	19.47	3.04
ПЭ1.59.2-1		5850	—	250		0.15	2.82	3.78	0.37
ПЭ1.59.4-1		5850	—	400		0.24	3.70	5.07	0.59
ПЭ1.59.8-1		5850	—	820		0.48	7.24	9.98	1.20
ПЭ1.59.21-1		5850	—	2080		1.22	20.22	27.50	3.04
ПЭ1.59.2-2		5850	—	250		0.15	3.78	5.19	0.37
ПЭ1.59.4-2		5850	—	400		0.24	4.98	8.95	0.59
ПЭ1.59.8-2		5850	—	820		0.48	9.00	13.75	1.20
ПЭ1.59.21-2		5850	—	2080		1.22	28.94	37.37	3.04
ПЭ2.29.2		2850	—	250	300	0.07	2.50	3.49	0.18
ПЭ2.29.4		2850	—	400		0.12	3.82	5.25	0.29
ПЭ.2.29.8		2850	—	820		0.23	6.87	9.73	0.58
ПЭ2.50.2		5850	—	250		0.15	15.43	21.78	0.37
ПЭ2.59.4		5850	—	400		0.24	20.78	29.44	0.59
ПЭ2.59.8		5850	—	820		0.48	41.44	58.79	1.20
ПЭ2.59.4-1		5850	—	400		0.24	25.38	36.02	0.59
ПЭ2.59.8-1		5850	—	820		0.48	46.04	65.36	1.20
ПЭ3.28.2	см. стр. 9	2820	—	250	200	0.08	2.11	2.42	0.20
ПЭ3.28.4		2820	—	400		0.13	2.44	2.90	0.32
ПЭ3.28.8		2820	—	820		0.28	3.74	4.36	0.64
ПЭ3.28.21		2820	—	2080		0.66	10.75	12.48	1.65
ПЭ3.28.8-1		2820	—	820		0.26	5.41	6.76	0.65
ПЭ3.28.21-1		2820	—	2080		0.66	12.42	14.85	1.65

ТП 3.019.1-2 Выпуск 1 копия верна: ГИП Буадзе В.Ш.

Инв.№ подл. | Подп. и дата | Взам. инв.№

Продолжение

Марка изделия	Эскиз	Размеры, мм L	B	H	Расход бетон Марка	Об'ем, м3.	Сталь, кг Натурально	Привед. кл. А-1	Масса изделия, т
ПЭ3.28.8-2	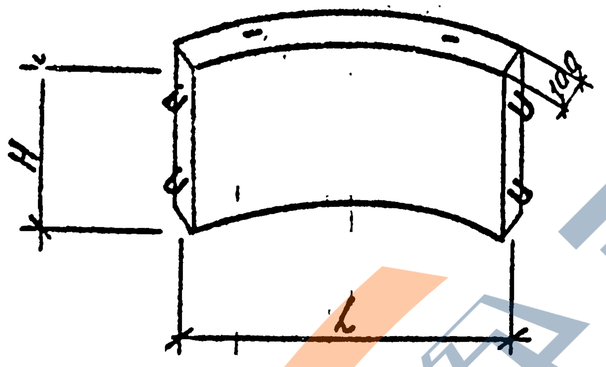	2820	—	820	200	0.26	6.58	8.43	0.65
ПЭ3.28.21-2		2820	—	2080		0.66	13.59	16.53	1.65
ПЭ3.13.2		1340	—	250		0.04	1.37	1.51	0.10
ПЭ3.13.4		1340	—	400		0.06	1.52	1.73	0.15
ПЭ3.13.8		1340	—	820		0.11	2.40	2.68	0.28
ПЭ3.13.21		1340	—	2080		0.29	5.43	6.21	0.73
ПЭ3.13.2-а		1340	—	250		0.04	1.03	1.17	0.10
ПЭ3.13.4-а		1340	—	400		0.06	1.18	1.39	0.15
ПЭ3.13.8-а		1340	—	820		0.11	1.89	2.17	0.28
ПЭ3.13.21-а		1340	—	2080		0.29	4.24	5.02	0.73
ПЭ3.13.2-б		1340	—	250		0.04	1.03	1.17	0.10
ПЭ3.13.4-б		1340	—	400		0.06	1.18	1.39	0.15
ПЭ3.13.8-б		1340	—	820		0.11	1.89	2.17	0.28
ПЭ3.13.21-б		1340	—	2080		0.29	4.24	5.02	0.73
ПЭ.4.12.2	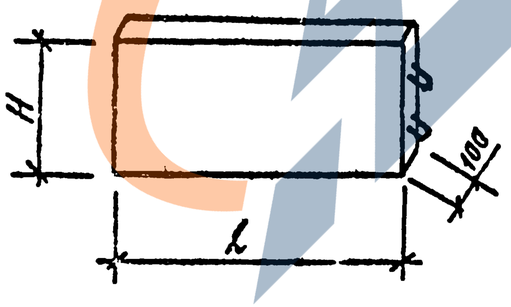	1240	—	250	200	0.03	1.33	1.46	0.08
ПЭ4.12.4		1240	—	400		0.05	1.46	1.64	0.12
ПЭ4.12.8		1240	—	820		0.1	2.32	2.56	0.25
ПЭ4.12.21		1240	—	2080		0.26	5.21	5.88	0.64
ПЭ4.12.2-а		1240	—	250		0.03	0.99	1.11	0.08
ПЭ.4.12.4-а		1240	—	400		0.05	1.12	1.30	0.12
ПЭ4.12.8-а		1240	—	820		0.1	1.81	2.05	0.25
ПЭ4.12.21-а		1240	—	2080		0.26	4.02	4.69	0.64
ПЭ4.12.2-б		1240	—	250		0.03	0.65	0.77	0.08

ТП 3.019.1-2 Вып. 1 Конструкции: ГИП Фадеев Рабочие чертежи

Инв. № подл. | Подп. и дата | Взам. инв. №

Продолжение

Марка изделий	Эскиз	Размеры, мм			Расход				Масса изделия, т
		L	B	H	Бетон		Сталь, кг		
					Марка	Объем, м3	Натуральная	Приведен. к кл. А-I	
ПЭ4.12.4-б	см. стр. 9	1240	—	400		0.05	9.78	0.96	0.12
ПЭ4.12.8-б		1240	—	820	200	0.10	1.30	1.55	0.25
ПЭ4.12.21-б		1240	—	2080		0.26	2.83	3.50	0.64
ПЭ5.30.21	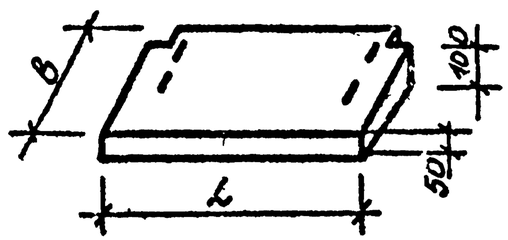	2980	2080	—	300	0.44	14.49	20.09	1.10
ПЭ5.60.21		5980	2080	—	300	0.91	40.91	58.08	2.28

ТП 3.019.1-2 Выпуск 1 копия верна: ГИП Буадзе В.Ш.

Формат	Зона	Поз.	Обозначение	Наименование	Кол.	Примечание
				Документация.		
А3			3.019.1-2 1 01.0.00.0 СБ	Сборочный чертеж		
А4			04.0 00.0	Узел 1,2		
А3			00.0.00.0 ТО	Техническое описание		
А4			00.0.00.1 ВС	Ведомость расхода стали		
			Переменные данные для исполнений:			
				3.019.1-2 1 01.0.00.0		
				ФЭ1.11.9.5		
				Сборочные единицы		
А4		1	3.019.1-2 1 00.0.01.0	Сетка арматурная С1.	1	
				Детали		
А4		3	00.0.03.0-02	Петля П1.	4	
				Материалы		
				Бетон марки 200		0.39 м³
				3.019.1-2 1 01.0.00.0-01		
				ФЭ1.13.14.5		
				Сборочные единицы		
				Сетки арматурные		
А4		1	3.019.1-2 1 00.0.03.0	С7	1	
А4		2	00.0.02.0	С5	4	
				Детали		
А4		3	00.0.03.0-03	Петля П2.	4	
Б4		4	8.011.460	ФВАТ ГОСТ 5781-82 Т=460	12	0.18 кг

Нач. конт.	Мосесова	
Нач. отд.	Лукашов	
ГИП	Буадзе	
Нач. лаб.		
Акустика	Буадзе	
Рук. гр.	Демов	
Раз. раб.	Сиваков	
Пров.	Демов	

3.0191-2 1·01.0.00.0

Фундамент
ФЭ1.11.9.5, ФЭ1.13.14.5,
ФЭ1.13.14.6, ФЭ1.13.14.8

Стадия	Лист	Листов
Р	1	2

ТбилЗНИИЭП

Взам. инв. №
Подпись и дата
Инв. № подл.

формат А4.

Формат	Зона	Поз.	Обозначение	Наименование	Кол.	Примечание
				Материалы		
				Бетон марки 200.		0.63 м³
				3.019.1-2 1.01.0.00.0-02		
				ФЭ1.13.14.6		
				Сборочные единицы		
				Сетки арматурные		
А4		1	3.019.1-2 1 00.0.03.0	С7	1	
А4		2	00.0.02.0	С5	4	
				Детали		
А4		3	00.0.03.0-03	Петля П2.	4	
Б4		4	8.011.560	ФВАТ ГОСТ 5781-82 1=560	12	0.22 кг
				Материалы		
				Бетон марки 200.		0.73 м³
				3.019.1-21 01.0.00.0-03		
				ФЭ1.13.14.8		
				Сборочные единицы		
				Сетки арматурные		
А4		1	3.019.1-2 1 00.0.03.0	С7	1	
А4		2	00.0.02.0	С5	4	
				Детали		
А4		3	00.0.03.0-03	Петля П2	4	
Б4		4	8.011.760	ФВАТ ГОСТ 5781-82 1=760	12	0.30 кг
				Материалы		
				Бетон марки 200.		0.94 м³

Взам. инв. №
Подпись и дата
Инв. № подл.

3.019.1-2 1 01.0.00.0

Лист 2

25509-02 12 формат А4

ЗАВОД КБИ

ТП 3.019.1-2 Выпуск 1 копия верна: ГИП Буадзе В.Ш.

Инв.№ подл. | Подпись и дата | Взам.инв.№

Рис.1

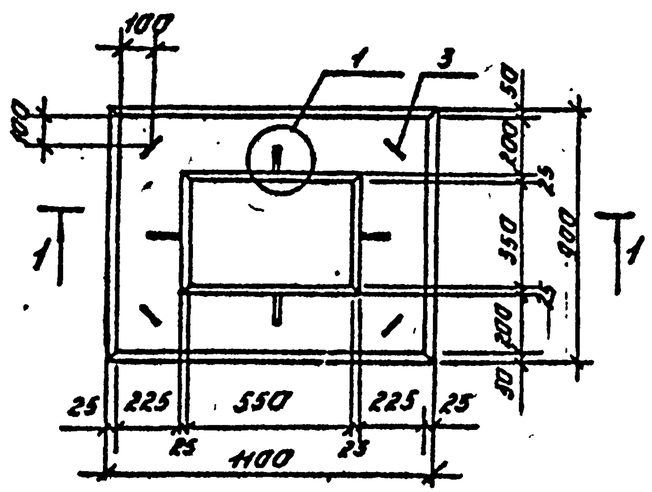

1-1

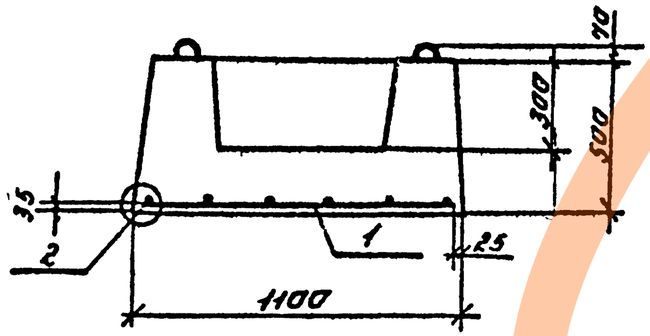

Рис.2

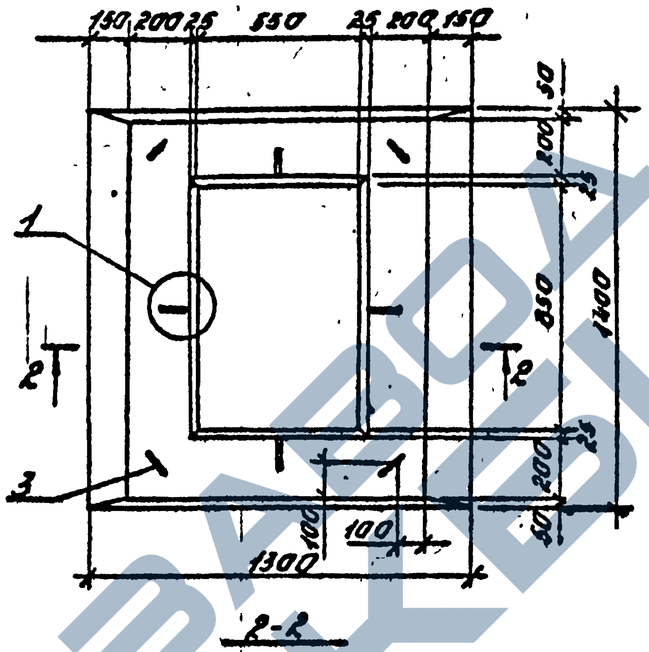

2-2

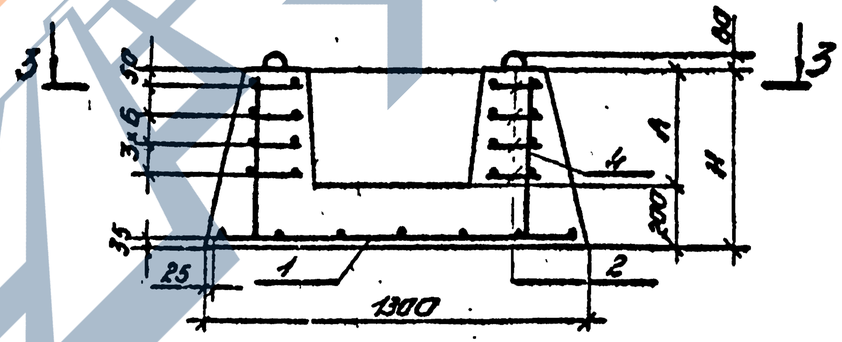

3-3

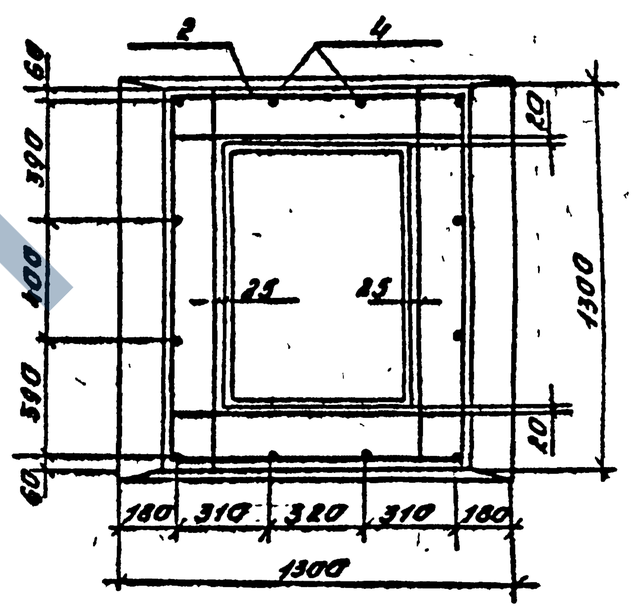

Размеры в мм.

Обозначение	Марка	Рис.	А	Б	Н	Масса т
3.019.1-2.1.01.0.000	ФЭ 11.9.5	1	—	—	—	0.98
-01	ФЭ 13.14.5	2	300	80	500	1.60
-02	ФЭ 1.13.14.6		400	100	600	1.80
-03	ФЭ 1.13.14.8		600	150	800	2.40

Н.контр.	Мосесова		
Нач.отд.	Лукашов		
ГИП	Буадзе		
Нач.лаб			
Акустик	Буадзе		
Рук.гр	Демов		
Разр.	Сивоков		
Пров.	Демов		

3.019.1-2.1.01.0.000.СБ

Фундамент
ФЭ 1.11.9.5
ФЭ 1.13.14.5
ФЭ 1.13.14.6
ФЭ 1.13.14.8
Габарочный чертеж.

Стадия	Масса	Масштаб
Р	см. табл.	1:20
Лист	Листов 1	

ЦБИЛЗНИИЭП

Формат	Зона	Поз.	Обозначение	Наименование	Кол.	Примечание
				Документация		
А3			3.019.1-2 1 02.0.00.0СБ	Сборочный чертеж		
А4			04.0.00.0	Узел 1.2		
А3			00.0.00.0 ТО	Техническое описание		
А4			00.0.00 1 ВС	Ведомость расхода стали		
			Переменные данные для исполнений:			
				3.019.1-2 1 02.0.00.0		
				ФЭ1.15.9.6		
				Сборочные единицы		
				Сетки арматурные		
А4		1	3.019.1-2 1 00.0.01.0-01	С2	1	
А4		2	00.0.02.0-01	С6	4	
				Детали		
А4		3	00.0.03.0-02	Петля П1	4	
Б4		4	8.011.560	ФВАТ ГОСТ 5781-82 L=560	14	0,22кг
				Материалы		
				Бетон марки 200		0,54м³

Выпуск 1 копия верна: ГИП Буадзе В.Ш.

ТП 3.019.1-2

Инв.№ подл. | Подпись и дата | Взам.инв.№

Н.контр.	Маресова		3.019.1-2 1 02.0.00.0
Нач.отд.	Лукашов		
ГИП	Буадзе		
Н.лаб.			Фундамент ФЭ1.15.9.6.—ФЭ1.17.9.6. ФЭ1.17.9.6-1, ФЭ1.21.9.8
Инжпик	Буадзе		Стадия: Р; Листов: 1; Листов: 4
Рук.гр.	Демов		ТбилЗНИИЭП
Разраб.	Сибакоз		
Пров.	Демов		

формат А4

Формат	Зона	Поз.	Обозначение	Наименование	Кол.	Примечание
				3.019.1-2 1 02.0.00.0-01		
				ФЭ1.17.9.6		
				Сборочные единицы		
				Сетки арматурные		
А4		1	3.019.1-2 1 00.0.01.0-02	С3	1	
А4		2	00.0.02.0-01	С6	4	
				Детали		
А4		3	00.0.03.0-03	Петля П2	4	
Б4		4	8.011.560	ФВАТ ГОСТ 5781-82 L=560	14	0,22кг
				Материалы		
				Бетон марки 200		0,60м³

Инв.№ подл. | Подпись и дата | Взам.инв.№

3.019.1-2 1 02.0.00.0	Лист 2

Формат	Зона	Поз.	Обозначение	Наименование	Кол.	Примечание
				3.019.1-21 02.0.00.0-02		
				ФЭ1.17.9.6-1		
				Сборочные единицы		
				Сетки арматурные		
А4		1	3.019.1-21 00.0.02.0-02	С9	1	
А4		2	00.0.02.0-01	С6	4	
				Детали		
А4		3	00.0.03.0-03	Петля 112	4	
Б4		4	8.011.560	ФВАI ГОСТ 5781-82 l=560	14	0.22кг
				Материалы		
				Бетон марки 200		0.60м³

Инв.№ подл.	Подпись и дата	Взам. инв.№

	3.019.1-2 1 02.0.00.0	Лист 3

Формат А4

Формат	Зона	Поз.	Обозначение	Наименование	Кол.	Примечание
				3.019.1-21 02.0.00.0-03		
				ФЭ1.21.9.8		
				Сборочные единицы		
				Сетки арматурные		
А4		1	3.019.1-21 00.0.01.0-03	С4	1	
А4		2	00.0.02.0-01	С6	4	
				Детали		
А4		3	00.0.03.0-03	Петля 118	4	
Б4		4	8.011.760	ФВАI ГОСТ 5781-82 l=760	14	0.3кг
				Материалы		
				Бетон марки 200	—	0.92м³

Инв.№ подл.	Подпись и дата	Взам. инв.№

	3.019.1-2 1 02.0.00.0	Лист 4

Формат А4

Инв.№ подл. | Подпись и дата | Взам.инв.№

ТП 3.019.1-2 Выпуск 1 Копия верна: ГИП Буадзе В.Ш.

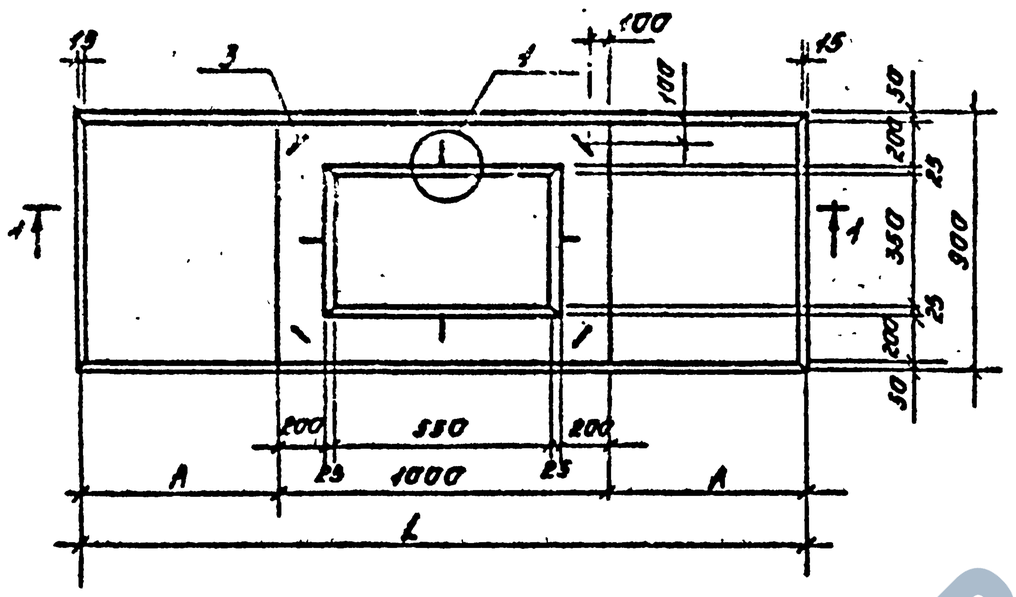

2-2

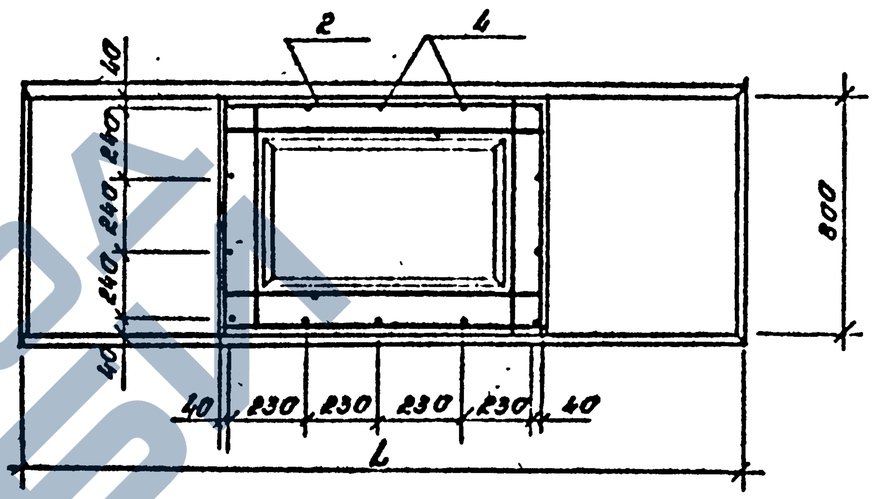

1-1

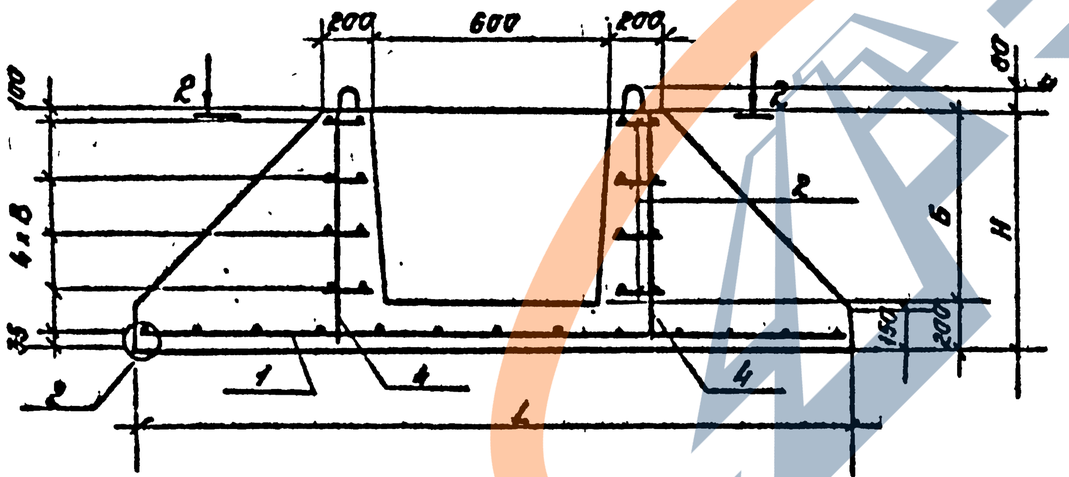

Размеры в мм

Обозначение	Марка	L	А	Б	В	Н	Масса, т.
3.019.1-2 1.02.0.00.0	ФЭ1.15.9.6	1500	250	400	100	600	1.40
-01	ФЭ1.17 9.6	1700	350	400	100	600	1.50
-02	ФЭ1.17.9.6-1	1700	350	400	100	600	1.50
-03	ФЭ1.21.98	2100	550	600	150	800	2.40

Н.контр.	Алексеева	
Нач.отд	Лукошов	
ГИП	Буадзе	
Нач.лаб		
Конструктор	Буадзе	
Рук. гр.	Демов	
Разраб	Сивоков	
Провер	Демов	

3.019.1-2 1.02.0.00.0СБ

Фундаменты ФЭ1.15.9.6, ФЭ1.17.9.6, ФЭ1.17.9.6-1, ФЭ1.21.98

Сборочный чертеж.

Стадия	Масса	Масшт.
Р	см. табл.	1:20
Лист	Листов 1	

ГПБиЗНИИЭП

Формат	Зона	Поз.	Обозначение	Наименование	Кол.	Примечание
				Документация		
А3			3.019.1-2 1 03.0.00.0 СБ	Сборочный чертеж		
А4			04.0.00.0	Узел 1.2		
А3			00.0.00.0ТО	Техническое описание		
А4			00.0.00 ВС	Ведомость расхода стали		
			Переменные данные для исполнений:			
				3.019.1-2 1 03.0.000		
				ф926.6.5		
				Детали		
А4		1	3.019.1-2 1 00.0.03.0-02	Петля 111	2	
				Материалы		
				Бетон марки 200		2.15м³

Инв.№ подл.	Подпись и дата	Взам.инв.№

Н.контр.	Мокеева		
Нач.отд.	Букашов		
ГИП	Буадзе		
Нач.лаб.			
Конструктор	Буадзе		
Рук.гр.	Денов		
Разраб.	Сивагов		
Провер.	Денов		

3.019.1-2 1 03.0.000

Фундамент ф92.6.6.5, ф93.11.9.7

Стадия	Лист	Листов
Р	1	2

ТбилЗНИИЭП

Формат А4

Выпуск 1 Копия верна: ГИП Буадзе В.Ш.

ТП 3.019.1-2

Формат	Зона	Поз.	Обозначение	Наименование	Кол.	Примечание
				3.019.1-2 1 03.0.00.0.01		
				ф93.11.9.7		
				Сборочные единицы		
				Сетки арматурные		
А4		1	3.019.1-2 1 00.0.01.0	С1	1	
А4		2	00.0.03.0.01	С8	2	
				Детали		
А3		3	00.0.03.0-03	Петля 112	3	
А4		4	8.011.350	ф8АI ГОСТ 5781-82 l=400	4	0.14кг
				Материалы		
				Бетон марки 200		0.43м³

Инв.№ подл.	Подпись и дата	Взам.инв.№

3.019.1-2 1 03.0.00.0

Лист 2

Формат А4

Инв.№ подл. | Подпись и дата | Взам.инв.№

ТП 3.019.1-2 Выпуск 1 Копия верна ГИП Буадзе Б.Ш.

рис.2

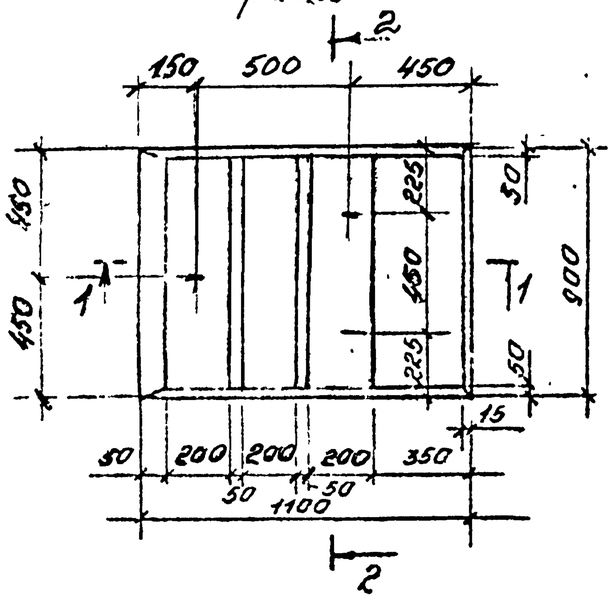

1—1

Рис.1.

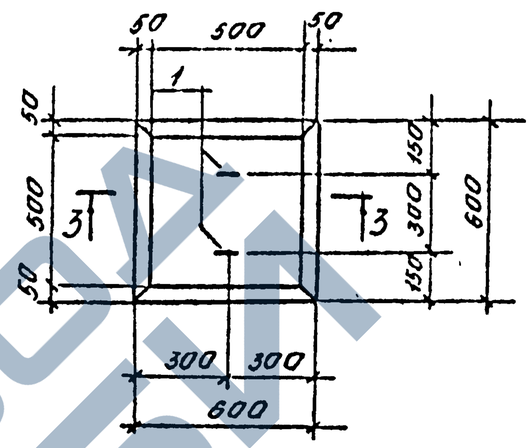

3-3

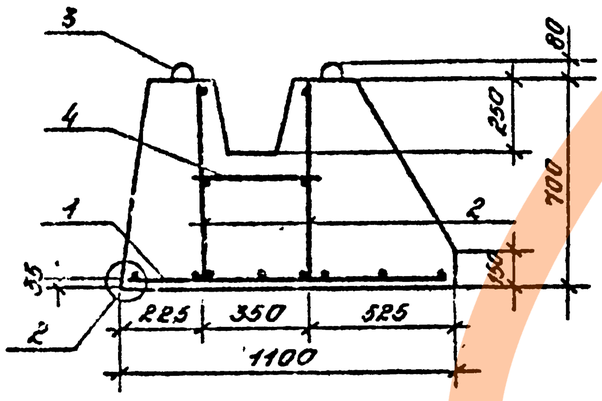

2-2

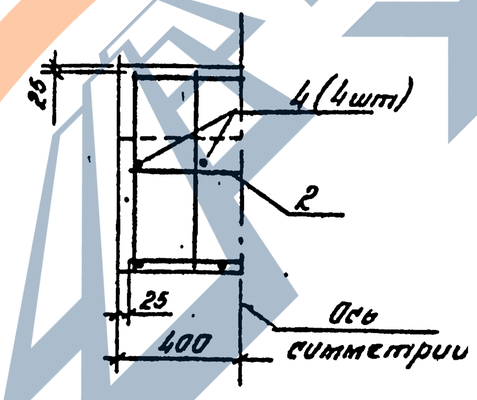

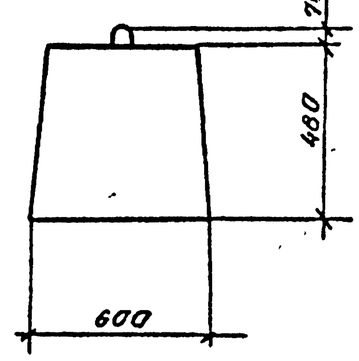

Обозначение	Марка	Рис.	Масса т
3.019.1-2 1030.00.0	ФЭ2.6.6.5	1	0.36
-01	ФЭ 3.11.9.7	2	1.20

Н.контр.	Мосесова		
Нач.отд.	Лугашов		
ГИП	Буадзе		
Нач.лаб.			
Окуст.	Буадзе		
Рук.гр.	Детов		
Разр.	Сивков		
Пров.	Детов		

3.019.1-2 1030.00.0СБ

Фундамент
ФЭ 26.6.5
ФЭ 3.11.9.7
Сборочный чертеж

Стадия	Масса	Масштаб
Р	см. табл.	1:20
Лист	Листов 1	

ТбилЗНИИЭП

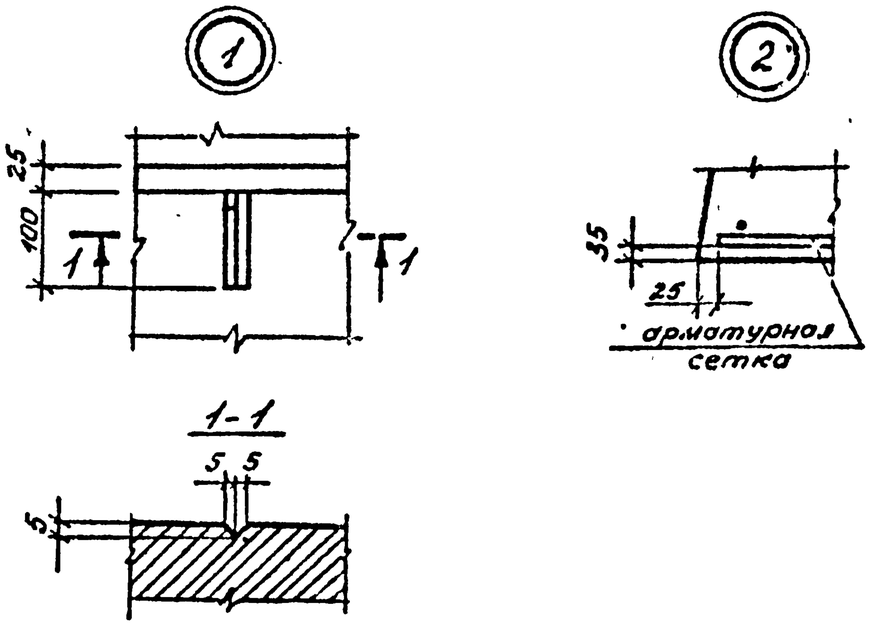

Масса в кг

Марка изделия	Изделия арматурные							Всего
	Арматура класса							
	А-1			А-III		Вр-1		
	ГОСТ 5781-82			ГОСТ 5781-82		ГОСТ 6727-80		
	Ф 8	Ф 10	Итого	Ф 10	Итого	Ф 4	Итого	
ФЭ1.11.9.5	1.60	—	1.60	2.6	2.6	0.48	0.48	4.70
ФЭ1.13.14.5	16.60	2.8	19.40	8.0	8.0	—	—	27.40
ФЭ1.13.14.6	17.04	2.8	19.84	8.0	8.0	—	—	27.80
ФЭ1.13.14.8	18.00	2.8	20.80	8.0	8.0	—	—	28.80
ФЭ1.15.9.6	15.88	—	15.88	3.6	3.6	0.64	0.64	20.10
ФЭ1.17.9.6	14.34	2.8	17.14	4.1	4.1	0.71	0.71	22.00
ФЭ1.17.9.6-1	14.34	2.8	17.14	6.12	6.12	0.72	0.72	23.98
ФЭ1.21.9.8	14.34	2.8	17.14	7.62	7.62	0.87	0.87	25.60
ФЭ2.6.6.5	0.80	—	0.80	—	—	—	—	0.80
ФЭ3.11.9.7	4.40	2.07	6.47	2.6	2.6	0.50	0.50	9.57

ТП 3.019.1-2 Выпуск 1 копия верна: ГИП Буадзе В.Ш.

Н.контр.	Мосесова		
Нач.отд.	Лукашов		
ГИП	Буадзе		
Нач.лаб.			
акуст.	Буадзе		
Рук.гр.	Демов		
Разраб.	Сиваков		
Провер.	Демов		

3.019.1-2 1 04.0.00.0

Узел 1,2

Стадия	Лист	Листов
Р		1

ТбилЗНИИЭП

Формат А4

Н.контр.	Мосесова		
Нач.отд.	Лукашов		
ГИП	Буадзе		
Нач.лаб.			
акуст.	Буадзе		
Рук.гр.	Демов		
Разраб.	Сиваков		
Провер.	Демов		

3.019.1-2 1 00.0 00 I вс

Фундамент
Ведомость расхода стали на изделие

Стадия	Лист	Листов
Р		1

ТбилЗНИИЭП

25509-02 19

Формат А4

ЗАВОД ЖБИ

ТП 3.019.1-2 Выпуск 1 копия верна: ГИП [signature] Буадзе В.Ш.

Формат	Зона	Поз.	Обозначение	Наименование	Кол.	Примечание
				Документация		
А4			3.019.1-2 1 00.0.01.0 СБ	Сборочный чертеж.		
А3			00.0.00.0 ТО	Техническое описание.		
			Переменные данные для исполнений:			
				3.019.1-2 1 00 0 01.0		С1
				Детали		
Б4		1	10.013.1050	Ф10АIII ГОСТ 5781-82 L=1050	4	0.65 кг
Б4		2	4.041.850	Ф4Вр1 ГОСТ 6727-80 L=850	6	0.08 кг
				3.019.1-2 1.00.0.01.0-01		С2
				Детали		
Б4		1	10.013.1450	Ф10АIII ГОСТ 5781-82 L=1450	4	0.89 кг
Б4		2	4.041.850	Ф4Вр1 ГОСТ 6727-80 L=850	8	0.08 кг
				3.019.1-2 1 00.0.01.0-02		С3
				Детали		
Б4		1	10.013.1650	Ф10АIII ГОСТ 5781-82 L=1650	4	1.02 кг
Б4		2	4.041.850	Ф4Вр1 ГОСТ 6727-80 L=850	9	0.08 кг
				3.019.1-2 1 00.0.01.0-03	—	С4
				Детали		
Б4		1	10.013.2050	Ф10АIII ГОСТ 5781-82 L=2050	6	1.26 кг
Б4		2	4.041.850	Ф4Вр1 ГОСТ 6727-80 L=850	11	0.08 кг

Н.контр.	Масесова	[signature]
Нач.отд.	Лукашов	[signature]
ГИП	Буадзе	[signature]
Нач.лаб.		
акуст.	Буадзе	[signature]
Рук.ер.	Демов	[signature]
Разраб.	Сивоков	[signature]
Пров.	Демов	[signature]

3.019.1-2 1 00.0.01.0

Сетка арматурная С1-С4.

Стадия	Лист	Листов
Р		1

ТбилЗНИИЭП

Инв.№ подл. | Подпись и дата | Взам.инв.№

формат А4.

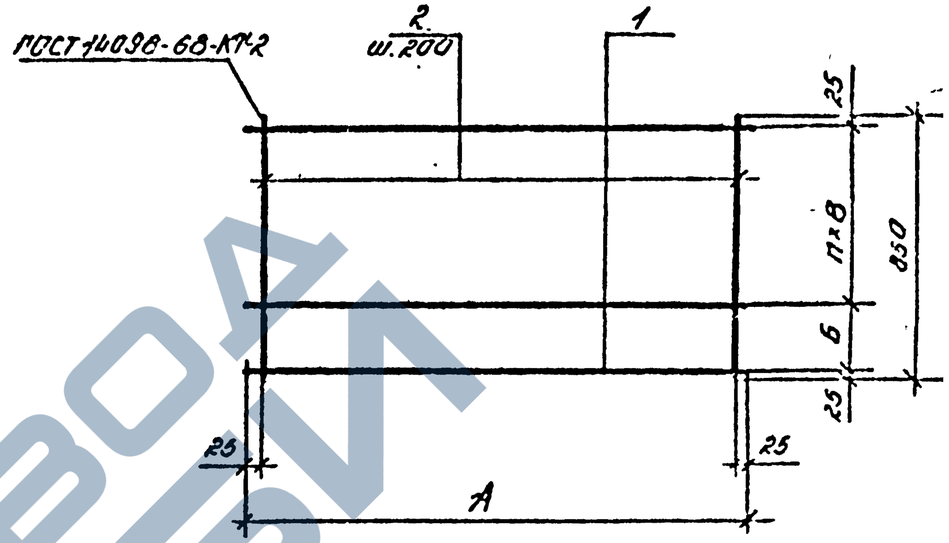

Размеры в мм.

Обозначение	Марка	А	Б	В	п	Масса кг
3.019.1-2 1 00.0.01.0	С1	1050	300	250	2	3.1
-01	С2	1450	300	250	2	4.2
-02	С3	1650	300	250	2	4.8
-03	С4	2050	200	150	4	8.4

3.019.1-2 1 00.0.01.0 СБ

Н.конт.	Масесова	[signature]
Нач.отд.	Лукашов	[signature]
ГИП	Буадзе	[signature]
Нач.лаб.		
акуст.	Буадзе	[signature]
Рук.ер.	Демов	[signature]
разр.	Сивоков	[signature]
Пров.	Демов	[signature]

Сетка арматурная С1-С4 Сборочный чертеж

Стадия	Масса	Масштаб
Р	см. табл.	—

Лист | Листов 1

ТбилЗНИИЭП

Инв.№ подл. | Подпись и дата | Взам.инв.№

25509-02 20

формат А4

ТП 3.019.1-2 Выпуск 1 копия верна: ГИП Буадзе В.Ш.

Формат	Зона	Поз.	Обозначение	Наименование	Кол.	Примечание
				Документация		
А4			3.019.1-21 00.0.02.0 СБ	Сборочный чертеж		
А3			00.0.00.0 ТО	Техническое описание		
			Переменные данные для исполнений:			
				3.019.1-2 1 00.0.02.0		С5
				Детали		
				ГОСТ 5781-82		
Б4		1	8.011.990	ф8АI-I = 990	4	0.39кг
Б4		2	8.011.1280	ф8АI-I = 1280	4	0.50кг
				3.019.1-2 1 00.0.02.0-01		С6
				Детали		С6
				ГОСТ 5781-82		
Б4		1	8.011.990	ф8АI I = 990	4	0.39кг
Б4		2	8.011.780	ф8АI I = 780	4	0.31кг
				3.019.1-2 1 00.0.02.0-02		С9
				Детали		
				ГОСТ 5781-82		
Б4		1	10.013.1650	ф10А111 1 = 1650	6	1.02кг
Б4		2	4.041.850	ф4Вр1 ГОСТ 6727-80 L = 850	9	0.08кг

Н.контр.	Насесова	
Нач.отд.	Лукашов	
ГИП	Буадзе	
Нач.лаб.		
Акустик.	Буадзе	
Рук.гр.	Денов	
Разраб.	Сиваков	
Провер.	Денов	

3.019.1-21 00.0.02.0

Сетка арматурная С5, С6, С9

Стадия	Лист	Листов
Р		1

ТбилЗНИИЭП

Формат А4

Рис. 1

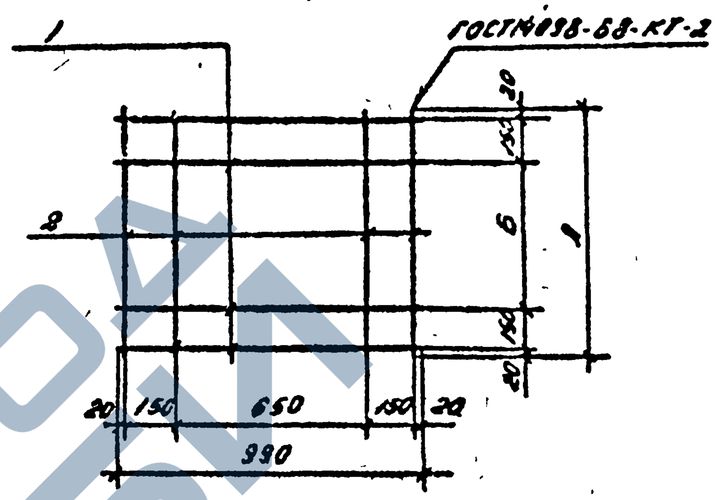

Рис. 2

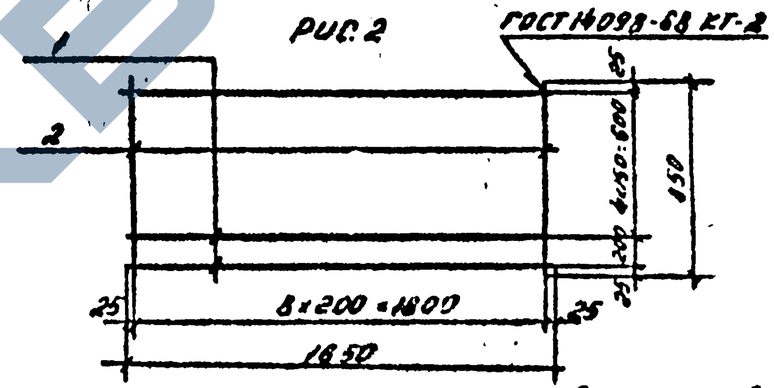

Размеры в мм

Обозначение	Марка	Рис.	А	Б	Масса кг
3.019.1-21 00.0.02.0	С5	1	1280	940	3.6
-01	С6		700	440	2.8
-02	С9	2	—	—	6.84

3.019.1-21 00.0.02.0 СБ

Н.контр.	Насесова	
Нач.отд.	Лукашов	
ГИП	Буадзе	
Нач.лаб.		
Акустик.	Буадзе	
Рук.гр.	Денов	
Разраб.	Сиваков	
Провер.	Денов	

Сетка арматурная С5, С6, С9 Сборочный чертеж

Стадия	Масса	Масшт.
Р	см. табл.	—
Лист	Листов 1	

ТбилЗНИИЭП

25509-02 21

Формат А4

Формат	Зона	Поз.	Обозначение	Наименование	Кол.	Примечание
				Документация		
А4			3.019.1-2 100.0.03.ОСБ	Сборочный чертеж		
13			ОО.О.ОО.ОТО	Техническое описание		
			Переменные данные для исполнений:			
				3.019.1-2 100.0.03.0		СТ
				Детали		
54		1	10.013.1350	ФЮАIIГОСТ 5781-82 L=1350	5	0.83кг
54		2	10.013.1250	ФЮАIIГОСТ 5781-82 L=1250	5	0.77кг
				3.019.1-2 100.0.03.0-01		С8
				Детали		
54		1	8.011.750	ФВАIГОСТ 5781-82 L=750	3	0.30кг
54		2	8.011.650	ФВАIГОСТ 5781-82 L=650	4	0.26кг
				3.019.1-2 100.0.03.0-02		П1
				Детали		
54		1	8.011.1000	ФВАIГОСТ 5781-82 L=1000	1	0.40кг
				3.019.1-2 100.0.03.0-03		П2
				Детали		
54		1	10.011.1120	ФЮАIГОСТ 5781-82 L=1120	1	0.69кг

Инв.№подл. | Подпись и дата | Взам.инв.№ | ТП 3.019.1-2 Выпуск 1 Копия верна: ГИП Буадзе В.Ш.

Н.контр.	Мосесова	
Нач.отд.	Лукашов	
ГИП	Буадзе	
Нач.лаб.		
Инженер	Буадзе	
Рук.гр.	Демов	
Разраб.	Сиваков	
Пров.	Демов	

3.019.1-2 100.0.030

Сетка арматурная СТ, С8 П1, П2.

Стадия	Лист	Листов
Р		1

ТБилЗНИИЭП

Формат А4.

Рис.1

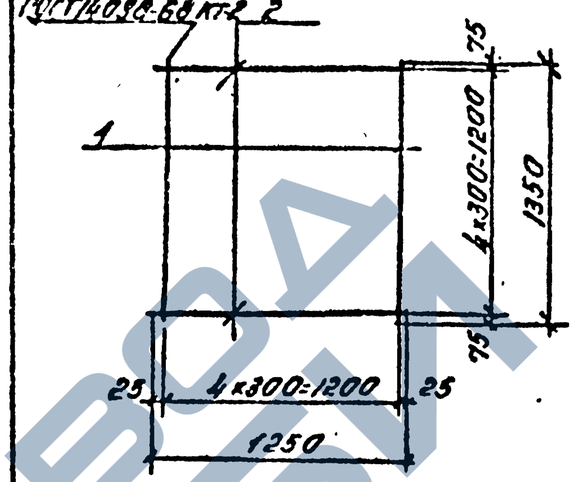

Рис.2

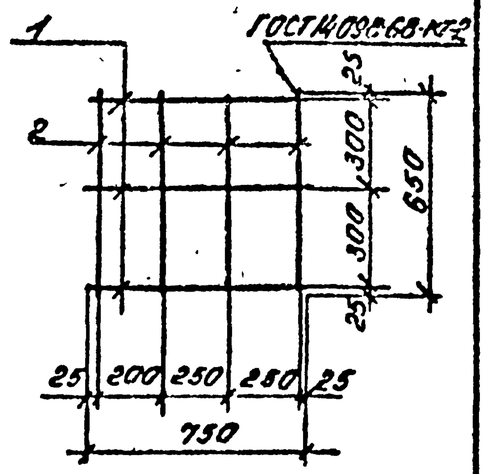

Рис.3

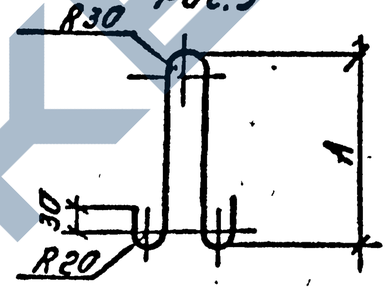

Размеры в мм.

Обозначение	Марка	Рис.	А	Масса, кг
3.019.1-2 100.0.03.0	СТ	1	—	8.0
—01	С8	2	—	1.9
—02	П1	3	360	0.40
—03	П2		450	0.69

Инв.№подл. | Подпись и дата | Взам.инв.№

Н.контр.	Мосесова	
Нач.отд.	Лукашов	
ГИП	Буадзе	
Нач.лаб.		
Инженер	Буадзе	
Рук.гр.	Демов	
Разр.	Сивоков	
Пров.	Демов	

3.019.1-2 100.0.030 СБ

Сетка арматурная СТ, С8. Петля П1, П2

Сборочный чертеж.

Стадия	Масса	Масштаб
Р	см. табл	—
Лист	Листов 1	

ТБилЗНИИЭП

Формат А4.

ТП 3.019.1-2 Выпуск 1 копия верна: ГИП Буадзе В.Ш.

Формат	Зона	Поз.	Обозначение	Наименование	Кол.	Примечание
				Документация		
А3			3.019.1-2 1.05.0.00.0 СБ	Сборочный чертеж.		
А4			07.0.00.0	Узел 3,3 к.		
А3			00.0.00.0 ТО	Техническое описание		
А3			00.0.00.2 ВС	Ведомость расхода стали		
			Переменные данные для исполнений:			
				3.019.1-2 1 05.0 00 0		
				СЭ1.23-1		
				Документация		
А4			3.019.1-2 1 08.0.00 0	Узел 3		
				Сборочные единицы		
А4		1	00.1.00.0	Каркас пространствен- КП1.	1	
				Материалы		
				Бетон марки 300		0.20м³
				3 019.1-2 1 05 0 00 0-01		
				СЭ1.23-1-К		
				Документация		
А4			3.019.1-2 1 08.0.00.0-01	Узел 3к		
				Сборочные единицы		
А4		1	00.1.00.0	Каркас пространственный КП1	1	
А4		2	00.0.04.0	Сетка арматурная С1.	2	

Н.контр	Массеева		3019.1-2 1 05.0.00.0
Нач отд	Лукашов		
ГИП	Буадзе		
Нач лаб			Стойка (СЭ1)
акустик	Буадзе		
Рук гр	Лемов		
разр.	Коротов		
Пров	Сивакоб		

Стадия	Лист	Листов
Р	1	6

ТбилЗНИИЭП

формат А4.

Взам инв № | Подпись и дата | Инв № подл

Формат	Зона	Поз.	Обозначение	Наименование	Кол.	Примечание
				Материалы		
				Бетон марки 300.		0.20м³
				3 019 1-2 1 05 0 00 0-02		
				СЭ1 48-1		
				Документация		
А4			3.019.1-2. 1 08.0.00.0	Узел 3		
				Сборочные единицы		
А4		1	00 1.00.0-01	Каркас пространствен-ный КП2	1	
				Материалы		
				Бетон марки 300		0.37м³
				3.019.1-2 1 05 0.00.0-03		
				СЭ1.48-1-К		
				Документация		
А4			3.019.1-2 1 08.0.00.0-01	Узел 3к.		
				Сборочные единицы		
А4		1	00.1.00.0-01	Каркас пространственный КП2	1	
А4		2	00.0.04.0	Сетка арматурная С1	2	
				Материалы		
				Бетон марки 300		0.37м³
				3.019.1-2 1 05 0.00.0-04		
				СЭ1.48-2		
				Документация		
А4			3.019.1-2 1 08.0.00.0	Узел 3		

3.019.1-2 1 05.0.00.0 | Лист 2

25509-02 23 формат А4.

ЗАВОД КБИ

Формат	Зона	Поз.	Обозначение	Наименование	Кол.	Примечание
				Сборочные единицы		
А4		1	3.019.1-2 1 00.1.00.0-02	Каркас пространственный КП3.	1	
				Материалы		
				Бетон марки 300		0.37 м³
				3.019.1-2 1 05.0.00.0-05		
				СЭ1.48-2-к		
				Документация		
А4			3.019.1-2 1 08.0.00.0-01	Узел 3к		
				Сборочные единицы		
А4		1	00.1.00.0-02	Каркас пространственный КП3.	1	
А4		2	00.0.04.0	Сетка арматурная С1	2	
				Материалы		
				Бетон марки 300.		0.37 м³
				3.019.1-2 1 05.0.00.0-06		
				СЭ1.48-3		
				Документация		
А4			3.019.1-2 1 08.0.00.0	Узел 3		
				Сборочные единицы		
				Каркас пространственный КП4	1	
А4		1	00.1.00.0-03			
				Материалы		
				Бетон марки 300		0.37 м³

Формат	Зона	Поз.	Обозначение	Наименование	Кол.	Примечание
				3.019.1-2 1 05.0 00.0-07		
				СЭ1.48-3-к		
				Документация		
А4			3.019.1-2 08.0.00.0-01	Узел 3к		
				Сборочные единицы		
А4		1	00.1.00 0-03	Каркас пространственный КП4.	1	
А4		2	00.0.04.0	Сетка арматурная С1.	2	
				Материалы		
				Бетон марки 300.		0.37 м³
				3.019.1-2 1 05.0 00.0-08		
				СЭ1.66-1		
				Документация		
А4			3.019.1-2 1 08.0.00.0	Узел 3		
				Сборочные единицы		
А4		1	00.1.00.0-04	Каркас пространственный КП5	1	
				Материалы		
				Бетон марки 300.		0.49 м³
				3.019.1-2 1 05.0.00.0-09		
				СЭ1.66-1-к		
				Документация		
А4			3.019.1-2 1 08.0.00.0-01	Узел 3к		
				Сборочные единицы.		
А4		1	00.1.00.0-04	Каркас пространственный КП5	1	

ТП 3.019.1-2 Выпуск 1 копия верна: ГИП [signature] Буадзе В.Ш.

Формат	Зона	Поз.	Обозначение	Наименование	Кол.	Примечание
А4		2	3.019.1-2 1 00.0.04.0	Сетка арматурная С1	2	
				Материалы		
				Бетон марки 300		0.49 м³
				3.019.1-2 1 05.0.00.0-10		
				СЭ1.66-2		
				Документация		
А4			3.019.1-2 1 08.0.00.0	Узел 3		
				Сборочные единицы		
				Каркас пространственный		
А4		1	00.1.00.0-05	КП6	1	
				Материалы		
				Бетон марки 300		0.49 м³
				3.019.1-2 1 05.0.00.0-11		
				СЭ1.68-2-к		
				Документация		
А4			3.019.1-2 1 08.0.00.0-01	Узел 3к		
				Сборочные единицы		
				Каркас пространственный		
А4		1	00.1.00.0-05	КП6	1	
А4		2	00.0.04.0	Сетка арматурная С1.	2	
				Материалы		
				Бетон марки 300.		0.49 м³

Инв. № подл. | Подпись и дата | Взам. инв. №

3.019.1-2 1 05.0.00.0 — Лист 5

Формат А4

Формат	Зона	Поз.	Обозначение	Наименование	Кол.	Примечание
				3.019.1-2 1 05.0.00.0-12		
				СЭ1.68-1		
				Документация		
А4			3.019.1-2 1 08.0.00.0	Узел 3		
				Сборочные единицы		
				Каркас пространственный		
А4		1	00.1.00.0-06	КП7	1	
				Материалы		
				Бетон марки 300.		0.51 м³
				3.019.1-2 1 05.0.00.0-13		
				СЭ1.68-1-к		
				Документация		
А4			3.019.1-2 1 08.0.00.0-01	Узел 3к		
				Сборочные единицы		
				Каркас пространственный		
А4		1	00.1.00.0-06	КП7	1	
А4		2	00.0.04.0	Сетка арматурная С1	2	
				Материалы		
				Бетон марки 300		0.51 м³

Инв. № подл. | Подпись и дата | Взам. инв. №

3.019.1-2 1 05.0.00.0 — Лист 6

Формат А4.

25509-02 25

ЗАВОД ЖБИ

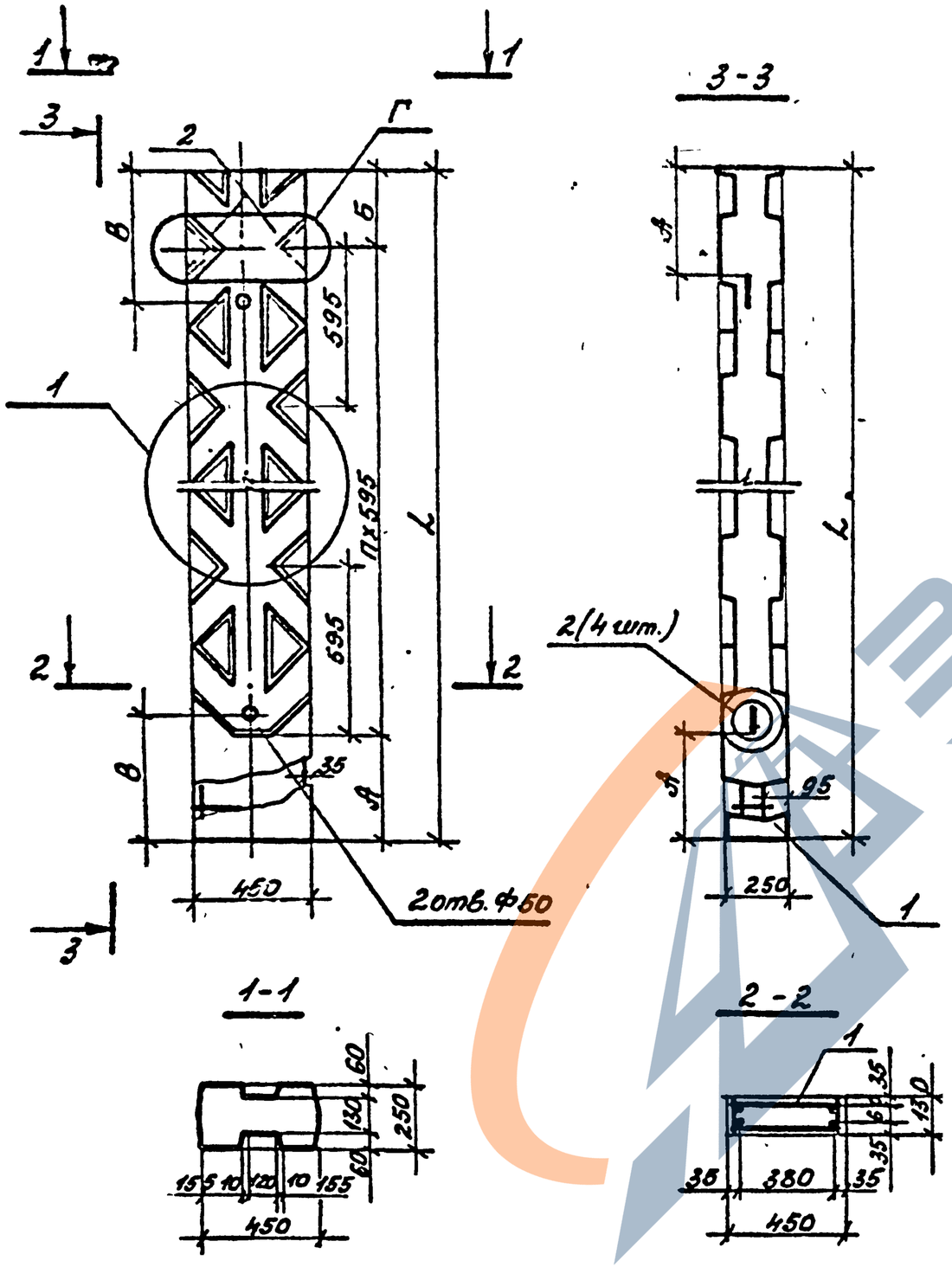

Размеры в мм

Обозначение	Марка	L	А	Б	В	n	Узел Г	Масса, т
3.019.1-2 1 05.0 00.0	СЭ1.23-1	2320	250	285	750	3	3	0.50
-01	СЭ1.23-1-к						3к	
-02	СЭ1.48-1	4800	350		850	7	3	0.92
-03	СЭ1.48-1-к						3к	
-04	СЭ1.48-2						3	
-05	СЭ1.48-2-к						3к	
-06	СЭ1.48-3						3	
-07	СЭ1.48-3-к						3к	
-08	СЭ1.66-1	6590		290		10	3	1.23
-09	СЭ1.66-1-к						3к	
-10	СЭ1.66-2						3	
-11	СЭ1.66-2-к						3к	
-12	СЭ1.68-1	6790	550		1050		3	1.28
-13	СЭ1.68-1-к						3к	

Пространственный каркас КП6 ориентировать концом, имеющим поперечные стержни Ф10АТ, в сторону корня стойки (участок без пазов)

Н.контр.	Мосесова		
Нач.отд.	Лукашов		
ГИП	Буадзе		
Нач.лаб.			
акуст.	Буадзе		
Рук.гр.	Демов		
Разр.	Коратаев		
Провер.	Сиваков		

3.019.1-2 1 05.0.00.0 СБ

Стойка (СЭ1) Сборочный чертеж

Стадия	Масса	Масшт
Р	см. табл.	1:20
Лист	Листов 1	

ТбилЗНИИЭП

ТП 3.019.1-2 Выпуск 1 копия верна: ГИП Буадзе В.Ш.

Инв. № подл. | Подп. и дата | Взам. инв. №

ТП 3.019.1-2 Выпуск 1 Копия верна: ГИП Буадзе В.Ш.

Формат	Зона	Поз.	Обозначение	Наименование	Кол.	Примечание
				Документация		
А3			3.019.1-2 1 06.0.00.0 СБ	Сборочный чертеж		
А4			07.0.00.0	Узел 2		
А4			08.0.00.0	Узел 4		
А3			00.0.00.0 ТО	Техническое описание		
А3			00.0.00.2 ВС	Ведомость расхода стали		
			Переменные данные для исполнений:			
				3.019.1-2 1.06.0.00.0 СЭ2.23-1 Сборочные единицы		
А4		1	3.019.1-2 1 00.1.00.0	Каркас пространственный КП1	1	
				Материалы. Бетон марки 300		0.22 м³
				3.019.1-2 1 06.0.00.0-01 СЭ2.48-1 Сборочные единицы		
А4		1	3.019.1-2 1 00.1.00.0-01	Каркас пространственный КП2	1	
				Материалы Бетон марки 300		0.45 м³
				3.019.1-2 1 06.0.00.0-02 СЭ2.48-2 Сборочные единицы		
А4		1	3.019.1-2 1 00.1.00.0-02	Каркас пространственный КП3	1	
				Материалы Бетон марки 300.		0.45 м³

Н контр	Масесова		3.019.1-2 1 06.00.0
Нач отд	Лукошов		
ГИП	Буадзе		
Нач лаб			
Окуст.	Буадзе		Стойка (СЭ2)
Рук. гр	Демов		
Разр	Каратаев		
Пров	Сиваков		

Стадия	Лист	Листов
Р	1	2

ТбилЗНИИЭП

Инв. № подл. | Подпись и дата | Взам. инв. №

формат А4.

Формат	Зона	Поз.	Обозначение	Наименование	Кол.	Примечание
				3.019.1-2 1 06.0.00.0-03 СЭ2.48-3 Сборочные единицы		
А4		1	3.019.1-2 1 00.1.00.0-03	Каркас пространственный КП4.	1	
				Материалы Бетон марки 300.		0.45 м³
				3.019.1-2 1 06.0.00.0-04 СЭ2.66-1 Сборочные единицы		
А4		1	3.019.1-2 1 00.1.00.0-04	Каркас пространственный КП5	1	
				Материалы Бетон марки 300.		0.62 м³
				3.019.1-2 1 06.0.00.0-05 СЭ2.66-2 Сборочные единицы		
А4		1	3.019.1-2 1 00.1.00.0-05	Каркас пространственный КП6	1	
				Материалы Бетон марки 300		0.62 м³
				3.019.1-2 1 06.0.00.0-06 СЭ2.68-1 Сборочные единицы		
А4		1	3.019.1-2 1 00.1.00.0-06	Каркас пространственный КП7	1	
				Материалы Бетон марки 300.		0.62 м³

Инв. № подл. | Подпись и дата | Взам. инв. №

3.019.1-2 1 06.0.00.0 | Лист 2

25509-02 27 формат А4.

ЗАВОД ЖБИ

ТП 3.019.1-2 Выпуск 1 Копия верна: ГИП

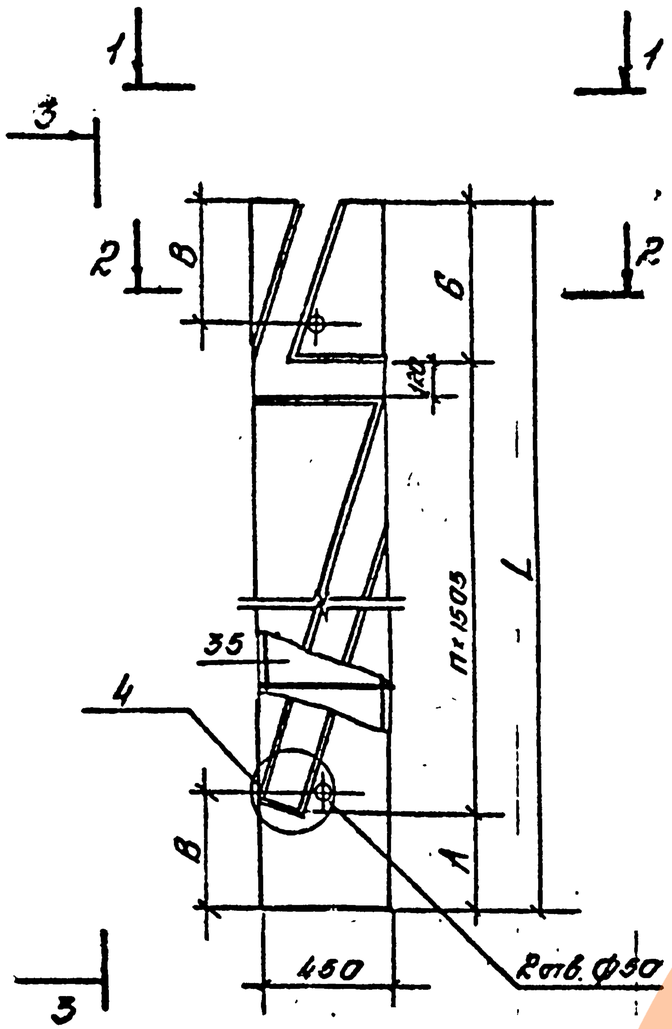

Размеры в мм.

Обозначение	Марка	L	А	Б	В	Н	Масса, т
3.019.1-21.50.00.0	СЭ2.23-1	2320	250	565	750	1	0.55
-01	СЭ2.48-1	4800	350	1440	850	2	1.13
-02	СЭ2.48-2						
-03	СЭ2.48-3						
-04	СЭ2.66-1	6590		220		4	1.55
-05	СЭ2.66-2						
-06	СЭ2.68-1	6790	550		1050		1.70

Пространственный каркас КП6 ориентировать концом, имеющим поперечные стержни ф10А-I, в сторону корня стойки (уступом без пазов).

Н.контр.	Моссесова		
Нач.отд.	Лукошов		
ГИП	Буадзе		
Нач.лаб.			
Акустик	Буадзе		
Рук.гр.	Детов		
Разр.	Каратаев		
Пров.	Сивков		

3.019.1-2.1.06.0.00.0 СБ

Стойка (СЭ2) Сборочный чертеж.

Стадия	Масса	Масштаб
Р	см. табл.	1:20
Лист	Листов 1	

ГПИлЗНИИЭП

Инв.№подл. | Подп. и дата | Взам.инв.№

Выпуск 1 · Копия верна: ГИП Буадзе В.Ш.

ТП 3.019.1-2

Инв.№подл. | Подп. и дата | Взам.инв.№

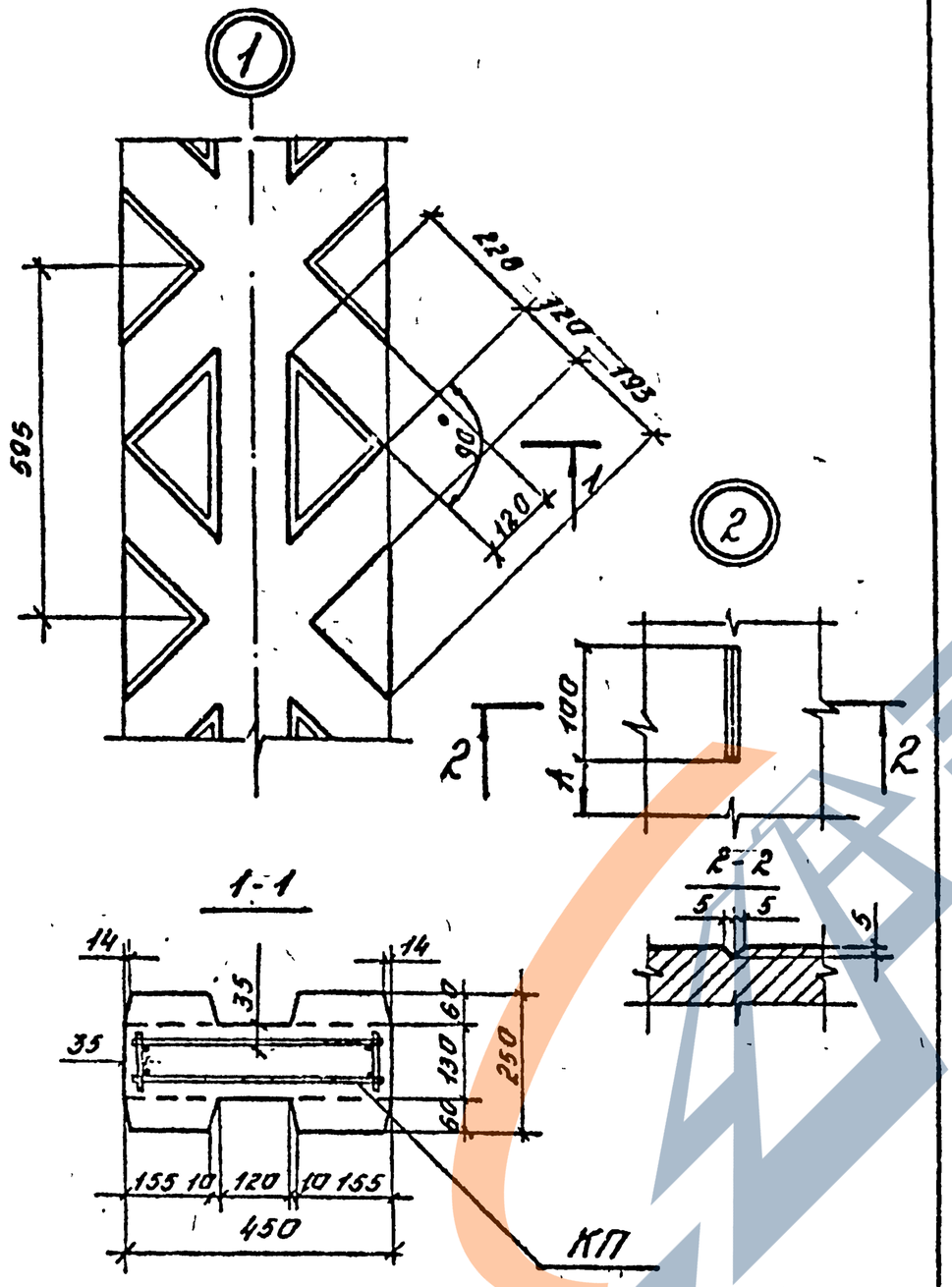

Н.контр.	Масесаво			3.019.1-2 1.07.000.0
Нач.отд	Лукашов			
ГИП	Буадзе			
Нач.лаб.				Узел 1,2
Акустик	Буадзе			Стадия: Р; Лист: ; Листов: 1
Рук.гр.	Демов			ТбилЗНИИЭП
Разр	Коротаев			
Пров.	Сивков			

Формат А4.

Рис.1

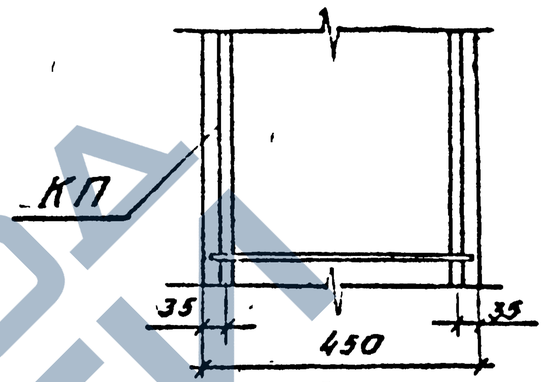

Рис.2

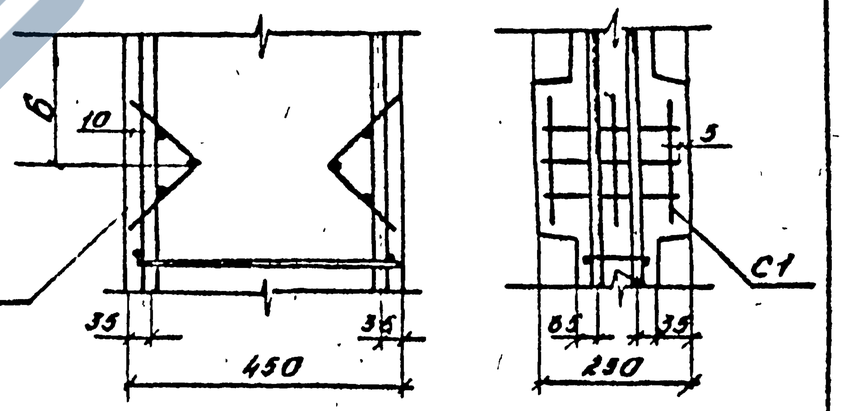

Обозначение	№ узла	Рис.	Сетно фиатурно
3.019.1-2 1.08.00.0	3	1	–
-01	3к	2	С1

Взам.инв.№ | Подп. и дата | Инв.№подл.

Н.контр.	Масесаво			3.019.1-2 1.08.000.0
Нач.отд	Лукашов			
ГИП	Буадзе			
Нач.лаб.				Узел 3,3к
Акустик	Буадзе			Стадия: Р; Лист: ; Листов: 1
Рук.гр.	Демов			ТбилЗНИИЭП
Разр	Коротаев			
Пров	Сивков			

 Формат А4.

Выпуск 1 ТП 3.019.1-2 Копия верна: ГИП Буадзе В.Ш.

Инв.№ подл. | Подп. и дата | Взам.инв.№

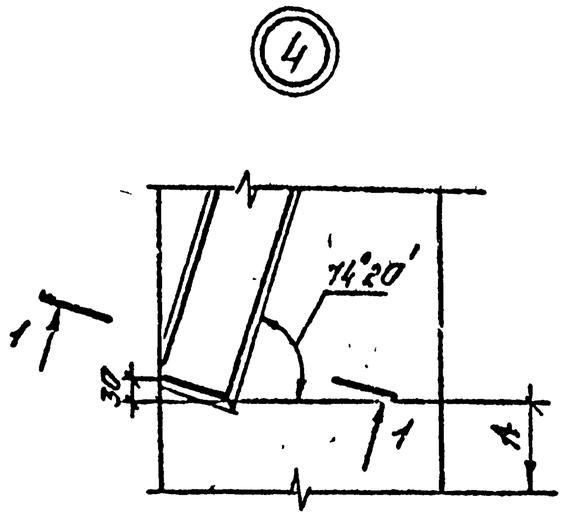

1-1 повернуто

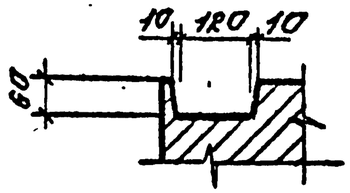

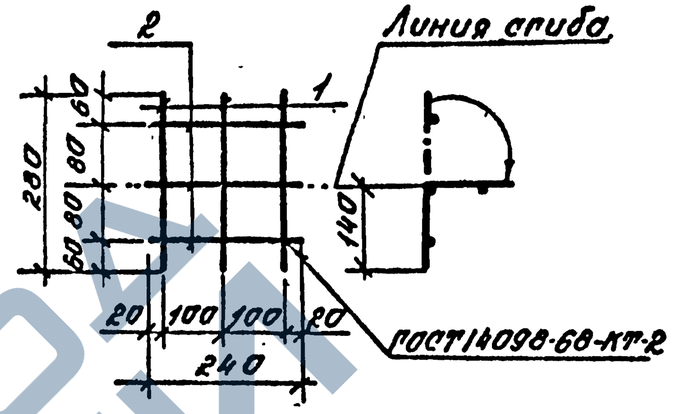

Формат	Зона	Поз.	Обозначение	Наименование	Кол.	Приме-чание
				Документация.		
А3			3.019.1-2 1.00.0.00.0 ТО	Техническое описание		
				3.019.1-2 1 00.0.04.0		С1
				Детали		кг
Б4		1	5.041.200	Ф5Вр-I ГОСТ 6727-80 L=280	3	0.04
Б4		2	5.041.240	Ф5Вр-I ГОСТ 6727-80 L=240	3	0.03

Н.контр.	Масесова		3.019.1-2 1.09.0.00.0
Нач.отд.	Лукошов		
ГИП	Буадзе		
Нач.лаб.			Узел 4
Инжен.	Буадзе		Стадия: Р; Лист: ; Листов: 1
Рук.гр.	Детов		ТбилЗНИИЭП
Разр.	Коротоев		
Пров.	Сиволов		

Формат А4

Н.контр.	Масесова		3.019.1-2 1.00.0.04.0
Нач.отд.	Лукошов		
ГИП	Буадзе		
Нач.лаб.			Сетка арматурная С1.
Инжен.	Буадзе		Стадия: Р; Масса: 0.21; Масштаб: —
Рук.гр.	Детов		Лист: ; Листов: 1
Разр.	Коротоев		ТбилЗНИИЭП
Провер.	Сиволов		

25509-02 30 Формат А4

ТП 3.019.1-2 Выпуск 1 Копия верна: ГИП Буадзе В.Ш.

Формат	Зона	Поз.	Обозначение	Наименование	Кол.	Примечание
				Документация		
А4			3.019.1-2 1.00.1.00.0.СБ	Сборочный чертеж.		
А3			00.0.00.0 ТО	Техническое описание.		
			Переменные данные	для исполнений:		
				3.019.1-2 1 00.1 00.0		КП1
				Сборочные единицы		
А4		1	3.019.1-2 1.00.0.05.0	Каркас плоский КР1	2	
				Детали		
Б4		2	3.041.110	Ф3Вр1 ГОСТ 6727-80 L=110	32	0.01кг
				3.019.1-2 1 00.1.00.0-01		КП2
				Сборочные единицы		
А4		1	3.019.1-2 1 00.0.05.0-01	Каркас плоский КР2	2	
				Детали		
Б4		2	3.041.110	Ф3Вр1 ГОСТ 6727-80 L=110	50	0.01кг
				3.019.1-2 1 00.1.00.0-02		КП3
				Сборочные единицы		
А4		1	3.019.1-2 1 00.0.05.0-02	Каркас плоский КР3	2	
				Детали		
Б4		2	4.041.110	Ф4Вр1 ГОСТ 6727-80 L=110	40	0.01кг
				3.019.1-2 1 00.1.00.0-03		КП4
				Сборочные единицы		
А4		1	3.019.1-2 1 00.0.05.0-03	Каркас плоский КР4	2	
				Детали		
Б4		2	4.041.110	Ф4Вр1 ГОСТ 6727-80 L=110	34	0.01кг

Н контр.	Мосесова	
Нач отд.	Лукашов	
ГИП	Буадзе	
Нач лаб		
Акуст.	Буадзе	
Рук.тр.	Демов	
Разр.	Коротаев	
Пров.	Сивоков	

3.019.1-2 1.00.1 00.0

Каркас пространственный КП1 - КП7

Стадия	Лист	Листов
Р	1	2

ТбилЗНИИЭП

Инв. № подл. | Подпись и дата | Взам. инв. №

формат А4

Формат	Зона	Поз.	Обозначение	Наименование	Кол.	Примечание
				3.019.1-2 1 00 1 00 0-04		КП5
				Сборочные единицы		
А4		1	3.019.1-2 1 00 0.05.0-04	Каркас плоский КР5	2	
				Детали		
Б4		2	4 041.110	Ф4Вр1 ГОСТ 6727-80 L=110	46	0.01кг
				3.019.1-2 1 00.1 00.0-05		КП6
				Сборочные единицы		
А4		1	3.019.1-2 1 00.0.05 0-05	Каркас плоский КР6	2	
				Детали		
Б4		2	5.041.110	Ф5Вр1 ГОСТ 6727-80 L=110	36	0.02кг
				3.019.1-2 1 00.1.00.0-06		КП7
				Сборочные единицы		
А4		1	3.019.1-2 1 00.0.05.0-06	Каркас плоский КР7	2	
				Детали		
Б4		2	6.011.11	Ф6А1 ГОСТ 5781-82 L=110	36	0.03кг

3.019.1-2 1 00.1.00.0

Лист 2

Инв. № подл. | Подпись и дата | Взам. инв. №

формат А4. 25509-02 31

ЗАВОД КБИ

ТП 3.019.1-2 Выпуск 1 копия верна: ГИП Буадзе В.Ш.

Формат	Зона	Поз.	Обозначение	Наименование	Кол.	Примечание
				Документация		
А4			3.019.1-2 1 00.005.0 СБ	Сборочный чертеж		
А3			00.0.00.0 ТО	Техническое описание		
			Переменные данные для исполнений:			
				3.019.1-2 1 00 0.05.0		КР1
				Детали		
Б4		1	8.013.2300	Ф8АIII ГОСТ 5781-82 L=2300	2	0.91кг
Б4		2	3.041.430	Ф3Вр1 ГОСТ 6727-80 L=430	16	0.02кг
				3.019.1-2 1.00.0.05.0-01		КР2
				Детали		
Б4		1	12.013.4780	Ф12АIII ГОСТ 5781-82 L=4780	2	4.24кг
Б4		2	3.041.430	Ф3Вр1 ГОСТ 6727-80 L=430	25	0.02кг
				3.019.1-2 1.00.0.05.0-02		КР3
				Детали		
Б4		1	14.013.4780	Ф14АIII ГОСТ 5781-82 L=4780	2	5.77кг
Б4		2	4.041.430	Ф4Вр1 ГОСТ 6727-80 L=430	20	0.04кг
				3.019.1-2 1 00.0.05.0-03		КР4
				Детали		
Б4		1	16.013.4780	Ф16АIII ГОСТ 5781-82 L=4780	2	7.54кг
Б4		2	4.041.430	Ф4Вр1 ГОСТ 6727-80 L=430	17	0.04кг

Н.конт.	Мосесова	
Нач.отд.	Лукашов	
ГИП	Буадзе	
Начлаб		
акуст.	Буадзе	
рук.гр.	Демов	
разр.	Каратаев	
Пров.	Сивоков	

3.019.1-2 1 00.0.05.0

Каркас плоский КР1 – КР7.

Стадия	Лист	Листов
Р	1	2

ТбилЗНИИЭП

Инв. № подл. | Подпись и дата | Взам. инв. №

формат А4

Формат	Зона	Поз.	Обозначение	Наименование	Кол.	Примечание
				3.019.1-2 1 00 0.05 0-04		КР5
				Детали		
Б4		1	16.013.6570	Ф16АIII ГОСТ 5781-82 L=6570	2	10.37кг
Б4		2	4.041.430	Ф4Вр1 ГОСТ 6727-80 L=430	23	0.04кг
				3.019.1-2 1 00 0.05 0-05		КР6
				Детали		
Б4		1	20.013.6570	Ф20АIII ГОСТ 5781-82 L=6570	2	16.20кг
Б4		2	5.041.430	Ф5Вр1 ГОСТ 6727-80 L=430	16	0.06кг
Б4		3	10.013.430	Ф10АIII ГОСТ 5781-82 L=430	2	0.27кг
				3.019.1-2 1.00 0.05 0-06		КР7
				Детали		
				ГОСТ 5781-82		
Б4		1	22.013.6770	Ф22АIII L=6770	2	20.20кг
Б4		2	6.011.430	Ф6АI. L=430	18	0.10кг

3.019.1-2 1 00.0.05.0

Лист 2

Инв. № подл. | Подпись и дата | Взам. инв. №

формат А4

25509-02 32

ЗАВОД КБИ

ТП 3.019.1-2 Выпуск 1 Копия верна: ГИП Буадзе В.Ш.

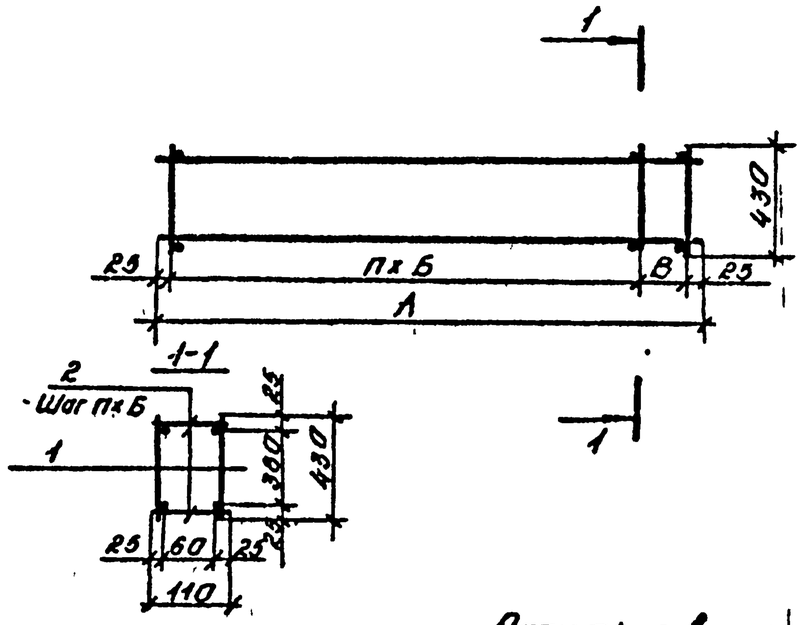

Размеры в мм

Обозначение	Марка	А	Б	В	П	Масса, кг
3.019.1-2 1 00.1.00.0	КП1	2300	150	150	14	4.60
-01	КП2	4780	200	130	23	18.46
-02	КП3		250	230	18	25.08
-03	КП4		300		15	31.86
-04	КП5	6570		220	21	43.78
-05	КП6		400	120	16	68.52
-06	КП7	6770		320		85.48

Н.контр	Масесова		
Нач.отд	Лукашов		
ГИП	Буадзе		
Нач.лаб			
акустик	Буадзе		
Рук.гр	Демов		
Разраб	Каратаев		
Прав.	Сивакова		

3.019.1-2 1.00.1.00.0

Каркас пространственный КП1-КП7. Сборочный чертеж.

Стадия	Масса	Масштаб
Р	см табл	—
Лист	Листов 1	

ТбилЗНИИЭП

Инв.№ подл. | Подп. и дата | Взам. инв.№

Рис.1

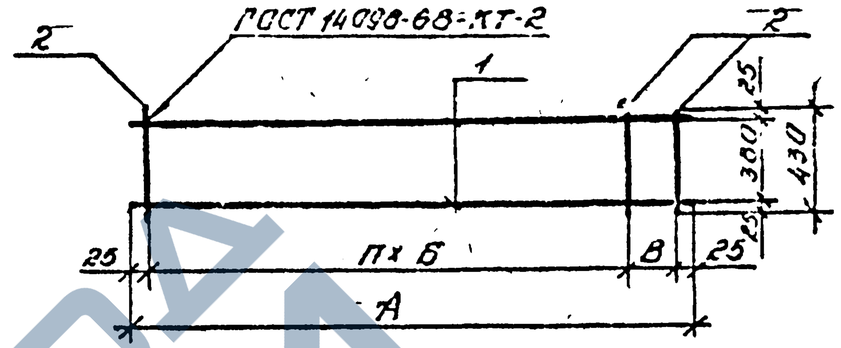

Рис. 2

Остальное-см. рис.1

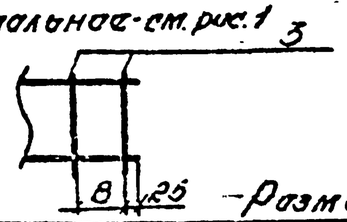

Размеры в мм.

Обозначение	Марка	Рис.	А	Б	В	П	Масса, кг
3.019.1-2 1 00.0.05.0	КР1	1	2300	150	150	14	2.14
-01	КР2		4780	200	130	23	8.98
-02	КР3			250	230	18	12.34
-03	КР4			300		15	15.76
-04	КР5		6570		220	21	21.66
-05	КР6	2		400	120	16	33.90
-06	КР7	1	6770		320		42.20

Н.контр	Масесова		
Нач.отд	Лукашов		
ГИП	Буадзе		
Нач.лаб			
акуст	Буадзе		
Рук.гр.	Демов		
Разраб	Каратаев		
Прав.	Сивакова		

3.019.1-2 1 00.0.05.0

Каркас плоский КР1-КР7. Сборочный чертеж.

Стадия	Масса	Масшт
Р	см. табл	—
Лист	Листов 1	

ТбилЗНИИЭП

Инв.№ подл. | Подп. и дата | Взам. инв.№

Масса в кг.

Марка элемента	Изделия арматурные. Арматура класса														Всего
	А-I ГОСТ 5781-82		А-III ГОСТ 5781-82								Вр-I ГОСТ 6727-80				
	Ф6	Итого	Ф8	Ф10	Ф12	Ф14	Ф16	Ф20	Ф22	Итого	Ф3	Ф4	Ф5	Итого	
СЭ1.23-1			3.64							3.64	0.96			0.96	4.60
СЭ1.23-1-К			3.64							3.64	0.96		0.42	1.38	5.02
СЭ1.48-1					16.96					16.96	1.50			1.50	18.46
СЭ1.48-1-К					16.96					16.96	1.50		0.42	1.92	18.88
СЭ1.48-2						23.08				23.08		2.00		2.00	25.08
СЭ1.48-2-К						23.08				23.08		2.00	0.42	2.42	25.50
СЭ1.48-3							30.16			30.16		1.70		1.70	31.86
СЭ1.48-3-К							30.16			30.16		1.70	0.42	2.12	32.28
СЭ1.66-1							41.48			41.48		2.30		2.30	43.78
СЭ1.66-1-К							41.48			41.48		2.30	0.42	2.72	44.20
СЭ1.66-2				1.08				64.80		65.88			2.64	2.64	68.52
СЭ1.66-2-К				1.08				64.80		65.88			3.06	3.06	68.94
СЭ1.68-1	4.68	4.68							80.80	80.80					85.48
СЭ1.68-1-К	4.68	4.68							80.80	80.80			0.42	0.42	85.90
СЭ2.23-1			3.64							3.64	0.96			0.96	4.60
СЭ2.48-1					16.96					16.96	1.50			1.50	18.46
СЭ2.48-2						23.08				23.08		2.00		2.00	25.08
СЭ2.48-3							30.16			30.16		1.70		1.70	31.86
СЭ2.66-1							41.48			41.48		2.30		2.30	43.78
СЭ2.66-2				1.08				64.80		65.88			2.64	2.64	68.52
СЭ2.68-1	4.68	4.68							80.80	80.80					85.48

Н.контр.	Мосесашвили	
Нач.отд.	Лукашов	
ГИП	Буадзе	
Нач.лаб.		
Акуст.	Буадзе	
Рук.гр.	Демов	
Разраб.	Коротков	
Провер.	Сибаков	

3.019.1-2 1 000.00.00 ВС

Стойка
Ведомость расхода стали на элемент.

Стадия	Лист	Листов
Р		1

ТбилЗНИИЭП

25509-02 34 Формат А3.

ТП 3.019.1-2 Выпуск 1 Копия верна: ГИП Буадзе 8.11

Инв.№подл. | Подп. и дата | Взам.инв.№

ТП 3.019.1-2 Выпуск 1 копия верна: ГИП Буадзе В.Ш.

Формат	Зона	Поз.	Обозначение	Наименование	Кол.	Примечание
				Документация		
А4			3.019.1-2 1 10.0.00.0 СБ	Сборочный чертеж		
А3			16.0.00.0	Узел 1		
А3			00.0.00.0 ТО	Техническое описание		
А3			00.0.00.3 ВС	Ведомость расхода стали.		
			Переменные данные для исполнений.			
				3.019.1-2 1 10.0.00.0		
				ПЭ1. 29.2		
				Сборочные единицы		
А3		1	3.019.1-2 1 00.0.06.0	Сетка арматурная С1	1	
				Детали		
А4		2	00.0.11.0	Петля П1	2	
				Материалы		
				Бетон марки 200.		0.07 м³
				3.019.1-2 1 10.0.00.0-01		
				ПЭ1. 29.4		
				Сборочные единицы		
А3		1	3.019.1-2 1 00.0.06.0-01	Сетка арматурная С2	1	
				Детали		
А4		2	00.0.11.0-01	Петля П2	2	
				Материалы		
				Бетон марки 200		0.12 м³
				3.019.1-2 1 10.0.00.0-02		
				ПЭ1. 29.8		
				Сборочные единицы		
А3		1	3.019.1-2 1 00.0.06.0-02	Сетка арматурная С3	1	

Н. контр.	Мосеса во	
Нач. отд.	Лукашов	
ГИП	Буадзе	
Нач. лаб.		
акуст.	Буадзе	
рук. гр.	Демов	
разр.	Коротаев	
пров.	Сиваков	

3.019.1-2 1 100.00.0

Панель (ПЭ1)

Стадия	Лист	Листов
Р	1	5

ТбилЗНИИЭП

Инв. № подл. | Подпись и дата | Взам. инв. №

формат А4

Формат	Зона	Поз.	Обозначение	Наименование	Кол.	Примечание
				Детали		
А4		2	3.019.1-2 1 00.0.11.0-01	Петля П2.	2	
				Материалы		
				Бетон марки 200.		0.23 м³
				3.019.1-2 1 10.0.00.0-03		
				ПЭ1. 29.21		
				Сборочные единицы		
А3		1	3.019.1-2 1 00.0.06.0-03	Сетка арматурная С4	1	
				Детали		
А4		2	00.0.11.0-02	Петля П3	2	
				Материалы		
				Бетон марки 200.		0.6 м³
				3.019.1-2 1 10.0.00.0-04		
				ПЭ1. 59.2		
				Сборочные единицы		
А3		1	3.019.1-2 1 00.0.06.0-04	Сетка арматурная С5	1	
				Детали		
А4		2	00.0.11.0-01	Петля П2.	2	
				Материалы		
				Бетон марки 200.		0.15 м³
				3.019.1-2 1 10.0.00.0-05		
				ПЭ1. 59.4		
				Сборочные единицы		
А3		1	3.019.1-2 1 00.0.06.0-07	Сетка арматурная С6	1	
				Детали		
А4		2	00.0.11.0-01	Петля П2.	2	
				Материалы		
				Бетон марки 200.		0.24 м³

3.019.1-2 1 10.0.00.0

Лист 2

Инв. № подл. | Подпись и дата | Взам. инв. №

формат А4

25509-02 35

ЗАВОД ЖБИ

ТП 3.019.1-2 Выпуск 1 копия верна: ГИП [signature] Буадзе В.Ш.

Формат	Зона	Поз.	Обозначение	Наименование	Кол.	Примечание
				3.019.1-2 1 10.0.00.0-06		
				ПЭ1.59.8		
				Сборочные единицы		
А3		1	3.019.1-2 1.00.0.06.0-10	Сетка арматурная С11	1	
				Детали		
А4		2	00.0.11.0-02	Петля П3	2	
				Материалы		
				Бетон марки 200		0.48 м³
				3.019.1-2 1 10.0.00.0-07		
				ПЭ1.59.21		
				Сборочные единицы		
А3		1	3.019.1-2 1 00.0.06.0-13	Сетка арматурная С14	1	
				Детали		
А4		2	00.0.11.0-13	Петля П4	2	
				Материалы		
				Бетон марки 200		1.22 м³
				3.019.1-2 1 10.0.00.0-08		
				ПЭ1.59.2-1		
				Сборочные единицы		
А3		1	3.019.1-2 1 00.0.00.0-05	Сетка арматурная С6	1	
				Детали		
А4		2	3.019.1-2 1 00.0.11.0-01	Петля П2	2	
				Материалы		
				Бетон марки 200		0.15 м³
				3.019.1-2 1 10.0.00.0-09		
				ПЭ1.59.4-1		
				Сборочные единицы		
А3		1	3.019.1-2 1 00.0.06.0-08	Сетка арматурная С9	1	
				Детали		
А4		2	00.0.11.0-01	Петля П2	2	
				Материалы		
				Бетон марки 200		0.24 м³

Инв. № подл. | Подпись и дата | Взам. инв. №

3.019.1-2 1 10.0.00.0 | Лист 3

формат А4

Формат	Зона	Поз.	Обозначение	Наименование	Кол.	Примечание
				3.019.1-2 1 10.0.00.0-10		
				ПЭ1.59.8-1		
				Сборочные единицы		
А3		1	3.019.1-2 1 00.0.06.0-11	Сетка арматурная С12	1	
				Детали		
А4		2	3.019.1-2 1 00.0.11.0-02	Петля П3	2	
				Материалы		
				Бетон марки 200		0.48 м³
				3.019.1-2 1 10.0.00.0-11		
				ПЭ1.59.21-1		
				Сборочные единицы		
А3		1	3.019.1-2 1 00.0.06.0-14	Сетка арматурная С15	1	
				Детали		
А4		2	00.0.11.0-03	Петля П4	2	
				Материалы		
				Бетон марки 200		1.22 м³
				3.019.1-2 1 10.0.00.0-12		
				ПЭ1.59.2-2		
				Сборочные единицы		
А3		1	3.019.1-2 1.00.0.06.0-06	Сетка арматурная С7	1	
				Детали		
А4		2	00.0.11.0-01	Петля П2	2	
				Материалы		
				Бетон марки 200		0.15 м³
				3.019.1-2 1.10.0.00.0-13		
				ПЭ1.59.4-2		
				Сборочные единицы		
А3		1	3.019.1-2 1 00.0.06.0-09	Сетка арматурная С10	1	
				Детали		
А4		2	00.0.11.0-01	Петля П2	2	
				Материалы		
				Бетон марки 200		0.24 м³

Инв. № подл. | Подпись и дата | Взам. инв. №

3.019.1-2 1 10.0.00.0 | Лист 5

формат А4.

25509-02 36

ЗАВОД ЖБИ

Выпуск 1 копия верна: ГИП Буадзе В.Ш.

формат	зона	поз.	Обозначение	Наименование	Кол.	Примечание
				3.019.1-2 1 10.0.00.0-14		
				ПЭ1.59.8-2		
				Сборочные единицы		
А3		1	3.019.1-2 1 00.0.06.0-12	Сетка арматурная С13	1	
				Детали		
А4		2	00.0.11.0-02	Петля П3	2	
				Материалы		
				Бетон марки 200		0.48 м³
				3.019.1-2 1 10.0.00.0-15		
				ПЭ1.59.21-2		
				Сборочные единицы		
А3		1	3.019.1-2 1 00.0.06.0-15	Сетка арматурная С16	1	
				Детали		
А4		2	00.0.11.0-03	Петля П4	2	
				Материалы		
				Бетон марки 200		1.22 м³

ТП 3.019.1-2

Инв.№ подл. | Подп. и дата | Взам.инв.№

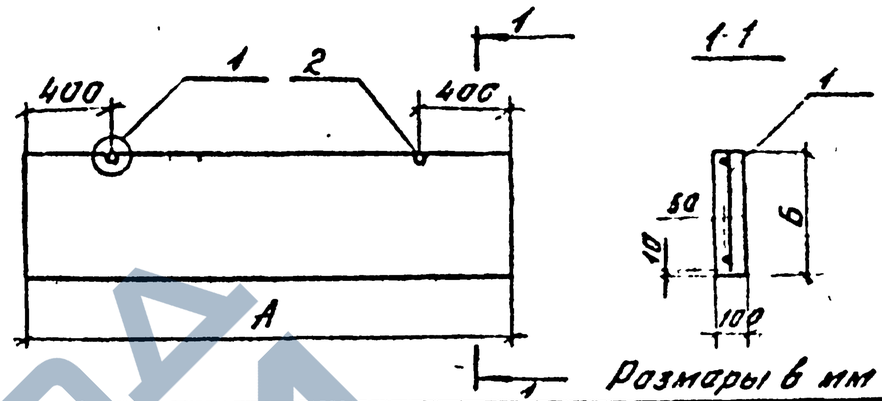

Размеры в мм

Обозначение	Марка	А	б	Масса т
3.019.1-2 1 10.0.00.0	ПЭ1.29.2	2850	250	0.18
-01	ПЭ1.29.4		400	0.29
-02	ПЭ1.29.8		820	0.58
-03	ПЭ1.29.21		2080	1.48
-04	ПЭ1.59.2	5850	250	0.37
-05	ПЭ1.59.4		400	0.59
-06	ПЭ1.59.8		820	1.20
-07	ПЭ1.59.21		2080	3.04
-08	ПЭ1.59.2-1		250	0.37
-09	ПЭ1.59.4-1		400	0.59
-10	ПЭ1.59.8-1		820	1.20
-11	ПЭ1.59.21-1		2080	3.04
-12	ПЭ1.59.2-2		250	0.37
-13	ПЭ1.59.4-2		400	0.59
-14	ПЭ1.59.8-2		820	1.20
-15	ПЭ1.59.21-2		2080	3.04

Инв.№ подл. | Подп. и дата | Взам.инв.№

Н.контр.	Моссесова		
Нач.отд.	Лукошов		
ГИП	Буадзе		
Начлаб			
Акуст.	Буадзе		
Рук.гр.	Демов		
Разраб.	Коротаев		
Провер.	Сивоков		

3.019.1-2 1 10.0.00.0 СБ

Панель (ПЭ1) Сборочный чертеж.

Стадия	Масса	Масштаб
Р	см. табл.	—
Лист	Листов 1	

ТбилЗНИИЭП

ТП 3.019.1-2 Выпуск 1 копия верна: ГИП Буадзе В.Ш.

Формат	Зона	Поз.	Обозначение	Наименование	Кол.	Примечание
				Документация		
А4			3.019.1-2 1 11.0.00.0 СБ	Сборочный чертеж		
А3			16.0 00.0	Узел 1		
А3			00 0.00 0 ТО	Техническое описание		
А3			0.0.0.00.3 ВС	Ведомость расхода стали		
			Переменные данные для исполнений:			
				3.019.1-2 1 11.0 00.0		
				ПЭ2.29.2		
				Сборочные единицы		
А4		1	3.019.1-2 1 00.2.00.0	Каркас пространственный КП1	1	
				Детали		
А4		2	00.0.11.0	Петля П1.	2	
				Материалы		
				Бетон марки 300		0.07 м³
				3.019.1-2 1 11.0.00.0-01		
				ПЭ2.29.4		
				Сборочные единицы		
А4		1	3.019.1 2 1 00.2.00.0-01	Каркас пространственный КП2	1	
				Детали		
А4		2	00.0.11.0-01	Петля П2.	2	
				Материалы		
				Бетон марки 300		0.12 м³
				3.019.1-2 1 11.0.00.0-02		
				ПЭ2.29.8		
				Сборочные единицы		

Н. контр.	Мосесова		3.019.1-2 1 11.0.00.0
Нач. отд.	Лукошов		
ГИП	Буадзе		
Нач. лаб.			Панель (ПЭ2)
Акуст.	Буадзе		
Рук. гр.	Демов		
Разр.	Коротаев		
Пров.	Сивоков		

Стадия	Лист	Листов
Р	1	3

ТбилЗНИИЭП

Инв. № подл. | Подпись и дата | Взам. инв. №

формат А4.

Формат	Зона	Поз.	Обозначение	Наименование	Кол.	Примечание
А4		1	3.019.1-2 1 00.2.00.0-02	Каркас пространственный КП3	1	
				Детали		
А4		2	00.0.11.0-01	Петля П2	2	
				Материалы		
				Бетон марки 300.		0.23 м³
				3.019.1-2 1 11.0 00 0-03		
				ПЭ2.59.2		
				Сборочные единицы		
А4		1	3.019.1-2 1 00.2.00.0-03	Каркас пространственный КП4.	1	
				Детали		
А4		2	00.0.11.0-01	Петля П2.	2	
				Материалы		
				Бетон марки 300.		0.15 м³
				3.019.1-2 1 11 0 00.0-04		
				ПЭ2.59.4		
				Сборочные единицы		
А4		1	3.019.1-2 1 00.2.00.0-04	Каркас пространственный КП5	1	
				Детали		
А4		2	00.0.11.0-01	Петля П2.	2	
				Материалы		
				Бетон марки 300		0.24 м³
				3.019.1-2 1 11.0 00.0-05		
				ПЭ2.59.8		
				Сборочные единицы		
А4		1	3.019.1-2 1 00.2.00.0-05	Каркас пространственный КП6	1	

3.019.1-2 1 11.0.00.0 Лист 2

Инв. № подл. | Подпись и дата | Взам. инв. №

формат А4. 25509-02 38

ЗАВОД ЖБИ

ТП 3.019.1-2 Выпуск 1 копия верна: ГИП Буадзе В.Ш.

Формат	Зона	Поз.	Обозначение	Наименование	Кол.	Примечание
				Детали		
А4		2	3.019.1-2 1.00.0.11.0-02	Петля П3.	2	
				Материалы		
				Бетон марки 300		0.48 м³
				3.019.1-2 1 11.0.000-06		
				ПЭ2.59.4-1		
				Сборочные единицы		
А4		1	3.019.1-2 1 00.2.00.0-06	Каркас пространственный КП7.	1	
				Детали		
А4		2	00.0.11.0-01	Петля П2	2	
				Материалы		
				Бетон марки 300		0.24 м³
				3.019.1-2 1 11.0.00.0-07		
				ПЭ2.59.8-1		
				Сборочные единицы		
А4		1	3.019.1-2 1.00.2.00.0-07	Каркас пространственный КП8	1	
				Детали		
А4		2	00.0.11.0-02	Петля П3	2	
				Материалы		
				Бетон марки 300		0.48 м³

Инв. № подл. | Подп. и дата | Взам. инв. №

3.019.1-2.1 11.0.00.0 | Лист 3

Формат А4

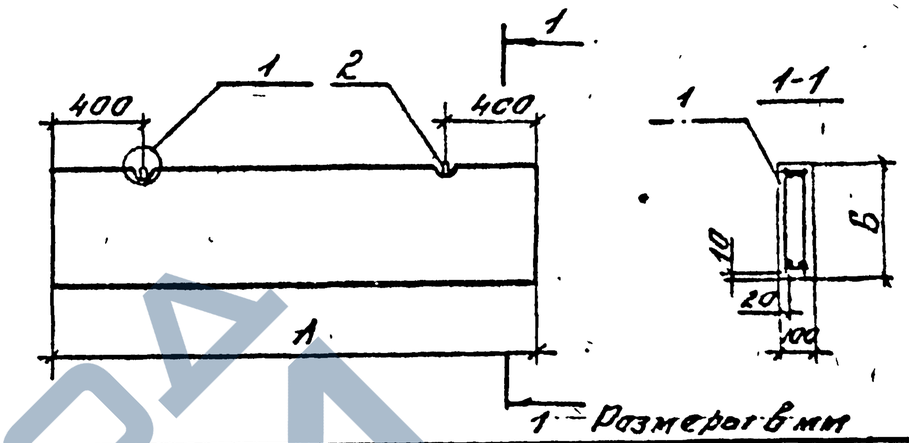

Обозначение	Марка	А	Б	Масса т
3.019.1-2 1 11.0.00.0	ПЭ2.29.2	2850	250	0.18
-01	ПЭ2.29.4		400	0.29
-02	ПЭ2.29.8		820	0.58
-03	ПЭ2.59.2	5850	250	0.37
-04	ПЭ2.59.4		400	0.59
-05	ПЭ2.59.8		820	1.20
-06	ПЭ2.59.4-1		400	0.59
-07	ПЭ2.59.8-1		820	1.20

Инв. № подл. | Подп. и дата | Взам. инв. №

3.019.1-2.1-11.0.00.0 СБ

Н. конт.	Масесова	
Нач. отд.	Лукашов	
ГИП	Буадзе	
Нач. лаб.		
Акуст.	Буадзе	
Рук. гр.	Демов	
Разр.	Коротаев	
Пров.	Сивоков	

Панель (ПЭ2) Сборочный чертеж

Стадия	Масса	Масшт.
Р	см. табл.	—

Лист | Листов 1

ТбилЗНИИЭП

25509-02 39 Формат А4

ТП 3.019.1-2 Выпуск 1 копия верна: ГИП Буадзе В.Ш.

Формат	Зона	Поз.	Обозначение	Наименование	Кол.	Примечание
				Документация		
А3			3.019.1-2 1.12.0.00.0 СБ	Сборочный чертеж		
А3			16.0.00.0	Узел 1,2		
А3			00.0.00.0 ТО	Техническое описание		
А3			00.0.00.3 ВС	Ведомость расхода стали		
			Переменные данные для исполнений:			
				3.019.1-2 1 12.0.00.0		
				ПЭ3.28.2		
				Сборочные единицы		
А4		1	3.019.1-2 1 00.0.08.0-08	Сетка арматурная С25	1	
				Детали		
А4		2	00.0.11.0-05	Изделие закладное МН1	4	
А4		4	00.0.11.0-01	Петля П2	2	
				Материалы		
				Бетон марки 200		0.08 м³
				3.019.1-2 1 12.0.00.0-01		
				ПЭ3.28.4		
				Сборочные единицы		
А4		1	3.019.1-2 1 00.0.08.0-09	Сетка арматурная С26	1	
				Детали		
А4		2	00.0.11.0-05	Изделие закладное МН1	4	
А4		4	00.0.11.0-01	Петля П2	2	

Н.контр.	Масесова		3.0191-2 1 12 0.00.0
Нач.отд.	Лукашов		
ПИП	Буадзе		
Нач.лаб.			Панель (ПЭ3)
акуст.	Буадзе		
рук.гр.	Демов		
разр.	Карстаев		
пров.	Сивоков		

Стадия	Лист	Листов
Р	1	4

ТбилЗНИИЭП

Инв.№ подл. | Подпись и дата | Взам.инв.№

формат А4

Формат	Зона	Поз.	Обозначение	Наименование	Кол.	Примечание
				Материалы		
				Бетон марки 200.		0.13 м³
				3.019.1-2 1 12 0 00 С-02		
				ПЭ3.28 8		
				Сборочные единицы		
А4		1	3.019.1-2 1 00.0.08 0-10	Сетка арматурная С27	1	
				Детали		
А4		2	00.0.11.0-05	Изделие закладное МН1	6	
А4		4	00 0 11.0-02	Петля П3.	2	
				Материалы		
				Бетон марки 200		0.26 м³
				3.019 1-2 1 12.0 00 0-03		
				ПЭ3.28 21		
				Сборочные единицы		
А4		1	3.019.1-2 1 00.0.08.0-11	Сетка арматурная С28	1	
				Детали		
А4		2	00.0.11 0-05	Изделие закладное МН1	14	
А4		4	00 0.11 0-03	Петля П4.	2	
				Материалы		
				Бетон марки 200.		0.66 м³
				3.019.1-2 1 12.0 00 0-04		
				ПЭ3.28 8-1		
				Сборочные единицы		
				Сетка арматурная		
А4		1	3.019.1-2 1 00.0.08.0-10	С27	1	
А4		3	00.0 09.0	С29	1	

3.019.1-2 1 12.0.00.0 | Лист 2

Инв.№ подл. | Подпись и дата | Взам.инв.№

формат А4. 25509-02 40

ЗАВОД ЖБИ

Формат	Зона	Поз.	Обозначение	Наименование	Кол.	Примечание
				Детали		
А4		2	3.019.1-2 1 00.0.11.0-05	Изделие закладное МН1	6	
А4		4	00.0.11.0-02	Петля П3.	2	
				Материалы		
				Бетон марки 200		0.26 м³
				3.019.1-2 1 12.0.00.0-05		
				ПЭ3.28.21-1		
				Сборочные единицы		
				Сетка арматурная		
А4		1	3.019.1-2 1 00.0.08.0-11	С28	1	
А4		3	00.0.09.0	С29	1	
				Детали		
А4		2	00.0.11.0-05	Изделие закладное МН1	14	
А4		4	00.0.11.0-03	Петля П4.	2	
				Материалы		
				Бетон марки 200		0.66 м³
				3.019.1-2 1 12.0.00.0-06		
				ПЭ3.28.8-2		
				Сборочные единицы		
				Сетка арматурная		
А4		1	3.019.1-2 1 00.0.08.0-10	С27	1	
А4		3	00.0.09.0-01	С30	1	
				Детали		
А4		2	00.0.11.0-05	Изделие закладное МН1	6	
А4		4	00.0.11.0-02	Петля П3.	2	

Инв.№ подл. | Подпись и дата | Взам.инв.№

ТП 3.019.1-2 Выпуск 1 Копия верна: ГИП Буадзе В.Ш.

3.019.1-2 1 12.0.00.0 — Лист 3

Формат А4

Формат	Зона	Поз.	Обозначение	Наименование	Кол.	Примечание
				Материалы		
				Бетон марки 200.		0.26 м³
				3.019.1-2 1 12 0 000 0-01		
				ПЭ3.28.2		
				Сборочные единицы		
				Сетка арматурные		
А4		1	3.019.1-2 1 00.0.08.0-11	С28	1	
А4		3	00.0.09.0-01	С30	1	
				Детали		
А4		2	00.0.11.0-05	Изделие закладное МН1	14	
А4		4	00.0.11.0-03	Петля П4	2	
				Материалы		
				Бетон марки 200		0,66 м³

Инв.№ подл. | Подпись и дата | Взам.инв.№

3.019.1-2 1 12.0.00.0 — Лист 4

Формат А4.

ЗАВОД ЖБИ

ТП 3.019.1-2 Выпуск 1 копия ЭЦРНА: ГИП Буадзе-Буадзе В.Ш.

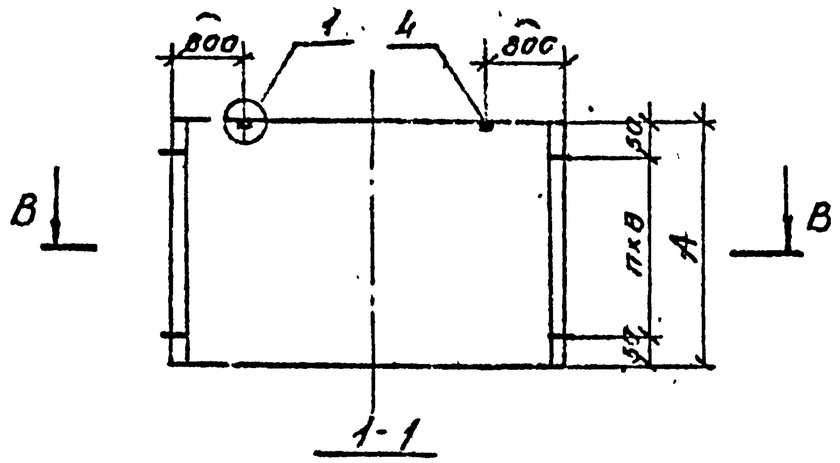

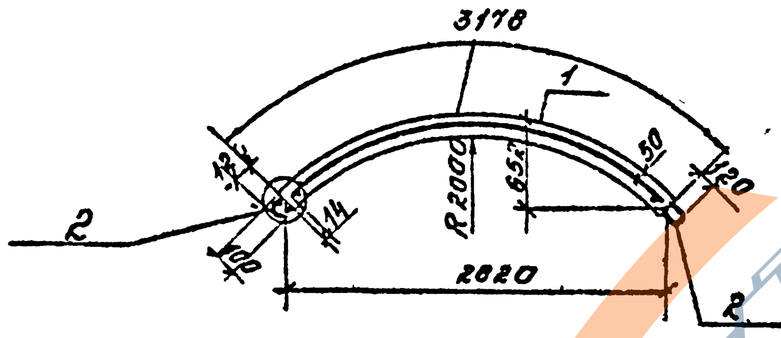

2-2

Остальное-см разрез 1-1

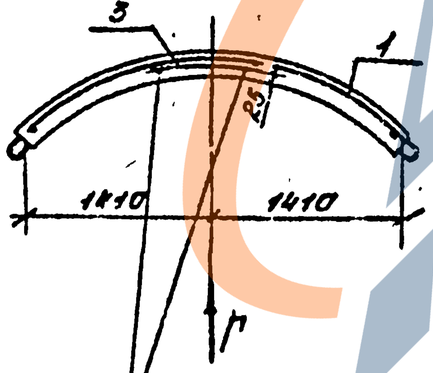

Стержни класса А-III

Вид Г

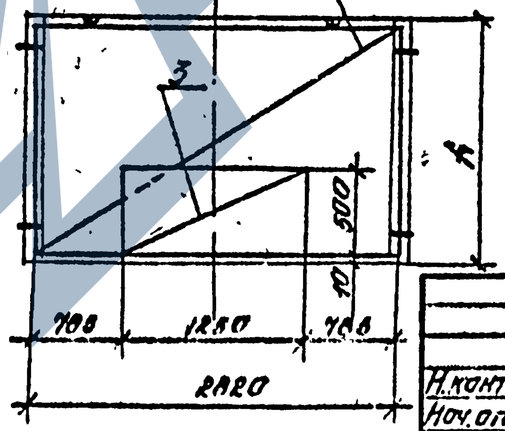

Размеры в мм.

Обозначение	Марка	Разрез В-В	А	Б	h	Масса, т
3.019.1-2 1 12.000.0	ПЭ3.28.2	1-1	250	150	1	0.20
-01	ПЭ3.28.4		400	300		0.32
-02	ПЭ3.28.8		820	360	2	0.65
-03	ПЭ3.28.21		2080	330	6	1.65
-04	ПЭ3.28.8-1	2-2	820	360	2	0.65
-05	ПЭ3.28.21-1		2080	330	6	1.65
-06	ПЭ3.28.8-2		820	360	2	0.65
-07	ПЭ3.28.21-2		2080	330	6	1.65

Н.контр.	Масесова		
Нач.отд.	Лугашов		
ГИП	Буадзе		
Нач.лаб.			
Акуст.	Буадзе		
Рук.гр.	Демов		
Разраб.	Коротаев		
Пров.	Сивков		

3.019.1-2 12.0.00.0 СБ

Панель (ПЭ3) Сборочный чертеж

Стадия	Масса	Масштаб
Р	см. табл.	–
Лист	Листов 1	

ТбилЗНИИЭП Сочинский отдел

Инв.№ подл. | Подп. и дата | Взам.инв.№

Выпуск 1 ТП 3.019.1-2 Копия верна: ГИП Буадзе В.Ш.

Формат	Зона	Поз.	Обозначение	Наименование	Кол.	Примечание
				Документация		
А3			3.019.1-2 1 13.0.00.0 СБ	Сборочный чертеж		
А3			16.0.00.0	Узел 1,2		
А3			00.0.00.0 ТО	Техническое описание		
А3			00.0.00.0 ВС	Ведомость расхода стали.		
			Переменные данные для исполнений:			
				3.019.1-2 1 13.0.00.0		
				ПЭ3.13.2		
				Сборочные единицы		
А4		1	3.019.1-2 1 00.0.08.0-04	Сетка арматурная С21	1	
				Детали		
А4		2	00.0.11.0-05	Изделие закладное МН1	4	
А4		3	00.0.11.0	Петля П1.	2	
				Материалы		
				Бетон марки 200.		0.04 м³
				3.019.1-2 1 13.0.00.0-01		
				ПЭ3.13.4		
				Сборочные единицы		
А4		1	3.019.1-2 1 00.0.08.0-05	Сетка арматурная С22	1	
				Детали		
А4		2	00.0.11.0-05	Изделие закладное МН1	4	
А4		3	00.0.11.0	Петля П1.	2	

Инв.№подл. | Подпись и дата | Взам.инв.№

Н.контр.	Масесова		3.019.1-2 1 13.0.00.0
Нач.отд.	Лукашов		
ГИП	Буадзе		
Нач.лаб.			Панель (ПЭ3)
Архитект.	Буадзе		Стадия: Р; Лист: 1; Листов: 4
Рук.гр.	Демав		ТТбилЗНИИЭП
Разр.	Коротаев		
Пров.	Сибаков		

Формат А4.

Формат	Зона	Поз.	Обозначение	Наименование	Кол.	Примечание
				Материалы		
				Бетон марки 200.		0.06 м³
				3.019.1-2 1 13.0.00.0-02		
				ПЭ3.13.8		
				Сборочные единицы		
А4		1	3.019.1-2 1 00.0.08.0-06	Сетка арматурная С23	1	
				Детали		
А4		2	00.0.11.0-05	Изделие закладное МН1	6	
А4		3	00.0.11.0-01	Петля П2.	2	
				Материалы		
				Бетон марки 200.		0.11 м³
				3.019.1-2 1 13.0.00.0-03		
				ПЭ3.13.21		
				Сборочные единицы		
А4		1	3.019.1-2 1 00.0.08.0-07	Сетка арматурная С24	1	
				Детали		
А4		2	00.0.11.0-05	Изделие закладное МН1	14	
А4		3	00.0.11.0-02	Петля П3.	2	
				Материалы		
				Бетон марки 200.		0.29 м³
				3.019.1-2 1 13.0.00.0-04		
				ПЭ3.13.2-а		
				Сборочные единицы		
А4		1	3.019.1-2 1 00.0.08.0-04	Сетка арматурная С21	1	
				Детали		
А4		2	00.0.11.0-05	Изделие закладное МН1	2	

Инв.№подл. | Подпись и дата | Взам.инв.№

3.019.1-2 1 13.0.00.0	Лист 2

Формат А4.

ТП 3.019.1-2 Выпуск 1 Копия верна: ГИП [signature] Булдзе З.Ш.

Формат	Зона	Поз.	Обозначение	Наименование	Кол.	Примечание
А4		3	3.019.1-2 1 00.0.11.0	Петля П1	2	
				Материалы		
				Бетон марки 200.		0.04 м³
				3.019.1-2 1 13.0.00.0-05		
				ПЭЗ.13.4-а		
				Сборочные единицы		
А4		1	3.019.1-2 1 00.0.08.0-05	Сетка арматурная С22	1	
				Детали		
А4		2	00.0.11.0-05	Изделие закладное МН1	2	
А4		2	00.0.11.0	Петля П1.	2	
				Материалы		
				Бетон марки 200.		0.06 м³
				3.019.1-2 1 13.0.00.0-06		
				ПЭЗ.13.8-а		
				Сборочные единицы		
А4		1	3.019.1-2 1.00.0.08.0-06	Сетка арматурная С23	1	
				Детали		
А4		2	00.0.11.0-05	Изделие закладное МН1	3	
А4		3	00.0.11.0-01	Петля П2.	2	
				Материалы		
				Бетон марки 200.		0.11 м³
				3.019.1-2 1 13.0.00.0-07		
				ПЭЗ.13.21-а		
				Сборочные единицы		
А4		1	3.019.1-2.1 00.0.08.0-07	Сетка арматурная С24	1	

Инв. № подл. | Подпись и дата | Взам. инв. №

3.019.1-2 1 13.0.00.0 — Лист 3

формат А4

Формат	Зона	Поз.	Обозначение	Наименование	Кол.	Примечание
				Детали		
А4		2	3.019.1-2 1 00.0.11.0-05	Изделие закладное МН1	7	
А4		3	00.0.11.0-02	Петля П3	2	
				Материалы		
				Бетон марки 200		0.29 м³
				3.019.1-2 1 13.0.00.0-08		
				ПЭЗ.13.2-б (тоже как для а)		
				3.019.1-2 1 13.0.00.0-09		
				ПЭЗ.13.4-б (тоже как для а)		
				3.019.1-2 1 13 0.00.0-10		
				ПЭЗ.13.8-б (тоже как для а)		
				3.019.1-2 1 13.0.00.0-11		
				ПЭЗ.13.21-б (тоже как для а)		

Инв. № подл. | Подпись и дата | Взам. инв. №

3.019.1-2 1 13.0.00.0 — Лист 4

формат А4. 25509-02 44

ЗАВОД ЖБИ

Рис.1

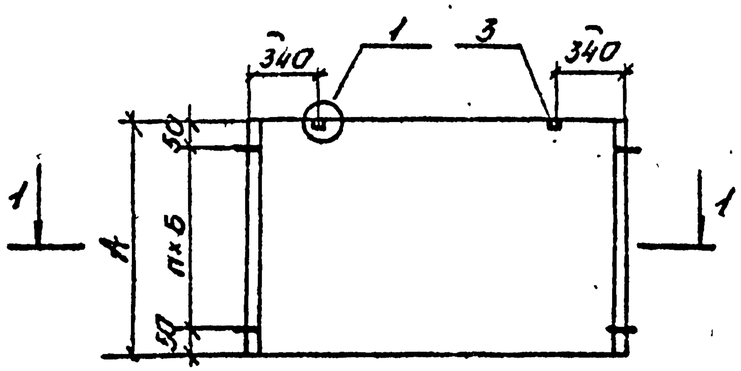

Рис.2
Остальное-см.рис.1

ПЭ3.13.... а - изображено,
ПЭ3.13.... б - зеркальное отражение

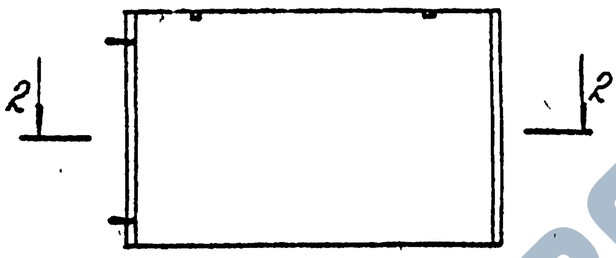

Размеры в мм

Обозначение	Марка	Рис.	А	Б	h	Масса, т
3.019.1-2.113.0.000	ПЭ3.13.2	1	250	150	1	0.10
—01	ПЭ3.13.4		400	300		0.15
—02	ПЭ3.13.8		820	360	2	0.28
—03	ПЭ3.13.21		2080	330	6	0.73
—04	ПЭ3.13.2-а	2	250	150	1	0.1
—05	ПЭ3.13.4-а		400	300		0.15
—06	ПЭ3.13.8-а		820	360	2	0.28
—07	ПЭ3.13.21-а		2080	330	6	0.73
—08	ПЭ3.13.2-б		250	150	1	0.10
—09	ПЭ3.13.4-б		400	300		0.15
—10	ПЭ3.13.8-б		820	360	2	0.28
—11	ПЭ3.13.21-б		2080	330	6	0.73

1-1

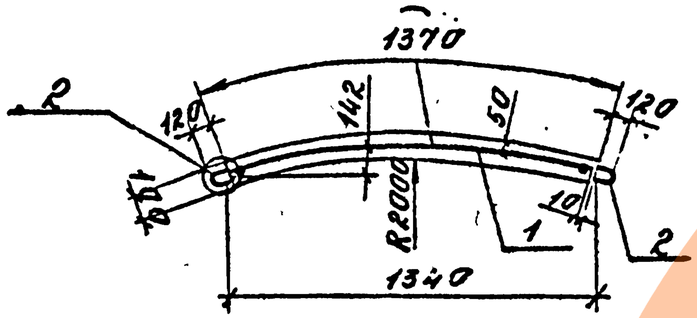

2-2

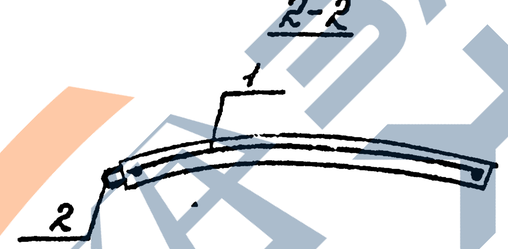

ТП 3.019.1-2 Выпуск 1 Копия верна: ГИП Буадзе В.Ш.

Инв.№ подл. | Подп. и дата | Взам. инв.№

Н.контр.	Мосесадо		
Нач.отд	Лукашов		
ГИП	Буадзе		
Нач.лаб.			
Акуст.	Буадзе		
Рук.гр.	Демов		
Разр.	Коротаев		
Пров.	Сивоков		

3.019.1-2.1.13.0.000 СБ

Панель (ПЭ3) Сборочный чертеж.

Стадия	Масса	Масштаб
Р	см. табл.	—
Лист	Листов 1	

ТБИЛЗНИИЭП

ТП 3.019.1-2 Выпуск 1 копия верна: ГИП Буадзе В.Н.

Формат	Зона	Поз.	Обозначение	Наименование	Кол.	Примечание
				Документация		
А3			3.019.1-2 1 14. 0.00.0-СБ	Сборочный чертеж		
А3			16. 0.00.0	Узел 1.2		
А3			00.0.00.0 ТО	Техническое описание		
А3			00.0.00.3 ВС	Ведомость расхода стали		
			Переменные данные для исполнений:			
				3.019.1-2 1 14.0.00.0		
				П34 12.2		
				Сборочные единицы		
А4		1	3.019.1-2 1 00.0.08.0	Сетка арматурная СП	1	
				Детали		
А4		2	3.019.1-2 1 00.0.11.0-05	Изделие закладное МН1	4	
А4		3	3.019.1-2 1 00.0.11.0	Петля 111	2	
				Материалы		
				Бетон марки 200		0.03м³
				3.019.1-2 1 14. 0.00.0-01		
				П34. 12.4		
				Сборочные единицы		
А4		1	3.019.1-2 1 00.0.08.0-11	Сетка арматурная С18	1	
				Детали		
А4		2	00.0.11.0-05	Изделие закладное МН1	4	
А4		3	00.0.11.0	Петля 111	2	
				Материалы		
				Бетон марки 200		0.05м³

Н.контр.	Мосесова		3.019.1-21 14.0.00.
Нач.отд.	Лукашев		
ГИП	Буадзе		
Нач.лаб.			
Акустич.	Буадзе		Панель (П34)
Рук.гр.	Денов		
Разраб.	Коротаев		
Проверил	Сибаков		

Стадия	Лист	Листов
Р	1	4

Тбил ЗНИИЭП

Инв.№ подл. | Подпись и дата | Взам. инв.№

Формат А4

Формат	Зона	Поз.	Обозначение	Наименование	Кол.	Примечание
				3.019.1-2 1 14 0.00.0-02		
				П34. 12.8		
				Сборочные единицы		
А4		1	3.019.1-2 1 00.0.08.0-02	Сетка арматурная С19	1	
				Детали		
А4		2	00.0.11.0-05	Изделие закладное МН1	6	
А4		3	00.0.11.0-01	Петля 112	2	
				Материалы		
				Бетон марки 200		0.10м³
				3.019.1-2 1 14.0.00.0-03		
				П34 12.21		
				Сборочные единицы		
А4		1	3.019.1-21 00.0.08.0-03	Сетка арматурная С20	1	
				Детали		
А4		2	00.0.11.0-05	Изделие закладное МН1	14	
А4		3	00.0.11.0-02	Петля 113	2	
				Материалы		
				Бетон марки 200		0.26м³
				3.019.1-2 1 14 0.00.0-04		
				П34.12.8-а		
				Сборочные единицы		
А4		1	3.019.1-21 00.0.08.0	Сетка арматурная С17	1	
				Детали		
А4		2	00.0.11.0-05	Изделие закладное МН1	2	
А4		3	00.0.11.0	Петля 111	2	
				Материалы		
				Бетон марки 200		0.03м³

3.019.1-2 1 14.0.00.0 | Лист 2

Инв.№ подл. | Подпись и дата | Взам. инв.№

Формат А4

ЗАВОД КБИ

Выпуск 1 ТП 3.019.1-2

Копия верна: ГИП Буадзе В.Ш

Формат	Зона	Поз.	Обозначение	Наименование	Кол.	Примечание
				3.019.1-2 1 14.0.000-05		
				П34.12.4-а		
				Сборочные единицы		
А4		1	3.019.1-2 1 00.0.08.0-01	Сетка арматурная С18	1	
				Детали		
А4		2	00.0.11.0-05	Изделие закладное МН1	2	
А4		3	00.0.11.0	Петля П1.	2	
				Материалы		
				Бетон марки 200.		0,05м³
				3.019.1-2 1 14.0.000-06		
				П34.12.8-а		
				Сборочные единицы		
А4		1	3.019.1-2 1 00.0.08.0-02	Сетка арматурная С19	1	
				Детали		
А4		2	00.0.11.0-05	Изделие закладное МН1	3	
А4		3	00.0.11.0-01	Петля П2.	2	
				Материалы		
				Бетон марки 200		0,10м³
				3.019.1-2 1.14.0.00.0-07		
				П34.12.21-а		
				Сборочные единицы		
А4		1	3.019.1-2 1 00.0.08.0-03	Сетка арматурная С20	1	
				Детали		
А4		2	00.0.11.0	Изделие закладное МН1	7	
А4		3	00.0.11.0-02	Петля П3.	2	
				Материалы		
				Бетон марки 200.		0,26м³
				3.019.1-2 1 14.0.00.0-08		
				П34.12.2-б		
				Сборочные единицы		
А4		1	3.019.1-2 1 00.0.08.0	Сетка арматурная С17	1	

Инв.№ подл. | Подпись и дата | Взам.инв.№

3.019.1-2 1 14.0.00.0		Лист 3

Формат А4

Формат	Зона	Поз.	Обозначение	Наименование	Кол.	Примечание
				Детали		
А4		3	3.019.1-2 1 00.0.11.0	Петля П1	2	
				Материалы		
				Бетон марки 200		0,03м³
				3.019.1-2 1 14 0 000.09		
				П34.12.4-б		
				Сборочные единицы		
А4		1	3.019.1-2 1 00.0.08.0-01	Сетка арматурная С18	1	
				Детали		
А4		3	00.0.11.0	Петля П1	2	
				Материалы		
				Бетон марки 200.		0,05м³
				3.019.1-2 1 14 0.00.0-10		
				П34.12.8-б		
				Сборочные единицы		
А4		1	3.019.1-2 1.00.0.08.0-02	Сетка арматурная С18	1	
				Детали		
А4		3	00.0.11.0-01	Петля П2.	2	
				Материалы		
				Бетон марки 200.		0,10м³
				3.019.1-2 1 14.0.00.0-11		
				П34.12.21-б		
				Сборочные единицы		
А4		1	3.019.1-2 1 00.0.08.0-03	Сетка арматурная С20	1	
				Детали		
А4		3	00.0.11.0-02	Петля П3	2	
				Материалы		
				Бетон марки 200		0,26м³

Инв.№ подл. | Подпись и дата | Взам.инв.№

3.019.1-2 1 14.0.00.0		Лист 4

Формат А4

Выпуск 1 Конная ферма: ГИП Бузаев - Бузаев В.Ш.

ТП 3.019.1-2

Инв. № подл. | Подпись и дата | Взам. инв. №

Рис.1

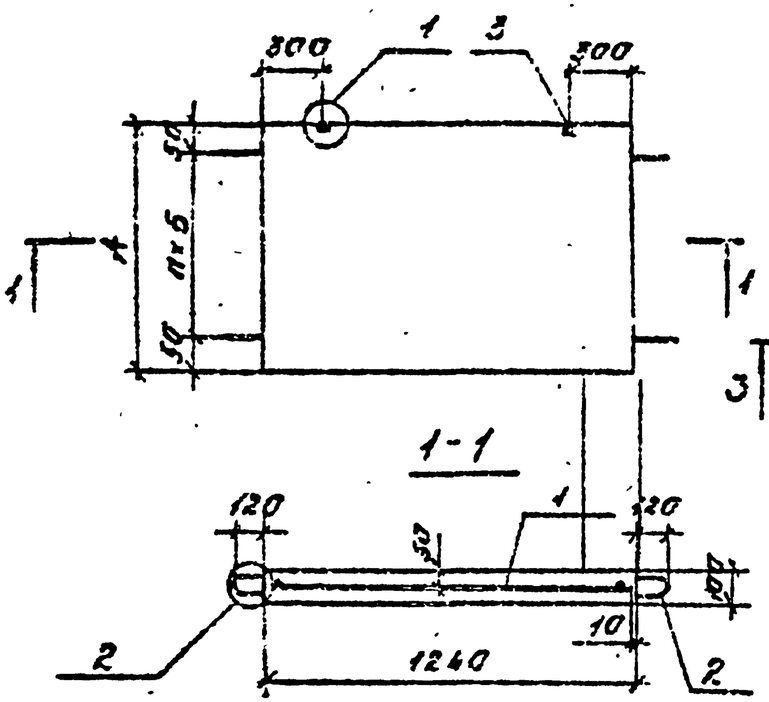

Рис.3

Остальное - см. рис. 1.

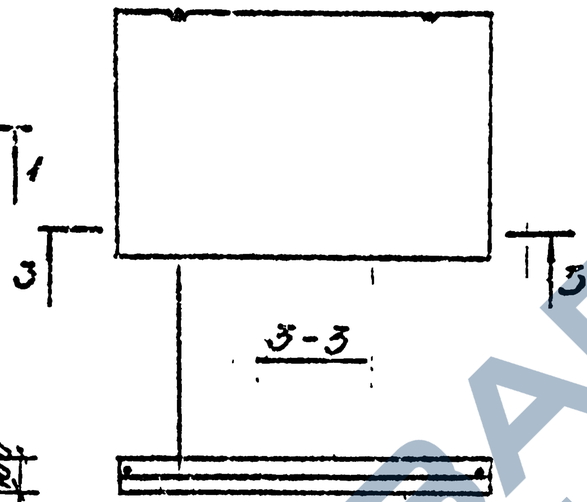

Рис.2

Остальное - см. рис. 1

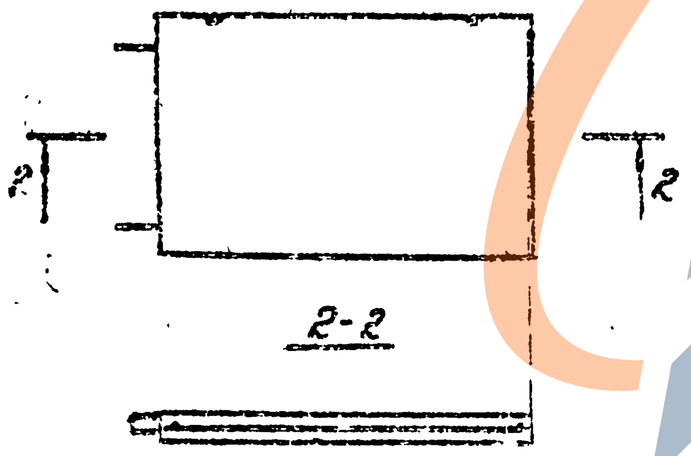

Размеры в мм.

Обозначение	Марка	Рис.	А	Б	n	Масса т
3019.1-21.14.0.000	ПЭ4.12.2	1	250	150	1	0,08
-01	ПЭ4.12.4		400	300		0.12
-02	ПЭ4.12.8		820	360	2	0.25
-03	ПЭ4.12.21		2080	330	6	0.64
-04	ПЭ4.12.2-а	2	250	150	1	0.08
-05	ПЭ4.12.4-а		400	300		012
-06	ПЭ4.12.8-а		820	360	2	025
-07	ПЭ4.12.21-а		2080	330	6	0.64
-08	ПЭ4.12.2-б	3	250	150	1	0.08
-09	ПЭ4.12.4-б		400	300		012
-10	ПЭ4.12.8-б		820	360	2	025
-11	ПЭ4.12-21-б		2080	330	6	064

Н.контр.	Масесаев		
Нач.отд.	Лукашев		
ГИП	Бузаев		
Расчет			
Эскиз	Буадзе		
Рук.гр.	Демов		
Разраб.	Каратаев		
Пров.	Сивков		

3019.1-21.14.0.000 СБ

Панель (ПЭ4) Сборочный чертеж.

Стадия	Масса	Масшт.
Р	см. табл.	—
Лист	Листов 1	

ТбилЗНИИЭП

Формат	Зона	Поз.	Обозначение	Наименование	Кол.	Примечание
				Документация		
А3			3.019.1-2 1 15.0.00.0 СБ	Сборочный чертеж		
А3			16.0.00.0	Узел 3		
А3			00.0.00.0 ТО	Техническое описание		
А3			00.0.00.3 ВС	Ведомость расхода стали		
			Переменные данные для исполнений:			
				3.019.1-2 1 15.0.00.0		
				ПЭ5.30.21		
				Сборочные единицы		
				Сетки арматурные		
А4		1	3.019.1-2 1 00.0.10.0	С31	1	
А4		2	00.0.10.0-02	С33	1	
				Детали		
А4		3	00.0.11.0-06	Фиксатор Ф1.	40	
А4		4	00.0.11.0-04	Петля П5.	4	
				Материалы		
				Бетон марки 300.		$0.44 м^3$
				3.019.1-2 1 15.0.00.0-01		
				ПЭ5.60.21		
				Сборочные единицы		
				Сетки арматурные		
А4		1	3.019.1-2 1 00.0.10.0-01	С32	1	
А4		2	00.0.10.0-03	С34	1	
				Детали		
А4		3	00.0.11.0-06	Фиксатор Ф1.	80	
А4		4	00.0.11.0-04	Петля П5.	4	
				Материалы		
				Бетон марки 300		$0.91 м^3$

Выпуск 1 · ТП 3.019.1-2 · копия верна: ГИП Буадзе В.Ш

Инв.№ подл. | Подп. и дата | Взам.инв.№

Н.контр.	Моссесова	
Нач.отд.	Лукашов	
ГИП	Буадзе	
Нач.лаб.		
Акустик	Буадзе	
Рук.гр.	Демов	
Разраб.	Коротоев	
Пров.	Сивков	

3.019.1-21 15.0.00.0

Панель (ПЭ5)

Стадия: Р | Лист | Листов: 1

ТбилЗНИИЭП

Формат А4.

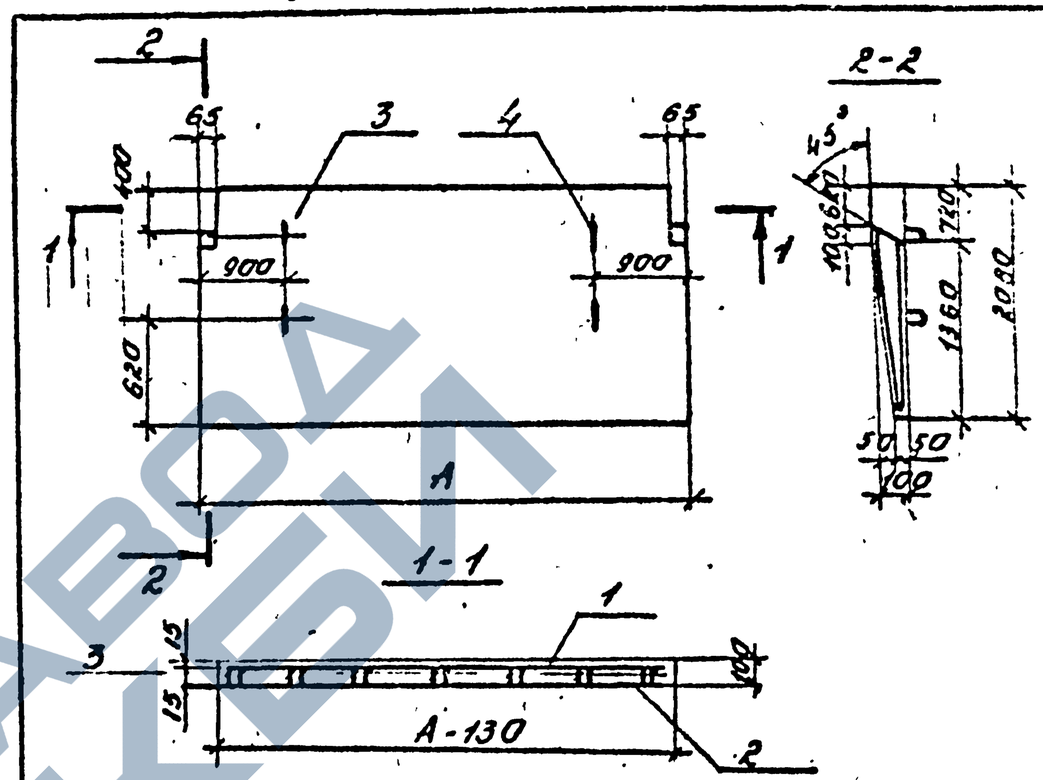

Размеры в мм

Обозначение	Марка	А	Масса, т
3.019.1-21 15.0.00.0	ПЭ53021	2980	1.10
- 01	ПЭ5.60.21	5980	2.28

Сторону сеток С33 и С34, имеющую большие диаметры продольных стержней, ориентировать на участок панели с постоянным сечением.

Фиксатор Ф1 располагать с шагом 200 в шах-матном порядке на участке панели с постоянным сечением

Инв.№ подл. | Подп. и дата | Взам.инв.№

Н.контр.	Моссесова	
Нач.отд.	Лукашов	
ГИП	Буадзе	
Нач.лаб.		
Акустик	Буадзе	
Рук.гр.	Демов	
Разраб.	Коротоев	
Пров.	Сивков	

3.019.1-21 15.0.00.0 СБ

Панель (ПЭ5) Сборочный чертеж

Стадия: Р | Масса: см. табл. | Масштаб: —

Лист | Листов 1

ТбилЗНИИЭП

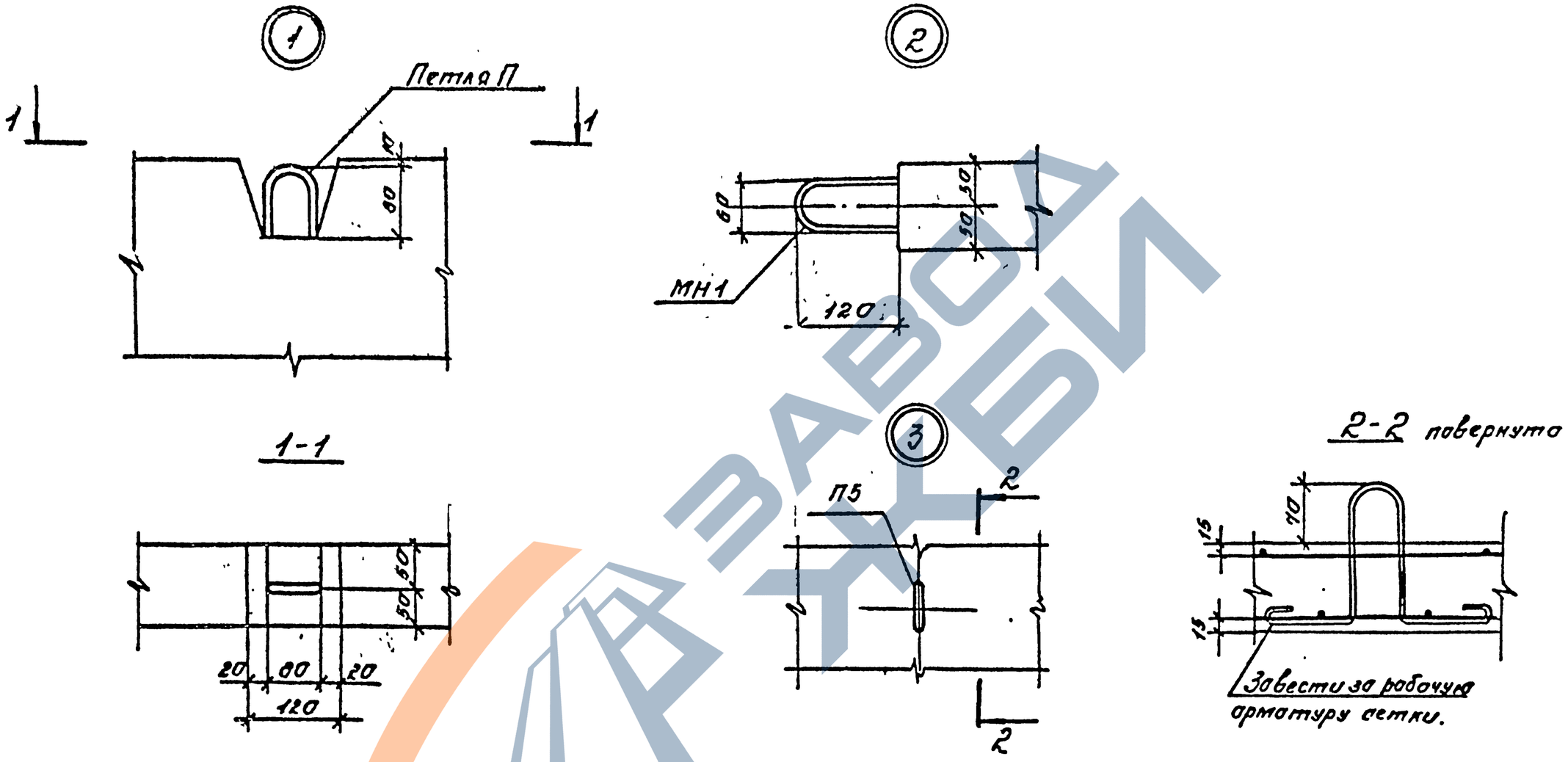

Н. контр.	Моисеева		3.019.1-2116.0.00.0			
Нач. отд.	Лукашов					
ГИП	Буадзе					
Нач. лаб.			Узел 1-3	Стадия	Лист	Листов
Акуст.	Буадзе			Р		1
Рук. гр.	Демов			Тбилзниизп		
Разр.	Коротаев					
Пров.	Сивоков					

25509-02 50 формат А3

ТП 3.019.1-2 Выпуск 1 Копия верна: ГИП Буадзе В.Ш.

Инв. № подл. | Подп. и дата | Взам. инв. №

ТП 3.019.1-2 Выпуск 1 копия верна: ГИП Буадзе В.Ш.

Формат	Зона	Поз.	Обозначение	Наименование	Кол.	Примечание
				Документация		
А3			3.019.1-2 1 00.0.06.0 СБ	Сборочный чертеж		
А3			00.0.00.0 ТО	Техническое описание		
			Переменные данные для исполнений:			
				3.019.1-2 1 00.0.06.0		С1
				Детали		кг
				ГОСТ 6727-80		
Б4		1	3.041.2830	ф3ВрI L=2830	3	0.16
Б4		2	3.041.240	ф3ВрI L=240	15	0.01
				3.019.1-2 1 00.0.06.0-01		С2
				Детали		кг
				ГОСТ 6727-80		
Б4		1	3.041.2830	ф3Вр1 L=2830	4	0.16
Б4		2	3.041.380	ф3Вр1 L=380	15	0.02
				3.019.1-2 1 00.0.06.0-02		С3
				Детали		кг
				ГОСТ 6727-80		
Б4		1	3.041.2830	ф3Вр1 L=2830	4	0.16
Б4		2	3.041.800	ф3Вр1 L=800	15	0.04
				3.019.1-2 1 00.0.06.0-03		С4
				Детали		кг
				ГОСТ 6727-80		
Б4		1	3.041.2830	ф3Вр1 L=2830	11	0.16
Б4		2	3.041.2060	ф3Вр1 L=2060	15	0.11

Н.контр.	Мосесова	
Нач.отд.	Лукашов	
ГИП	Буадзе	
Нач.лаб.		
Окуш.ик.	Буадзе	
Рук.гр.	Лемов	
Разр.	Коротаев	
Пров.	Сибаков	

3.019.1-2 1.00.0.06.0

Сетка арматурная С1 - С16.

Стадия	Лист	Листов
Р	1	4

ТбилЗНИИЭП

Инв.№ подл. | Подпись и дата | Взам.инв.№

формат А4

Формат	Зона	Поз.	Обозначение	Наименование	Кол.	Примечание
				3.019.1-2 1.00.0.06.0-04		С5
				Детали		кг
				ГОСТ 6727-80		
Б4		1	3.041.5830	ф3Вр1 L=5830	3	0.32
Б4		2	3.041.240	ф3Вр1 L=240	30	0.01
				3.019.1-2 1 00.0.06.0-07		С8
				Детали		кг
				ГОСТ 6727-80		
Б4		1	3.041.5830	ф3Вр1 L=5830	4	0.32
Б4		2	3.041.380	ф3Вр1 L=380	30	0.02
				3.019.1-2 1 00.0.06.0-10		С11
				Детали		кг
				ГОСТ 6727-80		
Б4		1	3.041.5830	ф3Вр1 L=5830	8	0.32
Б4		2	3.041.800	ф3Вр1 L=800	30	0.04
				3.019.1-2 1 00.0.06.0-13		С14
				Детали		кг
				ГОСТ 6727-80		
Б4		1	3.041.5830	ф3Вр1 L=5830	21	0.32
Б4		2	3.041.2060	ф3Вр1 L=2060	30	0.11
				3.019.1-2 1 00.0.06.0-05		С6
				Детали		кг
				ГОСТ 6727-80		
Б4		1	4.041.5830	ф4Вр1 L=5830	3	0.58
Б4		2	3.041.240	ф3Вр1 L=240	30	0.01

3.019.1-2 1 00.0.06.0

Лист 2

Инв.№ подл. | Подпись и дата | Взам.инв.№

формат А4. 25509-02 51

Формат	Зона	Поз.	Обозначение	Наименование	Кол.	Примечание
				3.019.1-2 1 00.0.06.0-08		С9
				Детали		кг
				ГОСТ 6727-80		
Б4		1	4.041.5830	ф4Вр1 L=5830	4	0,58
Б4		2	3.041.380	ф3Вр1 L=380	30	0,02
				3.019.1-2 1 00.0.06.0-11		С12
				Детали		кг
				ГОСТ 6727-80		
Б4		1	4.041.5830	ф4Вр1 L=5830	8	0,58
Б4		2	3.041.800	ф3Вр1 L=800	30	0,04
				3.019.1-2 1 00.0.06.0-14		С15
				Детали		кг
				ГОСТ 6727-80		
Б4		1	4.041.5830	ф4Вр1 L=5830	21	0,58
Б4		2	3.041.2060	ф3Вр1 L=2060	30	0,11
				3.019.1-2 1 00.0.06.0-06		С7
				Детали		кг
				ГОСТ 6727-80		
Б4		1	5.041.5830	ф5Вр1 L=5830	3	0,90
Б4		2	3.041.240	ф3Вр1 L=240	30	0,01

Формат	Зона	Поз.	Обозначение	Наименование	Кол.	Примечание
				3.019.1-2 1 00.0.06.0-09		С10
				Детали		кг
				ГОСТ 6727-80		
Б4		1	5.041.5830	ф5Вр1 L=5830	4	0,90
Б4		2	3.041.380	ф3Вр1 L=380	30	0,02
				3.019.1-2 1 00.0.06.0-12		С13
				Детали		кг
				ГОСТ 6727-80		
Б4		1	5.041.5830	ф5Вр1 L=5830	8	0,90
Б4		2	3.041.800	ф3Вр1 L=800	30	0,04
				3.019.1-2 1 00.0.06.0-15		С16
				Детали		кг
				ГОСТ 6727-80		
Б4		1	5.041.5830	ф5Вр1 L=5830	21	0,90
Б4		2	3.041.2060	ф3Вр1 L=2060	30	0,11

ТП 3.019.1-2 Выпуск 1 Копия верна: ГИП Булазе В.Ш.

Инв. № подл. | Подпись и дата | Взам. инв. №

ГОСТ 14908-68-КТ-2.

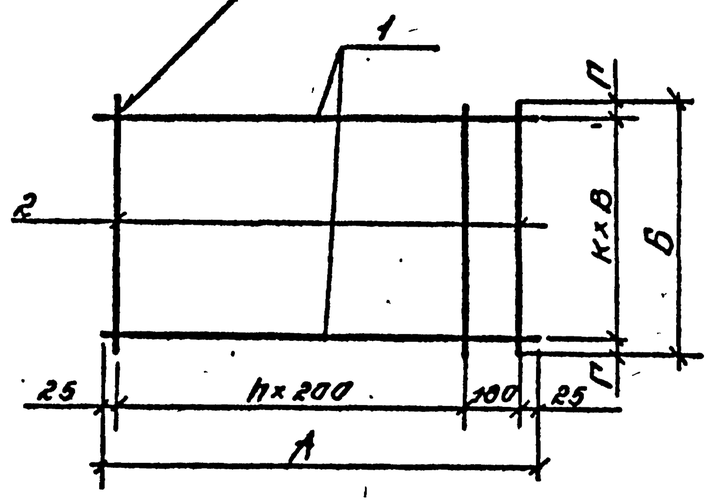

Размеры в мм

Обозначение	Марка	А	Б	В	$Г_с$	n	к	Масса, кг
3.019.1-2 100.0.06.0	С1	2030	240	100	20	13	2	0.63
-01	С2		380		40		3	0.94
-02	С3		800	250	25			1.24
-03	С4		2060	200	30		10	3.41
-04	С5	5030	240	100	20	20	2	1.26
-05	С6							2.04
-06	С7							3.00
-07	С8		380		40		3	1.88
-08	С9							2.92
-09	С10							4.20
-10	С11		800		50		7	2.48
-11	С12							5.04
-12	С13							8.40
-13	С14		2060		30		20	10.02
-14	С15							15.48
-15	С16							22.20

ТП 3.019.1-2 Выпуск 1 копия верна: ГИП Буадзе В.Ш.

Инв.№ подл.	Подп. и дата	Взам.инв.№

Н.контр.	Мосесова		
Нач.отд.	Лукашов		
ГИП	Буадзе		
Нач.лаб.			
Акустик	Буадзе		
Рук.пр.	Демов		
Разраб.	Коротоев		
Пров.	Сивков		

3.019.1-2 1.000.06.0 СБ

Сетка арматурная С1-С16
Сборочный чертеж

Стадия	Масса	Масшт
Р	см. тобл.	—
Лист	Листов 1	

ПБилЗНИИЭП

ТП 3.019.1-2 | Выпуск 1 | копия верна: ГИП Буадзе В.Ш.

Формат	Зона	Поз.	Обозначение	Наименование		Примечание
				Документация		
А4			3.019.1-2 1 00.2.00.0 СБ	Сборочный чертеж		
А3			00.0.00.0 ТО	Техническое описание		
			Переменные данные для исполнений:			
				3.019.1-2 1 00.2.00.0		КП1
				Сборочные единицы		
А4		1	3.019.1-2 1 00.0.07.0	Каркас плоский КР1	2	
				Детали		
Б4		2	3.041.80	ФЗВр1 ГОСТ 6727-80 L=80	12	0,01кг
				3.019.1-2 1 00.2.00.0-01		КП2
				Сборочные единицы		
А4		1	3.019.1-2 1 00.0.07.0-01	Каркас плоский КР2	2	
				Детали		
Б4		2	3.041.80	ФЗВр1 ГОСТ 6727-80 L=80	20	0,01кг
				3.019.1-2 1 00.2.00.0-02		КП3
				Сборочные единицы		
А4		1	3.019.1-2 1 00.0.07.0-02	Каркас плоский КР3	2	
				Детали		
Б4		2	3.041.80	ФЗВр1 ГОСТ 6727-80 L=80	41	0,01кг
				3.019.1-2 1 00.2.00.0-03		КП4
				Сборочные единицы		
А4		1	3.019.1-2 1 00.0.07.0-03	Каркас плоский КР4	2	

Н.контр.	Мосесова	
Нач.отд.	Лукашов	
ГИП	Буадзе	
Нач.лаб.		
Акустик.	Буадзе	
Рук.гр.	Демов	
Разраб.	Коротаев	
Провер.	Сивоков	

3.019.1-2 1 00.2.00.0

Каркас пространственный КП1-КП8

Стадия	Лист	Листов
Р	1	2

ТбилЗНИИЭП

Взам.инв.№ | Подпись и дата | Инв.№ подл.

Формат А4

Формат	Зона	Поз.	Обозначение	Наименование	Кол.	Примечание
				Детали		
Б4		2	3.041.80	ФЗВр1 ГОСТ 6727-80 L=80	26	0,01кг
				3.019.1-2 1 00.2.00.0-04		КП5
				Сборочные единицы		
А4		1	3.019.1-2 1 00.0.07.0-04	Каркас плоский КР5	2	
				Детали		
Б4		2	3.041.80	ФЗВр1 ГОСТ 6727-80 L=80	40	0,01кг
				3.019.1-2 1 00.2.00.0-05		КП6
				Сборочные единицы		
А4		1	3.019.1-2 1 00.0.07.0-05	Каркас плоский КР6	2	
				Детали		
Б4		2	3.041.80	ФЗВр1 ГОСТ 6727-80 L=80	84	0,01кг
				3.019.1-2 1 00.2.00.0-06		КП7
				Сборочные единицы		
А4		1	3.019.1-2 1 00.0.07.0-06	Каркас плоский КР7	2	
				Детали		
Б4		2	3.041.80	ФЗВр1 ГОСТ 6727-80 L=80	40	0,01кг
				3.019.1-2 1 00.2.00.0-07		КП8
				Сборочные единицы		
А4		1	3.019.1-2 1 00.0.07.0-07	Каркас плоский КР8	2	
				Детали		
Б4		2	3.041.80	ФЗВр1 ГОСТ 6727-80 L=80	54	0,01кг

3.019.1-2 1 00.2.00.0 | Лист 2

Взам.инв.№ | Подпись и дата | Инв.№ подл.

Формат А4 25509-02 54

ЗАВОД ЖБИ

ТП 3.019.1-2 Выпуск 1 копия верна: ГИП Буадзе В.Ш.

Формат	Зона	Поз.	Обозначение	Наименование	Кол.	Примечание
				Документация		
А4			3.019.1-2 1 00.0.07.0 СБ	Сборочный чертеж		
А3			00.0.00.0 ТО	Техническое описание		
			Переменные данные для исполнений:			
				3.019.1-2 1 00.0.07.0		КР1
				Детали		кг
				ГОСТ 6727-80		
54		1	4.041.2830	Ф4ВрI L=2830	3	0,28
54		2	3.041.240	Ф3ВрI L=240	15	0,01
				3.019.1-2 1 00.0.07.0-01		КР2
				Детали		кг
				ГОСТ 6727-80		
54		1	4.041.2830	Ф4ВрI L=2830	4	0,28
54		2	3.041.380	Ф3Вр1 L=380	15	0,02
				3.019.1-2 1 00.0.07.0-02		КР3
				Детали		кг
				ГОСТ 6727-80		
54		1	4.041.2830	Ф4ВрI L=2830	8	0,28
54		2	3.041.800	Ф3ВрI L=800	15	0,04
				3.019.1-2 1 00.0.07.0-03		КР4
				Детали		кг
				ГОСТ 5781-82		
54		1	8.013.5830	Ф8АIII L=5830	3	2,30

Н. контр.	Мосесова	
Нач. отд.	Лукашов	
ГИП	Буадзе	
Нач. лаб.		
Акустики	Буадзе	
Рук. гр.	Демов	
Разраб.	Хоротаев	
Провер.	Сиваков	

3.019.1-2 1 00.0.07.0

Каркас плоский КР1-КР8

Стадия	Лист	Листов
Р	1	2

ТбилЗНИИЭП

Инв. № подл. | Подпись и дата | Взам. инв. №

формат А4

Формат	Зона	Поз.	Обозначение	Наименование	Кол.	Примечание
				ГОСТ 6727-80		
54		2	3.041.240	Ф3Вр1 L=240	30	0,01
				3.019.1-2 1 00.0.07.0-04		КР5
				Детали		кг
				ГОСТ 5781-82		
54		1	8.013.5830	Ф8АIII L=5830	4	2,30
				ГОСТ 6727-80		
54		2	3.041.380	Ф3Вр1 L=380	30	0,02
				3.019.1-2 1 00.0.07.0-05		КР6
				Детали		кг
				ГОСТ 5781-82		
54		1	8.013.5830	Ф8АIII L=5830	8	2,30
				ГОСТ 6727-80		
54		2	3.041.800	Ф3Вр1 L=800	30	0,04
				3.019.1-2 1 00.0.07.0-06		КР7
				Детали		кг
				ГОСТ 5781-82		
54		1	8.013.5830	Ф8АIII L=5830	5	2,30
				ГОСТ 6727-80		
54		2	3.041.380	Ф3Вр1 L=380	30	0,02
				3.019.1-2 1 00.0.07.0-07		КР8
				Детали		кг
				ГОСТ 5781-82		
54		1	8.013.5830	Ф8АIII L=5830	9	2,30
				ГОСТ 6727-80		
54		2	3.041.800	Ф3Вр1 L=800	30	0,04

3.019.1-2 1 00.0.07.0

Лист 2

Инв. № подл. | Подпись и дата | Взам. инв. №

формат А4

25509-02 55

ЗАВОД ЖБИ

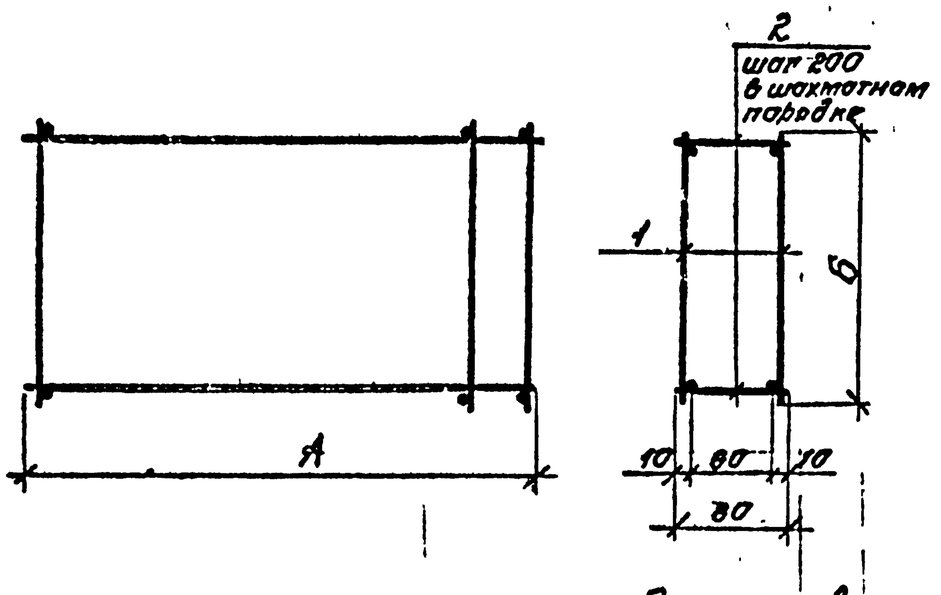

Размеры в мм

Обозначение	Марка	А	Б	Масса, кг
3.019.1-2 1.00.2.00.0	КП1	2830	240	2.10
-01	КП2		380	3.04
-02	КП3		800	6.09
-03	КП4	5830	240	14.66
-04	КП5		380	20.00
-05	КП6		800	40.04
-06	КП7		380	24.60
-07	КП8		800	44.64

3.019.1-2 1.00.2.00.0 СБ

Н.контр.	Масесова	
Нач.отд.	Лукашов	
ГИП	Буадзе	
Нач.лаб.		
акуст.	Буадзе	
Рук.гр.	Демов	
разраб.	Коротаев	
Пров.	Сивоков	

Каркас пространственный КП1-КП8. Сборочный чертеж.

Стадия	Масса	Масшт.
Р	см. табл.	—
Лист	Листов 1	

ТбилЗНИИЭП

Формат А4.

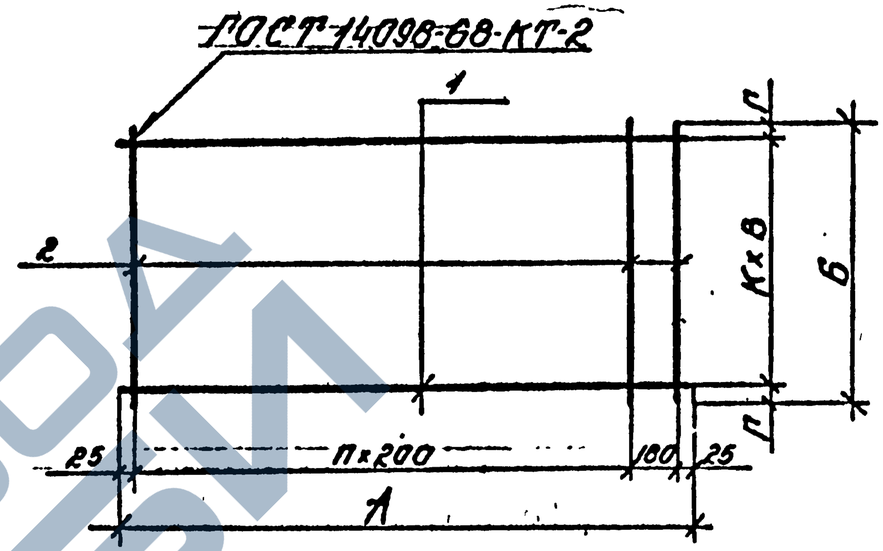

Размеры в мм

Обозначение	Марка	А	Б	В	Г	П	К	Масса, кг.
3.019.1-2 1.00.0.07.0	КР1	2830	240	100	20	13	2	0.99
-01	КР2		380		40		3	1.42
-02	КР3		800		50		7	2.84
-03	КР4	5830	240		20	28	2	7.20
-04	КР5		380		40		3	9.80
-05	КР6		800		50		7	19.60
-06	КР7		380	80	30		4	12.10
-07	КР8		800	90	40		8	21.90

3.019.1-2 1.00.0.07.0 СБ

Н.контр.	Масесова	
Нач.отд.	Лукашов	
ГИП	Буадзе	
Нач.лаб.		
акуст.	Буадзе	
Рук.гр.	Демов	
разр.	Коротаев	
Пров.	Сивоков	

Каркас плоский КР1-КР8 Сборочный чертеж

Стадия	Масса	Масштаб
Р	см. табл.	—
Лист	Листов	

ТбилЗНИИЭП

25509-02 56 Формат А4.

ТП 3.019.1-2 Выпуск 1 копия верна: ГИП Буадзе Буадзе В.Ш.

Инв. № подл. | Подп. и дата | Взам. инв. №

ЗАВОД КВИ

Формат	Зона	Поз.	Обозначение	Наименование	Кол.	Примечание
				Документация		
А4			3.019.1-2 1 00.0.08.0 СБ	Сборочный чертеж		
А3			00.0.00.0 ТО	Техническое описание		
			Переменные данные для исполнений:			
				3.019.1-2 1 00.0.08.0		С17
				Детали		кг
				ГОСТ 6727-80		
Б4		1	3.041.1220	Ф3Вр1 L=1220	3	0,06
Б4		2	3.041.240	Ф3Вр1 L=240	7	0,01
				3.019.1-2 1 00.0.08.0-01		С18
				Детали		кг
				ГОСТ 6727-80		
Б4		1	3.041.1220	Ф3Вр1 L=1220	4	0,06
Б4		2	3.041.380	Ф3Вр1 L=380	7	0,02
				3.019.1-2 1 00.0.08.0-02		С19
				Детали		кг
				ГОСТ 6727-80		
Б4		1	3.041.1220	Ф3Вр1 L=1220	4	0,06
Б4		2	3.041.800	Ф3Вр1 L=800	7	0,04
				3.019.1-2 1 00.0.08.0-03		С20
				Детали		кг
				ГОСТ 6727-80		
Б4		1	3.041.1220	Ф3Вр1 L=1220	11	0,06

Н контр	Мосесова	
Нач отд	Лукашов	
ГИП	Буадзе	
Нач лаб		
акустик	Буадзе	
Рук.гр	Делiов	
Разраб	Коротаев	
Провер	Сиваков	

3.019.1-2 1 00.0.08.0

Сетка арматурная С17-С28

Стадия	Лист	Листов
Р	1	3

ТбилЗНИИЭП

Инв № подл. | Подпись и дата | Взам. инв. №

ТП 3.019.1-2 Выпуск 1 копия верна: ГИП Буадзе В.Ш.

формат А4

Формат	Зона	Поз.	Обозначение	Наименование	Кол.	Примечание
Б4		2	3.041.2060	Ф3Вр1 L=2060	7	0,11
				3.019.1-2 1 00.0.08.0-04		С21
				Детали		кг
				ГОСТ 6727-80		
Б4		1	3.041.1350	Ф3Вр1 L=1350	5	0,07
Б4		2	3.041.240	Ф3Вр1 L=240	8	0,01
				3.019.1-2 1 00.0.08.0-05		С22
				Детали		кг
				ГОСТ 6727-80		
Б4		1	3.041.1350	Ф3Вр1 L=1350	4	0,07
Б4		2	3.041.380	Ф3Вр1 L=380	8	0,02
				3.019.1-2 1 00.0.08.0-06		С23
				Детали		кг
				ГОСТ 6727-80		
Б4		1	3.041.1350	Ф3Вр1 L=1350	4	0,07
Б4		2	3.041.800	Ф3Вр1 L=800	8	0,04
				3.019.1-2 1 00.0.08.0-07		С24
				Детали		кг
				ГОСТ 6727-80		
Б4		1	3.041.1350	Ф3Вр1 L=1350	11	0,07
Б4		2	3.041.2060	Ф3Вр1 L=2060	8	0,11
				3.019.1-2 1 00.0.08.0-08		С23
				Детали		кг
				ГОСТ 6727-80		
Б4		1	3.041.3150	Ф3Вр1 L=3150	3	0,16
Б4		2	3.041.240	Ф3Вр1 L=240	17	0,01

3.019.1-2 1 00.0.08.0

Лист 2

Инв № подл. | Подпись и дата | Взам. инв. №

формат А4 25509-02 57

Формат	Зона	Поз.	Обозначение	Наименование	Кол.	Примечание
				3.019.1-2 1 00.0.08.0-09		С26
				Детали		кг
				ГОСТ 6727-80		
54		1	3.041.3150	ф3Вр1 L=3150	4	0.16
54		2	3.041.380	ф3Вр1 L=380	17	0.02
				3.019.1-2 1 00.0.08.0-10		С27
				Детали		кг
				ГОСТ 6727-80		
54		1	3.041.3150	ф3Вр1 L=3150	4	0.16
54		2	3.041.800	ф3Вр1 L=800	17	0.04
				3.019.1-2 1 00.0.08.0-11		С28
				Детали		кг
				ГОСТ 6727-80		
54		1	3.041.3150	ф3Вр1 L=3150	11	0.16
54		2	3.041.2060	ф3Вр1 L=2060	17	0.11

3.019.1-2 1 00.0.08.0 Лист 3

Формат А4

ГОСТ 14098-68-КТ-2

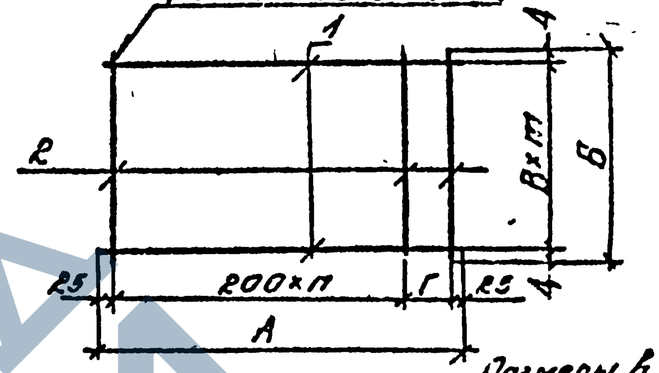

Размеры в мм

Обозначение	Марка	А	Б	В	Г	Д	П	т	Масса, кг
3.019.1-2 100.08	С17	1220	240	100	170	20	5	2	0.25
-01	С18		380			40		3	0.38
-02	С19		800	250		25			0.52
-03	С20		2060	200		30		10	1.43
-04	С21	1350	240	100	100	20	6	2	0.29
-05	С22		380			40		3	0.44
-06	С23		800	250		25			0.60
-07	С24		2060	200		30		10	1.65
-08	С25	3150	240	100		20	15	2	0.65
-09	С26		380			40		3	0.98
-10	С27		800	250		25			1.32
-11	С28		2060	200		30		10	3.83

3.019.1-2 1 00.0.08.0 СБ

Н. конт.	Масе-ова	
Нач. отд.	Лукашов	
ГИП	Буадзе	
Нач. лаб.		
акустик.	Буадзе	
Рук. пр.	Демов	
разраб.	Каратаев	
Пров.	Сивоков	

Сетка арматурная С17-С28
Сборочный чертеж.

Стадия	Масса	Масшт
Р	см. табл.	—

Лист | Листов 1

ТбилЗНИИЭП

Инв. № подл. | Подп. и дата | Взам. инв. №

ТП 3.019.1-2 Выпуск 1 копия зерна: ГИП Буадзе В.Ш.

25509-02 58

Формат	Зона	Поз.	Обозначение	Наименование	Кол.	Примечание
				Документация		
А4			3.019.1-2 1 00.0.09.0.СБ	Сборочный чертеж.		
А4			00.0.00.0 ТО	Техническое описание.		
			Переменные данные для исполнений:			
				3.019.1-2 1 00.0.09.0		С29
				Детали		кг
Б4		1	6.013.500	ФБIIIГОСТ 5781-82 L=500	13	0.11
Б4		2	3.041.1250	ФЗВр1 ГОСТ 6727-80 L=1250	4	0.06
				3.019.1-2 1 00.0.09.0-01		С30
				Детали		кг
Б4		1	6.013.500	ФВIIIГОСТ 5781-82 L=500	13	0.10
Б4		2	3.041.1250	ФЗВр1 ГОСТ 6727-80 L=1250	4	0.06

Н.контр.	Масесава		3.019.1-2 1 00.0.09.0
Нач.отд.	Лукашов		
ГИП	Буадзе		Сетка арматурная С29-С30.
Нач.лаб.			
акуст.	Буадзе		Стадия: Р; Лист; Листов: 1
рук.гр.	Демов		ТбилЗНИИЭП
разр.	Коротаев		
Пров.	Сивков		

Инв.№ подл. | Подп. и дата | Взам.инв.№ | ТП 3.019.1-2 Выпуск 1 | Копия верна: ГИП Буадзе В.Ш.

формат А4

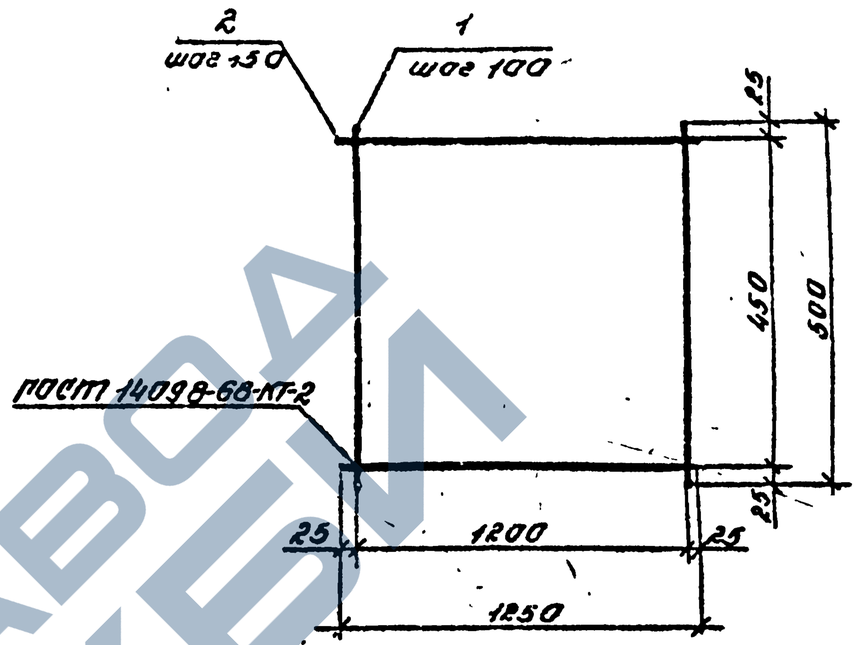

Обозначение	Марки	Масса, кг
3.019.1-2 1 00.0.С30	С29	1.67
-01	С30	2.04

Н.контр.	Масесава		3.019.1-2 100.0.09.0 СБ
Нач.отд.	Лукашов		
ГИП	Буадзе		Сетка арматурная С29-С30 Сборочный чертеж.
Нач.лаб.			
акустик	Буадзе		Стадия: Р; Масса: см. табл.; —; Лист; Листов 1
рук.гр.	Демов		ТбилЗНИИЭП
разраб.	Коротаев		
Пров.гр.	Сивков		

Инв.№ подл. | Подп. и дата | Взам.инв.№

Формат	Зона	Поз.	Обозначение	Наименование	Кол.	Примечание
				Документация		
А4			3.019.1-2 1 00.0.10.0 СБ	Сборочный чертеж		
А3			00.0.00.0 ТО	Техническое описание.		
				Переменные данные для исполнений:		
				3.019.1-2 1 00.0.10.0		С31
				Детали		кг
				ГОСТ 6727-80		
Б4		1	4.041.2060	ф4 В рI L=2060	16	0.19
Б4		3	3.041.2960	ф3 В рI L=2960	9	0.15
Б4		2	8.013.2060	ФВАIII ГОСТ 5781-82 1 2060	2	0.81
				3.019.1-2 1 00.0.10.0-01		С32
				Детали		кг
				ГОСТ 6727-80		
Б4		1	4.041.2060	ф4 В рI L=2060	31	0.19
Б4		3	3.041.5960	ф3 В рI L=5960	9	0.30
Б4		2	8.013.2060	ФВАIII ГОСТ 5781-82 1 2060	2	0.81
				3.019.1-2 1 00.0.10.0-02		С33
				Детали		кг
				ГОСТ 6727-80		
Б4		1	3.041.2960	ф3 В рI L=2960	7	0.15
Б4		2	4.041.2960	ф4 В рI L=2960	9	0.27
Б4		3	3.041.2060	ф3 В рI L=2060	16	0.11
				3.019.1-2 1 00.0.10.0-03		С34
				Детали		кг
				ГОСТ 6727-80		
Б4		1	3.041.5960	ф3 В рI L=5960	7	0.30
Б4		3	3.041.2060	ф3 В рI L=2060	31	0.11
Б4		2	8.013.5960	ФВАIII ГОСТ 5781-82 1 5960	9	2.35

ТП 3.019.1-2 Выпуск 1

Копия верна: ГИП Буадзе В.Ш.

Инв.№ подл. | Подп. и дата | Взам.инв.№

Н.контр.	Масесова		
Начотд.	Лукашов		
ГИП	Буадзе		
Зав.лаб.			
Акустик	Буадзе		
Рук.гр.	Демов		
Разр.	Каратаев		
Пров.	Сивков		

3.019.1-2 1 00.0.10.0

Сетка арматурная С31-С34.

Стадия	Лист	Листов
Р		1

ТбилЗНИИЭП

Формат А4

Рис.1

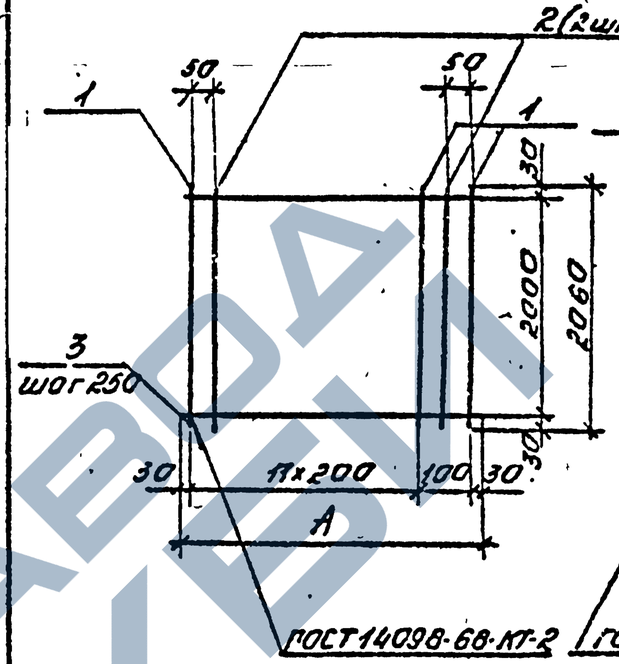

Рис.2

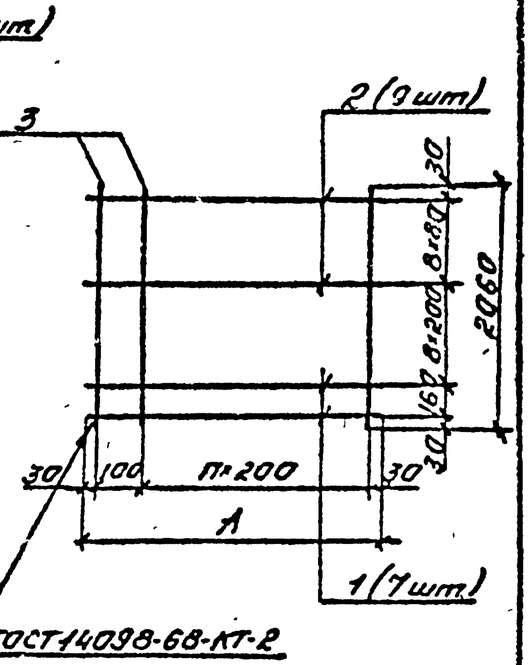

Размеры в мм

Обозначение	Марка	Рис.	A	h	Масса кг
3.019.1-2 1 00.0.10.0	С31	1	2960	14	6.01
-01	С32		5960	29	10.21
-02	С33	2	2960	14	5.24
-03	С34		5960	29	26.66

Инв.№ подл. | Подп. и дата | Взам.инв.№

Н.контр.	Масесова		
Начотд.	Лукашов		
ГИП	Буадзе		
Зав.лаб.			
Акустик	Буадзе		
Рук.гр.	Демов		
Разр.	Каратаев		
Пров.	Сивков		

3.019.1-2 1 00.0.10.0 СБ

Сетка арматурная С31-С34

Сборочный чертеж.

Стадия	Масса	Масштаб
Р	см. табл.	—
Лист	Листов 1	

ТбилЗНИИЭП

Рис.1

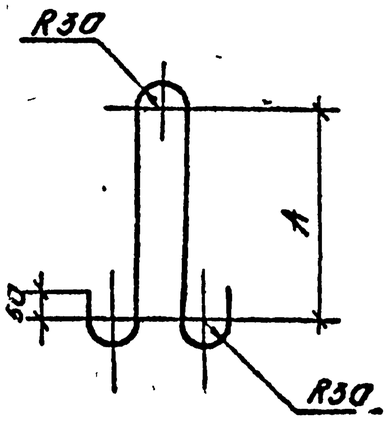

Рис.2

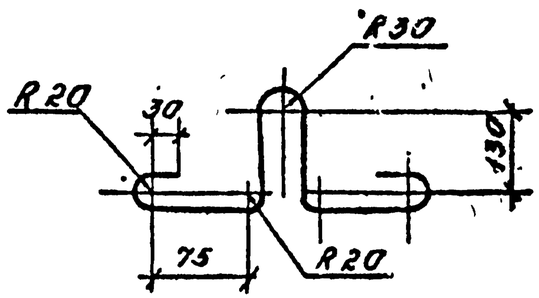

Рис.3

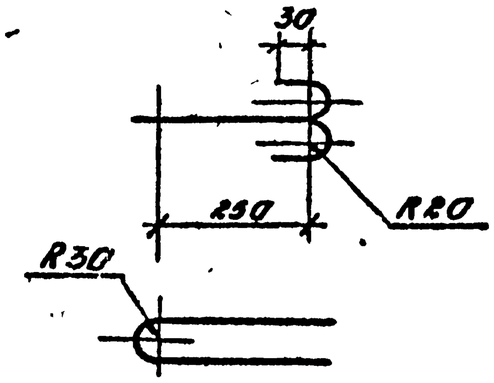

Рис.4

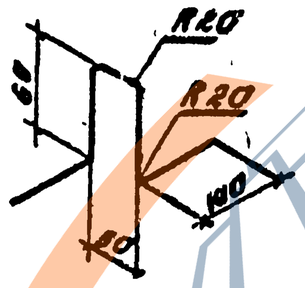

Размеры в мм

Обозначение	Марка	Рис.	A	d	ГОСТ	l	Масса, кг
3.019.1-2.1.00.0.11.0	П1	1	260	Ф6А-I	5781-82	900	0.20
-01	П2		300	Ф8А-I		980	0.39
-02	П3		380	Ф10А-I		1140	0.70
-03	П4		560	Ф16А-I		1500	2.37
-04	П5	2	—	Ф12А-I		690	0.61
-05	МН1	3	—	Ф6А-I		780	0.17
-06	Ф1	4	—	Ф3ВрI	6727-80	370	0.02

Н.контр.	Массова		
Начотд.	Лукашов		
ГИП	Буадзе		
зав.лаб.			
акуст.	Буадзе		
Рук.гр.	Демов		
Разраб.	Каратаев		
Пров.	Сивоков		

3.019.1-2.1.00.0.11.0

Петля П1-П3
Изделие закладное МН1
Фиксатор Ф1.

Стадия	Масса	Масшт.
Р	см. табл.	—
Лист	Листов 1	

ТбилЗНИИЭП

ТП 3.019.1-2 Выпуск 1 Копия верна: ГИП Буадзе В.Ш.

Инв.№ подл. | Подп. и дата | Взам.инв.№

ЗАВОД ЖБИ

Масса в кг

Марка элемента	Изделия арматурные													Всего
	Арматура класса													
	А-I						А-III			Вр-I				
	ГОСТ 5781-82						ГОСТ 5781-82			ГОСТ 6727-80				
	Ф6	Ф8	Ф10	Ф12	Ф16	Итого	Ф6	Ф8	Итого	Ф3	Ф4	Ф5	Итого	
ПЭ1.29.2	0.40					0.40				0.63			0.63	1.03
ПЭ1.29.4		0.78				0.78				0.94			0.94	1.72
ПЭ1.29.8		0.78				0.78				1.24			1.24	2.02
ПЭ1.29.21			1.40			1.40				3.41			3.41	4.81
ПЭ1.59.2		0.78				0.78				1.26			1.26	2.04
ПЭ1.59.4		0.78				0.78				1.88			1.88	2.66
ПЭ1.59.8			1.40			1.40				2.48			2.48	3.88
ПЭ1.59.21					4.74	4.74				10.02			10.02	14.76
ПЭ1.59.2-1		0.78				0.78				0.30	1.74		2.04	2.82
ПЭ1.59.4-1		0.78				0.78				0.60	2.32		2.92	3.70
ПЭ1.59.8-1			1.40			1.40				1.20	4.64		5.84	7.24
ПЭ1.59.21-1					4.74	4.74				3.30	12.18		15.48	20.22
ПЭ1.59.2-2		0.78				0.78				0.30		2.70	3.00	3.78
ПЭ1.59.4-2		0.78				0.78				0.60		3.60	4.20	4.98
ПЭ1.59.8-2			1.40			1.40				1.20		7.20	8.40	9.80
ПЭ1.59.21-2					4.74	4.74				3.30		18.90	22.20	26.94
ПЭ2.29.2	0.40					0.40				0.42	1.68		2.10	2.50
ПЭ2.29.4		0.78				0.78				0.80	2.24		3.04	3.82
ПЭ2.29.8		0.78				0.78				1.61	4.48		6.09	6.87
ПЭ2.59.2		0.78				0.78		13.80	13.80	0.85			0.85	15.43
ПЭ2.59.4		0.78				0.78		18.40	18.40	1.60			1.60	20.78
ПЭ2.59.8			1.40			1.40		36.80	36.80	3.24			3.24	41.44

Н.контр.	Масесова	
Нач.отд.	Лукошов	
ГИП	Буадзе	
Нач.лаб.		
Акуст.	Буадзе	
Рук.гр.	Демов	
Разр.	Коротаев	
Пров.	Сивоков	

3.019.1-21.00.0.00.3 ВС

Панель
Ведомость расхода стали на элемент.

Стадия	Лист	Листов
Р	1	3

ТбилЗНИИЭП

25509-02 62 Формат А3.

Инв. № подл. | Подп. и дата | Взамен инв. №

ТП 3.019.1-2 Выпуск 1 копия верна ГИП Буадзе В.Ш.

Продолжение

Марка элемента	Изделия арматурные													Всего
	Арматура класса.													
	А-1						А-III			Вр-I				
	ГОСТ 5781-82						ГОСТ 5781-82			ГОСТ 6727-80				
	Ф6	Ф8	Ф10	Ф12	Ф18	Итого	Ф6	Ф8	Итого	Ф3	Ф4	Ф5	Итого	
ПЭ2.59.4-1		0.78				0.78		23.00	23.0	1.60			1.60	25.38
ПЭ2.59.8-1			1.40			1.40		41.40	41.40	3.24			3.24	46.04
ПЭ3.28.2	0.68	0.78				1.46				0.65			0.65	2.11
ПЭ3.28.4	0.68	0.78				1.46				0.98			0.98	2.44
ПЭ3.28.8	1.02		1.40			2.42				1.32			1.32	3.74
ПЭ3.28.21	2.38				4.74	7.12				3.63			3.63	10.75
ПЭ3.28.8-1	1.02		1.40			2.42	1.43		1.43	1.56			1.56	5.41
ПЭ3.28.21-1	2.38				4.74	7.12	1.43		1.43	3.87			3.87	12.42
ПЭ3.28.8-2	1.02		1.40			2.42		2.60	2.60	1.56			1.56	6.58
ПЭ3.28.21-2	2.38				4.74	7.12		2.60	2.60	3.87			3.87	13.59
ПЭ3.13.2	1.08					1.08				0.29			0.29	1.37
ПЭ3.13.4	1.08					1.08				0.44			0.44	1.52
ПЭ3.13.8	1.02	0.78				1.80				0.60			0.60	2.40
ПЭ3.13.21	2.38		1.40			3.78				1.65			1.65	5.43
ПЭ3.13.2-а	0.74					0.74				0.29			0.29	1.03
ПЭ3.13.4-а	0.74					0.74				0.44			0.44	1.18
ПЭ3.13.8-а	0.51	0.78				1.29				0.60			0.60	1.89
ПЭ3.13.21-а	1.19		1.40			2.59				1.65			1.65	4.24
ПЭ3.13.2-б	0.74					0.74				0.29			0.29	1.03
ПЭ3.13.4-б	0.74					0.74				0.44			0.44	1.18
ПЭ3.13.8-б	0.51	0.78				1.29				0.60			0.60	1.89

Инв.№ подл. | Подп. и дата | Взам. инв.№

ТП 3.019.1-2 Выпуск 1 копия верна: ГИП Буадзе В.Ш.

Продолжение

Марка элемента	Изделия арматурные													
	Арматура классов													
	A-I ГОСТ 5781-82						A-III ГОСТ 5781-82			Bp-I ГОСТ 6727-80				Всего
	Ф6	Ф8	Ф10	Ф12	Ф16	Итого	Ф6	Ф8	Итого	Ф3	Ф4	Ф5	Итого	
ПЭ8.13.21-б	1.19		1.40			2.59				1.85			1.65	4.24
ПЭ4.12.2	1.08					1.08				0.25			0.25	1.33
ПЭ4.12.4	1.08					1.08				0.38			0.38	1.46
ПЭ4.12.8		1.80				1.80				0.52			0.52	2.32
ПЭ4.12.21			3.78			3.78				1.43			1.43	5.21
ПЭ4.12.2-а	0.74					0.74				0.25			0.25	0.99
ПЭ4.12.4-а	0.74					0.74				0.38			0.38	1.12
ПЭ4.12.8-а		1.29				1.29				0.52			0.52	1.81
ПЭ4.12.21-а			2.59			2.59				1.43			1.43	4.02
ПЭ4.12.2-б	0.40					0.40				0.25			0.25	0.65
ПЭ4.12.4-б	0.40					0.40				0.38			0.38	0.78
ПЭ4.12.8-б		0.78				0.78				0.52			0.52	1.30
ПЭ4.12.21-б			1.40			1.40				1.43			1.43	2.83
ПЭ5.30.21				2.44		2.44		1.62	1.62	4.96	5.47		10.43	14.49
ПЭ5.60.21				2.44		2.44		22.77	22.77	9.81	5.89		15.70	40.91

ТП 30191-2 Выпуск 1 Копия верна: ГИП Будадзе В.Ш.

Инв.№ подл. | Подпись и дата | Взам.инв.№