ТИПОВЫЕ СТРОИТЕЛЬНЫЕ КОНСТРУКЦИИ, ИЗДЕЛИЯ И УЗЛЫ

СЕРИЯ 1.465.1-15

ПЛИТЫ ЖЕЛЕЗОБЕТОННЫЕ РЕБРИСТЫЕ РАЗМЕРОМ 3×12 м ДЛЯ ПОКРЫТИЙ ОДНОЭТАЖНЫХ ПРОИЗВОДСТВЕННЫХ ЗДАНИЙ

ВЫПУСК I

ПЛИТЫ 1-го ТИПОРАЗМЕРА БЕЗ ПРОЕМОВ И С ПРОЕМАМИ В ПОЛКЕ ДЛЯ ПРОПУСКА ВЕНТШАХТ.
РАБОЧИЕ ЧЕРТЕЖИ

КНИГА II СТР. /63-118/

ОКОНЧАНИЕ

24035-02
ЦЕНА

Пров. [illegible] 18.11.89 Кор. Фа

ЗАВОД ЖБИ

https://zavodjbi.com/

ЦЕНТРАЛЬНЫЙ ИНСТИТУТ ТИПОВОГО ПРОЕКТИРОВАНИЯ
ГОССТРОЯ СССР

Москва, А-445, Смольная ул 22

Сдано в печать 1 1990 года

Заказ № 234 Тираж 5700 экз

https://zavodjbi.com/

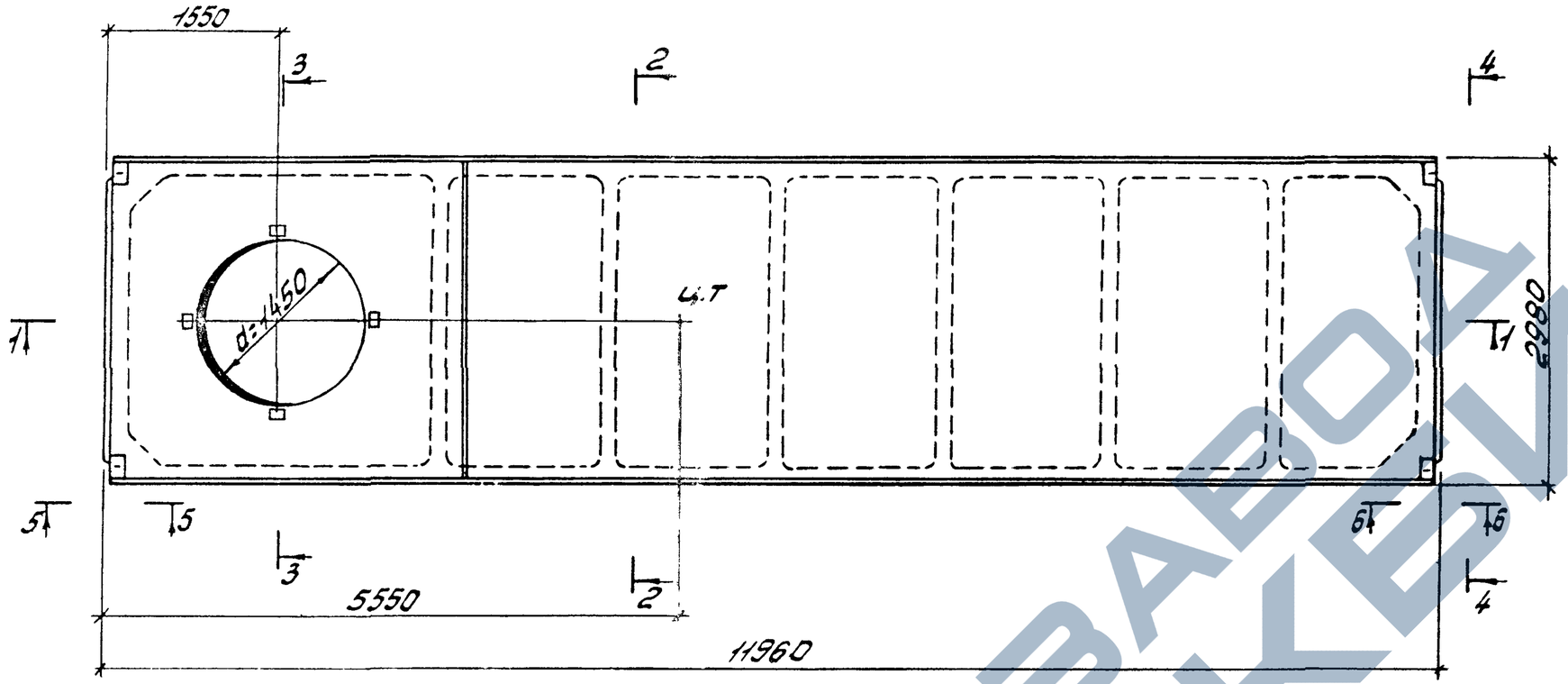

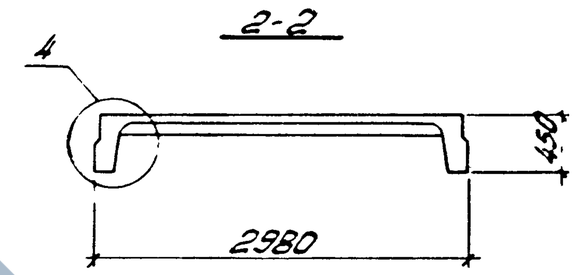

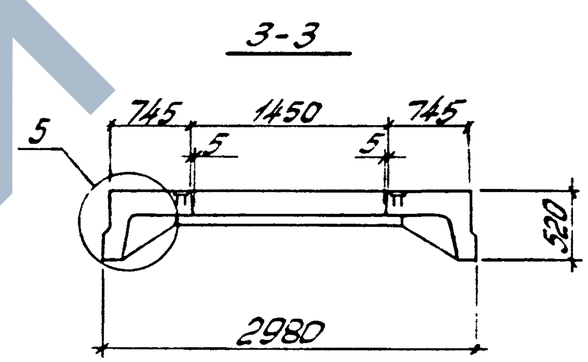

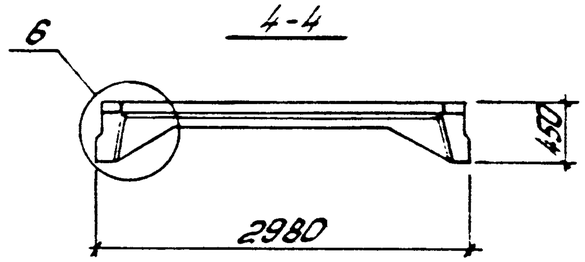

Образование шпонок в плитах для зданий с расчетной сейсмичностью 7 и 8 баллов принимать по плитам без проемов в полке (рис. 2 документа 1.465.1-1ФЧ)

Разраб.	Владимирская	
Рассчит.	Хомутова	
Провер.	Хомутова	
Н. контр.	Хомутова	

1.465.1-15.1-4ФЧ

Плита 1ПВ12 с проемом диаметром 1450 мм. Опалубочный чертеж.

Стадия	Лист	Листов
Р	1	2

Киевский Промстройпроект

ЗАВОД ЖБИ

https://zavodjbi.com/

1

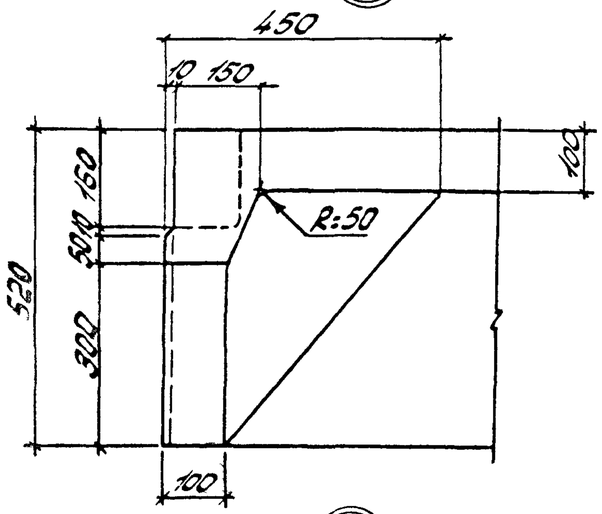

2

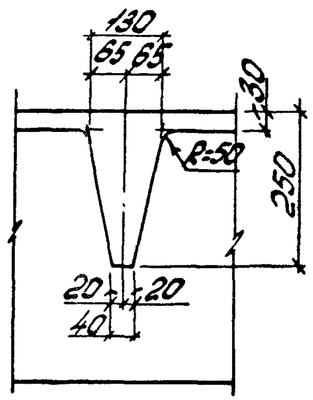

3

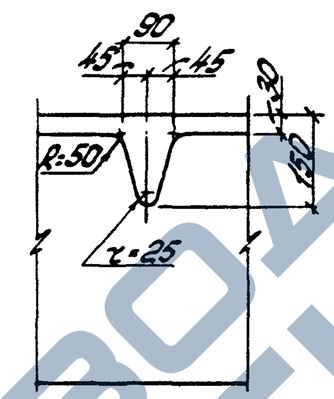

4

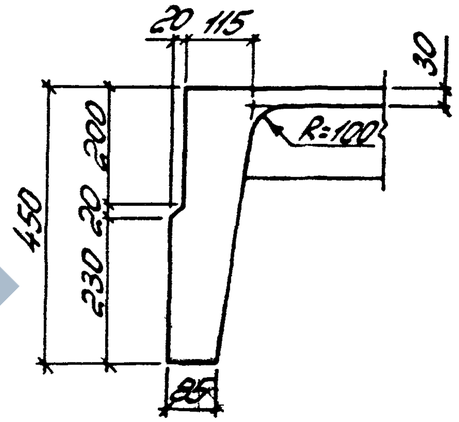

5-5

5

6

6-6

https://zavodjbi.com/

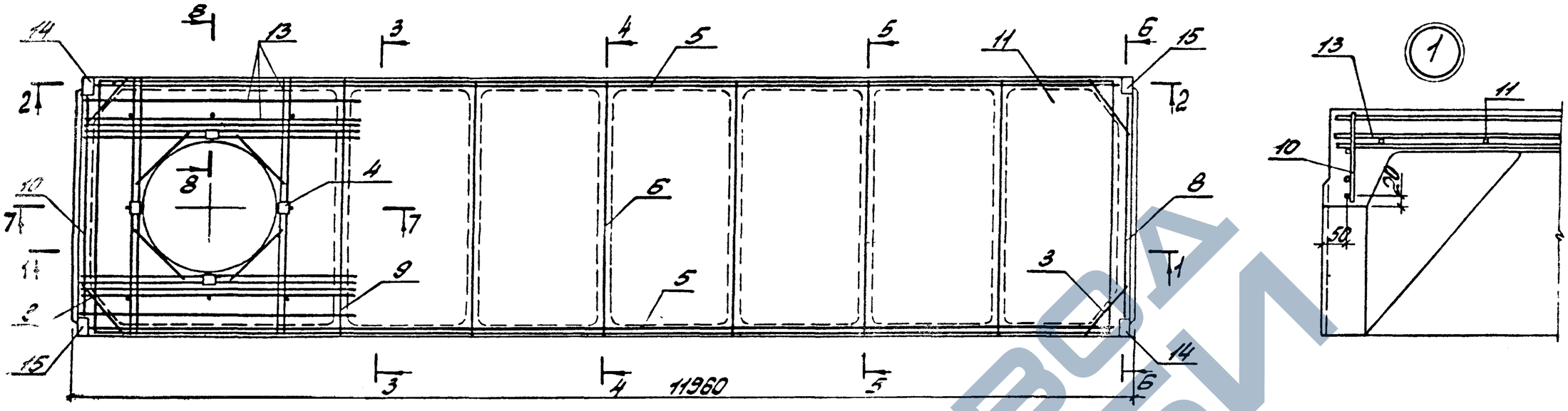

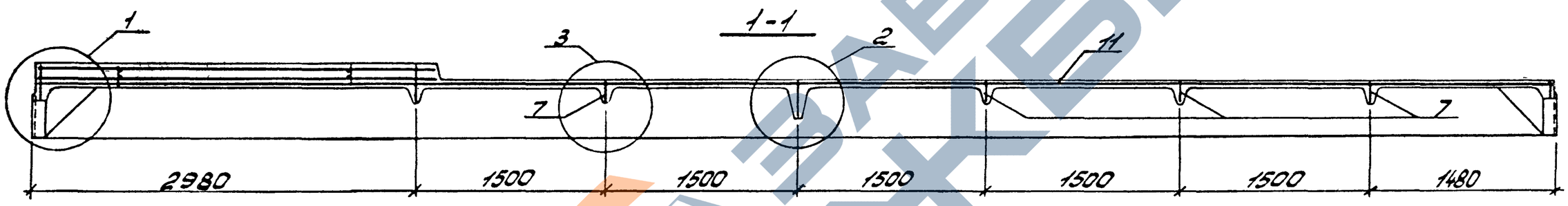

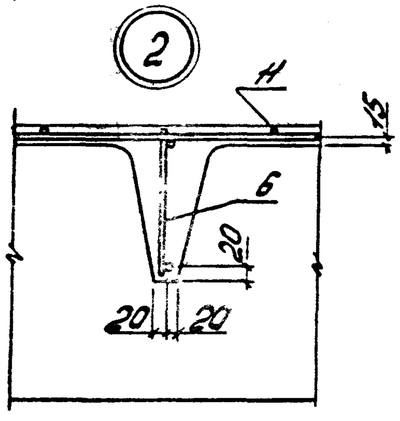

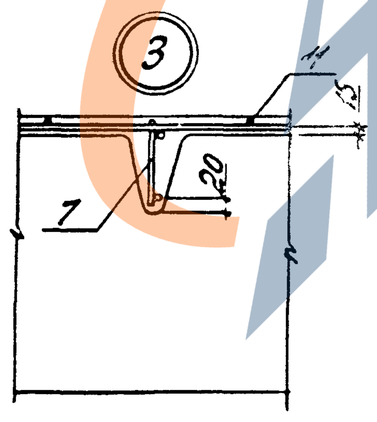

Примечания см. л. 2

Спецификации см. л. 4...17

Разраб	Владимирская		1.465.1-15.1-4
Рассчит	Хомутова		
Провер	Хомутова		Плита 1ПВ12 с проемом диаметром 1450 мм
Н.контр	Хомутова		Стадия Р; Лист 1; Листов 17; Киевский Промстройпроект

Инв. № подл. | Подпись и дата | Взам. инв. №

https://zavodjbi.com/

3-3

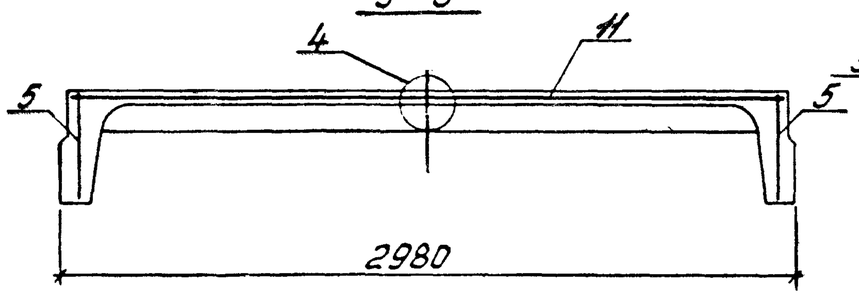

5-5

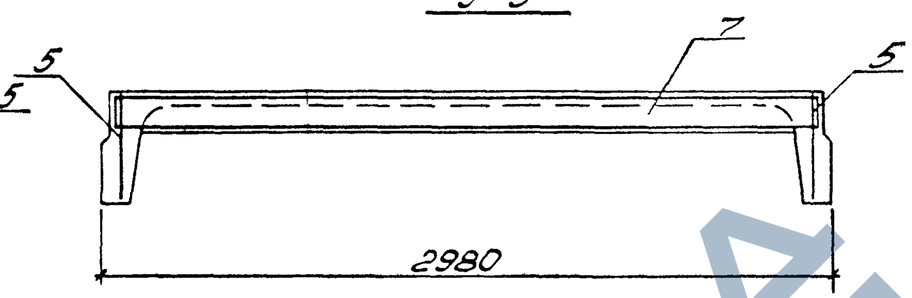

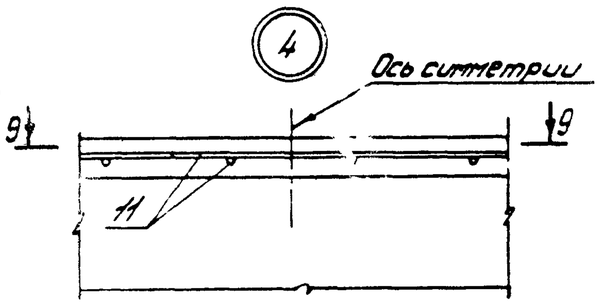

4-4

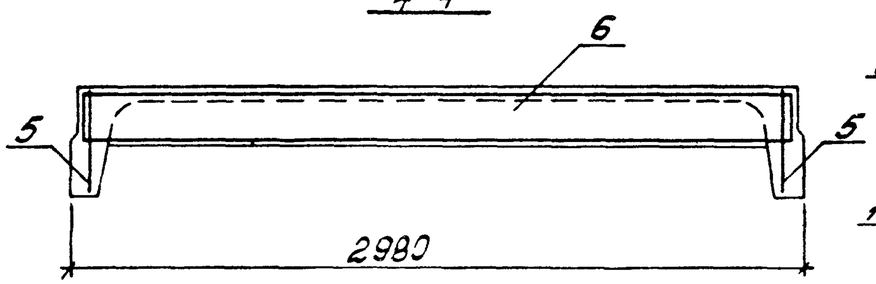

6-6

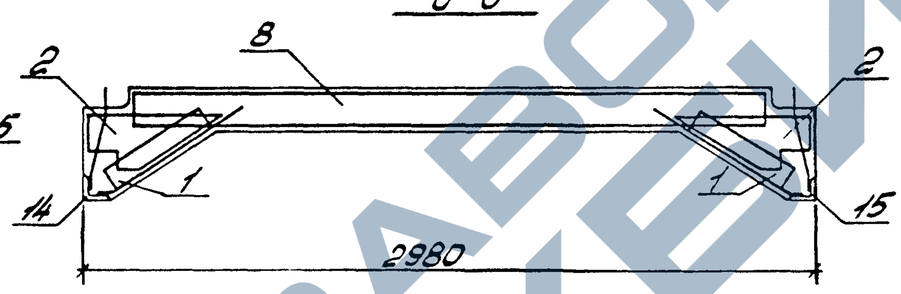

9-9

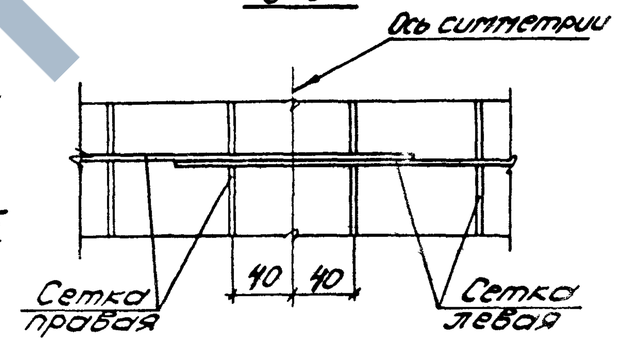

7-7

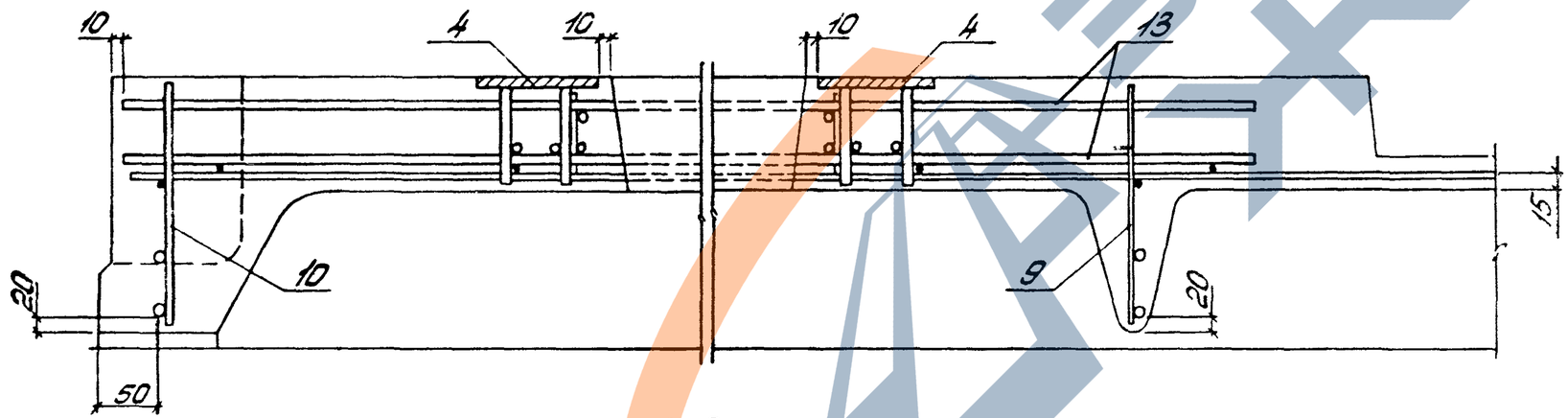

8-8

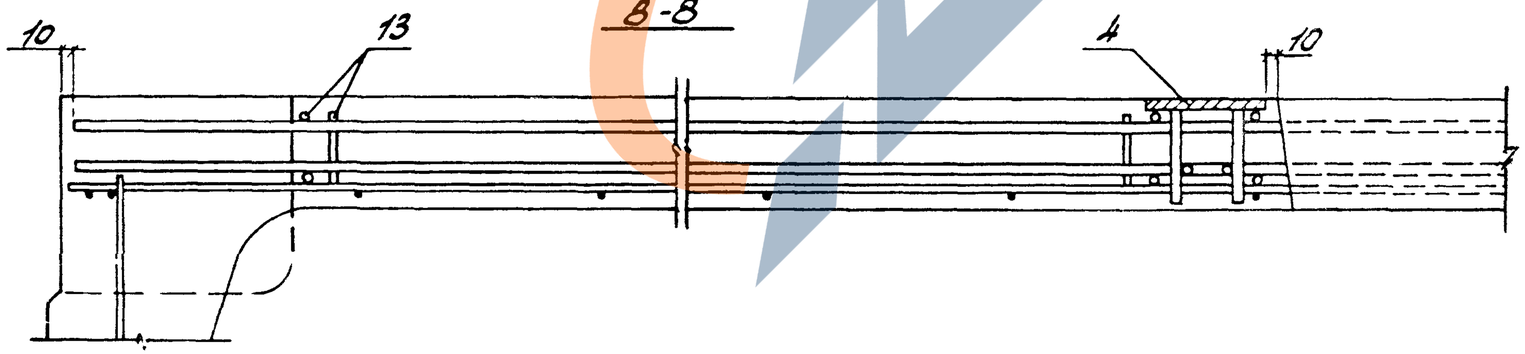

1. Напрягаемая арматура на данном листе условно не показана.

2. В местах пересечения каркасов поперечных ребер поз. 9 с сеткой поз. 12, мешающей его установке, верхний горизонтальный стержень сетки разрезать по месту.

3. При отсутствии сварочного оборудования, обеспечивающего изготовление указанных сеток С1... С3, могут быть применены узкие сетки соответственно С1А... С3А по 2 штуки на плиту (см. узел 4).

4. Рабочие чертежи каркасов и сеток приведены в выпуске 4 серии 1.465.1-15

Инв. № подл. | Подпись и дата | Взам. инв. №

https://zavodjbi.com/

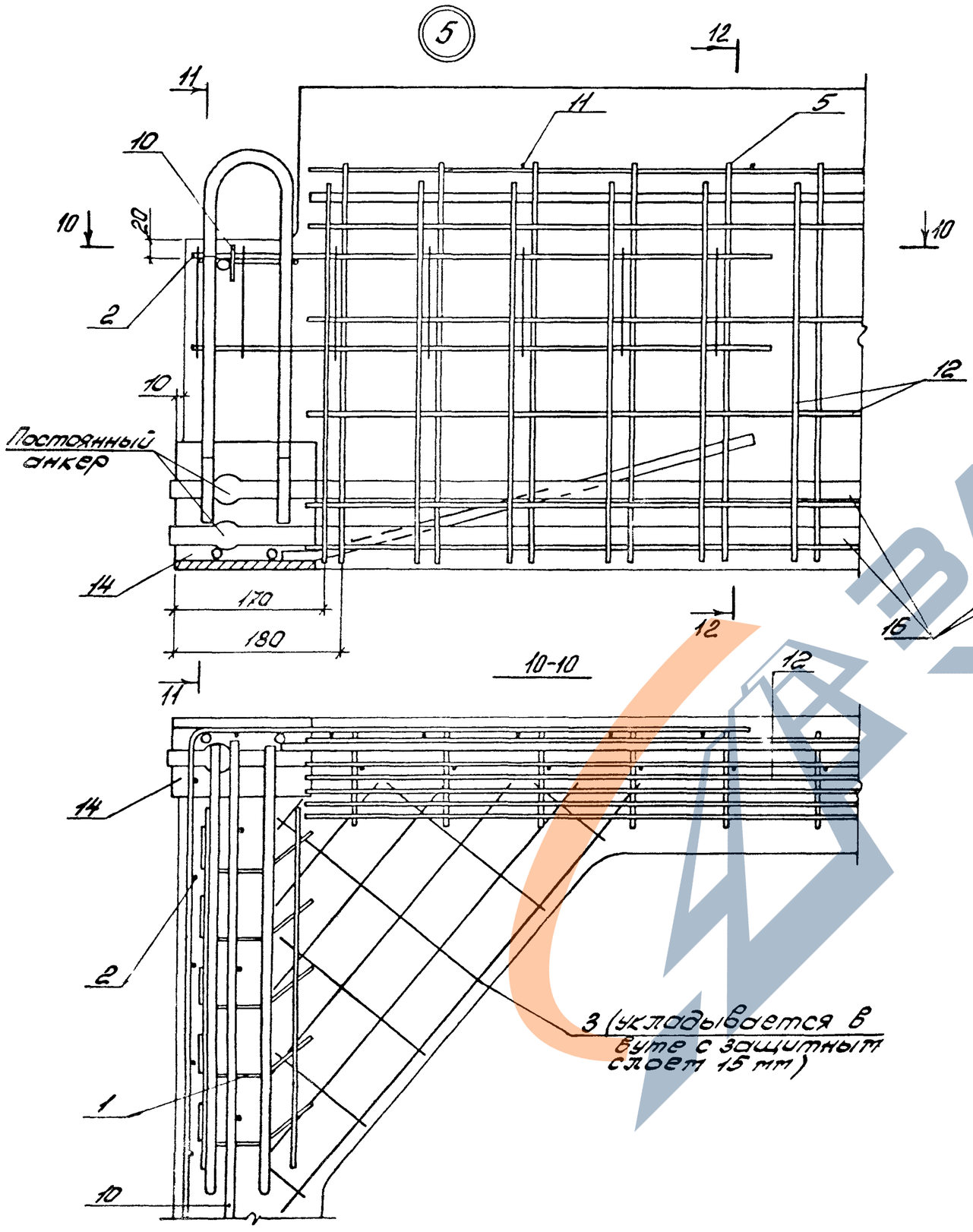

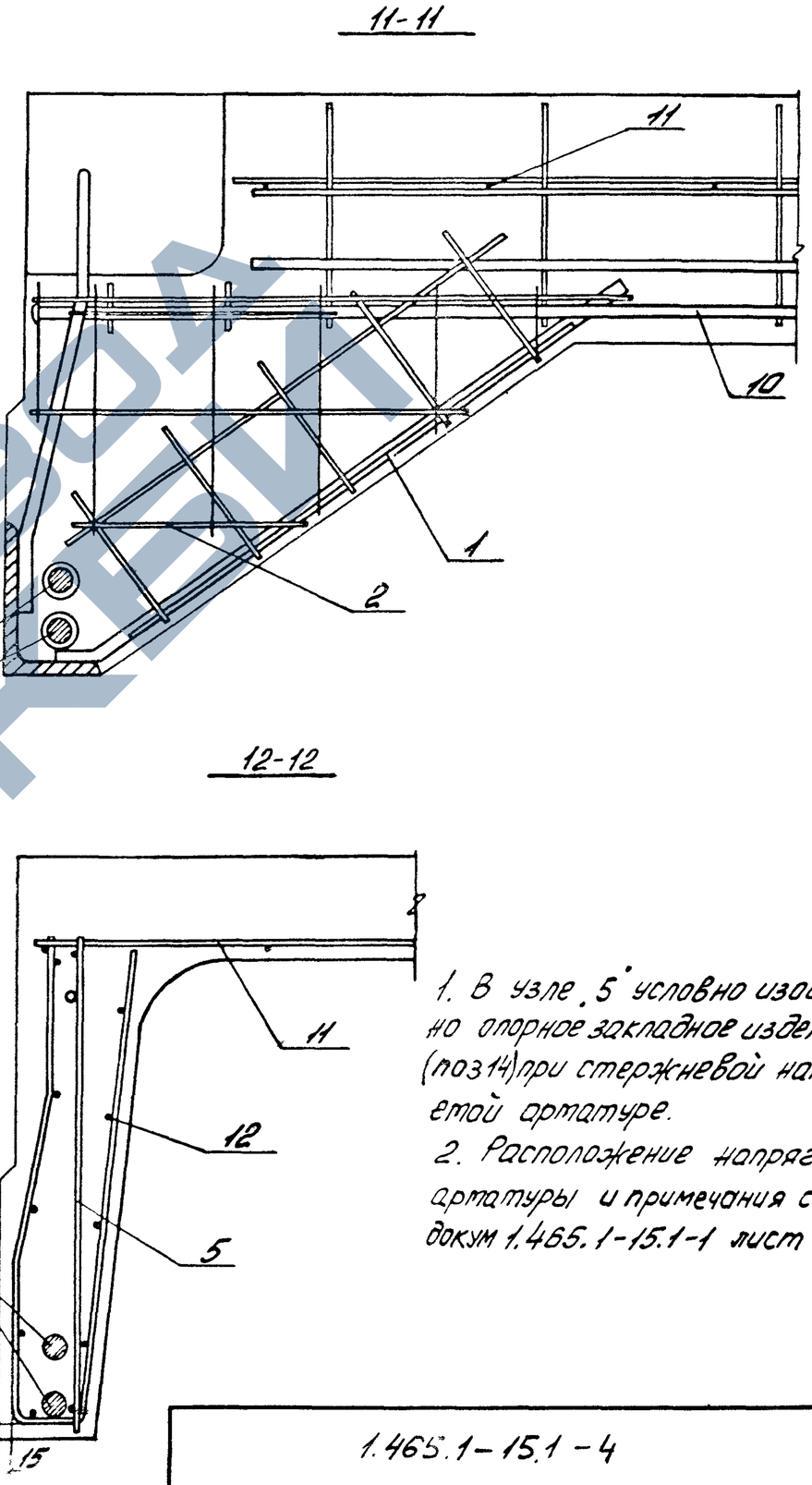

1. В узле „5" условно изображено опорное закладное изделие (поз 14) при стержневой напрягаемой арматуре.
2. Расположение напрягаемой арматуры и примечания см. докум 1.465.1-15.1-1 лист 4

	1.465.1-15.1-4	Лист 3

Инв.№ подл. | Подпись и дата | Взам.инв.№

Марка плиты	Поз.	Наименование	Кол.	Обозначение документа	Масса плиты, т
1ПВ12-1Ат-VII-14	1	Каркас КР22	4	1.465.1-15.4-8	7,3
	2	Сетка С6	4	-25	
	3	С7	4	-26	
	4	Изделие закладное МН13	4	-36	
	5	Каркас КР1	2	-1	
	6	КР14	1	-4	
	7	КР10	4	-4	
	8	КР18	1	-6	
	9	КР27	1	-12	
	10	КР27А	1	-13	
	11	Сетка С1	1	-22	
	12	С4	4	-24	
	13	Каркас КП4	1	-21	
	14	Изделие закладное МН2-1	2	-32	
	15	МН2-2	2	-32	
	16	Стержень напрягаем.			
		СТН1	2	лист 4, схема 1	
	17	Бетон класса В25, м³	2,93		
1ПВ12-2Ат-VII-14		Поз. 1...5, 11...15 по			7,3
		1ПВ12-1Ат-VI-14			
	6	Каркас КР15	1	1.465.1-15.4-4	
	7	КР11	4	-4	
	8	КР19	1	-6	
	9	КР28	1	-12	
	10	КР28А	1	-13	
	16	Стержень напрягаем.			
		СТН2	2	лист 4, схема 1	
	17	Бетон класса В30, м³	2,93		
1ПВ12-3Ат-VII-14		Поз. 1...4, 13...15			7,3
		по 1ПВ12-1Ат-VI-14			
	5	Каркас КР2	2	1.465.1-15.4-1	
	6	КР16	1	-4	
1ПВ12-3Ат-VII-14	7	Каркас КР12	4	1.465.1-15.4-4	7,3
	8	КР20	1	-6	
	9	КР29	1	-12	
	10	КР29А	1	-13	
	11	Сетка С2	1	-22	
	12	С5	4	-24	
	16	Стержень напрягаем.			
		СТН3	2	лист 4, схема 1	
	17	Бетон класса В35, м³	2,93		
1ПВ12-4Ат-VII-14		Поз. 1...4, 13...15			7,3
		по 1ПВ12-1Ат-VI-14			
	5	Каркас КР2	2	1.465.1-15.4-2	
	6	КР17	1	-4	
	7	КР13	4	-4	
	8	КР21	1	-6	
	9	КР30	1	-12	
	10	КР30А	1	-13	
	11	Сетка С3	1	-22	
	12	С5	4	-24	
	16	Стержень напрягаем.			
		СТН4	2	лист 4, схема 1	
	17	Бетон класса В35, м³	2,93		
1ПВ12-1Ат-V-14		Поз. 1...5, 11...15, 17			7,3
		по 1ПВ12-1Ат-VI-14			
	6	Каркас КР15	1	1.465.1-15.4-4	
	7	КР11	4	-4	
	8	КР19	1	-6	
	9	КР28	1	-12	

Примечания см. лист 17

Марка плиты	Поз.	Наименование	Кол.	Обозначение документа	Масса плиты, т
1ПВ12-1АтV-14	10	Каркас КР 28А	1	1.465.1-15.4-13	7,3
	16	Стержень напрягаем.			
		СТН5	2	лист 4, схема 1	
1ПВ12-2АтV-14		Поз. 1...5, 11...15, 17			7,3
		по 1ПВ12-1АтVI-14			
	6	Каркас КР 15	1	1.465.1-15.4-4	
	7	КР11	4	-4	
	8	КР19	1	-6	
	9	КР28	1	-12	
	10	КР28А	1	-13	
	16	Стержень напрягаем.			
		СТН6	2	лист 4, схема 1	
1ПВ12-3АтV-14		Поз. 1...4, 13...15 по			7,3
		1ПВ12-1АтVI-14			
	5	Каркас КР 8	2	1.465.1-15.4-3	
	6	КР16	1	-4	
	7	КР12	4	-4	
	8	КР20	1	-6	
	9	КР29	1	-12	
	10	КР29А	1	-13	
	11	Сетка С2	1	-22	
	12	С5	4	-24	
	16	Стержень напрягаем.			
		СТН5	2	лист 4, схема 1	
	17	Бетон класса В30; м³	2,93		
1ПВ12-4АтV-14		Поз. 1...4, 13...15 по			7,3
		1ПВ12-1АтVI-14			
	5	Каркас КР 8	2	1.465.1-15.4-3	
	6	КР16	1	-4	

Марка плиты	Поз	Наименование	Кол	Обозначение документа	Масса плиты, т
1ПВ12-4АтV-14	7	Каркас КР 12	4	1.465.1-15.4-4	7,3
	8	КР20	1	-6	
	9	КР29	1	-12	
	10	КР29А	1	-13	
	11	Сетка С2	1	-22	
	12	С5	4	-24	
	16	Стержень напрягаем.			
		СТН6	2	лист 4, схема 1	
	17	Бетон класса В35, м³	2,93		
1ПВ12-5АтV-14		Поз. 1...4; 13...15			7,3
		по 1ПВ12-1АтVI-14			
	5	Каркас КР 9	2	1.465.1-15.4-3	
	6	КР17	1	-4	
	7	КР13	4	-4	
	8	КР21	1	-6	
	9	КР30	1	-12	
	10	КР30А	1	-13	
	11	Сетка С3	1	-22	
	12	С5	4	-24	
	16	Стержень напрягаем			
		СТН7	2	лист 4, схема 1	
	17	Бетон класса В35, м³	2,93		
1ПВ12-6АтV-14		Поз. 1...4, 13...15			7,3
		по 1ПВ12-1АтVI-14			
	5	Каркас КР2	2	1.465.1-15.4-1	
	6	КР17	1	-4	
	7	КР13	4	-4	
	8	КР21	1	-6	
	9	КР30	1	-12	

Марка плиты	Поз.	Наименование	Кол.	Обозначение документа	Масса плиты, т
1ПВ12-6АтV-14	10	Каркас КР30А	1	1.465.1-15.4-13	7,3
	11	Сетка С3	1	-22	
	12	С5	4	-24	
	16	Стержень напрягаем.			
		СТН8	2	лист 4, схема 3	
	17	Бетон класса В35, м³	2,93		
1ПВ12-1АтIVС-14		Поз. 1...15 по 1ПВ12-1АтVI-14			7,3
	16	Стержень напрягаем.			
		СТН14	2	лист 4, схема 1	
	17	Бетон класса В22,5; м³	2,93		
1ПВ12-2АтIVС-14		Поз. 1..4, 11... 15, 17			7,3
		по 1ПВ12-1АтVI-14			
	5	Каркас КР6	2	1.465.1-15.4-2	
	6	КР15	1	-4	
	7	КР11	5	-4	
	8	КР19	1	-6	
	9	КР28	1	-12	
	10	КР28А	1	-13	
	16	Стержень напрягаем.			
		СТН14	2	лист 4, схема 1	
1ПВ12-3АтIVС-14		Поз. 1.. 4, 13... 15 по			7,3
		1ПВ12-1АтVI-14			
	5	Каркас КР6	2	1.465.1-15.4-2	
	6	КР16	1	-4	
	7	КР12	4	-4	
	8	КР20	1	-6	
	9	КР29	1	-12	
	10	КР29	1	-13	
	11	Сетка С2	1	-22	
	12	С5	4	-24	

Марка плиты	Поз	Наименование	Кол.	Обозначение документа	Масса плиты, т
1ПВ12-3АтIVС-14	16	Стержень напрягаем.			7,3
		СТН15	2	лист 4, схема 1	
	17	Бетон класса В30; м³	2,93		
1ПВ12-4АтIVС-14		Поз. 1...4, 13...15 по			7,3
		1ПВ12-1АтVI-14			
	5	Каркас КР2	2	1.465.1-15.4-1	
	6	КР16	1	-4	
	7	КР12	4	-4	
	8	КР20	1	-6	
	9	КР29	1	-12	
	10	КР29А	1	-13	
	11	Сетка С2	1	-22	
	12	С5	4	-24	
	16	Стержень напрягаем.			
		СТН16	2	лист 4, схема 3	
	17	Бетон класса В30, м³	2,93		
1ПВ12-5АтIVС-14		Поз.1...4, 13...15 по			7,3
		1ПВ12-1АтVI-14			
	5	Каркас КР7	2	1.465.1-15.4-3	
	6	КР17	1	-4	
	7	КР13	4	-4	
	8	КР21	1	-6	
	9	КР30	1	-12	
	10	КР30	1	-13	
	11	Сетка С3	1	-22	
	12	С5	4	-24	
	16	Стержень напрягаем.			
		СТН16	2	лист 4, схема 3	
	17	Бетон класса В35, м³	2,93		

Марка плиты	Поз.	Наименование	Кол.	Обозначение документа	Масса плиты, т
1ПВ12-1АIV-14		Поз. 1...15 по			7,3
		1ПВ12-1АтVI-14			
	16	Стержень напрягаем.			
		СТН19	2	лист 4, схема 1	
	17	Бетон класса В22,5; м³	2,93		
1ПВ12-2АIV-14		Поз. 1...4, 11...15, 17			7,3
		по 1ПВ12-1АтVI-14			
	5	Каркас КР5	2	1.465.1-15.4-2	
	6	КР15	1	-4	
	7	КР11	4	-4	
	8	КР19	1	-6	
	9	КР28	1	-12	
	10	КР28А	1	-13	
	16	Стержень напрягаем.			
		СТН19	2	лист 4, схема 1	
1ПВ12-3АIV-14		Поз. 1...4, 13...15			7,3
		по 1ПВ12-1АтVI-14			
	5	Каркас КР2	2	1.465.1-15.4-1	
	6	КР16	1	-4	
	7	КР12	4	-4	
	8	КР20	1	-6	
	9	КР29	1	-12	
	10	КР29А	1	-13	
	11	Сетка С2	1	-22	
	12	С5	4	-25	
	16	Стержень напрягаем.			
		СТН18	4	лист 4, схема 4	
	17	Бетон класса В30, м³	2,93		
1ПВ12-4АIV-14		Поз. 1...4; 13...15			7,3
		по 1ПВ12-1АтVI-14			
	5	Каркас КР2	2	1.465.1-15.4-1	

Марка плиты	Поз	Наименование	Кол	Обозначение документа	Масса плиты, т
1ПВ12-4АIV-14	6	Каркас КР17	1	1.465.1-15.4-4	7,3
	7	КР13	4	-4	
	8	КР21	1	-6	
	9	КР30	1	-12	
	10	КР30А	1	-13	
	11	Сетка С3	1	-22	
	12	С5	4	-24	
	16	Стержень напрягаем			
		СТН19	4	лист 4, схема 5	
	17	Бетон класса В35, м³	2,93		
1ПВ12-1АIIIВ-14		Поз. 1...15 по			7,3
		1ПВ12-1АтVI-14			
	16	Стержень напрягаем.			
		СТН20	2	лист 4, схема 1	
	17	Бетон класса В22,5; м³	2,93		
1ПВ12-2АIIIВ-14		Поз. 1...5, 11...15, 17			7,3
		по 1ПВ12-1АтVI-14			
	6	Каркас КР15	1	1.465.1-15.4-4	
	7	КР11	4	-4	
	8	КР19	1	-6	
	9	КР28	1	-12	
	10	КР28А	1	-13	
	16	Стержень напрягаем			
		СТН21	2	лист 4, схема 1	
1ПВ12-3АIIIВ-14		Поз. 1...4, 11...15, 17			7,3
		по1ПВ12-1АтVI-14			
	5	Каркас КР3	2	1.465.1-15.4-2	
	6	КР15	1	-4	

Инв. № подл. | Подпись и дата | Взам. инв. №

Марка плиты	Поз.	Наименование	Кол.	Обозначение документа	Масса плиты, т
1ПВ12-3АIIIВ-14	7	Каркас КР11	4	1.465.1-15.4-4	7,3
	8	КР19	1	-6	
	9	КР28	1	-12	
	10	КР28А	1	-13	
	16	Стержень напрягаем.			
		СТН21	2	лист 4, схема 1	
1ПВ12-4АIIIВ-14		Поз. 1...5, 13...15, 17			7,3
		по 1ПВ12-1АтVI-14			
	6	Каркас КР15	1	1.465.1-15.4-4	
	7	КР11	4	-4	
	8	КР19	1	-6	
	9	КР28	1	-12	
	10	КР28А	1	-13	
	11	Сетка С2	1	-22	
	12	С5	4	-24	
	16	Стержень напрягаем.			
		СТН22	2	лист 4, схема 3	
1ПВ12-5АIIIВ-14		Поз. 1...4, 13...15			7,3
		по 1ПВ12-1АтVI-14			
	5	Каркас КР2	2	1.465.1-15.4-1	
	6	КР16	1	-4	
	7	КР12	4	-4	
	8	КР20	1	-6	
	9	КР29	1	-12	
	10	КР29А	1	-13	
	11	Сетка С2	1	-22	
	12	С5	4	-24	
	16	Стержень напрягаем.			
		СТН20	4	лист 4, схема 5	
	17	Бетон класса В30, м3	2,93		

Марка плиты	Поз	Наименование	Кол	Обозначение документа	Масса плиты, т
1ПВ12-6АIIIВ-14		Поз 1...4, 13...15			7,3
		по 1ПВ12-1АтVI-14			
	5	Каркас КР2	2	1.465.1-15.4-1	
	6	КР16	1	-4	
	7	КР12	4	-4	
	8	КР20	1	-6	
	9	КР29	1	-12	
	10	КР29А	1	-13	
	11	Сетка С2	1	-22	
	12	С5	4	-24	
	16	Стержень напрягаем.			
		СТН23	2	лист 4, схема 3	
	17	Бетон класса В35, м3	2,93		
1ПВ12-7АIIIВ-14		Поз. 1...4, 13...15			7,3
		по 1ПВ12-1АтVI-14			
	5	Каркас КР2	2	1.465.1-15.4-1	
	6	КР17	1	-4	
	7	КР13	4	-4	
	8	КР21	1	-6	
	9	КР30	1	-12	
	10	КР30А	1	-13	
	11	Сетка С3	1	-22	
	12	С5	4	-24	
	16	Стержень напрягаем			
		СТН21	4	лист 4, схема 5	
	17	Бетон класса В35, м3	2,93		

Марка плиты	Поз.	Наименование	Кол.	Обозначение документа	Масса плиты, т
1ПВ12-8АIIIВ-14		Поз. 1...4, 13...15			7,3
		по 1ПВ12-1Ат VI-14			
	5	Каркас КР 4	2	1.465.1-15.4-2	
	6	КР 17	1	-4	
	7	КР13	4	-4	
	8	КР21	1	-6	
	9	КР30	1	-12	
	10	КР30	1	-13	
	11	Сетка С3	1	-22	
	12	С5	4	-24	
	16	Стержень напрягаем.			
		СТН23	2	лист 4, схема 3	
	17	Бетон класса В40, м³	2,93		
1ПВ12-1Вр-14		Поз. 1...13 по 1ПВ12-1Ат VI-14			7,3
	14	Изделие закладное МН4-1	2	1.465.1-15.4-33	
	15	МН4-2	2	-33	
	16	Стержень напрягаем.			
		СТН25	20	лист 4, схема 6	
	17	Бетон класса В22,5, м³	2,93		
1ПВ12-2Вр-14		Поз. 1...5, 11...13, 17			7,3
		по 1ПВ12-1Ат VI-14			
	6	Каркас КР 15	1	1.465.1-15.4-4	
	7	КР 11	4	-4	
	8	КР19	1	-6	
	9	КР28	1	-12	
	10	КР28А	1	-13	
	14	Изделие закладное МН4-1	2	-33	
	15	МН4-2	2	-33	
	16	Стержень напрягаем.			
		СТН25	[illegible]	лист 4, схема 7	

Марка плиты	Поз.	Наименование	Кол.	Обозначение документа	Масса плиты, т
1ПВ12-3Вр-14		Поз. 1...4, 13 по 1ПВ12-1Ат VI-14			7,3
	5	Каркас КР 2	2	1.465.1-15.4-1	
	6	КР 16	1	-4	
	7	КР 12	4	-4	
	8	КР 20	1	-6	
	9	КР29	1	-12	
	10	КР29А	1	-13	
	11	Сетка С2	1	-22	
	12	С5	4	-24	
	14	Изделие закладное МН4-1	2	-33	
	15	МН 4-2	2	-33	
	16	Стержень напрягаем.			
		СТН25	28	лист 4, схема 8	
	17	Бетон класса В30, м³	2,93		
1ПВ12-4Вр-14		Поз. 1...4, 13 по			7,3
		1ПВ12-1Ат VI-14			
	5	Каркас КР2	2	1.465.1-15.4-1	
	6	КР16	1	-4	
	7	КР12	4	-4	
	8	КР20	1	-6	
	9	КР29	1	-12	
	10	КР29А	1	-13	
	11	Сетка С2	1	-22	
	12	С5	4	-24	
	14	Изделие закладное МН4-1	2	-33	
	15	МН4-2	2	-33	
	16	[illegible]ержень напрягаем.			
		[illegible]ТН25	32	лист 4, схема 9	
	17	[illegible]тон класса В30, м³	2,93		

1.465.1-15.1-4

Лист 9

24035-02 74

Взам. инв. № | Подпись и дата

Марка плиты	Поз.	Наименование	Кол.	Обозначение документа	Масса плиты, т
1ПВ12-5Вр-14		Поз.1...4,13 по 1ПВ12-1АтVI-14			7,3
	5	Каркас КР2	2	1.465.1-15.4-1	
	6	КР17	1	-4	
	7	КР13	4	-4	
	8	КР21	1	-6	
	9	КР30	1	-12	
	10	КР30А	1	-13	
	11	Сетка С3	1	-22	
	12	С5	4	-24	
	14	Изделие закладное МН4-1	2	-23	
	15	МН4-2	2	-33	
	16	Стержень напрягаем.			
		СТН25	36	лист4, схема 10	
	17	Бетон класса В35, м³	2,93		
1ПВ12-6Вр-14		Поз. 1...4, 13 по 1ПВ12-1АтVI-14			7,3
	5	Каркас КР2	2	-1	
	6	КР17	1	-4	
	7	КР13	4	-4	
	8	КР21	1	-6	
	9	КР30	1	-12	
	10	КР30А	1	-13	
	11	Сетка С3	1	-22	
	12	С5	4	-24	
	14	Изделие закладное МН4-1	2	-33	
	15	МН4-2	2	-33	
	16	Стержень напрягаем.			
		СТН25	40	лист4, схема 11	
	17	Бетон класса В40, м³	2,93		

Марка плиты	Поз.	Наименование	Кол.	Обозначение документа	Масса плиты, т
1ПВ12-7Вр-14		Поз. 1...4,13 по 1ПВ12-1АтVI-14			7,3
	5	Каркас КР2	2	1.465.1-15.4-1	
	6	КР17	1	-4	
	7	КР13	4	-4	
	8	КР21	1	-6	
	9	КР30	1	-12	
	10	КР30А	1	-13	
	11	Сетка С3	1	-22	
	12	С5	4	-24	
	14	Изделие закладное МН4-1	2	-33	
	15	МН4-2	2	-33	
	16	Стержень напрягаем.			
		СТН25	42	лист4, схема 12	
	17	Бетон класса В40, м³	2,93		
1ПВ12-1К7-14		Поз. 1...4,13 по 1ПВ12-1АтVI-14			7,3
	5	Каркас КР2	2	1.465.1-15.4-1	
	6	КР16	1	-4	
	7	КР12	4	-4	
	8	КР20	1	-6	
	9	КР29	1	-12	
	10	КР29А	1	-13	
	11	Сетка С2	1	-22	
	12	С5	4	-24	
	14	Изделие закладное МН6-1	2	-33	
	15	МН6-2	2	-33	
	16	Стержень напрягаем.			
		СТН24	4	лист.4, схема 4	
	17	Бетон класса В30, м³	2,93		

Марка плиты	Поз.	Наименование	Кол.	Обозначение документа	Масса плиты, т
		Поз. 1...4, 13			
		по 1ПВ12-1Ат$\overline{\text{VI}}$-14			
	5	Каркас КР2	2	1.465.1-15.4-1	
	6	КР17	1	-4	
	7	КР13	4	-4	
	8	КР21	1	-6	
1ПВ12-2К7-14	9	КР30	1	-12	7,3
	10	КР30А	1	-13	
	11	Сетка С3	1	-22	
	12	С5	4	-24	
	14	Изделие закладное МН6-1	2	-33	
	15	МН6-2	2	-33	
	16	Стержень напрягаем.			
		СТН24	6	лист 4, схема 13	
	17	Бетон класса В40, м³	2,93		
	1	Каркас КР22	4	1.465.1-15.4-8	
	2	Сетка С6	4	-25	
	3	С7	4	-26	
	4	Изделие закладное МН10	4	-36	
	5	Каркас КР1	2	-1	
	6	КР14	1	-4	
	7	КР10	4	-4	
1ПВ12-1Ат$\overline{\text{V}}$СК-14Н	8	КР18	1	-6	7,3
	9	КР27	1	-12	
	10	КР27А	1	-13	
	11	Сетка С3	1	-22	
	12	С4	4	-24	
	13	Каркас КП4	1	-21	
	14	Изделие закладное МН2-1	2	-33	
	15	МН2-2	2	-33	

Марка плиты	Поз.	Наименование	Кол.	Обозначение документа	Масса плиты, т
	16	Стержень напрягаем.			
		СТН9	2	лист 4, схема 2	
	17	Бетон класса В22,5, м³	2,93		
		Поз. 1...5; 11...15			
		по 1ПВ12-1Ат$\overline{\text{V}}$СК-14Н			
	6	Каркас КР15	1	1.465.1-15.4-4	
	7	КР11	4	-4	
1ПВ12-2Ат$\overline{\text{V}}$СК-14Н	8	КР19	1	-6	7,3
	9	КР28	1	-12	
	10	КР28А	1	-13	
	16	Стержень напрягаем.			
		СТН10	2	лист 4, схема 2	
	17	Бетон класса В25, м³	2,93		
		Поз. 1...4, 11, 13...15			
		по 1ПВ12-1Ат$\overline{\text{V}}$СК-14Н			
	5	Каркас КР2	2	1.465.1-15.4-1	
	6	КР16	1	-4	
	7	КР12	4	-4	
	8	КР20	1	-6	7,3
1ПВ12-3Ат$\overline{\text{V}}$СК-14Н	9	КР29	1	-12	
	10	КР29А	1	-13	
	12	Сетка С5	4	-24	
	16	Стержень напрягаем.			
		СТН11	2	лист 4, схема 2	
	17	Бетон класса В30	2,93		
		Поз. 1...4, 11, 13...15			
		по 1ПВ12-1Ат$\overline{\text{V}}$СК-14Н			
1ПВ12-4Ат$\overline{\text{V}}$СК-14Н	5	Каркас КР2	2	1.465.1-15.4-1	7,3
	6	КР17	1	-4	

24035-09 76

Марка плиты	Поз	Наименование	Кол.	Обозначение документа	Масса плиты, т
1ПВ12-4АIVСК-14Н	7	Каркас КР13	4	1.465.1-15.4-4	7,3
	8	КР21	1	-6	
	9	КР30	1	-12	
	10	КР30А	1	-13	
	12	Сетка С5	4	-24	
	16	Стержень напрягаем.			
		СТН12	2	лист 4, схема 3	
	17	Бетон класса В35, м³	2,93		
1ПВ12-1АIVСК-14Н 1ПВ12-1АIVСК-14П		Поз. 1...15, 17			7,3
		по 1ПВ12-1АтVСК-14Н			
	16	Стержень напрягаем.			
		СТН19	2	лист 4, схема 1	
1ПВ12-2АIVСК-14Н 1ПВ12-2АIVСК-14П		Поз. 1...5, 11...15			7,3
		по 1ПВ12-1АтVСК-14Н			
	6	Каркас КР15	1	1.465.1-15.4-4	
	7	КР11	4	-4	
	8	КР19	1	-6	
	9	КР28	1	-12	
	10	КР28А	1	-13	
	16	Стержень напрягаем.			
		СТН17	4	лист 4, схема 4	
	17	Бетон класса В25, м³	2,93		
1ПВ12-3АIVСК-14Н 1ПВ12-3АIVСК-14П		Поз. 1...4, 11, 13...15			7,3
		по 1ПВ12-1АтVСК-14Н			
	5	Каркас КР2	2	1.465.1-15.4-1	
	6	КР16	1	-4	
	7	КР12	4	-4	
	8	КР20	1	-6	
	9	КР29	1	-12	
	10	КР29А	1	-13	
	12	Сетка С5	4	-24	

Марка плиты	Поз.	Наименование	Кол.	Обозначение документа	Масса плиты, т
	16	Стержень напрягаем.			
		СТН18	4	лист 4, схема 4	
	17	Бетон класса В30, м³	2,93		
1ПВ12-4АIVСК-14Н 1ПВ12-4АIVСК-14П		Поз. 1...4, 11, 13...15			7,3
		по 1ПВ12-1АтVСК-14Н			
	5	Каркас КР2	2	1.465.1-15.4-1	
	6	КР17	1	-4	
	7	КР13	4	-4	
	8	КР21	1	-6	
	9	КР30	1	-12	
	10	КР30А	1	-13	
	12	Сетка С5	4	-24	
	16	Стержень напрягаем.			
		СТН19	4	лист 4, схема 5	
	17	Бетон класса В35, м³	2,93		
1ПВ12-1АIIIВ-14Н 1ПВ12-1АIIIВ-14П		Поз. 1...5, 11...15			7,3
		по 1ПВ12-1АтVСК-14Н			
	6	Каркас КР15	1	1.465.1-15.4-4	
	7	КР11	4	-4	
	8	КР19	1	-6	
	9	КР28	1	-12	
	10	КР28А	1	-13	
	16	Стержень напрягаем.			
		СТН21	2	лист 4, схема 1	
	17	Бетон класса В25, м³	2,93		
1ПВ12-2АIIIВ-14Н 1ПВ12-2АIIIВ-14П		Поз. 1...4, 11, 13..15			7,3
		по 1ПВ12-1АтVСК-14Н			
	5	Каркас КР2	2	1.465.1-15.4-4	
	6	КР16	1	-4	

Марка плиты	Поз.	Наименование	Кол.	Обозначение документа	Масса плиты, т
1ПВ12-2АIIIВ-14Н 1ПВ12-2АIIIВ-14П	7	Каркас КР12	4	1.465.1-15.4-4	7,3
	8	КР20	1	-6	
	9	КР29	1	-12	
	10	КР29А	1	-13	
	12	Сетка С5	4	-24	
	16	Стержень напрягаем.			
		СТН22	2	лист 4, схема 3	
	17	Бетон класса В25, м³	2,93		
1ПВ12-3АIIIВ-14Н 1ПВ12-3АIIIВ-14П		Поз. 1...4, 11, 13...15			7,3
		по 1ПВ12-1АтVСК-14Н			
	5	Каркас КР2	2	1.465.1-15.4-1	
	6	КР16	1	-4	
	7	КР12	4	-4	
	8	КР20	1	-6	
	9	КР29	1	-12	
	10	КР29А	1	-13	
	12	Сетка С5	4	-24	
	16	Стержень напрягаем.			
		СТН20	4	лист 4, схема 1	
	17	Бетон класса В30, м³	2,93		
1ПВ12-4АIIIВ-14Н 1ПВ12-4АIIIВ-14П		Поз. 1...4, 11, 13...15			7,3
		по 1ПВ12-1АтVСК-14Н			
	5	Каркас КР2	2	1.465.1-15.4-1	
	6	КР17	1	-4	
	7	КР13	4	-4	
	8	КР21	1	-6	
	9	КР30	1	-12	
	10	КР30А	1	-13	
	12	Сетка С5	4	-24	
	16	Стержень напрягаем.			
		СТН23	2	лист 4, схема 3	
	17	Бетон класса В35, м³	2,93		
1ПВ12-5АIIIВ-14Н 1ПВ12-5АIIIВ-14П		Поз. 1...4, 11, 13...15			7,3
		по 1ПВ12-1АтVСК-14Н			
	5	Каркас КР2	2	1.465.1-15.4-1	
	6	КР17	1	-4	
	7	КР13	4	-4	
	8	КР21	1	-6	
	9	КР30	1	-12	
	10	КР30А	1	-13	
	12	Сетка С5	4	-24	
	16	Стержень напрягаем.			
		СТН21	4	лист 4, схема 5	
	17	Бетон класса В35, м³	2,93		
1ПВ12-1АтVл-14	1	Каркас КР22	4	1.465.1-15.4-8	5,7
	2	Сетка С6		-25	
	3	Сетка С7	4	-26	
	4	Изделие закладное МН10	4	-36	
	5	Каркас КР1	2	-1	
	6	КР15	1	-2	
	7	КР11	4	-4	
	8	КР19	1	-6	
	9	КР28	1	-12	
	10	КР28А	1	-13	
	11	Сетка С1	1	-22	
	12	С4	4	-24	
	13	Каркас КП4	1	-21	
	14	Изделие закладное МН1-1	2	-32	
	15	МН1-2	2	-32	

Инв. № подл. | Подпись и дата | Взам. инв. №

Марка плиты	Поз	Наименование	Кол	Обозначение документа	Масса плиты, т
1ПВ12-1Ат-V Л-14	16	Стержень напрягаем			5,7
		СТН5	2	лист 4, схема 1	
	17	Бетон класса В20, м³	2,93		
1ПВ12-2Ат-V Л-14		Поз. 1...4, 13...15			5,7
		по 1ПВ12-1Ат-V Л-14			
	5	Каркас КР2	2	1.465.1-15.4-1	
	6	КР16	1	-4	
	7	КР12	4	-4	
	8	КР20	1	-6	
	9	КР29	1	-12	
	10	КР29А	1	-13	
	11	Сетка С2	1	-22	
	12	С5	4	-24	
	16	Стержень напрягаем.			
		СТН6	2	лист 4, схема 1	
	17	Бетон класса В22,5 м³	2,93		
1ПВ12-3Ат-V Л-14		Поз. 1...4, 13...15			5,7
		по 1ПВ12-1Ат-V Л-14			
	5	Каркас КР2	2	1.465.1-15.4-1	
	6	КР16	1	-4	
	7	КР12	4	-4	
	8	КР20	1	-6	
	9	КР29	1	-12	
	10	КР29А	1	-13	
	11	Сетка С2	1	-22	
	12	С5	4	-24	
	16	Стержень напрягаем.			
		СТН7	2	лист 4, схема 1	
	17	Бетон класса В30, м³	2,93		

Марка плиты	Поз	Наименование	Кол.	Обозначение документа	Масса плиты, т
1ПВ12-1Ат-IV СЛ-14		Поз. 1...15, 17 по			5,7
		1ПВ12-1Ат-V Л-14			
	16	Стержень напрягаемый			
		СТН14	2	лист 4, схема 1	
1ПВ12-2Ат-IV СЛ-14		Поз. 1...4, 13...15			5,7
		по 1ПВ12-1Ат-V Л-14			
	5	Каркас КР2	2	1.465.1-15.4-1	
	6	КР16	1	-4	
	7	КР12	4	-4	
	8	КР20	1	-6	
	9	КР29	1	-12	
	10	КР29А	1	-13	
	11	Сетка С2	1	-22	
	12	С5	4	-24	
	16	Стержень напрягаем.			
		СТН15	2	лист 4, схема 1	
	17	Бетон класса В22,5 м³	2,93		
1ПВ12-3Ат-IV СЛ-14		Поз. 1...4, 13...15			5,7
		по 1ПВ12-1Ат-V Л-14			
	5	Каркас КР2	2	1.465.1-15.4-1	
	6	КР16	1	-4	
	7	КР12	4	-4	
	8	КР20	1	-6	
	9	КР29	1	-12	
	10	КР29А	1	-13	
	11	Сетка С3	1	-22	
	12	С5	4	-24	

Марка плиты	Поз	Наименование	Кол.	Обозначение документа	Масса плиты, т
1ПВ12-3АтIVСЛ-14	16	Стержень напрягаемый			5,7
		СТН16	2	лист 4, схема 3	
	17	Бетон класса В25, м³	2,93		
1ПВ12-1АIVЛ-14		Поз. 1...15, 17			5,7
		по 1ПВ12-1АтVЛ-14			
	16	Стержень напрягаем.			
		СТН19	2	лист 4, схема 1	
1ПВ12-2АIVЛ-14		Поз. 1...4, 13..15			5,7
		по 1ПВ12-1АтVЛ-14			
	5	Каркас КР2	2	1.465.1-15.4-1	
	6	КР16	1	-4	
	7	КР12	4	-4	
	8	КР20	1	-6	
	9	КР29	1	-12	
	10	КР29А	1	-13	
	11	Сетка С2	1	-22	
	12	С5	4	-24	
	16	Стержень напрягаем.			
		СТН17	4	лист 4, схема 4	
	17	Бетон класса В22,5; м³	2,93		
1ПВ12-3АIVЛ-14		Поз. 1...4, 13...15			5,7
		по 1ПВ12-1АтVЛ-14			
	5	Каркас КР2	2	1.465.1-15.4-1	
	6	КР16	1	-4	
	7	КР12	4	-4	
	8	КР20	1	-6	
	9	КР29	1	-12	
	10	КР29А	1	-13	
	11	Сетка С3	1	-22	
	12	С5	4	-24	

Марка плиты	Поз.	Наименование	Кол.	Обозначение документа	Масса плиты, т
	16	Стержень напрягаем.			
		СТН18	4	лист 4, схема 4	
	17	Бетон класса В25; м³	2,93		
1ПВ12-1АIIIВЛ-14		Поз. 1...5, 11...15, 17			5,7
		по 1ПВ12-1АтVЛ-14			
	6	Каркас КР14	1	1.465.1-15.4-4	
	7	КР10	4	-4	
	8	КР18	1	-6	
	9	КР27	1	-12	
	10	КР27А	1	-13	
	16	Стержень напрягаем.			
		СТН20	2	лист 4, схема 1	
1ПВ12-2АIIIВЛ-14		Поз. 1...15			5,7
		по 1ПВ12-1АтVЛ-14			
	16	Стержень напрягаем.			
		СТН21	2	лист 4, схема 1	
	17	Бетон класса В22,5; м³	2,93		
1ПВ12-3АIIIВЛ-14		Поз. 1...4, 13...15			5,7
		по 1ПВ12-1АтVЛ-14			
	5	Каркас КР2	2	1.465.1-15.4-1	
	6	КР16	1	-4	
	7	КР12	4	-4	
	8	КР20	1	-6	
	9	КР29	1	-12	
	10	КР29А	1	-13	
	11	Сетка С2	1	-22	
	12	С5	4	-24	

Инв. № подл. | Подпись и дата | Взам. инв. №

ЗАВОД КЖБИ

Марка плиты	Поз	Наименование	Кол.	Обозначение документа	Масса плиты, т
1ПВ12-3АIIIVл-14	16	Стержень напрягаем.			5,7
		СТН22	2	лист 4, схема 3	
	17	Бетон класса В25; м³	2,93		
1ПВ12-4АIIIVл-14		Поз. 1...4, 13...15			5,7
		по 1ПВ12-1АтVл-14			
	5	Каркас КР2	2	1.465.1-15.4-1	
	6	КР16	1	-4	
	7	КР12	4	-4	
	8	КР20	1	-6	
	9	КР29	1	-12	
	10	КР29А	1	-13	
	11	Сетка С3	1	-22	
	12	С5	4	-24	
	16	Стержень напрягаем.			
		СТН20	4	лист 4, схема 5	
	17	Бетон класса В30; м³	2,93		
1ПВ12-1Врл-14		Поз. 1...13, 17			5,7
		по 1ПВ12-1АтVл-14			
	14	Изделие закладное МН3-1	2	1.465.1-15.4-33	
	15	МН3-2	2	-33	
	16	Стержень напрягаем.			
		СТН25	20	лист 4, схема 6	
1ПВ12-2Врл-14		Поз. 1...13			5,7
		по 1ПВ12-1АтVл-14			
	14	Изделие закладное МН3-1	2	1.465.1-15.4-33	
	15	МН3-2	2	-33	
	16	Стержень напрягаем.			
		СТН25	24	лист 4, схема 7	
	17	Бетон класса В22,5; м³	2,93		

Марка плиты	Поз.	Наименование	Кол.	Обозначение документа	Масса плиты, т
1ПВ12-3Врл-14		Поз. 1...4, 13			5,7
		по 1ПВ12-1АтVл-14			
	5	Каркас КР2	1	1.465.1-15.4-1	
	6	КР16	1	-4	
	7	КР12	4	-4	
	8	КР20	1	-6	
	9	КР29	1	-12	
	10	КР29А	1	-13	
	11	Сетка С2	1	-22	
	12	С5	4	-24	
	14	Изделие закладное МН3-1	2	-33	
	15	МН3-2	2	-33	
	16	Стержень напрягаем.			
		СТН25	28	лист 4, схема 8	
	17	Бетон класса В25; м³	2,93		
1ПВ12-4Врл-14		Поз. 1...4, 13			5,7
		по 1ПВ12-1АтVл-14			
	5	Каркас КР2	2	1.465.1-15.4-1	
	6	КР16	1	-4	
	7	КР12	4	-4	
	8	КР20	1	-6	
	9	КР29	1	-12	
	10	КР29А	1	-13	
	11	Сетка С3	1	-22	
	12	С5	4	-24	
	14	Изделие закладное МН3-1	2	-33	
	15	МН3-2	2	-33	

Марка плиты	Поз.	Наименование	Кол	Обозначение документа	Масса плиты, т
1ПВ12-4АрЛ-14	16	Стержень напрягаем.			5,7
		СТН25	32	лист 4, схема 9	
	17	Бетон класса В30, м³	2,93		
1ПВ12-1К7Л-14		Поз. 1...4, 13			5,7
		по 1ПВ12-1АтVЛ-14			
	5	Каркас КР2	2	1.465.1-15.4-1	
	6	КР16	1	-4	
	7	КР12	4	-4	
	8	КР20	1	-6	
	9	КР29	1	-12	
	10	КР29А	1	-13	
	11	Сетка С3	1	-22	
	12	С5	4	-24	
	14	Изделие закладное МН5-1	2	-33	
	15	МН5-2	2	-33	
	16	Стержень напрягаем.			
		СТН24	4	лист 4, схема 4	
	17	Бетон класса В25, м³	2,93		

Марка плиты	Поз.	Наименование	Кол.	Обозначение документа	Масса плиты, т

1. Напрягаемые стержни см. докум. 1.465.1-15.4-43
2. Схемы расположения напрягаемых стержней см. докум. 1.465.1-15.1-1

https://zavodjbi.com/

Ведомость расхода стали на плиту, кг

Марка плиты	Напрягаемая арматура класса										Всего	Изделия арматурные																Всего
	Ат-VI					Ат-V						Арматура класса																
	ГОСТ 10884-81					ГОСТ 10884-81						А-III						Ат-V					Вр-I				
												ГОСТ 5781-82						ГОСТ 10884-81					ГОСТ 6727-80				
	ф18	ф20	ф22	ф25	Итого	ф20	ф22	ф25	ф28	Итого		ф8	ф10	ф12	ф14	ф16	Итого	ф12	ф14	Итого			ф3	ф4	ф5	Итого	
1ПГ12-1АтVI	48,0				48,0						48,0	2,4	19,4				21,8						16,5	22,0	11,0	49,5	71,3
1ПГ12-2АтVI		59,2			59,2						59,2	2,4	3,2	24,3			29,9						16,5	22,0	11,0	49,5	79,4
1ПГ12-3АтVI			71,6		71,6						71,6	2,4	3,2		32,4		38,0						7,2	18,9	41,8	67,9	105,9
1ПГ12-4АтVI				92,2	92,2						92,2	2,4	3,2			43,2	48,8							31,9	41,8	73,7	122,5
1ПГ12-1АтV						59,2				59,2	59,2	2,4	3,2	24,3			29,9						16,5	22,0	11,0	49,5	79,4
1ПГ12-2АтV							71,6			71,6	71,6	2,4	3,2	24,3			29,9						16,5	22,0	11,0	49,5	79,4
1ПГ12-3АтV						59,2				59,2	59,2	2,4	3,2		32,4		38,0		19,4	19,4			7,2	18,9	41,8	67,9	125,3
1ПГ12-4АтV							71,6			71,6	71,6	2,4	3,2		32,4		38,0		19,4	19,4			7,2	18,9	41,8	67,9	125,3
1ПГ12-5АтV								92,2		92,2	92,2	2,4	3,2			43,2	48,8	12,6		12,6				31,9	41,8	73,7	135,1
1ПГ12-6АтV									115,9	115,9	115,9	2,4	3,2			43,2	48,8							31,9	41,8	73,7	122,5

Продолжение ведомости

	Изделия закладные										
	Арматура класса					Прокат марки			Всего	Общий расход
	А-III			А-I		Вст3кп2-1				
	ГОСТ 5781-82			ГОСТ 5781-82		ГОСТ 8510-86				
	ф8	ф12	Итого	ф16	Итого	L125x x80x8		Итого		
1	0,8	7,2	8,0	5,6	5,6	8,0		8,0	21,6	140,9
	0,8	7,2	8,0	5,6	5,6	8,0		8,0	21,6	160,2
	0,8	7,2	8,0	5,6	5,6	8,0		8,0	21,6	199,1
	0,8	7,2	8,0	5,6	5,6	8,0		8,0	21,6	236,3
	0,8	7,2	8,0	5,6	5,6	8,0		8,0	21,6	160,2
1	0,8	7,2	8,0	5,6	5,6	8,0		8,0	21,6	172,6
	0,8	7,2	8,0	5,6	5,6	8,0		8,0	21,6	206,1
	0,8	7,2	8,0	5,6	5,6	8,0		8,0	21,6	218,5
	0,8	7,2	8,0	5,6	5,6	8,0		8,0	21,6	248,9
	0,8	7,2	8,0	5,6	5,6	8,0		8,0	21,6	260,0

Разраб.	Владимирская		1.465.1-15.1-РС1
Рассчит.	Стукалова		
Провер.	Хомутова		Ведомость расхода стали
Н.контр.	Хомутова		Стадия Р; Лист 1; Листов 32; Киевский Промстройпроект

Ведомость расхода стали на плиту, кг

Марка плиты	Напрягаемая арматура класса										Всего	Изделия арматурные																	Всего
	Ат-IVС ГОСТ 10884-81					А-IV ГОСТ 5781-82						Арматура класса А-III ГОСТ 5781-82						Ат-IVС ГОСТ 10884-81			А-IV ГОСТ 5781-82		Вр-I ГОСТ 6727-80					
	Ф22	Ф25	Ф28		Итого	Ф20	Ф22			Итого		Ф8	Ф10	Ф12	Ф14	Ф16	Итого	Ф12	Ф14	Итого	Ф12	Итого	Ф3	Ф4	Ф5	Итого	
1ПГ12-1АтIVС	71,6				71,6						71,6	2,4	19,4				21,8						16,5	22,0	11,0	49,5	71,3
1ПГ12-2АтIVС	71,6				71,6						71,6	2,4	3,2	24,3			29,9	12,6		12,6			16,5	15,0	21,4	52,9	95,4
1ПГ12-3АтIVС		92,2			92,2						92,2	2,4	3,2		32,4		38,0	12,6		12,6			7,2	18,9	41,8	67,9	118,5
1ПГ12-4АтIVС			115,9		115,9						115,9	2,4	3,2		32,4		38,0						7,2	18,9	41,8	67,9	105,9
1ПГ12-5АтIVС			115,9		115,9						115,9	2,4	3,2			43,2	48,8		17,0	17,0				31,9	41,8	73,7	139,5
1ПГ12-1AIV							71,6			71,6	71,6	2,4	19,4				21,8						16,5	22,0	11,0	49,5	71,3
1ПГ12-2AIV							71,6			71,6	71,6	2,4	3,2	24,3			29,9				12,6	12,6	16,5	15,0	21,4	52,9	95,4
1ПГ12-3AIV						118,4				118,4	118,4	2,4	3,2		32,4		38,0						7,2	18,9	41,8	67,9	105,9
1ПГ12-4AIV							143,2			143,2	143,2	2,4	3,2			43,2	48,8							31,9	41,8	73,7	122,5

Продолжение ведомости

	Изделия закладные										
	Арматура класса					Прокат марки				Всего	Общий расход
	А-III			А-I		Вст3кп2-1					
	ГОСТ 5781-82			ГОСТ 5781-82		ГОСТ 8510-86					
	Ф8	Ф12	Итого	Ф16	Итого	L125х80х8			Итого		
1	0,8	7,2	8,0	5,6	5,6	8,0			8,0	21,6	164,5
	0,8	7,2	8,0	5,6	5,6	8,0			8,0	21,6	188,6
	0,8	7,2	8,0	5,6	5,6	8,0			8,0	21,6	232,3
	0,8	7,2	8,0	5,6	5,6	8,0			8,0	21,6	243,4
	0,8	7,2	8,0	5,6	5,6	8,0			8,0	21,6	277,0
1	0,8	7,2	8,0	5,6	5,6	8,0			8,0	21,6	164,5
	0,8	7,2	8,0	5,6	5,6	8,0			8,0	21,6	188,6
	0,8	7,2	8,0	5,6	5,6	8,0			8,0	21,6	245,9
	0,8	7,2	8,0	5,6	5,6	8,0			8,0	21,6	287,3

Ведомость расхода стали на плиту, кг

Марка плиты	Напрягаемая арматура класса										Всего	Изделия арматурные																Всего
	A-IIIв											Арматура класса																
												A-III						A-IIIв					Вр-I				
												ГОСТ 5781-82											ГОСТ 6727-80				
	ф22	ф25	ф28	ф32	Итого							ф8	ф10	ф12	ф14	ф16	Итого	ф12	ф18	Итого			ф3	ф4	ф5	Итого	
1ПГ12-1AIIIв	71,6				71,6						71,6	2,4	19,4				21,8						16,5	22,0	11,0	49,5	71,3
1ПГ12-2AIIIв		92,2			92,2						92,2	2,4	3,2	24,3			29,9						16,5	22,0	11,0	49,5	79,4
1ПГ12-3AIIIв		92,2			92,2						92,2	2,4	3,2	24,3			29,9	12,6		12,6			16,5	15,0	21,4	52,9	95,4
1ПГ12-4AIIIв			115,9		115,9						115,9	2,4	3,2	24,3			29,9						7,2	28,9	26,6	62,7	92,6
1ПГ12-5AIIIв	143,2				143,2						143,2	2,4	3,2		32,4		38,0						7,2	18,9	41,8	67,9	105,9
1ПГ12-6AIIIв				151,4	151,4						151,4	2,4	3,2		32,4		38,0						7,2	18,9	41,8	67,9	105,9
1ПГ12-7AIIIв		184,4			184,4						184,4	2,4	3,2			43,2	48,8							31,9	41,8	73,7	122,5
1ПГ12-8AIIIв				151,4	151,4						151,4	2,4	3,2			43,2	48,8		28,2	28,2				31,9	41,8	73,7	150,7

Продолжение ведомости

	Изделия закладные									Всего	Общий расход
	Арматура класса					Прокат марки					
	A-III			A-I		Вст3кп2-1					
	ГОСТ 5781-82			ГОСТ 5781-82		ГОСТ 8510-86					
	ф8	ф12	Итого	ф16	Итого	L125x80x8			Итого		
	0,8	7,2	8,0	5,6	5,6	8,0			8,0	21,6	164,5
	0,8	7,2	8,0	5,6	5,6	8,0			8,0	21,6	193,2
	0,8	7,2	8,0	5,6	5,6	8,0			8,0	21,6	209,2
	0,8	7,2	8,0	5,6	5,6	8,0			8,0	21,6	230,1
	0,8	7,2	8,0	5,6	5,6	8,0			8,0	21,6	270,7
	0,8	7,2	8,0	5,6	5,6	8,0			8,0	21,6	278,9
	0,8	7,2	8,0	5,6	5,6	8,0			8,0	21,6	328,5
	0,8	7,2	8,0	5,6	5,6	8,0			8,0	21,6	323,7

Инв.№ подл. | Подп. и дата | Взам.инв.№

Ведомость расхода стали на плиту, кг

Марка плиты	Напрягаемая арматура класса											Изделия арматурные															Всего
	Вр					К7						Арматура класса															
	ГОСТ 7348-81					ГОСТ 13840-68						А-III											ВР-I				
												ГОСТ 5781-82											ГОСТ 6727-80				
	ф5				Итого	ф15				Итого		ф8	ф10	ф12	ф14	ф16	Итого						ф3	ф4	ф5	Итого	
1ПГ12-1Вр	37,0				37,0						37,0	2,4	19,4				21,8						16,5	22,0	11,0	49,5	71,3
1ПГ12-2Вр	44,4				44,4						44,4	2,4	3,2	24,3			29,9						16,5	22,0	11,0	49,5	79,4
1ПГ12-3Вр	51,7				51,7						51,7	2,4	3,2		32,4		38,0						7,2	18,9	41,8	67,9	105,9
1ПГ12-4Вр	59,1				59,1						59,1	2,4	3,2		32,4		38,0						7,2	18,9	41,8	67,9	105,9
1ПГ12-5Вр	66,5				66,5						66,5	2,4	3,2			43,2	48,8							31,9	41,8	73,7	122,5
1ПГ12-6Вр	73,9				73,9						73,9	2,4	3,2			43,2	48,8							31,9	41,8	73,7	122,5
1ПГ12-7Вр	77,6				77,6						77,6	2,4	3,2			43,2	48,8							31,9	41,8	73,7	122,5
1ПГ12-1К7						53,6				53,6	53,6	2,4	3,2		32,4		38,0						7,2	18,9	41,8	67,9	105,9
1ПГ12-2К7						80,4				80,4	80,4	2,4	3,2			43,2	48,8							31,9	41,8	73,7	122,5

Продолжение ведомости

	Изделия закладные									Всего	Общий расход
	Арматура класса					Прокат марки					
	А-III			А-I		Вст3кп2-1					
	ГОСТ 5781-82			ГОСТ 5781-82		ГОСТ 8509-86		ГОСТ 103-76			
	ф8	ф12	Итого	ф16	Итого	L80×8	Итого	-8×140	Итого		
	0,8	7,2	8,0	4,4	4,4	6,4	6,4	7,2	7,2	26,0	134,3
	0,8	7,2	8,0	4,4	4,4	6,4	6,4	7,2	7,2	26,0	149,8
	0,8	7,2	8,0	4,4	4,4	6,4	6,4	7,2	7,2	26,0	183,6
	0,8	7,2	8,0	4,4	4,4	6,4	6,4	7,2	7,2	26,0	191,0
	0,8	7,2	8,0	4,4	4,4	6,4	6,4	7,2	7,2	26,0	215,0
	0,8	7,2	8,0	4,4	4,4	6,4	6,4	7,2	7,2	26,0	222,4
	0,8	7,2	8,0	4,4	4,4	6,4	6,4	7,2	7,2	26,0	226,1
	0,8	7,2	8,0	4,4	4,4	6,4	6,4	7,2	7,2	26,0	185,5
	0,8	7,2	8,0	4,4	4,4	6,4	6,4	7,2	7,2	26,0	228,9

Ведомость расхода стали на плиту, кг

Марка плиты	Напрягаемая арматура класса										Изделия арматурные															Всего
	$A_т$-V CK					A-IV					Арматура класса															
	ГОСТ 10884-81					ГОСТ 5781-82					A-III											Вр-I				
											ГОСТ 5781-82											ГОСТ 6727-80				
	ф20	ф22	ф25	ф28	Итого	ф18	ф20	ф22		Итого	ф8	ф10	ф12	ф14	ф16	Итого						ф3	ф4	ф5	Итого	
1ПГ12-1$A_т$V CK-Н	59,2				59,2						59,2	2,4	19,4				21,8							51,5	11,0	62,5	84,3
1ПГ12-2$A_т$V CK-Н		71,6			71,6						71,6	2,4	3,2	24,3			29,9							51,5	11,0	62,5	92,4
1ПГ12-3$A_т$V CK-Н			92,2		92,2						92,2	2,4	3,2		32,4		38,0							31,9	41,8	73,7	111,7
1ПГ12-4$A_т$V CK-Н				115,9	115,9						115,9	2,4	3,2			43,2	48,8							31,9	41,8	73,7	122,5
1ПГ12-1A IV-Н(П)								71,6		71,6	71,6	2,4	19,4				21,8							51,5	11,0	62,5	84,3
1ПГ12-2A IV-Н(П)							95,9			95,9	95,9	2,4	3,2	24,3			29,9							51,5	11,0	62,5	92,4
1ПГ12-3A IV-Н(П)								118,4		118,4	118,4	2,4	3,2		32,4		38,0							32,7	41,0	73,7	111,7
1ПГ12-4A IV-Н(П)									143,2	143,2	143,2	2,4	3,2			43,2	48,8							31,9	41,8	73,7	122,5

Продолжение ведомости

	Изделия закладные										
	Арматура класса					Прокат марки				Всего	Общий расход
	A-III			A-I		Вст3кп2-1					
	ГОСТ 5781-82			ГОСТ 5781-82		ГОСТ 8510-86					
	ф8	ф12	Итого	ф16	Итого	L125х80х8			Итого		
	0,8	7,2	8,0	5,6	5,6	8,0			8,0	21,6	165,1
	0,8	7,2	8,0	5,6	5,6	8,0			8,0	21,6	185,6
	0,8	7,2	8,0	5,6	5,6	8,0			8,0	21,6	225,5
	0,8	7,2	8,0	5,6	5,6	8,0			8,0	21,6	260,0
	0,8	7,2	8,0	5,6	5,6	8,0			8,0	21,6	177,5
	0,8	7,2	8,0	5,6	5,6	8,0			8,0	21,6	209,9
	0,8	7,2	8,0	5,6	5,6	8,0			8,0	21,6	251,7
	0,8	7,2	8,0	5,6	5,6	8,0			8,0	21,6	287,3

Инв. № подл. | Подпись и дата | Взам. инв. №

ЭШ25-ПЗ 87

Ведомость расхода стали на плиту, кг

Марка плиты	Напрягаемая арматура класса											Изделия арматурные																Всего
	А-III в					А$_т$V ГОСТ 10884-81						Арматура класса А-III ГОСТ 5781-82											Вр-I ГОСТ 6727-80					
	ф22	ф25	ф28	ф32	Итого	ф20	ф22	ф25		Итого		ф8	ф10	ф12	ф14	ф16	Итого						ф3	ф4	ф5	Итого	
1ПГ12-1АIIIв-Н(П)		92,2			92,2						92,2	2,4	3,2	24,3			29,9							41,9	20,6	62,5	92,4
1ПГ12-2АIIIв-Н(П)			115,9		115,9						115,9	2,4	3,2		32,4		38,0							31,9	41,8	73,7	111,7
1ПГ12-3АIIIв-Н(П)	143,2				143,2						143,2	2,4	3,2		32,4		38,0							31,9	41,8	73,7	111,7
1ПГ12-4АIIIв-Н(П)				151,4	151,4						151,4	2,4	3,2			43,2	48,8							31,9	41,8	73,7	122,5
1ПГ12-5АIIIв-Н(П)		184,3			184,3						184,3	2,4				43,2	48,8							31,9	41,8	73,7	122,5
1ПГ12-1А$_т$V л						59,2				59,2	59,2	2,4	3,2	24,3			29,9						16,5	22,0	11,0	49,5	79,4
1ПГ12-2А$_т$V л							71,6			71,6	71,6	2,4	3,2		32,4		38,0						7,2	18,9	41,8	67,9	105,9
1ПГ12-3А$_т$V л								92,2		92,2	92,2	2,4	3,2			43,2	48,8						7,2	18,9	41,8	67,9	116,7

Продолжение ведомости

	Изделия закладные											
	Арматура класса					Прокат марки				Всего	Общий расход
	А-III			А-I		Вст3кп2-1					
	ГОСТ 5781-82			ГОСТ 5781-82		ГОСТ 8510-86					
	ф8	ф12	Итого	ф16	Итого	L125х80х8			Итого		
	0,8	7,2	8,0	5,6	5,6	8,0			8,0	21,6	206,2
	0,8	7,2	8,0	5,6	5,6	8,0			8,0	21,6	249,2
	0,8	7,2	8,0	5,6	5,6	8,0			8,0	21,6	276,5
	0,8	7,2	8,0	5,6	5,6	8,0			8,0	21,6	295,5
	0,8	7,2	8,0	5,6	5,6	8,0			8,0	21,6	328,4
	0,8	7,2	8,0	5,6	5,6	8,0			8,0	21,6	160,2
	0,8	7,2	8,0	5,6	5,6	8,0			8,0	21,6	199,1
	0,8	7,2	8,0	5,6	5,6	8,0			8,0	21,6	230,5

Инв. № подл. | Подпись и дата | Взам. инв. №

https://zavodjbi.com/

Ведомость расхода стали на плиту, кг

Марка плиты	Напрягаемая арматура класса										Всего	Изделия арматурные																Всего
	A_T-IVC					A-IV						Арматура класса																
	ГОСТ 10884-81					ГОСТ 5781-82						A-III ГОСТ 5781-82												Вр-I ГОСТ 6727-80				
	ф22	ф25	ф28		Итого	ф20	ф22	ф25		Итого		ф8	ф10	ф12	ф14	ф16	Итого							ф3	ф4	ф5	Итого	
1ПГ12-1A_TIVC Л	71,6				71,6						71,6	2,4	3,2	24,3			29,9							16,5	22,0	11,0	49,5	79,4
1ПГ12-2A_TIVC Л		92,2			92,2						92,2	2,4	3,2		32,4		38,0							7,2	18,9	41,8	67,9	105,9
1ПГ12-3A_TIVC Л			115,9		115,9						115,9	2,4	3,2		32,4		38,0								31,9	41,8	73,7	111,7
1ПГ12-1AIV Л							71,6			71,6	71,6	2,4	3,2	24,3			29,9							16,5	22,0	11,0	49,5	79,4
1ПГ12-2AIV Л								95,9		95,9	95,9	2,4	3,2		32,4		38,0							7,2	28,5	26,2	61,9	99,9
1ПГ12-3AIV Л							118,4			118,4	118,4	2,4	3,2		32,4		38,0								31,9	41,8	73,7	111,7

Продолжение ведомости

	Изделия закладные										
	Арматура класса					Прокат марки				Всего	Общий расход
	A-III			A-I		Вст3кп2-1					
	ГОСТ 5781-82			ГОСТ 5781-82		ГОСТ 8510-86					
	ф8	ф12	Итого	ф16	Итого	L125×80×8			Итого		
	0,8	7,2	8,0	5,6	5,6	8,0			8,0	21,6	172,6
	0,8	7,2	8,0	5,6	5,6	8,0			8,0	21,6	219,7
Д	0,8	7,2	8,0	5,6	5,6	8,0			8,0	21,6	249,2
	0,8	7,2	8,0	5,6	5,6	8,0			8,0	21,6	172,6
	0,8	7,2	8,0	5,6	5,6	8,0			8,0	21,6	217,4
Д	0,8	7,2	8,0	5,6	5,6	8,0			8,0	21,6	251,7

ЗАВОД ЖБИ

Ведомость расхода стали на плиту, кг

Марка плиты	Напрягаемая арматура класса											Изделия арматурные															
												Арматура класса															
	А-IIIв					Вр			К7		Всего	А-III											Вр-I				Всего
						ГОСТ 7348-81			ГОСТ 13840-68			ГОСТ 5781-82											ГОСТ 6727-80				
	ф22	ф25	ф28		Итого	ф5		Итого	ф15	Итого		ф8	ф10	ф12	ф14	ф16	Итого						ф3	ф4	ф5	Итого	
1ПГ12-1АIIIв Л	71,6				71,6						71,6	2,4	19,4				21,8						16,5	22,0	11,0	49,5	71,3
1ПГ12-2АIIIв Л		92,2			92,2						92,2	2,4	3,2	24,3			29,9						16,5	22,0	11,0	49,5	79,4
1ПГ12-3АIIIв Л			115,9		115,9						115,9	2,4	3,2		32,4		38,0						7,2	18,9	41,8	67,9	105,9
1ПГ12-4АIIIв Л	143,2				143,2						143,2	2,4	3,2		32,4		38,0							31,9	41,8	73,7	111,7
1ПГ12-1Вр Л						37,0		37,0			37,0	2,4	3,2	24,3			29,9						16,5	22,0	11,0	49,5	79,4
1ПГ12-2Вр Л						44,4		44,4			44,4	2,4	3,2	24,3			29,9						16,5	22,0	11,0	49,5	79,4
1ПГ12-3Вр Л						51,7		51,7			51,7	2,4	3,2		32,4		38,0						7,2	18,9	41,8	67,9	105,9
1ПГ12-4Вр Л						59,1		59,1			59,1	2,4	3,2		32,4		38,0							31,9	41,8	73,7	111,7
1ПГ12-1К7 Л									[illegible]	53,6	53,6	2,4	3,2		32,4		38,0							31,9	41,8	73,7	111,7

Продолжение ведомости

Изделия закладные												
Арматура класса					Прокат марки						Всего	Общий расход
А-III			А-I		ВСт3кп2-1							
ГОСТ 5781-82			ГОСТ 5781-82		ГОСТ 8510-86		ГОСТ 8509-86		ГОСТ 103-76			
ф8	ф12	Итого	ф16	Итого	L125×80×8	Итого	L80×8	Итого	-8×140	Итого		
0,8	7,2	8,0	5,6	5,6	8,0	8,0					21,6	164,5
0,8	7,2	8,0	5,6	5,6	8,0	8,0					21,6	193,2
0,8	7,2	8,0	5,6	5,6	8,0	8,0					21,6	243,4
0,8	7,2	8,0	5,6	5,6	8,0	8,0					21,6	276,5
0,8	7,2	8,0	5,6	5,6			6,4	6,4	7,2	7,2	26,0	142,4
0,8	7,2	8,0	4,4	4,4			6,4	6,4	7,2	7,2	26,0	149,8
0,8	7,2	8,0	4,4	4,4			6,4	6,4	7,2	7,2	26,0	183,6
0,8	7,2	8,0	4,4	4,4			6,4	6,4	7,2	7,2	26,0	196,8
0,8	7,2	8,0	4,4	4,4			6,4	6,4	7,2	7,2	26,0	191,3

24035-02 90

Ведомость расхода стали на плиту, кг

Марка плиты	Напрягаемая арматура класса										Изделия арматурные															Всего
	A_T-VI					A_T-V					Арматура класса															
	ГОСТ 10884-81					ГОСТ 10884-81					A-III						A_T-V						Вр-I			
											ГОСТ 5781-82						ГОСТ 10884-81						ГОСТ 6727-80			
	ф18	ф20	ф22	ф25	Итого	ф20	ф22	ф25	ф28	Итого	ф8	ф10	ф12	ф14	ф16	Итого	ф12	ф14	Итого			ф3	ф4	ф5	Итого	
1ПВ12-1A_TV-4	48,0				48,0						2,4	25,2	29,8			57,4						16,5	22,3	10,6	25,4	106,8
1ПВ12-2A_TV-4		59,2			59,2						2,4	5,2	59,3			66,9						16,5	22,3	10,6	49,4	116,3
1ПВ12-3A_TV-4			71,6		71,6						2,4	5,2	29,8	39,8		77,2						7,2	18,9	41,8	67,9	145,1
1ПВ12-4A_TV-4				92,2	92,2						2,4	5,2	29,8		52,8	90,2							31,9	41,8	73,7	163,9
1ПВ12-1A_TV-4						59,2				59,2	2,4	5,2	59,3			66,9						16,5	22,3	10,6	49,4	116,3
1ПВ12-2A_TV-4							71,6			71,6	2,4	5,2	59,3			66,9						16,5	22,3	10,6	49,4	116,3
1ПВ12-3A_TV-4						59,2				59,2	2,4	5,2	29,8	39,8		77,2		19,4	19,4			7,2	18,9	41,8	67,9	164,5
1ПВ12-4A_TV-4							71,6			71,6	2,4	5,2	29,8	39,8		77,2		19,4	19,4			7,2	18,9	41,8	67,9	164,5
1ПВ12-5A_TV-4								92,2		92,2	2,4	5,2	29,8		52,8	90,2	12,6		12,6				31,9	41,8	73,7	176,5
1ПВ12-6A_TV-4									115,9	115,9	2,4	5,2	29,8		52,8	90,2							31,9	41,8	73,7	163,9

Продолжение ведомости

Изделия закладные												Общий расход
Арматура класса							Прокат марки				Всего	
A-I		A-III					Вст3кп2-1					
ГОСТ 5781-82		ГОСТ 5781-82					ГОСТ 8510-86		ГОСТ 103-76			
ф18	Итого	ф8	ф10	ф12		Итого	L125×80×8	Итого	-6×100	Итого		
6,8	6,8	0,8	1,2	7,2		9,2	8,0	8,0	2,4	2,4	26,4	181,2
6,8	6,8	0,8	1,2	7,2		9,2	8,0	8,0	2,4	2,4	26,4	201,9
6,8	6,8	0,8	1,2	7,2		9,2	8,0	8,0	2,4	2,4	26,4	243,1
6,8	6,8	0,8	1,2	7,2		9,2	8,0	8,0	2,4	2,4	26,4	282,5
6,8	6,8	0,8	1,2	7,2		9,2	8,0	8,0	2,4	2,4	26,4	201,9
6,8	6,8	0,8	1,2	7,2		9,2	8,0	8,0	2,4	2,4	26,4	214,3
6,8	6,8	0,8	1,2	7,2		9,2	8,0	8,0	2,4	2,4	26,4	250,1
6,8	6,8	0,8	1,2	7,2		9,2	8,0	8,0	2,4	2,4	26,4	262,5
6,8	6,8	0,8	1,2	7,2		9,2	8,0	8,0	2,4	2,4	26,4	295,1
6,8	6,8	0,8	1,2	7,2		9,2	8,0	8,0	2,4	2,4	26,4	306,2

Расход стали на плиты 1ПВ12 с проемом в полке ф 700 мм (плиты марки 1ПВ12-...-7) принимать по соответствующим маркам плит с проёмом ф 400 мм.

Ведомость расхода стали на плиту, кг

Марка плиты	Напрягаемая арматура класса										Всего
	$A_т$-IVC ГОСТ 10884-81					A-IV ГОСТ 5781-82					
	ф22	ф25	ф28		Итого	ф20	ф22			Итого	
1ПВ12-1$A_т$IVC-4	71,6				71,6						71,6
1ПВ12-2$A_т$IVC-4	71,6				71,6						71,6
1ПВ12-3$A_т$IVC-4		92,2			92,2						92,2
1ПВ12-4$A_т$IVC-4			115,9		115,9						115,9
1ПВ12-5$A_т$IVC-4			115,9		115,9						115,9
1ПВ12-1AIV-4							71,6			71,6	71,6
1ПВ12-2AIV-4							71,6			71,6	71,6
1ПВ12-3AIV-4						118,4				118,4	118,4
1ПВ12-4AIV-4							143,2			143,2	143,2

Марка плиты	Изделия арматурные																				Всего
	Арматура класса																				
	A-III ГОСТ 5781-82							$A_т$-IVC ГОСТ 10884-81			A-IV ГОСТ 5781-82		Вр-I ГОСТ 6727-80								
	ф8	ф10	ф12	ф14	ф16	Итого		ф12	ф14	Итого	ф14	Итого	ф3	ф4	ф5	Итого					
1ПВ12-1$A_т$IVC-4	2,4	25,2	29,8			57,4							16,5	22,3	10,6	49,4					106,8
1ПВ12-2$A_т$IVC-4	2,4	5,2	59,3			66,9		12,6		12,6			16,5	15,3	21,0	52,8					132,3
1ПВ12-3$A_т$IVC-4	2,4	5,2	29,8	39,8		77,2		12,6		12,6			7,2	18,9	41,8	67,9					157,7
1ПВ12-4$A_т$IVC-4	2,4	5,2	29,8	39,8		77,2							7,2	18,9	41,8	67,9					145,1
1ПВ12-5$A_т$IVC-4	2,4	5,2	29,8		52,8	90,2			17,0	17,0				31,9	41,8	73,7					180,9
1ПВ12-1AIV-4	2,4	25,2	29,8			57,4							16,5	22,1	10,8	49,4					106,8
1ПВ12-2AIV-4	2,4	5,2	59,3			66,9					17,0	17,0	16,5	15,3	21,0	52,8					136,7
1ПВ12-3AIV-4	2,4	5,2	29,8	39,8		77,2							7,2	18,9	41,8	67,9					145,1
1ПВ12-4AIV-4	2,4	5,2	29,8		52,8	90,2								31,9	41,8	73,7					163,9

Продолжение ведомости

Изделия закладные													Общий расход
Арматура класса							Прокат марки ВСт3кп2-1				Всего		
A-I ГОСТ 5781-82		A-III ГОСТ 5781-82					ГОСТ 8510-86		ГОСТ 103-76				
ф18	Итого	ф8	ф10	ф12		Итого	L125×80×8	Итого	-6×100	Итого			
6,8	6,8	0,8	1,2	7,2		9,2	8,0	8,0	2,4	2,4	26,4		204,8
6,8	6,8	0,8	1,2	7,2		9,2	8,0	8,0	2,4	2,4	26,4		230,3
6,8	6,8	0,8	1,2	7,2		9,2	8,0	8,0	2,4	2,4	26,4		276,3
6,8	6,8	0,8	1,2	7,2		9,2	8,0	8,0	2,4	2,4	26,4		287,4
6,8	6,8	0,8	1,2	7,2		9,2	8,0	8,0	2,4	2,4	26,4		323,2
6,8	6,8	0,8	1,2	7,2		9,2	8,0	8,0	2,4	2,4	26,4		204,8
6,8	6,8	0,8	1,2	7,2		9,2	8,0	8,0	2,4	2,4	26,4		234,7
6,8	6,8	0,8	1,2	7,2		9,2	8,0	8,0	2,4	2,4	26,4		289,9
6,8	6,8	0,8	1,2	7,2		9,2	8,0	8,0	2,4	2,4	26,4		333,5

Ведомость расхода стали на плиту, кг

Марка плиты	Напрягаемая арматура класса											Изделия арматурные																
												Арматура класса																
	A-IIIв					Вр					Всего	A-III						A-IIIв					Вр-I					Всего
						ГОСТ 7348-81						ГОСТ 5781-82											ГОСТ 6727-80					
	ф22	ф25	ф28	ф32	Итого	ф5				Итого		ф8	ф10	ф12	ф14	ф16	Итого	ф12	ф18	Итого			ф3	ф4	ф5	Итого	
1ПВ12-1АIIIв-4	71,6				71,6						71,6	2,4	25,2	29,8			57,4						16,5	22,3	10,6	49,4	106,8
1ПВ12-2АIIIв-4		92,2			92,2						92,2	2,4	5,2	59,3			66,9						16,5	22,3	10,6	49,4	116,3
1ПВ12-3АIIIв-4		92,2			92,2						92,2	2,4	5,2	59,3			66,9	12,6		12,6			16,5	15,3	21,0	52,8	132,3
1ПВ12-4АIIIв-4			115,9		115,9						115,9	2,4	5,2	59,3			66,9						7,2	29,2	26,2	62,6	129,5
1ПВ12-5АIIIв-4	143,2				143,2						143,2	2,4	5,2	29,8	39,8		77,2						7,2	18,9	41,8	67,9	145,1
1ПВ12-6АIIIв-4				151,4	151,4						151,4	2,4	5,2	29,8	39,8		77,2						7,2	18,9	41,8	67,9	145,1
1ПВ12-7АIIIв-4		184,4			184,4						184,4	2,4	5,2	29,8		52,8	90,2							31,9	41,8	73,7	163,9
1ПВ12-8АIIIв-4				151,4	151,4						151,4	2,4	5,2	29,8		52,8	90,2		28,2	28,2				31,9	41,8	73,7	192,1
1ПВ12-1Вр-4						37,0				37,0	37,0	2,4	25,2	29,8			57,4						16,5	22,3	10,6	49,4	106,8
1ПВ12-2Вр-4						44,4				44,4	44,4	2,4	5,2	59,3			66,9						16,5	22,3	10,6	49,4	116,3

Продолжение ведомости

Изделия закладные													Общий расход
Арматура класса							Прокат марки					Всего	
A-I		A-III					Вст3кп2-1				Итого		
ГОСТ 5781-82		ГОСТ 5781-82					ГОСТ 8510-86	ГОСТ 8509-86	ГОСТ 103-76				
ф18	Итого	ф8	ф10	ф12		Итого	L125×80×8	L80×8	-6×100	-8×140			
6,8	6,8	0,8	1,2	7,2		9,2	8,0		2,4		10,4	26,4	204,8
6,8	6,8	0,8	1,2	7,2		9,2	8,0		2,4		10,4	26,4	234,9
6,8	6,8	0,8	1,2	7,2		9,2	8,0		2,4		10,4	26,4	250,9
6,8	6,8	0,8	1,2	7,2		9,2	8,0		2,4		10,4	26,4	271,8
6,8	6,8	0,8	1,2	7,2		9,2	8,0		2,4		10,4	26,4	314,7
6,8	6,8	0,8	1,2	7,2		9,2	8,0		2,4		10,4	26,4	322,9
6,8	6,8	0,8	1,2	7,2		9,2	8,0		2,4		10,4	26,4	374,7
6,8	6,8	0,8	1,2	7,2		9,2	8,0		2,4		10,4	26,4	369,9
6,8	6,8	0,8	1,2	7,2		9,2		6,4	2,4	7,2	16,0	30,4	174,2
6,8	6,8	0,8	1,2	7,2		9,2		6,4	2,4	7,2	16,0	30,4	191,1

Ведомость расхода стали на плиту, кг

Марка плиты	Напрягаемая арматура класса										Всего	Изделия арматурные															Всего
	Вр					К7						Арматура класса															
	ГОСТ 7348-81					ГОСТ 13 840-68						А-III											Вр-I				
												ГОСТ 5781-82											ГОСТ 6727-80				
	ф5				Итого	ф15				Итого		ф8	ф10	ф12	ф14	ф16	Итого						ф3	ф4	ф5	Итого	
1ПВ12-3Вр-4	51,7				51,7						51,7	2,4	5,2	29,8	39,8		77,2						7,2	18,9	41,8	67,9	145,1
1ПВ12-4Вр-4	59,1				59,1						59,1	2,4	5,2	29,8	39,8		77,2						7,2	18,9	41,8	67,9	145,1
1ПВ12-5Вр-4	66,5				66,5						66,5	2,4	5,2	29,8		52,8	90,2							31,9	41,8	73,7	163,9
1ПВ12-6Вр-4	73,9				73,9						73,9	2,4	5,2	29,8		52,8	90,2							31,9	41,8	73,7	163,9
1ПВ12-7Вр-4	77,6				77,6						77,6	2,4	5,2	29,8		52,8	90,2							31,9	41,8	73,7	163,9
1ПВ12-1К7-4						53,6				53,6	53,6	2,4	5,2	29,8	39,8		77,2						7,2	18,9	41,8	67,9	145,1
1ПВ12-2К7-4						80,4				80,4	80,4	2,4	5,2	29,8		52,8	90,2							31,9	41,8	73,7	163,9

Продолжение ведомости

Изделия закладные												Общий расход
Арматура класса							Прокат марки				Всего	
А-I		А-III					Вст3кп2-1					
ГОСТ 5781-82		ГОСТ 5781-82					ГОСТ 8509-86	ГОСТ 103-76				
ф18	Итого	ф8	ф10	ф12		Итого	L80x8	-8x140	-6x100	Итого		
5,2	5,2	0,8	1,2	7,2		9,2	6,4	7,2	2,4	16,0	30,4	227,2
5,2	5,2	0,8	1,2	7,2		9,2	6,4	7,2	2,4	16,0	30,4	234,6
5,2	5,2	0,8	1,2	7,2		9,2	6,4	7,2	2,4	16,0	30,4	260,8
5,2	5,2	0,8	1,2	7,2		9,2	6,4	7,2	2,4	16,0	30,4	268,2
5,2	5,2	0,8	1,2	7,2		9,2	6,4	7,2	2,4	16,0	30,4	271,9
5,2	5,2	0,8	1,2	7,2		9,2	6,4	7,2	2,4	16,0	30,4	229,1
5,2	5,2	0,8	1,2	7,2		9,2	6,4	7,2	2,4	16,0	30,4	274,7

24035-02 90

Ведомость расхода стали на плиту, кг

Марка плиты	Напрягаемая арматура класса										Изделия арматурные															
											Арматура класса															
	Ат-V СК					А-IV						А-III										ВР-I				
	ГОСТ 10884-81					ГОСТ 5781-82					Всего	ГОСТ 5781-82										ГОСТ 6727-80				Всего
	ф20	ф22	ф25	ф28	Итого	ф18	ф20	ф22		Итого		ф8	ф10	ф12	ф14	ф16	Итого						ф3	ф4	ф5	Итого	
1ПВ12-1АтVСК-4 Н	59,2				59,2						59,2	2,4	25,2	29,8			57,4							51,8	10,6	62,4	119,8
1ПВ12-2АтVСК-4 Н		71,6			71,6						71,6	2,4	5,2	59,3			66,9							51,8	10,6	62,4	129,3
1ПВ12-3АтVСК-4 Н			92,2		92,2						92,2	2,4	5,2	29,8	39,8		77,2							2,4	41,8	44,2	121,4
1ПВ12-4АтVСК-4 Н				115,9	115,9						115,9	2,4	5,2	29,8		52,8	90,2							31,9	41,8	73,7	163,9
1ПВ12-1АIV-4 Н								71,6		71,6	71,6	2,4	25,2	29,8			57,4							51,8	10,6	62,4	119,8
1ПВ12-2АIV-4 Н						95,9				95,9	95,9	2,4	5,2	59,3			66,9							51,8	10,6	62,4	129,3
1ПВ12-3АIV-4 Н							113,4			113,4	113,4	2,4	5,2	29,8	39,8		77,2							31,9	41,8	73,7	150,9
1ПВ12-4АIV-4 Н								143,2		143,2	143,2	2,4	5,2	29,8		52,8	90,2							31,9	41,8	73,7	163,9

Продолжение ведомости

Изделия закладные												
Арматура класса							Прокат марки				Всего	Общий расход
А-I		А-III					Вст3кп2-1					
ГОСТ5781-82		ГОСТ 5781-82					ГОСТ8510-86		ГОСТ103-76			
ф18	Итого	ф8	ф10	ф12		Итого	L125х80х8	Итого	-6х100	Итого		
6,8	6,8	0,8	1,2	7,2		9,2	8,0	8,0	2,4	2,4	26,4	205,4
6,8	6,8	0,8	1,2	7,2		9,2	8,0	8,0	2,4	2,4	26,4	227,3
6,8	6,8	0,8	1,2	7,2		9,2	8,0	8,0	2,4	2,4	26,4	240,0
6,8	6,8	0,8	1,2	7,2		9,2	8,0	8,0	2,4	2,4	26,4	306,2
6,8	6,8	0,8	1,2	7,2		9,2	8,0	8,0	2,4	2,4	26,4	217,8
6,8	6,8	0,8	1,2	7,2		9,2	8,0	8,0	2,4	2,4	26,4	251,6
6,8	6,8	0,8	1,2	7,2		9,2	8,0	8,0	2,4	2,4	26,4	290,7
6,8	6,8	0,8	1,2	7,2		9,2	8,0	8,0	2,4	2,4	26,4	333,5

Ведомость расхода стали на плиту, кг

Марка плиты	Напрягаемая арматура класса										Всего
	Ат-V ГОСТ 10884-81					A-IIIв					
	ф20	ф22	ф25		Итого	ф22	ф25	ф28	ф32	Итого	
1ПВ12-1AIIIв-4 Н							92,2			92,2	92,2
1ПВ12-2AIIIв-4 Н								115,9		115,9	115,9
1ПВ12-3AIIIв-4 Н						143,2				143,2	143,2
1ПВ12-4AIIIв-4 Н									151,4	151,4	151,4
1ПВ12-5AIIIв-4 Н							184,3			184,3	184,3
1ПВ12-1AтVл-4	59,2				59,2						59,2
1ПВ12-2AтVл-4		71,6			71,6						71,6
1ПВ12-3AтVл-4			92,2		92,2						92,2

Марка плиты	Изделия арматурные																Всего
	Арматура класса A-III ГОСТ 5781-82												Вр-I ГОСТ 6727-80				
	ф8	ф10	ф12	ф14	ф16	Итого							ф3	ф4	ф5	Итого	
1ПВ12-1AIIIв-4 Н	2,4	5,2	59,3			66,9								51,8	10,6	62,4	129,3
1ПВ12-2AIIIв-4 Н	2,4	5,2	29,8	39,8		77,2								31,9	41,8	73,7	150,9
1ПВ12-3AIIIв-4 Н	2,4	5,2	29,8	39,8		77,2								31,9	41,8	73,7	150,9
1ПВ12-4AIIIв-4 Н	2,4	5,2	29,8		52,8	90,2								31,9	41,8	73,7	163,9
1ПВ12-5AIIIв-4 Н	2,4	5,2	29,8		52,8	90,2								31,9	41,8	73,7	163,9
1ПВ12-1AтVл-4	2,4	5,2	59,3			66,9							16,5	22,3	10,6	49,4	116,3
1ПВ12-2AтVл-4	2,4	5,2	29,8	39,8		77,2							7,2	18,9	41,8	67,9	145,1
1ПВ12-3AтVл-4	2,4	5,2	29,8	39,8		77,2							7,2	18,9	41,8	67,9	145,1

Продолжение ведомости

Изделия закладные													Общий расход
Арматура класса			A-I					Прокат марки Вст3кп2-1				Всего	
			ГОСТ 5781-82					ГОСТ 8510-86		ГОСТ 103-76			
ф16	ф18	Итого	ф8	ф10	ф12		Итого	L125×80×8	Итого	6×100	Итого		
	6,8	6,8	0,8	1,2	7,2		9,2	8,0	8,0	2,4	2,4	26,4	247,9
	6,8	6,8	0,8	1,2	7,2		9,2	8,0	8,0	2,4	2,4	26,4	293,2
	6,8	6,8	0,8	1,2	7,2		9,2	8,0	8,0	2,4	2,4	26,4	320,5
	6,8	6,8	0,8	1,2	7,2		9,2	8,0	8,0	2,4	2,4	26,4	341,7
	6,8	6,8	0,8	1,2	7,2		9,2	8,0	8,0	2,4	2,4	26,4	374,6
5,6		5,6	0,8	1,2	7,2		9,2	8,0	8,0	2,4	2,4	25,2	200,7
5,6		5,6	0,8	1,2	7,2		9,2	8,0	8,0	2,4	2,4	25,2	241,9
5,6		5,6	0,8	1,2	7,2		9,2	8,0	8,0	2,4	2,4	25,2	262,5

Ведомость расхода стали на плиту, кг

Марка плиты	Напрягаемая арматура класса															Изделия арматурные										Всего
	Ат-IVС					А-IV					А-IIIв						Арматура класса									
	ГОСТ 10884-81					ГОСТ 5781-82											А-III ГОСТ 5781-82						Вр-I ГОСТ 6727-80				
	ф22	ф25	ф28		Итого	ф18	ф20	ф22		Итого	ф22	ф25	ф28		Итого		ф8	ф10	ф12	ф14		Итого	ф3	ф4	ф5	Итого	
1ПВ12-1Ат-IVСл-4	71,6				71,6											71,6	2,4	5,2	59,3			66,9	16,5	22,3	10,6	49,4	116,3
1ПВ12-2Ат-IVСл-4		92,2			92,2											92,2	2,4	5,2	29,8	39,8		77,2	7,2	18,9	41,8	67,9	145,1
1ПВ12-3Ат-IVСл-4			115,9		115,9											115,9	2,4	5,2	29,8	39,8		77,2		31,9	41,8	73,7	150,9
1ПВ12-1А-IVл-4								71,6		71,6						71,6	2,4	5,2	59,3			66,9	16,5	22,3	10,6	49,4	116,3
1ПВ12-2А-IVл-4						96,0				96,0						96,0	2,4	5,2	29,8	39,8		77,2	7,2	28,5	41,8	77,5	154,7
1ПВ12-3А-IVл-4							118,4			118,4						118,4	2,4	5,2	29,8	39,8		77,2		31,9	41,8	73,7	150,9
1ПВ12-1А-IIIвл-4											71,6				71,6	71,6	2,4	25,2	29,8			57,4	16,5	22,3	10,6	49,4	106,8
1ПВ12-2А-IIIвл-4												92,2			92,2	92,2	2,4	5,2	59,3			66,9	16,5	22,3	10,6	49,4	116,3
1ПВ12-3А-IIIвл-4													116,0		116,0	116,0	2,4	5,2	29,8	39,8		77,2	7,2	18,9	41,8	67,9	145,1
1ПВ12-4А-IIIвл-4											143,2				143,2	143,2	2,4	5,2	29,8	39,8		77,2		31,9	41,8	73,7	150,9

Продолжение ведомости

Изделия закладные											Общий расход
Арматура класса							Прокат марки				
А-I		А-III					Вст3кп2-1				Всего
ГОСТ 5781-82		ГОСТ 5781-82					ГОСТ 8510-86		ГОСТ 103-76		
ф16	Итого	ф8	ф10	ф12		Итого	L125×80×8	Итого	-6×100	Итого	
5,6	5,6	0,8	1,2	7,2		9,2	8,0	8,0	2,4	2,4	25,2	213,1
5,6	5,6	0,8	1,2	7,2		9,2	8,0	8,0	2,4	2,4	25,2	262,5
5,6	5,6	0,8	1,2	7,2		9,2	8,0	8,0	2,4	2,4	25,2	292,0
5,6	5,6	0,8	1,2	7,2		9,2	8,0	8,0	2,4	2,4	25,2	213,1
5,6	5,6	0,8	1,2	7,2		9,2	8,0	8,0	2,4	2,4	25,2	275,9
5,6	5,6	0,8	1,2	7,2		9,2	8,0	8,0	2,4	2,4	25,2	294,5
5,6	5,6	0,8	1,2	7,2		9,2	8,0	8,0	2,4	2,4	25,2	203,6
5,6	5,6	0,8	1,2	7,2		9,2	8,0	8,0	2,4	2,4	25,2	233,7
5,6	5,6	0,8	1,2	7,2		9,2	8,0	8,0	2,4	2,4	25,2	286,3
5,6	5,6	0,8	1,2	7,2		9,2	8,0	8,0	2,4	2,4	25,2	319,3

Ведомость расхода стали на плиту, кг

Марка плиты	Напрягаемая арматура класса											Изделия арматурные															
	Вр					К-7					Всего	Арматура класса															Всего
	ГОСТ 7348-81					ГОСТ 13840-68						А-III											Вр-I				
												ГОСТ 5781-82											ГОСТ 6727-80				
	ф5				Итого	ф15				Итого		ф8	ф10	ф12	ф14	ф16	Итого						ф3	ф4	ф5	Итого	
1ПВ12-1ВрЛ-4	37,0				37,0						37,0	2,4	5,2	59,3			66,9						16,5	22,3	10,6	49,4	116,3
1ПВ12-2ВрЛ-4	44,4				44,4						44,4	2,4	5,2	59,3			66,9						16,5	22,3	10,6	49,4	116,3
1ПВ12-3ВрЛ-4	51,8				51,8						51,8	2,4	5,2	29,8	39,8		77,2						7,2	18,9	41,8	67,9	145,1
1ПВ12-4ВрЛ-4	59,2				59,2						59,2	2,4	5,2	29,8	39,8		77,2							31,9	41,8	73,7	150,9
1ПВ12-1К7Л-4						53,6				53,6	53,6	2,4	5,2	29,8	39,8		77,2							31,9	41,8	73,7	150,9

Продолжение ведомости

Изделия закладные												Общий расход
Арматура класса							Прокат марки				Всего	
А-I		А-III					Вст3кп2-1					
ГОСТ 5781-82		ГОСТ 5781-82					ГОСТ 8509-86	ГОСТ 103-76				
ф16	Итого	ф8	ф10	ф12		Итого	L80×8	-6×100	-8×140	Итого		
4,4	4,4	0,8	1,2	7,2		9,2	6,4	2,4	7,2	16,0	29,6	182,9
4,4	4,4	0,8	1,2	7,2		9,2	6,4	2,4	7,2	16,0	29,6	190,3
4,4	4,4	0,8	1,2	7,2		9,2	6,4	2,4	7,2	16,0	29,6	226,5
4,4	4,4	0,8	1,2	7,2		9,2	6,4	2,4	7,2	16,0	29,6	239,7
4,4	4,4	0,8	1,2	7,2		9,2	6,4	2,4	7,2	16,0	29,6	234,1

24035-02 98

Ведомость расхода стали на плиту, кг

Марка плиты	Напрягаемая арматура класса										Всего
	Ат-VI					Ат-V					
	ГОСТ 10884-81					ГОСТ 10884-81					
	ф18	ф20	ф22	ф25	Итого	ф20	ф22	ф25	ф28	Итого	
1ПВ12-1АтVI-10	48,0				48,0						48,0
1ПВ12-2АтVI-10		59,2			59,2						59,2
1ПВ12-3АтVI-10			71,6		71,6						71,6
1ПВ12-4АтVI-10				92,2	92,2						92,2
1ПВ12-1АтV-10						59,2				59,2	59,2
1ПВ12-2АтV-10							71,6			71,6	71,6
1ПВ12-3АтV-10						59,2				59,2	59,2
1ПВ12-4АтV-10							71,6			71,6	71,6
1ПВ12-5АтV-10								92,2		92,2	92,2
1ПВ12-6АтV-10									115,9	115,9	115,9

Марка плиты	Изделия арматурные																	Всего
	Арматура класса																	
	A-III						Ат-V						Вр-I					
	ГОСТ 5781-82						ГОСТ 10884-81						ГОСТ 6727-80					
	ф8	ф10	ф12	ф14	ф16	Итого	ф12	ф14	Итого				ф3	ф4	ф5	Итого		
1ПВ12-1АтVI-10	2,4	25,2	48,0			75,6							16,5	22,3	10,6	49,4		125,0
1ПВ12-2АтVI-10	2,4	5,2	77,5			85,1							16,5	22,3	10,6	49,4		134,5
1ПВ12-3АтVI-10	2,4	5,2	48,0	39,8		95,4							7,2	18,9	41,8	67,9		161,7
1ПВ12-4АтVI-10	2,4	5,2	48,0		52,8	108,4								31,9	41,8	73,7		182,1
1ПВ12-1АтV-10	2,4	5,2	77,5			85,1							16,5	22,3	10,6	49,4		134,5
1ПВ12-2АтV-10	2,4	5,2	77,5			85,1							16,5	22,3	10,6	49,4		134,5
1ПВ12-3АтV-10	2,4	5,2	48,0	39,8		95,4		19,4	19,4				7,2	18,9	41,8	67,9		182,7
1ПВ12-4АтV-10	2,4	5,2	48,0	39,8		95,4		19,4	19,4				7,2	18,9	41,8	67,9		182,7
1ПВ12-5АтV-10	2,4	5,2	48,0		52,8	108,4	12,6		12,6					31,9	41,8	73,7		194,7
1ПВ12-6АтV-10	2,4	5,2	48,0		59,8	108,4								31,9	41,8	73,7		182,1

Продолжение ведомости

Марка плиты	Изделия закладные												Общий расход
	Арматура класса						Прокат марки						
	A-I		A-III				ВСт3кп2-1						
	ГОСТ 5781-82		ГОСТ 5781-82				ГОСТ 8510-86		ГОСТ 103-76				
	ф18	Итого	ф8	ф10	ф12	Итого	L125х80х8	Итого	6х100	Итого			
	6,8	6,8	0,8	1,2	7,2	9,2	8,0	8,0	2,4	2,4	26,4		199,4
	6,8	6,8	0,8	1,2	7,2	9,2	8,0	8,0	2,4	2,4	26,4		220,1
	6,8	6,8	0,8	1,2	7,2	9,2	8,0	8,0	2,4	2,4	26,4		261,3
	6,8	6,8	0,8	1,2	7,2	9,2	8,0	8,0	2,4	2,4	26,4		300,7
	6,8	6,8	0,8	1,2	7,2	9,2	8,0	8,0	2,4	2,4	26,4		220,1
	6,8	6,8	0,8	1,2	7,2	9,2	8,0	8,0	2,4	2,4	26,4		232,5
	6,8	6,8	0,8	1,2	7,2	9,2	8,0	8,0	2,4	2,4	26,4		268,3
	6,8	6,8	0,8	1,2	7,2	9,2	8,0	8,0	2,4	2,4	26,4		280,7
	6,8	6,8	0,8	1,2	7,2	9,2	8,0	8,0	2,4	2,4	26,4		313,3
	6,8	6,8	0,8	1,2	7,2	9,2	8,0	8,0	2,4	2,4	26,4		324,4

Ведомость расхода стали на плиту, кг

Марка плиты	Напрягаемая арматура класса										Изделия арматурные																Всего
	$A_т$-IVC ГОСТ 10884-81					A-IV ГОСТ 5781-82					Всего	Арматура класса A-III ГОСТ 5781-82						$A_т$-IVC ГОСТ10884-81			A-IV		Bp-I ГОСТ 6727-80				
	ф22	ф25	ф28		Итого	ф20	ф22			Итого		ф8	ф10	ф12	ф14	ф16	Итого	ф12	ф14	Итого	ф12	Итого	ф3	ф4	ф5	Итого	
1ПВ12-1$A_т$IVC-10	71,6				71,6						71,6	2,4	25,2	48,0			75,6						16,5	22,3	10,6	49,4	125,0
1ПВ12-2$A_т$IVC-10	71,6				71,6						71,6	2,4	5,2	77,5			85,1	12,6		12,6			16,5	15,3	21,0	52,8	150,5
1ПВ12-3$A_т$IVC-10		92,2			92,2						92,2	2,4	5,2	48,0	39,8		95,4	12,6		12,6			7,2	18,9	41,8	67,9	175,9
1ПВ12-4$A_т$IVC-10			115,9		115,9						115,9	2,4	5,2	48,0	39,8		95,4						7,2	18,9	41,8	67,9	163,3
1ПВ12-5$A_т$IVC-10			115,9		115,9						115,9	2,4	5,2	48,0		52,8	108,4		17,0	17,0				31,9	41,8	73,7	199,1
1ПВ12-1AIV-10							71,6			71,6	71,6	2,4	25,2	48,0			75,6						16,5	22,1	10,8	49,4	125,0
1ПВ12-2AIV-10							71,6			71,6	71,6	2,4	5,2	77,5			85,1				12,6	12,6	16,5	15,3	21,0	52,8	154,9
1ПВ12-3AIV-10						118,4				118,4	118,4	2,4	5,2	48,0	39,8		95,4						7,2	18,9	41,8	67,9	163,3
1ПВ12-4AIV-10							143,2			143,2	143,2	2,4	5,2	48,0		52,8	108,4							31,9	41,8	73,7	182,1

Продолжение ведомости

Изделия закладные												
Арматура класса							Прокат марки				Всего	Общий расход
A-I	A-III						Вст3кп2-1					
ГОСТ5781-82	ГОСТ 5781-82						ГОСТ8510-86		ГОСТ103-76			
ф18	Итого	ф8	ф10	ф12		Итого	L125×80×8	Итого	6×100	Итого		
6,8	6,8	0,8	1,2	7,2		9,2	8,0	8,0	2,4	2,4	26,4	223,0
6,8	6,8	0,8	1,2	7,2		9,2	8,0	8,0	2,4	2,4	26,4	248,5
6,8	6,8	0,8	1,2	7,2		9,2	8,0	8,0	2,4	2,4	26,4	294,5
6,8	6,8	0,8	1,2	7,2		9,2	8,0	8,0	2,4	2,4	26,4	305,6
6,8	6,8	0,8	1,2	7,2		9,2	8,0	8,0	2,4	2,4	26,4	341,4
6,8	6,8	0,8	1,2	7,2		9,2	8,0	8,0	2,4	2,4	26,4	223,0
6,8	6,8	0,8	1,2	7,2		9,2	8,0	8,0	2,4	2,4	26,4	248,5
6,8	6,8	0,8	1,2	7,2		9,2	8,0	8,0	2,4	2,4	26,4	308,1
6,8	6,8	0,8	1,2	7,2		9,2	8,0	8,0	2,4	2,4	26,4	351,7

Ведомость расхода стали на плиту, кг

Марка плиты	Напрягаемая арматура класса										Всего	Изделия арматурные																Всего
	А-IIIв											Арматура класса																
												А-III ГОСТ 5781-82						А-IIIв					Вр-I ГОСТ 5727-80				
	ф22	ф25	ф28	ф32	Итого							ф8	ф10	ф12	ф14	ф16	Итого	ф12	ф18	Итого			ф3	ф4	ф5	Итого	
1ПВ12-1АIIIв-10	71,6				71,6						71,6	2,4	25,2	48,0			75,6						16,5	22,3	10,6	49,4	125,5
1ПВ12-2АIIIв-10		92,2			92,2						92,2	2,4	5,2	77,5			85,1						16,5	22,3	10,6	49,4	134,5
1ПВ12-3АIIIв-10		92,2			92,2						92,2	2,4	5,2	77,5			85,1	12,6		12,6			16,5	15,3	21,0	52,8	150,5
1ПВ12-4АIIIв-10			115,9		115,9						115,9	2,4	5,2	77,5			85,1						7,2	29,2	26,2	62,6	147,7
1ПВ12-5АIIIв-10	143,2				143,2						143,2	2,4	5,2	48,0	39,8		95,4						7,2	18,9	41,8	67,9	163,3
1ПВ12-6АIIIв-10				151,4	151,4						151,4	2,4	5,2	48,0	39,8		95,4						7,2	18,9	41,8	67,9	163,3
1ПВ12-7АIIIв-10		184,4			184,4						184,4	2,4	5,2	48,0		52,8	108,4							31,9	41,8	73,7	182,1
1ПВ12-8АIIIв-10				151,4	151,4						151,4	2,4	5,2	48,0		52,8	108,4		28,2	28,2				31,9	41,8	73,7	210,3

Продолжение ведомости

Изделия закладные												
Арматура класса							Прокат марки				Всего	Общий расход
А-I	А-III						ВСт3кп2-1					
ГОСТ 5781-82	ГОСТ 5781-82						ГОСТ 8510-86		ГОСТ 103-76			
ф18	Итого	ф8	ф10	ф12		Итого	L125х80х8	Итого	-6х100	Итого		
6,8	6,8	0,8	1,2	7,2		9,2	8,0	8,0	2,4	2,4	26,4	223,0
6,8	6,8	0,8	1,2	7,2		9,2	8,0	8,0	2,4	2,4	26,4	253,1
6,8	6,8	0,8	1,2	7,2		9,2	8,0	8,0	2,4	2,4	26,4	269,1
6,8	6,8	0,8	1,2	7,2		9,2	8,0	8,0	2,4	2,4	26,4	290,1
6,8	6,8	0,8	1,2	7,2		9,2	8,0	8,0	2,4	2,4	26,4	332,9
6,8	6,8	0,8	1,2	7,2		9,2	8,0	8,0	2,4	2,4	26,4	341,1
6,8	6,8	0,8	1,2	7,2		9,2	8,0	8,0	2,4	2,4	26,4	392,9
6,8	6,8	0,8	1,2	7,2		9,2	8,0	8,0	2,4	2,4	26,4	388,1

Ведомость расхода стали на плиту, кг

Марка плиты	Напрягаемая арматура класса										Изделия арматурные															Всего
	Вр					К7					Арматура класса											Вр-I				
	ГОСТ 7348-81					ГОСТ 13840-68					А-III ГОСТ 5781-82											ГОСТ 6727-80				
	ф5				Итого	ф15				Итого	ф8	ф10	ф12	ф14	ф16	Итого						ф3	ф4	ф5	Итого	
1ПВ12-1Вр-10	37,0				37,0						37,0	2,4	25,2	48,0			75,6						16,5	22,3	10,6	49,4	125,0
1ПВ12-2Вр-10	44,4				44,4						44,4	2,4	5,2	77,5			85,1						16,5	23,3	10,6	49,4	134,5
1ПВ12-3Вр-10	51,7				51,7						51,7	2,4	5,2	48,0	39,8		95,4						7,2	18,9	41,8	67,9	163,3
1ПВ12-4Вр-10	59,1				59,1						59,1	2,4	5,2	48,0	39,8		95,4						7,2	18,9	41,8	67,9	163,3
1ПВ12-5Вр-10	66,5				66,5						66,5	2,4	5,2	48,0		52,8	108,4							31,9	41,8	73,7	182,1
1ПВ12-6Вр-10	73,9				73,9						73,9	2,4	5,2	48,0		52,8	108,4							31,9	41,8	73,7	182,1
1ПВ12-7Вр-10	77,6				77,6						77,6	2,4	5,2	48,0		52,8	108,4							31,9	41,8	73,7	182,1
1ПВ12-1К7-10						53,6				53,6	53,6	2,4	5,2	48,0	39,8		95,4						7,2	18,9	41,8	67,9	163,3
1ПВ12-2К7-10						80,4				80,4	80,4	2,4	5,2	48,0		52,8	108,4							31,9	41,8	73,7	182,1

Продолжение ведомости

Изделия закладные												Общий расход
Арматура класса							Прокат марки				Всего	
А-I	А-III						Вст3кп2-1					
ГОСТ 5781-82	ГОСТ 5781-82						ГОСТ 8509-86	ГОСТ 103-76				
ф18	Итого	ф8	ф10	ф12		Итого	L80×8	-8×140	-6×100	Итого		
5,2	5,2	0,8	1,2	7,2		9,2	6,4	7,2	2,4	16,0	30,4	192,4
5,2	5,2	0,8	1,2	7,2		9,2	6,4	7,2	2,4	16,0	30,4	209,3
5,2	5,2	0,8	1,2	7,2		9,2	6,4	7,2	2,4	16,0	30,4	245,4
5,2	5,2	0,8	1,2	7,2		9,2	6,4	7,2	2,4	16,0	30,4	252,8
5,2	5,2	0,8	1,2	7,2		9,2	6,4	7,2	2,4	16,0	30,4	279,0
5,2	5,2	0,8	1,2	7,2		9,2	6,4	7,2	2,4	16,0	30,4	286,4
5,2	5,2	0,8	1,2	7,2		9,2	6,4	7,2	2,4	16,0	30,4	290,1
5,2	5,2	0,8	1,2	7,2		9,2	6,4	7,2	2,4	16,0	30,4	247,3
5,2	5,2	0,8	1,2	7,2		9,2	6,4	7,2	2,4	16,0	30,4	292,9

Инв. № подл. | Подпись и дата | Взам. инв. №

Ведомость расхода стали на плиту, кг

Марка плиты	Напрягаемая арматура класса										Всего	Изделия арматурные																Всего
	A_T-V СК					A-IV						Арматура класса																
	ГОСТ 10884-81					ГОСТ 5781-82						A-III ГОСТ 5781-82											Вр-I ГОСТ 6727-80				
	ф20	ф22	ф25	ф28	Итого	ф18	ф20	ф22		Итого		ф8	ф10	ф12	ф14	ф16	Итого						ф3	ф4	ф5	Итого	
1ПВ12-1А$_T$V СК-10 Н	59,2				59,2						59,2	2,4	25,2	48,0			75,6							51,8	10,6	62,4	138,0
1ПВ12-2А$_T$V СК-10 Н		71,6			71,6						71,6	2,4	5,2	77,5			85,1							51,8	10,6	62,4	147,5
1ПВ12-3А$_T$V СК-10 Н			92,2		92,2						92,2	2,4	5,2	48,0	39,8		95,4							2,4	41,8	44,2	139,6
1ПВ12-4А$_T$V СК-10 Н				115,9	115,9						115,9	2,4	5,2	48,0		52,8	108,4							31,9	41,8	73,7	182,1
1ПВ12-1А IV-10 Н								71,6		71,6	71,6	2,4	5,2	48,0			55,6							51,8	10,6	62,4	138,0
1ПВ12-2А IV-10 Н						95,9				95,9	95,9	2,4	5,2	77,5			85,1							51,8	10,6	62,4	147,5
1ПВ12-3А IV-10 Н							113,4			113,4	113,4	2,4	5,2	48,0	39,8		95,4							31,9	41,8	73,7	169,1
1ПВ12-4А IV-10 Н								143,2		143,2	143,2	2,4	5,2	48,0		52,8	108,4							31,9	41,8	73,7	182,1

Продолжение ведомости

Изделия закладные												
Арматура класса							Прокат марки				Всего	Общий расход
A-I	A-III						Вст3кп2-1					
ГОСТ 5781-82	ГОСТ 5781-82						ГОСТ 8510-86		ГОСТ 103-76			
ф18	Итого	ф8	ф10	ф12		Итого	L125×80×8	Итого	-6×100	Итого		
6,8	6,8	0,8	1,2	7,2		9,2	8,0	8,0	2,4	2,4	26,4	223,6
6,8	6,8	0,8	1,2	7,2		9,2	8,0	8,0	2,4	2,4	26,4	245,5
6,8	6,8	0,8	1,2	7,2		9,2	8,0	8,0	2,4	2,4	26,4	258,2
6,8	6,8	0,8	1,2	7,2		9,2	8,0	8,0	2,4	2,4	26,4	324,4
6,8	6,8	0,8	1,2	7,2		9,2	8,0	8,0	2,4	2,4	26,4	236,0
6,8	6,8	0,8	1,2	7,2		9,2	8,0	8,0	2,4	2,4	26,4	269,8
6,8	6,8	0,8	1,2	7,2		9,2	8,0	8,0	2,4	2,4	26,4	308,9
6,8	6,8	0,8	1,2	7,2		9,2	8,0	8,0	2,4	2,4	26,4	351,7

Инв. № подл. | Подпись и дата | Взам. инв. №

Ведомость расхода стали на плиту, кг

Марка плиты	Напрягаемая арматура класса										Изделия арматурные															
	$A_т$-V					A-IIIв					Арматура класса															
	ГОСТ 10884-81									Всего	A-III											Вр-I				Всего
											ГОСТ 5781-82											ГОСТ 6727-80				
	ф20	ф22	ф25		Итого	ф22	ф25	ф28	ф32	Итого	ф8	ф10	ф12	ф14	ф16	Итого						ф3	ф4	ф5	Итого	
1ПВ12-1AIIIв-10 Н							92,2			92,2	92,2	2,4	5,2	77,5			85,1							51,8	10,6	62,4	147,5
1ПВ12-2AIIIв-10Н								115,9		115,9	115,9	2,4	5,2	48,0	39,8		95,4							31,9	41,8	73,7	169,1
1ПВ12-3AIIIв-10 Н						143,2				143,2	143,2	2,4	5,2	48,0	39,8		95,4							31,9	41,8	73,7	169,1
1ПВ12-4AIIIв-10 Н									151,4	151,4	151,4	2,4	5,2	48,0		52,8	108,4							31,9	41,8	73,7	182,1
1ПВ12-5AIIIв-10 Н							184,3			184,3	184,3	2,4	5,2	48,0		52,8	108,4							31,9	41,8	73,7	182,1
1ПВ12-1$A_т$V-10	59,2				59,2						59,2	2,4	5,2	77,5			85,1						15,5	22,3	10,6	49,4	134,5
1ПВ12-2$A_т$V-10		71,6			71,6						71,6	2,4	5,2	48,0	39,8		95,4						7,2	18,9	41,8	67,9	163,3
1ПВ12-3$A_т$V-10			92,2		92,2						92,2	2,4	5,2	48,0	39,8		95,4						7,2	18,9	41,8	67,9	163,3

Продолжение ведомости

Изделия закладные													
Арматура класса								Прокат марки				Всего	Общий расход
A-I			A-III					Вст3кп2-1					
ГОСТ 5781-82			ГОСТ 5781-82					ГОСТ 8510-86		ГОСТ 103-76			
ф16	ф18	Итого	ф8	ф10	ф12		Итого	L125х80х8	Итого	-6×100	Итого		
	6,8	6,8	0,8	1,2	7,2		9,2	8,0	8,0	2,4	2,4	26,4	266,1
	6,8	6,8	0,8	1,2	7,2		9,2	8,0	8,0	2,4	2,4	26,4	311,4
	6,8	6,8	0,8	1,2	7,2		9,2	8,0	8,0	2,4	2,4	26,4	338,7
	6,8	6,8	0,8	1,2	7,2		9,2	8,0	8,0	2,4	2,4	26,4	359,9
	6,8	6,8	0,8	1,2	7,2		9,2	8,0	8,0	2,4	2,4	26,4	392,8
5,6		5,6	0,8	1,2	7,2		9,2	8,0	8,0	2,4	2,4	26,4	218,9
5,6		5,6	0,8	1,2	7,2		9,2	8,0	8,0	2,4	2,4	26,4	260,1
5,6		5,6	0,8	1,2	7,2		9,2	8,0	8,0	2,4	2,4	26,4	280,7

Ведомость расхода стали на плиту, кг

Марка плиты	Напрягаемая арматура класса															Изделия арматурные										
	Ат-IVС					А-IV					А-IIIв					Арматура класса										
	ГОСТ 10884-81					ГОСТ 5781-82					ГОСТ 5781-82					Всего		А-III					Вр-I				Всего
																		ГОСТ 5781-82					ГОСТ 6727-80				
	ф22	ф25	ф28		Итого	ф18	ф20	ф22		Итого	ф22	ф25	ф28		Итого			ф8	ф10	ф12	ф14	Итого	ф3	ф4	ф5	Итого	
1ПВ12-1Ат-IVСл-10	71,6				71,6											71,6		2,4	5,2	77,5		85,1	16,5	22,3	10,6	49,4	134,5
1ПВ12-2Ат-IVСл-10		92,2			92,2											92,2		2,4	5,2	48,0	39,8	95,4	7,2	18,9	41,8	67,9	163,3
1ПВ12-3Ат-IVСл-10			115,9		115,9											115,9		2,4	5,2	48,0	39,8	95,4		31,9	41,8	73,7	169,1
1ПВ12-1А-IVл-10								71,6		71,6						71,6		2,4	5,2	77,5		85,1	16,5	22,3	10,6	49,4	134,5
1ПВ12-2А-IVл-10						96,0				96,0						96,0		2,4	5,2	48,0	39,8	95,4	7,2	28,5	41,8	77,5	172,9
1ПВ12-3А-IVл-10							118,4			118,4						118,4		2,4	5,2	48,0	39,8	95,4		31,9	41,8	73,7	169,1
1ПВ12-1А-IIIвл-10											71,6				71,6	71,6		2,4	25,2	48,0		75,6	16,5	22,3	10,6	49,4	125,0
1ПВ12-2А-IIIвл-10												92,2			92,2	92,2		2,4	5,2	77,5		85,1	16,5	22,3	10,6	49,4	134,5
1ПВ12-3А-IIIвл-10													116,0		116,0	116,0		2,4	5,2	48,0	39,8	95,4	7,2	18,9	41,8	67,9	163,3
1ПВ12-4А-IIIвл-10											143,2				143,2	143,2		2,4	5,2	48,0	39,8	95,4		31,9	41,8	73,7	169,1

Продолжение ведомости

Изделия закладные												Общий расход
Арматура класса							Прокат марки				Всего	
А-I	А-III						Вст3кп2-1					
ГОСТ 5781-82	ГОСТ 5781-82						ГОСТ 8510		ГОСТ 103-76			
ф16	Итого	ф8	ф10	ф12		Итого	L125х80х8	Итого	-6х100	Итого		
5,6	5,6	0,8	1,2	7,2		9,2	8,0	8,0	2,4	2,4	25,2	231,3
5,6	5,6	0,8	1,2	7,2		9,2	8,0	8,0	2,4	2,4	25,2	280,7
5,6	5,6	0,8	1,2	7,2		9,2	8,0	8,0	2,4	2,4	25,2	310,2
5,6	5,6	0,8	1,2	7,2		9,2	8,0	8,0	2,4	2,4	25,2	231,3
5,6	5,6	0,8	1,2	7,2		9,2	8,0	8,0	2,4	2,4	25,2	294,1
5,6	5,6	0,8	1,2	7,2		9,2	8,0	8,0	2,4	2,4	25,2	312,7
5,6	5,6	0,8	1,2	7,2		9,2	8,0	8,0	2,4	2,4	25,2	221,8
5,6	5,6	0,8	1,2	7,2		9,2	8,0	8,0	2,4	2,4	25,2	251,9
5,6	5,6	0,8	1,2	7,2		9,2	8,0	8,0	2,4	2,4	25,2	304,5
5,6	5,6	0,8	1,2	7,2		9,2	8,0	8,0	2,4	2,4	25,2	337,5

Ведомость расхода стали на плиту, кг

Марка плиты	Напрягаемая арматура класса										Изделия арматурные														
	Вр					К-7					Всего	Арматура класса										Вр-I				Всего
	ГОСТ 7348-81					ГОСТ 13840-68						А-III ГОСТ 5781-82										ГОСТ 6727-80				
	ф5				Итого	ф15				Итого		ф8	ф10	ф12	ф14	ф16	Итого						ф3	ф4	ф5	Итого	
1ПВ12-18рЛ-10	37,0				37,0						37,0	2,4	5,2	77,5			85,1						16,5	22,3	10,6	49,4	135,5
1ПВ12-28рЛ-10	44,4				44,4						44,4	2,4	5,2	77,5			85,1						16,5	22,3	10,6	49,4	135,5
1ПВ12-38рЛ-10	51,8				51,8						51,8	2,4	5,2	48,0	39,8		95,4						7,2	18,9	41,8	67,9	163,3
1ПВ12-48рЛ-10	59,2				59,2						59,2	2,4	5,2	48,0	39,8		95,4							31,9	41,8	73,7	169,1
1ПВ12-1К7Л-10						53,6				53,6	53,6	2,4	5,2	48,0	39,8		95,4							31,9	41,8	73,7	169,1

Продолжение ведомости

№ п/п	Изделия закладные												Общий расход
	Арматура класса						Прокат марки					Всего	
	А-I	А-III					ВСт3кп2-1						
	ГОСТ 5781-82	ГОСТ 5781-82					ГОСТ 8509-86	ГОСТ 103-76					
	ф16	Итого	ф8	ф10	ф12	Итого	L80×8	-6×100	6×140	Итого			
	4,4	4,4	0,8	1,2	7,2	9,2	6,4	2,4	7,2	16,0	29,6	201,1	
	4,4	4,4	0,8	1,2	7,2	9,2	6,4	2,4	7,2	16,0	29,6	208,5	
	4,4	4,4	0,8	1,2	7,2	9,2	6,4	2,4	7,2	16,0	29,6	244,7	
	4,4	4,4	0,8	1,2	7,2	9,2	6,4	2,4	7,2	16,0	29,6	257,9	
	4,4	4,4	0,8	1,2	7,2	9,2	6,4	2,4	7,2	16,0	29,6	252,3	

Инв. № подл. | Подпись и дата | Взам. инв. №

Ведомость расхода стали на плиту, кг

Марка плиты	Напрягаемая арматура класса										Всего	Изделия арматурные																Всего
	Ат-VI ГОСТ 10884-81					Ат-V ГОСТ 10884-81						Арматура класса А-III ГОСТ 5781-82						Ат-V ГОСТ 10884-81					Вр-I ГОСТ 6727-80					
	ф18	ф20	ф22	ф25	Итого	ф20	ф22	ф25	ф28	Итого		ф8	ф10	ф12	ф14	ф16	Итого	ф12	ф14	Итого			ф3	ф4	ф5	Итого	
1ПВ12-1Ат-VI-14	48,0				48,0						48,0	2,4	23,4	80,2			106,0						16,5	21,8	10,6	48,9	154,9
1ПВ12-2Ат-VI-14		59,2			59,2						59,2	2,4	5,2	107,0			114,6						16,5	21,8	10,6	48,9	163,5
1ПВ12-3Ат-VI-14			71,6		71,6						71,6	2,4	5,2	80,2	36,2		124,0						7,2	18,9	41,0	67,1	191,1
1ПВ12-4Ат-VI-14				92,2	92,2						92,2	2,4	5,2	80,2		48,0	135,8							31,9	41,0	72,9	208,7
1ПВ12-1Ат-V-14						59,2				59,2	59,2	2,4	5,2	107,0			114,6						16,5	21,8	10,6	48,9	163,5
1ПВ12-2Ат-V-14							71,6			71,6	71,6	2,4	5,2	107,0			114,6						16,5	21,8	10,6	48,9	163,5
1ПВ12-3Ат-V-14						59,2				59,2	59,2	2,4	5,2	80,2	36,2		124,0		19,4	19,4			7,2	18,9	41,0	67,1	191,1
1ПВ12-4Ат-V-14							71,6			71,6	71,6	2,4	5,2	80,2	36,2		124,0		19,4	19,4			7,2	18,9	41,0	67,1	210,5
1ПВ12-5Ат-V-14								92,2		92,2	92,2	2,4	5,2	80,2		48,0	135,8	12,6		12,6				31,9	41,0	72,9	221,3
1ПВ12-6Ат-V-14									115,9	115,9	115,9	2,4	5,2	80,2		48,0	135,8							31,9	41,0	72,9	208,7

Продолжение ведомости

Изделия закладные												Общий расход
Арматура класса							Прокат марки ВСт3кп2-1				Всего	
А-I		А-III					ГОСТ 8510-86		ГОСТ 103-76			
ГОСТ 5781-82		ГОСТ 5781-82										
ф18	Итого	ф8	ф10	ф12		Итого	L125×80×8	Итого	-6×100	Итого		
6,8	6,8	0,8	1,2	7,2		9,2	8,0	8,0	2,4	2,4	26,4	229,3
6,8	6,8	0,8	1,2	7,2		9,2	8,0	8,0	2,4	2,4	26,4	249,1
6,8	6,8	0,8	1,2	7,2		9,2	8,0	8,0	2,4	2,4	26,4	289,1
6,8	6,8	0,8	1,2	7,2		9,2	8,0	8,0	2,4	2,4	26,4	327,3
6,8	6,8	0,8	1,2	7,2		9,2	8,0	8,0	2,4	2,4	26,4	249,1
6,8	6,8	0,8	1,2	7,2		9,2	8,0	8,0	2,4	2,4	26,4	261,5
6,8	6,8	0,8	1,2	7,2		9,2	8,0	8,0	2,4	2,4	26,4	296,1
6,8	6,8	0,8	1,2	7,2		9,2	8,0	8,0	2,4	2,4	26,4	308,5
6,8	6,8	0,8	1,2	7,2		9,2	8,0	8,0	2,4	2,4	26,4	339,9
6,8	6,8	0,8	1,2	7,2		9,2	8,0	8,0	2,4	2,4	26,4	351,0

Ведомость расхода стали на плиту, кг

Марка плиты	Напрягаемая арматура класса										Изделия арматурные																Всего
	Ат-IVС					А-IV					Арматура класса																
	ГОСТ 10884-81					ГОСТ 5781-82					А-III						Ат-IVС			А-IV		Вр-I				
											ГОСТ 5781-82						ГОСТ 10884-81			ГОСТ 5781-82		ГОСТ 6727-80				
	ф22	ф25	ф28		Итого	ф20	ф22			Итого	ф8	ф10	ф12	ф14	ф16	Итого	ф12	ф14	Итого	ф14	Итого	ф3	ф4	ф5	Итого	
1ПВ12-1Ат-IVС-14	71,6				71,6						71,6	2,4	23,4	80,2			106,0						16,5	21,8	10,6	48,9	154,9
1ПВ12-2Ат-IVС-14	71,6				71,6						71,6	2,4	5,2	107,0			114,6	12,6		12,6			16,5	14,8	21,0	52,3	179,5
1ПВ12-3Ат-IVС-14		92,2			92,2						92,2	2,4	5,2	80,2	36,2		124,0	12,6		12,6			7,2	18,9	41,0	67,1	203,7
1ПВ12-4Ат-IVС-14			115,9		115,9						115,9	2,4	5,2	80,2	36,2		124,0						7,2	18,9	41,0	67,1	191,1
1ПВ12-5Ат-IVС-14			115,9		115,9						115,9	2,4	5,2	80,2		48,0	135,8		17,0	17,0				31,9	41,0	72,9	225,7
1ПВ12-1А-IV -14							71,6			71,6	71,6	2,4	23,4	80,2			106,0						16,5	21,6	10,8	48,9	154,9
1ПВ12-2А-IV -14							71,6			71,6	71,6	2,4	5,2	107,0			114,6				17,0	17,0	16,5	14,8	21,0	52,3	183,9
1ПВ12-3А-IV -14						118,4				118,4	118,4	2,4	5,2	80,2	36,2		124,0						7,2	18,9	41,0	67,1	191,1
1ПВ12-4А-IV -14							143,2			143,2	143,2	2,4	5,2	80,2		48,0	135,8							31,9	41,0	72,9	208,7

Продолжение ведомости

Изделия закладные												Общий расход
Арматура класса							Прокат марки				Всего	
А-I		А-III					Вст3кп2-1					
ГОСТ 5781-82		ГОСТ 5781-82					ГОСТ 8510-86		ГОСТ 103-76			
ф18	Итого	ф8	ф10	ф12	ф18	Итого	L125х х80х8	Итого	-6х100	Итого		
6,8	6,8	0,8	1,2	7,2		9,2	8,0	8,0	2,4	2,4	26,4	252,9
6,8	6,8	0,8	1,2	7,2		9,2	8,0	8,0	2,4	2,4	26,4	277,5
6,8	6,8	0,8	1,2	7,2		9,2	8,0	8,0	2,4	2,4	26,4	322,3
6,8	6,8	0,8	1,2	7,2		9,2	8,0	8,0	2,4	2,4	26,4	333,4
6,8	6,8	0,8	1,2	7,2		9,2	8,0	8,0	2,4	2,4	26,4	368,0
6,8	6,8	0,8	1,2	7,2		9,2	8,0	8,0	2,4	2,4	26,4	252,9
6,8	6,8	0,8	1,2	7,2		9,2	8,0	8,0	2,4	2,4	26,4	281,9
6,8	6,8	0,8	1,2	7,2		9,2	8,0	8,0	2,4	2,4	26,4	335,9
6,8	6,8	0,8	1,2	7,2		9,2	8,0	8,0	2,4	2,4	26,4	378,3

Ведомость расхода стали на плиту, кг

Марка плиты	Напрягаемая арматура класса											Изделия арматурные																	
	А-IIIв										Всего	Арматура класса																	Всего
												А-III						А-IIIв					Вр-I					
												ГОСТ 5781-82											ГОСТ 6727-80					
	ф22	ф25	ф28	ф32	Итого							ф8	ф10	ф12	ф14	ф16	Итого	ф12	ф18	Итого			ф3	ф4	ф5	Итого		
1ПВ12-1АIIIв-14	71,6				71,6						71,6	2,4	23,4	80,2			106,0						16,5	21,8	10,6	48,9		154,9
1ПВ12-2АIIIв-14		92,2			92,2						92,2	2,4	5,2	107,0			114,6						16,5	21,8	10,6	48,9		163,5
1ПВ12-3АIIIв-14		92,2			92,2						92,2	2,4	5,2	107,0			114,6	12,6		12,6			16,5	14,8	21,0	52,3		179,5
1ПВ12-4АIIIв-14			115,9		115,9						115,9	2,4	5,2	107,0			114,6						7,2	28,7	26,2	62,1		175,7
1ПВ12-5АIIIв-14	143,2				143,2						143,2	2,4	5,2	80,2	36,2		124,0						7,2	13,9	41,0	67,1		191,1
1ПВ12-6АIIIв-14				151,4	151,4						151,4	2,4	5,2	80,2	36,2		124,0						7,2	18,9	41,0	67,1		191,1
1ПВ12-7АIIIв-14		184,4			184,4						184,4	2,4	5,2	80,2		48,0	135,8							31,9	41,0	72,9		208,7
1ПВ12-8АIII-14				151,4	151,4						151,4	2,4	5,2	80,2		48,0	135,8		28,2	28,2				31,9	41,0	72,9		236,9

Продолжение ведомости

Изделия закладные												
Арматура класса							Прокат марки				Всего	Общий расход
А-I	А-III						ВСт3кп2-1					
ГОСТ 5781-82	ГОСТ 5781-82						ГОСТ 8510-86		ГОСТ 103-76			
ф18	Итого	ф8	ф10	ф12		Итого	L125х80х8	Итого	-6х100	Итого		
6,8	6,8	0,8	1,2	7,2		9,2	8,0	8,0	2,4	2,4	26,4	252,9
6,8	6,8	0,8	1,2	7,2		9,2	8,0	8,0	2,4	2,4	26,4	282,1
6,8	6,8	0,8	1,2	7,2		9,2	8,0	8,0	2,4	2,4	26,4	298,1
6,8	6,8	0,8	1,2	7,2		9,2	8,0	8,0	2,4	2,4	26,4	319,0
6,8	6,8	0,8	1,2	7,2		9,2	8,0	8,0	2,4	2,4	26,4	360,7
6,8	6,8	0,8	1,2	7,2		9,2	8,0	8,0	2,4	2,4	26,4	368,9
6,8	6,8	0,8	1,2	7,2		9,2	8,0	8,0	2,4	2,4	26,4	419,5
6,8	6,8	0,8	1,2	7,2		9,2	8,0	8,0	2,4	2,4	26,4	414,7

Ведомость расхода стали на плиту, кг

Марка плиты	Напрягаемая арматура класса											Изделия арматурные																Всего
	Вр					К-7						Арматура класса																
	ГОСТ 7348-81					ГОСТ 13840-68						А-III						ГОСТ 5781-82						Вр-I				
	ф5				Итого	ф15				Итого		ф8	ф10	ф12	ф14	ф16	Итого						ф3	ф4	ф5	Итого	
1ПГ12-1Вр-14	37,0				37,0						37,0	2,4	23,4	80,2			106,0						16,5	21,8	10,6	48,9	154,9
1ПГ12-2Вр-14	44,4				44,4						44,4	2,4	5,2	107,0			114,6						16,5	21,8	10,6	48,9	163,5
1ПГ12-3Вр-14	51,7				51,7						51,7	2,4	5,2	80,2	36,2		124,0						7,2	18,9	41,0	67,1	191,1
1ПГ12-4Вр-14	59,1				59,1						59,1	2,4	5,2	80,2	36,2		124,0						7,2	18,9	41,0	67,1	191,1
1ПГ12-5Вр-14	66,5				66,5						66,5	2,4	5,2	80,2		48,0	135,8							31,9	41,0	72,9	208,7
1ПГ12-6Вр-14	73,9				73,9						73,9	2,4	5,2	80,2		48,0	135,8							31,9	41,0	72,9	208,7
1ПГ12-7Вр-14	77,6				77,6						77,6	2,4	5,2	80,2		48,0	135,8							31,9	41,0	72,9	208,7
1ПГ12-1К7-14						53,6				53,6	53,6	2,4	5,2	80,2	36,2		124,0						7,2	18,9	41,0	67,1	191,1
1ПГ12-2К7-14						80,4				80,4	80,4	2,4	5,2	80,2		48,0	135,8							31,9	41,0	72,9	208,7

Продолжение ведомости

	Изделия закладные												Общий расход
	Арматура класса							Прокат марки				Всего	
	А-I	А-III						Вст3кп2-1					
	ГОСТ 5781-82	ГОСТ 5781-82						ГОСТ 8509-86	ГОСТ 103-76				
	ф18	Итого	ф8	ф10	ф12		Итого	L80×8	-8×140	6×100	Итого		
	5,2	5,2	0,8	1,2	7,2		9,2	6,4	7,2	2,4	16,0	30,4	222,3
	5,2	5,2	0,8	1,2	7,2		9,2	6,4	7,2	2,4	16,0	30,4	238,3
	5,2	5,2	0,8	1,2	7,2		9,2	6,4	7,2	2,4	16,0	30,4	273,2
	5,2	5,2	0,8	1,2	7,2		9,2	6,4	7,2	2,4	16,0	30,4	280,6
	5,2	5,2	0,8	1,2	7,2		9,2	6,4	7,2	2,4	16,0	30,4	305,6
	5,2	5,2	0,8	1,2	7,2		9,2	6,4	7,2	2,4	16,0	30,4	313,0
	5,2	5,2	0,8	1,2	7,2		9,2	6,4	7,2	2,4	16,0	30,4	316,7
	5,2	5,2	0,8	1,2	7,2		9,2	6,4	7,2	2,4	16,0	30,4	275,1
	5,2	5,2	0,8	1,2	7,2		9,2	6,4	7,2	2,4	16,0	30,4	319,5

Ведомость расхода стали на плиту, кг

Марка плиты	Напрягаемая арматура класса										Всего	Изделия арматурные																Всего
	A_T-V CK					A-IV						Арматура класса																
	ГОСТ 10884-81					ГОСТ 5781-82						A-III ГОСТ 5781-82													Bp-I ГОСТ 6727-80				
	ф20	ф22	ф25	ф28	Итого	ф18	ф20	ф22		Итого		ф8	ф10	ф12	ф14	ф16	Итого								ф4	ф5	Итого	
1ПВ12-1A_TV CK-14 Н	59,2				59,2						59,2	2,4	23,4	80,2			106,0								51,3	10,6	61,9	167,9
1ПВ12-2A_TV CK-14 Н		71,6			71,6						71,6	2,4	5,2	107,0			114,6								51,3	10,6	61,9	176,5
1ПВ12-3A_TV CK-14 Н			92,2		92,2						92,2	2,4	5,2	80,2	36,2		124,0								2,4	41,0	43,4	167,4
1ПВ12-4A_TV CK-14 Н				115,9	115,9						115,9	2,4	5,2	80,2		48,0	135,8								31,9	41,0	72,9	208,7
1ПВ12-1A IV-14 Н								71,6		71,6	71,6	2,4	23,4	80,2			106,0								51,3	10,6	61,9	167,9
1ПВ12-2A IV-14 Н						95,9				95,9	95,9	2,4	5,2	107,0			114,6								51,3	10,6	61,9	176,5
1ПВ12-3A IV-14 Н							113,4			113,4	113,4	2,4	5,2	80,2	36,2		124,0								31,9	41,0	72,9	196,9
1ПВ12-4A IV-14 Н								143,2		143,2	143,2	2,4	5,2	80,2		48,0	135,8								31,9	41,0	72,9	208,7

Продолжение ведомости

Изделия закладные												Общий расход
Арматура класса							Прокат марки				Всего	
A-I	A-III						Вст3кп2-1					
ГОСТ 5781-82	ГОСТ 5781-82						ГОСТ 8510-86		ГОСТ 103-76			
ф16	Итого	ф8	ф10	ф12		Итого	L125×80×8	Итого	-6×100	Итого		
6,8	6,8	0,8	1,2	7,2		9,2	8,0	8,0	2,4	2,4	26,4	253,5
6,8	6,8	0,8	1,2	7,2		9,2	8,0	8,0	2,4	2,4	26,4	274,5
6,8	6,8	0,8	1,2	7,2		9,2	8,0	8,0	2,4	2,4	26,4	286,0
6,8	6,8	0,8	1,2	7,2		9,2	8,0	8,0	2,4	2,4	26,4	351,0
6,8	6,8	0,8	1,2	7,2		9,2	8,0	8,0	2,4	2,4	26,4	265,9
6,8	6,8	0,8	1,2	7,2		9,2	8,0	8,0	2,4	2,4	26,4	298,8
6,8	6,8	0,8	1,2	7,2		9,2	8,0	8,0	2,4	2,4	26,4	341,7
6,8	6,8	0,8	1,2	7,2		9,2	8,0	8,0	2,4	2,4	26,4	378,3

Ведомость расхода стали на плиту, кг

Марка плиты	Напрягаемая арматура класса										Всего	Изделия арматурные																Всего
	$A_т$-V					A-IIIв						Арматура класса																
	ГОСТ 10884-81											A-III ГОСТ 5781-82											Вр-I ГОСТ 6727-80				
	ф20	ф22	ф25		Итого	ф22	ф25	ф28	ф32	Итого		ф8	ф10	ф12	ф14	ф16	Итого						ф3	ф4	ф5	Итого	
1ПВ12-1A-IIIв-14 Н							92,2			92,2	92,2	2,4	5,2	107,0			114,6							51,3	10,6	61,9	176,5
1ПВ12-2A-IIIв-14 Н								115,9		115,9	115,9	2,4	5,2	80,2	36,2		124,0							31,9	41,0	72,9	196,9
1ПВ12-3A-IIIв-14 Н						143,2				143,2	143,2	2,4	5,2	80,2	36,2		124,0							31,9	41,0	72,9	196,9
1ПВ12-4A-IIIв-14 Н									151,4	151,4	151,4	2,4	5,2	80,2		48,0	135,8							31,9	41,0	72,9	208,7
1ПВ12-5A-IIIв-14 Н							184,3			184,3	184,3	2,4	5,2	80,2		48,0	135,8							31,9	41,0	72,9	208,7
1ПВ12-1$A_т$-VЛ-14	59,2				59,2						59,2	2,4	5,2	107,0			114,6						16,5	21,8	10,6	48,9	163,5
1ПВ12-2$A_т$-VЛ-14		71,6			71,6						71,6	2,4	5,2	80,2	36,2		124,0						7,2	18,9	41,0	67,1	191,1
1ПВ12-3$A_т$-VЛ-14			92,2		92,2						92,2	2,4	5,2	80,2	36,2		124,0						7,2	18,9	41,0	67,1	191,1

Продолжение ведомости

Изделия закладные													
Арматура класса								Прокат марки				Всего	Общий расход
A-I ГОСТ 5781-82			A-III ГОСТ 5781-82					ВСт3кп2-1 ГОСТ 8510-86		ГОСТ 103-76			
ф16	ф18	Итого	ф8	ф10	ф12		Итого	L 125×80×8	Итого	-6×100	Итого		
	6,8	6,8	0,8	1,2	7,2		9,2	8,0	8,0	2,4	2,4	26,4	295,1
	6,8	6,8	0,8	1,2	7,2		9,2	8,0	8,0	2,4	2,4	26,4	339,2
	6,8	6,8	0,8	1,2	7,2		9,2	8,0	8,0	2,4	2,4	26,4	366,5
	6,8	6,8	0,8	1,2	7,2		9,2	8,0	8,0	2,4	2,4	26,4	386,5
	6,8	6,8	0,8	1,2	7,2		9,2	8,0	8,0	2,4	2,4	26,4	419,4
5,6		5,6	0,8	1,2	7,2		9,2	8,0	8,0	2,4	2,4	25,2	247,9
5,6		5,6	0,8	1,2	7,2		9,2	8,0	8,0	2,4	2,4	25,2	287,9
5,6		5,6	0,8	1,2	7,2		9,2	8,0	8,0	2,4	2,4	25,2	308,5

Инв. № подл. | Подпись и дата | Взам. инв. №

Ведомость расхода стали на плиту, кг

Марка плиты	Напрягаемая арматура класса															Изделия арматурные										Всего
	$A_т$-IVС					A-IV					A-IIIв					Всего	Арматура класса									
	ГОСТ 10884-81					ГОСТ 5781-82											A-III						Вр-I			
																	ГОСТ 5781-82						ГОСТ 6727-80			
	ф22	ф25	ф28	ф32	Итого	ф18	ф20	ф22		Итого	ф22	ф25	ф28		Итого		ф8	ф10	ф12	ф14		Итого	ф3	ф4	ф5	Итого	
1ПВ12-1$A_т$IVСл-14	71,6				71,6											71,6	2,4	5,2	107,0			114,6	16,5	21,8	10,6	48,9	163,5
1ПВ12-2$A_т$IVСл-14		92,2			92,2											92,2	2,4	5,2	80,2	36,2		124,0	7,2	18,9	41,0	67,1	191,1
1ПВ12-3AIVСл-14			115,9		115,9											115,9	2,4	5,2	80,2	36,2		124,0		31,9	41,0	72,9	196,9
1ПВ12-1AIVл-14								71,6		71,6						71,6	2,4	5,2	107,0			114,6	16,5	21,8	10,6	48,9	163,5
1ПВ12-2AIVл-14						96,0				96,0						96,0	2,4	5,2	80,2	36,2		124,0	7,2	18,9	41,0	67,1	191,1
1ПВ12-3AIVл-14							118,4			118,4						118,4	2,4	5,2	80,2	36,2		124,0		31,9	41,0	72,9	196,9
1ПВ12-1AIIIВл-14											71,6				71,6	71,6	2,4	23,4	80,2			106,0	16,5	21,8	10,6	48,9	154,9
1ПВ12-2AIIIВл-14												96,2			96,2	96,2	2,4	5,2	107,0			114,6	16,5	21,8	10,6	48,9	163,5
1ПВ12-3AIIIВл-14													116,0		116,0	116,0	2,4	5,2	80,2	36,2		124,0	7,2	18,9	41,0	67,1	191,1
1ПВ12-4AIIIВл-14											143,2				143,2	143,2	2,4	5,2	80,2	36,2		124,0		31,9	41,0	72,9	196,9

Продолжение ведомости

Изделия закладные												Общий расход
Арматура класса							Прокат марки				Всего	
A-I		A-III					Вст3кп2-1					
ГОСТ5781-82		ГОСТ 5781-82					ГОСТ 8510-86		ГОСТ 103-76			
ф16	Итого	ф8	ф10	ф12		Итого	L125×80×8	Итого	-6×100	Итого		
5,6	5,6	0,8	1,2	7,2		9,2	8,0	8,0	2,4	2,4	25,2	260,3
5,6	5,6	0,8	1,2	7,2		9,2	8,0	8,0	2,4	2,4	25,2	308,5
5,6	5,6	0,8	1,2	7,2		9,2	8,0	8,0	2,4	2,4	25,2	338,0
5,6	5,6	0,8	1,2	7,2		9,2	8,0	8,0	2,4	2,4	25,2	260,3
5,6	5,6	0,8	1,2	7,2		9,2	8,0	8,0	2,4	2,4	25,2	312,3
5,6	5,6	0,8	1,2	7,2		9,2	8,0	8,0	2,4	2,4	25,2	340,5
5,6	5,6	0,8	1,2	7,2		9,2	8,0	8,0	2,4	2,4	25,2	251,7
5,6	5,6	0,8	1,2	7,2		9,2	8,0	8,0	2,4	2,4	25,2	284,9
5,6	5,6	0,8	1,2	7,2		9,2	8,0	8,0	2,4	2,4	25,2	332,3
5,6	5,6	0,8	1,2	7,2		9,2	8,0	8,0	2,4	2,4	25,2	365,3

Инв. № подл. | Подпись и дата | Взам. инв. №

Ведомость расхода стали на плиту, кг

Марка плиты	Напрягаемая арматура класса										Изделия арматурные															
	Вр					К-7					Всего	Арматура класса															Всего
	ГОСТ 7348-81					ГОСТ 13840-68						А-III											Вр-I				
												ГОСТ 5781-82											ГОСТ 6727-80				
	ф5				Итого	ф15				Итого		ф8	ф10	ф12	ф14	ф16	Итого						ф3	ф4	ф5	Итого	
1ПВ12-1ВрЛ-14	37,0				37,0						37,0	2,4	5,2	107,0			114,6						16,5	21,8	10,6	48,9	163,5
1ПВ12-2ВрЛ-14	44,4				44,4						44,4	2,4	5,2	107,0			114,6						16,5	21,8	10,6	48,9	163,5
1ПВ12-3ВрЛ-14	51,8				51,8						51,8	2,4	5,2	80,2	36,2		124,0						7,2	18,9	41,0	67,1	191,1
1ПВ12-4ВрЛ-14	59,2				59,2						59,2	2,4	5,2	80,2	36,2		124,0							31,9	41,0	72,9	196,9
1ПВ12-1К7Л-14						53,6				53,6	53,6	2,4	5,2	80,2	36,2		124,0							31,9	41,0	72,9	196,9

Продолжение ведомости

Изделия закладные												Общий расход
Арматура класса							Прокат марки				Всего	
А-I		А-III					Вст3кп2-1					
ГОСТ5781-82		ГОСТ 5781-82					ГОСТ 8509-86	ГОСТ103-76				
ф16	Итого	ф8	ф10	ф12		Итого	L80x8	-6x100	-8x140	Итого		
4,4	4,4	0,8	1,2	7,2		9,2	6,4	2,4	7,2	16,0	29,6	230,1
4,4	4,4	0,8	1,2	7,2		9,2	6,4	2,4	7,2	16,0	29,6	237,5
4,4	4,4	0,8	1,2	7,2		9,2	6,4	2,4	7,2	16,0	29,6	272,5
4,4	4,4	0,8	1,2	7,2		9,2	6,4	2,4	7,2	16,0	29,6	285,7
4,4	4,4	0,8	1,2	7,2		9,2	6,4	2,4	7,2	16,0	29,6	280,1

24035-02 114

Таблица изменения расхода стали на плиту 1ПГ12 при замене каркасов поперечных ребер плит нижней рабочей арматуры из стали класса А-III на каркасы с рабочей арматурой из стали класса Ат-IVС.

Каркасы с арматурой класса А-III

Марка каркаса	Кол. на плиту	Изделия арматурные: Арматура класса А-III ГОСТ 5781-82 ф10	ф12	ф14	ф16	Итого	Арматура класса Вр-I ГОСТ 6727-80 ф4	ф5	Итого	Всего
Кр 11	6		16,2			16,2	3,0		3,0	19,2
Кр 12	6			21,6		21,6		4,8	4,8	26,4
Кр 13	6				28,8	28,8		4,8	4,8	33,6
Кр 15	1		2,7			2,7	0,4	0,4	0,8	3,5
Кр 16	1			3,6		3,6	0,4	0,4	0,8	4,4
Кр 17	1				4,8	4,8	0,4	0,4	0,8	5,6
Кр 19	2	3,2	5,4			8,6		0,8	0,8	9,4
Кр 20	2	3,2		7,2		10,4		0,8	0,8	11,2
Кр 21	2	3,2			9,6	12,8		0,8	0,8	13,6

Каркасы с арматурой класса Ат-IVС

Марка каркаса	Кол. на плиту	Изделия арматурные: Арматура класса Ат-IVС ГОСТ 10884-81 ф10	ф12	ф14	Итого	Арматура класса Вр-I ГОСТ 6727-80 ф4	ф5	Итого	Всего
Кр 11А	6	10,8			10,8	3,0		3,0	13,8
Кр 12А	6		16,2		16,2		4,8	4,8	21,0
Кр 13А	6			21,6	21,6		4,8	4,8	26,4
Кр 15А	1	1,8			1,8	0,4	0,4	0,8	2,6
Кр 16А	1		2,7		2,7	0,4	0,4	0,8	3,5
Кр 17А	1			3,6	3,6	0,4	0,4	0,8	4,4
Кр 19А	2	6,8					0,8	0,8	7,6
Кр 20А	2	3,2	5,4				0,8	0,8	9,4
Кр 21А	2	3,2		7,2			0,8	0,8	11,2

Разраб.	Стукалова	
Рассчит.	Стукалова	
Провер.	Хотутова	
Н. контр.	Хотутова	

1.465.1-15.1-РС2

Ведомость изменения расхода стали при замене каркасов

Стадия	Лист	Листов
Р		1

Киевский Промстройпроект

Инв.№ подл. | Подпись и дата | Взам.инв.№

Расположение нагрузки на плите при испытании.

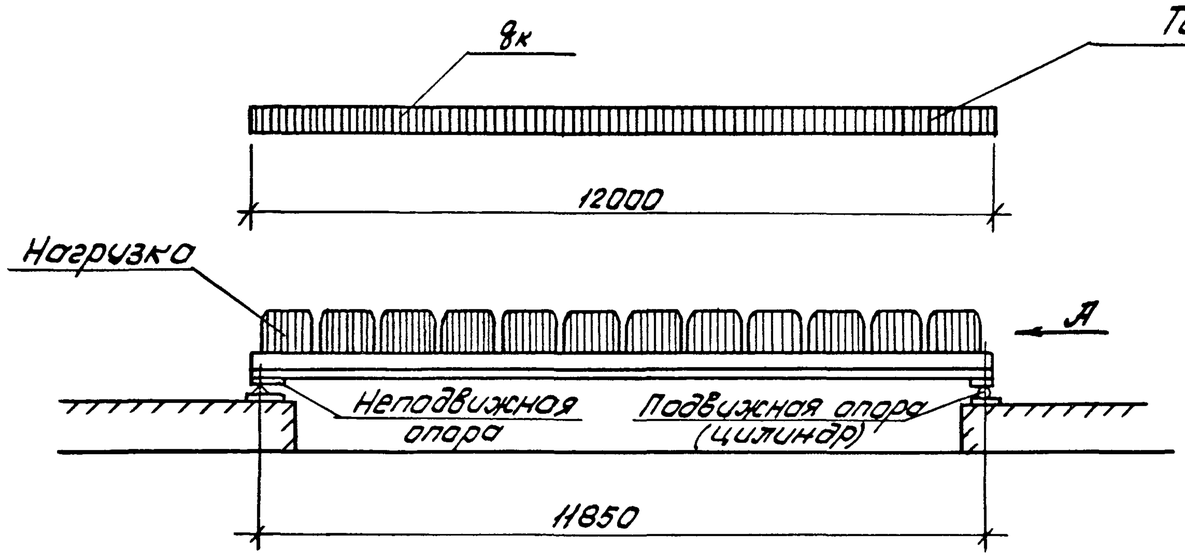

Вид по стрелке „А"

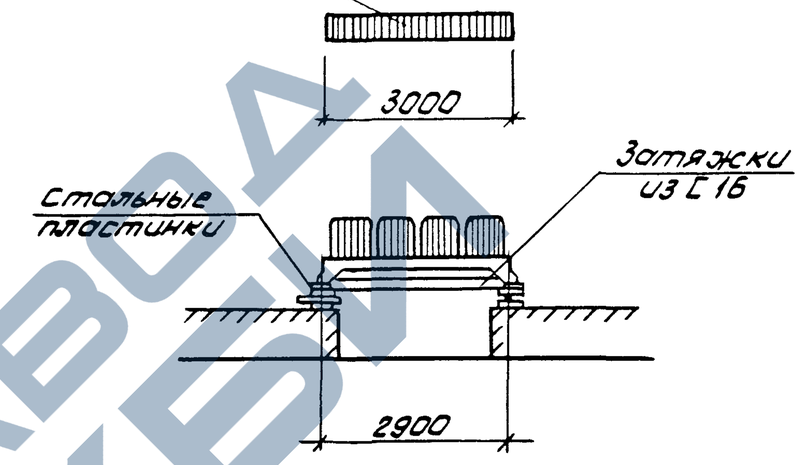

План расположения нагрузки при испытании.

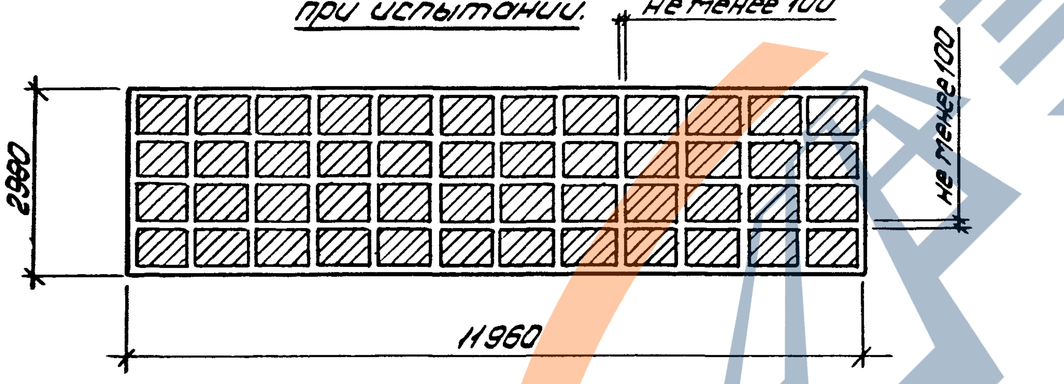

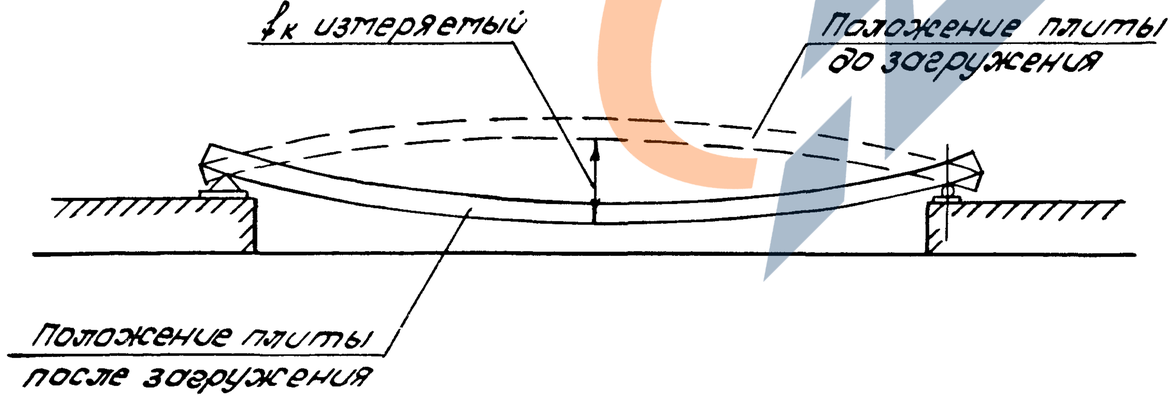

План расположения опор при испытании.

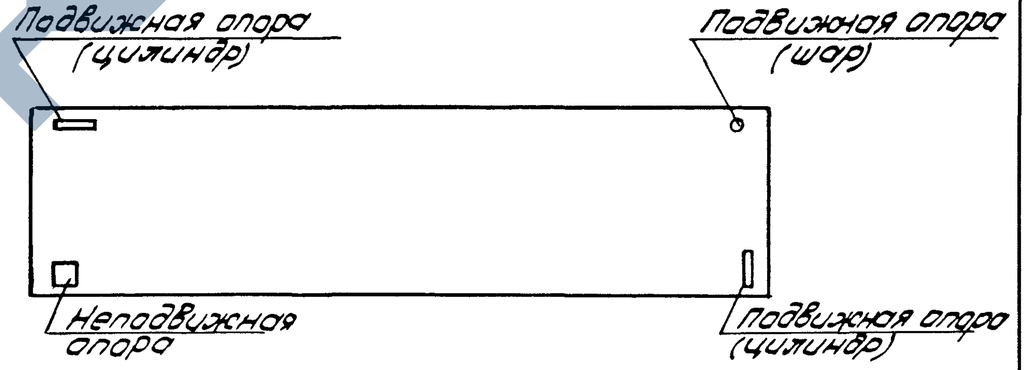

1. Опорные закладные детали должны быть приварены к затяжкам, предохраняющим продольные ребра от перемещения в поперечном направлении.
2. Площадь загружаемой поверхности должна составлять 3м × 12м.

Разраб.	Владимирская	
Рассчит	Хомутова	
Гровер	Хомутова	
Н. контр	Хомутова	

1.465.1-15.1- СМ1

Схема испытаний плит

Стадия	Лист	Листов
Р		1

Киевский Промстройпроект

Инв. № подл. | Подпись и дата | Взам. инв. №

Величины контрольных нагрузок и прогибов плит

Марка плиты	Контрольные равномерно распределенные нагрузки кПа (кгс/м²) для оценки трещиностойкости Pтр и жесткости Pж плит и контрольные прогибы fк см, при возрасте бетона к моменту испытания плит в сутках															Отношение fдл./fдоп.	Контрольные равномерно распределенные нагрузки кПа (кгс/м²) для оценки прочности плит Pк при			
	3-7				14				28				100							
	Pтр1	Pтр2	Pж	fк	Pтр1	Pтр2	Pж	fк	Pтр1	Pтр2	Pж	fк	Pтр1	Pтр2	Pж	fк		C=1,25	C=1,35	C=1,4	C=1,6
1ПГ12-1АтVI	0,9(90)	1,5(150)	0,7(70)	0,6	0,9(90)	1,4(140)	0,7(70)	0,6	0,9(90)	1,3(130)	0,6(60)	0,5	0,9(90)	1,2(120)	0,6(60)	0,4				3,2(320)	3,8(380)
1ПГ12-2АтVI	1,5(150)	2,4(240)	1,7(170)	1,5	1,4(140)	2,4(240)	1,6(160)	1,4	1,3(130)	2,3(230)	1,6(160)	1,3	1,3(130)	2,1(210)	1,4(140)	1,2				4,4(440)	5,3(530)
1ПГ12-3АтVI	2,0(200)	2,9(290)	2,2(220)	1,7	1,9(190)	2,8(280)	2,1(210)	1,7	1,9(190)	2,7(270)	2,0(200)	1,6	1,8(180)	2,5(250)	1,9(190)	1,4				5,7(570)	6,7(670)
1ПГ12-4АтVI	2,8(280)	4,3(430)	3,5(350)	3,0	2,7(270)	4,1(410)	3,3(330)	2,8	2,6(260)	3,9(390)	3,2(320)	2,7	2,5(250)	3,6(360)	2,9(290)	2,4	<0,85			7,7(770)	9,1(910)
1ПГ12-1АтV	0,9(90)	1,7(170)	1,0(100)	0,8	0,9(90)	1,6(160)	0,9(90)	0,8	0,9(90)	1,6(160)	0,8(80)	0,7	0,9(90)	1,4(140)	0,8(80)	0,6				3,6(360)	4,3(430)
1ПГ12-2АтV	1,3(130)	2,5(250)	1,8(180)	1,7	1,3(130)	2,4(240)	1,7(170)	1,6	1,2(120)	2,3(230)	1,6(160)	1,6	1,2(120)	2,0(200)	1,4(140)	1,4				4,7(470)	5,6(560)
1ПГ12-3АтV	0,7(70)	2,7(270)	2,0(200)	3,8	0,7(70)	2,6(260)	1,9(190)	3,7	0,6(60)	2,5(250)	1,8(180)	3,6	0,6(60)	2,4(240)	1,7(170)	3,2				5,4(540)	6,6(660)
1ПГ12-4АтV	1,2(120)	3,5(350)	2,8(280)	4,1	1,1(110)	3,4(340)	2,6(260)	4,0	1,1(110)	3,2(320)	2,5(250)	3,9	1,0(100)	3,0(300)	2,3(230)	3,5	>0,85			6,5(650)	7,9(790)
1ПГ12-5АтV	1,8(180)	4,4(440)	3,6(360)	4,1	1,7(170)	4,2(420)	3,5(350)	4,0	1,6(160)	4,1(410)	3,3(330)	3,8	1,6(160)	3,6(360)	3,0(300)	3,5				7,7(770)	9,3(930)
1ПГ12-6АтV	3,1(310)	4,8(480)	4,0(400)	3,3	3,0(300)	4,6(460)	3,8(380)	3,1	2,9(290)	4,4(440)	3,6(360)	2,9	2,7(270)	4,0(400)	3,3(330)	2,6				8,1(810)	9,9(990)
1ПГ12-1АтIVC	0,9(90)	1,5(150)	0,8(80)	0,7	0,9(90)	1,5(150)	0,7(70)	0,6	0,8(80)	1,4(140)	0,7(70)	0,6	0,7(70)	1,2(120)	0,6(60)	0,4			3,0(300)		4,0(400)
1ПГ12-2АтIVC	0,6(60)	2,0(200)	1,3(130)	2,6	0,5(50)	1,9(190)	1,2(120)	2,4	0,5(50)	1,8(180)	1,1(110)	2,3	0,5(50)	1,7(170)	1,0(100)	1,9	<0,85		4,2(420)		5,2(520)
1ПГ12-3АтIVC	1,2(120)	3,0(300)	2,3(230)	3,2	1,1(110)	2,9(290)	2,2(220)	3,0	1,1(110)	2,8(280)	2,0(200)	2,8	1,0(100)	2,5(250)	1,8(180)	2,4			5,6(560)		6,9(690)
1ПГ12-4АтIVC	2,0(200)	3,5(350)	2,7(270)	2,6	1,8(160)	3,3(330)	2,6(260)	2,4	1,7(170)	3,1(310)	2,4(240)	2,1	1,6(160)	2,8(280)	2,1(210)	1,8			6,0(600)		7,3(730)
1ПГ12-5АтIVC	1,7(170)	4,3(430)	3,5(350)	4,2	1,6(160)	4,1(410)	3,4(340)	4,0	1,5(150)	3,9(390)	3,2(320)	3,9	1,4(140)	3,5(350)	3,5(350)	3,3	>0,85		7,4(740)		9,0(900)
1ПГ12-1АIV	0,9(90)	1,5(150)	0,8(80)	0,7	0,8(80)	1,5(150)	0,7(70)	0,6	0,8(80)	1,4(140)	0,7(70)	0,6	0,7(70)	1,2(120)	0,6(60)	0,4			3,0(300)		4,0(400)
1ПГ12-2АIV	0,6(60)	2,0(200)	1,3(130)	2,6	0,5(50)	1,9(190)	1,2(120)	2,4	0,5(50)	1,8(180)	1,1(110)	2,3	0,5(50)	1,7(170)	1,0(100)	1,9			4,2(420)		5,2(520)
1ПГ12-3АIV	2,0(200)	3,5(350)	2,7(270)	2,7	1,8(180)	3,3(330)	2,5(250)	2,4	1,7(170)	3,1(310)	2,4(240)	2,2	1,6(160)	2,7(270)	2,1(210)	1,9			5,8(580)		7,2(720)
1ПГ12-4АIV	2,6(260)	4,5(450)	3,7(370)	3,4	2,5(250)	4,3(430)	3,5(350)	3,1	2,3(230)	4,0(400)	3,3(330)	2,9	2,1(210)	3,6(360)	2,9(290)	2,3	<0,85		7,2(720)		8,8(880)
1ПГ12-1АIIIB	0,7(70)	0,9(90)	0,3(30)	0,3	0,7(70)	0,8(80)	0,3(30)	0,2	0,6(60)	0,8(80)	0,25(25)	0,15	0,6(60)	0,7(70)	0,2(20)	0,1		2,1(210)			2,9(290)
1ПГ12-2АIIIB	1,2(120)	1,7(170)	1,0(100)	0,8	1,1(110)	1,6(160)	0,9(90)	0,7	1,1(110)	1,5(150)	0,8(80)	0,6	1,0(100)	1,4(140)	0,7(70)	0,5		3,1(310)			4,1(410)
1ПГ12-3АIIIB	1,0(100)	2,3(230)	1,5(150)	2,2	1,0(100)	2,1(210)	1,4(140)	1,6	0,9(90)	2,0(200)	1,3(130)	1,5	0,8(80)	1,7(170)	1,1(110)	1,3		4,1(410)			5,5(550)
1ПГ12-4АIIIB	1,8(180)	2,8(280)	2,0(200)	1,9	1,7(170)	2,6(260)	1,9(190)	1,7	1,6(160)	2,5(250)	1,7(170)	1,5	1,4(140)	2,1(210)	1,4(140)	1,2		4,2(420)			5,6(560)

Разраб.	Чернышова	
Рассчит	Хомутова	
Провер.	Хомутова	
Н. контр.	Хомутова	

1.465.1-15.1-СМ2

Величины контрольных нагрузок для плит типа „1ПГ"

Стадия	Лист	Листов
Р	1	3

Киевский Промстройпроект

Инв. № подл. | Подпись и дата | Взам. инв. №

Величины контрольных нагрузок и прогибов плит

Марка плиты	Контрольные равномерно распределенные нагрузки кПа (кгс/м²) для оценки трещиностойкости $P_{тр}$ и жесткости $P_ж$ плит и контрольные прогибы $f_к$ см, при возрасте бетона к моменту испытания плит в сутках																Отношение $\frac{f_{дл.}}{f_{доп.}}$	Контрольные равномерно распределенные нагрузки кПа (кгс/м²) для оценки прочности плит $P_к$ при С			
	3-7				14				28				100								
	$P_{тр1}$	$P_{тр2}$	$P_ж$	$f_к$	$P_{тр1}$	$P_{тр2}$	$P_ж$	$f_к$	$P_{тр1}$	$P_{тр2}$	$P_ж$	$f_к$	$P_{тр1}$	$P_{тр2}$	$P_ж$	$f_к$		С=1,25	С=1,35	С=1,4	С=1,6
1ПГ12-1К7Л	1,9(190)	3,2(320)	2,5(250)	3,9	1,9(190)	3,2(320)	2,5(250)	3,8	1,9(190)	3,1(310)	2,4(240)	3,6	1,8(180)	2,8(280)	2,2(220)	3,0	> 0,85			5,7(570)	6,7(67
1ПГ12-1ВрЛ	1,0(100)	1,9(190)	1,1(110)	1,9	1,0(100)	1,9(190)	1,1(110)	1,8	1,0(100)	1,8(180)	1,1(110)	1,8	1,0(100)	1,7(170)	1,0(100)	1,4	< 0,85			3,6(360)	4,3(430
1ПГ12-2ВрЛ	1,4(140)	2,4(240)	1,7(170)	2,6	1,4(140)	2,4(240)	1,7(170)	2,5	1,4(140)	2,4(240)	1,6(160)	2,4	1,4(140)	2,2(220)	1,5(150)	2,1				4,6(460)	5,5(550)
1ПГ12-3ВрЛ	1,8(180)	2,9(290)	2,1(210)	3,1	1,8(180)	2,9(290)	2,1(210)	3,0	1,8(180)	2,8(280)	2,1(210)	2,9	1,7(170)	2,6(260)	1,9(190)	2,6	> 0,85			5,5(550)	6,4(640)
1ПГ12-4ВрЛ	2,1(210)	3,5(350)	2,8(280)	4,2	2,1(210)	3,5(350)	2,8(280)	4,2	2,1(210)	3,4(340)	2,7(270)	4,1	2,1(210)	3,2(320)	2,5(250)	3,4				6,4(640)	7,5(750)
1ПГ12-1АтVСК Н	0,9(90)	1,3(130)			0,9(90)	1,2(120)			0,8(80)	1,1(110)			0,8(80)	1,0(100)						2,9(290)	3,5(350)
1ПГ12-2АтVСКН	1,3(130)	1,9(190)			1,2(120)	1,8(180)			1,2(120)	1,7(170)			1,1(110)	1,5(150)						3,7(370)	4,5(450)
1ПГ12-3АтVСКН	2,0(200)	3,1(310)			1,9(190)	2,9(290)			1,8(180)	2,8(280)			1,7(170)	2,4(240)						5,4(540)	6,4(640)
1ПГ12-4АтVСКН	2,4(240)	4,1(410)			2,3(230)	3,9(390)			2,1(210)	3,7(370)			2,0(200)	3,3(330)						7,0(700)	8,3(830)
1ПГ12-1АIVН	0,9(90)	1,0(100)			0,9(90)	0,9(90)			0,8(80)	0,9(90)			0,8(80)	0,8(80)					2,4(240)		3,0(300)
1ПГ12-2АIVН	1,4(140)	1,9(190)			1,3(130)	1,8(180)			1,2(120)	1,6(160)			1,1(110)	1,4(140)					3,4(340)		4,3(430)
1ПГ12-3АIVН	1,9(190)	2,8(280)			1,8(180)	2,6(260)			1,7(170)	2,5(250)			1,5(150)	2,0(200)			< 0,85		4,5(450)		5,6(560)
1ПГ12-4АIVН	2,6(260)	3,5(350)			2,4(240)	3,2(320)			2,3(230)	3,1(310)			2,1(210)	2,8(280)					5,7(570)		7,2(720)
1ПГ12-1АIIIВН	1,2(120)	1,8(180)			1,2(120)	1,7(170)			1,1(110)	1,5(150)			1,0(100)	1,4(140)				3,1(310)			4,2(420)
1ПГ12-2АIIIВН	1,8(180)	2,7(27			1,7(170)	2,5(250)			1,6(160)	2,4(240)			1,4(140)	2,0(200)				4,2(420)			5,6(560)
1ПГ12-3АIIIВН	2,3(230)	3,3(330)			2,1(210)	3,1(310)			2,0(200)	2,9(290)			1,8(180)	2,5(250)				5,1(510)			6,7(670)
1ПГ12-4АIIIВН	2,8(280)	4,2(420)			2,6(260)	3,9(390)			2,4(240)	3,7(370)			2,2(220)	3,0(300)				5,8(580)			7,7(770)
1ПГ12-5АIIIВН	3,2(320)	4,8(480)			3,0(300)	4,5(450)			2,8(280)	4,2(420)			2,5(250)	3,6(360)				7,0(700)			9,2(920)

Инв.№ подл. | Подпись и дата | Взам. инв.№

1.465.1-15.1- СМ2

Лист 2

Величины контрольных нагрузок и прогибов плит

Марка плиты	Контрольные равномерно распределенные нагрузки КПа (кгс/м²) для оценки трещиностойкости $P_{тр}$ и жесткости $P_ж$ плит и контрольные прогибы $f_к$ см, при возрасте бетона к моменту испытания плит в сутках																Отношение $f_{оп.}/f_{доп.}$	Контрольные равномерно распределенные нагрузки КПа (кгс/м²) для оценки прочности плит $P_к$ при			
	3-7				14				28				100					C=1,25	C=1,35	C=1,4	C=1,6
	$P_{тр1}$	$P_{тр2}$	$P_ж$	$f_к$	$P_{тр1}$	$P_{тр2}$	$P_ж$	$f_к$	$P_{тр1}$	$P_{тр2}$	$P_ж$	$f_к$	$P_{тр1}$	$P_{тр2}$	$P_ж$	$f_к$					
1ПГ12-5АIIIв	2,2(220)	3,3(330)	2,5(250)	2,2	2,1(210)	3,1(310)	2,3(230)	1,9	2,0(200)	2,9(290)	2,1(210)	1,8	1,8(180)	2,5(250)	1,8(180)	1,5		5,1(510)			6,7(670)
1ПГ12-6АIIIв	2,8(280)	4,2(420)	3,4(340)	2,8	2,6(260)	3,9(390)	3,1(310)	2,5	2,4(240)	3,7(370)	2,9(290)	2,3	2,2(220)	3,1(310)	2,5(250)	1,9	<0,85	5,8(580)			7,7(770)
1ПГ12-7АIIIв	3,2(320)	4,8(480)	4,0(400)	3,3	3,0(300)	4,5(450)	3,7(370)	3,0	2,8(280)	4,2(420)	3,4(340)	2,7	2,5(250)	3,6(360)	3,0(300)	2,3		7,0(700)			9,2(920)
1ПГ12-8АIIIв	2,4(240)	5,8(580)	4,9(490)	6,0	2,1(210)	5,4(540)	4,6(460)	5,4	1,9(190)	5,0(500)	4,2(420)	4,9	1,6(160)	4,0(400)	3,6(360)	3,8	>0,85	7,9(790)			10(1000)
1ПГ12-1К7	1,6(160)	2,7(270)	2,0(200)	2,0	1,6(160)	2,7(270)	2,0(200)	1,9	1,7(170)	2,7(270)	2,0(200)	1,9	1,7(170)	2,6(260)	1,8(180)	1,7	<0,85			5,4(540)	6,4(640)
1ПГ12-2К7	2,8(280)	4,3(430)	3,6(360)	3,6	2,8(280)	4,3(430)	3,6(360)	3,5	2,8(280)	4,2(420)	3,5(350)	3,4	2,7(270)	4,0(400)	3,3(330)	2,9	>0,85			8,4(840)	9,9(990)
1ПГ12-1Вр	0,7(70)	1,4(140)	0,7(70)	0,7	0,7(70)	1,4(140)	0,7(70)	0,6	0,7(70)	1,4(140)	0,7(70)	0,6	0,8(80)	1,3(130)	0,7(70)	0,6				3,3(330)	4,0(400)
1ПГ12-2Вр	1,1(110)	1,9(190)	1,2(120)	1,4	1,1(110)	1,9(190)	1,2(120)	1,4	1,1(110)	1,9(190)	1,2(120)	1,3	1,1(110)	1,7(170)	1,1(110)	1,0				4,3(430)	5,1(510)
1ПГ12-3Вр	1,5(150)	2,5(250)	1,8(180)	1,7	1,5(150)	2,5(250)	1,8(180)	1,7	1,5(150)	2,5(250)	1,8(180)	1,7	1,5(150)	2,2(220)	1,6(160)	1,5	<0,85			5,1(510)	6,1(610)
1ПГ12-4Вр	1,8(180)	3,0(300)	2,3(230)	2,5	1,8(180)	3,0(300)	2,3(230)	2,5	1,8(180)	3,0(300)	2,3(230)	2,4	1,8(180)	2,8(280)	2,1(210)	2,0				6,1(610)	7,2(720)
1ПГ12-5Вр	2,2(220)	3,6(360)	2,9(290)	3,0	2,2(220)	3,6(360)	2,8(280)	2,9	2,2(220)	3,5(350)	2,8(280)	2,8	2,1(210)	3,3(330)	2,6(260)	2,4				6,9(690)	8,1(810)
1ПГ12-6Вр	2,6(260)	3,9(390)	3,2(320)	3,0	2,6(260)	3,9(390)	3,2(320)	3,0	2,6(260)	3,8(380)	3,1(310)	2,9	2,5(250)	3,6(360)	2,9(290)	2,5				7,7(770)	9,1(910)
1ПГ12-7Вр	2,8(280)	4,3(430)	3,6(360)	3,7	2,8(280)	4,3(430)	3,6(360)	3,6	2,7(270)	4,2(420)	3,5(350)	3,5	2,6(260)	4,0(400)	3,3(330)	3,0	>0,85			8,4(840)	9,9(990)
1ПГ12-1АтIIIВ Л	1,2(120)	2,2(220)	1,5(150)	2,1	1,1(110)	2,1(210)	1,4(140)	2,0	1,1(110)	2,0(200)	1,3(130)	1,7	1,1(110)	1,8(180)	1,1(110)	1,5	<0,85			3,9(390)	4,7(470)
1ПГ12-2АтIIIВ Л	1,7(170)	3,1(310)	2,3(230)	3,3	1,6(160)	2,9(290)	2,2(220)	3,1	1,5(150)	2,8(280)	2,1(210)	2,7	1,4(140)	2,4(240)	1,8(180)	2,4				5,0(500)	5,9(590)
1ПГ12-3АтIIIВ Л	2,2(220)	4,1(410)	3,3(330)	4,8	2,1(210)	3,9(390)	3,1(310)	4,5	2,0(200)	3,7(370)	2,9(290)	4,2	1,8(180)	3,0(300)	2,5(250)	3,4	>0,85			6,5(650)	7,6(760)
1ПГ12-1АтIIIВс Л	1,2(120)	2,1(210)	1,3(130)	1,8	1,1(110)	2,0(200)	1,2(120)	1,6	1,0(100)	1,8(180)	1,1(110)	1,4	1,0(100)	1,6(160)	0,9(90)	1,2	<0,85		3,5(350)		4,3(430)
1ПГ12-2АтIIIВс Л	1,8(180)	3,1(310)	2,3(230)	3,1	1,6(160)	3,0(300)	2,1(210)	2,8	1,5(150)	2,8(280)	2,0(200)	2,6	1,4(140)	2,3(230)	1,7(170)	2,2			4,8(480)		5,9(590)
1ПГ12-3АтIIIВс Л	1,9(190)	3,9(390)	3,2(320)	4,6	1,8(180)	3,7(370)	2,9(290)	4,4	1,6(160)	3,4(340)	2,7(270)	4,2	1,5(150)	3,0(300)	2,3(230)	3,4	>0,85		6,1(610)		7,5(750)
1ПГ12-1АIIIВ Л	1,2(120)	2,1(210)	1,3(130)	1,8	1,1(110)	2,0(200)	1,2(120)	1,6	1,0(100)	1,8(180)	1,1(110)	1,4	1,0(100)	1,6(160)	0,9(90)	1,2	<0,85		3,5(350)		4,3(430)
1ПГ12-2АIIIВ Л	1,7(170)	3,0(300)	2,2(220)	3,1	1,6(160)	2,8(280)	2,0(200)	2,8	1,5(150)	2,6(260)	1,9(190)	2,6	1,3(130)	2,3(230)	1,6(160)	2,3			4,7(470)		5,8(580)
1ПГ12-3АIIIВ Л	2,2(220)	4,0(400)	3,2(320)	1,2	2,1(210)	3,8(380)	3,0(300)	4,1	2,0(200)	3,6(360)	2,8(280)	3,8	1,8(180)	3,0(300)	2,4(240)	3,1	>0,85		6,2(620)		7,5(750)
1ПГ12-1АIIIВ Л	1,0(100)	1,6(160)	0,8(80)	1,1	0,9(90)	1,5(150)	0,7(70)	0,9	0,9(90)	1,4(140)	0,7(70)	0,8	0,8(80)	1,2(120)	0,6(60)	0,6		2,6(260)			3,6(360)
1ПГ12-2АIIIВ Л	1,5(150)	2,3(230)	1,5(150)	1,9	1,4(140)	2,2(220)	1,4(140)	1,8	1,3(130)	2,0(200)	1,3(130)	1,6	1,1(110)	1,7(170)	1,0(100)	1,3	<0,85	3,4(340)			4,5(450)
1ПГ12-3АIIIВ Л	2,1(210)	3,4(340)	2,6(260)	3,2	2,0(200)	3,1(310)	2,3(230)	2,8	1,9(190)	2,9(290)	2,2(220)	2,6	1,7(170)	2,4(240)	1,8(180)	2,1		4,6(460)			6,1(610)
1ПГ12-4АIIIВ Л	2,6(260)	3,8(380)	3,0(300)	3,6	2,4(240	3,6(360)	2,8(280)	3,4	2,3(230)	3,3(330)	2,6(260)	3,0	2,1(210)	2,9(290)	2,2(220)	2,5		5,4(540)			7,0(700)

Инв. № подл. | Подп. и дата | Взам. инв. №

1.465.1-15.1-СМ2

Лист 3