ТИПОВЫЕ КОНСТРУКЦИИ, ИЗДЕЛИЯ И УЗЛЫ ЗДАНИЙ И СООРУЖЕНИЙ

СЕРИЯ 1.411.1-3

СВАЙНЫЕ ФУНДАМЕНТЫ СО СБОРНЫМИ ПОДКОЛОННИКАМИ ПОД ЖЕЛЕЗОБЕТОННЫЕ КОЛОННЫ ПРЯМОУГОЛЬНОГО СЕЧЕНИЯ ОДНОЭТАЖНЫХ ПРОИЗВОДСТВЕННЫХ ЗДАНИЙ

выпуск 1

АРМАТУРНЫЕ ИЗДЕЛИЯ МОНОЛИТНОЙ ЧАСТИ РОСТВЕРКОВ

рабочие чертежи

24036 - 02
ЦЕНА

https://zavodjbi.com/

ТИПОВЫЕ КОНСТРУКЦИИ, ИЗДЕЛИЯ И УЗЛЫ ЗДАНИЙ И СООРУЖЕНИЙ

СЕРИЯ 1.411.1-3

СВАЙНЫЕ ФУНДАМЕНТЫ СО СБОРНЫМИ ПОДКОЛОННИКАМИ ПОД ЖЕЛЕЗОБЕТОННЫЕ КОЛОННЫ ПРЯМОУГОЛЬНОГО СЕЧЕНИЯ ОДНОЭТАЖНЫХ ПРОИЗВОДСТВЕННЫХ ЗДАНИЙ

выпуск 1

АРМАТУРНЫЕ ИЗДЕЛИЯ МОНОЛИТНОЙ ЧАСТИ РОСТВЕРКОВ

рабочие чертежи

Утверждены
Главпроектом Госстроя СССР,
техническое задание от 17.05.88 г.
Введены в действие с 01.03.90
ЦНИИпромзданий, приказ
от 25.08.89 №96

РАЗРАБОТАНЫ
ЦНИИПРОМЗДАНИЙ ГОССТРОЯ СССР

Зам. директора В.В.Гранев
Нач. отдела СНКОЗ А.Я.Розенблюм
Гл. инж. проекта В.А.Бажанова

ПРИ УЧАСТИИ
НИИЖБ ГОССТРОЯ СССР

Зам. директора Т.И.Мамедов
Рук. сектора Н.Н.Коровин

Обозначение	Наименование	Стр.
1.411.1-3.1-ТТ	Технические требования	3
1.411.1-3.1-1	Сетка 2С... 145×145; 4С... 145×145	4
1.411.1-3.1-2	Сетка 2С... 145×175	4
1.411.1-3.1-3	Сетка 2С... 145×265	5
1.411.1-3.1-4	Сетка 2С... 145×235	5
1.411.1-3.1-5	Сетка 2С... 145×265	6
1.411.1-3.1-6	Сетка 2С... 145×295	7
1.411.1-3.1-7	Сетка 2С... 165×175	7
1.411.1-3.1-8	Сетка 2С... 165×205	8
1.411.1-3.1-9	Сетка 2С... 165×265	8
1.411.1-3.1-10	Сетка 2С... 165×295	9
1.411.1-3.1-11	Сетка 2С... 165×325	10
1.411.1-3.1-12	Сетка 2С... 205×145	10
1.411.1-3.1-13	Сетка 2С... 205×175	11
1.411.1-3.1-14	Сетка 2С... 205×205	11
1.411.1-3.1-15	Сетка 2С... 205×235	12
1.411.1-3.1-16	Сетка 2С... 205×265	13
1.411.1-3.1-17	Сетка 2С... 205×295	13
1.411.1-3.1-18	Сетка 2С... 205×325	14
1.411.1-3.1-19	Сетка 2С... 225×205	14
1.411.1-3.1-20	Сетка 2С... 225×235	15
1.411.1-3.1-21	Сетка 2С... 225×265	15
1.411.1-3.1-22	Сетка 2С... 225×295	16
1.411.1-3.1-23	Сетка 2С... 225×325	16
1.411.1-3.1-24	Сетка 2С... 225×355	17
1.411.1-3.1-25	Сетка 2С... 225×385	18
1.411.1-3.1-26	Сетка 2С... 265×235	19
1.411.1-3.1-27	Сетка 2С... 265×265	19
1.411.1-3.1-28	Сетка 2С... 265×295	20
1.411.1-3.1-29	Сетка 2С... 265×325	20
1.411.1-3.1-30	Сетка 2С... 265×385	21
1.411.1-3.1-31	Сетка 2С... 285×295	21
1.411.1-3.1-32	Сетка 2С... 285×325	22
1.411.1-3.1-33	Сетка СК1-1, СК2-1	23
1.411.1-3.1-34	Сетка СК3-1, СК4-1, СК5-1	23
1.411.1-3.1-35	Сетка СТ1-1, СТ1-2	24
1.411.1-3.1-36	Сетка СТ1-3, СТ1-4	24
1.411.1-3.1-37	Сетка СТ2-1, СТ2-2, СТ2-3	25
1.411.1-3.1-38	Сетка СТ2-4, СТ2-5	25
1.411.1-3.1-39	Сетка СТ3-1, СТ3-2, СТ3-3	26
1.411.1-3.1-40	Сетка СТ3-4, СТ3-5, СТ3-6	26

Инв.№ подл. | Подпись и дата | Взам. инв.№

Гл. инж. пр. Бажанова
Исполн. Николаева

1.411.1-3.1

Содержание

Стадия	Лист	Листов
Р	1	2

ЦНИИПРОМЗДАНИЙ

Формат А4

Инв.№ подл. | Подпись и дата | Взам. инв.№

1.411.1-3.1

Лист 2

24036-02 3

Формат А4

1. Выпуск 1 серии 1.411.1-3 содержит рабочие чертежи и спецификации арматуры сварных сеток армирования подошвы ростверков, сеток косвенного армирования дна стакана подколонников и сеток поперечного армирования плитной части ростверков, предназначенных для применения в ростверках свайных фундаментов со сборными подколонниками, разработанных в вып. 0 настоящей серии.

2. Сетки обозначаются марками.

Структура марки сеток армирования подошвы ростверков определена гост 23279-85

Марки сеток косвенного армирования дна стакана подколонников и сеток поперечного армирования плитной части ростверков состоят из двух буквенно-цифровых групп, разделенных дефисом.

В первой части марки указывается тип изделия /ск - сетка косвенного армирования, с - сетка поперечного армирования/ и цифровой индекс, соответствующий типоразмеру подколонника /только для сеток ск/; во второй части марки указывается порядковый номер изделия.

3. Все сетки разработаны с рабочей арматурой в двух направлениях.

4. Продольные и поперечные стержни сварных сеток запроектированы из горячекатаной арматурной стали класса А-III по гост 5781-82*. Допускается применение термоупрочненной стали класса Ат-IIIС по гост 10884-81.

5. Соединение стержней сеток в местах их пересечения производится контактной точечной сваркой (соединение К1-КТ) в соответствии с гост 14098-85, „Соединения сварные арматуры и закладных изделий железобетонных конструкций. Типы, конструкция и размеры".

6. Арматурные сетки должны быть приняты поштучно техническим контролем предприятия - изготовителя в соответствии с требованиями гост 10922-75.

Каждое готовое изделие должно иметь бирку с указанием его марки.

				1.411.1-3.1-ТТ			
Гл.инж.пр.	Бажанова			Технические требования	Стадия	Лист	Листов
Разраб.	Бажанова				Р	1	2
Испалн.	Николаева				ЦНИИПРОМЗДАНИЙ		
Н.контр.	Святова						

Инв.№ подл. | Подпись и дата | Взам.инв.№

Формат А4

Инв.№ подл. | Подпись и дата | Взам.инв.№

1.411.1-3.1-ТТ | Лист 2

Формат А4

https://zavodjbi.com/

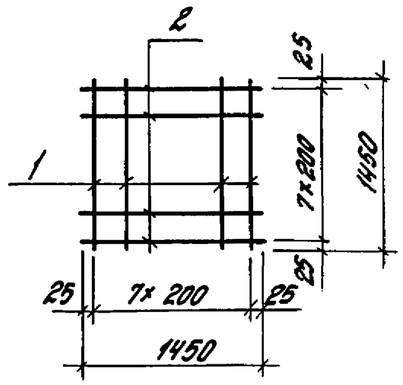

Марка сетки	Поз.	Наименование	Кол.	Масса ед., кг	Масса сетки, кг
4С $\frac{10A\overline{III}-200}{10A\overline{III}-200}$ 145×145	1	Ф10А$\overline{III}$, ℓ=1450	8	0,89	14,2
	2	Ф10А$\overline{III}$, ℓ=1450	8	0,89	
2С $\frac{12A\overline{III}}{12A\overline{III}}$ 145×145	1	Ф12А$\overline{III}$, ℓ=1450	8	1,29	20,6
	2	Ф12А$\overline{III}$, ℓ=1450	8	1,29	
2С $\frac{14A\overline{III}}{14A\overline{III}}$ 145×145	1	Ф14А$\overline{III}$, ℓ=1450	8	1,75	28,0
	2	Ф14А$\overline{III}$, ℓ=1450	8	1,75	

Арматура: класса А-$\overline{III}$ по ГОСТ 5781-82*

Гл.инж.пр.	Баженова		1.411.1-3.1-1
Разраб.	Святова		
Исполн.	Николаева		Сетка 2С... 145×145, 4С... 145×145
Провер.	Старостина		
Н.контр.	Святова		

Стадия	Лист	Листов
Р		1

ЦНИИПРОМЗДАНИЙ

Инв.№ подл. | Подпись и дата | Взам.инв.№

Формат А4

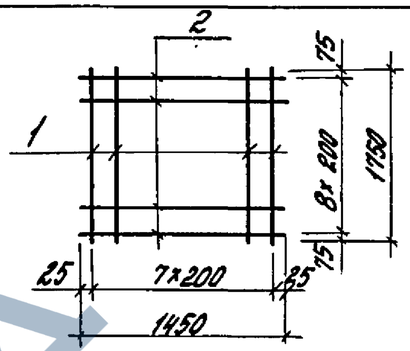

Марка сетки	Поз.	Наименование	Кол.	Масса ед., кг	Масса сетки, кг
2С $\frac{12A\overline{III}}{10A\overline{III}}$ 145×175 $\frac{75}{25}$	1	Ф12А$\overline{III}$, ℓ=1750	8	1,55	20,4
	2	Ф10А$\overline{III}$, ℓ=1450	9	0,89	
2С $\frac{14A\overline{III}}{10A\overline{III}}$ 145×175 $\frac{75}{25}$	1	Ф14А$\overline{III}$, ℓ=1750	8	2,12	25,0
	2	Ф10А$\overline{III}$, ℓ=1450	9	0,89	
2С $\frac{16A\overline{III}}{10A\overline{III}}$ 145×175 $\frac{75}{25}$	1	Ф16А$\overline{III}$, ℓ=1750	8	2,76	30,1
	2	Ф10А$\overline{III}$, ℓ=1450	9	0,89	
2С $\frac{12A\overline{III}}{12A\overline{III}}$ 145×175 $\frac{75}{25}$	1	Ф12А$\overline{III}$, ℓ=1750	8	1,55	24,0
	2	Ф12А$\overline{III}$, ℓ=1450	9	1,29	
2С $\frac{14A\overline{III}}{12A\overline{III}}$ 145×175 $\frac{75}{25}$	1	Ф14А$\overline{III}$, ℓ=1750	8	2,12	28,6
	2	Ф12А$\overline{III}$, ℓ=1450	9	1,29	
2С $\frac{16A\overline{III}}{12A\overline{III}}$ 145×175 $\frac{75}{25}$	1	Ф16А$\overline{III}$, ℓ=1750	8	2,76	33,1
	2	Ф12А$\overline{III}$, ℓ=1450	9	1,29	

Арматура: класса А-$\overline{III}$ по ГОСТ 5781-82*

Гл.инж.пр.	Баженова		1.411.1-3.1-2
Разраб.	Святова		
Исполн.	Николаева		Сетка 2С... 145×175
Провер.	Старостина		
Н.контр.	Святова		

Стадия	Лист	Листов
Р		1

ЦНИИПРОМЗДАНИЙ

Инв.№ подл. | Подпись и дата | Взам.инв.№

24036-02 5

Формат А4

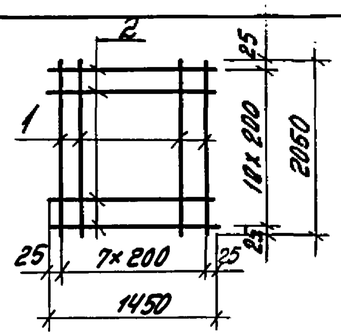

Марка сетки	Поз.	Наименование	Кол.	Масса ед., кг.	Масса сетки, кг
2С 14АIII/10АIII 145×205	1	Ф14АIII, ℓ=2050	8	24,8	29,6
	2	Ф10АIII, ℓ=1450	11	0,89	
2С 16АIII/10АIII 145×205	1	Ф16АIII, ℓ=2050	8	3,24	35,7
	2	Ф10АIII, ℓ=1450	11	0,89	
2С 18АIII/10АIII 145×205	1	Ф18АIII, ℓ=2050	8	4,1	42,6
	2	Ф10АIII, ℓ=1450	11	0,89	
2С 12АIII/12АIII 145×205	1	Ф12АIII, ℓ=2050	8	1,82	28,8
	2	Ф12АIII, ℓ=1450	11	1,29	
2С 14АIII/12АIII 145×205	1	Ф14АIII, ℓ=2050	8	2,48	34,0
	2	Ф12АIII, ℓ=1450	11	1,29	
2С 16АIII/12АIII 145×205	1	Ф16АIII, ℓ=2050	8	3,24	40,1
	2	Ф12АIII, ℓ=1450	11	1,29	
2С 18АIII/12АIII 145×205	1	Ф18АIII, ℓ=2050	8	4,1	47,0
	2	Ф12АIII, ℓ=1450	11	1,29	

Арматура: класса А-III по ГОСТ5781-82*

Инв.№подл. | Подпись и дата | Взам.инв.№

Гл.инж.пр.	Бажанова		1.411.1-3.1-3
Разраб.	Святова		
Исполн.	Николаева		Сетка 2С... 145×205
Провер.	Старостина		Стадия Р; Лист; Листов 1
Н.контр.	Святова		ЦНИИПРОМЗДАНИЙ

Формат А4

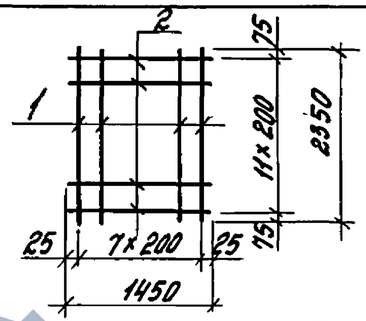

Марка сетки	Поз.	Наименование	Кол.	Масса ед., кг	Масса сетки, кг
2С 12АIII/10АIII 145×235 75/25	1	Ф12АIII, ℓ=2350	8	2,09	27,4
	2	Ф10АIII, ℓ=1450	12	0,89	
2С 14АIII/10АIII 145×235 75/25	1	Ф14АIII, ℓ=2350	8	2,84	33,4
	2	Ф10АIII, ℓ=1450	12	0,89	
2С 16АIII/10АIII 145×235 75/25	1	Ф16АIII, ℓ=2350	8	3,71	40,4
	2	Ф10АIII, ℓ=1450	12	0,89	
2С 18АIII/10АIII 145×235 75/25	1	18АIII, ℓ=2350	8	4,69	48,2
	2	10АIII, ℓ=1450	12	0,89	
2С 20АIII/10АIII 145×235 75/25	1	20АIII, ℓ=2350	8	5,8	57,1
	2	10АIII, ℓ=1450	12	0,89	
2С 14АIII/12АIII 145×235 75/25	1	14АIII, ℓ=2350	8	2,84	38,2
	2	12АIII, ℓ=1450	12	1,29	
2С 16АIII/12АIII 145×235 75/25	1	16АIII, ℓ=2350	8	3,71	45,2
	2	12АIII, ℓ=1450	12	1,29	
2С 18АIII/12АIII 145×235 75/25	1	18АIII, ℓ=2350	8	4,69	53,0
	2	12АIII, ℓ=1450	12	1,29	
2С 20АIII/12АIII 145×235 75/25	1	20АIII, ℓ=2350	8	5,8	61,9
	2	12АIII, ℓ=1450	12	1,29	

Арматура: класса А-III по ГОСТ5781-82*

Инв.№подл. | Подпись и дата | Взам.инв.№

Гл.инж.пр.	Бажанова		1.411.1-3.1-4
Разраб.	Святова		
Исполн.	Николаева		Сетка 2С... 145×235
Провер.	Старостина		Стадия Р; Лист; Листов 1
Н.контр.	Святова		ЦНИИПРОМЗДАНИЙ

24036-02 6

Формат А4

https://zavodpi.com/

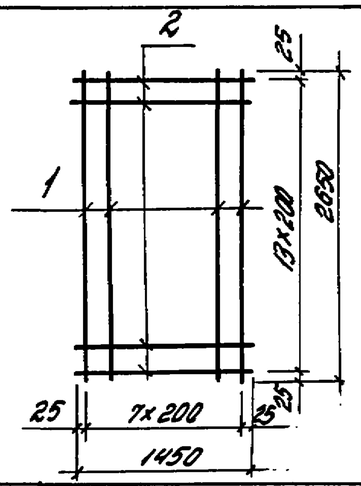

Марка сетки	Поз.	Наименование	Кол.	Масса ед., кг	Масса сетки, кг
2С 16АIII/10АIII 145×265	1	Ф16АIII, ℓ = 2650	8	4,18	45,9
	2	Ф10АIII, ℓ = 1450	14	0,89	
2С 18АIII/10АIII 145×265	1	Ф18АIII, ℓ = 2650	8	5,29	54,9
	2	Ф10АIII, ℓ = 1450	14	0,89	
2С 20АIII/10АIII 145×265	1	Ф20АIII, ℓ = 2650	8	6,53	64,7
	2	Ф10АIII, ℓ = 1450	14	0,89	
2С 22АIII/10АIII 145×265	1	Ф22АIII, ℓ = 2650	8	7,91	75,7
	2	Ф10АIII, ℓ = 1450	14	0,89	
2С 25АIII/10АIII 145×265	1	Ф25АIII, ℓ = 2650	8	10,18	93,9
	2	Ф10АIII, ℓ = 1450	14	0,89	
2С 14АIII/12АIII 145×265	1	Ф14АIII, ℓ = 2650	8	3,20	43,7
	2	Ф12АIII, ℓ = 1450	14	1,29	
2С 16АIII/12АIII 145×265	1	Ф16АIII, ℓ = 2650	8	4,18	51,5
	2	Ф12АIII, ℓ = 1450	14	1,29	
2С 20АIII/12АIII 145×265	1	Ф20АIII, ℓ = 2650	8	6,53	70,3
	2	Ф12АIII, ℓ = 1450	14	1,29	

Инв.№подл. | Подпись и дата | Взам.инв.№

Гл.инж.пр.	Бажанова		
Разраб.	Святова		
Исполн.	Николаева		
Провер.	Старостина		
Н.контр.	Святова		

1.411.1-3.1-5

Сетка 20... 145×265

Стадия	Лист	Листов
Р	1	2

ЦНИИПРОМЗДАНИЙ

Формат А4

Марка сетки	Поз.	Наименование	Кол.	Масса ед., кг	Масса сетки, кг
2С 16АIII/14АIII 145×265	1	Ф16АIII, ℓ = 2650	8	4,18	57,9
	2	Ф14АIII, ℓ = 1450	14	1,75	
2С 18АIII/14АIII 145×265	1	Ф18АIII, ℓ = 2650	8	5,29	66,8
	2	Ф14АIII, ℓ = 1450	14	1,75	
2С 20АIII/14АIII 145×265	1	Ф20АIII, ℓ = 2650	8	6,53	76,7
	2	Ф14АIII, ℓ = 1450	14	1,75	
2С 18АIII/16АIII 145×265	1	Ф18АIII, ℓ = 2650	8	5,29	74,4
	2	Ф16АIII, ℓ = 1450	14	2,29	
2С 20АIII/16АIII 145×265	1	Ф20АIII, ℓ = 2650	8	6,53	84,3
	2	Ф16АIII, ℓ = 1450	14	2,29	
2С 22АIII/16АIII 145×265	1	Ф22АIII, ℓ = 2650	8	7,91	95,3
	2	Ф16АIII, ℓ = 1450	14	2,29	

Арматура: класса А-III по ГОСТ 5781-82*.

Инв.№подл. | Подпись и дата | Взам.инв.№

1.411.1-3.1-5 Лист 2

Формат А4

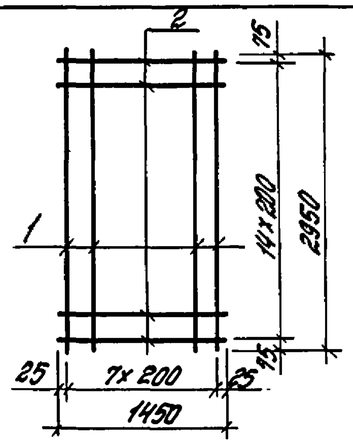

Марка сетки	Поз.	Наименование	Кол.	Масса ед., кг	Масса сетки, кг
2С $\frac{20A\overline{III}}{10A\overline{III}}$ 145×295 $\frac{75}{25}$	1	Ф20А-III, ℓ=2950	8	7,27	71,5
	2	Ф10А-III, ℓ=1450	15	0,89	
2С $\frac{22A\overline{III}}{10A\overline{III}}$ 145×295 $\frac{75}{25}$	1	Ф22А-III, ℓ=2950	8	8,80	83,8
	2	Ф10А-III, ℓ=1450	15	0,89	
2С $\frac{25A\overline{III}}{10A\overline{III}}$ 145×295 $\frac{75}{25}$	1	Ф25А-III, ℓ=2950	8	11,36	104,2
	2	Ф10А-III, ℓ=1450	15	0,89	
2С $\frac{20A\overline{III}}{12A\overline{III}}$ 145×295 $\frac{75}{25}$	1	Ф20А-III, ℓ=2950	8	7,27	77,5
	2	Ф12А-III, ℓ=1450	15	1,29	
2С $\frac{22A\overline{III}}{12A\overline{III}}$ 145×295 $\frac{75}{25}$	1	Ф22А-III, ℓ=2950	8	8,80	89,8
	2	Ф12А-III, ℓ=1450	15	1,29	
2С $\frac{22A\overline{III}}{14A\overline{III}}$ 145×295 $\frac{75}{25}$	1	Ф22А-III, ℓ=2950	8	8,80	86,7
	2	Ф14А-III, ℓ=1450	15	1,75	

Арматура: класса А-III по ГОСТ 5781-82*

Инв.№ подл. | Подпись и дата | Взам. инв.№

Гл.инж.пр.	Бажанова		1.411.1-3.1-6	
Разраб.	Святова		Сетка 2С... 145×295	Стадия: Р; Лист: ; Листов: 1
Исполн.	Николаева			ЦНИИПРОМЗДАНИЙ
Провер.	Старостина			
Н.контр.	Святова			

Формат А4

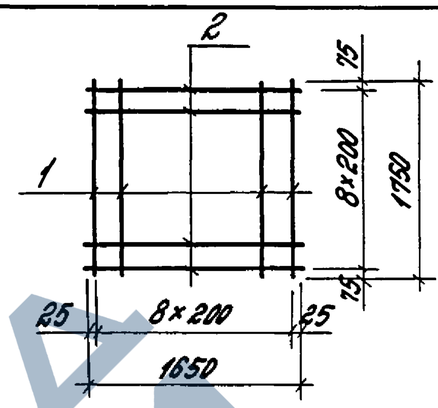

Марка сетки	Поз.	Наименование	Кол.	Масса ед., кг	Масса сетки, кг
4С $\frac{10A\overline{III}-200}{10A\overline{III}-200}$ 165×175 $\frac{75}{25}$	1	Ф10А-III, ℓ=1750	9	1,08	18,9
	2	Ф10А-III, ℓ=1650	9	1,02	
2С $\frac{12A\overline{III}}{12A\overline{III}}$ 165×175 $\frac{75}{25}$	1	Ф12А-III, ℓ=1750	9	1,55	27,1
	2	Ф12А-III, ℓ=1650	9	1,46	
2С $\frac{14A\overline{III}}{14A\overline{III}}$ 165×175 $\frac{75}{25}$	1	Ф14А-III, ℓ=1750	9	2,12	37,1
	2	Ф14А-III, ℓ=1650	9	2,0	
2С $\frac{16A\overline{III}}{16A\overline{III}}$ 165×175 $\frac{75}{25}$	1	Ф16А-III, ℓ=1750	9	2,76	48,3
	2	Ф16А-III, ℓ=1650	9	2,61	

Арматура: класса А-III по ГОСТ 5781-82*

Инв.№ подл. | Подпись и дата | Взам. инв.№

Гл.инж.пр.	Бажанова		1.411.1-3.1-7	
Разраб.	Святова		Сетка 2С... 165×175	Стадия: Р; Лист: ; Листов: 1
Исполн.	Николаева			ЦНИИПРОМЗДАНИЙ
Провер.	Старостина			
Н.контр.	Святова			

Формат А4

https://zavodpi.com/

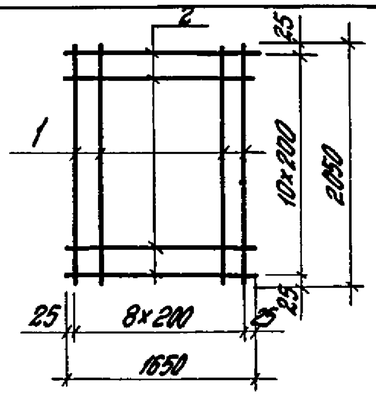

Марка сетки	Поз.	Наименование	Кол.	Масса ед., кг	Масса сетки, кг
2С 14АIII/12АIII 165×205	1	Ф14АIII, ℓ=2050	9	2,48	38,4
	2	Ф12АIII, ℓ=1650	11	1,46	
2С 14АIII/14АIII 165×205	1	Ф14АIII, ℓ=2050	9	2,48	44,3
	2	Ф14АIII, ℓ=1650	11	2,0	
2С 16АIII/14АIII 165×205	1	Ф16АIII, ℓ=2050	9	3,23	51,1
	2	Ф14АIII, ℓ=1650	11	2,0	
2С 18АIII/14АIII 165×205	1	Ф18АIII, ℓ=2050	9	4,1	58,9
	2	Ф14АIII, ℓ=1650	11	2,0	

Арматура: класса А-III по ГОСТ 5781-82*

Инв.№подл. | Подпись и дата | Взам.инв.№

Гл.инж.пр	Баженова		
Разраб.	Святова		
Исполн.	Николаева		
Провер.	Старостина		
Н.контр.	Святова		

1.411.1-3.1-8

Сетка 2С... 165×205

Стадия	Лист	Листов
Р		1

ЦНИИПРОМЗДАНИЙ

Формат А4

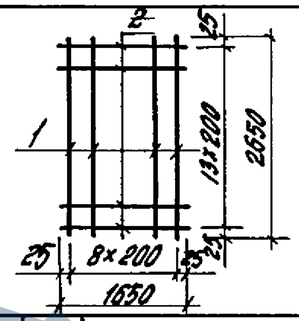

Марка сетки	Поз.	Наименование	Кол.	Масса ед., кг	Масса сетки, кг
2С 14АIII/10АIII 165×265	1	Ф14АIII, ℓ=2650	9	3,2	43,1
	2	Ф10АIII, ℓ=1650	14	1,02	
2С 14АIII/12АIII 165×265	1	Ф14АIII, ℓ=2650	9	3,2	49,2
	2	Ф12АIII, ℓ=1650	14	1,46	
2С 16АIII/12АIII 165×265	1	Ф16АIII, ℓ=2650	9	4,18	58,1
	2	Ф12АIII, ℓ=1650	14	1,46	
2С 20АIII/12АIII 165×265	1	Ф20АIII, ℓ=2650	9	6,53	79,2
	2	Ф12АIII, ℓ=1650	14	1,46	
2С 22АIII/12АIII 165×265	1	Ф22АIII, ℓ=2650	9	7,91	91,6
	2	Ф12АIII, ℓ=1650	14	1,46	
2С 16АIII/14АIII 165×265	1	Ф16АIII, ℓ=2650	9	4,18	65,6
	2	Ф14АIII, ℓ=1650	14	2,0	
2С 18АIII/14АIII 165×265	1	Ф18АIII, ℓ=2650	9	5,29	75,6
	2	Ф14АIII, ℓ=1650	14	2,0	
2С 20АIII/14АIII 165×265	1	Ф20АIII, ℓ=2650	9	6,53	86,8
	2	Ф14АIII, ℓ=1650	14	2,0	
2С 18АIII/16АIII 165×265	1	Ф18АIII, ℓ=2650	9	5,29	84,2
	2	Ф16АIII, ℓ=1650	14	2,61	

Арматура: класса А-III по ГОСТ 5781-82*

Инв.№подл. | Подпись и дата | Взам.инв.№

Гл.инж.пр	Баженова		
Разраб.	Святова		
Исполн.	Николаева		
Провер.	Старостина		
Н.контр.	Святова		

1.411.1-3.1-9

Сетка 2С... 165×265

Стадия	Лист	Листов
Р		1

ЦНИИПРОМЗДАНИЙ

24036-02 9

Формат А4

https://zavodjbi.com/

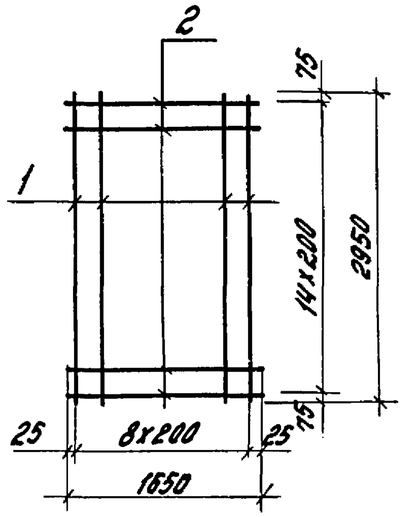

Марка сетки	Поз.	Наименование	Кол.	Масса ед., кг	Масса сетки, кг
2С 14АIII/10АIII 165х295 75/25	1	ф14АIII, ℓ=2950	9	35.6	47.3
	2	ф10АIII, ℓ=1650	15	1.02	
2С 16АIII/10АIII 165х295 75/25	1	ф16АIII, ℓ=2950	9	4.66	57.2
	2	ф10АIII, ℓ=1650	15	1.02	
2С 18АIII/10АIII 165х295 75/25	1	ф18АIII, ℓ=2950	9	5.89	68.3
	2	ф10АIII, ℓ=1650	15	1.02	
2С 20АIII/10АIII 165х295 75/25	1	ф20АIII, ℓ=2950	9	7.27	80.7
	2	ф10АIII, ℓ=1650	15	1.02	
2С 16АIII/12АIII 165х295 75/25	1	ф16АIII, ℓ=2950	9	4.66	63.8
	2	ф12АIII, ℓ=1650	15	1.46	

Инв.№ подл. | Подпись и дата | Взам. инв.№

Гл.инж.пр.	Бажанова		
Разраб.	Святова		
Исполн.	Николаева		
Провер.	Старостина		
Н.контр.	Святова		

1.411.1-3.1-10

Сетки 2С... 165х295

Стадия	Лист	Листов
Р	1	2

ЦНИИПромзданий

Формат А4

Марка сетки	Поз.	Наименование	Кол.	Масса ед., кг	Масса сетки, кг
2С 18АIII/12АIII 165х295 75/25	1	ф18АIII, ℓ=2950	9	5.89	74.9
	2	ф12АIII, ℓ=1650	15	1.46	
2С 20АIII/12АIII 165х295 75/25	1	ф20АIII, ℓ=2950	9	7.27	87.3
	2	ф12АIII, ℓ=1650	15	1.46	
2С 22АIII/12АIII 165х295 75/25	1	ф22АIII, ℓ=2950	9	8.80	101.1
	2	ф12АIII, ℓ=1650	15	1.46	
2С 18АIII/14АIII 165х295 75/25	1	ф18АIII, ℓ=2950	9	5.89	83.0
	2	ф14АIII, ℓ=1650	15	2.0	
2С 20АIII/14АIII 165х295 75/25	1	ф20АIII, ℓ=2950	9	7.27	95.4
	2	ф14АIII, ℓ=1650	15	2.0	
2С 22АIII/14АIII 165х295 75/25	1	ф22АIII, ℓ=2950	9	8.80	109.2
	2	ф14АIII, ℓ=1650	15	2.0	

Арматура: класса А-III по ГОСТ5781-82*

Инв.№ подл. | Подпись и дата | Взам. инв.№

1.411.1-3.1-10

Лист 2

24036-02 10

Формат А4

https://zavodgi.com/

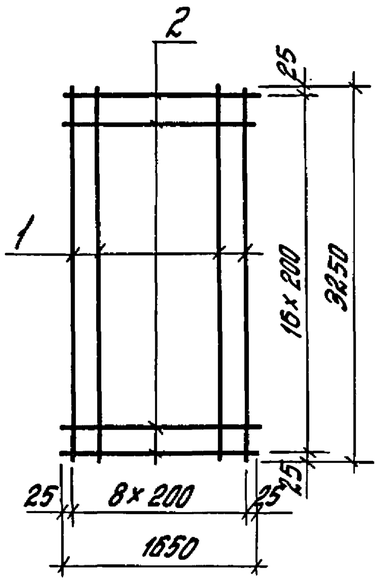

Марка сетки	Поз.	Наименование	Кол.	Масса ед., кг	Масса сетки, кг
2С 18АIII / 10АIII 165×325	1	ф18АIII, ℓ=3250	9	6,5	75,8
	2	ф10АIII, ℓ=1650	17	1,02	
2С 20АIII / 12АIII 165×325	1	ф20АIII, ℓ=3250	9	8,03	97,1
	2	ф12АIII, ℓ=1650	17	1,46	
2С 22АIII / 12АIII 165×325	1	ф22АIII, ℓ=3250	9	9,68	112,0
	2	ф12АIII, ℓ=1650	17	1,46	
2С 25АIII / 14АIII 165×325	1	ф25АIII, ℓ=3250	9	12,51	146,6
	2	ф14АIII, ℓ=1650	17	2,0	

Арматура: класса А-III по ГОСТ5781-82*

Инв.№подл. | Подпись и дата | Взам. инв.№

Гл.инж.пр.	Бажанова		
Разраб.	Святова		
Исполн.	Николаева		
Провер.	Старостина		
Н.контр.	Святова		

1.411.1-3.1-11

Сетка 2С... 165×325

Стадия	Лист	Листов
Р		1

ЦНИИПРОМЗДАНИЙ

Формат А4

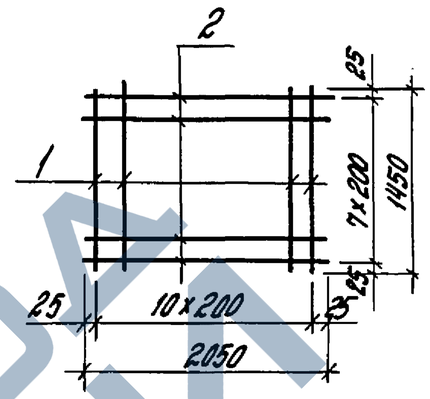

Марка сетки	Поз.	Наименование	Кол.	Масса ед., кг	Масса сетки, кг
2С 12АIII / 10АIII 205×145	1	ф12АIII, ℓ=1450	11	1,29	24,3
	2	ф10АIII, ℓ=2050	8	1,26	
2С 12АIII / 12АIII 205×145	1	ф12АIII, ℓ=1450	11	1,29	28,8
	2	ф12АIII, ℓ=2050	8	1,82	
2С 14АIII / 12АIII 205×145	1	ф14АIII, ℓ=1450	11	1,75	33,9
	2	ф12АIII, ℓ=2050	8	1,82	

Арматура: класса А-III по ГОСТ5781-82*

Инв.№подл. | Подпись и дата | Взам. инв.№

Гл.инж.пр.	Бажанова		
Разраб.	Святова		
Исполн.	Николаева		
Провер.	Старостина		
Н.контр.	Святова		

1.411.1-3.7-12

Сетка 2С... 205×145

Стадия	Лист	Листов
Р		1

ЦНИИПРОМЗДАНИЙ

24036-02 11 Формат А4

https://zavodjbi.com/

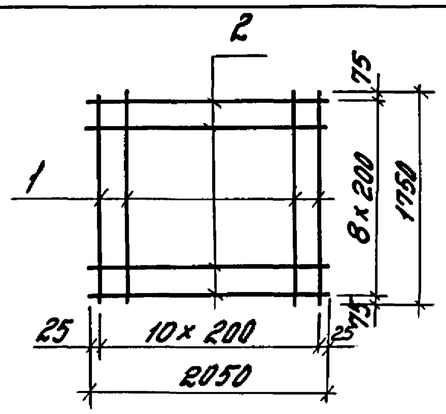

Марка сетки	Поз.	Наименование	Кол.	Масса ед., кг	Масса сетки, кг
2С 12АIII/10АIII 205×175 75/25	1	Ф12АIII, ℓ=1750	11	1.55	18.4
	2	Ф10АIII, ℓ=2050	9	1.26	
2С 14АIII/10АIII 205×175 75/25	1	Ф14АIII, ℓ=1750	11	2.12	34.6
	2	Ф10АIII, ℓ=2050	9	1.26	
2С 12АIII/12АIII 205×175 75/25	1	Ф12АIII, ℓ=1750	11	1.55	33.4
	2	Ф12АIII, ℓ=2050	9	1.82	
2С 14АIII/12АIII 205×175 75/25	1	Ф14АIII, ℓ=1750	11	2.12	39.7
	2	Ф12АIII, ℓ=2050	9	1.82	
2С 16АIII/12АIII 205×175 75/25	1	Ф16АIII, ℓ=1750	11	2.76	46.7
	2	Ф12АIII, ℓ=2050	9	1.82	

Арматура: класса А-III по ГОСТ5781-82.*

Инв.№подл. | Подпись и дата | Взам. инв.№

Гл.инж.пр.	Бажанова		
Разраб.	Святова		
Исполн.	Николаева		
Провер.	Старостина		
Н.контр.	Святова		

1.411.1-3.1-13

Сетка 2С... 205×175

Стадия	Лист	Листов
Р		1

ЦНИИПРОМЗДАНИЙ

Формат А4

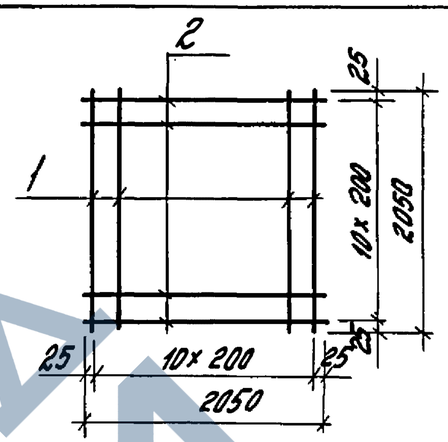

Марка сетки	Поз.	Наименование	Кол.	Масса ед., кг	Масса сетки, кг
2С 16АIII/10АIII 205×205	1	Ф16АIII, ℓ=2050	11	3.23	49.4
	2	Ф10АIII, ℓ=2050	11	1.26	
2С 18АIII/10АIII 205×205	1	Ф18АIII, ℓ=2050	11	4.1	59.0
	2	Ф10АIII, ℓ=2050	11	1.26	
2С 12АIII/12АIII 205×205	1	Ф12АIII, ℓ=2050	11	1.82	40.0
	2	Ф12АIII, ℓ=2050	11	1.82	
2С 14АIII/14АIII 205×205	1	Ф14АIII, ℓ=2050	11	2.48	54.6
	2	Ф14АIII, ℓ=2050	11	2.48	
2С 16АIII/16АIII 205×205	1	Ф16АIII, ℓ=2050	11	3.23	71.1
	2	Ф16АIII, ℓ=2050	11	3.23	

Арматура: класса АIII по ГОСТ5781-82.*

Инв.№подл. | Подпись и дата | Взам. инв.№

Гл.инж.пр.	Бажанова		
Разраб.	Святова		
Исполн.	Николаева		
Провер.	Старостина		
Н.контр.	Святова		

1.411.1-3.1-14

Сетка 2С... 205×205

Стадия	Лист	Листов
Р		1

ЦНИИПРОМЗДАНИЙ

24036-02 12 Формат А4

https://zavodpk.com/

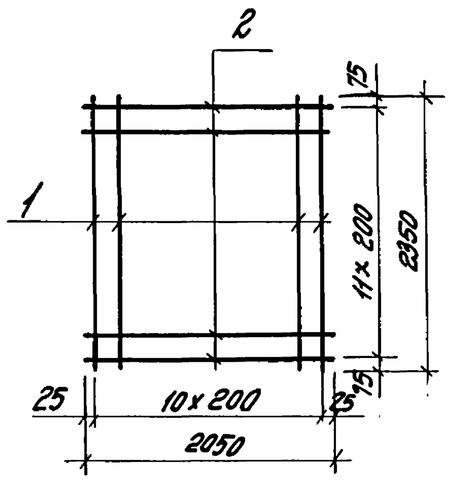

Марка сетки	Поз.	Наименование	Кол.	Масса ед., кг	Масса сетки, кг
2С 12АIII/10АIII 205×235 75/25	1	Ф12АIII, ℓ=2350	11	2,09	38,1
	2	Ф10АIII, ℓ=2050	12	1,26	
2С 14АIII/10АIII 205×235 75/25	1	Ф14АIII, ℓ=2350	11	2,84	46,4
	2	Ф10АIII, ℓ=2050	12	1,26	
2С 16АIII/10АIII 205×235 75/25	1	Ф16АIII, ℓ=2350	11	3,71	55,9
	2	Ф10АIII, ℓ=2050	12	1,26	
2С 18АIII/10АIII 205×235 75/25	1	Ф18АIII, ℓ=2350	11	4,69	66,7
	2	Ф10АIII, ℓ=2050	12	1,26	
2С 12АIII/12АIII 205×235 75/25	1	Ф12АIII, ℓ=2350	11	2,09	44,83
	2	Ф12АIII, ℓ=2050	12	1,82	
2С 14АIII/12АIII 205×235 75/25	1	Ф14АIII, ℓ=2350	11	2,84	53,1
	2	Ф12АIII, ℓ=2050	12	1,82	
2С 16АIII/12АIII 205×235 75/25	1	Ф16АIII, ℓ=2350	11	3,71	62,7
	2	Ф12АIII, ℓ=2050	12	1,82	

Инв.№подл. | Подпись и дата | Взам.инв.№

1.411.1-3.1-15

Гл.инж.пр.	Бажанова	
Разраб.	Святова	
Исполн.	Николаева	
Провер.	Старостина	
Н.контр.	Светова	

Сетки 2С... 205×235

Стадия	Лист	Листов
Р	1	2

ЦНИИПРОМЗДАНИЙ

Формат А4

Марка сетки	Поз.	Наименование	Кол.	Масса ед., кг	Масса сетки, кг
2С 18АIII/12АIII 205×235 75/25	1	Ф18АIII, ℓ=2350	11	4,69	73,4
	2	Ф12АIII, ℓ=2050	12	1,82	
2С 20АIII/12АIII 205×235 75/25	1	Ф20АIII, ℓ=2350	11	5,80	85,6
	2	Ф12АIII, ℓ=2050	12	1,82	
2С 12АIII/14АIII 205×235 75/25	1	Ф12АIII, ℓ=2350	11	2,09	52,8
	2	Ф14АIII, ℓ=2050	12	2,48	
2С 14АIII/14АIII 205×235 75/25	1	Ф14АIII, ℓ=2350	11	2,84	61,0
	2	Ф14АIII, ℓ=2050	12	2,48	
2С 16АIII/14АIII 205×235 75/25	1	Ф16АIII, ℓ=2350	11	3,71	70,6
	2	Ф14АIII, ℓ=2050	12	2,48	
2С 18АIII/14АIII 205×235 75/25	1	Ф18АIII, ℓ=2350	11	4,69	81,4
	2	Ф14АIII, ℓ=2050	12	2,48	
2С 12АIII/16АIII 205×235 75/25	1	Ф12АIII, ℓ=2350	11	2,09	61,8
	2	Ф16АIII, ℓ=2050	12	3,23	
2С 14АIII/16АIII 205×235 75/25	1	Ф14АIII, ℓ=2350	11	2,84	70,0
	2	Ф16АIII, ℓ=2050	12	3,23	
2С 16АIII/16АIII 205×235 75/25	1	Ф16АIII, ℓ=2350	11	3,71	79,6
	2	Ф16АIII, ℓ=2050	12	3,23	

Арматура: класса А-III по ГОСТ5781-82*.

Инв.№подл. | Подпись и дата | Взам.инв.№

1.411.1-3.1-15 | Лист 2

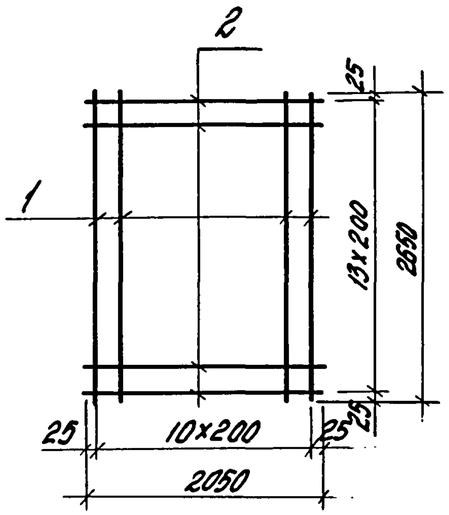

Марка сетки	Поз.	Наименование	Кол.	Масса ед., кг	Масса сетки, кг
2С 16АIII/10АIII 205×265	1	Ф16АIII, ℓ=2650	11	4,18	63,6
	2	Ф10АIII, ℓ=2050	14	1,26	
2С 18АIII/10АIII 205×265	1	Ф18АIII, ℓ=2650	11	5,29	75,8
	2	Ф10АIII, ℓ=2050	14	1,26	
2С 20АIII/10АIII 205×265	1	Ф20АIII, ℓ=2650	11	6,53	89,5
	2	Ф10АIII, ℓ=2050	14	1,26	
2С 22АIII/10АIII 205×265	1	Ф22АIII, ℓ=2650	11	7,91	104,7
	2	Ф10АIII, ℓ=2050	14	1,26	
2С 25АIII/10АIII 205×265	1	Ф25АIII, ℓ=2650	11	10,18	129,6
	2	Ф10АIII, ℓ=2050	14	1,26	
2С 18АIII/12АIII 205×265	1	Ф18АIII, ℓ=2650	11	5,29	83,7
	2	Ф12АIII, ℓ=2050	14	1,82	
2С 20АIII/12АIII 205×265	1	Ф20АIII, ℓ=2650	11	6,53	97,3
	2	Ф12АIII, ℓ=2050	14	1,82	

Арматура: класса А-III по ГОСТ5781-82*

Инв.№подл. | Подпись и дата | Взам.инв.№

1.411.1-3.1-16

Гл.инж.пр.	Баженова	
Разраб.	Святова	
Исполн.	Николаева	
Провер.	Старостина	
Н.контр.	Святова	

Сетка 2С... 205×265

Стадия	Лист	Листов
Р		1

ЦНИИПРОМЗДАНИЙ

Формат А4

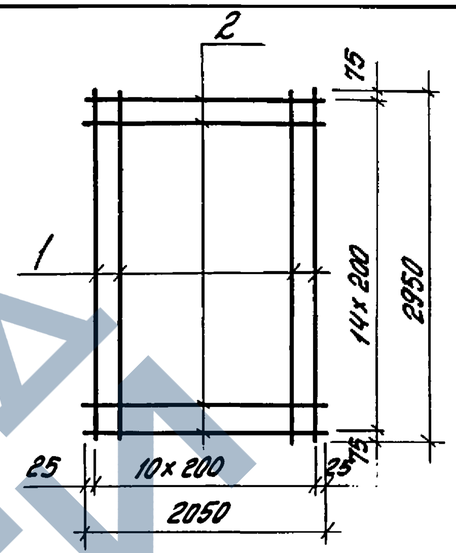

Марка сетки	Поз.	Наименование	Кол.	Масса ед., кг	Масса сетки, кг
2С 18АIII/10АIII 205×295 75/25	1	Ф18АIII, ℓ=2950	11	5,89	83,7
	2	Ф10АIII, ℓ=2050	15	1,26	
2С 20АIII/10АIII 205×295 75/25	1	Ф20АIII, ℓ=2950	11	7,27	98,9
	2	Ф10АIII, ℓ=2050	15	1,26	
2С 22АIII/10АIII 205×295 75/25	1	Ф22АIII, ℓ=2950	11	8,80	115,7
	2	Ф10АIII, ℓ=2050	15	1,26	
2С 25АIII/10АIII 205×295 75/25	1	Ф25АIII, ℓ=2950	11	11,33	143,5
	2	Ф10АIII, ℓ=2050	15	1,26	
2С 20АIII/12АIII 205×295 75/25	1	Ф20АIII, ℓ=2950	11	7,27	107,3
	2	Ф12АIII, ℓ=2050	15	1,82	
2С 22АIII/12АIII 205×295 75/25	1	Ф22АIII, ℓ=2950	11	8,80	124,1
	2	Ф12АIII, ℓ=2050	15	1,82	

Арматура: класса А-III по ГОСТ5781-82*

Инв.№подл. | Подпись и дата | Взам.инв.№

1.411.1-3.1-17

Гл.инж.пр.	Баженова	
Разраб.	Святова	
Исполн.	Николаева	
Провер.	Старостина	
Н.контр.	Святова	

Сетка 2С... 205×295

Стадия	Лист	Листов
Р		1

ЦНИИПРОМЗДАНИЙ

24036-02 14

Формат А4

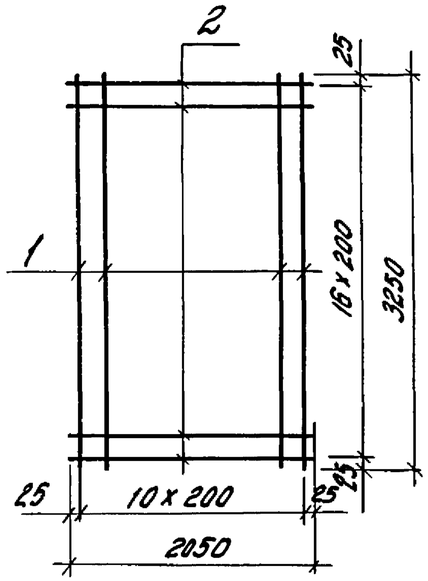

Марка сетки	Поз.	Наименование	Кол.	Масса ед., кг	Масса сетки, кг
2С 18AIII / 10AIII 205 x 325	1	ф18AIII, ℓ = 3250	11	6.49	92.8
	2	ф10AIII, ℓ = 2050	17	1.26	
2С 20AIII / 10AIII 205 x 325	1	ф 20AIII, ℓ = 3250	11	8.01	109.5
	2	ф 10AIII, ℓ = 2050	17	1.26	
2С 22AIII / 10AIII 205 x 325	1	ф22AIII, ℓ = 3250	11	9.70	128.1
	2	ф10AIII, ℓ = 2050	17	1.26	
2С 25AIII / 10AIII 205 x 325	1	ф 25AIII, ℓ = 3250	11	12.48	158.7
	2	ф10AIII, ℓ = 2050	17	1.26	
2С 25AIII / 12AIII 205 x 325	1	ф 25AIII, ℓ = 3250	11	12.48	168.2
	2	ф 12AIII, ℓ = 2050	17	1.82	

Арматура: класса AIII по ГОСТ 5781-82*

Инв.№подл. | Подпись и дата | Взам. инв.№

Гл.инж.пр.	Бажанова		1.411.1-3.1-18
Разраб.	Святова		
Исполн.	Николаева		Стадия: Р; Лист: ; Листов: 1
Провер.	Старостина		Сетка 2С... 205 x 325
Н. контр.	Святова		ЦНИИПРОМЗДАНИЙ

Формат А4

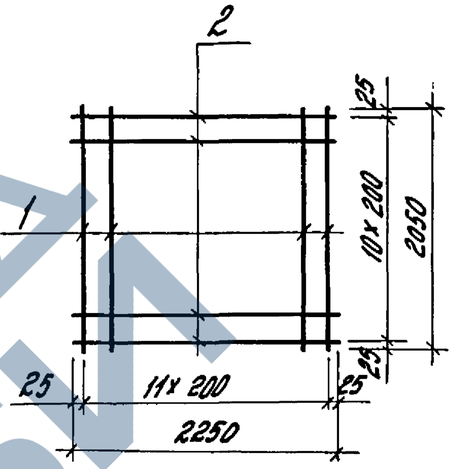

Марка сетки	Поз.	Наименование	Кол.	Масса ед., кг	Масса сетки, кг
2С 12AIII / 10AIII 225 x 205	1	ф12AIII, ℓ = 2050	12	1.82	37.1
	2	ф10AIII, ℓ =2250	11	1.39	
2С 14AIII / 10AIII 225 x 205	1	ф14AIII, ℓ =2050	12	2.48	45.1
	2	ф 10AIII, ℓ = 2250	11	1.39	
2С 16AIII / 10AIII 225 x 205	1	ф 16AIII, ℓ = 2050	12	3.23	54.1
	2	ф10AIII, ℓ = 2250	11	1.39	
2С 18AIII / 12AIII 225x 205	1	ф 18AIII, ℓ = 2050	12	4.10	71.2
	2	ф 12AIII, ℓ = 2250	11	2.00	
2С 18AIII / 14AIII 225 x 205	1	ф 18AIII, ℓ = 2050	12	4.10	79.1
	2	ф 14AIII, ℓ = 2250	11	2.72	

Арматура: класса AIII по ГОСТ 5781-82*

Инв.№подл. | Подпись и дата | Взам. инв.№

Гл.инж.пр.	Бажанова		1.411.1-3.1-19
Разраб.	Святова		
Исполн.	Николаева		Стадия: Р; Лист: ; Листов: 1
Провер.	Старостина		Сетка 2С... 225 x 205
Н. контр.	Святова		ЦНИИПРОМЗДАНИЙ

Формат А4

https://zavodbi.com/

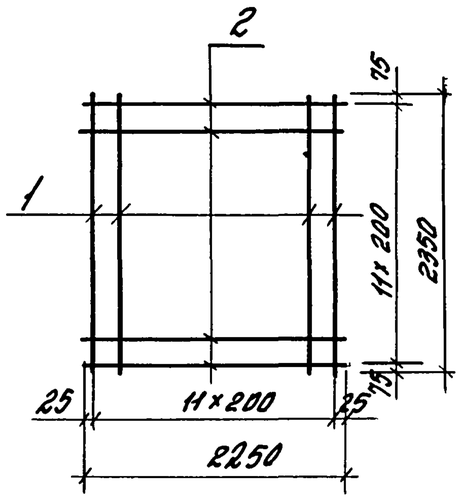

Марка сетки	Поз.	Наименование	Кол.	Масса ед., кг	Масса сетки, кг
2С 14АIII/14АIII 225×235 75/25	1	Ф14АIII, ℓ=2350	12	2.84	66.7
	2	Ф14АIII, ℓ=2250	12	2.72	
2С 16АIII/16АIII 225×235 75/25	1	Ф16АIII, ℓ=2350	12	3.71	87.1
	2	Ф16АIII, ℓ=2250	12	3.55	

Арматура: класса А-III по ГОСТ 5781-82*

Инв.№подл. | Подпись и дата | Взам.инв.№

Гл.инж.пр.	Баженова		
Разраб.	Святова		
Исполн.	Николаева		
Провер.	Старостина		
Н.контр.	Святова		

1.411.1-3.1-20

Сетка 2С... 225×235

Стадия	Лист	Листов
Р		1

ЦНИИПРОМЗДАНИЙ

Формат А4

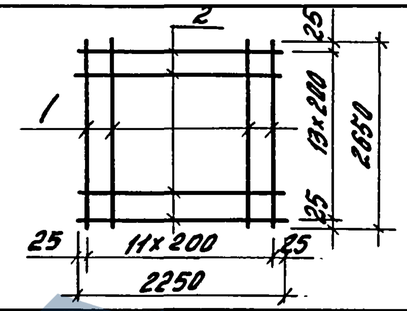

Марка сетки	Поз.	Наименование	Кол.	Масса, ед., кг	Масса, сетки кг
2С 18АIII/10АIII 225×265	1	Ф18АIII, ℓ=2650	12	5.29	82.9
	2	Ф10АIII, ℓ=2250	14	1.39	
2С 14АIII/12АIII 225×265	1	Ф14АIII, ℓ=2650	12	3.20	66.4
	2	Ф12АIII, ℓ=2250	14	2.00	
2С 16АIII/12АIII 225×265	1	Ф16АIII, ℓ=2650	12	4.18	78.2
	2	Ф12АIII, ℓ=2250	14	2.00	
2С 18АIII/12АIII 225×265	1	Ф18АIII, ℓ=2650	12	5.29	91.5
	2	Ф12АIII, ℓ=2250	14	2.00	
2С 20АIII/12АIII 225×265	1	Ф20АIII, ℓ=2650	12	6.53	106.4
	2	Ф12АIII, ℓ=2250	14	2.00	
2С 10АIII/14АIII 225×265	1	Ф10АIII, ℓ=2650	12	1.64	57.8
	2	Ф14АIII, ℓ=2250	14	2.72	
2С 14АIII/14АIII 225×265	1	Ф14АIII, ℓ=2650	12	3.20	76.5
	2	Ф14АIII, ℓ=2250	14	2.72	
2С 16АIII/14АIII 225×265	1	Ф16АIII, ℓ=2650	12	4.18	88.2
	2	Ф14АIII, ℓ=2250	14	2.72	
2С 12АIII/16АIII 225×265	1	Ф12АIII, ℓ=2650	12	2.35	77.9
	2	Ф16АIII, ℓ=2250	14	3.55	
2С 16АIII/16АIII 225×265	1	Ф16АIII, ℓ=2650	12	4.18	99.9
	2	Ф16АIII, ℓ=2250	14	3.55	
2С 18АIII/16АIII 225×265	1	Ф18АIII, ℓ=2650	12	5.29	113.2
	2	Ф16АIII, ℓ=2250	14	3.55	

Арматура: класса А-III по ГОСТ 5781-82*

Инв.№подл. | Подпись и дата | Взам.инв.№

Гл.инж.пр.	Баженова		
Разраб.	Святова		
Исполн.	Николаева		
Провер.	Старостина		
Н.контр.	Святова		

1.411.1-3.1-21

Сетка 2С... 225×265

Стадия	Лист	Листов
Р		1

ЦНИИПРОМЗДАНИЙ

Формат А4

ЗАВОД КЖИ

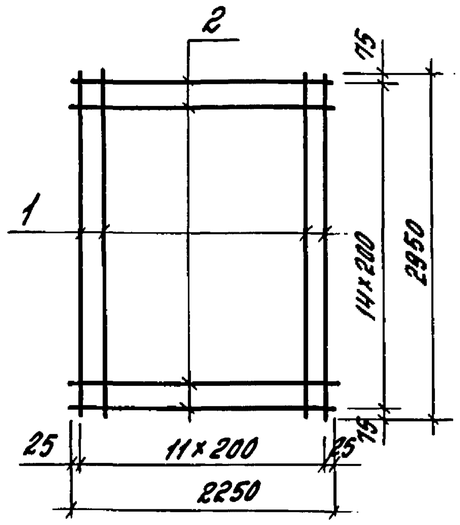

Марка сетки	Поз.	Наименование	Кол.	Масса ед., кг	Масса сетки, кг
2С 16АIII/10АIII 225×295 75/25	1	Ф16АIII, ℓ=2950	12	4,66	76,8
	2	Ф10АIII, ℓ=2250	15	1,39	
2С 18АIII/10АIII 225×295 75/25	1	Ф18АIII, ℓ=2950	12	5,89	91,5
	2	Ф10АIII, ℓ=2250	15	1,39	
2С 20АIII/10АIII 225×295 75/25	1	Ф20АIII, ℓ=2950	12	7,27	108,1
	2	Ф10АIII, ℓ=2250	15	1,39	
2С 22АIII/10АIII 225×295 75/25	1	Ф22АIII, ℓ=2950	12	8,80	126,5
	2	Ф10АIII, ℓ=2250	15	1,39	
2С 18АIII/12АIII 225×295 75/25	1	Ф18АIII, ℓ=2950	12	5,89	100,7
	2	Ф12АIII, ℓ=2250	15	2,00	
2С 20АIII/12АIII 225×295 75/25	1	Ф20АIII, ℓ=2950	12	7,27	117,2
	2	Ф12АIII, ℓ=2250	15	2,00	
2С 22АIII/12АIII 225×295 75/25	1	Ф22АIII, ℓ=2950	12	8,80	135,6
	2	Ф12АIII, ℓ=2250	15	2,00	

Арматура: класса А-III по ГОСТ 5781-82*

Взам. инв.№ | Подпись и дата | Инв.№ подл.

Гл.инж.пр.	Баженова		1.411.1-3.1-22
Разраб.	Святова		Сетка 2С... 225×295
Исполн.	Николаева		Стадия Р; Лист; Листов 1
Провер.	Старостина		ЦНИИПРОМЗДАНИЙ
Н.контр.	Святова		

Формат А4

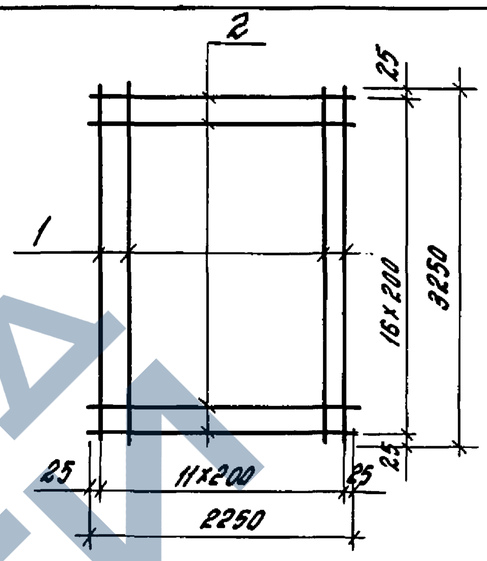

Марка сетки	Поз.	Наименование	Кол.	Масса ед. кг	Масса сетки, кг
2С 14АIII/10АIII 225×325	1	Ф14АIII, ℓ=3250	12	3,93	70,8
	2	Ф10АIII, ℓ=2250	17	1,39	
2С 16АIII/10АIII 225×325	1	Ф16АIII, ℓ=3250	12	5,13	85,2
	2	Ф10АIII, ℓ=2250	17	1,39	
2С 18АIII/10АIII 225×325	1	Ф18АIII, ℓ=3250	12	6,49	101,5
	2	Ф10АIII, ℓ=2250	17	1,39	
2С 20АIII/10АIII 225×325	1	Ф20АIII, ℓ=3250	12	8,01	119,8
	2	Ф10АIII, ℓ=2250	17	1,39	
2С 22АIII/10АIII 225×325	1	Ф22АIII, ℓ=3250	12	9,70	140,0
	2	Ф10АIII, ℓ=2250	17	1,39	
2С 12АIII/12АIII 225×325	1	Ф12АIII, ℓ=3250	12	2,89	68,7
	2	Ф12АIII, ℓ=2250	17	2,00	
2С 16АIII/12АIII 225×325	1	Ф16АIII, ℓ=3250	12	5,13	95,6
	2	Ф12АIII, ℓ=2250	17	2,00	

Арматура: класса А-III по ГОСТ 5781-82*

Взам. инв.№ | Подпись и дата | Инв.№ подл.

Гл.инж.пр.	Баженова		1.411.1-3.1-23
Разраб.	Святова		Сетка 2С... 225×325
Исполн.	Николаева		Стадия Р; Лист 1; Листов 2
Провер.	Старостина		ЦНИИПРОМЗДАНИЙ
Н.контр.	Святова		

Марка сетки	Поз.	Наименование	Кол.	Масса ед., кг	Масса сетки, кг
2С 20АIII/12АIII 225×325	1	Ф20АIII, ℓ=3250	12	8.01	130,1
	2	Ф12АIII, ℓ=2250	17	2,00	
2С 22АIII/12АIII 225×325	1	Ф22АIII, ℓ=3250	12	9,70	150,4
	2	Ф12АIII, ℓ=2250	17	2,00	
2С 12АIII/14АIII 225×325	1	Ф12АIII, ℓ=3250	12	2,89	80,9
	2	Ф14АIII, ℓ=2250	17	2,72	
2С 14АIII/14АIII 225×325	1	Ф14АIII, ℓ=3250	12	3,93	93,4
	2	Ф14АIII, ℓ=2250	17	2,72	
2С 16АIII/14АIII 225×325	1	Ф16АIII, ℓ=3250	12	5,13	107,8
	2	Ф14АIII, ℓ=2250	17	2,72	
2С 18АIII/14АIII 225×325	1	Ф18АIII, ℓ=3250	12	6,49	124,1
	2	Ф14АIII, ℓ=2250	17	2,72	
2С 20АIII/14АIII 225×325	1	Ф20АIII, ℓ=3250	12	8,01	142,4
	2	Ф14АIII, ℓ=2250	17	2,72	
2С 22АIII/14АIII 225×325	1	Ф22АIII, ℓ=3250	12	9,70	162,6
	2	Ф14АIII, ℓ=2250	17	2,72	
2С 14АIII/16АIII 225×325	1	Ф14АIII, ℓ=3250	12	3,93	107,5
	2	Ф16АIII, ℓ=2250	17	3,55	
2С 16АIII/16АIII 225×325	1	Ф16АIII, ℓ=3250	12	5,13	121,9
	2	Ф16АIII, ℓ=2250	17	3,55	
2С 18АIII/16АIII 225×325	1	Ф18АIII, ℓ=3250	12	6,49	138,2
	2	Ф16АIII, ℓ=2250	17	3,55	
2С 22АIII/16АIII 225×325	1	Ф22АIII, ℓ=3250	12	9,70	176,8
	2	Ф16АIII, ℓ=2250	17	3,55	

Арматура: класса АIII по ГОСТ 5781-82*

Инв.№подл. | Подпись и дата | Взам.инв.№

1.411.1-3.1-23 Лист 2

Формат А4

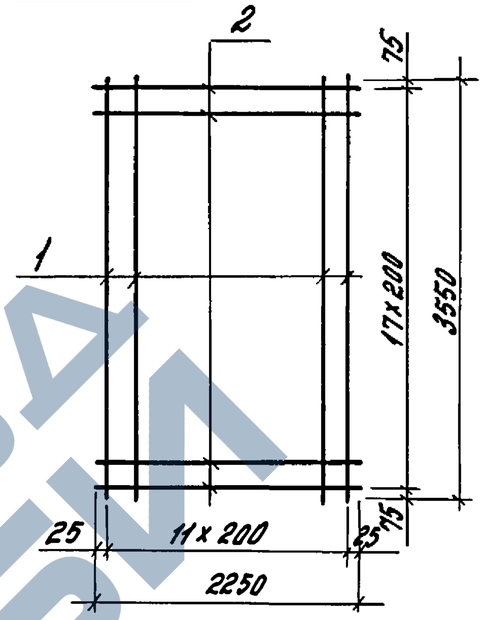

Марка сетки	Поз.	Наименование	Кол.	Масса ед., кг	Масса сетки, кг
2С 20АIII/10АIII 225×355 75/25	1	Ф20АIII, ℓ=3550	12	8,75	130,0
	2	Ф10АIII, ℓ=2250	18	1,39	
2С 22АIII/10АIII 225×355 75/25	1	Ф22АIII, ℓ=3550	12	10,59	152,1
	2	Ф10АIII, ℓ=2250	18	1,39	
2С 25АIII/10АIII 225×355 75/25	1	Ф25АIII, ℓ=3550	12	13,63	188,6
	2	Ф10АIII, ℓ=2250	18	1,39	
2С 14АIII/12АIII 225×355 75/25	1	Ф14АIII, ℓ=3550	12	4,29	87,5
	2	Ф12АIII, ℓ=2250	18	2,00	
2С 20АIII/12АIII 225×355 75/25	1	Ф20АIII, ℓ=3550	12	8,75	141,0
	2	Ф12АIII, ℓ=2250	18	2,00	
2С 16АIII/14АIII 225×355 75/25	1	Ф16АIII, ℓ=3550	12	5,60	116,2
	2	Ф14АIII, ℓ=2250	18	2,72	

Инв.№подл. | Подпись и дата | Взам.инв.№

1.411.1-3.1-24

Гл.инж.пр.	Бажанова		
Разраб.	Святова		
Исполн.	Николаева		
Провер.	Старостина		
Н.контр.	Святова		

Сетка 2С... 225×355

Стадия	Лист	Листов
Р	1	2

ЦНИИПРОМЗДАНИЙ

24036-02 18 Формат А4

Марка сетки	Поз.	Наименование	Кол.	Масса ед., кг	Масса сетки, кг
2С 18AIII/14AIII 225×355 75/25	1	Ф18AIII, ℓ=3550	12	7.09	134.0
	2	Ф14AIII, ℓ=2250	18	2.72	
2С 20AIII/14AIII 225×355 75/25	1	Ф20AIII, ℓ=3550	12	8.75	154.0
	2	Ф14AIII, ℓ=2250	18	2.72	
2С 22AIII/14AIII 225×355 75/25	1	Ф22AIII, ℓ=3550	12	10.59	176.0
	2	Ф14AIII, ℓ=2250	18	2.72	
2С 18AIII/16AIII 225×355 75/25	1	Ф18AIII, ℓ=3550	12	7.09	149.0
	2	Ф16AIII, ℓ=2250	18	3.55	
2С 20AIII/16AIII 225×355 75/25	1	Ф20AIII, ℓ=3550	12	8.75	168.9
	2	Ф16AIII, ℓ=2250	18	3.55	
2С 22AIII/16AIII 225×355 75/25	1	Ф22AIII, ℓ=3550	12	10.59	191.0
	2	Ф16AIII, ℓ=2250	18	3.55	
2С 25AIII/16AIII 225×355 75/25	1	Ф25AIII, ℓ=3550	12	13.63	227.5
	2	Ф16AIII, ℓ=2250	18	3.55	

Арматура: класса A-III по ГОСТ5781-82*

Инв.№подл. | Подпись и дата | Взам.инв.№

1.411.1-3.1-24 | Лист 2

Формат А4

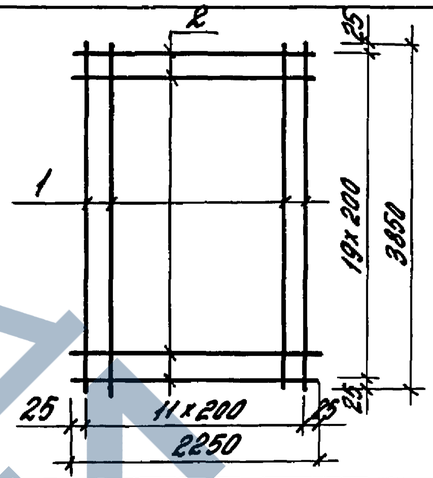

Марка сетки	Поз.	Наименование	Кол.	Масса ед., кг	Масса сетки, кг
2С 18AIII/12AIII 225×385	1	Ф18AIII, ℓ=3850	12	7.69	132.3
	2	Ф12AIII, ℓ=2250	20	2.00	
2С 20AIII/12AIII 225×385	1	Ф20AIII, ℓ=3850	12	9.49	153.9
	2	Ф12AIII, ℓ=2250	20	2.00	
2С 22AIII/12AIII 225×385	1	Ф22AIII, ℓ=3850	12	11.49	177.9
	2	Ф12AIII, ℓ=2250	20	2.00	
2С 25AIII/12AIII 225×385	1	Ф25AIII, ℓ=3850	12	14.78	217.4
	2	Ф12AIII, ℓ=2250	20	2.00	
2С 18AIII/14AIII 225×385	1	Ф18AIII, ℓ=3850	12	7.69	146.7
	2	Ф14AIII, ℓ=2250	20	2.72	
2С 20AIII/14AIII 225×385	1	Ф20AIII, ℓ=3850	12	9.49	168.3
	2	Ф14AIII, ℓ=2250	20	2.72	
2С 22AIII/14AIII 225×385	1	Ф22AIII, ℓ=3850	12	11.49	192.3
	2	Ф14AIII, ℓ=2250	20	2.72	
2С 25AIII/16AIII 225×385	1	Ф25AIII, ℓ=3850	12	14.78	248.4
	2	Ф16AIII, ℓ=2250	20	3.55	

Арматура: класса A-III по ГОСТ5781-82*

1.411.1-3.1-25

Гл.инж.пр.	Божанова		
Разраб.	Святова		
Исполн.	Николаева		
Провер.	Старостина		
Н.контр.	Святова		

Сетка 2С... 225×385

Стадия	Лист	Листов
Р		1

ЦНИИПРОМЗДАНИЙ

24036-02 19 Формат А4

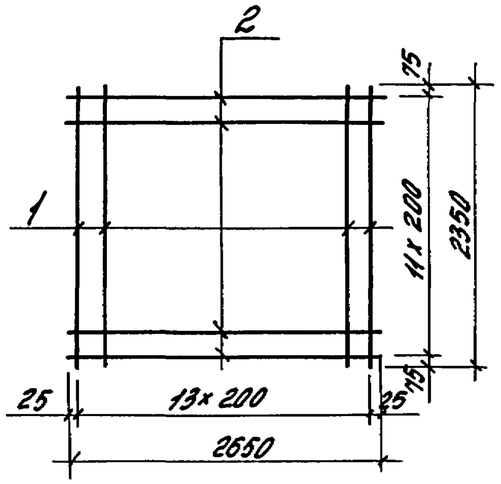

Марка сетки	Поз.	Наименование	Кол.	Масса ед., кг	Масса сетки, кг
2С 14АIII/10АIII 265х235 75/25	1	Ф14АIII, ℓ=2350	14	2,84	59,5
	2	Ф10АIII, ℓ=2650	12	1,64	
2С 18АIII/14АIII 265х235 75/25	1	Ф18АIII, ℓ=2350	14	4,70	104,2
	2	Ф14АIII, ℓ=2650	12	3,20	
2С 20АIII/16АIII 265х235 75/25	1	Ф20АIII, ℓ=2350	14	5,80	131,4
	2	Ф16АIII, ℓ=2650	12	4,18	

Арматура: класса А-III по ГОСТ 5781-82*

Инв.№подл. | Подпись и дата | Взам.инв.№

Гл.инж.пр.	Бажанова		
Разраб.	Святова		
Исполн.	Николаева		
Провер.	Старостина		
Н.контр.	Святова		

1.411.1-3.1-26

Сетка 2С... 265х235

Стадия	Лист	Листов
Р		1

ЦНИИПРОМЗДАНИЙ

Формат А4

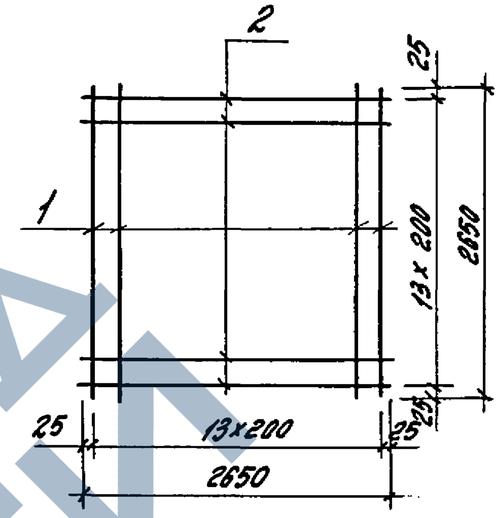

Марка сетки	Поз.	Наименование	Кол.	Масса ед., кг	Масса сетки, кг
2С 16АIII/12АIII 265х265	1	Ф16АIII, ℓ=2650	14	4,18	91,4
	2	Ф12АIII, ℓ=2650	14	2,35	
2С 18АIII/12АIII 265х265	1	Ф18АIII, ℓ=2650	14	5,29	107,0
	2	Ф12АIII, ℓ=2650	14	2,35	
2С 18АIIIс/14АIII 265х265	1	Ф18АIII, ℓ=2650	14	5,29	118,9
	2	Ф14АIII, ℓ=2650	14	3,20	
2С 20АIII/14АIII 265х265	1	Ф20АIII, ℓ=2650	14	6,53	136,2
	2	Ф14АIII, ℓ=2650	14	3,20	

Арматура: класса А-III по ГОСТ 5781-82*

Инв.№подл. | Подпись и дата | Взам.инв.№

Гл.инж.пр.	Бажанова		
Разраб.	Святова		
Исполн.	Николаева		
Провер.	Старостина		
Н.контр.	Святова		

1.411.1-3.1-27

Сетка 2С... 265х265

Стадия	Лист	Листов
Р		1

ЦНИИПРОМЗДАНИЙ

24036-02 20 Формат А4

ЗАВОДА ЖКБИ

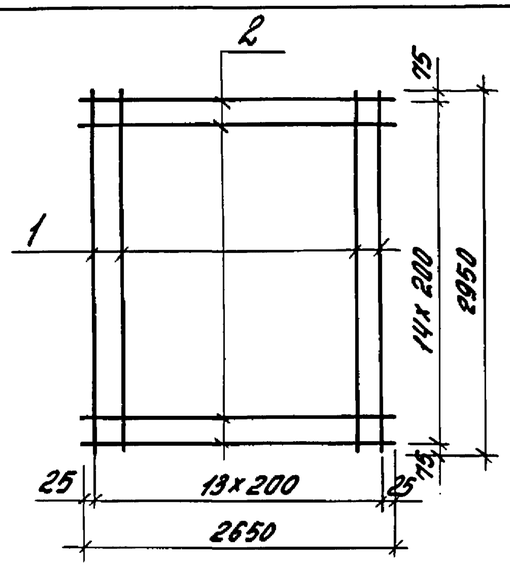

Марка сетки	Поз.	Наименование	Кол.	Масса ед., кг	Масса сетки, кг
2С 16АIII/10АIII 265х295 75/25	1	Ф16АIII, ℓ = 2950	14	4,66	89,8
	2	Ф10АIII, ℓ = 2650	15	1,64	
2С 18АIII/10АIII 265х295 75/25	1	Ф18АIII, ℓ = 2950	14	5,89	107,1
	2	Ф10АIII, ℓ = 2650	15	1,64	
2С 14АIII/12АIII 265х295 75/25	1	Ф14АIII, ℓ = 2950	14	3,56	85,1
	2	Ф12АIII, ℓ = 2650	15	2,35	
2С 16АIII/12АIII 265х295 75/25	1	Ф16АIII, ℓ = 2950	14	4,66	100,5
	2	Ф12АIII, ℓ = 2650	15	2,35	
2С 18АIII/12АIII 265х295 75/25	1	Ф18АIII, ℓ = 2950	14	5,89	117,7
	2	Ф12АIII, ℓ = 2650	15	2,35	
2С 20АIII/12АIII 265х295 75/25	1	Ф20АIII, ℓ = 2950	14	7,27	137,0
	2	Ф12АIII, ℓ = 2650	15	2,35	
2С 22АIII/12АIII 265х295 75/25	1	Ф22АIII, ℓ = 2950	14	8,80	158,5
	2	Ф12АIII, ℓ = 2650	15	2,35	

Арматура: класса А-III по ГОСТ5781-82*

Инв.№подл. | Подпись и дата | Взам.инв.№

1.411.1-3.1-28

Гл.инж.пр.	Бажанова	
Разраб.	Святова	
Исполн.	Николаева	
Провер.	Старостина	
Н.контр.	Святова	

Сетка 2С... 265х295

Стадия	Лист	Листов
Р		1

ЦНИИПРОМЗДАНИЙ

Формат А4

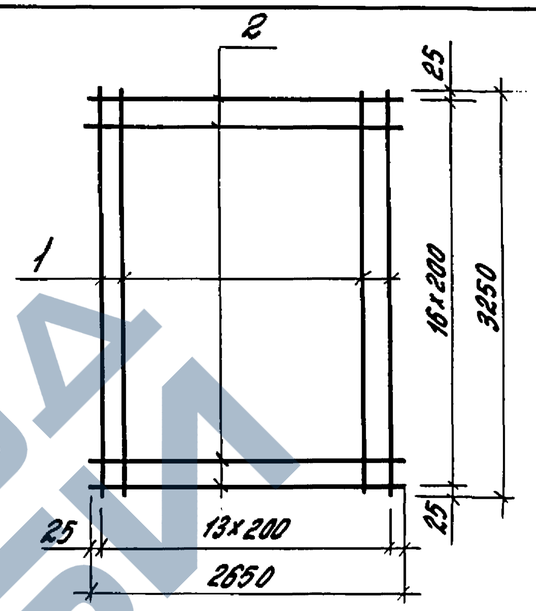

Марка сетки	Поз.	Наименование	Кол.	Масса ед., кг	Масса сетки, кг
2С 16АIII/12АIII 265х325	1	Ф16АIII, ℓ = 3250	14	5,13	111,8
	2	Ф12АIII, ℓ = 2650	17	2,35	
2С 18АIII/12АIII 265х325	1	Ф18АIII, ℓ = 3250	14	6,49	130,8
	2	Ф12АIII, ℓ = 2650	17	2,35	
2С 20АIII/12АIII 265х325	1	Ф20АIII, ℓ = 3250	14	8,01	152,1
	2	Ф12АIII, ℓ = 2650	17	2,35	
2С 22АIII/12АIII 265х325	1	Ф22АIII, ℓ = 3250	14	9,70	175,8
	2	Ф12АIII, ℓ = 2650	17	2,35	
2С 25АIII/12АIII 265х325	1	Ф25АIII, ℓ = 3250	14	12,5	215,0
	2	Ф12АIII, ℓ = 2650	17	2,35	
2С 16АIII/16АIII 265х325	1	Ф16АIII, ℓ = 3250	14	5,13	142,9
	2	Ф16АIII, ℓ = 2650	17	4,18	
2С 18АIII/16АIII 265х325	1	Ф18АIII, ℓ = 3250	14	6,49	161,9
	2	Ф16АIII, ℓ = 2650	17	4,18	

Арматура: класса А-III по ГОСТ5781-82*

Инв.№подл. | Подпись и дата | Взам.инв.№

1.411.1-3.1-29

Гл.инж.пр.	Бажанова	
Разраб.	Святова	
Исполн.	Николаева	
Провер.	Старостина	
Н.контр.	Святова	

Сетка 2С... 265х325

Стадия	Лист	Листов
Р		1

ЦНИИПРОМЗДАНИЙ

Формат А4

https://zavodjbi.com/

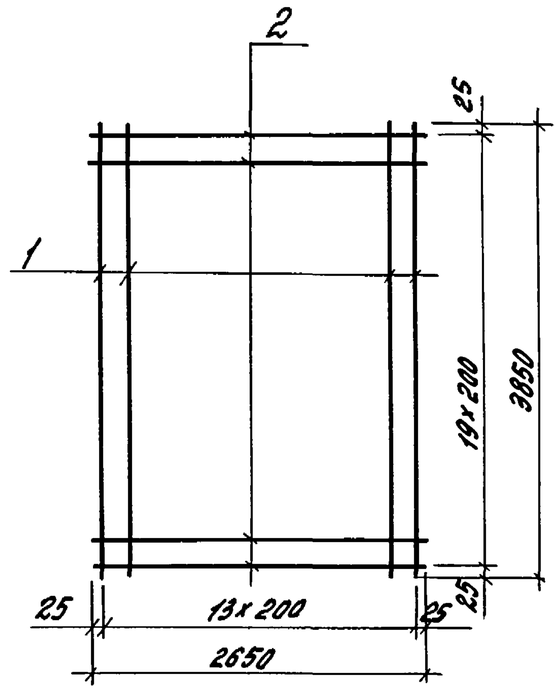

Марка сетки	Поз.	Наименование	Кол.	Масса ед. кг.	Масса сетки, кг
2С 20AIII/12AIII 265х385	1	ф20AIII, ℓ=3850	14	9,49	179,9
	2	ф12AIII, ℓ=2650	20	2,35	
2С 22AIII/12AIII 265х385	1	ф22AIII, ℓ=3850	14	11,49	207,9
	2	ф12AIII, ℓ=2650	20	2,35	
2С 25AIII/12AIII 265х385	1	ф25AIII, ℓ=3850	14	14,78	253,9
	2	ф12AIII, ℓ=2650	20	2,35	

Арматура: класса A-III по ГОСТ5781-82*

Гл.инж.пр.	Бажанова		
Разраб.	Святова		
Исполн.	Николаева		
Провер.	Старостина		
Н.контр.	Святова		

1.411.1-3.1-30

Сетка 2С... 265х385

Стадия	Лист	Листов
Р		1

ЦНИИПРОМЗДАНИЙ

Инв.№подл. | Подпись и дата | Взам.инв.№

Формат А4

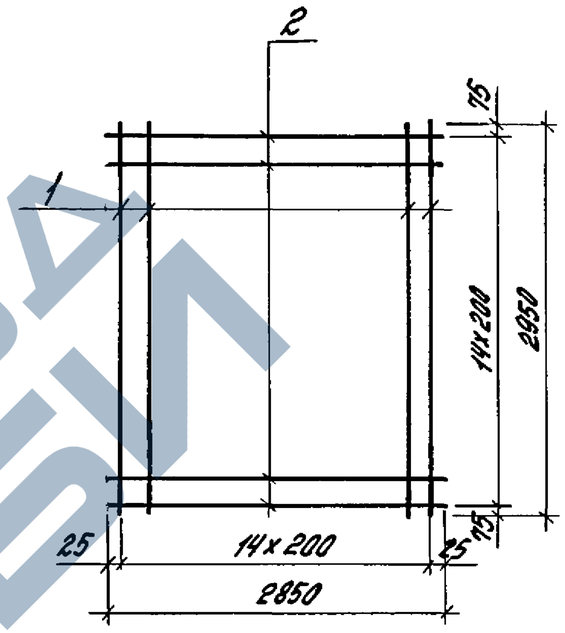

Марка сетки	Поз.	Наименование	Кол.	Масса ед., кг	Масса сетки, кг
2С 22AIII/14AIII 285х295 75/25	1	ф22AIII, ℓ=2950	15	8,80	183,6
	2	ф14AIII, ℓ=2850	15	3,44	
2С 25AIII/14AIII 285х295 75/25	1	ф25AIII, ℓ=2950	15	11,33	221,6
	2	ф14AIII, ℓ=2850	15	3,44	

Арматура: класса A-III по ГОСТ5781-82*

Гл.инж.пр.	Бажанова		
Разраб.	Святова		
Исполн.	Николаева		
Провер.	Старостина		
Н.контр.	Святова		

1.411.1-3.1-31

Сетка 2С... 285х295

Стадия	Лист	Листов
Р		1

ЦНИИПРОМЗДАНИЙ

Инв.№подл. | Подпись и дата | Взам.инв.№

24036-02 22 Формат А4

ЗАВОД ЖБИ

https://zavodjbi.com/

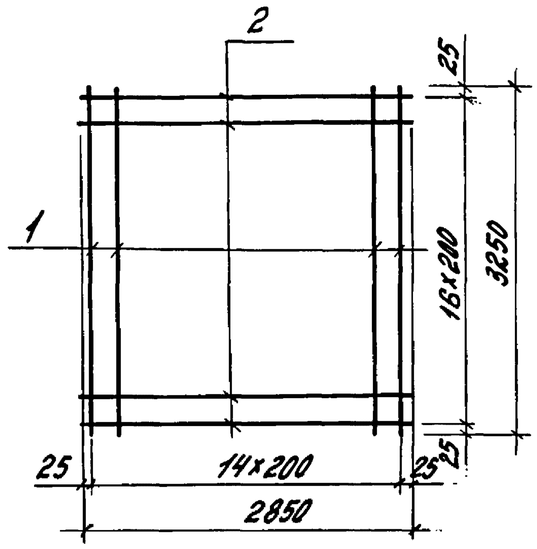

Марка сетки	Поз.	Наименование	Кол.	Масса ед., кг	Масса сетки, кг
2С 18АIII/14АIII 285×325	1	Ф18АIII, ℓ=3250	15	6,49	155,8
	2	Ф14АIII, ℓ=2850	17	3,44	
2С 20АIII/14АIII 285×325	1	Ф20АIII, ℓ=3250	15	8,01	178,6
	2	Ф14АIII, ℓ=2850	17	3,44	

Арматура класса АIII по ГОСТ 5781-82*

Инв.№ подл. | Подпись и дата | Взам. инв.№

Гл.инж.пр.	Бажанова		
Разраб.	Святова		
Исполн.	Николаева		
Провер.	Старостина		
Н.контр.	Святова		

1.411.1-3.1-32

Сетка 2С... 285×325

Стадия	Лист	Листов
Р		1

ЦНИИПРОМЗДАНИЙ

Формат А4

Инв.№подл. | Подпись и дата | Взам. инв.№

https://zavodjbi.com/

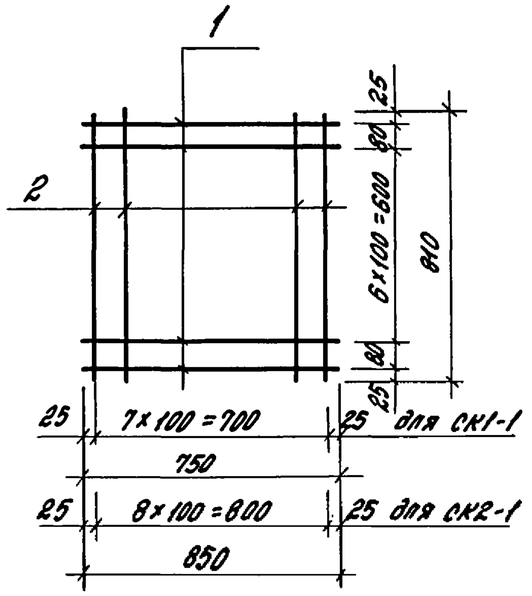

Марка сетки	Поз.	Наименование	Кол.	Масса ед., кг	Масса сетки, кг
СК1-1	1	ФбАI, ℓ=750	9	0.17	3.0
	2	ФбАI, ℓ=810	8	0.18	
СК2-1	1	ФбАI, ℓ=850	9	0.19	3.3
	2	ФбАI, ℓ=810	9	0.18	

Арматура: класса А-I по ГОСТ5781-82*

Гл.инж.пр.	Бажанова		1.411.1-3.1-33
Разраб.	Святова		Сетка СК1-1, СК2-1
Исполн.	Николаева		Стадия Р; Лист; Листов 1
Провер.	Старостина		ЦНИИПРОМЗДАНИЙ
Н.контр.	Святова		

Инв.№подл. | Подпись и дата | Взам.инв.№

Формат А4

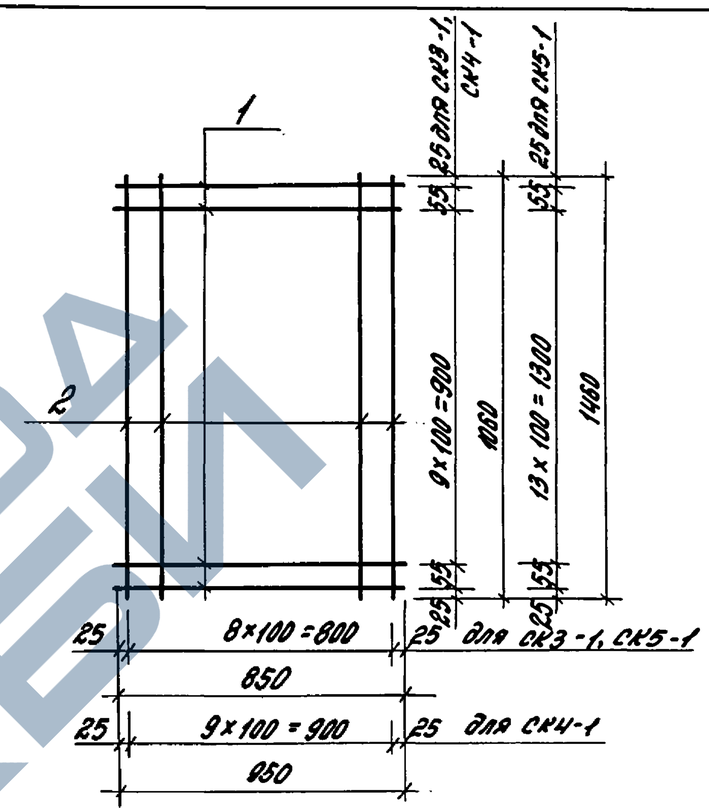

Марка сетки	Поз.	Наименование	Кол.	Масса ед., кг	Масса сетки, кг
СК3-1	1	ФбАI, ℓ=850	12	0.19	4.4
	2	ФбАI, ℓ=1060	9	0.24	
СК4-1	1	ФбАI, ℓ=950	12	0.21	4.9
	2	ФбАI, ℓ=1060	10	0.24	
СК5-1	1	ФбАI, ℓ=850	16	0.19	5.9
	2	ФбАI, ℓ=1460	9	0.32	

Арматура: класса А-I по ГОСТ5781-82*

Гл.инж.пр.	Бажанова		1.411.1-3.1-34
Разраб.	Святова		Сетка СК3-1, СК4-1, СК5-1
Исполн.	Николаева		Стадия Р; Лист; Листов 1
Провер.	Старостина		ЦНИИПРОМЗДАНИЙ
Н.контр.	Святова		

Инв.№подл. | Подпись и дата | Взам.инв.№

24036-02 24 Формат А4

https://zavodgki.com/

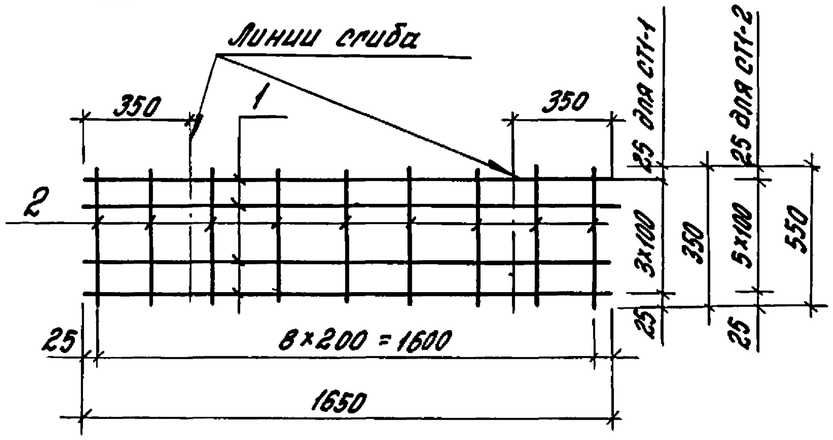

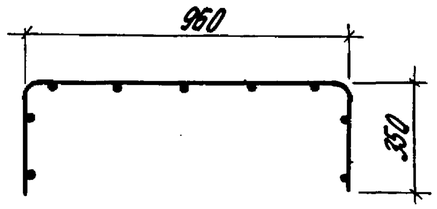

Марка сетки	Поз.	Наименование	Кол.	Масса ед., кг	Масса сетки, кг
СТ1-1	1	Ф8А III, ℓ=1650	4	0,65	3,9
	2	Ф8А III, ℓ=350	9	0,14	
СТ1-2	1	Ф8А III, ℓ=1650	6	0,65	5,9
	2	Ф8А III, ℓ=550	9	0,22	

Арматура: класса А-III по ГОСТ5781-82*

1.411.1-3.1-35

Сетка СТ1-1, СТ1-2

Гл.инж.пр.	Бажанова	
Разраб.	Бажанова	
Исполн.	Николаева	
Провер.	Старостина	
Н.контр.	Святова	

Стадия	Лист	Листов
Р		1

ЦНИИПРОМЗДАНИЙ

Инв. № подл. | Подпись и дата | Взам. инв. №

Формат А4

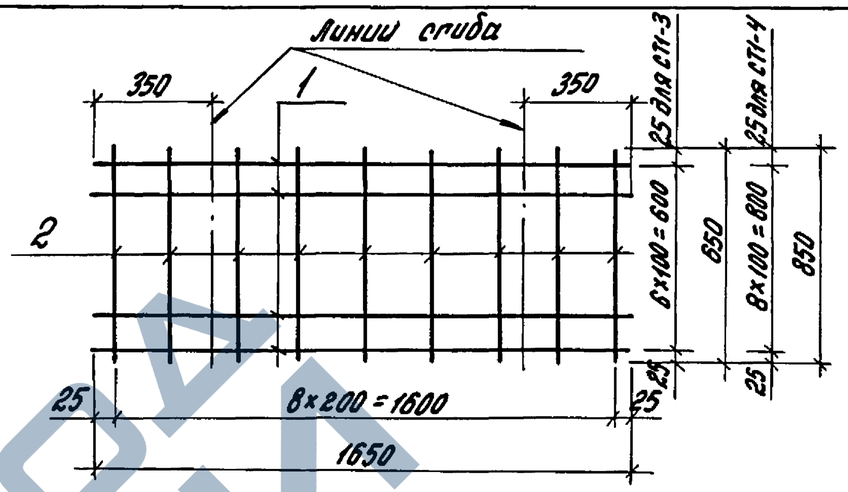

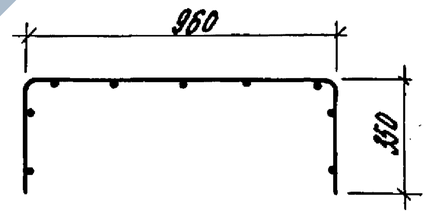

Марка сетки	Поз.	Наименование	Кол.	Масса ед., кг	Масса сетки, кг
СТ1-3	1	Ф8А III, ℓ=1650	7	0,65	6,9
	2	Ф8А III, ℓ=650	9	0,26	
СТ1-4	1	Ф8А III, ℓ=1650	9	0,65	8,8
	2	Ф8А III, ℓ=850	9	0,33	

Арматура: класса А-III по ГОСТ5781-82*

1.411.1-3.1-36

Сетка СТ1-3; СТ1-4

Гл.инж.пр.	Бажанова	
Разраб.	Бажанова	
Исполн.	Николаева	
Провер.	Старостина	
Н.контр.	Святова	

Стадия	Лист	Листов
Р		1

ЦНИИПРОМЗДАНИЙ

Инв. № подл. | Подпись и дата | Взам. инв. №

24036-02 25 Формат А4

ЗАВОД ЖБИ

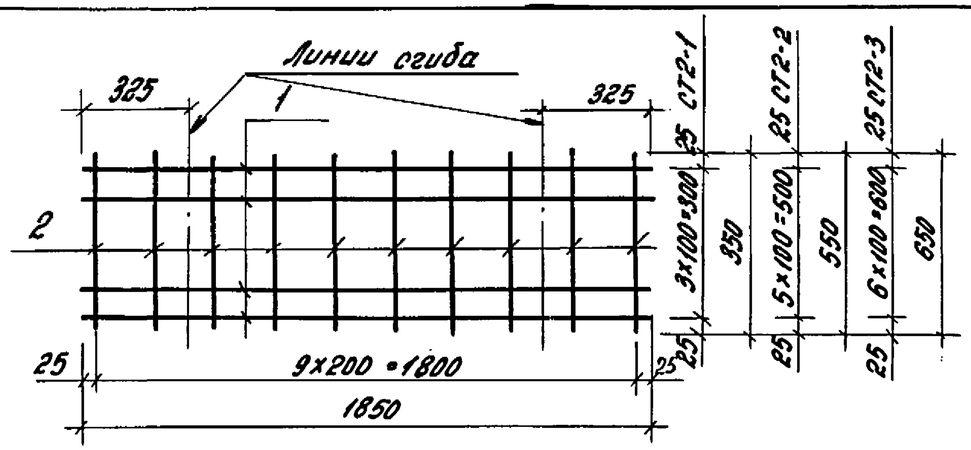

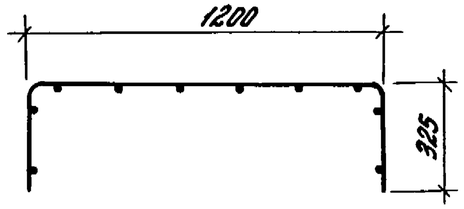

Марка сетки	Поз.	Наименование	Кол.	Масса, ед., кг	Масса сетки, кг
СТ2-1	1	ФВА III, ℓ=1850	4	0,73	4,3
	2	ФВА III, ℓ=350	10	0,14	
СТ2-2	1	ФВА III, ℓ=1850	6	0,73	6,6
	2	ФВА III, ℓ=550	10	0,22	
СТ2-3	1	ФВА III, ℓ=1850	7	0,73	7,7
	2	ФВА III, ℓ=650	10	0,26	

Арматура: класса А-III по ГОСТ5781-82.*

Гл. инж. пр.	Бажанова		1.411.1-3.1-37	
Разраб.	Бажанова		Сетка СТ2-1, СТ2-2, СТ2-3	Стадия: Р; Лист: ; Листов: 1
Исполн.	Николаева			ЦНИИПРОМЗДАНИЙ
Провер.	Старостина			
Н. контр.	Святова			

Инв. № подл. | Подпись и дата | Взам. инв. №

Формат А4

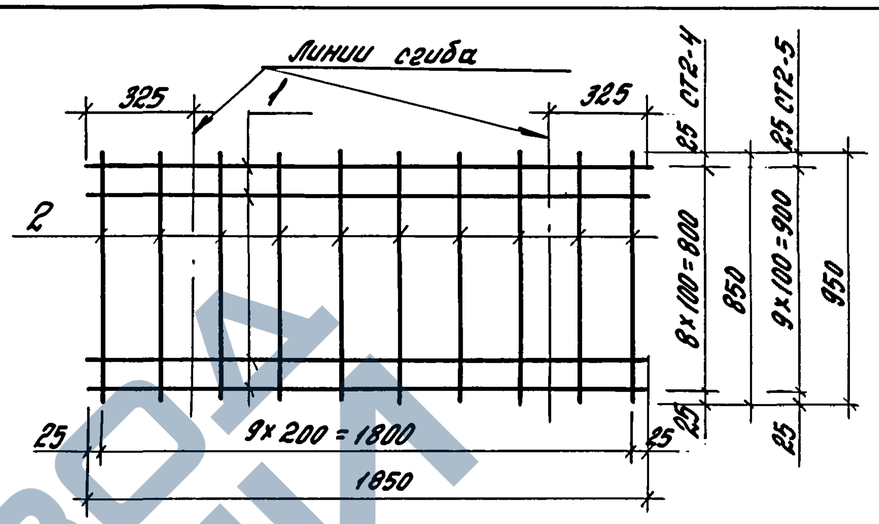

Марка сетки	Поз.	Наименование	Кол.	Масса ед., кг	Масса, сетки, кг
СТ2-4	1	ФВА III, ℓ=1850	9	0,73	10,0
	2	ФВА III, ℓ=850	10	0,34	
СТ2-5	1	ФВА III, ℓ=1850	10	0,73	11,1
	2	ФВА III, ℓ=950	10	0,38	

Арматура: класса А-III по ГОСТ5781-82.*

Гл. инж. пр.	Бажанова		1.411.1-3.1-38	
Разраб.	Бажанова		Сетка СТ2-4, СТ2-5	Стадия: Р; Лист: ; Листов: 1
Исполн.	Николаева			ЦНИИПРОМЗДАНИЙ
Провер.	Старостина			
Н. контр.	Святова			

Инв. № подл. | Подпись и дата | Взам. инв. №

24036-02 26 Формат А4

ЗАВОД ЖБИ

https://zavodjbi.com/

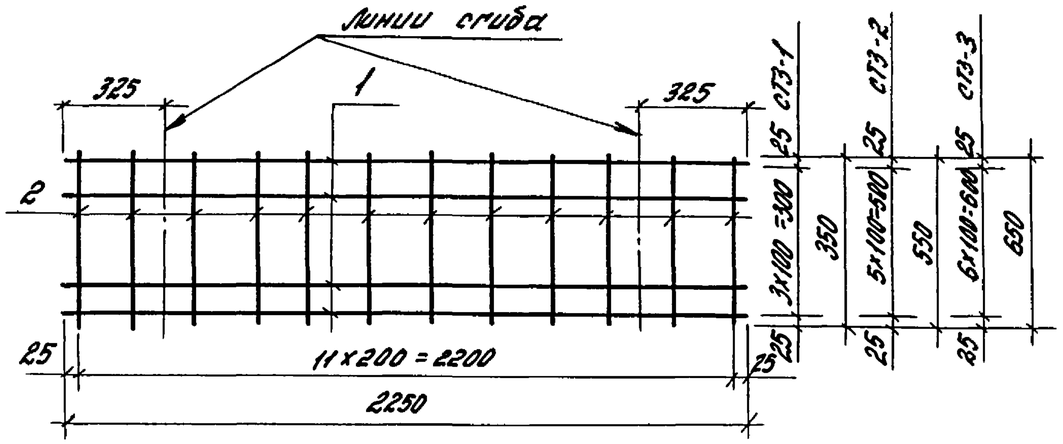

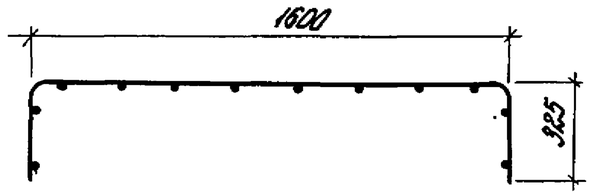

Марка сетки	Поз	Наименование	Кол.	Масса ед., кг	Масса, кг
СТ3-1	1	ф8А III, ℓ=2250	4	0,89	5,2
	2	ф8А III, ℓ=350	12	0,14	
СТ3-2	1	ф8А III, ℓ=2250	6	0,89	8,0
	2	ф8А III, ℓ=550	12	0,22	
СТ3-3	1	ф8А III, ℓ=2250	7	0,89	9,4
	2	ф8А III, ℓ=650	12	0,26	

Арматура: класса А-III по ГОСТ 5781-82*

Инв.№ подл.	Подпись и дата	Взам. инв.№		
Гл.инж.пр.	Бажанова		1.411.1-3.1-39	
Разраб.	Бажанова		Сетка СТ3-1, СТ3-2, СТ3-3	Стадия: Р; Лист; Листов: 1
Исполн.	Николаева			ЦНИИПРОМЗДАНИЙ
Провер.	Старостина			
Н.контр.	Светова			

Формат А4

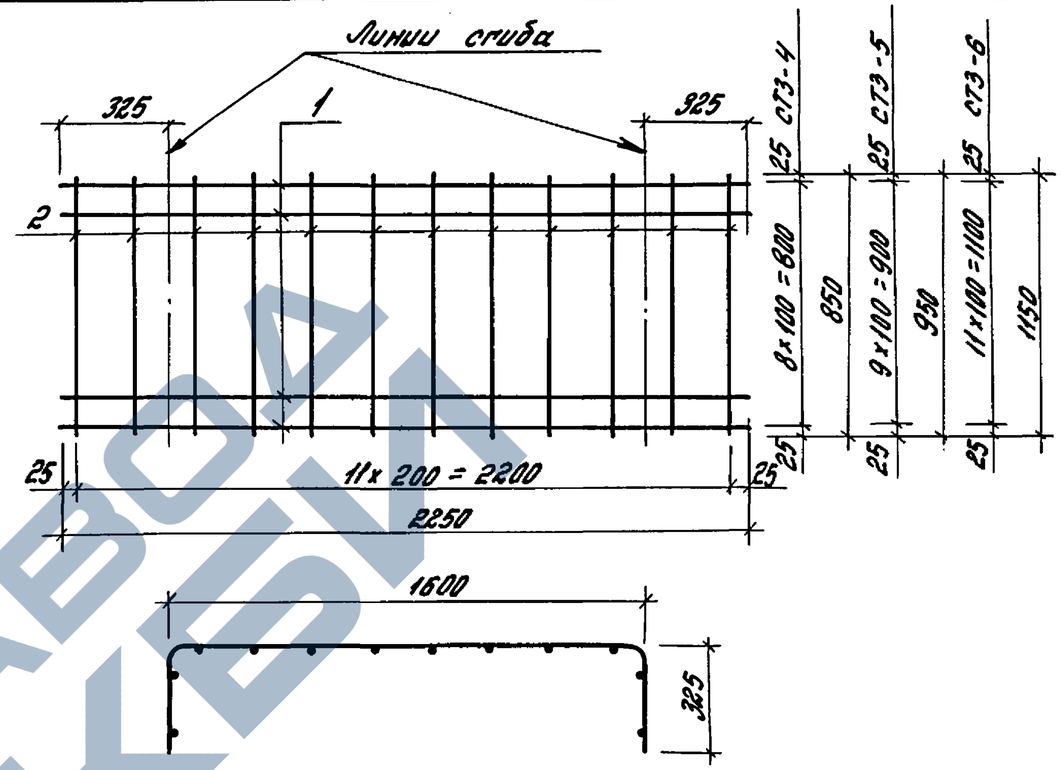

Марка сетки	Поз.	Наименование	Кол.	Масса ед., кг	Масса сетки, кг
СТ3-4	1	ф8А III, ℓ=2250	9	0,89	12,1
	2	ф8А III, ℓ=850	12	0,34	
СТ3-5	1	ф8А III, ℓ=2250	10	0,89	13,5
	2	ф8А III, ℓ=950	12	0,38	
СТ3-6	1	ф8А III, ℓ=2250	12	0,89	16,1
	2	ф8А III, ℓ=1150	12	0,45	

Арматура: класса А-III по ГОСТ 5781-82*

Инв.№ подл.	Подпись и дата	Взам. инв.№		
Гл.инж.пр.	Бажанова		1.411.1-3.1-40	
Разраб.	Бажанова		Сетка СТ3-4, СТ3-5, СТ3-6	Стадия: Р; Лист; Листов: 1
Исполн.	Николаева			ЦНИИПРОМЗДАНИЙ
Провер.	Старостина			
Н.контр.	Светова			

https://zavodjbi.com/