https://zavodjbi.com/

ТИПОВЫЕ СТРОИТЕЛЬНЫЕ КОНСТРУКЦИИ, ИЗДЕЛИЯ И УЗЛЫ

СЕРИЯ 3.501.1-179.94

ТРУБЫ ВОДОПРОПУСКНЫЕ ПРЯМОУГОЛЬНЫЕ БЕТОННЫЕ ДЛЯ ЖЕЛЕЗНЫХ И АВТОМОБИЛЬНЫХ ДОРОГ

Выпуск 1-1

Блоки стен, фундаментов и оголовков. Технические условия. Рабочие чертежи

Разработаны
АО "Трансмост"

Главный инженер — В.С.Кисляков

Начальник отдела
типового проектирования — С.С.Ткаченко

Главный инженер проекта — Б.Г.Коен

Утверждены Минтрансстроем,
протокол от 01.09.88 N АБ-559.
Введены в действие
АО "Трансмост" с 01.07.95,
приказ от 07.12.94 N 36/Т

ЗАВОД ЖБИ

https://zavodjbi.com/

Обозначение документа	Наименование	Стр.
3.501.1-179.94.1-1 -ТО	Техническое описание	6
-ТУ	Технические условия	12
-01	Стенка СТ1.а; СТ2.а; СТ1.а-М, СТ2.а-М	29
-02	Стенка СТ3.а, СТ4.а; СТ3.а-М; СТ4.а-М	30
-03	Блок кардана БК; БК-М и блок фундамента Ф11.302-М; Ф11.403-М	31
-04ФЧ	Насадка Н Опалубочный чертеж	32
-05	Насадка Н1.а; Н2.а; Н1.а-М; Н2.а-М	33
-06	Насадка Н3.а; Н4.а; Н3.а-М, Н4.а-М	34
-07	Насадка Н5.а; Н6.а, Н5.а-М, Н6.а-М	35
-08	Сетка арматурная С1... С10	36
-09ФЧ	Стенка откосная СТ5пл СТ10пл. Опалубочный чертеж	38
-10	Стенка откосная СТ5пл; СТ6пл; СТ8пл; СТ9пл	39
-11	Каркас арматурный КР1... КР10	41
3.501.1-179.94.1-1-12	Каркас арматурный КР11.. КР19	42
-13	Сетка арматурная С11	43
-14	Сетка арматурная С12	44
-15	Сетка арматурная С13	45
-16	Сетка арматурная С14	45
-17	Сетка арматурная С15	47
-18	Сетка арматурная С16	48
-19	Сетка арматурная С17	49
-20	Сетка арматурная С18	50
-21	Стенка откосная СТ7пл, СТ10пл	51
-22	Каркас арматурный КР20.. КР28	52

Согласовано: Гл.спец.ОП Васин

Взам.инв.№ | Подпись и дата | Инв.№ подл.

Нач пр.гр	Чупарнова			3.501.1-179.94.1-1
Гл инж гр	Коен Б		12.94	Содержание.
Нач отд	Ткаченко			Стадия / Лист / Листов: Р / 1 / 4
Н контр	Миронова			АО "ТРАНСМОСТ"

ЗАВОД ЖЕЛЕЗОБЕТОННЫХ ИЗДЕЛИЙ

Обозначение документа	Наименование	Стр.
3.501.1-179.94.1-1 - 23	Сетка арматурная С19	53
- 24	Сетка арматурная С20	54
- 25ВМ	Ведомость расхода материалов в блоках труб для умеренных и суровых условий	55
- 26ф4	Стенка откосная СТ5пл-М... СТ10пл-М. Опалубочный чертеж	56
-27	Стенка откосная СТ5пл-М; СТ6пл-М; СТ8пл-М; СТ9пл-М	57
- 28	Каркас арматурный КР29-М.. КР36-М	59
-29	Каркас арматурный КР37-М... КР44-М	60
- 30	Сетка арматурная С21 пл-М	61
- 31	Сетка арматурная С22-М; С23-М	62
-32	Сетка арматурная С24-М, С25-М	63
-33	Сетка арматурная С26-М	64
-34	Сетка арматурная С27-М	65
-35	Стенка откосная СТ7пл-М, СТ10пл-М	66

Обозначение документа	Наименование	Стр.
3.501.1-179.94.1-1-36	Каркас арматурный КР45-М... КР51-М	67
-37	Сетка арматурная С28-М	68
-38	Сетка арматурная С29-М	69
-39ф4	Стенка откосная СТ11пл-LМ Опалубочный чертеж	70
-40	Стенка откосная СТ11пл-LМ	71
-41	Сетка арматурная С30-М..С34-М	73
-42	Сетка арматурная С35-М... С39-М	75
-43ф4	Стенка откосная СТ12пл-LМ... СТ15пл-LМ. Опалубочный чертеж	76
- 44	Стенка откосная СТ12пл-LМ	77
-45	Сетка арматурная С40-М..С44-М	79
-46	Сетка арматурная С45-М С49-М	81
-47	Стенка откосная СТ13пл-LМ	82

Инв.№ подл. | Подп. и дата | Взам. инв.№

Обозначение документа	Наименование	Стр.
3.501.1-179.94.1-1-48	Сетка арматурная С50-М...С54-М	84
-49	Сетка арматурная С55-М..С59-М	86
-50	Сетка отдельная СТ14пл-LM	88
-51	Сетка арматурная С60-М..С63-М	90
-52	Сетка арматурная С64-М...С67-М	92
-53	Сетка отдельная СТ15пл-LM	94
-54	Сетка арматурная С68-М...С70-М	96
-55	Сетка арматурная С71-М...С73-М	98
-56	Каркас арматурный КР52-М...КР71-М	100
-57	Каркас арматурный КР72-М...КР91-М	101
-58	Каркас арматурный КР92-М...КР111-М	102
-59	Каркас арматурный КР112-М...КР122-М	103
-60	Каркас арматурный КР123-М...КР132-М	104

Обозначение документа	Наименование	Стр.
3.501.1-179.94.1-1-61	Каркас арматурный КР133-М...КР144-М	105
-62	Каркас арматурный КР145-М...КР163-М	106
-63	Каркас арматурный КР164-М...КР174-М	107
-64	Каркас арматурный КР175-М...КР184-М	108
-65	Каркас арматурный КР185-М...КР192-М	109
-66	Изделие закладное МН1-М	110
-67ФЧ	Лоток Л1.В-М...Л8.В-М. Опалубочный чертеж	111
-68	Лоток Л1.В-М...Л5.В-М	112
-69	Каркас арматурный КР193-М; КР194-М	113
-70	Сетка арматурная С74-М...С83-М	114
-71	Лоток Л6.В-М..Л8.В-М	116
-72	Каркас арматурный КР195-М; КР196-М	117

ЗАВОД ЖБИ

Обозначение документа	Наименование	Стр.
3.501.1-179.94.1-1-73	Сетка арматурная С96-М; С97-М	117
-74	Сетка арматурная С84-М... С89-М	118
-75	Сетка арматурная С90-М... С95-М	119
-76ФЧ	Блок фундамента Ф9.В-М; Ф10.В-М. Опалубочный чертеж	120
-77 ФЧ	Блок фундамента Ф7.В-М; Ф8.В-М. Опалубочный чертеж	120
-78ФЧ	Блок фундамента Ф4-БМ... Ф6-ВМ. Опалубочный чертеж	121
-79	Блок фундамента Ф9.В-М, Ф10.В-М	122
-80	Каркас арматурный КР197-М... КР200-М	123
-81	Сетка арматурная С98-М... С105-М	124
-82	Блок фундамента Ф4-ВМ	125
-83	Сетка арматурная С106-М... С112-М	126
-84	Блок фундамента Ф5-ВМ	127
-85	Сетка арматурная С113-М... С125-М	128
3.501.1-179.94.1-1-86	Блок фундамента Ф6-БМ	129
-87	Сетка арматурная С126-М С138-М	130
-88	Блок фундамента Ф7.В-М, Ф8.В-М	131
-89	Сетка арматурная С139-М..С143-М	133
-90	Сетка арматурная С144-М... С148-М	134
-91	Сетка арматурная С149-М..С153-М	135
-92	Сетка арматурная С154-М... С160-М	136
-93	Сетка арматурная С161-М	137
-94	Изделие закладное МН2-М	137
-95ВМ	Ведомость расхода материалов в блоках труб для особо суровых условий	138

Инв. № подл. | Подпись и дата | Взам. инв. №

ЗАВОД ЖЕЛЕЗОБЕТОННЫХ ИЗДЕЛИЙ

Типовые конструкции „Трубы водопропускные прямоугольные бетонные для железных и автомобильных дорог" разработаны АО „Трансмост" в соответствии с техническими решениями, утвержденными Минтрансстроем СССР протоколом N АВ-559 от 01.09.88 с учетом замечаний, изложенных в заключении МПС от 31.12.87 N ЦУЭП-15/195/423.

1. Состав серии

Типовые конструкции настоящей серии разработаны в следующем составе

Выпуск 0-1. Трубы для умеренных и суровых климатических условий
Материалы для проектирования

Выпуск 0-2. Трубы для особо суровых климатических условий
Материалы для проектирования

Выпуск 1-1. Блоки стен, фундаментов и оголовков Технические условия
Рабочие чертежи

Выпуск 1-2. Блоки перекрытий Технические условия
Рабочие чертежи

2. Область применения

2.1 Блоки стен (бетонные стеновые и железобетонные блоки насадок), фундаментов (бетонные и железобетонные средней части трубы) и оголовков (бетонные и железобетонные блоки фундаментов оголовочных секций, железобетонные фундаментные блоки откосных стенок, откосные стенки и подонные блоки), предназначены для применения при строительстве водопропускных труб под насыпями железных и автомобильных дорог расположенных во всех климатических зонах России

2.2 Конструкция всех блоков принята одинаковой для труб под автомобильную и железную дороги

2.3 Область применения блоков в зависимости от климатических и инженерно-геологических условий строительства приведена в соответствующих выпусках типовой документации

3 Основные положения проектирования.

3.1 В типовой документации разработаны блоки стен, а также блоки фундаментов и оголовков для водопропускных труб, одно- и двухочковых отверстием одного очка 1,5×2,0; 2,0×2,0, 3,0×2,0; 2,0×3,0; 3,0×3,0, 4,0×3,0, 5,0×3,0 и 6,0×3,0 м, с нормальным и повышенным оголовками, для пучинистых грунтов основания при расчетной глубине промерзания от 2,0 до 4,0 м.

3.2. Давление грунта от собственного веса насыпи принято в соответствии со СНиП 2.05.03-84*

Давление грунта от временных подвижных нагрузок принято:
— от С14 — для труб под железную дорогу,
— от НК-80 для труб под автомобильную дорогу

3.3. При изготовлении всех блоков необходимо руководствоваться требованиями технических условий, утвержденных в установленном порядке

3.4 Изготовление всех блоков предусматривается из тяжелого конструкционного бетона, отвечающего по качеству требованиям ГОСТ 26633-91

Коэффициент вариации прочности бетона изделий, разработанных в настоящей типовой документации, принят равным 0,09, при этом средняя прочность контрольных образцов с размером ребра 15 см в двадцативосьмидневном возрасте должна быть не менее:
35,2 МПа (358 кгс/см²) - для бетонов класса В30 по прочности на сжатие;

Нач пр гр	Чупарнова			3.501.1-179.94.1-1 -ТО
Гл инж пр	Коен Б		12.94	
Нач отд	Ткаченко			Техническое описание
Н контр	Миронова			

Стадия	Лист	Листов
Р	1	6

АО "ТРАНСМОСТ"

Инв. N подл. | Подп. и дата | Взам. инв. N | Инв. N дубл. | Подпись и дата

23,5 МПа (239 кс/см²) – для бетонов класса В20 по прочности на сжатие.

При коэффициенте вариации прочности бетона, большем 0,09, заданный класс бетона по прочности на сжатие обеспечивается соответствующим подбором состава бетона в соответствии с ГОСТ 26633-91

4. Конструкция стеновых блоков

4.1 Стеновые блоки разработаны высотой 1,85 и 2,85м (соответственно для труб высотой 2,0 и 3,0 м) Длина блока (размер вдоль оси трубы) принята 1,5 и 2,0м

Допускается применение стеновых блоков длиной 1,0м, при этом монтажные петли в них должны быть установлены на расстоянии 250 мм от боковых граней блока (считая от оси петли)

Стеновые блоки имеют внизу развитие передней грани в виде короткого выступа, размеры которого назначены минимальными по расчету стен по плоскости их опирания на фундамент с тем, чтобы не ухудшать очертания рабочего сечения (по условиям пропуска потока) трубы.

4.2 Материал блоков – бетон, класс которого по прочности на сжатие должен быть не менее В20 Марка по водонепроницаемости в соответствии со СНиП 2.05.03-84* не менее W4, по морозостойкости – в зависимости от расчетной среднемесячной наиболее холодного месяца температуры в районе строительства:

F150 – для районов с расчетной температурой наружного воздуха минус 10°С и выше (умеренные)

F200 – для районов с расчетной температурой наружного воздуха ниже минус 10°С до минус 20°С включительно (суровые).

F300 – для районов с расчетной температурой наружного воздуха ниже минус 20°С (особо суровые).

4.3. Для изготовления монтажных петель следует применять арматурную сталь класса А-I марки Ст3сп по ГОСТ 5781-82.

Если монтаж блоков, погрузка и разгрузка их, предусматриваются при среднесуточной температуре наружного воздуха не ниже минус 40°С, то для изготовления монтажных петель допускается применение арматурной стали класса А-I марки Ст3пс.

5 Конструкция блоков насадок

5.1 Железобетонные блоки насадок разработаны высотой 0,5м длиной 4,03 и 3,02 м и высотой 1,0м длиной 3,02м. Насадки высотой 0,5м применяются для объединения стеновых блоков средней части трубы, насадки высотой 1,0м – для объединения стеновых блоков оголовочных секций, образующих повышенный оголовок.

5.2 Материал насадок – бетон класс которого по прочности на сжатие не менее В30 Марка бетона по водонепроницаемости принимается не менее W5, по морозостойкости – по указаниям п.4.2.

5.3 Армирование насадок производится сварными сетками, объединенными в пространственный каркас с помощью вя-

Инв.№ подл. | Подпись и дата | Взам. инв.№

заводской проволоки или контактной точечной сваркой. Применение дуговой сварки для пересекающихся стержней не допускается.

Для умеренных и суровых климатических районов в качестве рабочей принята арматура периодического профиля из горячекатаной стали класса А-III марки 25Г2С или 35ГС или из стали класса А-II марки Ст5сп,с для районов с расчетной температурой наружного воздуха наиболее холодной пятидневки минус 30°С и выше - из стали марки Ст5пс, при этом количество стержней и их диаметр принимаются без изменения, остальная - гладкая из горячекатаной стали класса А-I марки Ст3сп по ГОСТ 5781-82.

Для районов со средней температурой наиболее холодной пятидневки минус 40°С и ниже в качестве рабочей принимается горячекатаная арматура периодического профиля из стали класса Ас-II марки 10ГТ, без изменения конструкции арматурного каркаса, принятого для умеренных климатических условий.

5.4 Требования к материалу для изготовления монтажных петель приведены в п. 4.3

6. Фундаментные блоки.

6.1. В типовой документации разработаны следующие типы фундаментных блоков:

- бетонные прямоугольного сечения - для средней части труб отверстиями 4.0×3,0; 5.0×3,0 и 6.0×3,0 м. Высота блоков принята 1.0м, длина вдоль оси трубы 3,02 и 4,03 м. Ширина блока - 2,0м. Такие же блоки используются и в оголовочной части труб всех отверстий для обеспечения заданной глубины заложения фундаментов.

Размеры блоков приняты по конструктивным требованиям.

В целях обеспечения более плотного опирания блоков их нижняя опорная поверхность выполнена с углублением величиной 10мм.

- железобетонные окаймляющие блоки для средней части и блоки с противопучинными выступами для оголовочной части трубы, конструкция которых аналогична принятой в типовой документации серии 3.501.1-177.93.1-2.
- железобетонные блоки прямоугольной формы толщиной 0,7м для средней части труб отверстиями 1.5×2,0; 2,0×2,0; 3,0×2,0; 2,0×3,0 и 3,0×3,0м шириной 2,4м, для труб отверстиями 4,0×3,0; 5,0×3,0 и 6,0×3,0м шириной 3,0м. Длина блоков вдоль оси трубы принята по конструктивным требованиям соответственно 3,02 и 4,03 м; 1,5 и 2,01м; ширина блоков назначена по расчету на устойчивость против опрокидывания стенок трубы и положения равнодействующей внешней нагрузки, а также обеспечения оптимальной величины давления на грунт под подошвой фундамента. Такие же блоки используются и в оголовочной части труб, кроме того и для обеспечения устойчивости против касательных сил морозного пучения;
- железобетонные блоки фундаментов откосных стенок оголовков запроектированы в виде стаканов высотой 0,95м. Размер подошвы фундамента и его длина вдоль оси трубы назначены из расчета на устойчивость откосной стенки против опрокидывания, положения равнодействующей внешней нагрузки и устойчивости против касательных сил морозного пучения, а также в зависимости от высоты отверстия трубы (длины блока откосной стенки).

6.2. Фундаменты должны изготавливаться из бетона, марка которого по водонепроницаемости в соответствии со СНиП 2.05.03-84* принята для железобетонных блоков W6, для бетонных - W4.

Класс бетона по прочности на сжатие принят равным:
В20 - для бетонных прямоугольных блоков;
В30 - для всех железобетонных блоков фундаментов средней части трубы и фундаментов откосных стенок оголовков.

Инв.№ подл. | Подпись и дата | Взам.инв.№

Марка бетона по морозостойкости всех фундаментных блоков для особо суровых климатических условий кроме блоков фундаментов под откосные стенки, принята равной F300. Марка бетона по морозостойкости фундаментных блоков под откосные стенки не нормируется.

При применении блоков в умеренных и суровых климатических условиях марка бетона по морозостойкости устанавливается:

- для бетонных блоков в соответствии с требованиями п. 4.2;
- для железобетонных блоков равной F200 для районов с расчетной температурой минус 10°С и выше и F300 для районов с расчетной температурой ниже минус 10°С до минус 20°С включительно.

6.3. В качестве рабочей принята горячекатаная арматура периодического профиля из стали класса А-II марки 10ГТ, остальная - гладкая из стали класса А-I марки ВСт3сп по ГОСТ 5781-82.

Для фундаментных блоков под откосные стенки допускается применение горячекатаной арматуры периодического профиля из стали класса А-II марки ВСт5сп, такая арматура допускается и во всех других железобетонных фундаментных блоках при строительстве в умеренных и суровых климатических условиях.

6.4. Требования к материалу для изготовления монтажных петель приведены в п. 4.3.

7. Блоки откосных стенок оголовков.

7.1. Блоки откосных стенок оголовков разработаны различной конструкции для умеренных и суровых условий и для особо суровых условий.

7.2. Откосные стенки для умеренных и суровых условий представляют собой прямоугольную плиту со срезанным углом. Толщина стенок принята равной 300 мм. Длина и высота откосной стенки назначена по конструктивным требованиям в зависимости от высоты отверстия заложенной части трубы и независимо от глубины промерзания. Откосные стенки снабжены арматурными выпусками, которые обеспечивают ее надежную связь с конструкцией фундамента. Армирование откосных стенок принято по расчету на усилие от горизонтальных сил давления грунта насыпи с учетом увеличения его на действие „набегающего откоса" за счет поворота стенки на 20° относительно оси трубы.

7.3. Откосные стенки для особо суровых условий также представляют собой прямоугольную плиту со срезанным углом, но кроме того имеющую в нижней части специальные вырезы по боковым граням. Длина стенки вдоль оси трубы назначена в зависимости от высоты входного отверстия трубы, а высота ее - в зависимости от высоты входного отверстия трубы и расчетной глубины промерзания грунта в районе строительства. Изменение высоты откосных стенок принято с интервалом 0,5 м.

Откосные стенки в специальных вырезах снабжены закладными деталями, предназначенными для соединения их с фундаментами.

Армирование стенок принято по расчету на усилия от горизонтальных сил давления грунта насыпи и вертикальных сил морозного пучения грунта в пределах расчетной глубины промерзания.

7.4. Откосные стенки оголовков должны изготавливаться из бетона, класс по прочности которого на сжатие принят В30, по морозостойкости - в зависимости от среднемесячной температуры наиболее холодного месяца в районе строительства:

F200 - для районов с расчетной температурой минус 10°С и выше;

F300 - для районов с расчетной температурой ниже минус 10°С.

7.5. Армирование откосных стенок, предназначенных для умеренных и суровых климатических условий, производится горячекатаной арматурой периодического профиля из стали класса А-III марок 25Г2С или 35ГС, откосных стенок, предназначенных для особо суровых климатических условий - горячекатаной арматурой периодического профиля из стали класса A_c-II марки 10ГТ.

ЗАВОД ЖБИ

При применении откосных стенок, предназначенных для особо суровых климатических условий, в районах со средней температурой наружного воздуха наиболее холодной пятидневки минус 40°С и выше допускается применение горячекатаной арматуры периодического профиля из стали класса А-II Ст5сп без изменения конструкции арматурного каркаса.

7.6. Требования к материалу для изготовления монтажных петель приведены в п. 4.3.

8. Блоки лотков

8.1. Железобетонные блоки лотков разработаны двух типов: плоские плиты толщиной 35см для труб отверстиями 1,5×2,0; 2,0×2,0; 3,0×2,0, 2,0×3,0 и 3,0×3,0м и плиты толщиной 55см с вырезом вдоль боковых граней высотой 20см. Ширина плиты (размер поперек оси трубы) назначена в зависимости от отверстия трубы, а длина вдоль оси трубы для плит толщиной 35см принята равной 3,01 и 4,02 м, а для плит толщиной 55см – 1,5 и 2,01м. Верхняя поверхность всех плит выполняется в виде двухскатной (вогнутой) поверхности.

8.2. Блоки лотков должны изготавливаться из бетона, класс по прочности которого на сжатие принят В20, марка бетона по водонепроницаемости в соответствии со СНиП 2.05.03-84* принята W6, по морозостойкости не менее F300.

8.3. Армирование блоков принято по расчету на монтажные нагрузки: в блоках толщиной 35см – гладкой арматурой из стали класса А-I марки Ст3сп, в блоках толщиной 55см-стержнями периодического профиля из стали класса A_c-II марки 10ГТ, остальная арматура – гладкая из стали класса А-I марки Ст3сп по ГОСТ 5781-82. Требования к материалу монтажных петель приведены в п. 4.3.

9. Блоки ходонов

9.1 Блоки ходонов имеют длины 1,45; 1,7 и 2,0м и снабжены петлевыми выпусками, предназначенными для заанкеривания их в защитном слое гидроизоляции.

9.2 Блок ходона изготавливается из бетона, класс которого по прочности на сжатие В20, марка бетона по водонепроницаемости, в соответствии со СНиП 2.05.03-84*, W4, по морозостойкости – в зависимости от климатических условий строительство в соответствии с п. 4.2. Требования к материалу монтажных петель приведены в п. 4.3.

10. Маркировка блоков

10.1. Всем блокам водопропускных труб присваиваются марки. Марка блока состоит из одной или двух буквенно-цифровых групп, разделенных дефисом

Первая группа содержит сокращенное наименование блока, его типоразмер, характеризующий его несущую способность и основную геометрическую характеристику, во вторую группу входит обозначение применения: расчетная глубина промерзания в см (200, 250 и т.д.), климатические условия – суровые (F), особо суровые (М), повышенная агрессивность среды (О).

Примеры условного обозначения (марки) блока.

Стенка трубы (крайняя) при высоте отверстия 3,0м длиной вдоль оси трубы 200см в умеренных климатических условиях (из бетона морозостойкостью F100) – СТ 2.200

Инв. № подл. | Подпись и дата | Взам. инв. №

То же, для суровых климатических условий при морозостойкости бетона F200

СТ 2.200-F

То же, для особо суровых климатических условий при морозостойкости бетона F300

СТ 2.200-М

То же, для особо суровых климатических условий и повышенной агрессивности среды

СТ 2.200-МО

Стенка откосная (левая) со сборным фундаментом для трубы с высотой входного отверстия 3,5м для глубины промерзания 3,0м в особо суровых климатических условиях

СТ 14л-300М

То же, в условиях повышенной агрессивности среды

СТ 14л-300МО.

11. Производство работ

11. 1. Контроль качества изготовления блоков, соответствие действительных размеров проектным (с учетом допусков) осуществляется в соответствии с требованиями технических условий.

11. 2. В соответствии с требованиями технических условий, с учетом принятой для каждого вида блоков технологии изготовления и местных условий завода-изготовителя, а также с учетом требований по технике безопасности, изложенных в СНиП III-4-80* и СНиП 3.06.04-91, перед началом изготовления блоков должна быть составлена инструкция по технике безопасности.

ЗАВОД ЖБИ

Настоящие технические условия распространяются на бетонные и железобетонные блоки стен, фундаментов и оголовков прямоугольных бетонных водопропускных труб, изготавливаемые по типовой проектной документации серии 3.501.1-179.94 „Трубы водопропускные прямоугольные бетонные для железных и автомобильных дорог Выпуск 1-1. Блоки стен, фундаментов и оголовков. Технические условия. Рабочие чертежи."

Блоки стен, фундаментов и оголовков изготавливаются из тяжелого бетона с ненапрягаемой арматурой и предназначены для бетонных водопропускных труб под насыпями автомобильных (общего пользования) и железных (колеи 1520мм) дорог, включая дороги промышленного транспорта, строящиеся в районах с сейсмичностью до 9 баллов во всех климатических зонах России, и предназначены для одно и двухочковых прямоугольных бетонных водопропускных труб с отверстием одного очка, равным 1,5×2,0; 2,0×2,0; 3,0×2,0; 2,0×3,0; 3,0×3,0, 4,0×3,0, 5,0×3,0 и 6,0×3,0м (первая цифра – величина отверстия, вторая – его высота в свету)

При заказе на изготовление блоков стен, фундаментов и оголовков в указывается наименование блока, его марка и ссылка на настоящие технические условия.

Например:

блок стены: СТ 1.200 ТУ

1. ТЕХНИЧЕСКИЕ ТРЕБОВАНИЯ

1.1 Блоки стен, фундаментов и оголовков прямоугольных бетонных водопропускных труб должны соответствовать требованиям настоящих технических условий и комплекту типовой документации серии 3.501.1-179.94.

2 Основные показатели блоков стен, фундаментов и оголовков, предназначенных для применения в умеренных и суровых климатических условиях приведены в табл. 1. Основные показатели блоков стен, фундаментов и оголовков для особо суровых климатических условий приведены в табл. 2.

1.3. Блоки стен, фундаментов и оголовков следует изготавливать в соответствии с требованиями настоящих технических условий с учетом требований СНиП 3.06.04-91 и ГОСТ 13015.0-83.

Блоки стен, фундаментов и оголовков, предназначенные для эксплуатации в районах с расчетной температурой наружного воздуха ниже минус 40°С, должны изготавливаться по обязательному технологическому регламенту, как правило, на специализированных предприятиях по изготовлению железобетонных конструкций мостов и труб.

1.4. Материал для изготовления блоков стен, фундаментов и оголовков должен соответствовать требованиям СНиП 2.05.03-84*, ГНиП 3.06.114-91 и настоящих технических условий

1.5 Бетон.

1.5.1. Блоки стен, фундаментов и оголовков должны изготавливаться из тяжелого конструкционного бетона со средней плотностью от 2200 до 2500 кг/м^3, отвечающего по качеству требованиям ГОСТ 26633-91.

1.5.2. Класс бетона по прочности на сжатие, марка по водонепроницаемости и морозостойкости должны быть не менее приведенных в табл. 3.

Нач.пр.гр	Чупарнова			3.501.1-179.94.1-1 -ТУ			
Гл.инж.пр	Коен Б.		12.94	Технические условия.	Стадия	Лист	Листов
Нач.отд	Ткаченко				Р	1	17
Контр	Миронова				АО "ТРАНСМОСТ"		

Инв.№ подл. | Подп. и дата | Взам. инв.№ | Инв.№ дубл. | Подпись | Дата

Таблица 1

Марка блока*	Наименование блока	Код ОКП	Габаритные размеры блока, см	Показатели применения: отверстие трубы, м	Показатели применения: климатические условия	Материалоемкость: Объем блока, м³	Материалоемкость: Расход арматуры: А-I, кг	Материалоемкость: Расход арматуры: А-III, кг	Материалоемкость: Расход арматуры: кг/м³	Масса блока, т
Н1.302	насобка		302×65×60	1,5×2,0 2,0×2,0 2,0×3,0	умеренные и суровые	1,01	3,9	41,7	45,15	2,5
Н1.403			403×65×60			1,36	3,9	55,7	43,82	3,4
Н2.302			302×75×60	3,0×2,0 и 3,0×3,0 – – 6,0×3,0		1,09	3,9	41,7	41,83	2,7
Н2.403			403×75×60			1,46	3,9	55,7	40,82	3,7
Н3.302			302×115×60	1,5×2,0; 2,0×2,0 2,0×3,0		1,92	5,8	30,1	18,70	4,7
Н4.302			302×125×60	3,0×2,0 и 3,0×3,0 – 6,0×3,0		2,00	5,8	30,1	17,95	5,0
Н5.302			302×50×65	для всех отверстий		0,98	3,9	32,2	36,84	2,4
Н5.403			403×50×65			1,31	3,9	43,0	35,80	3,3
Н6.302			302×100×65			1,97	5,8	20,2	13,20	4,9
СТ1.150	стенка		140×185×150	1,5×2,0 2,0×2,0	умеренные и суровые	2,75	14,2	–	5,16	6,6
СТ1.200			140×185×200	3,0×2,0		3,66	18,8	–	5,14	8,8
СТ2.150			165×285×150	2,0×3,0 – – 6,0×3,0		4,50	24,0	–	5,33	10,8

ЗАВОД ЖБИ

Продолжение таблицы 1

Марка блока*	Наименование блока	Код ОКП	Габаритные размеры блока, см	Показатели применения		Материалоемкость				Масса блока, т
				отверстие трубы, м	климатические условия	Объем бетона, м³	расход арматуры			
							А-I, кг	А-III, кг	кг/м³	
СТ2.200	стенка		165×285×200	2,0×3,0 – 6,0×3,0	умеренные и суровые	6,00	39,3	—	6,55	14,4
СТ3.150			115×185×150	1,5×2,0 2,0×2,0 3,0×2,0		2,13	9,4	—	4,41	5,1
СТ3.200			115×185×200			2,84	12,0	—	4,23	6,8
СТ4.150			135×285×150	2,0×3,0 – 6,0×3,0		3,27	19,6	—	5,99	7,8
СТ4.200			135×285×200			4,36	26,6	—	6,10	10,5
СТ5пл	стенка откосная		340×325×30	1,5×2,0 – 3,0×2,0 для всех отверстий		2,31	19,6	111,9	56,93	5,2
СТ6пл			228×395×30			2,24	22,5	121,3	64,20	5,6
СТ7пл			192×265×30			1,19	9,6	60,0	58,42	3,0
СТ8пл			308×445×30			3,26	35,9	247,4	86,90	8,2
СТ9пл			300×505×30	2,0×3,0 – 6,0×3,0		3,73	46,6	339,2	103,43	9,3
СТ10пл			280×325×30			2,03	20,2	97,4	57,93	5,1
БК1	блок кордона		145×44×45	для всех отверстий		0,26	1,5	—	5,77	0,6
БК2			170×44×45			0,31	1,5	—	4,84	0,7
БК3			200×44×45			0,36	1,5	—	4,17	0,9

* См. примечание к табл. 2

Инв. № подл. | Подпись и дата | Взам. инв. №

ЗАВОД КЕБИ

Таблица 2

Марка блока	Наименование блока	Код ОКП	Габаритные размеры блока, см	Показатели применения: отверстие трубы, м	Показатели применения: климатические условия	Материалоемкость: Объем бетона, м³	Материалоемкость: расход арматуры: А-I, кг	Материалоемкость: расход арматуры: Ас-II, кг	Материалоемкость: расход арматуры: кг/м³	Масса блока, т
СТ1.150-М	стенка		140×185×150	1,5×2,0	особо суровые	2,75	14,2	—	5,16	6,6
СТ1.200-М			140×185×200	2,0×2,0 3,0×3,0		3,66	18,8	—	5,14	8,8
СТ2.150-М			165×285×150	2,0×3,0– –6,0×3,0		4,50	24,0	—	5,23	10,8
СТ.200-М			165×285×200			6,00	39,3	—	6,55	14,4
СТ3.150-М			115×185×150	1,5×2,0		2,13	9,4	—	4,41	5,1
СТ3.200-М			115×125×200	2,0×2,0 3,0×2,0		2,84	12,0	—	4,23	6,8
СТ4.150-М			135×285×150	2,0×3,0–		3,27	19,5	—	5,99	7,8
СТ4.200-М			135×285×200	–6,0×3,0		4,36	26,6	—	6,19	10,5
СТ5пл-М	стенка откосная		320×325×30	1,5×2,0		2,22	13,9	110,0	59,35	5,6
СТ6пл-М			205×285×30	2,0×2,0 3,0×2,0		2,08	13,9	143,0	75,43	5,2
СТ7пл-М			190×265×30	2,0×3,0–		1,18	5,3	95,8	85,63	3,0
СТ8пл-М			280×445×30	–6,0×3,0		3,05	22,1	261,5	92,33	7,6
СТ9пл-М			285×505×30	2,0×3,0–		3,62	30,5	378,0	112,26	9,0
СТ10пл-М			260×325×30	–6,0×3,0		1,89	11,9	334,5	123,28	4,7

ЗАВОД ЖБИ

продолжение табл. 2

Марка блока	Наименование блока	Код ОКП	Габаритные размеры блока, см	Показатели применения		Материалоемкость				Масса блока, т
				отверстие трубы, м	климатические условия	Объем бетона, $м^3$	расход арматуры			
							А-I, кг	$А_с$-II, кг	кг/$м^3$	
СТ11пл-200м	Стенка откосная		320×410×30	1,5×2,0	особо суровые	2,91	34,8	195,1	79,00	7,3
СТ11пл-250м			320×460×30			3,39	45,5	277,8	95,37	8,5
СТ11пл-300м			320×510×30			3,87	53,3	328,4	98,63	9,7
СТ11пл-350м			320×560×30	2,0×2,0		4,35	62,3	474,7	133,45	10,9
СТ11пл-400м			320×610×30	3,0×2,0		4,83	64,6	536,1	124,37	12,1
СТ12пл-200м			205×460×30			2,36	30,9	233,0	114,36	5,9
СТ12пл-250м			205×510×30			2,68	39,7	328,0	137,20	6,7
СТ12пл-300м			205×560×30			2,98	41,7	373,8	135,43	7,4
СТ12пл-350м			205×610×300			3,29	52,1	507,4	170,06	8,2
СТ12пл-400м			205×660×30			3,60	54,1	565,8	172,19	9,0
СТ13пл-200м			190×300×30	2,0×3,0-		1,43	19,5	132,3	196,15	3,6
СТ13пл-250м			190×380×30	-6,0×3,0		1,71	23,5	174,1	115,56	4,3
СТ13пл-300м			190×430×30			2,00	27,8	204,2	116,00	5,0

ЗАВОД ЖБИ

Продолжение табл. 2

Марка блока	Наименование блока	Код ОКП	Габаритные размеры блока, см	Показатели применения: отверстие трубы, м	Показатели применения: климатические условия	Материалоемкость: Объем блока, м³	Материалоемкость: расход арматуры: А-I, кг	Материалоемкость: расход арматуры: Ас-II, кг	Материалоемкость: расход арматуры: кг/м³	Масса блока, т
СТ15пл-350м	Стенка отбойная		190×480×30	2,0×3,0–6,0×3,0	особо суровые	2,28	32,4	322,7	155,75	5,7
СТ15пл-400м			190×530×30			2,57	40,5	363,2	157,66	6,4
СТ14пл-200м			285×510×30			3,54	49,3	306,9	156,62	8,8
СТ14пл-250м			285×560×30			3,97	63,0	353,4	154,83	9,9
СТ14пл-300м			285×610×30			4,39	65,3	454,6	118,43	11,0
СТ14пл-350м			285×660×30			4,82	75,9	578,4	135,75	12,1
СТ15пл-200м			260×385×30			1,95	26,5	173,0	102,35	5,5
СТ15пл-250м			260×435×30			2,59	35,3	241,9	107,03	6,5
СТ15пл-300м			260×485×30			2,98	37,3	281,4	196,35	7,4
Ф9.302-М	Блок фундамента		240×302×70	1,5×2,0		4,97	44,0	343,3	77,93	12,4
Ф9.403-М			240×403×70	2,0×2,0 3,0×2,0		6,77	50,2	458,1	76,56	16,9
—			— —	2,0×3,0 3,0×3,0		—	—	—	—	—
Ф10.150-М			300×150×70	4,0×3,0 5,0×3,0 6,0×3,0		3,85	20,1	298,0	103,95	7,7
Ф10.201-М			300×201×70			4,22	26,1	383,1	96,97	10,6
ФН 302-М			200×302×100			5,93	36,2	—	6,10	14,2

ЗАВОД ЖБИ

Продолжение табл. 2

Марка блока	Наименование блока	Код ОКП	Габаритные размеры блока, см	Показатели применения		Материалоемкость				Масса блока, т
				отверстие трубы, м	климатические условия	Объем блока, м³	расход арматуры			
							А-I, кг	Ас-II, кг	кг/м³	
Ф11.403-М	Блок фундамента		200×403×100	4,0×3,0–6,0×3,0	особо суровые	8,06	71,4	—	8,86	19,3
Ф4-240М			302×240×120	для всех отверстий		3,13	81,6	201,4	90,42	7,8
Ф4-340М			302×340×120			4,03	108,4	256,5	90,57	10,1
Ф5-200М			245×200×120			2,24	49,5	145,6	87,14	5,6
Ф5-240М			245×240×120			2,54	60,9	163,7	88,43	6,4
Ф5-300М			245×300×120			2,98	68,6	190,4	86,91	7,5
Ф5-340М			245×340×120			3,27	85,7	208,5	89,97	8,2
Ф5-390М			245×390×120			3,64	90,9	230,7	88,35	9,1
Ф6-200М			170×200×120			1,56	33,1	102,1	86,67	3,9
Ф6-240М			170×240×120			1,76	38,5	114,3	87,16	4,4
Ф6-300М			170×300×120			2,07	48,5	135,5	88,89	5,2
Ф6-340М			170×340×120			2,27	52,1	146,3	87,40	5,7
Ф6-390М			170×390×120			2,52	61,9	161,9	88,81	6,3
Ф7.190-М			230×190×950	2,0×3,0 3,0×3,0 4,0×3,0 5,0×3,0 6,0×3,0		2,05	10,3	120,9	64,00	5,1
Ф7.260-М			230×260×950			2,78	13,7	160,1	62,52	6,9

ЗАВОД ЖБИ

Продолжение табл. 2

Марка блока	Наименование блока	Код ОКП	Габаритные размеры блока, см	Показатели применения		Материалоемкость				Масса блока, т
				отверстие трубы, м	климатические условия	Объем блока, м³	расход арматуры			
							А-I, кг	A_c-II, кг	кг/м³	
Ф7.320-М	Блок фундамента		230×320×950	1,5×2,0 2,0×2,0 3,0×2,0	особо суровые	3,40	13,8	193,8	61,06	8,5
Ф8.205-М			300×205×950	2,0×3,0–6,0×3,0		2,67	14,1	168,5	68,43	6,7
Ф8.285-М			300×285×950			3,68	18,1	231,0	67,69	9,2
Л1.302-М	Лоток		96×302×35	1,5×2,0		0,96	28,0	—	23,17	2,4
Л1.403-М			96×403×35			1,28	36,2	—	28,28	3,2
Л2.302-М			146×302×35	2,0×2,0		1,41	44,0	—	31,21	3,5
Л2.403-М			140×403×35			1,88	59,2	—	31.49	4,7
Л3.302-М			246×302×35	3,0×2,0		2,23	71,4	—	32,02	5,6
Л3.403-М			246×403×35			2,97	95,2	—	32,39	7,4
Л4.302-М			126×302×35	2,0×3,0		1,24	36,6	—	29,52	3,1
Л4.402-М			126×402×35			1,65	49,6	—	30,06	4,1
Л5.302-М			226×302×35	3,0×3,0		2,08	68,8	—	33,08	5,2
Л5.403-М			226×403×35			2,78	92,8	—	33,38	7,0
Л6.150-М			325×150×55	4,0×3,0		2,34	55,3	—	23,63	5,9
Л6.201-М			325×201×55			3,14	79,9	—	25,45	7,9

Инв. № подл. | Подпись и дата | Взам. инв. №

https://zavodjbi.com/
ЗАВОД ЖБИ

Продолжение табл. 2

Марка блока	Наименование блока	Код ОКП	Габаритные размеры блока, см	Показатели применения		Материалоемкость				Масса блока, т
				отверстие трубы, м	климатические условия	Объем блока, м³	расход арматуры			
							А-I, кг	Вр-II, кг	кг/м³	
Л7.150-М	Лоток		425×150×55	5,0×3,0	особо суровые	3,05	49,8	40,3	29,54	7,6
Л7.201-М			425×201×55			4,08	66,1	55,4	29,78	10,2
Л8.150-М			525×150×55	6,0×3,0		3,72	56,3	72,2	34,54	9,3
Л8.201-М			525×201×55			4,98	91,1	99,3	38,23	12,5
БК1-М	Блок кордона		145×44×45	для всех отверстий		0,25	1,5	—	5,77	0,6
БК2-М			170×44×45			0,31	1,5	—	4,84	0,7
БК3-М			200×44×45			0,36	1,5	—	4,17	0,9

Примечание:

Марка блока состоит из двух буквенно-цифровых групп, разделенных дефисом. Первая группа – сокращенное название блока, обозначение его типоразмера и изменяющейся геометрической характеристики в см;

вторая группа – обозначение условий применения: климатические – суровые (F), особо суровые (M); повышенная агрессивность среды (O); глубина промерзания грунта в блоках откосных стен (200...400).

Например:

Стеновой блок средней части трубы отверстием 1,5 м длиной вдоль оси трубы 200 см в следующих климатических условиях:

а) умеренных СТ1.200

б) суровых СТ1.200-F

в) особо суровых СТ1.200-М

г) в умеренных условиях и агрессивной среде СТ1.200-О

Инв. № подл. | Подпись и дата | Взам. инв. №

Таблица 3

Наименование блоков	Класс бетона по прочности на сжатие	Водонепроницаемость	Климатические условия		
			умеренные и суровые		особо суровые
			расчетная температура °С		
			минус 10°С и выше	ниже минус 20°С	ниже минус 20°С
			морозостойкость		
Бетонные блоки:					
стен	В20	W4	F100	F200	F300
фундаментов	В20	W4	F100	F200	F300
кордона	В20	W4	F100	F200	F300
Железобетонные блоки:					
насадок	В30	W6	F200	F300	F300
Относных стенок	В30	W6	F200	F300	F300
фундаментов	В30	W6	F200	F300	F300
фундаментов откосных стенок	В30	W6	—	—	—
лотков	В30	W6	F200	F300	F300

За расчетную температуру принято:

- для умеренных и суровых условий - средняя температура наиболее холодного месяца;

- для особо суровых условий - средняя температура наиболее холодной пятидневки с обеспеченностью 0,92.

1.5.3. Коэффициент вариации прочности бетона на сжатие принят равным 0,09, при этом средняя прочность контрольных образцов с размером ребра 15см в двадцатишестидневном возрасте должна быть не менее: 23,5 МПа (239 кгс/см²) - для бетонов класса В20 по прочности на сжатие;

35,2 МПа (358 кгс/см²) - для бетонов класса В30 по прочности на сжатие.

При коэффициенте вариации прочности бетона большим 0,09 заданный класс бетона по прочности на сжатие обеспечивается соответствующим подбором состава бетона в соответствии с ГОСТ 26633-91.

1.5.4. Для улучшения качества бетонной смеси следует применять комплексные воздухововлекающие и пластифицирующие добавки. При изготовлении блоков стен, фундаментов и оголовков, предназначенных для эксплуатации в особо суровых климатических условиях, применение указанных добавок обязательно.

Состав, количество, качество добавок и порядок их использования должны соответствовать требованиям СНиП 3.06.04-91

1.5.5. Отпускная прочность бетона конструкций, отгружаемых к месту монтажа, должна быть не ниже значений минимальной прочности бетона на времени выдачи их на склад в процентах от проектной прочности:

а) блоков стен, кордона:

при положительной температуре наружного воздуха -50%; при отрицательной - 70%.

При эксплуатации конструкций в районах с температурой ниже минус 40°С при положительной температуре наружного воздуха - 50%; при отрицательной - 100%.

б) блоков насадок, откосных стен, фундаментов и лотка - 70%;

При эксплуатации конструкций в районах с температурой ниже минус 40°С при положительной температуре наружного воздуха - 70%; при отрицательной - 100%.

При изготовлении конструкций из бетонов с комплексными воздухововлекающими (газообразующими) и пластифицирующими добавками допускается замораживать его при прочности 75% от проектной.

1.5.6. Для приготовления бетона должны применяться цементы, приведенные (в соответствии со СНиП 3.06.04-91) в табл. 4

Таблица 4

Наименование конструкций	Цементы
1. Блоки стен, насадок, оголовков, фундаментов	Портландцемент марок 550-Д0; 550-Д5; 600-Д0 и 600-Д5, изготавливаемый так же на основе клинкера нормируемого состава с содержанием трехкальциевого алюмината (C_3A) в количестве не более 8% по массе - ГОСТ 10178-85. Сульфатостойкий портландцемент по ГОСТ 22266-76. Портландцемент с добавкой нефелинового шлама при содержании трехкальциевого алюмината (C_3A) в клинкере не более 5% и содержания нефелинового шлама не более 15% - ГОСТ 10178-85. Портландцемент с добавкой нефелинового шлама и трепела при общем содержании минеральной добавки не более 15%, в том числе трепела не более 3% - ГОСТ 10178-85.
2. Блоки фундаментов под стеновые стенки оголовков	Цементы по п.1; Шлакопортландцемент* по ГОСТ 10178-85. Пуццолановый портландцемент по ГОСТ 22266-76

* Не допускается для приготовления бетонной смеси, укладываемой и твердеющей при температуре ниже минус 10° без искусственного обогрева.

1.5.7. Расход цемента для приготовления бетонной смеси должен быть не менее 290 и не более 450 кг/м³ смеси.

1.5.8. Заполнители для бетона должны удовлетворять требованиям ГОСТ 26633-91.

1.5.9. Качество воды для приготовления бетона должно соответствовать ГОСТ 23732-79.

1.5.10. Блоки стен, фундаментов и оголовков, предназначенные для эксплуатации в условиях воздействия агрессивной среды, изготавливаются в соответствии со СНиП 2.03.11-85 и требований указанных в заказе

1.5.11. Тепловая обработка блоков производится по СНиП 3.06.04-91

1.6. Арматурные изделия.

1.6.1. Для армирования блоков стен, фундаментов и оголовков должна применяться арматура по ГОСТ 5781-82.

а) умеренные и суровые климатические условия (температура наружного воздуха наиболее холодной пятидневки минус 40°с и выше обеспеченностью 0,92).

– В качестве рабочей – стержни периодического профиля из горячекатаной стали класса А-III марок 25Г2С и 35ГС и из стали класса А-II марки Ст5сп, в этом случае конструкция арматурного каркаса принимается идентичной конструкции, предназначенной для особо суровых климатических условий.

б) особо суровые климатические условия (температура наружного воздуха наиболее холодной пятидневки ниже минус 40°с обеспеченностью 0,92).

– В качестве рабочей – стержни периодического профиля из горячекатаной стали класса A_c-II марки 10ГТ.

в) для районов с расчетной температурой наиболее холодной пятидневки минус 30°с и выше обеспеченностью 0,92 допускается применение, в качестве рабочей арматуры периодического профиля из горячекатаной стали класса А-II марки Ст5пс, при этом железобетонные блоки фундаментов, насадок и оголовков должны иметь маркировку, отличную от принятой в настоящих технических условиях.

г) Для умеренных, суровых и особо суровых условий в качестве монтажной и хомутов применяется арматура из стали класса А-I марки Ст3сп.

Для умеренных и суровых условий допускается применение арматуры из стали марки Ст3пс.

1.6.2. Монтажные петли следует изготавливать из стержней гладкой горячекатаной арматурной стали класса А-I марки Ст3сп.

Если подъем блоков в период перевозки, складирования и монтажа будет производиться при среднесуточной температуре наружного воздуха выше минус 40°С, то допускается для изготовления монтажных петель использование стержней горячекатаной арматурной стали класса А-I марки Ст3пс.

1.6.3. Форма и размеры арматурных изделий и монтажных петель, а также их положение в блоках стен, фундаментов и оголовков должны соответствовать рабочим чертежам.

1.6.4. Соединение стержней в арматурные изделия производится контактной сваркой по ГОСТ 14098-91 (Тип К1-Кт). Механические свойства сварных соединений должны удовлетворять требованиям ГОСТ 10922-90.

1.6.5. При обоснованной необходимости изготовитель, по согласованию с организацией-разработчиком рабочих чертежей, может производить замену диаметров арматуры и её класс без увеличения расхода арматуры и отпускной стоимости изделия.

1.7. Точность изготовления блоков стен, фундаментов и оголовков.

1.7.1. Отклонения фактических размеров изделий от номинальных не должны превышать величин приведенных в табл.5.

Таблица 5

Конструкция	Допускаемые отклонения от проектных размеров, мм
Блоки фундаментов:	
по высоте	±5
по остальным измерениям	±10
Стены и насадки	
по высоте	±5
по длине (вдоль оси трубы)	+5; -10
по остальным измерениям	±10
неплоскостность поверхности опирания	5
Стеновые стенки	
по толщине	+10; -5
по длине и ширине	±10
искривление поверхности	0,001 наибольшего размера

1.7.2. Смещение оси монтажных петель от проектного положения не должно превышать 5мм.

1.7.3. Отклонение фактической толщины защитного слоя от проектной не должно превышать величин, указанных в табл. 6

Таблица 6

Высота поперечного сечения конструкции, мм	Допускаемые отклонения, мм при проектной толщине защитного слоя	
	до 30 мм	более 30мм
до 400	±5	+10; -5
400 и более	+10; -5	+15; -5

ЗАВОД ЖБИ

В торцах элементов отклонения от толщины защитного слоя не должны превышать +20 минус 10 мм.

1.7.4. Отклонение фактических размеров арматурных изделий от проектных не должно превышать в соответствии с ГОСТ 10922-90 величин, приведенных в табл. 7.

Таблица 7

Наименование размеров	Допускаемые отклонения от размеров, мм
1. Габаритный размер и расстояние между крайними стержнями по длине арматурного изделия:	
до 4500 мм	+5; -10
свыше 4500 до 9000 мм	+7; -10
2. То же, по ширине до 1500 мм	±5
3. То же, по высоте:	
до 250 мм	±5
свыше 250 до 400 мм	+5; -7
свыше 400 мм	15; -10
4. Расстояние между отдельными стержнями:	
до 100 мм	±5
свыше 100 мм	±10

Примечание: за расстояние между стержнями принимается размер между их осями.

1.8. Качества поверхностей и внешний вид блоков стен, фундаментов и оголовков.

1.8.1. Качества наружных и внутренних поверхностей изделий должно соответствовать требованиям ГОСТ 13015.0-83 и характеристикам, приведенным в табл. 8.

Таблица 8

Характеристика бетонной поверхности		Диаметр или наибольший размер раковины, мм	Высота местного наплыва (выступа) или глубина впадины, мм	Глубина окола бетона на ребре, измеряемая по поверхности конструкции, мм	Суммарная длина околов бетона на 1 м ребра, мм
Вид	категория				
Внутренние неотделываемые поверхности. Опорные и торцевые поверхности	А6	15	5	10	100
Внешние невидимые в условиях эксплуатации поверхности	А7	20	не регламентируется	20	не регламентируется

1.8.2. Трещины в бетоне не допускаются. Местные поверхностные усадочные трещины шириной не более 0,1 мм не являются основанием для их браковки при условии соблюдения п. 1.8.1.

1.8.3. Перед отправкой блоков стен, фундаментов и оголовков на склад монтажные петли должны быть очищены от наплывов бетона.

1.9. Все выпускаемые заводом блоки стен, фундаментов и оголовков должны иметь маркировку в соответствии с ГОСТ 13015.2-81.

Маркировка блоков производится до приемки изделия. В процессе освидетельствования и приемки должна фиксироваться правильность маркировки. На выбракованных блоках несмываемой краской наносится надпись „брак".

ЗАВОД КЕБИ

Все блоки стен, фундаментов и оголовков маркируются несмываемой краской.

Пример маркировки блока

$$\frac{МжБК-5}{СТ1-200\ P=8,8},$$

где МжБК-5 – сокращенное наименование (шифр) завода-изготовителя;

СТ1-200 – марка изделия в соответствии с табл. 1 или табл. 2

P=8,8 – монтажная масса блока, т.

1.9.1. Маркировка блоков производится на поверхности, видимой в период хранения, транспортировки, а для блоков стен, насадок и откосных стенок-видимой и в период эксплуатации.

1.9.2. Транспортная маркировка блоков производится в соответствии с требованиями ГОСТ 14192-77 и ГОСТ 15846-79.

1.10. При изготовлении блоков труб необходимо руководствоваться требованиями СНиП III-4-80* "Техника безопасности в строительстве".

2. ПРАВИЛА ПРИЕМКИ

2.1. Все изготовленные блоки стен, фундаментов и оголовков до отправки их из цеха-изготовителя на склад должны быть освидетельствованы и приняты отделом технического контроля завода и заводской инспекцией.

2.2. Приемка блоков фундаментов, стен и оголовков производится в соответствии с требованиями ГОСТ 13015.1-81 и настоящих технических условий.

2.3. Приемка блоков стен, фундаментов и оголовков производится партиями. В состав партии включают изделия одного типа, последовательно изготовленные заводом по одной технологии в течение не более одних суток из материалов одного вида.

2.4. Приемку блоков стен, фундаментов и оголовков по показателям прочности бетона (класс бетона по прочности на сжатие, отпускная прочность), точности геометрических характеристик, правильности положения арматуры, качества бетонных поверхностей, прочности сварных соединений проводят по результатам приемо-сдаточных испытаний.

2.5. Приемку блоков стен, фундаментов и оголовков по показателям морозостойкости и водонепроницаемости бетона проводят по результатам периодических испытаний.

2.6. Приемку блоков стен, фундаментов и оголовков по показателям точности геометрических размеров, качества бетонных поверхностей следует осуществлять по результатам одноступенчатого выборочного контроля.

2.7. Приемку блоков стен, фундаментов и оголовков по наличию монтажных петель и правильности нанесения маркировочных знаков следует проводить путем сплошного контроля, с отбраковкой блоков, имеющих дефекты по указанным показателям.

2.8. Каждая партия блоков стен, фундаментов и оголовков сопровождается заказчику документом о качестве в соответствии с ГОСТ 13015.3-81.

3. МЕТОДЫ КОНТРОЛЯ

3.1. Контроль качества изготовления блоков стен, фундаментов и оголовков осуществляется производственно-техническим персоналом завода, заводской лабораторией, заводской инспекцией, представителями заказчика.

ЗАВОД ЖБИ

3.2. Контроль прочности бетона на сжатие каждой партии следует производить по ГОСТ 18105-86 по результатам испытаний контрольных образцов, изготовленных и испытанных в соответствии с ГОСТ 10180-90.

Контроль прочности бетона на сжатие каждой партии изделий неразрушающими методами следует производить ультразвуковым методом по ГОСТ 17624-87 или приборами механического действия по ГОСТ 22690-88.

3.3 Проверку линейных размеров блоков, непрямолинейности, неплоскостности поверхности блоков стен, фундаментов и оголовков производят по ГОСТ 26433.0-85 и ГОСТ 26433.1-89.

3.4. Морозостойкость бетона следует определять по ГОСТ 10060-87 и ГОСТ 25192-84.

3.5. Водонепроницаемость бетона следует определять по ГОСТ 12730.0-84 и ГОСТ 12730.5-84

3.6. Контроль и испытания сварных арматурных изделий производятся в соответствии с ГОСТ 10922-90.

3.7. Размеры и положение арматурных изделий, а также толщину защитного слоя следует определять по ГОСТ 17625-83 и ГОСТ 22904-78.

4. ХРАНЕНИЕ И ТРАНСПОРТИРОВАНИЕ

4.1. Хранение и транспортирование блоков стен, фундаментов и оголовков производится в соответствии с требованиями ГОСТ 13015.4-84.

4.2. Блоки стен, фундаментов и оголовков должны храниться на складах готовой продукции у изготовителей и потребителей в штабелях, рассортированными по типам и маркам.

Высота штабеля должна быть не более 2,5м.

4.3 В штабели блоки стен, фундаментов и оголовков укладываются таким образом, чтобы маркировка на каждом из них могла быть прочитана.

Между штабелями блоков должны оставляться проходы, а в необходимых случаях - проезды для автомашин, размеры которых назначаются в соответствии со СНиП III-4-80*.

Около каждого штабеля устанавливается табличка с указанием марки блока в штабеле.

4.4. Между рядами блоков в штабеле должны укладываться деревянные прокладки, расположенные таким образом, чтобы их высота превышала высоту монтажных петель на 2.0-2.5см.

Ширина прокладки выбирается так, чтобы давление на прокладку не превышало 1,8 МПа (18 кгс/см^2), при этом концы прокладки должны выступать за пределы изделия не менее, чем на 10см. По вертикали прокладки должны располагаться строго друг над другом.

Укладка блоков друг на друга без прокладок строго запрещается.

4.5. Подкладки под нижние ряды блоков укладываются на плотное тщательно выровненное основание. Размер подкладок по высоте выбирается таким образом, чтобы исключить возможность непосредственного опирания блоков на грунт. Количество и размеры поперечного сечения подкладок назначаются в зависимости от качества грунтов основания и нагрузки на подкладку. Не допускается различное количество подкладок под нижним и последующими рядами. Допускается под нижним рядом укладка сдвоенных подкладок при условии, что оси подкладок последующих рядов будут совпадать с вертикальной плоскостью, проходящей между спаренными подкладками нижнего ряда.

4.6. Погрузка, крепление и транспортирование изделий на открытом подвижном составе должно осуществляться в соответствии с „Правилами перевозки грузов" в пределах габарита погрузки и с учетом наиболее рационального использования вместимости и грузоподъемности вагона, в соответствии а также с „Техническими условиями погрузки и крепления грузов", утвержденными МПС. Издательство Транспорт. Москва. 1988г.

4.7. Погрузка блоков стен, фундаментов и оголовков на транс-

подъемные устройства и разгрузка их должна производиться с соблюдением техники безопасности в соответствии со СНиП III-4-80.*

4.8 Разгрузка и складирование блоков стен, фундаментов и оголовков потребителем должны производиться с соблюдением требований, изложенных в СНиП 3.06.04-91, ГОСТ 13015.4-84 и требований настоящих технических условий.

5. УКАЗАНИЯ ПО ЭКСПЛУАТАЦИИ (ПРИМЕНЕНИЮ)

5.1. Блоки стен, фундаментов и оголовков бетонных прямоугольных водопропускных труб для железных и автомобильных дорог применяются в соответствии с указаниями настоящих тех. условий и рабочих чертежей типовых строительных конструкций серии:

3.501.1-179.94 „Трубы водопропускные прямоугольные бетонные для железных и автомобильных дорог"

Выпуск 0-1. Трубы для умеренных и суровых климатических условий. Материалы для проектирования

Выпуск 0-2. Трубы для особо суровых климатических условий. Материалы для проектирования

6. ГАРАНТИИ ПОСТАВЩИКА

Поставщик (изготовитель) гарантирует соответствие блоков стен, фундаментов и оголовков требованиям настоящих технических условий.

ПЕРЕЧЕНЬ
основных нормативных документов и ГОСТ

СНиП 2.05.03-84*	Мосты и трубы (с учетом изменений, утвержденных Госстроем СССР 26 ноября 1991 г)
СНиП 3.06.04-91	Мосты и трубы (Организация, производство и приемка работ)
СНиП III-4-80*	Техника безопасности в строительстве
СНиП 2.03.11-85	Защита строительных конструкций от коррозии

Обозначение стандарта	Группа стандарта	Наименование
ГОСТ 10180-90	Ж13	Бетоны. Методы определения прочности на сжатие и растяжение.
ГОСТ 12730.5-84	Ж19	Бетоны Методы определения водонепроницаемости.
ГОСТ 10060-87	Ж19	Бетоны. Методы определения морозостойкости.
ГОСТ 13015.0-83	Ж33	Конструкции и изделия бетонные и железобетонные. Общие технические требования.
ГОСТ 13015.1-81	Ж 39	Конструкции и изделия бетонные и железобетонные. Правила приемки.
ГОСТ 13015.2-81	Ж 39	Конструкции и изделия бетонные и железобетонные. Правила маркировки.
ГОСТ 13015.3-81	Ж 39	Конструкции и изделия бетонные и железобетонные Документ о качестве.
ГОСТ 13015.4-84	Ж 33	Конструкции и изделия бетонные и железобетонные. Правила транспортирования и хранения.
ГОСТ 10922-90	Ж 33	Арматурные изделия и закладные детали сварные для железобетонных конструкций. Технические требования и методы испытаний.
ГОСТ 26633-91	Ж13	Бетон тяжелый. Технические условия.
ГОСТ 18105-86	Ж19	Бетоны. Правила контроля прочности.

ЗАВОД ЖБИ

Обозначение стандарта	Группа стандарта	Наименование
ГОСТ 5781-82	В22	Сталь горячекатаная для армирования железобетонных конструкций Технические условия.
ГОСТ 17624-87	Ж19	Бетоны. Ультразвуковой метод определения прочности
ГОСТ 10178-85	Ж12	Портландцемент и шлакопортландцемент.
ГОСТ 14192-77	Д79	Маркировка грузов.
ГОСТ 14098-91	Ж33	Соединения сварные арматуры и закладных изделий железобетонных. Типы, конструкция и размеры.
ГОСТ 15846-79	Д08	Продукция, отправляемая в районы Крайнего Севера и труднодоступные районы.
ГОСТ 26433.1-89	Ж02	Система обеспечения точности геометрических параметров в строительстве Правила выполнения измерений. Элементы заводского изготовления.
ГОСТ 26433.0-85	Ж02	Система обеспечения точности геометрических параметров в строительстве. Правила выполнения измерений. Общие положения.
ГОСТ 17625-83	Ж19	Конструкции и изделия железобетонные. Радиационный метод определения толщины защитного слоя бетона, размеров и расположения арматуры.
ГОСТ 22904-78	Ж39	Конструкции железобетонные. Магнитный метод определения толщины защитного слоя бетона и расположения арматуры.

СТ1.150, СТ1.200, СТ1.150-М, СТ1.200-М

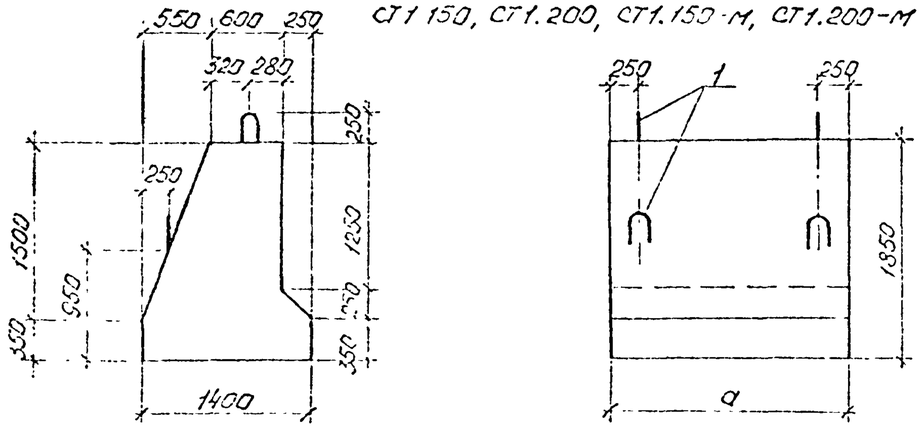

СТ2.150, СТ2.200, СТ2.150-М, СТ2.200-М

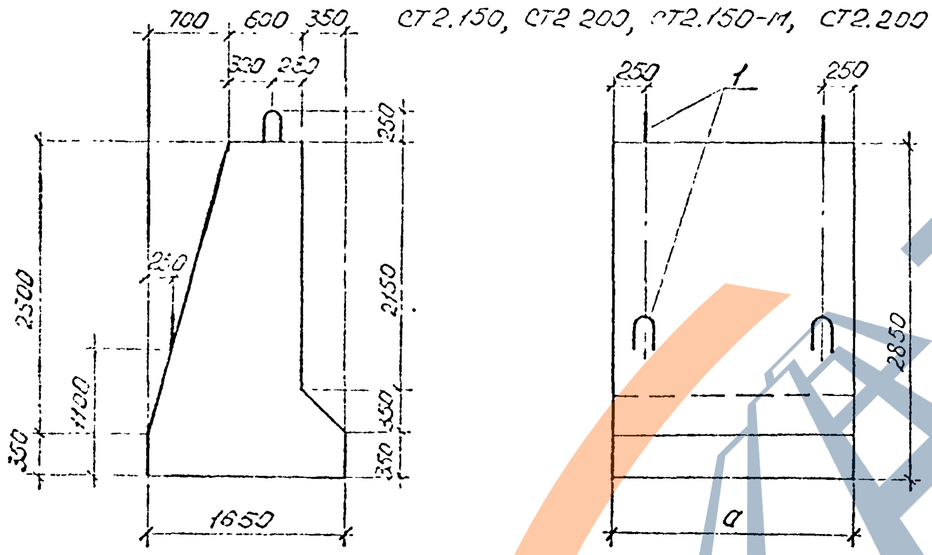

Поз.	Наименование	Кол. на блок							
		СТ1.150	СТ1.200	СТ2.150	СТ2.200	СТ1.150-М	СТ1.200-М	СТ2.150-М	СТ2.200-М
1	⌀18 А-I, ℓ=1770; 3,54кг	4	—	—	—	4	—	—	—
	⌀20А-I, ℓ=1900; 4,69кг	—	4	—	—	—	4	—	—
	⌀22А-I, ℓ=2010; 5,99кг	—	—	4	—	—	—	4	—
	⌀25А-I, ℓ=2550; 9,82кг	—	—		4	—		—	4
	Бетон В20, $м^3$	2,75	3,66	4,50	6,00	2,75	3,66	4,50	6,00
	Масса блока, т	6,6	8,8	10,8	14,4	6,6	8,8	10,8	14,4

1. Материал блоков-тяжелый бетон водонепроницаемостью не ниже W4, морозостойкостью F100...F300 в зависимости от климатических условий района строительства.
2. Арматура по ГОСТ5781-82 из стали класса А-I марки Ст3сп.

Марка блока	Размеры, мм		
	a	b	c
СТ1.150	1500	700	80
СТ1.200	2000	750	80
СТ2.150	1500	800	80
СТ2.200	2000	1000	120
СТ1.150-М	1500	700	80
СТ1.200-М	2000	750	80
СТ2.150-М	1500	800	80
СТ2.200-М	2000	1000	120

Поз. 1

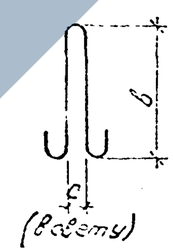

Исполнил	Коен В.	Коен	
Проверил	Чупарнова	Чупарнова	
Нач пр гр	Чупарнова	Чупарнова	
Гл инж пр	Коен Б.	Коен	12.94
Н контр	Миронова	Миронова	

3.501.1-179.94.1-1 -01

Стенка СТ1.а; СТ2.а; СТ1.а-М; СТ2.а-М

Стадия	Лист	Листов
Р		1

АО "ТРАНСМОСТ"

ЗАВОД ЖБИ

СТ3.150, СТ3.200, СТ3.150-М, СТ3.200-М

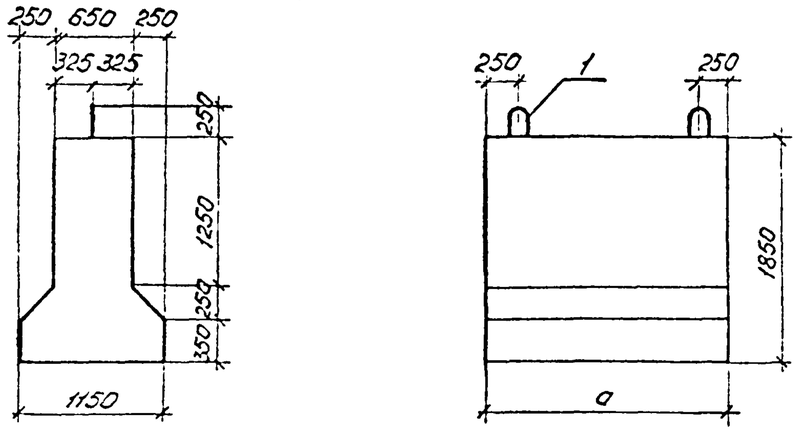

СТ4.150, СТ4.200, СТ4.150-М, СТ4.200-М

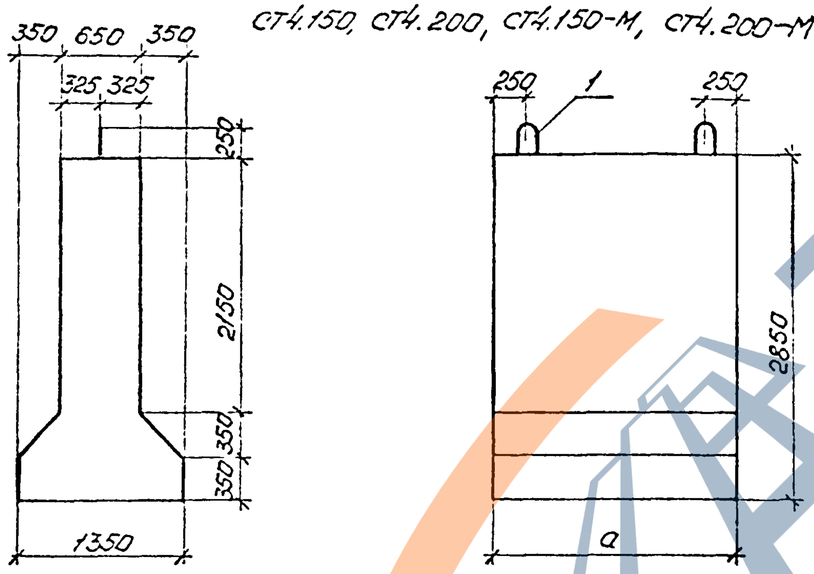

Поз.	Наименование	Кол. на блок							
		СТ3.150	СТ3.200	СТ4.150	СТ4.200	СТ3.150-М	СТ3.200-М	СТ4.150-М	СТ4.200-М
1	ф20 А-I, ℓ=1900; 4.69кг	2	—	—	—	2	—	—	—
	ф22А-I, ℓ=2010; 5,99кг	—	2	—	—	—	2	—	—
	ф25А-I, ℓ=2550; 9,82кг	—	—	2	—	—	—	2	—
	ф28А-I, ℓ=2750; 13,28кг	—	—	—	2	—	—	—	2
	Бетон В20, $м^3$	2,13	2,84	3,27	4,36	2,13	2,84	3,27	4,36
	Масса блока, т.	5,1	6,8	7,8	10,5	5,1	6,8	7,8	10,5

Марка блока	Размеры, мм		
	а	в	с
СТ3 150	1500	750	80
СТ3.200	2000	800	80
СТ4.150	1500	1000	120
СТ4.200	2000	1000	120
СТ3.150-М	1500	750	80
СТ3 200-М	2000	800	80
СТ4.150-М	1500	1000	120
СТ4.200-М	2000	1000	120

Поз. 1

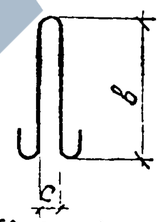

(в свету)

1. Материал блоков - тяжелый бетон водонепроницаемостью не ниже W4, морозостойкостью F100...F300 в зависимости от климатических условий района строительства.
2. Арматура по ГОСТ5781-82 из стали класса А-I марки СТ3 сп.

Исполнил	Коен В.		
Проверил	Чупарнова		
Нач пр гр	Чупарнова		
Гл инж пр	Коен Б.		12.94
Н контр	Миронова		

3.501.1-179.94.1-1 -02

Стенка СТ3.а; СТ4.а; СТ3.а-М; СТ4.а-М

Стадия	Лист	Листов
Р		1

АО "ТРАНСМОСТ"

ЗАВОД ЖБИ

БК1, БК2, БК3, БК1-М, БК2-М, БК3-М

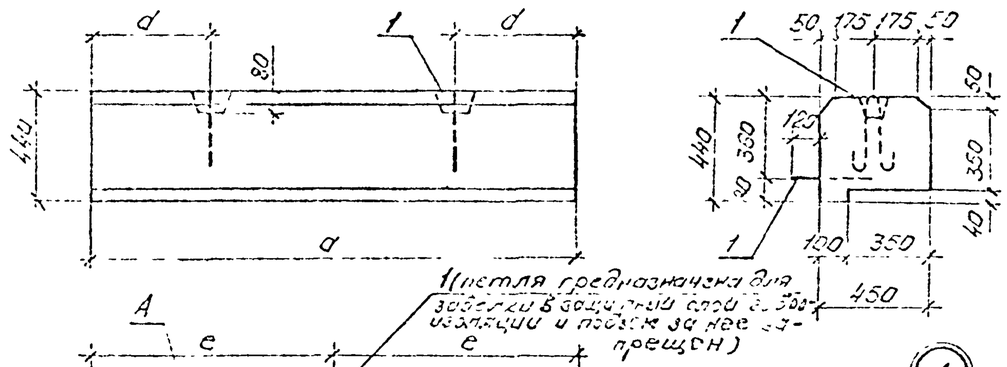

Марка блока		Размеры, мм				
		a	в	c	d	e
БК1	БК1-М	1450	310	60	350	725
БК2	БК2-М	1700	310	60	400	850
БК3	БК3-М	2000	310	60	500	1000
Ф11.302-М		3020	900	120	680	—
Ф11.403-М		4030	—	—	680	—

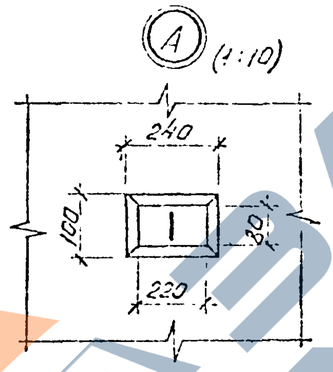

Поз	Наименование	Кол. на блок				
		БК-М	БК2М	БК3-М	Ф11.302М	Ф11.403М
1	⌀10А-I, ℓ=810; 0,50кг	3	3	3	—	—
	⌀25А-I, ℓ=2350; 9,05кг	—	—	—	4	—
2	⌀32А-I, ℓ=2830; 11,26кг	—	—	—	—	4
	Бетон В20, $м^3$	0,26	0,31	0,35	5,93	8,06
	Масса блока, т	0,6	0,7	0,9	14,2	19,3

Ф11.302-М, Ф11.403-М

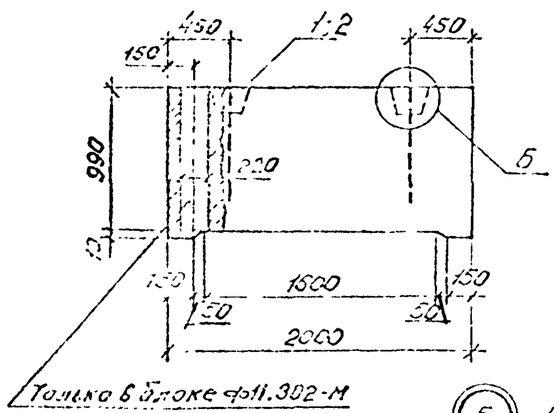

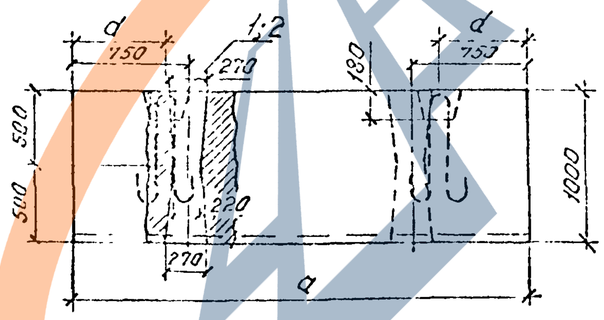

Поз. 1

Б (1:20)

Поз. 2

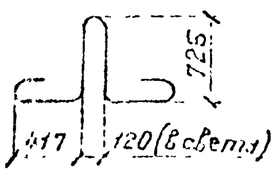

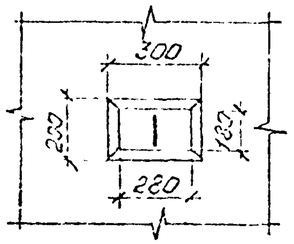

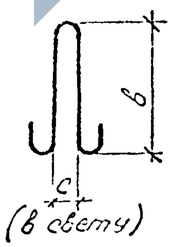

1. Материал блоков – тяжелый бетон водонепроницаемостью не ниже W4, морозостойкостью F100...F300 в зависимости от климатических условий района строительства.
2. Арматура по ГОСТ 5781-82 из стали класса А-I марки Ст3сп.

Исполнил	Коен В.			3.501.1-179.94.1-1 -03			
Проверил	Чупарнова						
Нач пр гр	Чупарнова						
Гл инж пр	Коен Б.		12.94	Блок кордона БК; БК-М и блок фундамента Ф11.302-М, Ф11.403-М	Стадия	Лист	Листов
					Р		1
					АО "ТРАНСМОСТ"		
Н контр	Миронова						

ЗАВОД ЖБИ

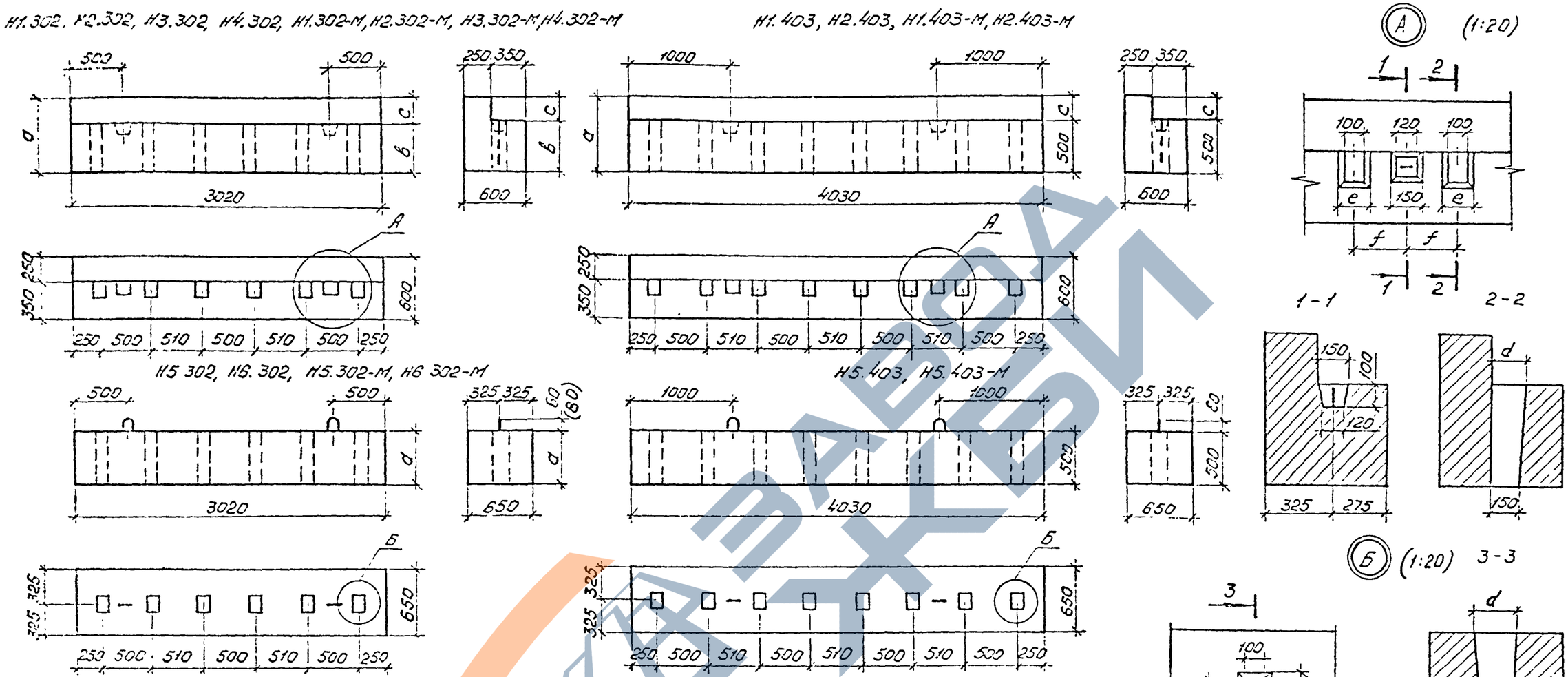

Марка блока		Размеры, мм					
		a	в	c	d	e	f
Н1.302	Н1.302-М	650	500	150	160	120	250
Н1.403	Н1.403-М	650	—	150	160	120	255
Н2.302	Н2.302-М	750	500	250	160	120	250
Н2.403	Н2.403-М	750	—	250	160	120	255
Н3.302	Н3.302-М	1150	1000	150	170	140	250
Н4.302	Н4.302-М	1250	1000	250	170	140	250
Н5.302	Н5.302-М	500	—	—	170	120	—
Н5.403	Н5.403-М	—	—	—	170	120	—
Н6.302	Н6.302-М	1000	—	—	190	140	—

1. Материал блоков-тяжелый бетон В30 водонепроницаемостью не ниже W6, морозостойкостью F200...F300 в зависимости от климатических условий района строительства.
2. В скобках приведен размер для блоков Н6.302 и Н6.302-М.

Исполнил	Коен В.		
Проверил	Чупарнова		
Нач пр гр	Чупарнова		
Гл инж пр	Коен Б.		12.94
Н контр	Миронова		

3.501.1-179.94.1-1 -040ч

Насадка Н.
Опалубочный чертеж

Стадия	Лист	Листов
Р		1

АО "ТРАНСМОСТ"

Инв. № подл. | Подпись и дата | Взам. инв. №

1 – 1

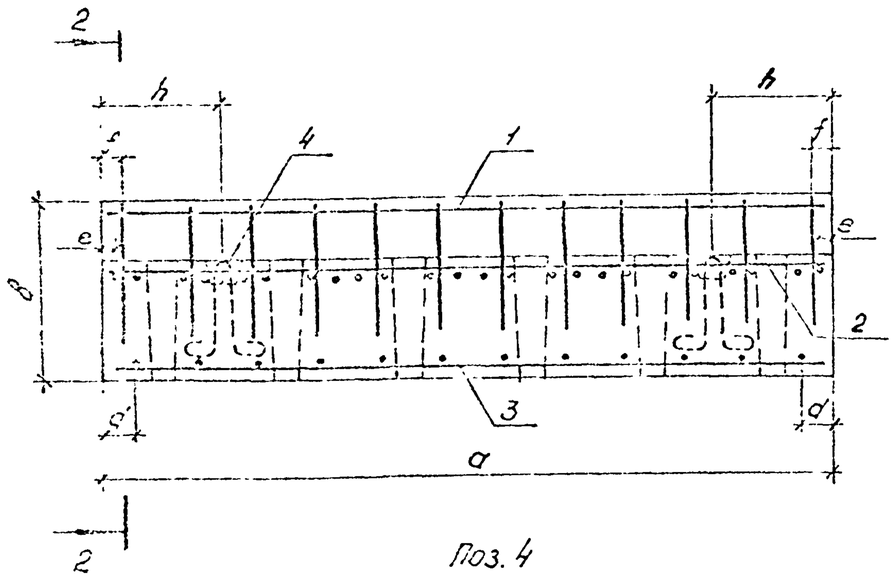

2 – 2

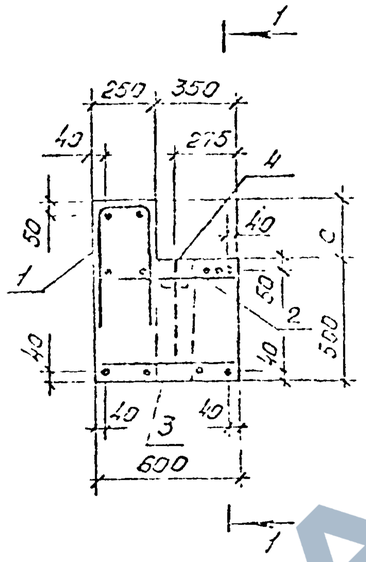

Поз. 4

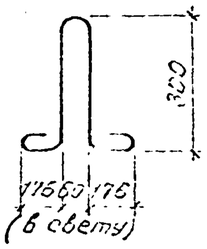

Поз.	Наименование	Кол. на блок				Обозначение документа
		Н1. 302	Н1. 403	Н2. 302	Н2. 403	
1	Сетка С1	1	—	1	—	3.501.1-179.94.1-1-03
2	С2	-	1	—	1	
	С3	1	-	1	—	
	С4	—	1	-	1	
3	С5	1	—	1	—	
	С6	—	1	—	1	
4	Ф16 А-I, ℓ=1230; 1,94 кг	2	2	2	2	без черт.
	Бетон В30, м³	1,01	1,33	1,09	1,46	
	Масса блока, т	2,5	3,4	2,7	3,7	

Марка блока		Размеры, мм						
		a	в	c	d	e	f	h
Н1. 302	Н1 302-М	3020	650	150	135	65	80	500
Н1. 403	Н1. 403-М	4030	650	150	140	80	65	1000
Н2. 302	Н2. 302-М	3020	750	250	135	65	80	500
Н2. 403	Н2. 403-М	4030	750	250	140	80	65	1000

1. Соединение арматурных изделий в каркас производится с помощью контактной точечной электросварки по ГОСТ 14098-91 или вязальной проволокой.
2. Применение ручной дуговой сварки не допускается.
3. Арматура по ГОСТ 5781-82 из стали класса А-I марки Ст3сп, из стали класса А-III марки 25Г2С или 35ГС для умеренных и суровых условий, из стали класса Ас-II марки 10ГТ для особо суровых условий.

Исполнил	Коен В.	Коен	
Проверил	Чупарнова		
Нач пр гр	Чупарнова		
Гл инж пр	Коен Б.	Коен	12.94
Н.контр	Миронова		

3.501.1-179.94.1-1 -05

Насадка Н1. а; Н2. а; Н1.а-М; Н2.а-М.

Стадия	Лист	Листов
Р		1

ЛО "ТРАНСМОСТ"

ЗАВОД ЖБИ

1 – 1

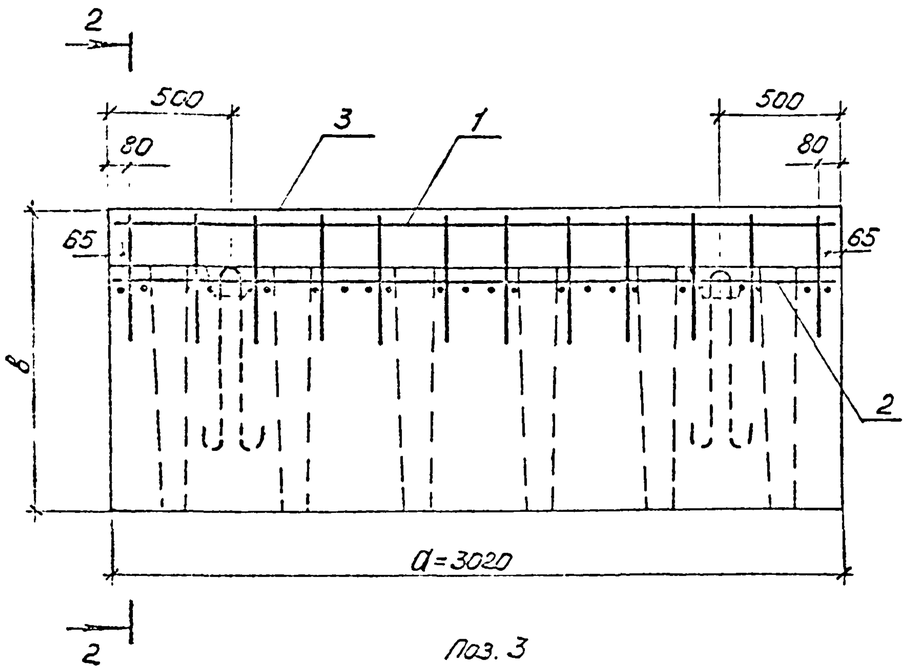

2 – 2

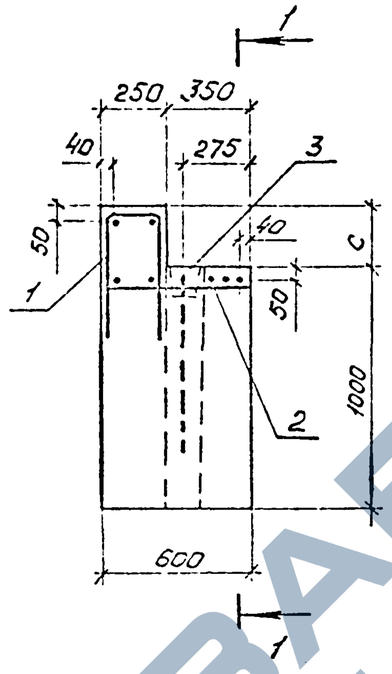

Поз	Наименование	Кол на блок		Обозначение документа
		Н3.302	Н4.302	
1	Сетка С1	1	1	3.501.1-179.94.1-1-08
2	С3	1	1	
3	ф12 А-I, ℓ=1440; 2,88кг	2	2	без черт.
	Бетон В30, $м^3$	1,92	2,00	
	Масса блока, т	4,7	5,0	

Поз. 3

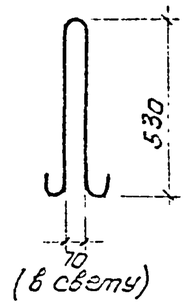

1. Соединение арматурных изделий в каркас производится с помощью контактной точечной электросварки по ГОСТ 14098-91 или вязальной проволокой.
2. Применение ручной дуговой сварки не допускается.
3. Арматура по ГОСТ 5781-82 из стали класса А-I марки Ст3сп, из стали класса А-III марки 25Г2С или 35ГС для умеренных и суровых условий, из стали класса $А_с$-II марки 10ГТ для особо суровых условий.

Марка блока		Размеры, мм	
		в	с
Н3.302	Н3.302-М	1150	150
Н4.302	Н4.302-М	1250	250

Исполнил	Коен В.		
Проверил	Чупарнова		
Нач пр гр	Чупарнова		
Гл инж пр	Коен Б.		12.94
Н контр	Миронова		

3.501.1-179.94.1-1 -06

Насадка Н3.а; Н4.а; Н3.а-М; Н4.а-М

Стадия	Лист	Листов
Р		1

АО "ТРАНСМОСТ"

Инв № подл | Подпись и дата | Взам инв №

1-1

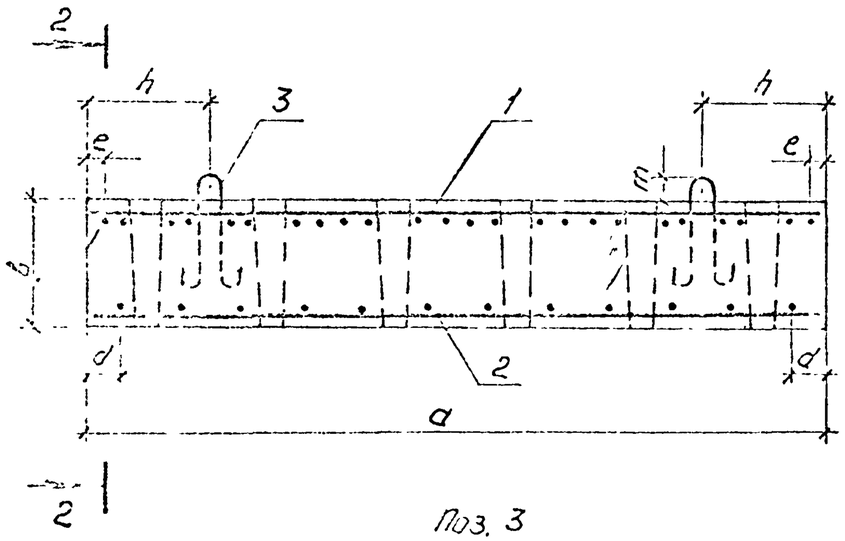

2-2

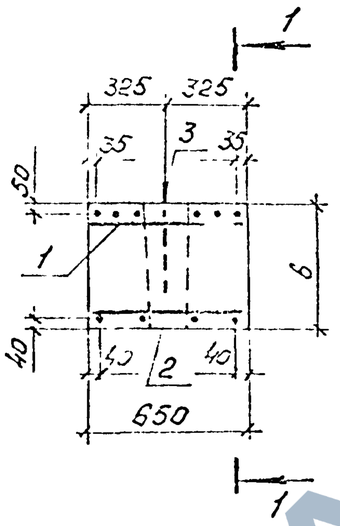

Поз. 3

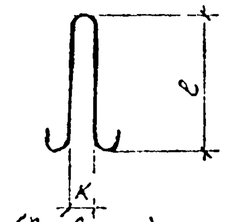

(в свету)

Поз	Наименование	Кол. на блок			Обозначение документа
		Н5. 302	Н5. 403	Н6. 302	
1	Сетка С7	1	—	1	3.501.1-179.94.1-1-08
	С8	—	1	—	
2	С9	1	—	—	
	С10	—	1	—	
3	ф16 А-I, ℓ=1230; 1,94 кг	2	2	—	без черт.
	ф18 А-I, ℓ=1410; 2,88 кг	—	—	2	без черт.
	Бетон В30, м³	0,98	1,31	1,97	
	Масса блока, т	2,4	3,3	4,9	

Арматура по ГОСТ 5781-82 из стали класса А-I марки Ст3сп, из стали класса А-III марки 25Г2С или 35ГС для умеренных и суровых условий, из стали класса Ас-II марки 10ГТ для особо суровых условий.

Марка блока		Размеры, мм							
		a	б	d	e	h	к	ℓ	m
Н5. 302	Н5.302-М	3020	500	135	70	500	60	460	60
Н5. 403	Н5.403-М	4030	500	140	80	1000	60	460	60
Н6. 302	Н6.302-М	3020	1000	—	70	500	80	530	80

Исполнил	Коен В.		
Проверил	Чупарнова		
Нач.пр.гр	Чупарнова		
Гл.инж.пр	Коен Б.		12.94
Н.контр	Миронова		

3.501.1-179.94.1-1-07

Насадка Н5.а; Н6.а; Н5.а-М; Н6.а-М

Стадия	Лист	Листов
Р		1

АО "ТРАНСМОСТ"

Инв.№ подл. | Подпись и дата | Взам.инв.№

https://zavodjbi.com/
ЗАВОД ЖБИ

С1
(развертка)

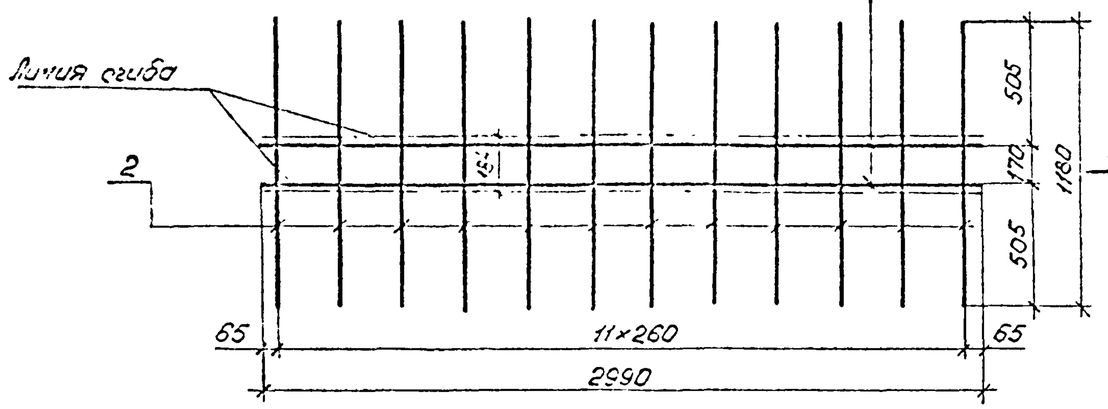

Вид А
в согнутом виде

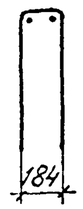

С2
(развертка)

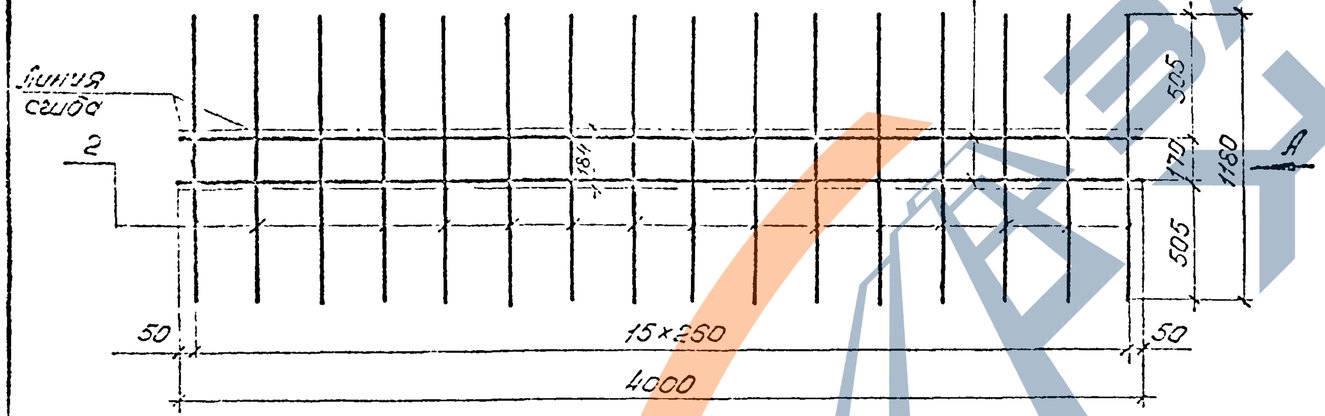

С3

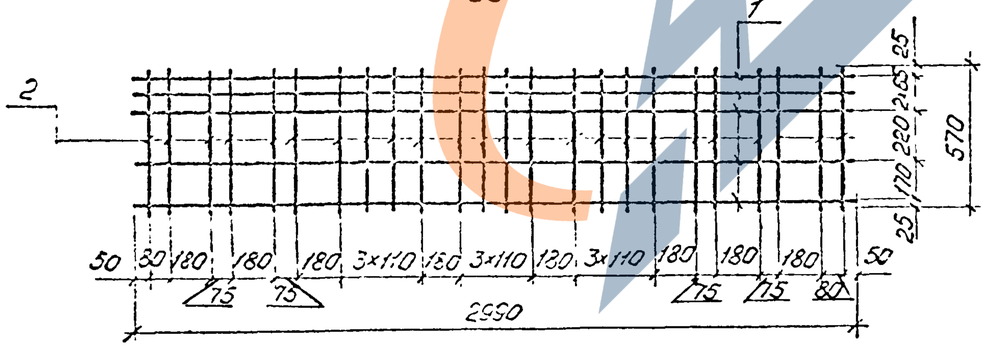

Марка сетки	Поз.	Наименование		Кол.	Масса ед., кг	Масса сетки, кг
С1	1	⌀10 А-III,	ℓ=2990	2	1,84	12,5
	2	⌀10 А-III,	ℓ=1180	12	0,73	
С2	1	⌀10 А-III,	ℓ=4000	2	2,47	16,6
	2	⌀10 А-III,	ℓ=1180	16	0,73	
С3	1	⌀10 А-III,	ℓ=2990	5	1,84	17,6
	2	⌀10 А-III,	ℓ=570	24	0,35	
С4	1	⌀10 А-III,	ℓ=4000	5	2,47	23,6
	2	⌀10 А-III,	ℓ=570	32	0,35	
С5	1	⌀10 А-III,	ℓ=2990	4	1,84	11,6
	2	⌀10 А-III,	ℓ=570	12	0,35	
С6	1	⌀10 А-III,	ℓ=4000	4	2,47	15,5
	2	⌀10 А-III,	ℓ=570	16	0,35	
С7	1	⌀10 А-III,	ℓ=2990	6	1,84	20,2
	2	⌀10 А-III,	ℓ=620	24	0,38	
С8	1	⌀10 А-III,	ℓ=4000	6	2,47	27,0
	2	⌀10 А-III,	ℓ=620	32	0,38	
С9	1	⌀10 А-III,	ℓ=2990	4	1,84	12,0
	2	⌀10 А-III,	ℓ=620	12	0,38	
С10	1	⌀10 А-III,	ℓ=4000	4	2,47	16,0
	2	⌀10 А-III,	ℓ=620	16	0,38	

1. Соединение стержней в сетке производится с помощью контактной точечной электросварки по ГОСТ 14098-91 или вязальной проволокой.
2. Применение ручной дуговой сварки не допускается.

Исполнил	Коен В.			3.501.1-179.94.1-1 -08			
Проверил	Чупарнова						
Нач пр гр	Чупарнова						
Гл инж пр	Коен Б.		12.94	Сетка арматурная С1...С10	Стадия	Лист	Листов
					Р	1	2
					АО "ТРАНСМОСТ"		
Н контр	Миронова						

Инв. № подл. | Подп. и дата | Взам. инв. №

C4

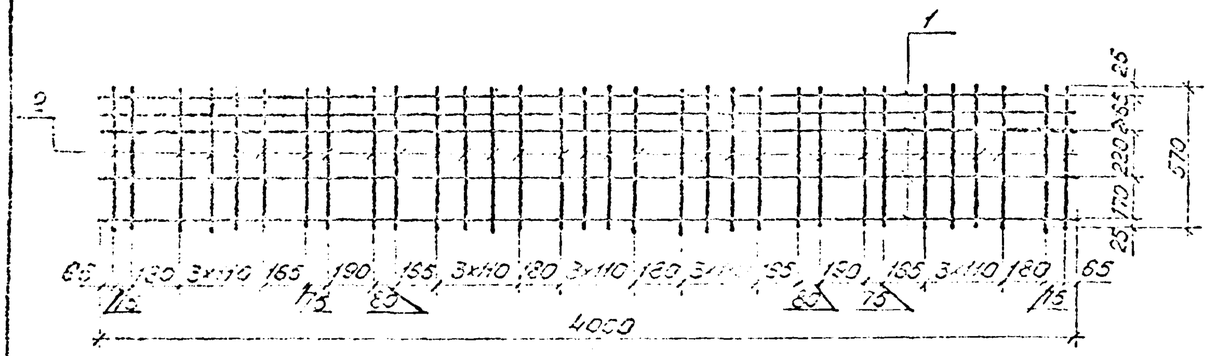

C5

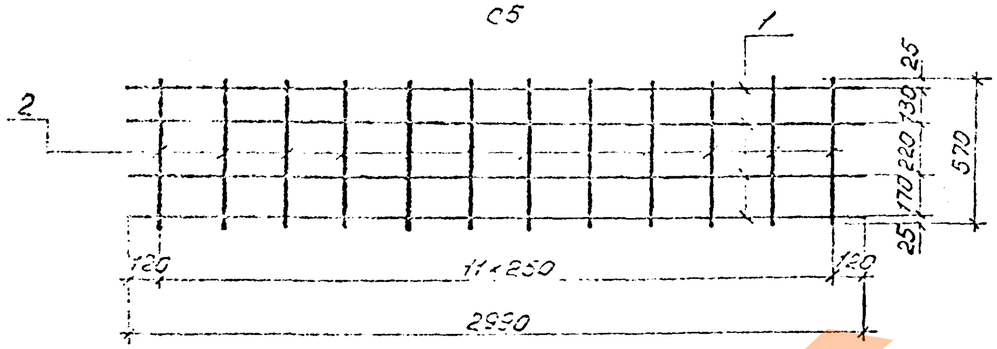

C6

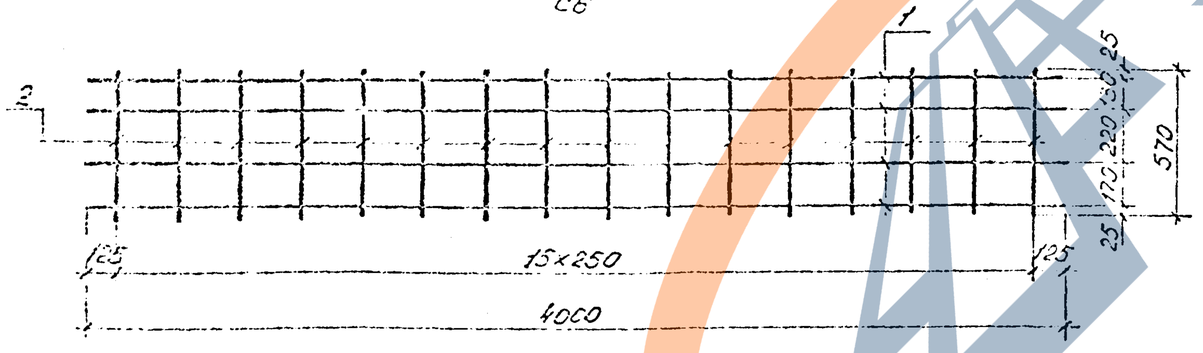

C7

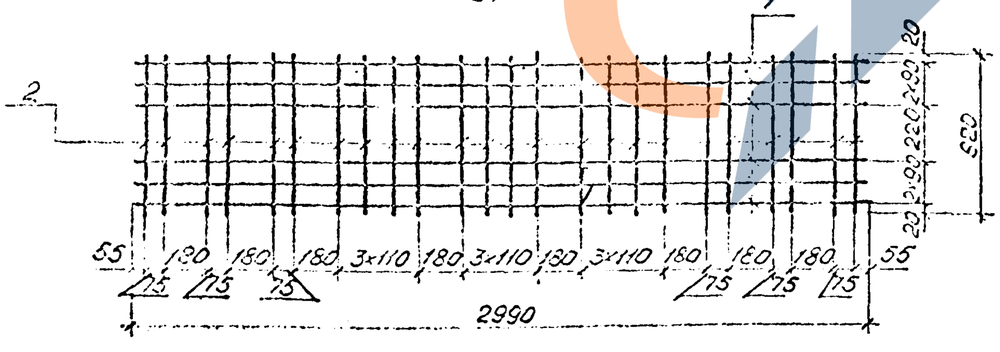

C8

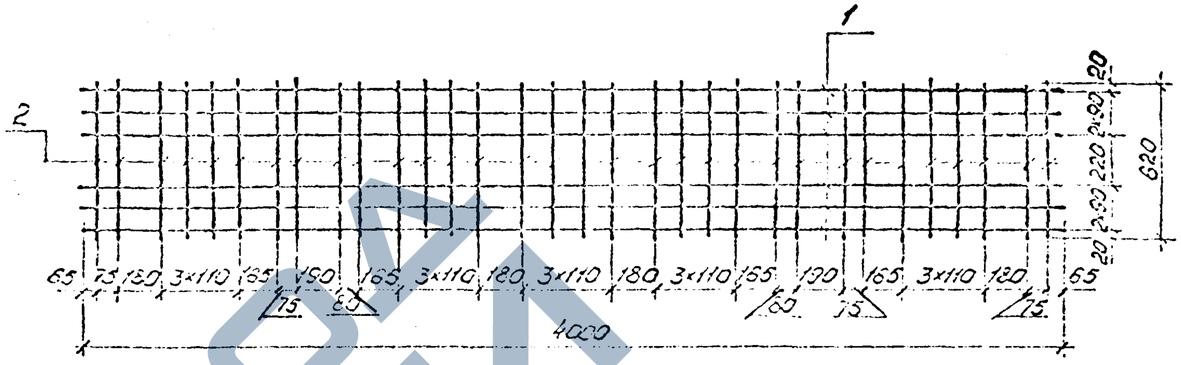

C9

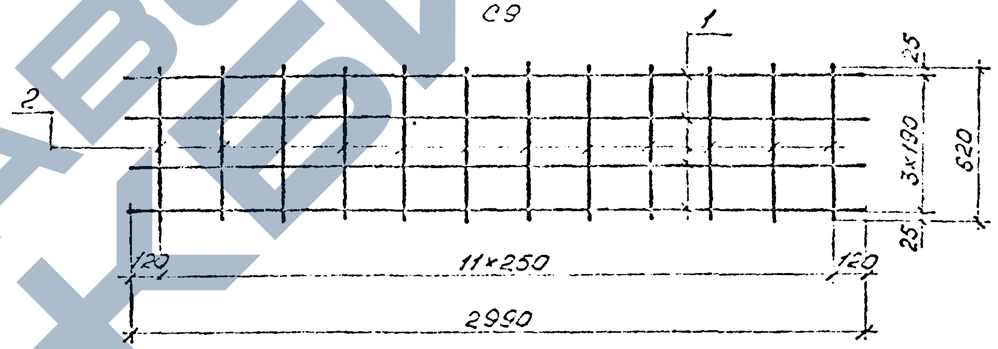

C10

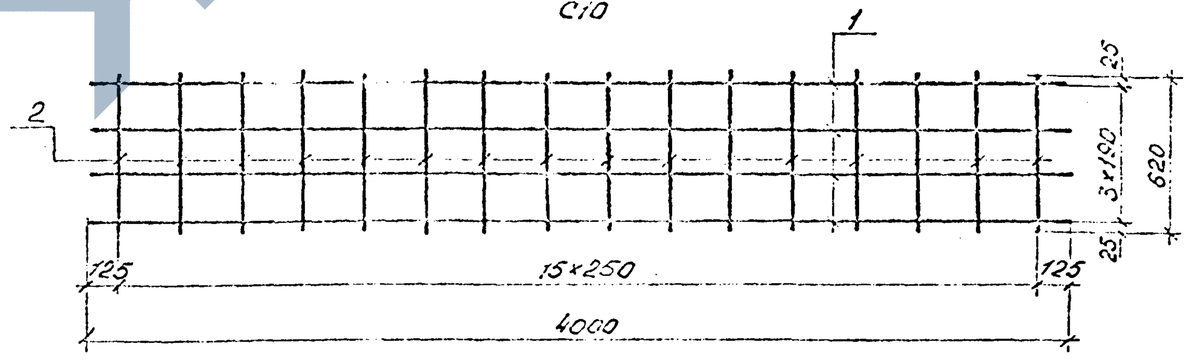

Арматура по ГОСТ 5781-82 для умеренных и суровых условий из стали марки 25Г2С или 35ГС, для особо суровых условий из стали класса A_c-II марки 10ГТ.

3.501.1-179.94.1-1 -08	Лист 2

ЗАВОД ЖБИ

СТ5п, СТ6п, СТ8п, СТ9п

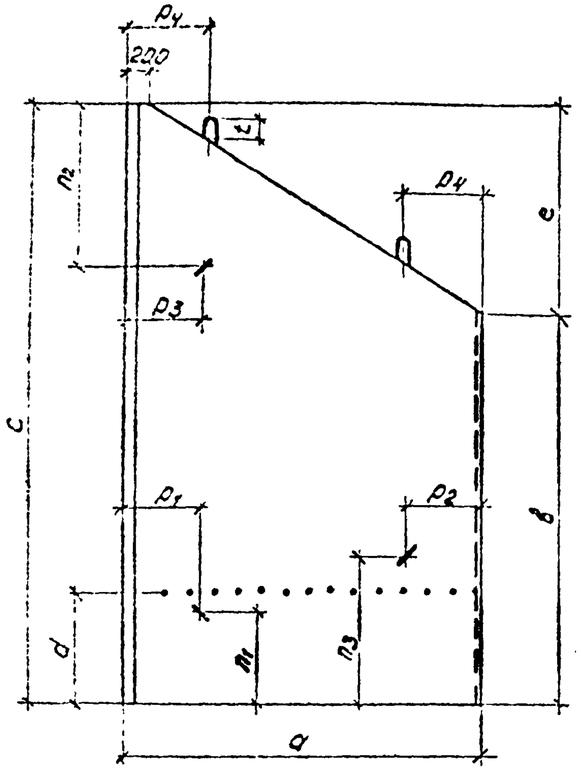

СТ7п, СТ10п
(зеркальное отражение СТ7п, СТ10п)

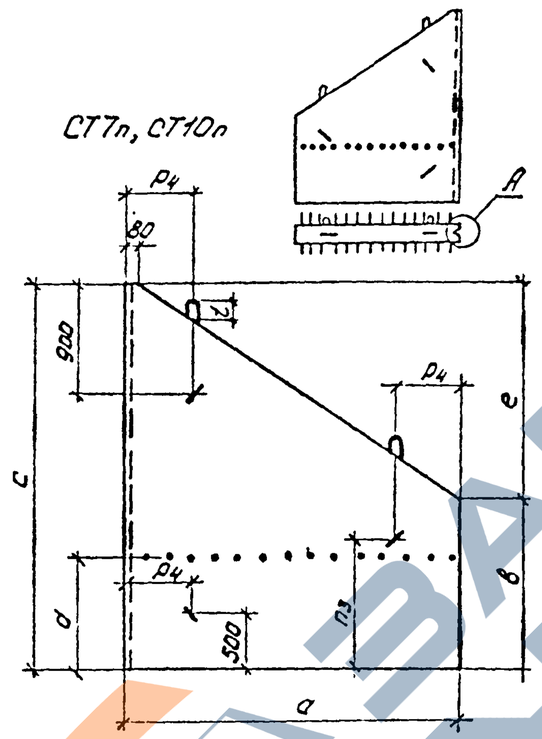

Марка блока	Размеры, мм												
	a	в	c	d	e	n_1	n_2	n_3	P_1	P_2	P_3	P_4	t
СТ5п	3400	1250	3250	650	2000	400	900	800	400	600	400	800	110
СТ6п	2280	2650	3950	850	1300	700	900	1250	500	500	500	500	110
СТ7п	1920	1450	2600	850	1150	—	—	900	—	—	—	500	80
СТ8п	3080	2650	4450	850	1800	550	1300	550	600	600	800	600	190
СТ9п	3000	3300	5050	950	1750	800	1350	800	650	650	650	700	190
СТ10п	2800	1550	3250	950	1700	—	—	1100	—	—	—	550	110

Материал блоков - тяжелый бетон В30 водонепроницаемостью не ниже W6, морозостойкостью F200... F300 в зависимости от климатических условий района строительства.

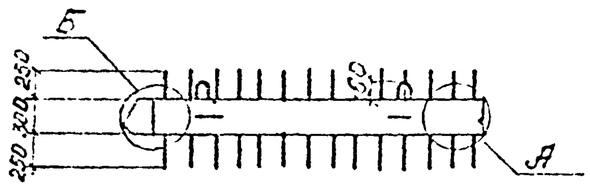

СТ5л, СТ6л, СТ8л, СТ9л
(зеркальное отражение СТ5п, СТ6п, СТ8п, СТ9п)

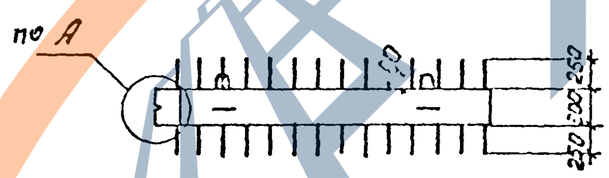

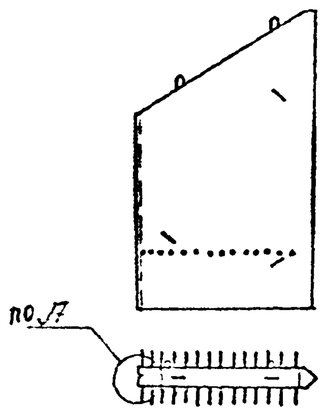

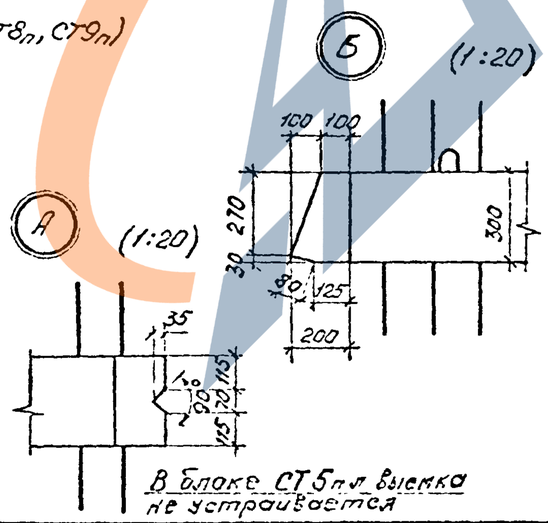

В блоке СТ5п, выемка не устраивается

Исполнил	Коен В.			3.501.1-179.94.1-1 -09ФЧ
Проверил	Чупарнова			
Нач пр.гр	Чупарнова			
Гл инж пр	Коен Б.		12.94	Стенка отпорная СТ5пл... СТ10пл. Опалубочный чертеж
Н контр	Миронова			

Стадия	Лист	Листов
Р		1

АО "ТРАНСМОСТ"

Инв. № подл. | Подпись и дата | Взам. инв. №

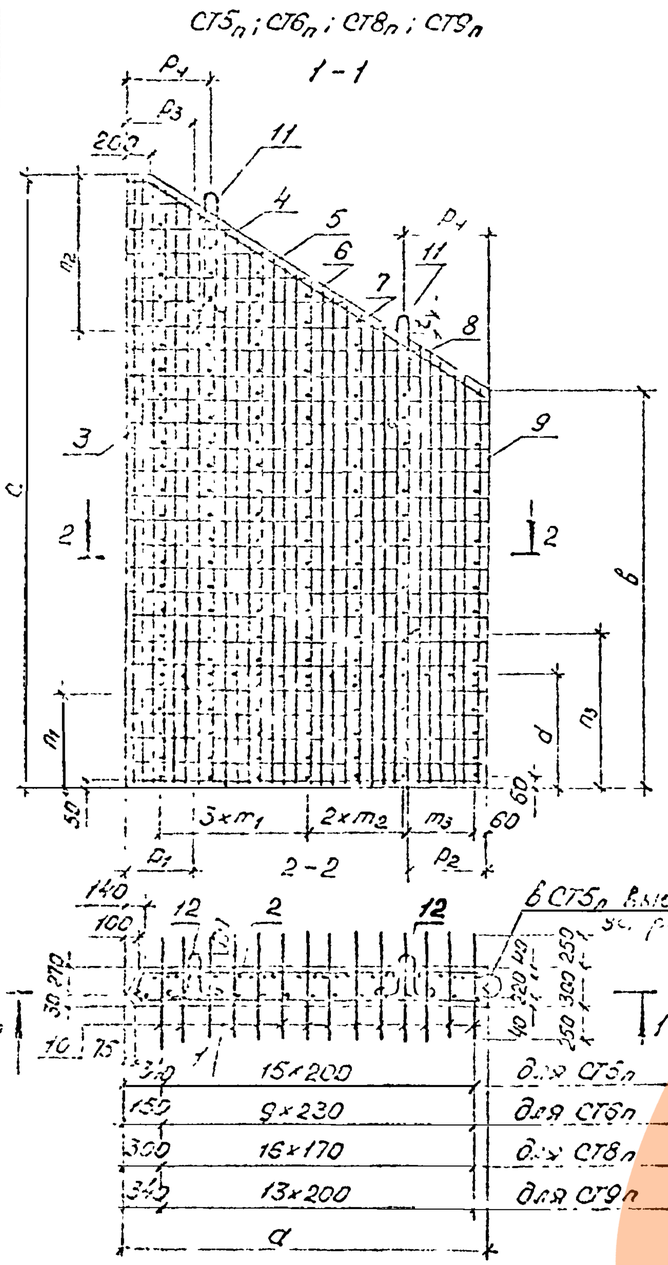

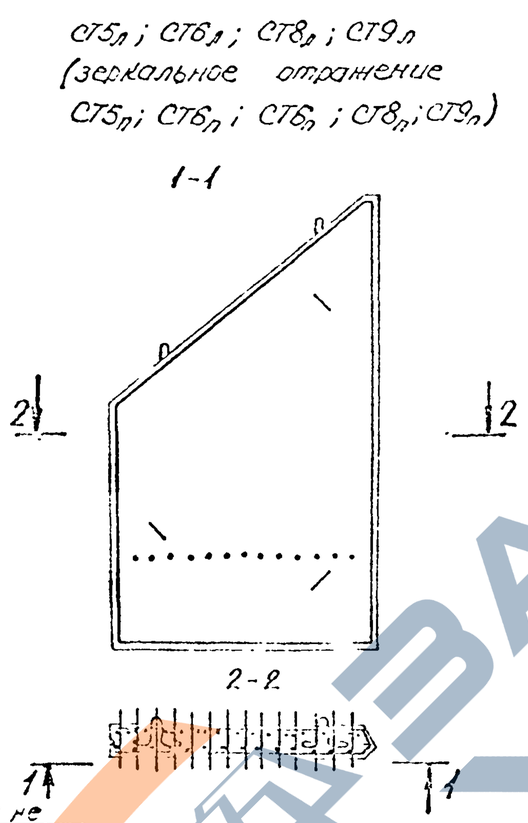

Поз	Наименование	Кол. на блок СТ5п	СТ6п	СТ8п	СТ9п	Обозначение документа
1	Сетка С11	1	—	—	—	3.501.1-179.94.1-1-13
	С13	—	1	—	—	3.501.1-179.94.1-1-15
	С15	—	—	1	—	3.501.1-179.94.1-1-17
	С17	—	—	—	1	3.501.1-179.94.1-1-19
2	Сетка С12	1	—	—	—	3.501.1-179.94.1-1-14
	С14	—	1	—	—	3.501.1-179.94.1-1-16
	С16	—	—	1	—	3.501.1-179.94.1-1-18
	С18	—	—	—	1	3.501.1-179.94.1-1-20
3	Каркас Кр1	1	—	—	—	3.501.1-179.94.1-1-11
	Кр6	—	1	—	—	
	Кр11	—	—	1	—	3.501.1-179.94.1-1-12
	Кр16	—	—	—	1	
4	Каркас Кр2	1	—	—	—	3.501.1-179.94.1-1-11
	Кр7	—	1	—	—	
	Кр12	—	—	1	—	3.501.1-179.94.1-1-12
	Кр17	—	—	—	1	

Продолжение спецификации см. лист 2.

Арматура по ГОСТ 5781-82 из стали класса А-I марки Ст3сп, из стали класса А-III марки 25Г2С или 35ГС.

Таблица 1

Марка блока	Размеры, мм a	b	c	d	m_1	m_2	m_3	n_1	n_2	n_3	p_1	p_2	p_3	p_4	t
СТ5п	3400	1250	3250	650	800	—	600	400	900	800	400	600	400	800	110
СТ6п	2280	2050	3950	850	460	—	575	700	900	1250	500	500	500	500	110
СТ8п	3080	2650	4450	850	680	—	680	550	1300	550	600	600	800	600	120
СТ9п	3000	3300	5000	950	400	400	600	800	1350	800	650	650	650	700	120

Исполнил	Коен В.		
Проверил	Чупарнова		
Нач.пр.гр	Чупарнова		
Гл.инж.пр	Коен Б.		12.94
Н.контр	Миронова		

3.501.1-179.94.1-1-10

Стена опорная СТ5пл; СТ6пл; СТ8пл; СТ9пл

Стадия	Лист	Листов
Р	1	2

АО "ТРАНСМОСТ"

Продолжение спецификации

Поз.	Наименование	Кол. на блок СТ5п	СТ6п	СТ8п	СТ9п	Обозначение документа
5	Каркас КР3	1	—	—	—	3.501.1-179.94.1-1-11
	КР8	—	1	—	—	
	КР13	—	—	1	—	3.501.1-179.94.1-1-12
	КР17	—	—	—	1	3.501.1-179.94.1-1-12
6	Каркас КР4	1	—	—	—	3.501.1-179.94.1-1-11
	КР9	—	1	—	—	
	КР14	—	—	1	—	3.501.1-179.94.1-1-12
	КР18	—	—	—	1	
7	Каркас КР18	—	—	—	1	
8	Каркас КР19	—	—	—	1	
9	Каркас КР5	1	—	—	—	3.501.1-179.94.1-1-11
	КР10	—	1	—	—	
	КР15	—	—	1	—	3.501.1-179.94.1-1-12
	КР19	—	—	—	1	

Поз. 11

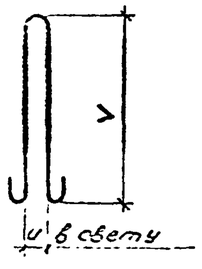

Поз. 12

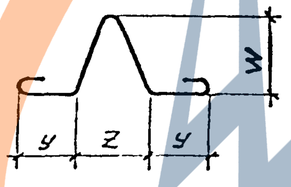

Таблица 2

Марка блока	Размеры, мм u	V	W	y	Z
СТ5п	80	610	300	178	273
СТ6п	80	610	300	173	273
СТ8п	120	940	270	163	248
СТ9п	120	940	300	178	273

Продолжение спецификации

Поз.	Наименование	Кол. на блок СТ5п	СТ6п	СТ8п	СТ9п	Обозначение документа
10	ф10 А-III, ℓ=800; 0,49кг	16	10	—	—	без черт.
	ф14 А-III, ℓ=800; 0,97кг	—	—	17	14	без черт.
11	ф20 А-I, ℓ=1620; 4,00кг	2	2	—	—	без черт.
	ф25 А-I, ℓ=2430; 9,35кг	—	—	2	2	без черт.
12	ф14 А-I, ℓ=1130; 1,37кг	—	—	6	—	без черт.
	ф16 А-I, ℓ=1240; 1,95кг	3	3	—	6	без черт.
	Бетон В30, $м^3$	2,31	2,24	3,26	3,73	
	Масса блока, т	5,8	5,6	8,2	9,3	

Арматура по ГОСТ 5781-82 из стали класса А-I марки Ст3сп.. и класса А-III марок 25Г2С или 35ГС.

1. Соединение арматурных изделий в каркас производится с помощью контактной точечной электросварки по ГОСТ 14098-91 или вязальной проволокой.
2. Применение ручной дуговой сварки не допускается.

ЗАВОД ЖЕЛЕЗОБЕТОНОВ

КР1... КР5

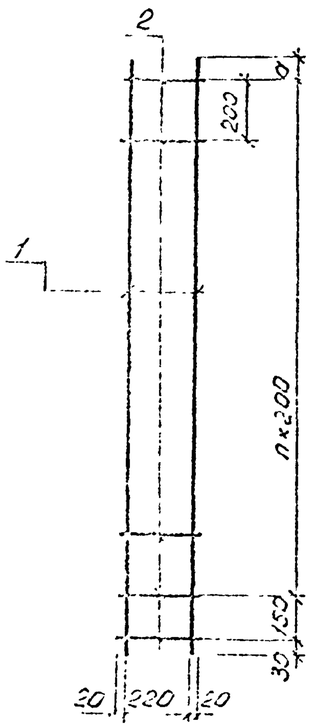

КР6... КР10

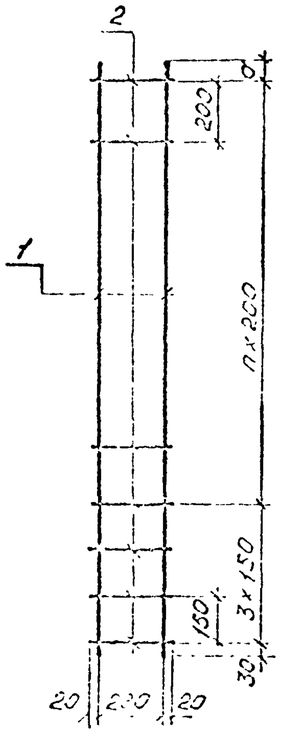

Марка каркаса	Размеры	
	a, мм	n, шт.
КР1	120	14
КР2	20	12
КР3	120	9
КР4	20	7
КР5	40	6

Марка каркаса	Размеры	
	a, мм	n, шт.
КР6	180	16
КР7	80	15
КР8	190	13
КР9	100	12
КР10	140	10

Марка каркаса	Поз	Наименование	Кол	Масса ед., кг	Масса каркаса, кг
КР1	1	⌀10 А-III, ℓ=3100	2	1,91	5,4
	2	⌀8 А-I, ℓ=260	16	0,10	
КР2	1	⌀10 А-III, ℓ=2600	2	1,60	4,6
	2	⌀8 А-I, ℓ=260	14	0,10	
КР3	1	⌀10 А-III, ℓ=2100	2	1,30	3,7
	2	⌀8 А-I, ℓ=260	11	0,10	
КР4	1	⌀10 А-III, ℓ=1600	2	0,99	2,9
	2	⌀8 А-I, ℓ=260	9	0,10	
КР5	1	⌀10 А-III, ℓ=1220	2	0,75	2,2
	2	⌀8 А-I, ℓ=260	7	0,10	
КР6	1	⌀10 А-III, ℓ=3840	2	2,37	6,7
	2	⌀8 А-I, ℓ=260	20	0,10	
КР7	1	⌀10 А-III, ℓ=3560	2	2,20	6,3
	2	⌀8 А-I, ℓ=260	19	0,10	
КР8	1	⌀10 А-III, ℓ=3270	2	2,02	5,7
	2	⌀8 А-I, ℓ=260	17	0,10	
КР9	1	⌀10 А-III, ℓ=2980	2	1,84	5,3
	2	⌀8 А-I, ℓ=260	16	0,10	
КР10	1	⌀10 А-III, ℓ=2620	2	1,62	4,6
	2	⌀8 А-I, ℓ=260	14	0,10	

Арматура по ГОСТ 5781-82 из стали класса А-I марки Ст3сп и класса А-III марок 25Г2С или 35ГС.

1. Соединение стержней в каркасе производится с помощью контактной точечной электросварки по ГОСТ 14098-91.
2. Применение ручной дуговой сварки не допускается.

Исполнил	Коен В.		
Проверил	Чупарнова		
Нач пр.гр	Чупарнова		
Гл инж пр	Коен Б.		12.94
Н контр	Миронова		

3.501.1-179.94.1-1 -11

Каркас арматурный КР1... КР10

Стадия	Лист	Листов
Р		1

АО "ТРАНСМОСТ"

https://zavodjbi.com/

КР11... КР15

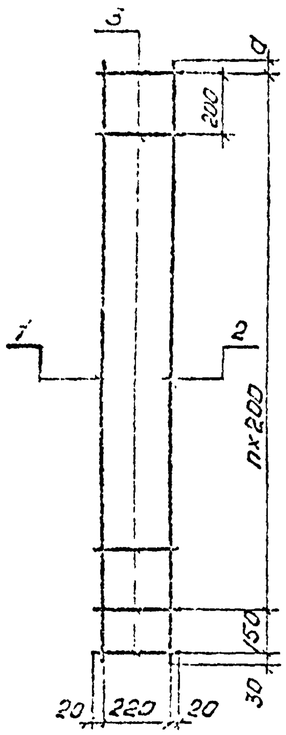

КР16... КР19

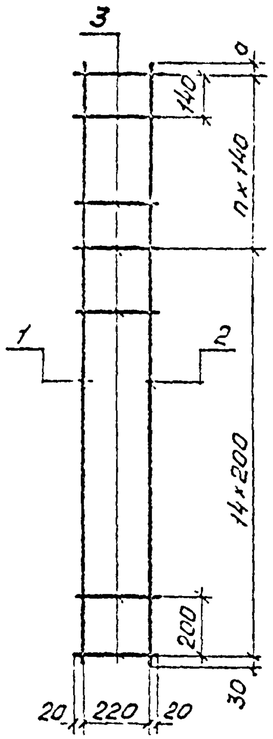

Марка каркаса	Размеры	
	a, мм	n, шт
КР11	140	20
КР12	120	18
КР13	90	16
КР14	70	14
КР15	40	12
КР16	110	14
КР17	30	11
КР18	90	7
КР19	20	3

Марка каркаса	Поз.	Наименование	Кол.	Масса ед., кг	Масса каркаса, кг
КР11	1	⌀14 А-III, ℓ=4320	1	5,23	10,1
	2	⌀10 А-III, ℓ=4320	1	2,67	
	3	⌀8 А-I, ℓ=260	22	0,10	
КР12	1	⌀14 А-III, ℓ=3900	1	4,72	9,1
	2	⌀10 А-III, ℓ=3900	1	2,41	
	3	⌀8 А-I, ℓ=260	20	0,10	
КР13	1	⌀14 А-III, ℓ=3470	1	4,20	8,1
	2	⌀10 А-III, ℓ=3470	1	2,14	
	3	⌀8 А-I, ℓ=260	18	0,10	
КР14	1	⌀14 А-III, ℓ=3050	1	3,69	7,2
	2	⌀10 А-III, ℓ=3050	1	1,88	
	3	⌀8 А-I, ℓ=260	16	0,10	
КР15	1	⌀14 А-III, ℓ=2620	1	3,17	6,2
	2	⌀10 А-III, ℓ=2620	1	1,62	
	3	⌀8 А-I, ℓ=260	14	0,10	
КР16	1	⌀14 А-III, ℓ=4900	1	5,93	11,9
	2	⌀10 А-III, ℓ=4900	1	3,02	
	3	⌀8 А-I, ℓ=260	29	0,10	
КР17	1	⌀14 А-III, ℓ=4400	1	5,32	10,6
	2	⌀10 А-III, ℓ=4400	1	2,71	
	3	⌀8 А-I, ℓ=260	26	0,10	
КР18	1	⌀14 А-III, ℓ=3900	1	4,72	9,3
	2	⌀10 А-III, ℓ=3900	1	2,41	
	3	⌀8 А-I, ℓ=260	22	0,10	
КР19	1	⌀14 А-III, ℓ=3270	1	3,96	7,8
	2	⌀10 А-III, ℓ=3270	1	2,02	
	3	⌀8 А-I, ℓ=260	18	0,10	

Арматура по ГОСТ 5781-82 из стали класса А-I марки Ст3сп и класса А-III марок 25Г2С или 35ГС.

1. Соединение стержней в каркасе производится с помощью контактной точечной электросварки по ГОСТ 14098-91.
2. Применение ручной дуговой сварки не допускается.

Исполнил	Коен Б.		12.94
Проверил	Чупарнова		
Нач пр гр	Чупарнова		
Гл инж пр	Коен Б.		
Н контр	Миронова		

3.501.1-179.94.1-1 -12

Каркас арматурный КР11... КР19

Стадия	Лист	Листов
Р		1

АО "ТРАНСМОСТ"

Инв № подл. | Подпись и дата | Взам. инв №

ЗАВОД ЖБИ

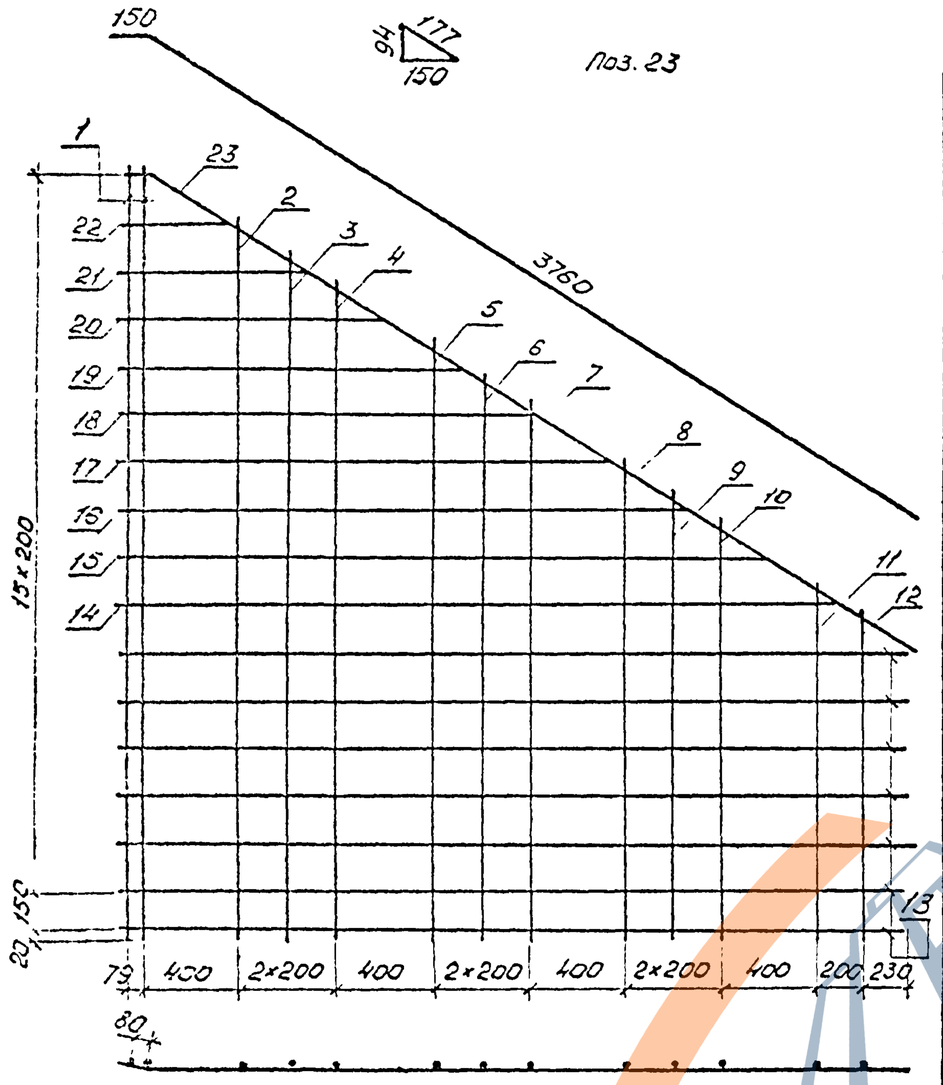

Поз. 13

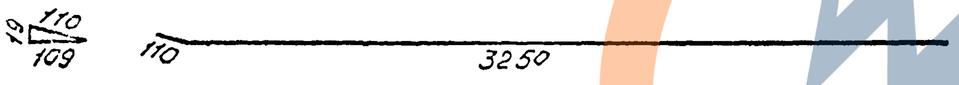

Поз. 14-22

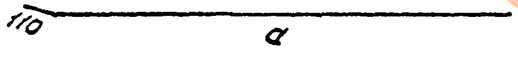

Поз.	Размеры, мм		Масса ед., кг
	a	ℓ	
2		2970	1,83
3		2850	1,76
4		2720	1,68
5		2470	1,52
6		2350	1,45
7		2220	1,37
8		1970	1,22
9		1850	1,14
10		1720	1,06
11		1470	0,91
12		1350	0,83
14	3000	3110	1,92
15	2630	2790	1,72
16	2360	2470	1,52
17	2040	2150	1,33
18	1720	1830	1,13
19	1400	1510	0,93
20	1080	1190	0,73
21	760	870	0,54
22	440	550	0,34

Марка сетки	Поз.	Наименование	Кол.	Масса ед, кг	Масса сетки, кг
С11	1	ф10 А-III, ℓ=3190	2	1,97	45,8
	2,12	ℓ см. табл	1	—	
	13	ℓ=3360	7	2,07	
	14,22	ℓ см. табл.	1	—	
	23	ℓ=3910	1	2,41	

Арматура по ГОСТ5781-82.

1. Соединение стержней в сетке производится с помощью контактной точечной электросварки по ГОСТ14098-91 или вязальной проволокой.
2. Применение ручной дуговой сварки не допускается.

Исполнил	Коен В.		
Проверил	Чупарнова		
Нач.пр гр	Чупарнова		
Гл.инж.пр.	Коен Б.		12.94
Н контр.	Миронова		

3.501.1-179.94.1-1 -13

Сетка арматурная С11

Стадия	Лист	Листов
Р		1

АО "ТРАНСМОСТ"

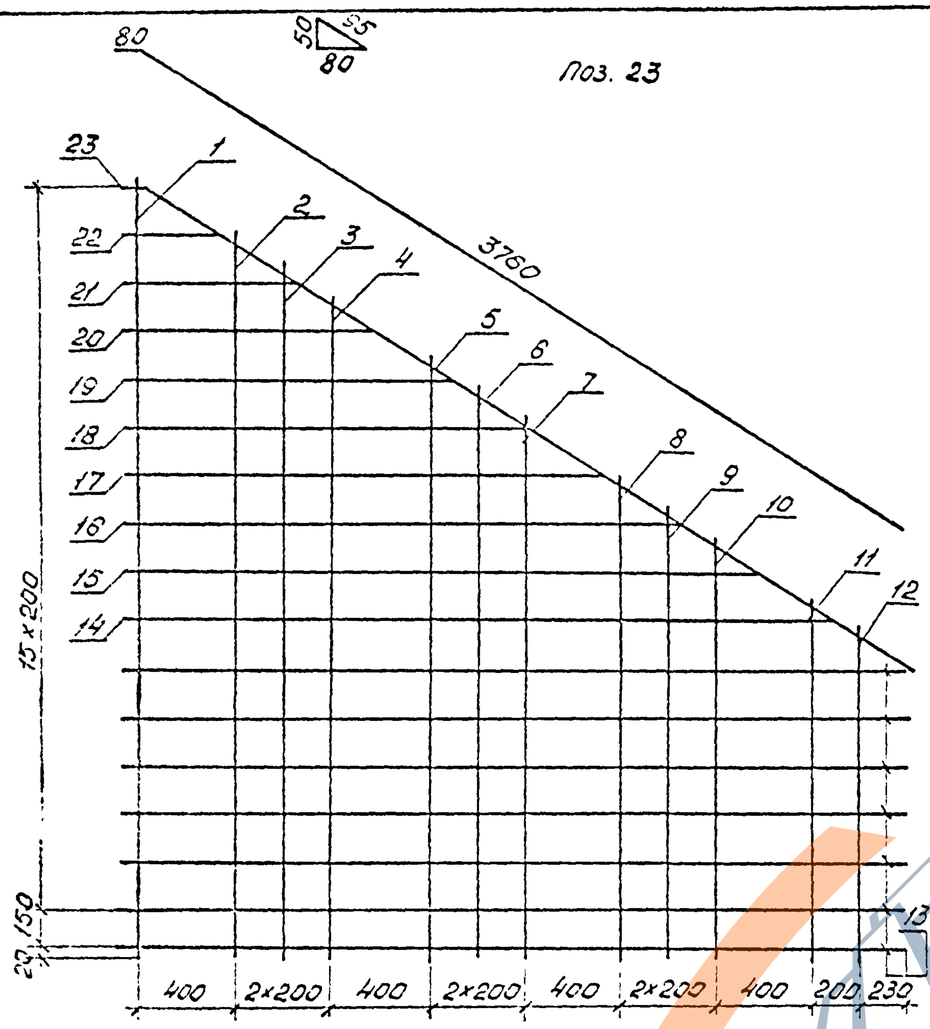

Поз	Размеры, мм		Масса ед, кг
	a	ℓ	
1	—	3190	1,97
2		2970	1,83
3		2850	1,76
4		2720	1,68
5		2470	1,52
6		2350	1,45
7		2220	1,37
8		1970	1,22
9		1850	1,14
10		1720	1,06
11		1470	0,91
12		1350	0,83
14	3000	3250	2,01
15	2680	2930	1,81
16	2360	2610	1,61
17	2040	2290	1,41
18	1720	1970	1,22
19	1400	1650	1,02
20	1080	1330	0,82
21	760	1010	0,62
22	440	690	0,43

Марка сетки	Поз.	Наименование	Кол.	Масса ед, кг	Масса сетки, кг
С12	1,12	⌀10А-Ⅰ, ℓ см. табл	1	—	45,2
	13	ℓ=3500	7	2,16	
	14,22	ℓ см. табл.	1	—	
	23	ℓ=3840	1	2,37	

Арматура по ГОСТ 5781-82.

1. Соединение стержней в сетке производится с помощью контактной точечной электросварки по ГОСТ 14098-91 или вязальной проволокой.
2. Применение ручной дуговой сварки не допускается.

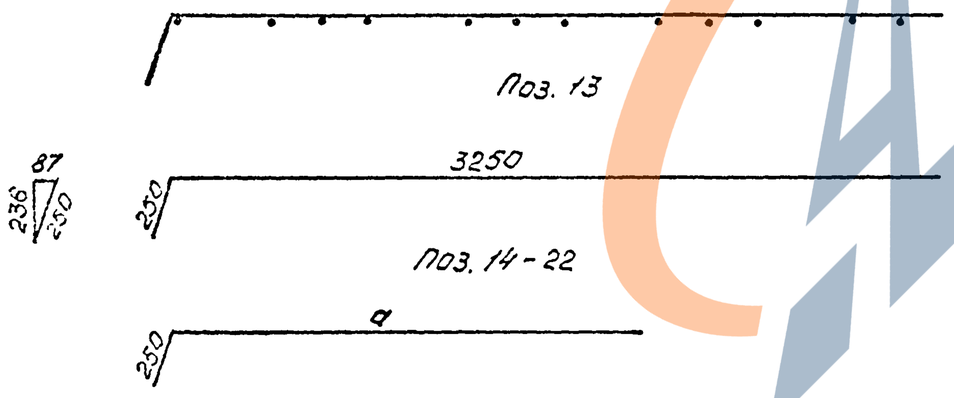

Исполнит.	Коен В.		
Проверил	Чупарнова		
Нач.пр.гр.	Чупарнова		
Гл.инж.пр.	Коен Б.		12.94
Н.контр.	Миронова		

3.501.1-179.94.1-1 -14

Сетка арматурная С12

Стадия	Лист	Листов
Р		1

АО "ТРАНСМОСТ"

Инв.№ подл. | Подпись и дата | Взам.инв.№

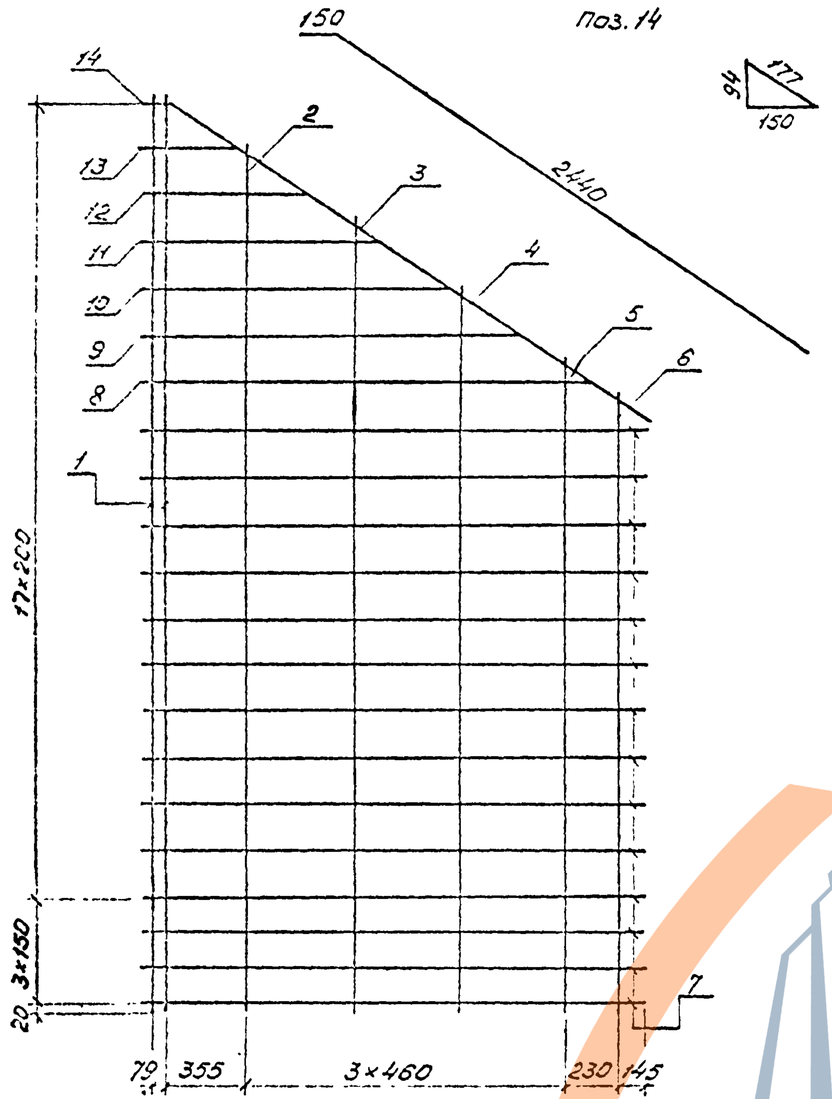

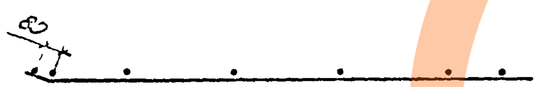

Поз.7

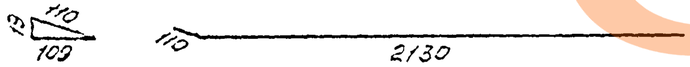

Поз.8-13

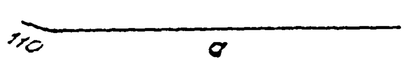

Поз.	Размеры, мм		Масса ед., кг
	a	в	
2	—	3700	2,28
3		3410	2,10
4		3120	1,93
5		2840	1,76
6		2690	1,66
8	2040	2150	1,33
9	1720	1830	1,13
10	1400	1510	0,93
11	1080	1190	0,73
12	760	870	0,54
13	440	550	0,34

Марка сетки	Поз.	Наименование	Кол	Масса ед., кг	Масса сетки, кг
С13	1	⌀10 А-III, в=3890	2	2,40	40,4
	2..6	в см. табл.	1	—	
	7	в=2240	14	1,38	
	8..13	в см. табл.	1	—	
	14	в=2590	1	1,60	

Арматура по ГОСТ 5781-82.

1. Соединение стержней в сетке производится с помощью контактной точечной электросварки по ГОСТ 14098-91 или вязальной проволокой.
2. Применение ручной дуговой сварки не допускается.

Исполнил	Коен В.		
Проверил	Чупарнова		
Нач.пр.гр.	Чупарнова		
Гл.инж.пр	Коен Б.		1.94
Н.контр	Мироноча		

3.501.1-179.94.1-1 -15

Сетка арматурная С13

Стадия	Лист	Листов
Р		7

АО "ТРАНСМОСТ"

Инв.№ подл. | Подпись и дата | Взам. инв.№

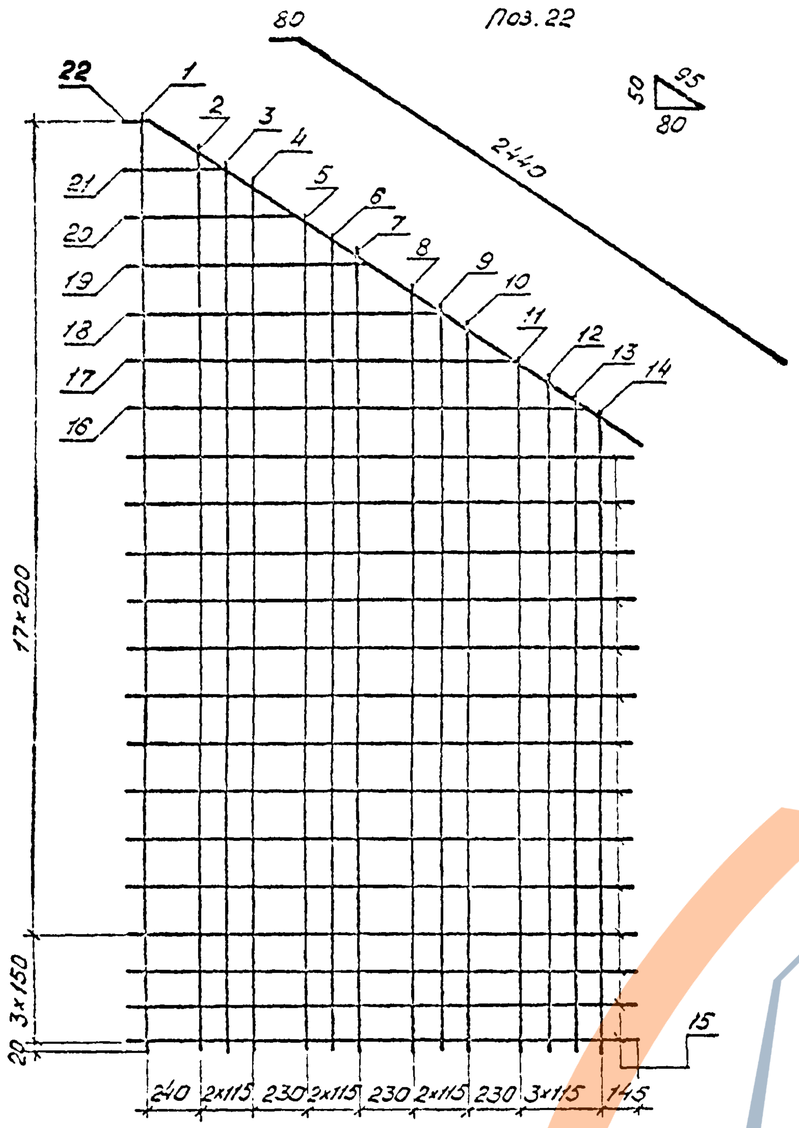

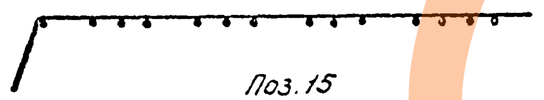

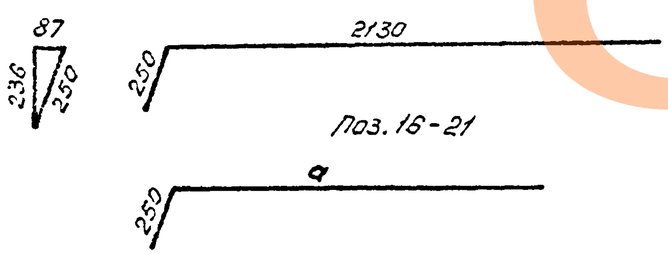

Поз	Размеры, мм		Масса ед., кг
	а	ℓ	
1	—	3890	2,40
2		3770	2,33
3		3700	2,28
4		3630	2,24
5		3480	2,15
6		3410	2,10
7		3340	2,06
8		3200	1,97
9		3120	1,93
10		3050	1,88
11		2910	1,80
12		2840	1,75
13		2770	1,71
14		2690	1,66
16	2040	2290	1,41
17	1720	1970	1,22
18	1400	1650	1,02
19	1080	1330	0,82
20	760	1010	0,62
21	440	690	0,43

Марка сетки	Поз.	Наименование	Кол.	Масса ед., кг	Масса сетки, кг
С14	1,14	С10Р-III, ℓ см. табл.	1	—	55,9
	15	ℓ=2380	14	1,47	
	16,21	ℓ см. табл.	1	—	
	22	ℓ=2520	1	1,55	

Арматура по ГОСТ 5781-82.

1. Соединение стержней в сетке производится с помощью контактной точечной электросварки по ГОСТ 14098-91 или вязальной проволокой.
2. Применение ручной дуговой сварки не допускается.

Исполнил	Коен В.		
Проверил	Чупарнова		
Нач пр гр	Чупарнова		
Гл инж пр.	Коен В.		12.94
Н контр	Миронова		

3.501.1-179.94.1-1 -16

Сетка арматурная С14

Стадия	Лист	Листов
Р		1

АО "ТРАНСМОСТ"

Инв. № подл. | Подпись и дата | Взам. инв. №

ЗАВОД ЖБИ

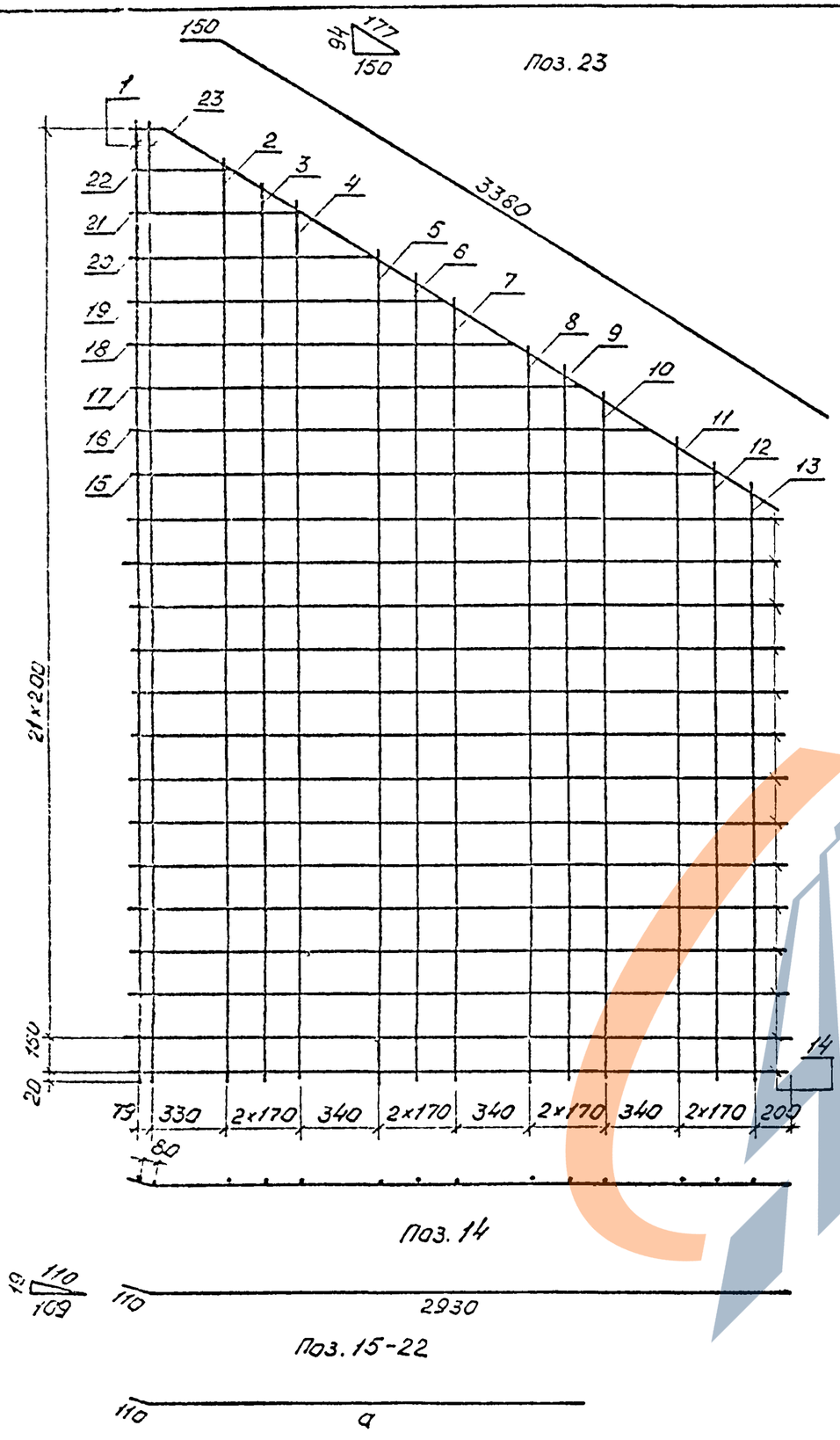

Поз.	Размеры, мм		Масса ед., кг
	a	e	
2	—	4210	2,60
3		4110	2,54
4		4000	2,47
5		3790	2,34
6		3680	2,27
7		3580	2,21
8		3360	2,07
9		3260	2,01
10		3150	1,94
11		2940	1,81
12		2830	1,75
13		2730	1,68
15	2680	2790	1,72
16	2360	2470	1,52
17	2040	2150	1,33
18	1720	1830	1,13
19	1400	1510	0,93
20	1080	1190	0,73
21	760	870	0,54
22	440	550	0,34

Марка сетки	Поз.	Наименование	Кол.	Масса ед., кг	Масса сетки, кг
С15	1	ф10 А-III, e=4390	2	2,71	67,9
	2..13	e см табл	1	—	
	14	e=3040	14	1,88	
	15..22	e см. табл.	1	—	
	23	e=3530	1	2,18	

Арматура по ГОСТ 5781-82.

1. Соединение стержней в сетке производится с помощью контактной точечной электросварки по ГОСТ 14098-91 или вязальной проволокой.
2. Применение ручной дуговой сварки не допускается.

Исполнил	Коен В		
Проверил	Чупарнова		
Нач пр гр	Чупарнова		
Гл инж.пр	Коен Б.		12.94
Н.контр	Миронова		

3.501.1-179.94.1-1 -17

Сетка арматурная С15

Стадия	Лист	Лист пов
Р		1

АО "ТРАНСМОСТ"

Инв.№ подл. | Подпись и дата | Взам.инв.№

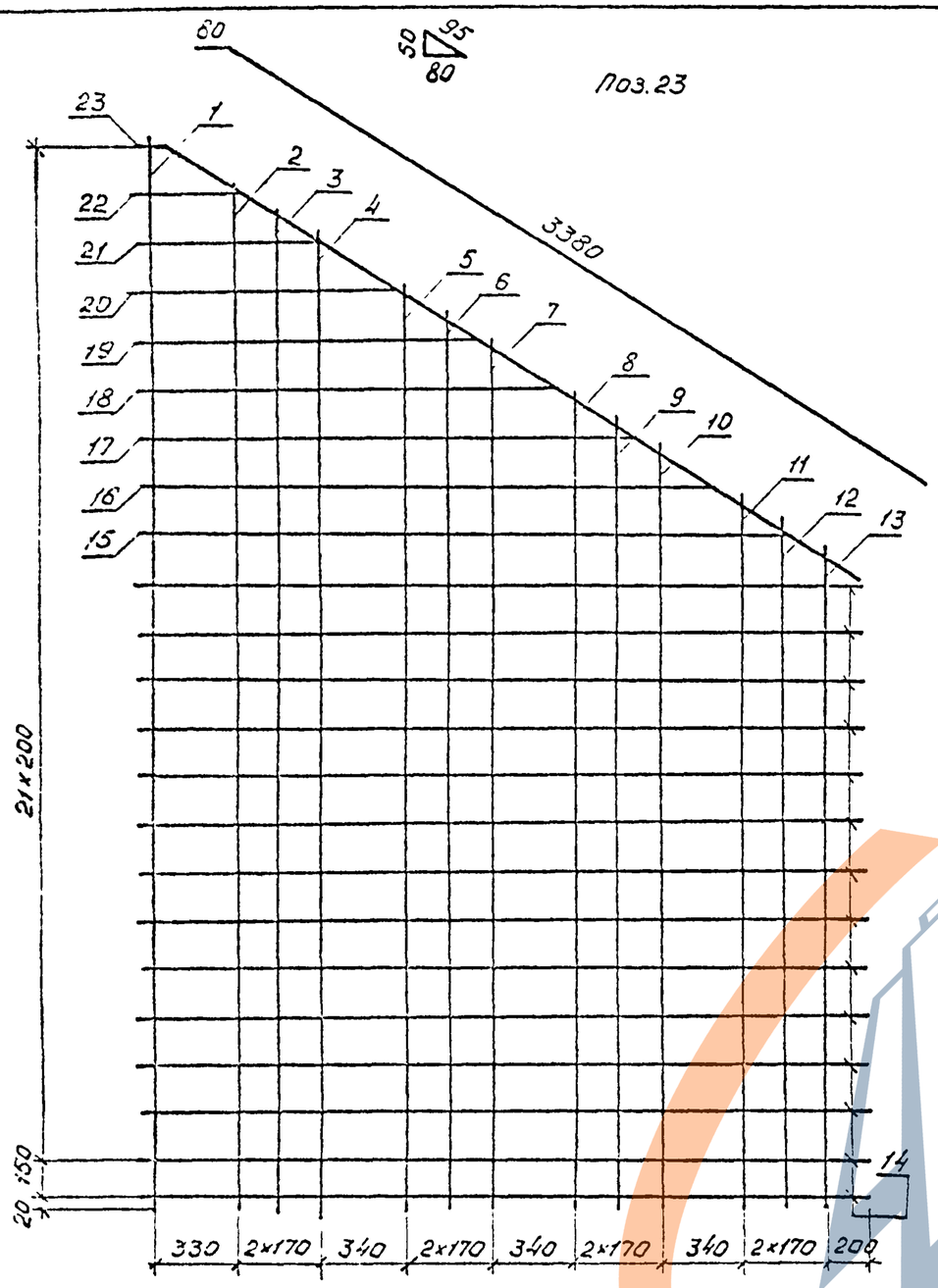

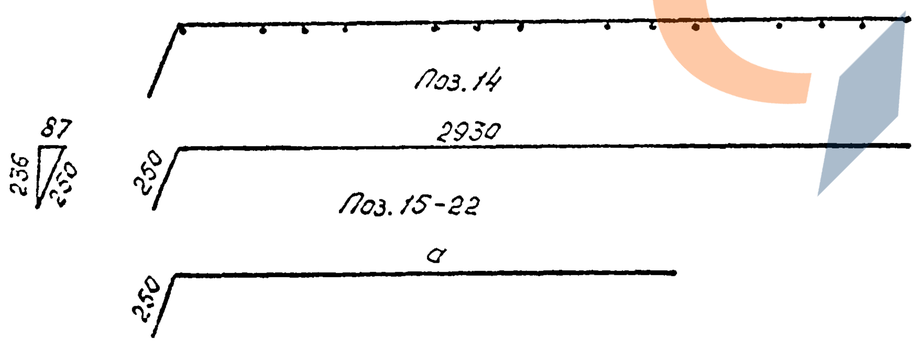

Поз.	Размеры, мм		Масса ед., кг
	а	е	
1	—	4390	5,31
2		4210	5,09
3		4110	4,97
4		4000	4,84
5		3790	4,59
6		3680	4,45
7		3580	4,33
8		3360	4,07
9		3260	3,94
10		3150	3,81
11		2940	3,56
12		2830	3,42
13		2730	3,30
15	2580	2930	3,55
16	2380	2610	3,16
17	2040	2290	2,77
18	1720	1970	2,38
19	1400	1650	2,00
20	1080	1330	1,61
21	760	1010	1,22
22	440	690	0,83

Марка сетки	Поз.	Наименование	Кол.	Масса ед., кг	Масса сетки, кг
С16	1...13	Ф14 А-II, ℓ см. табл	1	—	131,3
	14	ℓ=3180	14	3,65	
	15...22	ℓ см. табл	1	—	
	23	ℓ=3460	1	4,19	

Арматура по ГОСТ5781-82.

1. Соединение стержней в сетке производится с помощью контактной точечной электросварки по ГОСТ14098-91 или вязальной проволокой.
2. Применение ручной дуговой сварки не допускается.

Исполнил	Коен В.		
Проверил	Чупарнова		
Нач пр гр	Чупарнова		
Гл инж.пр	Коен Б.		12.94
Н контр.	Миронова		

3.501.1-179.94.1-1 -18

Сетка арматурная С16

Стадия	Лист	Листов
Р		1

АО "ТРАНСМОСТ"

https://zavodjbi.com/

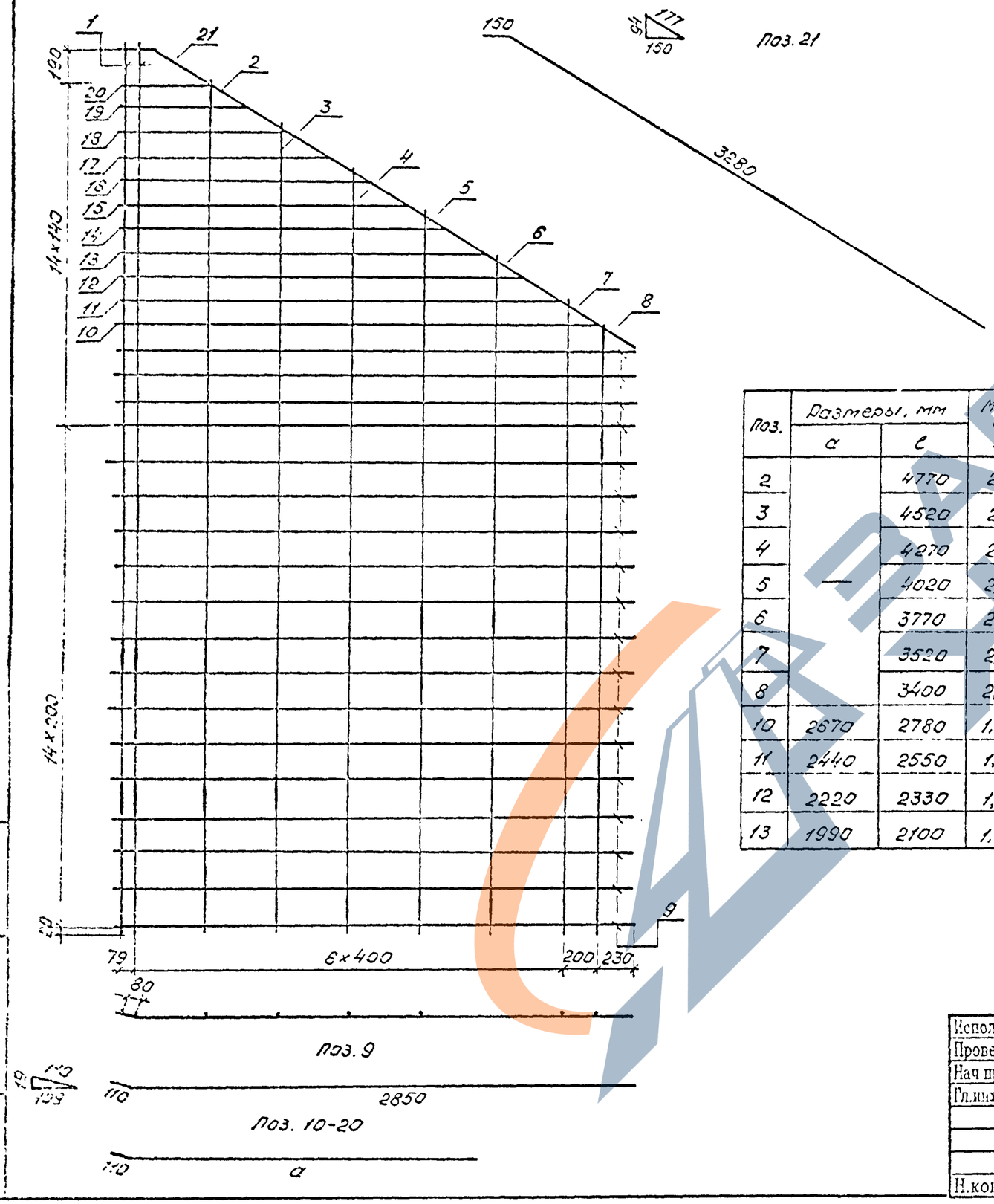

Продолжение

Поз.	Размеры, мм		Масса ед., кг
	а	в	
14	1770	1830	1,16
15	1550	1660	1,02
16	1320	1430	0,88
17	1100	1210	0,75
18	870	980	0,60
19	650	760	0,47
20	430	540	0,33

Поз.	Размеры, мм		Масса ед., кг
	а	в	
2	—	4770	2,94
3		4520	2,79
4		4270	2,63
5		4020	2,48
6		3770	2,33
7		3520	2,17
8		3400	2,10
10	2670	2780	1,72
11	2440	2550	1,57
12	2220	2330	1,44
13	1990	2100	1,30

Марка сетки	Поз.	Наименование	Кол.	Масса ед., кг	Масса сетки, кг
С17	1	⌀10 А-III, в=4990	2	3,08	69,9
	2...8	в см. табл.	1	—	
	9	в=2960	18	1,82	
	10,20	в см. табл	1	—	
	21	в=3430	1	2,12	

Арматура по ГОСТ 5781-82

1. Соединение стержней в сетке производится с помощью контактной точечной электросварки по ГОСТ 14098-91 или вязальной проволокой.
2. Применение ручной дуговой сварки не допускается.

Исполнил	Коен В.		
Проверил	Чупарнова		
Нач пр.гр	Чупарнова		
Гл.инж пр	Коен Б.		11.94
Н.контр	Миронова		

3.501.1-179.94.1-1 -19

Сетка арматурная С17

Стадия	Лист	Листов
Р		1

АО "ТРАНСМОСТ"

Инв.№ подл. | Подпись и дата | Взам.инв.№

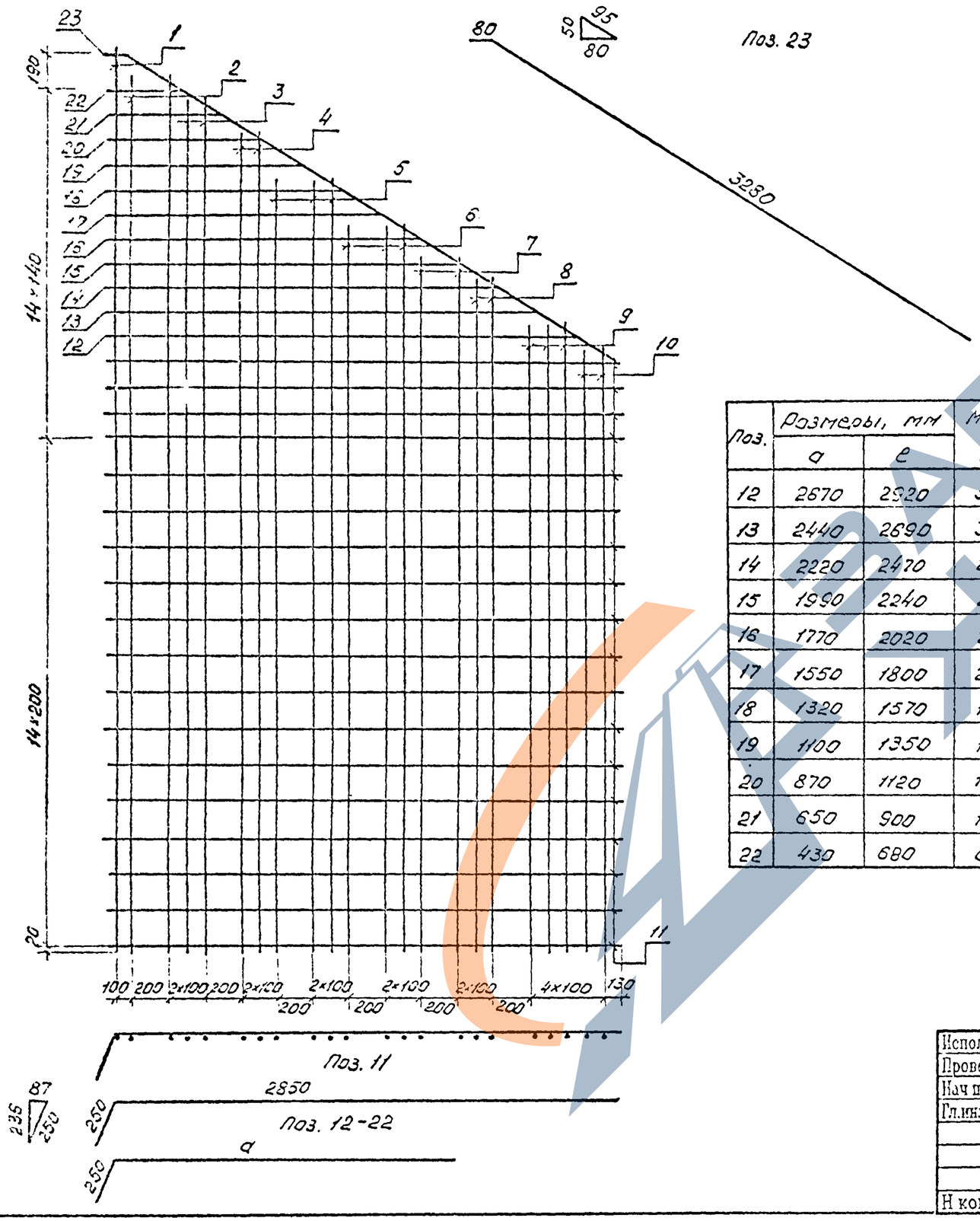

Поз.	Размеры, мм		Масса ед., кг
	a	в	
12	2670	2920	3,53
13	2440	2690	3,25
14	2220	2470	2,99
15	1990	2240	2,71
16	1770	2020	2,44
17	1550	1800	2,18
18	1320	1570	1,90
19	1100	1350	1,63
20	870	1120	1,36
21	650	900	1,09
22	430	680	0,82

Марка сетки	Поз.	Наименование	Кол.	Масса ед., кг	Масса сетки, кг
С18	1	⌀11 А-III, ℓ=4990	1	6,04	204,5
	2	ℓ=4830	2	5,84	
	3	ℓ=4710	2	5,70	
	4	ℓ=4520	2	5,47	
	5	ℓ=4270	3	5,17	
	6	ℓ=4020	3	4,86	
	7	ℓ=3830	2	4,63	
	8	ℓ=3710	2	4,49	
	9	ℓ=3460	3	4,19	
	10	ℓ=3330	2	4,03	
	11	ℓ=3100	18	3,75	
	12-22	ℓ см. табл.	1	—	
	23	ℓ=3360	1	4,07	

Арматура по ГОСТ 5781-82.

1. Соединение стержней в сетке производится с помощью контактной точечной электросварки по ГОСТ 14098-91 или вязальной проволокой.
2. Применение ручной дуговой сварки не допускается.

Исполнил	Коен В		
Проверил	Чупаргова		
Нач пр.гр	Чупарнова		
Гл.инж.пр	Коен Б.		12.94
Н контр	Миронова		

3.501.1-179.94.1-1 -20

Сетка арматурная С18

Стадия	Лист	Листов
Р		1

АО "ТРАНСМОСТ"

Инв.№ подл. | Подп. и дата | Взам. инв.№

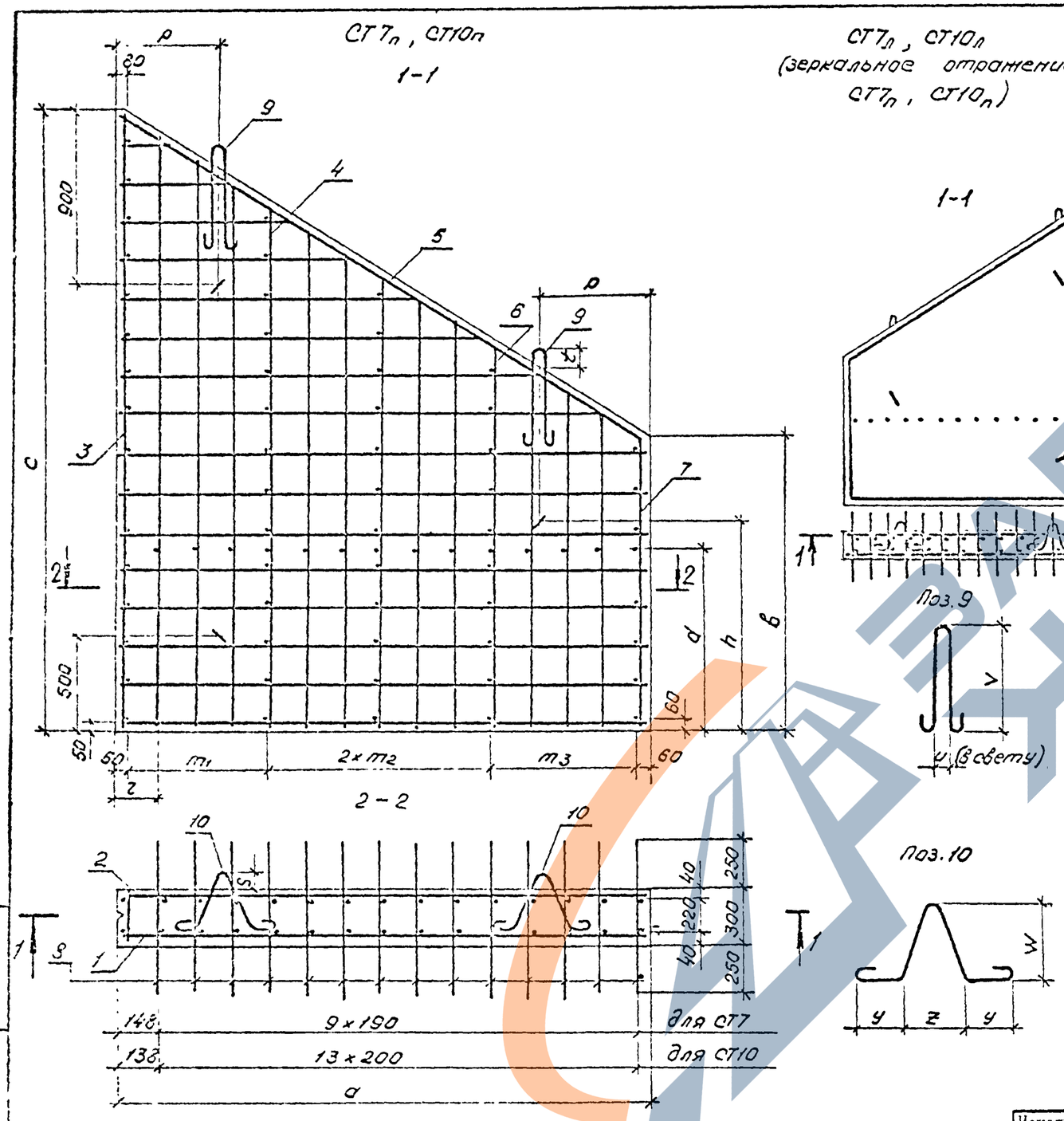

Марка блока	Размеры, мм																	
	a	в	c	d	m_1	m_2	m_3	h	p	r	s	t	u	v	w	y	z
СТ7л	1500	1450	2800	850	580	570	–	900	500	150	60	80	60	430	240	128	172
СТ10л	2200	1550	3250	550	880	600	200	1100	550	150	60	110	80	610	300	178	273

Поз	Наименование	Кол. на блок СТ7л	Кол. на блок СТ10л	Обозначение документа
1	Сетка С19	1	—	3.501.1-179.94.1-1-23
	С20	—	1	3.501.1-179.94.1-1-24
2	Сетка С19	1	—	3.501.1-179.94.1-1-23
	С20	—	1	3.501.1-179.94.1-1-24
3	Каркас Кр20	1	—	3.501.1-179.94.1-1-22
	Кр24	—	1	
4	Каркас Кр21	1	—	
	Кр25	—	1	
5	Каркас Кр22	1	—	
	Кр26	—	1	
6	Каркас Кр23	1	—	
	Кр27	—	1	
7	Каркас Кр28	—	1	
8	⌀10 А-III, ℓ=800; 0,49кг	10	14	без черт.
9	⌀14 А-I, ℓ=1150; 1,39кг	2	—	без черт.
	⌀20 А-I, ℓ=1520; 4,00кг	—	2	без черт.
10	⌀12 А-I, ℓ=950; 0,84кг	3	—	без черт.
	⌀16 А-I, ℓ=1240; 1,96кг	—	3	без черт.
	Бетон В30, $м^3$	1,19	2,03	
	Масса блока, т	3,0	5,1	

Арматура по ГОСТ 5781-82 из стали класса А-I марки Ст3сп и класса А-III марок 25Г2С или 35ГС.

1. Соединение арматурных изделий в каркас производится с помощью контактной точечной электросварки по ГОСТ 14098-91 или вязальной проволокой.

2. Применение ручной дуговой сварки не допускается.

Исполнил	Коен В.		12.94
Проверил	Чупарнова		
Нач.пр.гр	Чупарнова		
Гл.инж.пр.	Коен Б.		
Н.контр.	Миронова		

3.501.1-179.94.1-1-21

Стенка откосная СТ7лл; СТ10лл

Стадия	Лист	Листов
Р		1

АО "ТРАНСМОСТ"

КР20... КР23

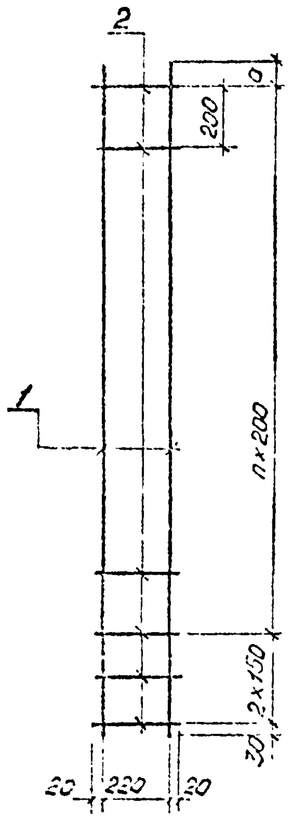

КР24... КР28

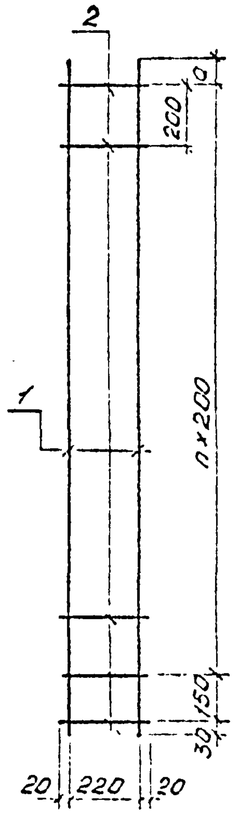

Марка каркаса	Размеры	
	l_1, мм	n_1, шт.
КР20	20	11
КР21	200	8
КР22	50	7
КР23	90	5
КР24	20	15
КР25	190	12
КР26	20	11
КР27	40	9
КР28	140	6

Марка каркаса	Поз	Наименование	Кол	Масса ед., кг	Масса каркаса, кг
КР20	1	⌀10А-III, ℓ=2550	2	1,57	4,5
	2	⌀8А-I, ℓ=260	14	0,10	
КР21	1	⌀10А-III, ℓ=2130	2	1,31	3,7
	2	⌀8А-I, ℓ=260	11	0,10	
КР22	1	⌀10А-III, ℓ=1780	2	1,10	3,2
	2	⌀8А-I, ℓ=260	10	0,10	
КР23	1	⌀10А-III, ℓ=1420	2	0,88	2,6
	2	⌀8А-I, ℓ=260	8	0,10	
КР24	1	⌀10А-III, ℓ=3200	2	1,97	5,6
	2	⌀8А-I, ℓ=260	17	0,10	
КР25	1	⌀10А-III, ℓ=2770	2	1,71	4,8
	2	⌀8А-I, ℓ=260	14	0,10	
КР26	1	⌀10А-III, ℓ=2400	2	1,48	4,3
	2	⌀8А-I, ℓ=260	13	0,10	
КР27	1	⌀10А-III, ℓ=2020	2	1,25	3,6
	2	⌀8А-I, ℓ=260	11	0,10	
КР28	1	⌀10А-III, ℓ=1520	2	0,94	2,7
	2	⌀8А-I, ℓ=260	8	0,10	

Арматура по ГОСТ 5781-82 из стали класса А-I марки Ст3сп и класса А-III марки 25Г2С или 35ГС.

1. Соединение стержней в каркасе производится с помощью контактной точечной электросварки по ГОСТ 14098-91.
2. Применение ручной дуговой сварки не допускается.

Инженер	Коен В		
Проверил	Чупарнова		
Нач.пр.гр	Чупарнова		
Гл.инж.пр.	Коен Б.		12.94
Н.контр	Миронова		

3.501.1-179.94.1-1 -22

Каркас арматурный КР20... КР28

Стадия	Лист	Листов
Р		1

АО "ТРАНСМОСТ"

Инв.№ подл. | Подпись и дата | Взам.инв.№

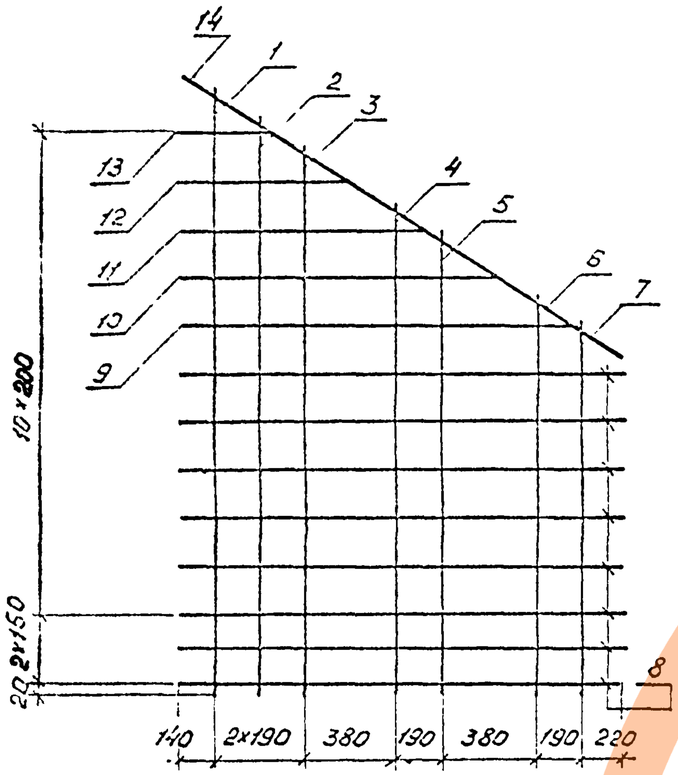

Поз.	ℓ, мм	Масса ед., кг
1	2490	1,54
2	2370	1,46
3	2250	1,39
4	2020	1,25
5	1900	1,17
6	1660	1,02
7	1540	0,95
9	1690	1,04
10	1370	0,85
11	1050	0,65
12	730	0,45
13	410	0,25

Марка сетки	Поз.	Наименование	Кол.	Масса ед., кг	Масса сетки, кг
С19	1..7	⌀10 А-III, ℓ см. табл.	1	—	22,7
	8	ℓ=1880	8	1,16	
	9..13	ℓ см. табл.	1	—	
	14	ℓ=2190	1	1,35	

Арматура по ГОСТ 5781-82.

1. Соединение стержней в сетке производится с помощью контактной точечной электросварки по ГОСТ 14098-91 или вязальной проволокой.
2. Применение ручной дуговой сварки не допускается.

Исполнил	Коен В.		
Провери.	Чупарнова		
Нач.пр.гр	Чупарнова		
Гл.инж.гр	Коен Б.		12.94
Н.контр	Миронова		

3.501.1-179.94.1-1 -23

Сетка арматурная С19

Стадия	Лист	Листов
Е		1

АО "ТРАНСМОСТ"

Инв.№ подл. | Подпись и дата | Взам.инв.№

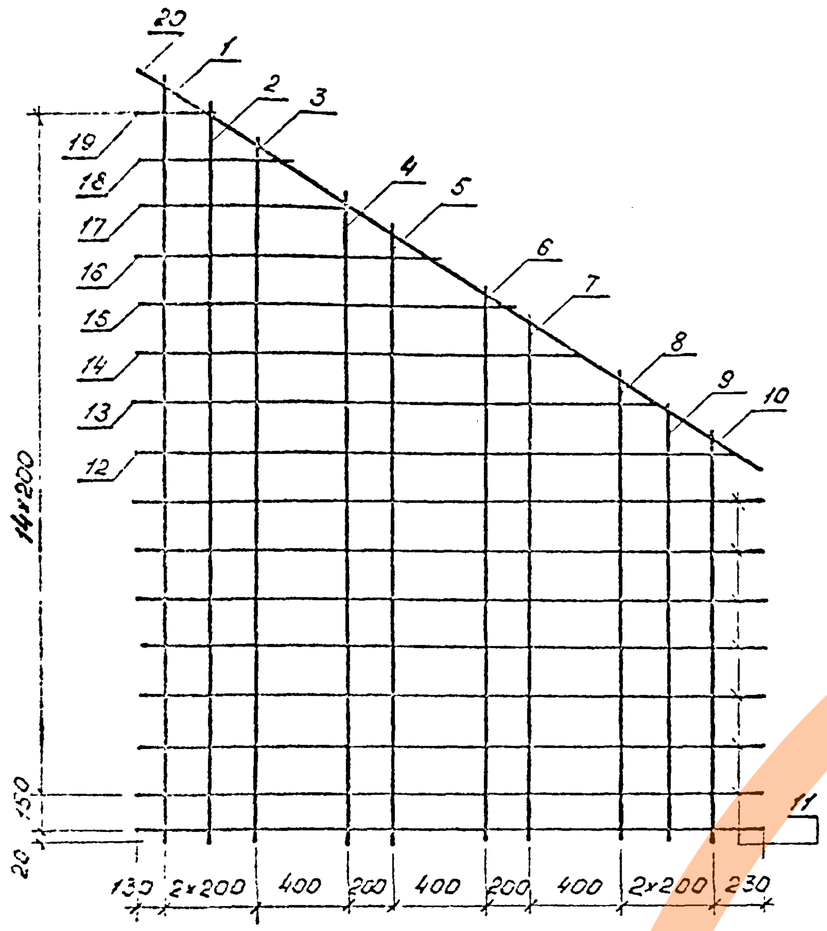

Поз.	ℓ, мм	Масса ед., кг
1	3150	1,94
2	3020	1,86
3	2900	1,79
4	2650	1,64
5	2520	1,55
6	2270	1,40
7	2150	1,33
8	1900	1,17
9	1770	1,09
10	1650	1,02
12	2650	1,64
13	2330	1,44
14	2010	1,24
15	1690	1,04
16	1370	0,85
17	1050	0,65
18	730	0,45
19	410	0,25

Марка сетки	Поз.	Наименование	Кол.	Масса ед., кг	Масса сетки, кг
С20	1,,10	⌀10 А-III, ℓ см. табл.	1	—	37,9
	11	ℓ=2760	8	1,70	
	12,,19	ℓ см. табл.	1	—	
	20	ℓ=3220	1	1,99	

Арматура по ГОСТ 5781-82.

1. Соединение стержней в сетке производится с помощью контактной точечной электросварки по ГОСТ 14098-91 или вязальной проволокой.
2. Применение ручной дуговой сварки не допускается.

Исполнил	Коен В.	Коен	
Проверил	Чупарнова		
Нач пр гр	Чупарнова		
Гл инж пр	Коен Б.		12.94
Н контр	Миронова		

3.501.1-179.94.1-1 -24

Сетка арматурная С20

Стадия	Лист	Листов
Р		1

АО "ТРАНСМОСТ"

Инв № подл | Подпись и дата | Взам инв №

Марка блока	Бетон, $м^3$	Арматура класса, кг														Всего, кг
		А-I ГОСТ 5781-82											А-III ГОСТ 5781-82			
		⌀8	⌀10	⌀12	⌀14	⌀16	⌀18	⌀20	⌀22	⌀25	⌀28	Итого	⌀10	⌀14	Итого	
Н1.302 (Н2.302)	1,01(1,09)	—	—	—	—	3,9	—	—	—	—	—	3,9	41,7	—	41,7	45,6
Н1.403 (Н2.403)	1,36(1,46)	—	—	—	—	3,9	—	—	—	—	—	3,9	55,7	—	65,7	59,6
Н3.302 (Н4.302)	1,92(2,00)	—	—	—	—	—	5,8	—	—	—	—	5,8	30,1	—	30,1	35,9
Н5.302	0,93	—	—	—	—	3,9	—	—	—	—	—	3,9	32,2	—	32,2	36,1
Н5.403	1,31	—	—	—	—	3,9	—	—	—	—	—	3,9	43,0	—	43,0	46,9
Н6.302	1,97	—	—	—	—	—	5,8	—	—	—	—	5,8	20,2	—	20,2	26,0
СТ1.150	2,75	—	—	—	—	—	14,2	—	—	—	—	14,2	—	—	—	14,2
СТ1.200	3,66	—	—	—	—	—	—	18,8	—	—	—	18,8	—	—	—	18,8
СТ2.150	4,50	—	—	—	—	—	—	—	24,0	—	—	24,0	—	—	—	24,0
СТ2.200	6,00	—	—	—	—	—	—	—	—	39,3	—	39,3	—	—	—	39,3
СТ3.150	2,13	—	—	—	—	—	—	9,4	—	—	—	9,4	—	—	—	9,4
СТ3.200	2,84	—	—	—	—	—	—	—	12,0	—	—	12,0	—	—	—	12,0
СТ4.150	3,27	—	—	—	—	—	—	—	—	19,6	—	19,6	—	—	—	19,6
СТ4.200	4,36	—	—	—	—	—	—	—	—	—	26,6	26,6	—	—	—	26,6
СТ5пл	2,31	5,7	—	—	—	5,9	—	8,0	—	—	—	19,6	111,9	—	111,9	131,5
СТ6пл	2,24	8,6	—	—	—	5,9	—	8,0	—	—	—	22,5	121,3	—	121,3	143,8
СТ7пл	1,19	4,3	—	2,5	2,8	—	—	—	—	—	—	9,6	60,0	—	60,0	69,6
СТ8пл	3,26	9,0	—	—	8,2	—	—	—	—	18,7	—	35,9	78,6	168,8	247,4	283,3
СТ9пл	3,73	16,1	—	—	—	11,8	—	—	—	18,7	—	46,6	87,2	252,0	339,2	385,8
СТ10пл	2,03	6,3	—	—	—	5,9	—	8,0	—	—	—	20,2	97,4	—	97,4	117,6
БК1	0,26	—	1,5	—	—	—	—	—	—	—	—	1,5	—	—	—	1,5
БК2	0,31	—	1,5	—	—	—	—	—	—	—	—	1,5	—	—	—	1,5
БК3	0,36	—	1,5	—	—	—	—	—	—	—	—	1,5	—	—	—	1,5

Арматура по ГОСТ 5781-82 из стали класса А-I марки Ст3сп, из стали класса А-III марки 25Г2С или 35ГС.

Исполнил	Коен В.	Коен	
Проверил	Чупарнова		
Нач пр.гр	Чупарнова		
Гл.инж пр	Коен Б.	Коен	12.94
Н.контр	Миронова		

3.501.1-179.94.1-1 -25ВМ

Ведомость расхода материалов в блоках труб для умеренных и суровых условий

Стадия	Лист	Листов
Р		1

АО "ТРАНСМОСТ"

Инв.№ подл. | Подпись и дата | Взам.инв.№

СТ5л-М, СТ6л-М, СТ8л-М, СТ9л-М

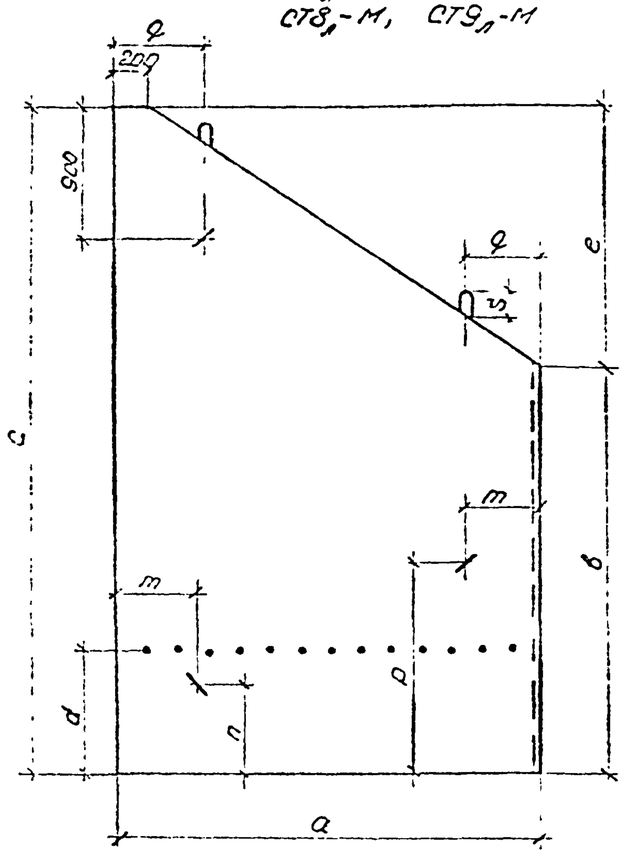

СТ7л-М, СТ10л-М

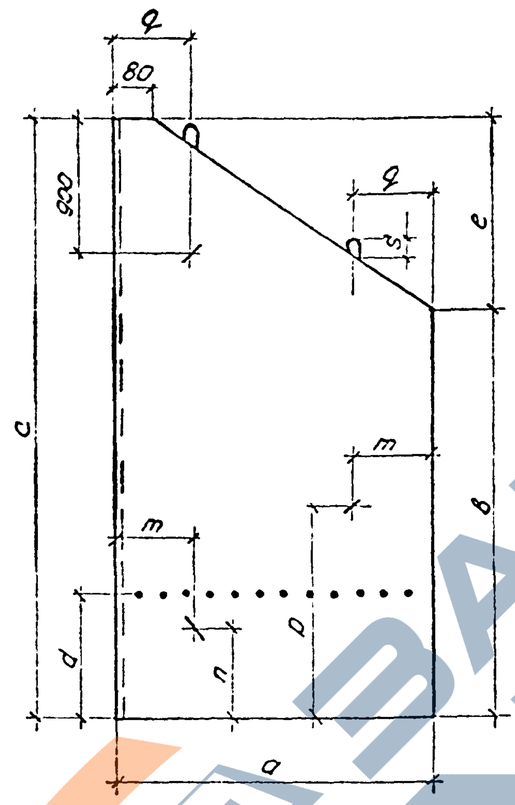

Марка блока	Размеры, мм									
	a	в	c	d	e	m	n	p	q	s
СТ5л-М	3200	1250	3250	650	2000	650	400	800	650	110
СТ6л-М	2050	2700	3950	850	1250	500	700	1250	500	110
СТ7л-М	1900	1450	2650	900	1200	500	500	900	500	80
СТ8л-М	2800	2700	4450	850	1750	600	550	1300	600	110
СТ9л-М	2850	3300	5050	950	1750	650	800	800	700	190
СТ10л-М	2600	1550	3250	950	1700	550	500	1100	550	110

Материал блоков - тяжелый бетон В30 водонепроницаемостью не ниже W6, морозостойкостью F300.

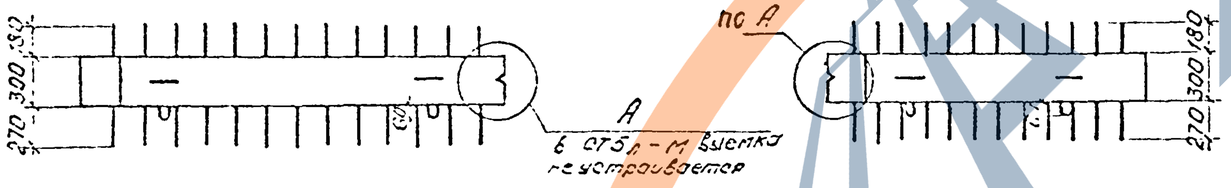

СТ5л-М, СТ6л-М, СТ8л-М, СТ9л-М (зеркальное отражение СТ5л-М, СТ6л-М, СТ8л-М, СТ9л-М)

СТ7л-М, СТ10л-М (зеркальное отражение СТ7л-М, СТ10л-М)

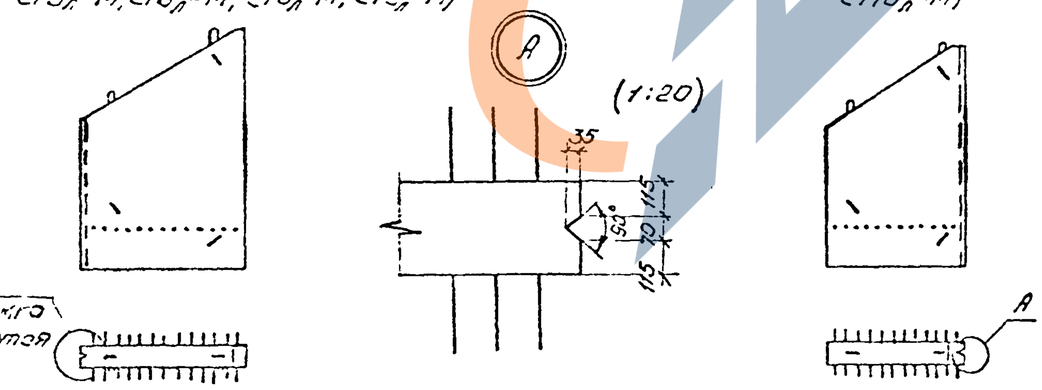

Исполнил	Коен В.	Коен		3.501.1-179.94.1-1 -26ОЧ			
Проверил	Чупарнова						
Нач пр.гр	Чупарнова						
Гл инж пр	Коен Б.		12.94	Стенка откосная СТ5пл-М... СТ10пл-М. Опалубочный чертеж	Стадия	Лист	Листов
					Р		1
					АО "ТРАНСМОСТ"		
Н контр	Миронова						

Инв.№ подл | Подпись и дата | Взам.инв.№

СТ5л-М, СТ6л-М, СТ8л-М, СТ9л-М

1-1

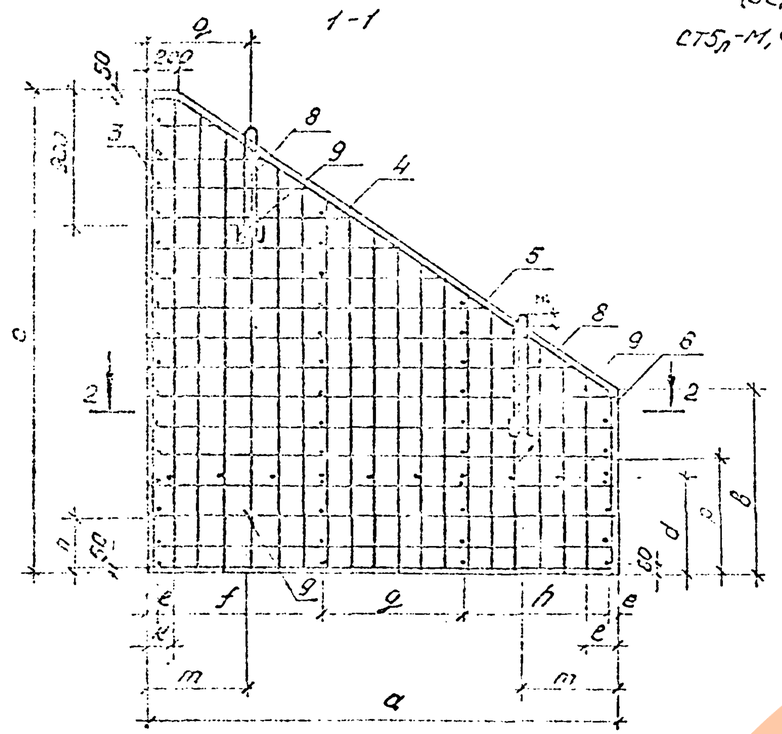

2-2

СТ5л-М, СТ6л-М, СТ8л-М, СТ9л-М
(зеркальное отражение
СТ5л-М, СТ6л-М, СТ8л-М, СТ9л-М)

1-1

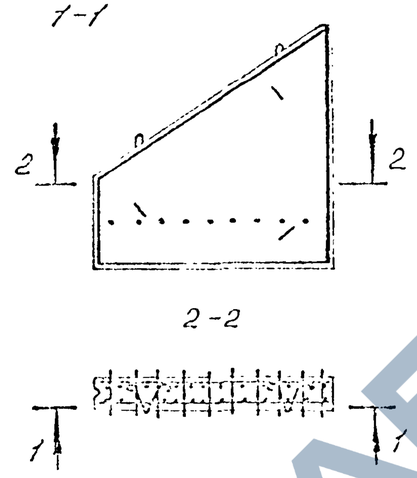

2-2

Поз.	Наименование		Кол. на блок СТ5л-М	СТ6л-М	СТ8л-М	СТ9л-М	Обозначение документа
1	Сетка	С21л-М	1	—	—	—	3.501.1-179.94.1-1-30
		С22-М	—	1	—	—	3.501.1-179.94.1-1-31
		С24-М	—	—	1	—	3.501.1-179.94.1-1-32
		С26-М	—	—	—	1	3.501.1-179.94.1-1-33
2	Сетка	С21л-М	1	—	—	—	3.501.1-179.94.1-1-30
		С23-М	—	1	—	—	3.501.1-179.94.1-1-31
		С25-М	—	—	1	—	3.501.1-179.94.1-1-32
		С27-М	—	—	—	1	3.501.1-179.94.1-1-34

Продолжение спецификации см. лист 2.

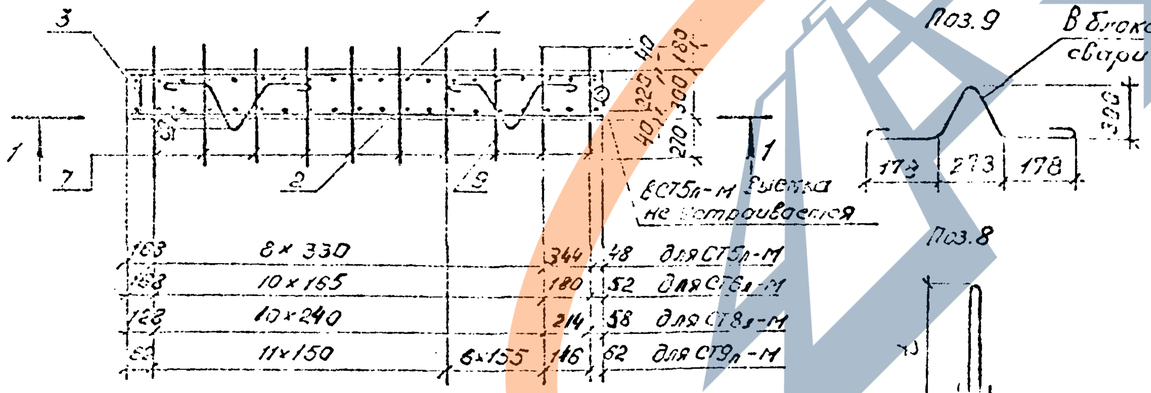

Поз.9

В блоках СТ8пл-М; СТ9пл-М сваривается попарно

Поз.8

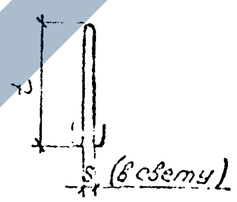

Арматура по ГОСТ 5781-82 из стали класса А-I марки Ст3сп, из стали класса Ас-II марки 10ГТ.

Марка блока	Размеры, мм																
	a	в	c	d	e	f	g	h	к	l	m	n	p	q	s	t	z
СТ5л-М	3200	1250	3250	650	48	1122	950	952	180	215	650	400	800	650	80	610	110
СТ6л-М	2050	2700	3950	850	52	623	660	663	160	220	500	700	1250	500	80	610	110
СТ8л-М	2800	2700	4450	850	58	802	950	922	140	260	500	550	1300	500	80	660	110
СТ9л-М	2850	3300	5050	950	60	985	905	930	250	290	650	800	800	700	120	940	190

Исполнил	Коен В.		
Проверил	Чупарнова		
Нач.пр.гр.	Чупарнова		
Гл.инж.пр.	Коен Б.		12.94
Н.контр.	Миронова		

3.501.1-179.94.1-1 -27

Стенка откосная СТ5пл-М; СТ6пл-М; СТ8пл-М; СТ9пл-М

Стадия	Лист	Листов
Р	1	2

АО "ТРАНСМОСТ"

Инв.№ подл. | Подпись и дата | Взам.инв.№

https://zavodjbi.com/

Продолжение спецификации

Поз.	Наименование	Кол. на блок				Обозначение документа
		ст3л-м	ст6л-м	ст3л-м	ст9л-м	
3	Каркас КР29-М	1	—	—	—	3.501.1-179.94.1-1-28
	КР33-М	—	1	—	—	
	КР37-М	—	—	1	—	3.501.1-179.94.1-1-29
	КР41-М	—	—	—	1	
4	Каркас КР30-М	1	—	—	—	3.501.1-179.94.1-1-28
	КР34-М	—	1	—	—	
	КР38-М	—	—	1	—	3.501.1-179.94.1-1-29
	КР42-М	—	—	—	1	
5	Каркас КР31-М	1	—	—	—	3.501.1-179.94.1-1-28
	КР35-М	—	1	—	—	
	КР39-М	—	—	1	—	3.501.1-179.94.1-1-29
	КР43-М	—	—	—	1	

Продолжение спецификации

Поз.	Наименование	Кол. на блок				Обозначение документа
		ст3л-м	ст6л-м	ст8л-м	ст9л-м	
6	Каркас КР32-М	1	—	-	—	3.501.1-179.94.1-1-28
	КР36-М	—	1	—	—	
	КР40-М	—	—	1	—	3.501.1-179.94.1-1-29
	КР44-М	—	—	—	1	
7	ф10А-II, ℓ=750; 0,46кг	10	12	12	19	без черт.
8	ф20А-I, ℓ=1620; 1,00кг	2	2	—	—	без черт.
	ф22А-I, ℓ=1730; 5,16кг	—	—	2	—	без черт.
	ф25А-I, ℓ=2430; 9,35кг	—	—	—	2	без черт.
9	ф16А-I, ℓ=1240; 1,96кг	3	3	6	6	без черт.
	Бетон В30, $м^3$	2,22	2,08	3,05	3,62	
	Масса блока, т	5,6	5,2	7,6	9,0	

Арматура по ГОСТ 5781-82

1. Соединение арматурных изделий в каркас производится с помощью контактной точечной электросварки по ГОСТ 14098-91 или вязальной проволокой.
2. Применение ручной дуговой сварки не допускается.

ЗАВОД ЖБИ

КР29-М... КР32-М

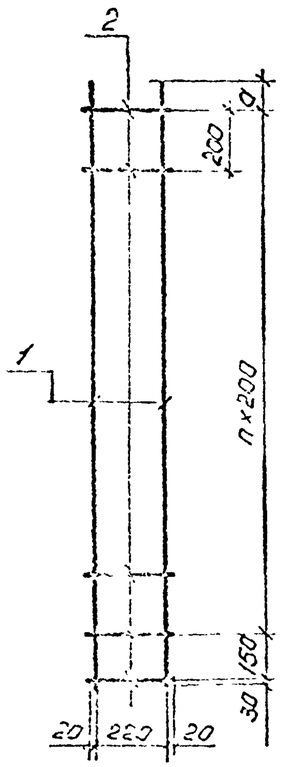

КР33-М... КР36-М

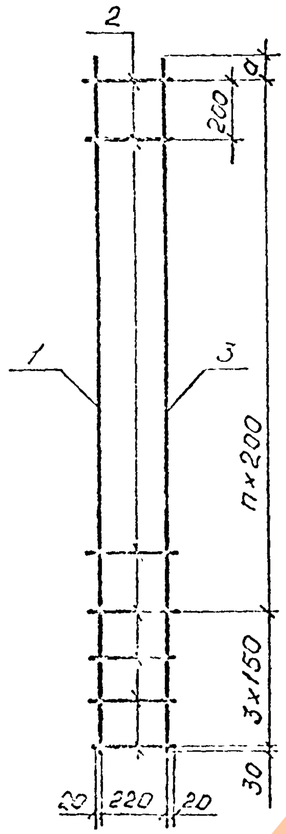

Марка каркаса	Размеры	
	a, мм	n, шт
КР29-М	10	15
КР30-М	160	11
КР31-М	100	8
КР32-М	40	5
КР33-М	10	17
КР34-М	90	15
КР35-М	40	13
КР36-М	190	10

Марка каркаса	Поз.	Наименование	Кол.	Масса сд., кг	Масса каркаса, кг
КР29-М	1	⌀10 A_c-II, ℓ=3190	2	1,97	6,7
	2	⌀10 A_c-II, ℓ=260	17	0,16	
КР30-М	1	⌀10 A_c-II, ℓ=2540	2	1,57	5,2
	2	⌀10 A_c-II, ℓ=260	13	0,16	
КР31-М	1	⌀10 A_c-II, ℓ=1830	2	1,16	3,9
	2	⌀10 A_c-II, ℓ=260	10	0,16	
КР32-М	1	⌀10 A_c-II, ℓ=1220	2	0,75	2,6
	2	⌀10 A_c-II, ℓ=260	7	0,16	

Марка каркаса	Поз	Наименование	Кол.	Масса сд., кг	Масса каркаса, кг
КР33-М	1	⌀14 A_c-II, ℓ=3590	1	4,71	10,5
	2	⌀10 A_c-II, ℓ=270	21	0,16	
	3	⌀10 A_c-II, ℓ=3890	1	2,40	
КР34-М	1	⌀14 A_c-II, ℓ=3570	1	4,32	9,6
	2	⌀10 A_c-II, ℓ=270	19	0,16	
	3	⌀10 A_c-II, ℓ=3570	1	2,20	
КР35-М	1	⌀14 A_c-II, ℓ=3120	1	3,78	5,4
	2	⌀10 A_c-II, ℓ=270	17	0,16	
	3	⌀10 A_c-II, ℓ=3120	1	1,93	
КР36-М	1	⌀14 A_c-II, ℓ=2670	1	3,23	7,2
	2	⌀10 A_c-II, ℓ=270	14	0,16	
	3	⌀10 A_c-II, ℓ=2670	1	1,65	

Арматура по ГОСТ 5781-82.

1. Соединение стержней в каркасе производится с помощью контактной точечной электросварки по ГОСТ 14098-91.

2. Применение ручной дуговой сварки не допускается

Исполнил	Коен В.		
Проверил	Чупарнова		
Нач.пр.гр	Чупарнова		
Гл.инж.пр	Коен Б.		12.94
Н контр	Миронова		

3.501.1-179.94.1-1-28

Каркас арматурный КР29-М... КР36-М

Стадия	Лист	Листов
Р		1

АО "ТРАНСМОСТ"

https://zavodjbi.com/
ЗАВОД ЖБИ

КР37-М... КР40-М

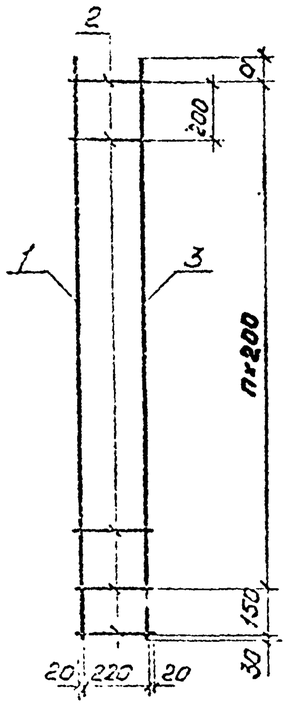

КР41-М... КР44-М

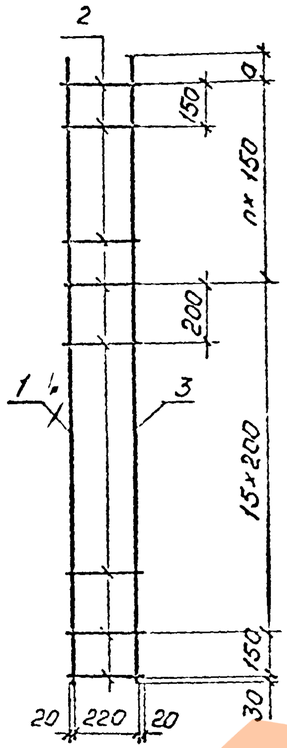

Марка каркаса	Размеры	
	a, мм	n, шт.
КР37-М	10	21
КР38-М	180	18
КР39-М	120	15
КР40-М	90	12
КР41-М	10	12
КР42-М	110	8
КР43-М	110	4
КР44-М	90	—

Марка каркаса	Поз.	Наименование	Кол.	Масса ед., кг	Масса каркаса, кг
КР37-М	1	⌀20Ас-II, ℓ=4390	1	10,84	17,3
	2	⌀10Ас-II, ℓ=260	23	0,16	
	3	⌀10Ас-II, ℓ=4390	1	2,71	
КР38-М	1	⌀20Ас-II, ℓ=3960	1	9,78	15,5
	2	⌀10Ас-II, ℓ=260	20	0,16	
	3	⌀10Ас-II, ℓ=3960	1	2,44	
КР39-М	1	⌀20Ас-II, ℓ=3300	1	8,15	12,9
	2	⌀10Ас-II, ℓ=260	17	0,16	
	3	⌀10Ас-II, ℓ=3300	1	2,04	
КР40-М	1	⌀20Ас-II, ℓ=2670	1	6,59	10,6
	2	⌀10Ас-II, ℓ=260	14	0,16	
	3	⌀10Ас-II, ℓ=2670	1	1,65	

Марка каркаса	Поз	Наименование	Кол	Масса ед., кг	Масса каркаса, кг
КР41-М	1	⌀20Ас-II, ℓ=4990	1	12,33	20,1
	2	⌀10Ас-II, ℓ=270	29	0,16	
	3	⌀10Ас-II, ℓ=4990	1	3,08	
КР42-М	1	⌀20Ас-II, ℓ=4490	1	11,09	17,9
	2	⌀10Ас-II, ℓ=270	25	0,16	
	3	⌀10Ас-II, ℓ=4490	1	2,77	
КР43-М	1	⌀20Ас-II, ℓ=3890	1	9,61	15,4
	2	⌀10Ас-II, ℓ=270	21	0,16	
	3	⌀10Ас-II, ℓ=3890	1	2,40	
КР44-М	1	⌀20Ас-II, ℓ=3270	1	8,08	12,9
	2	⌀10Ас-II, ℓ=270	17	0,16	
	3	⌀10Ас-II, ℓ=3270	1	2,02	

Арматура по ГОСТ 5781-82.

1. Соединение стержней в каркасе производится с помощью контактной точечной электросварки по ГОСТ 14098-91.

2. Применение ручной дуговой сварки не допускается.

Исполнил	Коен В.	Коен	
Проверил	Чупарнова		
Нач пр гр	Чупарнова		
Гл инж пр	Коен Б.	Коен	12.94
Н.контр	Миронова		

3.501.1-179.94.1-1 -29

Каркас арматурный КР37-М... КР44-М

Стадия	Лист	Листов
Р		1

АО "ТРАНСМОСТ"

ЗАВОД ЖБИ

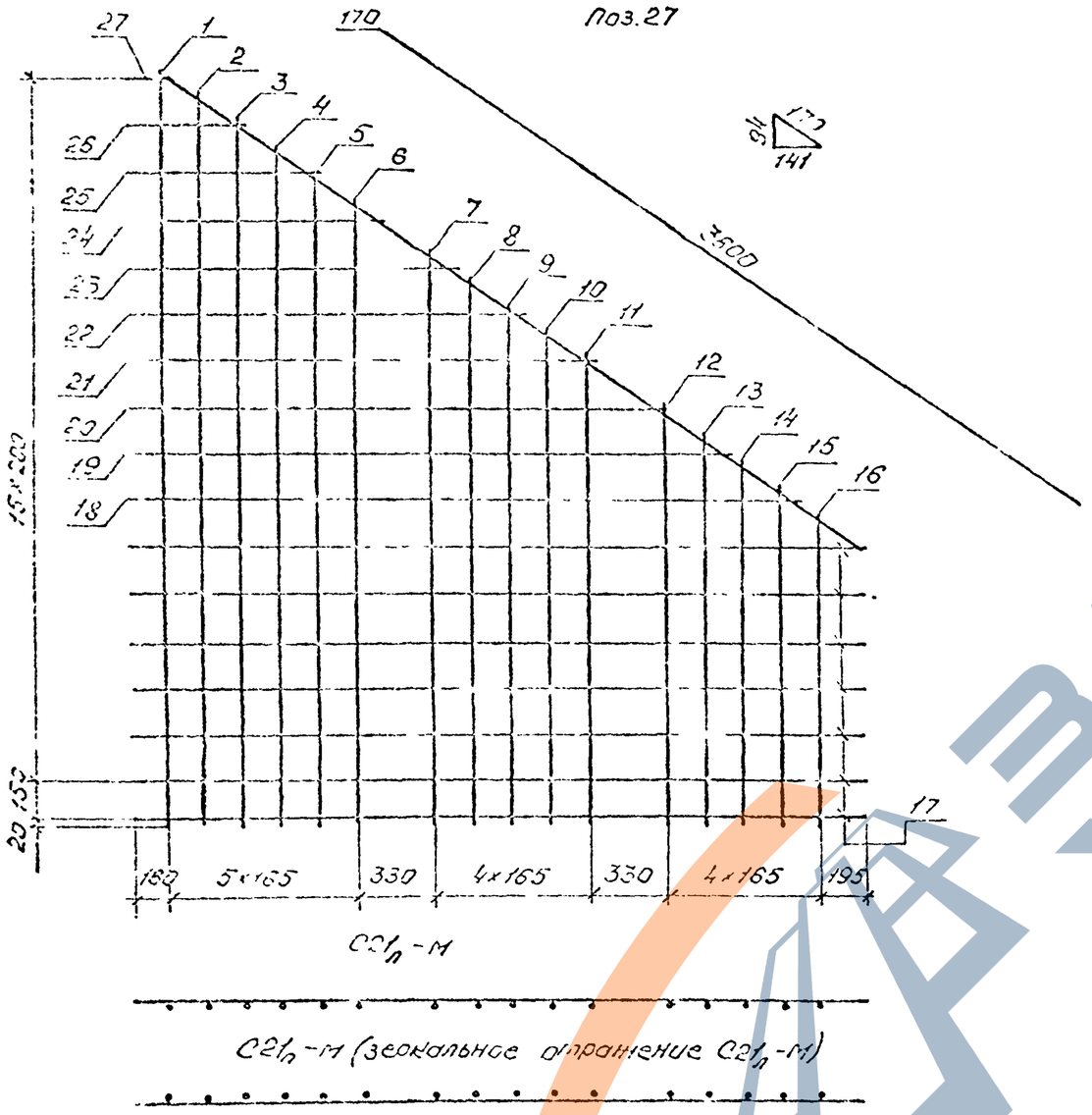

Поз.	l, мм	Масса ед., кг
1	3190	1,97
2	3090	1,91
3	2990	1,84
4	2870	1,77
5	2760	1,70
6	2650	1,64
7	2430	1,50
8	2320	1,43
9	2210	1,36
10	2100	1,30
11	1990	1,23
12	1770	1,09
13	1660	1,03

Продолжение

Поз	l, мм	Масса ед., кг
14	1550	0,96
15	1440	0,89
16	1330	0,82
18	2920	1,80
19	2620	1,62
20	2320	1,43
21	2020	1,25
22	1720	1,06
23	1420	0,88
24	1120	0,69
25	820	0,51
26	520	0,32

Марка сетки	Поз	Наименование	Кол	Масса ед., кг	Масса сетки, кг
С21п-М, С21п-М	1,16	⌀10 A_c-II, l - см. табл.	1	—	48,0
	17	l=3150	7	1,5	
	18,20	l - см. табл.	1	—	
	27	l=3770	1	2,33	

Арматура по ГОСТ 5781-82.

1. Соединение стержней в сетке производ[illegible]я с помощью контактной точечной электросварки по ГОСТ 14098-91 и вязальной проволокой.
2. Применение ручной дуговой сварки не допускается

Исполнит.	Коен В.	Коен	
Проверил	Чупарнова		
Нач пр гр.	Чупарнова		
Гл инж пр	Коен Б.		12.94
Н контр.	Миронова		

3.501.1-179.94.1-1 -30

Сетка арматурная С21п л-М

Стадия	Лист	Листов
Р		1

АО "ТРАНСМОСТ"

Инв. № подл. | Подпись и дата | Взам. инв. №

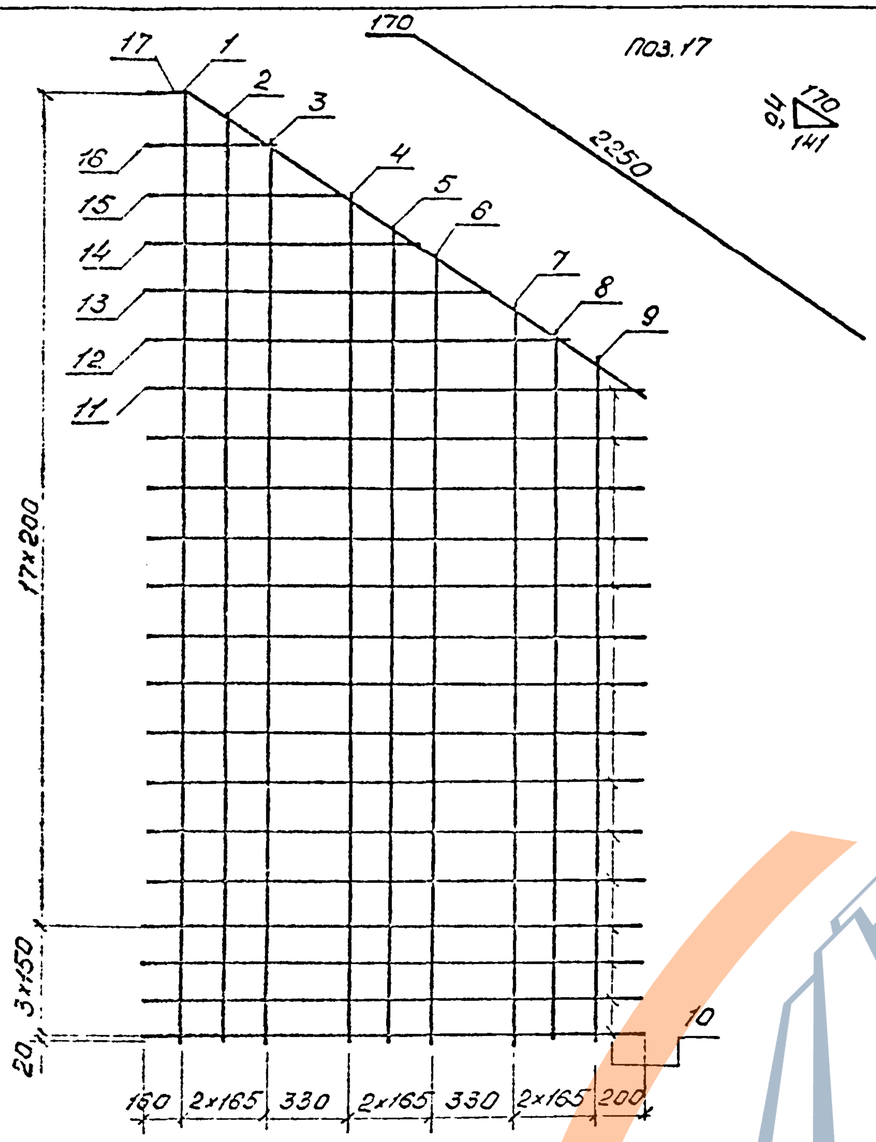

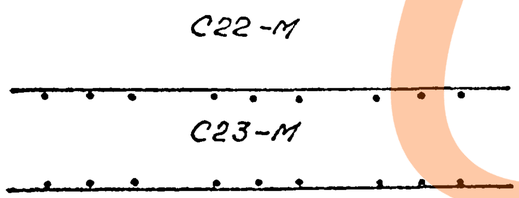

Поз.	ℓ, мм	Масса ед., кг	
		С22-М	С23-М
1	3890	2,40	4,71
2	3790	2,34	4,59
3	3680	2,27	4,45
4	3460	2,13	4,19
5	3350	2,07	4,05
6	3230	1,99	3,91
7	3010	1,86	3,64
8	2895	1,79	3,51
9	2790	1,72	3,38
11	1990	1,23	1,23
12	1690	1,04	1,04
13	1390	0,86	0,86
14	1100	0,68	0,68
15	800	0,49	0,49
16	510	0,31	0,31

Марка сетки	Поз.	Наименование	Кол.	Масса ед., кг	Масса сетки, кг
С22-М	1..9	ф10 A_c-II, ℓ-см.табл.	1	—	42,0
	10	ℓ=2010	14	1,24	
	11..16	ℓ-см.табл.	1	—	
	17	ℓ=2420	1	1,49	
С23-М	1..9	ф14 A_c-II, ℓ-см.табл.	1	—	59,8
	10	ф10 A_c-II, ℓ=2010	14	1,24	
	11..16	ℓ-см.табл.	1	—	
	17	ℓ=2420	1	1,49	

Арматура по ГОСТ 5781-82.

1. Соединение стержней в сетке производится с помощью контактной точечной электросварки по ГОСТ 14098-91 или вязальной проволокой.
2. Применение ручной дуговой сварки не допускается.

Исполнил	Коен В.			3.501.1-179.94.1-1 -31
Проверил	Чупарнова			
Нач пр гр	Чупарнова			
Гл инж пр	Коен Б.		12.94	Сетка арматурная С22-М, С23-М
Н.контр	Миронова			

Стадия	Лист	Листов
Р		1

АО "ТРАНСМОСТ"

Инв № подл. | Подпись и дата | Взам. инв №

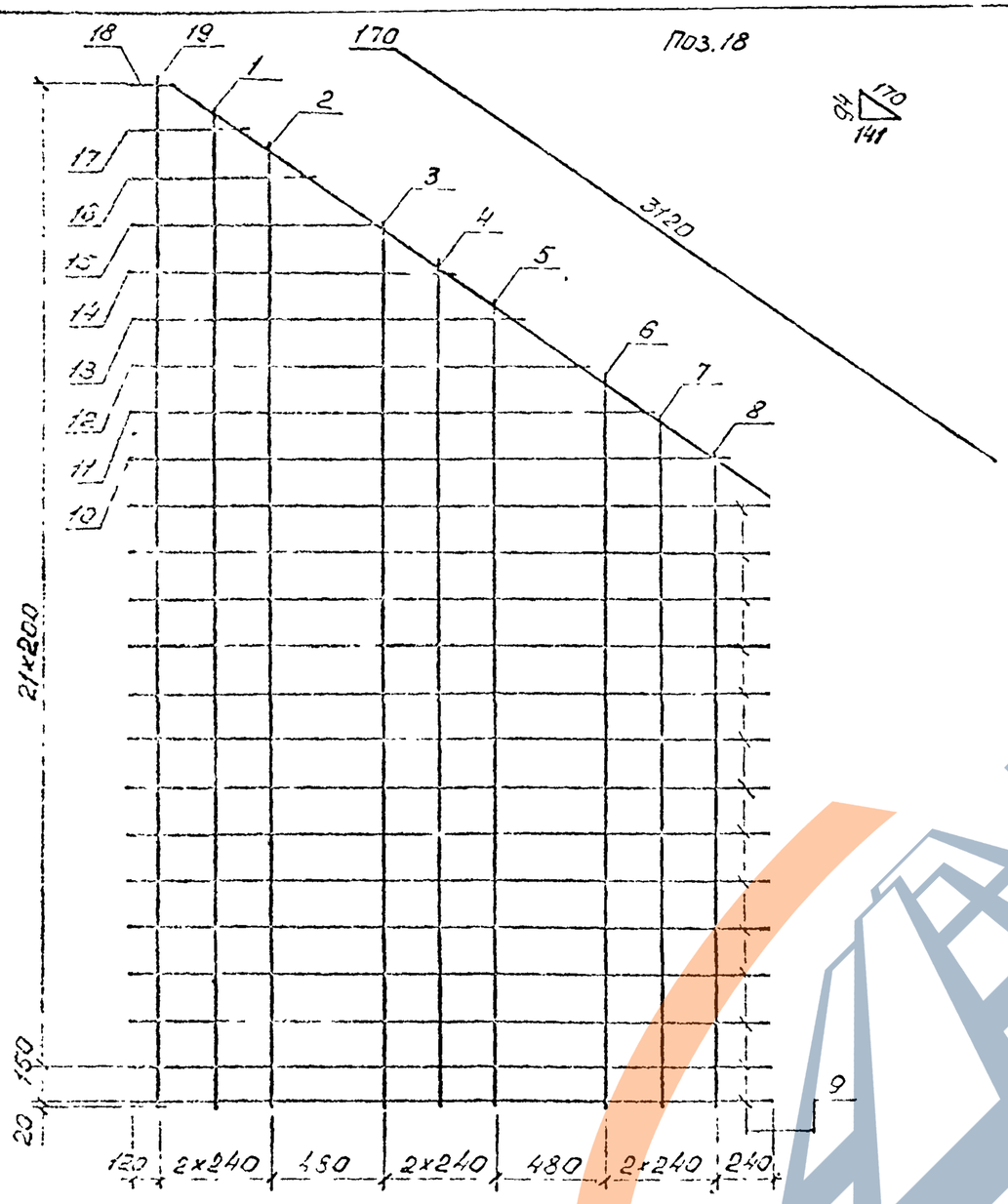

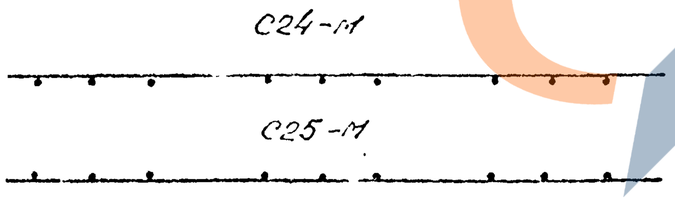

Поз.	l, мм	Масса ед., кг С24-М	Масса ед., кг С25-М
1	4270	2,63	10,55
2	4110	2,54	10,15
3	3790	2,34	9,36
4	3630	2,24	8,97
5	3470	2,14	8,57
6	3150	1,94	7,78
7	2990	1,84	7,39
8	2830	1,75	6,99
10	2590	1,60	3,13
11	2290	1,41	2,77
12	1990	1,23	2,41
13	1690	1,04	2,04
14	1390	0,86	1,68
15	1100	0,68	1,33
16	800	0,49	0,97
17	510	0,31	0,62

Марка сетки	Поз	Наименование	Кол	Масса ед., кг	Масса сетки, кг
С24-М	1,8	⌀10 A_c-II, l-см.табл.	1	—	53,6
	9	l=2760	14	1,70	
	10,17	l-см.табл.	1	—	
	18	l=3290	1	2,03	
	19	l=4390	1	2,71	
С25-М	1,8	⌀20 A_c-II, l-см.табл.	1	—	146,2
	9	⌀14 A_c-II, l=2760	14	3,34	
	10,17	l-см.табл.	1	—	
	18	l=3290	1	3,98	
	19	⌀20 A_c-II, l=4390	1	10,84	

Арматура по ГОСТ 5781-82.

1. Соединение стержней в сетке производится с помощью контактной точечной электросварки по ГОСТ 14098-91 или вязальной проволокой.
2. Применение ручной дуговой сварки не допускается.

Исполнил	Коен В.		
Проверил	Чупарнова		
Нач.пр.гр	Чупарнова		
Гл.инж.пр	Коен Б.		12.94
Н.контр	Миронова		

3.501.1-179.94.1-1 -32

Сетка арматурная С24-М, С25-М

Стадия	Лист	Листов
Р		1

АО "ГРАНСМОСТ"

Инв.№ подл. | Подпись и дата | Взам.инв.№

Марка сетки	Поз.	Наименование	Кол.	Масса ед., кг	Масса сетки, кг
С26-М	1÷9	⌀10 Ас-II, ℓ=см. табл.	1	—	65,4
	10	ℓ=2810	17	1,73	
	11÷21	ℓ-см. табл.	1	—	
	22	ℓ=3340	1	2,06	

Арматура по ГОСТ 5781-82.

1. Соединение стержней в сетке производится с помощью контактной точечной электросварки по ГОСТ 14098-91 или вязальной проволокой.
2. Применение ручной дуговой сварки не допускается.

Поз	ℓ, мм	Масса ед., кг
1	4940	3,05
2	4790	2,96
3	4640	2,86
4	4340	2,68
5	4190	2,59
6	4040	2,49
7	3740	2,31
8	3590	2,22
9	3430	2,12
11	2710	1,67
12	2480	1,53
13	2250	1,39
14	2020	1,25
15	1790	1,10
16	1560	0,96
17	1330	0,82
18	1100	0,68
19	870	0,54
20	640	0,39
21	410	0,25

Исполнил	Коен В.	Коен	
Проверил	Чупарнова		
Нач пр гр	Чупарнова		
Гл инж пр	Коен Б.		12.94
Н контр	Миронова		

3.501.1-179.94.1-1 -33

Сетка арматурная С26-М

Стадия	Лист	Листов
Р		1

АО "ТРАНСМОСТ"

ЗАВОД ЖБИ

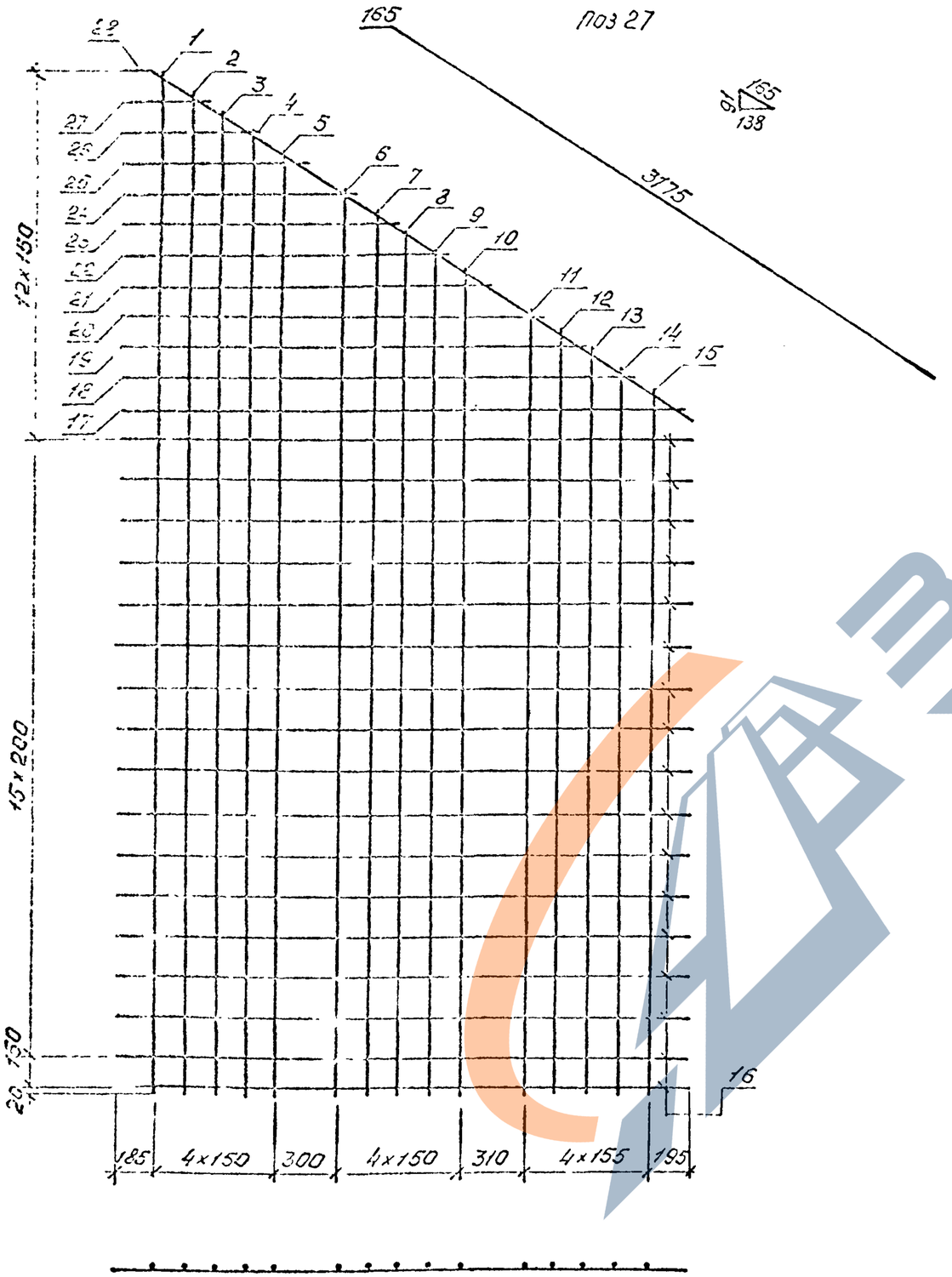

Поз	ℓ, мм	Масса ед., кг
1	4990	12,33
2	4890	12,08
3	4790	11,83
4	4690	11,58
5	4590	11,34
6	4390	10,84
7	4290	10,60
8	4190	10,35
9	4090	10,10
10	3990	9,86
11	3790	9,36
12	3690	9,11
13	3590	8,87

Продолжение.

Поз.	ℓ, мм	Масса ед., кг
14	3480	8,60
15	3370	8,32
17	2710	3,28
18	2480	3,00
19	2250	2,72
20	2020	2,44
21	1790	2,17
22	1560	1,89
23	1330	1,61
24	1100	1,33
25	870	1,05
26	640	0,77
27	410	0,50

Марка сетки	поз.	Наименование	Кол.	Масса ед., кг	Масса сетки, кг
С27-М	1..15	⌀20 A_c-II, ℓ-см.табл.	1	—	237,8
	16	⌀14 A_c-II, ℓ=2810	17	3,40	
	17..27	ℓ-см.табл.	1	—	
	28	ℓ=3540	1	4,04	

Арматура по ГОСТ 5781-82.

1. Соединение стержней в сетке производится с помощью контактной точечной электросварки по ГОСТ 14098-91 или вязальной проволокой.
2. Применение ручной дуговой сварки не допускается.

Исполнил	Косн В.	Косн	
Проверил	Чупарнова		
Нач.пр гр	Чупарнова		
Гл инж пр	Косн Б.		12.94
Н контр	Миронова		

3.501.1-179.94.1-1 -34

Сетка арматурная С27-М

Стадия	Лист	Листов
Р		1

АО "ТРАНСМОСТ"

ЗАВОД ЖБИ

СТ7л-М; СТ10л-М

1-1

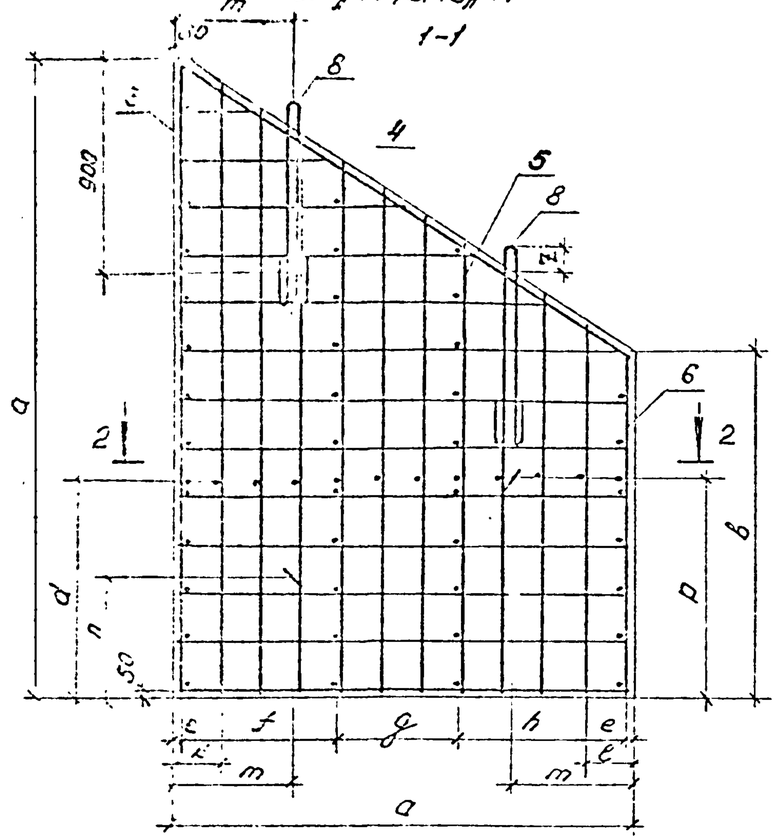

СТ7л-М; СТ10л-М
(зеркальное отражение СТ7л-М; СТ10л-М)

1-1

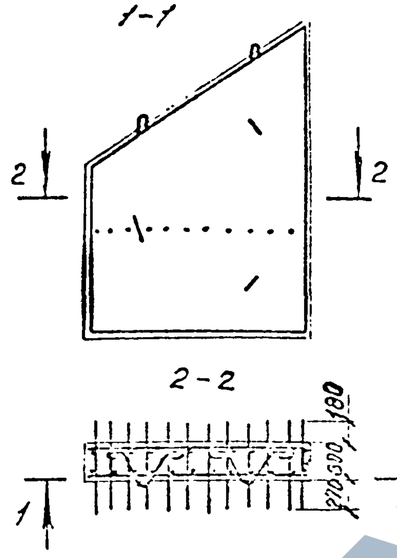

2-2

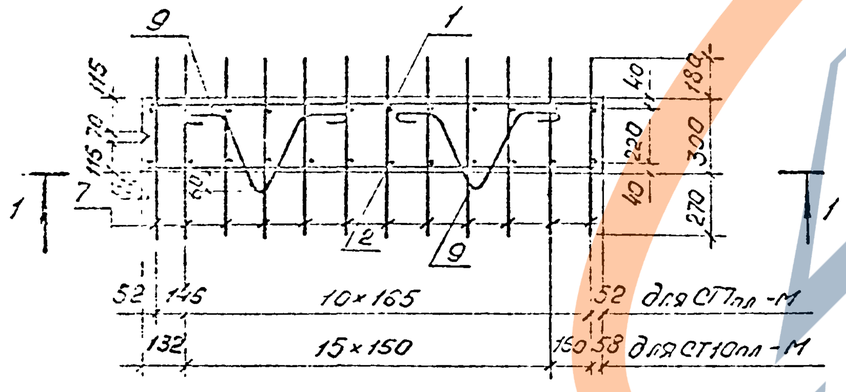

Поз. 9

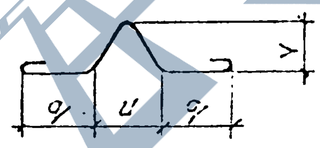

Поз. 8

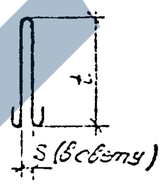

Поз.	Наименование		Кол. на блок СТ7л-М	Кол. на блок СТ10л-М	Обозначение документа
1	Сетка	С28л-М	1	—	3.501.1-179.94.1-1 – 37
		С29л-М	—	1	3.501.1-179.94.1-1-38
2	Сетка	С28л-М	1	—	3.501.1-179.94.1-1-37
		С29л-М	—	1	3.501.1-179.94.1-1-38
3	Каркас	Кр45-М	1	—	3.501.1-179.94.1-1-35
		Кр48-М	—	1	
4	Каркас	Кр49-М	—	1	
5	Каркас	Кр46-М	1	—	
		Кр50-М	—	1	
6	Каркас	Кр47-М	1	—	
		Кр51-М	—	1	
7	ф10Ас-II,	l=750; 0,46кг	12	—	Без черт.
	ф14Ас-II,	l=750; 0,91кг	—	17	Без черт.
8	ф14А-I,	l=1150; 1,39кг	2	—	Без черт.
	ф18А-I,	l=1500; 3,00кг	—	2	Без черт.
9	ф12А-I,	l=950; 0,84кг	3	—	Без черт.
	ф16А-I,	l=1240; 1,96кг	—	3	Без черт.
	Бетон В30,	м³	1,18	1,89	
	Масса блока,	т.	3,0	4,7	

1. Арматура по ГОСТ 5781-82 из стали класса А-I марки Ст3сп, из стали класса Ас-II марки 10ГТ.
2. Соединение арматурных изделий в каркас производится с помощью контактной точечной электросварки по ГОСТ 14098-91 или вязальной проволокой.
3. Применение ручной дуговой сварки не допускается

Марка блока	Размеры, мм																		
	a	б	c	d	e	f	g	h	k	l	m	n	p	q	s	t	u	v	z
СТ7л-М	1500	1450	2650	900	62	204	—	992	210	205	500	500	900	128	60	460	172	240	80
СТ10л-М	2000	1550	3250	950	58	825	750	909	150	200	550	500	950	178	60	560	273	300	110

Исполнил	Коен В.		
Проверил	Чупарнова		
Нач.пр.гр	Чупарнова		
Гл.инж.пр	Коен Б.		12.94
Н.контр.	Миронова		

3.501.1-179.94.1-1 -35

Стенка откосная СТ7пл-М; СТ10пл-М

Стадия	Лист	Листов
Р		1

АО "ТРАНСМОСТ"

Инв.№ подл. | Подпись и дата | Взам.инв.№

КР45-М... КР47-М

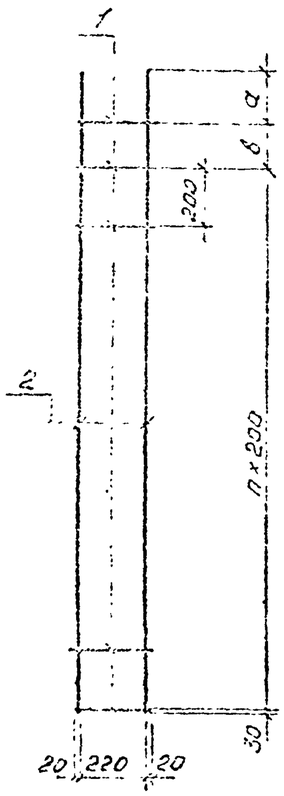

КР48-М... КР51-М

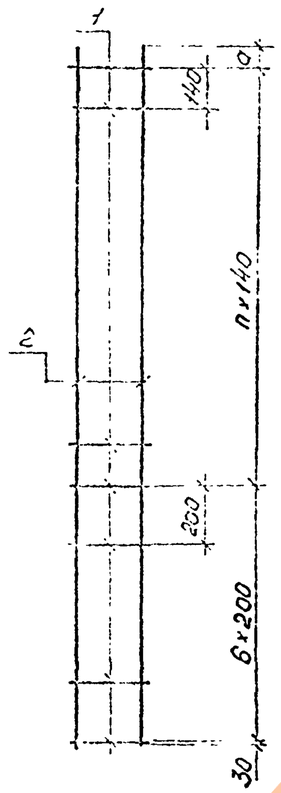

Марка каркаса	Размеры		
	а, мм	в, мм	n, шт.
КР45-М	160	—	12
КР46-М	40	—	10
КР47-М	30	150	6
КР48-М	170	—	13
КР49-М	30	—	10
КР50-М	80	—	6
КР51-М	30	—	2

Марка каркаса	Поз	Наименование	Кол.	Масса ед., кг	Масса каркаса, кг
КР45-М	1	⌀10 Ас-II, ℓ=260	13	0,16	8,4
	2	⌀14 Ас-II, ℓ=2610	2	3,16	
КР46-М	1	⌀10 Ас-II, ℓ=260	11	0,16	6,8
	2	⌀14 Ас-II, ℓ=2070	2	2,50	
КР47-М	1	⌀10 Ас-II, ℓ=260	8	0,16	4,7
	2	⌀14 Ас-II, ℓ=1410	2	1,71	
КР48-М	1	⌀10 Ас-II, ℓ=260	20	0,16	19,0
	2	⌀20 Ас-II, ℓ=3200	2	7,90	
КР49-М	1	⌀10 Ас-II, ℓ=260	17	0,16	15,8
	2	⌀20 Ас-II, ℓ=2640	2	6,52	
КР50-М	1	⌀10 Ас-II, ℓ=260	13	0,16	12,7
	2	⌀20 Ас-II, ℓ=2130	2	5,26	
КР51-М	1	⌀10 Ас-II, ℓ=260	9	0,16	8,8
	2	⌀20 Ас-II, ℓ=1520	2	3,75	

Арматура по ГОСТ 5781-82.

1. Соединение стержней в каркасе производится с помощью контактной точечной электросварки по ГОСТ 14098-91.

2. Применение ручной дуговой сварки не допускается

Исполнил	Коен В.	Коен		3.501.1-179.94.1-1[illegible]-36
Проверил	Чупарнова			
Нач.пр.гр.	Чупарнова			
Гл.инж.пр.	Коен Б.	Коен	12.94	Каркас арматурный КР45-М... КР51-М
Н.контр.	Миронова			

Стадия	Лист	Листов
Р		1

АО "ТРАНСМОСТ"

ЗАВОД СТРОЙБИ

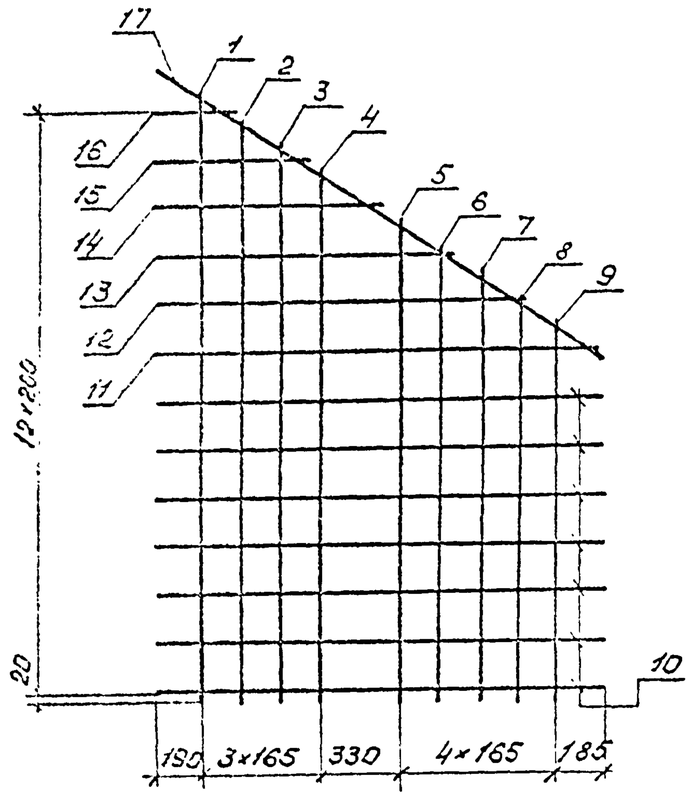

С28л - М

С28п - М (зеркальное отражение С28л-М)

Поз.	ℓ, мм	Масса ед., кг
1	2510	3,04
2	2400	2,90
3	2290	2,77
4	2180	2,64
5	1960	2,37
6	1850	2,24
7	1740	2,11
8	1630	1,97
9	1520	1,84
11	1810	1,12
12	1510	0,93
13	1210	0,75
14	910	0,56
15	610	0,38
16	310	0,19

Марка сетки	Поз.	Наименование	Кол.	Масса ед., кг	Масса сетки, кг
С28л - М С28п - М	1,2	ф14 Ас-II, ℓ-см.табл.	1	—	35,3
	10	ф10 Ас-II, ℓ=1860	7	1,15	
	11,16	ф10 Ас-II, ℓ-см.табл.	1	—	
	17	ℓ=2220	1	1,37	

Арматура по ГОСТ 5781-82.

1. Соединение стержней в сетке производится с помощью контактной точечной электросварки по ГОСТ 14098-91 или вязальной проволокой.
2. Применение ручной дуговой сварки не допускается.

Исполнил	Коен В.		
Проверил	Чупарнова		
Нач.пр.гр.	Чупарнова		
Гл.инж.пр.	Коен Б.		12.96
Н.контр	Миронова		

3.501.1-179.94.1-1 -37

Сетка арматурная С28пл - М

Стадия	Лист	Листов
Р		

АО "ТРАНСМОСТ"

Инв.№ подл. | Подпись и дата | Взам. инв.№

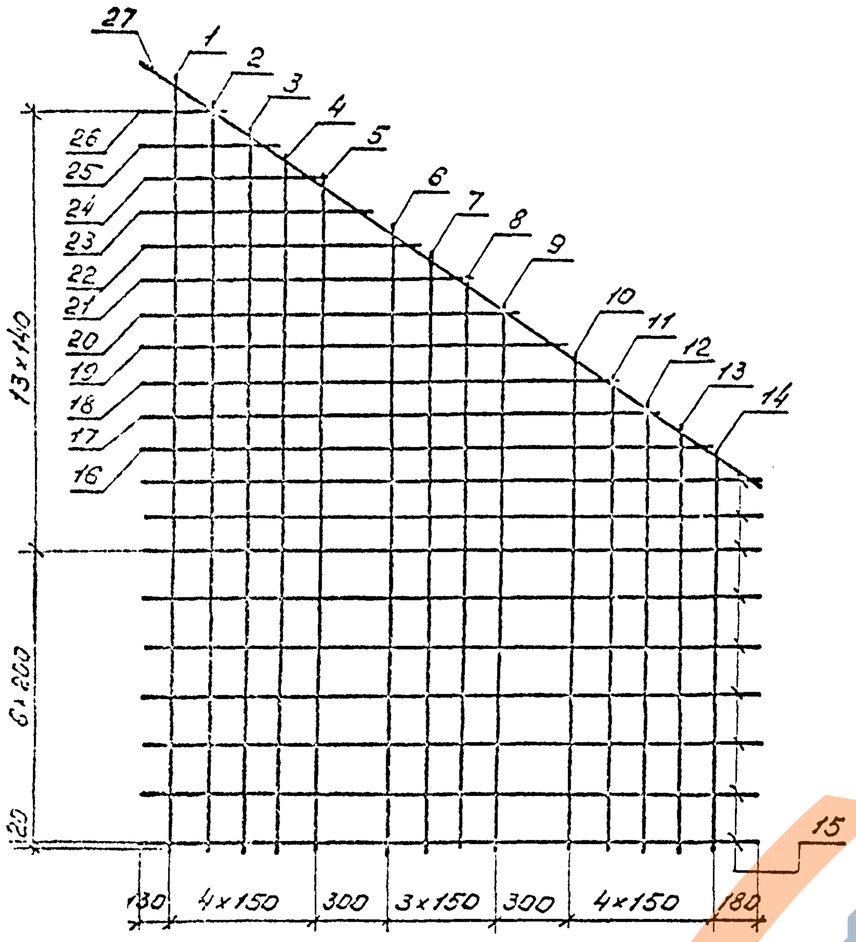

С29л - М

С29п-М (зеркальное отражение С29л-М)

Поз.	ℓ, мм	Масса ед., кг
1	3140	7,76
2	3040	7,51
3	2940	7,26
4	2840	7,01
5	2740	6,77
6	2540	6,27
7	2440	6,03
8	2330	5,76
9	2230	5,51
10	2030	5,01
11	1930	4,77
12	1830	4,52
13	1720	4,25

Продолжение.

Поз.	ℓ, мм	Масса ед., кг
14	1620	4,00
16	2330	2,82
17	2125	2,57
18	1920	2,32
19	1715	2,08
20	1510	1,83
21	1305	1,58
22	1100	1,33
23	895	1,08
24	690	0,83
25	485	0,59
26	280	0,34

Марка сетки	Поз.	Наименование	Кол.	Масса ед., кг	Масса сетки, кг
С29л-М, С29п-М	7-14	ф20 A_c-II, ℓ-см. табл.	1	—	131,4
	15	ф14 A_c-II, ℓ=2560	9	3,10	
	16-26	ф14 A_c-II; ℓ-см. табл.	1	—	
	27	ℓ=3030	1	3,87	

Арматура по ГОСТ 5781-82.

1. Соединение стержней в сетке производится с помощью контактной точечной электросварки по ГОСТ 14098-91 или вязальной проволокой.
2. Применение ручной дуговой сварки не допускается.

Исполнил	Коен В.		12.94
Проверил	Чупарнова		
Нач.пр гр.	Чупарнова		
Гл.инж.пр.	Коен Б.		
Н.контр.	Миронова		

3.501.1-179.94.1-1 -38

Сетка арматурная С29пл-М

Стадия	Лист	Листов
Р		1

АО "ТРАНСМОСТ"

https://zavodjbi.com/

СТ11п-200М; СТ11п-250М; СТ11п-300М; СТ11п-350М; СТ11п-400М

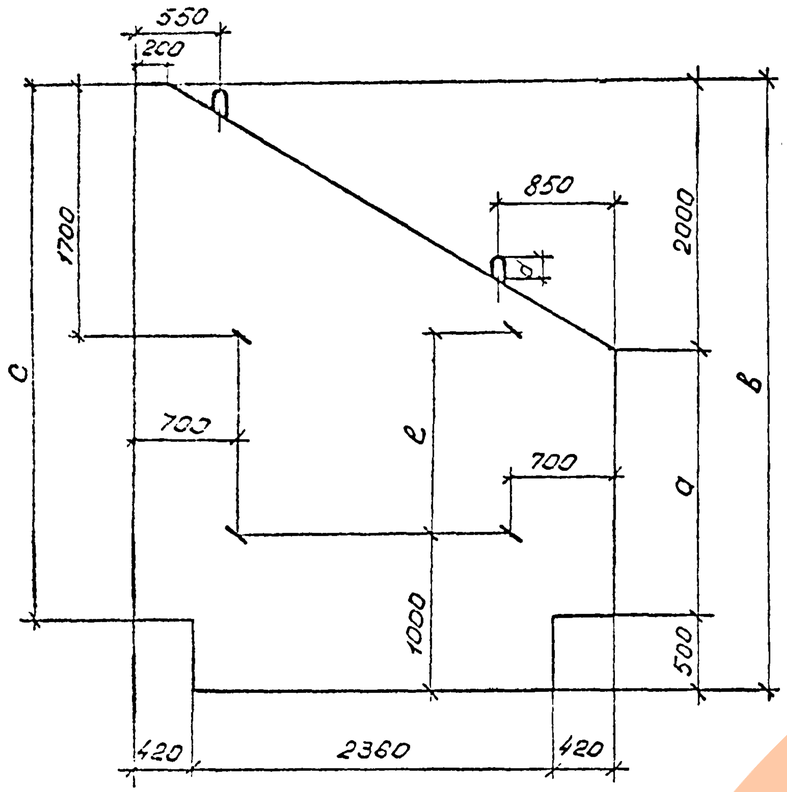

С11п-200М; СТ11п-250М; СТ11п-300М; С11п-350М; СТ11п-400М (зеркальное отражение СТ11п-200М; СТ11п-250М; СТ11п-300М; СТ11п-350М; СТ11п-400М)

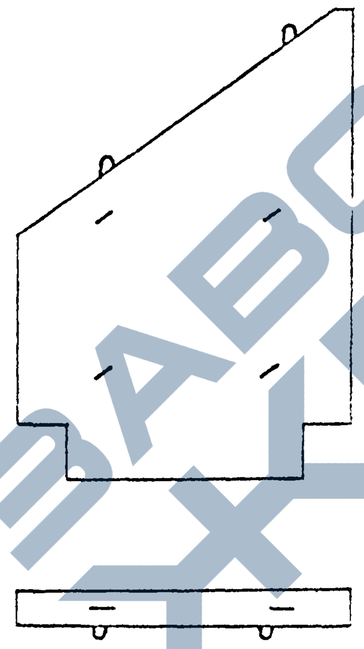

Марка блока	Размеры, мм				
	a	в	c	d	e
СТ11п-200М	1600	4100	3600	110	1400
СТ11п-250М	2100	4600	4100	190	1900
СТ11п-300М	2600	5100	4600	190	2400
СТ11п-350М	3100	5600	5100	190	2900
СТ11п-400М	3600	6100	5600	190	3400

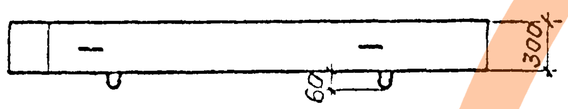

1. Материал блока - тяжелый бетон В30, водонепроницаемостью не ниже W6, морозостойкостью F300.
2. В марке блока L - условное обозначение глубины промерзания грунта.

Исполнил	Коен В.		
Проверил	Чупарнова		
Нач.пр.гр.	Чупарнова		
Гл.инж.пр.	Коен Б.		12.94
Н.контр	Миронова		

3.501.1-179.94.1-1 -39ФЧ

Стенка откосная. СТ11п-LМ. Опалубочный чертеж.

Стадия | Лист | Листов
Р | | 1

АО "ТРАНСМОСТ"

Инв.№ подл. | Подпись и дата | Взам.инв.№

СТ11л-200М; СТ11л-250М;
СТ11л-300М; СТ11л-350М; СТ11л-400М

1-1

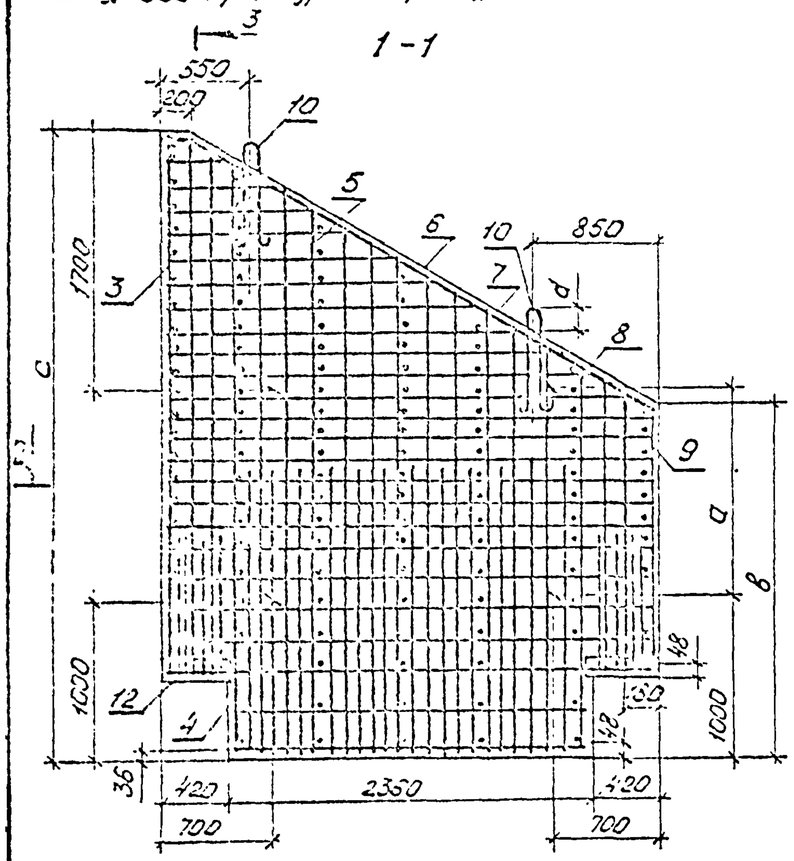

СТ11л-200М; СТ11л-250М; СТ11л-300М;
СТ11л-350М; СТ11л-400М
(зеркальное отражение
СТ11л-200М; СТ11л-250М; СТ11л-300М;
СТ11л-350М; СТ11л-400М)

1-1

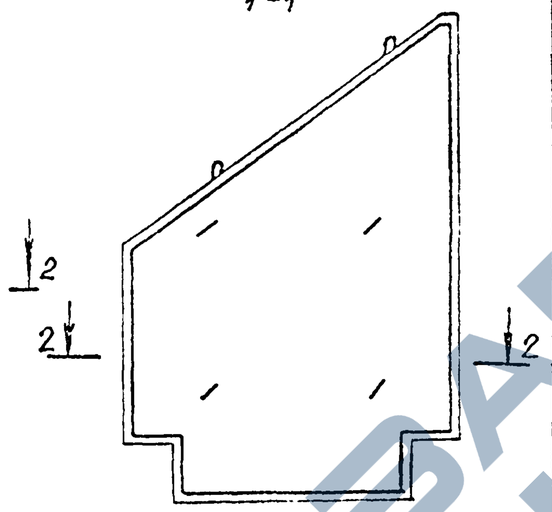

2-2

3-3

(1:15)

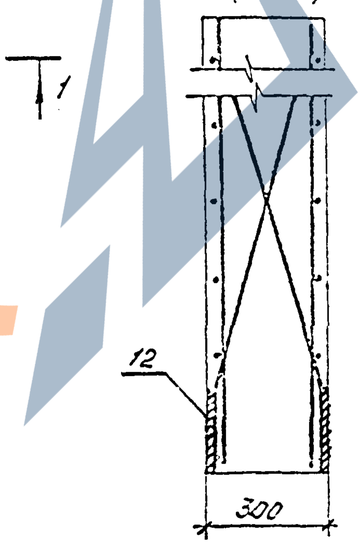

2-2

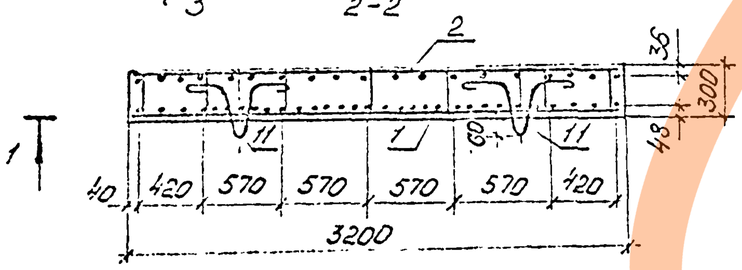

Марка блока	Размеры, мм			
	a	b	c	d
СТ11л-200М	1400	2100	4100	110
СТ11л-250М	1900	2600	4600	130
СТ11л-300М	2400	3100	5100	130
СТ11л-350М	2900	3600	5600	130
СТ11л-400М	3400	4100	6100	130

Поз.	Наименование		Кол. на блок СТ11л-					Обозначение документа
			200М	250М	300М	350М	400М	
1	Сетка	С30-М	1	—	—	—	—	3.501.1-179.94.1-1-41
		С31-М	—	1	—	—	—	
		С32-М	—	—	1	—	—	
		С33-М	—	—	—	1	—	
		С34-М	—	—	—	—	1	
2	Сетка	С35-М	1	—	—	—	—	3.501.1-179.94.1-1-42
		С36-М	—	1	—	—	—	
		С37-М	—	—	1	—	—	
		С38-М	—	—	—	1	—	
		С39-М	—	—	—	—	1	
3	Каркас	Кр52-М	1	—	—	—	—	3.501.1-179.94.1-1-56
		Кр59-М	—	1	—	—	—	
		Кр66-М	—	—	1	—	—	
		Кр73-М	—	—	—	1	—	3.501.1-179.94.1-1-57
		Кр80-М	—	—	—	—	1	
4	Каркас	Кр53-М	1	—	—	—	—	3.501.1-179.94.1-1-56
		Кр60-М	—	1	—	—	—	
		Кр67-М	—	—	1	—	—	
		Кр74-М	—	—	—	1	—	3.501.1-179.94.1-1-57
		Кр81-М	—	—	—	—	1	

Продолжение спецификации см. лист 2.

В марке блока L-условное обозначение глубины промерзания грунта.

Исполнил	Коен Б.		
Проверил	Чупарнова		
Нач.пр.гр.	Чупарнова		
Гл.инж.пр.	Коен Б.		12.94
Н.контр	Миронова		

3.501.1-179.94.1-1 -40

Стенка откосная СТ11л-LМ

Стадия	Лист	Листов
Р	1	

АО "ТРАНСМОСТ"

ЗАВОД ЖБИ

Продолжение спецификации

Поз.	Наименование	Кол. на блок СТ11л-					Обозначение документа
		-200М	-250М	-300М	-350М	-400М	
5	Каркас КР54-М	1	—	—	—	—	3.501.1-179.94.1-1-56
	КР61-М	—	1	—	—	—	
	КР68-М	—	—	1	—	—	
	КР75-М	—	—	—	1	—	3.501.1-179.94.1-1-57
	КР82-М	—	—	—	—	1	
6	Каркас КР55-М	1	—	—	—	—	3.501.1-179.94.1-1-56
	КР62-М	—	1	—	—	—	
	КР69-М	—	—	1	—	—	
	КР76-М	—	—	—	1	—	3.501.1-179.94.1-1-57
	КР83-М	—	—	—	—	1	
7	Каркас КР56-М	1	—	—	—	—	3.501.1-179.94.1-1-56
	КР63-М	—	1	—	—	—	
	КР70-М	—	—	1	—	—	
	КР77-М	—	—	—	1	—	3.501.1-179.94.1-1-57
	КР84-М	—	—	—	—	1	

Поз. 10

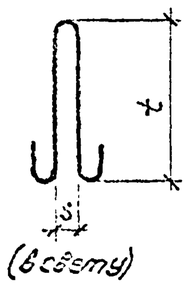

Поз. 11

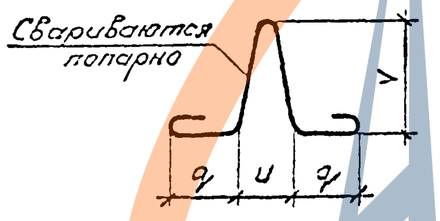

Марка блока	Размеры, мм				
	S	t	q	u	Y
СТ11л-200М	80	660	163	248	270
СТ11л-250М	120	940	163	248	270
СТ11л-300М	120	940	178	273	300
СТ11л-350М	120	1030	178	273	300
СТ11л-400М	120	1030	178	273	300

Продолжение спецификации

Поз.	Наименование	Кол. на блок СТ11л-					Обозначение документа
		-200М	-250М	-300М	-350М	-400М	
8	Каркас КР57-М	1	—	—	—	—	3.501.1-179.94.1-1-56
	КР64-М	—	1	—	—	—	
	КР71-М	—	—	1	—	—	
	КР78-М	—	—	—	1	—	3.501.1-179.94.1-1-57
	КР85-М	—	—	—	—	1	
9	Каркас КР58-М	1	—	—	—	—	3.501.1-179.94.1-1-56
	КР65-М	—	1	—	—	—	
	КР72-М	—	—	1	—	—	3.501.1-179.94.1-1-57
	КР79-М	—	—	—	1	—	
	КР86-М	—	—	—	—	1	
10	ф22А-I, ℓ=1730; 5,16кг	2	—	—	—	—	Без черт.
	ф25А-I, ℓ=2430; 9,35кг	—	2	2	—	—	Без черт.
	ф28А-I, ℓ=2630; 12,70кг	—	—	—	2	2	Без черт.
11	ф14А-I, ℓ=1130; 1,37кг	8	8	—	—	—	Без черт.
	ф16А-I, ℓ=1240; 1,96кг	—	—	8	8	8	Без черт.
12	Закладная деталь МН1-М	4	4	4	4	4	3.501.1-179.94.1-1-66
	Бетон В30, м³	2,91	3,39	3,87	4,35	4,83	
	Масса блока, т	7,3	8,5	9,7	10,9	12,1	

Арматура по ГОСТ 5781-82.

1. Соединение арматурных изделий в каркас производится с помощью контактной точечной электросварки по ГОСТ 14098-91 или вязальной проволокой.
2. Применение ручной дуговой сварки не допускается.
3. Схема установки закладной детали МН1-М приведена на докум. 66.

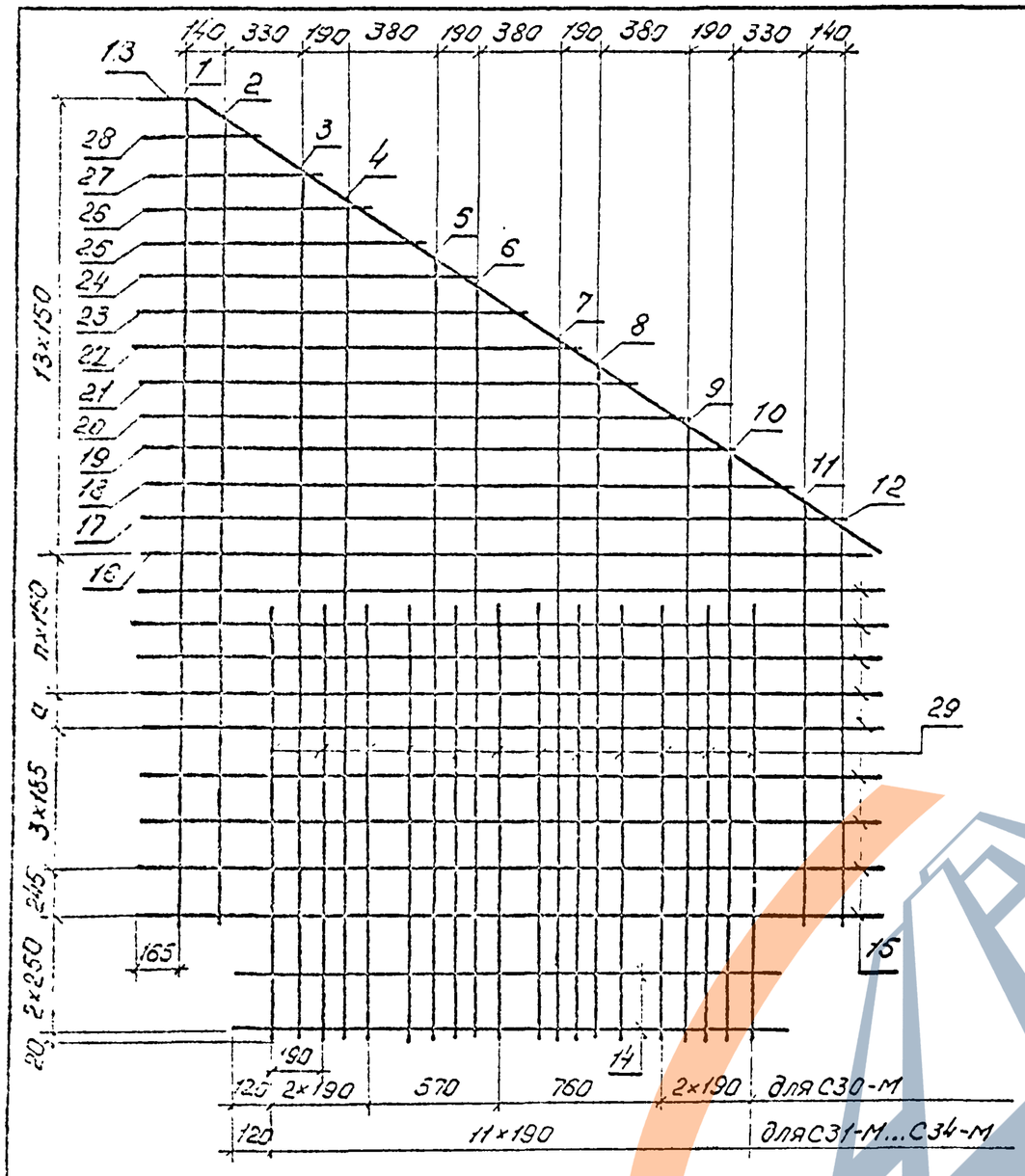

Марка сетки	Размеры	
	a, мм	n, шт.
С30-М	174	4
С31-М	224	7
С32-М	124	11
С33-М	174	14
С34-М	224	17

Поз.	Наименование	Кол. на сетку				
		С30-М	С31-М	С32-М	С33-М	С34-М
1-12	⌀10 A_c-II, ℓ-см. табл.	1	1	1	1	1
13	⌀10 A_c-II, ℓ=3800; 2,34 кг	1	1	1	1	1
14	⌀10 A_c-II, ℓ=2330; 1,44 кг	2	2	2	2	2
15	⌀10 A_c-II, ℓ=3170; 1,95 кг	9	12	16	19	22
16-28	⌀10 A_c-II, ℓ-см. табл.	1	1	1	1	1
29	⌀25 A_c-II, ℓ=1880; 7,24 кг	7	—	—	—	—
	ℓ=2380; 9,16 кг	—	12	—	—	—
	ℓ=2880; 11,09 кг	—	—	12	—	—
	⌀32 A_c-II, ℓ=3380; 21,33 кг	—	—	—	12	—
	ℓ=3880; 24,48 кг	—	—	—	—	12
	Масса сетки, кг	110,0	173,3	213,5	346,0	393,4

Арматура по ГОСТ 5781-82.

1. Соединение стержней в сетке производится с помощью контактной точечной электросварки по ГОСТ 14098-91 или вязальной проволокой.
2. Применение ручной дуговой сварки не допускается.

Исполнил	Коен В	Коен	
Проверил	Чупарнова		
Нач.пр.гр.	Чупарнова		
Гл.инж.пр.	Коен Б.		12.94
Н.контр.	Миронова		

3.501.1-179.94.1-1 -41

Сетка арматурная С30-М...С34-М

Стадия	Лист	Листов
Р	1	2

АО "ТРАНСМОСТ"

https://zavodjbi.com/

Поз.	Марка сетки									
	С30-М		С31-М		С32-М		С33-М		С34-М	
	ℓ, мм	Масса сб., кг	ℓ, мм	Масса сб., кг	ℓ, мм	Масса сб., кг	ℓ, мм	Масса сб., кг	ℓ, мм	Масса сб., кг
1	3570	2,20	4070	2,51	4570	2,82	5070	3,13	5570	3,44
2	3490	2,15	3990	2,46	4490	2,77	4990	3,08	5490	3,39
3	3770	2,32	4270	2,63	4770	2,94	5270	3,25	5770	3,56
4	3640	2,25	4140	2,55	4640	2,86	5140	3,17	5640	3,48
5	3390	2,09	3890	2,40	4390	2,71	4890	3,02	5390	3,33
6	3260	2,01	3760	2,32	4260	2,63	4760	2,94	5260	3,25
7	3010	1,86	3510	2,17	4010	2,47	4510	2,78	5010	3,09
8	2880	1,78	3380	2,09	3880	2,39	4380	2,70	4880	3,01
9	2830	1,62	3130	1,93	3630	2,24	4130	2,55	4630	2,86
10	2500	1,54	3000	1,85	3500	2,16	4000	2,47	4500	2,78
11	1780	1,10	2280	1,41	2780	1,72	3280	2,02	3780	2,33
12	1690	1,04	2190	1,35	2690	1,66	3190	1,97	3690	2,28
16	3160	1,95	3160	1,95	3160	1,95	3160	1,95	3160	1,95
17	2960	1,81	2930	1,81	2930	1,81	2930	1,81	2930	1,81
18	2710	1,67	2710	1,67	2710	1,67	2710	1,67	2710	1,67
19	2480	1,53	2480	1,53	2480	1,53	2480	1,53	2480	1,53
20	2260	1,39	2260	1,39	2260	1,39	2260	1,39	2260	1,39
21	2030	1,25	2030	1,25	2030	1,25	2030	1,25	2030	1,25
22	1810	1,12	1810	1,12	1810	1,12	1810	1,12	1810	1,12
23	1580	0,97	1580	0,97	1580	0,97	1580	0,97	1580	0,97
24	1360	0,84	1860	0,84	1360	0,84	1360	0,84	1360	0,84
25	1130	0,70	1130	0,70	1130	0,70	1130	0,70	1130	0,70
26	910	0,56	910	0,56	910	0,56	910	0,56	910	0,56
27	680	0,42	680	0,42	680	0,42	680	0,42	680	0,42
28	460	0,28	460	0,28	460	0,28	460	0,28	460	0,28

Поз. 13

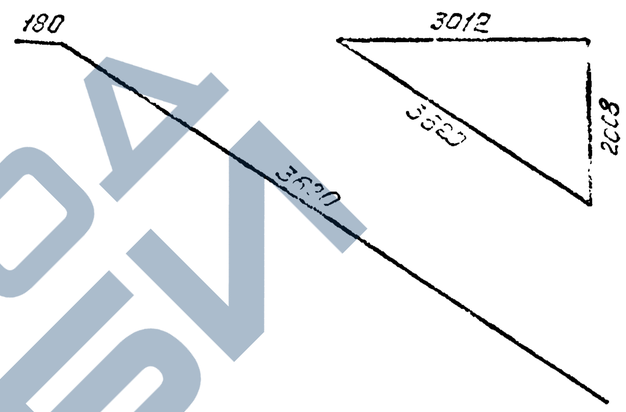

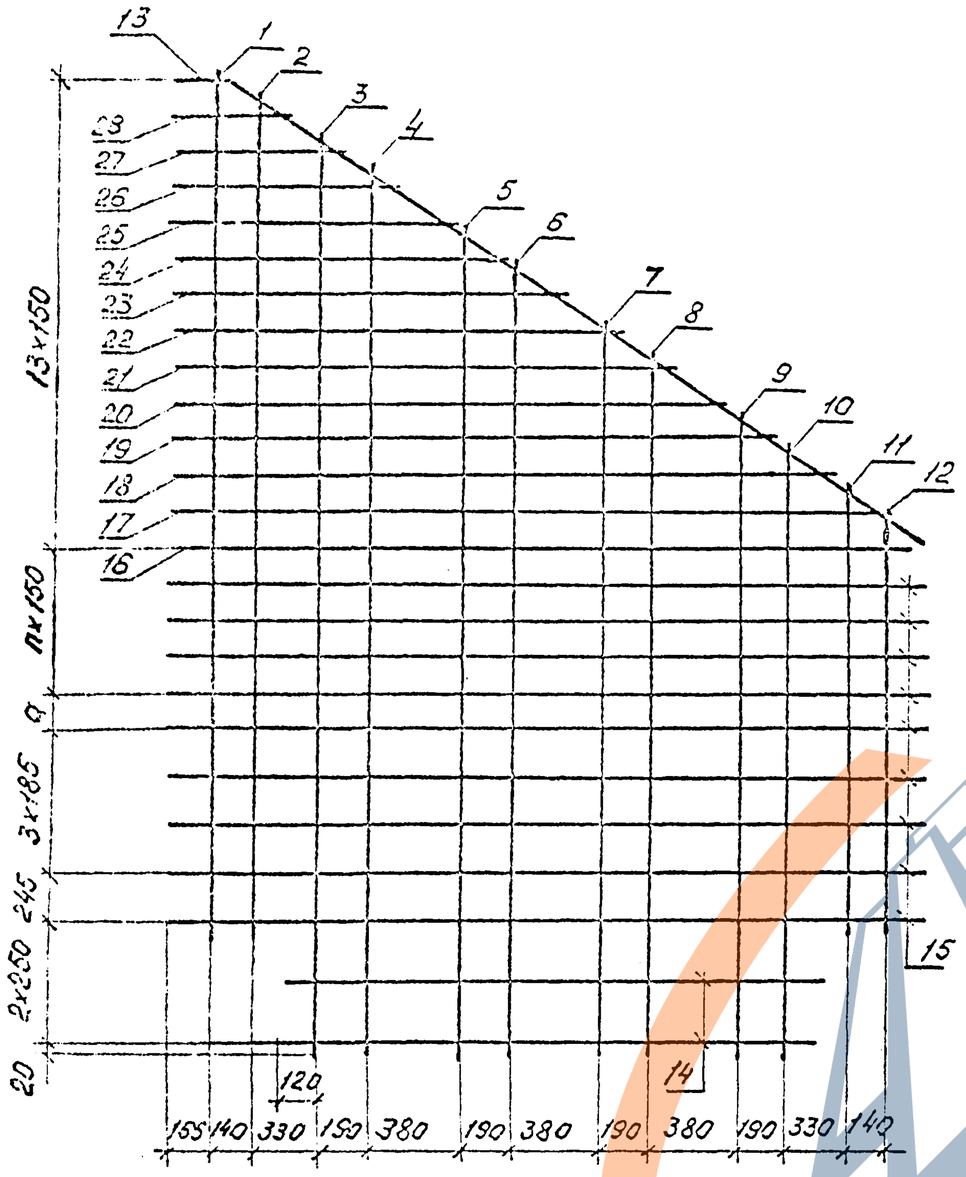

Поз.	Наименование	Кол. на сетку					Обозначение документа
		С35-М	С36-М	С37-М	С38-М	С39-М	
1-12	⌀10 R_c-II, ℓ-см. табл. *	1	1	1	1	1	3.501.1-179.94.1-1-41
13	⌀10 R_c-II, ℓ=3800; 2,34 кг	1	1	1	1	1	3.501.1-179.94.1-1-41
14	⌀10 R_c-II, ℓ=2590; 1,44 кг	2	2	2	2	2	Без черт.
15	⌀10 R_c-II, ℓ=3170; 1,96 кг	9	12	16	19	22	Без черт.
16-28	⌀10 R_c-II, ℓ-см. табл. *	1	1	1	1	1	3.501.1-179.94.1-1-41
	Масса сетки, кг	53,3	68,9	80,4	90,0	99,6	

Арматура по ГОСТ 5781-82.

* Соответственно для С30-М; С31-М; С32-М; С33-М; С34-М.

1. Соединение стержней в сетке производится с помощью контактной точечной электросварки по ГОСТ 14098-91 или вязальной проволокой.
2. Применение ручной дуговой сварки не допускается.

Марка сетки	Размеры	
	a, мм	n, шт.
С35-М	174	4
С36-М	224	7
С37-М	124	11
С38-М	174	14
С39-М	224	17

Исполнил	Коен Б.		
Проверил	Чунарнова		
Нач.пр.гр.	Чунарнова		
Гл.инж.гр.	Коен Б.		12.94
Н.контр.	Миронова		

3.501.1-179.94.1-1 -42

Сетка арматурная С35-М... С39-М

Стадия	Лист	Листов
		1

АО "ТРАНСМОСТ"

Инв.№ подл. | Подпись и дата | Взам.инв.№

СТ12л-200М; СТ12л-250М; СТ12л-300М; СТ12л-350М; СТ12л-400М; СТ14л-200М; СТ14л-250М; СТ14л-300М; СТ14л-350М

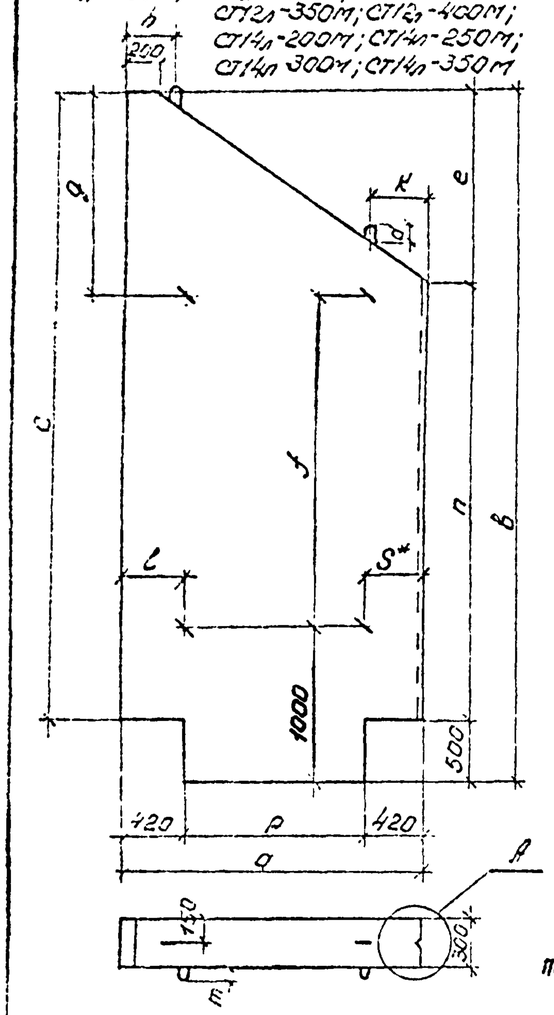

СТ13л-200М; СТ13л-250М; СТ13л-300М; СТ13л-350М; СТ13л-400М; СТ15л-200М; СТ15л-250М; СТ15л-300М; СТ15л-350М

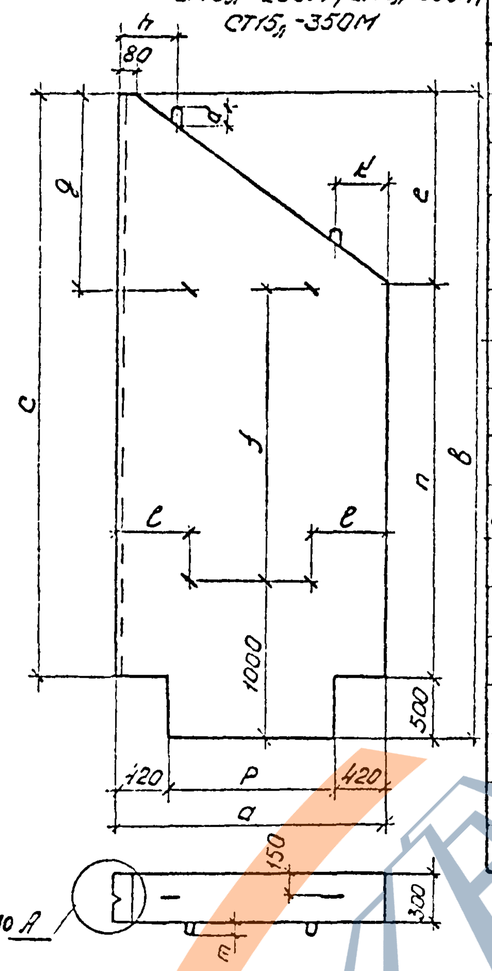

Марка блока	Размеры, мм												
	a	б	c	d	e	f	g	h	k	l	m	n	p
СТ12л-200М	2050	4600	4100	110	1250	2240	1360	300	410	500	60	2850	1210
СТ12л-250М	2050	5100	4600	110	1250	2740	1360	300	410	500	80	3350	1210
СТ12л-300М	2050	5600	5100	110	1250	3240	1360	300	410	500	80	3850	1210
СТ12л-350М	2050	6100	5600	190	1250	3740	1360	300	410	500	60	4350	1210
СТ12л-400М	2050	6600	6100	190	1250	4240	1360	300	410	500	60	4850	1210
СТ13л-200М	1900	3300	2800	80	1200	1000	1300	350	350	500	60	1600	1060
СТ13л-250М	1900	3800	3300	110	1200	1500	1300	350	350	500	60	2100	1060
СТ13л-300М	1900	4300	3800	110	1200	2000	1300	350	350	500	60	2600	1060
СТ13л-350М	1900	4800	4300	110	1200	2500	1300	350	350	500	60	3100	1060
СТ13л-400М	1900	5300	4800	110	1200	3000	1300	350	350	500	80	3600	1060
СТ14л-200М	2850	5100	4600	190	1750	2480	1620	700	900	700	60	2850	2010
СТ14л-250М	2850	5600	5100	190	1750	2980	1620	700	900	700	60	3350	2010
СТ14л-300М	2850	6100	5600	190	1750	3480	1620	700	900	700	60	3850	2010
СТ14л-350М	2850	6600	6100	190	1750	3980	1620	700	900	700	60	4350	2010
СТ15л-200М	2600	3850	3350	110	1750	1250	1600	450	670	600	60	1600	1760
СТ15л-250М	2600	4350	3850	110	1750	1750	1600	450	670	600	80	2100	1760
СТ15л-300М	2600	4850	4350	110	1750	2250	1600	450	670	600	80	2600	1760

*для блоков СТ14пл-LM S=850 мм, для остальных блоков S=l.

СТ12п-200М; СТ12п-250М; СТ12п-300М; СТ12п-350М; СТ12п-400М; СТ14п-200М; СТ14п-250М; СТ14п-300М; СТ14п-350М (Зеркальное отражение

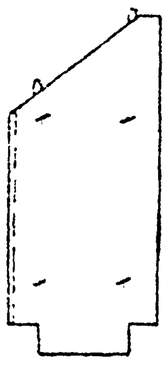

СТ12л-250М; СТ12л-250М; СТ12л-300М; СТ12л-350М; СТ12л-400М; СТ14л-200М; СТ14л-250М; СТ14л-300М; СТ14л-350М)

СТ13п-250М; СТ13п-250М; СТ13п-300М; СТ13п-350М; СТ13п-400М; СТ15п-200М; СТ15п-250М; СТ15п-300М (Зеркальное отражение

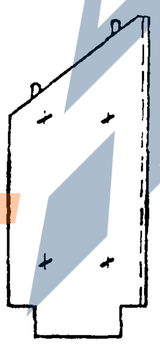

СТ13л-200М; СТ13л-250М; СТ13л-300М; СТ13л-350М; СТ13л-400М СТ15л-200М; СТ15л-250М; СТ15л-300М)

А (1:20)

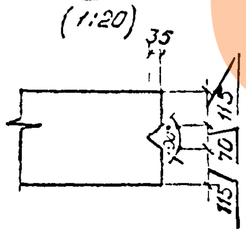

1. Материал блоков - тяжелый бетон В30, водонепроницаемостью не ниже W6, морозостойкостью F300.
2. В марке блока L - условное обозначение глубины промерзания грунта.

Исполнил	Коен Б.			3.501.1-179.94.1-1 -43ФЧ	
Проверил	Чупарнова				
Нач.пр.гр.	Чупарнова				
Гл.инж.пр.	Коен Б.		12.94	Стенка откосная СТ12пл-LM... СТ15пл-LM. Опалубочный чертеж	Стадия: Р; Лист; Листов: 1
					АО "ТРАНСМОСТ"
Н.контр	Миронова				

Инв.№ подл. | Подпись и дата | Взам.инв.№

СТ12л-200М; СТ12л-250М; СТ12л-300М; СТ12л-350М; СТ12л-400М

1-1

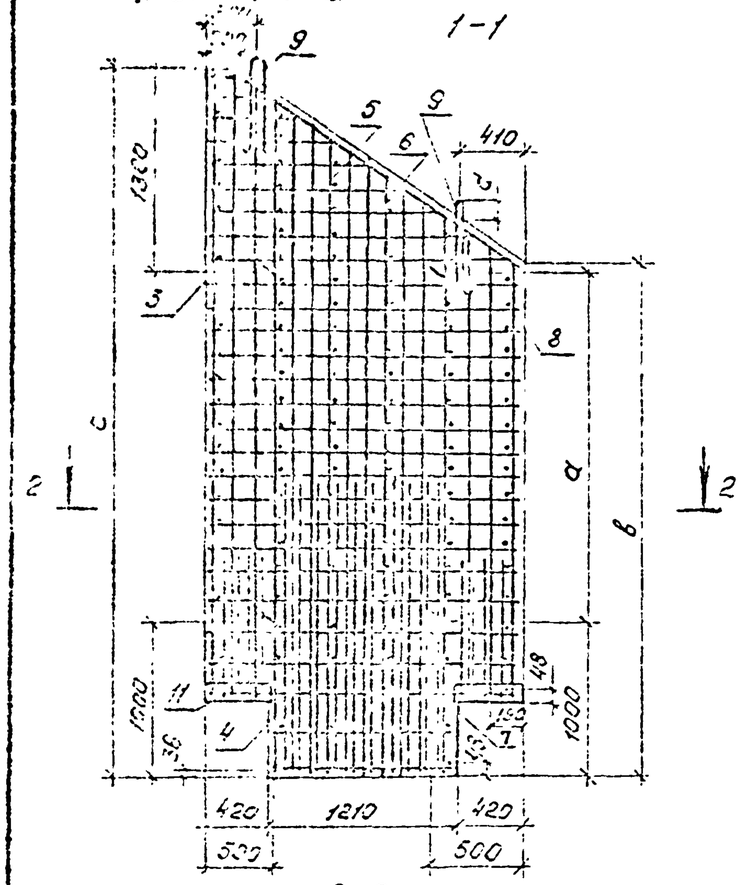

2-2

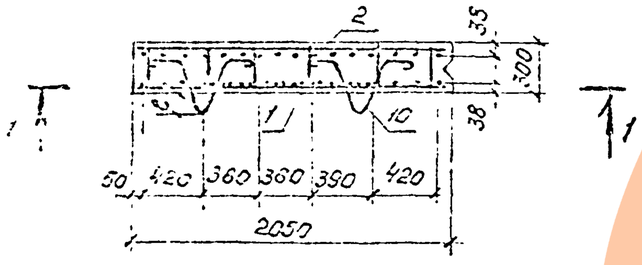

СТ12л-200М; СТ12л-250М; СТ12л-300М; СТ12л-350М; СТ12л-400М (зеркальное отражение СТ12л-200М; СТ12л-250М; СТ12л-300М; СТ12л-350М; СТ12л-400М)

1-1

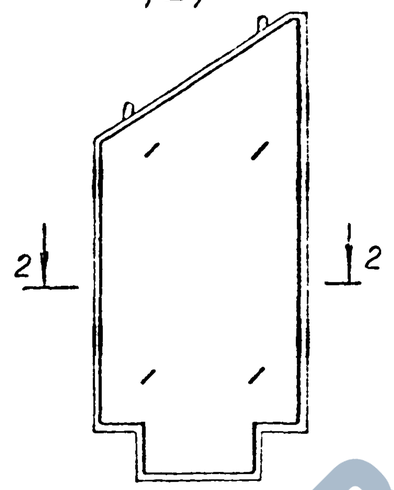

2-2

Марка блока	Размеры, мм				
	a	в	c	d	e
СТ12л-200М	2240	3350	4600	110	60
СТ12л-250М	2740	3850	5100	110	80
СТ12л-300М	3240	4350	5600	110	80
СТ12л-350М	3740	4850	6100	190	60
СТ12л-400М	4240	5350	6600	190	60

Поз.	Наименование	Кол. на блок СТ12л- -200 М	-250 М	-300 М	-350 М	-400 М	Обозначение документа
1	Сетка С40-М	1	—	—	—	—	3.501.1-179.94.1-1-45
	С41-М	—	1	—	—	—	
	С42-М	—	—	1	—	—	
	С43-М	—	—	—	1	—	
	С44-М	—	—	—	—	1	
2	Сетка С45-М	1	—	—	—	—	3.501.1-179.94.1-1-46
	С46-М	—	1	—	—	—	
	С47-М	—	—	1	—	—	
	С48-М	—	—	—	1	—	
	С49-М	—	—	—	—	1	
3	Каркас Кр87-М	1	—	—	—	—	3.501.1-179.94.1-1-57
	Кр93-М	—	1	—	—	—	3.501.1-179.94.1-1-58
	Кр99-М	—	—	1	—	—	
	Кр105-М	—	—	—	1	—	
	Кр111-М	—	—	—	—	1	
4	Каркас Кр88-М	1	—	—	—	—	3.501.1-179.94.1-1-57
	Кр94-М	—	1	—	—	—	3.501.1-179.94.1-1-58
	Кр100-М	—	—	1	—	—	
	Кр106-М	—	—	—	1	—	
	Кр112-М	—	—	—	—	1	3.501.1-179.94.1-1-59

Продолжение спецификации см. лист 2.

В марке блока L – условное обозначение глубины промерзания грунта.

Исполнил	Коен В.		
Проверил	Чупарнова		
Нач.пр.гр	Чупарнова		
Гл.инж.пр	Коен Б.		12.94
Н.контр.	Миронова		

3.501.1-179.94.1-1 -44

Стенка откосная СТ12пл-LМ

Стадия	Лист	Листов
Р	1	2

АО "ТРАНСМОСТ"

ЗАВОД ЖБИ

Продолжение спецификации

Поз.	Наименование	Кол. на блок СТ12л- -200 М	-250 М	-300 М	-350 М	-400 М	Обозначение документа
5	Каркас КР89-М	1	—	—	—	—	3.501.1-179.94.1-1-57
	КР95-М	—	1	—	—	—	3.501.1-179.94.1-1-58
	КР101-М	—	—	1	—	—	
	КР107-М	—	—	—	1	—	
	КР113-М	—	—	—	—	1	3.501.1-179.94.1-1-59
6	Каркас КР90-М	1	—	—	—	—	3.501.1-179.94.1-1-57
	КР96-М	—	1	—	—	—	3.501.1-179.94.1-1-58
	КР102-М	—	—	1	—	—	
	КР108-М	—	—	—	1	—	
	КР114-М	—	—	—	—	1	3.501.1-179.94.1-1-59
7	Каркас КР91-М	1	—	—	—	—	3.501.1-179.94.1-1-57
	КР97-М	—	1	—	—	—	3.501.1-179.94.1-1-58
	КР103-М	—	—	1	—	—	
	КР109-М	—	—	—	1	—	
	КР115-М	—	—	—	—	1	3.501.1-179.94.1-1-59

Продолжение спецификации

Поз.	Наименование	Кол. на блок СТ12л- -200 М	-250 М	-300 М	-350 М	-400 М	Обозначение документа
8	Каркас КР92-М	1	—	—	—	—	3.501.1-179.94.1-1-58
	КР98-М	—	1	—	—	—	
	КР104-М	—	—	1	—	—	
	КР110-М	—	—	—	1	—	
	КР116-М	—	—	—	—	1	3.501.1-179.94.1-1-59
9	⌀20 А-I, ℓ=1520; 4,00 кг	2	—	—	—	—	Без черт.
	⌀22 А-I, ℓ=1750; 5,15 кг	—	2	2	—	—	Без черт.
	⌀25 А-I, ℓ=2430; 9,35 кг	—	—	—	2	2	Без черт.
10	⌀14 А-I, ℓ=1130; 1,37 кг	—	—	—	8	8	Без черт.
	⌀16 А-I, ℓ=1240; 1,98 кг	4	—	—	—	—	Без черт.
	⌀18 А-I, ℓ=1450; 2,90 кг	—	4	4	—	—	Без черт.
11	Закладная деталь МН1-М	4	4	4	4	4	3.501.1-179.94.1-1-66
	Бетон В30, м³	2,33	2,55	2,97	3,28	3,59	
	Масса блока, т	5,9	6,7	7,4	8,2	9,0	

Поз. 9

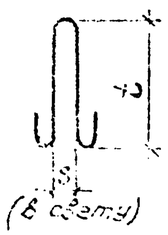

Поз. 10

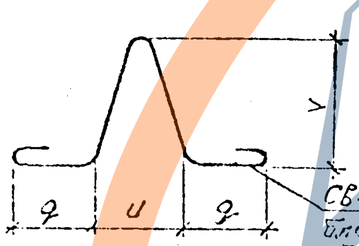

Сваариваются попарно в блоках СТ12л.л.-350М; СТ12л.л.-400М

Масса блока	Размеры, мм s	t	q	u	V
СТ12л-200М	80	610	173	273	308
СТ12л-250М	80	660	203	309	334
СТ12л-300М	80	660	203	399	334
СТ12л-350М	120	240	163	248	270
СТ12л-400М	120	940	163	248	270

1. Соединение арматурных изделий в каркас производится с помощью контактной точечной электросварки по ГОСТ 14098-91 или вязальной проволокой.
2. Применение ручной дуговой сварки не допускается.
3. Арматура по ГОСТ 5781-82 из стали класса А-I марки Ст3сп, из стали класса Ас-II марки 10ГТ.

ЗАВОД ЖБИ

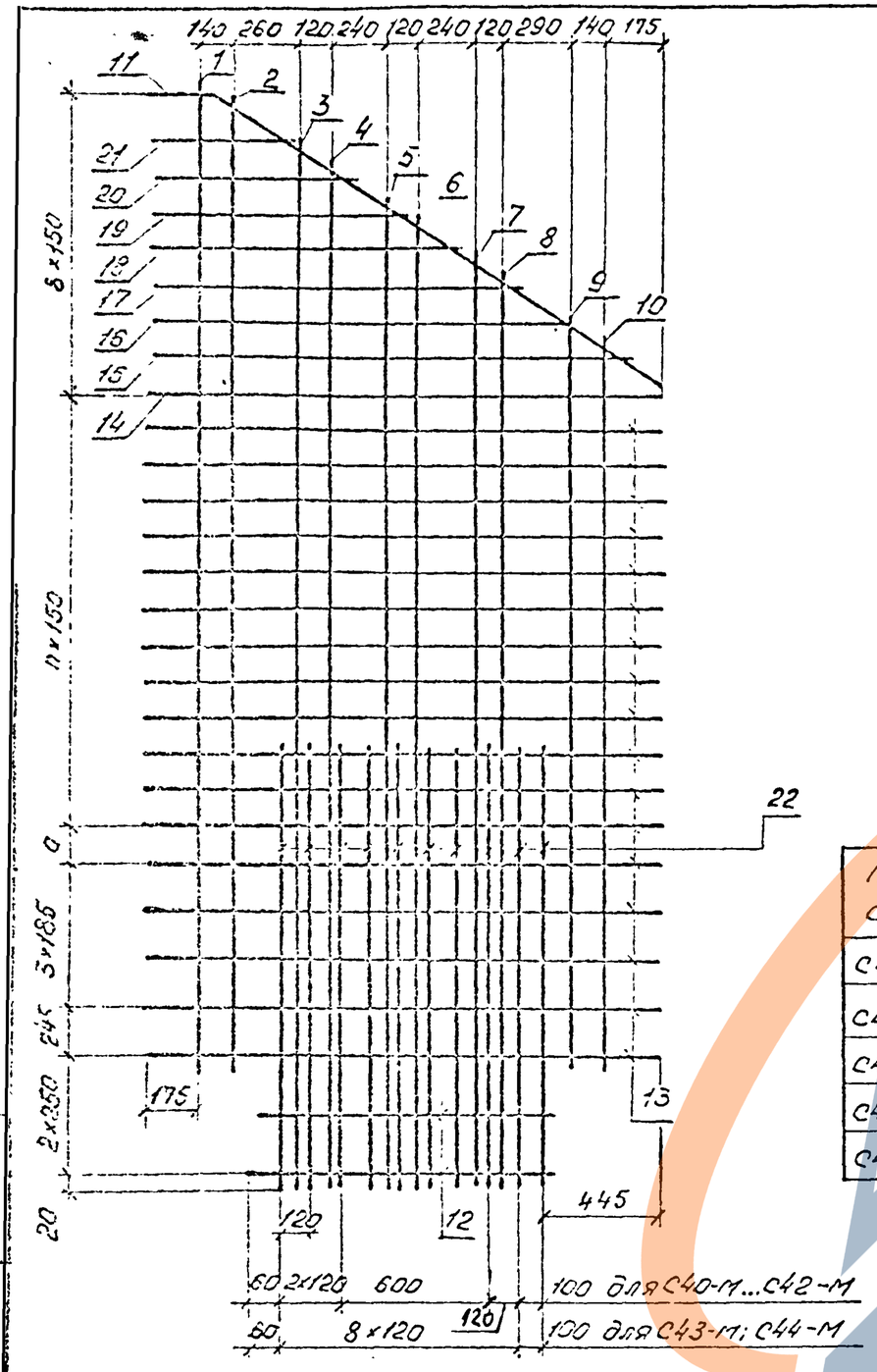

Поз.	Наименование	Кол. на сетку С40-М	С41-М	С42-М	С43-М	С44-М
1-10	⌀14 Вс-II, ℓ-см. табл.	1	1	1	1	1
11	⌀10 Вс-II, ℓ=2390; 1,47 кг	1	1	1	1	1
12	⌀10 Вс-II, ℓ=1180; 0,73 кг	2	2	2	2	2
13	⌀10 Вс-II, ℓ=2020; 1,25 кг	17	21	24	28	31
14-21	⌀10 Вс-II, ℓ-см. табл.	1	1	1	1	1
22	⌀20 Вс-II, ℓ=1880; 5,08 кг	6	—	—	—	—
	⌀32 Вс-II, ℓ=2380; 15,02 кг	—	6	—	—	—
	ℓ=2880; 18,17 кг	—	—	6	—	—
	ℓ=3380; 21,33 кг	—	—	—	10	—
	ℓ=3880; 24,48 кг	—	—	—	—	10
	Масса сетки, кг	102,9	177,6	206,3	321,6	363,0

Марка сетки	Размеры а, мм	n, шт.
С40-М	224	12
С41-М	124	16
С42-М	174	19
С43-М	174	23
С44-М	124	26

Арматура по ГОСТ 5781-82.

1. Соединение стержней в сетке производится с помощью контактной точечной электросварки по ГОСТ 14098-91, или вязальной проволокой.
2. Применение ручной дуговой сварки не допускается.

Исполнил	Коен В.		
Проверил	Чупарнова		
Нач.пр.гр	Чупарнова		
Гл.инж.пр.	Коен Б.		12.94
Н.контр.	Миронова		

3.501.1-179.94.1-1 -45

Сетка арматурная С40-М ... С44-М

Стадия	Лист	Листов
Р	1	2

АО "ТРАНСМОСТ"

Инв. № подл. | Подпись и дата | Взам. инв. №

Поз.	Марка сетки									
	С40-М		С41-М		С42-М		С43-М		С44-М	
	ℓ, мм	Масса ед., кг	ℓ, мм	Масса ед., кг	ℓ, мм	Масса ед., кг	ℓ, мм	Масса ед., кг	ℓ, мм	Масса ед., кг
1	4070	4,92	4570	5,53	5070	6,14	5570	6,74	6070	7,35
2	3980	4,82	4480	5,42	4980	6,03	5480	6,63	5980	7,24
3	4310	5,21	4810	5,82	5310	6,42	5810	7,03	6310	7,63
4	4230	5,12	4730	5,72	5230	6,33	5730	6,93	6230	7,54
5	4060	4,91	4560	5,52	5060	6,12	5560	6,73	6060	7,33
6	3980	4,82	4480	5,42	4980	6,03	5480	6,63	5980	7,24
7	3820	4,62	4320	5,23	4820	5,83	5320	6,44	5820	7,04
8	3740	4,53	4240	5,13	4740	5,74	5240	6,34	5740	6,95
9	3040	3,68	3540	4,28	4040	4,89	4540	5,49	5040	6,10
10	2950	3,57	3450	4,18	3950	4,78	4450	5,39	4950	5,99
14	2000	1,23	2000	1,23	2000	1,23	2000	1,23	2000	1,23
15	1780	1,10	1780	1,10	1780	1,10	1780	1,10	1780	1,10
16	1560	0,96	1560	0,96	1560	0,96	1560	0,96	1560	0,96
17	1340	0,83	1340	0,83	1340	0,83	1340	0,83	1340	0,83
18	1120	0,69	1120	0,69	1120	0,69	1120	0,69	1120	0,69
19	890	0,55	890	0,55	890	0,55	890	0,55	890	0,55
20	670	0,41	670	0,41	670	0,41	670	0,41	670	0,41
21	450	0,28	450	0,28	450	0,28	450	0,28	450	0,28

Поз. 11

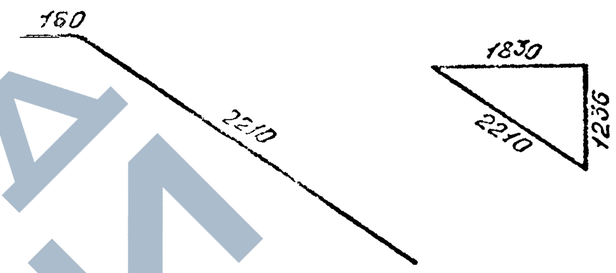

Инв.№подл. | Подпись и дата | Взам.инв.№

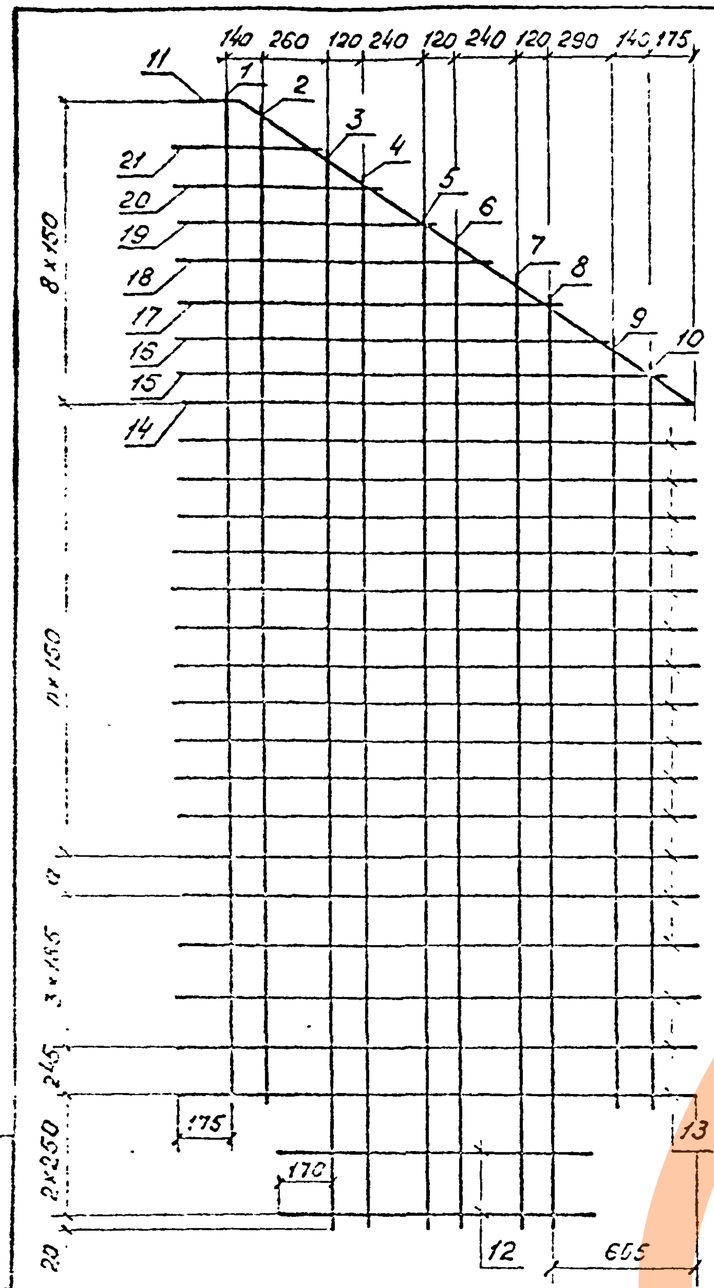

Поз.	Наименование	Кол. на сетку					Обозначение документа
		С45-М	С46-М	С47-М	С48-М	С49-М	
1-10	ф 14 Вс-II, ℓ-см. табл. *	1	1	1	1	1	3.501.1-179.94.1-1-45
11	ф10 Вс-II, ℓ=2390; 1,47 кг	1	1	1	1	1	3.501.1-179.94.1-1-45
12	ф 10 Вс-II, ℓ=1180; 0,73 кг	2	2	2	2	2	без черт.
13	ф 10 Вс-II, ℓ=2020; 1,25 кг	17	21	24	28	31	без черт.
14-21	ф 10 Вс-II, ℓ-см. табл. *	1	1	1	1	1	3.501.1-179.94.1-1-45
	Масса сетки, кг	76,4	87,5	97,3	109,3	118,2	

Арматура по ГОСТ 5781-82.

* Соответственно для С40-М; С41-М; С42-М; С43-М; С44-М.

1. Соединение стержней в сетке производится с помощью контактной точечной электросварки по ГОСТ 14098-91 или вязальной проволокой.
2. Применение ручной дуговой сварки не допускается.

Марка сетки	Размеры	
	а, мм	n, шт.
С45-М	224	12
С46-М	124	16
С47-М	174	19
С48-М	74	23
С49-М	124	26

Исполнил	Коен В.	Коен	
Проверил	Чупарнова		
Нач пр.гр.	Чупарнова		
Гл.инж пр.	Коен Б.	Коен	12.94
Н контр.	Миронова		

3.501.1-179.94.1-1 -46

Сетка арматурная С45М ... С49-М

Стадия	Лист	Листов
Р		1

АО "ТРАНСМОСТ"

Инв.№ подл. | Подпись и дата | Взам.инв.№

СТ13л-200М; СТ13л-250М; СТ13л-300М; СТ13л-350М; СТ13л-400М

1-1

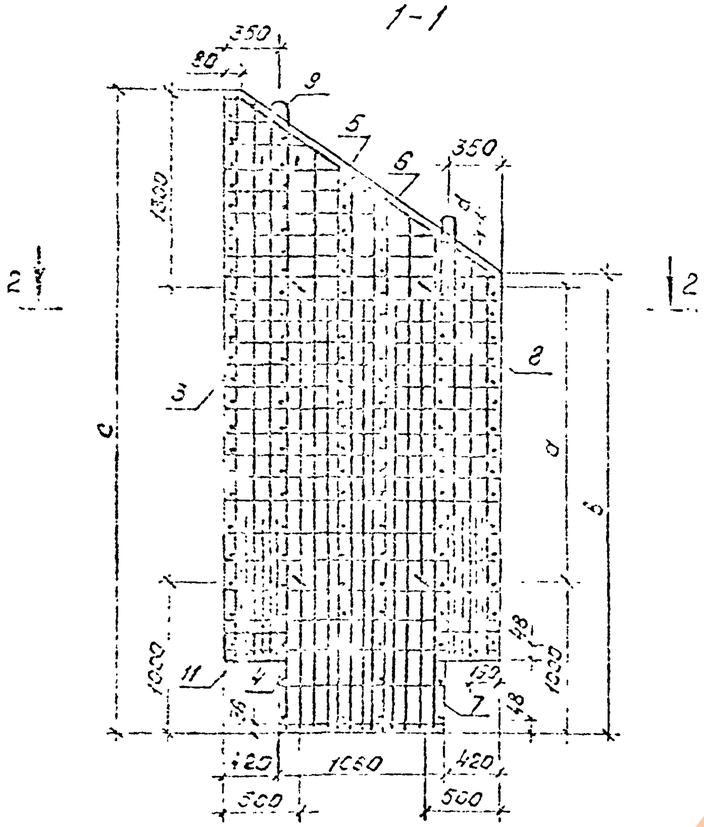

2-2

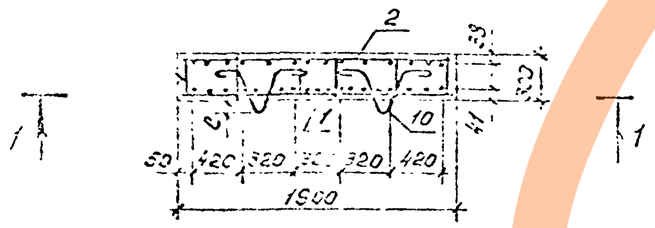

СТ13л-200М; СТ13л-250М; СТ13л-300М; СТ13л-350М; СТ13л-400М. (зеркальное отражение СТ13л-200М; СТ13л-250М; СТ13л-300М; СТ13л-350М; СТ13л-400М)

1-1

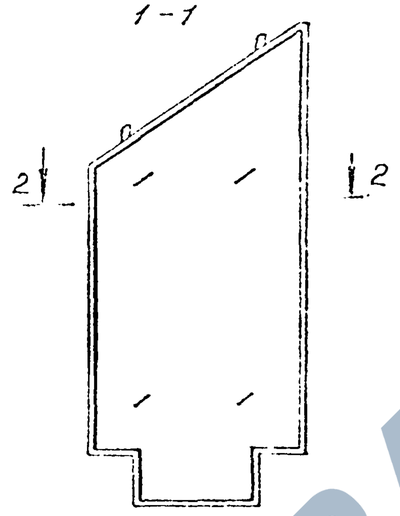

2-2

Марка блока	Размеры, мм				
	a	в	c	d	г
СТ13л-200М	1000	2100	3300	80	60
СТ13л-250М	1500	2600	3800	110	60
СТ13л-300М	2000	3100	4300	110	60
СТ13л-350М	2500	3600	4800	110	60
СТ13л-400М	3000	4100	5300	110	80

Поз.	Наименование	Кол. на блок СТ13л-					Обозначение документа
		-200 М	-250 М	-300 М	-350 М	-400 М	
1	Сетка С50-М	1	—	—	—	—	3.501.1-179.94.1-1 - 48
	С51-М	—	1	—	—	—	
	С52-М	—	—	1	—	—	
	С53-М	—	—	—	1		
	С54-М	—	—	—	—	1	
2	Сетка С55-М	1	—	—	—		3.501.1-179.94.1-1 - 49
	С56-М	—	1	—	—	—	
	С57-М	—	—	1	—	—	
	С58-М	—	—	—	1	—	
	С59-М	—	—	—	—	1	
3	Каркас Кр145-М	1	—	—	—	—	3.501.1-179.94.1-1 - 62
	Кр151-М	—	1	—	—	—	
	Кр157-М	—	—	1	—	—	
	Кр163-М	—	—	—	1	—	
	Кр169-М	—	—	—	—	1	3.501.1-179.94.1-1 - 63
4	Каркас Кр148-М	1	—	—	—	—	3.501.1-179.94.1-1 - 62
	Кр152-М	—	1	—	—	—	
	Кр158-М	—	—	1	—	—	
	Кр164-М	—	—	—	1	—	3.501.1-179.94.1-1 - 63
	Кр170-М	—	—	—	—	1	

Продолжение спецификации см. лист 2.

В марке блока L - условное обозначение глубины промерзания грунта

Исполнил	Коен В.		12.94
Проверил	Чупарнова		
Нач.пр.гр.	Чупарнова		
Гл.инж.пр.	Коен Б.		
Н.контр.	Миронова		

3.501.1-179.94.1-1 - 47

Стенка откосная СТ13пл-LМ

Стадия	Лист	Листов
Р	1	2

АО "ТРАНСМОСТ"

Продолжение спецификации

Поз.	Наименование	Кол. на блок СТ13л- -200 М	-250 М	-300 М	-350 М	-400 М	Обозначение документа
5	Каркас КР147-М	1	—	—	—	—	3.501.1-179.94.1-1-62
	КР153-М	—	1	—	—	—	
	КР159-М	—	—	1	—	—	
	КР165-М	—	—	—	1	—	3.501.1-179.94.1-1-63
	КР171-М	—	—	—	—	1	
6	Каркас КР148-М	1	—	—	—	—	3.501.1-179.94.1-1-62
	КР154-М	—	1	—	—	—	
	КР160-М	—	—	1	—	—	
	КР166-М	—	—	—	1	—	3.501.1-179.94.1-1-63
	КР172-М	—	—	—	—	1	
7	Каркас КР149-М	1	—	—	—	—	3.501.1-179.94.1-1-62
	КР155-М	—	1	—	—	—	
	КР161-М	—	—	1	—	—	
	КР167-М	—	—	—	1	—	3.501.1-179.94.1-1-63
	КР173-М	—	—	—	—	1	

Продолжение спецификации

Поз.	Наименование	Кол. на блок СТ13л- -200 М	-250 М	-300 М	-350 М	-400 М	Обозначение документа
8	Каркас КР150-М	1	—	—	—	—	3.501.1-179.94.1-1-62
	КР156-М	—	1	—	—	—	
	КР162-М	—	—	1	—	—	
	КР168-М	—	—	—	1	—	3.501.1-179.94.1-1-63
	КР174-М	—	—	—	—	1	
9	ф16А-I, ℓ=1270; 2,01 кг	2	—	—	—	—	Без черт.
	ф18А-I, ℓ=1500; 3,00 кг	—	2	2	—	—	Без черт.
	ф20А-I, ℓ=1620; 4,00 кг	—	—	—	2	—	Без черт.
	ф22А-I, ℓ=1730; 5,16 кг	—	—	—	—	2	Без черт.
10	ф14А-I, ℓ=1130; 1,37 кг	4	4	—	—	—	Без черт.
	ф16А-I, ℓ=1240; 1,95 кг	—	—	4	4	—	Без черт.
	ф18А-I, ℓ=1450; 2,90 кг	—	—	—	—	4	Без черт.
11	Закладная деталь МН1-М	4	4	4	4	4	3.501.1-179.94.1-1-66
	Бетон В30, м³	1,43	1,71	2,00	2,28	2,57	
	Масса блока, т	3,6	4,3	5,0	5,7	6,4	

1. Арматура по ГОСТ 5781-82 из стали класса А-I марки Ст3сп, из стали класса Ас-II марки 10ГТ.
2. Соединение арматурных изделий в каркас производится с помощью контактной точечной электросварки по ГОСТ 14098-91 или вязальной проволокой.
3. Применение ручной дуговой сварки не допускается

Поз. 9

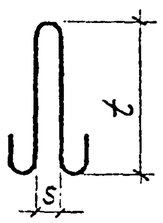

(в свету)

Поз. 10

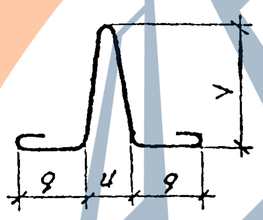

Марка блока	Размеры, мм S	t	q	u	Y
СТ13л-200М	60	480	163	248	270
СТ13л-250М	80	560	163	248	270
СТ13л-300М	80	560	178	273	300
СТ13л-350М	80	610	178	273	300
СТ13л-400М	80	660	203	309	334

Инв. № подл. | Подпись и дата | Взам. инв. №

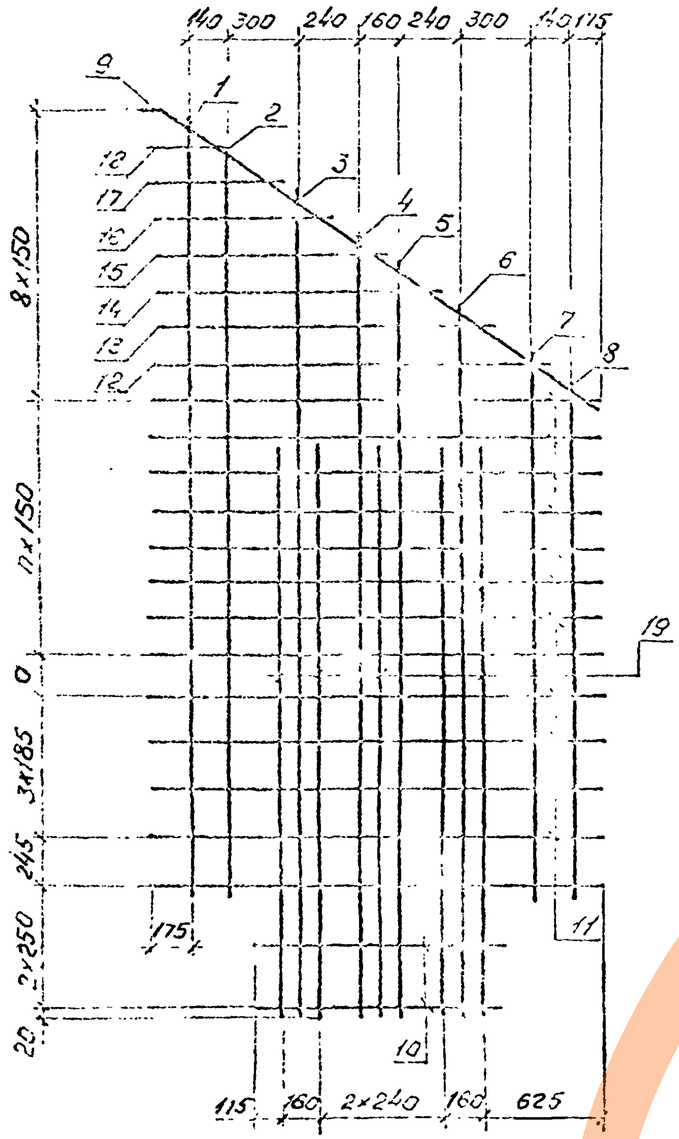

Марка сетки	Размеры	
	a, мм	n, шт.
С50-М	124	4
С51-М	174	7
С52-М	224	10
С53-М	124	14
С54-М	174	17

Поз.	Наименование	Кол. на сетку				
		С50-М	С51-М	С52-М	С53-М	С54-М
1-8	⌀14 A_c-II, ℓ-см.табл.	1	1	1	—	—
	⌀20 A_c-II, ℓ-см.табл.	—	—	—	1	1
9	⌀10 A_c-II, ℓ=2220; 1,37кг	1	1	1	1	1
10	⌀10 A_c-II, ℓ=1030; 0,64кг	2	2	2	2	2
11	⌀10 A_c-II, ℓ=1870; 1,15кг	10	13	16	20	23
12-18	⌀10 A_c-II, ℓ-см.табл.	1	1	1	1	1
19	⌀14 A_c-II, ℓ=1880; 2,27кг	5	—	—	—	—
	⌀20 A_c-II, ℓ=2380; 5,88кг	—	5	—	—	—
	ℓ=2880; 7,11кг	—	—	5	—	—
	ℓ=3380; 8,35кг	—	—	—	5	—
	ℓ=3880; 9,58кг	—	—	—	—	5
	Масса сетки, кг	53,7	80,0	94,4	114,9	169,4

Арматура по ГОСТ 5781-82.

1. Соединение стержней в сетке производится с помощью контактной точечной электросварки по ГОСТ 14098-91 или вязальной проволокой.
2. Применение ручной дуговой сварки не допускается

Исполнил	Коен В.	Коен	
Проверил	Чупарнова		
Нач.пр.гр	Чупарнова		
Гл.инж.пр	Коен В.	Коен	12.94
Н.контр	Миронова		

3.501.1-179.94.1-1 -48

Сетка арматурная С50-М... С54-М

Стадия	Лист	Листов
Р	1	2

АО "ТРАНСПОСТ"

ЗАВОД ЖБИ

Поз.	Марка сетки									
	С50-М		С51-М		С52-М		С53-М		С54-М	
	ℓ, мм	Масса ед., кг	ℓ, мм	Масса ед., кг	ℓ, мм	Масса ед., кг	ℓ, мм	Масса ед., кг	ℓ, мм	Масса ед., кг
1	2700	3,27	3200	3,87	3700	4,48	4200	10,37	4700	11,61
2	2610	3,16	3110	3,76	3610	4,37	4110	10,15	4610	11,39
3	2910	3,52	3410	4,13	3910	4,73	4410	10,89	4910	12,13
4	2750	3,33	3250	3,93	3750	4,54	4250	10,50	4750	11,73
5	2640	3,19	3140	3,80	3640	4,40	4140	10,23	4640	11,46
6	2490	3,01	2990	3,62	3490	4,22	3990	9,85	4490	11,09
7	1790	2,17	2290	2,77	2790	3,38	3290	8,13	3790	9,36
8	1700	2,06	2200	2,66	2700	3,27	3200	7,90	3700	9,14
12	1710	1,06	1710	1,06	1710	1,06	1710	1,06	1710	1,06
13	1480	0,91	1480	0,91	1480	0,91	1480	0,91	1480	0,91
14	1250	0,77	1250	0,77	1250	0,77	1250	0,77	1250	0,77
15	1030	0,63	1030	0,63	1030	0,63	1030	0,63	1030	0,63
16	800	0,49	800	0,49	800	0,49	800	0,49	800	0,49
17	570	0,35	570	0,35	570	0,35	570	0,35	570	0,35
18	340	0,21	340	0,21	340	0,21	340	0,21	340	0,21

Поз. 9

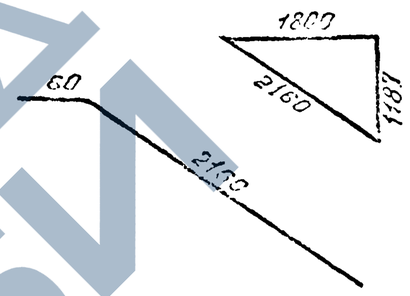

Инв.№ подл. | Подпись и дата | Взам.инв.№

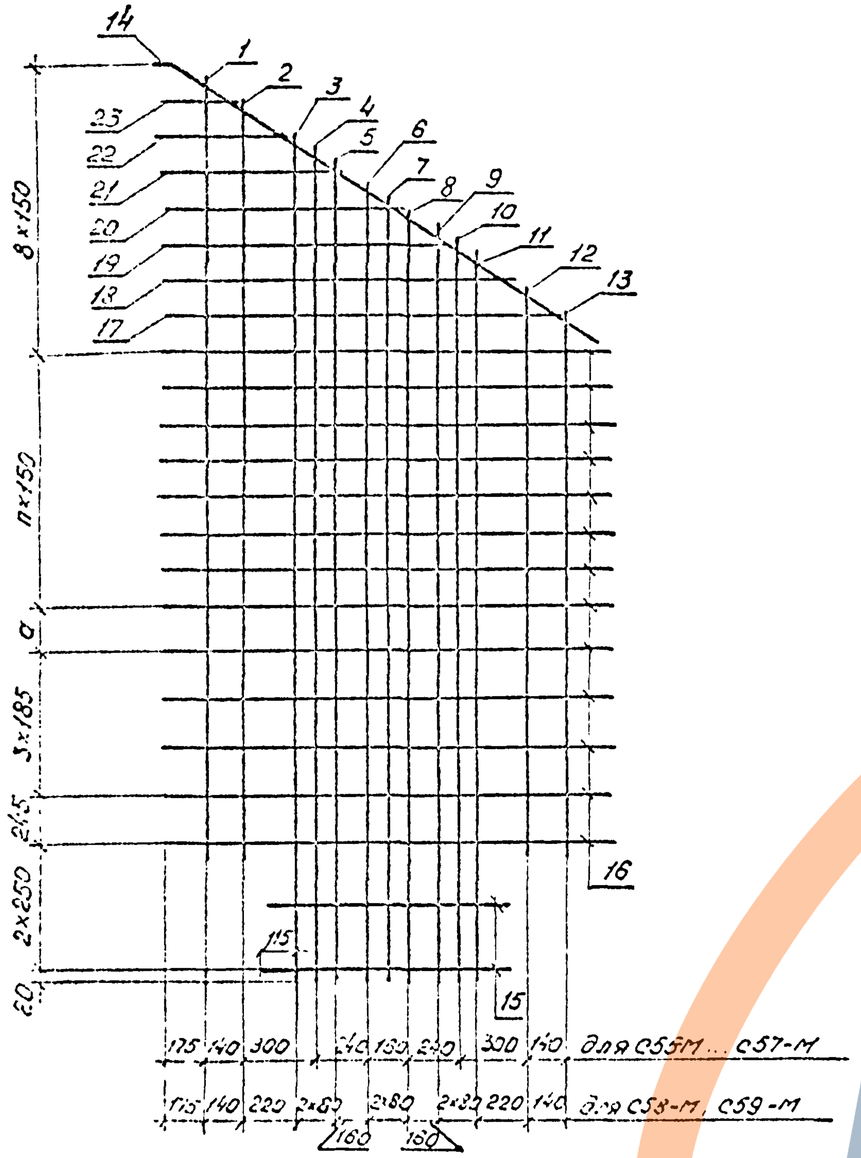

Поз.	Наименование	Кол. на сетку					Обозначение документа
		С55-М	С56-М	С57-М	С58-М	С59-М	
1-13	⌀14 A_c-II, ℓ-см. табл.	1	1	1	1	1	без черт.
14	⌀10 A_c-II, ℓ=2220, 1,37 кг	1	1	1	1	1	3.501.1-179.94.1-1-49
15	⌀10 A_c-II, ℓ=1030, 0,64 кг	2	2	2	2	2	без черт.
16	⌀10 A_c-II, ℓ=1870, 1,15 кг	10	13	16	20	23	без черт.
17-23	⌀10 A_c-II, ℓ-см. табл.	1	1	1	1	1	без черт.
	Масса сетки, кг	42,3	50,6	58,9	93,7	105,0	

Арматура по ГОСТ 5781-82.

1. Соединение стержней в сетке производится с помощью контактной точечной электросварки по ГОСТ 14098-91 или вязальной проволокой.
2. Применение ручной дуговой сварки не допускается

Марка сетки	Размеры	
	a, мм	n, шт.
С55-М	124	4
С56-М	174	7
С57-М	224	10
С58-М	124	14
С59-М	174	17

Исполнил	Коен В.	Коен	
Проверил	Чупарнова		
Нач.пр.гр.	Чупарнова		
Гл.инж.пр.	Коен Б.		12.94
Н.контр.	Миронова		

3.501.1-179.94.1-1 -49

Сетка арматурная С55-М ... С59-М

Стадия	Лист	Листов
Р	1	2

АО "ТРАНСМОСТ"

ЗАВОД ЖБИ

Поз.	Марка сетки									
	С55-М		С56-М		С57-М		С58-М		С59-М	
	ℓ, мм	Масса ед., кг	ℓ, мм	Масса ед., кг	ℓ, мм	Масса ед., кг	ℓ, мм	Масса ед., кг	ℓ, мм	Масса ед., кг
1	2700	3,27	3200	3,87	3700	4,48	4200	5,08	4700	5,69
2	2610	3,16	3110	3,76	3610	4,37	4110	4,97	4610	5,58
3	—	—	—	—	—	—	4460	5,40	4960	6,00
4	2910	3,52	3410	4,13	3910	4,73	4410	5,34	4910	5,94
5	—	—	—	—	—	—	4360	5,28	4860	5,88
6	2750	3,33	3250	3,93	3750	4,54	4250	5,14	4750	5,75
7	—	—	—	—	—	—	4200	5,08	4700	5,69
8	2640	3,19	3140	3,80	3640	4,40	4140	5,01	4640	5,61
9	—	—	—	—	—	—	4040	4,89	4540	5,49
10	2490	3,01	2990	3,62	3490	4,22	3990	4,83	4490	5,43
11	—	—	—	—	—	—	3930	4,76	4430	5,36
12	1790	2,17	2290	2,77	2790	3,38	3290	3,98	3790	4,59
13	1700	2,06	2200	2,66	2700	3,27	3200	3,87	3700	4,48
17	1710	1,06	1710	1,06	1710	1,06	1710	1,06	1710	1,06
18	1480	0,91	1480	0,91	1480	0,91	1480	0,91	1480	0,91
19	1250	0,77	1250	0,77	1250	0,77	1250	0,77	1250	0,77
20	1030	0,63	1030	0,63	1030	0,63	1030	0,63	1030	0,63
21	800	0,49	800	0,49	800	0,49	800	0,49	800	0,49
22	570	0,35	570	0,35	570	0,35	570	0,35	570	0,35
23	340	0,21	340	0,21	340	0,21	340	0,21	340	0,21

Инв. № подл. | Подпись и дата | Взам. инв. №

ЗАВОД ЖЕЛЕЗОБЕТОННЫХ ИЗДЕЛИЙ
https://zavodjbi.com/

ст14п-200М; ст14п-250М;
ст14п-300М; ст14п-350М

1-1

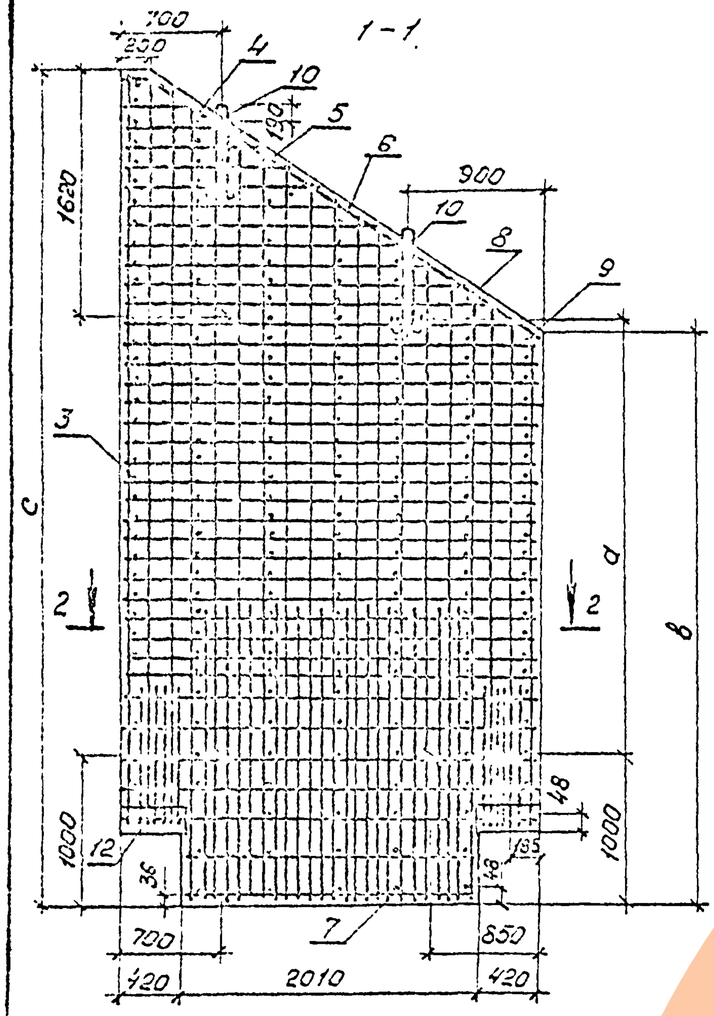

ст14п-200М; ст14п-250М;
ст14п-300М; ст14п-350М
(зеркальное отражение
ст14п-200М; ст14п-250М;
ст14п-300М; ст14п-350М)

1-1

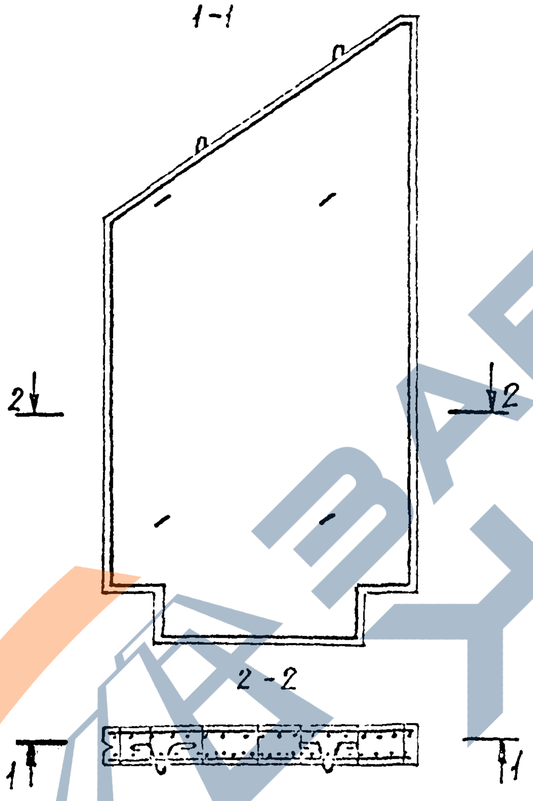

2-2

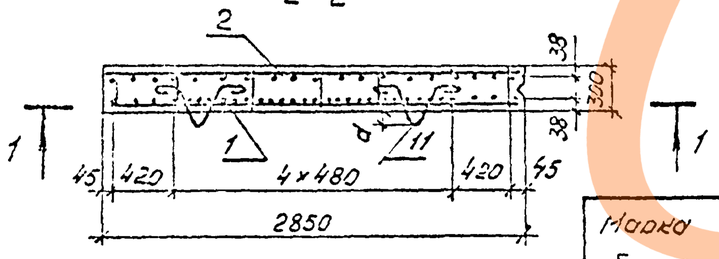

Марка блока	Размеры, мм			
	a	b	c	d
ст14п-200М	2480	3350	5100	60
ст14п-250М	2980	3850	5600	60
ст14п-300М	3480	4350	6100	60
ст14п-350М	3980	4850	6600	80

Поз.	Наименование	Кол. на блок ст14п- 200 М	250 М	300 М	350 М	Обозначение документа
1	Сетка С60-М	1	—	—	—	3.501.1-179.94.1-1 - 51
	С61-М	—	1	—	—	
	С62-М	—	—	1	—	
	С63-М	—	—	—	1	
2	Сетка С64-М	1	—	—	—	3.501.1-179.94.1-1-52
	С65-М	—	1	—	—	
	С66-М	—	—	1	—	
	С67-М	—	—	—	1	
3	Каркас КР117-М	1	—	—	—	3.501.1-179.94.1-1-[illegible]
	КР124-М	—	1	—	—	3.501.1-179.94.1-1-60
	КР131-М	—	—	1	—	
	КР138-М	—	—	—	1	3.501.1-179.94.1-1-61
4	Каркас КР118-М	1	—	—	—	3.501.1-179.94.1-1-59
	КР125-М	—	1	—	—	3.501.1-179.94.1-1-60
	КР132-М	—	—	1	—	
	КР139-М	—	—	—	1	3.501.1-179.94.1-1-61

Продолжение спецификации см. лист 2.

В марке блока L - условное обозначение глубины промерзания грунта

Исполнил	Коен В.		
Проверил	Чупарнова		
Нач.пр гр.	Чупарнова		
Гл инж.пр.	Коен Б.		
Н.контр.	Миронова		

3.501.1-179.94.1-1-50

Стенка стыковая
ст14пл-LМ

Стадия	Лист	Листов
С	1	2

АО "ТРИ ЧЕМОСТ"

Инв.№ подл. | Подпись и дата | Взам. инв.№

Продолжение спецификации

Поз.	Наименование	Кол. на блок СТ4л-200 М	250 М	300 М	350 М	Обозначение документа
5	Каркас Кр119-М	1	—	—	—	3.501.1-179.94.1-1-59
	Кр126-М	—	1	—	—	3.501.1-179.94.1-1-60
	Кр133-М	—	—	1	—	3.501.1-179.94.1-1-61
	Кр140-М	—	—	—	1	
6	Каркас Кр120-М	1	—	—	—	3.501.1-179.94.1-1-59
	Кр127-М	—	1	—	—	3.501.1-179.94.1-1-60
	Кр134-М	—	—	1	—	3.501.1-179.94.1-1-61
	Кр141-М	—	—	—	1	
7	Каркас Кр121-М	1	—	—	—	3.501.1-179.94.1-1-59.
	Кр128-М	—	1	—	—	3.501.1-179.94.1-1-60
	Кр135-М	—	—	1	—	3.501.1-179.94.1-1-61
	Кр142-М	—	—	—	1	

Поз. 10

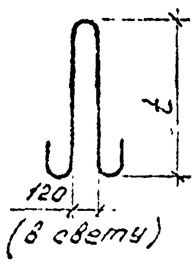

Поз. 11

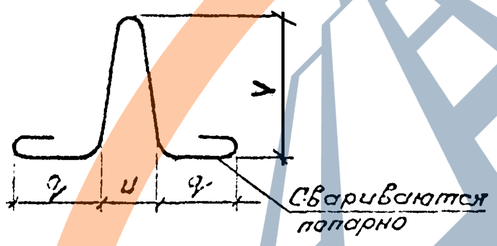

Марка блока	Размеры, мм t	q	u	V
СТ4л-200М	940	163	248	270
СТ4л-250М	1030	178	273	300
СТ4л-300М	1030	178	273	300
СТ4л-350М	1030	203	309	334

Продолжение спецификации

Поз.	Наименование	Кол. на блок СТ4л-200 М	250 М	300 М	350 М	Обозначение документа
8	Каркас Кр122-М	1	—	—	—	3.501.1-179.94.1-1-59
	Кр129-М	—	1	—	—	3.501.1-179.94.1-1-60
	Кр136-М	—	—	1	—	3.501.1-179.94.1-1-61
	Кр143-М	—	—	—	1	
9	Каркас Кр123-М	1	—	—	—	3.501.1-179.94.1-1-60
	Кр130-М	—	1	—	—	
	Кр137-М	—	—	1	—	3.501.1-179.94.1-1-61
	Кр144-М	—	—	—	1	
10	Ф25А-I, ℓ=2430; 3,35кг	2	—	—	—	Без черт.
	Ф28А-I, ℓ=2530; 12,70кг	—	2	2	2	Без черт.
11	Ф14А-I, ℓ=1130; 1,37кг	8	—	—	—	Без черт.
	Ф16А-I, ℓ=1240; 1,96кг	—	8	8	—	Без черт.
	Ф18А-I, ℓ=1450; 2,90кг	—	—	—	8	Без черт.
12	Закладная деталь МН1-М	4	4	4	4	3.501.1-179.94.1-1-66
	Бетон В30, $м^3$	3,54	3,97	4,39	4,82	
	Масса блока, т	8,8	9,9	11,0	12,1	

1. Арматура по ГОСТ 5781-82 из стали класса А-I марки Ст3сп, из стали класса $А_с$-II марки 10ГТ.
2. Соединение арматурных изделий в каркас производится с помощью контактной точечной электросварки по ГОСТ 14098-91 или вязальной проволокой.
3. Применение ручной дуговой сварки не допускается

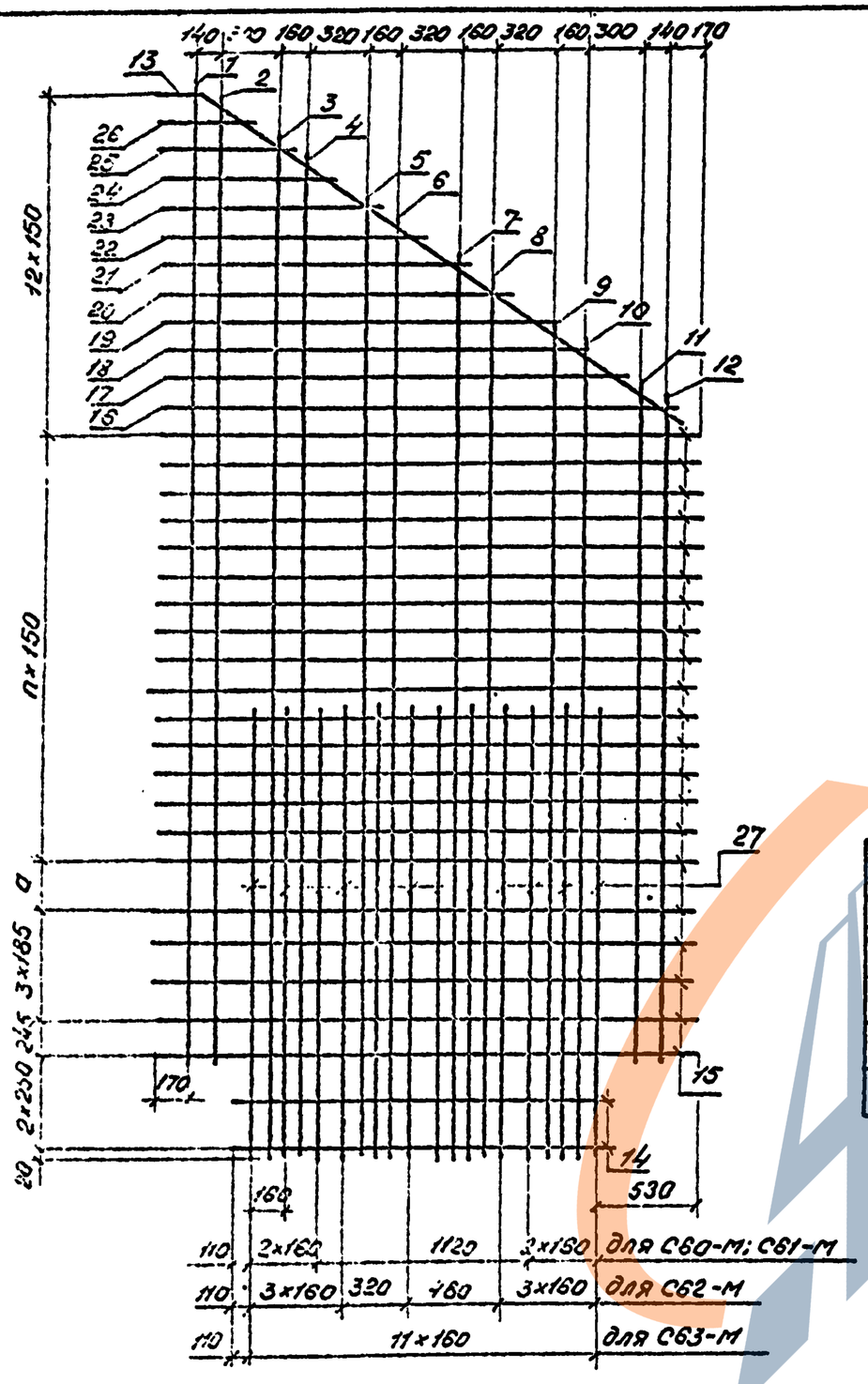

Поз.	Наименование	Кол. на сетку			
		С50-М	С61-М	С62-М	С63-М
1-12	⌀14 A_c-II, ℓ-см. табл.	1	1	1	1
13	⌀10 A_c-II, ℓ=3350; 2,05кг	1	1	1	1
14	⌀10 A_c-II, ℓ=1980; 1,22кг	2	2	2	2
15	⌀10 A_c-II, ℓ=2820; 1,74кг	18	21	24	28
16-26	⌀10 A_c-II, ℓ-см. табл.	1	1	1	1
27	⌀32 A_c-II, ℓ=1980; 11,85кг	6	—	—	—
	ℓ=2380; 15,02кг	—	6	—	—
	ℓ=2880; 18,17кг	—	—	9	—
	ℓ=3380; 21,33кг	—	—	—	12
	Масса сетки, кг	177,2	208,7	294,6	401,2

Арматура по ГОСТ 5781-82.

Марка сетки	Размеры	
	а,мм	n,шт.
С60-М	124	12
С61-М	174	15
С62-М	224	18
С63-М	124	22

1. Соединение стержней в сетке производится с помощью контактной точечной электросварки по ГОСТ 14098-91 или вязальной проволокой.
2. Применение ручной дуговой сварки не допускается

Исполнил	Коен В.	Коен	
Проверил	Чупарнова		
Нач.пр.гр.	Чупарнова		
Гл.инж.пр.	Коен Б.		12.94
Н.контр.	Миронова		

3.501.1-179.94.1-1 -51

Сетка арматурная С60-М...С63-М

Стадия	Лист	Листов
Р	1	2

АО "ТРАНСМОСТ"

Инв. № подл. | Подпись и дата | Взам. инв. №

Поз.	Марка сетки							
	С60-М		С61-М		С62-М		С63-М	
	ℓ, мм	Масса ед., кг	ℓ, мм	Масса ед., кг	ℓ, мм	Масса ед., кг	ℓ, мм	Масса ед., кг
1	4570	5,53	5070	6,13	5570	6,74	6070	7,34
2	4480	5,42	4980	6,03	5480	6,63	5980	7,24
3	4780	5,78	5280	6,39	5780	7,00	6280	7,60
4	4680	5,66	5180	6,27	5680	6,87	6180	7,48
5	4470	5,41	4970	6,01	5470	6,62	5970	7,22
6	4370	5,29	4870	5,89	5370	6,50	5870	7,10
7	4160	5,03	4660	5,64	5160	6,24	5660	6,85
8	4050	4,90	4550	5,51	5050	6,11	5550	6,72
9	3840	4,65	4340	5,25	4840	5,86	5340	6,46
10	3730	4,51	4230	5,12	4730	5,72	5230	6,33
11	3030	3,67	3530	4,27	4030	4,88	4530	5,48
12	2940	3,56	3440	4,16	3940	4,77	4440	5,37
16	2730	1,68	2730	1,68	2730	1,68	2730	1,68
17	2500	1,54	2500	1,54	2500	1,54	2500	1,54
18	2280	1,41	2280	1,41	2280	1,41	2280	1,41
19	2050	1,26	2050	1,26	2050	1,26	2050	1,26
20	1820	1,12	1820	1,12	1820	1,12	1820	1,12
21	1590	0,98	1590	0,98	1590	0,98	1590	0,98
22	1370	0,85	1370	0,85	1370	0,85	1370	0,85
23	1140	0,70	1140	0,70	1140	0,70	1140	0,70
24	910	0,56	910	0,56	910	0,56	910	0,56
25	680	0,42	680	0,42	680	0,42	680	0,42
26	460	0,28	460	0,28	460	0,28	460	0,28

Поз. 13

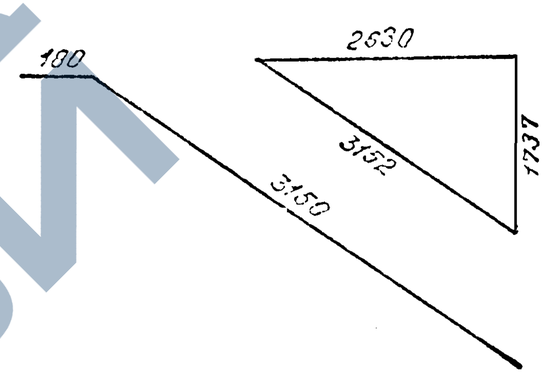

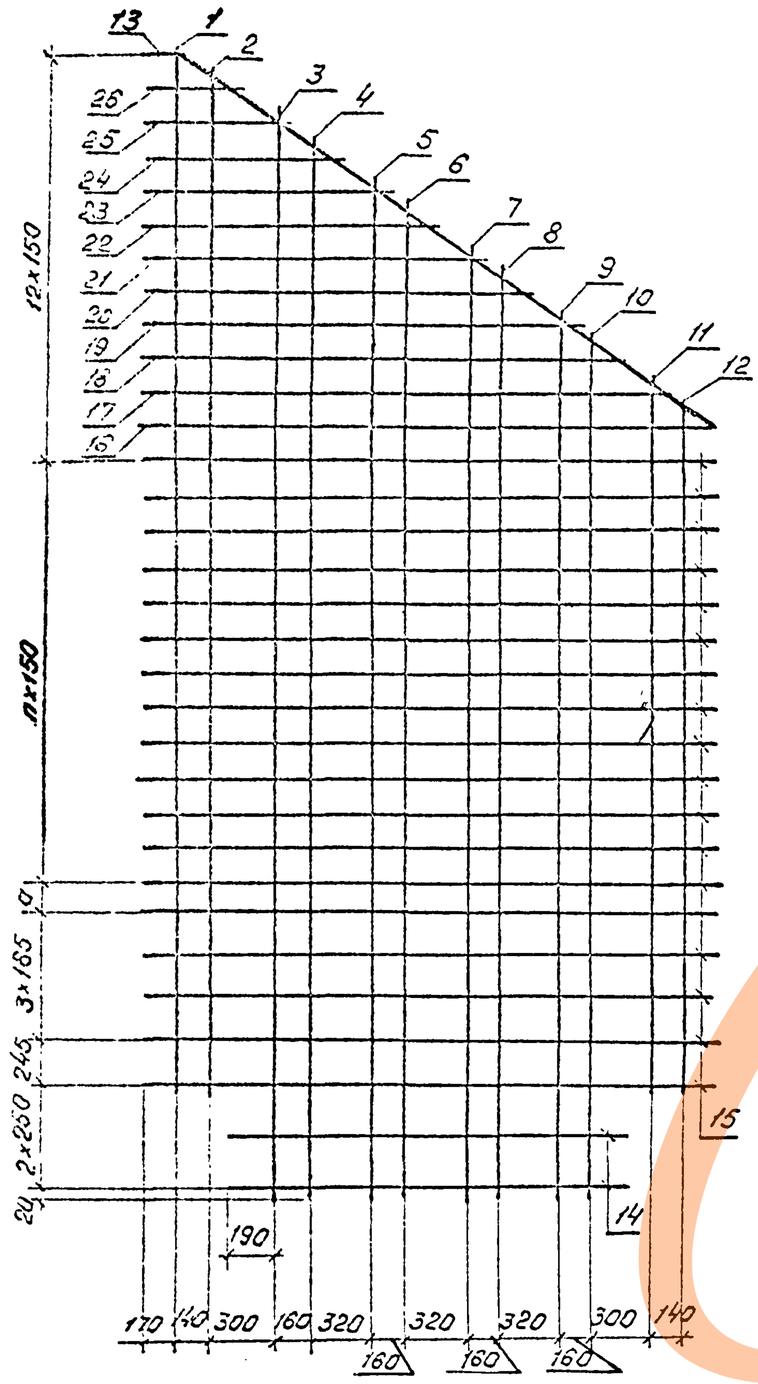

Поз.	Наименование	Кол. на сетку				Обозначение элемента
		С64-М	С65-М	С66-М	С67-М	
1-12	⌀10 A_c-II, ℓ-см табл.	1	1	1		без черт.
13	⌀10 A_c-II, ℓ=3330; 2,05кг	1		1	1	3.501.1-179.94.1-1-51
14	⌀10 A_c-II, ℓ=1960; 1,22кг	2	2	2	2	без черт.
15	⌀10 A_c-II, ℓ=2820; 1,74кг	18	21	24	28	без черт.
16-26	⌀10 A_c-II, ℓ-см. табл.	1	1	1	1	без черт.
	Масса сетки, кг	76,9	85,8	94,8	105,5	

Арматура по ГОСТ 5781-82.

1. Соединение стержней в сетке производится с помощью контактной точечной электросварки по ГОСТ 14098-91 или вязальной проволокой.
2. Применение ручной дуговой сварки не допускается.

Марка сетки	Размеры	
	a, мм	n, шт.
С64-М	124	12
С65-М	174	15
С66-М	224	18
С67-М	124	22

Исполнил	Коен В.		12.94
Проверил	Чупарнова		
Нач.пр.гр.	Чупарнова		
Гл.инж.пр.	Коен В.		
Н.контр.	Миронова		

3.501.1-179.94.1-1-52

Сетка арматурная С64-М...С67-М

Изм.	Лист	Листов
2	1	

АО "ТРАНСМОСТ"

Поз.	Марка сетки							
	С64-М		С65-М		С66-М		С67-М	
	ℓ, мм	Масса ед., кг	ℓ, мм	Масса ед., кг	ℓ, мм	Масса ед., кг	ℓ, мм	Масса ед., кг
1	4570	2,82	5070	3,13	5570	3,44	6070	3,75
2	4480	2,76	4980	3,07	5480	3,38	5980	3,69
3	4780	2,95	5280	3,26	5780	3,57	6280	3,87
4	4680	2,89	5180	3,20	5680	3,50	6160	3,81
5	4470	2,76	4970	3,07	5470	3,37	5970	3,68
6	4370	2,70	4870	3,00	5370	3,31	5870	3,62
7	4160	2,57	4660	288	5160	3,18	5660	3,49
8	4050	2,50	4550	2,81	5050	3,12	5550	3,42
9	3840	2,37	4340	2,68	4840	2,99	5340	3,20
10	3730	2,30	4230	2,61	4730	2,92	5230	3,23
11	3030	1,87	3530	2,18	4030	2,49	4530	2,80
12	2940	1,81	3440	2,12	3940	2,43	4440	2,74
16	2730	1,68	2730	1,68	2730	1,68	2730	1,68
17	2500	1,54	2500	1,54	2500	1,54	2500	1,54
18	2280	1,41	2280	1,41	2280	1,41	2280	1,41
19	2050	1,26	2050	1,26	2050	1,26	2050	1,26
20	1820	1,12	1820	1,12	1820	1,12	1820	1,12
21	1590	0,98	1590	0,98	1590	0,98	1590	0,98
22	1370	0,85	1370	0,85	1370	0,85	1370	0,85
23	1140	0,70	1140	0,70	1140	0,70	1140	0,70
24	910	0,56	910	0,56	910	0,56	910	0,56
25	680	0,42	680	0,42	680	0,42	680	0,42
26	460	0,28	460	0,28	460	0,28	460	0,28

СТ15л-200М; СТ15л-250М; СТ15л-300М

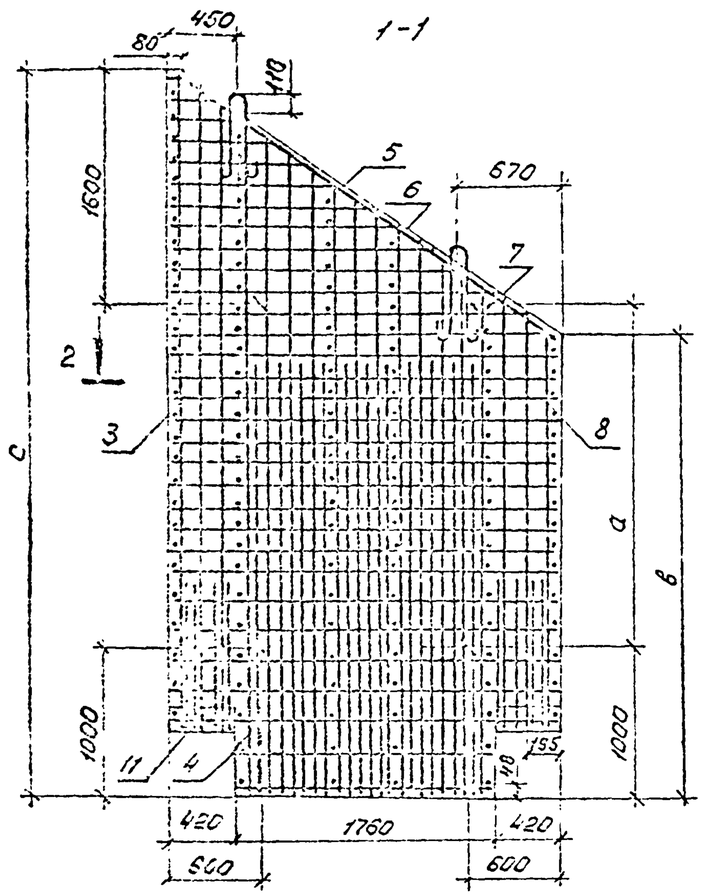

СТ15л-200М; СТ15л-250М; СТ15л-300М
(зеркальное отражение
СТ15л-200М; СТ15л-250М; СТ15л-300М)

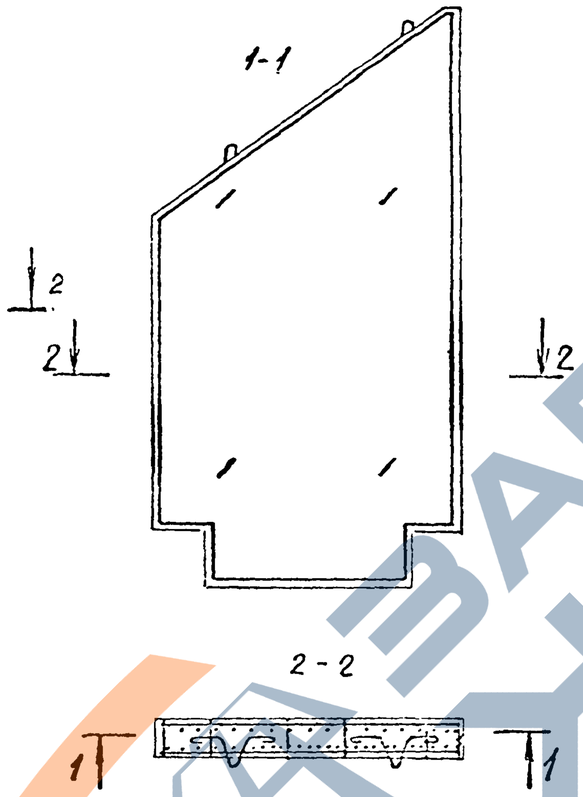

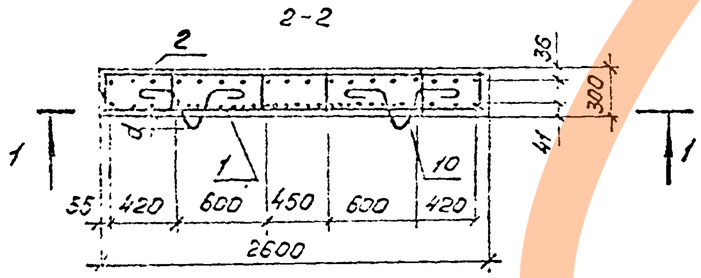

Марка блока	Размеры, мм			
	a	в	c	d
СТ15л-200М	1250	2100	3850	60
СТ15л-250М	1750	2600	4350	80
СТ15л-300М	2250	3100	4850	80

Поз.	Наименование		Кол. на блок СТ15л- -200 М	-250 М	-300 М	Обозначение документа
1	Сетка	С68-М	1	—	—	3.501.1-179.94.1-1-54
		С69-М	—	1	—	
		С70-М	—	—	1	
2	Сетка	С71-М	1	—	—	3.501.1-179.94.1-1-55
		С72-М	—	1	—	
		С73-М	—	—	1	
3	Каркас	КР175-М	1	—	—	3.501.1-179.94.1-1-64
		КР181-М	—	1	—	
		КР187-М	—	—	1	3.501.1-179.94.1-1-65
4	Каркас	КР176-М	1	—	—	3.501.1-179.94.1-1-64
		КР182-М	—	1	—	
		КР188-М	—	—	1	3.501.1-179.94.1-1-65
5	Каркас	КР177-М	1	—	—	3.501.1-179.94.1-1-64
		КР183-М	—	1	—	
		КР189-М	—	—	1	3.501.1-179.94.1-1-65
6	Каркас	КР178-М	1	—	—	3.501.1-179.94.1-1-64
		КР184-М	—	1	—	
		КР190-М	—	—	1	3.501.1-179.94.1-1-65

В марке блока L - условное обозначение глубины промерзания грунта.

Исполнил	Коен В.		
Проверил	Чупарнова		
Нач.пр.гр.	Чупарнова		
Гл.инж.пр	Коен Б.		12.94
Н.контр.	Миронова		

3.501.1-179.94.1-1 -53

Стенка откосная СТ15пл-LМ

Стадия	Лист	Листов
Р	1	2

АО "ТРАНСМОСТ"

Инв.№ подл. | Подпись и дата | Взам.инв.№

Поз. 9

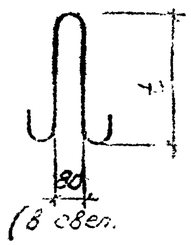

Поз 10

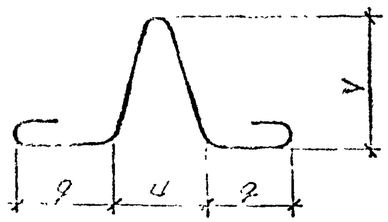

Марка блока	Размер в мм			
	t	q	u	V
СТ15л-200М	610	178	273	300
СТ15л-250М	660	203	309	334
СТ15л-300М	660	203	309	334

Поз.	Наименование	Кол. на блок СТ15л- 200 М	250 М	300 М	Обозначение докумен. на
7	Каркас КР179-М	1	—	—	3.501.1-179.94.1-1-64
	КР185-М	—	1	—	3.501.1-179.94.1-1-65
	КР191-М	—	—	1	
8	Каркас КР180-М	1	—	—	3.501.1-179.94.1-1-64
	КР186-М	—	1	—	3.501.1-179.94.1-1-65
	КР192-М	—	—	1	
9	ф 20 А-I, ℓ=1620; 4,00 кг	2	—	—	Без черт.
	ф 22 А-I, ℓ=1730; 5,15 кг	—	2	2	Без черт.
10	ф16 А-I, ℓ=1240; 1,96 кг	4	—	—	Без черт.
	ф10 А-I, ℓ=1450; 2,90 кг	—	4	4	Без черт.
11	Закладная деталь МН1-М	4	4	4	3.501.1-179.94.1-1-56
	Бетон В 30, $м^3$	1,95	2,59	2,98	
	Масса блока, т	5,6	6,5	7,4	

1. Арматура по ГОСТ 5781-82 из стали класса А-I марки Ст3сп, из стали класса А-II марки 10ГТ.
2. Соединение арматурных изделий в каркас производится с помощью контактной точечной электросварки по ГОСТ 14098-91 или вязальной проволокой.
3. Применение ручной дуговой сварки не допускается.

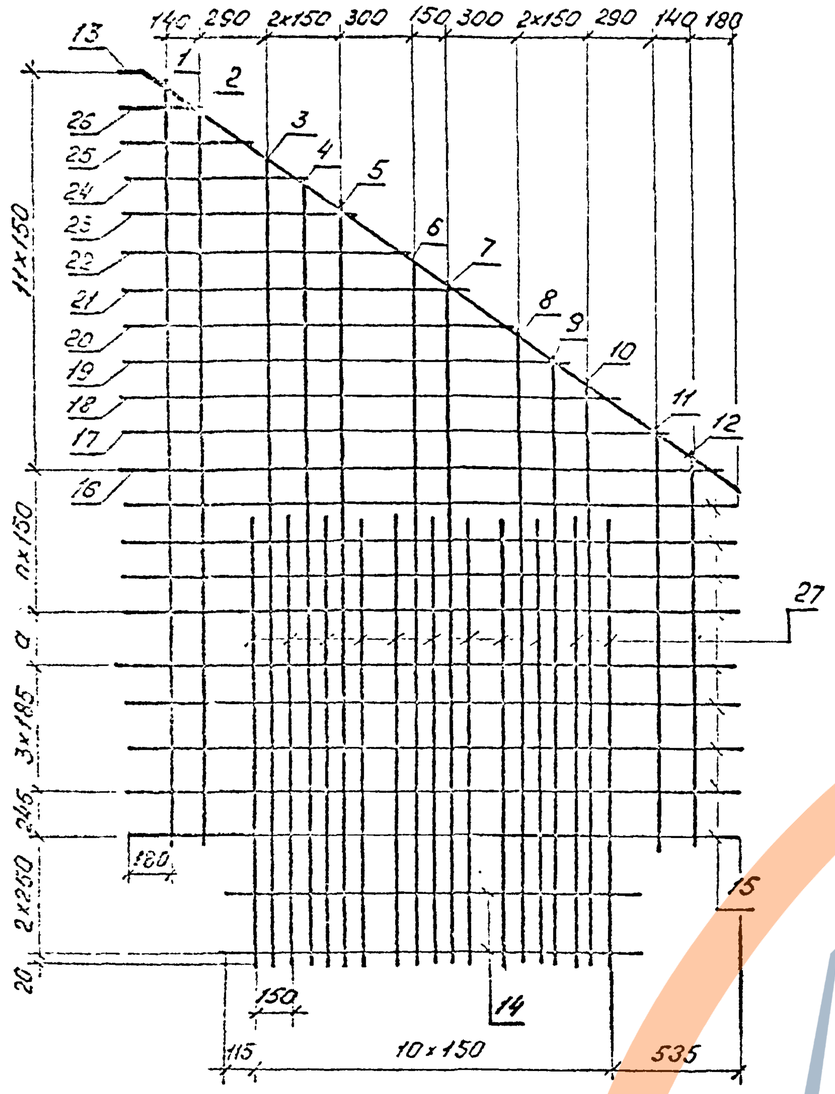

Поз.	Наименование	Кол на сетку		
		С68-М	С69-М	С70-М
1-12	⌀14 A_c-II, ℓ-см. табл.	1	1	1
13	⌀10 A_c-II, ℓ=3100; 1,91кг	1	1	1
14	⌀10 A_c-II, ℓ=1730; 1,07кг	2	2	2
15	⌀10 A_c-II, ℓ=2570; 1,59кг	9	13	16
16-26	⌀10 A_c-II, ℓ-см. табл.	1	1	1
27	⌀14 A_c-II, ℓ=1880; 2,28кг	11	—	—
	⌀20 A_c-II, ℓ=2380; 5,88кг	—	11	—
	ℓ=2880; 7,11кг	—	—	11
	Масса сетки, кг	93,7	146,9	172,5

Арматура по ГОСТ5781-82.

1. Соединение стержней в сетке производится с помощью контактной точечной электросварки по ГОСТ14098-91 или вязальной проволокой.
2. Применение ручной дуговой сварки не допускается

Марка сетки	Размеры	
	a, мм	n, шт.
С68-М	224	4
С69-М	124	8
С70-М	174	11

Исполнил	Коен В.		
Проверил	Чупарнова		
Нач.пр.гр.	Чупарнова		
Гл.инж.пр.	Коен Б.		12.94
Н.контр.	Миронова		

3.501.1-179.94.1-1 -54

Сетка арматурная С68-М...С70-М

Стадия	Лист	Листов
Р	1	2

АО "ТРАНСМОСТ"

Инв. № подл. | Подпись и дата | Взам. инв. №

Поз.	Марка сетки					
	С68-М		С69-М		С70-М	
	L, мм	Масса ед., кг	L, мм	Масса ед., кг	L, мм	Масса ед., кг
1	[illegible]240	3,92	3740	4,53	4240	5,13
2		3,80	3640	4,40	4140	5,01
3	[illegible]	4,18	3940	4,77	4440	5,37
4	3340	4,04	3840	4,65	4340	5,25
5	3230	3,91	3730	4,51	4230	5,12
6	3020	[illegible]65	3520	4,26	4020	4,86
7	2920	3,53	3420	4,14	3920	4,74
8	2710	3,28	3210	3,88	3710	4,49
9	2610	3,16	3110	3,76	3610	4,37
10	2500	3,02	3000	3,63	3500	4,24
11	1800	2,18	2300	2,78	2800	3,39
12	1700	2,06	2200	2,66	2700	3,27
16	2480	1,53	2480	1,53	2480	1,53
17	2270	1,40	2270	1,40	2270	1,40
18	2050	1,27	2050	1,27	2050	1,27
19	1840	1,14	1840	1,14	1840	1,14
20	1620	1,00	1620	1,00	1620	1,00
21	1400	0,86	1400	0,86	1400	0,86
22	1190	0,73	1190	0,73	1190	0,73
23	970	0,60	970	0,60	970	0,60
24	760	0,47	760	0,47	760	0,47
25	540	0,33	540	0,33	540	0,33
26	320	0,20	320	0,20	320	0,20

Поз. 13

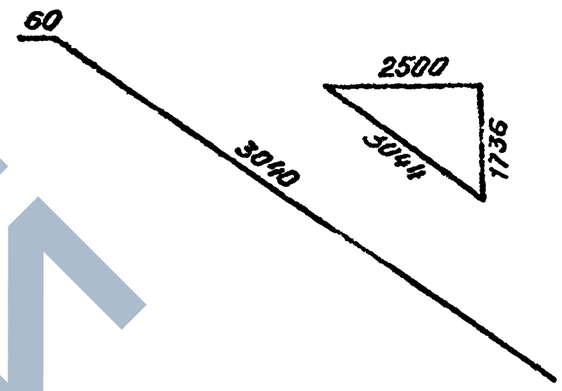

Инв.№ подл. | Подпись и дата | Взам. инв.№

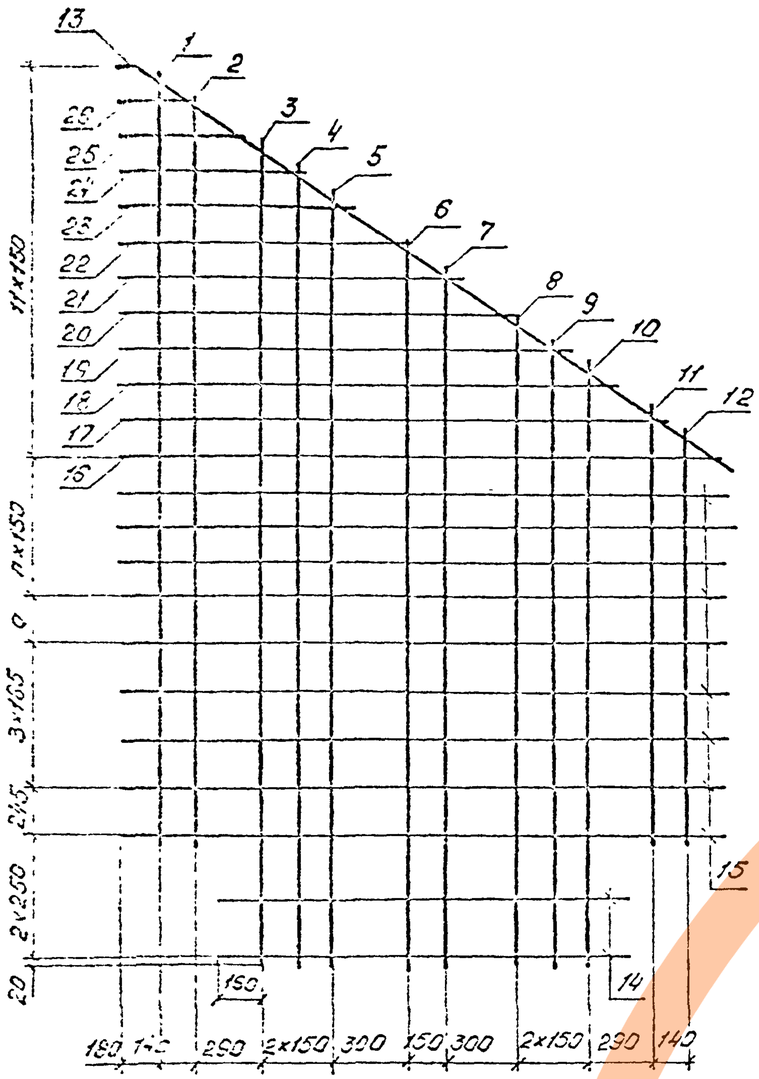

Поз	Наименование	Кол на сетку			Обозначение документа
		С71-М	С72-М	С73-М	
1-12	⌀10 A_c-II, ℓ-см. табл.	1	1	1	без черт.
13	⌀10 A_c-II, ℓ=3100; 1,91 кг	1	1	1	3.501.1-179.94.1-1-54
14	⌀10 A_c-II, ℓ=1730; 1,07 кг	2	2	2	без черт.
15	⌀10 A_c-II, ℓ=2570; 1,59 кг	9	13	16	без черт.
16-26	⌀10 A_c-II, ℓ-см. табл.	1	1	1	без черт.
	Масса сетки, кг	48,7	58,7	67,2	

Арматура по ГОСТ 5781-82

1. Соединение стержней в сетке производится с помощью контактной точечной электросварки по ГОСТ 14098-91 или вязальной проволокой.
2. Применение ручной дуговой сварки не допускается

Марка сетки	Размеры	
	a, мм	n, шт.
С71-М	224	4
С72-М	124	8
С73-М	174	11

Исполнил	Коен В.		12.94
Проверил	Чупарнова		
Нач пр гр	Чупарнова		
Гл инж пр	Коен Б.		
Н контр.	Миронова		

3.501.1-179.94.1-1 -55

Сетка арматурная С71-М... С73-М

Стадия	Лист	Листов
Р	1	2

АО "ТРАНСМОСТ"

ЗАВОД ЖБИ

Поз.	Марка сетки					
	С71-М		С72-М		С73-М	
	l, мм	Масса ед., кг	l, мм	Масса ед., кг	l, мм	Масса ед., кг
1	3240	3,00	3740	2,31	4240	2,62
2	3140	1,94	3640	2,25	4140	2,55
3	3440	2,12	3940	2,43	4440	2,74
4	3340	2,06	3840	2,37	4340	2,68
5	3230	1,99	3730	2,30	4230	2,61
6	3020	1,86	3520	2,17	4020	2,48
7	2920	1,80	3420	2,11	3920	2,42
8	2710	1,67	3210	1,98	3710	2,29
9	2610	1,61	3110	1,92	3610	2,23
10	2500	1,54	3000	1,85	3500	2,16
11	1800	1,11	2300	1,42	2800	1,73
12	1700	1,05	2200	1,36	2700	1,67
16	2480	1,53	2480	1,53	2480	1,53
17	2270	1,40	2270	1,40	2270	1,40
18	2050	1,26	2050	1,26	2050	1,26
19	1840	1,14	1840	1,14	1840	1,14
20	1620	1,00	1620	1,00	1620	1,00
21	1400	0,86	1400	0,86	1400	0,89
22	1190	0,73	1190	0,73	1190	0,73
23	970	0,60	970	0,60	970	0,60
24	760	0,47	760	0,47	760	0,47
25	540	0,33	540	0,33	540	0,33
26	320	0,20	320	0,20	320	0,20

https://zavodjbi.com/
ЗАВОД ЖБИ

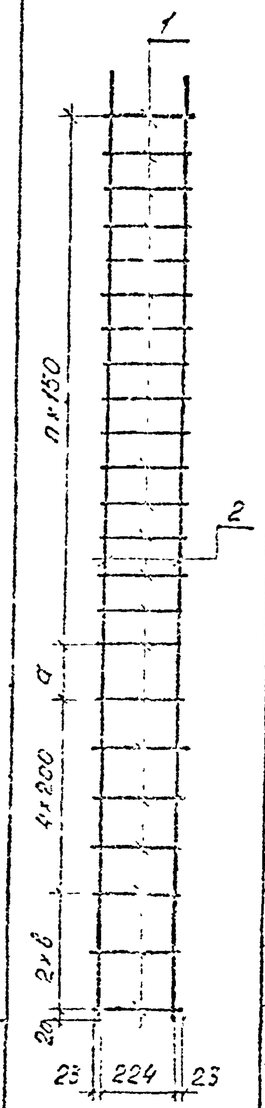

Марка каркаса	Размеры, мм а	в	n, шт.
КР52-М	174	—	17
КР53-М	174	250	15
КР54-М	174	250	13
КР55-М	174	250	10
КР56-М	174	250	8
КР57-М	174	250	5
КР58-М	174	—	3
КР59-М	224	—	20
КР60-М	224	250	18
КР61-М	224	250	16
КР52-М	224	250	13
КР63-М	224	250	11
КР64-М	224	250	8
КР65-М	224	—	6
КР66-М	124	—	24
КР67-М	124	250	22
КР68-М	124	250	20
КР69-М	124	250	17
КР70-М	124	250	15
КР71-М	124	250	12

Поз.	Наименование	Кол. на каркас КР 52-М	53-М	54-М	55-М	56-М	57-М	58-М	59-М	60-М	61-М	62-М	63-М	64-М	65-М	66-М	67-М	68-М	69-М	70-М	71-М
1	⌀8А-I, ℓ=2700; 0,11кг	23	23	21	18	16	13	9	26	26	24	21	19	16	12	30	30	28	25	23	20
2	⌀10Вс-II, ℓ=3570; 2,20кг	2	—	—	—	—	—	—	—	—	—	—	—	—	—	—	—	—	—	—	—
	ℓ=3900; 2,41кг	—	2	—	—	—	—	—	—	—	—	—	—	—	—	—	—	—	—	—	—
	ℓ=3520; 2,17кг	—	—	2	—	—	—	—	—	—	—	—	—	—	—	—	—	—	—	—	—
	ℓ=3140; 1,94кг	—	—	—	2	—	—	—	—	—	—	—	—	—	—	—	—	—	—	—	—
	ℓ=2760; 1,70кг	—	—	—	—	2	—	—	—	—	—	—	—	—	—	—	—	—	—	—	—
	ℓ=2380; 1,47кг	—	—	—	—	—	2	—	—	—	—	—	—	—	—	—	—	—	—	—	—
	ℓ=1600; 0,99кг	—	—	—	—	—	—	2	—	—	—	—	—	—	—	—	—	—	—	—	—
	ℓ=4070; 2,51кг	—	—	—	—	—	—	—	2	—	—	—	—	—	—	—	—	—	—	—	—
	ℓ=4400; 2,71кг	—	—	—	—	—	—	—	—	2	—	—	—	—	—	—	—	—	—	—	—
	ℓ=4020; 2,48кг	—	—	—	—	—	—	—	—	—	2	—	—	—	—	—	—	—	—	—	—
	ℓ=3640; 2,25кг	—	—	—	—	—	—	—	—	—	—	2	—	—	—	—	—	—	—	—	—
	ℓ=3260; 2,01кг	—	—	—	—	—	—	—	—	—	—	—	2	—	—	—	—	—	—	—	—
	ℓ=2880; 1,78кг	—	—	—	—	—	—	—	—	—	—	—	—	2	—	—	—	—	—	—	—
	ℓ=2100; 1,30кг	—	—	—	—	—	—	—	—	—	—	—	—	—	2	—	—	—	—	—	—
	ℓ=4570; 2,82кг	—	—	—	—	—	—	—	—	—	—	—	—	—	—	2	—	—	—	—	—
	ℓ=4900; 3,02кг	—	—	—	—	—	—	—	—	—	—	—	—	—	—	—	2	—	—	—	—
	ℓ=4520; 2,79кг	—	—	—	—	—	—	—	—	—	—	—	—	—	—	—	—	2	—	—	—
	ℓ=4140; 2,55кг	—	—	—	—	—	—	—	—	—	—	—	—	—	—	—	—	—	2	—	—
	ℓ=3760; 2,32кг	—	—	—	—	—	—	—	—	—	—	—	—	—	—	—	—	—	—	2	—
	ℓ=3380; 2,09кг	—	—	—	—	—	—	—	—	—	—	—	—	—	—	—	—	—	—	—	2
	Масса каркаса, кг	6,9	7,4	6,7	5,9	5,2	4,4	3,0	7,9	8,3	7,6	6,8	6,1	5,3	3,9	8,9	9,3	8,7	7,9	7,2	6,4

Арматура по ГОСТ 5781-82 из стали класса А-I марки Ст3сп и класса Вс-II марки 10ГТ.

1. Соединение стержней в каркасе производится с помощью контактной точечной электросварки по ГОСТ 14098-91.

2. Применение ручной дуговой сварки не допускается.

Исполнил	Коен В.		
Проверил	Чупарнова		
Нач.пр гр.	Чупарнова		
Гл.инж.пр.	Коен Б.		12.94
Н контр	Миронова		

3.501.1-179.94.1-1 -56

Каркас арматурный КР52-М... КР71-М

Стадия	Лист	Листов
Р		1

АО "ТРАНСМОСТ"

Инв.№ подл. | Подпись и дата | Взам.инв.№

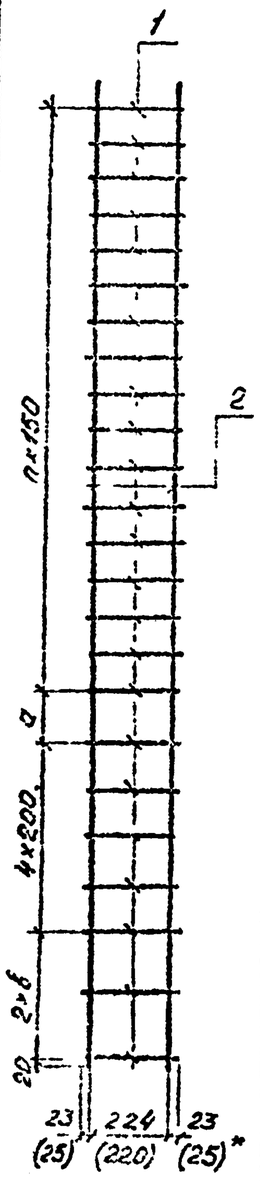

Марка каркаса	Размеры, мм a	в	n, шт.
КР72-М	124	—	10
КР73-М	174	—	27
КР74-М	174	250	25
КР75-М	174	250	23
КР76-М	174	250	20
КР77-М	174	250	18
КР78-М	174	250	15
КР79-М	174	—	13
КР80-М	224	—	30
КР81-М	224	250	28
КР82-М	224	250	26
КР83-М	224	250	23
К84-М	224	250	21
КР85-М	224	250	18
КР86-М	224	—	16
КР87-М	224	—	19
КР88-М	224	250	18
КР89-М	224	250	17
КР90-М	224	250	15
КР91-М	224	250	13

Поз.	Наименование	Кол. на каркас, шт.																			
		72-М	73-М	74-М	75-М	76-М	77-М	78-М	79-М	80-М	81-М	82-М	83-М	84-М	85-М	86-М	87-М	88-М	89-М	90-М	91-М
1	⌀8А-I, ℓ=270; 0,11кг	16	33	33	31	28	26	23	19	35	36	34	31	29	26	22	25	26	25	23	21
2	⌀10Ас-II, ℓ=2500; 1,60кг	2	—	—	—	—	—	—	—	—	—	—	—	—	—	—	—	—	—	—	—
	ℓ=5070; 3,13кг	—	2	—	—	—	—	—	—	—	—	—	—	—	—	—	—	—	—	—	—
	ℓ=5400; 3,33кг	—	—	2	—	—	—	—	—	—	—	—	—	—	—	—	—	—	—	—	—
	ℓ=5020; 3,10кг	—	—	—	2	—	—	—	—	—	—	—	—	—	—	—	—	—	—	—	—
	ℓ=4640; 2,86кг	—	—	—	—	2	—	—	—	—	—	—	—	—	—	—	—	—	—	—	—
	ℓ=4260; 2,63кг	—	—	—	—	—	2	—	—	—	—	—	—	—	—	—	—	—	—	—	—
	ℓ=3880; 2,39кг	—	—	—	—	—	—	2	—	—	—	—	—	—	—	—	—	—	—	—	—
	ℓ=3100; 1,91кг	—	—	—	—	—	—	—	2	—	—	—	—	—	—	—	—	—	—	—	—
	ℓ=5570; 3,44кг	—	—	—	—	—	—	—	—	2	—	—	—	—	—	—	—	—	—	—	—
	ℓ=5900; 3,64кг	—	—	—	—	—	—	—	—	—	2	—	—	—	—	—	—	—	—	—	—
	ℓ=5520; 3,41кг	—	—	—	—	—	—	—	—	—	—	2	—	—	—	—	—	—	—	—	—
	ℓ=5140; 3,17кг	—	—	—	—	—	—	—	—	—	—	—	2	—	—	—	—	—	—	—	—
	ℓ=4760; 2,94кг	—	—	—	—	—	—	—	—	—	—	—	—	2	—	—	—	—	—	—	—
	ℓ=4380; 2,70кг	—	—	—	—	—	—	—	—	—	—	—	—	—	2	—	—	—	—	—	—
	ℓ=3600; 2,22кг	—	—	—	—	—	—	—	—	—	—	—	—	—	—	2	—	—	—	—	—
	⌀14Ас-II, ℓ=4970; 4,92кг	—	—	—	—	—	—	—	—	—	—	—	—	—	—	—	2	—	—	—	—
	ℓ=4400; 5,32кг	—	—	—	—	—	—	—	—	—	—	—	—	—	—	—	—	2	—	—	—
	ℓ=4140; 5,01кг	—	—	—	—	—	—	—	—	—	—	—	—	—	—	—	—	—	2	—	—
	ℓ=3900; 4,72кг	—	—	—	—	—	—	—	—	—	—	—	—	—	—	—	—	—	—	2	—
	ℓ=3640; 4,40кг	—	—	—	—	—	—	—	—	—	—	—	—	—	—	—	—	—	—	—	2
Масса каркаса, кг		5,0	9,9	10,3	9,6	8,8	8,1	7,3	5,9	10,8	11,2	10,6	9,8	9,1	8,3	6,9	12,6	13,5	12,8	12,0	11,1

Арматура по ГОСТ5781-82 из стали класса А-I марки Ст3сп и класса Ас-II марки 10ГТ.

*) Размеры в скобках приведены для каркасов КР87-М; КР88-М; КР89-М; КР90-М; КР91-М.

1. Соединение стержней в каркасе производится с помощью контактной точечной электросварки по ГОСТ14098-91.
2. Применение ручной дуговой сварки не допускается.

Исполнил	Коен В.		
Проверил	Чупарнова		
Нач.пр.гр	Чупарнова		
Гл инж пр.	Коен В.		12.94
Н контр	Миронова		

3.501.1-179.94.1-1 -57

Каркас арматурный КР72-М... КР91-М.

Стадия	Лист	Листов
Р		1

АО "ТРАНСМОСТ"

Инв.№ подл. | Подпись и дата | Взам. инв.№

ЗАВОД ЖЕЛЕЗЛ
https://zavodjbi.com/

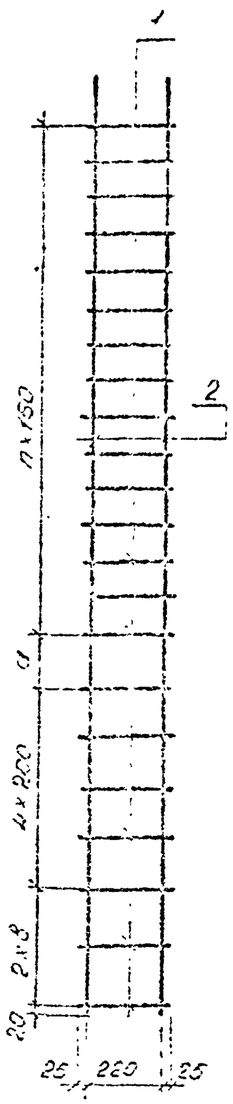

Марка каркаса	Размеры, мм а	б	п, шт.
КР92-М	224	—	11
КР93-М	124	—	24
КР94-М	124	250	22
КР95-М	124	250	21
КР96-М	124	250	19
КР97-М	124	250	17
КР98-М	124	—	15
КР99-М	174	—	27
КР100-М	174	250	25
КР101-М	174	250	24
КР102-М	174	250	22
КР103-М	174	250	20
КР104-М	174	—	18
КР105-М	74	—	31
КР106-М	74	250	29
КР107-М	74	250	28
КР108-М	74	250	26
КР109-М	74	250	24
КР110-М	74	—	22
КР111-М	124	—	34

Поз	Наименование	Кол на каркас КП																			
		92-М	93-М	94-М	95-М	96-М	97-М	98-М	99-М	100-М	101-М	102-М	103-М	104-М	105-М	106-М	107-М	108-М	109-М	110-М	111-М
1	⌀8А-I, ℓ=270; 0,11кг	17	30	30	29	27	25	21	33	33	32	30	28	24	37	37	36	34	32	28	40
2	⌀14Ас-II, ℓ=2850; 3,44кг	2	—	—	—	—	—	—	—	—	—	—	—	—	—	—	—	—	—	—	—
	ℓ=4570; 5,53кг	—	2	—	—	—	—	—	—	—	—	—	—	—	—	—	—	—	—	—	—
	ℓ=4900; 5,93кг	—	—	2	—	—	—	—	—	—	—	—	—	—	—	—	—	—	—	—	—
	ℓ=4640; 5,61кг	—	—	—	2	—	—	—	—	—	—	—	—	—	—	—	—	—	—	—	—
	ℓ=4400; 5,32кг	—	—	—	—	2	—	—	—	—	—	—	—	—	—	—	—	—	—	—	—
	ℓ=4140; 5,00кг	—	—	—	—	—	2	—	—	—	—	—	—	—	—	—	—	—	—	—	—
	ℓ=3350; 4,05кг	—	—	—	—	—	—	2	—	—	—	—	—	—	—	—	—	—	—	—	—
	ℓ=5070; 6,13кг	—	—	—	—	—	—	—	2	—	—	—	—	—	—	—	—	—	—	—	—
	ℓ=5400; 6,53кг	—	—	—	—	—	—	—	—	2	—	—	—	—	—	—	—	—	—	—	—
	ℓ=5140; 6,22кг	—	—	—	—	—	—	—	—	—	2	—	—	—	—	—	—	—	—	—	—
	ℓ=4900; 5,93кг	—	—	—	—	—	—	—	—	—	—	2	—	—	—	—	—	—	—	—	—
	ℓ=4640; 5,61кг	—	—	—	—	—	—	—	—	—	—	—	2	—	—	—	—	—	—	—	—
	ℓ=3850; 4,66кг	—	—	—	—	—	—	—	—	—	—	—	—	2	—	—	—	—	—	—	—
	ℓ=5570; 6,74кг	—	—	—	—	—	—	—	—	—	—	—	—	—	2	—	—	—	—	—	—
	ℓ=5900; 7,14кг	—	—	—	—	—	—	—	—	—	—	—	—	—	—	2	—	—	—	—	—
	ℓ=5640; 6,82кг	—	—	—	—	—	—	—	—	—	—	—	—	—	—	—	2	—	—	—	—
	ℓ=5400; 6,53кг	—	—	—	—	—	—	—	—	—	—	—	—	—	—	—	—	2	—	—	—
	ℓ=5140; 6,22кг	—	—	—	—	—	—	—	—	—	—	—	—	—	—	—	—	—	2	—	—
	ℓ=4350; 5,26кг	—	—	—	—	—	—	—	—	—	—	—	—	—	—	—	—	—	—	2	—
	ℓ=6070; 7,34кг	—	—	—	—	—	—	—	—	—	—	—	—	—	—	—	—	—	—	—	2
	Масса каркаса, кг	8,8	14,4	15,2	14,4	13,6	12,8	10,4	15,9	16,7	16,0	15,2	14,3	12,0	17,6	18,4	17,6	16,8	16,0	13,6	19,1

Арматура по ГОСТ 5781-82 из стали класса А-I марки ст3сп и класса Ас-II марки 10ГТ.

1. Соединение стержней в каркасе производится с помощью контактной точечной электросварки по ГОСТ 14098-91.
2. Применение ручной дуговой сварки не допускается.

Исполнил	Коен В.		
Проверил	Чупарнова		
Нач.пр.гр	Чупарнова		
Гл.инж.пр	Коен Б.		12.94
Н.контр.	Миронова		

3.501.1-179.94.1-1 -58

Каркас арматурный КР92-М... КР111-М

Стадия	Лист	Листов
Р		1

АО "ТРАНСМОСТ"

ЗАВОД ЖЕЛЕЗА

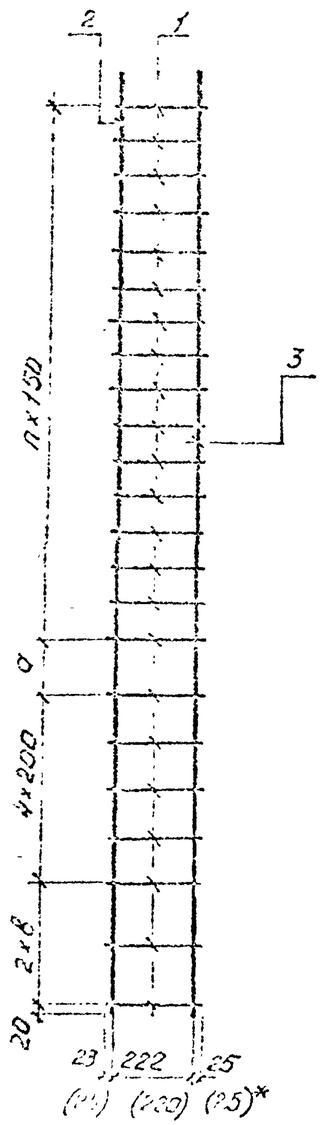

Марка каркаса	Размеры, мм а	в	n, шт.
КР112-М	124	250	32
КР113-М	124	250	31
КР114-М	124	250	29
КР115-М	124	250	27
КР116-М	124	—	25
КР117-М	124	—	24
КР118-М	124	250	22
КР119-М	124	250	20
КР120-М	124	250	18
КР121-М	124	250	16
КР122-М	124	250	14

Поз.	Наименование	Кол. на каждое КР										
		КР112-М	КР113-М	КР114-М	КР115-М	КР116-М	КР117-М	КР118-М	КР119-М	КР120-М	КР121-М	КР122-М
1	⌀8А-I, ℓ=270; 0,11кг	40	39	37	35	31	30	30	28	26	24	22
2	⌀14Ас-II, ℓ=6400; 7,74кг	1	—	—	—	—	—	—	—	—	—	—
	ℓ=6140; 7,43кг	—	1	—	—	—	—	—	—	—	—	—
	ℓ=5900; 7,14кг	—	—	1	—	—	—	—	—	—	—	—
	ℓ=5640; 6,82кг	—	—	—	1	—	—	—	—	—	—	—
	ℓ=4850; 5,87кг	—	—	—	—	1	—	—	—	—	—	—
	⌀10Ас-II, ℓ=4570; 2,82кг	—	—	—	—	—	1	—	—	—	—	—
	ℓ=4900; 3,02кг	—	—	—	—	—	—	1	—	—	—	—
	ℓ=4580; 2,83кг	—	—	—	—	—	—	—	1	—	—	—
	ℓ=4260; 2,63кг	—	—	—	—	—	—	—	—	1	—	—
	ℓ=3940; 2,43кг	—	—	—	—	—	—	—	—	—	1	—
	ℓ=3630; 2,24кг	—	—	—	—	—	—	—	—	—	—	1
3	⌀14Ас-II, ℓ=6400; 7,74кг	1	—	—	—	—	—	—	—	—	—	—
	ℓ=6140; 7,43кг	—	1	—	—	—	—	—	—	—	—	—
	ℓ=5900; 7,14кг	—	—	1	—	—	—	—	—	—	—	—
	ℓ=5640; 6,82кг	—	—	—	1	—	—	—	—	—	—	—
	ℓ=4850; 5,87кг	—	—	—	—	1	—	—	—	—	—	—
	ℓ=4570; 5,53кг	—	—	—	—	—	1	—	—	—	—	—
	ℓ=4900; 5,93кг	—	—	—	—	—	—	1	—	—	—	—
	ℓ=4580; 5,87кг	—	—	—	—	—	—	—	1	—	—	—
	ℓ=4260; 5,15кг	—	—	—	—	—	—	—	—	1	—	—
	ℓ=3940; 4,77кг	—	—	—	—	—	—	—	—	—	1	—
	ℓ=3630; 4,39кг	—	—	—	—	—	—	—	—	—	—	1
Масса каркаса, кг		19,9	19,2	18,5	17,5	15,2	11,7	10,5	11,5	10,6	9,8	9,1

Арматура по ГОСТ 5781-82 из стали класса А-I марки Ст3сп; и класса A_c-II марки 10ГТ.

*) Размеры в скобках приведены для каркасов КР112-М; КР113-М; КР114-М; КР115-М; КР116-М.

1. Соединение стержней в каркасе производится с помощью контактной точечной электросварки по ГОСТ 14098-91.
2. Применение ручной дуговой сварки не допускается.

Исполнил	Коен В.	Коен	
Проверил	Чупарнова		
Нач пр гр	Чупарнова		
Гл инж пр	Коен Б.	Коен	12.94
Н.контр	Миронова		

3.501.1-179.94.1-1 -59

Каркас арматурный КР112-М...КР122-М

Стадия	Лист	Листов
Р		1

АО "ТРАНСМОСТ"

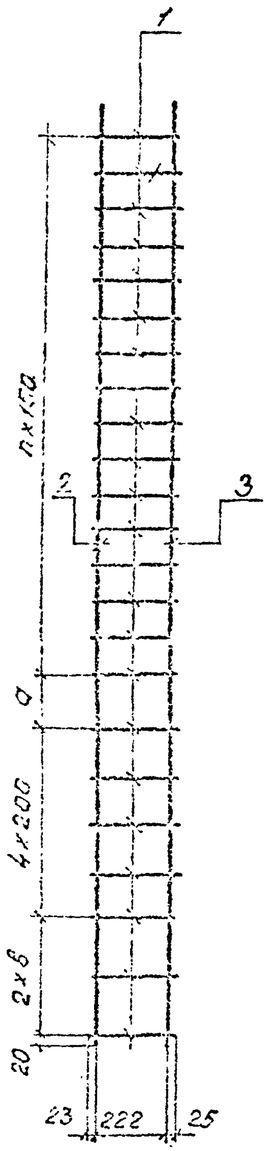

Марка каркаса	Размеры, мм		
	а	в	n, шт.
Кр123-М	124	—	12
Кр124-М	174	—	27
Кр125-М	174	250	25
Кр126-М	174	250	23
Кр127-М	174	250	21
Кр128-М	174	250	19
Кр129-М	174	250	17
Кр130-М	174	—	15
Кр131-М	224	—	30
Кр132-М	224	250	28

Поз.	Наименование	Кол. на каркас Кр									
		123-М	124-М	125-М	126-М	127-М	128-М	129-М	130-М	131-М	132-М
1	⌀8 А-I, ℓ=270; 0,11 кг	18	33	33	31	29	27	25	21	35	35
2	⌀10 Вс-V, ℓ=2850; 1,76 кг	1	—	—	—	—	—	—	—	—	—
	ℓ=5070; 3,13 кг	—	1	—	—	—	—	—	—	—	—
	ℓ=5400; 3,33 кг	—	—	1	—	—	—	—	—	—	—
	ℓ=5080; 3,13 кг	—	—	—	1	—	—	—	—	—	—
	ℓ=4760; 2,94 кг	—	—	—	—	1	—	—	—	—	—
	ℓ=4440; 2,74 кг	—	—	—	—	—	1	—	—	—	—
	ℓ=4130; 2,55 кг	—	—	—	—	—	—	1	—	—	—
	ℓ=3350; 2,07 кг	—	—	—	—	—	—	—	1	—	—
	ℓ=5570; 3,44 кг	—	—	—	—	—	—	—	—	1	—
	ℓ=5900; 3,64 кг	—	—	—	—	—	—	—	—	—	1
3	⌀14 Вс-V, ℓ=2850; 3,45 кг	1	—	—	—	—	—	—	—	—	—
	ℓ=5070; 6,13 кг	—	1	—	—	—	—	—	—	—	—
	ℓ=5400; 6,53 кг	—	—	1	—	—	—	—	—	—	—
	ℓ=5080; 6,15 кг	—	—	—	1	—	—	—	—	—	—
	ℓ=4760; 5,75 кг	—	—	—	—	1	—	—	—	—	—
	ℓ=4440; 5,37 кг	—	—	—	—	—	1	—	—	—	—
	ℓ=4130; 5,00 кг	—	—	—	—	—	—	1	—	—	—
	ℓ=3350; 4,05 кг	—	—	—	—	—	—	—	1	—	—
	ℓ=5570; 6,74 кг	—	—	—	—	—	—	—	—	1	—
	ℓ=5900; 7,14 кг	—	—	—	—	—	—	—	—	—	1
	Масса каркаса, кг	7,2	12,9	13,5	12,7	11,9	11,1	10,3	8,4	14,1	14,7

Арматура по ГОСТ 5781-82 из стали класса А-I марки Ст3сп и класса Вс-II марки 10ГТ.

1. Соединение стержней в каркасе производится с помощью контактной точечной электросварки по ГОСТ 14098-91.
2. Применение ручной дуговой сварки не допускается.

Исполнил	Коен В.		
Проверил	Чупарнова		
Н.контр	Чупарнова		
Гл.инж.пр	Коен Б.		12.94
Н.контр	Миронова		

3.501.1-179.94.1-1 -60

Каркас арматурный Кр123-М... Кр132-М

Стадия	Лист	Листов
Р		1

АО "ТРАНСМОСТ"

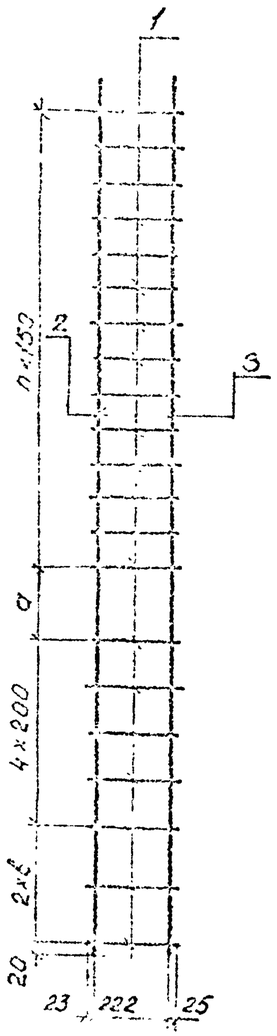

Марка каркаса	Размеры, мм a	в	n, шт
КР133-М	224	250	26
КР134-М	224	250	24
КР135-М	224	250	22
КР136-М	224	250	20
КР137-М	224	—	18
КР138-М	124	—	34
КР139-М	124	250	32
КР140-М	124	250	30
КР141-М	124	250	28
КР142-М	124	250	26
КР143-М	124	250	24
КР144-М	124	—	22

Поз.	Наименование	Кол. на каркас КР 133-М	134-М	135-М	136-М	137-М	138-М	139-М	140-М	141-М	142-М	143-М	144-М
1	⌀8А-I, ℓ=270; 0,11кг	34	32	30	28	24	40	40	36	36	34	32	28
2	⌀100-II, ℓ=5580; 3,44кг	1	—	—	—	—	—	—	—	—	—	—	—
	ℓ=5260; 3,25кг	—	1	—	—	—	—	—	—	—	—	—	—
	ℓ=940; 3,05кг	—	—	1	—	—	—	—	—	—	—	—	—
	ℓ=4630; 2,86кг	—	—	—	1	—	—	—	—	—	—	—	—
	ℓ=3850; 2,38кг	—	—	—	—	1	—	—	—	—	—	—	—
	ℓ=6070; 3,75кг	—	—	—	—	—	1	—	—	—	—	—	—
	ℓ=6400; 3,95кг	—	—	—	—	—	—	1	—	—	—	—	—
	ℓ=6080; 3,75кг	—	—	—	—	—	—	—	1	—	—	—	—
	ℓ=5760; 3,55кг	—	—	—	—	—	—	—	—	1	—	—	—
	ℓ=5440; 3,35кг	—	—	—	—	—	—	—	—	—	1	—	—
	ℓ=5130; 3,17кг	—	—	—	—	—	—	—	—	—	—	1	—
	ℓ=4350; 2,68кг	—	—	—	—	—	—	—	—	—	—	—	1
3	⌀14Ас-V, ℓ=5580; 6,75кг	1	—	—	—	—	—	—	—	—	—	—	—
	ℓ=5260; 6,36кг	—	1	—	—	—	—	—	—	—	—	—	—
	ℓ=4940; 5,98кг	—	—	1	—	—	—	—	—	—	—	—	—
	ℓ=4630; 5,60кг	—	—	—	1	—	—	—	—	—	—	—	—
	ℓ=3850; 4,66кг	—	—	—	—	1	—	—	—	—	—	—	—
	ℓ=6070; 7,34кг	—	—	—	—	—	1	—	—	—	—	—	—
	ℓ=6400; 7,74кг	—	—	—	—	—	—	1	—	—	—	—	—
	ℓ=6080; 7,35кг	—	—	—	—	—	—	—	1	—	—	—	—
	ℓ=5770; 6,98кг	—	—	—	—	—	—	—	—	1	—	—	—
	ℓ=5440; 6,58кг	—	—	—	—	—	—	—	—	—	1	—	—
	ℓ=5130; 6,21кг	—	—	—	—	—	—	—	—	—	—	1	—
	ℓ=4350; 5,26кг	—	—	—	—	—	—	—	—	—	—	—	1
Масса каркаса, кг		13,9	13,1	12,3	11,5	9,70	15,5	16,1	15,3	14,5	13,1	12,9	11,9

Арматура по ГОСТ 5781-82 из стали класса А-I марки ст3сп и класса Ас-II марки 10ГТ.

1. Соединение стержней в каркасе производится с помощью контактной точечной электросварки по ГОСТ 14098-91.
2. Применение ручной дуговой сварки не допускается.

Инженер	Коен В.		
Проверил	Чупарнова		
Нач.пр.гр.	Чупарнова		
Гл.инж.пр.	Коен Б.		10.94
Н.контр.	Миронова		

3.501.1-179.94.1-1-01

Каркас арматурный КР133-М..., КР144-М

Стадия	Лист	Листов
Р		1

АО "ТРАНСМОСТ"

https://zavodjbi.com/

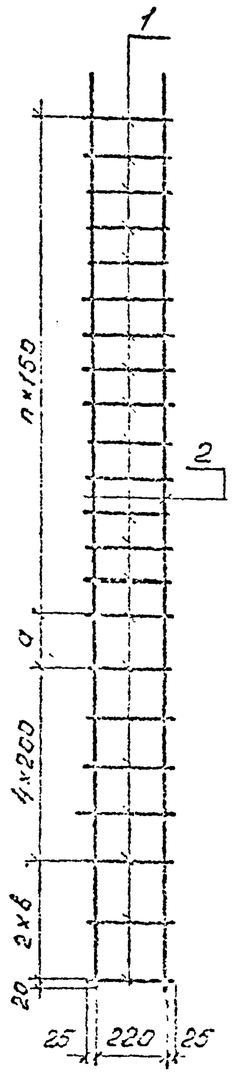

Марка каркаса	Размеры, мм а	в	n, шт
КР145-М	124	—	12
КР146-М	124	250	10
КР147-М	124	250	8
КР148-М	124	250	7
КР149-М	124	250	5
КР150-М	124	—	4
КР151-М	174	—	15
КР152-М	174	250	13
КР153-М	174	250	11
КР154-М	174	250	10
КР155-М	174	250	8
КР156-М	174	—	7
КР157-М	224	—	18
КР158-М	224	250	16
КР159-М	224	250	14
КР160-М	224	250	13
КР161-М	224	250	11
КР162-М	224	—	10
КР163-М	124	—	22

Поз.	Наименование	Кол. на каркас КР 145-М	146-М	147-М	148-М	149-М	150-М	151-М	152-М	153-М	154-М	155-М	156-М	157-М	158-М	159-М	160-М	161-М	162-М	163-М
1	⌀8А-I, ℓ=270; 0,11кг	18	18	16	15	14	10	21	21	19	18	17	13	24	24	22	21	20	16	28
2	⌀14Ас-II, ℓ=2770; 3,35кг	2	—	—	—	—	—	—	—	—	—	—	—	—	—	—	—	—	—	—
	ℓ=3000; 3,63кг	—	2	—	—	—	—	—	—	—	—	—	—	—	—	—	—	—	—	—
	ℓ=2780; 3,36кг	—	—	2	—	—	—	—	—	—	—	—	—	—	—	—	—	—	—	—
	ℓ=2560; 3,10кг	—	—	—	2	—	—	—	—	—	—	—	—	—	—	—	—	—	—	—
	ℓ=2330; 2,82кг	—	—	—	—	2	—	—	—	—	—	—	—	—	—	—	—	—	—	—
	ℓ=1600; 1,94кг	—	—	—	—	—	2	—	—	—	—	—	—	—	—	—	—	—	—	—
	ℓ=3270; 3,96кг	—	—	—	—	—	—	2	—	—	—	—	—	—	—	—	—	—	—	—
	ℓ=3500; 4,24кг	—	—	—	—	—	—	—	2	—	—	—	—	—	—	—	—	—	—	—
	ℓ=3280; 3,97кг	—	—	—	—	—	—	—	—	2	—	—	—	—	—	—	—	—	—	—
	ℓ=3060; 3,70кг	—	—	—	—	—	—	—	—	—	2	—	—	—	—	—	—	—	—	—
	ℓ=2830; 3,42кг	—	—	—	—	—	—	—	—	—	—	2	—	—	—	—	—	—	—	—
	ℓ=2100; 2,54кг	—	—	—	—	—	—	—	—	—	—	—	2	—	—	—	—	—	—	—
	ℓ=3770; 4,56кг	—	—	—	—	—	—	—	—	—	—	—	—	2	—	—	—	—	—	—
	ℓ=4000; 4,84кг	—	—	—	—	—	—	—	—	—	—	—	—	—	2	—	—	—	—	—
	ℓ=3780; 4,57кг	—	—	—	—	—	—	—	—	—	—	—	—	—	—	2	—	—	—	—
	ℓ=3560; 4,31кг	—	—	—	—	—	—	—	—	—	—	—	—	—	—	—	2	—	—	—
	ℓ=3330; 4,03кг	—	—	—	—	—	—	—	—	—	—	—	—	—	—	—	—	2	—	—
	ℓ=2600; 3,15кг	—	—	—	—	—	—	—	—	—	—	—	—	—	—	—	—	—	2	—
	ℓ=4270; 5,17кг	—	—	—	—	—	—	—	—	—	—	—	—	—	—	—	—	—	—	2
	Масса каркаса, кг	8,7	9,2	8,5	7,9	7,2	5,0	10,2	10,8	10,0	9,4	8,7	6,5	11,8	12,3	11,6	10,9	10,3	8,1	13,4

Арматура по ГОСТ 5781-82 из стали класса А-I марки ст3сп и класса Ас-II марки 10ГТ.

1. Соединение стержней в каркасе производится с помощью контактной точечной электросварки по ГОСТ 14098-91.

2. Применение ручной дуговой сварки не допускается.

Исполнил	Коен В.		
Проверил	Чупарнова		
Нач.пр.гр.	Чупарнова		
Гл.инж.пр	Коен Б.		12.94
Н.контр	Миронова		

3.501.1-179.94.1-1 -62

Каркас арматурный КР145-М... КР163-М

Стадия	Лист	Листов
Р	.	1

АО "ТРАНСМОСТ"

https://zavodjbi.com/

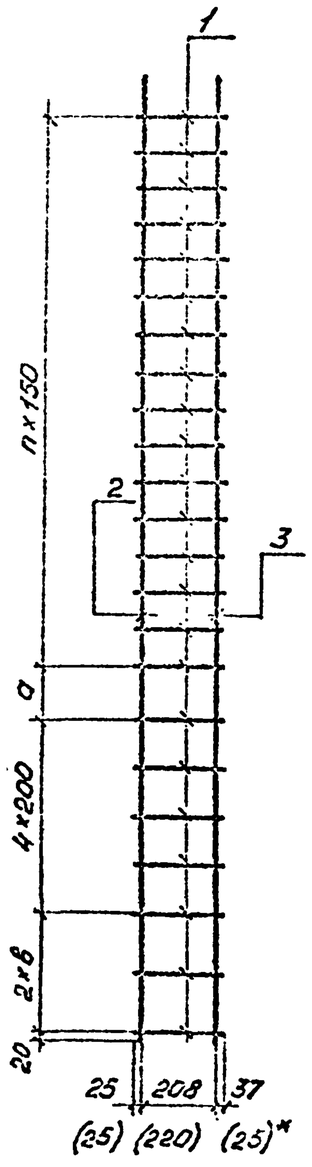

Марка каркаса	Размеры, мм		
	а	в	n, шт.
КР164-М	124	250	20
КР165-М	124	250	18
КР166-М	124	250	17
КР167-М	124	250	15
КР168-М	124	—	14
КР169-М	174	—	25
КР170-М	174	250	23
КР171-М	174	250	21
КР172-М	174	250	20
КР173-М	174	250	18
КР174-М	174	—	17

Поз.	Наименование	Кол. на каркас Кр										
		164-М	165-М	166-М	167-М	168-М	169-М	170-М	171-М	172-М	173-М	174-М
1	ф8А-I, ℓ=270; 0,11кг	28	26	25	24	20	31	31	29	28	27	23
2	ф14Ас-II, ℓ=4500; 5,45кг	1	—	—	—	—	—	—	—	—	—	—
	ℓ=4280; 5,18кг	—	1	—	—	—	—	—	—	—	—	—
	ℓ=4060; 4,91кг	—	—	1	—	—	—	—	—	—	—	—
	ℓ=3830; 4,63кг	—	—	—	1	—	—	—	—	—	—	—
	ℓ=3100; 3,75кг	—	—	—	—	1	—	—	—	—	—	—
	ℓ=4770; 5,77кг	—	—	—	—	—	1	—	—	—	—	—
	ℓ=5000; 6,05кг	—	—	—	—	—	—	1	—	—	—	—
	ℓ=4780; 5,78кг	—	—	—	—	—	—	—	1	—	—	—
	ℓ=4560; 5,52кг	—	—	—	—	—	—	—	—	1	—	—
	ℓ=4330; 5,24кг	—	—	—	—	—	—	—	—	—	1	—
	ℓ=3600; 4,36кг	—	—	—	—	—	—	—	—	—	—	1
3	ф20Ас-II, ℓ=4500; 11,12кг	1	—	—	—	—	—	—	—	—	—	—
	ℓ=4280; 10,57кг	—	1	—	—	—	—	—	—	—	—	—
	ℓ=4060; 10,03кг	—	—	1	—	—	—	—	—	—	—	—
	ℓ=3830; 9,46кг	—	—	—	1	—	—	—	—	—	—	—
	ф14Ас-II, ℓ=3100; 3,75кг	—	—	—	—	1	—	—	—	—	—	—
	ℓ=4770; 5,77кг	—	—	—	—	—	1	—	—	—	—	—
	ф20Ас-II, ℓ=5000; 12,35кг	—	—	—	—	—	—	1	—	—	—	—
	ℓ=4780; 11,81кг	—	—	—	—	—	—	—	1	—	—	—
	ℓ=4560; 11,26кг	—	—	—	—	—	—	—	—	1	—	—
	ℓ=4330; 10,70кг	—	—	—	—	—	—	—	—	—	1	—
	ф14Ас-II, ℓ=3600; 4,36кг	—	—	—	—	—	—	—	—	—	—	1
Масса каркаса, кг		19,7	18,6	17,7	16,7	9,7	15,0	21,8	20,8	19,9	18,9	11,3

Арматура по ГОСТ5781-82 из стали класса А-I марки Ст3сп и класса Ас-II марки 10ГТ.

*) Размеры в скобках приведены для каркасов КР168-М; КР169-М и КР174-М.

1. Соединение стержней в каркасе производится с помощью контактной точечной электросварки по ГОСТ14098-91.
2. Применение ручной дуговой сварки не допускается.

Исполнил	Коен В.		
Проверил	Чупарнова		
Нач.пр.гр.	Чупарнова		
Гл.инж.пр	Коен Б.		12.94
Н.контр.	Миронова		

3.501.1-179.94.1-1 -63

Каркас арматурный КР164-М... КР174-М

Стадия	Лист	Листов
Р		1

АО "ТРАНСМОСТ"

Инв.№подл. | Подпись и дата | Взам.инв.№

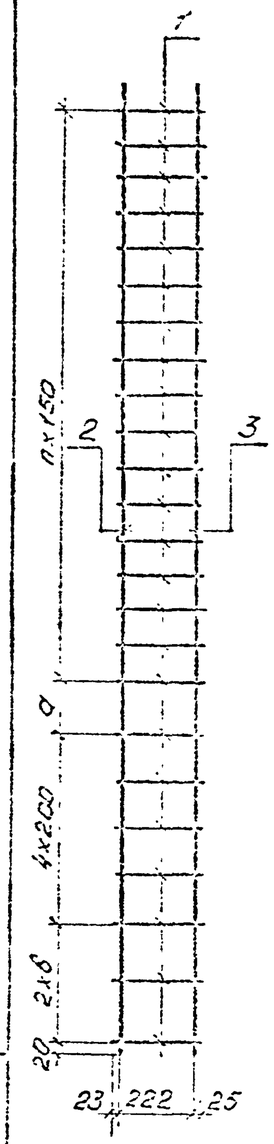

Марка каркаса	Размеры, мм а	б	n, шт.
КР175-М	224	—	15
КР176-М	224	250	13
КР177-М	224	250	10
КР178-М	224	250	8
КР179-М	224	250	5
КР180-М	224	—	3
КР181-М	124	—	19
КР182-М	124	250	17
КР183-М	124	250	14
КР184-М	124	250	12

Поз.	Наименование	Кол. на каркас, кг КР175-М	КР176-М	КР177-М	КР178-М	КР179-М	КР180-М	КР181-М	КР182-М	КР183-М	КР184-М
1	⌀8А-I, ℓ=270; 0,11кг	21	21	18	16	13	9	25	25	22	20
2	⌀10Ас-II, ℓ=3320; 2,05кг	1	—	—	—	—	—	—	—	—	—
	ℓ=3550; 2,19кг	—	1	—	—	—	—	—	—	—	—
	ℓ=3130; 1,93кг	—	—	1	—	—	—	—	—	—	—
	ℓ=2820; 1,74кг	—	—	—	1	—	—	—	—	—	—
	ℓ=2400; 1,48кг	—	—	—	—	1	—	—	—	—	—
	ℓ=1600; 0,99кг	—	—	—	—	—	1	—	—	—	—
	ℓ=3820; 2,35кг	—	—	—	—	—	—	1	—	—	—
	ℓ=4050; 2,50кг	—	—	—	—	—	—	—	1	—	—
	ℓ=3630; 2,24кг	—	—	—	—	—	—	—	—	1	—
	ℓ=3320; 2,05кг	—	—	—	—	—	—	—	—	—	1
3	⌀14Ас-II, ℓ=3320; 4,01кг	1	—	—	—	—	—	—	—	—	—
	ℓ=3550; 4,30кг	—	1	—	—	—	—	—	—	—	—
	ℓ=3130; 3,79кг	—	—	1	—	—	—	—	—	—	—
	ℓ=2820; 3,41кг	—	—	—	1	—	—	—	—	—	—
	ℓ=2400; 2,90кг	—	—	—	—	1	—	—	—	—	—
	ℓ=1600; 1,94кг	—	—	—	—	—	1	—	—	—	—
	ℓ=3820; 4,62кг	—	—	—	—	—	—	1	—	—	—
	ℓ=4050; 4,99кг	—	—	—	—	—	—	—	1	—	—
	ℓ=3630; 4,39кг	—	—	—	—	—	—	—	—	1	—
	ℓ=3320; 4,02кг	—	—	—	—	—	—	—	—	—	1
Масса каркаса, кг		8,4	8,8	7,7	6,9	5,8	3,9	9,7	10,1	9,1	8,3

Арматура по ГОСТ5781-82 из стали класса А-I марки Ст3сп и класса Ас-II марки 10ГТ.

1. Соединение отогнутой в каркасе производится с помощью контактной точечной электросварки по ГОСТ 14098-91.
2. Применение ручной дуговой сварки не допускается.

Исполнил	Коен В.		
Проверил	Чупарнова		
Нач.пр.гр.	Чупарнова		
Гл.инж.гр	Коен Б.		12.94
Н контр.	Миронова		

3.501.1-179.94.1-1 -64

Каркас арматурный КР175-М...КР184-М

Стадия	Лист	Листов
Р		1

АО "ТРАНСМОСТ"

https://zavodjbi.com/

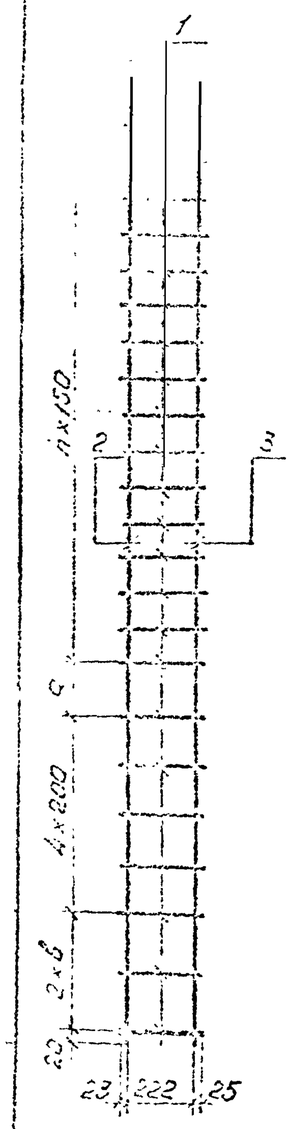

Марка каркаса	Размеры, мм а	в	n, шт.
КР185-М	124	250	9
КР186-М	124	—	7
КР187-М	174	—	22
КР188-М	174	250	20
КР189-М	174	250	17
КР190-М	174	250	15
КР191-М	174	250	12
КР192-М	174	—	10

Поз.	Наименование	Кол. на каркас КР 185-М	186-М	187-М	188-М	189-М	190-М	191-М	192-М
1	⌀8А-I, ℓ=270; 0,11кг	17	13	28	28	25	23	20	16
2	⌀10Ас-II, ℓ=2900; 1,79кг	1	—	—	—	—	—	—	—
	ℓ=2100; 1,30кг	—	1	—	—	—	—	—	—
	ℓ=4320; 2,67кг	—	—	1	—	—	—	—	—
	ℓ=4550; 2,81кг	—	—	—	1	—	—	—	—
	ℓ=4130; 2,55кг	—	—	—	—	1	—	—	—
	ℓ=3820; 2,36кг	—	—	—	—	—	1	—	—
	ℓ=3400; 2,10кг	—	—	—	—	—	—	1	—
	ℓ=2600; 1,60кг	—	—	—	—	—	—	—	1
3	⌀14Ас-II, ℓ=2900; 3,51кг	1	—	—	—	—	—	—	—
	ℓ=2100; 2,54кг	—	1	—	—	—	—	—	—
	ℓ=4320; 5,23кг	—	—	1	—	—	—	—	—
	ℓ=4550; 5,51кг	—	—	—	1	—	—	—	—
	ℓ=4130; 5,00кг	—	—	—	—	1	—	—	—
	ℓ=3820; 4,62кг	—	—	—	—	—	1	—	—
	ℓ=3400; 4,11кг	—	—	—	—	—	—	1	—
	ℓ=2600; 3,15кг	—	—	—	—	—	—	—	1
Масса каркаса, кг		7,2	5,3	11,0	11,4	10,3	9,5	8,4	6,5

Арматура по ГОСТ 5781-82 из стали класса А-I марки Ст3сп и класса Ас-II марки 10ГТ.

1. Соединение стержней в каркасе производится с помощью контактной точечной электросварки по ГОСТ 14098-91.
2. Применение ручной дуговой сварки не допускается.

Исполнил	Коен В.	Коен	
Проверил	Чупарнова	Чупарнова	
Нач.пр.гр	Чупарнова	Чупарнова	
Гл.инж.пр	Коен Б.	Коен	12.94
Инженер			

3.501.1-179.94.1-1 -05

Каркас арматурный КР185-М... КР192-М

Стадия	Лист	Листов
Р		1

АО "ТРАНСМОСТ"

Инв.№ подл. | Подпись и дата | Взам.инв.№

https://zavodjbi.com/

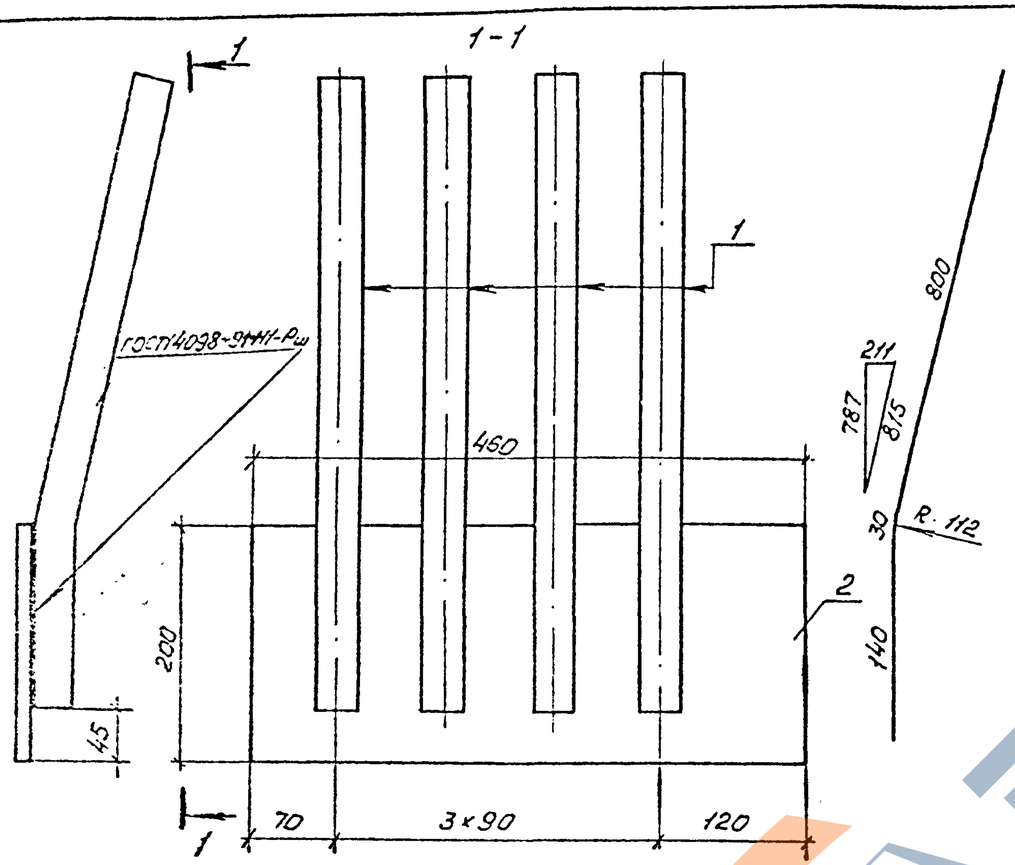

Марка изделия	Поз.	Наименование	Кол.	Масса ед., кг	Масса изделия, кг
МН1-М	1	Ф32 Ас-II, ℓ=970	4	6,12	33,2
	2	Полоса $\frac{12\times200\text{-В ГОСТ103-76}}{\text{Ст3сп5 ГОСТ535-88}}$	1	8,67	

Разраб.	Коен В.			3.501.1-179.94.1-1 -66			
Проверил	Чупарнова						
Гл.спец.	Чупарнова						
Н.контр.	Коен Б.		12.94	Изделие закладное МН1-М	Стадия	Лист	Листов
					Р		1
					АО "ТРАНСМОСТ"		
Н.контр.	Миронова						

Инв.№ подл. | Подпись и дата | Взам.инв.№

https://zavodjbi.com/
ЗАВОД ЖБИ

Л1.302-М, Л1.403-М, Л2.302-М, Л2.403-М, Л3.302-М, Л3.403-М, Л4.302-М, Л4.403-М, Л5.302-М, Л5.403-М

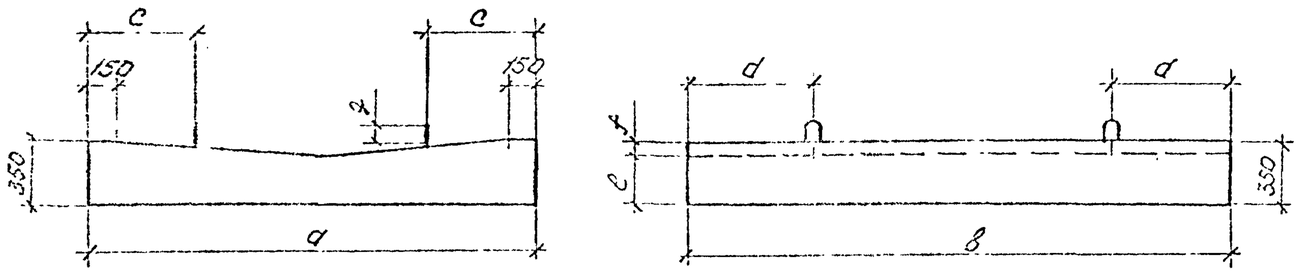

Л6.150-М, Л6.201-М, Л7.150-М, Л7.201-М, Л8.150-М, Л8.201-М

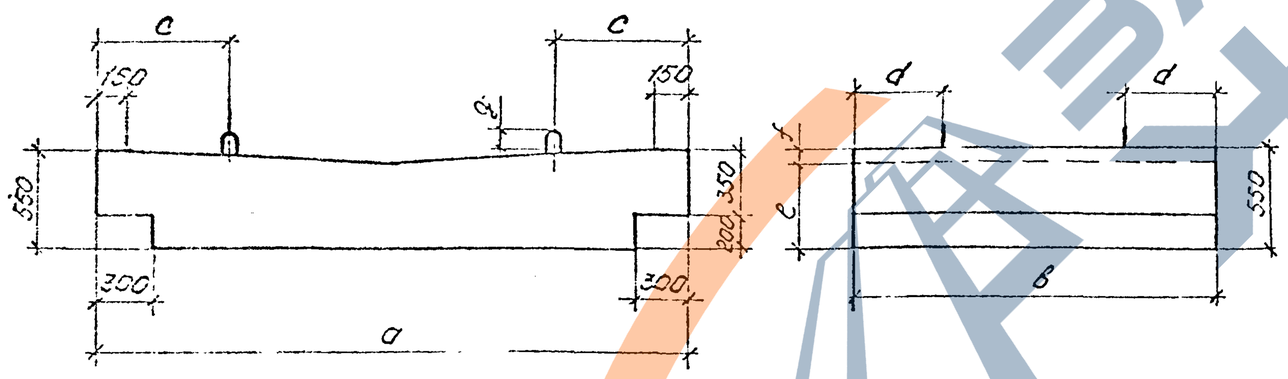

Марка блока	Размеры, мм						
	a	в	c	d	e	f	g
Л1.302-М	960	3020	460	660	310	40	60
Л1.403-М	960	4030	460	880	310	40	60
Л2.302-М	1480	3020	410	660	290	60	60
Л2.403-М	1460	4030	410	880	290	60	60
Л3.302-М	2460	3020	610	660	250	100	60
Л3.403-М	2460	4030	610	880	250	100	80
Л4.302-М	1260	3020	610	660	300	50	60
Л4.403-М	1260	4030	610	880	300	50	60
Л5.302-М	2260	3020	510	660	260	90	60
Л5.403-М	2260	4030	510	880	260	90	80
Л6.150-М	3260	1500	720	490	480	70	80
Л6.201-М	3260	2010	720	510	480	70	80
Л7.150-М	4260	1500	940	490	460	90	80
Л7.201-М	4260	2010	940	510	460	90	80
Л8.150-М	5260	1500	1160	490	440	110	80
Л8.201-М	5260	2010	1160	510	440	110	150

Материал блоков - тяжелый бетон В30 водонепроницаемостью не ниже W6, морозостойкостью F300.

Исполнил	Коен В.		
Проверил	Чупарнова		
Нач.пр.гр.	Чупарнова		
Гл.инж.пр.	Коен Б.		12.94
Н.контр.	Миронова		

3.501.1-179.94.1-1 ОФЧ

Лоток Л1.8-М... Л8.8-М. Опалубочный чертеж

Стадия	Лист	Листов
Р		1

ГП "ТРАНСМОСТ"

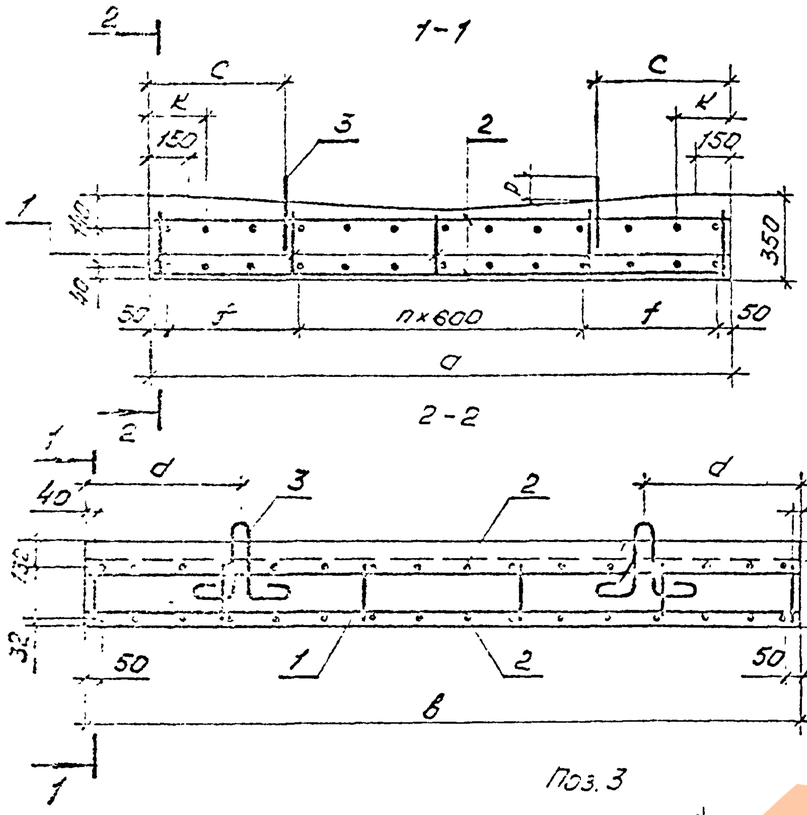

Поз.	Наименование		Кол. на блок										Обозначение документа
			Л1.302-М	Л1.403-М	Л2.302-М	Л2.403-М	Л3.302-М	Л3.403-М	Л4.302-М	Л4.403-М	Л5.302-М	Л5.403-М	
1	Каркас	кр193-М	3	—	4	—	5	—	3	—	5	—	3.501.1-179.94.1-1-69
		кр194-М	—	3	—	4	—	5	—	3	—	5	
2	Сетка	С74-М	2	—	—	—	—	—	—	—	—	—	3.501.1-179.94.1-1-70
		С75-М	—	2	—	—	—	—	—	—	—	—	
		С76-М	—	—	2	—	—	—	—	—	—	—	
		С77-М	—	—	—	2	—	—	—	—	—	—	
		С78-М	—	—	—	—	2	—	—	—	—	—	
		С79-М	—	—	—	—	—	2	—	—	—	—	
		С80-М	—	—	—	—	—	—	2	—	—	—	
		С81-М	—	—	—	—	—	—	—	2	—	—	
		С82-М	—	—	—	—	—	—	—	—	2	—	
		С83-М	—	—	—	—	—	—	—	—	—	2	
3	⌀12А-I,	ℓ=950; 0,84кг	4	4	—	—	—	—	4	—	—	—	без черт.
	⌀14А-I,	ℓ=1110; 1,34кг	—	—	4	—	—	—	—	4	—	—	без черт.
	⌀16А-I,	ℓ=1230; 1,94кг	—	—	—	4	4	—	—	—	4	—	без черт.
	⌀18А-I,	ℓ=1450; 2,90кг	—	—	—	—	—	4	—	—	—	4	без черт.
	Бетон В30,	м³	0,96	1,28	1,41	1,88	2,23	2,97	1,24	1,65	2,08	2,78	
	Масса блока,	т	2,4	3,2	3,5	4,7	5,6	7,4	3,1	4,1	5,2	7,0	

Марка блока	Размеры, мм											
	a	в	c	d	e	f	h	к	ℓ	n, шт.	p	s
Л1.302-М	960	3020	460	660	310	430	240	280	132	—	60	60
Л1.403-М	960	4030	460	880	310	430	240	280	132	—	60	60
Л2.302-М	1460	3020	410	660	290	320	270	230	158	1	60	60
Л2.403-М	1460	4030	410	880	290	320	300	230	177	1	60	60
Л3.302-М	2460	3020	610	660	250	580	300	230	177	2	60	60
Л3.403-М	2460	4030	610	880	250	580	350	230	206	2	80	80
Л4.302-М	1260	3020	610	660	300	580	240	250	132	—	60	60
Л4.403-М	1260	4030	610	880	300	580	270	230	158	—	60	60
Л5.302-М	2260	3020	510	660	260	480	300	130	177	2	60	60
Л5.403-М	2260	4030	510	880	260	480	350	130	205	2	80	80

Арматура по ГОСТ 5781-82 из стали класса А-I марки Ст3сп.

1. Соединение арматурных изделий в каркас производится с помощью контактной точечной электросварки по ГОСТ 14098-91 или вязальной проволокой.
2. Применение ручной дуговой сварки не допускается.

Исполнил	Коен В.		
Проверил	Чупарнова		
Нач.пр.гр	Чупарнова		
Глав.пр	Коен Б.		12.94
Н.контр	Миронова		

3.501.1-179.94.1-1 -68

Лоток Л1.В-М... Л5.В-М

Стадия	Лист	Листов
Р		1

АО "ТРАНСМОСТ"

Инв.№ подл. | Подпись и дата | Взам.инв.№

КР193-М

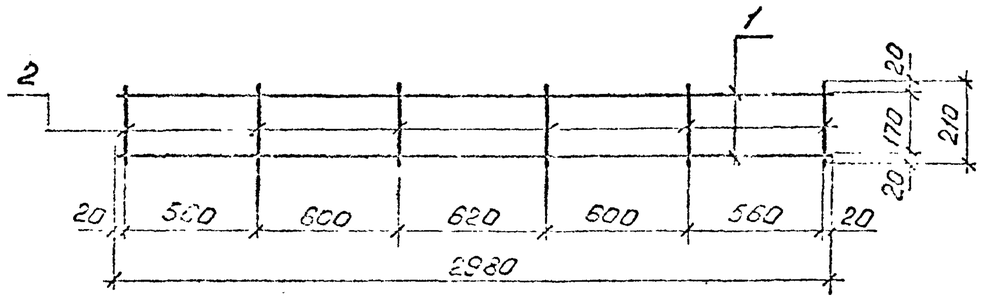

Марка каркаса	Поз.	Наименование		Кол	Масса ед., кг	Масса каркаса, кг
КР193-М	1	ф8А-I,	ℓ=2930	2	1,18	2,8
	2	ф8А-I,	ℓ=210	6	0,08	
КР194-М	1	ф8А-I,	ℓ=3990	2	1,58	3,8
	2	ф8А-I,	ℓ=210	8	0,08	

Арматура по ГОСТ 5781-82.

1. Соединение стержней в каркасе производится с помощью контактной точечной электросварки по ГОСТ 14098-91.
2. Применение ручной дуговой сварки не допускается.

КР194-М

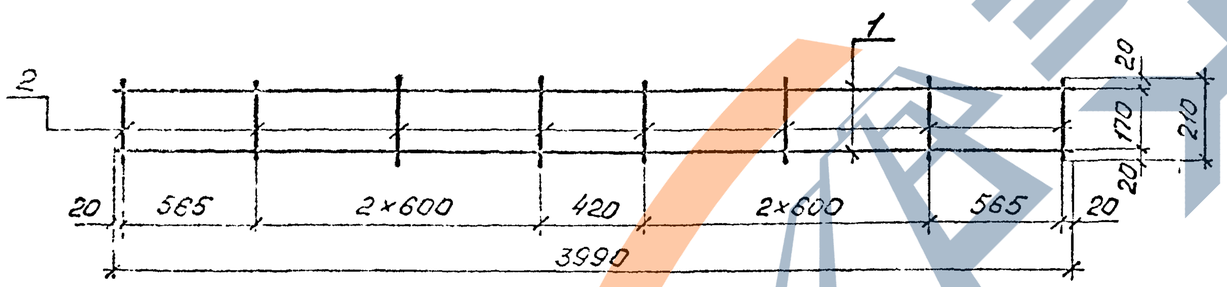

Исполнил	Коен В.		
Проверил	Чупарнова		
Нач.пр.гр.	Чупарнова		
Гл.инж.пр.	Коен Б.		11.94
Н.контр.	Миронова		

3.501.1-179.94.1-1 -69

Каркас арматурный КР193-М, КР194-М

Стадия	Лист	Листов
Р		1

АО "ТРАНСМОСТ"

https://zavodjbi.com/

С74-М; С75-М

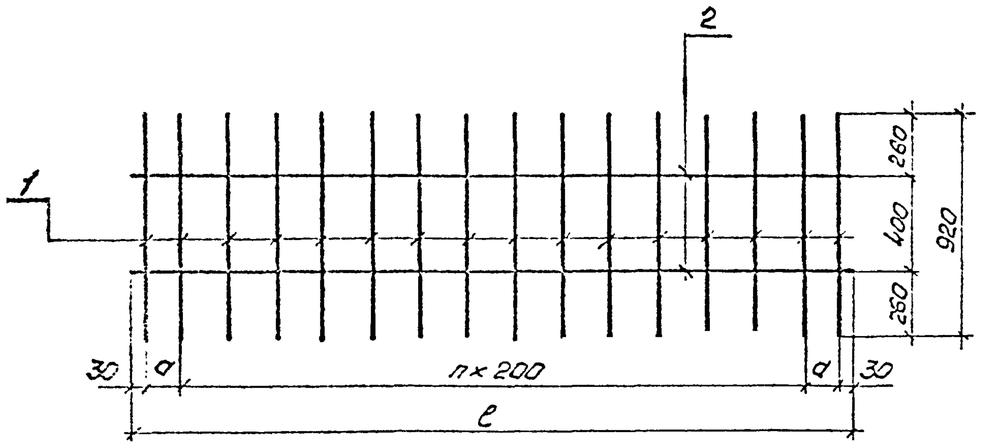

Марка сетки	Размеры, мм		
	a	ℓ	n, шт.
С74-М	160	2980	13
С75-М	165	3990	18
С76-М	160	2980	13
С77-М	165	3990	18
С78-М	160	2980	13
С79-М	165	3990	18
С80-М	160	2980	13
С81-М	165	3990	18
С82-М	160	2980	13
С83-М	165	3990	18

Марка сетки	Поз.	Наименование	Кол.	Масса ед., кг	Масса сетки, кг
С74-М	1	⌀8А-I, ℓ=920	16	0,36	8,1
	2	⌀8А-I, ℓ=2980	2	1,18	
С75-М	1	⌀8А-I, ℓ=920	21	0,36	10,7
	2	⌀8А-I, ℓ=3990	2	1,58	
С76-М	1	⌀8А-I, ℓ=1420	16	0,56	13,7
	2	⌀8А-I, ℓ=2980	4	1,18	
С77-М	1	⌀8А-I, ℓ=1420	21	0,56	18,1
	2	⌀8А-I, ℓ=3990	4	1,58	
С78-М	1	⌀8А-I, ℓ=2420	16	0,96	24,8
	2	⌀8А-I, ℓ=2980	8	1,18	
С79-М	1	⌀8А-I, ℓ=2420	21	0,96	32,8
	2	⌀8А-I, ℓ=3990	8	1,58	
С80-М	1	⌀8А-I, ℓ=1220	16	0,48	12,4
	2	⌀8А-I, ℓ=2980	4	1,18	
С81-М	1	⌀8А-I, ℓ=1220	21	0,48	16,4
	2	⌀8А-I, ℓ=3990	4	1,58	
С82-М	1	⌀8А-I, ℓ=2220	16	0,88	23,5
	2	⌀8А-I, ℓ=2980	8	1,18	
С83-М	1	⌀8А-I, ℓ=2220	21	0,88	31,1
	2	⌀8А-I, ℓ=3990	8	1,58	

Арматура по ГОСТ 5781-82.

1. Соединение стержней в сетке производится с помощью контактной точечной электросварки по ГОСТ 14098-91 или вязальной проволокой.
2. Применение ручной дуговой сварки не допускается.

Исполнил	Коен В.		
Проверил	Чупарнова		
Нач.пр гр	Чупарнова		
Гл.инж.пр	Коен Б.		12.94
Н.контр.	Миронова		

3.501.1-179.94.1-1 -70

Сетка арматурная С74-М...С83-М

Стадия	Лист	Листов
Р	1	2

АО "ТРАНСМОСТ"

ЗАВОД ЖЕЛЕЗОБЕТОН

С76-М; С77-М

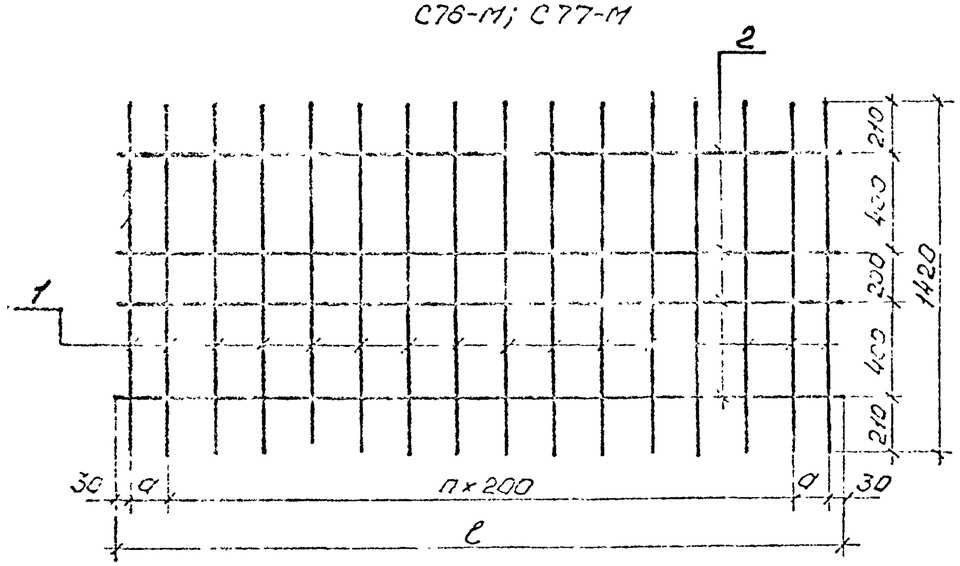

С80-М; С81-М

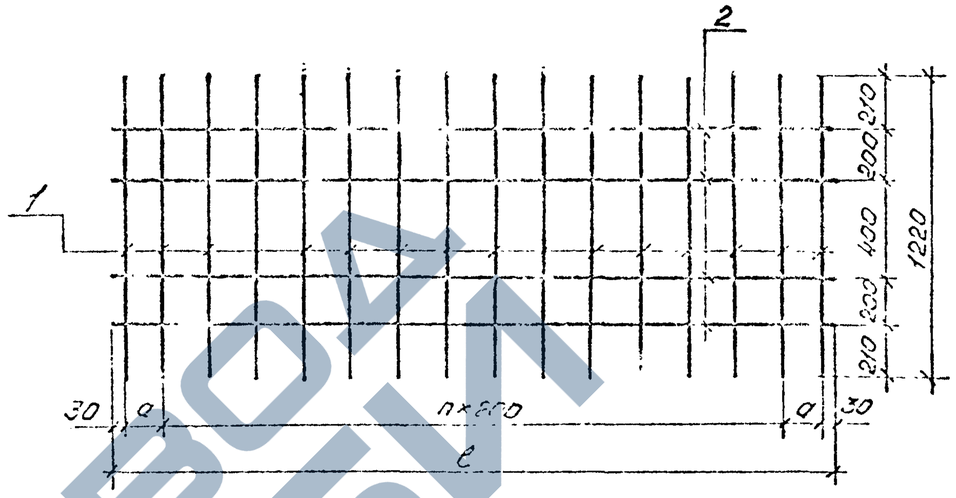

С78-М; С79-М

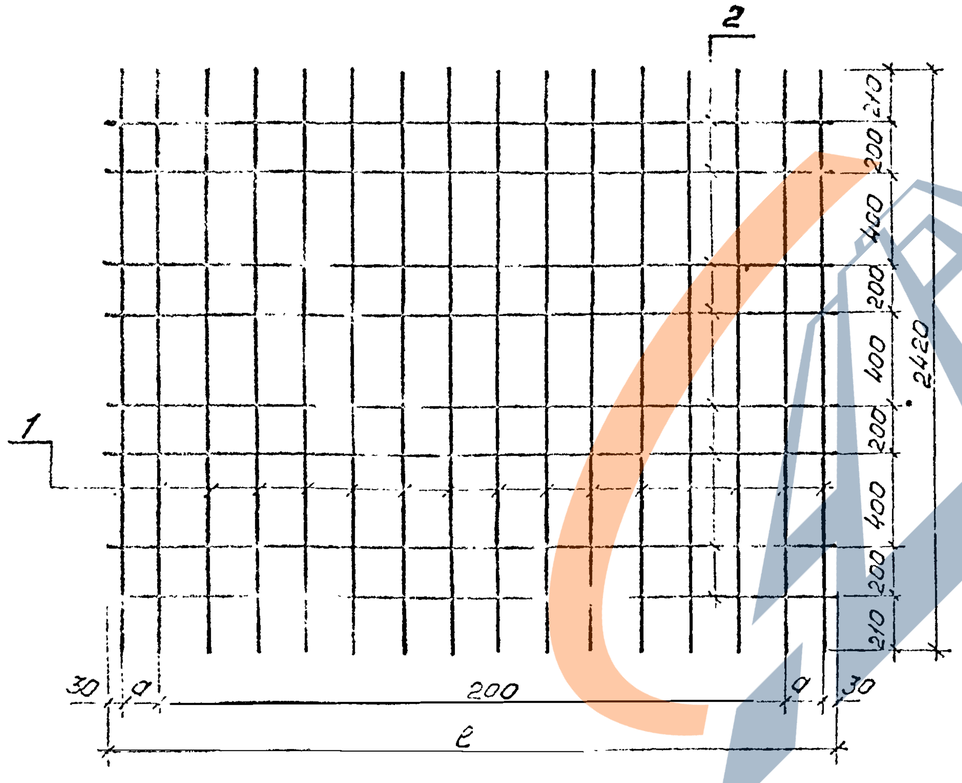

С82-М; С83-М

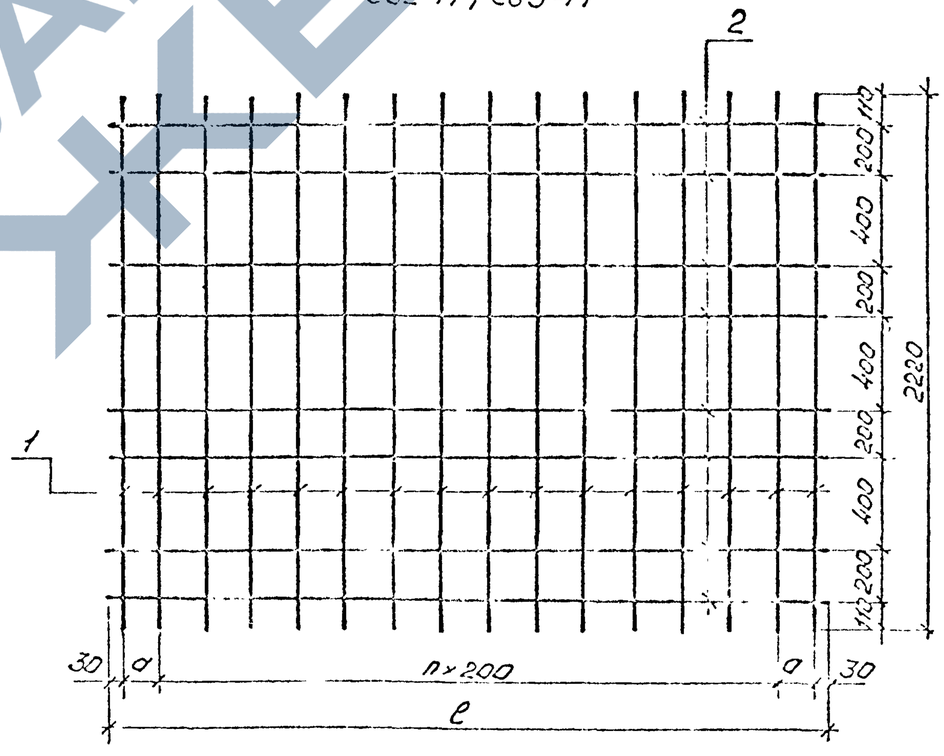

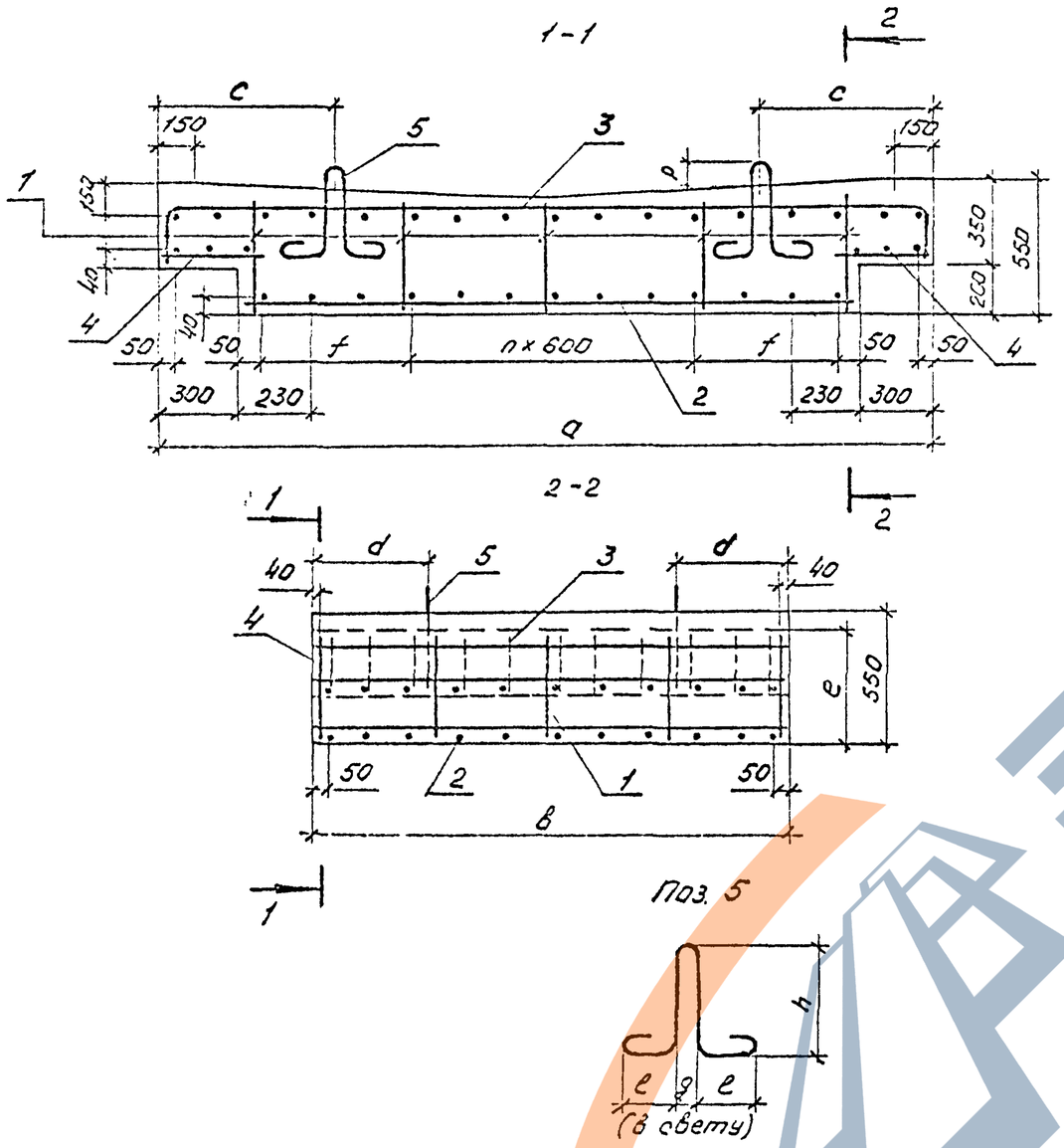

Марка блока	Размеры, мм										
	a	в	c	d	e	f	g	h	ℓ	n, шт.	p
Л6.150-М	3260	1500	720	490	480	380	60	380	176	3	60
Л6.201-М	3260	2010	720	510	480	380	80	380	222	3	80
Л7.150-М	4260	1500	940	490	460	580	80	360	222	4	80
Л7.201-М	4260	2010	940	510	460	580	80	410	242	4	80
Л8.150-М	5260	1500	1160	490	440	780	80	380	222	5	80
Л8.201-М	5260	2010	1160	510	440	780	120	500	331	5	150

Поз.	Наименование		Кол. на блок Л6. 150-М	Л6. 201-М	Л7. 150-М	Л7. 201-М	Л8. 150-М	Л8. 201-М	Обозначение документа
1	Каркас	КР195-М	6	—	7	—	8	—	3.501.1-179.94.1-1-72
		КР100-М	—	6	—	7	—	8	
2	Сетка	С84-М	1	—	—	—	—	—	3.501.1-179.94.1-1-74
		С85-М	—	1	—	—	—	—	
		С86-М	—	—	1	—	—	—	
		С87-М	—	—	—	1	—	—	
		С88-М	—	—	—	—	1	—	
		С89-М	—	—	—	—	—	1	
3		С90-М	1	—	—	—	—	—	3.501.1-179.94.1-1-75
		С91-М	—	1	—	—	—	—	
		С92-М	—	—	1	—	—	—	
		С93-М	—	—	—	1	—	—	
		С94-М	—	—	—	—	1	—	
		С95-М	—	—	—	—	—	1	
4		С96-М	2	—	2	—	2	—	3.501.1-179.94.1-1-73
		С97-М	—	2	—	2	—	2	
5	⌀15А-I, ℓ=1230; 1,94 кг		4	—	—	—	—	—	без черт.
	⌀20А-I, ℓ=1550; 3,85 кг		—	4	4	—	4	—	без черт.
	⌀22А-I, ℓ=1670; 4,98 кг		—	—	—	4	—	—	без черт.
	⌀25А-I, ℓ=2350; 9,05 кг		—	—	—	—	—	4	без черт.
	Бетон В30, м³		2,34	3,14	3,05	4,08	3,72	4,98	
	Масса блока, т		5,9	7,9	7,6	10,2	9,3	12,5	

Арматура по ГОСТ 5781-82.

1. Соединение арматурных изделий в каркас производится с помощью контактной точечной электросварки по ГОСТ 14098-91 или вязальной проволокой.
2. Применение ручной дуговой сварки не допускается

Исполнил	Коен В.		3.501.1
Проверил	Чупарнова		
Нач.пр.гр	Чупарнова		
Гл.инж.пр.	Коен Б.	12.94	Л. Л6 Л8 Л8-М
Н.контр.	Миронова		Стадия: Р; Лист; Листов
			АО "ТРАНСМОСТ"

Инв.№ подл. | Подпись и дата | Взам.инв.№

КР195-М

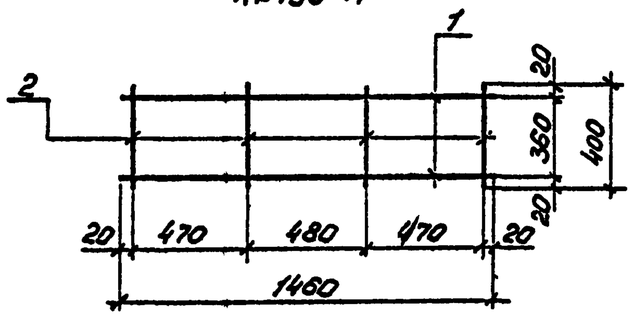

КР196-М

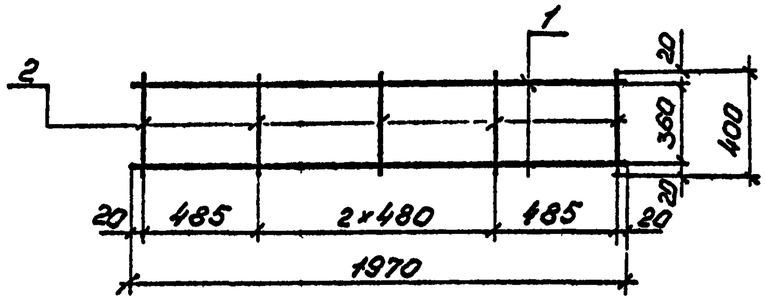

Марка каркаса	Поз	Наименование	Кол	Масса ед, кг	Масса каркаса, кг
КР195-М	1	⌀8 А-I, ℓ=1460	2	0,58	1,8
	2	⌀8 А-I, ℓ=400	4	0,16	
КР196-М	1	⌀8 А-I, ℓ=1970	2	0,78	2,4
	2	⌀8 А-I, ℓ=400	5	0,16	

Арматура по ГОСТ5781-82 из стали класса А-I марки Ст3сп

1 Соединение стержней в каркасе производится с помощью контактной точечной электросварки по ГОСТ14098-91.

2 Применение ручной дуговой сварки не допускается

Исполнил	Коен В			3.501.1-179.94.1-1 -72		
Проверил	Чупарнова					
Нач.пр гр	Чупарнова					
Гл.инж.пр.	Коен Б		12 94	Каркас арматурный КР195-М, КР196-М	Стадия	Лист	Листов
					Р		1
					АО "ТРАНСМОСТ"		
Н контр	Миронова						

Инв.№ подл. | Подпись и дата | Взам.инв.№

C96-М

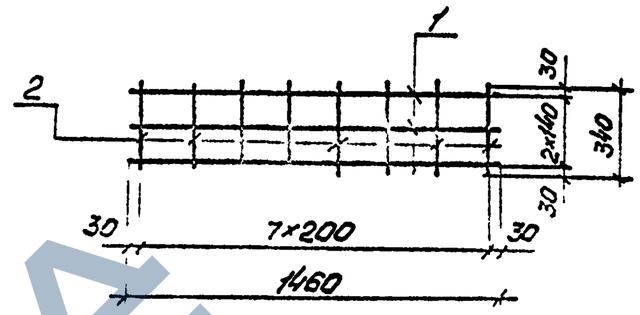

C97-М

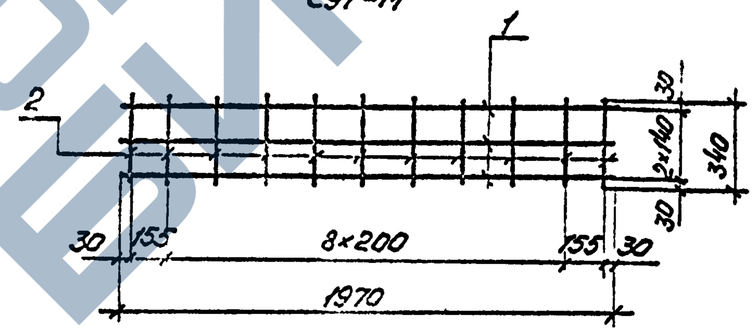

Марка сетки	Поз	Наименование	Кол	Масса ед, кг	Масса сетки, кг
C96-М	1	⌀8 А-I, ℓ=1460	3	0,58	2,8
	2	⌀8 А-I, ℓ=340	8	0,13	
C97-М	1	⌀8 А-I, ℓ=1970	3	0,78	3,8
	2	⌀8 А-I, ℓ=340	11	0,13	

Арматура по ГОСТ5781-82 из стали класса А-I марки Ст3сп.

1 Соединение стержней в сетке производится с помощью контактной точечной электросварки по ГОСТ14098-91 или вязальной проволокой

2. Применение ручной дуговой сварки не допускается.

Исполнил	Коен В			3 501 1-179 94.1-1 -73		
Проверил	Чупарнова					
Нач.пр гр	Чупарнова					
Гл.инж.пр	Коен Б		12 94	Сетка арматурная C96-М, C97-М	Стадия	Лист	Листов
					Р		1
					АО "ТРАНСМОСТ"		
Н контр	Миронова						

Инв.№ подл. | Подпись и дата | Взам.инв.№

ЗАВОД СКЕЛЕТ

С84-М, С85-М

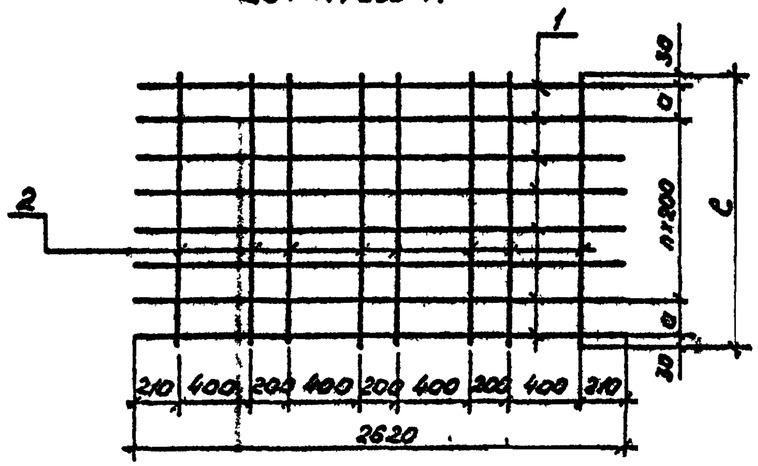

С85-М; С87-М

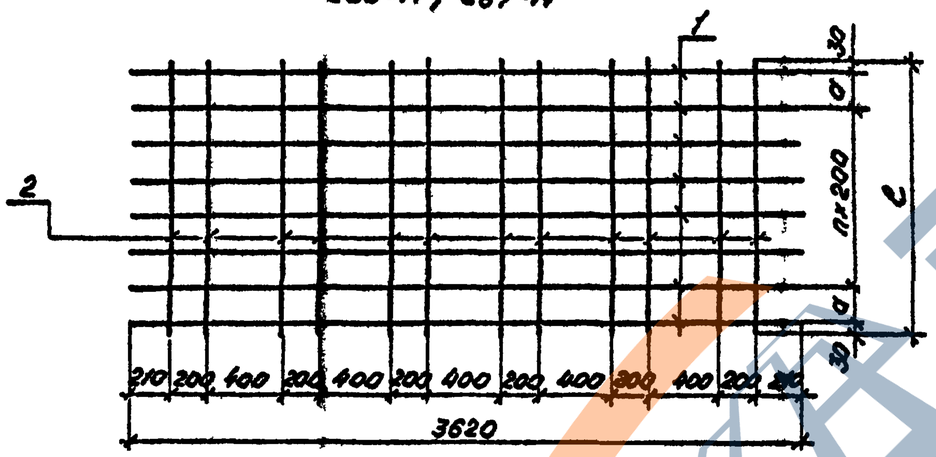

С88-М; С89-М

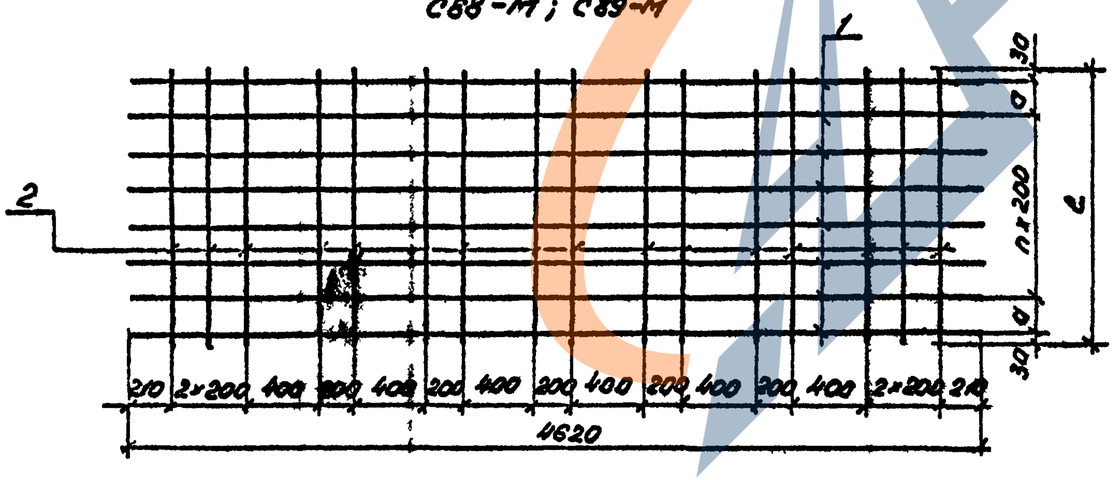

Марка сетки	Размеры, мм		
	a	e	n, шт
С84-М	—	1460	7
С85-М	155	1970	8
С86-М	—	1460	7
С87-М	155	1970	8
С88-М	—	1460	7
С89-М	155	1970	8

Марка сетки	Поз	Наименование		Кол	Масса ед, кг	Масса сетки, кг
С84-М	1	⌀8 А-I,	ℓ=2620	8	1,03	12,9
	2	⌀8 А-I,	ℓ=1460	8	0,58	
С85-М	1	⌀8А-I,	ℓ=2620	11	1,03	17,6
	2	⌀8А-I,	ℓ=1970	8	0,78	
С86-М	1	⌀10Вс-II,	ℓ=3620	8	2,23	24,8
	2	⌀8А-I,	ℓ=1460	12	0,58	
С87-М	1	⌀10Вс-II,	ℓ=3620	11	2,23	33,9
	2	⌀8А-I,	ℓ=1970	12	0,78	
С88-М	1	⌀12Вс-II,	ℓ=4620	8	4,10	42,1
	2	⌀8А-I,	ℓ=1460	16	0,58	
С89-М	1	⌀12Вс-II,	ℓ=4620	11	4,10	57,6
	2	⌀8А-I,	ℓ=1970	16	0,78	

Арматура по ГОСТ5781-82 из стали класса А-I марки Ст3сп и класса Вс-II марки 10ГТ

1. Соединение стержней в сетке производится с помощью контактной точечной электросварки по ГОСТ14098-91 или вязальной проволокой.
2. Применение ручной дуговой сварки не допускается

Исполнил	Коен В		
Проверил	Чупарнова		
Нач.пр гр	Чупарнова		
Гл.инж.пр	Коен Б		12.94
Н.контр.	Мирогова		

3.501.1-179.94.1-1 -74

Сетка арматурная С84-М..С89-М

Стадия	Лист	Листов
Р		1

АО "ТРАНСМОСТ"

Инв.№ подл. | Подп. и дата | Взам.инв.№

C90-M, C91-M

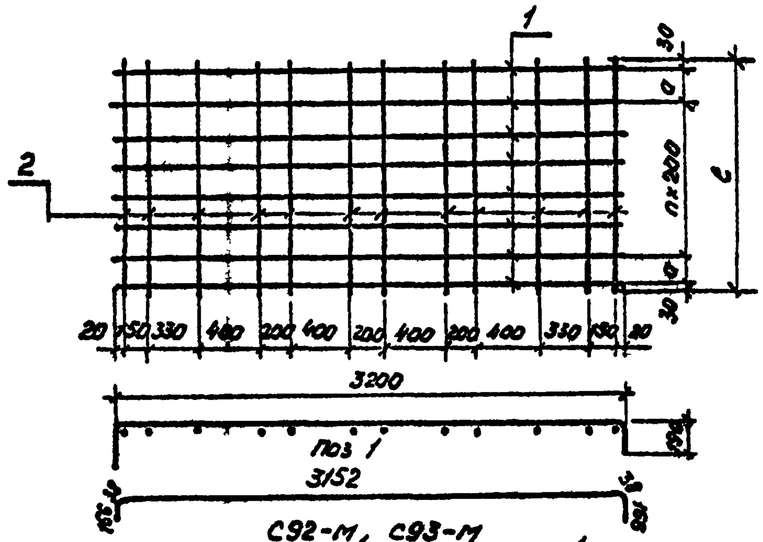

C92-M, C93-M

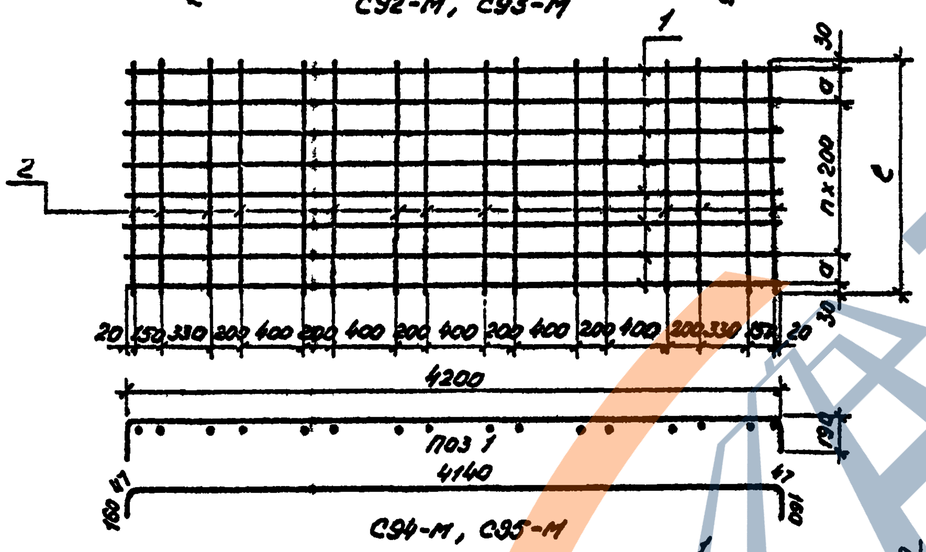

C94-M, C95-M

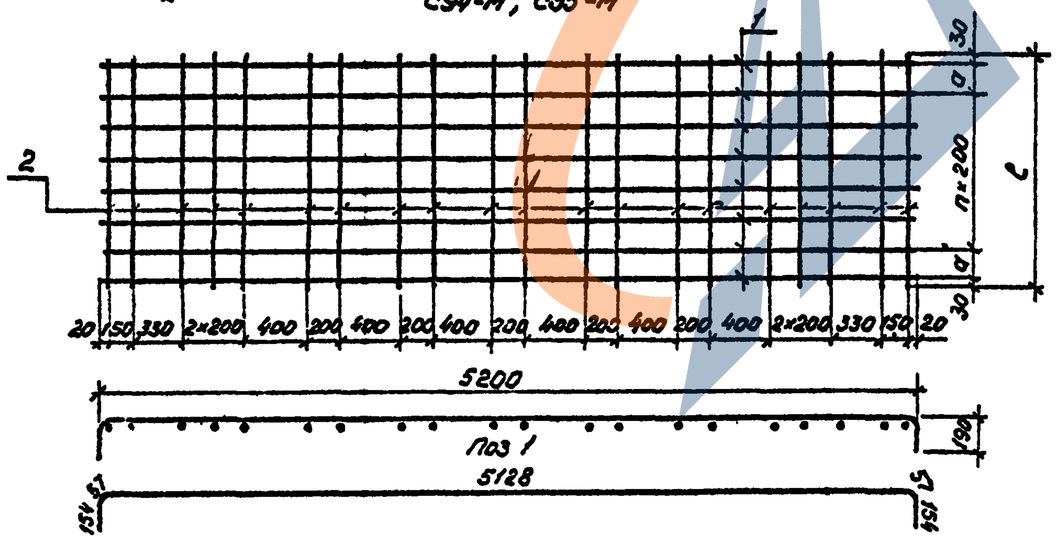

Марка сетки	Размеры, мм		
	a	l	n, шт
C90-M	—	1460	7
C91-M	155	1970	8
C92-M	—	1460	7
C93-M	155	1970	8
C94-M	—	1460	7
C95-M	155	1970	8

Марка сетки	Поз	Наименование	Кол	Масса ед, кг	Масса сетки, кг
C90-M	1	⌀8 A-I, l=3560	8	1,41	18,2
	2	⌀8 A-I, l=1460	12	0,58	
C91-M	1	⌀8 A-I, l=3560	11	1,41	24,9
	2	⌀8 A-I, l=1970	12	0,78	
C92-M	1	⌀10 Ac-II, l=4555	8	2,81	31,8
	2	⌀8 A-I, l=1460	16	0,58	
C93-M	1	⌀10 Ac-II, l=4555	11	2,81	43,4
	2	⌀8 A-I, l=1970	16	0,78	
C94-M	1	⌀12 Ac-II, l=5550	8	4,93	51,0
	2	⌀8 A-I, l=1460	20	0,58	
C95-M	1	⌀12 Ac-II, l=5550	11	4,93	69,8
	2	⌀8 A-I, l=1970	20	0,78	

Арматура по ГОСТ 5781-82 из стали класса A-I марки Ст3сп и класса Ac-II марки 10ГТ

1. Соединение стержней в сетке производится с помощью контактной точечной электросварки по ГОСТ 14098-91 или вязальной проволокой
2. Применение ручной дуговой сварки не допускается

Исполнил	Коен В	Коен	
Проверил	Чупарнова		
Нач.пр.гр	Чупарнова		
Гл.инж.пр	Коен В	Коен	12 74
Н контр	Миронова		

3.501.1-179.94.1-1 -75

Сетка арматурная C90-M . C95-M

Стадия	Лист	Листов
Р		1

АО "ТРАНСМОСТ"

Взам инв №

Подпись и дата

Инв № подл

Ф9.302-М, Ф9.403-М

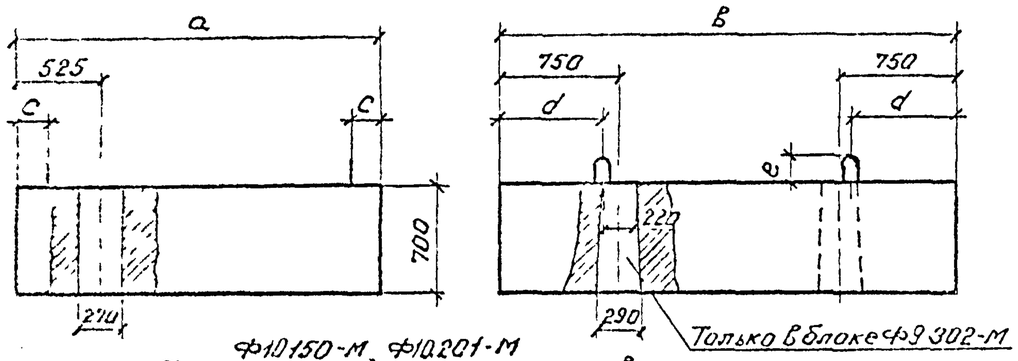

Ф10.150-М, Ф10.201-М

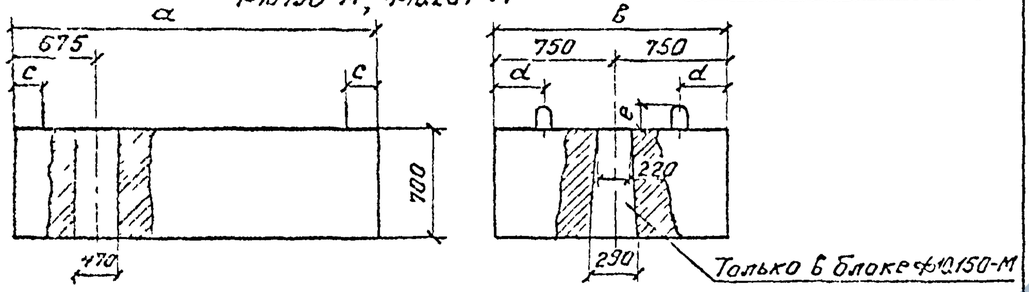

Марка блока	Размеры, мм				
	a	в	c	d	e
Ф9.302-М	2400	3020	75	650	150
Ф9.403-М	2400	4030	75	850	150
Ф10.150-М	3000	1500	175	300	80
Ф10.201-М	3000	2010	175	400	80

Материал блоков – тяжелый бетон В30 водонепроницаемостью не ниже W6, морозостойкостью F300

Исполнил	Коен В		
Проверил	Чупарнова		
Нач.пр.гр.	Чупарнова		
Гл.инж.гр.	Коен Б		12.94
Н.контр.	Миронова		

3.501.1-179.94.1-1 -76ФЧ

Блок фундамента Ф9 в-м, Ф10 в-м
Опалубочный чертеж

Стадия	Лист	Листов
Р		1

АО "ТРАНСМОСТ"

Инв.№ подл. | Подпись и дата | Взам.инв.№

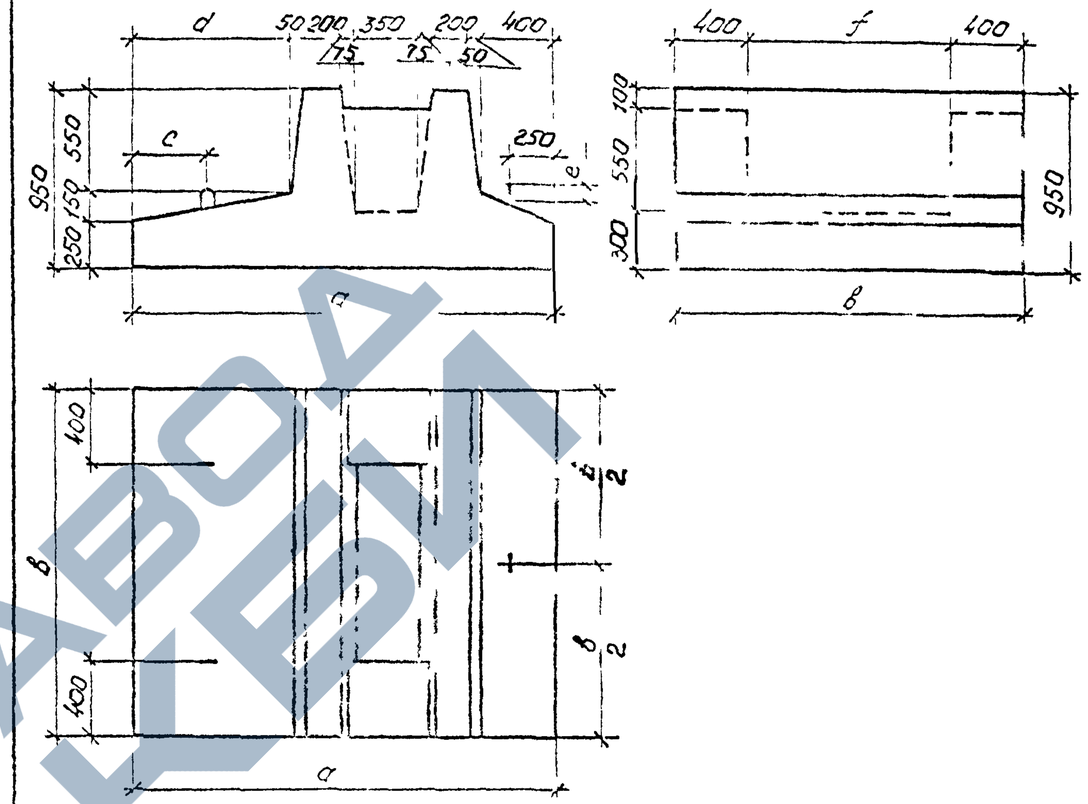

Марка блока	Размеры, мм					
	a	в	c	d	e	f
Ф7.[illegible]	2300	1900	470	900	60	1100
[illegible]-М	2300	2600	470	900	80	1800
Ф7.320-М	2300	3200	470	900	60	2400
Ф8.20[illegible]-М	3000	2050	850	1600	60	1250
Ф8.285-М	3000	2850	850	1600	60	2050

Материал блоков – тяжелый бетон В30 водонепроницаемостью не ниже W6, морозостойкостью F300.

Исполнил	Коен В		
Проверил	Чупарнова		
Нач.пр.гр.	Чупарнова		
Гл.инж.гр.	Коен Б		12.94
Н.контр.	Миронова		

3.501.1-179.94.1-1 -77ФЧ

Блок фундамента Ф7 в-м, Ф8 в-м
Опалубочный чертеж

Стадия	Лист	Листов
Р		1

АО "ТРАНСМОСТ"

Инв.№ подл. | Подпись и дата | Взам.инв.№

ЗАВОД КЕБИЛ

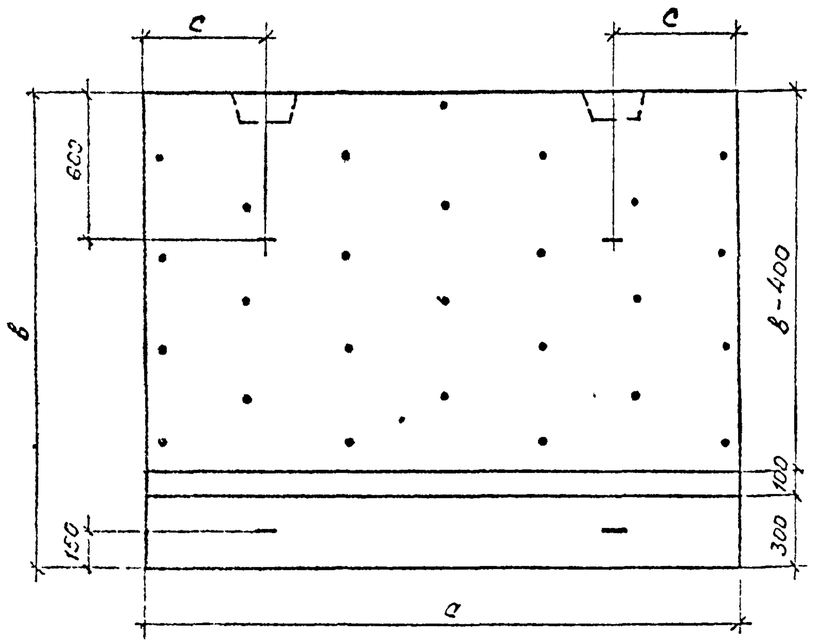

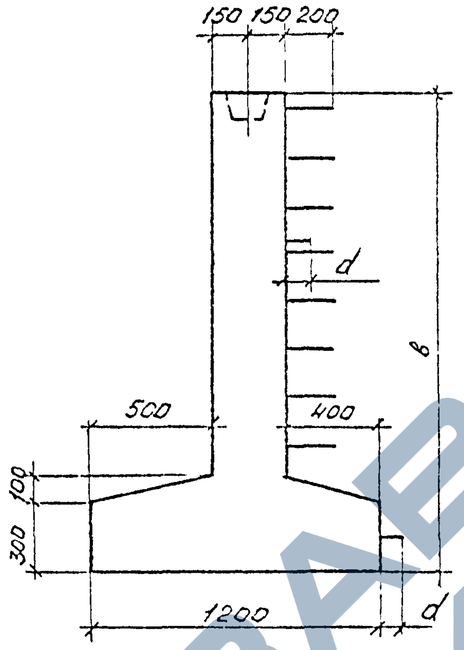

Марка блока	Размеры, мм			
	a	в	c	d
Ф4-240 М	3020	2400	500	80
Ф4-340 М	3020	3400	500	80
Ф5-200 М	2450	2000	500	60
Ф5-240 М	2450	2400	500	80
Ф5-300 М	2450	3000	500	80
Ф5-340 М	2450	3400	500	80
Ф5-390 М	2450	3900	500	80
Ф6-200 М	1700	2000	400	60
Ф6-240 М	1700	2400	400	60
Ф6-300 М	1700	3000	400	60
Ф6-340 М	1700	3400	400	60
Ф6-390 М	1700	3900	400	80

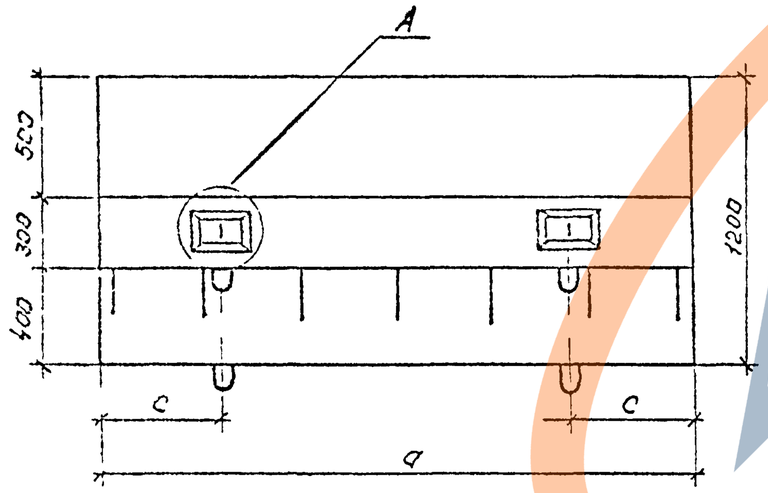

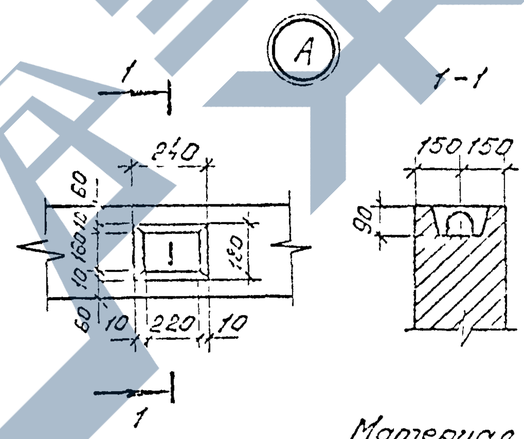

Материал блоков - тяжелый бетон В30 водонепроницаемостью не ниже W6, морозостойкостью F300

Исполнил	Коен В			3.501.1-179.94.1-1 -78ФЧ
Проверил	Чупарнова			
Нач пр гр	Чупарнова			
Гл инж пр	Коен Б		12.94	Блок фундамента Ф4-6М Ф5-6М. Опалубочный чертеж
Н контр	Миронова			

Стадия	Лист	Листов
Р		1

АО "ТРАНСМОСТ"

ЗАВОД ЖБИ

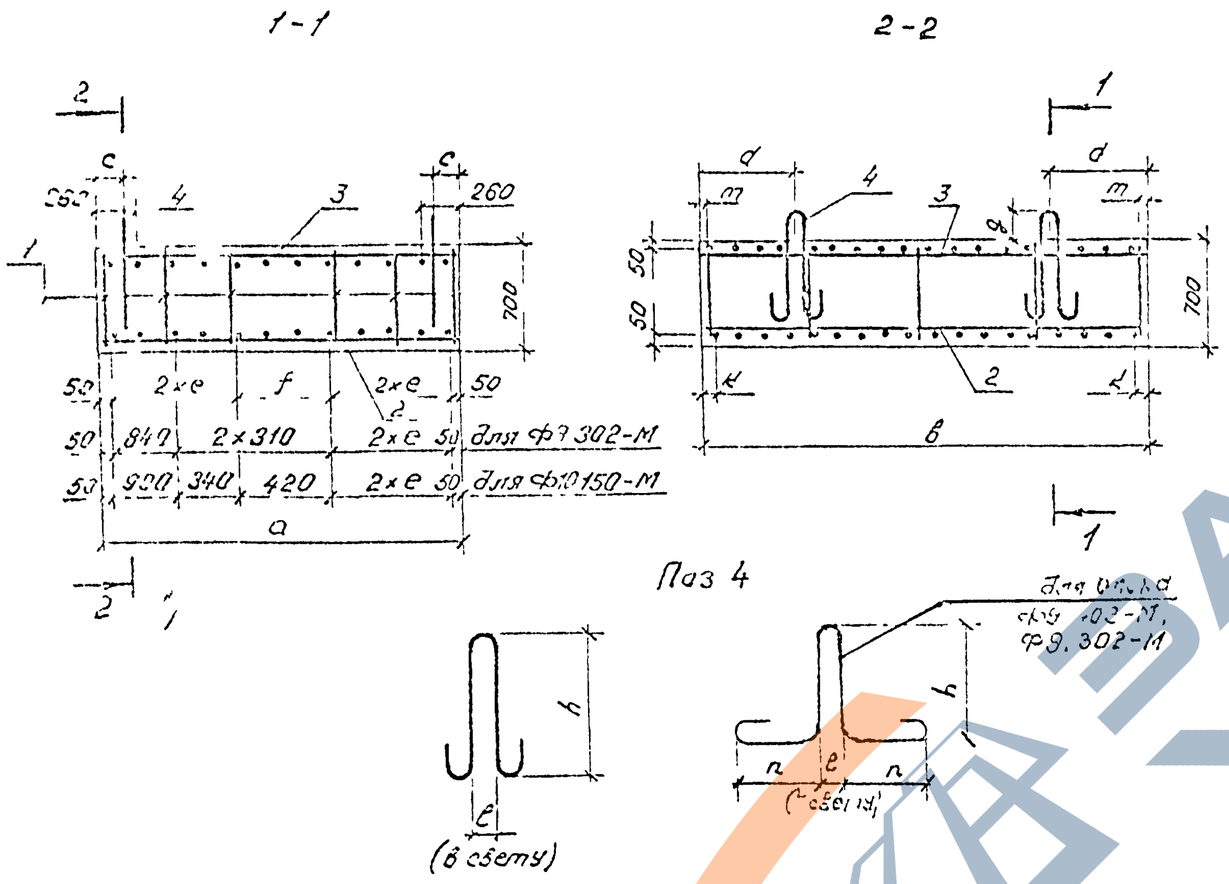

Поз	Наименование	Кол. на блок				Обозначение документа
		ФЯ 302-М	ФЯ 403-М	Ф10 150-М	Ф10 201-М	
1	Каркас КР191-М	6	—	—	—	3.501.1-179.94 1-1-80
	КР193-М	—	6	—	—	
	КР1[illegible]3-М	—	—	6	—	
	КР200-М	—	—	—	6	
2	Сетка С98-М	1	—	—	—	3.501.1-179.94 1-1-81
	С99-М	—	1	—	—	
	С100-М	—	—	1	—	
	С101-М	—	—	—	1	
3	С102-М	1	—	—	—	
	С103-М	—	1	—	—	
	С104-М	—	—	1	—	
	С105-М	—	—	—	1	
4	⌀25А-I, ℓ=2350, 9,0[illegible]	4	—	—	—	Без черт
	⌀25А-I, ℓ=27[illegible]0, 12,32 кг	—	4	—	—	Без черт
	⌀20А-I, ℓ=1500, 3,85 кг	—	—	4	—	Без черт
	⌀22А-I, ℓ=1[illegible]70, 4,[illegible]8 кг	—	—	—	4	Без черт
	Бетон В30, м3	4,97	6,77	3,06	4,22	
	Масса блока, т	12,4	12,9	[illegible]	12,5	

Марка блока	Размеры, мм											
	a	в	c	d	e	f	g	h	k	ℓ	m	n
ФЯ 302-М	2400	3020	75	650	420	—	150	600	50	120	30	331
ФЯ 403-М	2400	4030	75	850	420	620	150	654	60	120	40	368
Ф10 150-М	3000	1500	175	300	620	—	30	580	50	80	30	—
Ф10 201-М	3000	2010	175	400	620	420	60	630	95	80	75	—

1. Соединение арматурных изделий в каркас производится с помощью контактной точечной электросварки по ГОСТ 14098-91 или вязальной проволокой.
2. Применение ручной дуговой сварки не допускается.
3. Арматура по ГОСТ 5781-82 из стали класса А-I марки Ст3сп, из стали класса Вр-II марки 10ГТ.

Исполнил	Коч[illegible]		
Проверил	Чуп[illegible]		
Нач пр гр	Чугарчова		
Гл инж пр	Коч[illegible]		12.94
Н контр	Чиронова		

3.501.1-179.94.1-1 -79

Блок фундамента. ФЯ 6-М, Ф10 6-М

Стадия	Лист	Листов
Р		1

АО "ТРАНСМОСТ"

КР197-М

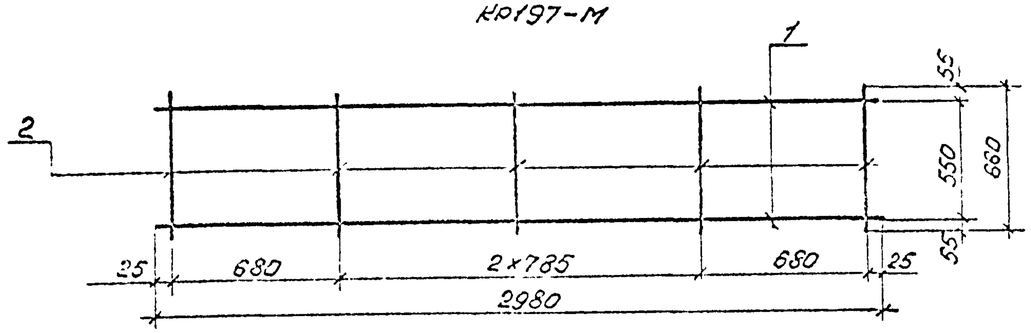

КР198-М

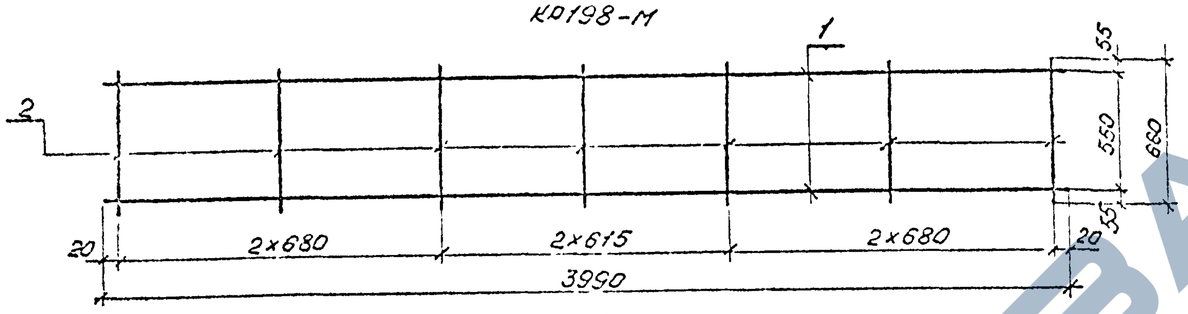

КР199-М

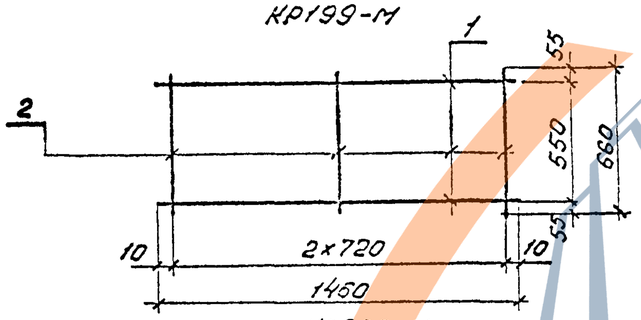

КР200-М

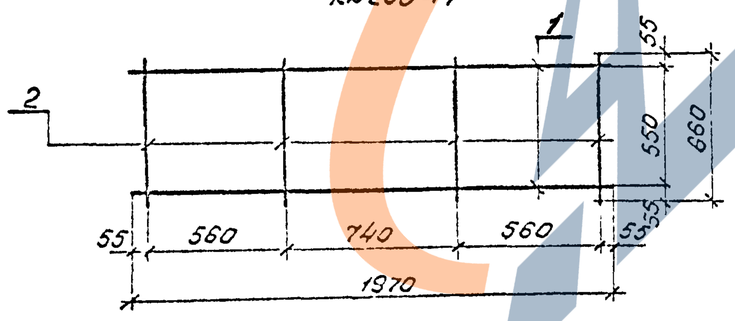

Марка каркаса	Поз	Наименование		Кол	Масса ед, кг	Масса каркаса, кг
КР197-М	1	⌀14 Вс-II,	ℓ=2990	2	3,61	8,5
	2	⌀8 А-I,	ℓ=660	5	0,26	
КР198-М	1	⌀14 Вс-II,	ℓ=3990	2	4,83	11,5
	2	⌀8 А-I,	ℓ=660	7	0,26	
КР199-М	1	⌀14 Вс-II,	ℓ=1460	2	1,77	4,3
	2	⌀8 А-I,	ℓ=660	3	0,26	
КР200-М	1	⌀14 Вс-II,	ℓ=1970	2	2,38	5,8
	2	⌀8 А-I,	ℓ=660	4	0,26	

Арматура по ГОСТ 5781-82.

1. Соединение стержней в каркасе производится с помощью контактной точечной электросварки по ГОСТ 14098-91.

2. Применение ручной дуговой сварки не допускается

Исполнил	Коен В		
Проверил	Чупарнова		
Нач пр гр	Чупарнова		
Гл инж пр	Коен Б.		12.94
Н контр	Миронова		

3.501.1-179.94.1-1 -80

Каркас арматурный КР197-М... КР200-М

Стадия	Лист	Листов
Р		1

АО "ТРАНСМОСТ"

Взам инв №

Подп и дата

Инв № подл

С98-М; С102-М

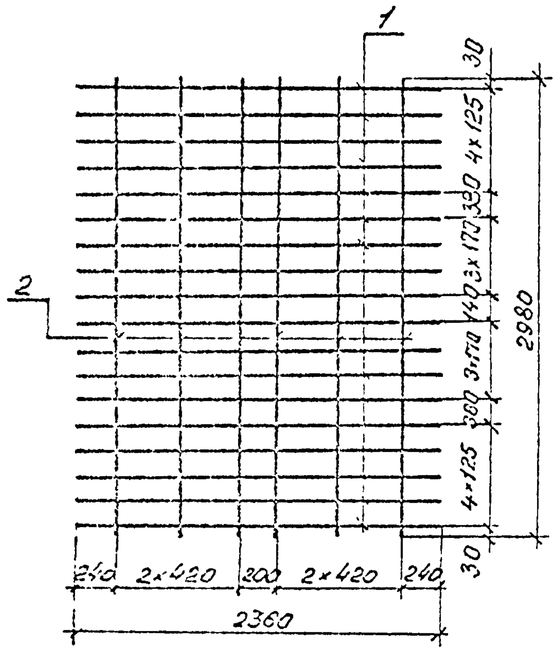

С99-М; С103-М

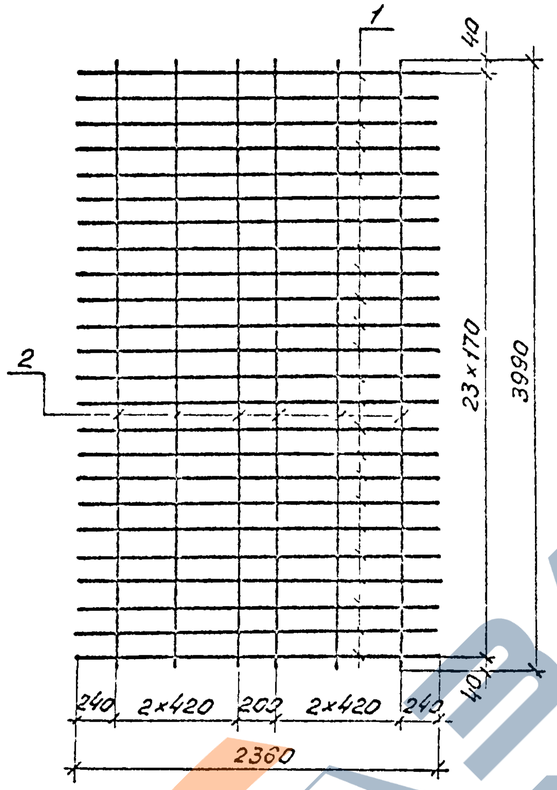

С100-М; С104-М

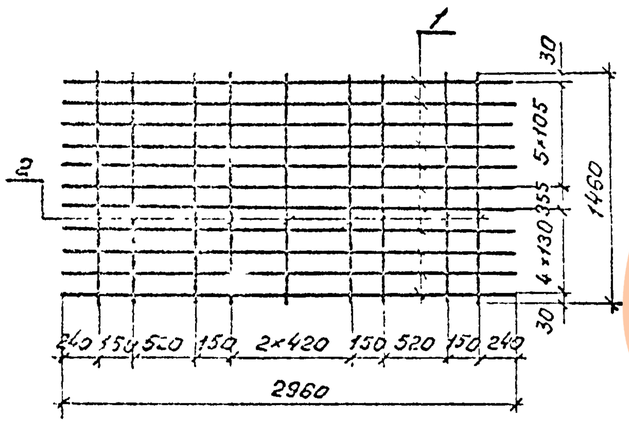

С101-М; С105-М

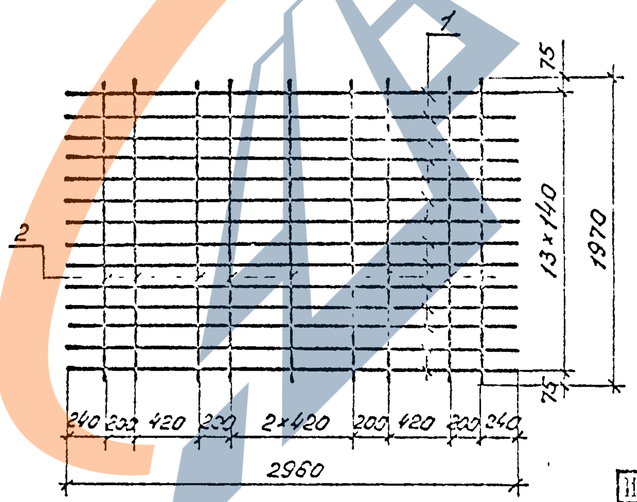

Марка сетки	Поз	Наименование	Кол.	Масса ед, кг	Масса сетки, кг
С98-М	1	⌀28 Ас-II, ℓ=2360	18	11,40	226,8
	2	⌀14 Ас-II, ℓ=2980	6	3,61	
С99-М	1	⌀28 Ас-II, ℓ=2360	24	11,40	302,6
	2	⌀14 Ас-II, ℓ=3990	6	4,83	
С100-М	1	⌀32 Ас-II, ℓ=2960	11	18,68	221,4
	2	⌀14 Ас-II, ℓ=1460	9	1,77	
С101-М	1	⌀32 Ас-II, ℓ=2960	14	18,68	282,9
	2	⌀14 Ас-II, ℓ=1970	9	2,38	
С102-М	1	⌀14 Ас-II, ℓ=2360	18	2,86	73,1
	2	⌀14 Ас-II, ℓ=2980	6	3,61	
С103-М	1	⌀14 Ас-II, ℓ=2360	24	2,86	97,6
	2	⌀14 Ас-II, ℓ=3990	6	4,83	
С104-М	1	⌀14 Ас-II, ℓ=2960	11	3,58	55,3
	2	⌀14 Ас-II, ℓ=1460	9	1,77	
С105-М	1	⌀14 Ас-II, ℓ=2960	14	3,58	71,6
	2	⌀14 Ас-II, ℓ=1970	9	2,38	

Арматура по ГОСТ 5781-82.

1 Соединение стержней в сетке производится с помощью контактной точечной электросварки по ГОСТ 14098-91 или вязальной проволокой.

2. Применение ручной дуговой сварки не допускается

Исполнил	Коен В.		
Проверил	Чупарнова		
Нач пр гр	Чупарнова		
Гл инж пр	Коен Б.		12.94
Н.контр	Миронова		

3.501.1-179.94.1-1 -81

Сетка арматурная С98-М... С105-М

Стадия	Лист	Листов
Р		1

АО "ТРАНСМОСТ"

Инв.№ подл. | Подпись и дата | Взам.инв.№

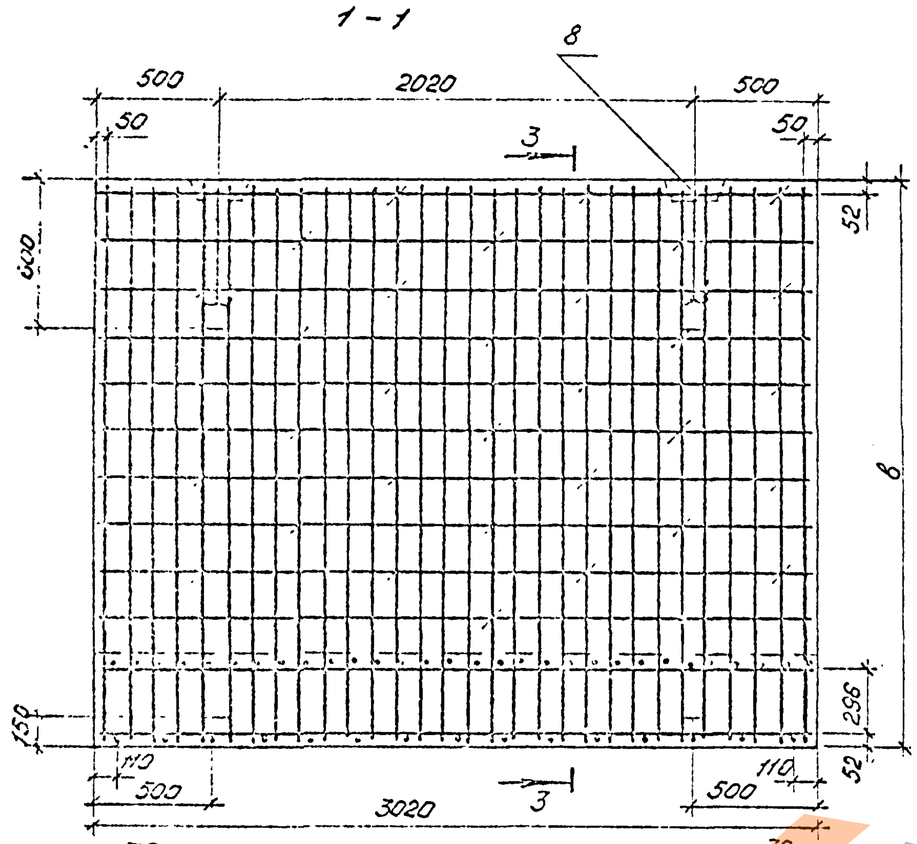

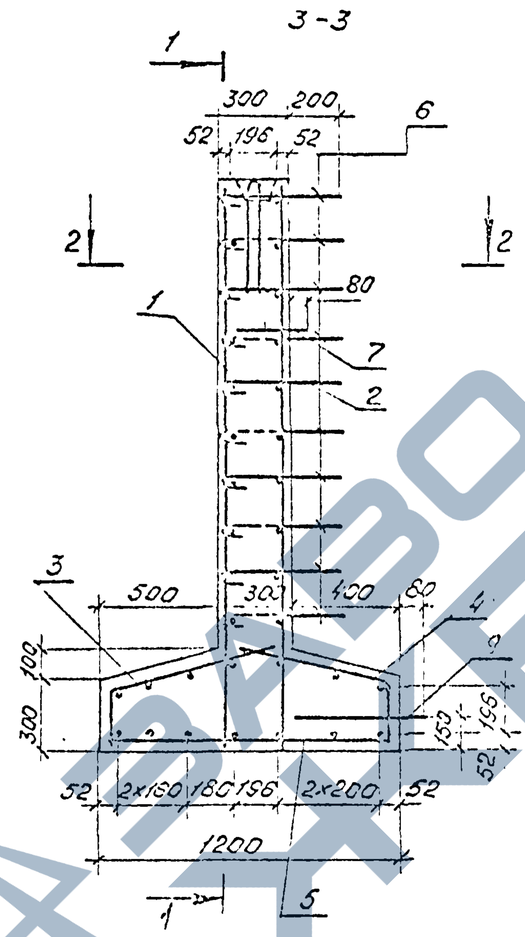

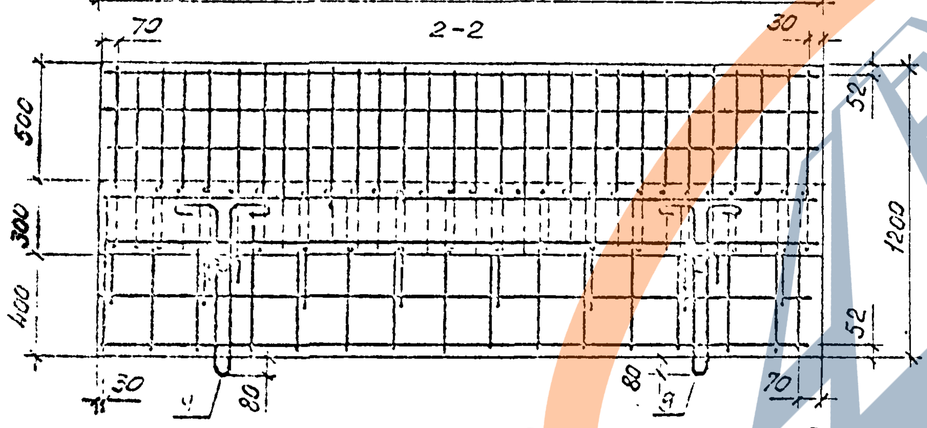

Поз. 8

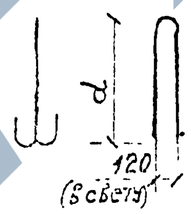

Поз.	Наименование		кол. на блок Ф4-240 М	кол. на блок Ф4-340 М	Обозначение документа
1	Сетка	С105-М	1	—	3.501.1-179.94.1-1-83
		С107-М	—	1	
2		С108-М	1	—	
		С109-М	—	1	
3		С110-М	1	1	
4		С111-М	1	1	
5		С112-М	1	1	
6	⌀8А-I, ℓ=500; 0,2 кг		40	60	без черт.
7	⌀20А-I, ℓ=1560; 3,85 кг		2	—	без черт.
	⌀22А-I, ℓ=1670; 4,99 кг		—	2	без черт.
8	⌀25А-I, ℓ=2350; 9,05 кг		2	—	без черт.
	⌀28А-I, ℓ=2550; 12,32 кг		—	2	без черт.
9	⌀20А-I, ℓ=1560; 3,85 кг		2	—	без черт.
	⌀22А-I, ℓ=1670; 4,98 кг		—	2	без черт.
	Бетон В30, м³		3,19	4,03	
	Масса блока, т		7,8	10,1	

1. Арматура по ГОСТ 5781-82 из стали класса А-I марки Ст3сп, из стали класса Ас-II марки 10ГТ.
2. Соединение арматурных изделий в каркас производится с помощью компактной точечной электросварки по ГОСТ 14098-91 или вязальной проволокой.
3. Применение ручной дуговой сварки не допускается.

Поз. 6

Поз. 7

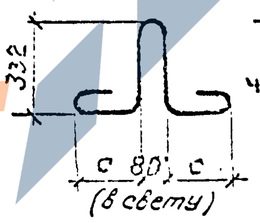

Поз. 9

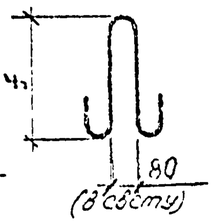

Марка блока	Размеры, мм			
	b	c	d	f
Ф4-240М	2400	270	900	580
Ф4-340М	3400	320	990	630

Исполнил	Коен В.		
Проверил	Чупарнова		
Нач.пр.гр.	Чупарнова		
Гл.инж.пр.	Коен Б.		10.94
Н.контр.	Миронова		

3.501.1-179.94.1-1 -82

Блок фундамента Ф4-8М

Стадия	Лист	Листов
Р		1

АО "ТРАНСМОСТ"

ЗАВОД ЖБИ

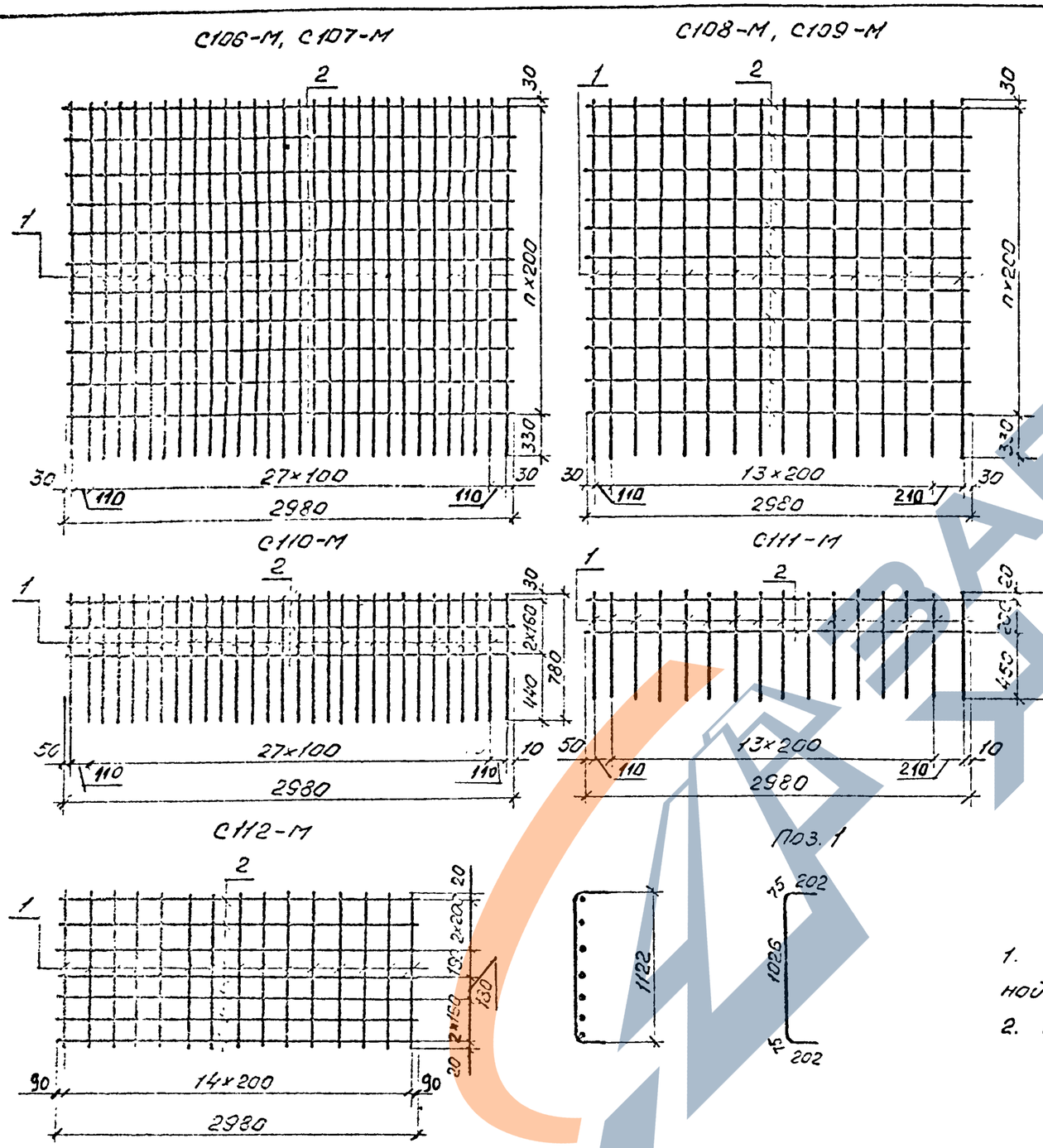

Марка сетки	Поз.	Наименование	Кол.	Масса ед., кг	Масса сетки, кг
С106-М	1	⌀14 Ас-II, ℓ=2360	30	2,86	98,8
	2	⌀8 А-I, ℓ=2980	11	1,18	
С107-М	1	⌀14 Ас-II, ℓ=3360	30	4,06	140,7
	2	⌀8 А-I, ℓ=2980	16	1,18	
С108-М	1	⌀14 Ас-II, ℓ=2360	16	2,86	58,7
	2	⌀8 А-I, ℓ=2980	11	1,18	
С109-М	1	⌀14 Ас-II, ℓ=3360	16	4,06	83,8
	2	⌀8 А-I, ℓ=2980	16	1,18	
С110-М	1	⌀14 Ас-II, ℓ=780	30	0,94	31,7
	2	⌀8 А-I, ℓ=2980	3	1,18	
С111-М	1	⌀14 Ас-II, ℓ=670	16	0,81	15,3
	2	⌀8 А-I, ℓ=2980	2	1,18	
С112-М	1	⌀14 Ас-II, ℓ=1580	15	1,91	36,9
	2	⌀8 А-I, ℓ=2980	7	1,18	

Арматура по ГОСТ 5781-82.

1. Соединение стержней в сетке производится с помощью контактной точечной электросварки по ГОСТ 14098-91 или вязальной проволокой.
2. Применение ручной дуговой сварки не допускается.

Марка сетки	n, шт
С106-М; С108-М	10
С107-М; С109-М	15

Исполнил	Коен В.		
Проверил	Чупарнова		
Нач.пр.гр.	Чупарнова		
Гл.инж.пр.	Коен Б.		12.94
Н.контр	Миронова		

3.501.1-179.94.1-1 -83

Сетка арматурная С106-М..,С112-М

Стадия	Лист	Листов
Р		1

АО "ТРАНСМОСТ"

Инв.№подл. | Подпись и дата | Взам.инв.№

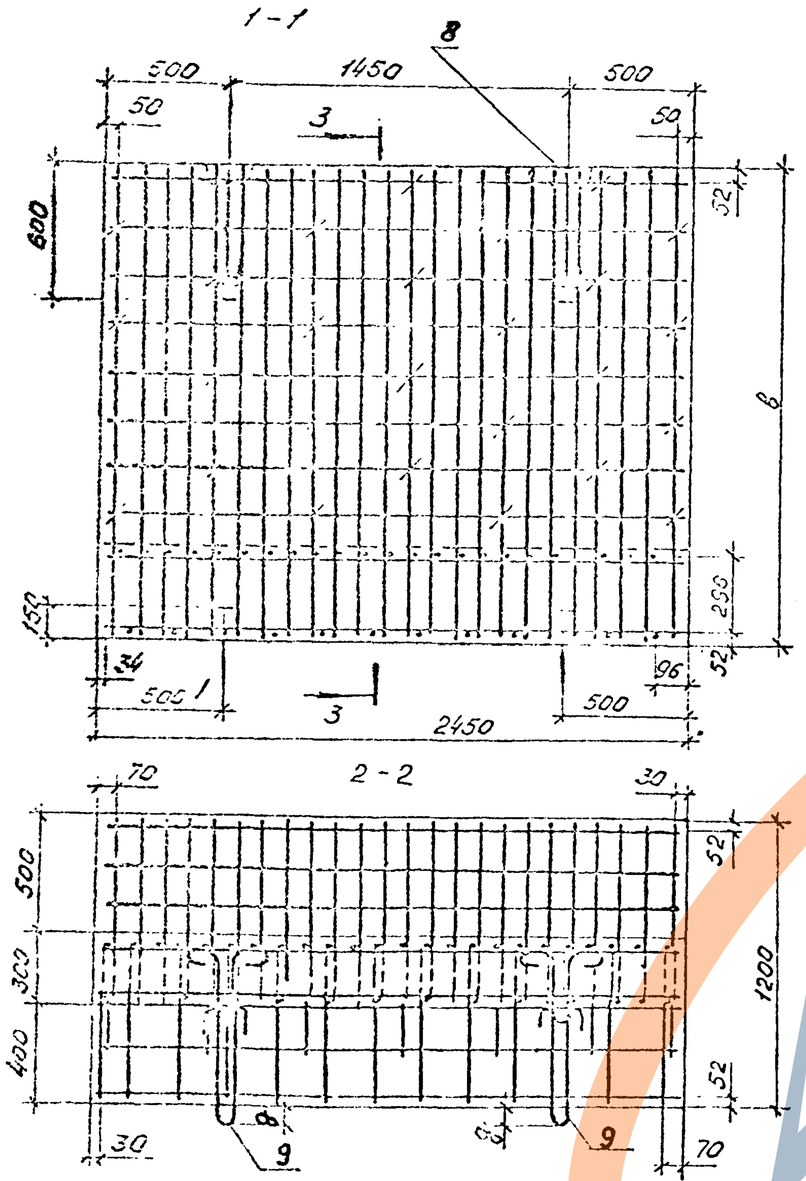

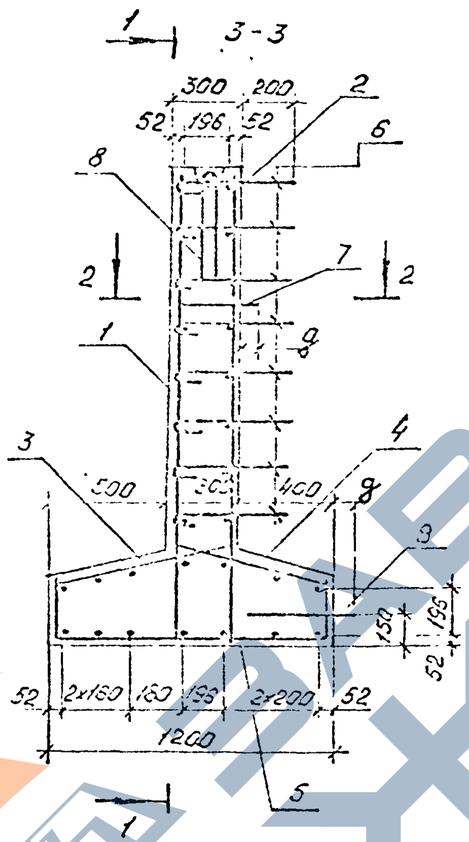

Поз.6

Поз.8

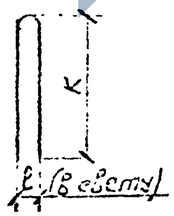

Поз.7

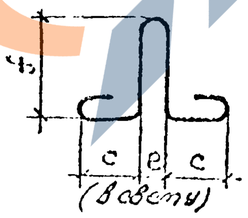

Поз.9

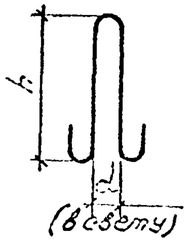

Марка блока	Размеры, мм								
	b	c	d	e	f	g	h	k	l
Ф5-200М	2000	176	60	60	300	60	450	530	60
Ф5-240М	2400	220	80	80	332	80	530	630	80
Ф5-300М	3000	220	80	80	332	80	530	630	80
Ф5-340М	3400	270	80	80	332	80	580	900	120
Ф5-390М	3900	270	80	80	332	80	580	900	120

Поз.	Наименование	Кол. на блок Ф5-200М	Ф5-240М	Ф5-300М	Ф5-340М	Ф5-390М	Обозначение документа
1	Сетка С113-М	1	—		—	—	3.501.1-179.94.1-1-2
	С114-М	—	1	—	—	—	
	С115-М	—	—	1	—	—	
	С116-М	—	—	-	1	—	
	С117-М	—	—	—	—	1	
2	С118-М	1	—	—	—	—	
	С119-М	—	1	—	—	—	
	С120-М	—	—	1	—	—	
	С121-М	—	—	—	1	—	
	С122-М	—	—	—	—	1	
3	С123-М	1	1	1	1	1	
4	С124-М	1	1	1	1	1	
5	С125-М	1	1	1	1	1	
6	⌀8 А-I, ℓ=500; 0,2 кг	28	35	45	52	59	без черт.
7	⌀16 А-I, ℓ=1230; 1,94 кг	2	—	—	—	—	без черт.
	⌀18 А-I, ℓ=1450; 2,90 кг	—	2	2	—	—	без черт.
	⌀20 А-I, ℓ=1550; 3,85 кг	—	—	—	2	2	без черт.
8	⌀20 А-I, ℓ=1550; 3,85 кг	2	—	—	—	—	без черт.
	⌀22 А-I, ℓ=1670; 4,98 кг	—	2	2	—	—	без черт.
	⌀25 А-I, ℓ=2350; 9,05 кг	—	—	—	2	2	без черт.
9	⌀16 А-I, ℓ=1230; 1,94 кг	2	—	—	—	—	без черт.
	⌀18 А-I, ℓ=1440; 2,88 кг	—	2	2	—	—	без черт.
	⌀20 А-I, ℓ=1550; 3,85 кг	—	—	-	2	2	без черт.
	Бетон В30, м³	2,24	2,54	2,93	3,27	3,64	
	Масса блока, т	5,6	6,4	7,5	8,2	9,1	

Арматура по ГОСТ 5781-82. Примечание см. на докум.-82.

Исполнил	Коен В.	Коен	
Проверил	Чупарнова	Чупарнова	
Н. отд. пр. гр.	Чупарнова	Чупарнова	
Гл. инж. пр.	Коен Б.	Коен	12.94
Н. контр.	Миронова	Миронова	

3.501.1-179.94.1-1 -84

Блок фундамента Ф5-8М

Стадия	Лист	Листов
Р		1

АО "ТРАНСМОСТ"

Инв. № подл. | Подпись и дата | Взам. инв. №

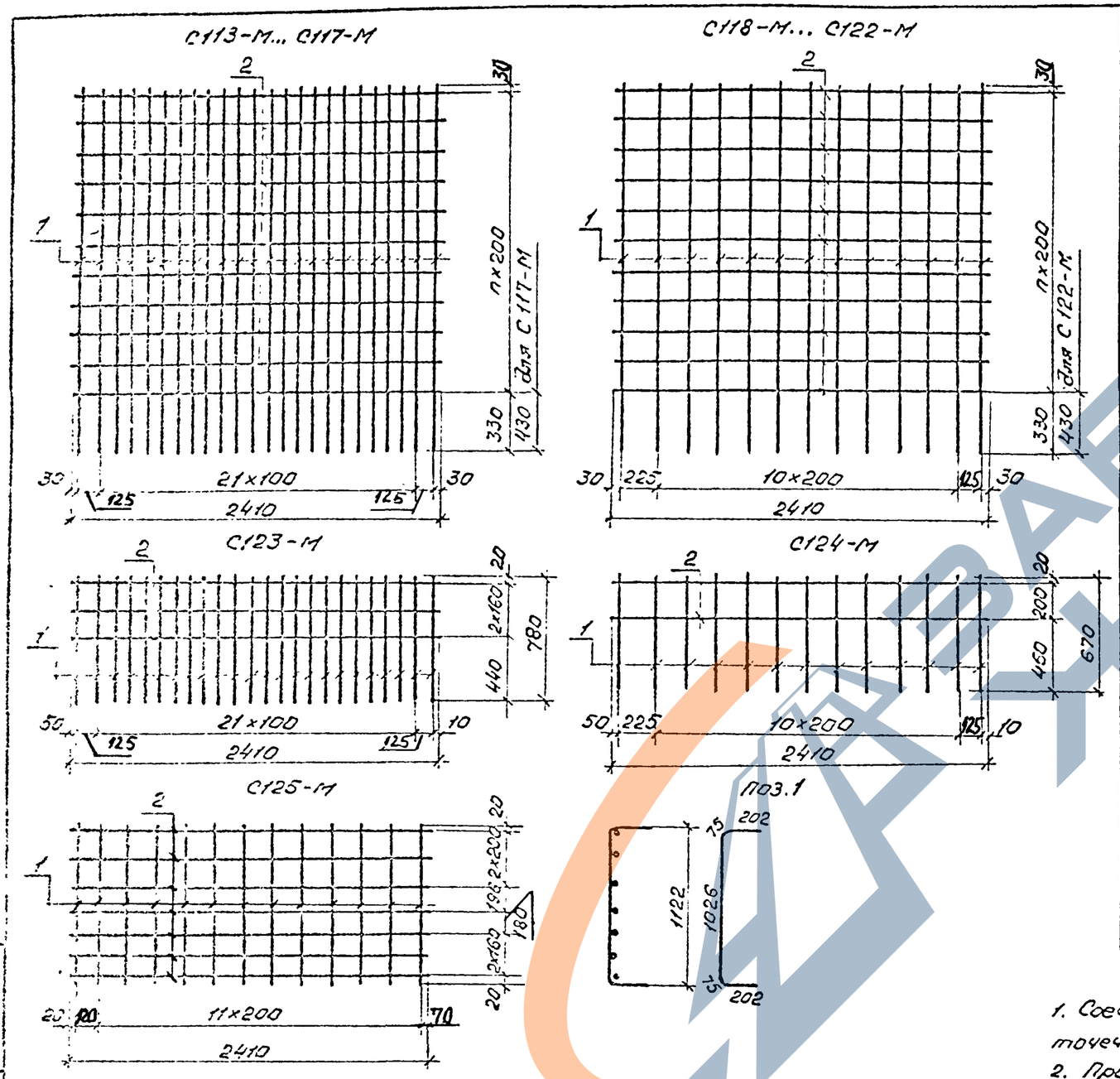

Марка сетки	Поз.	Наименование		Кол.	Масса ед., кг	Масса сетки, кг
С115-М	1	⌀14 A_c-II,	ℓ=2960	24	3,58	99,2
	2	⌀8 A-I,	ℓ=2410	14	0,95	
С116-М	1	⌀14 A_c-II,	ℓ=3360	24	4,07	112,9
	2	⌀8 A-I,	ℓ=2410	16	0,95	
С117-М	1	⌀14 A_c-II,	ℓ=3860	24	4,67	129,2
	2	⌀8 A-I,	ℓ=2410	18	0,95	
С118-М	1	⌀14 A_c-II,	ℓ=1960	13	2,37	39,4
	2	⌀8 A-I,	ℓ=2410	9	0,95	
С119-М	1	⌀14 A_c-II,	ℓ=2360	13	2,86	47,6
	2	⌀8 A-I,	ℓ=2410	11	0,95	
С120-М	1	⌀14 A_c-II,	ℓ=2960	13	3,58	59,8
	2	⌀8 A-I,	ℓ=2410	14	0,95	
С121-М	1	⌀14 A_c-II,	ℓ=3360	13	4,07	68,1
	2	⌀8 A-I,	ℓ=2410	16	0,95	
С122-М	1	⌀14 A_c-II,	ℓ=3860	13	4,67	77,8
	2	⌀8 A-I,	ℓ=2410	18	0,95	
С123-М	1	⌀14 A_c-II,	ℓ=780	24	0,94	25,4
	2	⌀8 A-I,	ℓ=2410	3	0,95	
С124-М	1	⌀14 A_c-II,	ℓ=670	13	0,81	12,4
	2	⌀8 A-I,	ℓ=2410	2	0,95	
С125-М	1	⌀14 A_c-II,	ℓ=1580	13	1,91	31,5
	2	⌀8 A-I,	ℓ=2410	7	0,95	

Арматура по ГОСТ 5781-82.

1. Соединение стержней в сетке производится с помощью контактной точечной электросварки по ГОСТ 14098-91 или вязальной проволокой.
2. Применение ручной дуговой сварки не допускается.

Марка сетки	n, шт.
С113-М; С118-М	8
С114-М; С119-М	10
С115-М; С120-М	13
С116-М; С121-М	15
С117-М, С122-М	17

Марка сетки	Поз.	Наименование		Кол.	Масса ед., кг	Масса сетки, кг
С113-М	1	⌀14 A_c-II,	ℓ=1960	24	2,37	65,4
	2	⌀8 A-I,	ℓ=2410	9	0,95	
С114-М	1	⌀14 A_c-II,	ℓ=2360	24	2,86	79,1
	2	⌀8 A-I,	ℓ=2410	11	0,95	

Исполнил	Коен В.		
Проверил	Чупарнова		
Нач.пр.гр.	Чупарнова		
Гл.инж.пр.	Коен Б.		12.94
Н.контр.	Миронова		

3.501.1-179.94.1-1 -85

Сетка арматурная С113-М...С125-М

Стадия	Лист	Листов
Р		1

АО "ТРАНСМОСТ"

https://zavodjbi.com/

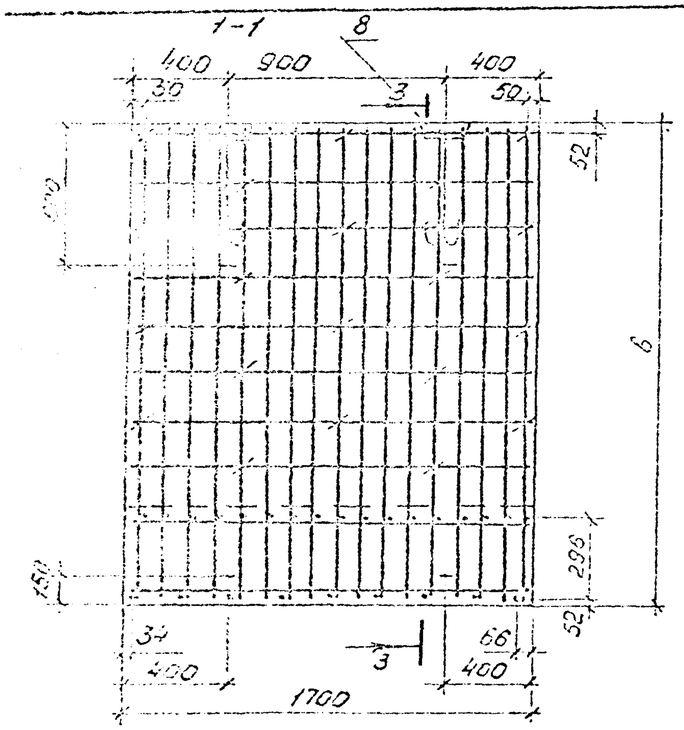

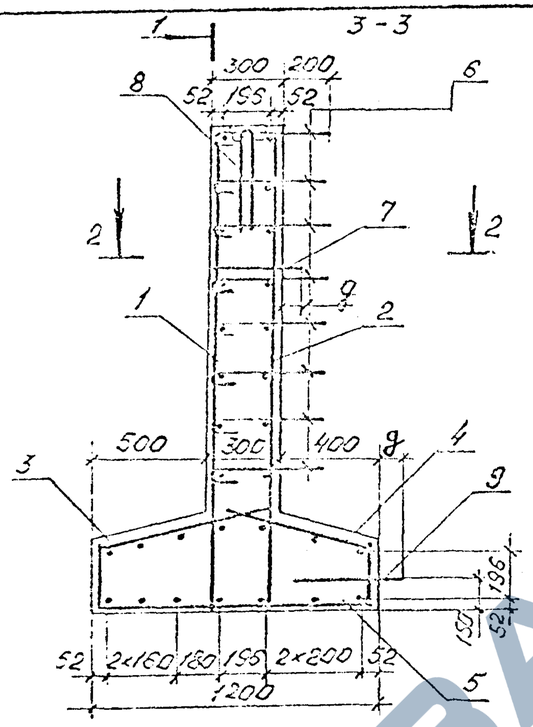

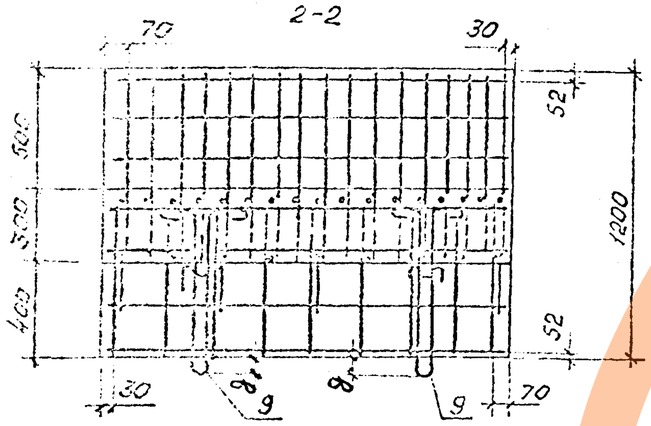

Поз. 6

Поз. 7

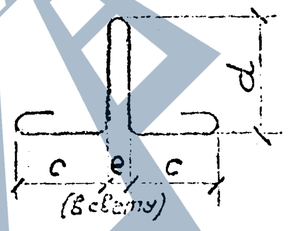

Поз. 8

Поз. 9

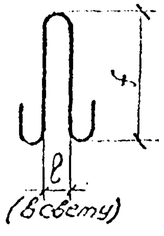

Марка блока	Размеры, мм								
	в	с	d	е	f	g	h	к	ℓ
ФБ-200М	2000	158	270	60	410	60	480	60	60
ФБ-240М	2400	158	270	60	410	60	530	80	60
ФБ-300М	3000	175	300	60	460	60	580	80	60
ФБ-340М	3400	175	300	60	460	60	580	80	60
[illegible]		220	332	80	530	80	630	80	80

Поз.	Наименование	Кол. на блок ФБ-200М	ФБ-240М	ФБ-300М	ФБ-340М	ФБ-350М	Обозначение документа
1	Сетка С125-М	1	—	—	—	—	3.501.1-179.94.1-1.87
	С127-М	—	1	—	—	—	
	С128-М	—	—	1	—	—	
	С129-М	—	—	—	1	—	
	С130-М	—	—	—	—	1	
2	С131-М	1	—	—	—	—	
	С132-М	—	1	—	—	—	
	С133-М	—	—	1	—	—	
	С134-М	—	—	—	1	—	
	С135-М	—	—	—	—	1	
3	С136-М	1	1	1	1	1	
4	С137-М	1	1	1	1	1	
5	С138-М	1	1	1	1	1	
6	⌀8А-I, ℓ=500; 0,2кг	20	25	33	38	43	без черт.
7	⌀14А-I, ℓ=1110; 1,34 кг	2	2	—	—	—	без черт.
	⌀16А-I, ℓ=1230; 1,94 кг	—	—	2	2	—	без черт.
	⌀18А-I, ℓ=1450; 2,90 кг	—	—	—	—	2	без черт.
8	⌀16А-I, ℓ=1280; 1,94 кг	2	—	—	—	—	без черт.
	⌀18А-I, ℓ=1440; 2,88 кг	—	2	—	—	—	без черт.
	⌀20А-I, ℓ=1560; 3,85 кг	—	—	2	2	—	без черт.
	⌀22А-I, ℓ=1670; 4,98 кг	—	—	—	—	2	без черт.
9	⌀14А-I, ℓ=1110; 1,34 кг	2	2	—	—	—	без черт.
	⌀16А-I, ℓ=1230; 1,94 кг	—	—	2	2	—	без черт
	⌀18А-I, ℓ=1440; 2,88 кг	—	—	—	—	2	без черт.
	Бетон В30, м³	1,56	1,75	2,07	2,27	2,52	
	Масса блока, т	3,9	4,4	5,2	5,7	6,3	

Допуск по ГОСТ 5781-82. Примечание см. на докум. 82.

Исполнил	Коен В.	Коен	
Проверил	Чупарнова	Чупарнова	
Нач.пр.гр.	Чупарнова	Чупарнова	
Гл.инж.пр.	Коен Б.	Коен	12.94
Н.контр.	Миронова	Миронова	

3.501.1-179.94.1-1 -86

Блок фундамента ФБ-8М

Стадия	Лист	Листов
Р		1

АО "ТРАНСМОСТ"

ЗАВОД СМЕТ

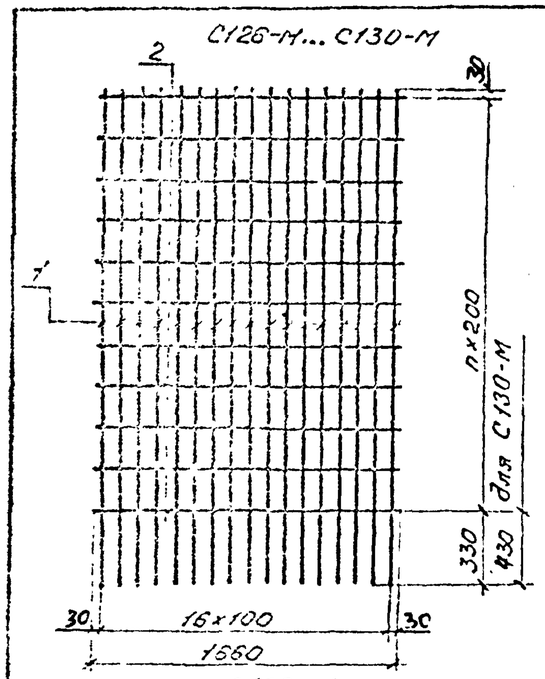

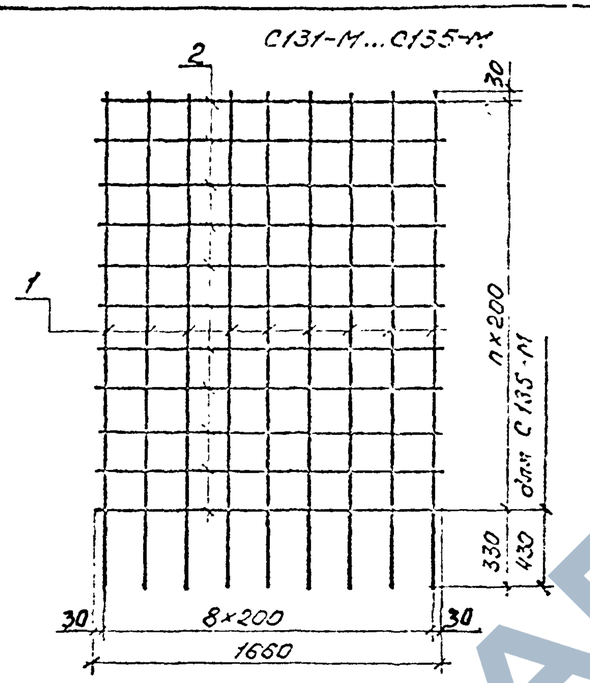

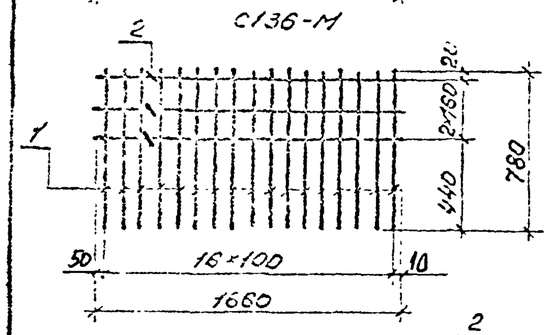

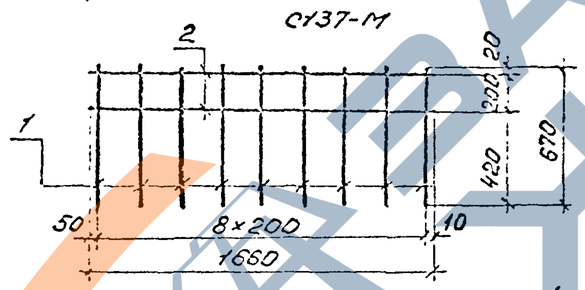

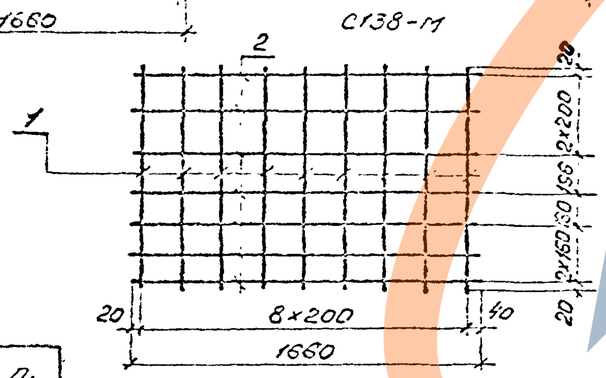

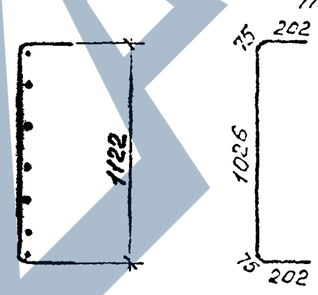

Марка сетки	n, шт
С125-М; С131-М	8
С127-М; С132-М	10
С128-М; С133-М	13
С129-М; С134-М	15
С130-М; С135-М	17

Марка сетки	Поз.	Наименование		Кол	Масса ед., кг	Масса сетки, кг
С126-М	1	⌀14 A_c-II,	ℓ=1960	17	2,37	46,2
	2	⌀8 A-I,	ℓ=1660	9	0,66	
С127-М	1	⌀14 A_c-II,	ℓ=2360	17	2,86	55,9
	2	⌀8 A-I,	ℓ=1660	11	0,66	

Марка сетки	Поз.	Наименование		Кол	Масса ед., кг	Масса сетки, кг
С128-М	1	⌀14 A_c-II,	ℓ=2960	17	3,58	70,1
	2	⌀8 A-I,	ℓ=1660	14	0,66	
С129-М	1	⌀14 A_c-II,	ℓ=3360	17	4,07	79,7
	2	⌀8 A-I,	ℓ=1660	16	0,66	
С130-М	1	⌀14 A_c-II,	ℓ=3860	17	4,67	91,3
	2	⌀8 A-I,	ℓ=1660	18	0,66	
С131-М	1	⌀14 A_c-II,	ℓ=1960	9	2,37	27,3
	2	⌀8 A-I,	ℓ=1660	9	0,66	
С132-М	1	⌀14 A_c-II,	ℓ=2360	9	2,86	33,0
	2	⌀8 A-I,	ℓ=1660	11	0,66	
С133-М	1	⌀14 A_c-II	ℓ=2960	9	3,58	41,5
	2	⌀8 A-I,	ℓ=1660	14	0,66	
С134-М	1	⌀14 A_c-II,	ℓ=3360	9	4,07	47,2
	2	⌀8 A-I,	ℓ=1660	16	0,66	
С135-М	1	⌀14 A_c-II,	ℓ=3860	9	4,67	53,9
	2	⌀8 A-I,	ℓ=1660	18	0,66	
С136-М	1	⌀14 A_c-II,	ℓ=780	17	0,94	18,0
	2	⌀8 A-I,	ℓ=1660	3	0,66	
С137-М	1	⌀14 A_c-II,	ℓ=670	9	0,81	8,6
	2	⌀8 A-I,	ℓ=1660	2	0,66	
С138-М	1	⌀14 A_c-II,	ℓ=1580	9	1,91	21,8
	2	⌀8 A-I,	ℓ=1660	7	0,66	

Арматура по ГОСТ 5781-82.

1. Соединение стержней в сетке производится с помощью контактной точечной электросварки по ГОСТ 14098-91 или вязальной проволокой.
2. Применение ручной дуговой сварки не допускается.

Исполнил	Коен В.		
Проверил	Чупарнова		
Нач.отд.	Чупарнова		
Гл.инж.пр.	Коен Б.		12.94
Н.контр.	Миронова		

3.501.1-179.94.1-1 -87

Сетка арматурная С126-М...С138-М

Стадия	Лист	Листов
Р		1

АО "ТРАНСМОСТ"

https://zavodjbi.com/

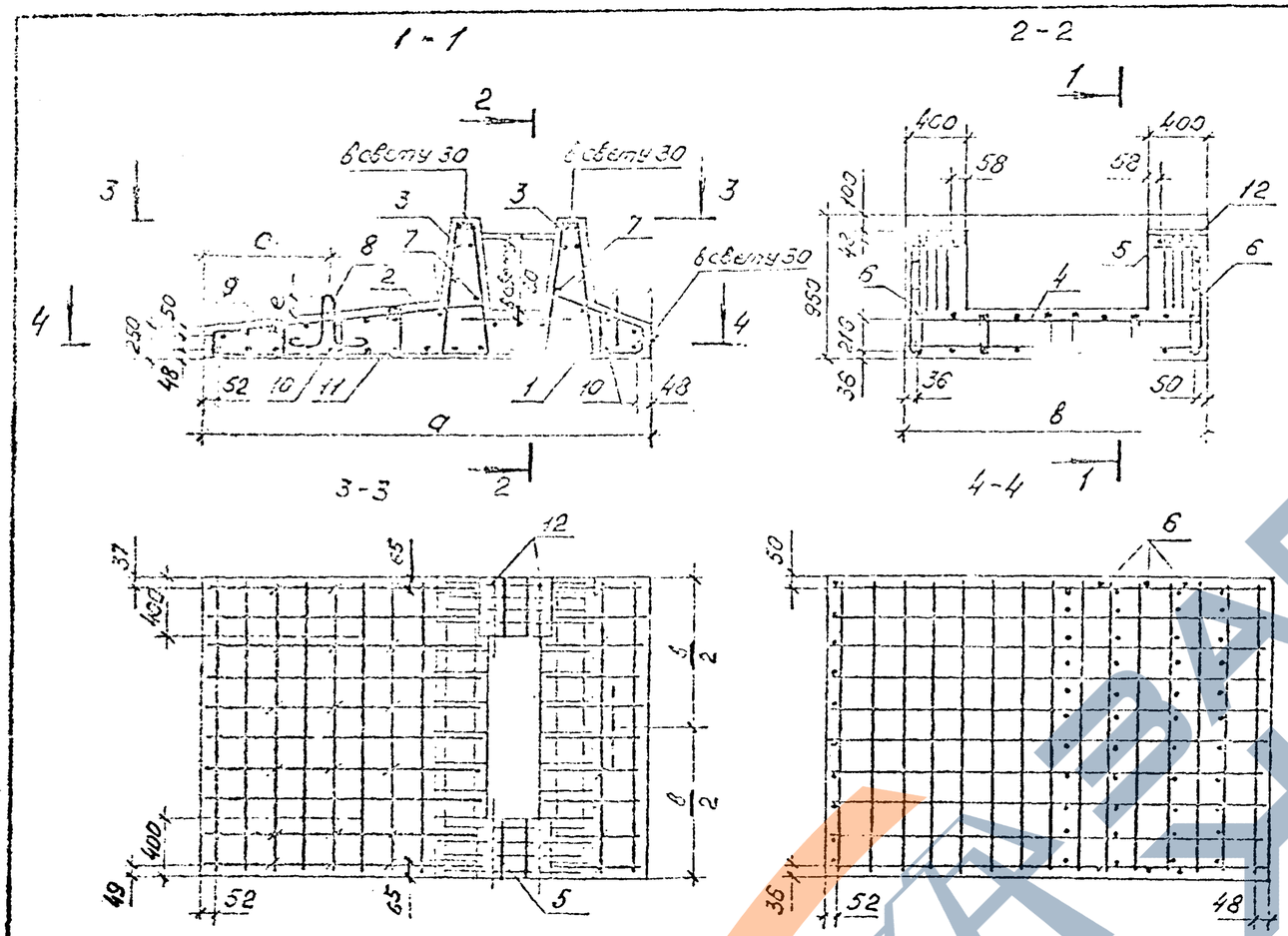

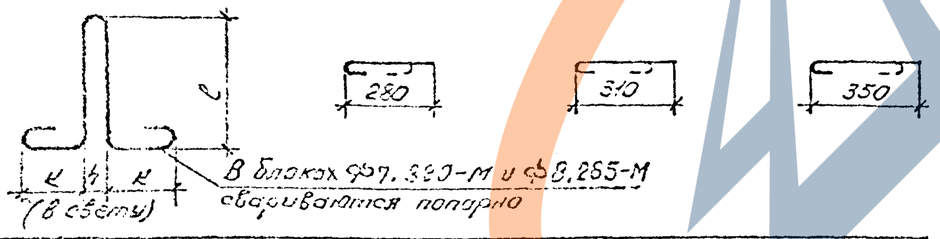

Марка блока	Размеры, мм						
	a	в	c	e	h	k	l
Ф7.190-М	2300	1900	470	80	60	176	300
[illegible]	2300	2600	470	80	80	206	350
Ф7.[illegible]	[illegible]	[illegible]	470	50	60	158	270
Ф8.285-М	3000	2050	850	80	60	206	350
Ф8.[illegible]5-М	3000	2850	850	50	60	176	300

Поз.	Наименование	Кол. на блок Ф7.190-М	Ф7.280-М	Ф7.320-М	Ф8.205-М	Ф8.285-М	Обозначение документа
1	Сетка С139-М	1	—	—	—	—	3.501.1-179.94.1-1-89
	С140-М	—	1	—	—	—	
	С141-М	—	—	1	—	—	
	С142-М	—	—	—	1	—	
	С143-М	—	—	—	—	1	
2	Сетка С144-М	1	—	—	—	—	3.501.1-179.94.1-1-90
	С145-М	—	1	—	—	—	
	С146-М	—	—	1	—	—	
	С147-М	—	—	—	1	—	
	С148-М	—	—	—	—	1	

Продолжение спецификации см. лист 2.

Исполнил	Коен В.		
Проверил	Чупарнова		
Нач.гр.гр.	Чупарнова		
Гл.инж.пр.	Коен Б.		12.94
Н.контр.	Миронова		

3.501.1-179.94.1-1 -88

Блок фундамента Ф7.8-М, Ф8.8-М.

Стадия	Лист	Листов
Р	1	2

ЦО "ТРАНСМОСТ"

https://zavodjbi.com/

Продолжение спецификации

Поз.	Наименование	Кол на блок					Обозначение документа
		ф7. 190-М	ф7. 260-М	ф7. 320-М	ф8. 205-М	ф8. 285-М	
3	Сетка С149-М	2	—	—	—	—	3.501.1-157.1-1 - 91
	С150-М	—	2	—	—	—	
	С151-М	—	—	2	—	—	
	С152-М	—	—	—	2	—	
	С153-М	—	—	—	—	2	
4	Сетка С154-М	1	—	—	—	—	3.501.1-157.1-1 - 92
	С155-М	—	1	—	—	—	
	С156-М	—	—	1	—	—	
	С157-М	—	—	—	1	—	
1	С158-М	—	—	—	—	1	
5	Сетка С159-М	2	2	2	—	—	
	Сетка С160-М	—	—	—	2	2	
6	Сетка С161-М	2	2	2	2	2	3.501.1-157.1-1 - 93
7	ф10 A_c-II, ℓ=1870; 1,15кг	4	—	—	—	—	без черт.
	ф10 A_c-II, ℓ=2570; 1,59кг	—	4	—	—	—	без черт.

Продолжение спецификации

Поз.	Наименование	Кол на блок					Обозначение документа
		ф7. 190-М	ф7. 260-М	ф7. 320-М	ф8. 205-М	ф8. 285-М	
7	ф10 A_c-II, ℓ=3170; 1,96кг	—	—	4	—	—	без черт
	ф10 A_c-II, ℓ=2020; 1,25кг	—	—	—	4	—	без черт.
	ф10 A_c-II, ℓ=2820; 1,74кг	—	—	—	—	4	без черт.
8	ф16 А-I, ℓ=1230; 1,94кг	3	—	—	—	6	без черт.
	ф18 А-I, ℓ=1450; 2,90кг	—	3	—	3	—	без черт.
	ф14 А-I, ℓ=1110; 1,34кг	—	—	6	—	—	без черт.
9	ф8 А-I, ℓ=330; 0,13кг	6	7	9	6	8	без черт.
10	ф8 А-I, ℓ=360; 0,14кг	6	7	9	12	16	без черт.
11	ф8 А-I, ℓ=400; 0,16кг	6	7	9	6	8	без черт.
12	Закладное изделие МН2-М	4	4	4	4	4	3.501.1-157.1-1 - 94
	Бетон В30, $м^3$	2,21	2,96	3,60	2,84	3,88	
	Масса блока, т	5,5	7,4	9,0	7,1	9,7	

1. Арматура по ГОСТ5781-82 из стали класса А-I марки Ст3с из стали класса A_c-II марки 10ГТ.
2. Соединение арматурных изделий в каркас производится с помощью контактной точечной электросварки по ГОСТ14098-91 или вязальной проволокой.
3. Применение ручной дуговой сварки не допускается.

С139-М; С140-М; С141-М

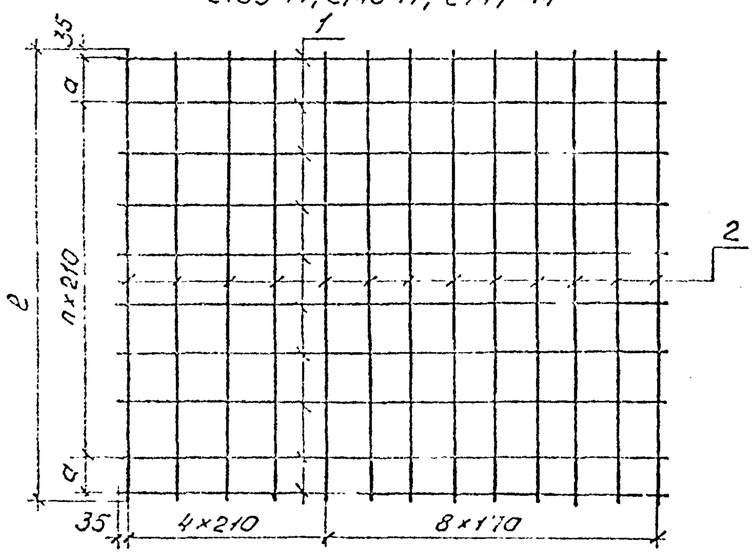

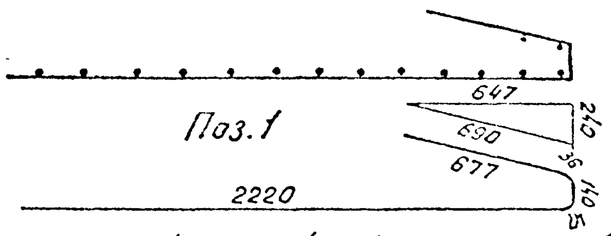

С142-М; С143-М

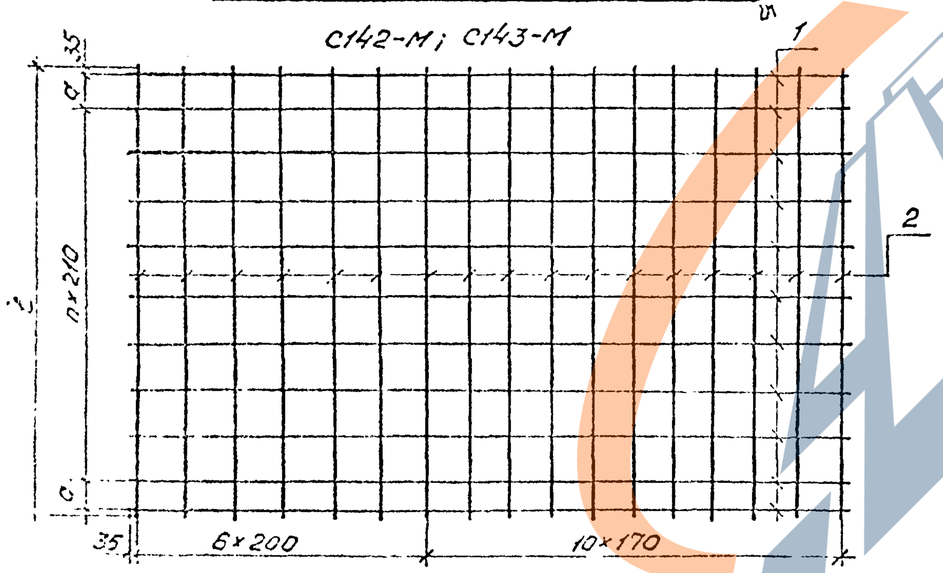

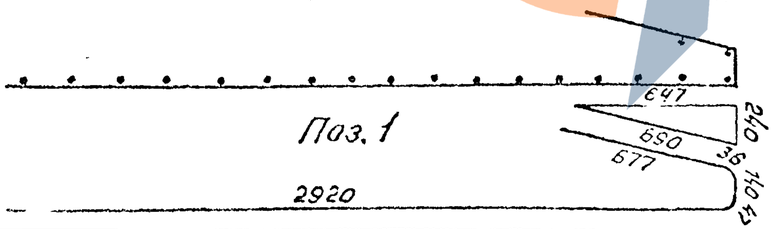

Марка сетки	Размеры, мм		
	a	n, шт.	ℓ
С139-М	172	7	1870
С140-М	207	10	2570
С141-М	192	13	3170
С142-М	142	8	2020
С143-М	122	12	2820

Марка сетки	Поз.	Наименование	Кол.	Масса ед., кг	Масса сетки, кг
С139-М	1	⌀10 A_c-II, ℓ=3120	10	1,92	34,2
	2	⌀10 A_c-II, ℓ=1870	13	1,15	
С140-М	1	⌀10 A_c-II, ℓ=3120	13	1,92	45,6
	2	⌀10 A_c-II, ℓ=2570	13	1,59	
С141-М	1	⌀10 A_c-II, ℓ=3120	16	1,92	56,2
	2	⌀10 A_c-II ℓ=3170	13	1,96	
С142-М	1	⌀10 A_c-II, ℓ=3820	11	2,36	47,2
	2	⌀10 A_c-II, ℓ=2020	17	1,25	
С143-М	1	⌀10 A_c-II, ℓ=3820	15	2,36	65,0
	2	⌀10 A_c-II, ℓ=2820	17	1,74	

Арматура по ГОСТ 5781-82.

1. Соединение стержней в сетке производится с помощью контактной точечной электросварки по ГОСТ 14098-91 или вязальной проволокой.
2. Применение ручной дуговой сварки не допускается.

Исполнил	Коен В.		
Проверил	Чупарнова		
Нач.пр.гр.	Чупарнова		
Гл.инж.пр.	Коен Б.		12.94
Н.контр.	Миронова		

3.501.1-179.94.1-1 -89

Сетка арматурная С139-М...С143-М

Стадия	Лист	Листов
Р		1

АО "ТРАНСМОСТ"

Инв.№ подл. | Подпись и дата | Взам.инв.№

ЗАВОД ЖБИ

С144-М; С145-М; С146-М

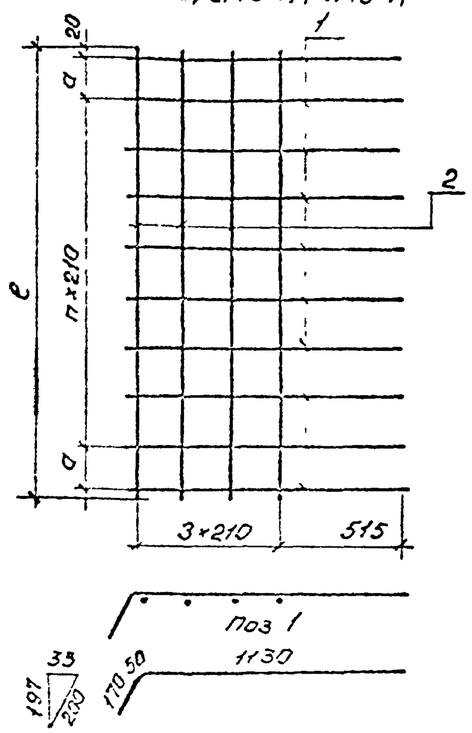

С147-М, С148-М

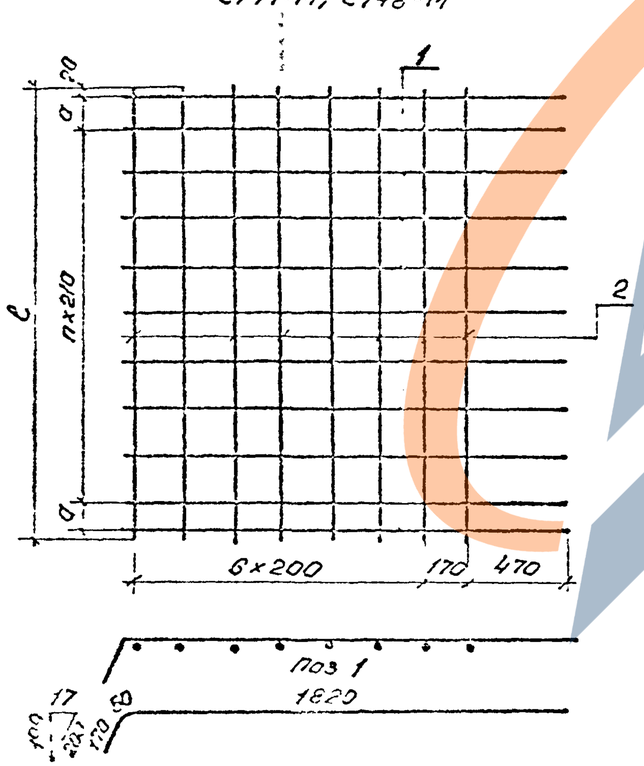

Марка сетки	Размеры, мм		
	a	n, шт	l
С144-М	172	7	1870
С145-М	207	10	2570
С146-М	192	13	3170
С147-М	142	8	2020
С148-М	122	12	2820

Марка сетки	Поз	Наименование	Кол	Масса ед, кг	Масса сетки, кг
С144-М	1	⌀12 Вс-II, l=1350	10	1,20	16,6
	2	⌀10 Вс-II, l=1870	4	1,15	
С145-М	1	⌀12 Вс-II, l=1350	13	1,20	22,0
	2	⌀10 Вс-II, l=2570	4	1,59	
С146-М	1	⌀12 Вс-II, l=1350	16	1,20	27,0
	2	⌀10 Вс-II, l=3170	4	1,96	
С147-М	1	⌀12 Вс-II, l=2040	11	1,81	29,9
	2	⌀10 Вс-II, l=2020	8	1,25	
С148-М	1	⌀12 Вс-II, l=2040	15	1,81	41,1
	2	⌀10 Вс-II, l=2820	8	1,74	

Арматура по ГОСТ 5781-82

1 Соединение стержней в сетке производится с помощью контактной точечной электросварки по ГОСТ 14098-91 или вязальной проволокой

2 Применение ручной дуговой сварки не допускается

Исполн	Коен В		
Проверил	Чупарнова		
Нач пр гр	Чупарнова		
Гл инж гр	Коен Б		12.94
Н контр	Миронова		

3.501.1-179.94.1-1 -90

Сетка арматурная С144-М, С148-М

Стадия	Лист	Листов
Р		1

АО "ТРАЧСМОСТ"

https://zavodjbi.com/

С149-М; С150-М; С151-М

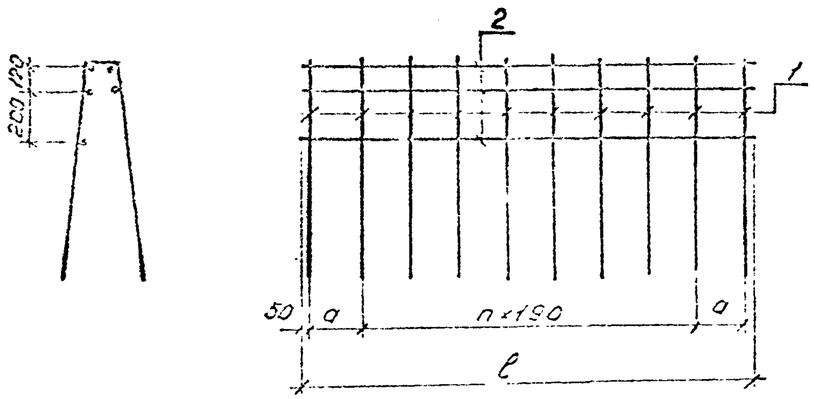

Поз. 1

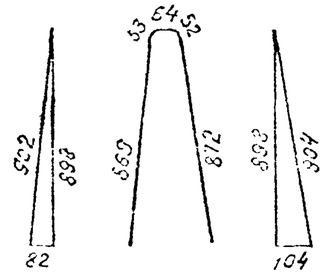

С152-М; С153-М

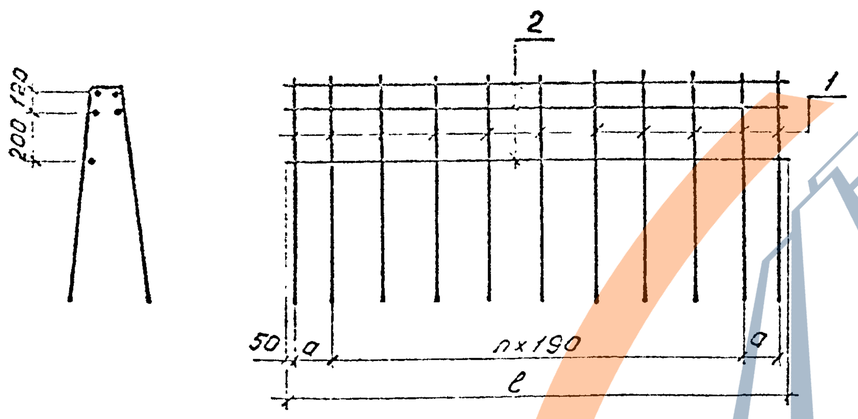

Поз. 1

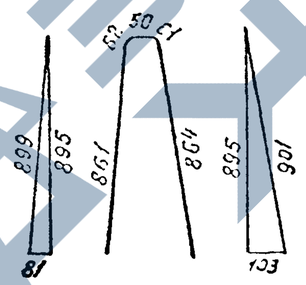

Марка сетки	Поз.	Наименование	Кол.	Масса ед., кг	Масса сетки, кг
С149-М	1	⌀12 A_c-II, ℓ=1910	10	1,70	22,8
	2	⌀10 A_c-II, ℓ=1870	5	1,15	
С150-М	1	⌀12 A_c-II, ℓ=1910	14	1,70	31,8
	2	⌀10 A_c-II, ℓ=2570	5	1,59	
С151-М	1	⌀12 A_c-II, ℓ=1910	17	1,70	38,7
	2	⌀10 A_c-II, ℓ=3170	5	1,96	
С152-М	1	⌀14 A_c-II, ℓ=1900	11	2,30	31,6
	2	⌀10 A_c-II, ℓ=2020	5	1,25	
С153-М	1	⌀14 A_c-II, ℓ=1900	16	2,30	45,5
	2	⌀10 A_c-II, ℓ=2820	5	1,74	

Арматура по ГОСТ 5781-82.

1. Соединение стержней в сетке производится с помощью контактной точечной электросварки по ГОСТ 14098-91 или вязальной проволокой.
2. Применение ручной дуговой сварки не допускается.

Марка сетки	Размеры, мм		
	a	n, шт.	ℓ
С149-М	220	7	1870
С150-М	—	13	2570
С151-М	205	14	3170
С152-М	200	8	2020
С153-М	125	13	2820

Исполнил	Косн В.	Косн	
Проверил	Чупарнова		
Нач.пр.гр	Чупарнова		
Гл.инж.пр	Косн Б.		12.94
Н.контр	Миронова		

3.501.1-179.94.1-1 -91

Сетка арматурная С149-М...С153-М.

Стадия	Лист	Листов
Р		1

АО "ТРАНСМОСТ"

https://zavodjbi.com/

С154-М... С158-М

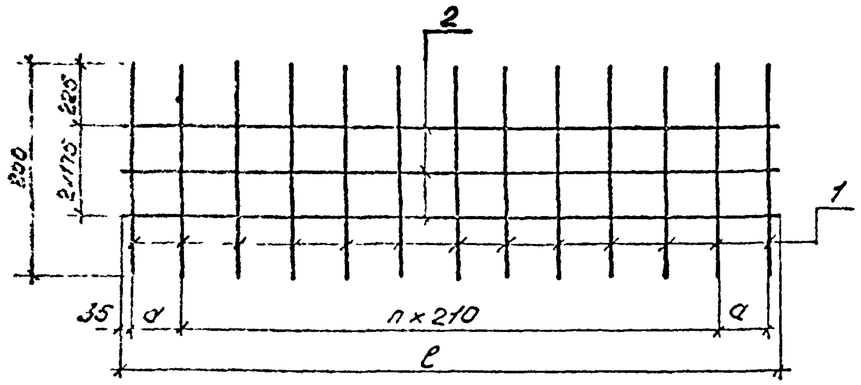

С159-М, С160-М

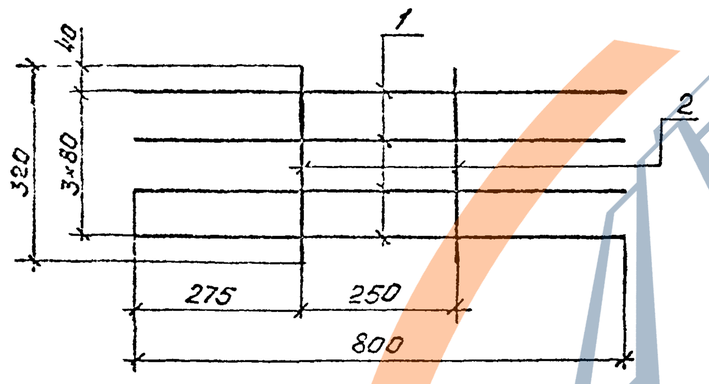

Марка сетки	Размеры, мм		
	a	n, шт.	ℓ
С154-М	172	7	1870
С155-М	207	10	2570
С156-М	192	13	3170
С157-М	142	8	2020
С158-М	122	12	2820

Марка сетки	Поз	Наименование	Кол	Масса ед, кг	Масса сетки, кг
С154-М	1	⌀10Ас-II, ℓ=800	10	0,49	8,4
	2	⌀10Ас-II, ℓ=1870	3	1,15	
С155-М	1	⌀10Ас-II, ℓ=800	13	0,49	11,1
	2	⌀10Ас-II, ℓ=2570	3	1,59	
С156-М	1	⌀10Ас-II, ℓ=800	16	0,49	13,7
	2	⌀10Ас-II, ℓ=3170	3	1,96	
С157-М	1	⌀10Ас-II, ℓ=800	11	0,49	9,1
	2	⌀10Ас-II, ℓ=2020	3	1,25	
С158-М	1	⌀10Ас-II, ℓ=800	15	0,49	12,6
	2	⌀10Ас-II, ℓ=2820	3	1,74	
С159-М	1	⌀16Ас-II, ℓ=800	4	1,26	5,3
	2	⌀8А-I, ℓ=320	2	0,13	
С160-М	1	⌀18Ас-II, ℓ=800	4	1,60	6,7
	2	⌀8А-I, ℓ=320	2	0,13	

Арматура по ГОСТ 5781-82

1 Соединение стержней в сетке производится с помощью контактной точечной электросварки по ГОСТ 14098-91 или вязальной проволокой.

2 Применение ручной дуговой сварки не допускается.

Использ	Коен В	Коен	
Проверил	Чупарнова		
Нач гр гр	Чупарнова		
Гл инж гр	Коен Б	Коен	12.94
Н контр	Миронова		

3.501.1-179.94.1-1 -92

Сетка арматурная С154-М. С160-М

Стадия	Лист	Листов
Р		1

РО "ТРАНСМОСТ"

ЗАВОД ЖЕЛЕЗОБЕТОННЫХ ИЗДЕЛИЙ

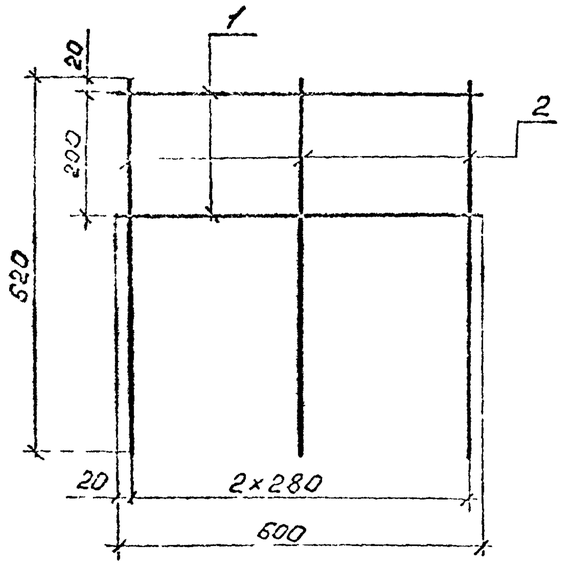

Марка сетки	Поз	Наименование	Кол	Масса ед, кг	Масса сетки, кг
С161-М	1	⌀10 Ас-II, ℓ=600	2	0,37	1,5
	2	⌀8 А-I, ℓ=620	3	0,24	

Арматура по ГОСТ 5781-82 из стали класса А-I марки Ст3сп и класса Ас-II марки 10ГТ

1 Соединение стержней в сетке производится с помощью контактной точечной электросварки по ГОСТ 14098-91 или вязальной проволокой

2 Применение ручной дуговой сварки не допускается

Исполнит	Коен В.			3.501.1-179.94.1-1 -93
Проверил	Чупарнова			
Нач.гр.пр	Чупарнова			
Гл.инж.пр	Коен Б		12.94	Сетка арматурная С161-М
Н.контр	Чупарнова			

Стадия	Лист	Листов
Р		1

АО "ТРАНСМОСТ"

Исполнит	Коен В			3.501.1-179.94.1-1 -94
Проверил	Чупарнова			
Нач.гр.гр	Чупарнова			
Гл.инж.пр	Коен Б		12.94	Изделие закладное МН2-М
Н.контр	Миронова			

Стадия	Лист	Листов
Р		1

АО "ТРАНСМОСТ"

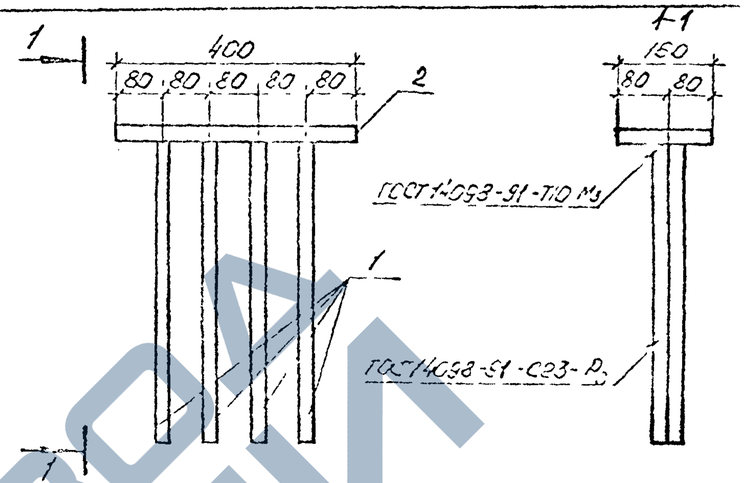

Марка изделия	Поз	Наименование	Кол	Масса ед, кг	Масса изделия, кг
МН2-М	1	⌀22 Ас-II, ℓ=550	8	1,64	21,2
	2	Полоса 16×160-В ГОСТ 103-76 / Ст3сп5 ГОСТ 535-88	1	8,04	

Арматура по ГОСТ 5781-82.

Инв.№ подл | Подпись и дата | Взам.инв.№

Марка блока	Бетон, $м^3$	Изделия арматурные, кг																Изделия закладные, кг			Общий расход, кг
		Арматура класса															Всего	Прокат класса A_c-II ГОСТ 5781-82 ф32	Прокат марки ВСт3сп5-1 ГОСТ 103-76 -12×200	Всего	
		A-I ГОСТ 5781-82										A_c-II									
		ф8	ф12	ф14	ф16	ф18	ф20	ф22	ф25	ф28	Итого	ф10	ф14	ф20	ф25	ф32	Итого				
СТ5п.л.-М	2,22	—	—	—	5,9	—	8,0	—	—	—	13,9	119,0	—	—	—	—	119,0	132,9	—	—	132,9
СТ6п.л.-М	2,08	—	—	—	5,9	—	8,0	—	—	—	13,9	90,5	52,5	—	—	—	143,0	156,9	—	—	156,9
СТ7п.л.-К	1,18	—	2,5	2,9	—	—	—	—	—	—	5,3	37,3	58,5	—	—	—	95,8	101,1	—	—	101,1
СТ8п.л.-М	3,05	—	—	—	11,8	—	—	10,3	—	—	22,1	73,8	65,7	115,0	—	—	254,5	283,6	—	—	283,6
СТ9п.л.-М	3,62	—	—	—	11,8	—	—	—	18,7	—	30,5	99,1	82,5	196,3	—	—	378,0	408,5	—	—	408,5
СТ10п.л.-М	1,89	—	—	—	5,9	6,0	—	—	—	—	11,9	9,4	113,4	211,7	—	—	334,5	346,4	—	—	346,4
СТ11п.л.-250М	2,91	13,5	—	11,0	—	—	—	10,3	—	—	34,8	144,4	—	—	50,7	—	195,1	229,9	97,9	34,7	132,6	362,5
СТ11п.л.-350М	3,39	15,8	—	11,0	—	—	—	—	18,7	—	45,5	167,9	—	—	109,9	—	277,8	323,3	97,9	34,7	132,6	455,9
СТ11п.л.-300М	3,87	16,9	—	—	15,7	—	—	—	18,7	—	53,3	195,3	—	—	133,1	—	328,4	381,7	97,9	34,7	132,6	514,3
СТ11п.л.-350М	4,35	21,2	—	—	15,7	—	—	—	—	25,4	62,3	218,7	—	—	—	356,0	474,7	537,0	97,9	34,7	132,6	669,6
СТ11п.л.-400М	4,83	23,5	—	—	15,7	—	—	—	—	25,4	64,6	242,3	—	—	—	293,8	536,1	600,7	97,9	34,7	132,6	733,3
СТ12п.л.-200М	2,36	15,1	—	—	7,8	—	8,0	—	—	—	30,9	60,5	148,0	30,5	—	—	239,0	269,9	97,9	34,7	132,6	402,5
СТ12п.л.-250М	2,68	17,8	—	—	—	11,6	—	10,3	—	—	39,7	70,5	167,4	—	—	90,1	328,0	367,7	97,9	34,7	132,6	500,3
СТ12п.л.-300М	2,98	19,8	—	—	—	11,6	—	10,3	—	—	41,7	78,0	186,8	—	—	109,0	373,8	415,5	97,9	34,7	132,6	548,1
СТ12п.л.-350М	3,29	22,4	—	11,0	—	—	—	—	18,7	—	52,1	88,0	206,1	—	—	213,3	507,4	559,5	97,9	34,7	132,6	692,1
СТ12п.л.-400М	3,60	24,4	—	11,0	—	—	—	—	18,7	—	54,1	95,5	225,5	—	—	244,8	565,8	619,9	97,9	34,7	132,6	752,5
СТ13п.л.-200М	1,43	10,0	—	5,5	4,0	—	—	—	—	—	19,5	37,1	95,2	—	—	—	132,3	151,8	97,9	34,7	132,6	284,4
СТ13п.л.-250М	1,71	12,0	—	5,5	—	6,0	—	—	—	—	23,5	44,0	100,7	29,4	—	—	174,1	197,6	97,9	34,7	132,6	330,2

Арматура по ГОСТ 5781-82 из стали класса A-I марки Ст3сп, из стали класса A_c-II марки 10ГТ.

Исполнил	Коен В.	Коен	
Проверил	Чупарнова		
Нач.гр.гр.	Чупарнова		
Гл.инж.пр.	Коен Б.		12.94
Н.контр.	Миронова		

3.501.1-179.94.1-1 -95ВМ

Ведомость расхода материалов в блоках труб для особо суровых условий.

Стадия	Лист	Листов
Р	1	4

АО "ТРАНСМОСТ"

продолжение

Марка блока	Бетон м³	Изделия арматурные, кг																Всего	Изделия закладные, кг		Всего	Общий расход, кг
		Арматура класса																	Арматура класса Ас-II ГОСТ 5781-82* ф32	Прокат марки Ст3сп5-1 ГОСТ 103-76 -12×200		
		А-I ГОСТ 5781-82										Ас-II										
		ф8	ф14	ф16	ф18	ф20	ф22	ф25	ф28	ф32	Итого	ф10	ф14	ф20	ф28	ф32	Итого					
СТ13пл-300М	2,00	14,0	—	7,8	6,0	—	—	—	—	—	27,8	50,9	117,7	35,6	—	—	204,2	232,0	97,9	34,7	132,6	364,6
СТ13пл-350М	2,28	16,6	—	7,8	—	8,0	—	—	—	—	32,4	60,1	101,6	161,0	—	—	322,7	355,1	97,9	34,7	132,6	487,7
СТ13пл-400М	2,57	18,6	—	—	11,6	—	10,3	—	—	—	40,5	67,0	114,3	181,9	—	—	363,2	403,7	97,9	34,7	132,6	536,6
СТ14пл-200М	3,54	19,6	11,0	—	—	—	—	18,7	—	—	49,3	141,3	94,5	—	—	71,1	306,9	356,2	97,9	34,7	132,6	488,8
СТ14пл-250М	3,97	21,9	—	15,7	—	—	—	—	25,4	—	63,0	157,6	105,7	—	—	90,1	353,4	416,4	97,9	34,7	132,6	549,0
СТ14пл-300М	4,39	24,2	—	15,7	—	—	—	—	25,4	—	65,3	173,9	117,2	—	—	163,5	454,6	519,9	97,9	34,7	132,6	652,5
СТ14пл-350М	4,82	27,3	—	—	23,2	—	—	—	25,4	—	75,9	193,7	128,7	—	—	256,0	578,4	654,3	97,9	34,7	132,6	786,9
СТ15пл-200М	1,95	10,8	—	7,8	—	8,0	—	—	—	—	26,6	86,9	85,1	—	—	—	173,0	199,6	97,9	34,7	132,6	332,2
СТ15пл-250М	2,59	13,4	—	—	11,6	—	10,3	—	—	—	35,3	105,2	72,0	64,7	—	—	241,9	277,2	97,9	34,7	132,6	409,8
СТ15пл-300М	2,98	15,4	—	—	11,6	—	10,3	—	—	—	37,3	120,3	82,9	78,2	—	—	281,4	318,7	97,9	34,7	132,6	451,3
ф9.302-М	4,97	7,8	—	—	—	—	—	36,2	—	—	44,0	—	138,1	—	205,2	—	343,3	387,3	—	—	—	387,3
ф9.403-М	6,77	10,9	—	—	—	—	—	—	49,3	—	60,2	—	184,5	—	273,6	—	458,1	518,3	—	—	—	518,3
ф10.151-М	3,06	4,7	—	—	—	15,4	—	—	—	—	20,1	—	92,5	—	—	205,5	298,0	318,1	—	—	—	319,1
ф10.201-М	4,22	6,2	—	—	—	—	19,9	—	—	—	26,1	—	121,6	—	—	261,5	383,1	409,2	—	—	—	409,2
ф11.302-М	5,93	—	—	—	—	—	—	36,2	—	—	36,2	—	—	—	—	—	—	36,2	—	—	—	36,2
ф11.403-М	8,06	—	—	—	—	—	—	—	—	71,4	71,4	—	—	—	—	—	—	71,4	—	—	—	71,4
ф4-240М	3,13	48,1	—	—	—	15,4	—	18,1	—	—	81,6	—	201,4	—	—	—	201,4	283,0	—	—	—	283,0
ф4-340М	4,03	63,9	—	—	—	—	19,9	—	24,6	—	108,4	—	256,6	—	—	—	256,6	365,0	—	—	—	365,0
ф5-200М	2,24	34,1	—	7,8	—	7,7	—	—	—	—	49,6	—	145,6	—	—	—	145,6	195,2	—	—	—	195,2
ф5-250М	2,54	39,3	—	—	11,6	—	10,0	—	—	—	60,9	—	163,7	—	—	—	163,7	224,6	—	—	—	224,6
ф5-300М	2,98	47,0	—	—	11,6	—	10,0	—	—	—	68,6	—	190,4	—	—	—	190,4	259,0	—	—	—	259,0

Инв. № подл. | Подпись и дата | Взам. инв. №

продолжение

Марка блока	Бетон, м³	Изделия арматурные, кг. Арматура класса А-I. ГОСТ 5781-82									Арматура класса A_o-II						Всего	Изделия закладные, кг. Прокат марки ВСт3сп5-1 ГОСТ 103-75 -16×160		Всего	Общий расход, кг
																		Арматура класса A_o-II ГОСТ 5781-82 Ф22			
		Ф8	Ф12	Ф14	Ф16	Ф18	Ф20	Ф22	Ф25	Итого	Ф10	Ф12	Ф14	Ф16	Ф18	Итого					
Ф5-340М	3,27	52,2	—	—	—	—	15,4	—	18,1	85,7	—	—	208,5	—	—	208,5	294,2	—	—	—	294,2
Ф5-390М	3,64	57,4	—	—	—	—	15,4	—	18,1	90,9	—	—	230,7	—	—	230,7	321,6	—	—	—	321,6
Ф6-200М	1,56	23,8	—	5,4	3,9	—	—	—	—	33,1	—	—	102,1	—	—	102,1	135,2	—	—	—	135,2
Ф6-240М	1,76	27,4	—	5,4	—	5,8	—	—	—	38,6	—	—	114,8	—	—	114,8	153,4	—	—	—	153,4
Ф6-300М	2,07	33,0	—	—	7,8	—	7,7	—	—	48,5	—	—	135,5	—	—	135,5	184,0	—	—	—	184,0
Ф6-340М	2,27	36,6	—	—	7,8	—	7,7	—	—	52,1	—	—	146,3	—	—	146,3	198,4	—	—	—	198,4
Ф6-390М	2,52	40,3	—	—	—	11,6	—	10,0	—	61,9	—	—	161,9	—	—	161,9	223,8	—	—	—	223,8
Ф7.190-М	2,05	4,5	—	—	5,8	—	—	—	—	10,3	64,8	46,0	—	10,1	—	120,9	131,2	52,5	32,2	84,7	215,9
Ф7.260-М	2,78	5,0	—	—	—	8,7	—	—	—	13,7	86,8	63,2	—	10,1	—	160,1	173,8	52,5	32,2	84,7	258,5
Ф7.320-М	3,40	5,8	—	8,0	—	—	—	—	—	13,8	106,7	77,0	—	10,1	—	193,8	207,6	52,5	32,2	84,7	292,3
Ф8.205-М	2,67	5,4	—	—	—	8,7	—	—	—	14,1	85,3	19,9	50,6	—	12,8	168,6	182,7	52,5	32,2	84,7	267,4
Ф8.285-М	3,68	6,5	—	—	11,6	—	—	—	—	18,1	117,4	27,2	73,6	—	12,8	231,0	249,1	52,5	32,2	84,7	333,8
Л1.302-М	0,96	24,6	3,4	—	—	—	—	—	—	28,0	—	—	—	—	—	—	28,0	—	—	—	28,0
Л1.403-М	1,28	32,8	3,4	—	—	—	—	—	—	36,2	—	—	—	—	—	—	36,2	—	—	—	36,2
Л2.302-М	1,41	38,6	—	5,4	—	—	—	—	—	44,0	—	—	—	—	—	—	44,0	—	—	—	44,0
Л2.403-М	1,88	51,4	—	—	7,8	—	—	—	—	59,2	—	—	—	—	—	—	59,2	—	—	—	59,2
Л3.302-М	2,23	63,6	—	—	7,8	—	—	—	—	71,4	—	—	—	—	—	—	71,4	—	—	—	71,4
Л3.403-М	2,97	84,6	—	—	—	11,6	—	—	—	96,2	—	—	—	—	—	—	96,2	—	—	—	96,2
Л4.302-М	1,24	33,2	3,4	—	—	—	—	—	—	36,6	—	—	—	—	—	—	36,6	—	—	—	36,6
Л4.403-М	1,65	44,2	—	5,4	—	—	—	—	—	49,6	—	—	—	—	—	—	49,6	—	—	—	49,6

Инв. № подл. | Подпись и дата | Взам. инв. №

продолжение

Марка блока	Бетон, м³	Арматура класса, кг											Всего, кг
		А-I								Ас-II			
		ГОСТ 5781-82											
		ф8	ф16	ф18	ф20	ф22	ф25	ф28	Итого	ф10	ф12	Итого	
Л5.302-М	2,08	61,0	7,8	—	—	—	—	—	68,8	—	—	—	68,8
Л5.403-М	2,78	81,2	—	11,6	—	—	—	—	92,8	—	—	—	92,8
Л6.150-М	2,34	47,5	7,8	—	—	—	—	—	55,3	—	—	—	55,3
Л6.201-М	3,14	64,5	—	—	15,4	—	—	—	79,9	—	—	—	79,9
Л7.150-М	3,05	34,4	—	—	15,4	—	—	—	49,8	40,3	—	40,3	90,1
Л7.201-М	4,08	46,2	—	—	—	19,9	—	—	66,1	55,4	—	55,4	121,5
Л8.150-М	3,72	40,9	—	—	15,4	—	—	—	56,3	—	72,2	72,2	128,5
Л8.201-М	4,98	54,9	—	—	—	—	36,5	—	91,1	—	99,3	99,3	190,4
СТ1.150-М	2,75	—	—	14,2	—	—	—	—	14,2	—	—	—	14,2
СТ1.200-М	3,66	—	—	—	18,8	—	—	—	18,8	—	—	—	18,8
СТ2.150-М	4,50	—	—	—	—	24,0	—	—	24,0	—	—	—	24,0
СТ2.200-М	6,00	—	—	—	—	—	39,3	—	39,3	—	—	—	39,3
СТ3.150-М	2,13	—	—	—	9,4	—	—	—	9,4	—	—	—	9,4
СТ3.200-М	2,84	—	—	—	—	12,0	—	—	12,0	—	—	—	12,0
СТ4.150-М	3,27	—	—	—	—	—	19,6	—	19,6	—	—	—	19,6
СТ4.200-М	4,36	—	—	—	—	—	—	26,6	26,6	—	—	—	26,6
Н1.302-М(Н2.302-М)	1,01(1,09)	—	3,9	—	—	—	—	—	3,9	41,7	—	41,7	45,6
Н1.403-М(Н2.403-М)	1,36(1,46)	—	3,9	—	—	—	—	—	3,9	55,7	—	55,7	59,6
Н3.302-М(Н4.302-М)	1,92(2,00)	—	—	5,8	—	—	—	—	5,8	30,1	—	30,1	35,9
Н5.302-М	0,98	—	3,9	—	—	—	—	—	3,9	32,2	—	32,2	36,1
Н5.403-М	1,31	—	3,9	—	—	—	—	—	3,9	43,0	—	43,0	46,9
Н6.302-М	1,97	—	—	5,8	—	—	—	—	5,8	20,2	—	20,2	26,0

https://zavodjbi.com/