https://zavodjbi.com/

ТИПОВЫЕ КОНСТРУКЦИИ, ИЗДЕЛИЯ И УЗЛЫ ЗДАНИЙ И СООРУЖЕНИЙ

СЕРИЯ 1.020-1/83

КОНСТРУКЦИИ КАРКАСА МЕЖВИДОВОГО ПРИМЕНЕНИЯ ДЛЯ МНОГОЭТАЖНЫХ ОБЩЕСТВЕННЫХ ЗДАНИЙ, ПРОИЗВОДСТВЕННЫХ И ВСПОМОГАТЕЛЬНЫХ ЗДАНИЙ ПРОМЫШЛЕННЫХ ПРЕДПРИЯТИЙ

ВЫПУСК 2-3

КОЛОННЫ СЕЧЕНИЕМ 400Х400 мм ДЛЯ ЗДАНИЙ С ВЫСОТОЙ ЭТАЖА 2,8 м

РАБОЧИЕ ЧЕРТЕЖИ

{9833
ЦЕНА 1-44

https://zavodjbi.com/

https://zavodjbi.com/

ТИПОВЫЕ КОНСТРУКЦИИ, ИЗДЕЛИЯ И УЗЛЫ ЗДАНИЙ И СООРУЖЕНИЙ

СЕРИЯ 1.020-1/83

КОНСТРУКЦИИ КАРКАСА МЕЖВИДОВОГО ПРИМЕНЕНИЯ ДЛЯ МНОГОЭТАЖНЫХ ОБЩЕСТВЕННЫХ ЗДАНИЙ, ПРОИЗВОДСТВЕННЫХ И ВСПОМОГАТЕЛЬНЫХ ЗДАНИЙ ПРОМЫШЛЕННЫХ ПРЕДПРИЯТИЙ

ВЫПУСК 2-3

КОЛОННЫ СЕЧЕНИЕМ 400Х400 мм
ДЛЯ ЗДАНИЙ С ВЫСОТОЙ ЭТАЖА 2,8 м

РАБОЧИЕ ЧЕРТЕЖИ

РАЗРАБОТАНЫ

ЦНИИЭП торгово-бытовых зданий и туристских комплексов
директор ин-та В. ЛЕПСКИЙ
нач. отдела В. ВОЛЫНСКИЙ
гл. инж. проекта А. КОЛОДЯШЕВА
рук. сектора В. ДОВГАЛЮК

ЦНИИ промзданий
гл. инж. ин-та В. ГРАНЕВ
нач. отдела З. КОЛЫШ

НИИЖБ Госстроя СССР
зам. директора ин-та Н. КОРОВИН
рук. лаборатории А. ВАСИЛЬЕВ

Гипростроммаш
гл. инженер ин-та В. БУЗИНОВ
нач. технолог. отдела Ю. ВОЛКОНСКИЙ
гл. технолог отдела арматурных работ Т. ЗАНЕВСКАЯ

УТВЕРЖДЕНЫ Госстроем СССР
ПОСТАНОВЛЕНИЕ ОТ 13.07.1984 г. N 112
ВВЕДЕНЫ В ДЕЙСТВИЕ С 01.09.1984 г.

19833 2

https://zavodjbi.com/

https://zavodjbi.com/

Обозначение	Наименование	Стр.
1.020-1/83.2-3 00	Содержание	2
1.020-1/83.2-3 00ТО	Техническое описание	4
1.020-1/83.2-3 01	Колонна 1КВД 4.28-1.1	
-01	1КВО 4.28-1.1	
-02	1КВ 4.28-1	7
1.020-1/83.2-3 02	3КВД 4.28-1.1	
-01	3КВО 4.28-1.1	
-02	3КВ 4.28-1	9
1.020-1/83.2-3 03	4КВД 4.28-1.1	
-01	4КВО 4.28-1.1	
-02	4КВ 4.28-1	11
1.020-1/83.2-3 04	5КВО 4.28-1.1	
-01	5КВ 4.28-1.	
-02	5КВД 4.28-1.2	
-03	5КВО 4.28-1.2	13
1.020-1/83.2-3 05	1КСД 4.28-1.1	
-01	1КСО 4.28-1.1	
-02	1КС 4.28-1	
-03	1КСД 4.28-1.2	
-04	1КСО 4.28-1.2	
-05	1КС 4.28-2	
-06	1КСД 4.28-1.3	
-07	1КСО 4.28-1.3	
-08	1КС 4.28-3	
-09	1КСД 4.28-1.4	
-10	1КСО 4.28-1.4	
-11	1КС 4.28-4	

Нач. отд.	Волынский	
Н. контр.	Пригорев	
Гл. констр.	Шац	
ГИП	Колдашева	
Разраб.	Житейко	
Провер.	Никанорова	

1.020-1/83. 2-3 00

Содержание

Стадия	Лист	Листов
Р	1	3

ЦНИИЭП торгово-бытовых зданий и туристских комплексов

Обозначение	Наименование	Стр.
1.020-1/83.2-3 05-12	Колонна 1КСД 4.28-1.5	
-13	1КСО 4.28-1.5	15
1.020-1/83.2-3 06	3КСО 4.28-1.1	
-01	3КС 4.28-1	
-02	3КСД 4.28-1.2	
-03	3КСО 4.28-1.2	
-04	3КС 4.28-2	
-05	3КСД 4.28-1.3	
-06	3КСО 4.28-1.3	
-07	3КСД 4.28-1.4	
-08	3КСО 4.28-1.4	18
1.020-1/83.2-3 07	1КНД 4.28-1.1	
-01	1КНО 4.28-1.1	
-02	1КН 4.28-1	
-03	1КНД 4.28-1.2	
-04	1КНО 4.28-1.2	
-05	1КН 4.28-2	
-06	1КНД 4.28-1.3	
-07	1КНО 4.28-1.3	
-08	1КН 4.28-3	
-09	1КНД 4.28-1.4	
-10	1КНО 4.28-1.4	
-11	1КН 4.28-4	
-12	1КНД 4.28-1.5	
-13	1КНО 4.28-1.5	
-14	1КНД 4.28-1.6	
-15	1КНО 4.28-1.6	20

Взам. инв. №

Подп. и дата

Инв. № подл.

1.020-1/83. 2-3 00

Лист 2

19833 3

https://zavodjbi.com/

https://zavodjbi.com/

Обозначение	Наименование			стр.
1.020-1/83 2-3 ОВ	Квазина	2КНО	Ч.28-1.1	
- 01	"	2КН	Ч.28-1	
- 02	"	2КНД	Ч.28-1.2	
- 03	"	2КНО	Ч.28-1.2	
- 04	"	2КН	Ч.28-2	
- 05	"	2КНД	Ч.28-1.3	
- 06	"	2КНО	Ч 28-1.3	
- 07	"	2КН	Ч.28-3	
- 08	"	2КНД	Ч.28-1.4	
- 09	"	2КНО	Ч.28-1.4	
- 10	"	2КН	Ч.28-4	
- 11	"	2КНО	Ч.28-1.5	
- 12	"	2КН	Ч.28-5	
- 13	"	2КНД	Ч.28-1.6	
- 14	"	2КНО	Ч.28-1.6	
- 15	"	2КНД	Ч.28-1.7	
- 16	"	2КНО	Ч.28-1.7	
- 17	"	2КНД	Ч.28-1.8	
- 18	"	2КНО	Ч.28-1.8	23
1.020-1/83 2-3 ОВ ВС	Выборка стали			27
1.020-1/83 2-3 ОВУ	Узел			31
1.020-1/83 2-3 ОВУ1	Узел			35

https://zavodjbi.com/

https://zavodjbi.com/

Выпуск 2-3 содержит в своем составе колонны сечением 400 х 400 мм для зданий с высотой этажа 2.8 м.

Номенклатура содержит следующие типы колонн:
верхние (устанавливаемые в верхних этажах зданий);
средние (устанавливаемые в средних этажах зданий);
нижние (устанавливаемые в нижних этажах зданий);

В соответствии с положением колонн в каркасе здания (при примыкании к стенам, к диафрагмам жесткости и лестничным клеткам), предусмотрены двухконсольные, одноконсольные и бесконсольные колонны.

Расчет колонн выполнен в соответствии со СНиП II-21-75.
Колонны относятся к 3[и] категории трещиностойкости.
Предел огнестойкости колонн 2,5 часа.

Маркировка колонн

В соответствии с ГОСТ 23009-78 маркировка колонн:

① К ② ③ ④ ⑤ - ⑥ ⑦

где:

① количество этажей в колонне

К - наименование изделия - колонна

② тип колонны в зависимости от её положения по высоте здания.

Тип колонны	Верхняя	Средняя	Нижняя
Индекс марки	В	С	Н

③ тип колонны в зависимости от количества консолей

Тип колонны	Двухконсольная	одноконсольная	бесконсольная
Индекс марки	Д	О	—

④ тип колонны в зависимости от сечения колонны; для колонны сечением 400 х 400 мм - индекс Ч.

⑤ высота этажа в дециметрах

⑥ тип колонны по несущей способности консоли

Несущ. способн. консоли тс	21	33
Индекс марки	1	2

⑦ Условная марка по типу армирования ствола колонны в пределах одного типоразмера:

Пример:

2 КНО 4.28 - 1.4

2 - двухэтажная
К - колонна
Н - нижняя
О - одноконсольная
4 - сечением 400 х 400 мм.
28 - с высотой типового этажа 2,8 м
1 - несущая способность консоли 21,0 тс.
4 - четвертый тип армирования ствола, нижних двухэтажных колонн данной высоты.

Колонны армируются пространственными каркасами.

Номенклатура изделий предусматривает колонны, имеющие основные закладные детали для крепления ригелей покрытий и перекрытий. Для крепления лестничных ригелей диафрагм жесткости, поворотных ригелей, пристенных и связевых плит в торцевых рядах, для крепления лестничных маршей и стеновых панелей устанавливаются дополнительные закладные детали.

Нач. отд.	Волынский	
Н. контр.	Григорьев	
Гл. конст.	Шац	
ГИП	Колбашева	
Разраб.	Слизкина	
Пров. вр.	Никанорова	
Исполн.	Богданова	

1.020-1/83. 2-3 ООТО

Техническое описание

Стадия	Лист	Листов
Р	1	3

ЦНИИЭП торгово-бытовых зданий и туристских

19833 5

https://zavodjbi.com/

https://zavodjbi.com/

В альбоме приведены примеры установки дополнительных закладных деталей в рабочих чертежах колонн, разрабатываемых в конкретных проектах (см. документ ОСУ1).

Технические требования по изготовлению и приемке колонн смотри в выпуске 0-7. Указания по заводской технологии изготовления изделий".

Мероприятия по защите закладных деталей от коррозии должны быть указаны в конкретном проекте, в зависимости от условий эксплуатации зданий согласно СНиП II-28-73.

Указания по монтажу колонн приведены в выпуске 0-8 „Указания по монтажу каркаса".

Складирование колонн.

Складирование колонн производить в зоне действия монтажного крана на спланированном и уплотненном основании в один ряд или штабель.

При укладке в один ряд высота подкладки должна составлять с учетом возможности кантовки колонны не менее 200 мм. Расстояние между колоннами должно составлять 40-50 см.

При укладке в штабель колонны должны опираться на прокладки высотой не менее 40 мм.

Высота штабеля не более 2 м.

Прокладки и подкладки должны располагаться под отверстиями, предназначенными для выемки колонн из форм.

Схема складирования колонн:

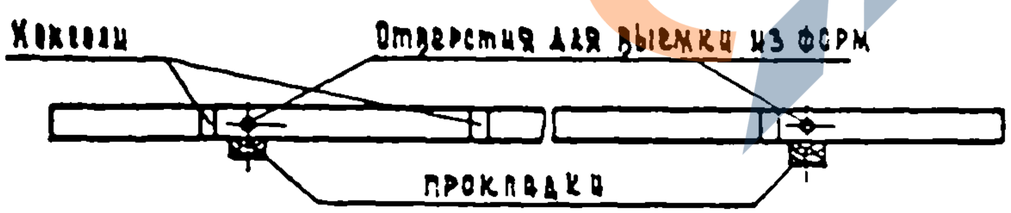

Строповка колонн при разгрузке транспортных средств.

Строповку колонн при разгрузке с транспортных средств производить с помощью балансирной траверсы и пальцевых захватов, пропускаемых в отверстия, служащие для выемки колонн из форм.

Схема строповки колонн при разгрузке и погрузке

Транспортирование колонн

Перевозка колонн производится автомобильным транспортом на автопоездах с прицепами и полуприцепами общего назначения или специализированными преимущественно в виде площадок с тягачами типа ЗИЛ-130В1; КАМАЗ-5410; МАЗ-504А или КРАЗ-258.

Рекомендуемые автотранспортные средства:

Длина колонн, мм	Марка транспортных средств
2000 - 4550	КАМАЗ-5320; КРАЗ-257; ОДАЗ-885; УПАО-906; ЗИЛ-130
4550 - 8400	ОДАЗ-9370; МАЗ-5245; МАЗ-5205
8400 - 13250	УПР-12; Б-12; УПР-1212; ПЛ-1212 УПЛ-1412

19833 6

https://zavodjbi.com/

https://zavodjbi.com/

В ПРОЦЕССЕ ТРАНСПОРТИРОВАНИЯ КОЛОННЫ ДОЛЖНЫ ОПИРАТЬСЯ НА ДЕРЕВЯННЫЕ ПРОКЛАДКИ ИЗ БРУСА ТОЛЩИНОЙ 200мм, РАСПОЛАГАЕМЫЕ В МЕСТАХ, УКАЗАННЫХ НА СХЕМЕ.

СХЕМА РАСПОЛОЖЕНИЯ ОПОР.

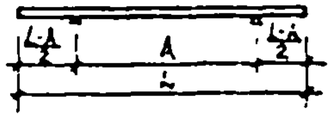

№:	L	A
1	2050	1050
2	2800	1800
3	4550	2950
4	7350	4350
5	7650	4650
6	8400	5000
7	10450	6250
8	13250	7950

ЗАВОДА ЖБИ

https://zavodjbi.com/

https://zavodjbi.com/

ФОРМАТ	ЗОНА	ПОЗ	ОБОЗНАЧЕНИЕ	НАИМЕНОВАНИЕ	КОЛ	ПРИМЕЧАНИЕ
				ДОКУМЕНТАЦИЯ		
А3			1.020-1/83.2-3 01СБ	СБОРОЧНЫЙ ЧЕРТЕЖ		
А3			1.020-1/83.2-3 00ВС	ВЫБОРКА СТАЛИ		
А3			1.020-1/83.2-3 00У	УЗЛЫ ОПАЛУБОЧНЫЕ		
А3			1.020-1/83.2-3 00ТО	ТЕХНИЧЕСКОЕ ОПИСАНИЕ		
				ПЕРЕМЕННЫЕ ДАННЫЕ ДЛЯ ИСПОЛНЕНИЙ:		
				1.020-1/83.2-3 01		
				1КВД 4.28-1.1		
				СБОРОЧНЫЕ ЕДИНИЦЫ		
А4	1		1.020-1/83.2-4 01	КАРКАС ПР. КП-1	1	
				МАТЕРИАЛЫ		
	2			БЕТОН ТЯЖЕЛЫЙ М300		0.34М3
				1.020-1/83.2-3 01-01		
				1КВО 4.28-1.1		
				СБОРОЧНЫЕ ЕДИНИЦЫ		
А4	1		1.020-1/83.2-4 01-01	КАРКАС ПР. КП-2	1	
				МАТЕРИАЛЫ		
	2			БЕТОН ТЯЖЕЛЫЙ М300		0.33М3
				1.020-1/83.2-3 01-02		
				1КВ 4.28-1		
				СБОРОЧНЫЕ ЕДИНИЦЫ		
А4	1		1.020-1/83.2-4 01-02	КАРКАС ПР. КП-3	1	
				МАТЕРИАЛЫ		
	2			БЕТОН ТЯЖЕЛЫЙ М300		0.32М3

Инв.№ подл. | Подпись и дата | Взам.инв.№

ЭПВЦ КиевЗНИИЭП — Оператор ТПП КОРТ

Нач.отд.	Волынский		1.020-1/83.2-3 01
Н.контр.	Григорьев		
Гл.констр.	Шац		
ГИП	Никонорова		КОЛОННА 1КВ
Разраб.	Сливина		
Проверил	Колдашева		
Исполнил	Богданова		

СТАДИЯ	ЛИСТ	ЛИСТОВ
Р		1

ЦНИИЭП торгово-бытовых зданий и туристских комплексов

ФОРМАТ А4

ЗАВОДА ЖБИ

Лист

19833 8

ФОРМАТ А4

https://zavodjbi.com/

https://zavodjbi.com/

ОБОЗНАЧЕНИЕ	МАРКА	РИС	МАССА,т
I.020-I/83.2-3 0I	IKВД 4.28-I.I	I	0,87
-0I	IKВО 4.28-I.I	2	0,84
-02	IKВ 4.28-I	3	0,82

РИС. 1

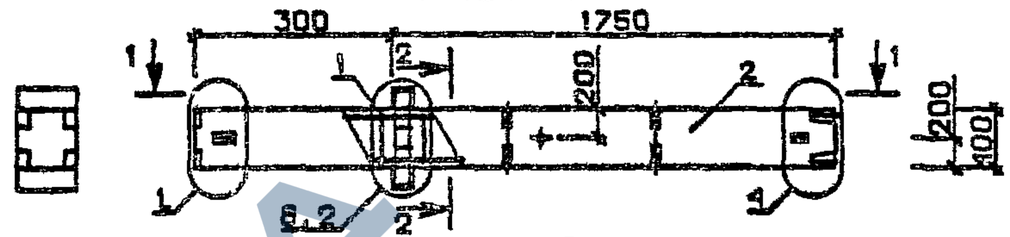

РИС. 2

РИС. 3

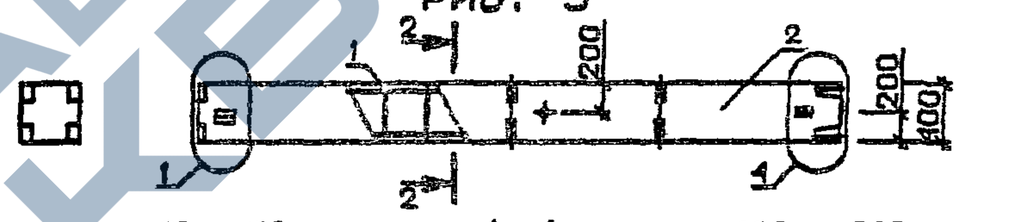

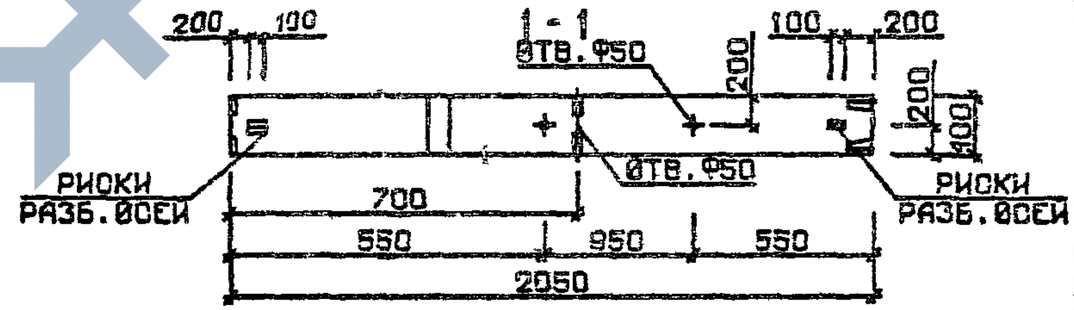

N УЗЛА	N ДОКУМЕНТА
1	1.020-1/83.2-3 ООУ Л 1
2	Л 1
3	Л 2
4	Л 2
6	Л 3
7	Л 3
10	Л 4

2-2

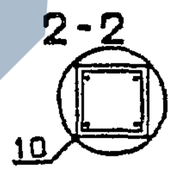

НАЧ. ОТД.	Волынский	
НКОНТР	Григорев	
ГПКОНСТР	Шац	
ГИП	Никонорова	
РАЗРАБ.	Сливина	
ПРОВЕРИЛ	Колдашева	
ИСПОЛНИЛ	Богданова	

1.020-1/83.2-3 01 ОБ

КОЛОННА 1КВ

СТАДИЯ	МАССА	МАСШТАБ
Р	СМ ТАБЛ	
ЛИСТ	ЛИСТОВ 1	

ЦНИИЭП торгово-бытовых зданий и туристских комплексов

19833 9

ФОРМАТ А3

https://zavodjbi.com/

https://zavodjbi.com/

ФОРМАТ	ЗОНА	ПОЗ	ОБОЗНАЧЕНИЕ	НАИМЕНОВАНИЕ	КОЛ.	ПРИМЕЧАНИЕ
				ДОКУМЕНТАЦИЯ		
А3			1.020-1/83.2-3 02СВ	СБОРОЧНЫЙ ЧЕРТЕЖ		
А3			1.020-1/83.2-3 00ВС	ВЫБОРКА СТАЛИ		
А3			1.020-1/83.2-3 00У	УЗЛЫ ОПАЛУБОЧНЫЕ		
А3			1.020-1/83.2-3 00ТО	ТЕХНИЧЕСКОЕ ОПИСАНИЕ		
			ПЕРЕМЕННЫЕ ДАННЫЕ	ДЛЯ ИСПОЛНЕНИЙ:		
				1.020-1/83.2-3 02		
				ЗКВД 4.28-1.1		
				СБОРОЧНЫЕ ЕДИНИЦЫ		
А4	1		1.020-1/83.2-4 02	КАРКАС ПР. КП-4	1	
	2			МАТЕРИАЛЫ		
				БЕТОН ТЯЖЕЛЫЙ М300		1.28М3
				1.020-1/83.2-3 02-01		
				ЗКВО 4.28-1.1		
				СБОРОЧНЫЕ ЕДИНИЦЫ		
А4	1		1.020-1/83.2-4 02-01	КАРКАС ПР. КП-5	1	
	2			МАТЕРИАЛЫ		
				БЕТОН ТЯЖЕЛЫЙ М300		1.25М3
				1.020-1/83.2-3 02-02		
				ЗКВ 4.28-1		
				СБОРОЧНЫЕ ЕДИНИЦЫ		
А4	1		1.020-1/83.2-4 02-02	КАРКАС ПР. КП-6	1	
	2			МАТЕРИАЛЫ		
				БЕТОН ТЯЖЕЛЫЙ М300		1.22М3

ЭПВЦ Киев ЗНИИЭП ТЛП КОРТ

НАЧ.ОТД.	Волынский	
Н.КОНТР	Пригорев	
ГЛ.КОНСТР	Шац	
ГИП	Колдашева	
РАЗРАБ.	Богданова	
ПРОВЕРИЛ	Никонорова	
ИСПОЛНИЛ	Лакеева	

1.020-1/83.2-3 02

КОЛОННА ЗКВ

СТАДИЯ	ЛИСТ	ЛИСТОВ
Р		1

ЦНИИЭП торгово-бытовых зданий и туристских комплексов

ФОРМАТ А4

ЭПВЦ Киев ЗНИИЭП ОПЕРАТОР ТЛП КОРТ

ФОРМАТ	ЗОНА	ПОЗ	ОБОЗНАЧЕНИЕ	НАИМЕНОВАНИЕ	КОЛ.	ПРИМЕЧАНИЕ

ВЗАМ ИНВ.№ | ПОДПИСЬ И ДАТА | ИНВ №ПОДЛ

ЛИСТ

19833 10

ФОРМАТ А4

https://zavodjbi.com/

https://zavodjbi.com/

РИС. 1

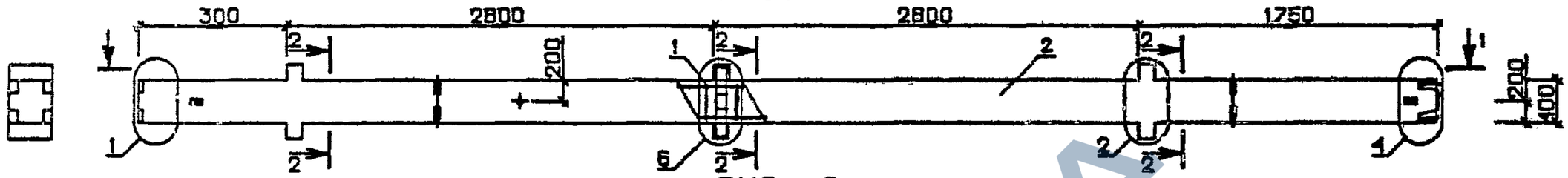

РИС. 2

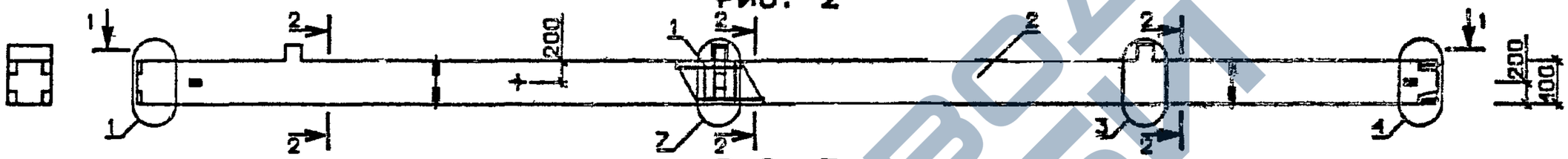

РИС. 3

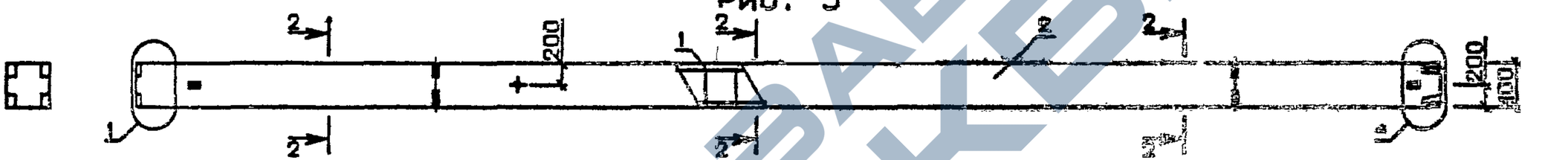

1-1

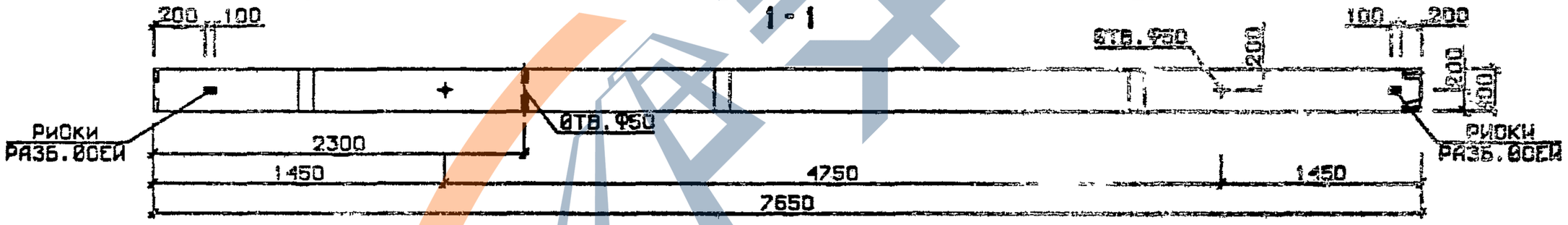

N УЗЛА	N ДОКУМЕНТА
1	1.020-1/83.2-3 ООУ ЛЛ
2	ЛЛ
3	ЛЛ
4	ЛЛ
6	ЛЛ
7	ЛЛ
10	ЛЛ

ОБОЗНАЧЕНИЕ	МАРКА	РИС	МАССА, т
1.020-1/83.2-3 02	3КВД 4.28-1.1	1	3,20
-01	3КВО 4.28-1.1	2	3,13
-02	3КВ 4.28-1	3	3,05

2-2

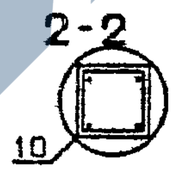

НАЧ. ОТД.	Волынский	
НКОНТР	Пригорев	
ГЛКОНСТР	Шац	
ГИП	Колдашева	
РАЗРАБ	Богданова	
ПРОВЕРИЛ	Нихонорова	
ИСПОЛНИЛ	Акеева	

1.020-1/83.2-3 02 ОБ

КОЛОННА 3КВ

СТАДИЯ	МАССА	МАСШТАБ
Р	СМ ТАБЛ	

ЛИСТ | ЛИСТОВ 1

ЦНИИЭП торгово-бытовых зданий и туристских комплексов

19833 11

ФОРМАТ А3

https://zavodjbi.com/

https://zavodjbi.com/

ФОРМАТ	ЗОНА	ПОЗ	ОБОЗНАЧЕНИЕ	НАИМЕНОВАНИЕ	КОЛ	ПРИМЕЧАНИЕ
				ДОКУМЕНТАЦИЯ		
А3			1.020-1/83.2-3 ОЗСБ	СБОРОЧНЫЙ ЧЕРТЕЖ		
А3			1.020-1/83.2-3 ООВС	ВЫБОРКА СТАЛИ		
А3			1.020-1/83.2-3 ООУ	УЗЛЫ СПАЛУБОЧНЫЕ		
А3			1.020-1/83.2-3 ООТО	ТЕХНИЧЕСКОЕ СПИСАНИЕ		
			ПЕРЕМЕННЫЕ ДАННЫЕ	ДЛЯ ИСПОЛНЕНИЙ:		
				1.020-1/83.2-3 03 4КВД 4.28-1.1 СБОРОЧНЫЕ ЕДИНИЦЫ		
А4	1		1.020-1/83.2-4 03	КАРКАС ПР. КП-7	1	
				МАТЕРИАЛЫ		
	2			БЕТОН ТЯЖЕЛЫЙ М300		1.74М3
				1.020-1/83.2-3 03-01 4КВО 4.28-1.1 СБОРОЧНЫЕ ЕДИНИЦЫ		
А4	1		1.020-1/83.2-4 03-01	КАРКАС ПР. КП-8	1	
				МАТЕРИАЛЫ		
	2			БЕТОН ТЯЖЕЛЫЙ М300		1.71М3
				1.020-1/83.2-3 03-02 4КВ 4.28-1 СБОРОЧНЫЕ ЕДИНИЦЫ		
А4	1		1.020-1/83.2-4 03-02	КАРКАС ПР. КП-9	1	
				МАТЕРИАЛЫ		
	2			БЕТОН ТЯЖЕЛЫЙ М300		1.67М3

НАЧ.ОТД.	Воынский		1.020-1/83.2-3 03
Н.КОНТР.	Григорев		
ГЛ.КОНСТР	Шац		
ГИП	Колдышева		КОЛОННА 4КВ
РАЗРАБ.	Сливина		СТАДИЯ: Р; ЛИСТ: ; ЛИСТОВ: 1
ПРОВЕРИЛ	Никонорова		ЦНИИЭП торгово-бытовых зданий и туристских комплексов
ИСПОЛНИЛ	Богданова		

ФОРМАТ А4

ФОРМАТ	ЗОНА	ПОЗ	ОБОЗНАЧЕНИЕ	НАИМЕНОВАНИЕ	КОЛ	ПРИМЕ-ЧАНИЕ

ЭПВЦ Киев ЗНИИЭП — ОПЕРАТОР ТЛП КОРТ

ВЗАМ ИНВ № | ПОДПИСЬ И ДАТА | ИНВ № ПОДЛ

Лист

19833 12

ФОРМАТ А4.

https://zavodjbi.com/

https://zavodjbi.com/

КиевЗНИИЭП | ТПП КОРТ

РИС. 1

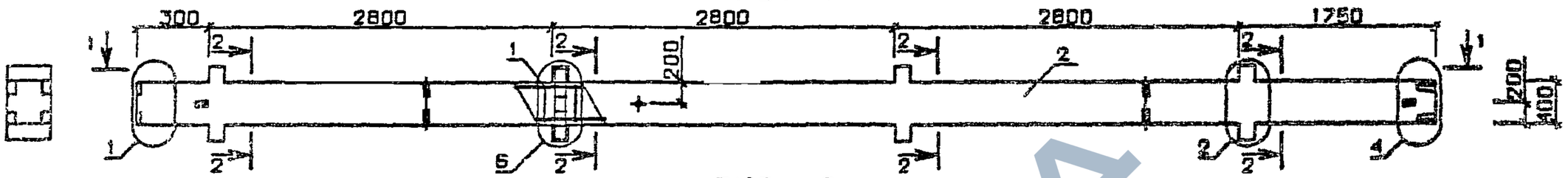

РИС. 2

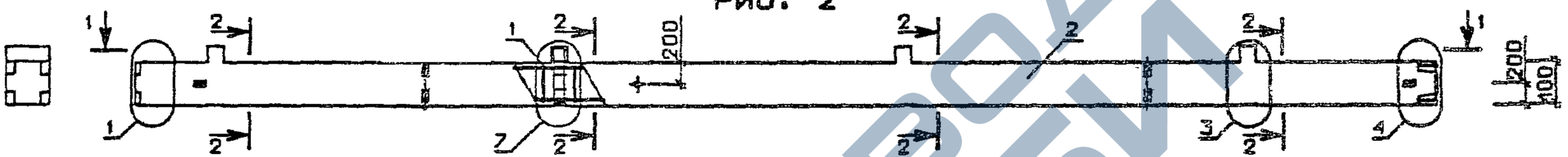

РИС. 3

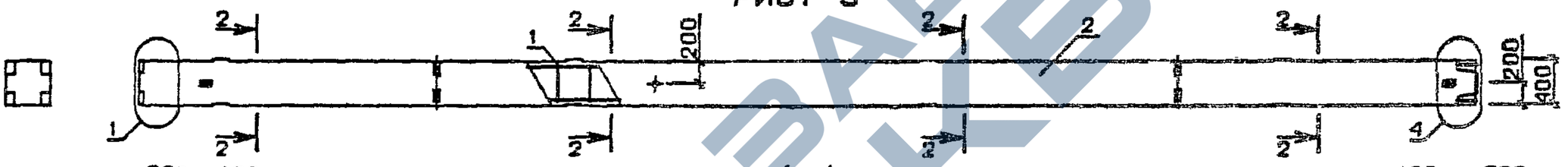

1-1

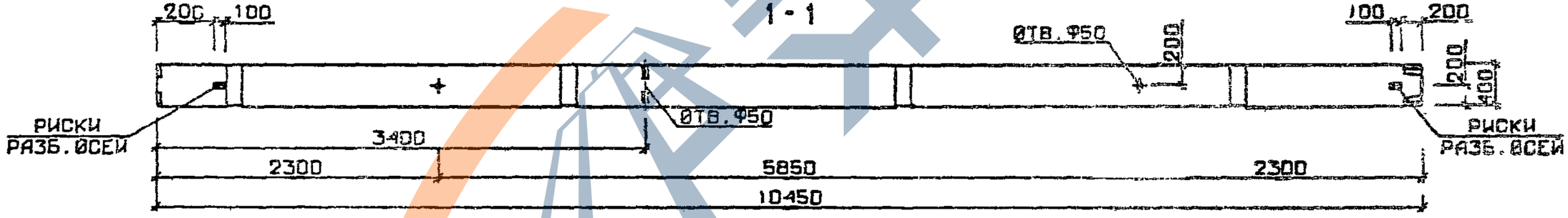

2-2

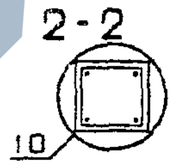

N УЗЛА	N ДОКУМЕНТА
1	1.020-1/83.2-3 ООУ П1
2	П1
3	П2
4	П2
6	П3
7	П3
10	П4

ОБОЗНАЧЕНИЕ	МАРКА	РИС	МАССА,т
1.020-1/83.2-3 03	4КВД 4.28-1.1	1	4,35
-01	4КВО 4.28-1.1	2	4,28
-02	4КВ 4.28-1	3	4,18

НАЧ ОТД	Волынскин	
Н.КОНТР	Притырев	
ГЛ.КОНСТР	Шац	
ГИП	Колдашева	
РАЗРАБ.	Сливина	
ПРОВЕРИЛ	Никонорова	
ИСПОЛНИЛ	Богданова	

1.020-1/83.2-3 03 СБ

КОЛОННА 4КВ

СТАДИЯ	МАССА	МАСШТАБ
Р	СМ ТАБЛ	

ЛИСТ | ЛИСТОВ 1

ЦНИИЭП торгово-бытовых зданий и туристских комплексов

19833 13

ФОРМАТ А3

https://zavodjbi.com/

https://zavodjbi.com/

ФОРМАТ	ЗОНА	ПОЗ.	ОБОЗНАЧЕНИЕ	НАИМЕНОВАНИЕ	КОЛ.	ПРИМЕЧАНИЕ
				ДОКУМЕНТАЦИЯ		
А3			1.020-1/83.2-3 04СБ	СБОРОЧНЫЙ ЧЕРТЕЖ		
А3			1.020-1/83.2-3 00ВС	ВЫБОРКА СТАЛИ		
А3			1.020-1/83.2-3 00У	УЗЛЫ ОПАЛУБОЧНЫЕ		
А3			1.020-1/83.2-3 00ТО	ТЕХНИЧЕСКОЕ ОПИСАНИЕ		
				ПЕРЕМЕННЫЕ ДАННЫЕ ДЛЯ ИСПОЛНЕНИЙ:		
				1.020-1/83.2-3 04		
				5КВО 4.28-1.1		
				СБОРОЧНЫЕ ЕДИНИЦЫ		
А4	1		1.020-1/83.2-4 04	КАРКАС ПР. КП-10	1	
				МАТЕРИАЛЫ		
	2			БЕТОН ТЯЖЕЛЫЙ М300		2.17М3
				1.020-1/83.2-3 04-01		
				5КВ 4.28-1		
				СБОРОЧНЫЕ ЕДИНИЦЫ		
А4	1		1.020-1/83.2-4 04-01	КАРКАС ПР. КП-11	1	
				МАТЕРИАЛЫ		
	2			БЕТОН ТЯЖЕЛЫЙ М300		2.12М3
				1.020-1/83.2-3 04-02		
				5КВД 4.28-1.2		
				СБОРОЧНЫЕ ЕДИНИЦЫ		
А4	1		1.020-1/83.2-4 04-02	КАРКАС ПР. КП-12	1	
				МАТЕРИАЛЫ		
	2			БЕТОН ТЯЖЕЛЫЙ М400		2.21М3
				1.020-1/83.2-3 04-03		
				5КВО 4.28-1.2		
				СБОРОЧНЫЕ ЕДИНИЦЫ		
А4	1		1.020-1/83.2-4 04-03	КАРКАС ПР. КП-13	1	
				МАТЕРИАЛЫ		
	2			БЕТОН ТЯЖЕЛЫЙ М400		2.17М3

ЭПВЦ КиевЗНИИЭП — ОПЕРАТОР ТЛП КОРТ — ИНВ.№ ПОДЛ. — ПОДПИСЬ И ДАТА — ВЗАМ.ИНВ.№

НАЧ.ОТД.	Волынский		1.020-1/83.2-3 04
Н.КОНТР.	Пригорев		
ГЛ.КОНСТР.	Шац		
ГИП	Никонорова		КОЛОННА 5КВ
РАЗРАБ.	Богданова		
ПРОВЕРИЛ	Колдашева		
ИСПОЛНИЛ	Лакеева		

СТАДИЯ	ЛИСТ	ЛИСТОВ
Р		1

ЦНИИЭП торгово-бытовых зданий и туристских комплексов

ФОРМАТ А4

ЛИСТ

19833 14

ФОРМАТ А4

https://zavodjbi.com/

https://zavodjbi.com/

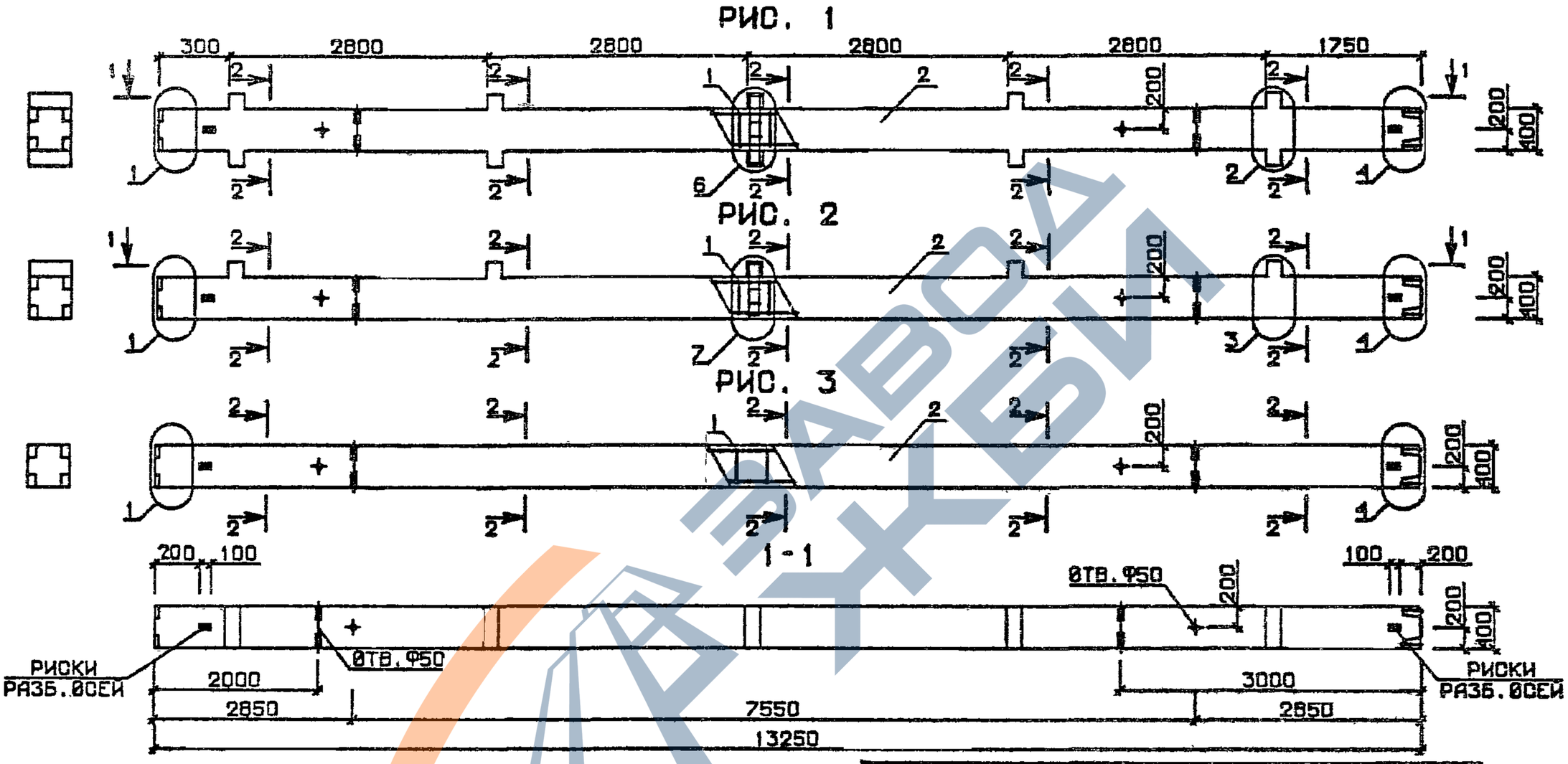

ОБОЗНАЧЕНИЕ	МАРКА	РИС	МАССА, т
I.020-I/83.2-3 04	5КВО 4.28-I.I	2	5,43
-0I	5КВ 4.28-I	3	5,30
-02	5КВД 4.28-I.2	I	5,53
-03	5КВО 4.28-I.2	2	5,43

N УЗЛА	N ДОКУМЕНТА
1	1.020-1/83 2-3 ООУ Л 1
2	Л 1
3	Л 2
4	Л 2
6	Л 3
7	Л 3
10	Л 4

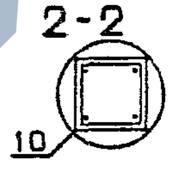

НАЧ. ОТД.	Волынский	
Н.КОНТР	Пригорев	
ГЛ.КОНСТР	Шац	
ГИП	Никонорова	
РАЗРАБ.	Лакеева	
ПРОВЕРИЛ	Колдашева	
ИСПОЛНИЛ	Сливина	

1.020-1/83.2-3 04 СБ

КОЛОННА 5КВ

СТАДИЯ	МАССА	МАСШТАБ
Р	СМ ТАБЛ	

ЛИСТ | ЛИСТОВ 4

ЦНИИЭП торгово-бытовых зданий и туристских комплексов

19833 15

ФОРМАТ А3

https://zavodjbi.com/

https://zavodjbi.com/

ФОРМАТ	ЗОНА	ПОЗ	ОБОЗНАЧЕНИЕ	НАИМЕНОВАНИЕ	КОЛ	ПРИМЕЧАНИЕ
				ДОКУМЕНТАЦИЯ		
А3			1.020-1/83.2-3 05СБ	СБОРОЧНЫЙ ЧЕРТЕЖ		
А3			1.020-1/83.2-3 00ВС	ВЫБОРКА СТАЛИ		
А3			1.020-1/83.2-3 00У	УЗЛЫ СОПРЯЖЕНИЙ		
А3			1.020-1/83.2-3 00ТО	ТЕХНИЧЕСКОЕ ОПИСАНИЕ		
				ПЕРЕМЕННЫЕ ДАННЫЕ ДЛЯ ИСПОЛНЕНИЙ:		
				1.020-1/83.2-3 05 1КСД 4.28-1.1 СБОРОЧНЫЕ ЕДИНИЦЫ		
А4	1		1.020-1/83.2-4 05	КАРКАС ПР. КП-14	1	
	2			МАТЕРИАЛЫ БЕТОН ТЯЖЕЛЫЙ М300		0.46М3
				1.020-1/83.2-3 05-01 1КСО 4.28-1.1 СБОРОЧНЫЕ ЕДИНИЦЫ		
А4	1		1.020-1/83.2-4 05-01	КАРКАС ПР. КП-15	1	
	2			МАТЕРИАЛЫ БЕТОН ТЯЖЕЛЫЙ М300		0.45М3
				1.020-1/83.2-3 05-02 1КС 4.28-1 СБОРОЧНЫЕ ЕДИНИЦЫ		
А4	1		1.020-1/83.2-4 05-02	КАРКАС ПР. КП-16	1	
	2			МАТЕРИАЛЫ БЕТОН ТЯЖЕЛЫЙ М300		0.44М3
				1.020-1/83.2-3 05-03 1КСД 4.28-1.2 СБОРОЧНЫЕ ЕДИНИЦЫ		
А4	1		1.020-1/83.2-4 05-03	КАРКАС ПР. КП-17	1	
	2			МАТЕРИАЛЫ БЕТОН ТЯЖЕЛЫЙ М400		0.46М3
				1.020-1/83.2-3 05-04 1КСО 4.28-1.2 СБОРОЧНЫЕ ЕДИНИЦЫ		
А4	1		1.020-1/83.2-4 05-04	КАРКАС ПР. КП-18	1	
	2			МАТЕРИАЛЫ БЕТОН ТЯЖЕЛЫЙ М400		0.45М3

ЭПВЦ КиевЗНИИЭП | ОПЕРАТОР ТЛП КОРТ | ГРИЛ

ВЗАМ ИНВ № | ПОДПИСЬ И ДАТА | ИНВ № ПОДЛ

НАЧСТД	Волынский	
НАКОНТР	Григорьев	
ГЛКОНСТР		
ГИП	Никонорова	
РАЗРАБ	Алексеева	
ПРОВЕРИЛ	Колдашева	
ИСПОЛНИЛ	Самбина	

1.020-1/83.2-3 05

КОЛОННА 1КС

СТАДИЯ	ЛИСТ	ЛИСТОВ
Р	1	3

ЦНИИЭП торгово-бытовых зданий и туристских комплексов

ФОРМАТ А4

ФОРМАТ	ЗОНА	ПОЗ	ОБОЗНАЧЕНИЕ	НАИМЕНОВАНИЕ	КОЛ	ПРИМЕЧАНИЕ
				1.020-1/83.2-3 05-05 1КС 4.28-2 СБОРОЧНЫЕ ЕДИНИЦЫ		
А4	1		1.020-1/83.2-4 05-05	КАРКАС ПР. КП-19	1	
	2			МАТЕРИАЛЫ БЕТОН ТЯЖЕЛЫЙ М400		0.44М3
				1.020-1/83.2-3 05-06 1КСД 4.28-1.3 СБОРОЧНЫЕ ЕДИНИЦЫ		
А4	1		1.020-1/83.2-4 05-03	КАРКАС ПР. КП-17	1	
	2			МАТЕРИАЛЫ БЕТОН ТЯЖЕЛЫЙ М500		0.46М3
				1.020-1/83.2-3 05-07 1КСО 4.28-1.3 СБОРОЧНЫЕ ЕДИНИЦЫ		
А4	1		1.020-1/83.2-4 05-04	КАРКАС ПР. КП-18	1	
	2			МАТЕРИАЛЫ БЕТОН ТЯЖЕЛЫЙ М500		0.45М3
				1.020-1/83.2-3 05-08 1КС 4.28-3 СБОРОЧНЫЕ ЕДИНИЦЫ		
А4	1		1.020-1/83.2-4 05-05	КАРКАС ПР. КП-19	1	
	2			МАТЕРИАЛЫ БЕТОН ТЯЖЕЛЫЙ М500		0.44М3
				1.020-1/83.2-3 05-09 1КСД 4.28-1.4 СБОРОЧНЫЕ ЕДИНИЦЫ		
А4	1		1.020-1/83.2-4 05-06	КАРКАС ПР. КП-20	1	
	2			МАТЕРИАЛЫ БЕТОН ТЯЖЕЛЫЙ М500		0.46М3
				1.020-1/83.2-3 05-10 1КСО 4.28-1.4 СБОРОЧНЫЕ ЕДИНИЦЫ		
А4	1		1.020-1/83.2-4 05-07	КАРКАС ПР. КП-21	1	
	2			МАТЕРИАЛЫ БЕТОН ТЯЖЕЛЫЙ М500		0.45М3
				1.020-1/83.2-3 05-11 1КС 4.28-4 СБОРОЧНЫЕ ЕДИНИЦЫ		
А4	1		1.020-1/83.2-4 05-08	КАРКАС ПР. КП-22	1	
	2			МАТЕРИАЛЫ БЕТОН ТЯЖЕЛЫЙ М500		0.44М3

ЭПВЦ КиевЗНИИЭП | ОПЕРАТОР ТЛП КОРТ | ГРИТОР

ВЗАМ ИНВ № | ПОДПИСЬ И ДАТА | ИНВ № ПОДЛ

1.020-1/83.2-3 05

ЛИСТ 2

19833 16

ФОРМАТ А4

https://zavodjbi.com/

https://zavodjbi.com/

ФОРМАТ	ЗОНА	ПОЗ.	ОБОЗНАЧЕНИЕ	НАИМЕНОВАНИЕ	КОЛ	ПРИМЕЧАНИЕ
				1.020-1/83.2-3 05-12 1КСД 4.28-1.5 СБОРОЧНЫЕ ЕДИНИЦЫ		
А4	1		1.020-1/83.2-4 05-09	КАРКАС ПР. КП-23	1	
				МАТЕРИАЛЫ		
	2			БЕТОН ТЯЖЕЛЫЙ М500		0.46М3
				1.020-1/83.2-3 05-13 1КСО-4.28-1.5 СБОРОЧНЫЕ ЕДИНИЦЫ		
А4	1		1.020-1/83.2-4 05-10	КАРКАС ПР. КП-24	1	
				МАТЕРИАЛЫ		
	2			БЕТОН ТЯЖЕЛЫЙ М500		0.45М3

КиевЗНИИЭП ТЛП КОРТ

1.020-1/83.2-3 05

ЛИСТ 3

ФОРМАТ А4

ЭПВЦ Киев ЗНИИЭП — ОПЕРАТОР ТЛП КОРТ

ФОРМАТ	ЗОНА	ПОЗ.	ОБОЗНАЧЕНИЕ	НАИМЕНОВАНИЕ	КОЛ	ПРИМЕЧАНИЕ

ВЗАМ.ИНВ.№

ПОДПИСЬ И ДАТА

ИНВ.№ ПОДЛ.

ЛИСТ

19833 17

ФОРМАТ А4

https://zavodjbi.com/

https://zavodjbi.com/

ОБОЗНАЧЕНИЕ	МАРКА	РИС	МАССА,т
I.020-I/83.2-3 05	IKСД 4.28-I.I	I	I,I7
-0I	IKСО 4.28-I.I	2	I,I4
-02	IKС 4.28-I	3	I,I2
-03	IKСД 4.28-I.2	I	I,I7
-04	IKСО 4.28-I.2	2	I,I4
-05	IKС 4.28-2	3	I,I2
-06	IKСД 4.28-I.3	I	I,I7
-07	IKСО 4.28-I.3	2	I,I4
-08	IKС 4.28-3	3	I,I2
-09	IKСД 4.28-I.4	I	I,I7
-I0	IKСО 4.28-I.4	2	I,I4
-II	IKС 4.28-4	3	I,I2
-I2	IKСД 4.28-I.5	I	I,I7
-I3	IKСО 4.28-I.5	2	I,I4

РИС. 1

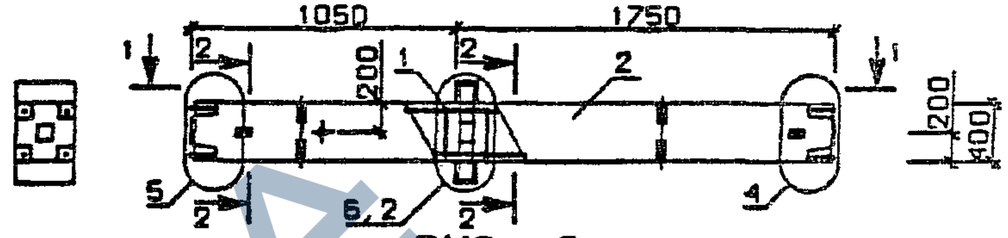

РИС. 2

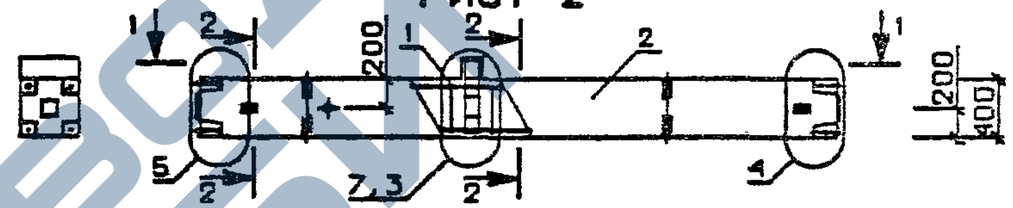

РИС. 3

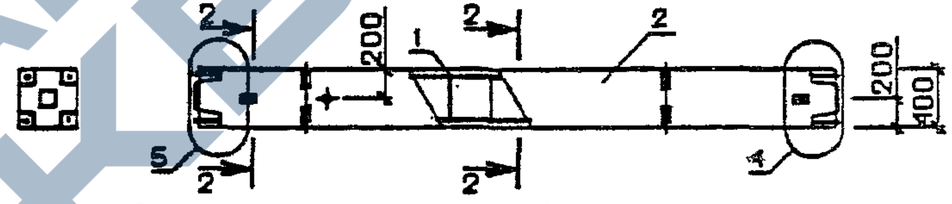

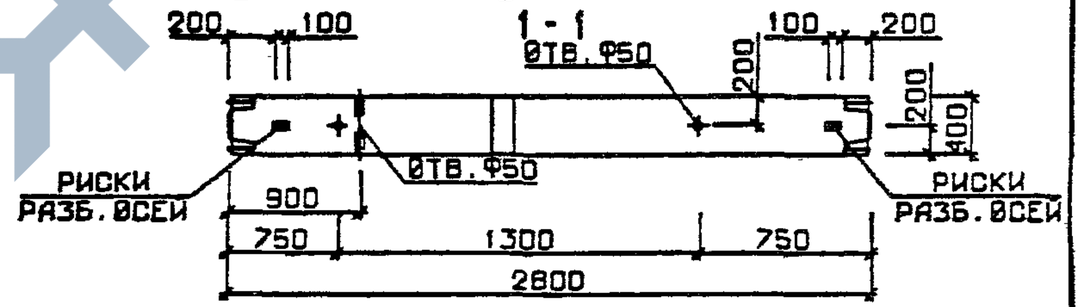

N УЗЛА	N ДОКУМЕНТА	
2	1.020-1/83.2-3 ООУ	Л 1
3		Л 2
4		Л 2
5		Л 2
6		Л 3
7		Л 3
10		Л 4

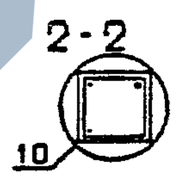

НАЧ. ОТД.	Волынский	
Н.КОНТР	Григорев	
ГЛ.КОНСТР	Шац	
ГИП	Кокдашева	
РАЗРАБ.	Богданова	
ПРОВЕРИЛ	Никонорова	
ИСПОЛНИЛ	Сливина	

1.020-1/83.2-3 05 ОБ

КОЛОННА 1КС

СТАДИЯ	МАССА	МАСШТАБ
Р	СМ ТАБЛ	
ЛИСТ	ЛИСТОВ 1	

ЦНИИЭП торгово-бытовых зданий и туристских комплексов

19833 18

ФОРМАТ А3

https://zavodjbi.com/

ФОРМАТ	ЗОНА	ПОЗ	ОБОЗНАЧЕНИЕ	НАИМЕНОВАНИЕ	КОЛ.	ПРИМЕЧАНИЕ
			ДОКУМЕНТАЦИЯ			
А3			1.020-1/83.2-3 06СБ	СБОРОЧНЫЙ ЧЕРТЕЖ		
А3			1.020-1/83.2-3 00ВС	ВЫБОРКА СТАЛИ		
А3			1.020-1/83.2-3 00У	УЗЛЫ ОПАЛУБОЧНЫЕ		
А3			1.020-1/83.2-3 00ТО	ТЕХНИЧЕСКОЕ ОПИСАНИЕ		
			ПЕРЕМЕННЫЕ ДАННЫЕ	ДЛЯ ИСПОЛНЕНИЙ:		
А4	1		1.020-1/83.2-4 06	1.020-1/83.2-3 06 ЗКСО 4.28-1.1 СБОРОЧНЫЕ ЕДИНИЦЫ КАРКАС ПР. КП-25 МАТЕРИАЛЫ БЕТОН ТЯЖЕЛЫЙ М400	1	1.37М3
	2					
А4	1		1.020-1/83.2-4 06-01	1.020-1/83.2-3 06-01 ЗКС 4.28-1 СБОРОЧНЫЕ ЕДИНИЦЫ КАРКАС ПР. КП-26 МАТЕРИАЛЫ БЕТОН ТЯЖЕЛЫЙ М400	1	1.34М3
	2					
А4	1		1.020-1/83.2-4 06-02	1.020-1/83.2-3 06-02 ЗКСД 4.28-1.2 СБОРОЧНЫЕ ЕДИНИЦЫ КАРКАС ПР. КП-27 МАТЕРИАЛЫ БЕТОН ТЯЖЕЛЫЙ М500	1	1.40М3
	2					
А4	1		1.020-1/83.2-4 06	1.020-1/83.2-3 06-03 ЗКСО 4.28-1.2 СБОРОЧНЫЕ ЕДИНИЦЫ КАРКАС ПР. КП-25 МАТЕРИАЛЫ БЕТОН ТЯЖЕЛЫЙ М500	1	1.37М3
	2					
А4	1		1.020-1/83.2-4 06-01	1.020-1/83.2-3 06-04 ЗКС 4.28-2 СБОРОЧНЫЕ ЕДИНИЦЫ КАРКАС ПР. КП-26 МАТЕРИАЛЫ БЕТОН ТЯЖЕЛЫЙ М500	1	1.34М3
	2					

НАЧОТД	Волынский	
НКОНТР	Пригорев	
ГЛКОНСТР	Шац	
ГИП	Колдашева	
РАЗРАБ	Лакеева	
ПРОВЕРИЛ	Никонорова	
ИСПОЛНИЛ	Богданова	

1.020-1/83.2-3 06

КОЛОННА ЗКС

СТАДИЯ	ЛИСТ	ЛИСТОВ
Р	I	2

ЦНИИЭП торгово бытовых зданий и туристских комплексов

ГРИГОР

ОПЕРАТОР ТЛП КОРТ

ЭПВЦ Киев ЗНИИЭП

ФОРМАТ	ЗОНА	ПОЗ.	ОБОЗНАЧЕНИЕ	НАИМЕНОВАНИЕ	КОЛ	ПРИМЕЧАНИЕ
А4	1		1.020-1/83.2-4 06-03	1.020-1/83.2-3 06-05 ЗКСД 4.28-1.3 СБОРОЧНЫЕ ЕДИНИЦЫ КАРКАС ПР. КП-28 МАТЕРИАЛЫ БЕТОН ТЯЖЕЛЫЙ М500	1	1.40М3
	2					
А4	1		1.020-1/83.2-4 06-04	1.020-1/83.2-3 06-06 ЗКСО 4.28-1.3 СБОРОЧНЫЕ ЕДИНИЦЫ КАРКАС ПР. КП-29 МАТЕРИАЛЫ БЕТОН ТЯЖЕЛЫЙ М500	1	1.37М3
	2					
А4	1		1.020-1/83.2-4 06-05	1.020-1/83.2-3 06-07 ЗКСД 4.28-1.4 СБОРОЧНЫЕ ЕДИНИЦЫ КАРКАС ПР. КП-30 МАТЕРИАЛЫ БЕТОН ТЯЖЕЛЫЙ М500	1	1.40М3
	2					
А4	1		1.020-1/83.2-4 06-06	1.020-1/83.2-3 06-08 ЗКСО 4.28-1.4 СБОРОЧНЫЕ ЕДИНИЦЫ КАРКАС ПР. КП-31 МАТЕРИАЛЫ БЕТОН ТЯЖЕЛЫЙ М500	1	1.37М3
	2					

ВЗАМ.ИНВ №

ПОДПИСЬ И ДАТА

ИНВ №ПОДЛ

1.020-1/83.2-3 06

ЛИСТ 2

ЗАВОД КБИ

https://zavodjbi.com/

РИС. 1

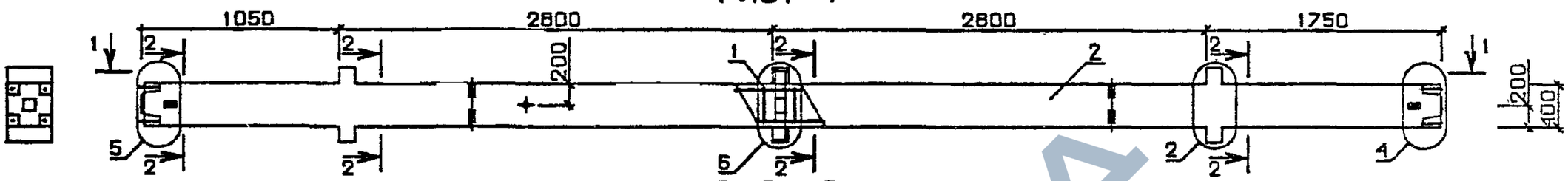

РИС. 2

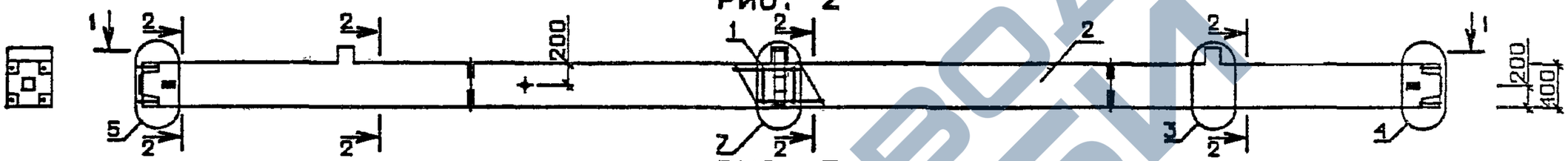

РИС. 3

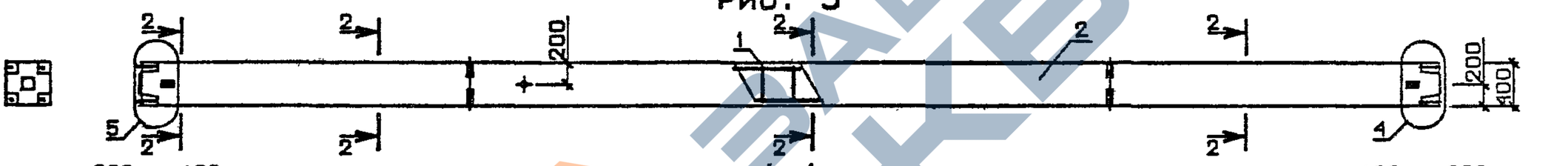

1 - 1

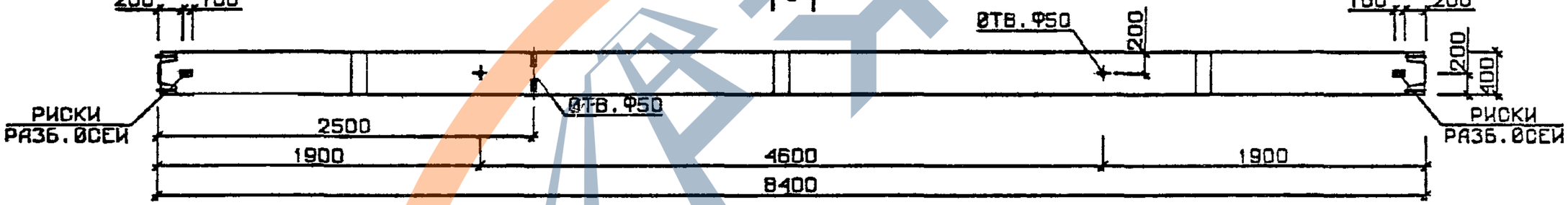

N УЗЛА	N ДОКУМЕНТА	
2	1.020-1/83.2-3 ООУ	Л 1
3		Л 2
4		Л 2
5		Л 2
6		Л 3
7		Л 3
10		Л 4

2-2

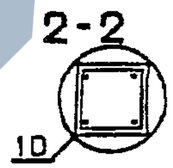

НАЧ. ОТД.	Волынский	
Н.КОНТР	Григорев	
ГЛ.КОНСТР	Шац	
ГИП	Колдашева	
РАЗРАБ.	Богданова	
ПРОВЕРИЛ	Никонорова	
ИСПОЛНИЛ	Лакеева	

1.020-1/83.2-3 06 ОБ

КОЛОННА 3КС

СТАДИЯ	МАССА	МАСШТАБ
Р	СМ ТАБЛ	

ЛИСТ 1 ЛИСТОВ 2

ЦНИИЭП торгово-бытовых зданий и туристских комплексов

19833 20

ФОРМАТ А3

https://zavodjbi.com/

https://zavodjbi.com/

ОБОЗНАЧЕНИЕ	МАРКА	РИС	МАССА, т
I.020-I/83.2-3 06	ЗКСО 4.28-I.I	2	3,43
-0I	ЗКС 4.28-I	3	3,35
-02	ЗКСД 4.28-I.2	I	3,50
-03	ЗКСО 4.28-I.2	2	3,43
-04	ЗКС 4.28-2	3	3,35
-05	ЗКСД 4.28-I.3	I	3,50
-06	ЗКСО 4.28-I.3	2	3,43
-07	ЗКСД 4.28-I.4	I	3,50
-08	ЗКСО 4.28-I.4	2	3,43

I.020-I/83.2-3 06 СБ

ЛИСТ 2

ФОРМАТ А4

ФОРМАТ	ЗОНА	ПОЗ.	ОБОЗНАЧЕНИЕ	НАИМЕНОВАНИЕ	КОЛ.	ПРИМЕЧАНИЕ
				ДОКУМЕНТАЦИЯ		
А3			1.020-1/83.2-3 07СБ	СБОРОЧНЫЙ ЧЕРТЕЖ		
А3			1.020-1/83.2-3 00ВС	ВЫБОРКА СТАЛИ		
А3			1.020-1/83.2-3 00У	УЗЛЫ ОПАЛУБОЧНЫЕ		
А3			1.020-1/83.2-3 00ТО	ТЕХНИЧЕСКОЕ ОПИСАНИЕ		
			ПЕРЕМЕННЫЕ ДАННЫЕ	ДЛЯ ИСПОЛНЕНИЙ:		
				1.020-1/83.2-3 07 1КНД 4.28-1.1 СБОРОЧНЫЕ ЕДИНИЦЫ		
А4	1		1.020-1/83.2-4 07	КАРКАС ПР. КП-32	1	
				МАТЕРИАЛЫ		
	2			БЕТОН ТЯЖЕЛЫЙ М300		0.74М3
				1.020-1/83.2-3 07-01 1КНО 4.28-1.1 СБОРОЧНЫЕ ЕДИНИЦЫ		
А4	1		1.020-1/83.2-4 07-01	КАРКАС ПР. КП-33	1	
				МАТЕРИАЛЫ		
	2			БЕТОН ТЯЖЕЛЫЙ М300		0.73М3
				1.020-1/83.2-3 07-02 1КН 4.28-1 СБОРОЧНЫЕ ЕДИНИЦЫ		
А4	1		1.020-1/83.2-4 07-02	КАРКАС ПР. КП-34	1	
				МАТЕРИАЛЫ		
	2			БЕТОН ТЯЖЕЛЫЙ М300		0.72М3
				1.020-1/83.2-3 07-03 1КНД 4.28-1.2 СБОРОЧНЫЕ ЕДИНИЦЫ		
А4	1		1.020-1/83.2-4 07-03	КАРКАС ПР. КП-35	1	
				МАТЕРИАЛЫ		
	2			БЕТОН ТЯЖЕЛЫЙ М400		0.74М3
				1.020-1/83.2-3 07-04 1КНО 4.28-1.2 СБОРОЧНЫЕ ЕДИНИЦЫ		
А4	1		1.020-1/83.2-4 07-04	КАРКАС ПР. КП-36	1	
				МАТЕРИАЛЫ		
	2			БЕТОН ТЯЖЕЛЫЙ М400		0.73М3

ГРИГОР

ОПЕРАТОР ТЛП КОРТ

ЭПВЦ КиевЗНИИЭП

ВЗАМ. ИНВ.№

ПОДПИСЬ И ДАТА

ИНВ № ПОДЛ

НАЧ ОТД.	Волынский	
Н КОНТР.	Пригорев	
ГЛ КОНСТР	Шац	
ГИП	Колдашева	
РАЗРАБ.	Сливина	
ПРОВЕРИЛ	Никонорова	
ИСПОЛНИЛ	Богданова	

1.020-1/83.2-3 07

КОЛОННА IКН

СТАДИЯ	ЛИСТ	ЛИСТОВ
Р	I	3

ЦНИИЭП торгово-бытовых зданий и туристских комплексов

19833 21

ФОРМАТ А4

https://zavodjbi.com/

https://zavodjbi.com/

ФОРМАТ	ЗОНА	ПОЗ.	ОБОЗНАЧЕНИЕ	НАИМЕНОВАНИЕ	КОЛ	ПРИМЕЧАНИЕ
				1.020-1/83.2-3 07-05 1КН 4.28-2 СБОРОЧНЫЕ ЕДИНИЦЫ		
А4	1		1.020-1/83.2-4 07-05	КАРКАС ПР. КП-37	1	
				МАТЕРИАЛЫ		
	2			БЕТОН ТЯЖЕЛЫЙ М400		0.72М3
				1.020-1/83.2-3 07-06 1КНД 4.28-1.3 СБОРОЧНЫЕ ЕДИНИЦЫ		
А4	1		1.020-1/83.2-4 07-03	КАРКАС ПР. КП-35	1	
				МАТЕРИАЛЫ		
	2			БЕТОН ТЯЖЕЛЫЙ М500		0.74М3
				1.020-1/83.2-3 07-07 1КНО 4.28-1.3 СБОРОЧНЫЕ ЕДИНИЦЫ		
А4	1		1.020-1/83.2-4 07-04	КАРКАС ПР. КП-36	1	
				МАТЕРИАЛЫ		
	2			БЕТОН ТЯЖЕЛЫЙ М500		0.73М3
				1.020-1/83.2-3 07-08 1КН 4.28-3 СБОРОЧНЫЕ ЕДИНИЦЫ		
А4	1		1.020-1/83.2-4 07-05	КАРКАС ПР. КП-37	1	
				МАТЕРИАЛЫ		
	2			БЕТОН ТЯЖЕЛЫЙ М500		0.72М3
				1.020-1/83.2-3 07-09 1КНД 4.28-1.4 СБОРОЧНЫЕ ЕДИНИЦЫ		
А4	1		1.020-1/83.2-4 07-06	КАРКАС ПР. КП-38	1	
				МАТЕРИАЛЫ		
	2			БЕТОН ТЯЖЕЛЫЙ М500		0.74М3
				1.020-1/83.2-3 07-10 1КНО 4.28-1.4 СБОРОЧНЫЕ ЕДИНИЦЫ		
А4	1		1.020-1/83.2-4 07-07	КАРКАС ПР. КП-39	1	
				МАТЕРИАЛЫ		
	2			БЕТОН ТЯЖЕЛЫЙ М500		0.73М3
				1.020-1/83.2-3 07-11 1КН 4.28-4 СБОРОЧНЫЕ ЕДИНИЦЫ		
А4	1		1.020-1/83.2-4 07-08	КАРКАС ПР. КП-40	1	
				МАТЕРИАЛЫ		
	2			БЕТОН ТЯЖЕЛЫЙ М500		0.72М3

ГРИГОР

ОПЕРАТОР ТПП КОРТ

ЭПВЦ Киев ЗНИИЭП

ФОРМАТ	ЗОНА	ПОЗ.	ОБОЗНАЧЕНИЕ	НАИМЕНОВАНИЕ	КОЛ	ПРИМЕЧАНИЕ
				1.020-1/83.2-3 07-12 1КНД 4.28-1.5 СБОРОЧНЫЕ ЕДИНИЦЫ		
А4	1		1.020-1/83.2-4 07-09	КАРКАС ПР. КП-41	1	
				МАТЕРИАЛЫ		
	2			БЕТОН ТЯЖЕЛЫЙ М500		0.74М3
				1.020-1/83.2-3 07-13 1КНО 4.28-1.5 СБОРОЧНЫЕ ЕДИНИЦЫ		
А4	1		1.020-1/83.2-4 07-10	КАРКАС ПР. КП-42	1	
				МАТЕРИАЛЫ		
	2			БЕТОН ТЯЖЕЛЫЙ М500		0.73М3
				1.020-1/83.2-3 07-14 1КНД 4.28-1.6 СБОРОЧНЫЕ ЕДИНИЦЫ		
А4	1		1.020-1/83.2-4 08	КАРКАС ПР. КП-43	1	
				МАТЕРИАЛЫ		
	2			БЕТОН ТЯЖЕЛЫЙ М500		0.74М3
				1.020-1/83.2-3 07-15 1КНО 4.28-1.6 СБОРОЧНЫЕ ЕДИНИЦЫ		
А4	1		1.020-1/83.2-4 08-01	КАРКАС ПР. КП-44	1	
				МАТЕРИАЛЫ		
	2			БЕТОН ТЯЖЕЛЫЙ М500		0.73М3

ВЗАМ.ИНВ.№

ПОДПИСЬ И ДАТА

ИНВ.№ПОДЛ.

19833 22 ФОРМАТ А4

https://zavodjbi.com/

https://zavodjbi.com/

ОБОЗНАЧЕНИЕ	МАРКА	РИС	N1-N1	МАССА,т
I.020-I/83.2-3 07	IKНД 4.28-I.I	I	2-2	I,87
-0I	IKНО 4.28-I.I	2	2-2	I,84
-02	IKН 4.28-I	3	2-2	I,82
-03	IKНД 4.28-I.2	I	2-2	I,87
-04	IKНО 4.28-I.2	2	2-2	I,84
-05	IKН 4.28-2	3	2-2	I,82
-06	IKНД 4.28-I.3	I	2-2	I,87
-07	IKНО 4.28-I.3	2	2-2	I,84
-08	IKН 4.28-3	3	2-2	I,82
-09	IKНД 4.28-I.4	I	2-2	I,87
-I0	IKНО 4.28-I.4	2	2-2	I,84
-II	IKН 4.28-4	3	2-2	I,82
-I2	IKНД 4.28-I.5	I	2-2	I,87
-I3	IKНО 4.28-I.5	2	2-2	I,84
-I4	IKНД 4.28-I.6	I	3-3	I,87
-I5	IKНО 4.28-I.6	2	3-3	I,84

N УЗЛА	N ДОКУМЕНТА
2	1.020-1/83.2-3 ООЧ П 1
3	П 2
5	П 2
6	П 3
7	П 3
10	П 4
12	П 4

РИС. 1

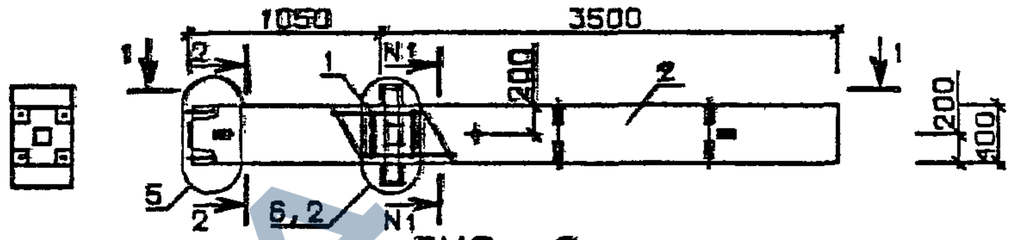

РИС. 2

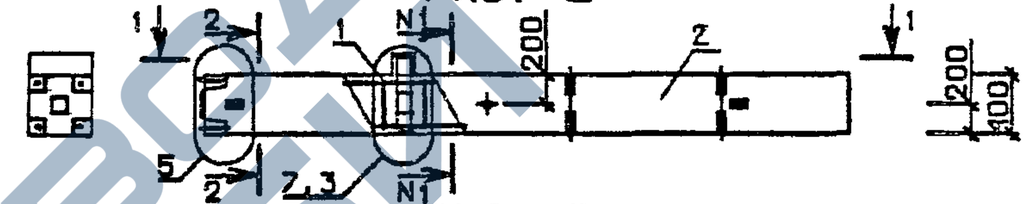

РИС. 3

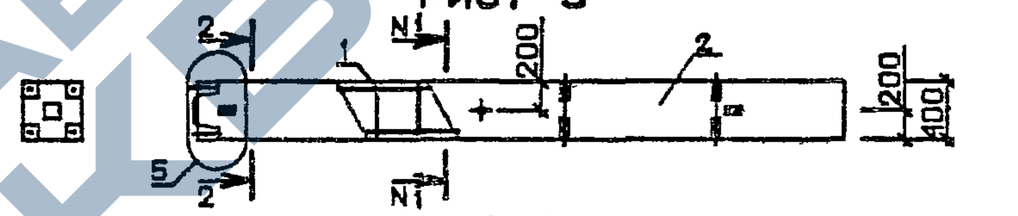

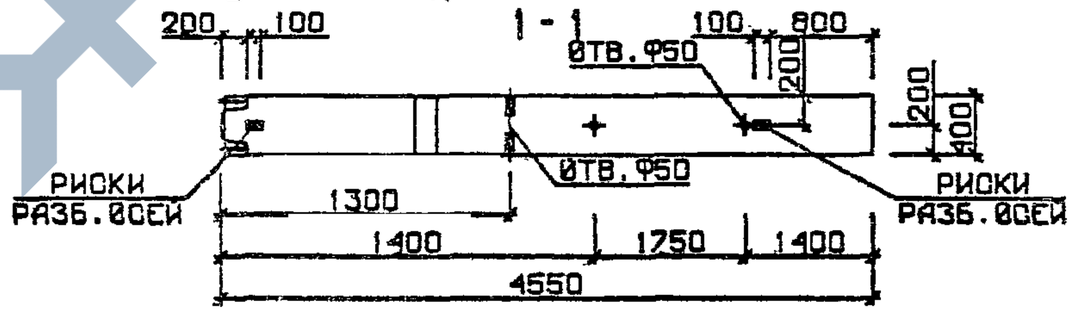

2-2

3-3

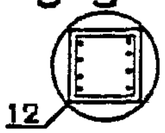

НАЧ. ОТД	Волынский		
Н.КОНТР	Пригорев		
ГП.КОНСТР	Шац		
ГИП	Никонорова		
РАЗРАБ.	Савьина		
ПРОВЕРИЛ	Колдашева		
ИСПОЛНИЛ	Богданова		

1.020-1/83.2-3 07 ОБ

КОЛОННА 1КН

СТАДИЯ	МАССА	МАСШТАБ
Р	СМ ТАБЛ	

ЛИСТ | ЛИСТОВ 1

ЦНИИЭП торгово-бытовых зданий и туристских комплексов

19833 23

ФОРМАТ А3

https://zavodjbi.com/

https://zavodjbi.com/

ФОРМАТ	ЗОНА	ПОЗ.	ОБОЗНАЧЕНИЕ	НАИМЕНОВАНИЕ	КОЛ.	ПРИМЕЧАНИЕ
А3			1.020-1/83.2-3 ОВСБ	ДОКУМЕНТАЦИЯ СБОРОЧНЫЙ ЧЕРТЕЖ		
А3			1.020-1/83.2-3 ООВС	ВЫБОРКА СТАЛИ		
А3			1.020-1/83.2-3 ООУ	УЗЛЫ ОПАЛУБОЧНЫЕ		
А3			1.020-1/83.2-3 ООТО	ТЕХНИЧЕСКОЕ ОПИСАНИЕ		
			ПЕРЕМЕННЫЕ ДАННЫЕ	ДЛЯ ИСПОЛНЕНИЙ:		
				1.020-1/83.2-3 08 2КНО 4.28-1.1 СБОРОЧНЫЕ ЕДИНИЦЫ		
А4	1		1.020-1/83.2-4 09	КАРКАС ПР. КП-45	1	
	2			МАТЕРИАЛЫ БЕТОН ТЯЖЕЛЫЙ М300		1.19М3
				1.020-1/83.2-3 08-01 2КН 4.28-1 СБОРОЧНЫЕ ЕДИНИЦЫ		
А4	1		1.020-1/83.2-4 09-01	КАРКАС ПР. КП-46	1	
	2			МАТЕРИАЛЫ БЕТОН ТЯЖЕЛЫЙ М300		1.18М3
				1.020-1/83.2-3 08-02 2КНД 4.28-1.2 СБОРОЧНЫЕ ЕДИНИЦЫ		
А4	1		1.020-1/83.2-4 09-02	КАРКАС ПР. КП-47	1	
	2			МАТЕРИАЛЫ БЕТОН ТЯЖЕЛЫЙ М400		1.21М3
				1.020-1/83.2-3 08-03 2КНО 4.28-1.2 СБОРОЧНЫЕ ЕДИНИЦЫ		
А4	1		1.020-1/83.2-4 09-03	КАРКАС ПР. КП-48	1	
	2			МАТЕРИАЛЫ БЕТОН ТЯЖЕЛЫЙ М400		1.19М3
				1.020-1/83.2-3 08-04 2КН 4.28-2 СБОРОЧНЫЕ ЕДИНИЦЫ		
А4	1		1.020-1/83.2-4 09-04	КАРКАС ПР. КП-49	1	
	2			МАТЕРИАЛЫ БЕТОН ТЯЖЕЛЫЙ М400		1.18М3

НАЧ.ОТД.	Волынский		1.020-1/83.2-3 08
Н.КОНТР.	Григорев		
ГЛ.КОНСТР.	Шац		
ГИП	Колдашева		КОЛОННА 2КН
РАЗРАБ.	Богданова		
ПРОВЕРИЛ	Никонорова		
ИСПОЛНИЛ	Лакеева		

СТАДИЯ	ЛИСТ	ЛИСТОВ
Р	1	3

ЦНИИЭП торгово-бытовых зданий и туристских комплексов

ФОРМАТ А4

ГРИГОР

ОПЕРАТОР ТЛП КОРТ

ЭПВЦ Киев ЗНИИЭП

ФОРМАТ	ЗОНА	ПОЗ.	ОБОЗНАЧЕНИЕ	НАИМЕНОВАНИЕ	КОЛ.	ПРИМЕЧАНИЕ
				1.020-1/83.2-3 08-05 2КНД 4.28-1.3 СБОРОЧНЫЕ ЕДИНИЦЫ		
А4	1		1.020-1/83.2-4 09-02	КАРКАС ПР. КП-47	1	
	2			МАТЕРИАЛЫ БЕТОН ТЯЖЕЛЫЙ М500		1.21М3
				1.020-1/83.2-3 08-06 2КНО 4.28-1.3 СБОРОЧНЫЕ ЕДИНИЦЫ		
А4	1		1.020-1/83.2-4 09-03	КАРКАС ПР. КП-48	1	
	2			МАТЕРИАЛЫ БЕТОН ТЯЖЕЛЫЙ М500		1.19М3
				1.020-1/83.2-3 08-07 2КН 4.28-3 СБОРОЧНЫЕ ЕДИНИЦЫ		
А4	1		1.020-1/83.2-4 09-04	КАРКАС ПР. КП-49	1	
	2			МАТЕРИАЛЫ БЕТОН ТЯЖЕЛЫЙ М500		1.18М3
				1.020-1/83.2-3 08-08 2КНД 4.28-1.4 СБОРОЧНЫЕ ЕДИНИЦЫ		
А4	1		1.020-1/83.2-4 10	КАРКАС ПР. КП-50	1	
	2			МАТЕРИАЛЫ БЕТОН ТЯЖЕЛЫЙ М500		1.21М3
				1.020-1/83.2-3 08-09 2КНО 4.28-1.4 СБОРОЧНЫЕ ЕДИНИЦЫ		
А4	1		1.020-1/83.2-4 10-01	КАРКАС ПР. КП-51	1	
	2			МАТЕРИАЛЫ БЕТОН ТЯЖЕЛЫЙ М500		1.19М3
				1.020-1/83.2-3 08-10 2КН 4.28-4 СБОРОЧНЫЕ ЕДИНИЦЫ		
А4	1		1.020-1/83.2-4 10-02	КАРКАС ПР. КП-52	1	
	2			МАТЕРИАЛЫ БЕТОН ТЯЖЕЛЫЙ М500		1.18М3
				1.020-1/83.2-3 08-11 2КНО 4.28-1.5 СБОРОЧНЫЕ ЕДИНИЦЫ		
А4	1		1.020-1/83.2-4 10-03	КАРКАС ПР. КП-53	1	
	2			МАТЕРИАЛЫ БЕТОН ТЯЖЕЛЫЙ М500		1.19М3

ВЗАМ.ИНВ.№

ПОДПИСЬ И ДАТА

ИНВ.№ПОДЛ.

	1.020-1/83.2-3 08	ЛИСТ 2

https://zavodjbi.com/

https://zavodjbi.com/

ФОРМАТ	ЗОНА	ПОЗ.	ОБОЗНАЧЕНИЕ	НАИМЕНОВАНИЕ	КОЛ	ПРИМЕЧАНИЕ
А4	1		1.020-1/83.2-4 10-04	1.020-1/83.2-3 08-12 2КН 4.28-5 СБОРОЧНЫЕ ЕДИНИЦЫ КАРКАС ПР. КП-54 МАТЕРИАЛЫ БЕТОН ТЯЖЕЛЫЙ М500	1	1.18М3
	2					
А4	1		1.020-1/83.2-4 10-05	1.020-1/83.2-3 08-13 2КНД 4.28-1.6 СБОРОЧНЫЕ ЕДИНИЦЫ КАРКАС ПР. КП-55 МАТЕРИАЛЫ БЕТОН ТЯЖЕЛЫЙ М500	1	1.21М3
	2					
А4	1		1.020-1/83.2-4 10-06	1.020-1/83.2-3 08-14 2КНО 4.28-1.6 СБОРОЧНЫЕ ЕДИНИЦЫ КАРКАС ПР. КП-56 МАТЕРИАЛЫ БЕТОН ТЯЖЕЛЫЙ М500	1	1.19М3
	2					
А4	1		1.020-1/83.2-4 10-07	1.020-1/83.2-3 08-15 2КНД 4.28-1.7 СБОРОЧНЫЕ ЕДИНИЦЫ КАРКАС ПР. КП-57 МАТЕРИАЛЫ БЕТОН ТЯЖЕЛЫЙ М500	1	1.21М3
	2					
А4	1		1.020-1/83.2-4 10-08	1.020-1/83.2-3 08-16 2КНО 4.28-1.7 СБОРОЧНЫЕ ЕДИНИЦЫ КАРКАС ПР. КП-58 МАТЕРИАЛЫ БЕТОН ТЯЖЕЛЫЙ М500	1	1.19М3
	2					
А4	1		1.020-1/83.2-4 10-09	1.020-1/83.2-3 08-17 2КНД 4.28-1.8 СБОРОЧНЫЕ ЕДИНИЦЫ КАРКАС ПР. КП-59 МАТЕРИАЛЫ БЕТОН ТЯЖЕЛЫЙ М500	1	1.21М3
	2					
А4	1		1.020-1/83.2-4 10-10	1.020-1/83.2-3 08-18 2КНО 4.28-1.8 СБОРОЧНЫЕ ЕДИНИЦЫ КАРКАС ПР. КП-60 МАТЕРИАЛЫ БЕТОН ТЯЖЕЛЫЙ М500	1	1.19М3
	2					

Киев ЗНИИЭП ТЛП КОРТ

1.020-1/83.2-3 08

ЛИСТ 3

ФОРМАТ А4

ЭПВЦ Киев ЗНИИЭП

ОПЕРАТОР ТЛП КОРТ

ФОРМАТ	ЗОНА	ПОЗ	ОБОЗНАЧЕНИЕ	НАИМЕНОВАНИЕ	КОЛ	ПРИМЕЧАНИЕ

ВЗАМ.ИНВ.№

ПОДПИСЬ И ДАТА

ИНВ.№ПОДЛ.

ЛИСТ

19833 25

ФОРМАТ А4

https://zavodjbi.com/

https://zavodjbi.com/

ЦНИИЭП ТДП КС

РИС. 1

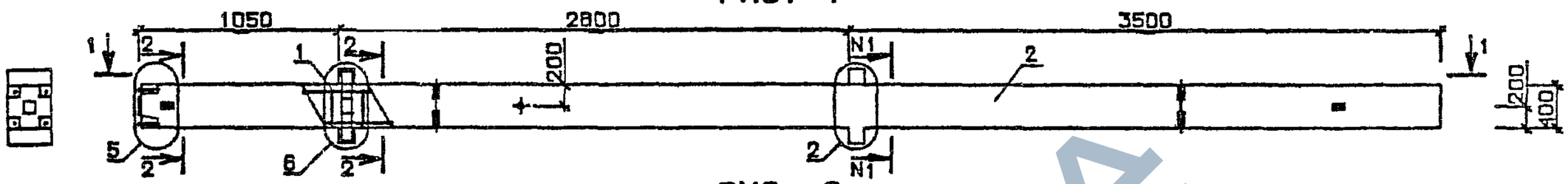

РИС. 2

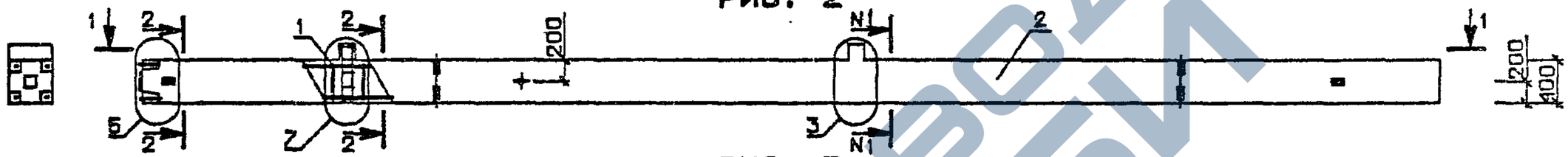

РИС. 3

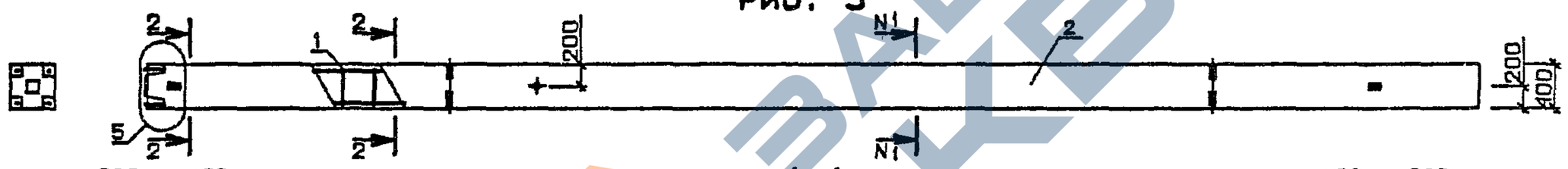

1-1

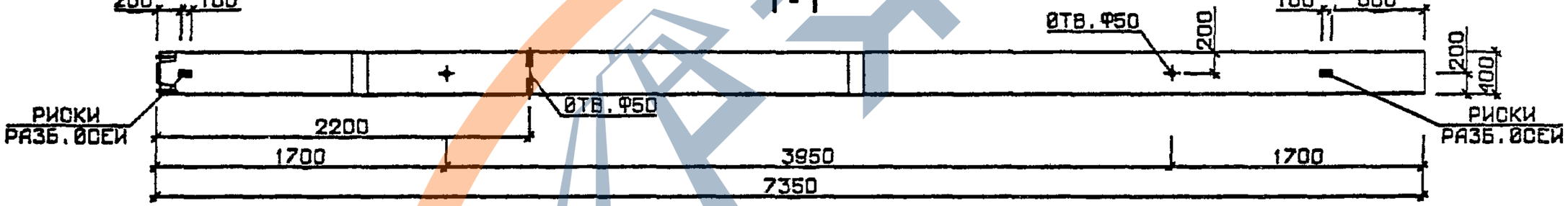

N УЗЛА	N ДОКУМЕНТА	
2	1.020-1/83.2-3 ООУ	П 1
3		П 2
5		П 2
6		П 3
7		П 3
10		П 4
12		П 4

2-2

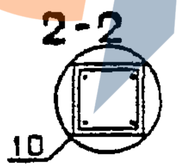

3-3

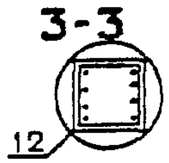

НАЧ. ОТД.	Волынский	
Н.КОНТР.	Григорьев	
ГЛ.КОНСТР.	Шац	
ГИП	Колдашева	
РАЗРАБ.	Богданова	
ПРОВЕРИЛ	Никонорова	
ИСПОЛНИЛ	Лакеева	

1.020-1/83.2-3 08 СБ

КОЛОННА 2КН

СТАДИЯ	МАССА	МАСШТАБ
Р	СМ ТАБЛ	

ЛИСТ 1 | ЛИСТОВ 2

ЦНИИЭП торгово-бытовых зданий и туристских комплексов

19833 26

ФОРМАТ А3

https://zavodjbi.com/

https://zavodjbi.com/

ОБОЗНАЧЕНИЕ	МАРКА	РИС	N I- N I	МАССА,т
I.020-I/83.2-3 08	2КНО 4.28-I.I	2	2-2	2,98
-0I	2КН 4.28-I	3	2-2	2,95
-02	2КНД 4.28-I.2	I	2-2	3,03
-03	2КНО 4.28-I.2	2	2-2	2,98
-04	2КН 4.28-2	3	2-2	2,95
-05	2КНД 4.28-I.3	I	2-2	3,03
-06	2КНО 4.28-I.3	2	2-2	2,98
-07	2КН 4.28-3	3	2-2	2,95
-08	2КНД 4.28-I.4	I	3-3	3,03
-09	2КНО 4.28-I.4	2	3-3	2,98
-I0	2КН 4.28-4	3	3-3	2,95
-II	2КНО 4.28-I.5	2	3-3	2,98
-I2	2КН 4.28-5	3	3-3	2,95
-I3	2КНД 4.28-I.6	I	3-3	3,03
-I4	2КНО 4.28-I.6	2	3-3	2,98
-I5	2КНД 4.28-I.7	I	3-3	3,03
-I6	2КНО 4.28-I.7	2	3-3	2,98
-I7	2КНД 4.28-I.8	I	3-3	3,03
-I8	2КНО 4.28-I.8	2	3-3	2,98

ЭПВЦ КиевЗНИИЭП
ОПЕРАТОР ТЛП КОРТ
ВЗАМ. ИНВ №
ПОДП. И ДАТА
ИНВ № ПОДЛ
ЛИСТ

19833 27

https://zavodjbi.com/

https://zavodjbi.com/

ТПП КОРТ

НАИМЕНОВАНИЕ	КОЛИЧЕСТВО НА МАРКУ																		
	1КВД 4.28-1.1	1КВО 4.28-1.1	1КВ 4 .28-1	3КВД 4.28-1.1	3КВО 4.28-1.1	3КВ 4 .28-1	4КВД 4.28-1.1	4КВО 4.28-1.1	4КВ 4 .28-1	5КВО 4.28-1.1	5КВ 4 .28-1	5КВД 4.28-1.2	5КВО 4.28-1.2	1КСД 4.28-1.1	1КСО 4.28-1.1	1КС 4 .28-1	1КСД 4.28-1.2	1КСО 4.28-1.2	1КС 4 .28-2	1КСД 4.28-1.3
МАССА СТАЛИ КГ	51.88	46.20	36.83	145.5	128.5	100.4	192.3	169.6	132.2	210.8	163.9	244.0	215.6	64.55	58.87	49.50	74.22	68.54	59.17	74.22
АРМАТУРНЫЕ ИЗДЕЛИЯ	32.43	32.43	32.43	95.99	95.99	95.99	127.8	127.8	127.8	159.5	159.5	164.4	164.4	49.50	49.50	49.50	59.17	59.17	59.17	59.17
АРМАТУРНАЯ СТАЛЬ	32.43	32.43	32.43	95.99	95.99	95.99	127.8	127.8	127.8	159.5	159.5	164.4	164.4	49.50	49.50	49.50	59.17	59.17	59.17	59.17
КЛАСС А-I	2.737	2.737	2.737	8.907	8.907	8.907	11.99	11.99	11.99	15.08	15.08	15.08	15.08	3.622	3.622	3.622	3.622	3.622	3.622	3.622
Ф6 А-I ГОСТ 5781-82	2.737	2.737	2.737	8.907	8.907	8.907	11.99	11.99	11.99	15.08	15.08	15.08	15.08	3.622	3.622	3.622	3.622	3.622	3.622	3.622
КЛАСС А-III	29.69	29.69	29.69	87.08	87.08	87.08	115.8	115.8	115.8	144.5	144.5	149.3	149.3	45.88	45.88	45.88	55.55	55.55	55.55	55.55
Ф8 А-III ГОСТ 5781-82	8.594	8.594	8.594	8.594	8.594	8.594	8.594	8.594	8.594	8.594	8.594	-	-	17.19	17.19	17.19				
Ф10 А-III ГОСТ 5781-82	1.073	1.073	1.073	3.218	3.218	3.218	4.291	4.291	4.291	5.364	5.364	18.79	18.79	1.073	1.073	1.073	27.93	27.93	27.93	27.93
Ф20 А-III ГОСТ 5781-82	20.03	20.03	20.03	75.27	75.27	75.27	102.9	102.9	102.9	130.5	130.5	130.5	130.5	27.62	27.62	27.62	27.62	27.62	27.62	27.62
ЗАКЛАДНЫЕ ИЗДЕЛИЯ	19.45	13.77	4.403	49.54	32.50	4.403	64.58	41.87	4.403	51.23	4.403	79.62	51.23	15.04	9.366	-	15.04	9.366	-	15.04
ПРОФИЛЬНАЯ СТАЛЬ	11.79	7.465	3.140	29.09	16.11	3.140	37.74	20.44	3.140	24.76	3.140	46.39	24.76	8.650	4.325	-	8.650	4.325	-	8.650
ПОЛОСОВАЯ	11.79	7.465	3.140	29.09	16.11	3.140	37.74	20.44	3.140	24.76	3.140	46.39	24.76	8.650	4.325	-	8.650	4.325	-	8.650
-10Х70 ГОСТ 103-76																				
ВСТ3КП2 ГОСТ 380-71	1.868	0.934	-	5.604	2.802	-	7.472	3.736	-	4.670	-	9.340	4.670	1.868	0.934	-	1.868	0.934	-	1.868
-10Х100 ГОСТ 103-76																				
ВСТ3КП2 ГОСТ 380-71	3.140	3.140	3.140	3.140	3.140	3.140	3.140	3.140	3.140	3.140	3.140	3.140	3.140							
-10Х120 ГОСТ 103-76																				
ВСТ3КП2 ГОСТ 380-71	6.782	3.391	-	20.35	10.17	-	27.13	13.56	-	16.95	-	33.91	16.95	6.782	3.391	-	6.782	3.391	-	6.782
АРМАТУРНАЯ СТАЛЬ	7.657	6.304	1.263	20.45	16.39	1.263	26.84	21.43	1.263	26.47	1.263	33.23	26.47	6.394	5.041	-	6.394	5.041	-	6.394
КЛАСС А-I	0.947	0.474	-	2.841	1.421	-	3.788	1.894	-	2.368	-	4.735	2.368	0.947	0.474	-	0.947	0.474	-	0.947
Ф8 А-I ГОСТ 5781-82	0.947	0.474	-	2.841	1.421	-	3.788	1.894	-	2.368	-	4.735	2.368	0.947	0.474	-	0.947	0.474	-	0.947
КЛАСС А-III	6.710	5.830	1.263	17.60	14.97	1.263	23.05	19.53	1.263	24.10	1.263	28.50	24.10	5.447	4.568	-	5.447	4.568	-	5.447
Ф10 А-III ГОСТ 5781-82	0.259	0.580	-	0.777	1.739	-	1.036	2.318	-	2.898	-	1.295	2.898	0.259	0.580	-	0.259	0.580	-	0.259
Ф12 А-III ГОСТ 5781-82	1.190	0.914	-	3.569	2.743	-	4.759	3.658	-	4.572	-	5.948	4.572	1.190	0.914	-	1.190	0.914	-	1.190
Ф16 А-III ГОСТ 5781-82	1.263	1.263	1.263	1.263	1.263	1.263	1.263	1.263	1.263	1.263	1.263	1.263	1.263							
Ф22 А-III ГОСТ 5781-82	3.999	3.074	-	12.00	9.221	-	15.99	12.29	-	15.37	-	19.99	15.37	3.999	3.074	-	3.999	3.074	-	3.999

НАЧОТД	СИТНИК	
Н.КОНТР	ЕГУНОВ	
ГЛ.СПЕЦ	ПИНЧУК	
ПРОВЕРИЛ	ПОПОВ	
РАЗРАБ	САВЧЕНКО	

I.020-I/83 2-3 ООВС

ВЫБОРКА СТАЛИ

СТАДИЯ	ЛИСТ	ЛИСТОВ
Р	I	4

ГОСГРАЖДАНСТРОЙ
КиевЗНИИЭП

19833 28

ФОРМАТ А3

https://zavodjbi.com/

https://zavodjbi.com/

НАИМЕНОВАНИЕ	КОЛИЧЕСТВО НА МАРКУ																			
	1КСО 4.28-1.3	1КС-4 .28-3	1КСД 4.28-1.4	1КСО 4.28-1.4	1КС-4 .28-4	1КСД 4.28-1.5	1КСО 4.28-1.5	3КСО 4.28-1.1	3КС-4 .28-1	3КСД 4.28-1.2	3КСО 4.28-1.2	3КС-4 .28-2	3КСД 4.28-1.3	3КСО 4.28-1.3	3КСД 4.28-1.4	3КСО 4.28-1.4	1КНД 4.28-1.1	1КНО 4.28-1.1	1КН-4 .28-1	1КНД 4.28-1.2
МАССА СТАЛИ КГ	68.54	59.17	125.0	119.3	109.9	180.2	174.6	150.8	122.7	167.9	150.8	122.7	221.6	204.6	309.9	292.9	75.01	69.33	59.97	79.84
АРМАТУРНЫЕ ИЗДЕЛИЯ	59.17	59.17	109.9	109.9	109.9	165.2	165.2	122.7	122.7	122.7	122.7	122.7	176.5	176.5	264.8	264.8	59.97	59.97	59.97	64.80
АРМАТУРНАЯ СТАЛЬ	59.17	59.17	109.9	109.9	109.9	165.2	165.2	122.7	122.7	122.7	122.7	122.7	176.5	176.5	264.8	264.8	59.97	59.97	59.97	64.80
КЛАСС А-I	3.622	3.622	4.540	4.540	4.540	6.592	6.592	9.793	9.793	9.793	9.793	9.793	16.95	16.95	15.82	15.82	5.513	5.513	5.513	5.513
Ф6 А-I ГОСТ 5781-82	3.622	3.622	1.154	1.154	1.154	1.154	1.154	9.793	9.793	9.793	9.793	9.793	1.154	1.154	1.154	1.154	5.513	5.513	5.513	5.513
Ф8 А-I ГОСТ 5781-82	-	-	3.386	3.386	3.386	-	-	-	-	-	-	-	15.80	15.80	14.67	14.67				
Ф10 А-I ГОСТ 5781-82	-	-	-	-	-	5.438	5.438													
КЛАСС А-III	55.55	55.55	105.4	105.4	105.4	158.6	158.6	112.9	112.9	112.9	112.9	112.9	159.5	159.5	248.9	248.9	54.45	54.45	54.45	59.29
Ф8 А-III ГОСТ 5781-82	-	-	-	-	-	-	-	-	-	-	-	-	-	-	-	-	8.594	8.594	8.594	
Ф10 А-III ГОСТ 5781-82	27.93	27.93	34.66	34.66	34.66	48.13	48.13	30.07	30.07	30.07	30.07	30.07	30.07	30.07	36.81	36.81	1.073	1.073	1.073	14.50
Ф20 А-III ГОСТ 5781-82	27.62	27.62	-	-	-	-	-	82.86	82.86	82.86	82.86	82.86	-	-	-	-	44.79	44.79	44.79	44.79
Ф25 А-III ГОСТ 5781-82	-	-	-	-	-	-	-	-	-	-	-	-	129.5	129.5						
Ф32 А-III ГОСТ 5781-82	-	-	70.71	70.71	70.71	-	-	-	-	-	-	-	-	-	212.1	212.1				
Ф40 А-III ГОСТ 5781-82	-	-	-	-	-	110.5	110.5													
ЗАКЛАДНЫЕ ИЗДЕЛИЯ	9.366	-	15.04	9.366	-	15.04	9.366	28.10	-	45.13	28.10	-	45.13	28.10	45.13	28.10	15.04	9.366	-	15.04
ПРОФИЛЬНАЯ СТАЛЬ	4.325	-	8.650	4.325	-	8.650	4.325	12.97	-	25.95	12.97	-	25.95	12.97	25.95	12.97	8.650	4.325	-	8.650
ПОЛОСОВАЯ	4.325	-	8.650	4.325	-	8.650	4.325	12.97	-	25.95	12.97	-	25.95	12.97	25.95	12.97	8.650	4.325	-	8.650
-10Х70 ГОСТ 103-76																				
ВСТ3КП2 ГОСТ 380-71	0.934	-	1.868	0.934	-	1.868	0.934	2.802	-	5.604	2.802	-	5.604	2.802	5.604	2.802	1.868	0.934	-	1.868
-10Х120 ГОСТ 103-76																				
ВСТ3КП2 ГОСТ 380-71	3.391	-	6.782	3.391	-	6.782	3.391	10.17	-	20.35	10.17	-	20.35	10.17	20.35	10.17	6.782	3.391	-	6.782
АРМАТУРНАЯ СТАЛЬ	5.041	-	6.394	5.041	-	6.394	5.041	15.12	-	19.18	15.12	-	19.18	15.12	19.18	15.12	6.394	5.041	-	6.394
КЛАСС А-I	0.474	-	0.947	0.474	-	0.947	0.474	1.421	-	2.841	1.421	-	2.841	1.421	2.841	1.421	0.947	0.474	-	0.947
Ф8 А-I ГОСТ 5781-82	0.474	-	0.947	0.474	-	0.947	0.474	1.421	-	2.841	1.421	-	2.841	1.421	2.841	1.421	0.947	0.474	-	0.947
КЛАСС А-III	4.568	-	5.447	4.568	-	5.447	4.568	13.70	-	16.34	13.70	-	16.34	13.70	16.34	13.70	5.447	4.568	-	5.447
Ф10 А-III ГОСТ 5781-82	0.580	-	0.259	0.580	-	0.259	0.580	1.739	-	0.777	1.739	-	0.777	1.739	0.777	1.739	0.259	0.580	-	0.259
Ф12 А-III ГОСТ 5781-82	0.914	-	1.190	0.914	-	1.190	0.914	2.743	-	3.569	2.743	-	3.569	2.743	3.569	2.743	1.190	0.914	-	1.190
Ф22 А-III ГОСТ 5781-82	3.074	-	3.999	3.074	-	3.999	3.074	9.221	-	12.00	9.221	-	12.00	9.221	12.00	9.221	3.999	3.074	-	3.999

https://zavodjbi.com/

https://zavodjbi.com/

НАИМЕНОВАНИЕ	КОЛИЧЕСТВО НА МАРКУ																		
	1КНО 4.28-1.2	1КН 4.28-2	1КНД 4.28-1.3	1КНО 4.28-1.3	1КН 4.28-3	1КНД 4.28-1.4	1КНО 4.28-1.4	1КН 4.28-4	1КНД 4.28-1.5	1КНО 4.28-1.5	1КНД 4.28-1.6	1КНО 4.28-1.6	2КНО 4.28-1.1	2КН 4.28-1	2КНД 4.28-1.2	2КНО 4.28-1.2	2КН 4.28-2	2КНД 4.28-1.3	2КНО 4.28-1.3	2КН 4.28-3
МАССА СТАЛИ КГ	74.17	64.80	79.84	74.17	64.80	156.6	150.9	141.6	233.0	227.3	273.3	267.6	110.5	91.74	126.7	115.3	96.58	126.7	115.3	96.58
АРМАТУРНЫЕ ИЗДЕЛИЯ	64.80	64.80	64.80	64.80	64.80	141.6	141.6	141.6	217.9	217.9	258.3	258.3	91.74	91.74	96.58	96.58	96.58	96.58	96.58	96.58
АРМАТУРНАЯ СТАЛЬ	64.80	64.80	64.80	64.80	64.80	141.6	141.6	141.6	217.9	217.9	258.3	258.3	91.74	91.74	96.58	96.58	96.58	96.58	96.58	96.58
КЛАССА А-I	5.513	5.513	5.513	5.513	5.513	9.041	9.041	9.041	14.17	14.17	14.17	14.17	8.598	8.598	8.598	8.598	8.598	8.598	8.598	8.598
Ф6 А-I ГОСТ 5781-82	5.513	5.513	5.513	5.513	5.513	0.577	0.577	0.577	0.577	0.577	0.577	0.577	8.598	8.598	8.598	8.598	8.598	8.598	8.598	8.598
Ф8 А-I ГОСТ 5781-82	-	-	-	-	-	8.464	8.464	8.464												
Ф10 А-I ГОСТ 5781-82	-	-	-	-	-	-	-	-	13.59	13.59	13.59	13.59								
КЛАСС А-III	59.29	59.29	59.29	59.29	59.29	132.5	132.5	132.5	203.7	203.7	244.1	244.1	83.15	83.15	87.98	87.98	87.98	87.98	87.98	87.98
Ф8 А-III ГОСТ 5781-82	-	-	-	-	-	-	-	-	-	-	-	-	8.594	8.594						
Ф10 А-III ГОСТ 5781-82	14.50	14.50	14.50	14.50	14.50	17.87	17.87	17.87	24.60	24.60	24.60	24.60	2.146	2.146	15.57	15.57	15.57	15.57	15.57	15.57
Ф20 А-III ГОСТ 5781-82	44.79	44.79	44.79	44.79	44.79	-	-	-	-	-	40.35	40.35	72.41	72.41	72.41	72.41	72.41	72.41	72.41	72.41
Ф32 А-III ГОСТ 5781-82	-	-	-	-	-	114.7	114.7	114.7												
Ф40 А-III ГОСТ 5781-82	-	-	-	-	-	-	-	-	179.1	179.1	179.1	179.1								
ЗАКЛАДНЫЕ ИЗДЕЛИЯ	9.366	-	15.04	9.366	-	15.04	9.366	-	15.04	9.366	15.04	9.366	18.73	-	30.09	18.73	-	30.09	18.73	
ПРОФИЛЬНАЯ СТАЛЬ	4.325	-	8.650	4.325	-	8.650	4.325	-	8.650	4.325	8.650	4.325	8.650	-	17.30	8.650	-	17.30	8.650	
ПОЛОСОВАЯ	4.325	-	8.650	4.325	-	8.650	4.325	-	8.650	4.325	8.650	4.325	8.650	-	17.30	8.650	-	17.30	8.650	
-10Х70 ГОСТ 103-76																				
ВСТ3КП2 ГОСТ 380-71	0.934	-	1.868	0.934	-	1.868	0.934	-	1.868	0.934	1.868	0.934	1.868	-	3.736	1.868	-	3.736	1.868	
-10Х120 ГОСТ 103-76																				
ВСТ3КП2 ГОСТ 380-71	3.391	-	6.782	3.391	-	6.782	3.391	-	6.782	3.391	6.782	3.391	6.782	-	13.56	6.782	-	13.56	6.782	
АРМАТУРНАЯ СТАЛЬ	5.041	-	6.394	5.041	-	6.394	5.041	-	6.394	5.041	6.394	5.041	10.08	-	12.79	10.08	-	12.79	10.08	
КЛАСС А-I	0.474	-	0.947	0.474	-	0.947	0.474	-	0.947	0.474	0.947	0.474	0.947	-	1.894	0.947	-	1.894	0.947	
Ф8 А-I ГОСТ 5781-82	0.474	-	0.947	0.474	-	0.947	0.474	-	0.947	0.474	0.947	0.474	0.947	-	1.894	0.947	-	1.894	0.947	
КЛАСС А-III	4.568	-	5.447	4.568	-	5.447	4.568	-	5.447	4.568	5.447	4.568	9.135	-	10.89	9.135	-	10.89	9.135	
Ф10 А-III ГОСТ 5781-82	0.580	-	0.259	0.580	-	0.259	0.580	-	0.259	0.580	0.259	0.580	1.159	-	0.518	1.159	-	0.518	1.159	
Ф12 А-III ГОСТ 5781-82	0.914	-	1.190	0.914	-	1.190	0.914	-	1.190	0.914	1.190	0.914	1.829	-	2.379	1.829	-	2.379	1.829	
Ф22 А-III ГОСТ 5781-82	3.074	-	3.999	3.074	-	3.999	3.074	-	3.999	3.074	3.999	3.074	6.147	-	7.997	6.147	-	7.997	6.147	

https://zavodjbi.com/

https://zavodjbi.com/

НАИМЕНОВАНИЕ	КОЛИЧЕСТВО НА МАРКУ																			
	2КНД 4.28-1.4	2КНО 4.28-1.4	2КН 4.28-4	2КНО 4.28-1.5	2КН 4.28-5	2КНД 4.28-1.6	2КНО 4.28-1.6	2КНД 4.28-1.7	2КНО 4.28-1.7	2КНД 4.28-1.8	2КНО 4.28-1.8									
МАССА СТАЛИ КГ	152.5	141.1	122.4	156.3	137.6	238.3	227.0	312.1	300.8	409.0	397.6									
АРМАТУРНЫЕ ИЗДЕЛИЯ	122.4	122.4	122.4	137.6	137.6	208.2	208.2	282.0	282.0	378.9	378.9									
АРМАТУРНАЯ СТАЛЬ	122.4	122.4	122.4	137.6	137.6	208.2	208.2	282.0	282.0	378.9	378.9									
КЛАСС А-I	8.598	8.598	8.598	8.598	8.598	14.68	14.68	14.68	14.68	23.23	23.23									
Ф6 А-I ГОСТ 5781-82	8.598	8.598	8.598	8.598	8.598	0.577	0.577	0.577	0.577	0.577	0.577									
Ф8 А-I ГОСТ 5781-82	-	-	-	-	-	14.11	14.11	14.11	14.11											
Ф10 А-I ГОСТ 5781-82	-	-	-	-	-	-	-	-	-	22.66	22.66									
КЛАСС А-III	113.8	113.8	113.8	129.0	129.0	193.5	193.5	267.3	267.3	355.6	355.6									
Ф10 А-III ГОСТ 5781-82	15.57	15.57	15.57	15.57	15.57	18.94	18.94	18.94	18.94	25.67	25.67									
Ф16 А-III ГОСТ 5781-82	25.82	25.82	25.82	25.82	25.82															
Ф18 А-III ГОСТ 5781-82	-	-	-	-	-	32.68	32.68													
Ф20 А-III ГОСТ 5781-82	72.41	72.41	72.41	-	-	-	-	-	-	40.35	40.35									
Ф22 А-III ГОСТ 5781-82	-	-	-	87.61	87.61															
Ф25 А-III ГОСТ 5781-82	-	-	-	-	-	-	-	63.04	63.04											
Ф28 А-III ГОСТ 5781-82	-	-	-	-	-	141.9	141.9													
Ф32 А-III ГОСТ 5781-82	-	-	-	-	-	-	-	185.4	185.4											
Ф40 А-III ГОСТ 5781-82	-	-	-	-	-	-	-	-	-	289.6	289.6									
ЗАКЛАДНЫЕ ИЗДЕЛИЯ	30.09	18.73	-	18.73	-	30.09	18.73	30.09	18.73	30.09	18.73									
ПРОФИЛЬНАЯ СТАЛЬ	17.30	8.650	-	8.650	-	17.30	8.650	17.30	8.650	17.30	8.650									
ПОЛОСОВАЯ	17.30	8.650	-	8.650	-	17.30	8.650	17.30	8.650	17.30	8.650									
-10Х70 ГОСТ 103-76	3.736	1.868	-	1.868	-	3.736	1.868	3.736	1.868	3.736	1.868									
ВСТ3КП2 ГОСТ 380-71																				
-10Х120 ГОСТ 103-76	13.56	6.782	-	6.782	-	13.56	6.782	13.56	6.782	13.56	6.782									
ВСТ3КП2 ГОСТ 380-71	12.79	10.08	-	10.08	-	12.79	10.08	12.79	10.08	12.79	10.08									
АРМАТУРНАЯ СТАЛЬ	1.894	0.947	-	0.947	-	1.894	0.947	1.894	0.947	1.894	0.947									
КЛАСС А-I	1.894	0.947	-	0.947	-	1.894	0.947	1.894	0.947	1.894	0.947									
Ф8 А-I ГОСТ 5781-82	10.89	9.135	-	9.135	-	10.89	9.135	10.89	9.135	10.89	9.135									
КЛАСС А-III	0.518	1.159	-	1.159	-	0.518	1.159	0.518	1.159	0.518	1.159									
Ф10 А-III ГОСТ 5781-82	2.379	1.829	-	1.829	-	2.379	1.829	2.379	1.829	2.379	1.829									
Ф12 А-III ГОСТ 5781-82	7.997	6.147	-	6.147	-	7.997	6.147	7.997	6.147	7.997	6.147									
Ф22 А-III ГОСТ 5781-82																				

https://zavodjbi.com/

https://zavodjbi.com/

1

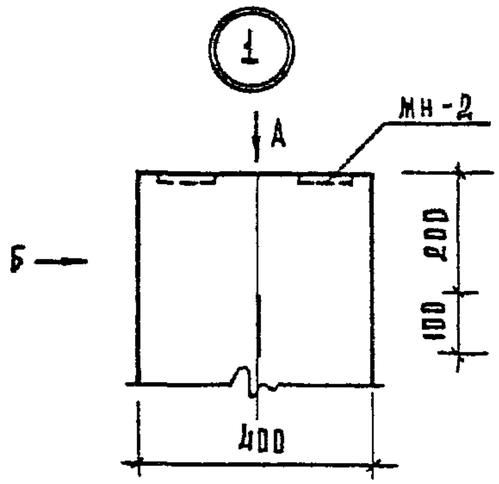

Вид Б

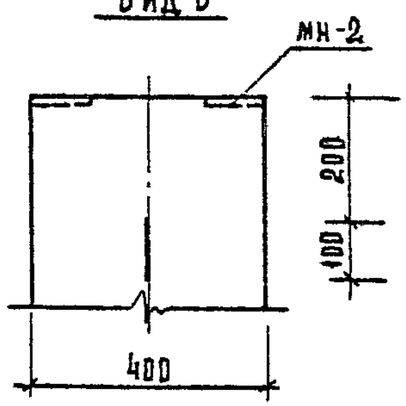

2

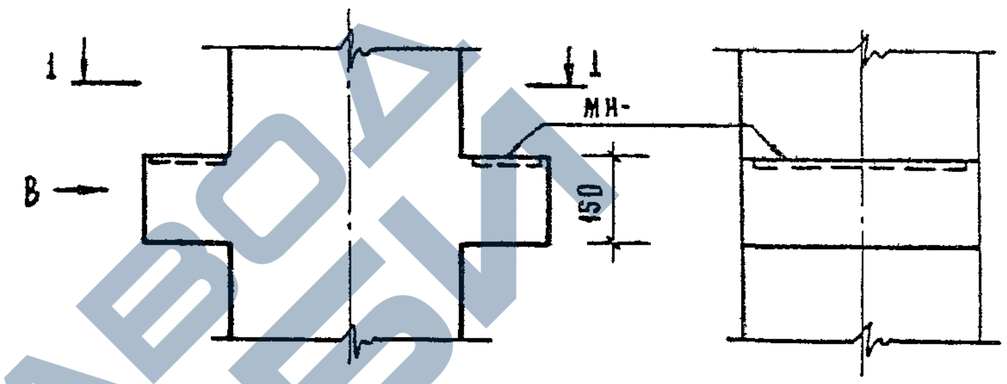

Вид В

Вид А

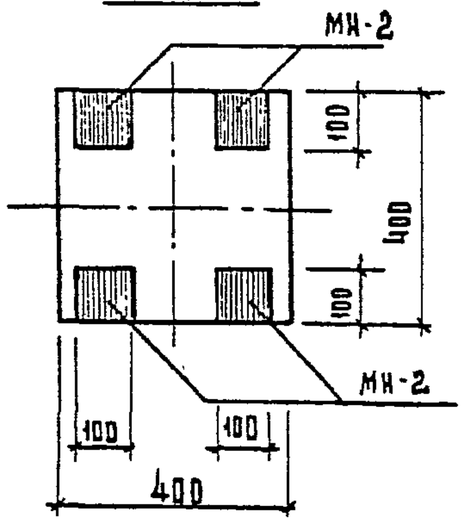

1-1

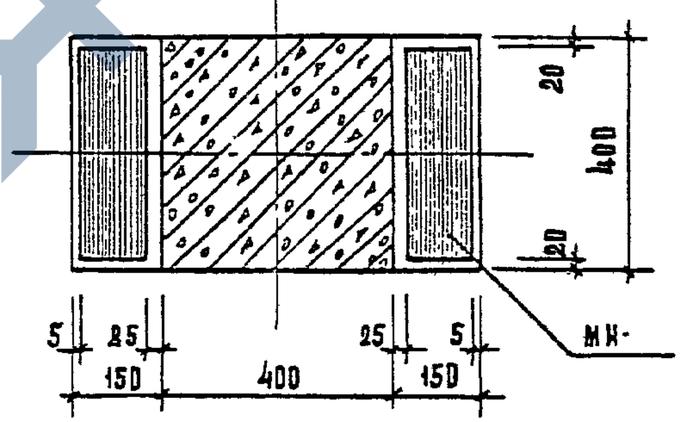

Нач отд	Волынский	
Н контр.	Приходьев.	
Гл конст.	Шац	
ГИП	Никонорова	
Разраб.	Сливина	
Провер	Колдашева	
Исполн	Степанова	

1.020-1/83.2-3 004

Узел

Стадия	Лист	Листов
Р	1	4

ЦНИИЭП торгово-бытовых зданий и туристских комплексов

Копировал: Сусова

19833 32

Формат А3

https://zavodjbi.com/

https://zavodjbi.com/

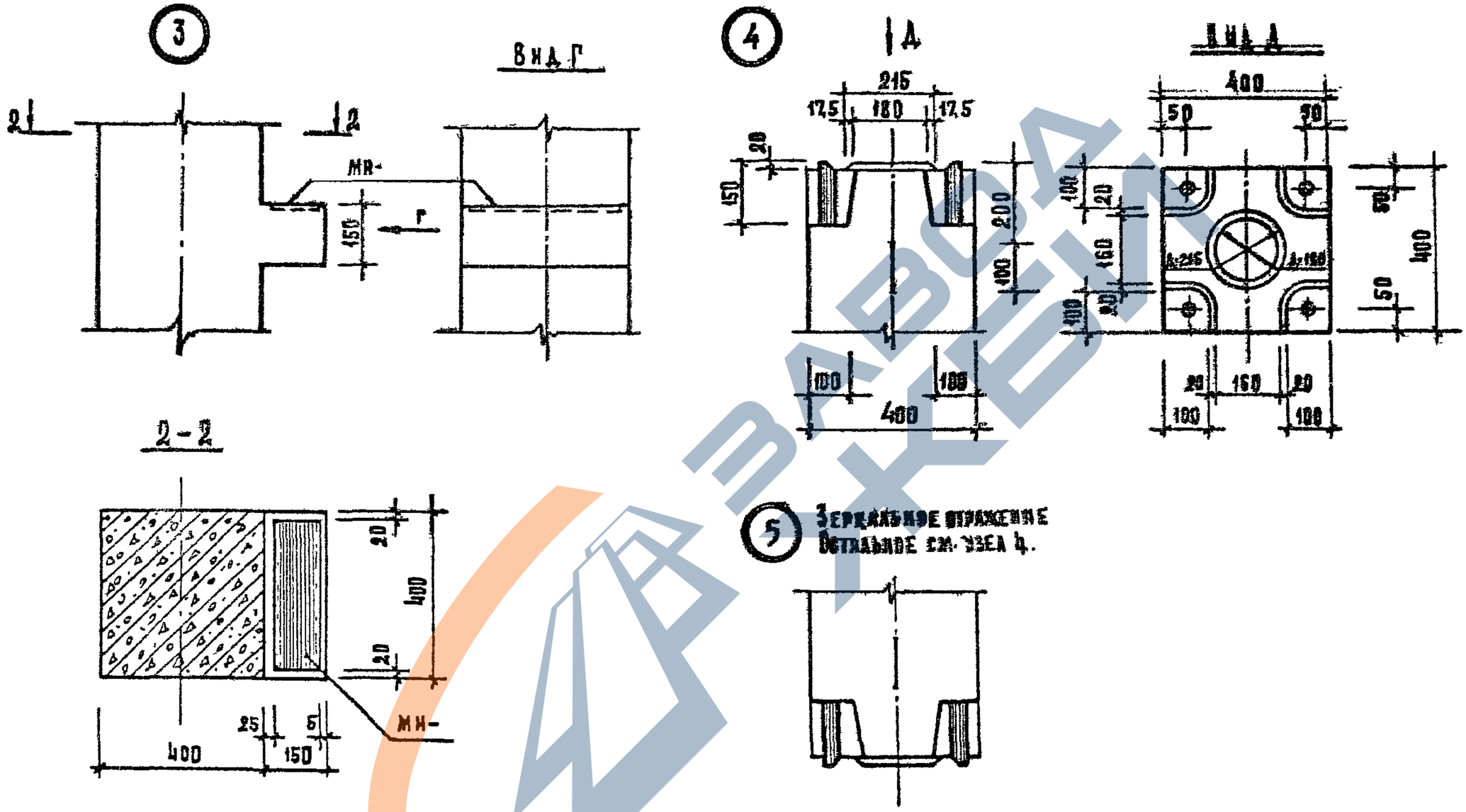

1. 020-1/83. 2-3 ООУ	Лист 2

Копировал: Сусова 19833 33 Формат А3

https://zavodjbi.com/

https://zavodjbi.com/

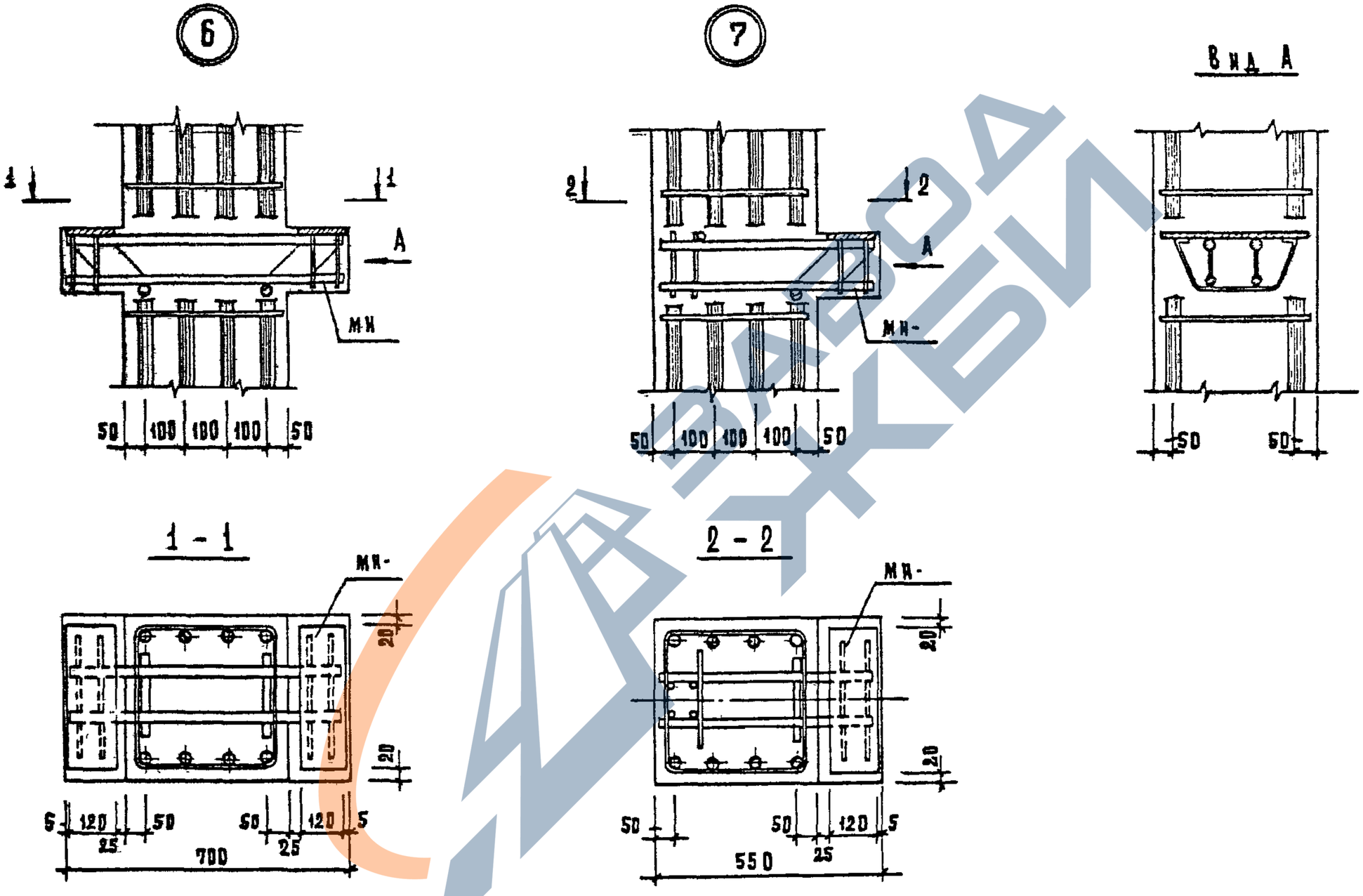

1. 020 - 1/83. 2-3 ООУ

3

19833 34

ФОРМАТ А3

https://zavodjbi.com/

https://zavodjbi.com/

10

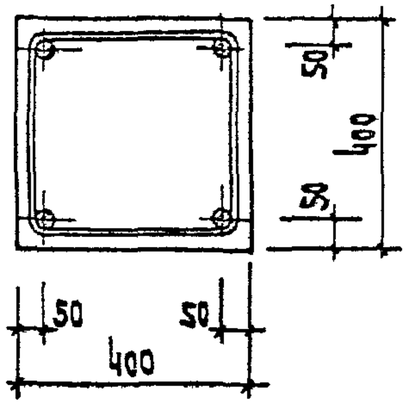

11

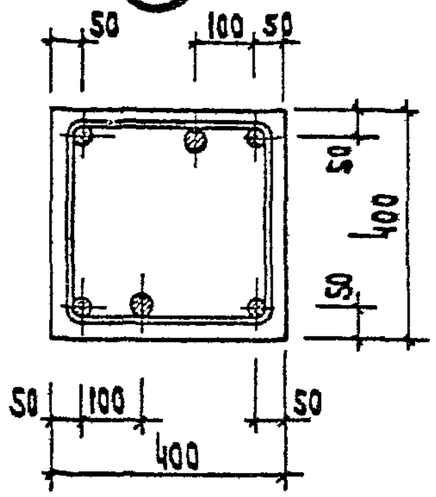

12

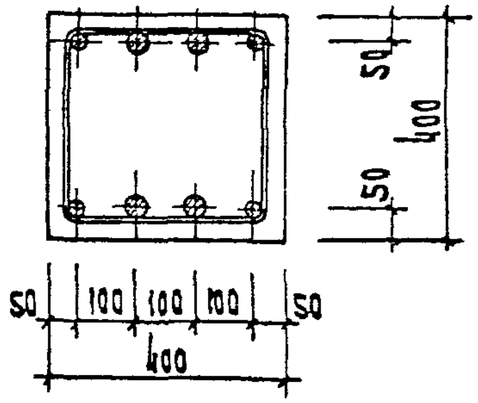

https://zavodjbi.com/

https://zavodjbi.com/

ПРИМЕРЫ УСТАНОВКИ ДОПОЛНИТЕЛЬНЫХ ЗАКЛАДНЫХ ИЗДЕЛИЙ

ДЛЯ КРЕПЛЕНИЯ ДИАФРАГМ

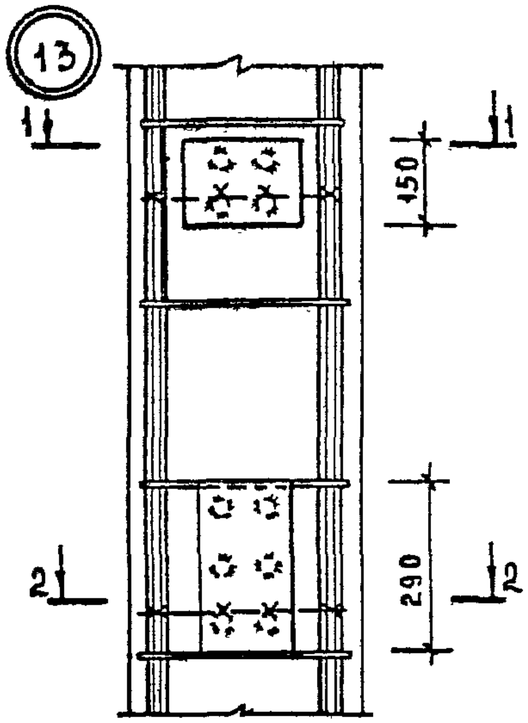

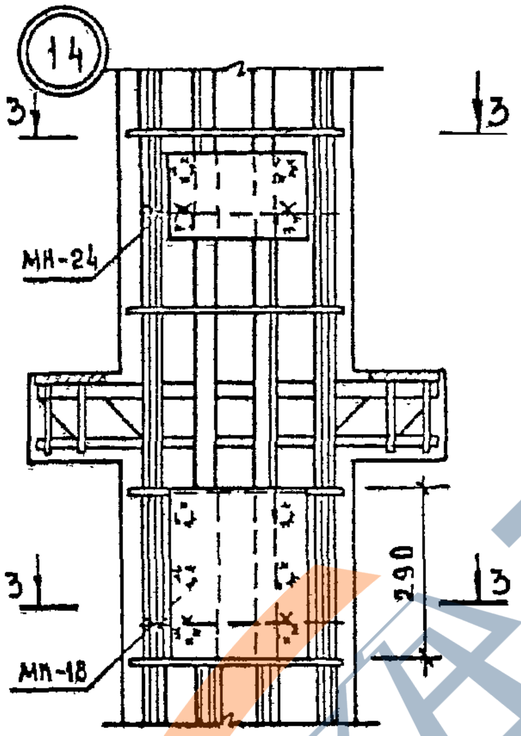

ДЛЯ КРЕПЛЕНИЯ СТЕНОВЫХ ПАНЕЛЕЙ

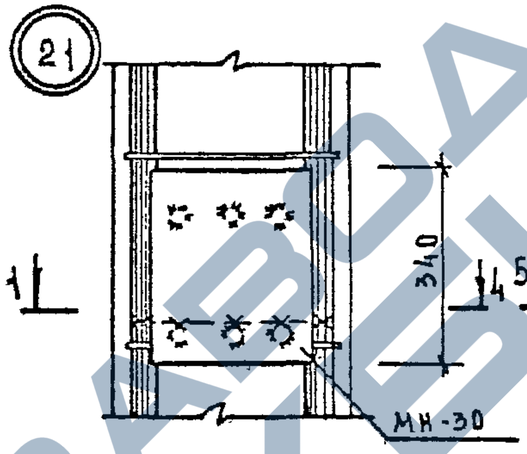

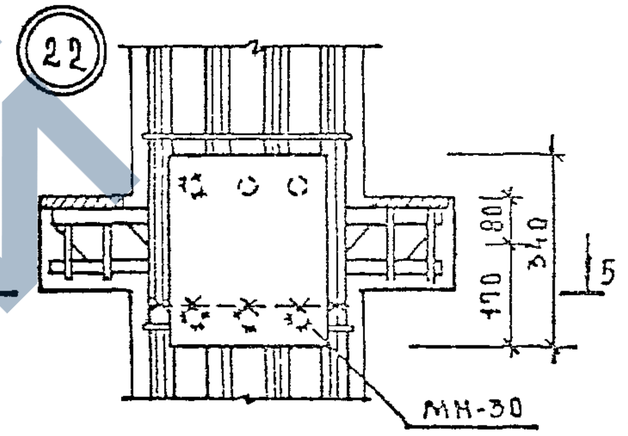

1 — 1

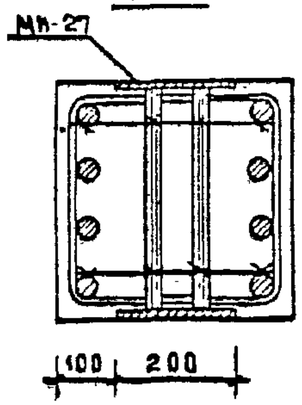

2 — 2

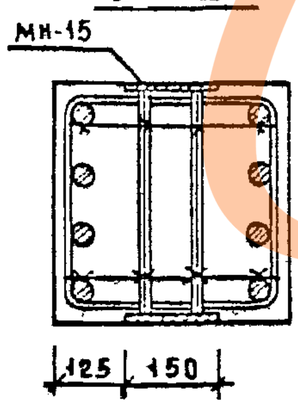

3 — 3

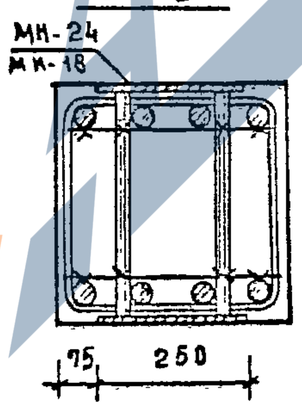

4 — 4

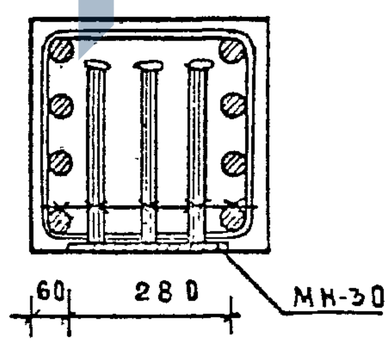

5 — 5

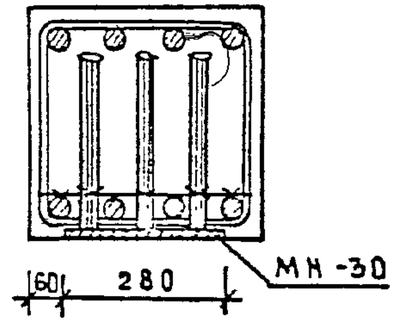

НАЧ. ОТД	ВОЛЫНСКИЙ	
Н. КОНТР.	ПРИГОРЕВ	
ГЛ. КОНСТ	ШАЦ	
ГИП	НИКОНОРОВА	
РАЗРАБ	САНВИНА	
ПРОВЕР	КОЛДАШЕВА	
ИСПОЛН	СТЕПАНОВА	

1.020-1/83.2-3 ОУ1

УЗЕЛ

СТАДИЯ	ЛИСТ	ЛИСТОВ
Р	1	2

ЦНИИЭП торгово-бытовых зданий и туристских комплексов

19833 36

ФОРМАТ А3

https://zavodjbi.com/

https://zavodjbi.com/

Примеры установки дополнительных закладных изделий

Для поворотного ригеля

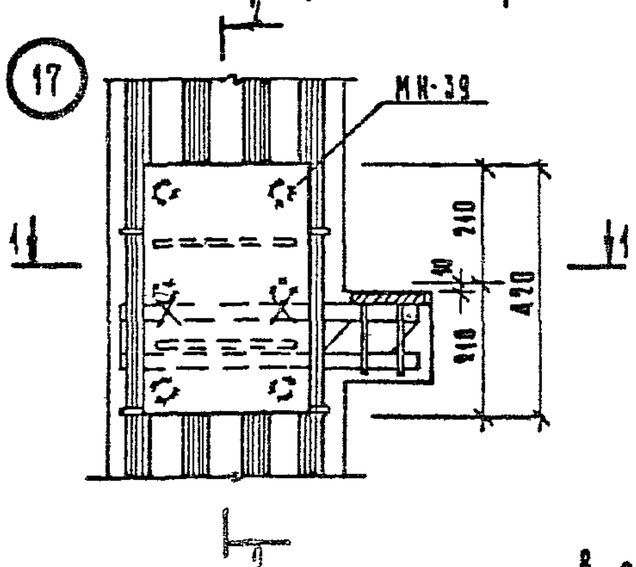

Для опорного столика крайней плиты

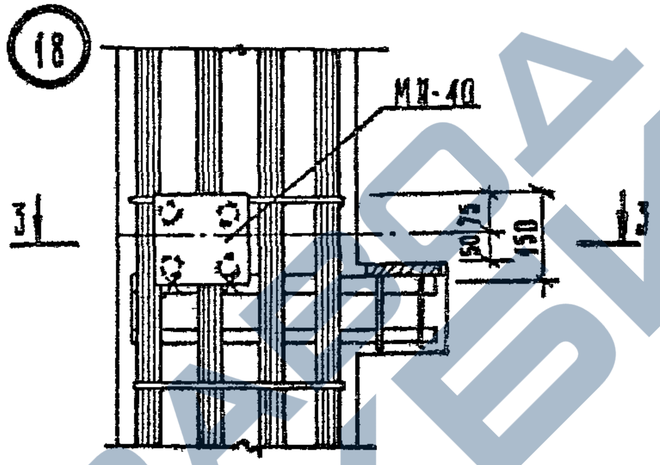

В зоне сеток косвенного армирования

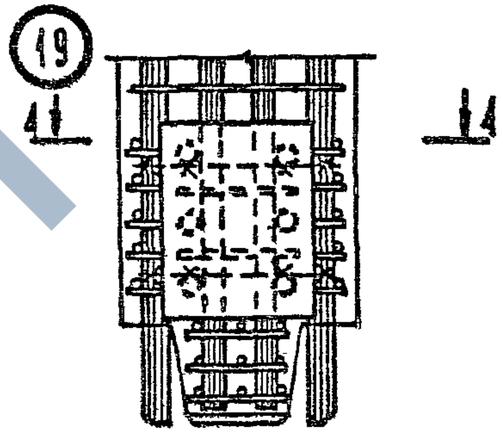

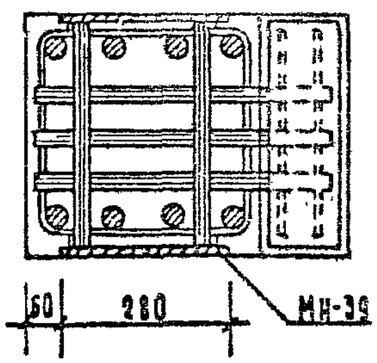

В зоне сеток косвенного армирования

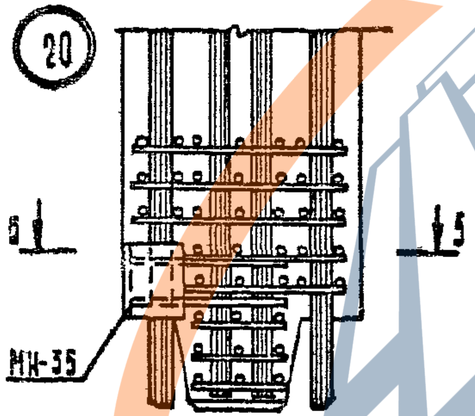

5 – 5

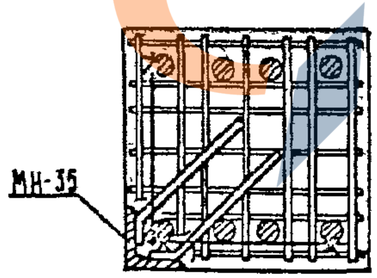

3 – 3

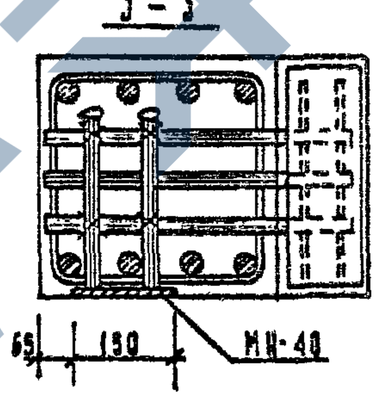

4 – 4

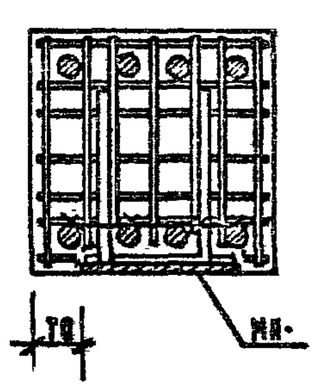

Дополнительные закладные изделия крепятся к пространственному каркасу с помощью вязальной проволоки

1.020 - 1/83. 2-3 0041

Лист 2

Формат А3

https://zavodjbi.com/