https://zavodjbi.com/

Министерство транспортного строительства
Главтранспроект
Ленгипротрансмост

# Типовые конструкции

## Серия 3.501-96 Доп.

## Дополнительные устройства на мостах под железную дорогу нормальной колеи

## Дополнение

Альбом 2

## Компрессорные станции и разводящая сеть на мостах

Рабочие чертежи

Инв. N 1000/2

Ленинград 1978

https://zavodjbi.com/

Министерство транспортного строительства
Главтранспроект
Ленгипротрансмост

# Типовые конструкции

## Серия 3.501-96 Доп.

## Дополнительные устройства на мостах под железную дорогу нормальной колеи

## Дополнение

## Альбом 2

## Компрессорные станции и разводящая сеть на мостах

Рабочие чертежи.

Разработан Ленгипротрансмостом

Утверждены
Приказом МПС N А-17911 от 26.05.79г.
и введены в действие с 1.10.79г.

Главный инженер института — Коновалов И.П.
Начальник отдела типового проектирования — Артамонов Е.А.
Руководитель проекта — Суворов Б.В.

Инв. N 1000/2-2

Ленинград 1978

ЗАВОД ЖБИ

| Обозначение | Наименование | N страницы |
|---|---|---|
| 3.501-96-... П.З. | Пояснительная записка. | 3-6 |
| 3.501-96-... 01.00.000 | Разводящая сеть на однопутном ж.-д. мосту L=500 м. | 7-8 |
| 3.501-96-... 01.00.000 СБ | Разводящая сеть на однопутном ж.-д. мосту L=500 м. Сборочный чертеж. | 9 |
| 3.501-96-... 01.01.000 | Угольник. | 10 |
| 3.501-96-... 01.01.000 СБ | Угольник. Сборочный чертеж. | 11 |
| 3.501-96-... 01.01.001 | Труба угольника. | 12 |
| 3.501-96-... 01.01.002 | Фланец. | 13 |
| 3.501-96-... 01.01.004 | Фланец. | 14 |
| 3.501-96-... 01.02.000 | Головная секция разводящей сети. | 15-16 |
| 3.501-96-... 01.02.000 СБ | Головная секция разводящей сети. Сборочный чертеж. | 17 |
| 3.501-96-... 01.02.001 | Прокладка. | 18 |
| 3.501-96-... 01.02.002 | Прокладка. | 19 |
| 3.501-96-... 01.02.003 | Прокладка. | 20 |
| 3.501-96-... 01.02.100 | Труба головной секции. | 21 |
| 3.501-96-... 01.02.100 СБ | Труба головной секции. Сборочный чертеж. | 22 |
| 3.501-96-... 01.02.101 | Фланец. | 23 |
| 3.501-96-... 01.02.102 | Труба. | 24 |
| 3.501-96-... 01.02.200 | Труба головной секции. | 25 |
| 3.501-96-... 01.02.200 СБ | Труба головной секции Сборочный чертеж. | 26 |
| 3.501-96-... 01.02.300 | Вариант неподвижного крепления воздухопровода к отдельному фундаменту при выходе из воздухораспределителя. | 27 |
| 3.501-96-... 01.02.300 СБ | Вариант неподвижного крепления воздухопровода к отдельному фундаменту при выходе из воздухораспределителя. Сборочный чертеж. | 28 |
| 3.501-96-... 01.02.301 | Хомут. | 29 |
| 3.501-96-... 01.02.302 | Бобышка. | 30 |
| 3.501-96-... 01.02.303 | Ребро. | 31 |
| 3.501-96-... 01.02.304 | Угольник. | 32 |
| 3.501-96-... 01.02.305 | Болт фундаментный. | 33 |
| 3.501-96-... 01.04.000 | Вставка. | 34 |
| 3.501-96-... 01.04.000 СБ | Вставка. Сборочный чертеж. | 35 |
| 3.501-96-... 01.04.001 | Труба вставки. | 36 |
| 3.501-96-... 01.05.000 | Анкерная секция для однопутного моста. | 37-38 |
| 3.501-96-... 01.05.000 СБ | Анкерная секция для однопутного моста. Сборочный чертеж. | 39 |
| 3.501-96-... 01.05.001 | Отвод. | 40 |
| 3.501-96-... 01.05.002 | Патрубок. | 41 |
| 3.501-96-... 01.05.003 | Труба. | 42 |
| 3.501-96-... 01.05.004 | Наконечник. | 43 |
| 3.501-96-... 01.05.005 | Ключ. | 44 |
| 3.501-96-... 01.06.000 | Воздухоразборная колонка. | 45-46 |
| 3.501-96-... 01.06.000 СБ | Воздухоразборная колонка. Сборочный чертеж. | 47 |
| 3.501-96-... 01.06.001 | Ниппель. | 48 |
| 3.501-96-... 01.07.000 | Средняя секция для однопутного моста. | 49-50 |
| 3.501-96-... 01.07.000 СБ | Средняя секция для однопутного моста. Сборочный чертеж. | 51 |
| 3.501-96-... 01.07.002 | Муфта. | 52 |
| 3.501-96-... 01.07.003 | Отвод. | 53 |
| 3.501-96-... 01.08.000 | Компенсатор. | 54 |
| 3.501-96-... 01.08.000 СБ | Компенсатор. Сборочный чертеж. | 55 |
| 3.501-96-... 01.08.001 | Труба компенсатора. | 56 |
| 3.501-96-... 01.09.000 | Концевая секция однопутного моста. | 57-58 |
| 3.501-96-... 01.09.000 СБ | Концевая секция однопутного моста. Сборочный чертеж. | 59 |
| 3.501-96-... 01.09.001 | Заглушка. | 60 |
| 3.501-96-... 01.10.000 | Вариант неподвижного крепления воздухопровода. | 61-62 |
| 3.501-96-... 01.10.000 СБ | Вариант неподвижного крепления воздухопровода. Сборочный чертеж. | 63 |
| 3.501-96-... 01.10.001 | Фиксатор. | 64 |
| 3.501-96-... 01.10.002 | Полухомут. | 65 |
| 3.501-96-... 01.10.003 | Внутренний горизонтальный уголок. | 66 |
| 3.501-96-... 01.10.004 | Наружный горизонтальный уголок. | 67 |
| 3.501-96-... 01.10.005 | Прокладка хомута. | 68 |
| 3.501-96-... 01.11.000 | Вариант подвижного крепления воздухопровода на мосту с ездой понизу. | 69-70 |
| 3.501-96-... 01.11.000 СБ | Вариант подвижного крепления воздухопровода на мосту с ездой понизу. Сборочный чертеж. | 71 |
| 3.501-96-... 01.11.002 | Шайба. | 72 |
| 3.501-96-... 01.11.003 | Серьга. | 73 |
| 3.501-96-... 01.11.004 | Кронштейн. | 74 |
| 3.501-96-... 01.11.005 | Ребро. | 75 |
| 3.501-96-... 01.11.006 | Хомут. | 76 |
| 3.501-96-... 02.00.000 | Разводящая сеть на двухпутном ж.-д. мосту L=400÷500 м. | 77-78 |
| 3.501-96-... 02.00.000 СБ | Разводящая сеть на двухпутном ж.-д. мосту L=400÷500 м. Сборочный чертеж. | 79 |
| 3.501-96-... 02.01.000 | Секция горизонтальная. | 80-81 |
| 3.501-96-... 02.01.000 СБ | Секция горизонтальная. Сборочный чертеж. | 82 |
| 3.501-96-... 02.02.000 | Анкерная секция для двухпутного моста. | 83-84 |
| 3.501-96-... 02.02.000 СБ | Анкерная секция для двухпутного моста. Сборочный чертеж. | 85 |
| 3.501-96-... 02.02.001 | Отвод. | 86 |
| 3.501-96-... 02.02.002 | Отвод. | 87 |
| 3.501-96-... 02.02.003 | Тройник. | 88 |
| 3.501-96-... 02.03.000 | Средняя секция для двухпутного моста. | 89-91 |
| 3.501-96-... 02.03.000 СБ | Средняя секция для двухпутного моста. Сборочный чертеж. | 92 |
| 3.501-96-... 02.04.000 | Концевая секция для двухпутного моста. | 93-94 |
| 3.501-96-... 02.04.000 СБ | Концевая секция для двухпутного моста. Сборочный чертеж. | 95 |
| 3.501-96-... 03.00.000 | Крепление элементов разводящей сети на мостах. Варианты. | 96-98 |


1000/2 | 3

| | | | | | |
|---|---|---|---|---|---|
| | | | | 3.501-96 | |
| Изм. | Лист | N докум. | Подпись | Дата | |
| Разраб. | | — | | | Содержание |
| Провер. | | — | | | |
| Т.контр. | | — | | | |
| Рук. пр. | | Суворов | | 1978 г. | — |
| Н. контр. | | — | | | |
| Утв. | | Артамонов | | | |

| Лит. | Масса | Масштаб |
|---|---|---|
| | — | — |
| Лист 1 | Листов 1 | |

Ленгипротрансмост

## 1. Общая часть.

Типовые конструкции „ Дополнительные устройства на мостах под железную дорогу нормальной колеи. Дополнение. Альбом 2. Компрессорные станции и разводящая сеть на мостах" разработаны Ленгипротрансмостом по планам типового проектирования 1975 года и 1978 года в дополнение к типовым конструкциям серии 3.501-96, выпущенным в 1974 г. (Инв. N 1000), и в соответствии с заданиями МПС и Главтранспроекта от 16.01.75 и 14.09.78)

Дополнительные устройства разработаны для применения на однопутных и двухпутных мостах под железную дорогу нормальной колеи при любом расположении в плане.

## 2. Основные положения проектирования.

Настоящий альбом 2 разработан в соответствии с действующими нормами проектирования и техническими условиями:

СНиП II-Д-7-62* „ Мосты и трубы. Нормы проектирования." изд. 1964 г.

СНиП III-43-75 „ Мосты и трубы. Правила организации строительства, производства работ и приемки в эксплуатацию."

СНиП II-57-75 „ Нагрузки и воздействия. Нормы проектирования."

СНиП II-А. 5-70 „ Противопожарные нормы проектирования зданий и сооружений" (с изменениями, опубликованными в БСТ N9, 1973 г.; N2, 1974 г.; N8, 1974 г; N2, 1977 г.).

СНиП II-39-76 „ Железные дороги колеи 1520 мм общей сети. Нормы проектирования

СНиП III-А. 11-70 „ Техника безопасности в строительстве" (с изменениями и дополнениями, опубликованными в БСТ N6, 1973 г.; N9, 1976 г.; N8, 1975 г.).

СН 200-62 „ Технические условия проектирования железнодорожных, автодорожных и городских мостов и труб."

ЦП 3084 – „ Инструкция по содержанию искусственных сооружений" М. 1973 год.

При разработке проекта учитывались также отдельные положения других нормативных документов, ссылки на которые приведены в проекте.

Конструкции и устройства по настоящему проекту предназначены как для районов с расчетной температурой воздуха не ниже -40°С, так и для северной СК3.

## 3. Компрессорные станции и разводящая сеть на мостах.

Применение компрессорных станций с разводящей сетью предусматривается на больших и средних мостах для очистки сжатым воздухом металлических конструкций и мостового полотна эксплуатируемых железнодорожных мостов, а также для очистки металлоконструкций под окраску, механизированной окраски пролетных строений и выполнения ремонтных работ.

Чертежи разводящей сети приведены на примерах для однопутного моста длиной 500 м и двухпутного моста длиной 400-500 м.

В проекте принята передвижная компрессорная станция ЗИФ-55В. При проектировании конкретных объектов могут быть использованы и другие типы компрессорных станций, основные технические характеристики которых приведены в таблице 1.

Таблица 1.

Основные технические характеристики передвижных компрессорных станций.

| Показатели | Марка станций | | | | | |
|---|---|---|---|---|---|---|
| | ВКС-5 ЗИФ-51 | ЗИФ-55В | ЗИФ-ВКС-6 | ВКС-6Д | КС-9 | ДК-9 |
| 1 | 2 | 3 | 4 | 5 | 6 | 7 |
| Производительность по всасываемому воздуху в м³/мин. | 5 | 5 | 7 | 5,5 | 9 | 9 |
| Тип компрессора | V-образный поршневой | | | | Вертикальный поршневой | |
| Охлаждение | воздушное | | | | | |
| Масса станции в кг | 3000 | 2750 | 3600 | 4500 | 6100 | 5500 |
| Рабочее давление сжатого воздуха | 7 | 7 | 7 | 6 | 6 | 6 |

Для мостов длиной более 500 м следует устраивать стационарные компрессорные установки по действующим типовым проектам.



| | | | | | | |
|---|---|---|---|---|---|---|
| Изм. | Лист. | N докум. | Подпись | Дата | 3.501-96-П.З. | |
| Разраб. | | — | | | Пояснительная записка | Лит. / Масса / Масштаб: — / — |
| Провер. | | — | | | | Лист 1 / Листов 4 |
| Т. контр. | | — | | | | |
| Рук. гр. | | Суворов | | | | Ленгипротрансмост. |
| Н. контр. | | — | | | | |
| Утв. | | Шульман | | | | |

ЗАВОД ЖБИ

С целью создания запаса сжатого воздуха и поддержания равномерного давления в магистрали для однопутных и двухпутных мостов длиной до 500 м рекомендуется устанавливать воздухосборники емкостью 4 м³.

Воздухопроводная разводящая сеть для очистки мостового полотна и конструкций эксплуатируемых железнодорожных мостов разработана с использованием материалов проекта ПКБ ЦП МПС „Передвижная пневматическая установка для очистки железнодорожных мостов от мусора и грязи", 1969 г.

Воздухопроводы состоят из отдельных секций, изготовляемых из стальных водогазопарных труб по ГОСТ 3262-75 диаметром 101,3 м.

Длина секций принята в пределах 26м, каждая секция состоит из 3-4 труб.

Соединение труб в секции осуществляется на муфтах. Соединение секций между собой фланцевое.

Воздухопровод прикрепляется к перильным стойкам на подвижных подвесках, обеспечивающих его продольное перемещение относительно пролетных строений.

В приложениях приведены и другие варианты конструкций крепления воздухопровода к элементам моста. Выбор варианта крепления производится при привязке проекта в зависимости от местных условий.

Каждый участок воздухопровода между компенсаторами укладывается с постоянным уклоном (4 %..) направленным вниз по ходу движения сжатого воздуха.

В нижних точках каждого участка воздухопровода устанавливаются краны для спуска масла и конденсационной влаги.

Поперечное сечение трубопровода определено расчетом, исходя из того, чтобы в конце его на месте потребления сжатого воздуха падение воздуха было не более 0,1 атм.

Пример расчета воздухопровода (таблицы 2 и 3) приведен на случай максимальной длины (500м) подачи сжатого воздуха от компрессорной станции до крайнего места работы. Расчет выполнен по таблицам „Справочника монтажника стальных конструкций" (Стройиздат. М. 1959 г, стр 455-456. Стройиздат. М. 1948г, стр 506-509) на расчетный расход сжатого воздуха 5 м³/мин.

Возможность некоторой утечки сжатого воздуха из магистрального воздухопровода и ответвлений к присоединительным кранам учтена в расчете коэффициентом $K_3 = 1,1$

Дополнительное сопротивление от фасонных частей учтены по таблицам коэффициентом $\beta = 1,08$.

Расчет времени для очистки 100 п.м длины однопутного моста с применением одного сопла приведен в таблице 2. Время, необходимое для очистки элементов пролетного строения принято согласно данным хронометража, произведенного Московской мостоиспытательной станцией ЦП МПС при пробной очистке сжатым воздухом одного пролетного строения длиной 128 м. моста через реку Амур Дальневосточной железной дороги.

В расчете диаметр сопла принят 6 мм.

Для других диаметров сопел нормы времени для очистки элементов пролетного строения должны устанавливаться с помощью хронометража.

Таблица 2.

| N п/п | Наименование элементов подлежащих очистке | Время очистки на 100 п.м длины однопутного моста час. |
|---|---|---|
| 1 | Мостовое полотно | 1,7 |
| 2 | Нижние пояса ферм | 1,3 |
| 3 | Нижние связи и поперечные балки | 2,6 |
| 4 | Уравнительные приборы | 0,2 |
| | Итого | 5,8 |

Количество одновременно работающих сопел устанавливается в зависимости от периодичности очистки, степени загрязнения и длины моста.

## График расхода воздуха через сопла диаметром от 1 до 14 мм

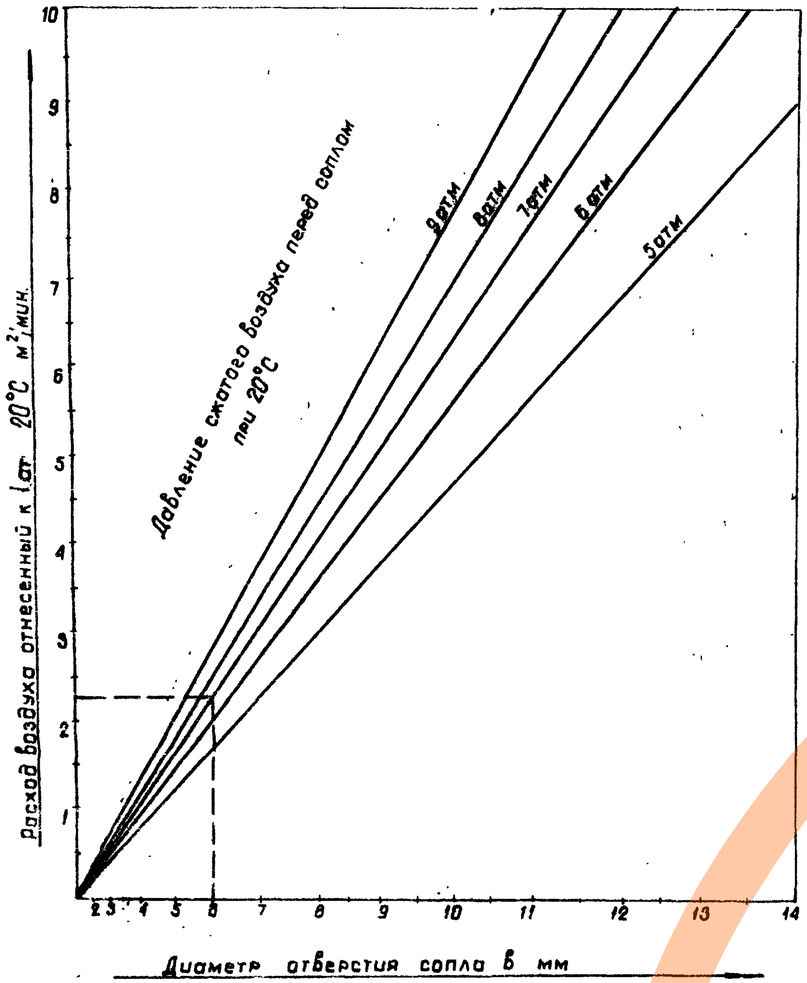


Исходя из данных таблицы 2 и графика расхода воздуха через сопла диаметром от 1 до 14 мм (на одно сопло) определяется производительность компрессорной установки, необходимая для обслуживания моста при принятой периодичности очистки его элементов. В данном примере расчета может быть применена компрессорная станция ЗИФ-55В, позволяющая обеспечить нормальную работу двух сопел диаметром 6мм с расчетным расходом воздуха 5,0 м³/мин.

## Таблица 3

### Пример расчета диаметра воздухопровода

| № № п/п | Расчетные данные | Обозначения и формула | Измеритель | Количество |
|---|---|---|---|---|
| 1 | Расход одного сопла d=6мм при давлении 7атм. (по графику расхода воздуха через сопла диаметром от 1 до 14мм). | $q$ | м³/мин. | 2,3 |
| 2 | Количество сопел, требуемое для обслуживания одного моста. | $n$ | шт. | 2 |
| 3 | Расход сжатого воздуха на расчетном участке. | $\Sigma q = nq$ | м³/мин. | 4,6 |
| 4 | Коэффициент утечки. | $K_з$ | | 1,1 |
| 5 | Расчетный расход воздуха на участке (на одном мосту). | $Q = K_з \cdot \Sigma q$ | м³/мин. | 5,0 |
| 6 | Теоретическая длина участка | $\ell_т$ | м | 500 |
| 7 | Коэффициент сопротивления фасонных частей. | $E$ | — | 1,08 |
| 8 | Условная длина расчетного участка воздухопровода. | $E \cdot \ell_т$ | м | 540 |
| 9 | Требуемый диаметр условного прохода труб воздухопровода.*) | $d_{тр}$ | мм | 67 |
| 10 | Ближайший диаметр условного прохода труб к требуемому расчетом. | $d$ | мм | 70 |
| 11 | Принятый внутренний диаметр условного прохода труб воздухопровода. | $d_{пр}$ | мм | 90 |

*) См. „Справочник механика на строительстве." М.1967г. (стр. 816, таблица VII-46).

Принятый диаметр условного прохода труб (90мм) больше ближайшего к требуемому расчетом диаметру труб (70мм). Однако это увеличение диаметра труб воздухопровода вполне оправдано и необходимо по следующим причинам:

1. Диаметр труб должен быть увеличен по сравнению с расчетным в связи с тем, чтобы обеспечить нормальную работу воздухопровода в зимнее время. Увеличенный диаметр применяется для недопущения закупорки всей площади сечения трубы льдом, образовавшимся при замерзании конденсата сжатого воздуха при зимней эксплуатации компрессорной установки.

2. Увеличенце диаметра труб необходимо также в связи с тем, что расчетные таблицы справочника монтажника стальных конструкций составлены для рабочего давления воздуха, равного 6 атм, в то время, как компрессоры типовой компрессорной установки подают воздух с рабочим давлением 7атм.

На подвижном конце каждого пролетного строения на воздухопроводе устраивается П-образный температурный компенсатор, который имеет ход 125мм. Расстояние между компенсаторами определяется по следующей формуле:

$$L = \frac{\Delta \ell}{\Delta t \cdot \alpha \cdot 1000} \text{ (м)}, \text{ где}$$

$\Delta \ell$ – допускаемый ход компенсатора в мм равный 125 мм,

$\Delta t$ - максимальный перепад температур за год для данной местности

$$\Delta t = t_{макс.} + t_{мин.}$$

$\alpha = 0{,}000012$ - коэффициент линейного расширения для стали. После подстановки значения $\alpha$ получим:

$$\ell = 83{,}3 \cdot \frac{\Delta \ell}{\Delta t} \quad (м)$$

Для более эффективной работы компенсаторов рекомендуется окончательную сварку трубопровода с установленными компенсаторами производить при средней температуре воздуха в данной местности

$$t_{ср.} = \frac{t_{макс.} - t_{мин.}}{2};$$

где $t_{макс}$ - максимальная летняя температура

$t_{мин}$ - абсолютная минимальная зимняя температура.

Максимальная и минимальная температура принимается по „Строительным нормам и правилам" часть II, раздел А, глава 6. Строительная климатология и геофизика СН и П II-А. 6-62 год издания 1963г.

Для примера расчета принимаем зону с

$t_{макс.} = 43°C$.

$t_{мин.} = 40°C$.

Следовательно при применении n-образных компенсаторов

$$\ell = 83{,}3 \cdot \frac{\Delta \ell}{\Delta t} = 83{,}3 \cdot \frac{125}{83} \cong 126 м;$$

принято в проекте по длине пролетного строения 110 м.

При

$$t_{ср} = \frac{-40+43}{2} = +1{,}5°C$$

в процессе монтажа разводящей сети не требуется предварительного сжатия или растяжения компенсатора.

При температурах установки компенсатора, отличных от средних, компенсатору должно быть предано предварительное растяжение на величину, определяемую по следующей таблице

Таблица 4.

| Температура установки компенсатора $t_{уст}$ | Расчетная температура $t_p = t_{ср} - t_{уст}$ | Формула подсчета перемещения $\Delta = \alpha \cdot \ell \cdot t_p$ | Необходимая предварительная деформация компенсатора $\Delta$ мм *) |
|---|---|---|---|
| 1 | 2 | 3 | 4 |
| +1,5°C | 0°C | $\Delta = \frac{11{,}8}{10^6}\ 110000 \times 0$ | 0 |
| +11,5°C | -10° | $\Delta = -\frac{11{,}8}{10^6}\ 110000 \times 10$ | -13 |
| +21,5°C | -20° | $\Delta = -\frac{11{,}8}{10^6}\ 110000 \times 20$ | -26 |
| +31,5°C | -30° | $\Delta = -\frac{11{,}8}{10^6}\ 110000 \times 30$ | -39 |
| -8,5°C | +10° | $\Delta = \frac{11{,}8}{10^6}\ 110000 \times 10$ | +13 |
| -18,5°C | +20° | $\Delta = \frac{11{,}8}{10^6}\ 110000 \times 20$ | +26 |

*) знак (-) - означает сжатие компенсатора; знак (+) - растяжение.

Подробный расчет компенсаторов воздухопровода приведен в книге П.А. Кузнецова и Б.В. Рудомина „Конструирование и расчет трубопроводов теплосиловых установок" (Госнаучтехиздат Машиностроительной литературы, Москва-Ленинград 1949 г.).

Для разбора воздуха и подключения резинотканевых рукавов на воздухопроводе через каждые 25-30 м устраиваются воздухоразборные колонки. Каждая воздухоразборная колонка оборудована краном.

Выбор типов и места расположения воздухоразборных колонок осуществляется в каждом конкретном случае в зависимости от местных условий. Устройство отводов предусматривается, как правило, в убежищах.

Для двухпутных мостов, фермы которых расположены на расстоянии не более 10 м друг от друга, устраивается общий воздухопровод с отводами на второе пролетное строение.

## Техника безопасности

При производстве работ по строительству дополнительных устройств на мостах под железную дорогу нормальной колеи и при последующей их эксплуатации следует руководствоваться следующими правилами и нормами техники безопасности:

- „Правила техники безопасности и производственной санитарии при сооружении мостов и труб," утверждены ЦК профсоюза рабочих ж.д. транспорта и Минтрансстроем в 1968 г.
- „Правила устройства и безопасности эксплуатации воздушных компрессоров и воздухопроводов," утверждены ВЦСПС в 1963 году.
- СН и П. III-А.11-70 - „Техника безопасности в строительстве," утверждены Госстроем СССР в 1970 г. (внесены изменения и дополнения, опубликованные в БСТ N6, 1973 г; N9, 1976 г; N8, 1975 г.).
- „Правила технической эксплуатации железных дорог Союза СССР," утверждены МПС в 1970 году.

При составлении проекта организации строительства и проекта производства работ на основании выше указанных документов и настоящего проекта разрабатываются конкретные технические указания для безопасного выполнения строительно монтажных работ и последующей эксплуатации дополнительных устройств с учетом движения поездов.

https://zavodjbi.com/



| Формат | Зона | Поз | Обозначение | Наименование | Кол. | Примечание |
|---|---|---|---|---|---|---|
| | | | | | | |
| | | | | Документация | | |
| | | | | | | |
| А2 | | | 3.501-96—.2-01.00.000 | Сборочный чертёж | | |
| | | | | | | |
| | | | | Сборочные единицы | | |
| | | | | | | |
| II | | 1 | 3.501-96—.2-01.01.000 | Уголник | 1 | |
| II | | 2 | 3.501-96—.2-01.02.000 | Головная секция разводящей сети | 1 | |
| | | | | | | |
| II | | 4 | 3.501-96—.2-01.04.000 | Вставка | 3 | |
| II | | 5 | 3.501-96—.2-01.05.000 | Анкерная секция для однопутного моста | 1 | |
| II | | 6 | 3.501-96—.2-01.06.000 | Воздухоразборная колонка | 18 | |
| II | | 7 | 3.501-96—.2-01.07.000 | Средняя секция для однопутного моста | 13 | |
| II | | 8 | 3.501-96—.2-01.07.000-01 | Средняя секция для однопутного моста | 3 | |
| II | | 9 | 3.501-96—.2-01.08.000 | Компенсатор | 3 | |
| II | | 10 | 3.501-96—.2-01.09.000 | Концевая секция для однопутного моста | 1 | |
| II | | 11 | 3.501-96—.2-01.10.000 | Вариант неподвижного крепления воздухопровода | | Кол. по месту |
| II | | 12 | 3.501-96—.2-01.11.000 | Вариант подвижного крепления воздухопровода | | Кол. по месту |

Взамен инв.№ | Инв.№ дубл. | Подпись и дата | Инв.№ подлин. | Подпись и дата

| Изм. | Лист | № докум. | Подпись | Дата |
|---|---|---|---|---|
| Разраб. | Сидоренко | | | 1978г. |
| Проверил | Пирогов | | | |
| Рук. гр. | Суворов | | | |
| Н. контр. | Белова | | | |
| Утв. | Шильман | | | |

3.501-96-01.00.000

Разводящая сеть на однопутном ж.-д. мосту L=500м

| Лит. | Лист. | Листов |
|---|---|---|
| | 1 | 2 |

Ленгипротрансмост

https://zavodjbi.com/

https://zavodjbi.com/



| Формат | Зона | Поз. | Обозначение | Наименование | Кол | Примечание |
|---|---|---|---|---|---|---|
| | | | | | | |
| | | | | | | |
| | | | | | | |
| | | | | | | |
| | | | | | | |
| | | | | | | |
| | | | | | | |
| | | | | | | |
| | | | | | | |
| | | | | | | |
| | | | | Прочие изделия | | |
| | | | | | | |
| | | 16 | | Задвижка 30ч. 6бр | | |
| | | | | $D_y$=100мм ГОСТ 8437-75 | 3 | |
| | | 17 | | Компрессорная | | Завод- |
| | | | | установка ЗИФ-55 | 1 | изготовитель |
| | | 18 | | Воздухосборник V=4м³ | | ТУ 3.В 8710 |
| | | | | | 1 | 195197 г. Ленинград |

Инв. № подл. | Подпись и дата | Взам. инв. № | Инв. № дубл. | Подпись и дата

| Изм. | Лист | № докум. | Подпись | Дата | 3.501-96-01 00.000 | Лист 2 |
|---|---|---|---|---|---|---|

https://zavodjbi.com/

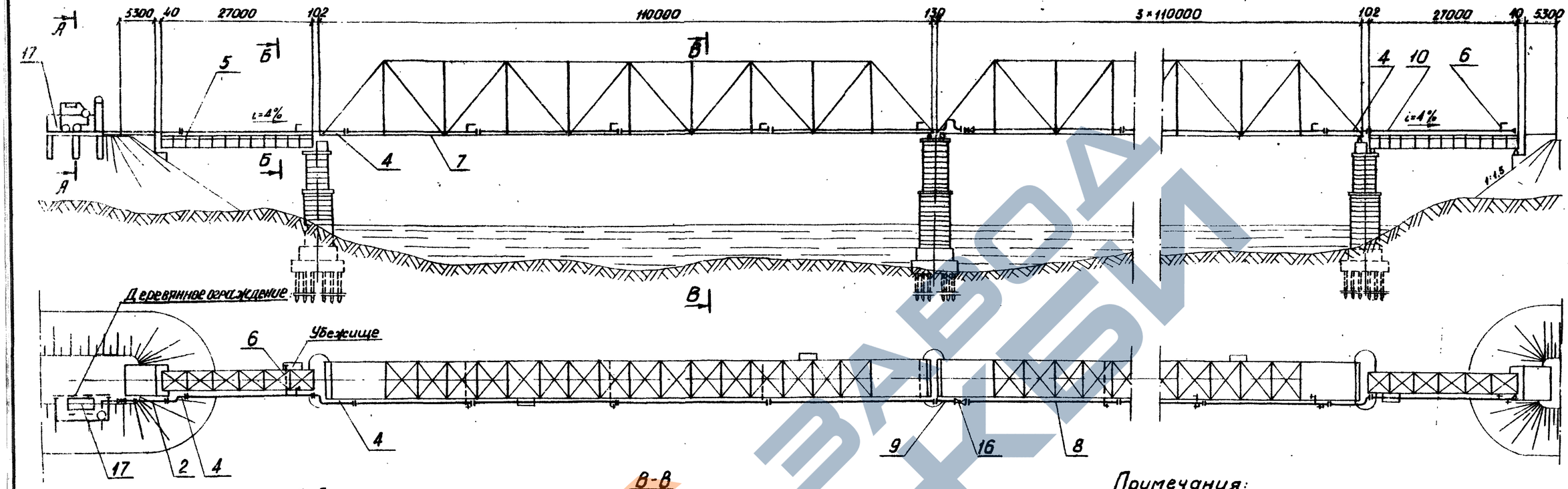


А-А
М 1:100

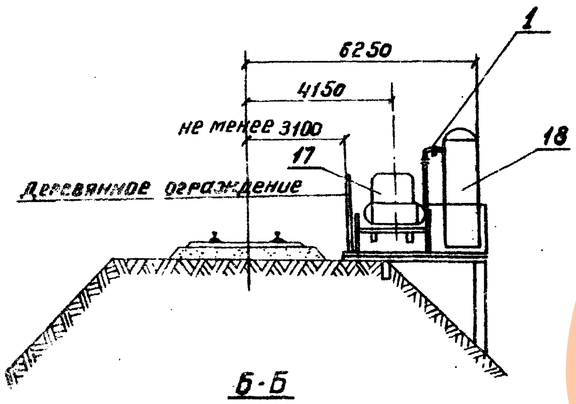


Б-Б
М 1:100

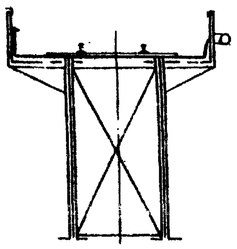

В-В
М 1:100

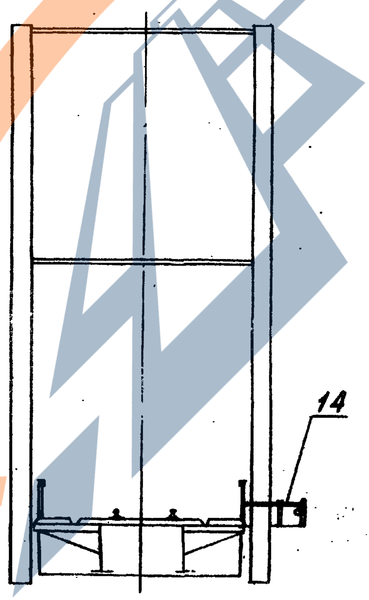


## Примечания:

1. Размеры для справок.
2. На металлических пролетных строениях моста с ездой понизу воздухопровод крепится к перильным стойкам металлического короба, предназначенного для пропуска коммуникаций, на пролетных строениях с ездой поверху воздухопровод крепится к перильным стойкам тротуаров.
3. Воздухопровод монтируется из стальных водогазонапорных труб диаметром условного прохода $D_y$ = 90 мм и толщиной стенки 4,5 мм по ГОСТ 3262-75 с муфтами и цилиндрической резьбой - по концам.
4. В пределах каждого пролетного строения воздухопровод разбит на монтажные плети длиной до 26 м (анкерная, концевая секции), 26,5 м (средние секции).
5. Муфты и фланцы воздухопровода после окончания его монтажа обварить по периметру их касания с трубой электросваркой, толщина шва 4-5 мм, для предотвращения утечек воздуха.
6. На подвижном конце каждого пролетного строения на воздухопроводе устраивается П-образный температурный компенсатор, заанкериваемый на неподвижном конце пресыдущего пролетного строения путем устройства неподвижной опоры.
7. К опорам (перильным стойкам) воздухопровод крепится на подвижных подвесках, для обеспечения его перемещения относительно пролета при изменении температур.
8. Смонтированный воздухопровод опрессовать водой под давлением 6атм.
9. После опрессовки и устранения выявленных дефектов воздухопровод окрасить два раза светло-серой краской.
10. Крепление воздухопровода рекомендуется выполнять по вариантам, указанным в приложении (см. чертеж 3501-96-Д.2-03.00.000)
11. Металлические пролетные строения с ездой понизу приняты по типовым проектам инв. №№ 690, 691 Гипротрансмост, 1969г, с ездой поверху - по типовому проекту инв. № 821/3 Ленгипротрансмост, 1972г.
12. На листе приведен пример расположения компрессора на специальной площадке (подмостях) сбоку от насыпи в уровне бровки земляного полотна. При проектировании разводящей сети на мостах возможны и другие варианты расположения компрессорной установки, например, внизу (под мостом). Выбор варианта производится при конкретном проектировании, в зависимости от местных условий.

| | | | | | | | |
|---|---|---|---|---|---|---|---|
| | | | | | | 3.501-96-01.00.000СБ | |
| Изм. | Лист | N докум. | Подп. | Дата | | | |
| Разраб. | | Сидоренко | | | Разводящая сеть на однопутном ж.-д. мосту L = 500 м. Сварочный чертеж | Лит. | Масса | Масштаб |
| Провер. | | Пирогов | | | | | ~8000 | 1:400 |
| Т.контр. | | — | | | | Лист | Листов 1 | |
| Рук.гр. | | Суворов | | | | | | |
| Н.контр. | | Белова | | | | Ленгипротрансмост | | |
| Утв. | | Шульман | | | | | | |

1000/2 | 9

https://zavodjbi.com/



| Формат | Зона | Поз. | Обозначение | Наименования | Кол. | Примечание |
|---|---|---|---|---|---|---|
| | | | | | | |
| | | | | Документация | | |
| | | | | | | |
| 12 | | | 3.501-96-[illegible]-01.01.000 СБ | Сборочный чертеж | | |
| | | | | | | |
| | | | Переменные данные для исполнений | | | |
| | | | | | | |
| 11 | | | | 3.501-96-01.01.000 | | |
| | | | | | | |
| | | | | Детали | | |
| | | | | | | |
| | | 1 | 3.501-96-[illegible]-01.01.001 | Труба угольника | 1 | |
| | | 2 | 3.501-96-[illegible]-01.01.002 | Фланец 1 | 2 | |
| | | | | | | |
| | | | | 3.501-96-01.01.000-01 | | |
| | | | | | | |
| | | | | Детали | | |
| 11 | | 1 | 3.501-96-[illegible]-01.01.001-01 | Труба | 1 | |
| 11 | | 2 | 3.501-96-[illegible]-01.01.002 | Фланец | 1 | |
| 11 | | 3 | 3.501-96-[illegible]-01.01.004 | Фланец | 1 | |
| | | | | | | |
| | | | | | | |

| Изм. | Лист | N докум. | Подпись | Дата |
|---|---|---|---|---|
| Разраб. | | Сидоренко | | 1978 г. |
| Проверил | | Пирогов | | |
| Рук. гр. | | Суворов | | |
| Н. контр. | | Белова | | |
| Утв. | | Суворов | | |

3.501-96-01.01.000

Угольник

| Лит. | Лист | Листов |
|---|---|---|
| | 1 | 1 |

Ленгипротрансмост

Подпись и дата | Инв. N дублик | Взамен инв. N | Подпись и дата | Инв. N подлин

ЗАВОД ЖБИ

https://zavodjbi.com/

3.501-96 — 01.01.000СБ

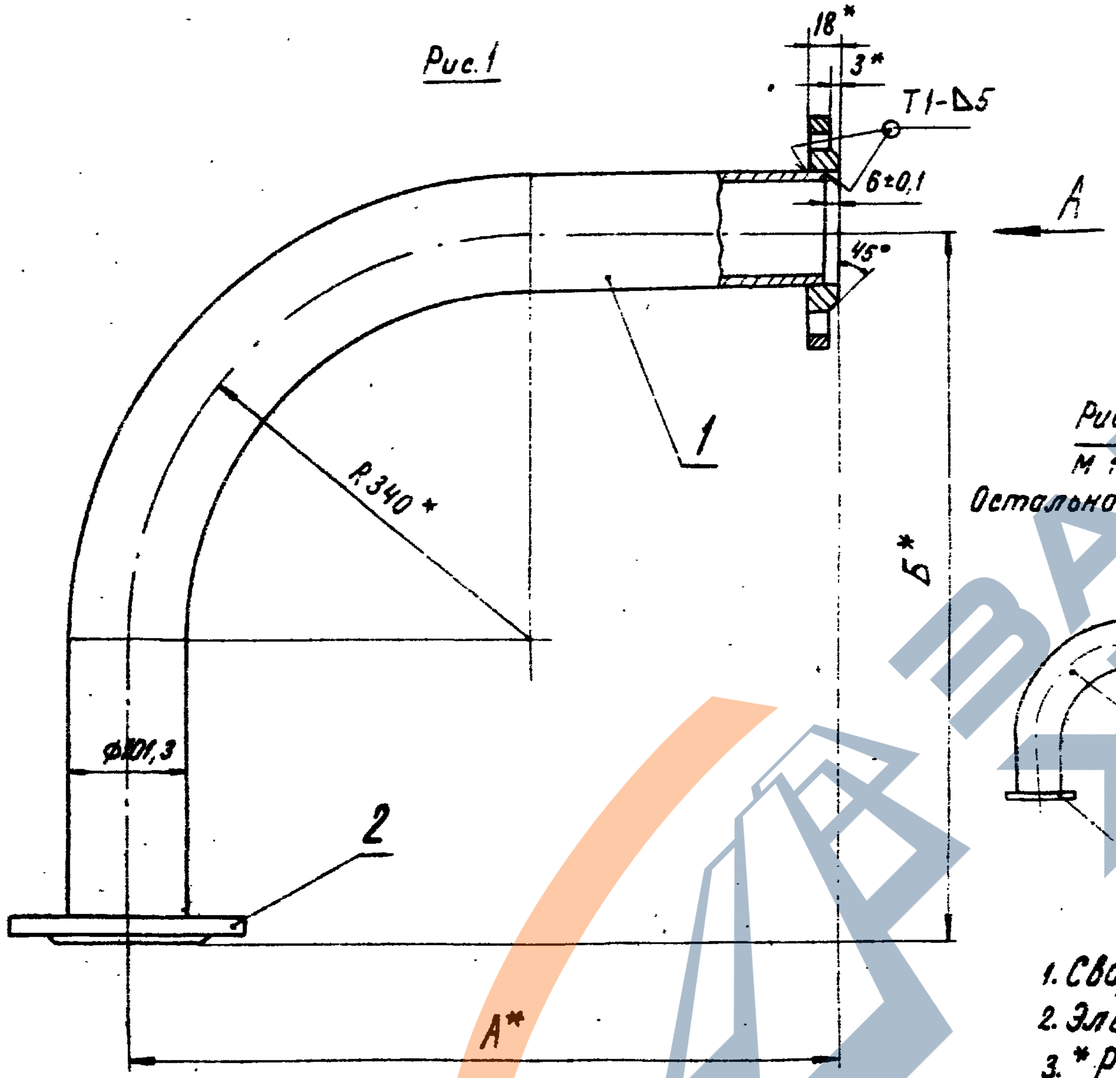


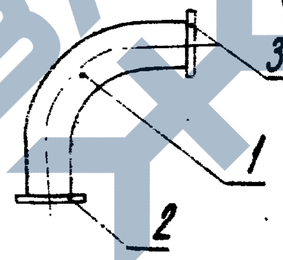


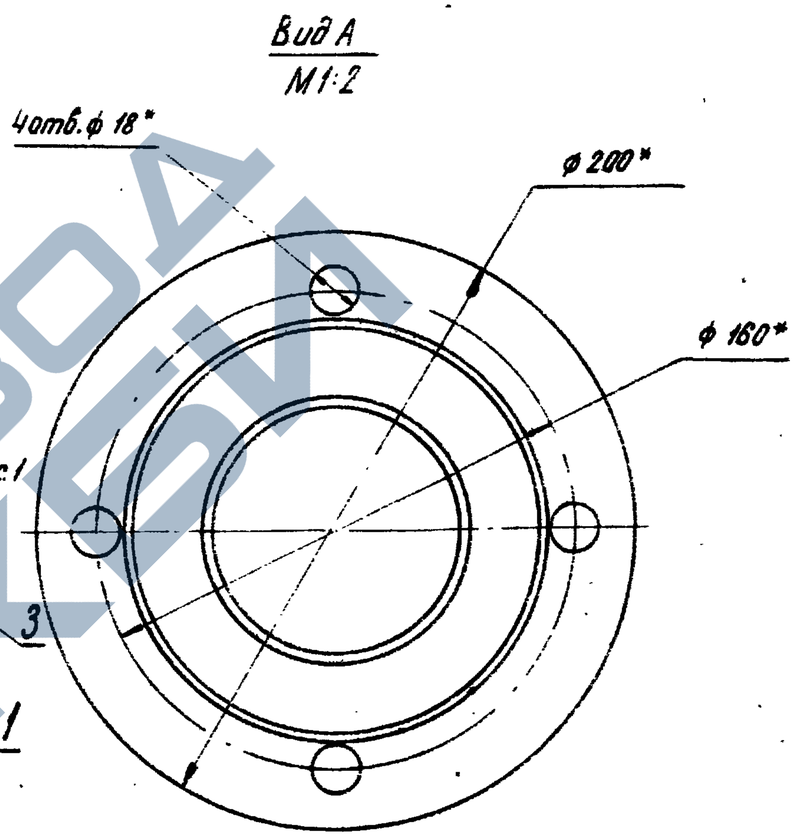


1. Сварные швы по ГОСТ 5264-69
2. Электроды типа Э-42 ГОСТ 9467-75
3. * Размеры для справок.

| Обозначение | А | Б | Масса кг. | Рис. |
|---|---|---|---|---|
| 3.501-96 — 01.01.000 | 470 | 470 | 11,4 | 1 |
| -01 | 480 | 450 | 11,5 | 2 |

| Изм. | Лист | N докум. | Подпись | Дата |
|---|---|---|---|---|
| Разраб. | | Сидоренко | | 1978 |
| Провер. | | Пирогов | | |
| Т. контр. | | – | | |
| Рук.гр. | | Суворов | | |
| Н. контр. | | Белова | | |
| Утв. | | Суворов | | |

3.501-96 — 01.01.000 СБ

Угольник
Сборочный чертеж

| Лит | Масса | Масштаб |
|---|---|---|
| | См. табл. | 1:5 |
| Лист | Листов 1 | |

Ленгипротрансмост

Инв. N подл. | Подпись и дата | Взамен инв. N | Инв. N дубл. | Подпись и дата

1000/2 | 10

Инв. № подл. | Подпись и дата | Взамен инв. № | Инв. № дубл. | Подпись и дата

3.501-96-01.01.001

✓(V)

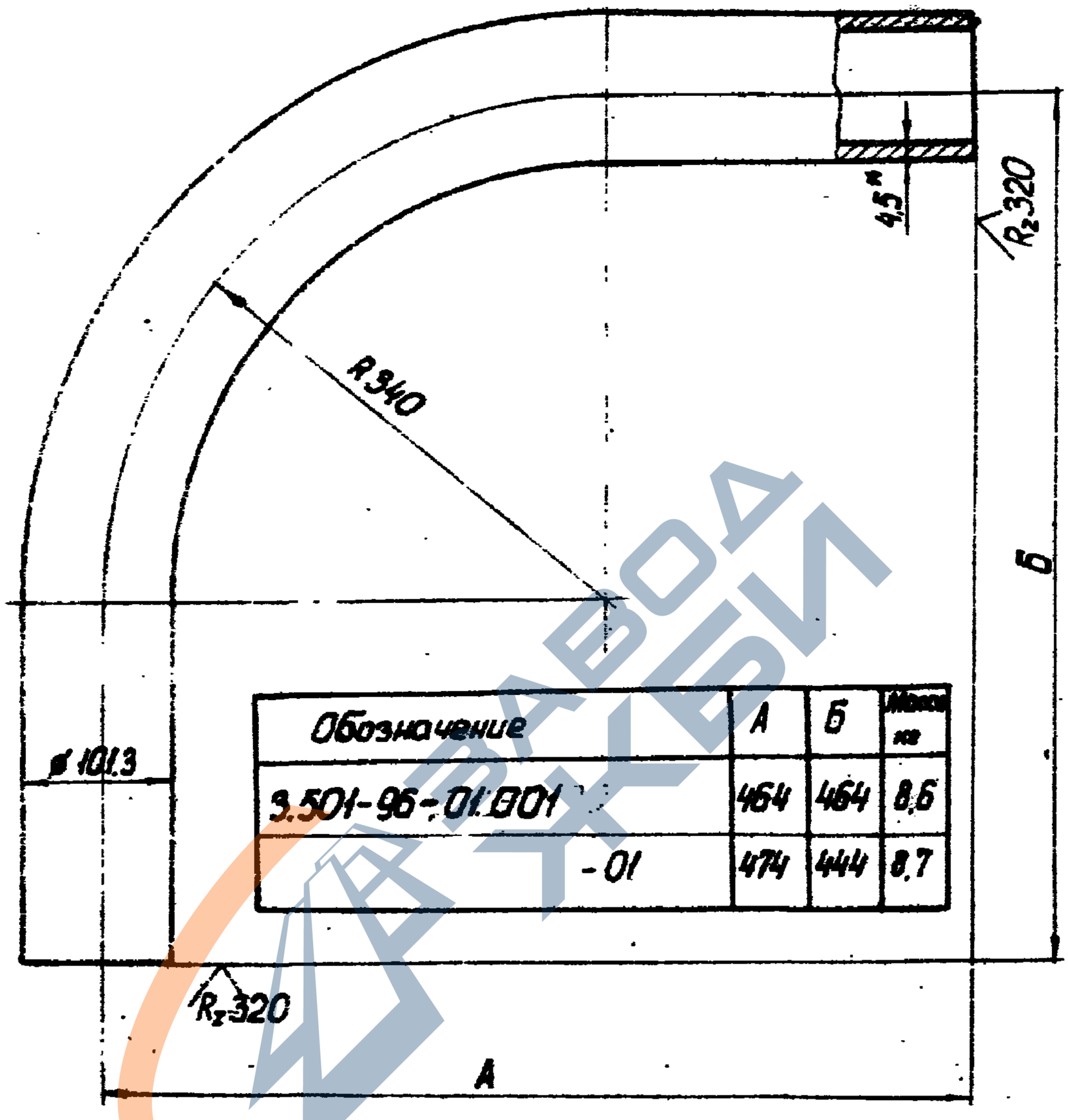


| Обозначение | А | Б | Масса кг |
|---|---|---|---|
| 3.501-96-01.001 | 464 | 464 | 8,6 |
| -01 | 474 | 444 | 8,7 |

*Размер для справок

| | | | | | | | |
|---|---|---|---|---|---|---|---|
| Изм. | Лист | № докум. | Подпись | Дата | 3.501-96-01.01.001 | | |
| Разраб. | | Сидоренко | | 1978г. | Труба угольника | Лит. | Масса: см. табл. Масштаб: 1:2 |
| Проверил | | Пирогов | | | | Лист | Листов 1 |
| Т. контр. | | — | — | | | | |
| Рук. гр. | | Суворов | | | Труба 90×4,5 ГОСТ 3262-75 / Сталь 10 ГОСТ 1050-74 | Ленгипротрансмост | |
| Н. контр. | | Белова | | | | | |
| Утв. | | Суворов | | | | | |

https://zavodjbi.com/

https://zavodjbi.com/





$R_z$ 80

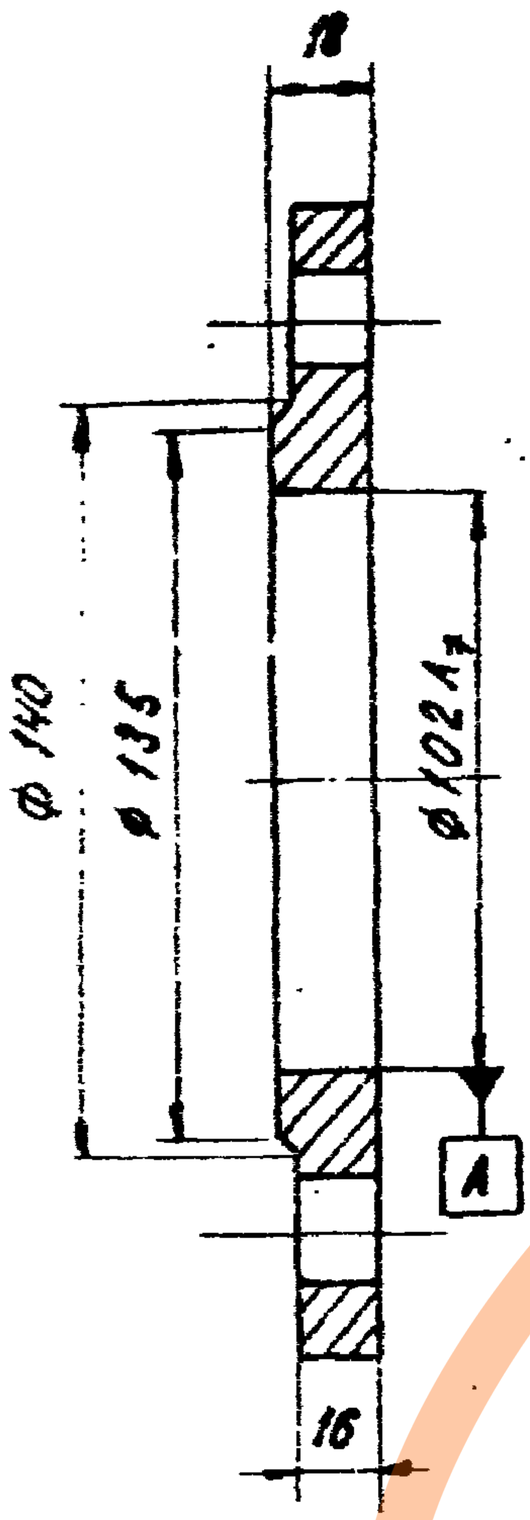


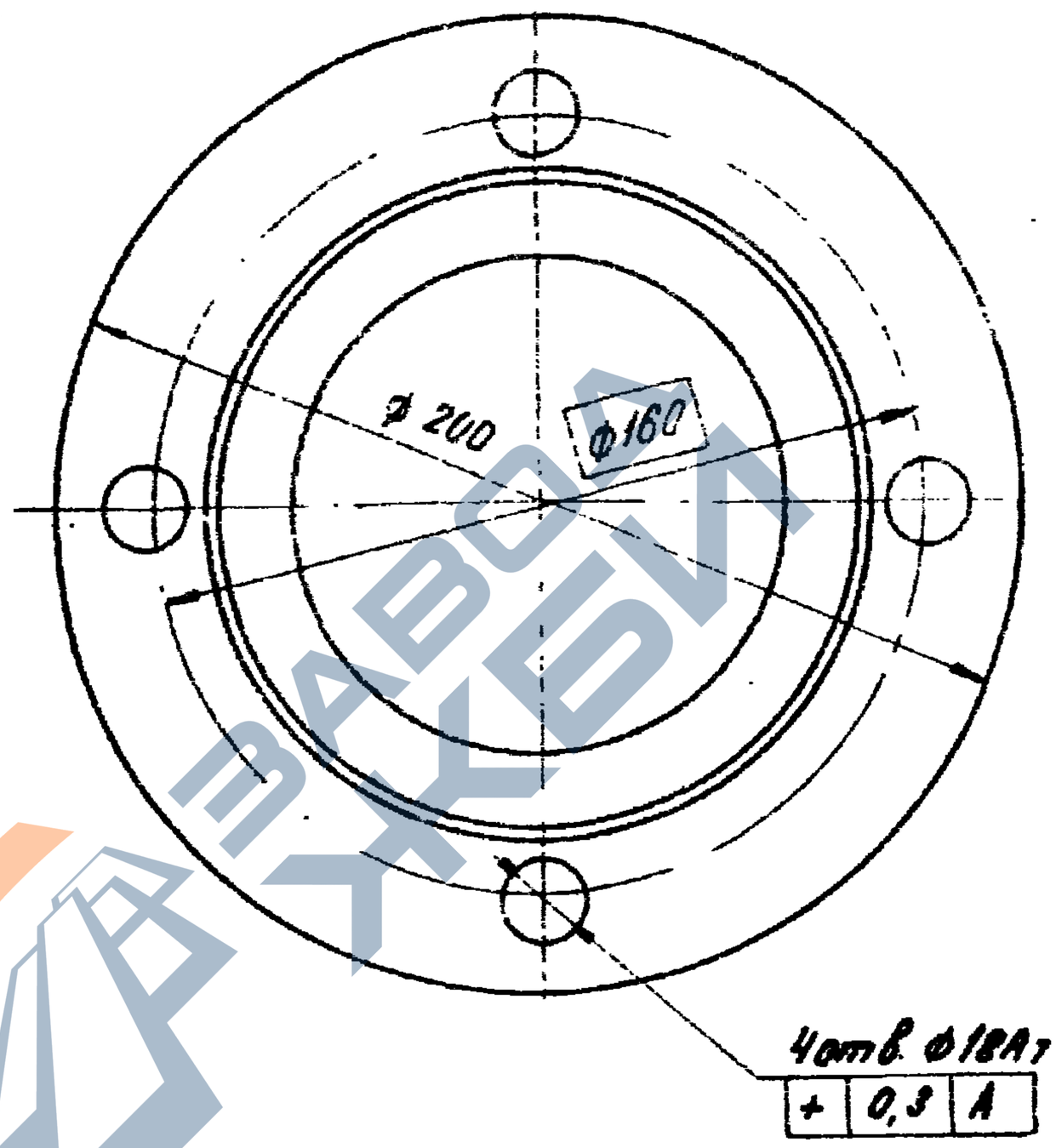


Неуказанные предельные отклонения размеров: охватываемых - по $B_7$; прочих - по $CM_7$

| | | | | | | | |
|---|---|---|---|---|---|---|---|
| | | | | | 3.501-96 — 01.01.002 | | |
| Изм. | Лист | N докум. | Подп. | Дата | Фланец | Лит. | Масса / Масштаб |
| Разраб. | | Сидоренко | | 1978 | | | 2,8 / 1:2 |
| Провер. | | Пирогов | | | | Лист | Листов 1 |
| Т. контр. | | - | - | | | | |
| Рук. гр. | | Суворов | | | Ст3 ГОСТ 380-71 | Ленгипротрансмост | |
| Н. контр. | | Белова | | | | | |
| Утв. | | Суворов | | | | | |

Взам. инв. N | Инв. N дубл. | Подп. и дата | Инв. N подл. | Подп. и дата

https://zavodjbi.com/

3.501-96 — 01.01.004

R = 80

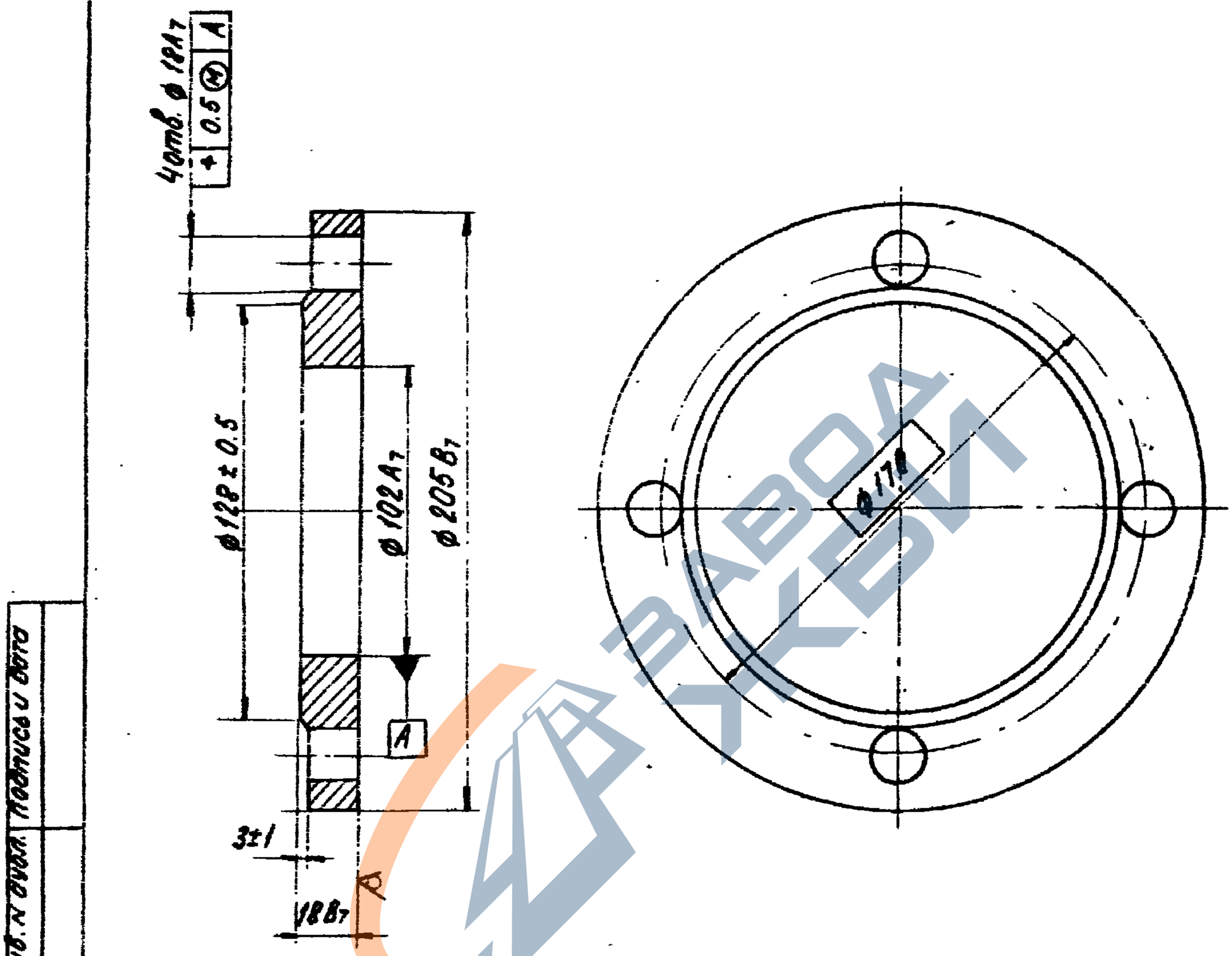


| Изм. | Лист | N докум | Подпись | Дата |
|---|---|---|---|---|
| Разраб. | | Сидоренко | | 1978 |
| Провер. | | Пирогов | | |
| Т. контр. | | – | – | |
| Рук. гр. | | Суворов | | |
| Н. контр. | | Белова | | |
| Утв. | | Суворов | | |

3.501-96 — 01.01.004

Фланец

| Лит. | Масса | Масштаб |
|---|---|---|
| | 2,4 | 1:2 |

Лист | Листов 1

Ст 3 ГОСТ 380-71

Ленгипротрансмост

Инв. N подл. | Подпись и дата | Взамен инв. N | Инв. N дубл. | Подпись и дата

ЗАВОД ЖБИ

https://zavodjbi.com/



| Формат | Зона | Поз. | Обозначение | Наименование | Кол. | Примеч. |
|---|---|---|---|---|---|---|
| | | | | | | |
| | | | | **Документация** | | |
| | | | | | | |
| 22 | | | 3.501-96- 01.02.000СБ | Сборочный чертеж | | |
| | | | | | | |
| | | | | **Сборочные единицы** | | |
| | | | | | | |
| 12 | | 1 | 3.501-96- 01.02.100 | Труба головной секции | 1 | |
| 12 | | 2 | 3.501-96- 01.02.200 | Труба головной секции | 1 | |
| 12 | | 3 | 3.501-96- 01.02.300 | Вариант неподвижного крепления | 2 | |
| 12 | | 4 | 3.501-96- 01.01.000-01 | Уголник | 1 | |
| | | | | | | |
| | | | | | | |
| | | | | | | |
| | | | | **Детали** | | |
| | | | | | | |
| | | | | | | |
| 11 | | 6 | 3.501-96- 01.02.001 | Прокладка | 1 | |
| 11 | | 7 | 3.501-96- 01.02.002 | Прокладка | 2 | |
| 11 | | 8 | 3.501-96- 01.02.003 | Прокладка | 2 | |
| | | | | | | |
| | | | | | | |

Подпись и дата | Взам. инв. N | Инв. N дубл. | Подпись и дата | Инв. N подл.

| Изм | Лист | N докум. | Подпись | Дата |
|---|---|---|---|---|
| Разраб. | Сидоренко | | | 1978 |
| Провер. | Пирогов | | | |
| Рук. гр. | Суворов | | | |
| Н. контр. | Белова | | | |
| Утв. | Суворов | | | |

3-501-96-01.02.000

Головная секция разводящей сети

| Лит. | Лист | Листов |
|---|---|---|
| | 1 | 2 |

Ленгипротрансмост

https://zavodjbi.com/

https://zavodjbi.com/



| Формат | Зона | Поз. | Обозначение | Наименование | Кол. | Примеч. |
|---|---|---|---|---|---|---|
| | | | | | | |
| | | | | **Стандартные изделия** | | |
| | | | | | | |
| | | 9 | | Болт М16×70.46.06 | | |
| | | | | ГОСТ 7798-70 | 20 | |
| | | 10 | | Гайка М16.5.06 | | |
| | | | | ГОСТ 5915-70 | 20 | |
| | | 11 | | Шайба 16.65Г.06 | | |
| | | | | ГОСТ 6402-70 | 20 | |
| | | | | | | |
| | | | | | | |
| | | | | **Прочие изделия** | | |
| | | | | | | |
| | | 12 | | Задвижка 30ч6бр | | |
| | | | | ГОСТ 8437-75 | 1 | |
| | | | | | | |
| | | | | | | |
| | | | | |

3.501-96-01.02.000СБ

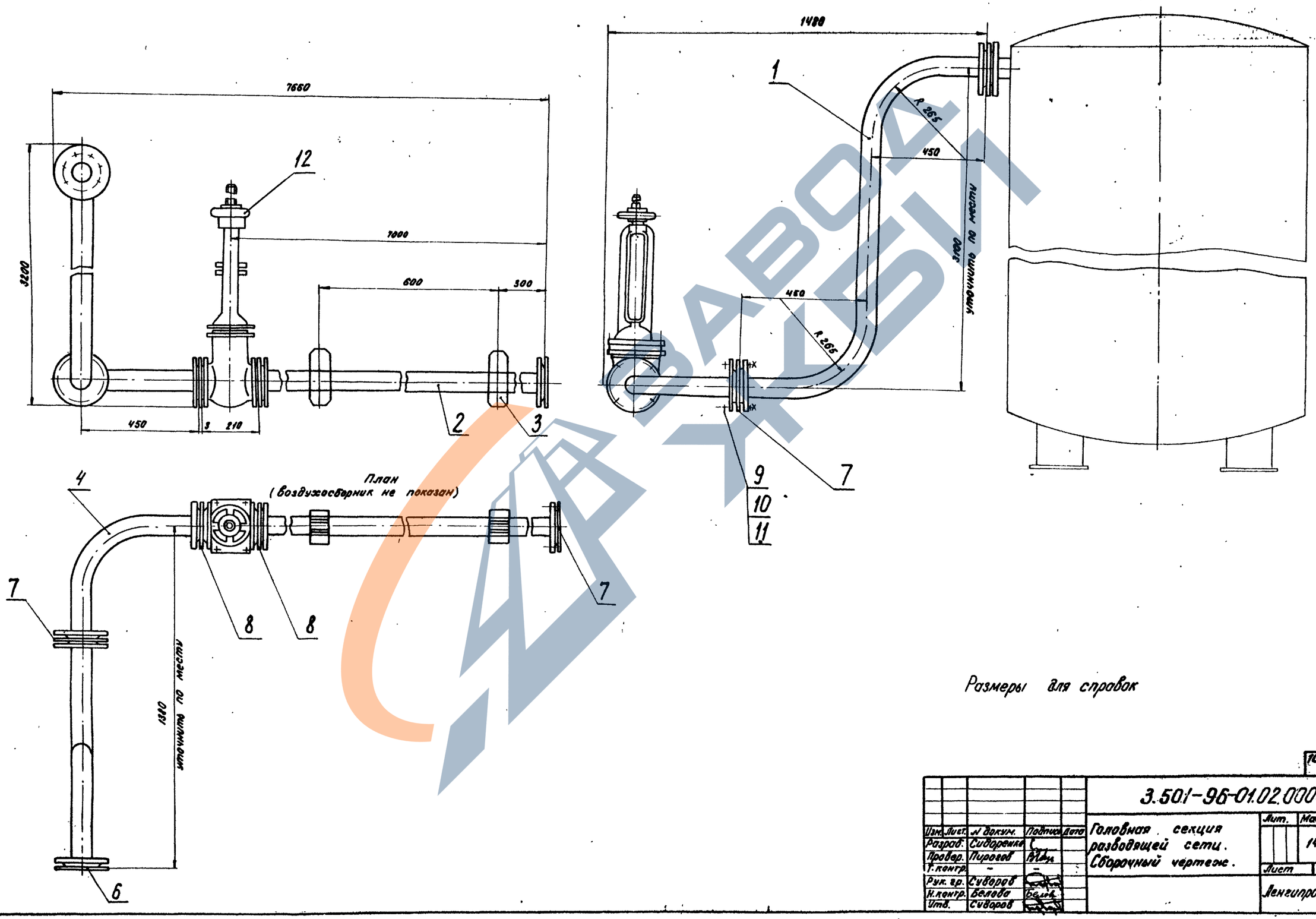


Размеры для справок

| | | | | | | | | |
|---|---|---|---|---|---|---|---|---|
| | | | | | 1000/2 | | | 12 |
| | | | | | 3.501-96-01.02.000СБ | | | |
| Изм. | Лист. | N докум. | Подпись | Дата | Головная секция разводящей сети. Сборочный чертеж. | Лит. | Масса | Масшт. |
| Разраб. | | Сидоренко | | | | | 145 | 1:10 |
| Провер. | | Пирогов | | | | Лист | Листов 1 | |
| Т.контр. | | – | – | | | | | |
| Рук. гр. | | Суворов | | | | Ленгипротрансмост | | |
| Н.контр. | | Белова | | | | | | |
| Утв. | | Суворов | | | | | | |

Инв. N подл. | Подпись и дата | Взам. инв. N | Инв. N дубл. | Подпись и дата

3.501-96-01.02.001

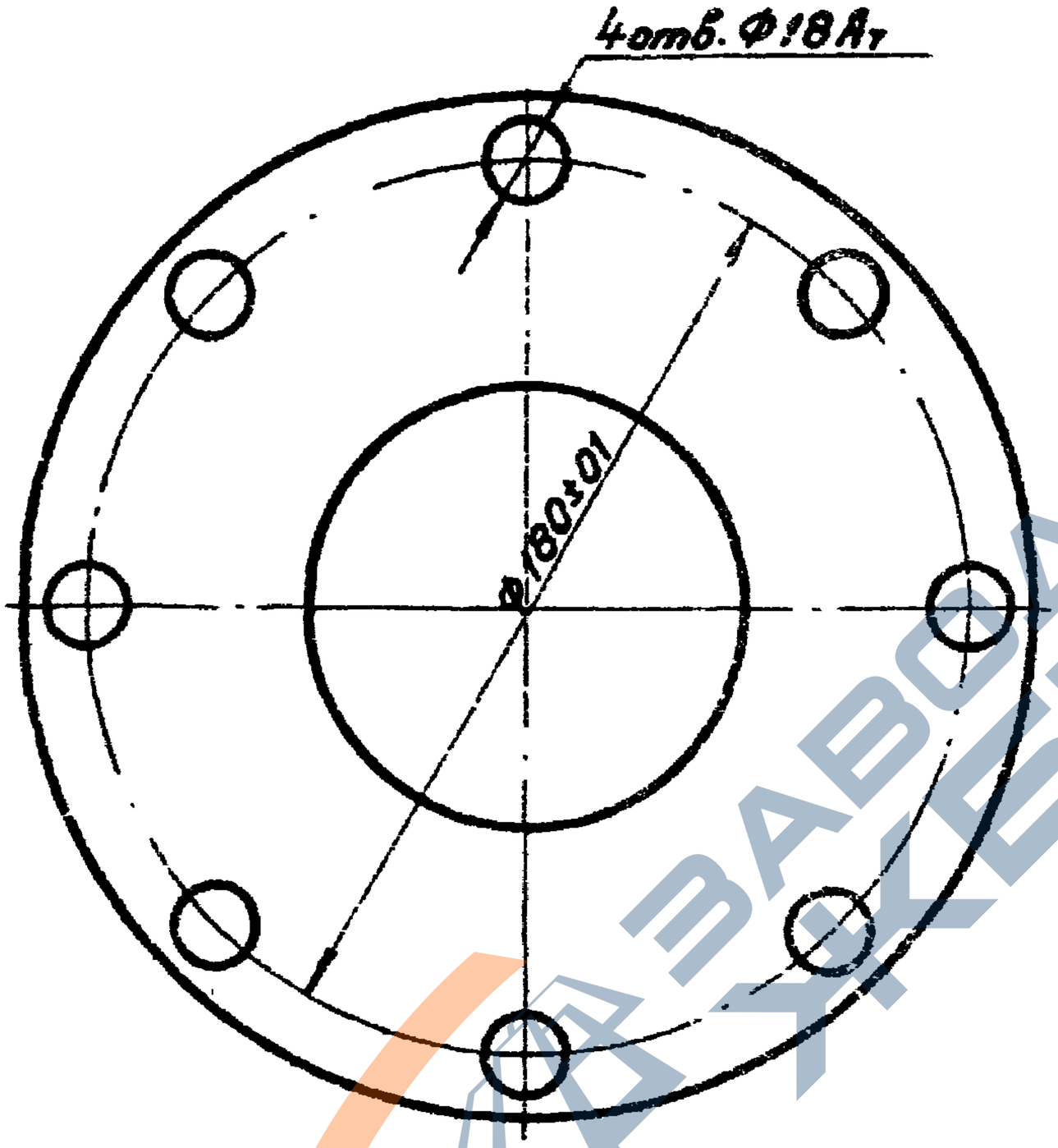


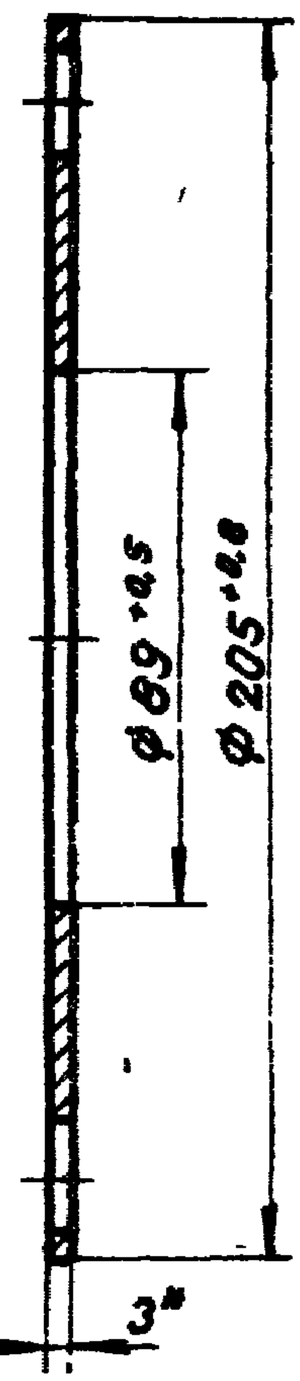


Размер для справок

Подпись и дата | Инв. № дубл. | Взам. инв. № | Инв. № подл.

| Изм. | Лист | N докум. | Подпись | Дата |
|---|---|---|---|---|
| Разраб. | | Сидоренко | | 1978 |
| Провер. | | Лирогов | | |
| Т. контр. | | — | — | |
| Рук. гр. | | Суворов | | |
| Н. контр. | | Белова | | |
| Утв. | | Суворов | | |

# 3.501-96-01.02.001

Прокладка

| Лит. | Масса | Масштаб |
|---|---|---|
| | 0.01 | 1:2 |

Лист | Листов 1

Паронит ПОН3
ГОСТ 481-71

Ленгипротрансмост

https://zavodjbi.com/

https://zavodjbi.com/



3.501-96-01.02.002

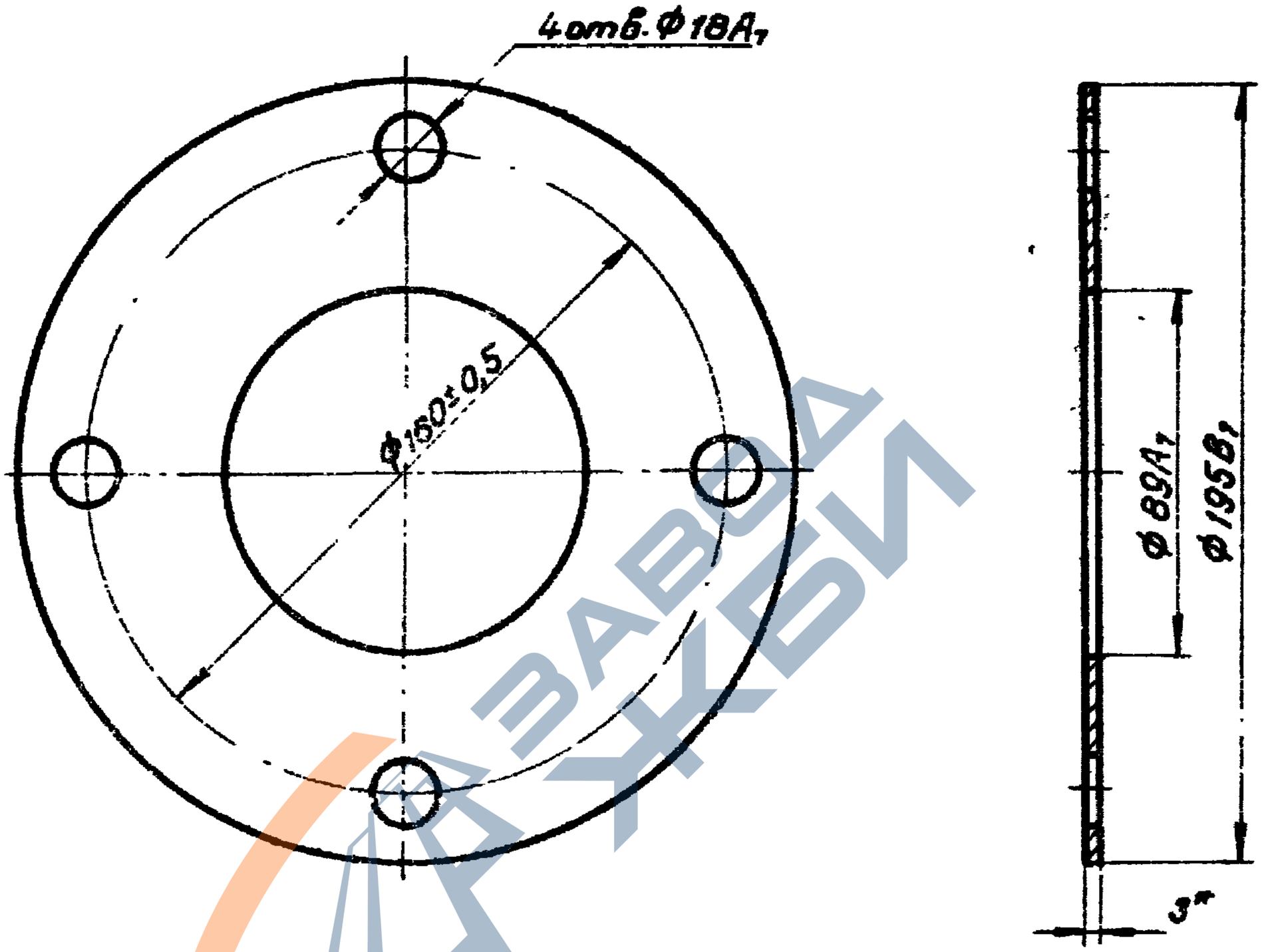


* Размер для справок

| | | | | | | | |
|---|---|---|---|---|---|---|---|
| Изм. | Лист | N докум. | Подпись | Дата | 3.501-96-01.02.002 | | |
| Разраб. | | Сидоренко | | 1978 | Прокладка | Лит. | Масса: 0,01 / Масштаб: 1:2 |
| Провер. | | Лирогов | | | | Лист | Листов 1 |
| Т.контр. | | — | — | | Паронит ПОН3 ГОСТ 481-71 | Ленгипротрансмост | |
| Рук.гр. | | Суворов | | | | | |
| Н.контр. | | Белова | | | | | |
| Утв. | | Шульман | | | | | |

Подпись и дата | Инв.N подл. | Взам.инв.N | Инв.N дубл. | Подпись и дата

https://zavodjbi.com/

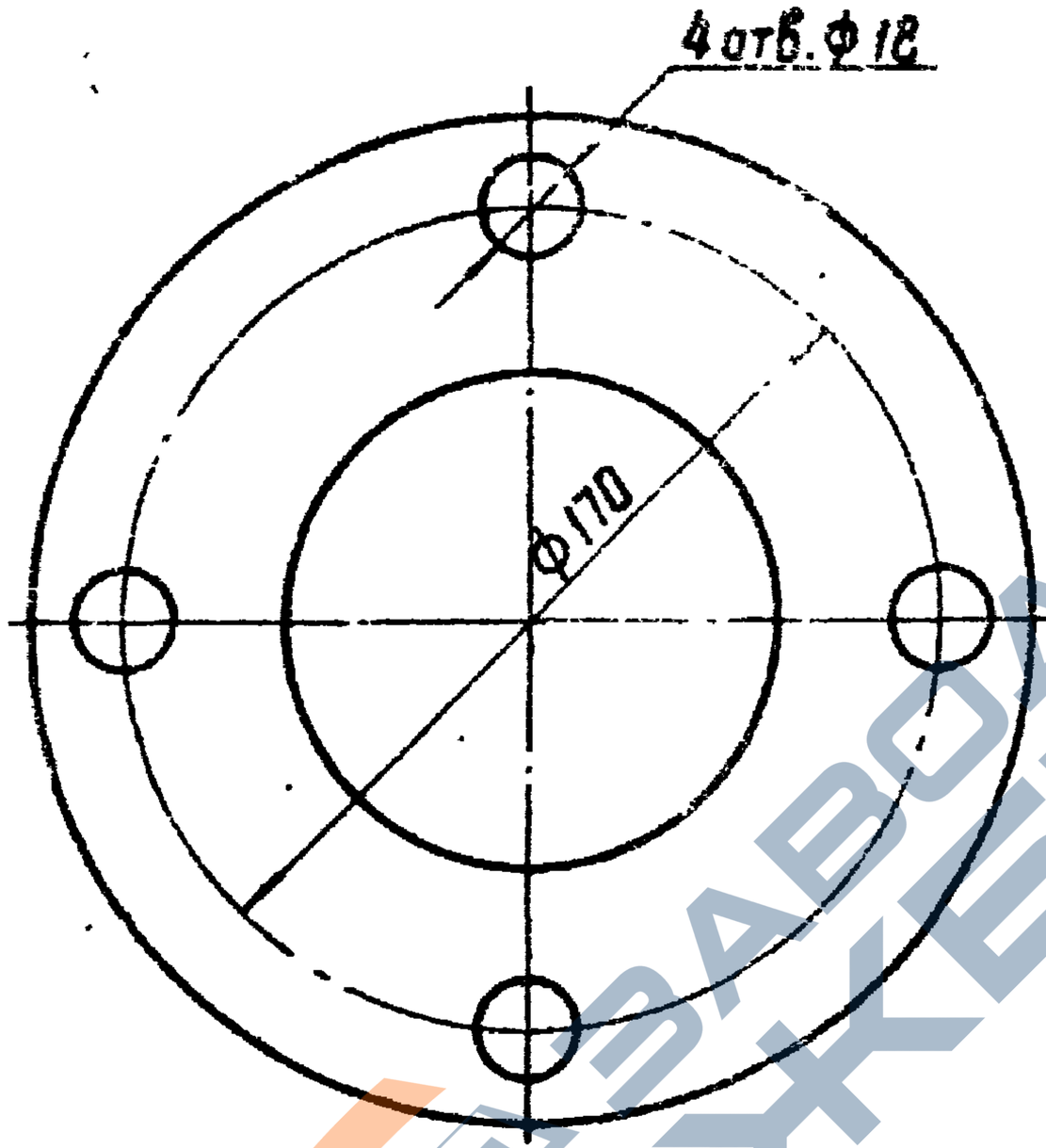


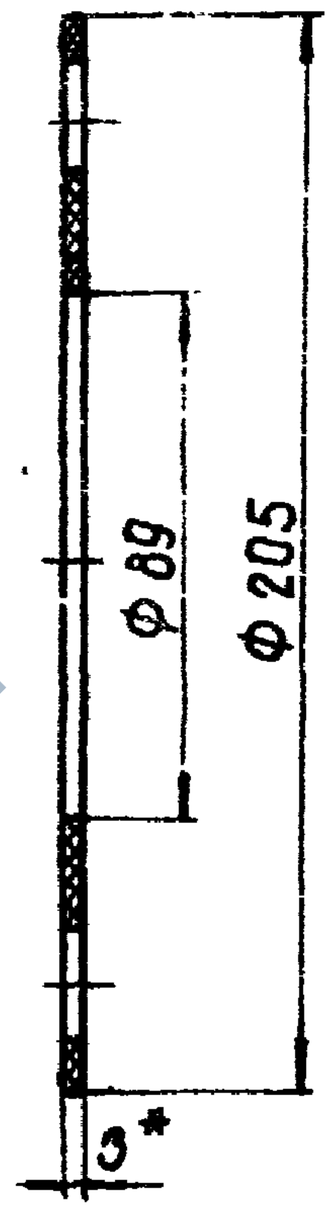


* Размер для справок.

| Изм. | Лист | N докум. | Подпись | Дата |
|---|---|---|---|---|
| Разраб. | | Сидоренко | | 1978 |
| Проверил | | Пирогов | | |
| Т. контр | | — | — | |
| Рук. гр. | | Суборов | | |
| Н. контр. | | Белова | | |
| Утв. | | Шульман | | |

# Прокладка

Паронит ПОНЗ
ГОСТ 481-71

| Лит. | Масса | Масштаб |
|---|---|---|
| | 0,01 | 1:2 |
| Лист | Листов 1 | |

Ленгипротрансмост

Инв. N подл. | Подпись и дата | Взам. инв. N | Инв. N дубл. | Подпись и дата

https://zavodjbi.com/

https://zavodjbi.com/



| Формат | Зона | Поз. | Обозначение | Наименование | Кол. | Примечание |
|---|---|---|---|---|---|---|
| | | | | | | |
| | | | | **Документация** | | |
| | | | | | | |
| 12 | | | 3.501-96 — 01.02.100 СБ | Сборочный чертеж | | |
| | | | | | | |
| | | | | **Детали** | | |
| | | | | | | |
| 11 | | 1 | 3.501-96 — 01.02.101 | Фланец | 1 | |
| 11 | | 2 | 3.501-96 — 01.02.102 | Труба | 1 | |
| | | | | | | |
| 11 | | 3 | 3.501-96 — 01.01.002 | Фланец | 1 | |

Инв. N подл. | Подпись и дата | Взам. инв. N | Инв. N дубл. | Подпись и дата

| Изм. | Лист | N докум. | Подпись | Дата |
|---|---|---|---|---|
| Разраб. | | Сидоренко | | 1978 |
| Провер. | | Лирогов | | |
| Рук. гр. | | Субаров | | |
| Н. контр. | | Белова | | |
| Утв. | | Шульман | | |

3.501-96 — 01.02.100

Труба головной секции

| Лит. | Лист | Листов |
|---|---|---|
| | | 1 |

Ленгипротрансмост

https://zavodjbi.com/

3.501-96 — 01.02.100СБ

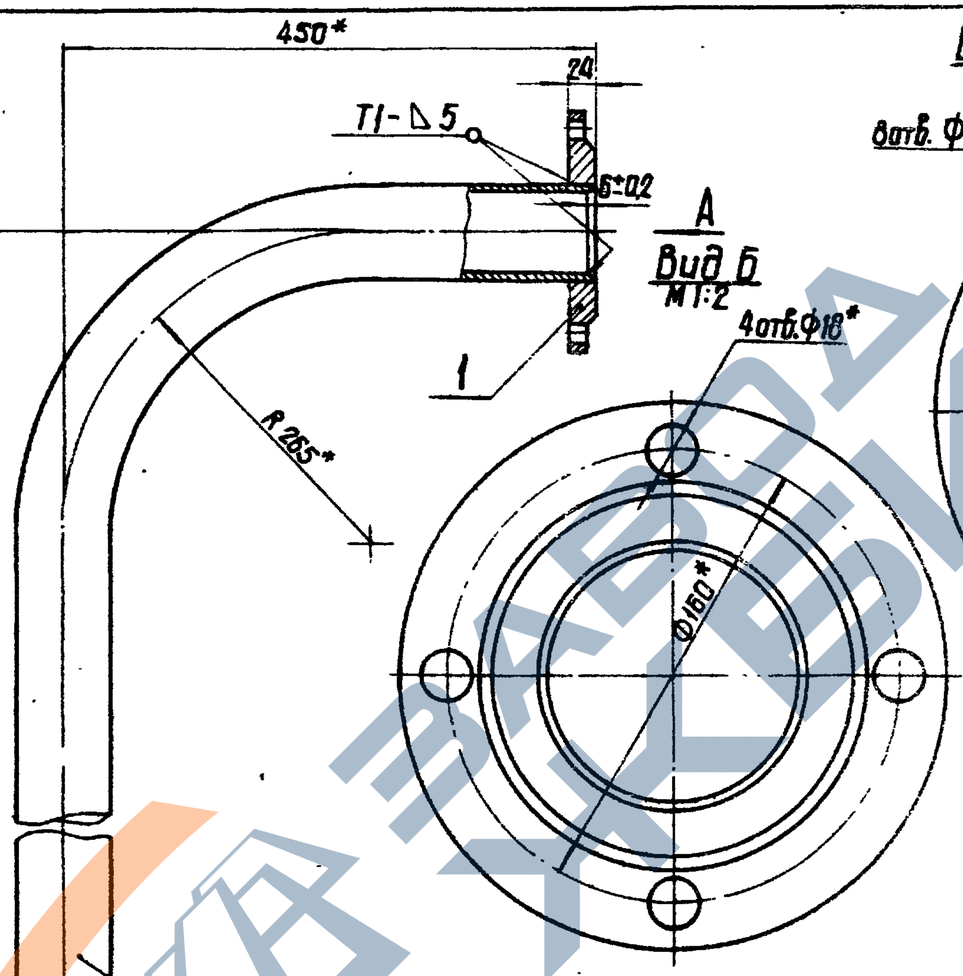


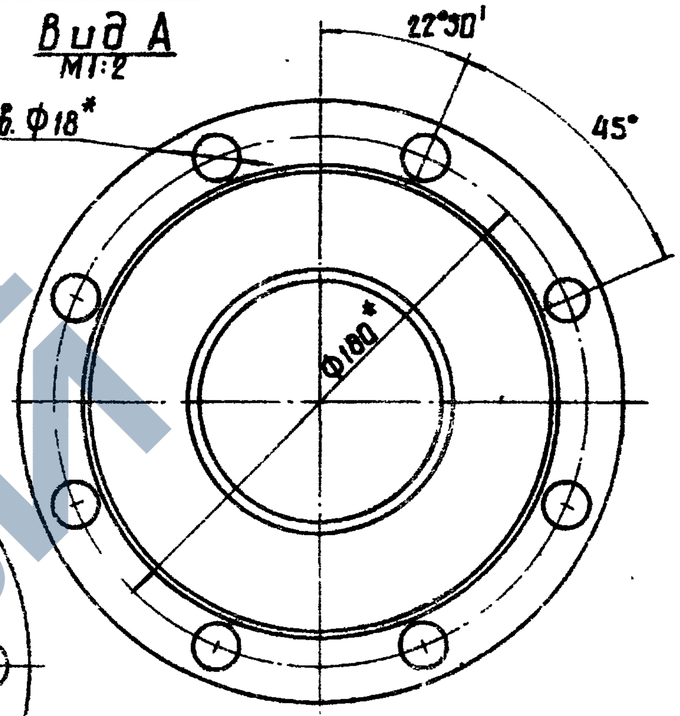


3100 * Уточнить по месту

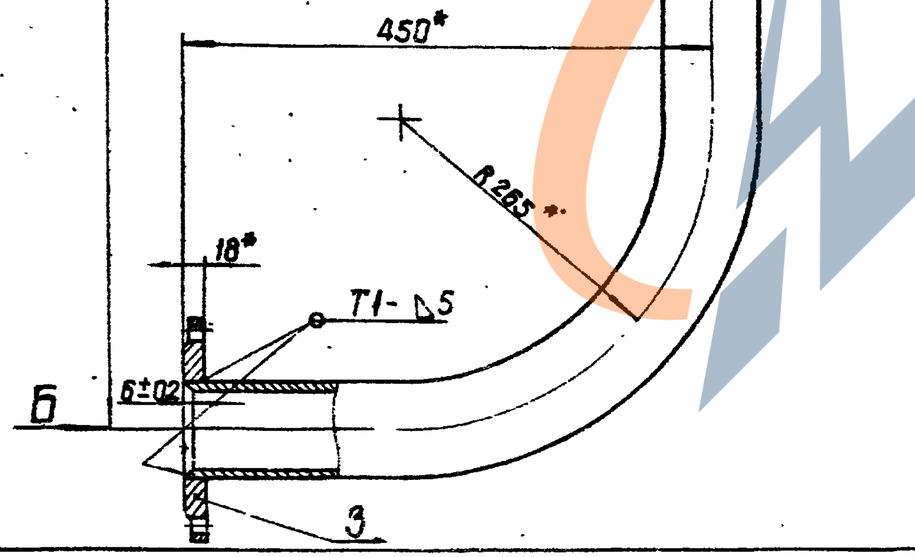


1. Сварные швы по ГОСТ 5264-69.
2. Электроды типа Э42 ГОСТ9467-75.
3. * Размеры для справок.

| | | | | | | |
|---|---|---|---|---|---|---|
| | | | | | 3.501-96 — 01.02.100 СБ | |
| Изм. | Лист | №докум. | Подпись | Дата | | |
| Разраб. | | Сидоренко | | 1978 | Труба головной секции. Сборочный чертеж | Лит. / Масса 38,4 / Масштаб 1:5 |
| Провер. | | Лирогов | | | | Лист / Листов 1 |
| Т.контр. | | | | | | |
| Рук.гр. | | Субаров | | | | Ленгипротрансмост |
| Н.контр. | | Белова | | | | |
| Утв. | | Шульман | | | | |

Инв.№ подл. | Подпись и дата | Взам.инв.№ | Инв.№ дубл. | Подпись и дата | 3 | 1000/2/3

| Формат | Зона | Поз. | Обозначение | Наименование | Кол. | Примечание |
|---|---|---|---|---|---|---|
| | | | | | | |
| | | | | **Документация** | | |
| | | | | | | |
| 12 | | | 3.501-96 — 01.02.100 СБ | Сборочный чертеж | | |
| | | | | | | |
| | | | | **Детали** | | |
| | | | | | | |
| 11 | | 1 | 3.501-96 — 01.02.101 | Фланец | 1 | |
| 11 | | 2 | 3.501-96 — 01.02.102 | Труба | 1 | |
| | | | | | | |
| 11 | | 3 | 3.501-96 — 01.01.002 | Фланец | 1 | |

Инв. № подл. | Подпись и дата | Взам. инв. № | Инв. № дубл. | Подпись и дата

| Изм. | Лист | № докум. | Подпись | Дата |
|---|---|---|---|---|
| Разраб. | | Сидоренко | | 1978 |
| Провер. | | Пирогов | | |
| Рук. гр. | | Субаров | | |
| Н. контр. | | Белова | | |
| Утв. | | Шульман | | |

# 3.501-96 — 01.02.100

## Труба головной секции

| Лит. | Лист | Листов |
|---|---|---|
| | | 1 |

Ленгипротрансмост

https://zavodjbi.com/

https://zavodjbi.com/



3.501-96-01.02.102

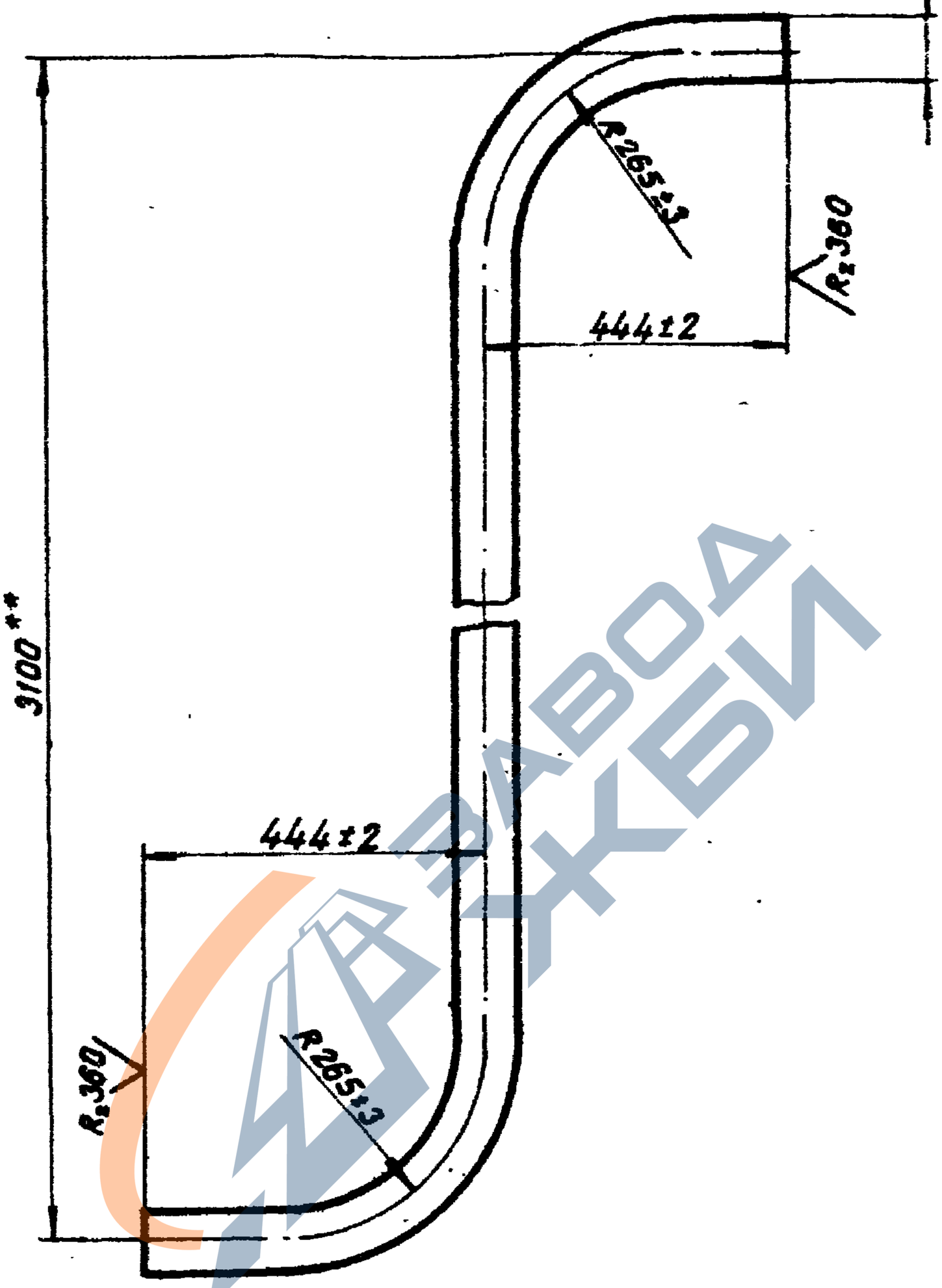


1* Размер для справок

2** Размер уточнить по месту

| | | | | | | | |
|---|---|---|---|---|---|---|---|
| Изм. | Лист | N докум. | Подпись | Дата | 3-501-96-01.02.102 | | |
| Разраб. | | Сидоренко | | 1978 | Труба | Лит. | Масса 32,8 / Масштаб 1:10 |
| Провер. | | Пирогов | | | | Лист | Листов 1 |
| Т.контр. | | | | | | | |
| Рук.гр. | | Субороб | | | | | |
| Н.контр. | | Белоза | | | Труба 90·4,5 ГОСТ 3262-75 / Сталь 10 ГОСТ 1050-74 | Ленгипротрансмост | |
| Утверд. | | Шульман | | | | | |

Инв.N подл. | Подпись и дата | Взам. инв.N | Инв.N дубл. | Подпись и дата

https://zavodjbi.com/

https://zavodjbi.com/



| Формат | Зона | Поз. | Обозначение | Наименование | Кол. | Примечание |
|---|---|---|---|---|---|---|
| | | | | | | |
| | | | | Документация | | |
| А2 | | | 3.501-96 01.02.200СБ | Сборочный чертеж | | |
| | | | | | | |
| | | | | Детали | | |
| | | | | | | |
| А4 | | 1 | 3.501-96 -01.02.201 | Труба | | |
| | | | | Труба 90×4,5 ГОСТ 3262-75 | | |
| | | | | Сталь 10 ГОСТ 1050-74 | | |
| | | | | L = 6885±5 | | |
| | | | | $R_z$ 320 ✓ По торцам | 1 | 57,2 кг |
| | | | | | | |
| А1 | | 2 | 3.501-96 -01.01.002 | Фланец | 1 | |
| А1 | | 3 | 3.501-96 -01.01.004 | Фланец | 1 | |

Инв. № подл. | Подпись и дата | Взамен инв. № | Инв. № дубл. | Подпись и дата

| Изм. | Лист | № докум. | Подпись | Дата |
|---|---|---|---|---|
| Разраб. | | Сидоренко | | 1978 |
| Провер. | | Пирогов | | |
| Рук. гр. | | Субоpов | | |
| Н. контр. | | Белова | | |
| Утв. | | Шульман | | |

3.501-96-01.02.200

Труба головной секции

| Лит | Лист. | Листов |
|---|---|---|
| | | 1 |

Ленгипротрансмост

https://zavodjbi.com/

https://zavodjbi.com/





Вид А

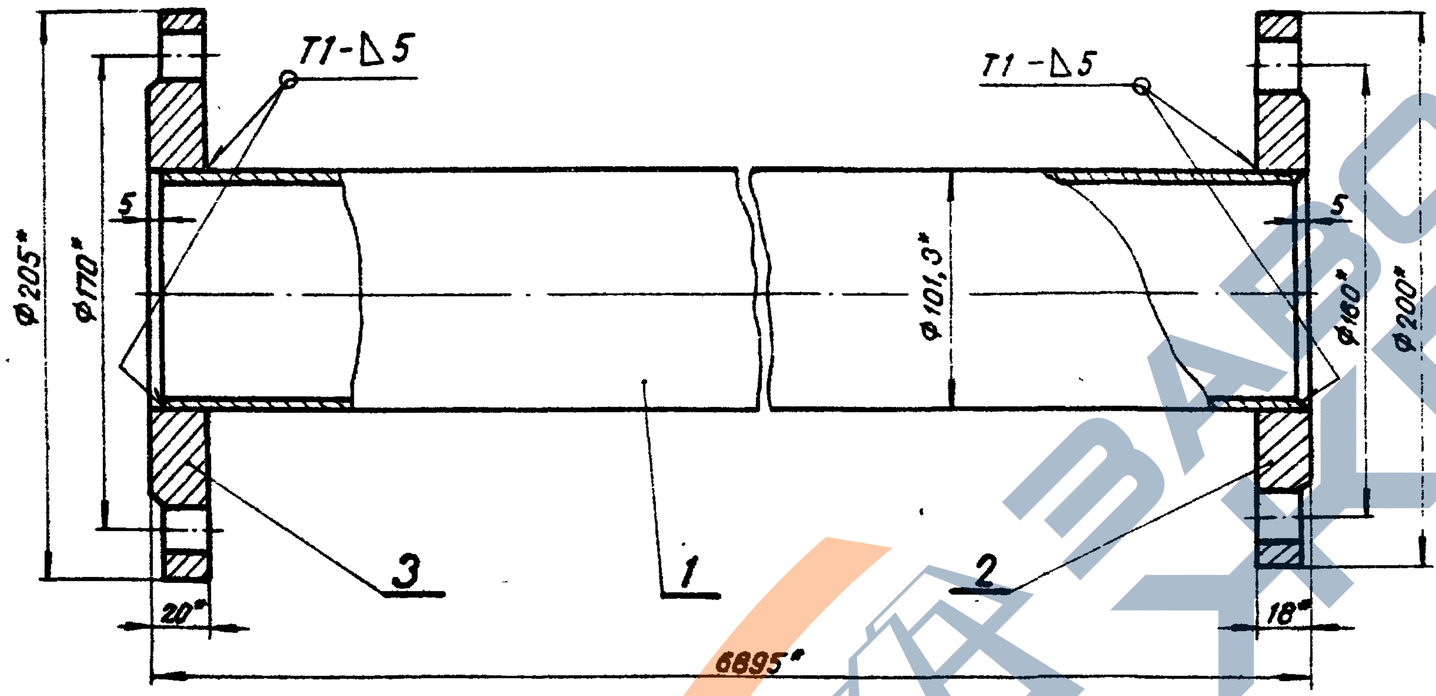


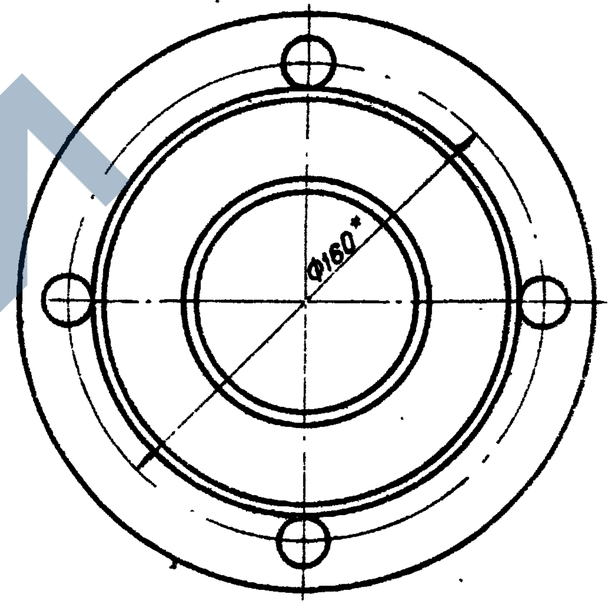


1. Сварные швы по ГОСТ 5264-69.
2. Электроды типа Э-42 ГОСТ 9467-75.
3* Размеры для справок.

| | | | | | | | |
|---|---|---|---|---|---|---|---|
| | | | | | 3.501-96-01.02.200СБ | | |
| Изм. | Лист | № докум. | Подпись | Дата | Труба головной секции Сборочный чертёж | Лит. | Масса | Масшт. |
| Разраб. | | Сидоренко | | 1979 | | | 63 | 1:5 |
| Провер. | | Пирогов | | | | Лист | Листов 1 |
| Т.контр. | | | | | | | |
| Рук.гр. | | Сивоооб | | | | Ленгипротрансмост | |
| Н.контр. | | Белово | | | | | |
| Утверд. | | Шишьман | | | | | |

Инв.№ подл. | Подпись и дата | Взам.инв.№ | Инв.№ дубл. | Подпись и дата | 14 | 2/0001

https://zavodjbi.com/

https://zavodjbi.com/



| Формат | Зона | Поз. | Обозначение | Наименование | Кол | Примечание |
|---|---|---|---|---|---|---|
| | | | | | | |
| | | | | **Документация** | | |
| | | | | | | |
| А2 | | | 3.501-2[illegible].01.02.300 СБ [illegible] | Сборочный чертеж | | |
| | | | | | | |
| | | | | | | |
| | | | | **Детали** | | |
| А1 | | 1 | 3.501-96-01.02.301 | Хомут | 1 | |
| А1 | | 2 | 3.501-96-01.02.302 | Бобышка | 2 | |
| А1 | | 3 | 3.501-96-01.02.303 | Ребро | 4 | |
| А1 | | 4 | 3.501-96-01.02.304 | Уголник | 1 | |
| | | 5 | 3.501-96-01.02.305 | Болт фундаментальный | 2 | |
| | | | | **Стандартные изделия** | | |
| | | 6 | | Болт М16×65.58 | | |
| | | | | ГОСТ 7798-70 | 2 | |
| | | | | Гайка 58 ГОСТ 5915-70 | | |
| | | 7 | | М16 | 2 | |
| | | 8 | | М12 | 2 | |
| | | | | Шайба 16.65Г | | |
| | | 9 | | ГОСТ 11371-68 | 2 | |
| | | | | | | |
| | | | | | | |
| | | | | | | |

Взамен инв.№ | Инв.№ дубл. | Подпись и дата | Инв.№ подл.

| Изм | Лист | № докум. | Подпись | Дата |
|---|---|---|---|---|
| Разраб. | | Сидоренко | | 1978 |
| Провер. | | Пирогов | | |
| Рук. гр. | | Субоов | | |
| Н. контр. | | Белова | | |
| Утв. | | Шульман | | |

3.501-96-ОУ.02.300

Вариант неподвижного крепления воздухопровода к столбчатому фундаменту при выходе из воздухосборника

| Лит. | Лист | Листов |
|---|---|---|
| | | 1 |

Ленгипротрансмост

https://zavodjbi.com/

https://zavodjbi.com/





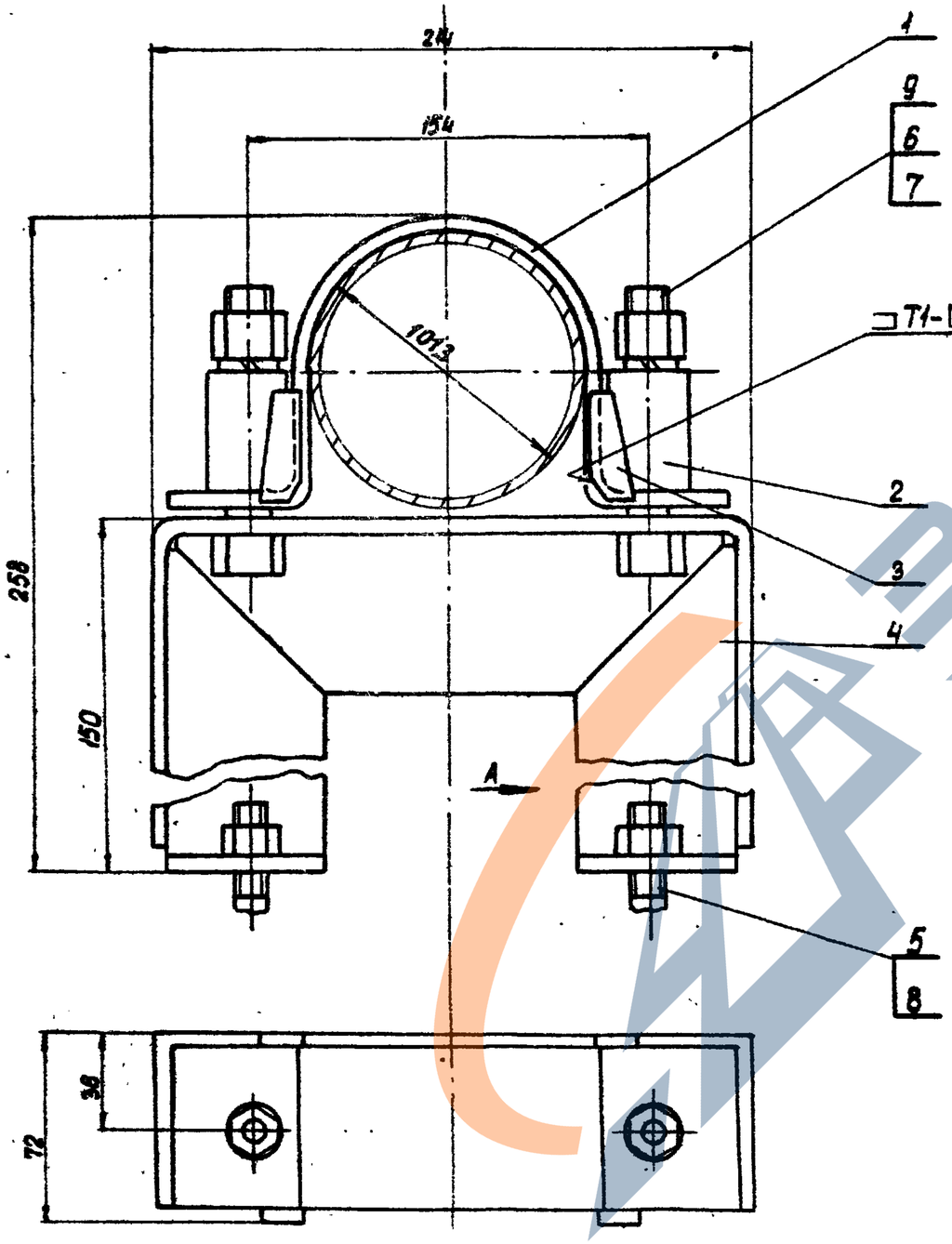


Вид А

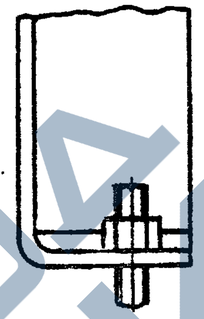

1. Сварные швы по ГОСТ 5264-69
2. Сварку производить электродами типа Э-42 ГОСТ 9467-75
3. Размеры для справок.
4. Для Северной СКЗ применять сталь марки 10ХСНД категории 2 ГОСТ 6713-75

| | | | | |
|---|---|---|---|---|
| Изм. | Лист | № докум. | Подпись | Дата |
| Разраб. | | Сидоренко | | 1979 |
| Провер. | | Пирогов | | |
| Т. контр. | | | | |
| Рук. гр. | | Суворов | | |
| Н. контр. | | Белова | | |
| Утв. | | Шульман | | |

3.501-96-01.02.300СБ

Вариант неподвижного крепления воздухопровода к столбчатому фундаменту при выходе из воздухосборника. Сборочный чертеж.

| Лит. | Масса | Масштаб |
|---|---|---|
| | 4,5 | 1:2 |
| Лист | Листов 1 | |

Ленгипротрансмост

Инв. № подл. | Подпись и дата | Взамен инв. № | Подпись и дата

https://zavodjbi.com/

https://zavodjbi.com/





(V)

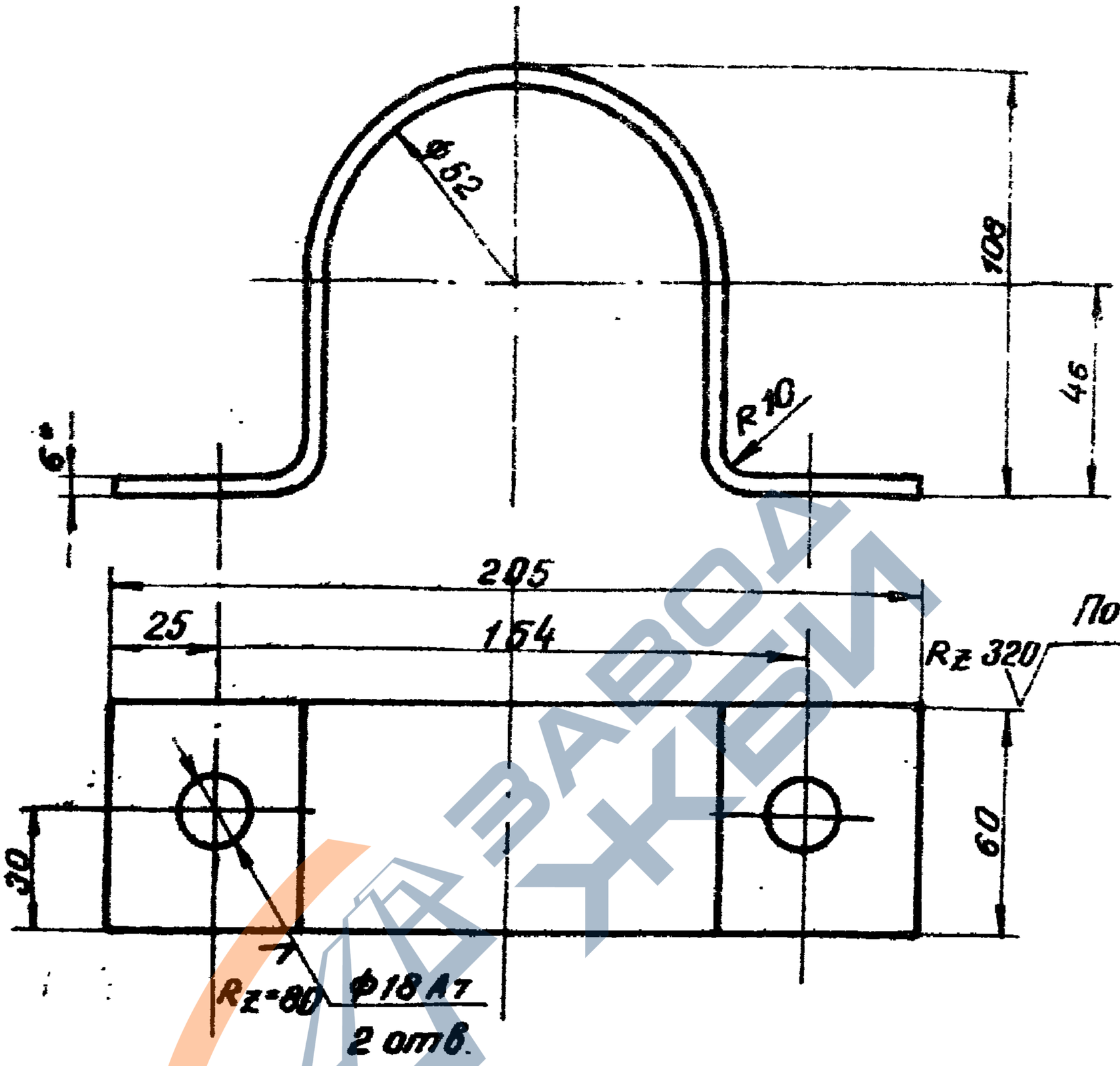


1*. Размер для справок

2. Неуказанные предельные отклонения размеров по $IT_8$

Взамен инв.№

Подпись

Инв.№ дубл.

Подпись и дата

Инв.№ подл.

| Изм. | Лист | № докум. | Подпись | Дата |
|---|---|---|---|---|
| Разраб. | | Сидоренко | | 1978 |
| Провер. | | Пирогов | | |
| Т.контр. | | — | — | |
| Рук. гр. | | Суворов | | |
| Н.контр. | | Белова | | |
| Утв. | | Шульман | | |

3.501-96 — 2-01.02.301

Хомут

| Лит. | Масса | Масштаб |
|---|---|---|
| | 1,36 | 1:2 |

Лист | Листов 1

Лист 6-ПН-6 ГОСТ 19903-74 / В Ст.Зсп 4 ГОСТ 14637-69

ЛЕНГИПРОТРАНСМОСТ

https://zavodjbi.com/

https://zavodjbi.com/





R≥80 (√)

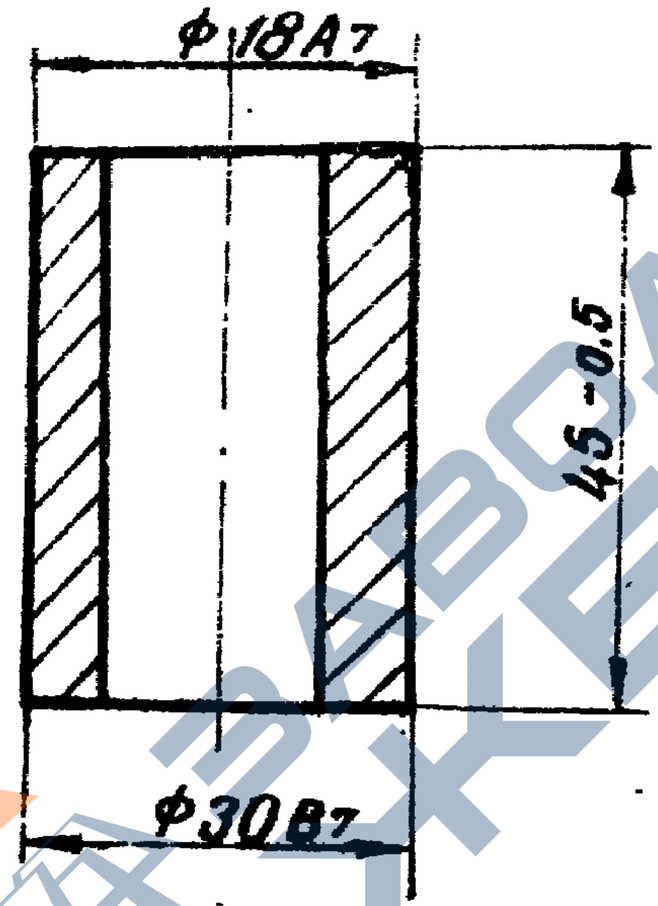


Инв.№ подл. | Подпись и дата | Взам. инв.№ | Инв.№ дубл. | Подпись и дата

| Изм. | Лист | № докум. | Подпись | Дата |
|---|---|---|---|---|
| Разраб. | | Сидоренко | | 1978 |
| Проверил | | Пирогов | | |
| Т.контр. | | — | — | |
| Рук.гр. | | Суворов | | |
| Н.контр. | | Белова | | |
| Утв. | | Шульман | | |

# Бобышка

3.501-96 — 01.02.302

| Лит. | Масса | Масштаб |
|---|---|---|
| | 0,15 | 1:1 |
| Лист | Листов 1 | |

Сталь 20 ГОСТ 1050-74

ЛЕНГИПРОТРАНСМОСТ

https://zavodjbi.com/

https://zavodjbi.com/





(V) ∀

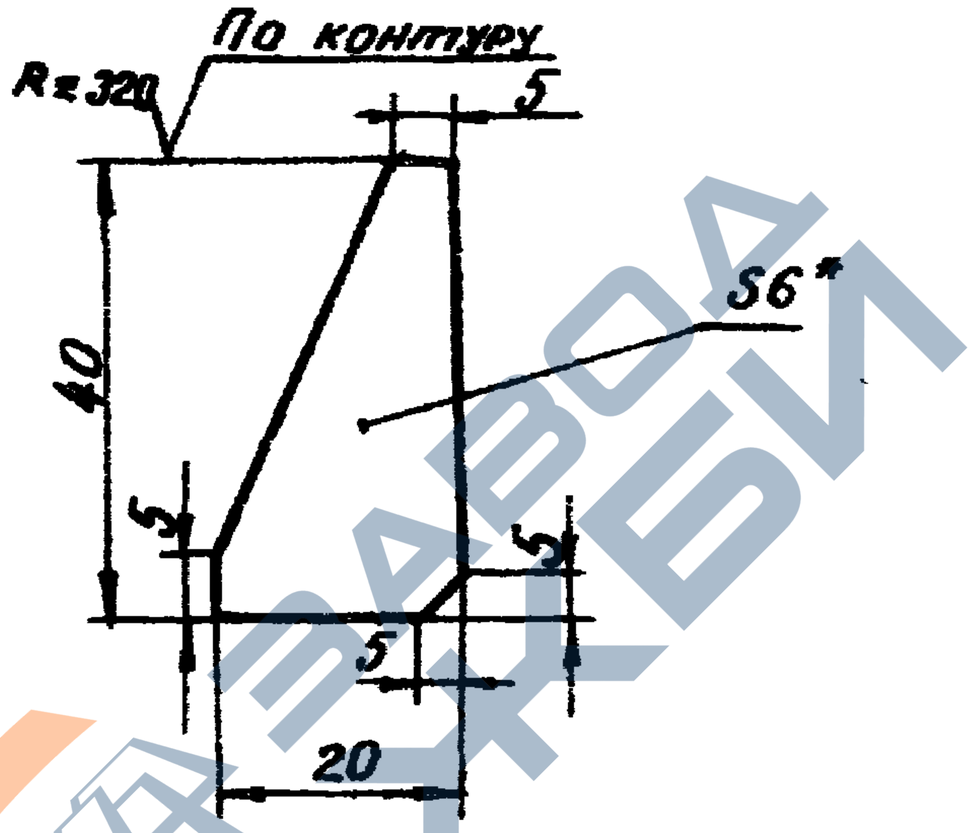


1.* Размер для справок.

2. Предельные отклонения размеров по СМ$_8$

Взам.инв.№ | Инв.№ дубл. | Подпись и дата | Инв.№ подл. | 16 | 2/000

| Изм. | Лист | № докум. | Подпись | Дата |
|---|---|---|---|---|
| Разраб. | Сидоренко | | | 1978 |
| Провер. | Пирогов | | | |
| Т.контр. | — | | | |
| Рук.гр. | Суворов | | | |
| Н.контр. | Белова | | | |
| Утв | Шульман | | | |

3.501-96 — 01.02.303

Ребро

| Лит. | Масса | Масштаб |
|---|---|---|
| | 0,02 | 1:1 |

Лист | Листов 1

Лист Б-ПН-6 ГОСТ 19903-74 / В Ст 3сп.4 ГОСТ 14637-69

ЛЕНГИПРОТРАНСМОСТ

https://zavodjbi.com/





А (V)

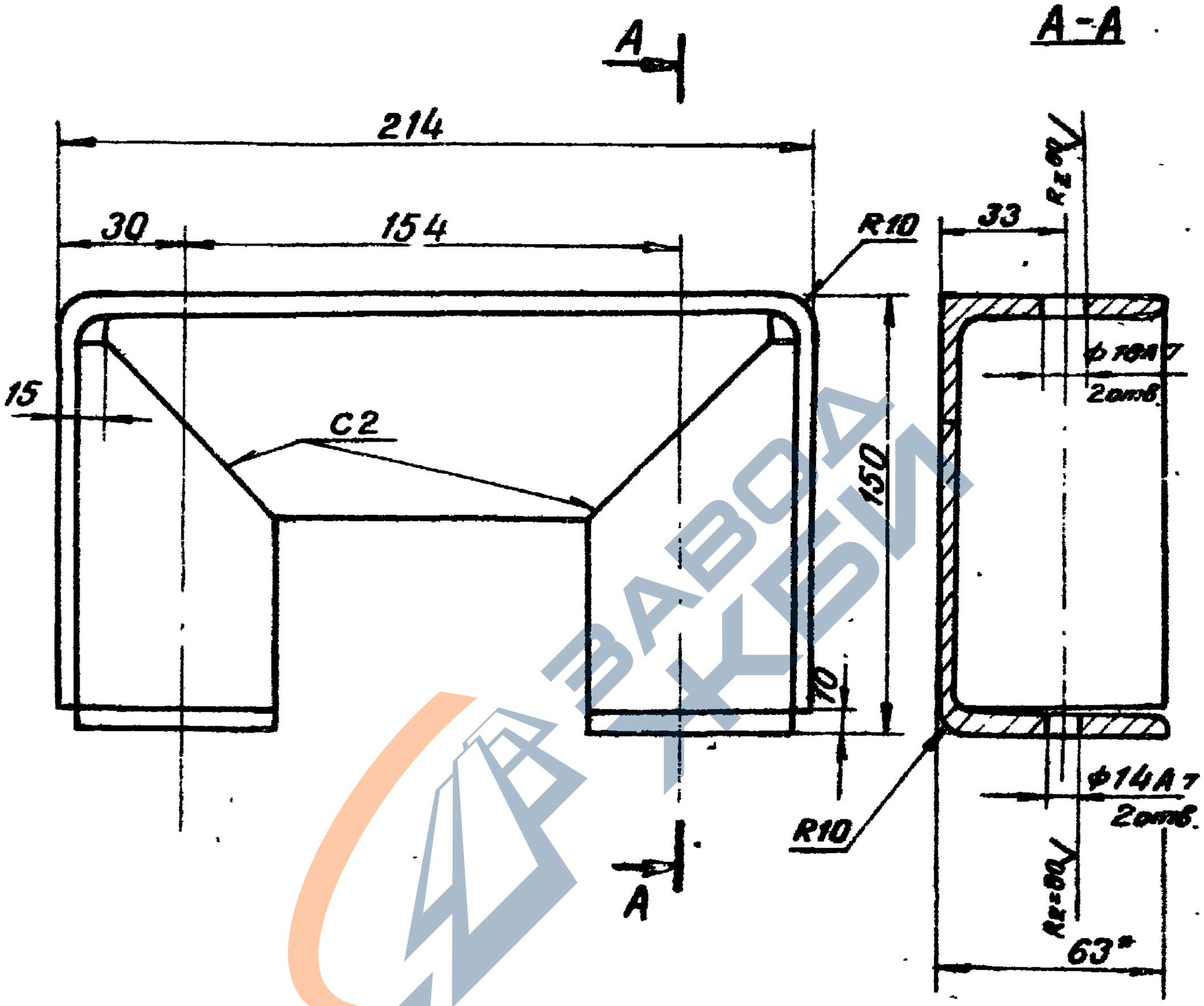


1. * Размер для справок.
2. Неуказанные предельные отклонения размеров по СМ 8

| Изм. | Лист | № докум. | Подпись | Дата |
|---|---|---|---|---|
| Разраб. | | Суворенко | | 1978 |
| Провер. | | Пирогов | | |
| Т.контр. | | — | — | |
| Рук.гр. | | Суворов | | |
| Н.контр. | | Белова | | |
| Утв. | | Шульман | | |

3.501-96 — 01.02.304

# Уголь ник

| Лит. | Масса | Масштаб |
|---|---|---|
| | 1.56 | 1:2 |
| Лист | Листов 1 | |

Уголок $\frac{Б\ 63\times63\times6\ ГОСТ\ 8509-72}{Ст.3\ ГОСТ\ 535-58}$

ЛЕНГИПРОТРАНСМОСТ

Взам.инв.№ | Подпись и дата | Инв.№ дубл. | Подпись и дата | Инв.№ подл.

https://zavodjbi.com/

3.501-96-01.02.305

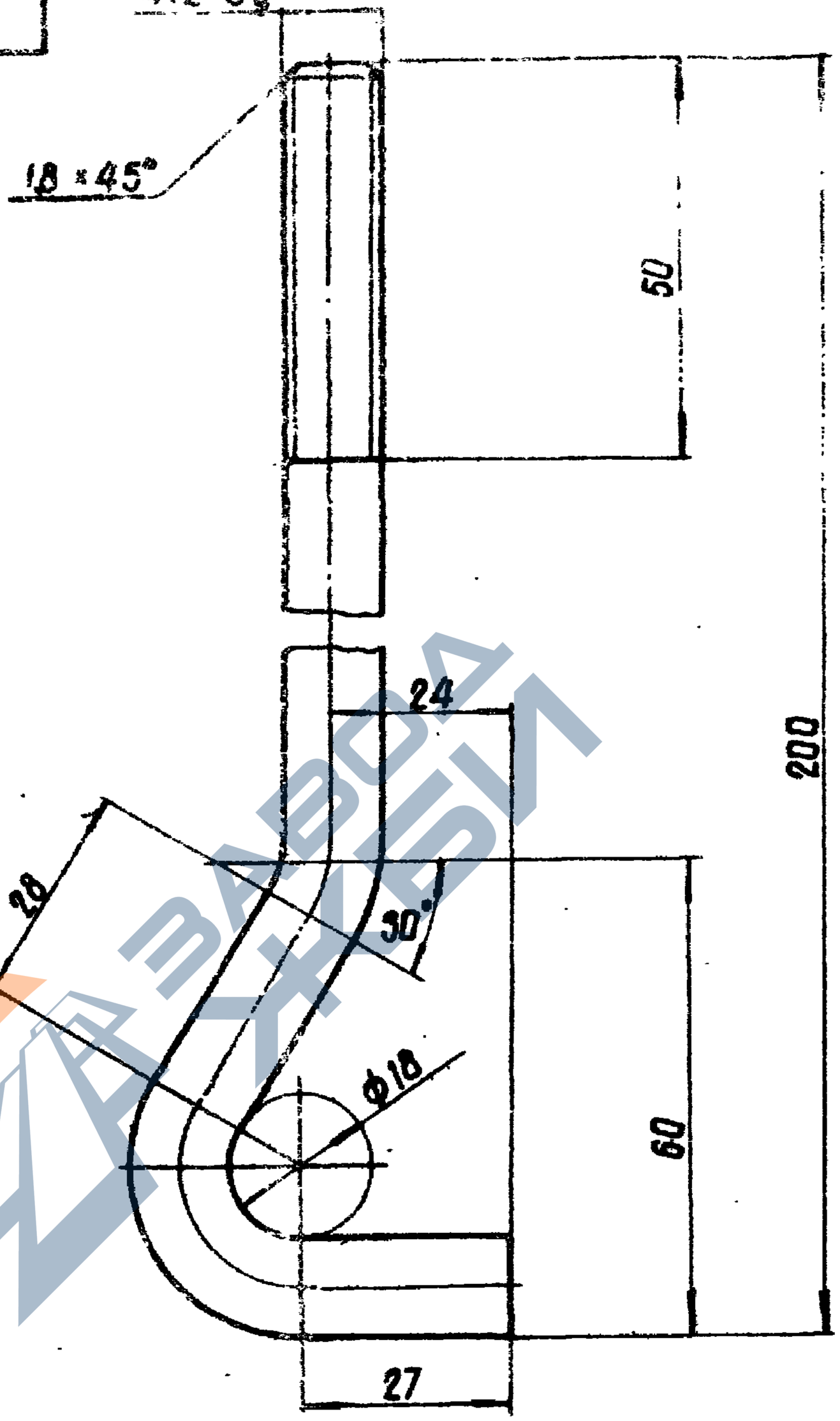


Неуказанные предельные отклонения размеров - по $СМ_в$.

| Изм. | Лист | N докум. | Подпись | Дата |
|---|---|---|---|---|
| Разраб. | | Сидоренко | | 1978 |
| Проверил | | Пирагов | | |
| Т.контр. | | — | — | |
| Рук.гр. | | Суворов | | |
| Н.контр. | | Белова | | |
| Утв. | | Шульман | | |

3.501-96-01.02.305

Болт фундаментный

| Лит. | Масса | Масштаб |
|---|---|---|
| | 0,17 | 1:1 |

Лист | Листов

Круг В12 ГОСТ 2590-71 / Ст. 3 сп4 ГОСТ 535-58

Ленгипротрансмост

Инв. N подл. | Подпись и дата | Взамен инв. N | Инв. N дубл. | Подпись и дата

https://zavodjbi.com/



| Формат | Зона | Поз. | Обозначение | Наименование | Кол. | Примечание |
|---|---|---|---|---|---|---|
| | | | | | | |
| | | | | **Документация** | | |
| | | | | | | |
| А2 | | | 3.501-96-01.04.000 СБ | Сборочный чертеж | | |
| | | | | | | |
| | | | | **Детали** | | |
| | | | | | | |
| А2 | | 1 | 3.501-96-01.04.001 | Труба вставки | 1 | |
| | | | | | | |
| А1 | | 2 | 3.501-96-01.01.002 | Фланец | 2 | |

Инв. № подл. | Подпись и дата | Взам. инв. № | Инв. № дубл. | Подпись и дата

| Изм. | Лист | № докум. | Подпись | Дата |
|---|---|---|---|---|
| Разраб. | | Сидоренко | | 1978 |
| Провер. | | Пирогов | | |
| Рук. гр. | | Субаров | | |
| Н. контр. | | Белова | | |
| Утв. | | Шульман | | |

3.501-96-01.04.000

Вставка

| Лит. | Лист | Листов |
|---|---|---|
| | | 1 |

Ленгипротрансмост

https://zavodjbi.com/

3.501-96-01.04.000

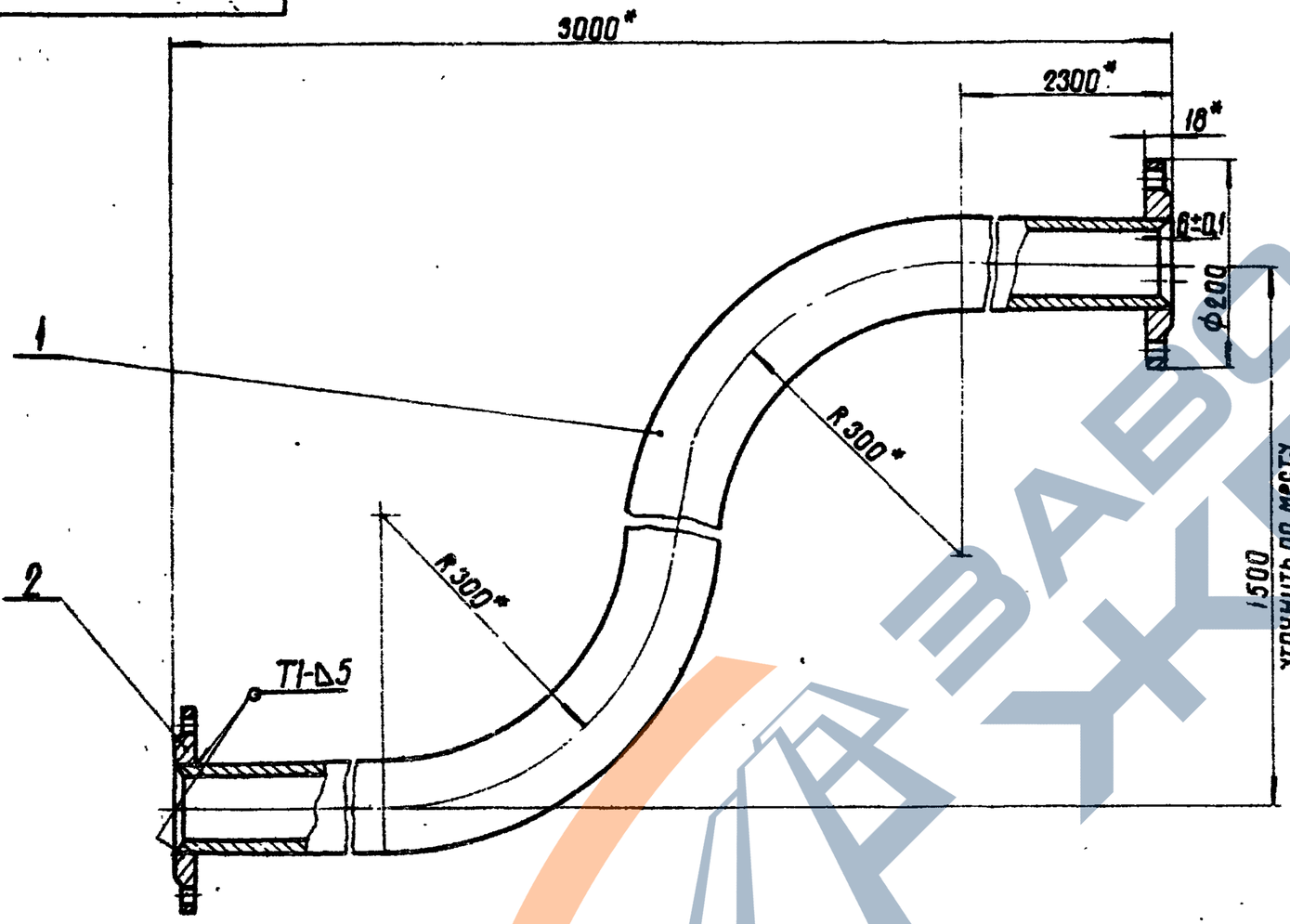


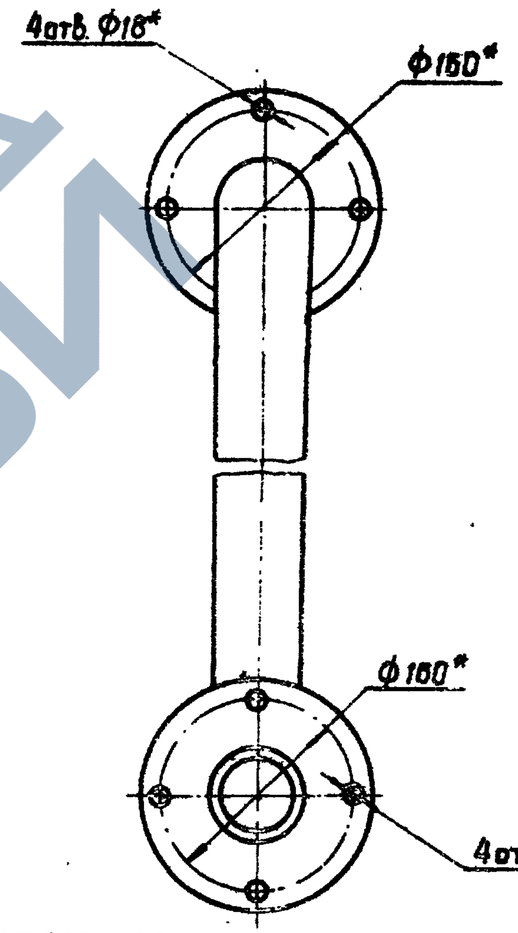


1. Сварные швы по ГОСТ 5264-69.
2. Электроды типа Э42 ГОСТ 9467-75.
3. * Размеры для справок.

| | | | | | |
|---|---|---|---|---|---|
| Изм. | Лист | N докум. | Подпись | Дата | 3.501-96-01.04.000 СБ |
| Разраб. | | Сидоренко | | 1996 | Вставка. Сборочный чертеж |
| Проверил | | Пирогов | | | Лит. / Масса: 51 / Масштаб: 1:5 |
| Т. контр. | | | | | Лист / Листов 1 |
| Рук. гр. | | Субарев | | | Ленгипротрансмост |
| Н. контр. | | Белова | | | |
| Утв. | | Шульман | | | |

Инв. N подл. | Подпись и дата | Взам. инв. N | Инв. N дубл. | Подпись и дата

https://zavodjbi.com/

https://zavodjbi.com/



3.501-96 — 01.02.001

А (V)

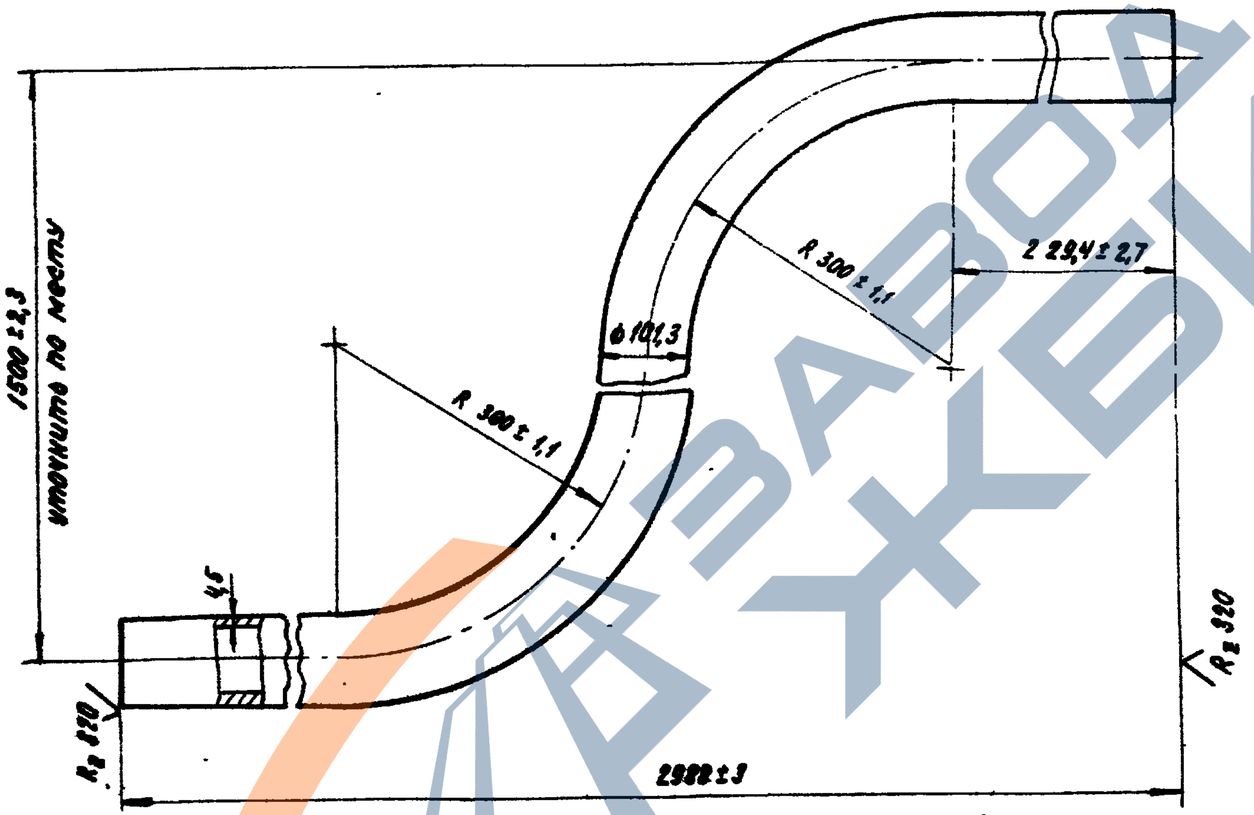


1* Размеры для справок

| | | | | | | |
|---|---|---|---|---|---|---|
| Изм. | Лист | № докум. | Подпись | Дата | 3.501-96 — 01.04.001 | |
| Разраб. | | Сидоренко | | 1976 | Труба вставки | Лит. / Масса 45,5 / Масштаб 1:5 |
| Проверил | | Пирогов | | | | Лист / Листов 1 |
| Т. контр. | | — | | | Труба 90×4,5 ГОСТ 3262-75 / Сталь 10 ГОСТ 1050-74 | Ленгипротрансмост |
| Рук. гр. | | Суворов | | | | |
| Н. контр. | | Белова | | | | |
| Утв. | | Шульман | | | | |

Инв. № подл. | Подпись и дата | Взам. инв. № | Инв. № дубл. | Подпись и дата

1000/2 | 18

https://zavodjbi.com/

https://zavodjbi.com/



| Формат | Зона | Поз. | Обозначение | Наименование | Кол. | Примечан. |
|---|---|---|---|---|---|---|
| | | | | | | |
| | | | | **Документация** | | |
| | | | | | | |
| 12 | | | 3.501-96-__.01.05.000СБ | Сборочный чертеж | | |
| | | | | | | |
| | | | | **Детали** | | |
| | | | | | | |
| 11 | | 1 | 3.501-96 — 01.05.001 | Отбой | 1 | |
| 11 | | 2 | 3.501-96 — 01.05.002 | Патрубок | 1 | |
| 12 | | 6 | 3.501-96 — 01.05.003 | Труба | 1 | |
| 11 | | 7 | 3.501-96 — 01.05.004 | Наконечник | 1 | |
| 11 | | 8 | 3.501-96 — 01.05.005 | Ключ | 1 | |

Инв. № подлин. | Подпись и дата | Взамен инв. № | Инв. № дубл. | Подпись и дата

| Изм. | Лист | № докум. | Подпись | Дата |
|---|---|---|---|---|
| Разраб. | | Сидоренко | | 1978 |
| Пров. | | Пирогов | | |
| Рук. гр. | | Суворов | | |
| Н. контр. | | Белова | | |
| Утв. | | Шульман | | |

# 3.501-96 — 01.05.000

Анкерная секция для однопутного моста

| Лит. | Лист | Листов |
|---|---|---|
| | 1 | 2 |

Ленгипротрансмост

https://zavodjbi.com/

https://zavodjbi.com/



| Формат | Зона | Поз. | Обозначение | Наименование | Кол | Примечан. |
|---|---|---|---|---|---|---|
| 11 | | 10 | 3.501-96 — 01.01.002 | Фланец | 2 | |
| 11 | | 11 | 3.501-96 — 01.02.002 | Прокладка | 2 | |
| | | | | | | |
| | | | | Стандартные изделия | | |
| | | | | | | |
| | | 13 | | Болт М16×70.46.06 | | |
| | | | | ГОСТ 7798-70 | 8 | |
| | | 14 | | Гайка М16.5.06 | | |
| | | | | ГОСТ 5915-70 | 8 | |
| | | 15 | | Контргайка 32 | | |
| | | | | ГОСТ 8968-75 | 1 | |
| | | 16 | | Шайба 16.65Г.06 | | |
| | | | | ГОСТ 6402-70 | 8 | |
| | | | | | | |
| | | | | Покупные изделия | | |
| | | | | | | |
| | | 18 | | Кран муфтовый 32 | | |
| | | | | ГОСТ 19193-73 | 1 | 3,15 кг. |

Взам. инв. N | Инв. N подл. | Подпись и дата



https://zavodjbi.com/

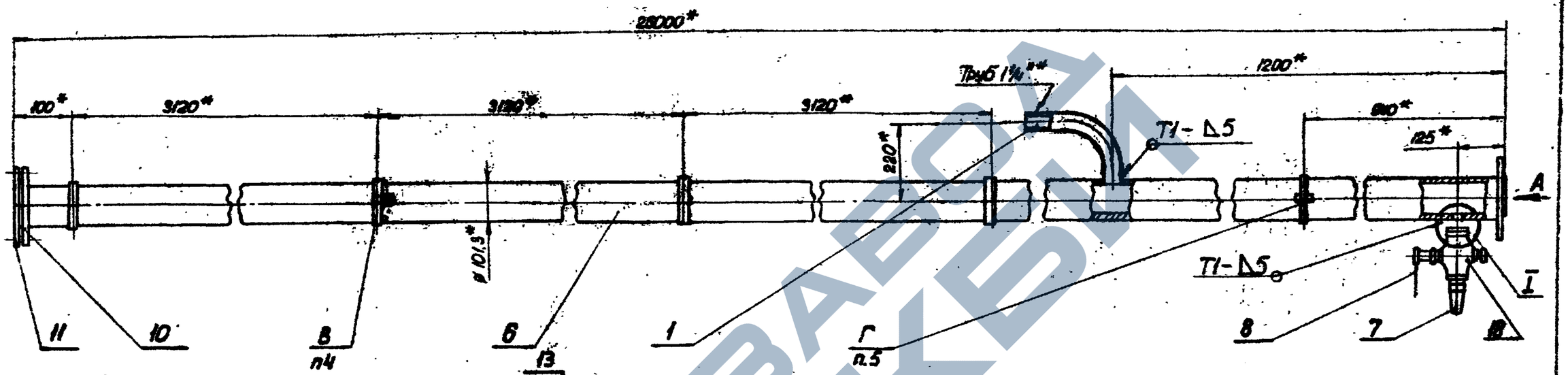


Вид А

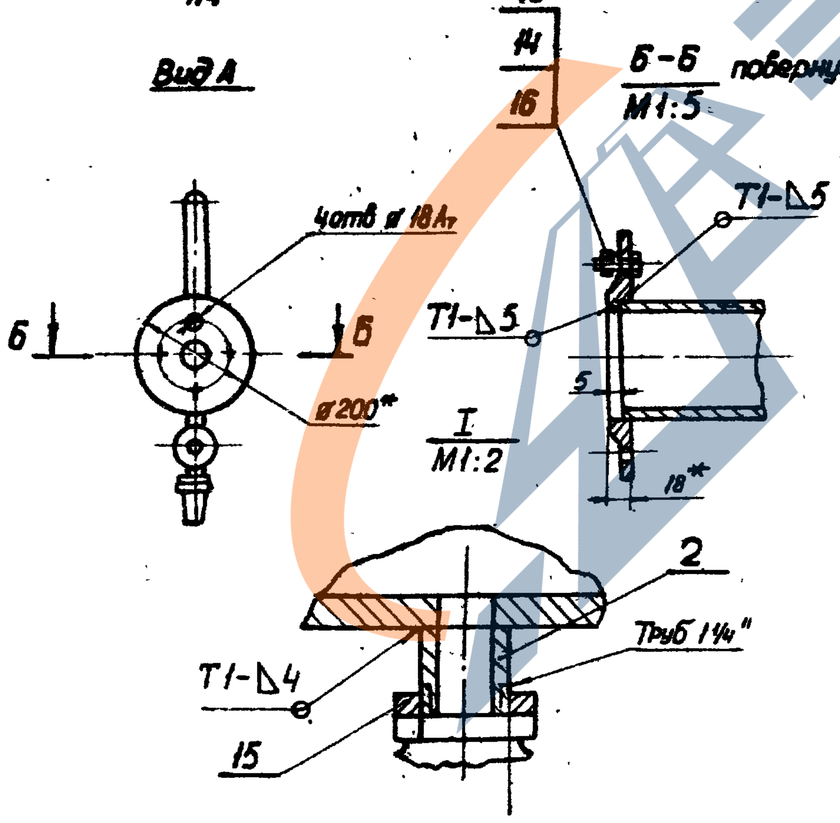


Б-Б повернуто
М1:5

I
М1:2

1. Сварные швы по ГОСТ 5264-69.
2. Электроды типа Э-42 ГОСТ 9467-75.
3. * Размеры для справок.
4. Крепить подвижным креплением.
5. Крепить неподвижным креплением (одно крепление)

| | | | | | | |
|---|---|---|---|---|---|---|
| Изм. | Лист | № докум. | Подпись | Дата | 3.501-96 — 01.05.000СБ | |
| Разраб. | | Сидоренко | | 1978 | Анкерная секция для однопутного моста Сборочный чертеж | Лит. / Масса 308 / Масштаб 1:10 |
| Провер. | | Пирогов | | | | Лист / Листов 1 |
| Т. контр. | | | | | | Ленгипротрансмост |
| Рук. гр. | | Суворов | | | | |
| Н. контр. | | Белова | | | | |
| Утв. | | Шульман | | | | |

Инв. № подл. | Подпись и дата | Взам. инв. № | Инв. № дубл. | Подпись и дата

https://zavodjbi.com/



100·50·10 — 96-1056

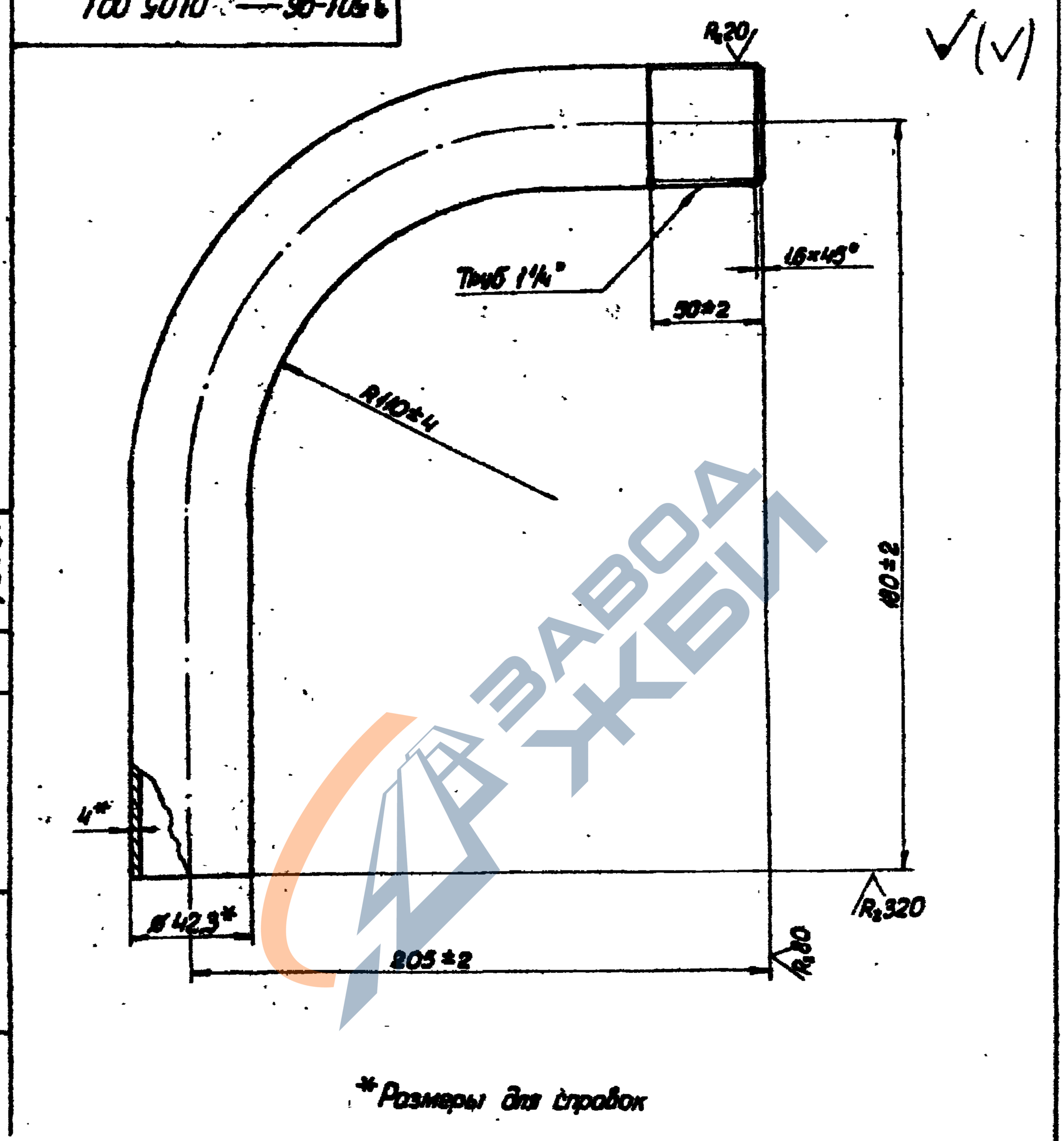


*Размеры для справок

| | | | | | | | |
|---|---|---|---|---|---|---|---|
| | | | | | 3.501-96 — 01.05.001 | | |
| Изм. | Лист | № докум. | Подпись | Дата | Отвод | Лит. | Масса / Масштаб |
| Разраб. | | Сидоренко | | 1978 | | | 0,62 / 1:2 |
| Провер. | | Лисогоб | | | | Лист | Листов 1 |
| Т. контр. | | — | | | | | |
| Рук. гр. | | Суворов | | | | | |
| Н. контр. | | Белова | | | Труба 32×4,0 ГОСТ 3262-75 / Сталь 10. ГОСТ 1050-74 | Ленгипротрансмост | |
| Утв. | | Шульман | | | | | |

Подпись и дата | Инв. № дубл. | Взам. инв. № | Подпись и дата | Инв. № подл.

https://zavodjbi.com/

https://zavodjbi.com/





А (V)

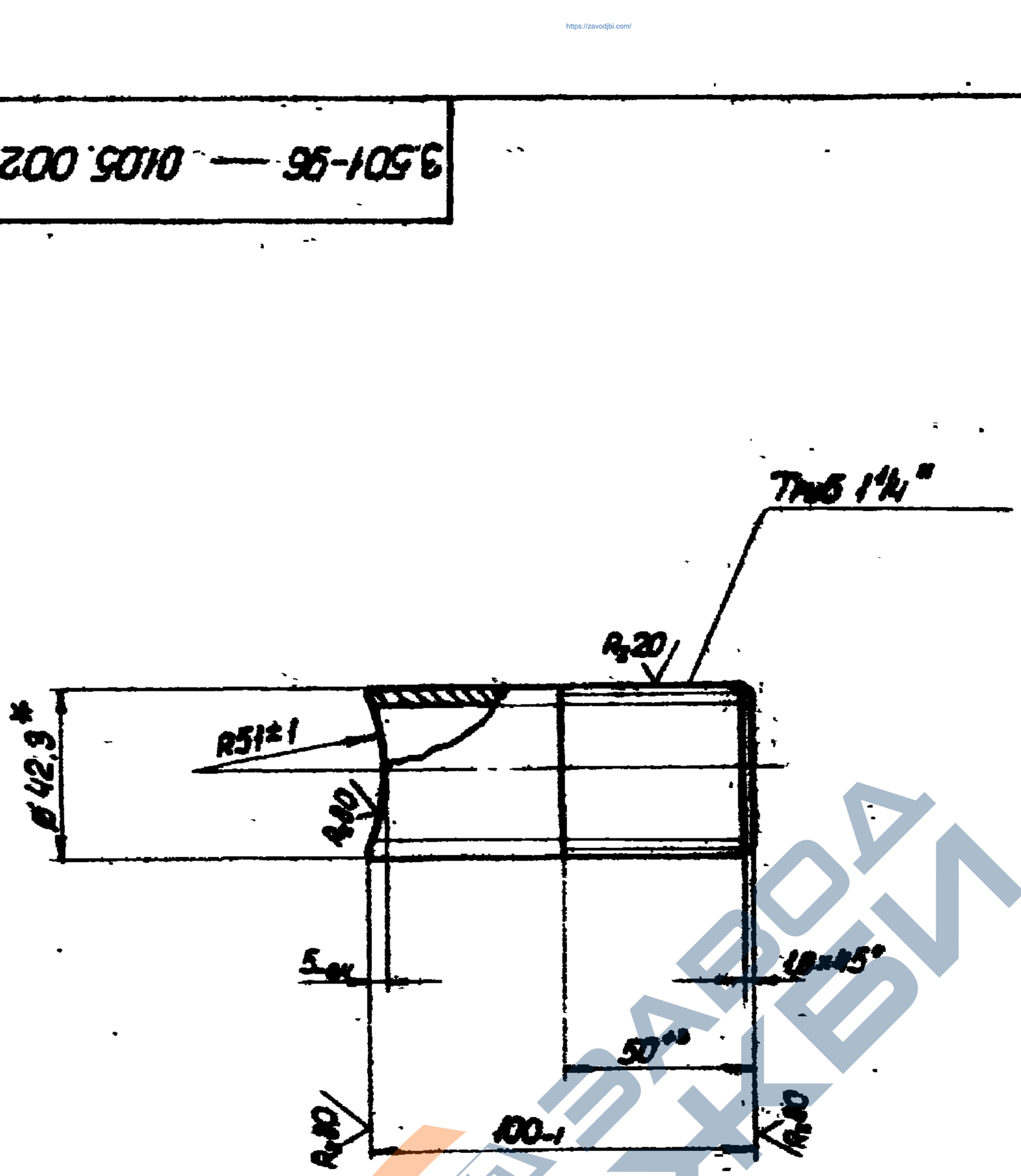


* Размер для справок

| | | | | | | | |
|---|---|---|---|---|---|---|---|
| Изм. | Лист | № докум. | Подпись | Дата | 3.501.-96 — 01.05.002 | | |
| Разраб. | | Сидоренко | | 1978 | Патрубок | Лит. | Масса 0,1 / Масштаб 1:2 |
| Провер. | | Пирогов | | | | Лист | Листов 1 |
| Т. контр. | | — | — | | | | |
| Рук. гр. | | Суворов | | | Труба 32×4 ГОСТ 3262-75 / Сталь 10 ГОСТ 1050-74 | Ленгипротрансмост | |
| Н. контр. | | Белоби | | | | | |
| Утв. | | Шульман | | | | | |

Инв. № подл. | Подпись и дата | Взам. инв. № | Инв. № дубл. | Подпись и дата

https://zavodjbi.com/

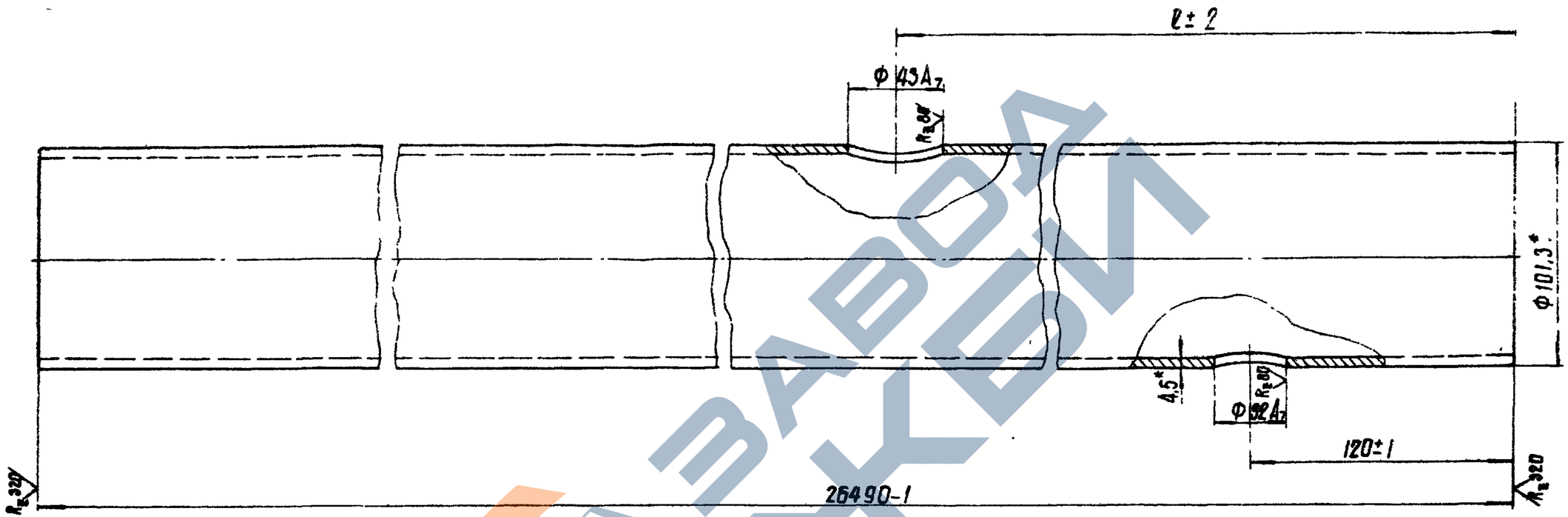


* Размер для справок.

Размеры в мм

| Обозначение | l | Масса кг |
|---|---|---|
| 3.501-96 — 05.00.003 | 1195 | 281 |
| -01 | 595 | 140 |

| Изм. | Лист | N докум. | Подпись | Дата |
|---|---|---|---|---|
| Разраб. | | Сидоренко | | 1978 |
| Проверил | | Пирогов | | |
| Т. контр. | | | | |
| Рук. гр. | | Суворов | | |
| Н. контр. | | Белова | | |
| Утв. | | Шульман | | |

3.501-96 — 01.05.003

Труба

| Лит. | Масса | Масштаб |
|---|---|---|
| | См. табл. | 1:2 |

Лист | Листов 1

Труба 90×4,5 ГОСТ 3262-75 / Сталь 10 ГОСТ 1050-74

Ленгипротрансмост

Инв. N подл. | Подпись и дата | Взам. инв. N | Инв. N дубл. | Подпись и дата

https://zavodjbi.com/

https://zavodjbi.com/





$R_z$ 80 (V)

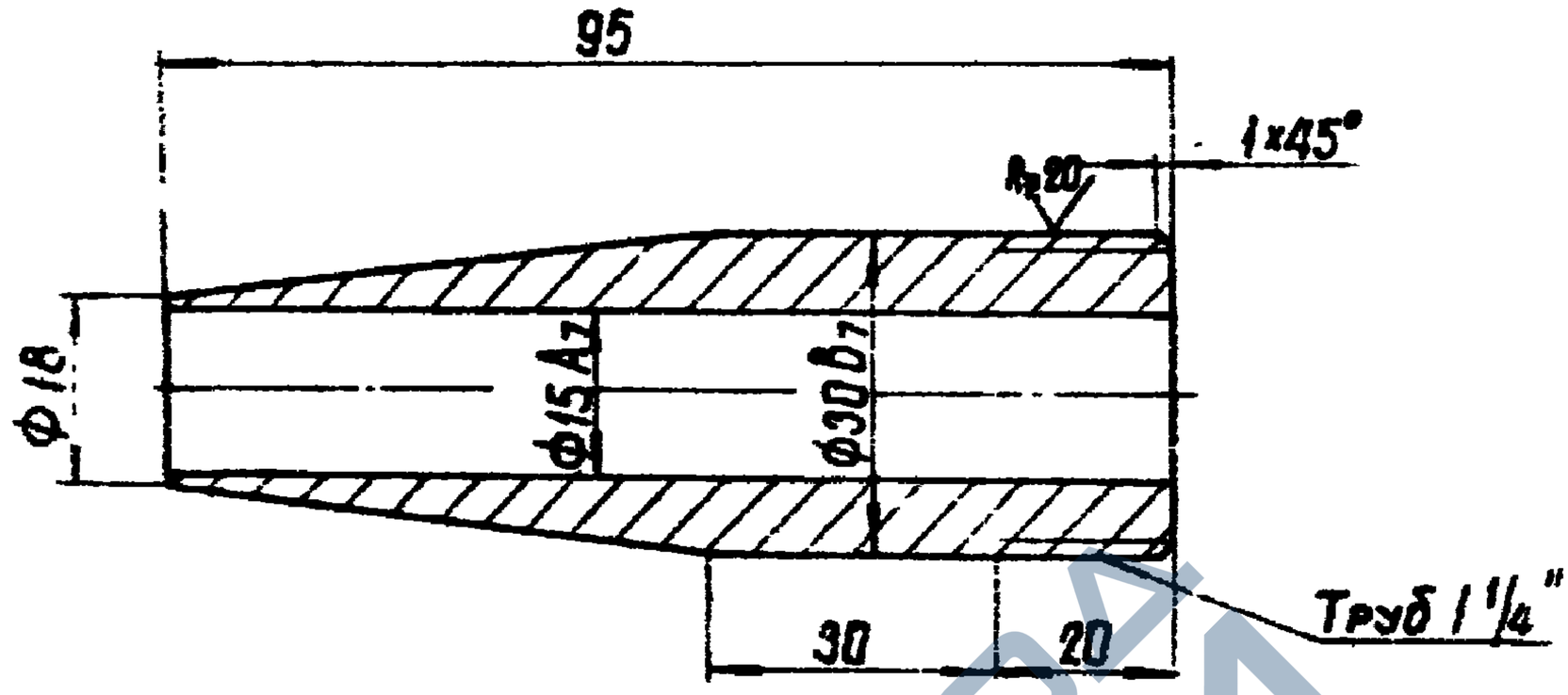


Инв.№ подл. | Подпись и дата | Взам.инв.№ | Инв.№ дубл. | Подпись и дата

| Изм. | Лист | № докум. | Подпись | Дата |
|---|---|---|---|---|
| Разраб. | | Сидоренко | | 1978 |
| Проверил | | Пирогов | | |
| Т. контр. | | — | — | |
| Рук. гр. | | Суворов | | |
| Н. контр. | | Белова | | |
| Утв. | | Шульман | | |

3.501-96 — 01.05.004

# Наконечник

Ст.3 ГОСТ 380-71

| Лит. | Масса | Масштаб |
|---|---|---|
| | 0,37 | 1:1 |
| Лист | Листов 1 | |

Ленгипротрансмост

https://zavodjbi.com/

3.501-96 — 01.05.005

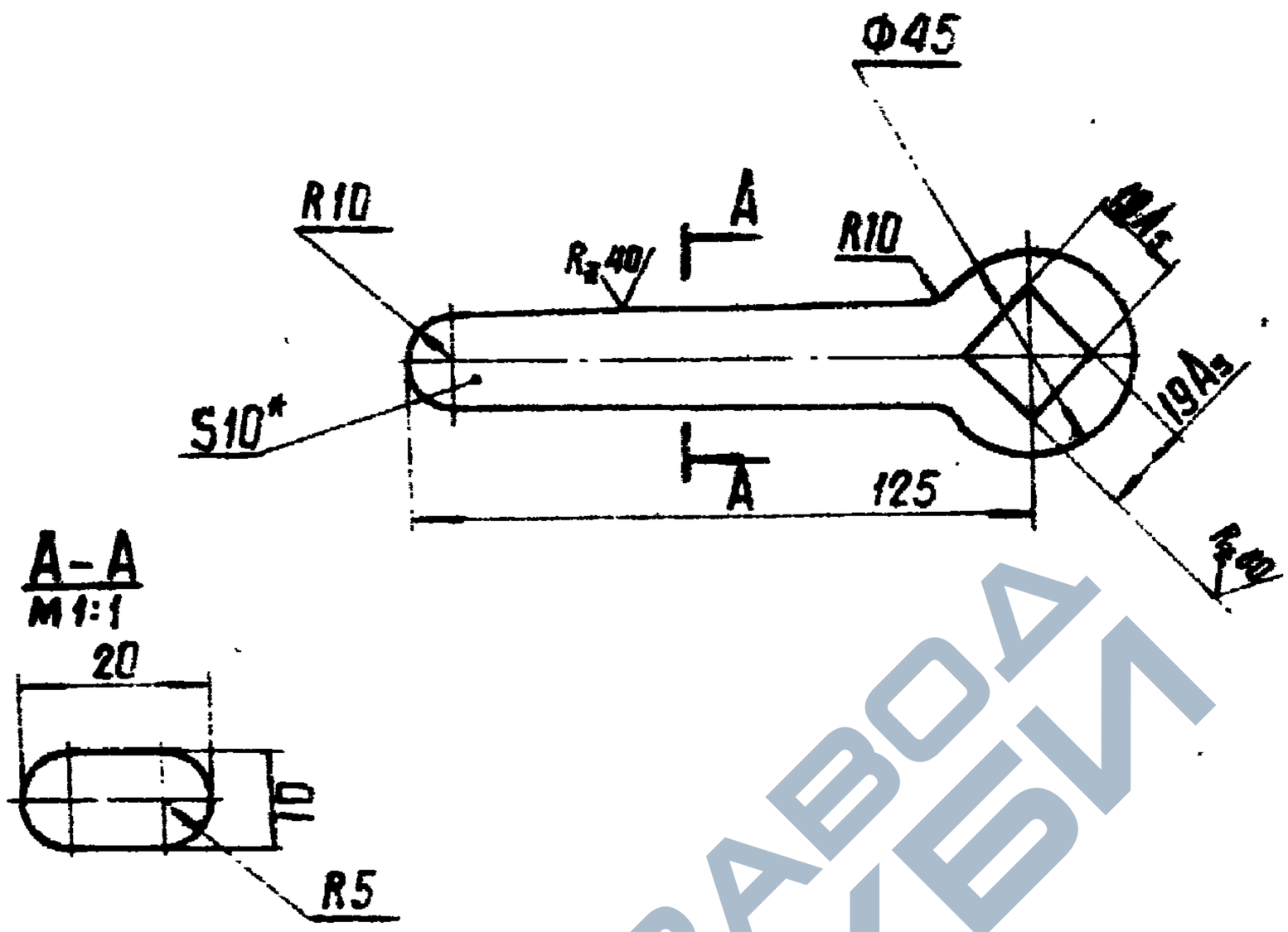


1.* Размер для справок.

2. Неуказанные предельные отклонения размеров по $СМ_7$.

| Изм. | Лист | N докум. | Подпись | Дата |
|---|---|---|---|---|
| Разраб. | | Сидоренко | | 1972 |
| Проверил | | Пирогов | | |
| Т. контр | | — | — | |
| Рук. гр. | | Суворов | | |
| Н. контр. | | Белова | | |
| Утв. | | Шульман | | |

3.501-96 — 01.05.005

Ключ

| Лит. | Масса | Масштаб |
|---|---|---|
| | 0,2 | 1:2 |

Лист | Листов 1

Ст. 3 ГОСТ 380-71

Ленгипротрансмост

Инв. N подл. | Подпись и дата | Взамен инв. N | Инв. N дубл. | Подпись и дата

ЗАВОД ЖБИ

| Формат | Зона | Поз. | Обозначение | Наименование | Кол. | Примечание |
|---|---|---|---|---|---|---|
| | | | | | | |
| | | | | **Документация** | | |
| | | | | | | |
| 12 | | | 3.501-96 — 01.06.000 СБ | Сборочный чертеж | | |
| | | | | | | |
| | | | | **Детали** | | |
| | | | | | | |
| 11 | | 1 | 3.501-96 — 01.06.001 | Ниппель | 1 | |
| | | | | | | |
| 11 | | 3 | 3.501-96 — 01.05.005 | Ключ | 1 | |
| | | | | | | |
| | | | | **Стандартные изделия** | | |
| | | | | | | |
| | | 5 | | Контргайка 32 | | |
| | | | | ГОСТ 8968-75 | 1 | |
| | | 6 | | Хомут Д=45 | | |
| | | | | ГОСТ 2593-69 | 2 | |

Инв. N подл. | Подпись и дата | Взам. инв. N | Инв. N дубл. | Подпись и дата

| Изм. | Лист | N докум. | Подпись | Дата |
|---|---|---|---|---|
| Разраб. | | Сидоренко | | 1978 |
| Пробер. | | Пирогов | | |
| Рук. гр. | | Суворов | | |
| Н. контр. | | Белова | | |
| Утв. | | Шульман | | |

# 3.501-96 — 01.06.000

Воздухоразборная колонка

| Лит. | Лист | Листов |
|---|---|---|
| | 1 | 2 |

Ленгипротрансмост

https://zavodjbi.com/

| Формат | Зона | Поз. | Обозначение | Наименование | Кол. | Примечание |
|---|---|---|---|---|---|---|
| | | | | | | |
| | | | | Прочие изделия | | |
| | | | | | | |
| | | 8 | | Кран муфтовый 32 | | |
| | | | | ГОСТ 19193-73 | 1 | |
| | | 9 | | Рукав Р-16 L=0,1 пм | | |
| | | | | ГОСТ 2593-69 | 1 | |
| | | 10 | | Соединительная головка | | |
| | | | | 1б ГОСТ 2593-69 | 1 | |

Инв.N подл. | Подпись и дата | Взам.инв.N | Инв.N дубл. | Подпись и дата

| Изм | Лист | N докум. | Подпись | Дата | 3.501-96-01.06.000 | Лист 2 |
|---|---|---|---|---|---|---|

https://zavodjbi.com/

https://zavodjbi.com/





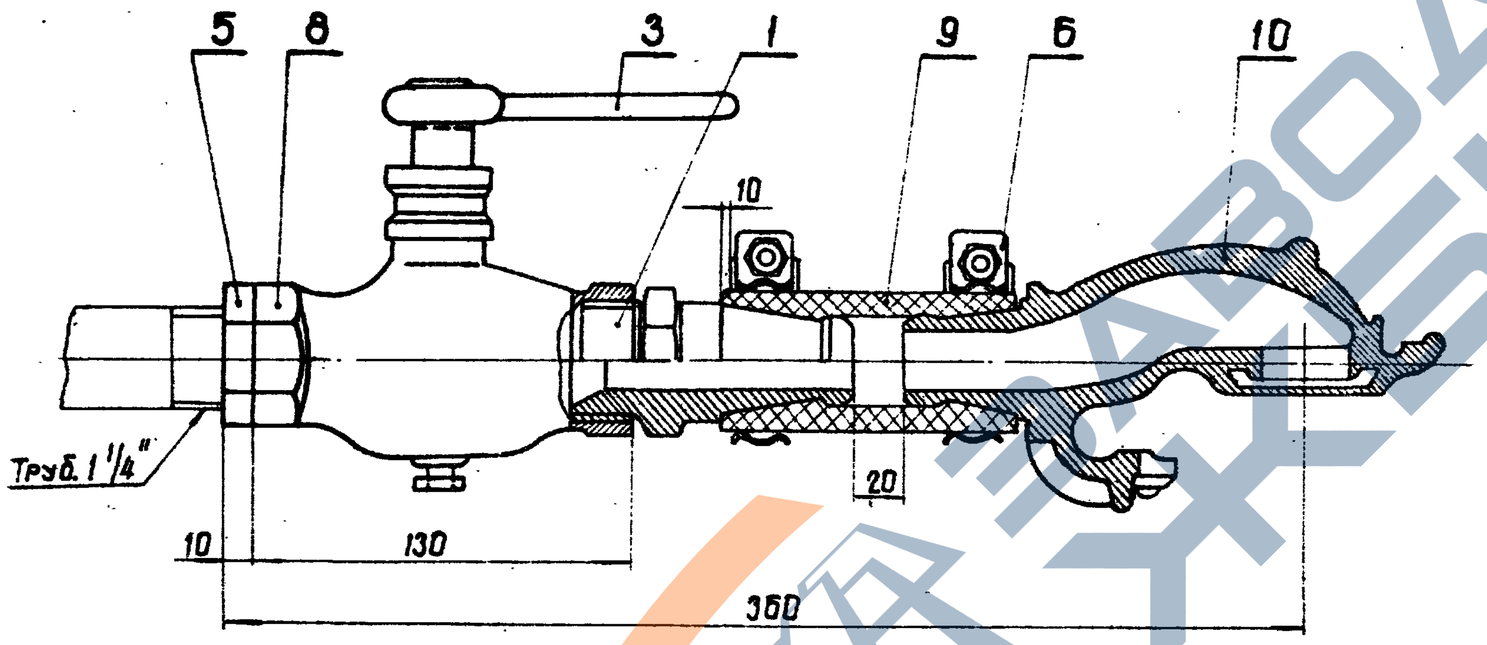


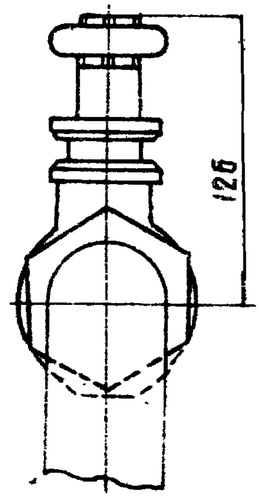


Размеры для справок.

| | | | | | | | |
|---|---|---|---|---|---|---|---|
| Изм. | Лист | N докум. | Подпись | Дата | 3.501-96-01.06.000 СБ | | |
| Разраб. | | Сидоренко | | 1976 | Воздухоразборная колонка. Сборочный чертеж | Лит. | Масса | Масштаб |
| Проверил | | Пирогов | | | | | Б | 1:2 |
| Т. контр. | | | | | | Лист | Листов 1 | |
| Рук. гр. | | Суборов | | | | Ленсипротрансмост | | |
| Н. контр. | | Белова | | | | | | |
| Утв. | | Шульман | | | | | | |

Инв. N подл. | Подпись и дата | Взам. инв. N | Инв. N дубл. | Подпись и дата

1000/2 21

https://zavodjbi.com/

https://zavodjbi.com/



3.501-96 — 01.06.001

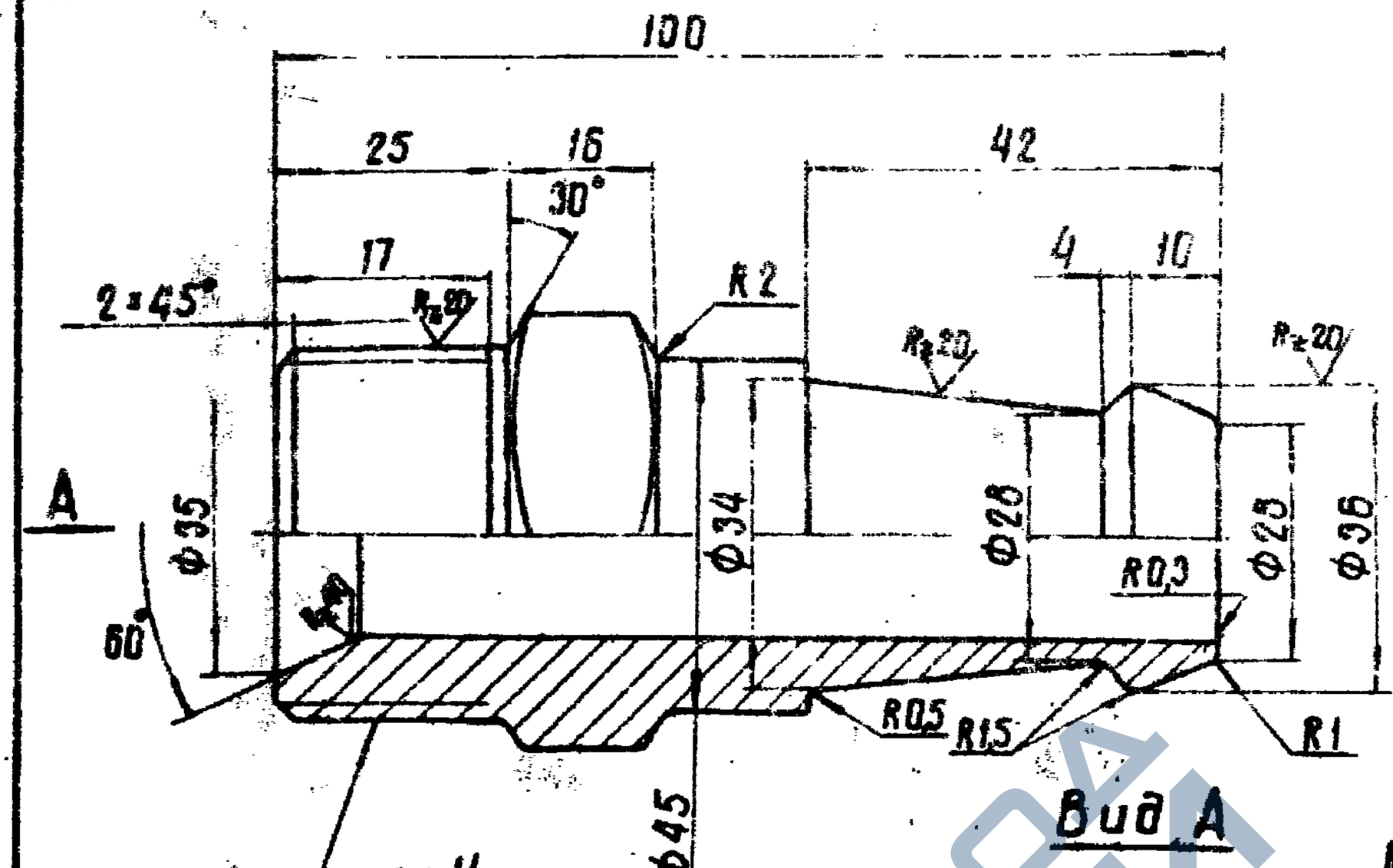


Вид А

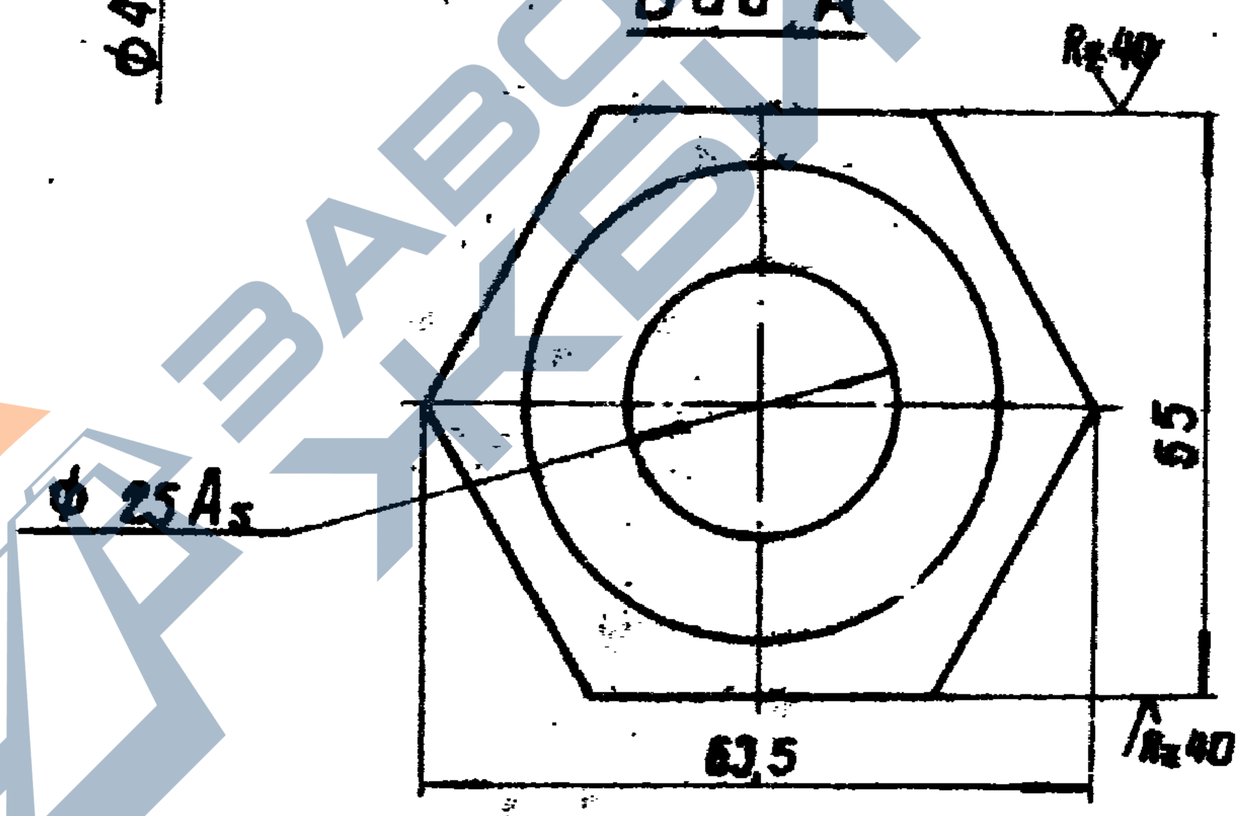


Неуказанные предельные отклонения размеров: охватываемых по $B_7$, прочих-по $CM_7$.

| | | | | | | | |
|---|---|---|---|---|---|---|---|
| Изм. | Лист | N докум. | Подпись | Дата | 3.501-96 — 01.06.001 | | |
| Разраб. | | Сидоренко | | 1978 | Ниппель | Лит. | Масса 0,5 / Масштаб 1:1 |
| Провер. | | Пирогов | | | | Лист | Листов 1 |
| Т.контр. | | — | — | | Ст. 3 сп2 ГОСТ 380-71 | Ленгипротрансмост | |
| Рук. гр. | | Суворов | | | | | |
| Н.контр. | | Белова | | | | | |
| Утв. | | Шульман | | | | | |

Инв.N подл. | Подпись и дата | Взам.инв.N

https://zavodjbi.com/

| Формат | Зона | Поз. | Обозначение | Наименование | Кол. | Примечание |
|---|---|---|---|---|---|---|
| | | | | **Документация** | | |
| 12 | | | 3.501-96 — 01.07.000 СБ | Сборочный чертеж. | | |
| | | | | **Детали** | | |
| 64 | | 1 | 3.501-96 — 01.07.001 | Труба средней секции | | |
| | | | | Труба $\frac{90\times4,5\ ГОСТ\ 3262\text{-}75}{Сталь\ 10\ ГОСТ\ 1050\text{-}60}$ | | |
| | | | | L = 26500 ± 20 | | |
| | | | | $R_z$ 320 √ По торцам | 1 | |
| 11 | | 2 | 3.501-96 — 01.07.002 | Муфта | 1 | |
| 11 | | 3 | 3.501-96 — 01.07.003 | Отвод | 1 | |
| 11 | | 5 | 3.501-96 — 01.05.001 | Отвод | 1 | |
| | | | | **Стандартные изделия** | | |
| | | 7 | | Болт М16×80.46.06 | | |
| | | | | ГОСТ 7798-70 | 4 | |
| | | 8 | | Гайка М16.5.06 ГОСТ 5915-70 | 4 | |
| | | 9 | | Шайба 16.65Г.06 | | |
| | | | | ГОСТ 6402-70 | 4 | |

Инв. № подл. | Подпись и дата | Взам. инв. № | Инв. № дубл. | Подпись и дата

| Изм. | Лист | № докум. | Подпись | Дата |
|---|---|---|---|---|
| Разраб. | | Сидоренко | | 1978 |
| Проверил | | Пирогов | | |
| Рук. гр. | | Суворов | | |
| Н. контр. | | Белова | | |
| Утв. | | Шульман | | |

# 3.501-96 — 01.07.000

Средняя секция для однопутного моста

| Лит. | Лист | Листов |
|---|---|---|
| | 1 | 2 |

Ленгипротрансмост

https://zavodjbi.com/

https://zavodjbi.com/



| Формат | Зона | Поз. | Обозначение | Наименование | Кол. | Примеч. |
|---|---|---|---|---|---|---|
| | | 10 | | Контргайка 32 | | |
| | | | | ГОСТ 8968-75 | 2 | |
| | | | | | | |
| | | | Переменные данные для исполнений | | | |
| | | | | | | |
| | | | | 3.501-96—01.07.000 | | |
| | | | | | | |
| | | | | Детали | | |
| | | | | | | |
| 11 | | 11 | 3.501-96 — 01.01.002 | Фланец | 2 | |
| 11 | | 12 | 3.501-96 — 01.02.002 | Прокладка | 1 | |
| | | | | | | |
| | | | | 3.501-96 — 01.07.000 01 | | |
| | | | | | | |
| | | | | Детали | | |
| | | | | | | |
| 11 | | 11 | 3.501-96 — 01.01.004 | Фланец | 1 | |
| 11 | | 12 | 3.501-96. — 01.02.003 | Прокладка | 1 | |
| 11 | | 13 | 3.501-96 — 01.01.002 | Фланец | 1 | |

Инв. № подл. | Подпись и дата | Взам. инв. № | Инв. № дубл. | Подпись и дата

| Изм. | Лист | № докум. | Подпись | Дата | 3.501-96 — 01.07.000 | Лист 2 |
|---|---|---|---|---|---|---|

https://zavodjbi.com/

3.501-96 — 01.07.000СБ

Рис.1

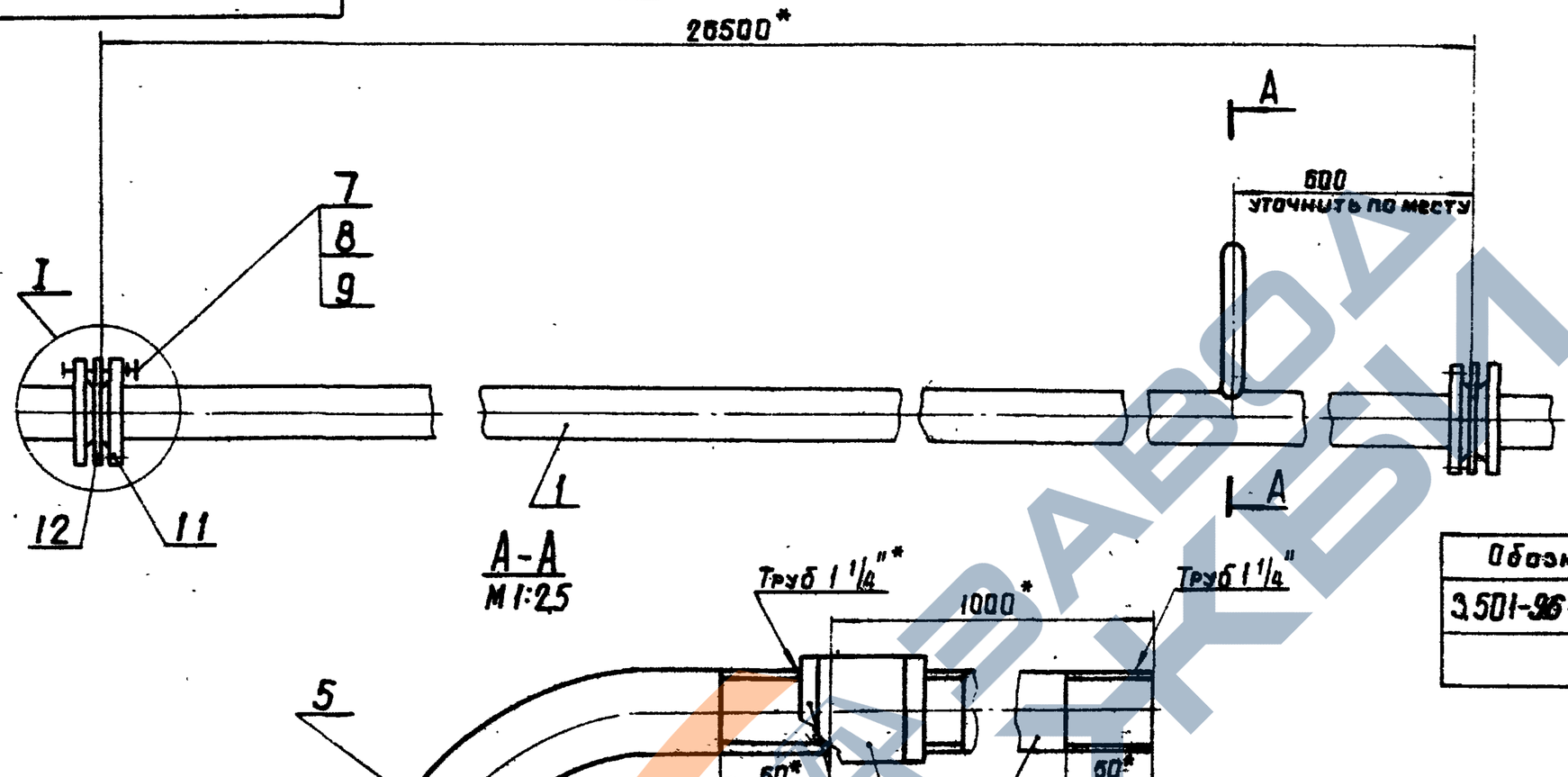


I
М1:5

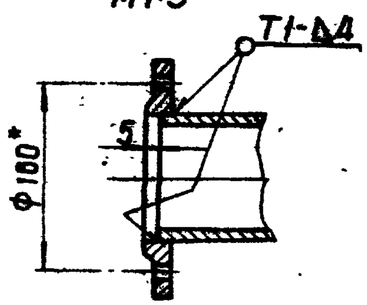


| Обозначение | Рис. |
|---|---|
| 3.501-96 — 01.07.000 | 1 |
| -01 | 2 |

1. Сварные швы по ГОСТ 5264-89.
2. Электроды типа 342 ГОСТ 9467-75.
3.* Размеры для справок.

Рис.2
Остальное см. рис.1

| Изм. | Лист | N докум. | Подпись | Дата |
|---|---|---|---|---|
| Разраб. | | Сиваренко | | 1978 |
| Провер. | | Пирогов | | |
| Т.контр. | | — | | |
| Рук.гр. | | Суворов | | |
| Н.контр. | | Белова | | |
| Утв. | | Шульман | | |

3.501-96 — 01.07.000 СБ

Средняя секция для однопутного моста. Сборочный чертеж

| Лит. | Масса | Масштаб |
|---|---|---|
| | 290 | 1:10 |
| Лист | Листов 1 | |

Ленгипротрансмост

Инв.№ подл. | Подпись и дата | Взам.инв.№ | Инв.№ дубл. | Подпись и дата

1000/2 | 22

https://zavodjbi.com/

3.501-96 — 01.07.002

$R_z 80$ ✓ (✓)

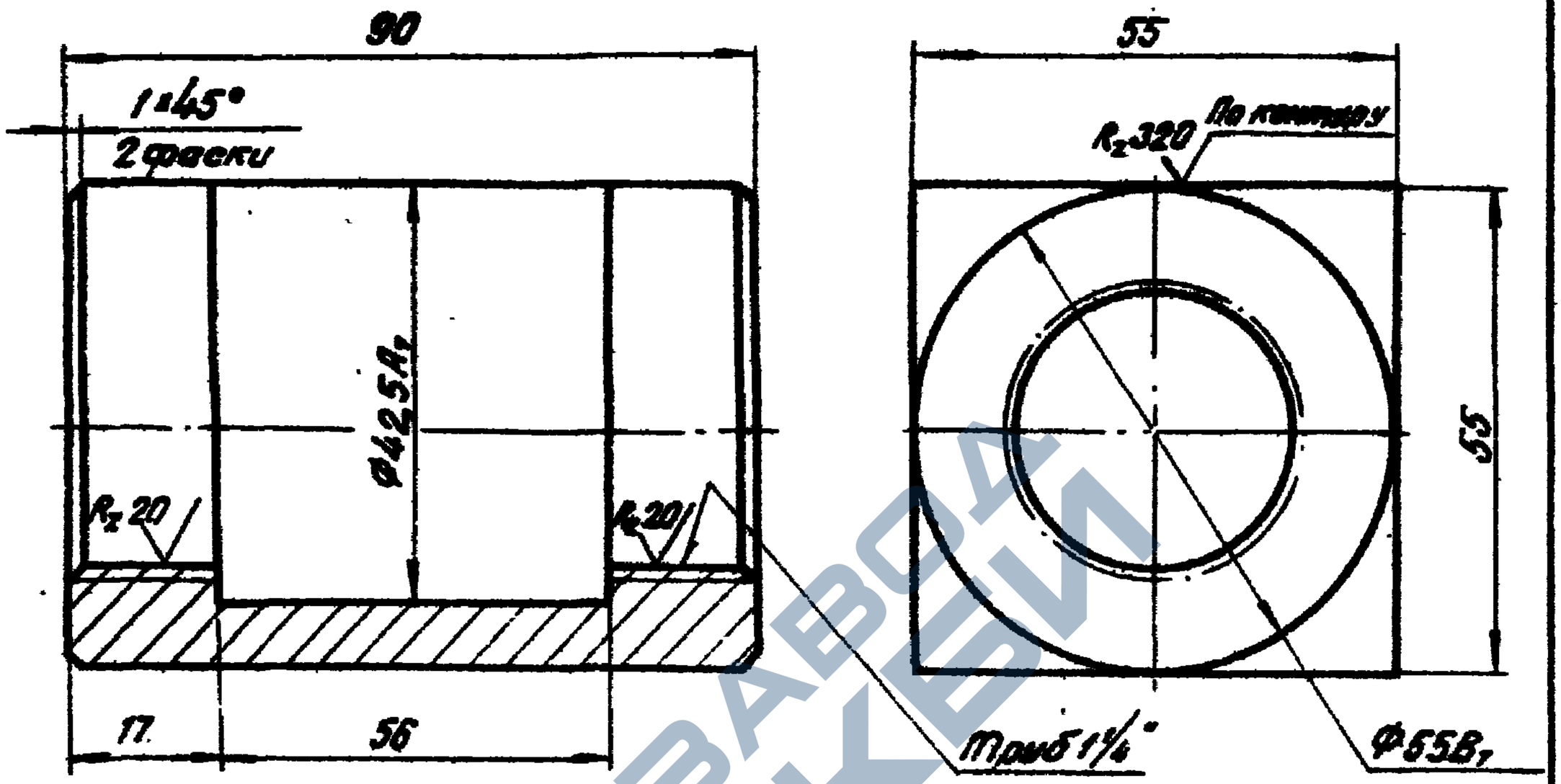


1. Неуказанные предельные отклонения размеров по СМ₁.

| Изм. | Лист | N докум. | Подпись | Дата |
|---|---|---|---|---|
| Разраб. | | Сидоренко | | 1978 |
| Провер. | | Пирогов | | |
| Т. контр. | | — | — | |
| Рук. гр. | | Суворов | | |
| Н. контр. | | Белова | | |
| Утв. | | Шульман | | |

3.501-96 — 01.07.002

Муфта

| Лит. | Масса | Масштаб |
|---|---|---|
| | 0,7 | 1:1 |

Лист | Листов 1

Сталь 10 ГОСТ 1050.74

Ленгипротрансмост

Инв. N подл. | Подпись и дата | Взам. инв. N | Инв. N дубл. | Подпись и дата

1000/2 | 23

https://zavodjbi.com/

https://zavodjbi.com/



3.501.96 — 01.07.003

∀(√)

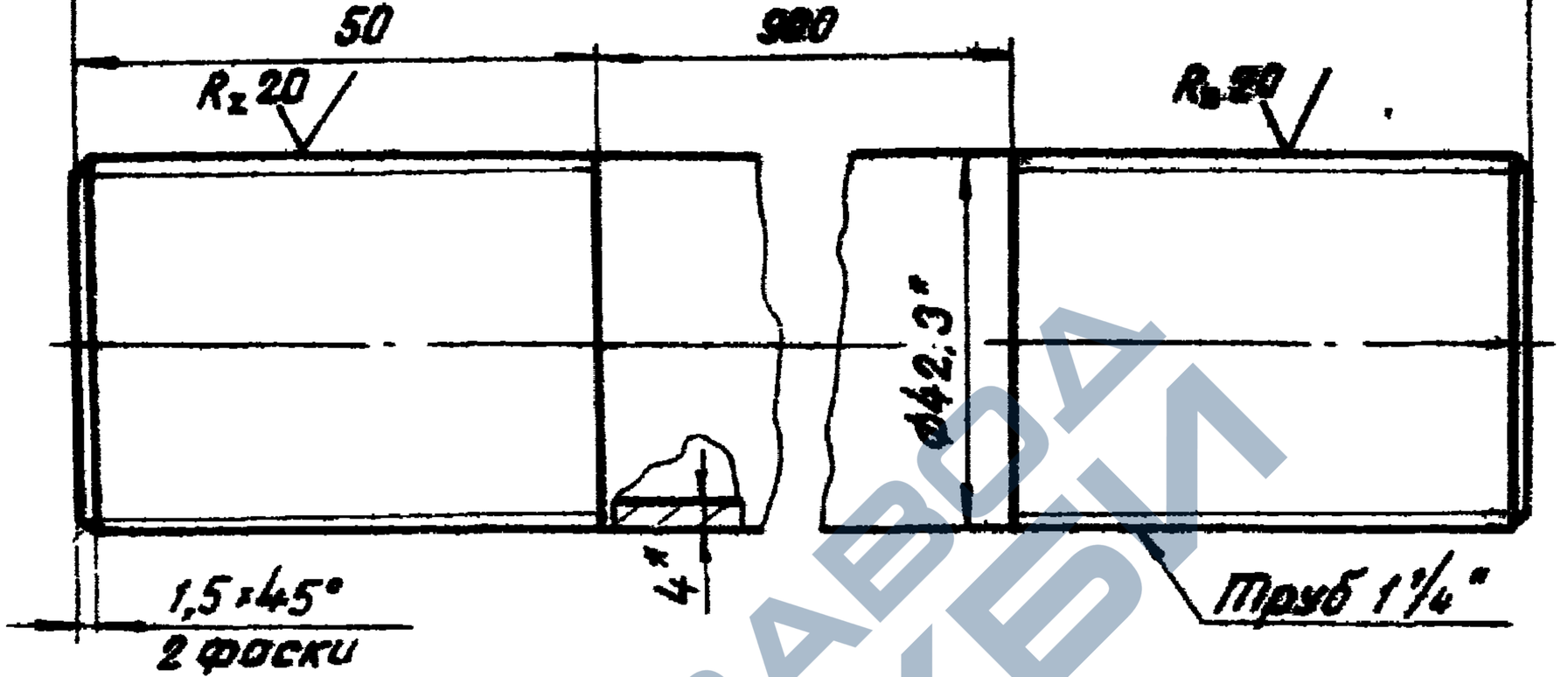


1.* Размеры для справок.

2 Неуказанные предельные отклонения размеров по СМ1.

| | | | | |
|---|---|---|---|---|
| Изм. | Лист | N докум. | Подпись | Дата |
| Разраб. | Сидоренко | | | 1978 |
| Провер. | Пирогов | | | |
| Т.контр. | — | | — | |
| Рук.гр. | Суворов | | | |
| Н.контр. | Белова | | | |
| Утв. | Шульман | | | |

3.501-96 — 01.07.003

Отвод

| Лит. | Масса | Масштаб |
|---|---|---|
| | 2 | 1:1 |
| Лист | Листов 1 | |

Труба 32×4 ГОСТ 3262-75 / Сталь 10 ГОСТ 1050-74

Ленгипротрансмост

Инв.№ подл. | Подпись и дата | Взам.инв.№

https://zavodjbi.com/

https://zavodjbi.com/



| Формат | Зона | Поз | Обозначение | Наименование | Кол | Примеч. |
|---|---|---|---|---|---|---|
| | | | | | | |
| | | | | **Документация** | | |
| | | | | | | |
| 12 | | | 3.501-96 — 01.08.000СБ | Сборочный чертёж | | |
| | | | | | | |
| | | | | **Детали** | | |
| | | | | | | |
| 12 | | 1 | 3.501-96 — 01.08.001 | Труба компенсатора | 1 | |
| | | | | | | |
| 11 | | 2 | 3.501-96 — 01.01.002 | Фланец | 1 | |
| 11 | | 3 | 3.501-96 — 01.01.004 | Фланец | 1 | |
| 11 | | 4 | 3.501-96 — 01.02.002 | Прокладка | 1 | |
| 11 | | 5 | 3.501-96 — 01.02.003 | Прокладка | 1 | |
| | | | | | | |
| | | | | **Стандартные изделия** | | |
| | | 7 | | Болт М16×70.46.06 | | |
| | | | | ГОСТ 7798-70 | 8 | |
| | | 8 | | Гайка М16.5.06 | | |
| | | | | ГОСТ 5915-70 | 8 | |
| | | 9 | | Шайба 16.65Г.06 | | |
| | | | | ГОСТ 6402-70 | 8 | |

Инв. № подл. | Подпись и дата | Взам. инв. № | Инв. № дубл. | Подпись и дата

| Изм. | Лист | № докум. | Подпись | Дата |
|---|---|---|---|---|
| Разраб. | Сиворенко | | | 1978 |
| Провер. | Пирогов | | | |
| Рук. гр. | Суворов | | | |
| Н. контр. | Белова | | | |
| Утверд. | Шульман | | | |

3.501-96 — 01.08.000

Компенсатор

| Лит. | Лист | Листов |
|---|---|---|
| | | 1 |

Ленгипротрансмост

https://zavodjbi.com/

https://zavodjbi.com/



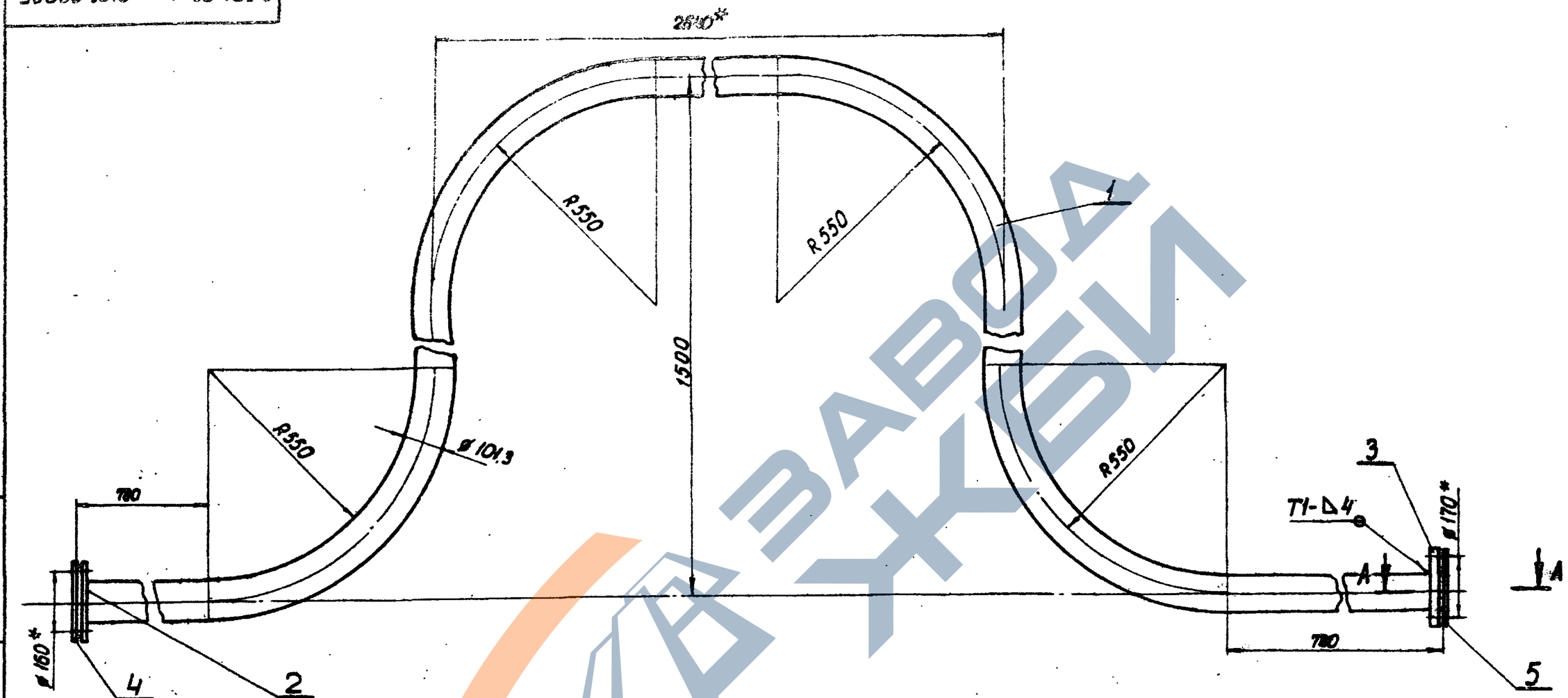


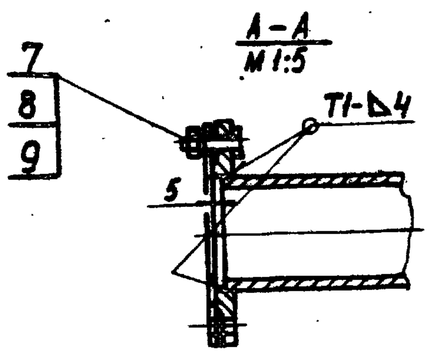


1. Сварные швы по ГОСТ 5264-69.
2. Электроды типа Э-42 по ГОСТ 9467-75.
3. *Размеры для справок.

| Изм. | Лист | № докум. | Подпись | Дата |
|---|---|---|---|---|
| Разраб. | | Сидоренко | | 1978 |
| Провер. | | Пирогов | | |
| Т. контр. | | — | — | |
| Рук. гр. | | Суворов | | |
| Н. контр. | | Белова | | |
| Утв. | | Шульман | | |

3.501-96-01.08.000СБ

Компенсатор
Сборочный чертеж

| Лит. | Масса | Масштаб |
|---|---|---|
| | 85 | 1:10 |
| Лист | Листов 1 | |

Ленинградпроммонтаж

Инв. № подл. | Подпись и дата | Взамен инв. № | Инв. № дубл. | Подпись и дата

https://zavodjbi.com/

https://zavodjbi.com/



3.501-96 — 01.08.001

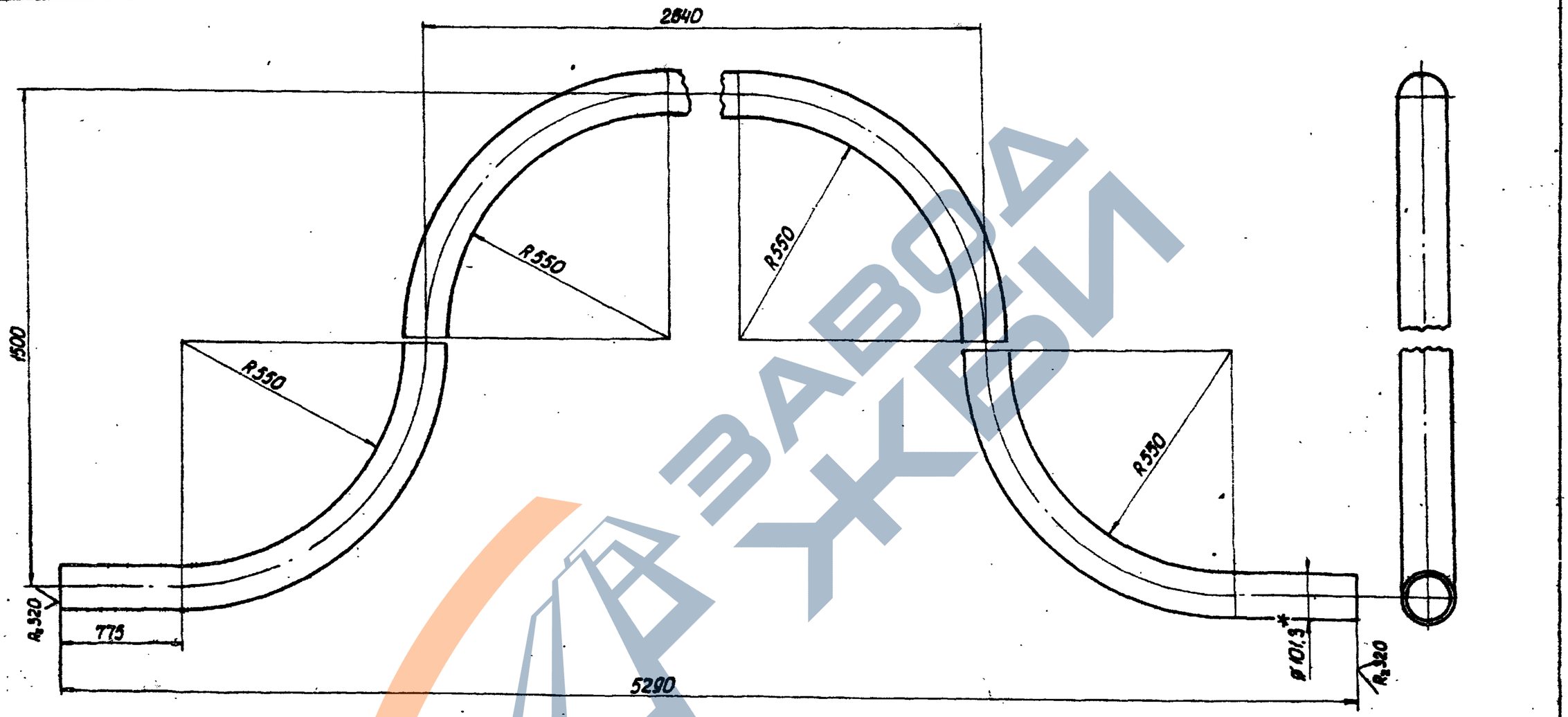


1. *Размер для справок.
2. Предельные отклонения размеров по СМ$_4$.

Инв. № подл. | Подпись и дата | Взамен инв. № | Инв. № дубл. | Подпись и дата

| Изм. | Лист | № докум. | Подпись | Дата |
|---|---|---|---|---|
| Разраб | | Сидоренко | | 19.8 |
| Проверил | | Пирогов | | |
| Т. контр. | | — | | |
| Рук. гр. | | Суворов | | |
| Н. контр. | | Белова | | |
| Утв. | | Шильман | | |

3.501-96-01.08.001

Труба компенсатора

| Лит. | Масса | Масшт. |
|---|---|---|
| | 79 | 1:10 |

Лист | Листов 1

Труба 90×4,5 ГОСТ 3262-75 / Сталь 10 ГОСТ 1050-74

Ленгипротрансмост

https://zavodjbi.com/



| Формат | Зона | Поз. | Обозначение | Наименование | Кол. | Примечание |
|---|---|---|---|---|---|---|
| | | | | | | |
| | | | | **Документация** | | |
| | | | | | | |
| А2 | | | 3.501-96 — 01.09.000СБ | Сборочный чертеж | | |
| | | | | | | |
| | | | | **Детали** | | |
| | | | | | | |
| | | | | | | |
| | | | | | | |
| | | | | | | |
| | | | | | | |
| | | | | | | |
| | | | | | | |
| А4 | | 1 | 3.501-96 — 01.09.001 | Заглушка | 1 | |
| | | | | | | |
| А4 | | 3 | 3.501-96 — 01.01.002 | Фланец | 1 | |
| А4 | | 4 | 3.501-96 — 01.02.002 | Прокладка | 2 | |
| А4 | | 5 | 3.501-96 — 01.05.001 | Отвод | 1 | |
| А4 | | 6 | 3.501-96 — 01.05.002 | Патрубок | 1 | |
| А4 | | 7 | 3.501-96 — 01.05.003-01 | Труба | 1 | |
| А4 | | 8 | 3.501-96 — 01.05.004 | Наконечник | 1 | |
| А4 | | 9 | 3.501-96 — 01.05.005 | Ключ | 1 | |
| | | | | | | |

Взамен инв. N | Инв. N дубл. | Подпись и дата | Инв. N подл. | Подпись и дата

| Изм. | Лист | N докум. | Подпись | Дата |
|---|---|---|---|---|
| Разраб. | | Сидоренко | | 1978 |
| Проверил | | Пирогов | | |
| Рук. гр. | | Суворов | | |
| Н. контр. | | Белова | | |
| Утв. | | Шульман | | |

3.501-96 — 01.09.000

Концевая секция однопутного моста

| Лит. | Лист | Листов |
|---|---|---|
| | 1 | 2 |

Ленгипротрансмост

https://zavodjbi.com/

| Формат | Зона | Поз | Обозначение | Наименование | Кол | Примечание |
|---|---|---|---|---|---|---|
| | | | | | | |
| | | | | **Стандартные изделия** | | |
| | | | | | | |
| | | 12 | | Болт М16×70 46.06 | | |
| | | | | ГОСТ 7798-70 | 8 | |
| | | 13 | | Гайка М16 5.06 | | |
| | | | | ГОСТ 5915-70 | 8 | |
| | | 14 | | Контргайка 32 | | |
| | | | | ГОСТ 8968-75 | 1 | |
| | | 15 | | Шайба 16 65Г.06 | | |
| | | | | ГОСТ 6402-70 | 8 | |
| | | | | | | |
| | | | | | | |
| | | | | **Покупные изделия** | | |
| | | | | | | |
| | | 17 | | Кран муфтовый 32 | | |
| | | | | ГОСТ 9193-73 | 1 | |

Инв. № подл. | Подпись и дата | Взам. инв. № | Инв. № дубл. | Подпись и дата

| Изм | Лист | № докум. | Подпись | Дата | 3.501-96 — 01.09.000 | Лист 2 |
|---|---|---|---|---|---|---|

https://zavodjbi.com/

3.501-96-Д-01.09.000СБ

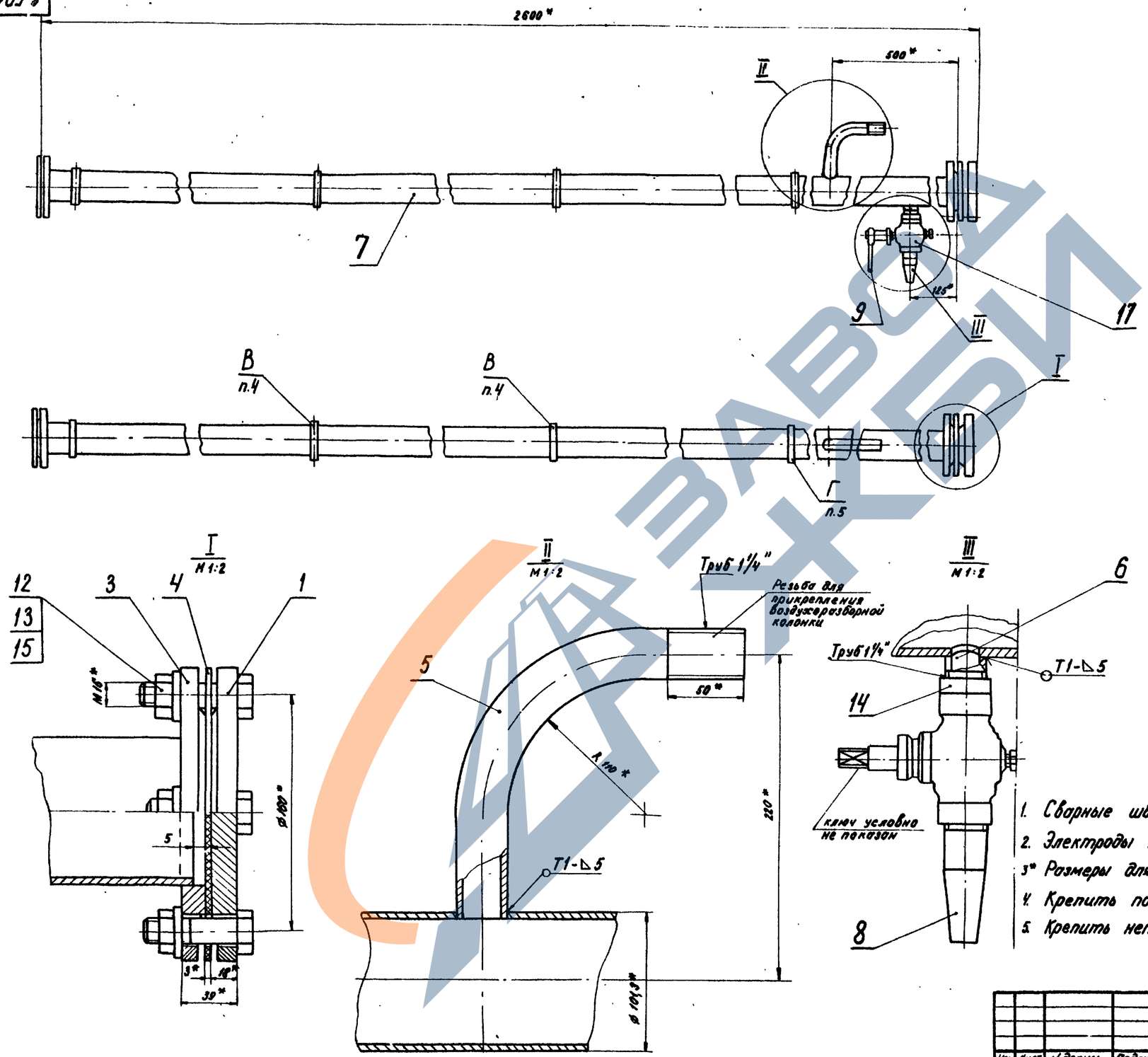


1. Сварные швы по ГОСТ 5264-69.
2. Электроды типа Э-42 ГОСТ 9467-75.
3* Размеры для справок.
4. Крепить подвижным креплением.
5. Крепить неподвижным креплением.

| | | | | | | | | |
|---|---|---|---|---|---|---|---|---|
| | | | | | 1000/2 | | 28 | |
| | | | | | 3. 501-96-01.09.000СБ | | | |
| Изм. | Лист | N докум. | Подпись | Дата | Концевая секция для однопутного моста Сборочный чертеж | Лит. | Масса | Масштаб |
| Разраб. | | Сидоренко | | 1978 | | | 300 | 1:10 |
| Провер. | | Пирогов | | | | Лист | Листов 1 | |
| Т. контр. | | – | – | | | | | |
| Рук. гр. | | Суворов | | | | Ленгипротрансмост | | |
| Н. контр. | | Белова | | | | | | |
| Утв. | | Шульман | | | | | | |

Инв. N подл. | Подпись и дата | Взамен инв. N | Инв. N дубл. | Подпись и дата

https://zavodjbi.com/

80

3.501-96-01.09.001

$R_z 80$

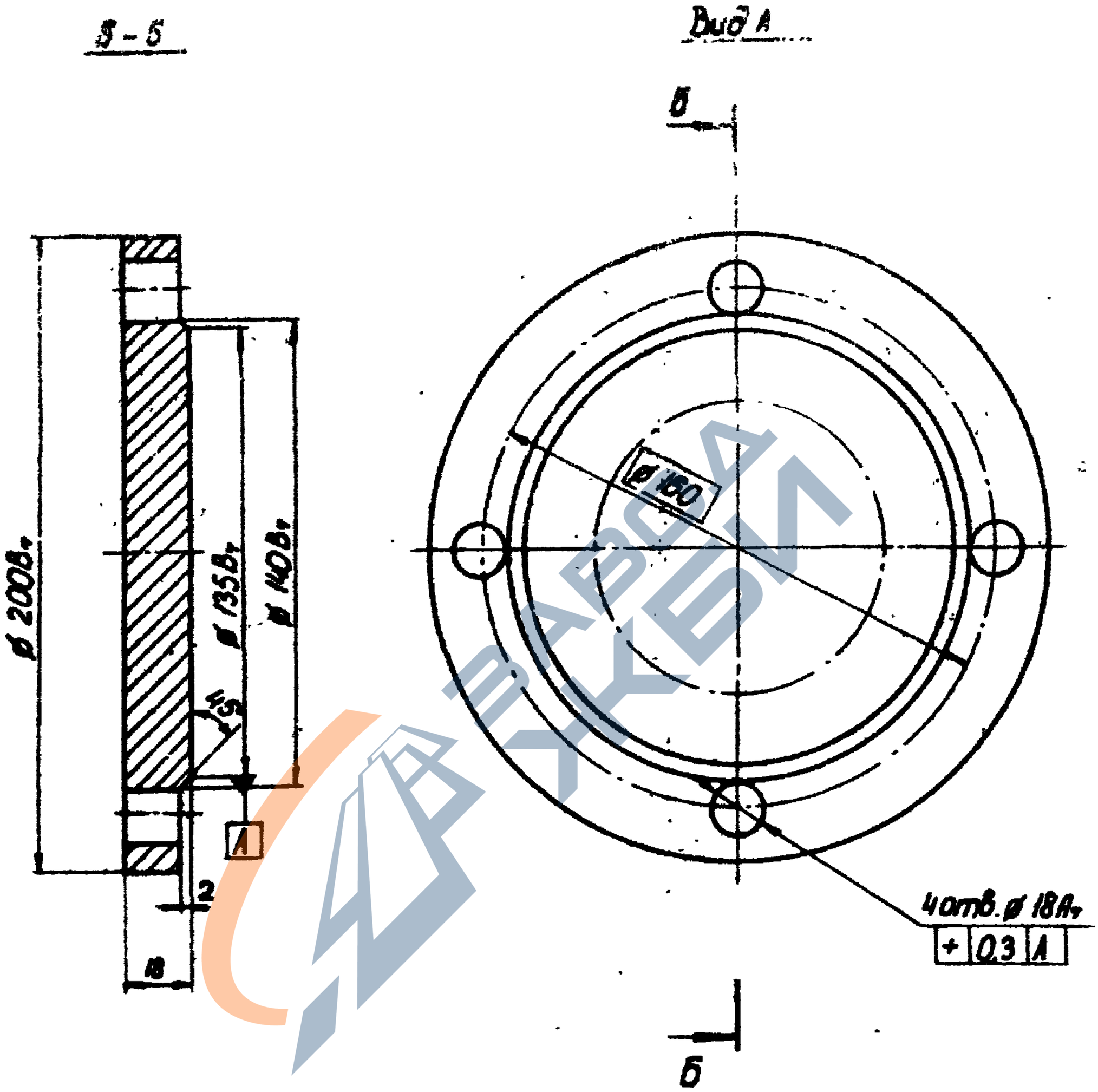


Неуказанные предельные отклонения размеров по СМ₇

| Изм. | Лист | N докум | Подпись | Дата |
|---|---|---|---|---|
| Разраб | | Сидоренко | | 1978 |
| Проверил | | Пирогов | | |
| Т. контр. | | — | — | |
| Рук. гр | | Суворов | | |
| Н. контр. | | Белова | | |
| Утв. | | Шульман | | |

3.501-96-01.09.001

Заглушка

| Лит. | Масса | Масшт. |
|---|---|---|
| | 3 | 1:2 |

Лист | Листов 1

Ст.3 ГОСТ 380-71

Ленгипротрансмост

Взамен инв N | Инв N дубл. | Подпись и дата | Инв N подл. | Подпись и дата

https://zavodjbi.com/

https://zavodjbi.com/



| Формат | Зона | Поз. | Обозначение | Наименование | Кол. | Примечание |
|---|---|---|---|---|---|---|
| | | | | **Документация** | | |
| 22 | | | 3.501-96 — 01.10.000 СБ | Сборочный чертеж | | |
| | | | | | | |
| | | | | **Детали** | | |
| | | | | | | |
| 11 | | 1 | 3.501-96 — 01.10.001 | Фиксатор | 2 | |
| 11 | | 2 | 3.501-96 — 01.10.002 | Полухомут | 2 | |
| 11 | | 3 | 3.501-96 — 01.10.003 | Внутренний горизонтальный уголок | 2 | |
| 64 | | 4 | 3.501-96 — 01.10.004 | Горизонтальная планка | | |
| | | | | Лист 6-ПН-10 ГОСТ 19903-74 | | |
| | | | | Ст3 ГОСТ 14637-69 | | |
| | | | | 500±1,3×220±0,9 | | |
| | | | | $R_z 320$ По контуру | 2 | 8,64 кг |
| 11 | | 5 | 3.501-96 — 01.10.005 | Нарукавный горизонтальный уголок | 2 | |
| 11 | | 6 | 3.501-96 — 01.10.006 | Прокладка хомута | 8 | |
| 64 | | 7 | 3.501-96 — 01.10.007 | Вертикальная планка | | |
| | | | | Лист 6-ПН-10 ГОСТ 19903-74 | | |
| | | | | Ст3 ГОСТ 14637-69 | | |
| | | | | 510±1,3×540±1,3 | 1 | 25,5 кг |

Инв. № подл. | Подпись и дата | Взам. инв. № | Инв. № дубл. | Подпись и дата | 100 | 25 | 100 | 2

| Изм. | Лист | № докум. | Подпись | Дата |
|---|---|---|---|---|
| Разраб. | | Сибоженко | | 1978 |
| Провер. | | Пирогов | | |
| Рук. гр. | | Суворов | | |
| Н. контр. | | Белова | | |
| Утв. | | Шульман | | |

3.501-96 — 01.10.000

Вариант неподвижного крепления воздухопровода
Сборочный чертеж

| Лит. | Лист | Листов |
|---|---|---|
| | 1 | 2 |

Ленгипротрансмост

https://zavodjbi.com/

https://zavodjbi.com/



| Формат | Зона | Поз. | Обозначение | Наименование | Кол | Примечание |
|---|---|---|---|---|---|---|
| | | | | | | |
| | | | | Стандартные изделия | | |
| | | | | | | |
| | | 9 | | Болт М20×7.5, 58.06 | | |
| | | | | ГОСТ 7798-70 | 4 | |
| | | 10 | | Гайка М20.58.06 | | |
| | | | | ГОСТ 5915-70 | 4 | |

Инв.№ подлин. | Подпись и дата | Взам.инв.№ | Инв.№ дубл. | Подпись и дата

| Изм. | Лист | № докум. | Подпись | Дата | 3.501-96-[illegible] 01.10.000 | Лист 2 |
|---|---|---|---|---|---|---|

https://zavodjbi.com/

3.501-96 — 01.10.000 СБ

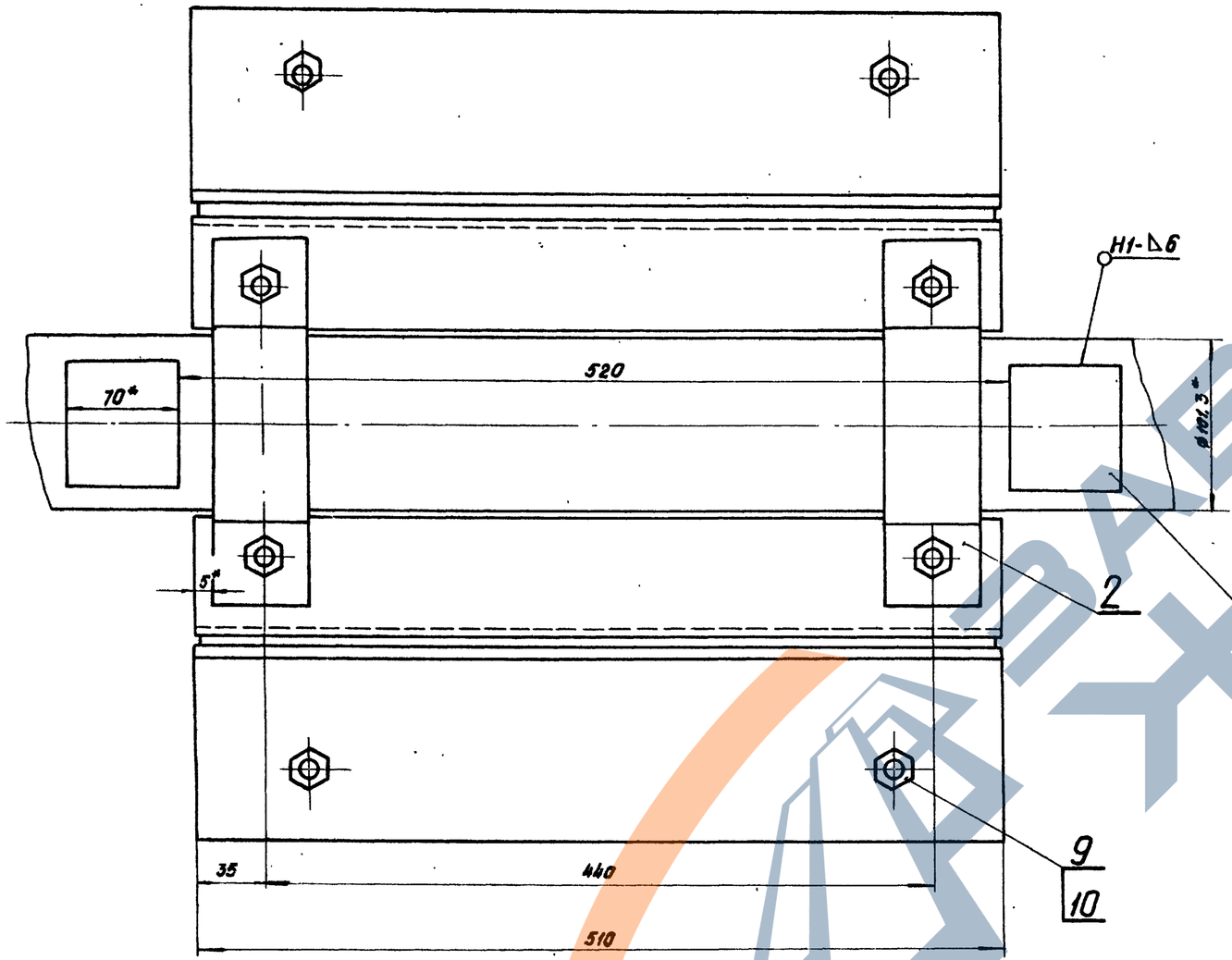


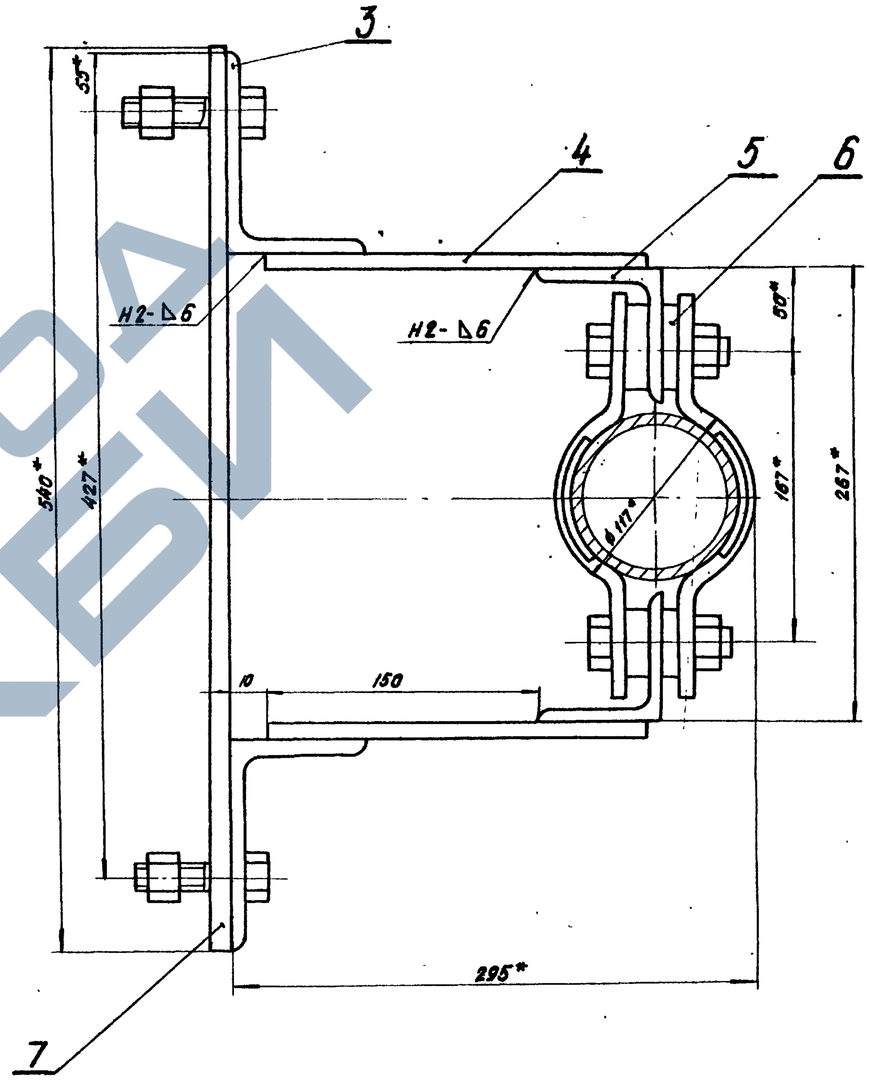


1. Сварные швы по ГОСТ 5264-69.
2. Электроды типа Э-42 ГОСТ 9467-75.
3. *Размеры для справок.
4. Неуказанные предельные отклонения размеров по СМ$_6$.
5. Для Северной СК3 применяется сталь марки 10 ХСНД категории 2 ГОСТ 6713-75.

1000/2 | 27

| | | | | | | | |
|---|---|---|---|---|---|---|---|
| | | | | | 3.501-96 — 01.10.000 СБ. | | |
| Изм. | Лист | N докум. | Подп. | Дата | Вариант неподвижного крепления воздухопровода. Сборочный чертеж. | Лит. | Масса / Масштаб |
| Разраб. | | Сидоренко | | 1978 | | | 50 |
| Провер. | | Пирогов | | | | Лист | Листов 1 |
| Т.контр. | | | | | | | |
| Рук.гр. | | Суворов | | | | Ленгипротрансмост | |
| Н.контр. | | Белова | | | | | |
| Утв. | | Шульман | | | | | |

Инв.N подл. | Подп. и дата | Инв.N дубл. | Взам.инв.N | Подп. и дата

https://zavodjbi.com/



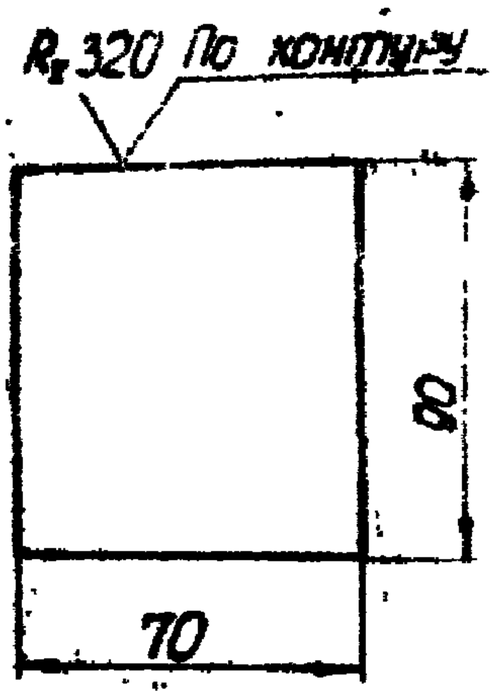


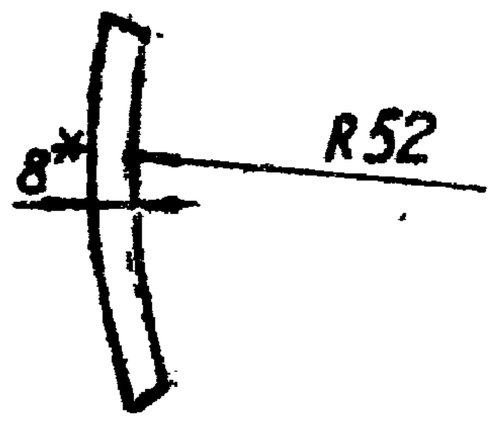


1. *Размер для справок.
2. Предельные отклонения размеров по $СМ_0$

Инв. N подл. | Подпись и дата | Взамен инв. N | Инв. N дубл. | Подпись и дата

| Изм. | Лист | N докум. | Подпись | Дата |
|---|---|---|---|---|
| Разраб. | | Сидоренко | | 1978 |
| Провер. | | Пирогов | | |
| Т. контр. | | — | — | |
| Рук. гр. | | Суборов | | |
| Н. контр. | | Белова | | |
| Утв. | | Шульман | | |

3.501-96-01.10.001

Фиксатор

| Лит. | Масса | Масштаб |
|---|---|---|
| | 0,4 | 1:2,5 |

| Лист | Листов |
|---|---|
| | |

Лист Б-ПН-8 ГОСТ 19903-74 / Ст3 ГОСТ 14637-69

Ленгипротрансмост

https://zavodjbi.com/

https://zavodjbi.com/



3.501-96-01.10.002

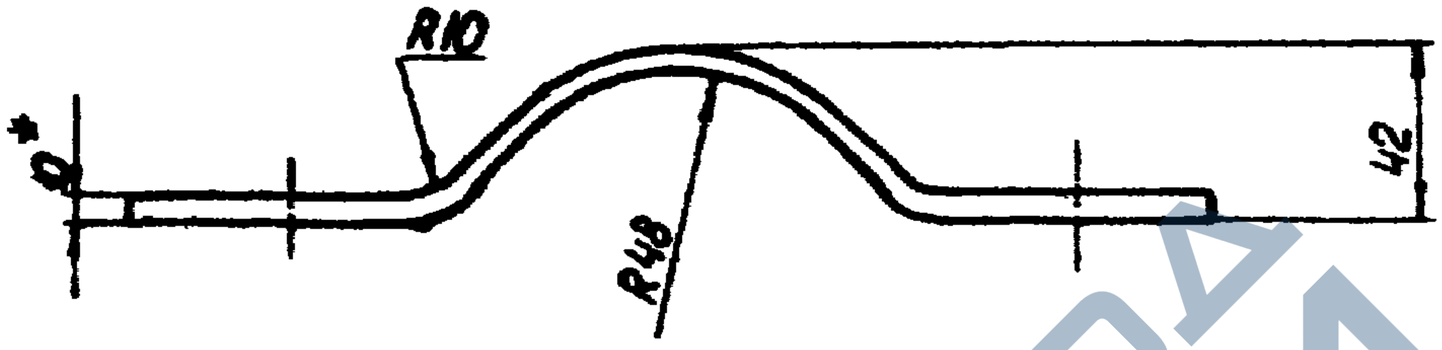


| | | | | | | |
|---|---|---|---|---|---|---|
| Изм | Лист | N докум | Подпись | Дата | 3.501-96-01.10.002 | |
| Разраб. | | Сидоренко | | 1978 | Полухомут | Лит / Масса 1,02 / Масштаб 1:2 |
| Провер. | | Пирогов | | | | Лист / Листов 1 |
| Т контр | | — | — | | | |
| Нач. гр | | Суворов | | | Лист 6-ПН-10 ГОСТ 19903-74 / Ст.3 ГОСТ 14637-69 | Ленгипротрансмост |
| Н. контр | | Белова | | | | |
| Утв. | | Шульман | | | | |

Инв. N подл. | Подпись и дата | Взам. инв. N | Инв. N дубл. | Подпись и дата

https://zavodjbi.com/

https://zavodjbi.com/



3.501-96 — 01.10.003

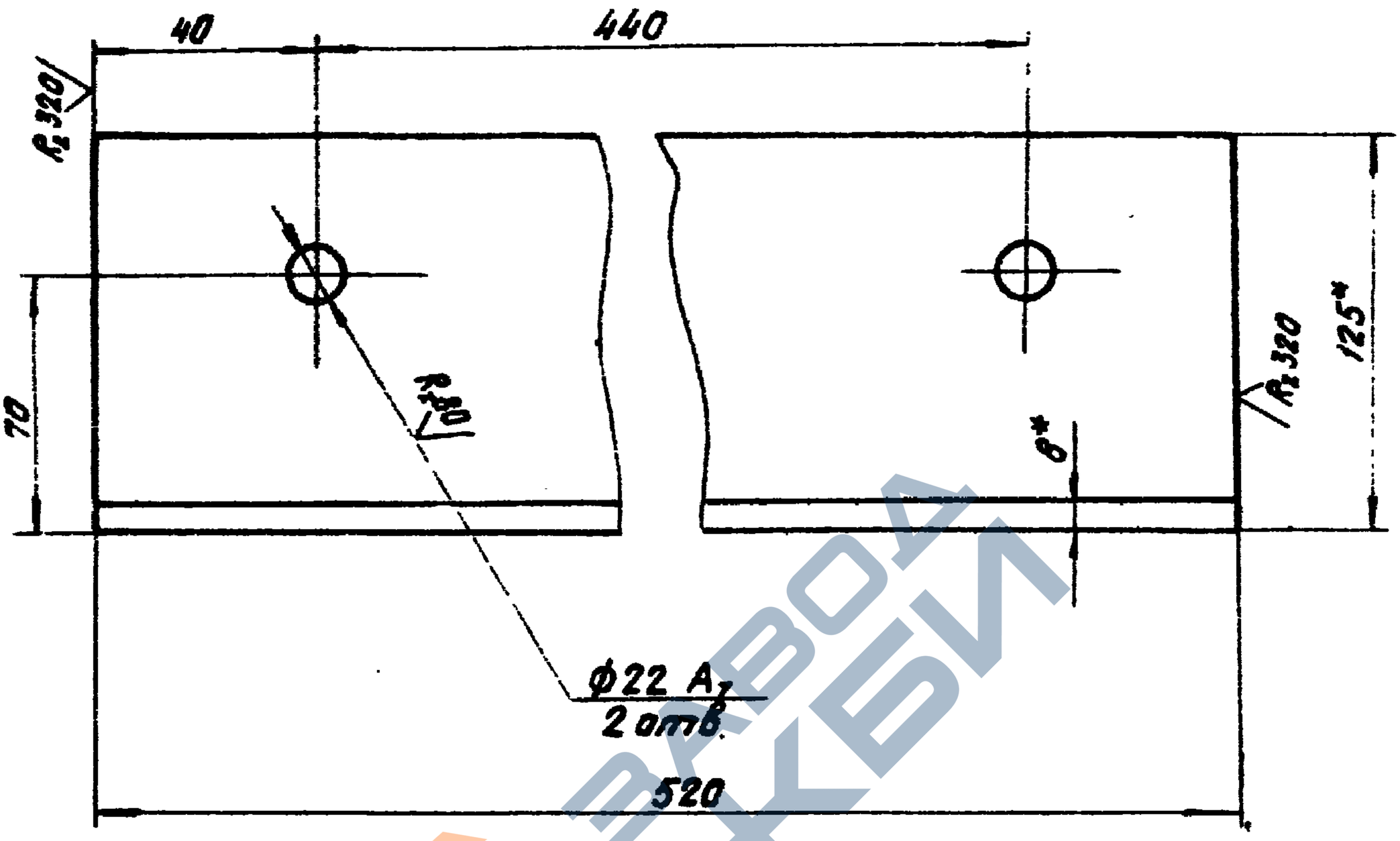


1.* Размеры для справок.

2. Неуказанные предельные отклонения размеров по СТ.

| Изм. | Лист | N докум. | Подп. | Дата |
|---|---|---|---|---|
| Разраб. | | Сидоренко | | 1978 |
| Провер. | | Пирогов | | |
| Рук. гр. | | — | | |
| Рук. гр. | | Суворов | | |
| Н. контр. | | Белова | | |
| Утв. | | Шульман | | |

3.501-96 — 01.10.003

Внутренний горизонтальный уголок

| Лит. | Масса | Масштаб |
|---|---|---|
| | 5,72 | 1:2 |
| Лист | Листов 1 | |

Уголок Б125×80×2 ГОСТ 8510-72 / Ст3 ГОСТ 535-58

Ленгипротрансмост

Инв. N подл. | Подп. и дата | Взам. инв. N | Инв. N дубл. | Подп. и дата

https://zavodjbi.com/

https://zavodjbi.com/



# 3.501-96 — 01.10.005

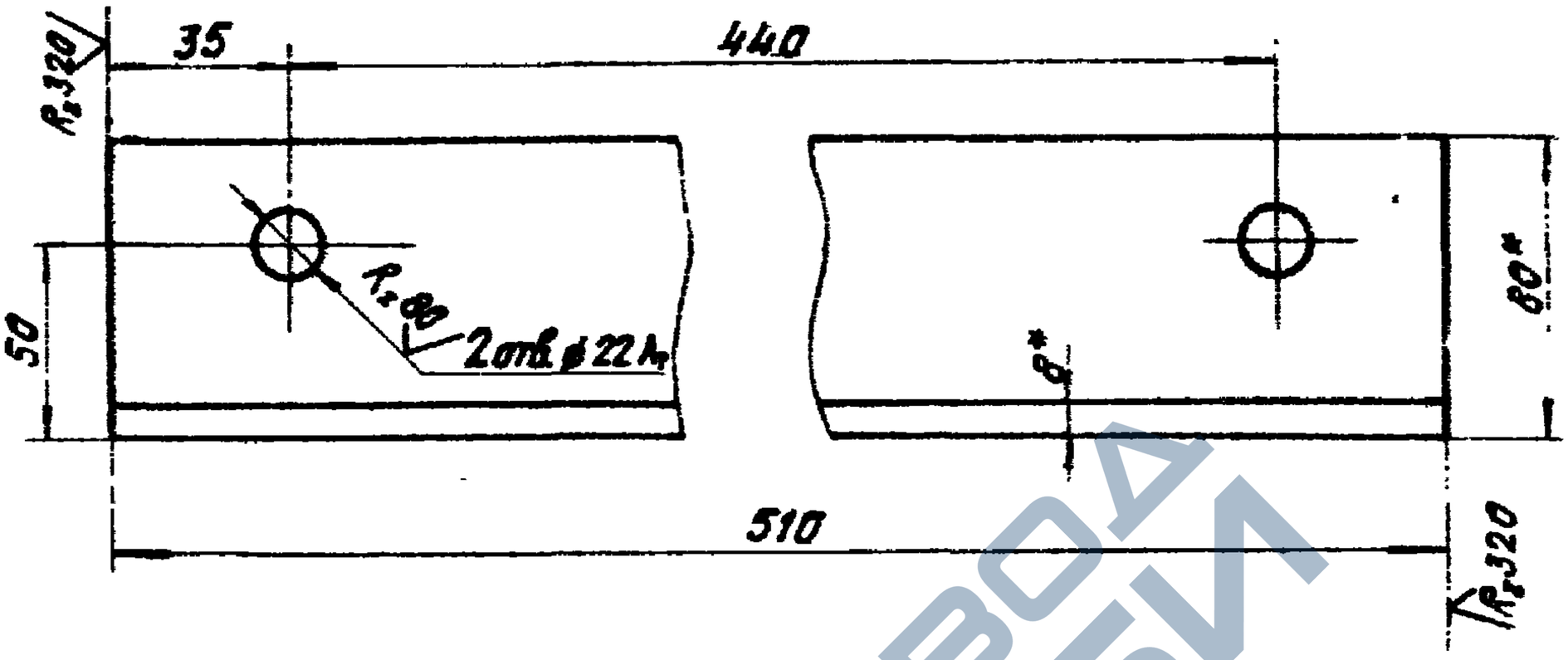


1.* Размер для справок.

2. Неуказанные предельные отклонения размеров по $СМ_2$.

| Изм. | Лист | N докум. | Подп. | Дата |
|---|---|---|---|---|
| Разраб. | Сидоренко | | | 1973 |
| Провер. | Пирогов | | | |
| Т. контр. | | — | — | |
| Рук. гр. | Субаров | | | |
| Н. контр. | Белова | | | |
| Утв. | Шульман | | | |

3.501-96 — 01.10.005

Наружный горизонтальный уголок

| Лит. | Масса | Масштаб |
|---|---|---|
| | 5,32 | 1:2 |
| Лист | Листов 1 | |

Уголок $\frac{Б80\times80\times8\ ГОСТ8509\text{-}72}{Ст3\ ГОСТ\ 535\text{-}58}$

Ленгипротрансмост

Инв. N подл. | Подп. и дата | Взам. инв. N | Инв. N дубл. | Подп. и дата

https://zavodjbi.com/

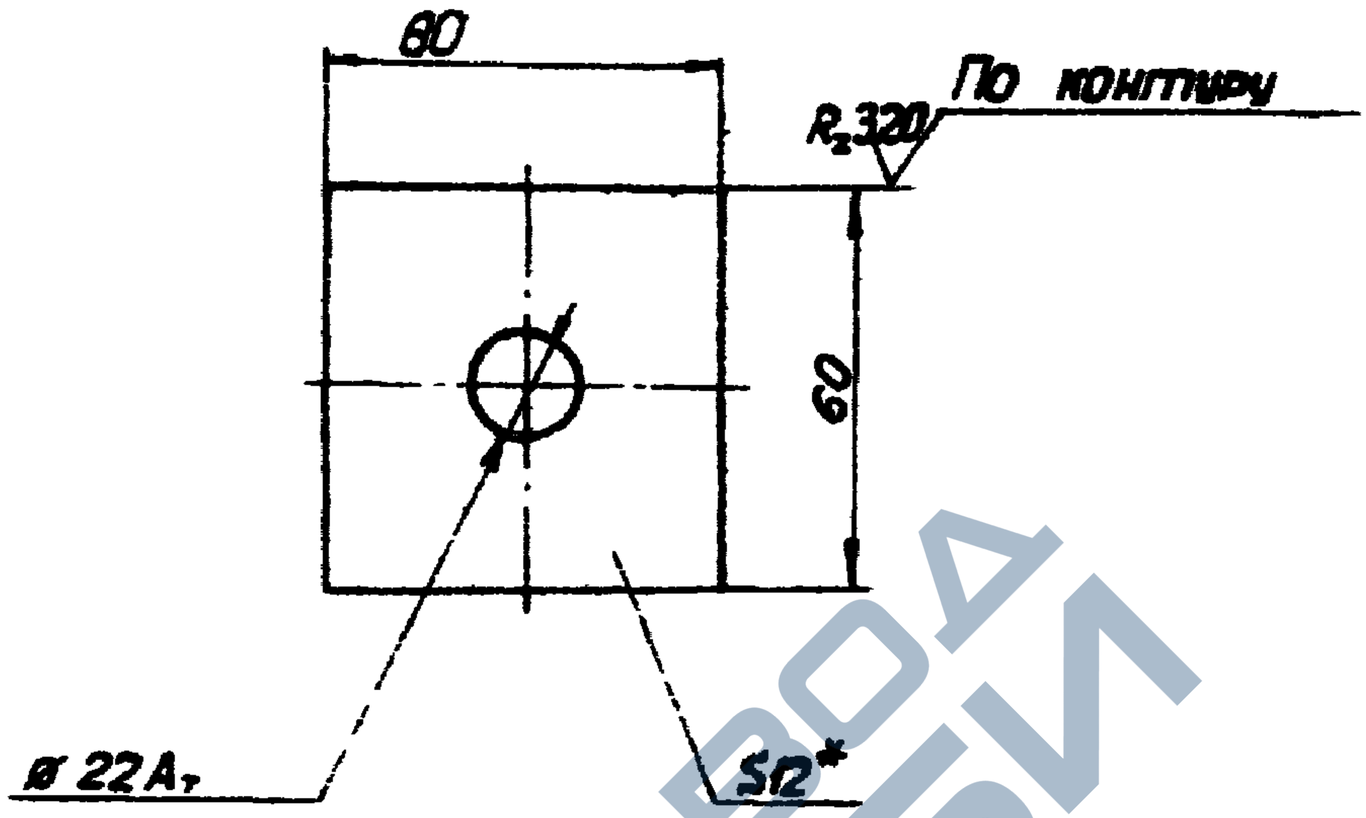


1. *Размер для справок
2. Неуказанные предельные отклонения размеров по СМ8

Инв.№подл. | Подпись и дата | Взам.инв.№

| Изм. | Лист | N докум. | Подпись | Дата |
|---|---|---|---|---|
| Разраб. | | Сидоренко | | 1978 |
| Провер. | | Пирогов | | |
| Т.контр. | | — | — | |
| Рук. гр. | | Суворов | | |
| Н. контр. | | Белова | | |
| Утв. | | Шульман | | |

3.501-96 — 01.10.006

Прокладка хомута

| Лит. | Масса | Масштаб |
|---|---|---|
| | 0,34 | 1:2 |

Лист | Листов 1

Лист: Б-ПН-12 ГОСТ 19903-74 / Ст.3 ГОСТ 14637-69

Ленгипротрансмост

https://zavodjbi.com/

| Формат | Зона | Поз. | Обозначение | Наименование | Кол. | Примеч. |
|---|---|---|---|---|---|---|
| | | | | | | |
| | | | | Документация. | | |
| | | | | | | |
| 12 | | | 3.501-96 — 01.11.000 СБ | Сборочный чертеж | | |
| | | | | | | |
| | | | | Детали | | |
| | | | | | | |
| 64 | | 1 | 3.501-96 — 01.11.001 | Кронштейн | | |
| | | | | Лист Б-ПН-10 ГОСТ 19903-74 | | |
| | | | | Ст3сп4 ГОСТ 14637-69 | | |
| | | | | 200 ± 1,2 × 100 ± 1 | | |
| | | | | R320 / По контуру | 1 | |
| 11 | | 2 | 3.501-96 — 01.11.002 | Шайба | 1 | |
| 11 | | 3 | 3.501-96 — 01.11.003 | Серьга | 2 | |
| 11 | | 4 | 3.501-96 — 01.11.004 | Кронштейн | 1 | |
| 11 | | 5 | 3.501-96 — 01.11.005 | Ребро | 8 | |
| 11 | | 6 | 3.501-96 — 01.11.006 | Хомут | 2 | |
| 64 | | 7 | 3.501-96 — 01.11.007 | Прокладка | | |
| | | | | Лист Б-ПН-16 ГОСТ 19903-74 | | |
| | | | | Ст3Сп4 ГОСТ 14637-69 | | |
| | 1 | | | 100 ± 1 × 60 ± 0,7 | | |
| | | | | R320 / По контуру | 1 | 0,3 кг |

Взам. инв. № | Подп. и дата | Инв. № подл. | Подп. и дата

| Изм. | Лист | № докум. | Подп. | Дата |
|---|---|---|---|---|
| Разраб. | | Сидоренко | | 1978 |
| Провер. | | Пирогов | | |
| Рук. гр. | | Суворов | | |
| Н. контр. | | Белова | | |
| Утв. | | Шульман | | |

# 3.501-96 — 01.11.000

Вариант подвижного крепления воздухопровода на мосту с ездой понизу.

| Лит. | Лист | Листов |
|---|---|---|
| | 1 | 2 |

Ленгипротранспост

https://zavodjbi.com/

https://zavodjbi.com/



| Формат | Зона | Поз. | Обозначение | Наименование | Кол. | Примеч. |
|---|---|---|---|---|---|---|
| | | | | | | |
| | | | | Стандартные изделия | | |
| | | | | | | |
| | | 8 | | Болт М20 × 75. 58 | | |
| | | | | ГОСТ 7798-70 | 2 | |
| | | 9 | | Гайка М20.5 | | |
| | | | | ГОСТ 5915-70 | 2 | |
| | | 10 | | Гайка М 20.5 | | |
| | | | | ГОСТ 5918-73 | 1 | |
| | | 11 | | Шайба 20.65Г | | |
| | | | | ГОСТ 6402-70 | 3 | |
| | | 12 | | Шплинт 4×28 Ст 2 | | |
| | | | | ГОСТ 397-66 | 1 | |

Взам. инв. N | Инв. N подл. | Подп. и дата | Подп. и дата

| Изм. | Лист | N докум. | Подп. | Дата | 3.501-96 — 01.11.000 | Лист 2 |
|---|---|---|---|---|---|---|

https://zavodjbi.com/

https://zavodjbi.com/





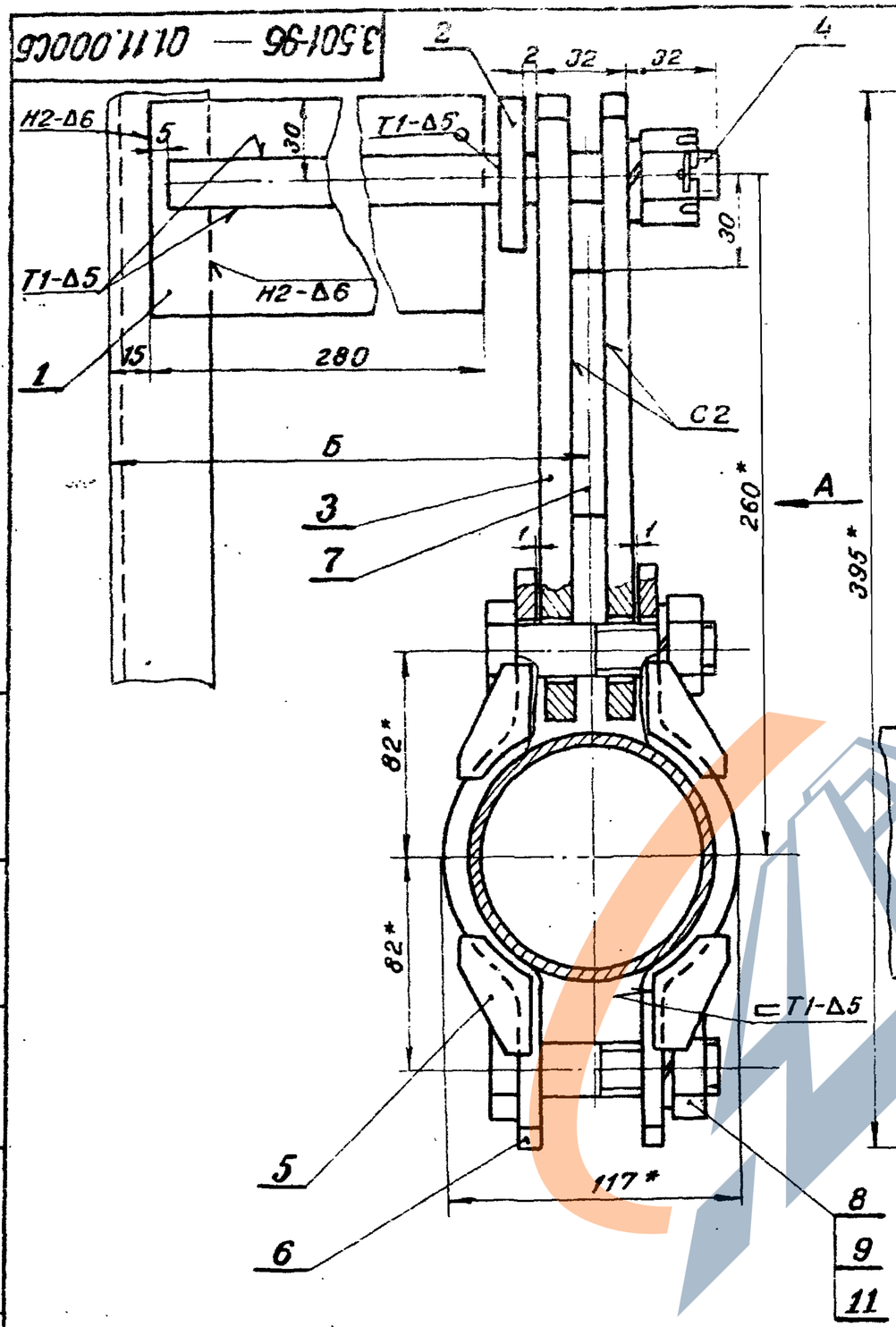


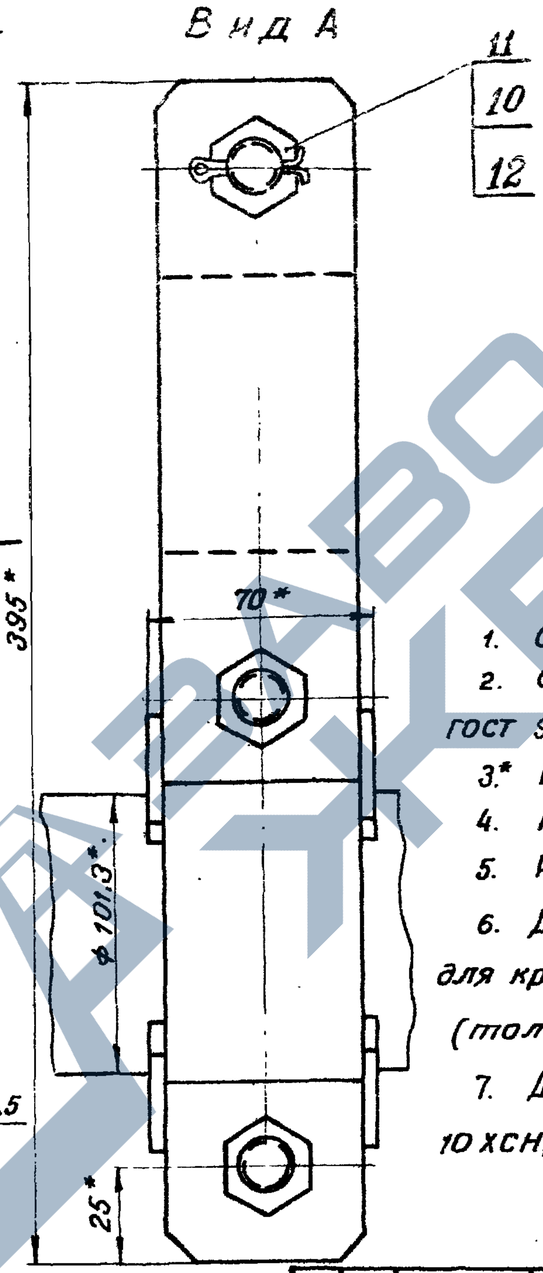


1. Сварные швы по ГОСТ 5264-69
2. Сварку производить электродами типа Э-42 ГОСТ 9467-75.
3. * Размеры для справок.
4. Предельные отклонения размеров по СМ в.
5. Размер Б уточняется при монтаже.
6. Данный вариант подвижного крепления применять для крепления воздухопровода к элементам фермы (только продольными швами)
7. Для Северной СК3 применять сталь марки 10ХСНД категории 2 ГОСТ 6713-75.

| | | | | |
|---|---|---|---|---|
| Изм. | Лист | N докум. | Подпись | Дата |
| Разраб | | Сидоренко | | 1978 |
| Провер. | | Пирогов | | |
| Т. контр. | | — | | — |
| Рук. гр. | | Суворов | | |
| Н. контр. | | Белова | | |
| Утвердил | | Шульман | | |

3.501-96-01.11.000СБ

Вариант подвижного крепления воздухопровода на мосту с ездой понизу. Сборочный чертеж.

| Лит. | Масса | Масштаб |
|---|---|---|
| | 4,6 | 1:2 |
| Лист | Листов 1 | |

Ленгипротрансмост

Инв. N подл. | Подпись и дата | Взамен инв. N | Инв. N дубл. | Подпись и дата

https://zavodjbi.com/

∀ (√)

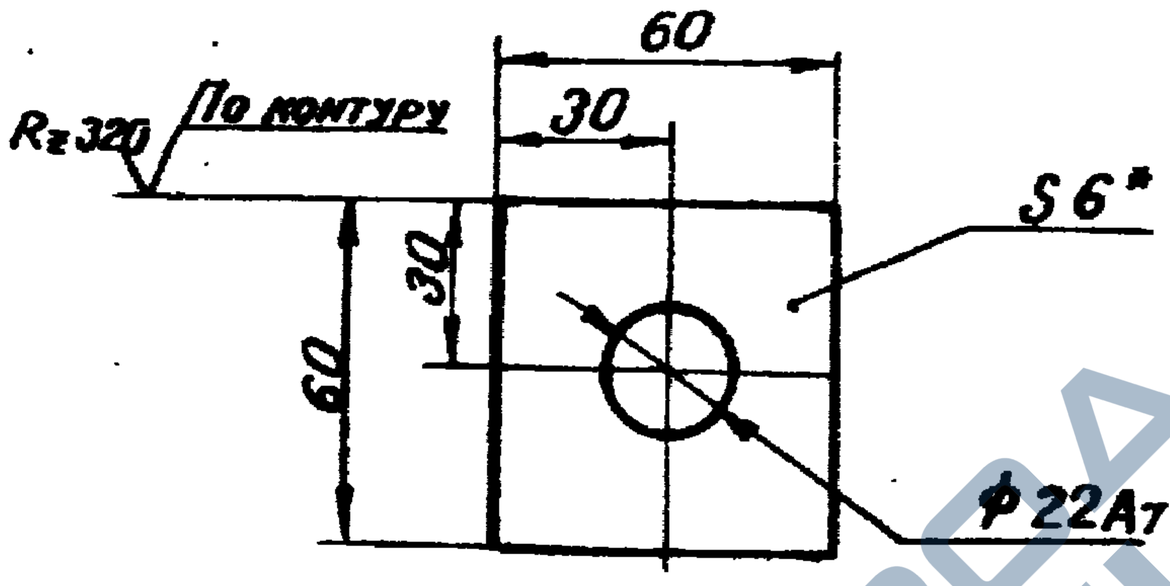


1.* Размер для справок.

2. Неуказанные предельные отклонения размеров по СМ8

Инв.№ подл. | Подпись и дата | Взам.инв.№ | Инв.№ дубл. | Подпись и дата

| Изм. | Лист | № докум. | Подпись | Дата |
|---|---|---|---|---|
| Разраб. | | Сиборенко | | 1978 |
| Провер. | | Пирогов | | |
| Т.контр. | | — | — | |
| Рук.гр. | | Субоов | | |
| Н.контр. | | Белова | | |
| Утв. | | Шульман | | |

3.501-96 — 01.11.002

Шайба

| Лит. | Масса | Масштаб |
|---|---|---|
| | 0.03 | 1:2 |

Лист | Листов 1

Лист Б-ПН-6 ГОСТ 19903-74 / Вст3сп4 ГОСТ 14637-69

ЛЕНГИПРОТРАНСМОСТ

ЗАВОД ЖБИ

А (√)

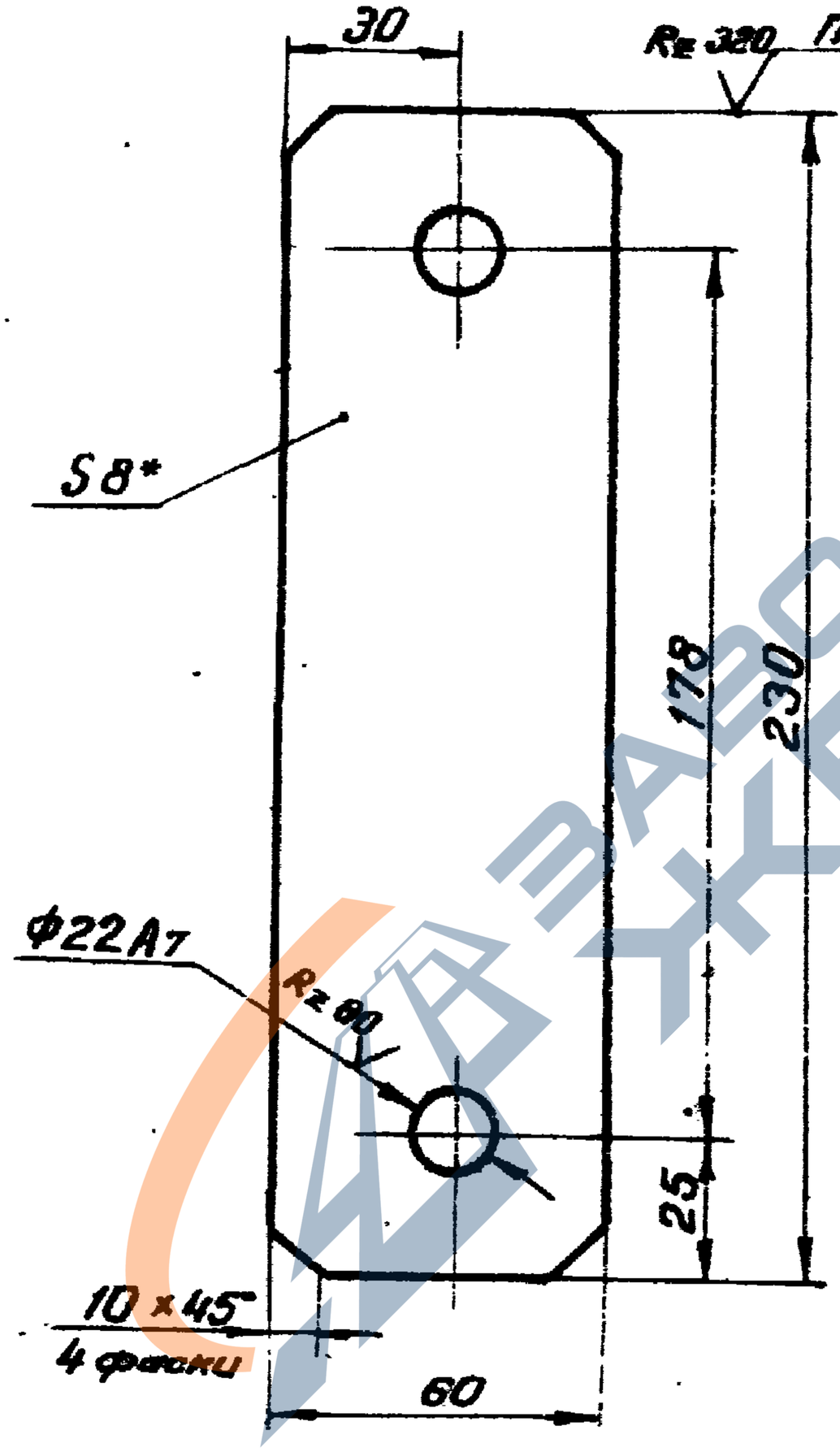


1.* Размер для справок.

2. Неуказанные предельные отклонения размеров по СМ8

| Изм. | Лист | № докум. | Подпись | Дата |
|---|---|---|---|---|
| Разраб. | | Сидоренко | | 1978 |
| Проверил | | Пирогов | | |
| Т. контр. | | — | — | |
| Рук. гр. | | Суворов | | |
| Н. контр. | | Белова | | |
| Утв. | | Шульман | | |

3.501-96 — 01.11.003

Серьга

| Лит. | Масса | Масштаб |
|---|---|---|
| | 1,56 | 1:2 |

Лист | Листов 1

Б-ПН-В ГОСТ 19903-74
Лист — В Ст Зсп 4 ГОСТ 14637-69

Ленгипротрансмост

Взам. инв. № | Инв. № подл. | Подпись и дата

https://zavodjbi.com/

https://zavodjbi.com/





$R_z 80$ (√)

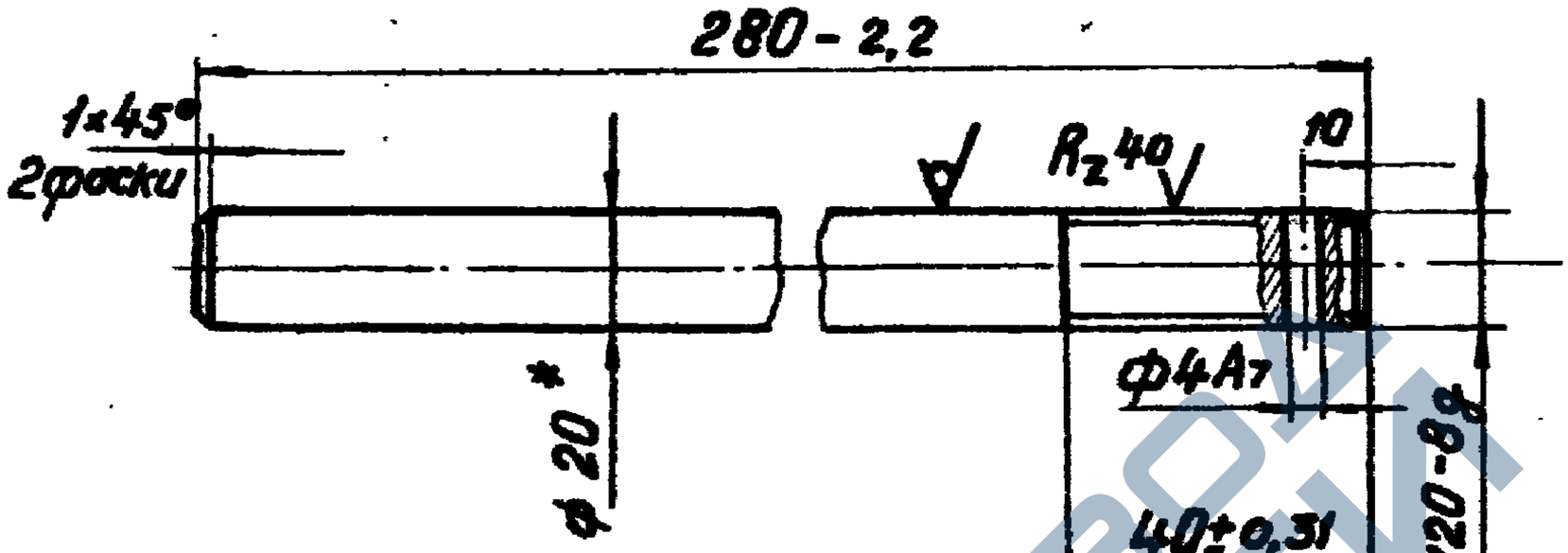


* Размер для справок.

| | | | | | | | |
|---|---|---|---|---|---|---|---|
| Изм. | Лист | № докум. | Подпись | Дата | 3.501-96 — 01.11.004 | | |
| Разраб. | | Сидоренко | | 1978 | Кронштейн | Лит. | Масса 0,3 / Масштаб 1:2 |
| Провер. | | Пирогов | | | | Лист | Листов 1 |
| Т.контр. | | — | | | | | |
| Рук. гр. | | Суворов | | | | | |
| Н.контр. | | Белова | | | Круг 20 ГОСТ 2590-71 / 20 ГОСТ 1050-74 | Ленгипротрансмост | |
| Утвердил | | Шульман | | | | | |

Инв. № подл. | Подпись и дата | Взам. инв. №

https://zavodjbi.com/

https://zavodjbi.com/





А (V)

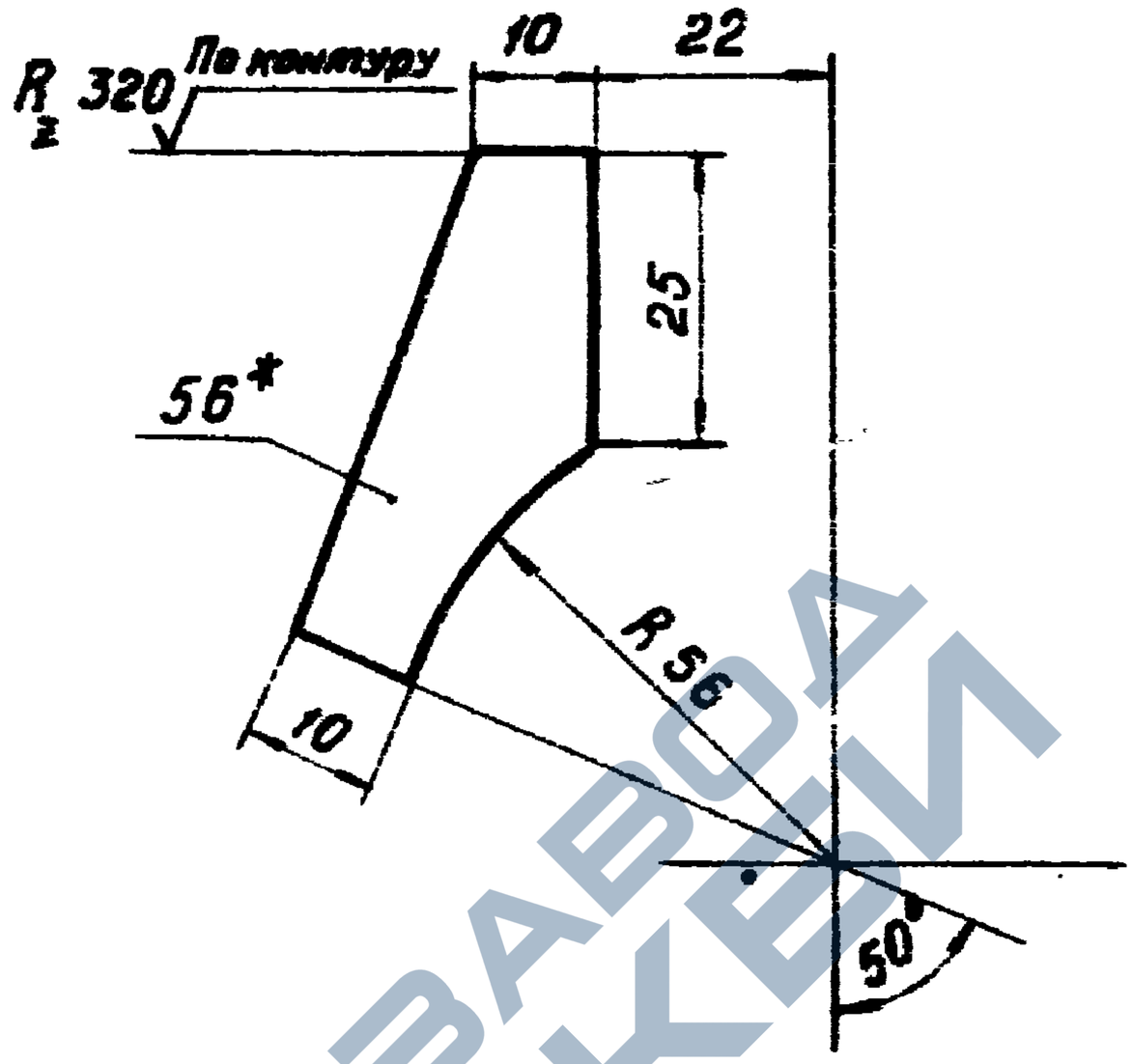


1. * Размер для справок.
2. Предельные отклонения размеров по СМ.

| | | | | |
|---|---|---|---|---|
| Изм. | Лист | № докум. | Подпись | Дата |
| Разраб. | | Сидоренко | | 1978 |
| Провер. | | Пирогов | | |
| Т. контр. | | — | | |
| Рук. гр. | | Суворов | | |
| Н. контр. | | Белова | | |
| Утвердил | | Шульман | | |

3.501-96 — 01.11.005

Ребро

| Лит. | Масса | Масштаб |
|---|---|---|
| | 0,02 | 1:1 |
| Лист | Листов 1 | |

Лист б-ПН-6 ГОСТ 19903-74 / ВСт3сп4 ГОСТ 14637-69

Ленгипротрансмост

Инв. № подл. | Подпись и дата | Взам. инв. №

https://zavodjbi.com/

https://zavodjbi.com/



3.501-96 — 01.11.006

$\sqrt{}$ (√)

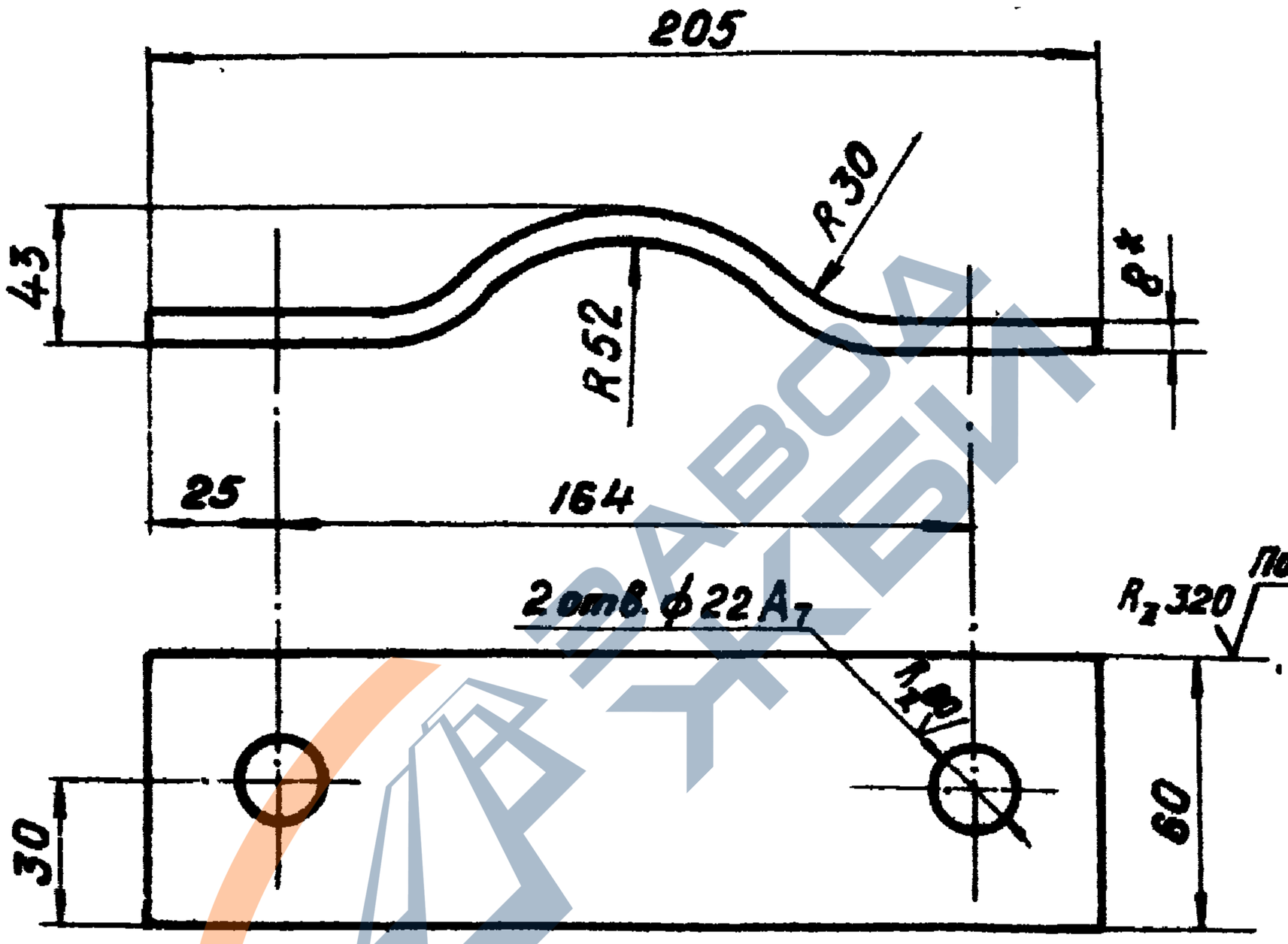


1.* Размер для справок.

2. Неуказанные предельные отклонения размеров по СМ8

Инв.№ подл. | Подпись и дата | Взам. инв.№

| Изм. | Лист | № докум. | Подпись | Дата |
|---|---|---|---|---|
| Разраб. | | Сидоренко | | 1978 |
| Провер. | | Пирогов | | |
| Т.контр. | | — | — | |
| Рук.гр. | | Суворов | | |
| Н.контр. | | Белова | | |
| Утвердил | | Шульман | | |

3.501-96 — 01.11.006

Хомут

| Лит. | Масса | Масштаб |
|---|---|---|
| | 1,03 | 1:2 |
| Лист | Листов 1 | |

Лист 6-ПН-8 ГОСТ 19903.74 / Вст3сп4 ГОСТ 14637-65

Ленгипротрансмост

https://zavodjbi.com/

https://zavodjbi.com/



| Формат | Зона | Поз. | Обозначение | Наименование | Кол. | Примечание |
|---|---|---|---|---|---|---|
| | | | | | | |
| | | | | **Документация** | | |
| | | | | | | |
| 22 | | | 3.501-96 — 02.00.000СБ | Сборочный чертеж | | |
| | | | | | | |
| | | | | **Сборочные единицы** | | |
| | | | | | | |
| 11 | | 1 | 3.501-96 — 02.01.000 | Секция горизонтальная | 1 | |
| 11 | | 2 | 3.501-96- — 02.02.000 | Анкерная секция для двухпутного моста | 1 | |
| 11 | | 3 | 3.501-96 — 02.03.000 | Средняя секция для двухпутного моста | 15 | |
| - | | 4 | -01 | Средняя секция для двухпутного моста | 1 | |
| 11 | | 5 | 3.501-96 — 02.04.000 | Концевая секция для двухпутного моста | 1 | |
| | | | | | | |
| | | | | | | |
| | | | | | | |
| | | | | | | |
| 11 | | 8 | 3.501-96 — 01.01.000 | Угольник | 3 | |
| 11 | | 9 | 3.501-96 — 01.02.000 | Головная секция разводящей сети | 1 | |
| 11 | | 10 | 3.501-96 — 01.04.000 | Вставка | 2 | |
| 11 | | 11 | 3.501-96 — 01.06.000 | Воздухоразборная колонка | 40 | |
| 11 | | 12 | 3.501-96 — 01.08.000 | Компенсатор | 3 | |

Взам. инв. № | Подпись и дата | Инв. № дубл. | Подпись и дата | Инв. № подл.

| Изм. | Лист | № докум. | Подпись | Дата |
|---|---|---|---|---|
| Разраб. | | Сидоренко | | 1978 |
| Провер. | | Пирогов | | |
| Рук. гр. | | Суворов | | |
| Н. контр. | | Белова | | |
| Утвердил | | Шульман | | |

# 3.501-96 — 02.00.000

Разводящая сеть на двухпутном ж.д. мосту L=400-500м

| Лит. | Лист | Листов |
|---|---|---|
| | 1 | 2 |

Ленгипротрансмост

https://zavodjbi.com/

https://zavodjbi.com/



| Формат | Зона | Поз. | Обозначение | Наименование | Кол. | Примечан. |
|---|---|---|---|---|---|---|
| II | | 13 | 3.501 — 01.10.000 | Вариант неподвижного крепления воздухопровода | | Кол - по месту |
| II | | 14 | 3.501 — 01.11.000 | Вариант подвижного крепления воздухопровода | | Кол - по месту |
| | | | | | | |
| | | | | | | |
| | | | | | | |
| | | | | | | |
| | | | | Прочие изделия | | |
| | | | | | | |
| | | 16 | | Воздухосборник V= 4м³ | 1 | |
| | | | | | | |
| | | | | | | |
| | | | | | | |
| | | 17 | | Задвижка 30ч6 бр | | |
| | | | | Дусл 100мм ГОСТ 8437-75 | 3 | |
| | | | | | | |
| | | 18 | | Компрессорная | | Завод-изготовитель ЛВ. В 8710 |
| | | | | Установка ЗИФ-55 | 1 | 195197 г. Ленинград. |
| | | | | | | |
| | | | | | | |
| | | | | | | |
| | | | | | | |
| | | | | | | |
| | | | | | | |
| | | | | | | |
| | | | | | | |
| | | | | | | |

Инв. № подл. | Подпись и дата | Взам. инв. № | Инв. № дубл. | Подпись и дата

| Изм | Лист | № докум. | Подпись | Дата | 3.501-96 — 02.00.000 | Лист 2 |
|---|---|---|---|---|---|---|

https://zavodjbi.com/

3.501-96 — 02.00.000СБ

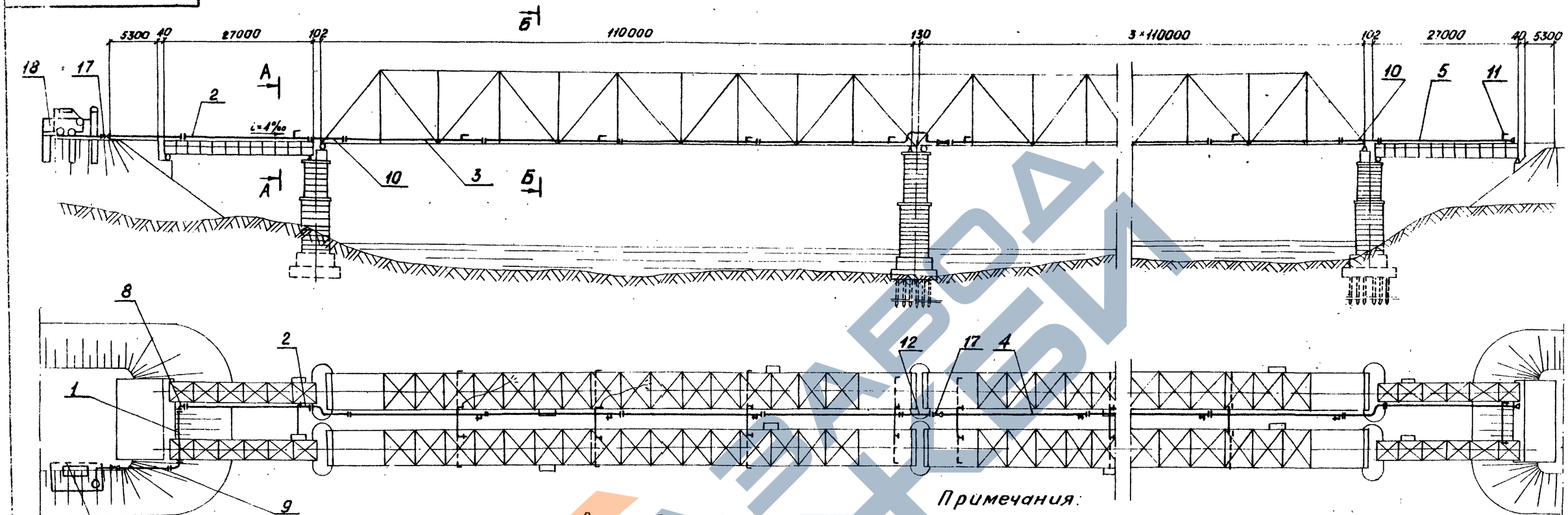


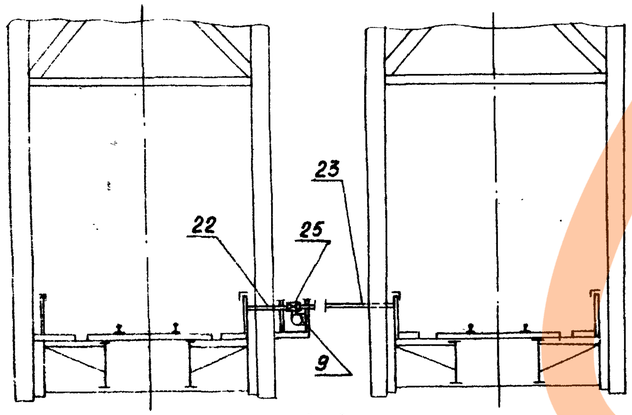


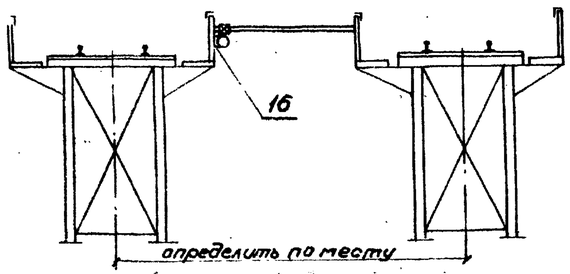


## Примечания:

1. Размеры для справок.
2. На листе приведен пример расположения компрессора на специальной площадке (подмостях) сбоку от насыпи в уровне бровки земляного полотна. При проектировании разводящей сети на мостах возможны и другие варианты расположения компрессорной установки, например, внизу (под мостом). Выбор варианта производится при конкретном проектировании, в зависимости от местных условий.
3. На металлических пролетных строениях моста с ездой понизу воздухопровод крепится к перильным стойкам металлического короба, предназначенного для пропуска коммуникаций, на пролетных строениях с ездой поверху воздухопровод крепится к перильным стойкам тротуаров.
4. Воздухопровод монтируется из стальных водогазонапорных труб диаметром условного прохода $d_y$=90 мм и толщиной стенки равной 4,5 мм. Трубы приняты по ГОСТ 3262-62 с муфтами и цилиндрической резьбой по концам. Для уменьшения количества стыков следует заказывать трубы максимальной, освоенной заводами длины (по ГОСТ - до 12,0 м).
5. В пределах каждого пролетного строения воздухопровод разбивается на монтажные плети длиной по 26 м (анкерная, концевая секции), 26,5 м (средние секции), собранные из 3-х целых заводских труб. Соединение труб в пределах плетей - на муфтах, соединение отдельных плетей между собой - разъемные на фланцах. Между фланцами сопрягающихся плетей устанавливаются паронитовые прокладки.
Разъемное соединение устраивается с целью облегчения монтажа и демонтажа воздухопровода при необходимости его ремонта и очистки.
6. Муфты и фланцы воздухопровода после окончания его монтажа должны быть обязательно обварены по периметру их касания с окружностью трубы электросваркой (толщина шва 4-5 мм) для предотвращения утечки сжатого воздуха через резьбу.
7. На каждом пролетном строении воздухопровод укладывается с постоянным уклоном к горизонту, направленным вниз по ходу движения сжатого воздуха.
8. В нижних точках каждого участка воздухопровода, имеющего непрерывный уклон, устанавливаются краны для спуска масла и конденсационной влаги.
9. На подвижном конце каждого пролетного строения на воздухопроводе устраивается П-образный температурный компенсатор, заанкериваемый на неподвижном конце, предыдущего пролетного строения путем устройства неподвижной опоры.
10. К опорам (перильным стойкам) воздухопровод прикрепляется на подвижных подвесках, обеспечивающих перемещение воздухопровода относительно пролета при изменении температуры. Кроме того, подвески должны обеспечить продольные перемещения пролетного строения от подвижной нагрузки относительно неподвижной трубы. При необходимости крепления воздухопровода к элементам фермы применяются качающиеся подвески.
11. Для разбора воздуха и подключения воздушных рукавов на воздухопроводе через каждые 25-30 (м) устраиваются воздухоразборные колонки, каждая из которых оборудуется краном.
12. Для перекрытия подачи воздуха от воздухосборника устанавливается задвижка.
13. Смонтированный воздухопровод подлежит опрессовке водой под давлением 6 атм.
14. После опрессовки и устранения выявленных дефектов воздухопровод окрашивается за два раза светло-серой краской.
15. Тип воздухоразборной колонки выбирается по месту в зависимости от условий эксплуатации.
16. Металлические пролетные строения с ездой понизу приняты по типовым проектам инв. №№ 690, 691 (Гипротрансмост, 1969 г.) с ездой поверху - по типовому проекту инв. № 821/3 (Ленгипротрансмост, 1972 г.).
17. Крепление воздухопровода к мосту рекомендуется производить по вариантам, указанным в приложении (см. чертеж 3.601-96 — 03.00.000).

1000/2 | 32

| Изм. | Лист | № докум. | Подп. | Дата |
|---|---|---|---|---|
| Разраб. | | Сидоренко | | 1978 |
| Провер. | | Пирогов | | |
| Т. контр. | | — | — | |
| Рук. гр. | | Суворов | | |
| Н. контр. | | Белова | | |
| Утв. | | Шульман | | |

3.501-96 — 02.00.000СБ

Разводящая сеть на двухпутном железнодорожном мосту
L = 400÷500 м
Сборочный чертеж

| Лит. | Масса | М-Б |
|---|---|---|
| | ~10000 | 1:400 |

Лист | Листов 1

Ленгипротрансмост

| Формат | Зона | Поз. | Обозначение | Наименование | Кол. | Примечание |
|---|---|---|---|---|---|---|
| | | | | Документация | | |
| | | | | | | |
| 12 | | | 3.501-96 — 02.01.000 СБ | Сборочный чертеж | | |
| | | | | | | |
| | | | | Детали | | |
| | | | | | | |
| 64 | | 1 | 3.501-96 — 02.01.001 | Труба горизонтальной секции | | |
| | | | | Труба 90×4,5 ГОСТ 3262-75 | | |
| | | | | Сталь 10 ГОСТ 1050-74 | | |
| | | | | $L = 5000 \pm 20$ | | |
| | | | | $R_z$ 320 ∨ Поторцам | 1 | 53,7 кг |
| | | | | | | |
| | | | | | | |
| 11 | | 2 | 3.501.96 — 01.01.002 | Фланец | 2 | |
| 11 | | 3 | 3.501.96 — 01.02.002 | Прокладка | 2 | |
| | | | | | | |
| | | | | | | |
| | | | | Стандартные изделия | | |
| | | | | | | |
| | | 5 | | Болт М16×70.46.06 | | |
| | | | | ГОСТ 7798-70 | 8 | |

Подпись и дата | Инв. N дубл. | Взамен инв. N | Подпись и дата | Инв. N подлин.

| Изм. | Лист | N докум. | Подпись | Дата |
|---|---|---|---|---|
| Разраб. | | Сидоренко | | 1978 |
| Провер. | | Пирогов | | |
| Рук. гр. | | Суворов | | |
| Н. контр. | | Белова | | |
| Утвердил | | Шульман | | |

# 3.501-96 — 02.01.000

## Секция горизонтальная

| Лит. | Лист | Листов |
|---|---|---|
| | 1 | 2 |

Ленгипротрансмост

https://zavodjbi.com/



| Формат | Зона | Поз. | Обозначение | Наименование | Кол | Примечание |
|---|---|---|---|---|---|---|
| | | | | | | |
| | | 6 | | Гайка М16. 5.06 | | |
| | | | | ГОСТ 59,15-70 | 8 | |
| | | 7 | | Шайба 16. 65Г. 06 | | |
| | | | | ГОСТ 6402. 70 | 8 | |

Инв. N подл. | Подпись и дата | Взам. инв. N | Инв. N дубл. | Подпись и дата

| Изм. | Лист | N докум. | Подпись | Дата | 3.501-96 — 02.01.000 | Лист 2 |
|---|---|---|---|---|---|---|

https://zavodjbi.com/

https://zavodjbi.com/





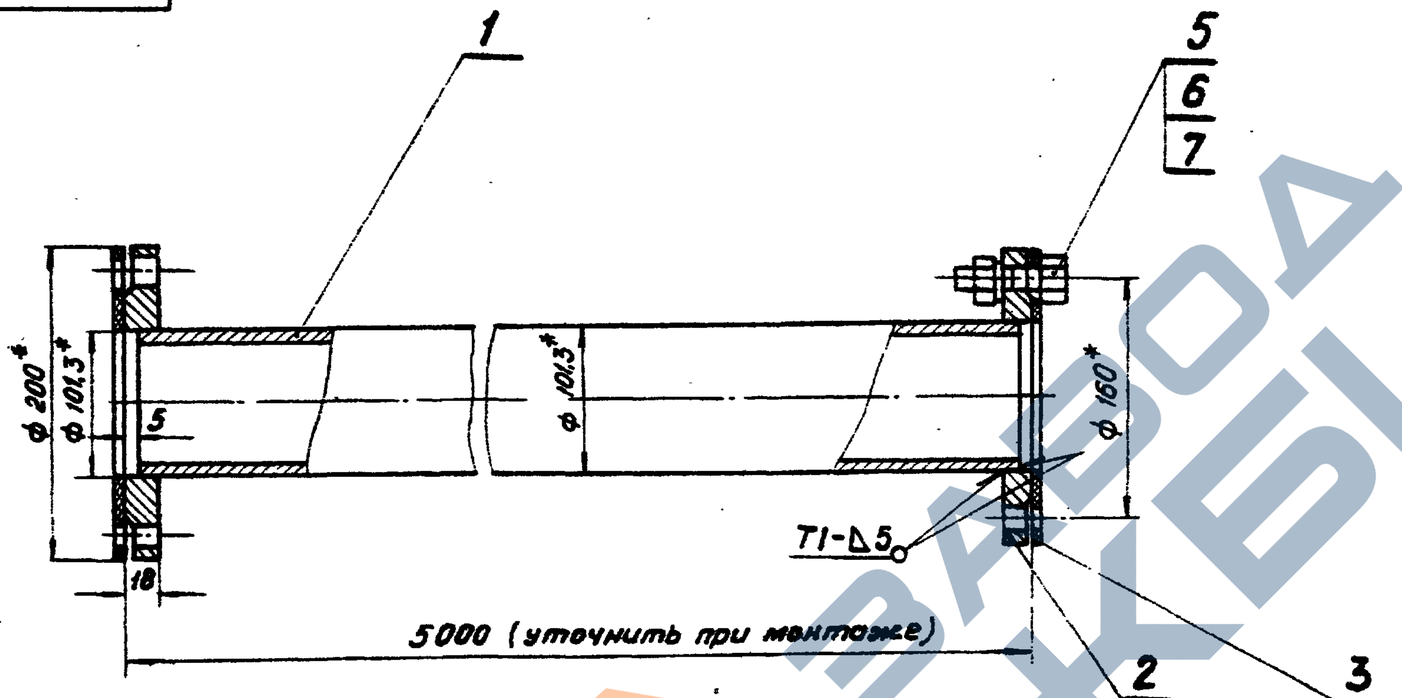


1. Сварные швы по ГОСТ 5264-89
2. Электроды типа Э-42 ГОСТ 9467-75.
3. * Размеры для справок.

| | | | | |
|---|---|---|---|---|
| Изм. | Лист | N докум. | Подпись | Дата |
| Разраб. | | Сидоренко | | 1976 |
| Провер. | | Пирогов | | |
| Т. контр. | | — | | |
| Рук. гр. | | Суворов | | |
| Н. контр. | | Белова | | |
| Утвердил | | Шульман | | |

3.501-96 — 02.01.000СБ

Секция горизонтальная
Сборочный чертеж

| Лит. | Масса | Масштаб |
|---|---|---|
| | 59 | 1:4 |
| Лист | Листов 1 | |

Ленгипротрансмост

1000/2 | 33

Инв. № подл. | Подпись и дата | Взам. инв. № | Инв. № дубл. | Подпись и дата

https://zavodjbi.com/

https://zavodjbi.com/



| Формат | Зона | Поз. | Обозначение | Наименование | Кол. | Примечан. |
|---|---|---|---|---|---|---|
| | | | | | | |
| | | | | **Документация** | | |
| | | | | | | |
| 22 | | | 3.501-96-- 02.02.000СБ | Сборочный чертеж | | |
| | | | | | | |
| | | | | **Детали** | | |
| | | | | | | |
| 11 | | 1 | 3.501-96-- 02.02.001 | Отвод | 1 | |
| — | | 2 | -01 | Отвод | 1 | |
| 11 | | 3 | 3.501-96-- 02.02.002 | Отвод | 1 | |
| 12 | | 4 | 3.501-96-- 02.02.003 | Тройник | 1 | |
| | | | | | | |
| | | | | | | |
| 11 | | 6 | 3.501-96-- 01.01.002 | Фланец | 2 | |
| 11 | | 7 | 3.501-96-- 01.02.002 | Прокладка | 1 | |
| 11 | | 8 | 3.501-96-- 01.05.002 | Патрубок | 1 | |
| 11 | | 9 | 3.501-96-- 01.05.003 | Труба | 1 | |
| 11 | | 10 | 3.501-96-- 01.05.004 | Наконечник | 1 | |
| 11 | | 11 | 3.501-96-- 01.05.005 | Ключ | 1 | |
| | | | | | | |
| | | | | | | |

Инв. № подл. | Подпись и дата | Взам. инв. № | Инв. № дубл. | Подпись и дата

| Изм. | Лист | № докум. | Подпись | Дата |
|---|---|---|---|---|
| Разраб. | | Сидоренко | | 1978 |
| Провер. | | Пирогов | | |
| Рук. гр. | | Суворов | | |
| Н. контр. | | Белова | | |
| Утвердил | | Шульман | | |

# 3.501-96-02.02.000

Анкерная секция для двухпутного моста

| Лит. | Лист | Листов |
|---|---|---|
| | 1 | 2 |

Ленгипротрансмост

https://zavodjbi.com/

https://zavodjbi.com/



| Формат | Зона | Поз. | Обозначение | Наименование | Кол. | Примеч. |
|---|---|---|---|---|---|---|
| | | | | | | |
| | | | | Стандартные изделия | | |
| | | | | | | |
| | | 14 | | Болт М16 70.46.06 | | |
| | | | | ГОСТ 7798-70 | 4 | |
| | | 15 | | Гайка М16. 5,06 | | |
| | | | | ГОСТ 5915-70 | 4 | |
| | | 16 | | Контргайка 32 | | |
| | | | | ГОСТ 8962-75 | 4 | |
| | | 17 | | Шайба 16.65 Г 06 | | |
| | | | | ГОСТ 6402-70 | 4 | |
| | | | | | | |
| | | | | | | |
| | | | | | | |
| | | | | Покупные изделия | | |
| | | | | | | |
| | | 19 | | Кран муфтовый 11.16.6[illegible] | 4 | |
| | | | | $Д_у$=32 ГОСТ 19193-73 | 1 | |
| | | | | | | |
| | | | | | | |
| | | | | | | |
| | | | | | | |
| | | | | | | |
| | | | | | | |

Инв. № подл. | Подпись и дата | Взамен инв. № | Инв. № дубл. | Подпись и дата

| Изм. | Лист | № докум. | Подпись | Дата |
|---|---|---|---|---|

3 501-96-02.02.000

Лист 2

https://zavodjbi.com/

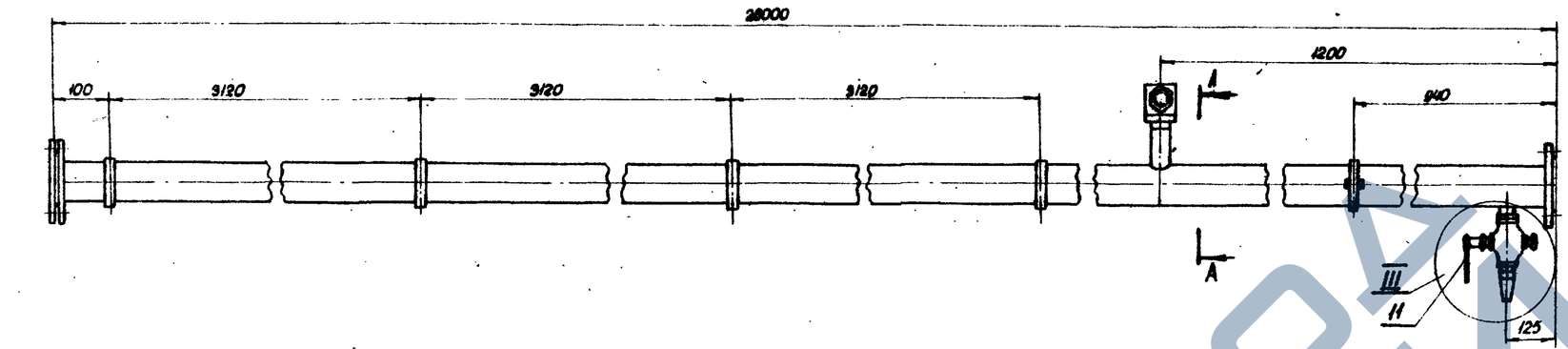


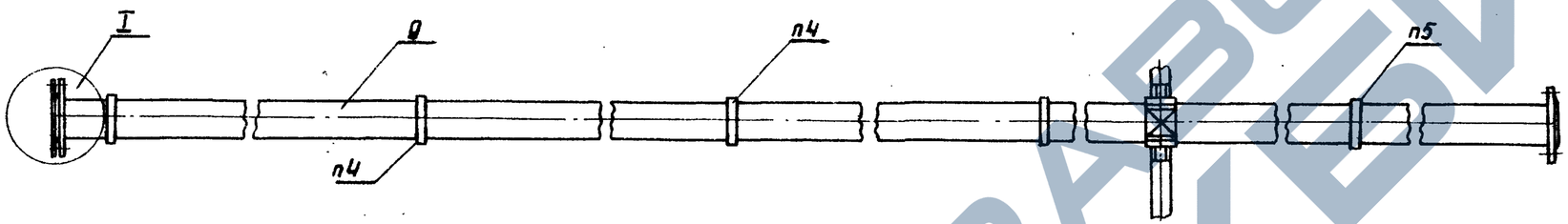


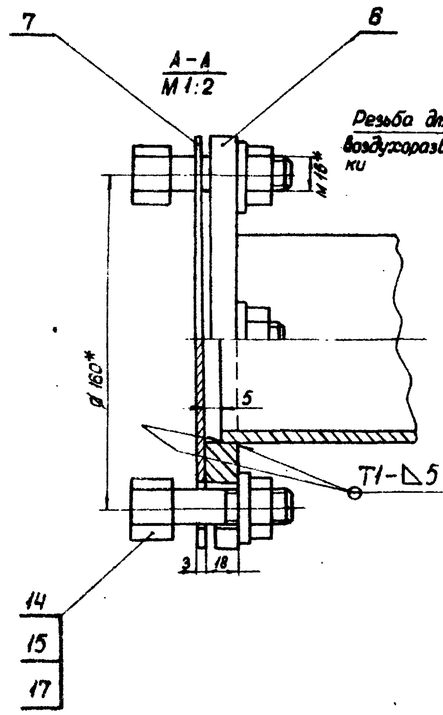


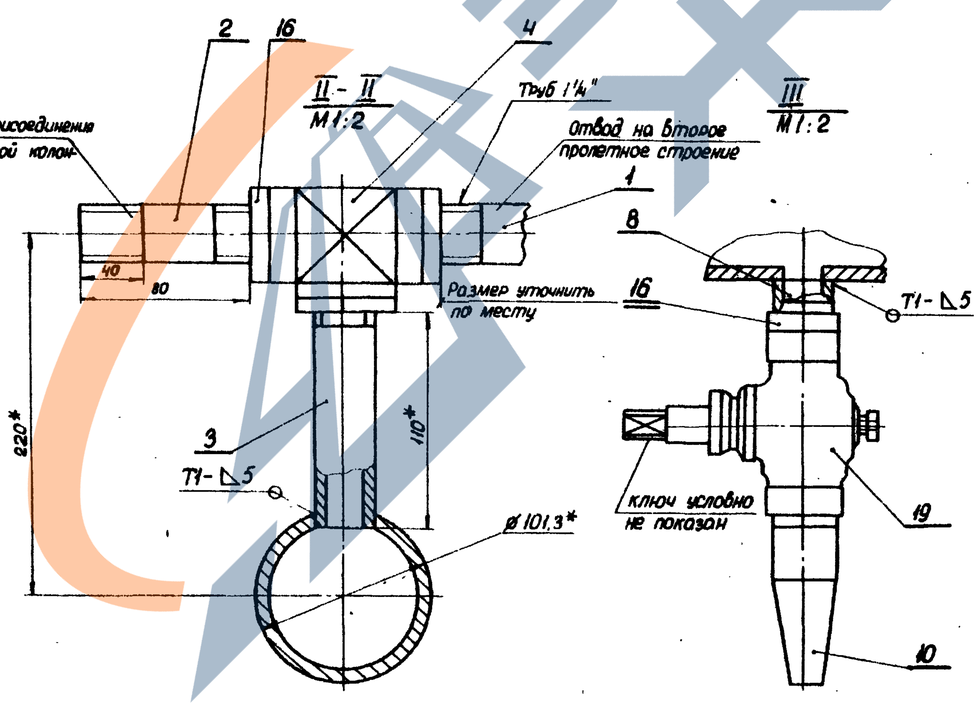





1. Сварные швы по ГОСТ 5264-69
2. Электроды типа Э-42 ГОСТ 9467-75
3. * Размеры для справок
4. Крепить неподвижным креплением
5. Крепить подвижным креплением.

1000/2 | 34

| | | | | | |
|---|---|---|---|---|---|
| | | | | 3.501-96-02.02.000СБ | |
| Изм. | Лист | № докум. | Подпись | Дата | Анкерная секция для двухпутного моста. Сборочный чертеж |
| Разраб. | | Сидоренко | | 1979 | |
| Провер. | | Пирогов | | | |
| Т. контр. | | | | | |
| Рук. гр. | | Суворов | | | |
| Н. контр. | | Белова | | | |
| Утв. | | Шульман | | | |

| Лит. | Масса | Масштаб |
|---|---|---|
| | 298 | 1:10 |
| Лист | Листов 1 | |
| Ленгипротрансмост | | |

Инв. № подл. | Подпись и дата | Взам. инв. № | Инв. № дубл. | Подпись и дата

https://zavodjbi.com/



3.501-96 — 2-02.02.001

А (√)

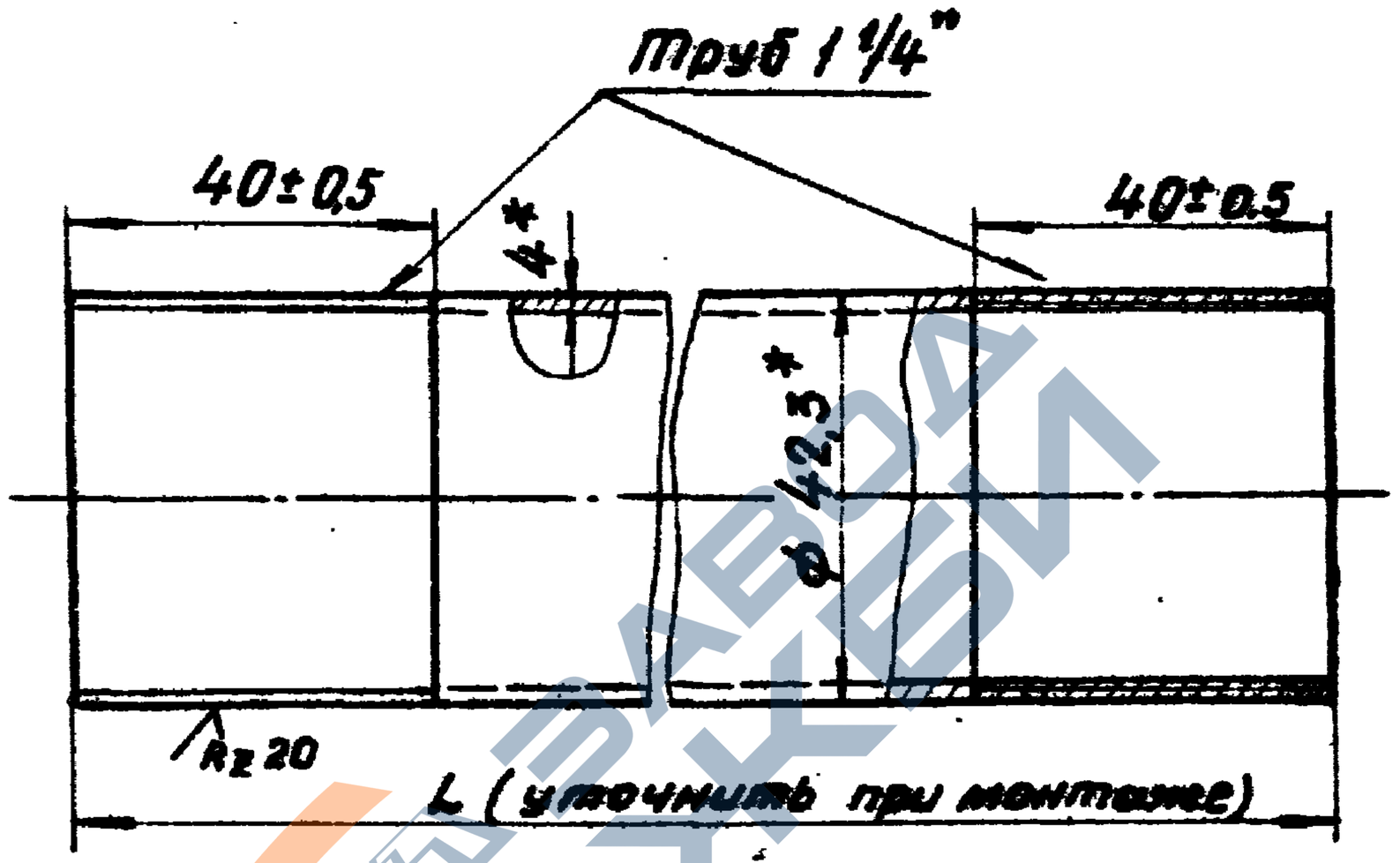


| Обозначение | L | Масса кг |
|---|---|---|
| 3.501-96Д 02.02.001 | По месту | — |
| -01 | 100 | 0,3 |
| -02 | 1200 | 4,54 |

* Размеры для справок

Инв. № подл. | Подпись и дата | Взам. инв. №

| Изм. | Лист | № докум. | Подпись | Дата |
|---|---|---|---|---|
| Разраб. | | Сидоренко | | 1978 |
| Проверил | | Пирогов | | |
| Т. контр. | | — | | |
| Рук. гр. | | Суворов | | |
| Н. контр. | | Белова | | |
| Утвердил | | Шульман | | |

3.501-96 — 02.02.001

Отвод

| Лит. | Масса | Масштаб |
|---|---|---|
| | См. табл. | 1:1 |
| Лист | Листов 1 | |

Труба 32×4,0 ГОСТ 3262-75 / Сталь 10 ГОСТ 1050-74

Ленгипротрансмост

https://zavodjbi.com/

https://zavodjbi.com/



3.501-96 — 02.02.002

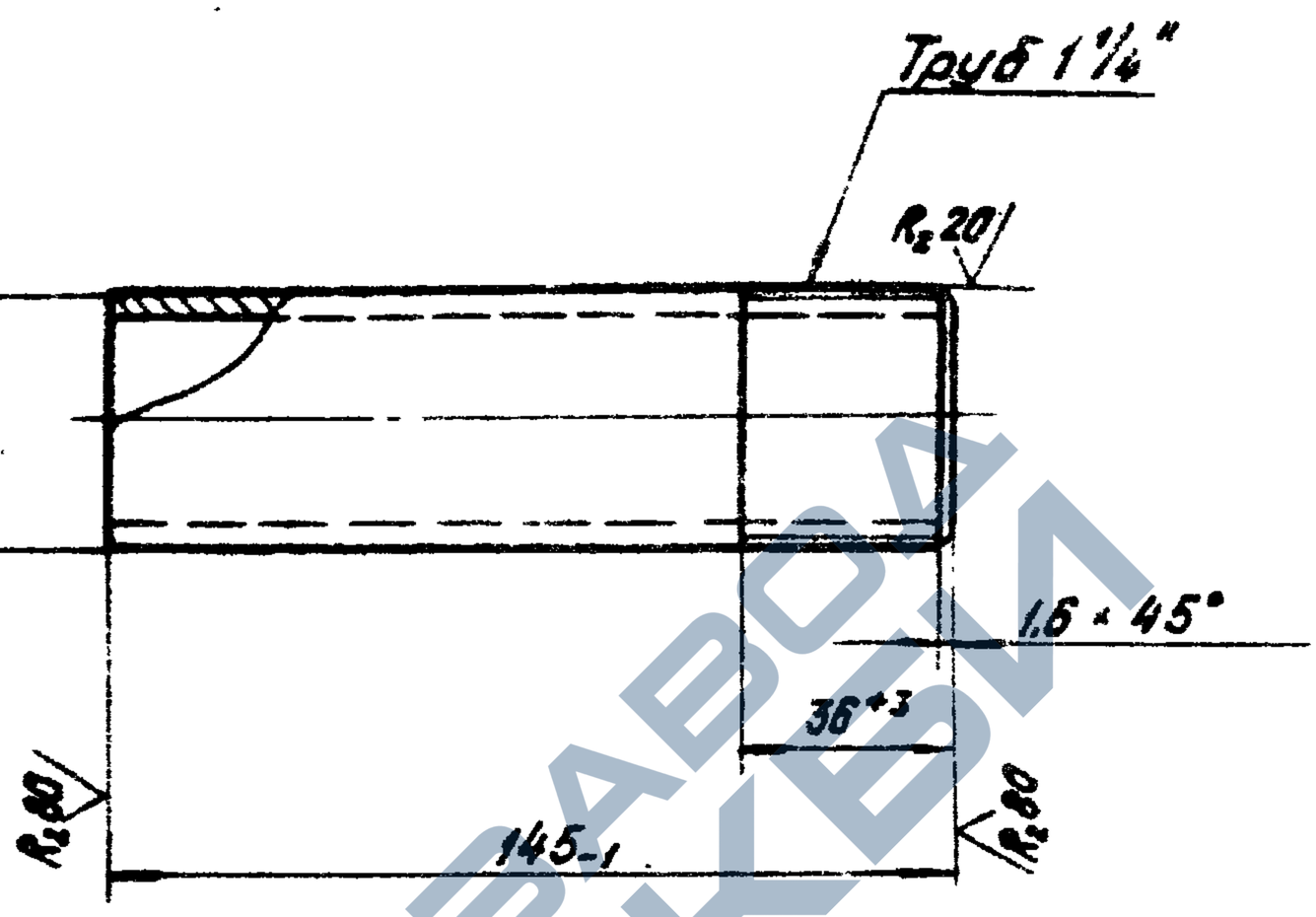


* Размер для справок.

| | | | | | | | |
|---|---|---|---|---|---|---|---|
| Изм. | Лист | N докум. | Подпись | Дата | 3.501-96 — 02.02.002 | | |
| Разраб. | | Сибаренко | | 1978 | Отвод | Лит. | Масса / Масштаб |
| Провер. | | Пирогов | | | | | 0,42 / 1:2 |
| Т.контр. | | — | — | | | Лист | Листов 1 |
| Рук.гр. | | Суворов | | | Труба 32×4 ГОСТ 3262-75 / Сталь 10 ГОСТ 1050-74 | Ленгипротранснефтегаз | |
| Н.контр. | | Белова | | | | | |
| Утв. | | Шульман | | | | | |

Инв.N подл. | Подп. и дата | Взам.инв.N | Инв.N дубл. | Подп. и дата

https://zavodjbi.com/

https://zavodjbi.com/



3.501-96 — 02.02.003

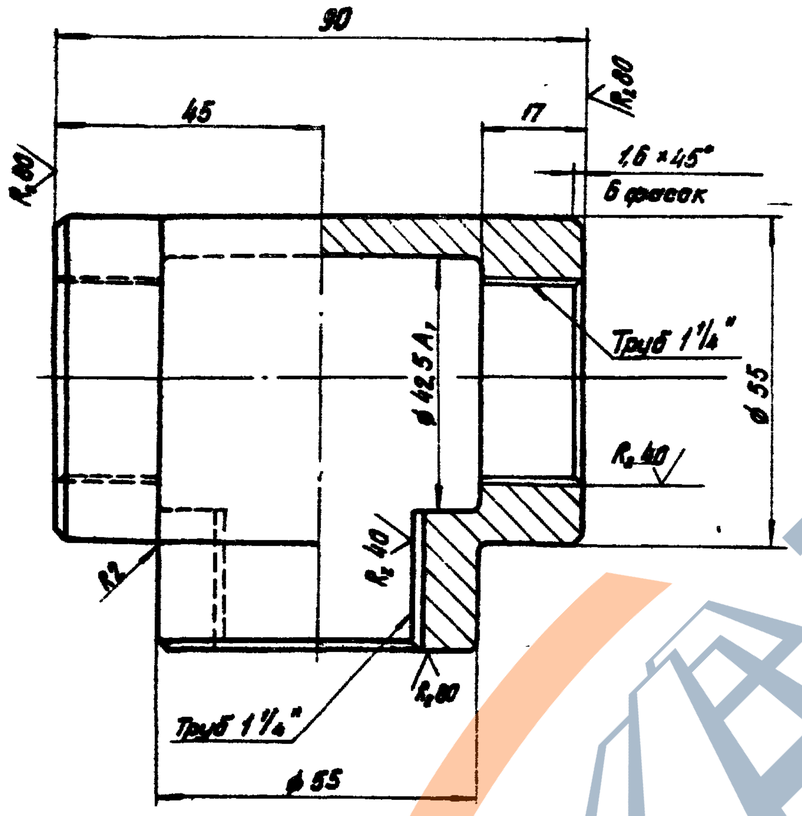


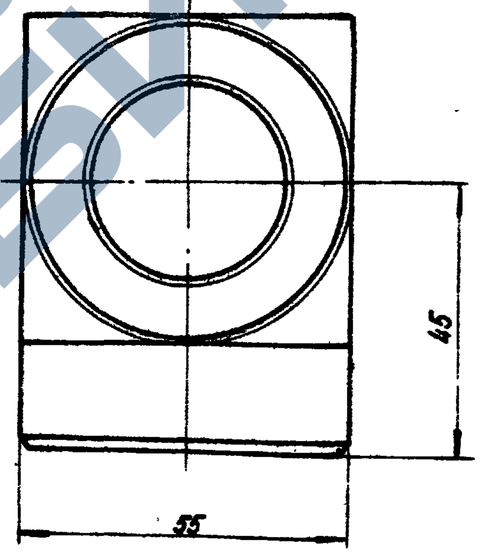


Неуказанные предельные отклонения размеров по $CM_7$.

| Изм. | Лист | № докум. | Подп. | Дата |
|---|---|---|---|---|
| Разраб. | | Сидоренко | | 1973 |
| Провер. | | Пирогов | | |
| Т. контр. | | | | |
| Рук. гр. | | Суворов | | |
| Н. контр. | | Белова | | |
| Утв. | | Шульман | | |

3.501-96 — 02.02.003

Тройник

| Лит. | Масса | Масштаб |
|---|---|---|
| | 0,95 | 1:1 |
| Лист | Листов 1 | |

Сталь 10 · ГОСТ 1050-74

Ленгипротрансмост

Инв. № подл. | Подп. и дата | Взам. инв. № | Инв. № дубл. | Подп. и дата

https://zavodjbi.com/

https://zavodjbi.com/



| Формат | Зона | Поз. | Обозначение | Наименование | Кол. | Примеч. |
|---|---|---|---|---|---|---|
| | | | | | | |
| | | | | Документация | | |
| | | | | | | |
| 22 | | | 3.501-96 — 02.03.000СБ | Сборочный чертеж | | |
| | | | | | | |
| | | | | Детали | | |
| | | | | | | |
| 54 | | 1 | 3.501-96 — 02.03.001 | Труба средней секции | 1 | |
| | | | | Труба 90×4,5 ГОСТ 3262-75 | | |
| | | | | Сталь 10 ГОСТ 1050-74 | | |
| | | | | L = 26500 ± 20 | | |
| | | | | К 320 / По тарному | 1 | |
| | | | | | | |
| | | | | | | |
| 14 | | 3 | 3.501-96 — 02.02.001 | Отвод | 1 | |
| — | | 4 | -02 | Отвод | 1 | |
| 11 | | 5 | 3.501-96 — 02.02.002 | Отвод | 1 | |
| 11 | | 6 | 3.501-96 — 02.02.003 | Тройник | 1 | |
| | | | | | | |
| | | | | | | |

Инв. № подл. | Подп. и дата | Взам. инв. № | Инв. № дубл. | Подп. и дата

| Изм. | Лист | № докум. | Подп. | Дата |
|---|---|---|---|---|
| Разраб. | Сидоренко | | | 1978 |
| Провер. | Пирогов | | | |
| Рук. гр. | Суворов | | | |
| Н. контр. | Белова | | | |
| Утв. | Шульман | | | |

3.501-96 — 02.03.000

Средняя секция для двухпутного моста

| Лит. | Масса | Масштаб |
|---|---|---|
| | 1 | 3 |

Ленгипротранспроект

https://zavodjbi.com/

| Позиция | Зона | Поз. | Обозначение | Наименование | Кол. | Примеч. |
|---|---|---|---|---|---|---|
| | | | | | | |
| | | | | Стандартные изделия | | |
| | | | | | | |
| | | 8 | | Болт М16×70.46 06 | | |
| | | | | ГОСТ 7798-70 | 4 | |
| | | 9 | | Гайка М16.5.06 | | |
| | | | | ГОСТ 5915-70 | 4 | |
| | | 10 | | Контргайка 32 | | |
| | | | | ГОСТ 8968-75 | 3 | |
| | | 11 | | Шайба 16.65Г.06 | | |
| | | | | ГОСТ 6402-70 | 4 | |
| | | | | | | |
| | | | | | | |
| | | | Переменные данные | для исполнений | | |
| | | | | | | |
| | | | | 3.501-2 02.03.000 | | |
| | | | | | | |
| | | | | Детали | | |
| | | | | | | |
| 11 | | 13 | 3.501-96 — 01.01.002 | Фланец | 2 | |
| 11 | | 14 | 3.501-96 — 01.02.002 | Прокладка | 1 | |
| | | | | | | |
| | | | | | | |

Инв. N подл. | Подп. и дата | Взам. инв. N | Инв. N дубл. | Подп. и дата

| Изм. | Лист | N докум. | Подп. | Дата | 3.501-96 — 02.03.000 | Лист 2 |
|---|---|---|---|---|---|---|

https://zavodjbi.com/

https://zavodjbi.com/



| Формат | Зона | Поз. | Обозначение | Наименование | Кол. | Примеч. |
|---|---|---|---|---|---|---|
| | | | | | | |
| | | | | -01 | | |
| | | | | | | |
| | | | | **Детали** | | |
| | | | | | | |
| А1 | | 13 | 3.501-96 — 01.01.002 | Фланец | 1 | |
| А1 | | 14 | 3.501-96 — 01.01.004 | Фланец | 1 | |
| А1 | | 15 | 3.501-96 — 01.02.003 | Прокладка | 1 | |

Инв.№ подл. | Подп. и дата | Взам.инв.№ | Инв.№ дубл. | Подп. и дата

| Изм. | Лист | № докум. | Подп. | Дата | 3.501-96 — 02.03.000 | Лист 3 |
|---|---|---|---|---|---|---|

https://zavodjbi.com/

3.501-96 — 2-02.03.000СБ

Рис 1

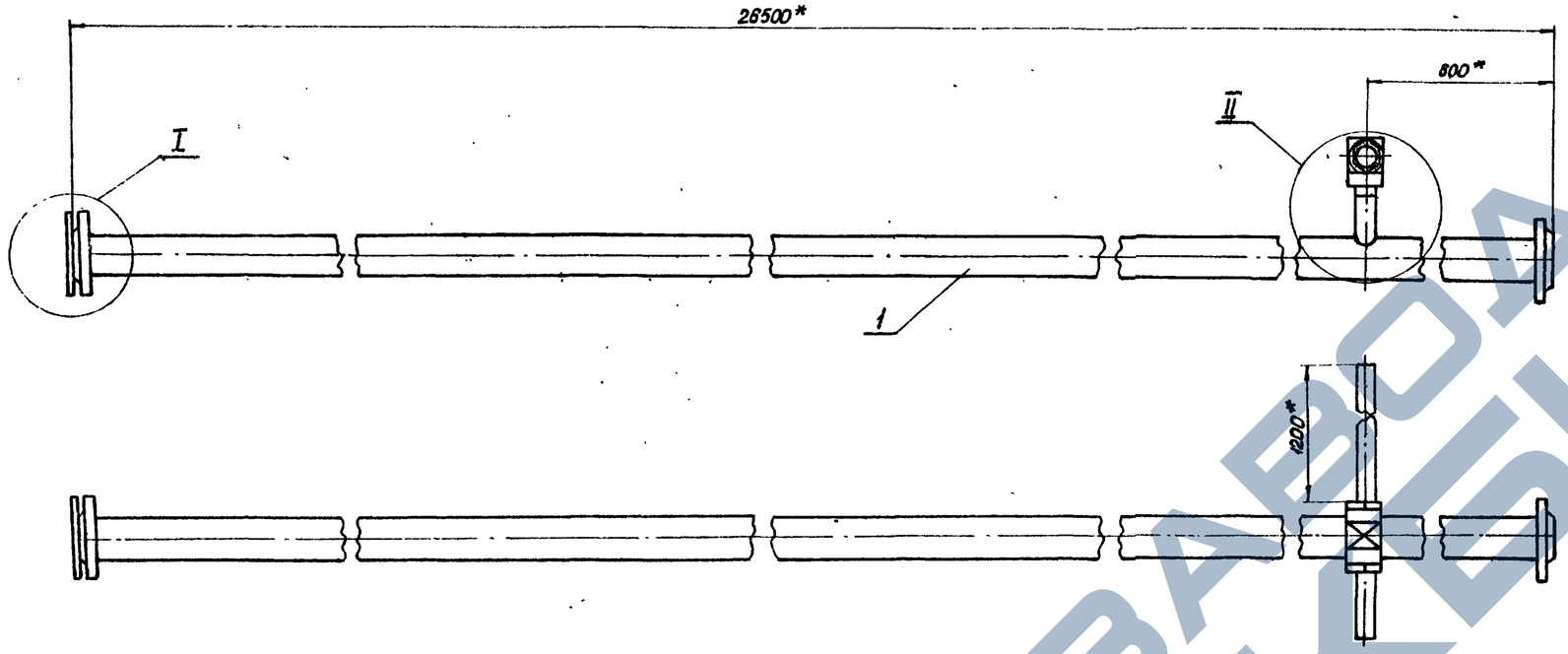


| Обозначение | Рис |
|---|---|
| 3.501-96 — 02.03.000 | 1 |
| -01 | 2 |

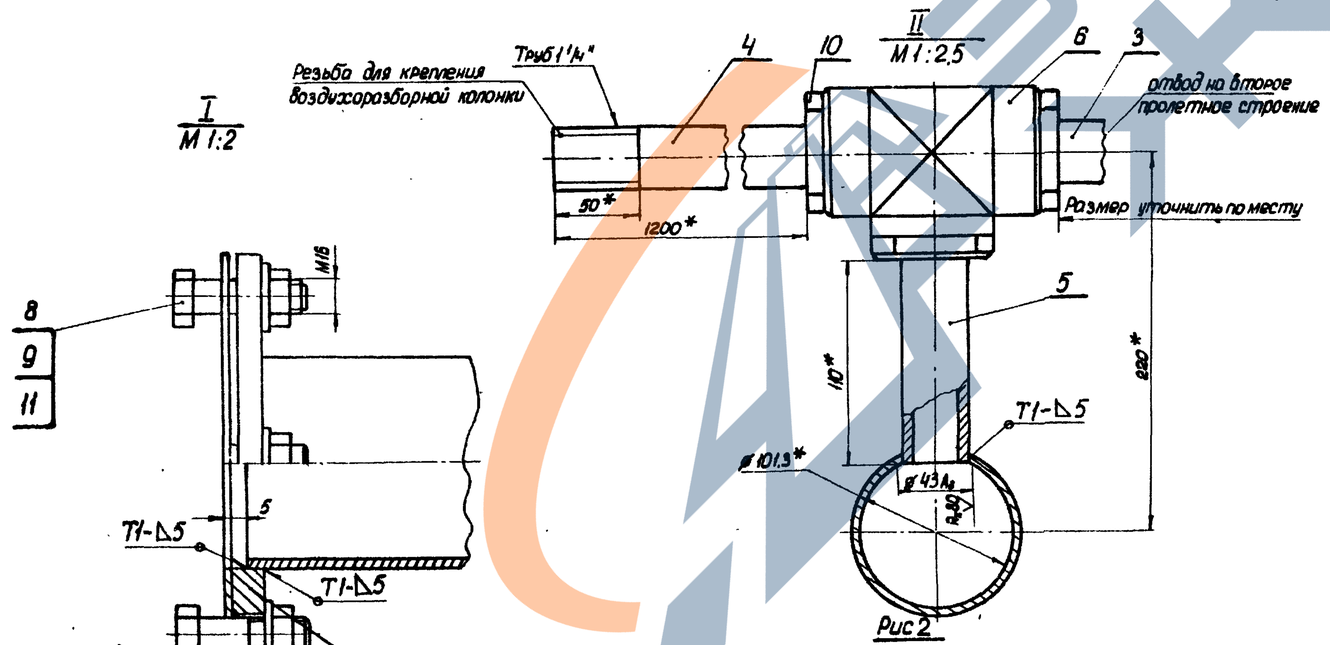


Рис 2

Остальное см. рис 1

1. Сварные швы по ГОСТ 5264-69.
2. Электроды типа Э-42 по ГОСТ 9467-75
3. * Размеры для справок

| | | | | | | | |
|---|---|---|---|---|---|---|---|
| | | | | | | 3.501-96 — 2-02.03.000СБ | |
| Изм. | Лист | №докум. | Подпись | Дата | | | |
| Разраб. | | Сиборенко | | 1978 | Средняя секция для двухпутного моста. Сборочный чертеж | Лит. | Масса | Масштаб |
| Провер. | | Пирогов | | | | | 291 | 1:10 |
| Т.контр. | | | | | | Лист | Листов 1 | |
| Рук. гр. | | Суворов | | | | | | |
| Н. контр. | | Белова | | | | Ленгипротрансмост | | |
| Утв. | | Шульман | | | | | | |

1000/2 38

Инв. № подл. | Подпись и дата | Взам. инв. №

ЗАВОД КБИ

https://zavodjbi.com/



| Формат | Зона | Поз. | Обозначение | Наименование | Кол. | Примеч. |
|---|---|---|---|---|---|---|
| | | | | | | |
| | | | | Документация | | |
| | | | | | | |
| 22 | | | 3.501-96-Д. 2-02.04. 000 СБ | Сборочный чертеж | | |
| | | | | | | |
| | | | | Детали | | |
| | | | | | | |
| 11 | | 1 | 3.501-96 — 01.01. 002 | Фланец | 1 | |
| 11 | | 2 | 3.501-96 — 01.02. 002 | Прокладка | 2 | |
| 11 | | 3 | 3.501-96 — 01.05. 002 | Патрубок | 1 | |
| – | | 4 | 3.501-96 — 01.05. 003-01 | Труба | 1 | |
| 11 | | 5 | 3.501-96 — 01.05. 004 | Наконечник | 1 | |
| 11 | | 6 | 3.501-96 — 01.05. 005 | Ключ | 1 | |
| 11 | | 7 | 3.501-96 — 01.09. 001 | Заглушка | 1 | |
| 11 | | 8 | 3.501-96 — 02.02. 001 | Отвод | 1 | |
| – | | 9 | -01 | Отвод | 1 | |
| 11 | | 10 | 3.501-96 — 02.02. 002 | Отвод | 1 | |
| 11 | | 11 | 3.501-96 — 02.02. 003 | Тройник | 1 | |
| | | | | | | |
| | | • | | | | |

Инв.№ подл. | Подпись и дата | Взам. инв.№ | Инв.№ дубл. | Подпись и дата

| Изм. | Лист | № докум. | Подп. | Дата |
|---|---|---|---|---|
| Разраб. | | Сидоренко | | 1978 |
| Провер. | | Пирогов | | |
| Рук. гр. | | Суворов | | |
| Н. контр. | | Белова | | |
| Утв. | | Шульман | | |

# 3.501-96 — 02.04. 000

Концевая секция для двухпутного моста

| Лит. | Лист | Листов |
|---|---|---|
| | 1 | 2 |

Ленгипратранспуть

https://zavodjbi.com/

https://zavodjbi.com/



| Формат | Зона | Поз. | Обозначение | Наименование | Кол. | Примеч. |
|---|---|---|---|---|---|---|
| | | | | | | |
| | | | | | | |
| | | | | **Стандартные изделия** | | |
| | | | | | | |
| | | 14 | | Болт М16×17.46.06 | | |
| | | | | ГОСТ 7798-70 | 8 | |
| | | 15 | | Гайка М16.5.06 | | |
| | | | | ГОСТ 5915-70 | 8 | |
| | | 16 | | Контргайка 32 | | |
| | | | | ГОСТ 8968-75 | 4 | |
| | | 17 | | Шайба 16.65Г.06 | | |
| | | | | ГОСТ 6402-70 | 4 | |
| | | | | | | |
| | | | | | | |
| | | | | | | |
| | | | | | | |
| | | | | **Прочие изделия** | | |
| | | | | | | |
| | | 18 | | Крон муфтовый 11Б6бк | | |
| | | | | $D_y$=32 ГОСТ 19193-73 | 1 | 3,15 кг |
| | | | | | | |
| | | | | | | |
| | | | | | | |
| | | | | | | |
| | | | | | | |

Инв.№ подл. | Подп. и дата | Взам. инв.№

| Изм. | Лист | N докум. | Подп. | Дата |
|---|---|---|---|---|

3.501-96 — 02.04.000

Лист 2

https://zavodjbi.com/

3501-96-1 02.04.000СБ

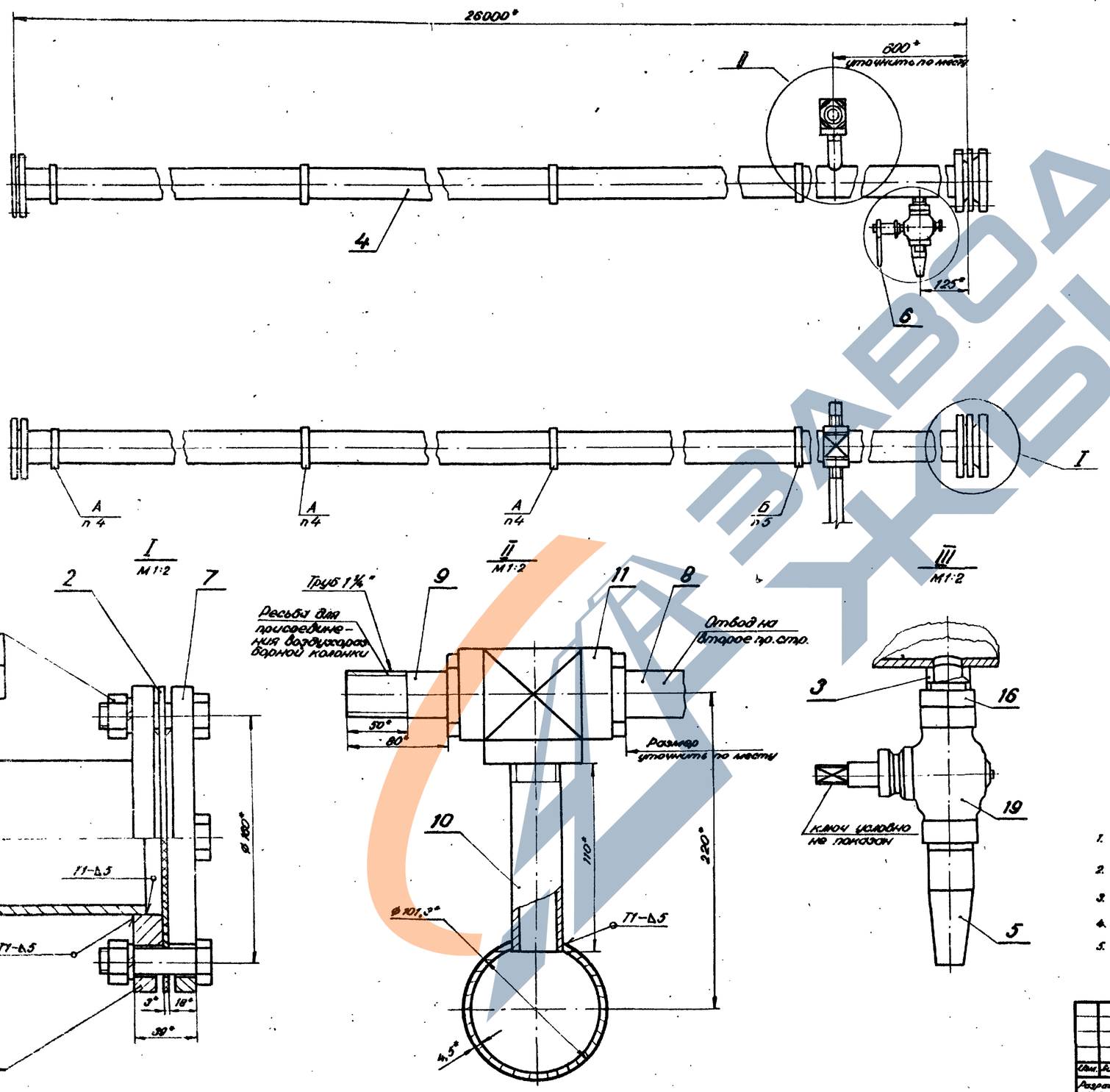


1. Сварные швы по ГОСТ 5264-69.
2. Электроды типа Э-42 ГОСТ 9467-75.
3. * Размеры для справок.
4. Крепить подвижным креплением.
5. Крепить неподвижным креплением.

1000/2 | 39

| Изм. | Лист | N докум. | Подпись | Дата |
|---|---|---|---|---|
| Разраб. | | Сидоренко | | 1978 |
| Провер. | | Пирогов | | |
| Т.контр. | | — | — | |
| Рук.гр. | | Суворов | | |
| Н.контр. | | Белова | | |
| Утв. | | Шульман | | |

3501-96 — 02.04.000СБ

Концевая секция для двухпутного моста. Сборочный чертеж.

| Лит. | Масса | Масшт. |
|---|---|---|
| | 2 90 | 1:10 |

Лист | Листов 1

Ленгипротрансмост

## Схема крепления воздухопровода к металлическому пролетному строению с ездой поверху

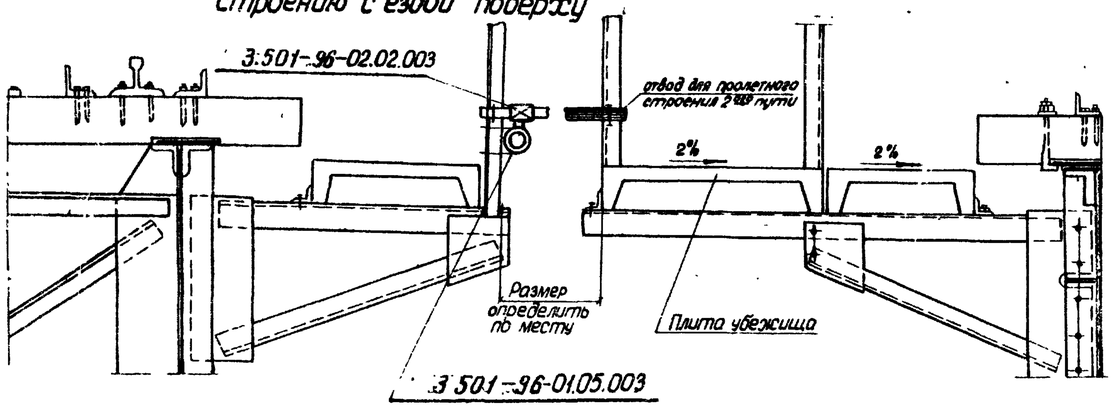


## Схема крепления воздухопровода к металлическому пролетному строению с ездой понизу

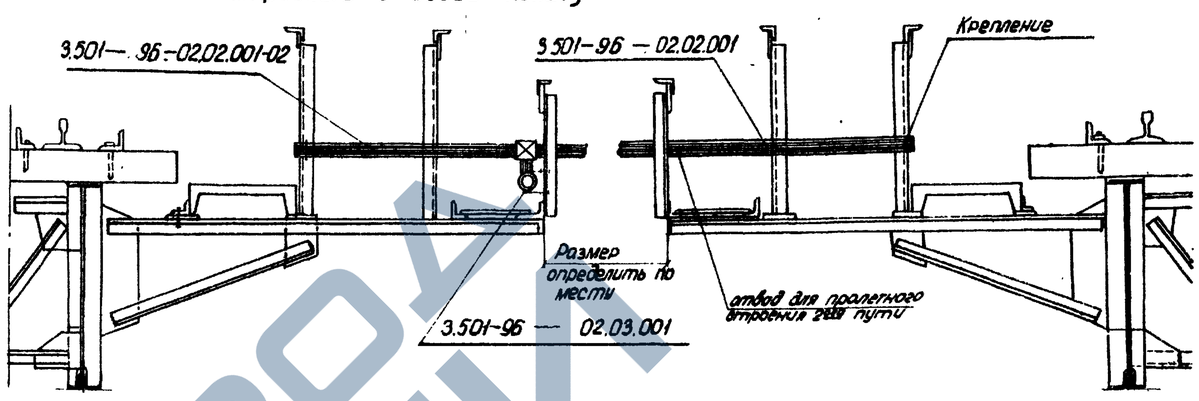


## Крепление воздухопровода к перильной стойке металлического пролетного строения с ездой понизу

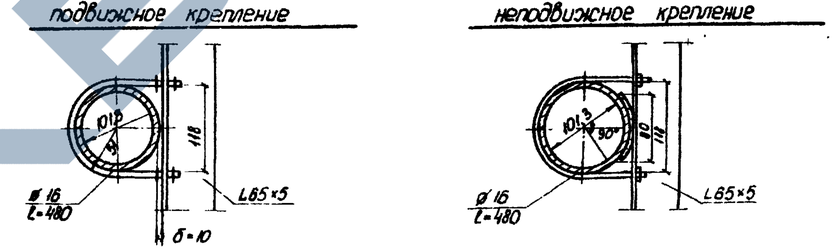


## Вариант неподвижного крепления воздухопровода к столбчатому фундаменту при выходе из воздухосборника

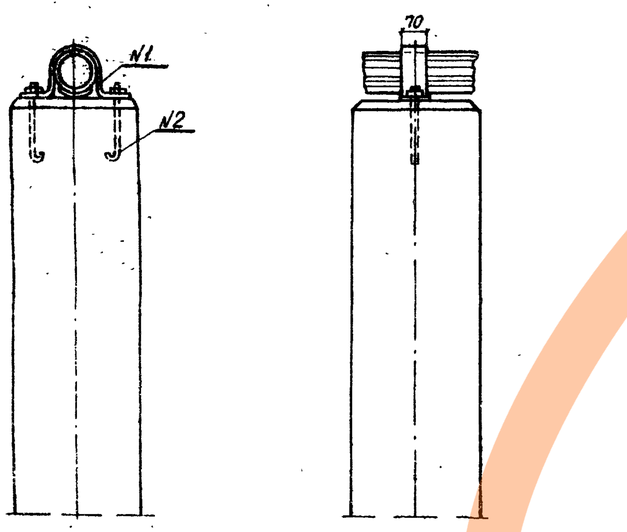


## Пример неподвижного крепления воздухопровода на устое

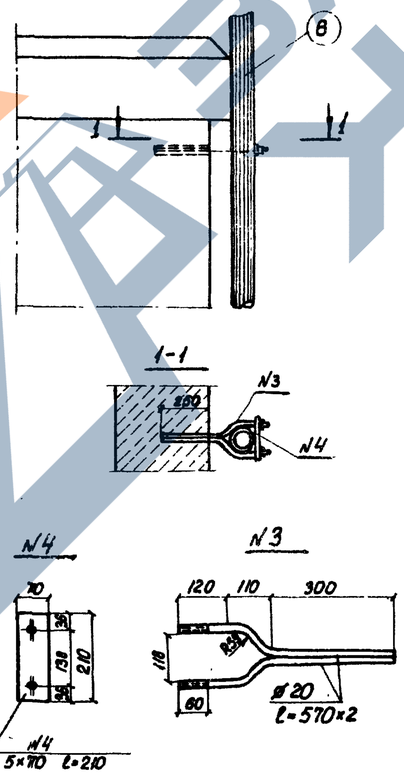


## Крепление воздухопровода к перильной стойке линий коммуникаций металлического пролетного строения с ездой поверху

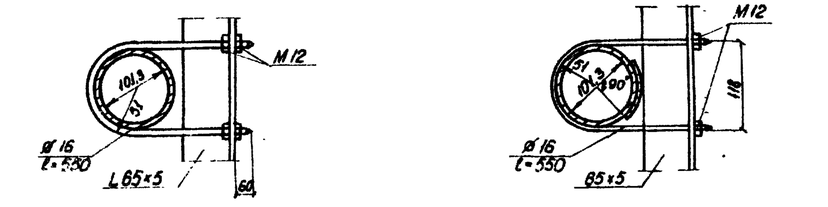


Примечания:

1. Крепление воздухопровода на пролетных строениях по высоте производится по месту с учетом требований техники безопасности

1000/2 | 40

| | | | | | | |
|---|---|---|---|---|---|---|
| | | | | | 3.501-96-03.00.000 | |
| Изм. | Лист. | N докум. | Подпись | Дата | Крепление элементов разводящей сети на мостах. Варианты | Лит. / Масса / Масштаб |
| Разраб. | | Герасимова | | 1976 | | — / — |
| Прибер | | Белова | | | | Лист 1 / Листов 3 |
| Т. контр. | | — | | | | |
| Рук. гр. | | Суворов | | | Приложение | Ленгипротрансмост |
| Н. контр. | | Белова | | | | |
| Утв. | | Шульмон | | | | |

## Вариант прикрепления воздухопровода к нижнему поясу и стойке металлического пролетного строения с ездой понизу

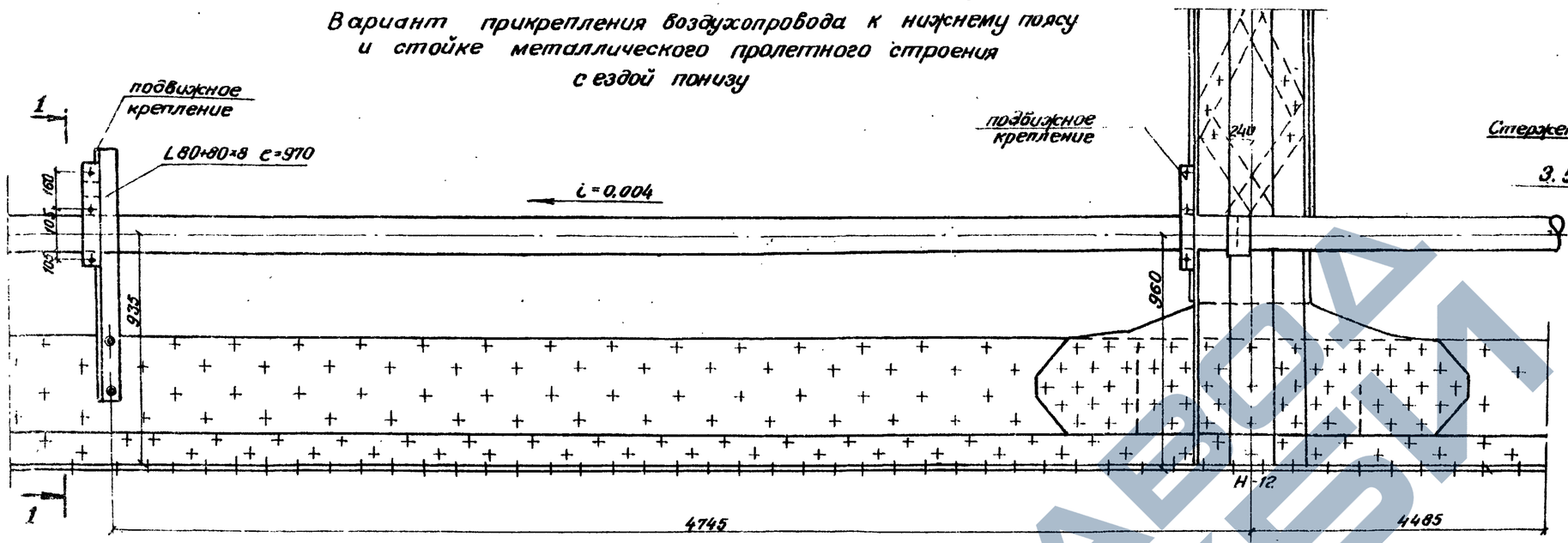


по 1-1

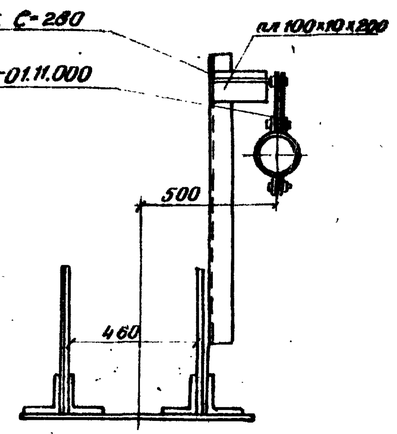


## Варианты положения отводов воздухопровода под мостовым полотном для металлических пролетных строений.

### с ездой понизу

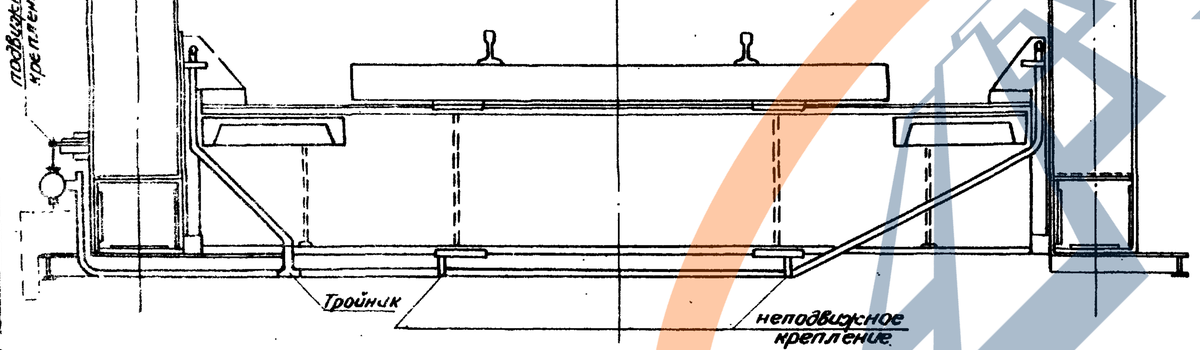


### с ездой поверху

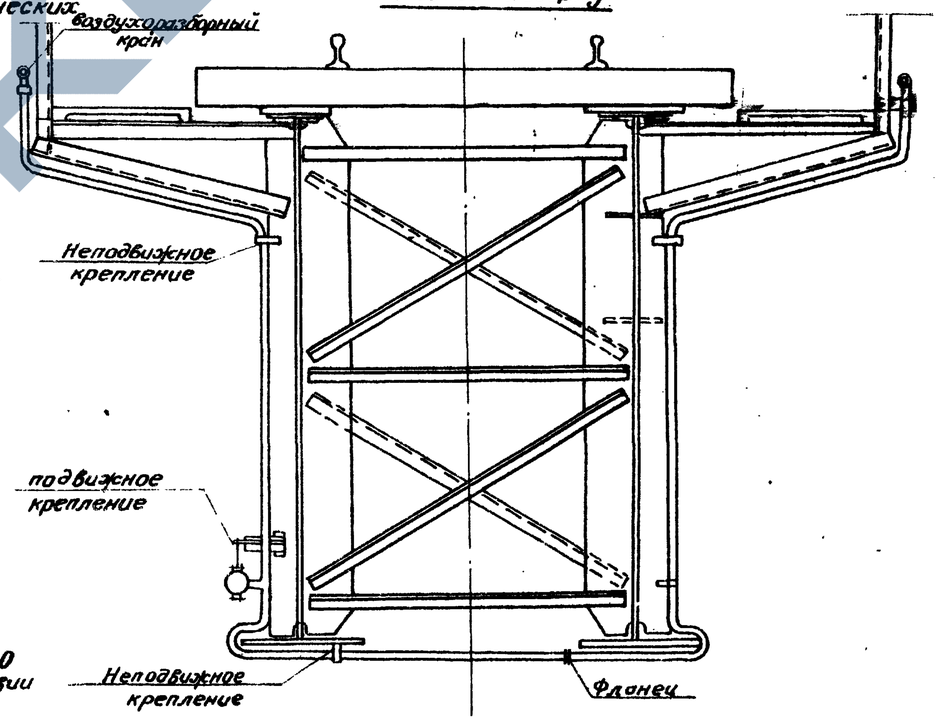


### Примечания.

1. Конструкция подвижного крепления приведена на листе 3.501-96-01.11.000
2. Пример крепления воздухопровода приведен для эксплуатируемых мостов (при отсутствии кабельных мостиков).

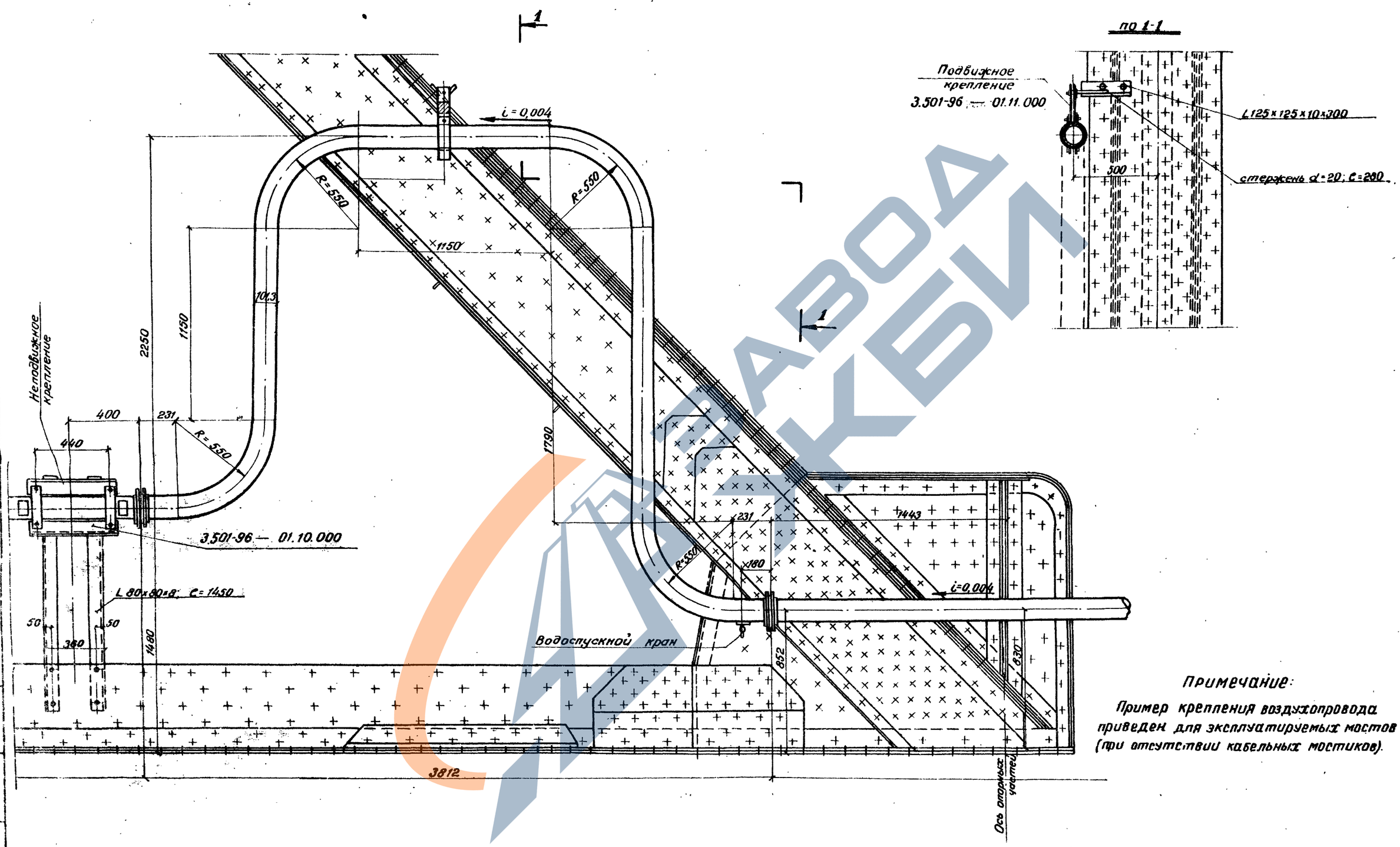


*Примечание:*

*Пример крепления воздухопровода приведен для эксплуатируемых мостов (при отсутствии кабельных мостиков).*

Инв.№ подл. | Подпись и дата | Взам.инв.№ | Инв.№ дубл. | Подпись и дата

| Изм. | Лист | N докум. | Подпись | Дата | 3.501-96 — 03.00.000 | Лист 3 |
|---|---|---|---|---|---|---|

1000/2 · 42