https://zavodjbi.com/

ТИПОВЫЕ СТРОИТЕЛЬНЫЕ КОНСТРУКЦИИ, ИЗДЕЛИЯ И УЗЛЫ

# СЕРИЯ 1.424.1-9

## КОЛОННЫ ЖЕЛЕЗОБЕТОННЫЕ ДВУХВЕТВЕВОГО СЕЧЕНИЯ ДЛЯ ОДНОЭТАЖНЫХ ПРОИЗВОДСТВЕННЫХ ЗДАНИЙ ВЫСОТОЙ 15,6; 16,8 и 18,0 м

ВЫПУСК 5С

КОЛОННЫ ДЛЯ ЗДАНИЙ С РАСЧЕТНОЙ СЕЙСМИЧНОСТЬЮ 8 БАЛЛОВ

РАБОЧИЕ ЧЕРТЕЖИ

ЦНИИПРОМЗДАНИЙ

23528-02
ЦЕНА 4-64

https://zavodjbi.com/

https://zavodjbi.com/

ЗАВОД ЖБИ

ЦЕНТРАЛЬНЫЙ ИНСТИТУТ ТИПОВОГО ПРОЕКТИРОВАНИЯ
ГОССТРОЯ СССР

Москва, А-445, Смольная ул. 22

Сдано в печать III 1989 года

Заказ № 3300 Тираж 2460 экз

https://zavodjbi.com/

https://zavodjbi.com/

ТИПОВЫЕ СТРОИТЕЛЬНЫЕ КОНСТРУКЦИИ ИЗДЕЛИЯ И УЗЛЫ

# СЕРИЯ 1.424.1-9

## КОЛОННЫ ЖЕЛЕЗОБЕТОННЫЕ ДВУХВЕТВЕВОГО СЕЧЕНИЯ ДЛЯ ОДНОЭТАЖНЫХ ПРОИЗВОДСТВЕННЫХ ЗДАНИЙ ВЫСОТОЙ 15,6; 16,8 и 18,0 м

## ВЫПУСК 5С

КОЛОННЫ ДЛЯ ЗДАНИЙ С РАСЧЕТНОЙ СЕЙСМИЧНОСТЬЮ 8 БАЛЛОВ

РАБОЧИЕ ЧЕРТЕЖИ


РАЗРАБОТАНЫ

ХАРЬКОВСКИЙ ПРОМСТРОИНИИПРОЕКТ

ГЛАВНЫЙ ИНЖЕНЕР ИНСТИТУТА Н.Ф.ДОВГИЙ
ГЛАВНЫЙ ИНЖЕНЕР ПРОЕКТА А.М.МОНИН
НАЧАЛЬНИК АСО 3 М.И.БРОДСКИЙ
ГЛ. КОНСТРУКТОР В.Е.САВРАНСКИЙ

ЦНИИПРОМЗДАНИЙ

ГЛАВНЫЙ ИНЖЕНЕР ИНСТИТУТА В.В.ГРАНЕВ
НАЧАЛЬНИК ОТДЕЛА КС В.Т.ИЛЬИН
РУК. СЕКТОРА А.Я.РОЗЕНБЛЮМ
ГЛАВНЫЙ ИНЖЕНЕР ПРОЕКТА Т.М.КУТЫРИНА

С УЧАСТИЕМ НИИЖБ

ЗАМ. ДИРЕКТОРА Ю.П.ГУЩА
РУК. ЛАБОРАТОРИИ Б.А.КЛЕВЦОВ
ЗАВ. СЕКТОРОМ Н.Н.КОРОВИН



УТВЕРЖДЕНЫ: ГОССТРОЕМ СССР
ПРОТОКОЛ ОТ 02.12.88 г. N А4-44
ВВЕДЕНЫ В ДЕЙСТВИЕ С 01.06.89 г.


© ЦИТП Госстроя СССР, 1989



https://zavodjbi.com/

https://zavodjbi.com/


| Обозначение | Наименование | Стр. |
|---|---|---|
| 1.424.1-7.5С-ТТ | Технические требования | 3 |
| 1.424.1-7.5С-1 | Колонна крайняя 1КД156-1-С...1КД156-4-С | 4 |
| | 2КД156-1-С...2КД156-4-С | |
| 1.424.1-7.5С-2 | Колонна крайняя 3КД156-1-С...3КД156-4-С | 6 |
| 1.424.1-7.5С-3 | Колонна крайняя 4КД156-1-С...4КД156-6-С | 8 |
| 1.424.1-7.5С-4 | Колонна крайняя 1КД168-1-С...1КД168-6-С | 10 |
| | 2КД180-1-С...2КД180-5-С | |
| 1.424.1-7.5С-5 | Колонна крайняя 2КД168-1-С...2КД168-5-С | 12 |
| 1.424.1-7.5С-6 | Колонна крайняя 3КД168-1-С...3КД168-4-С | 14 |
| 1.424.1-7.5С-7 | Колонна крайняя 4КД168-1-С...4КД168-6-С | 16 |
| 1.424.1-7.5С-8 | Колонна крайняя 1КД180-1-С...1КД180-5-С | 18 |
| 1.424.1-7.5С-9 | Колонна крайняя 3КД180-1-С...3КД180-5-С | 20 |
| 1.424.1-7.5С-10 | Колонна крайняя 4КД180-1-С...4КД180-7-С | 22 |
| 1.424.1-7.5С-11 | Колонна средняя 5КД156-1-С...5КД156-6-С | 24 |
| | 7КД156-1-С, 7КД156-2-С | |
| 1.424.1-7.5С-12 | Колонна средняя 6КД156-1-С...6КД156-7-С | 26 |
| 1.424.1-7.5С-13 | Колонна средняя 8КД156-1-С...8КД156-3-С | 28 |
| 1.424.1-7.5С-14 | Колонна средняя 5КД168-1-С...5КД168-7-С | 30 |
| | 7КД168-1-С, 7КД168-2-С | |
| 1.424.1-7.5С-15 | Колонна средняя 6КД168-1-С...6КД168-7-С | 32 |
| 1.424.1-7.5С-16 | Колонна средняя 8КД168-1-С...8КД168-3-С | 34 |
| | 8КД180-1-С...8КД180-3-С | |
| 1.424.1-7.5С-17 | Колонна средняя 5КД180-1-С...5КД180-8-С | 36 |
| | 7КД180-1-С, 7КД180-2-С | |


Инв. № подл. | Подпись и дата | Взам. инв. №

| | | |
|---|---|---|
| Нач. отд. | Бродский | |
| Н. контр. | Савранский | |
| Гл. констр. | Савранский | |
| Исполн. | Грунина | |

1.424.1-7.5С

Содержание

| Стадия | Лист | Листов |
|---|---|---|
| Р | 1 | 2 |

Харьковский Промстройниипроект




| Обозначение | Наименование | Стр. |
|---|---|---|
| 1.424.1-7.5С-18 | Колонна средняя 6КД180-1-С...6КД180-9-С | 38 |
| 1.424.1-7.5С-19 | Узел 26 | 40 |
| 1.424.1-7.5С-20 | Узел 27; 28 | 41 |
| 1.424.1-7.5С-21 | Узел 29...31 | 42 |
| 1.424.1-7.5С-22 | Узел 32; 32-1; 32-2 | 44 |
| 1.424.1-7.5С-23 | Узел 33; 33-1; 33-2 | 46 |
| 1.424.1-7.5С-24 | Узел 34; 34-1; 34-2 | 47 |
| 1.424.1-7.5С-25 | Узел 35-1...35-5 | 48 |
| 1.424.1-7.5С-26 | Узел 36-1...36-3 | 50 |
| 1.424.1-7.5С-27 | Узел 37 | 51 |
| 1.424.1-7.5С-28 | Узел 38-1; 38-2 | 52 |
| 1.424.1-7.5С-29 | Узел 39-1; 39-2 | 53 |
| 1.424.1-7.5С-30 | Деталь устройства шпонок в | 53 |
| | связевых колоннах | |
| 1.424.1-7.5С-31 РС | Ведомость расхода стали, кг | 54 |


Инв. № подл. | Подпись и дата | Взам. инв. №

1.424.1-7.5С



https://zavodjbi.com/

1. Выпуск 5С серии 1.424.1-9 содержит рабочие чертежи железобетонных двухветвевых колонн для одноэтажных производственных зданий высотой 15,6; 16,8 и 18,0 м с расчетной сейсмичностью 8 баллов, узлы установки в колоннах закладных изделий, а также ведомость расхода стали на колонны.

2. Состав серии и материалы для проектирования зданий с применением колонн настоящего выпуска приведены в выпуске 0-1С, арматурные и закладные изделия – в выпуске 6С.

3. В основных надписях на чертежах колонн марки колонн приведены без условного цифрового индекса, обозначающего класс (марку) бетона.

Указанные данные содержатся в таблицах исполнений. Замена марок бетона на классы по прочности на сжатие в соответствии с требованиями СНиП 2.03.01-84 выполнена по данным таблицы 5, приведенной в п. 3.15 пояснительной записки к выпуску 0.

4. Узлы установки в колоннах закладных изделий замаркированы в выпуске 0-1С настоящей серии.

5. Изготовление колонн должно выполняться в строгом соответствии с техническими условиями, приведенными в выпуске 4 настоящей серии (док. 1.424.1-9 ТУ).

6. При изготовлении колонн обратить особое внимание на тщательность бетонирования в местах установки закладных изделий по узлам, приведенным в настоящем выпуске, а также в выпуске 1.

7. Для строповки колонн при выемке из опалубочной формы и транспортировании рекомендуется применять инвентарные строповочные приспособления.

Установка строповочных приспособлений при выемке колонн из опалубочной формы, а также для погрузки производится в местах, показанных на сборочных чертежах колонн знаком "+".

8. При отсутствии инвентарных строповочных приспособлений допускается применять строповочные петли. Установка строповочных петель производится по узлам 23; 23-1; 23-2; 24; 24-1... 24-3, разработанным в выпуске 1 (докум. 1.424.1-9.1-35; -36). Ключ для подбора строповочных петель и узлов их установки приведен в таблице 4 технических условий (докум. 1.424-1.9.4-ТУ п. 2.8.14).

9. Узлы устройства углублений для установки колонн на фиксирующие штыри фундаментов в случае применения безвыверочных способов монтажа приведены в выпуске 1 (докум. 1.424.1-9.1-1; -11).

10. Изготовление пространственных каркасов для укороченных на 100 мм средних колонн (размеры которых на сборочных чертежах приведены в скобках) следует производить в соответствии с указаниями, приведенными в выпуске 6С (докум. 1.424.1-9.6С-ТТ, п. 2.5).

| | | | | | | |
|---|---|---|---|---|---|---|
| Гл. отд. | Бродский | | 1.424.1-9.5С-ТТ | | | |
| Гл. контр. | Кудричевская | Кудр | | | | |
| Гл. констр. | Савранский | | | | | |
| Разраб. | Кудричевская | Кудр | Технические требования | Стадия | Лист | Листов |
| | | | | Р | 1 | 2 |
| Исполн. | Копина | Коп | | Харьковский Промстройниипроект | | |

Взам. инв. № | Подпись и дата | Инв. № подл.

1.424.1-9.5С-ТТ | Лист 2

https://zavodjbi.com/

## 1-1

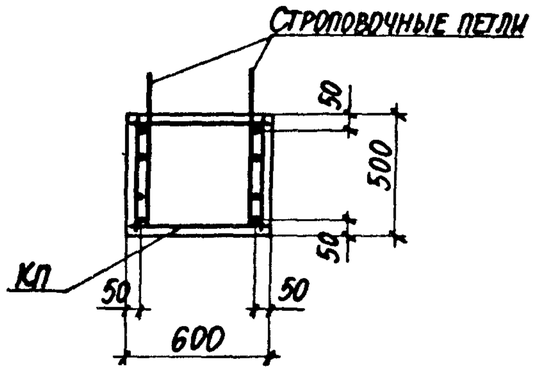


## 2-2

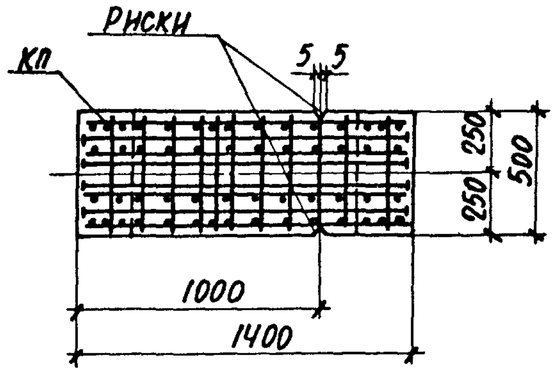


## 3-3

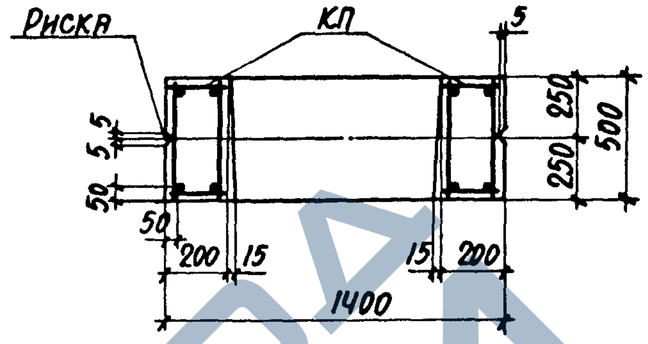


## Вид А

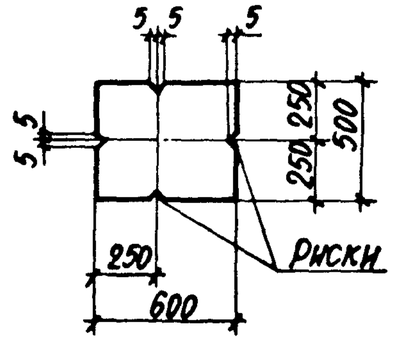


## 4-4

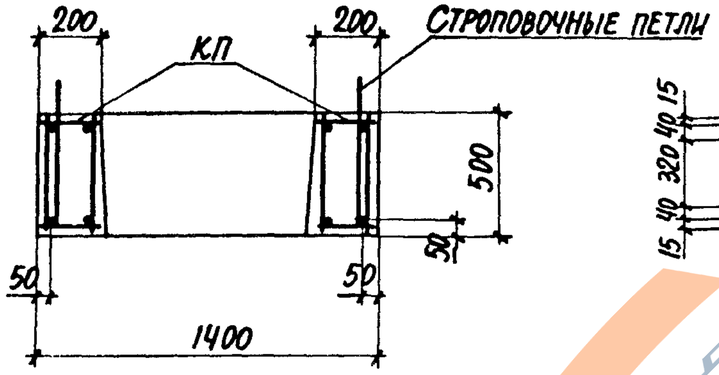


## 5-5

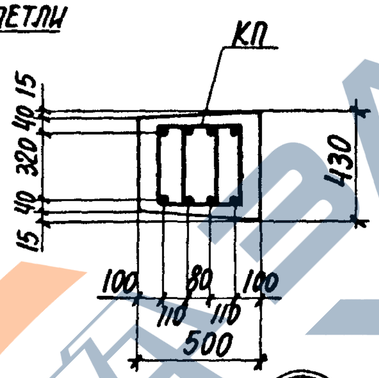


## 6-6

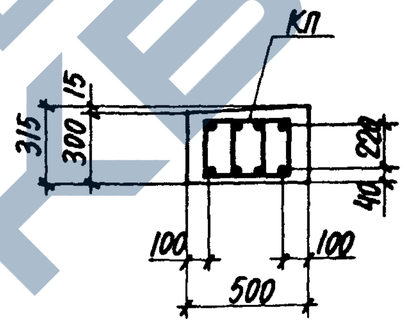


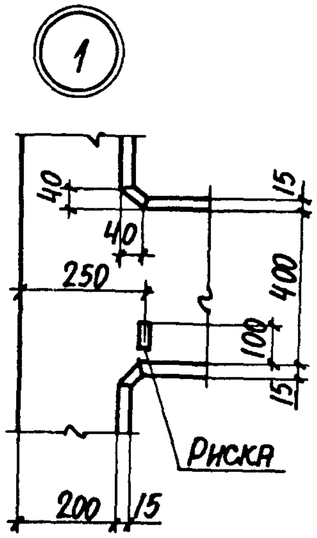


## 7-7

Для 1КД156-1-с...1КД156-4-с

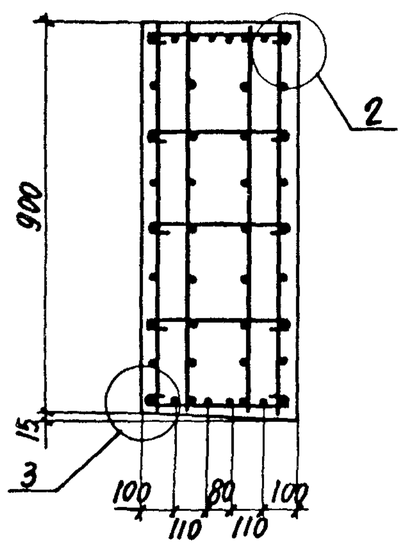


## 7-7

Для 2КД156-1-с...2КД156-4-с

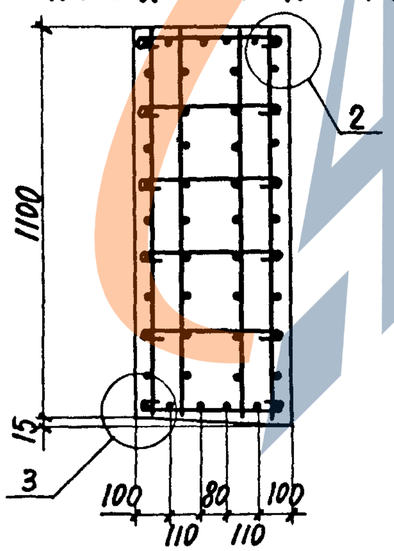


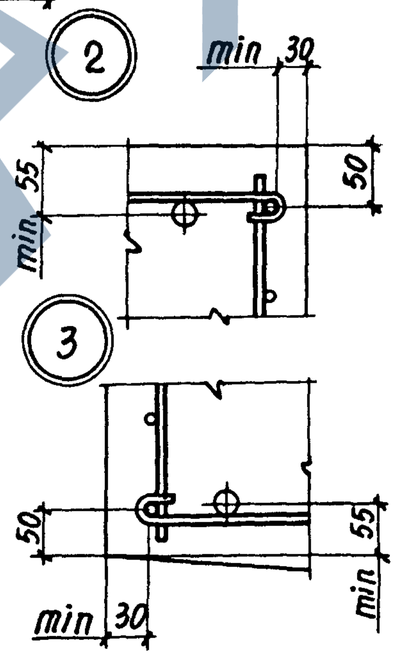


Количество стержней продольной арматуры в сечениях показано условно, фактическое количество стержней, соответствующее маркам колонн, приведено на чертеже пространственных каркасов.

| | |
|---|---|
| 1.424.1-9.5С-1 | Лист 2 |

23528-02 6

Подпись и дата | Взам. инв. №

https://zavodjbi.com/

https://zavodjbi.com/

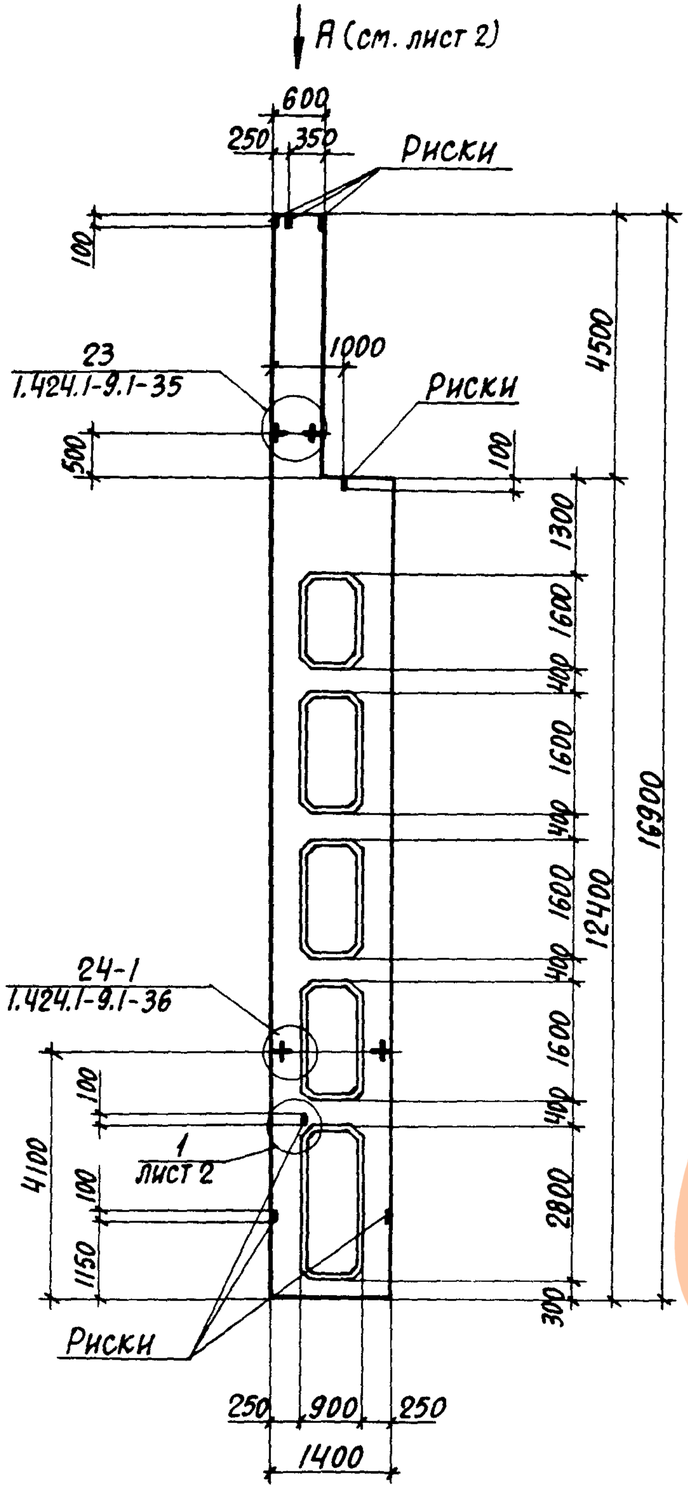


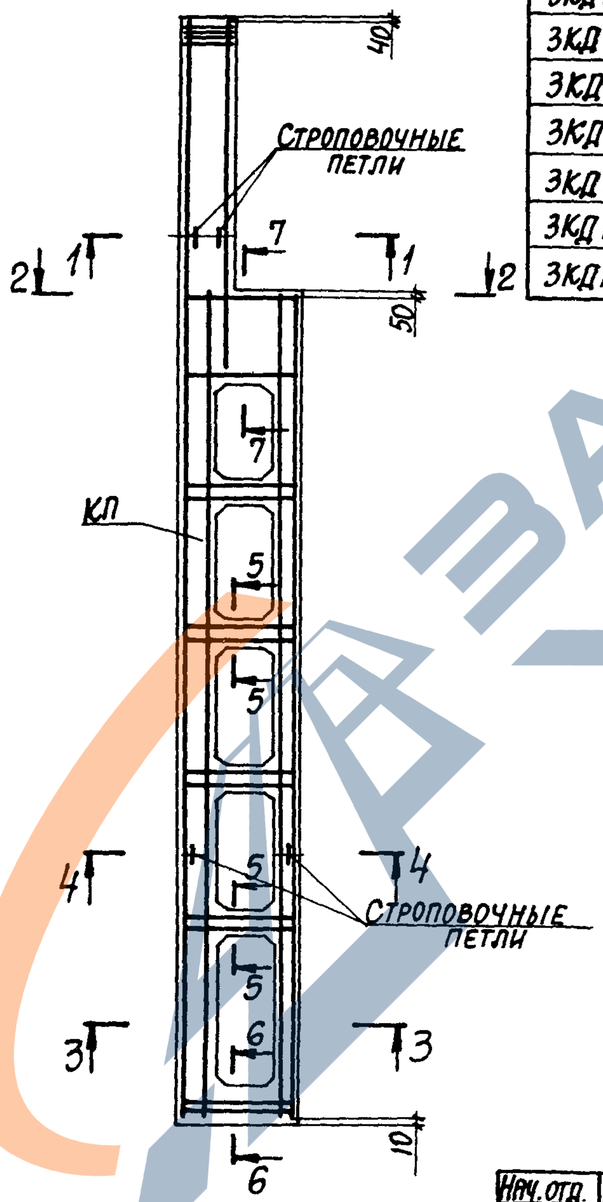


| Марка колонны | Марка пространственного каркаса КП | Кол. | Обозначение документа на каркас КП | Класс (марка) бетона | Объем бетона $м^3$ | Масса колонны, т |
|---|---|---|---|---|---|---|
| 3КД156-1.3-с | КП3-1 | 1 | 1.424.1-9.6С-3 | В 22,5 (М 300) | 6,1 | 15,2 |
| 3КД156-2.3-с | КП3-2 | 1 | | В 22,5 (М 300) | | |
| 3КД156-2.4-с | | 1 | | В 30 (М 400) | | |
| 3КД156-2.5-с | | 1 | | В 40 (М 500) | | |
| 3КД156-3.4-с | КП3-3 | 1 | | В 30 (М 400) | | |
| 3КД156-3.5-с | | 1 | | В 40 (М 500) | | |
| 3КД156-4.3-с | КП3-4 | 1 | | В 22,5 (М 300) | | |
| 3КД156-4.4-с | | 1 | | В 30 (М 400) | | |
| 3КД156-4.5-с | | 1 | | В 40 (М 500) | | |

1. Установку строповочных петель по узлам 23, 24-1 производить в случаях, оговоренных в п.8 технических требований к настоящему выпуску (см. 1.424.1-9.5С-ТТ).
2. Сечение 1-1...7-7 смотреть на листе 2.

| | | | |
|---|---|---|---|
| Нач. отд. | Бродский | | 1.424.1-9.5С-2 |
| Н. контр. | Саврянский | | |
| Гл. констр. | Саврянский | | |
| Рук. гр. | Кудричевская | | Колонна крайняя 3КД156-1-с...3КД156-4-с |
| Разраб. | Тремль | | |
| Проверил | Литвинова | | |
| Исполн. | Белан | | |

| Стадия | Лист | Листов |
|---|---|---|
| Р | 1 | 2 |

Харьковский Промстройниипроект



https://zavodjbi.com/

https://zavodjbi.com/

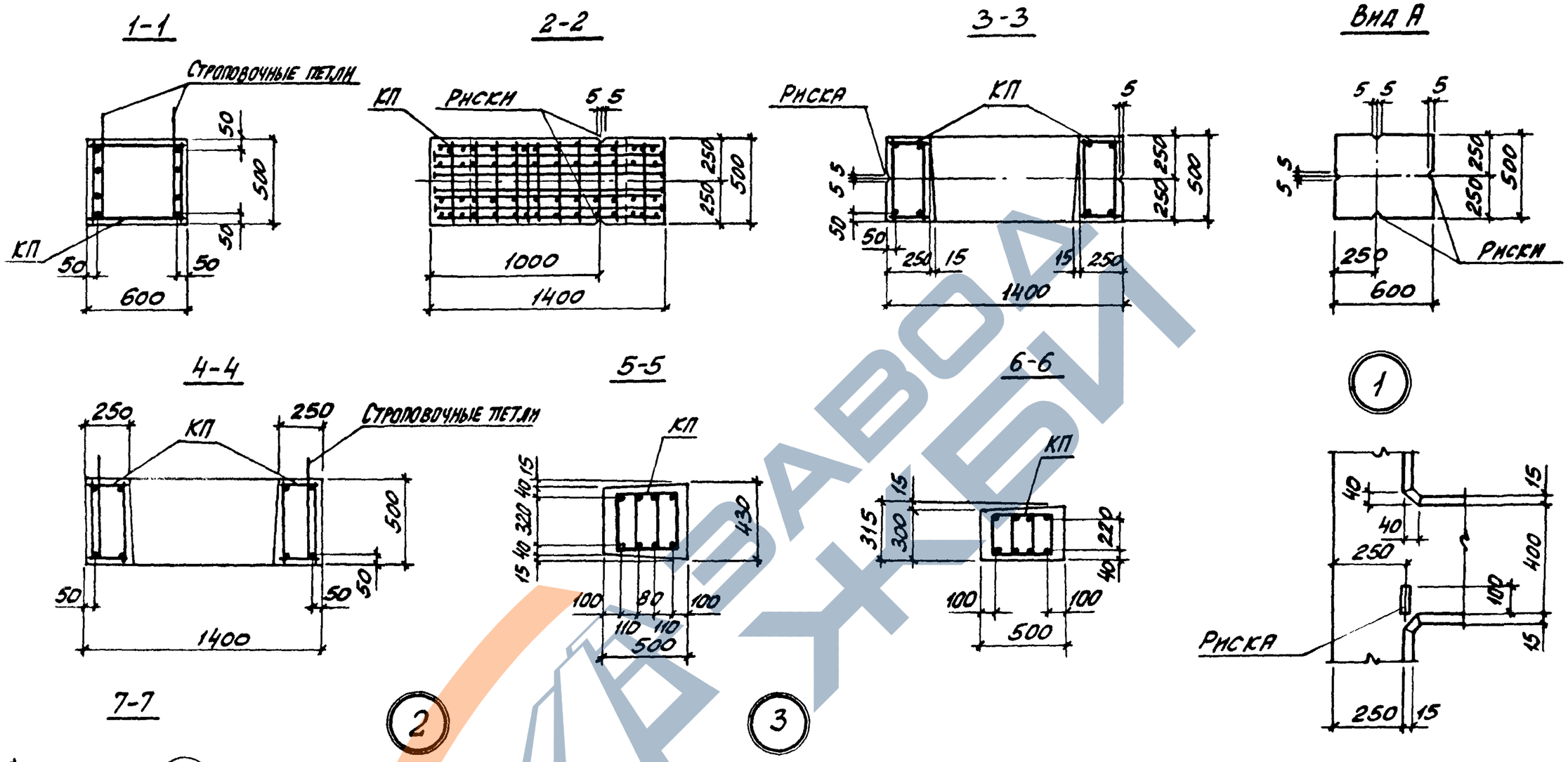


Количество стержней продольной арматуры в сечениях показано условно; фактическое количество стержней, соответствующее маркам колонн, приведено на чертеже пространственных каркасов.

| Инв. № подл. | Подпись и дата | Взам. инв. № |
|---|---|---|
| | | |

1.424.1-9.5С-2

Лист 2



https://zavodjbi.com/

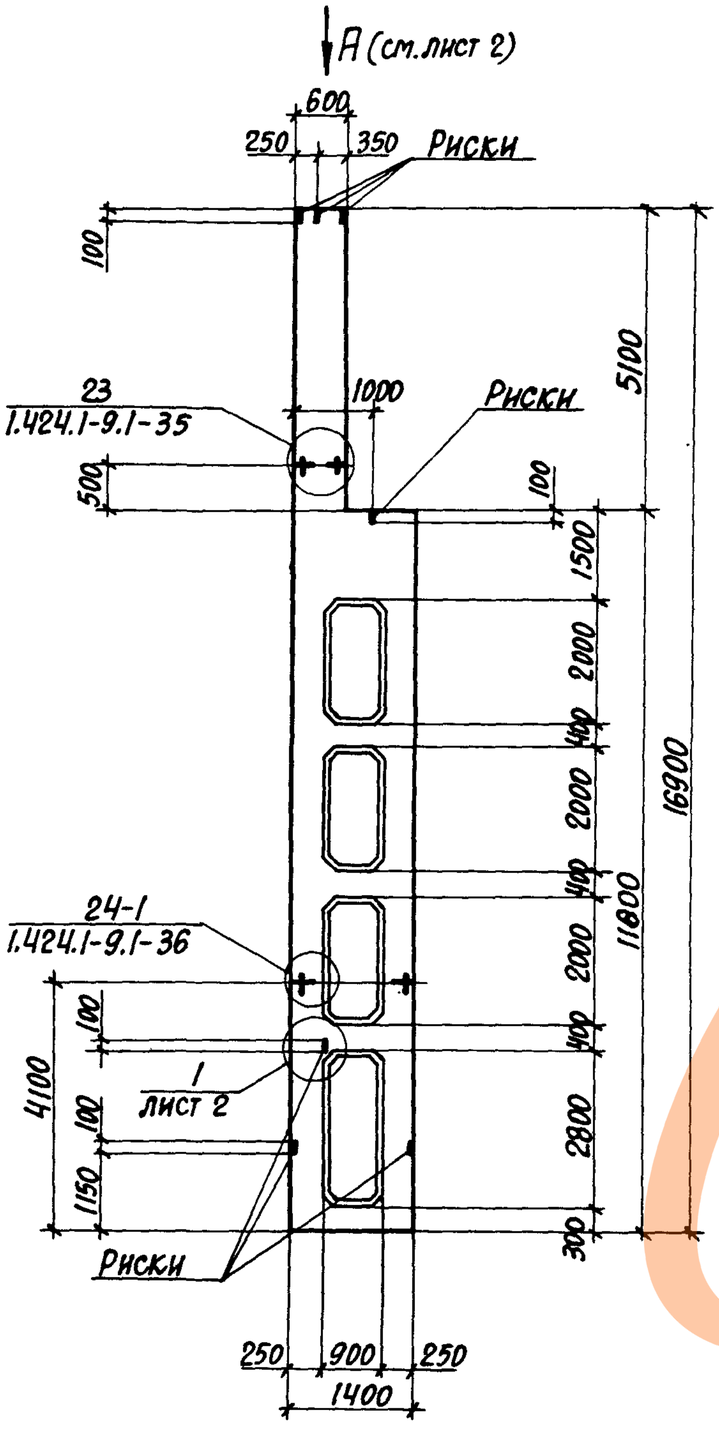


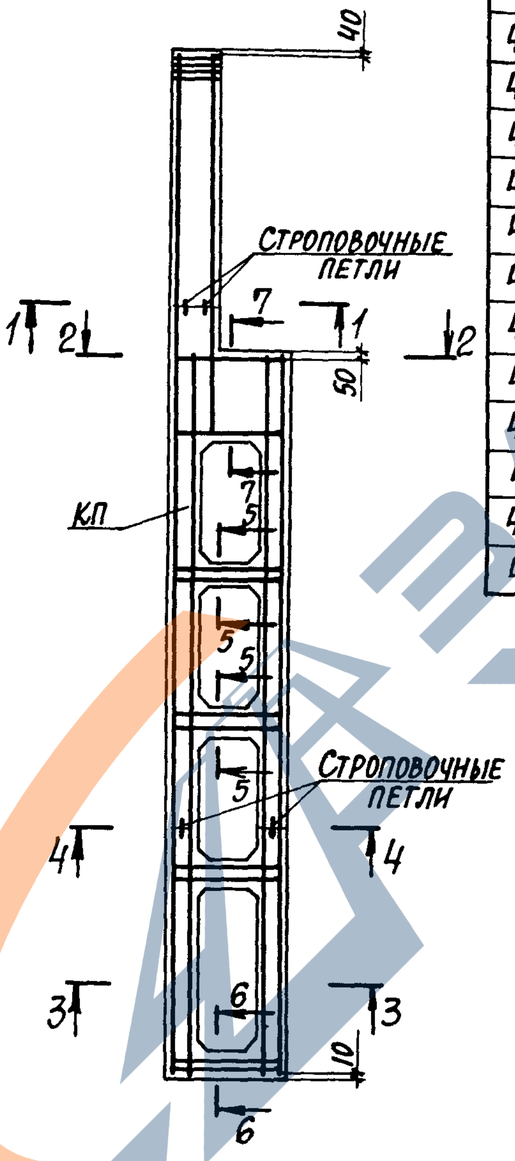


| Марка колонны | Марка пространственного каркаса КП | Кол. | Обозначение документа на каркас КП | Класс (марка) бетона | Объем бетона $м^3$ | Масса колонны, т |
|---|---|---|---|---|---|---|
| 4КД156-1.3-с | КП4-1 | 1 | 1.424.1-9.6С-4 | В22,5 (М300) | 6,0 | 14,9 |
| 4КД156-1.4-с | | 1 | | В30 (М400) | | |
| 4КД156-1.5-с | | 1 | | В40 (М500) | | |
| 4КД156-2.3-с | КП4-2 | 1 | | В22,5 (М300) | | |
| 4КД156-2.4-с | | 1 | | В30 (М400) | | |
| 4КД156-2.5-с | | 1 | | В40 (М500) | | |
| 4КД156-3.3-с | КП4-3 | 1 | | В22,5 (М300) | | |
| 4КД156-3.4-с | | 1 | | В30 (М400) | | |
| 4КД156-4.3-с | КП4-4 | 1 | | В22,5 (М300) | | |
| 4КД156-4.4-с | | 1 | | В30 (М400) | | |
| 4КД156-5.3-с | КП4-5 | 1 | | В22,5 (М300) | | |
| 4КД156-5.4-с | | 1 | | В30 (М400) | | |
| 4КД156-5.5-с | | 1 | | В40 (М500) | | |
| 4КД156-6.4-с | КП4-6 | 1 | | В30 (М400) | | |

1. Установку строповочных петель по узлам 23, 24-1 производить в случаях, оговоренных в п.8 технических требований к настоящему выпуску (см.1.424.1-9.5С-ТТ).
2. Сечение 1-1...7-7 смотреть на листе 2.

| | | | |
|---|---|---|---|
| Нач.отд. | Бродский | | 1.424.1-9.5С-3 |
| Н.контр. | Саврянский | | |
| Гл.констр. | Саврянский | | |
| Рук.гр. | Худричевская | | Колонна крайняя 4КД156-1-с...4КД156-6-с |
| Разраб. | Тремль | | |
| Проверил | Литвинова | | |
| Исполн. | Белан | | |

| Стадия | Лист | Листов |
|---|---|---|
| Р | 1 | 2 |

Харьковский Промстройниипроект

https://zavodjbi.com/

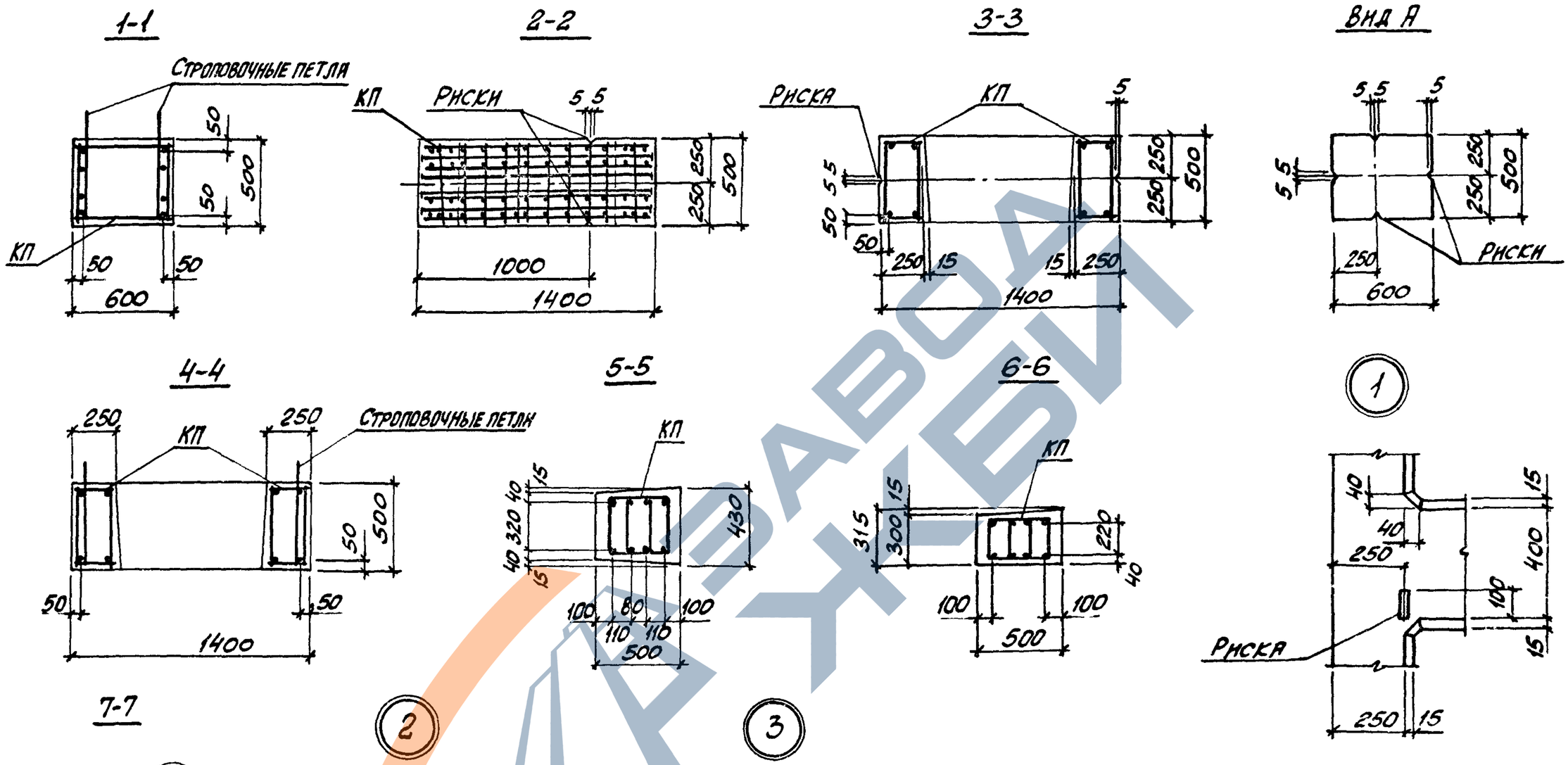


Количество стержней продольной арматуры в сечениях показано условно; фактическое количество стержней, соответствующее маркам колонн, приведено на чертеже пространственных каркасов.

| Инв. № подл. | Подпись и дата | Взам. инв. № |
|---|---|---|
| | | |

1.424.1-9.5с-3

Лист 2

https://zavodjbi.com/

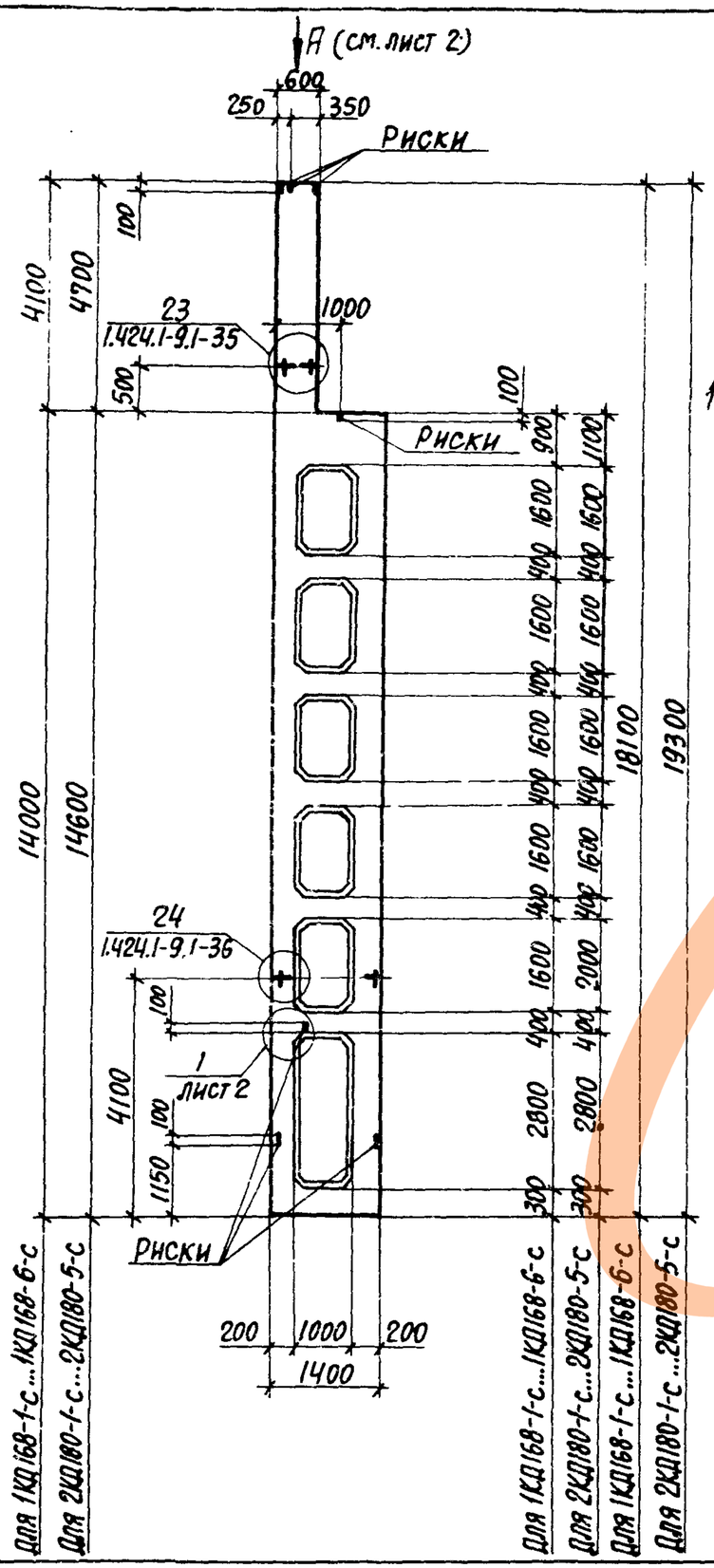


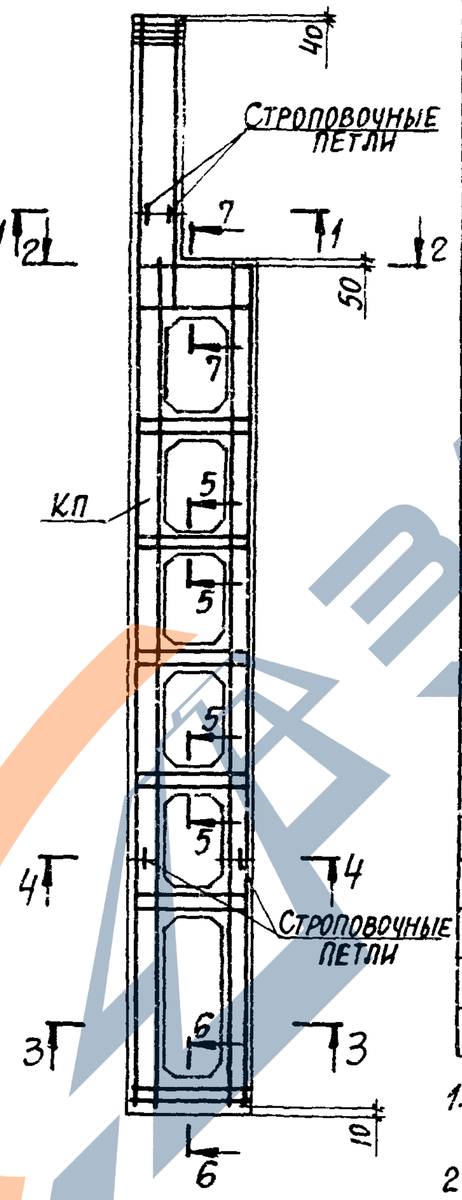


| Марка колонны | Марка пространственного каркаса КП | Кол. | Обозначение документа на каркас КП | Класс (марка) бетона | Объем бетона $м^3$ | Масса колонны, т |
|---|---|---|---|---|---|---|
| 1КД168-1.3-с | КП5-1 | 1 | 1.424.1-9.6С-5 | В22,5 (М300) | 5,8 | 14,5 |
| 1КД168-1.4-с | | 1 | | В30 (М400) | | |
| 1КД168-1.5-с | | 1 | | В40 (М500) | | |
| 1КД168-2.3-с | КП5-2 | 1 | | В22,5 (М300) | | |
| 1КД168-2.4-с | | 1 | | В30 (М400) | | |
| 1КД168-2.3-с | | 1 | | В40 (М500) | | |
| 1КД168-3.3-с | КП5-3 | 1 | | В22,5 (М300) | | |
| 1КД168-3.4-с | | 1 | | В30 (М400) | | |
| | | | | | | |
| 1КД168-4.4-с | КП5-4 | 1 | | В30 (М400) | | |
| 1КД168-5.3-с | КП5-5 | 1 | | В22,5 (М300) | | |
| 1КД168-5.4-с | | 1 | | В30 (М400) | | |
| 1КД168-5.5-с | | 1 | | В40 (М500) | | |
| 1КД168-6.4-с | КП5-6 | 1 | | В30 (М400) | | |
| 2КД180-1.4-с | КП10-1 | 1 | 1.424.1-9.6С-10 | В30 (М400) | 6,1 | 15,3 |
| 2КД180-2.3-с | КП10-2 | 1 | | В22,5 (М300) | | |
| 2КД180-2.4-с | | 1 | | В30 (М400) | | |
| 2КД180-3.4-с | КП10-3 | 1 | | В30 (М400) | | |
| 2КД180-3.3-с | | 1 | | В40 (М500) | | |
| 2КД180-4.3-с | КП10-4 | 1 | | В22,5 (М300) | | |
| 2КД180-4.4-с | | 1 | | В30 (М400) | | |
| 2КД180-4.5-с | | 1 | | В40 (М500) | | |
| 2КД180-5.4-с | КП10-5 | 1 | | В30 (М400) | | |
| 2КД180-5.5-с | | 1 | | В40 (М500) | | |

1. Установку строповочных петель по узлам 23,24 производить в случаях, оговоренных в п.8 технических требований к настоящему выпуску (см. 1.424.1-9.5С-ТТ).
2. Сечение 1-1...7-7 смотреть на листе 2.

| | | |
|---|---|---|
| Нач.отд. | Бродский | |
| Н.контр. | Саврянский | |
| Гл.констр. | Саврянский | |
| Рук.гр. | Кудричевская | |
| Разраб. | Тремль | |
| Проверил | Литвинова | |
| Исполн. | Белан | |

1.424.1-9.5С-4

Колонна крайняя
1КД168-1-с ... 1КД168-6-с
2КД180-1-с ... 2КД180-5-с

| Стадия | Лист | Листов |
|---|---|---|
| Р | 1 | 2 |

ХАРЬКОВСКИЙ ПРОМСТРОЙНИИПРОЕКТ



https://zavodjbi.com/

https://zavodjbi.com/

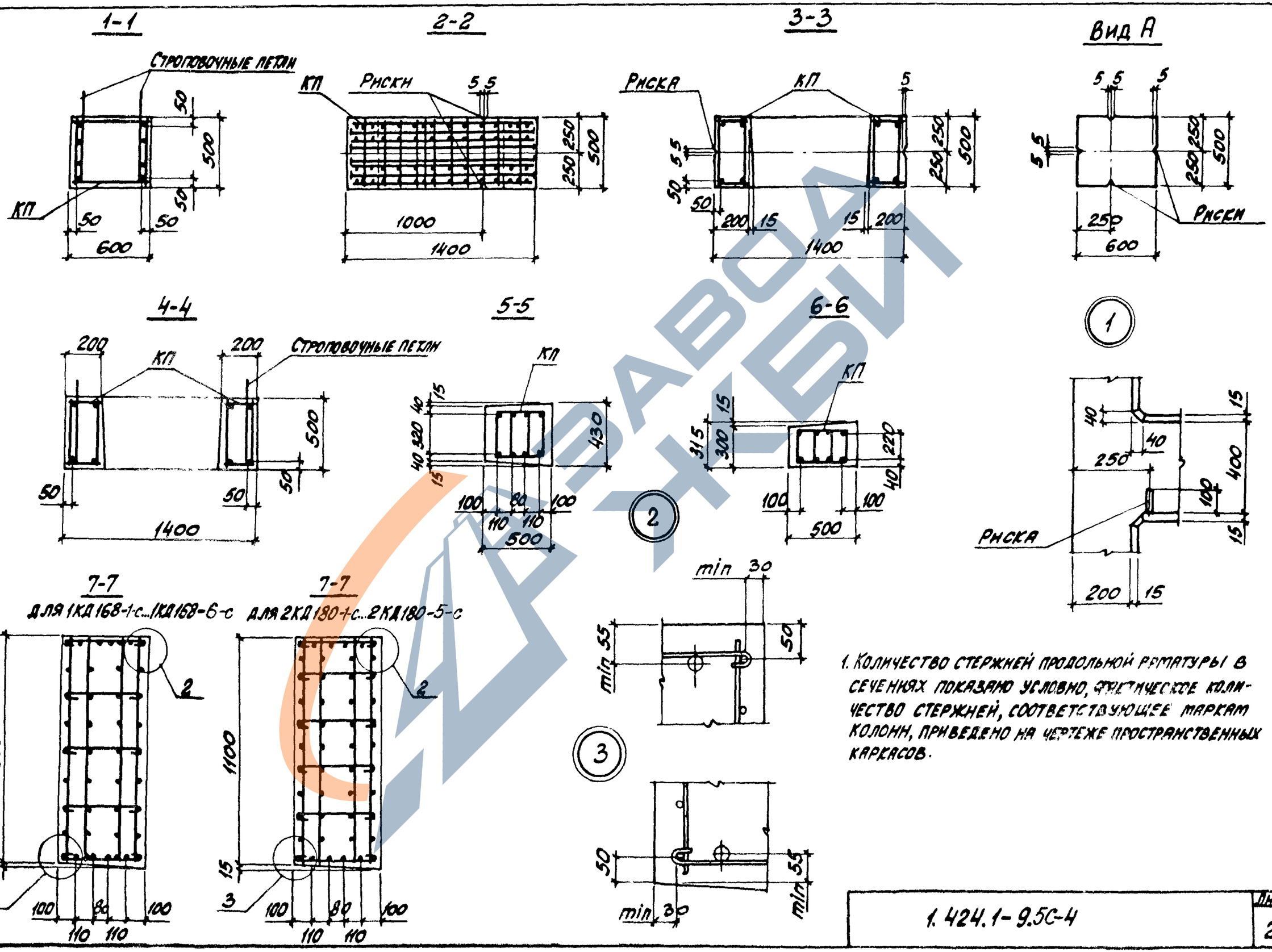


1. Количество стержней продольной арматуры в сечениях показано условно, фактическое количество стержней, соответствующее маркам колонн, приведено на чертеже пространственных каркасов.

| Инв. № подл. | Подпись и дата | Взам. инв. № |
|---|---|---|
| | | |

1.424.1-9.5С-4

Лист 2

https://zavodjbi.com/

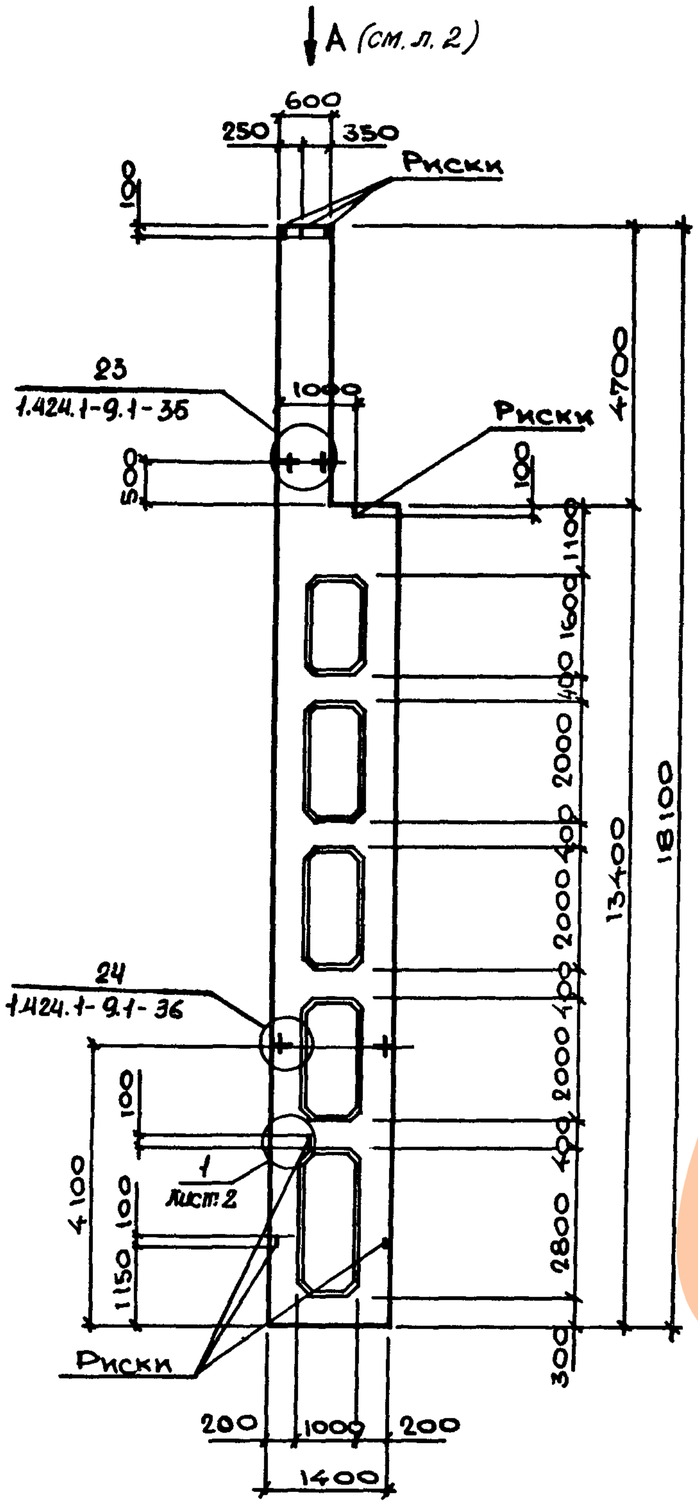


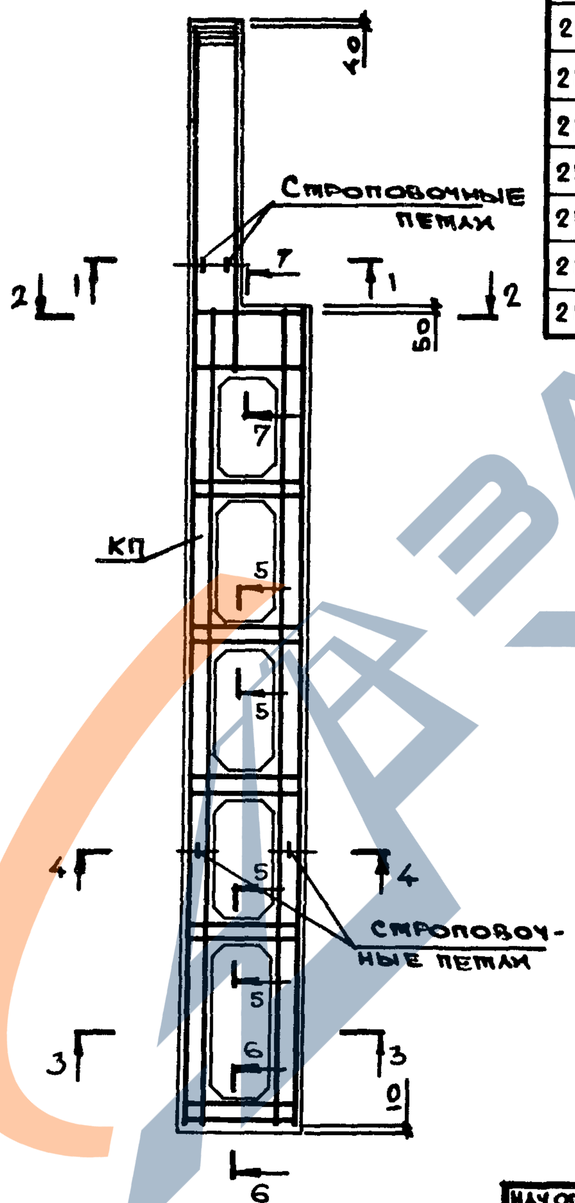


| Марка колонны | Марка пространств. каркаса КП | Кол. | Обозначение документа на каркас КП | Класс (марка) бетона | Объем бетона $м^3$ | Масса колонны, т |
|---|---|---|---|---|---|---|
| 2КД168-1.3-с | КП6-1 | 1 | 1.424.1-9.6С-6 | В22.5 (М300) | 5,8 | 14,5 |
| 2КД168-1.4-с | | 1 | | В30 (М400) | | |
| 2КД168-1.5-с | | 1 | | В40 (М500) | | |
| 2КД168-2.4-с | КП6-2 | 1 | | В30 (М400) | | |
| 2КД168-3.4-с | КП6-3 | 1 | | В30 (М400) | | |
| 2КД168-3.5-с | | 1 | | В40 (М500) | | |
| 2КД168-4.3-с | КП6-4 | 1 | | В22.5 (М300) | | |
| 2КД168-4.4-с | | 1 | | В30 (М400) | | |
| 2КД168-4.5-с | | 1 | | В40 (М500) | | |
| 2КД168-5.4-с | КП6-5 | 1 | | В30 (М400) | | |

1. Установку строповочных петель по узлам 23, 24 производить в случаях, оговоренных в п.8 технических требований к настоящему выпуску (см. 1.424.1-9.5С-ТТ).
2. Сечение 1-1... 7-7 смотреть на листе 2.

| | | | |
|---|---|---|---|
| Нач.отд. | Бродский | | 1.424.1-9.5С-5 |
| Н.контр. | Савранский | | |
| Гл.констр. | Савранский | | |
| Рук.гр. | Кудричевская | | Колонна крайняя 2КД168-1-с... 2КД168-5-с |
| Разраб. | Тремль | | |
| Проверил | Литвинова | | |
| Исполн. | Белан | | |

| Стадия | Лист | Листов |
|---|---|---|
| Р | 1 | 2 |

ХАРЬКОВСКИЙ ПРОМСТРОЙНИИПРОЕКТ



https://zavodjbi.com/

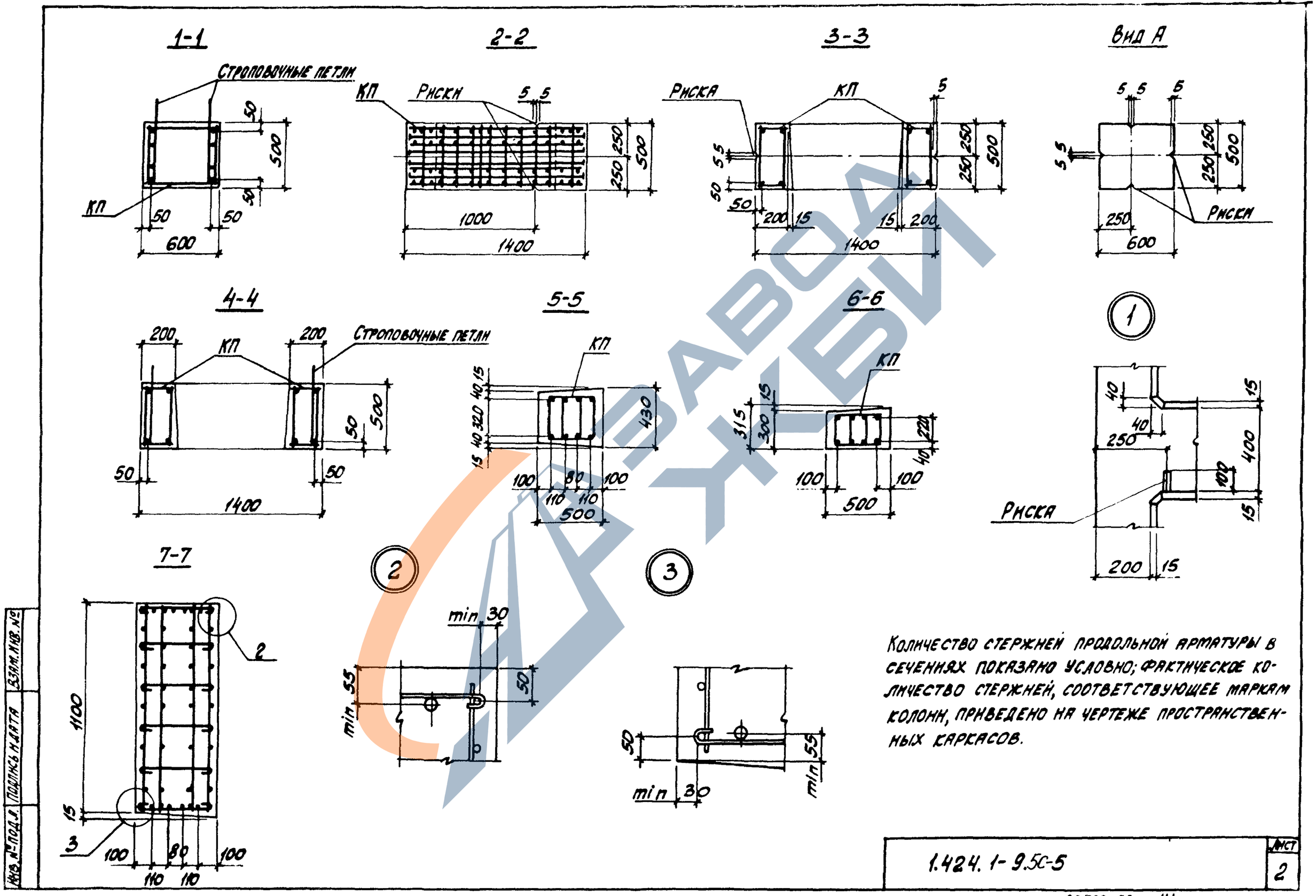


Количество стержней продольной арматуры в сечениях показано условно; фактическое количество стержней, соответствующее маркам колонн, приведено на чертеже пространственных каркасов.

| Инв. № подл. | Подпись и дата | Взам. инв. № |
|---|---|---|
| | | |

1.424.1-9.5с-5

Лист 2

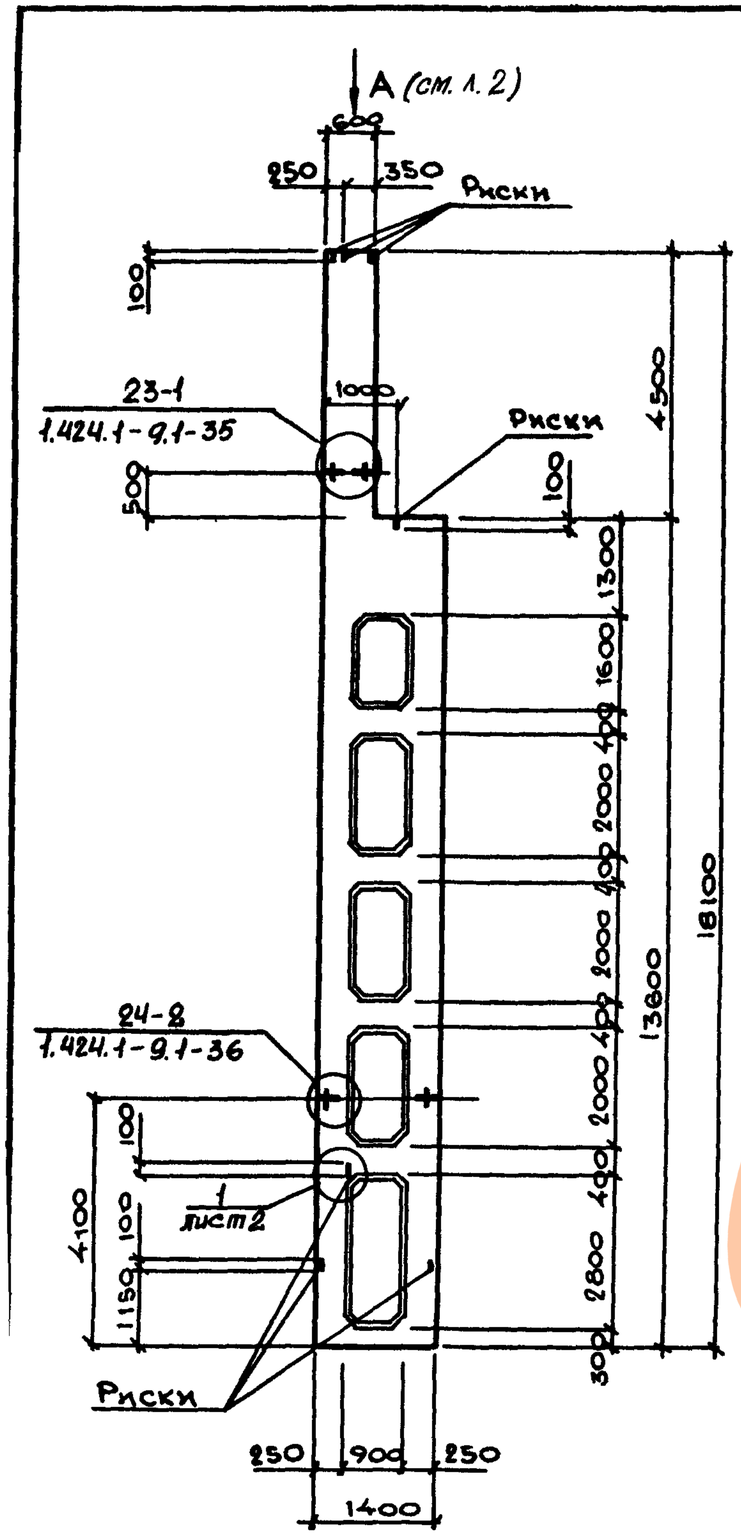


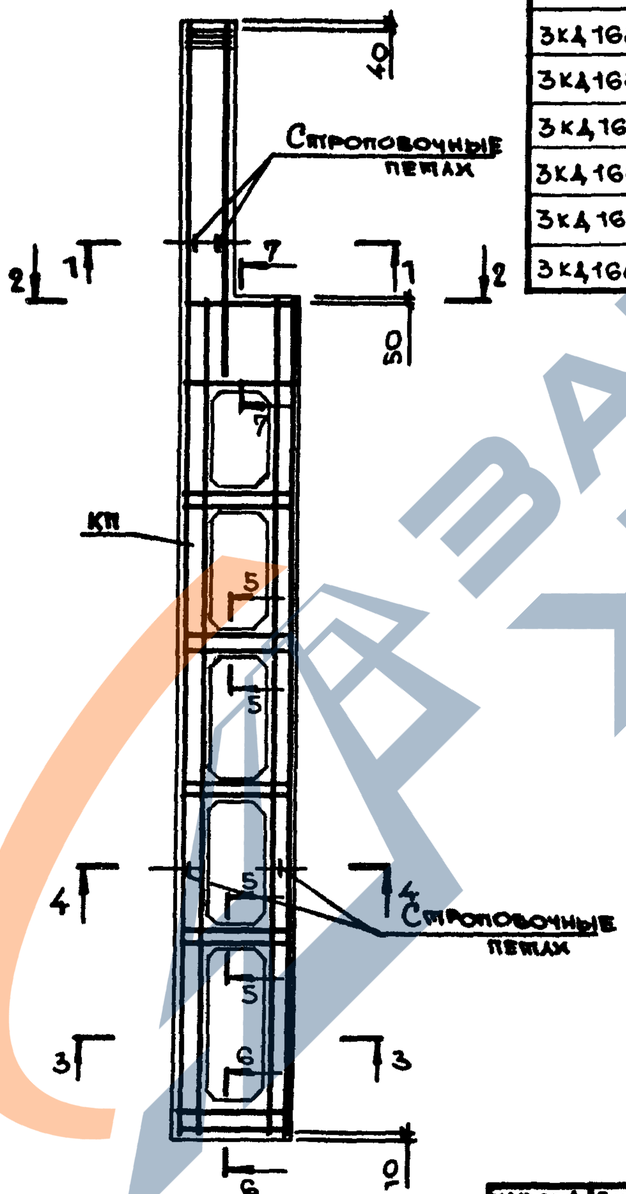


| Марка колонны | Марка пространст. каркаса КП | Кол. | Обозначение документа на каркас КП | Класс (марка) бетона | Объём бетона м³ | Масса колонны т |
|---|---|---|---|---|---|---|
| 3КД168-1.3-с | КП 7-1 | 1 | 1.424.1-9.6С-7 | В22,5 (М300) | 6,4 | 16,0 |
| 3КД168-1.4-с | | 1 | | В30 (М400) | | |
| 3КД168-2.3-с | КП 7-2 | 1 | | В22,5 (М300) | | |
| 3КД168-2.4-с | | 1 | | В30 (М400) | | |
| 3КД168-2.5-с | | 1 | | В40 (М500) | | |
| 3КД168-3.4-с | КП 7-3 | 1 | | В30 (М400) | | |
| 3КД168-3.5-с | | 1 | | В40 (М500) | | |
| 3КД168-4.4-с | КП 7-4 | 1 | | В30 (М400) | | |
| 3КД168-4.5-с | | 1 | | В40 (М500) | | |

1. Установку строповочных петель по узлам 23-1, 24-2 производить в случаях, оговоренных в п.8 технических требований к настоящему выпуску (см. 1.424.1-9.5С-ТТ).
2. Сечение 1-1 ... 7-7 смотреть на листе 2.

| | | | |
|---|---|---|---|
| Нач. отд. | Бродский | | 1.424.1-9.5С-6 |
| Н. контр. | Савранский | | |
| Гл. констр. | Савранский | | |
| Рук. гр. | Кудричевская | | Колонна крайняя 3КД168-1с...3КД168-4с |
| Разраб. | Тремль | | |
| Проверил | Литвинова | | |
| Исполн. | Белан | | |

| Стадия | Лист | Листов |
|---|---|---|
| Р | 1 | 2 |

ХАРЬКОВСКИЙ ПРОМСТРОЙНИИПРОЕКТ

https://zavodjbi.com/

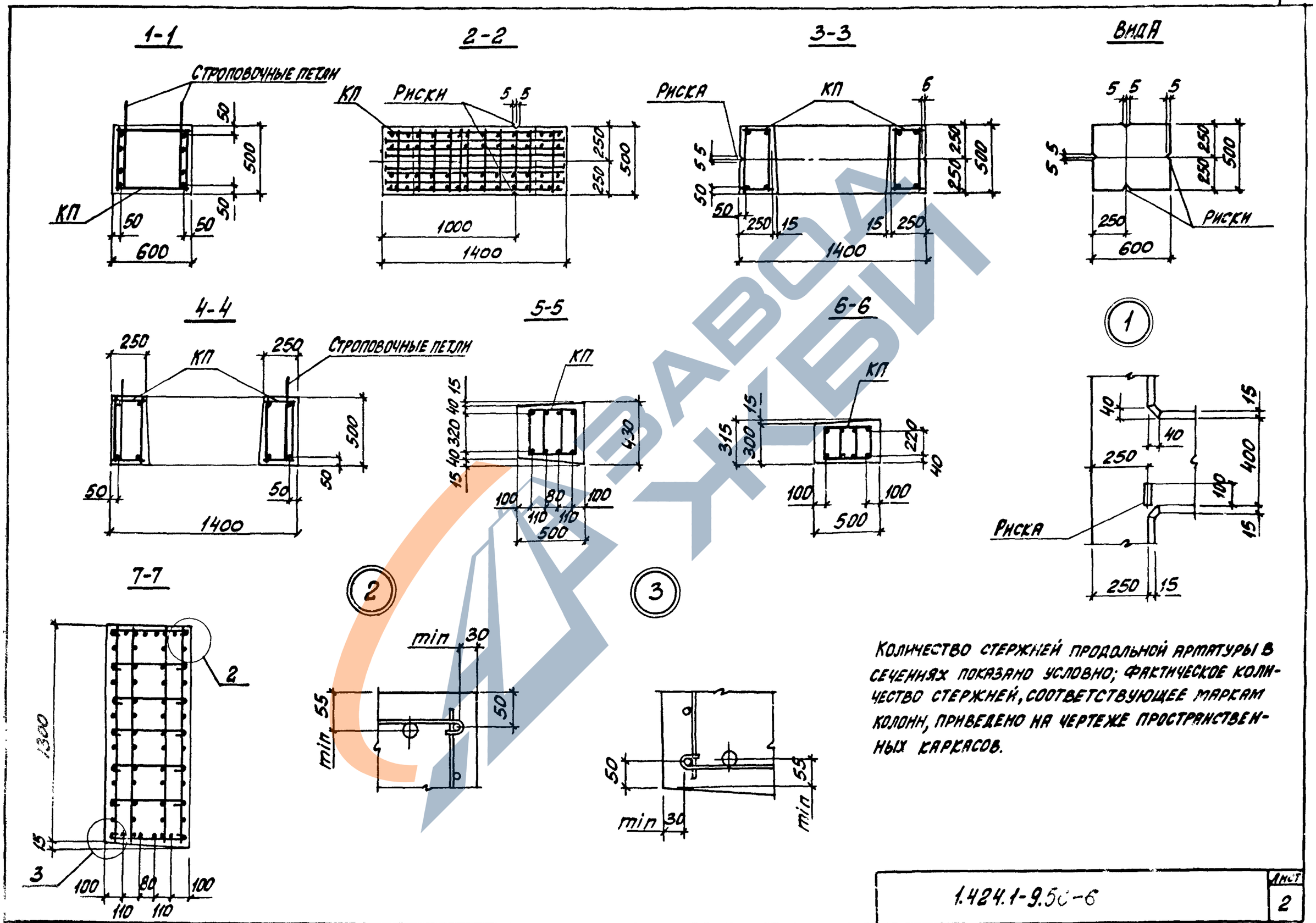


Количество стержней продольной арматуры в сечениях показано условно; фактическое количество стержней, соответствующее маркам колонн, приведено на чертеже пространственных каркасов.

| | |
|---|---|
| 1.424.1-9.5с-6 | Лист 2 |



https://zavodjbi.com/

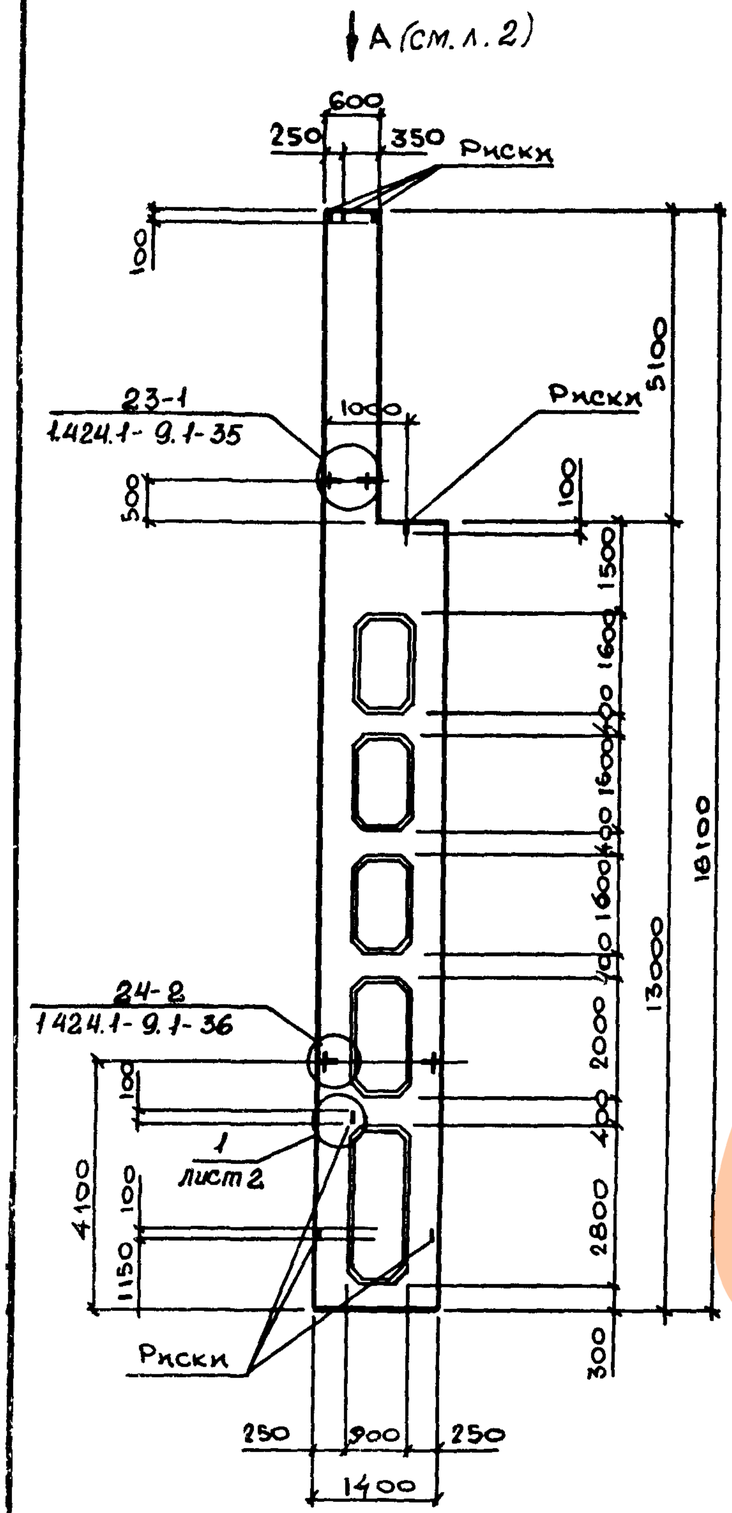


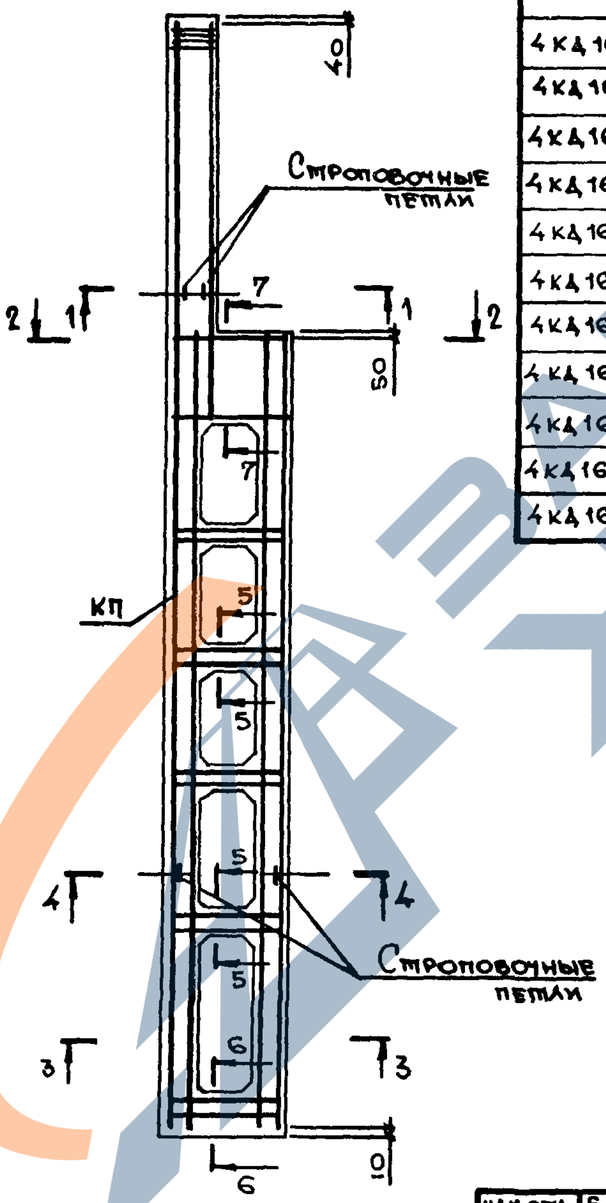


| Марка колонны | Марка пространств. каркаса КП | Кол. | Обозначение документа на каркас КП | Класс (марка) бетона | Объём бетона $м^3$ | Масса колонны т |
|---|---|---|---|---|---|---|
| 4КД168-1.3-с | КП8-1 | 1 | 1.424.1-9.6С-8 | В22,5 (М300) | 6,5 | 16,3 |
| 4КД168-1.4-с | | 1 | | В30 (М400) | | |
| 4КД168-1.5-с | | 1 | | В40 (М500) | | |
| 4КД168-2.3-с | КП8-2 | 1 | | В22,5 (М300) | | |
| 4КД168-2.4-с | | 1 | | В30 (М400) | | |
| 4КД168-2.5-с | | 1 | | В40 (М500) | | |
| 4КД168-3.3-с | КП8-3 | 1 | | В22,5 (М300) | | |
| 4КД168-3.4-с | | 1 | | В30 (М400) | | |
| 4КД168-3.5-с | | 1 | | В40 (М500) | | |
| 4КД168-4.4-с | КП8-4 | 1 | | В30 (М400) | | |
| 4КД168-4.5-с | | 1 | | В40 (М500) | | |
| 4КД168-5.4-с | КП8-5 | 1 | | В30 (М400) | | |
| 4КД168-5.5-с | | 1 | | В40 (М500) | | |
| 4КД168-6.5-с | КП8-6 | 1 | | В40 (М500) | | |

1. Установку строповочных петель по узлам 23-1, 24-2 производить в случаях, оговоренных в п.8 технических требований к настоящему выпуску (см. 1.424.1-9.5С-ТТ).
2. Сечение 1-1 ... 7-7 смотреть на листе 2.

| | | |
|---|---|---|
| Нач. отд. | Бродский | |
| Н. контр. | Савранский | |
| Гл. констр. | Савранский | |
| Рук. гр. | Кудричевская | |
| Разраб. | Тремль | |
| Проверил | Литвинова | |
| Исполн. | Белан | |

1.424.1-9.5С-7

Колонна крайняя 4КД168-1-с ... 4КД168-6-с

| Стадия | Лист | Листов |
|---|---|---|
| Р | 1 | 2 |

ХАРЬКОВСКИЙ ПРОМСТРОЙНИИПРОЕКТ

https://zavodjbi.com/

https://zavodjbi.com/

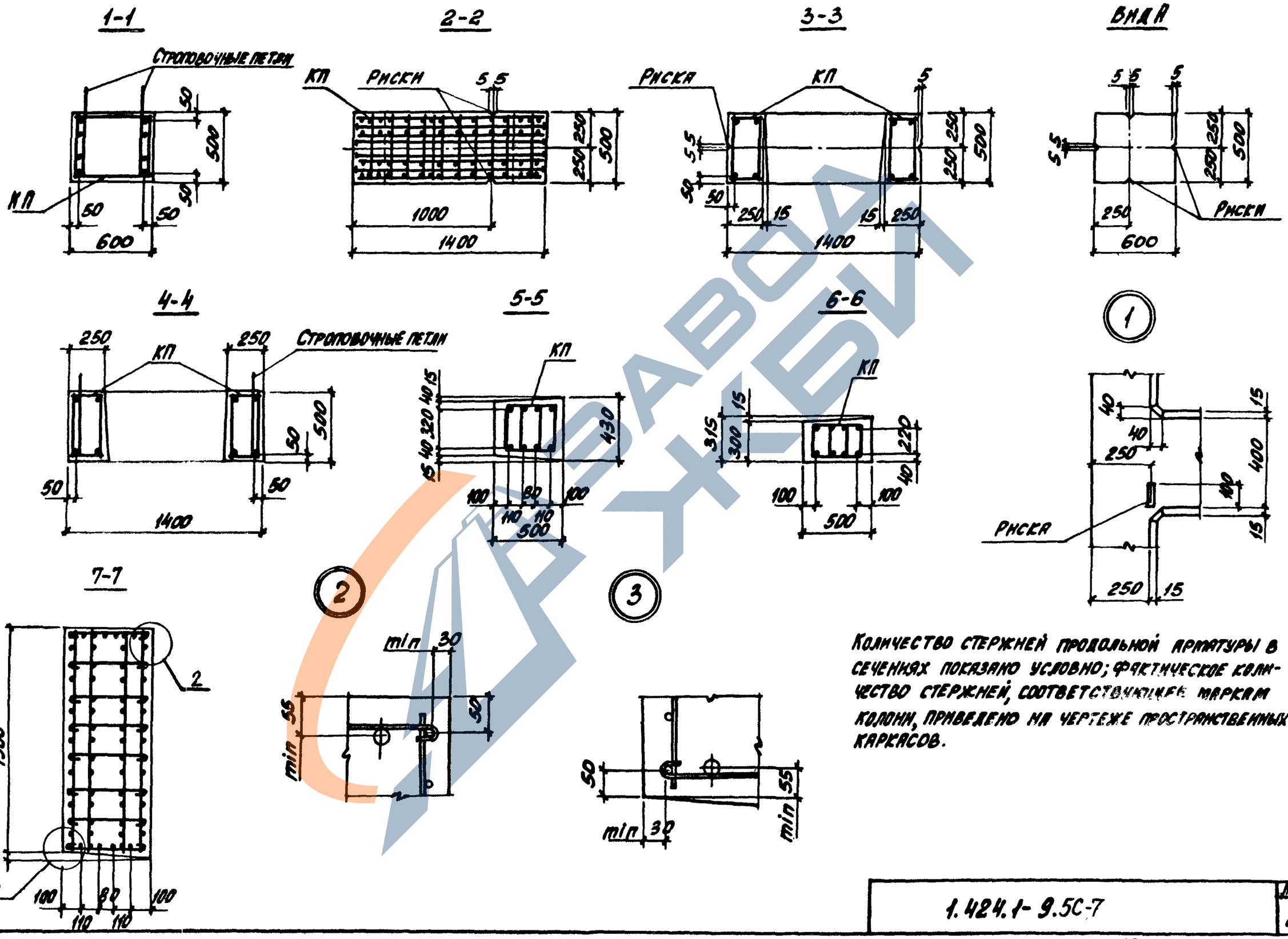


Количество стержней продольной арматуры в сечениях показано условно; фактическое количество стержней, соответствующее маркам колонн, приведено на чертеже пространственных каркасов.

| Инв. № подл. | Подпись и дата | Взам. инв. № |
|---|---|---|

| 1.424.1-9.5С-7 | Лист 2 |
|---|---|



https://zavodjbi.com/

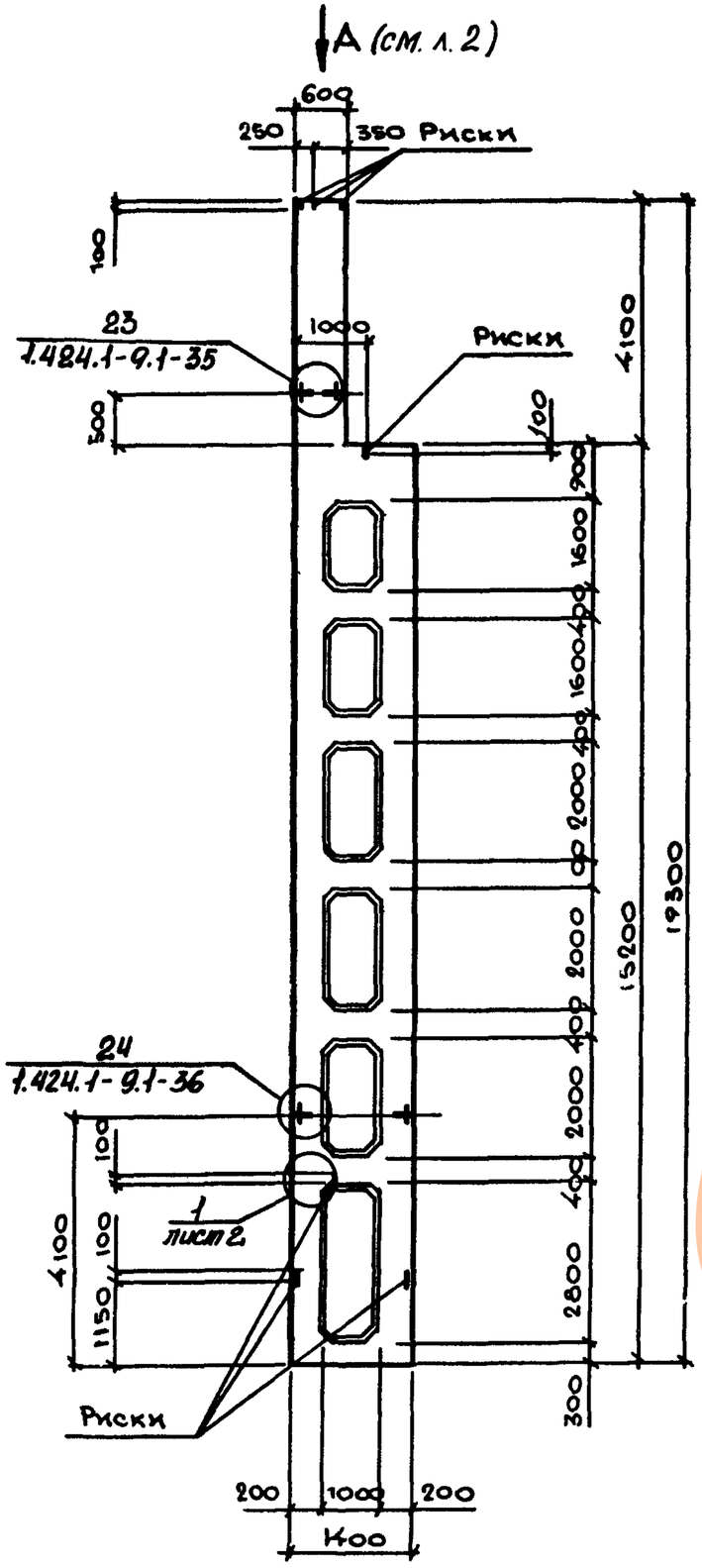


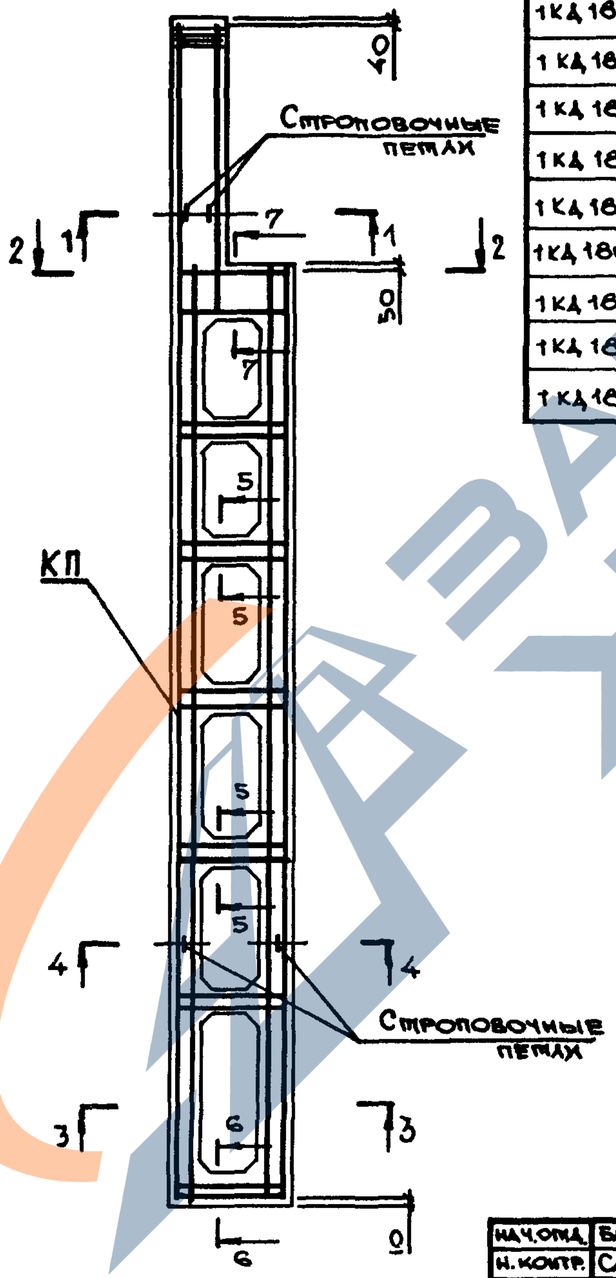


| Марка колонны | Марка пространств. каркаса КП | Кол. | Обозначение документа на каркас КП | Класс (марка) бетона | Объем бетона $м^3$ | Масса колонны т |
|---|---|---|---|---|---|---|
| 1КД180-1.3-с | КП 9-1 | 1 | 1.424.1-9.6С-9 | В22.5 (М300) | 6,1 | 15,3 |
| 1КД180-1.4-с | | 1 | | В30 (М400) | | |
| 1КД180-2.3-с | КП 9-2 | 1 | | В22.5 (М300) | | |
| 1КД180-2.4-с | | 1 | | В30 (М400) | | |
| 1КД180-2.5-с | | 1 | | В40 (М500) | | |
| 1КД180-3.3-с | КП 9-3 | 1 | | В22.5 (М300) | | |
| 1КД180-3.4-с | | 1 | | В30 (М400) | | |
| 1КД180-3.5-с | | 1 | | В40 (М500) | | |
| 1КД180-4.4-с | КП 9-4 | 1 | | В30 (М400) | | |
| 1КД180-4.5-с | | 1 | | В40 (М500) | | |
| 1КД180-5.4-с | КП 9-5 | 1 | | В30 (М400) | | |

1. Установку строповочных петель по узлам 23, 24 производить в случаях, оговоренных в п.8 технических требований к настоящему выпуску (см. 1.424.1-9.5С-ТТ).
2. Сечение 1-1 ... 7-7 смотреть на листе 2.

| | | | |
|---|---|---|---|
| Нач.отд. | Бродский | | 1.424.1-9.5С-8 |
| Н.контр. | Савранский | | |
| Гл.констр. | Савранский | | |
| Рук.гр. | Кудрицевская | | Колонна крайняя 1КД180-1-с...1КД180-5-с |
| Разраб. | Тремль | | |
| Проверил. | Литвинова | | |
| Исполн. | Белан | | |

| Стадия | Лист | Листов |
|---|---|---|
| Р | 1 | 2 |

ХАРЬКОВСКИЙ ПРОМСТРОЙНИИПРОЕКТ



https://zavodjbi.com/

https://zavodjbi.com/

## 1-1

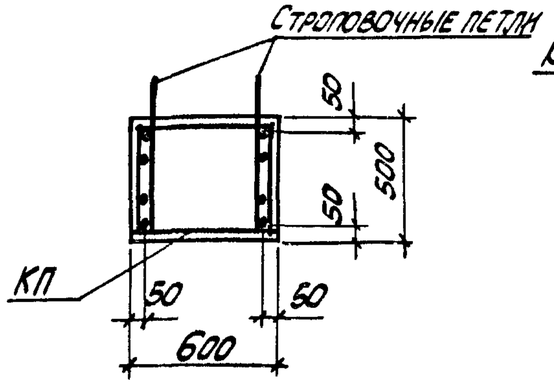


## 2-2

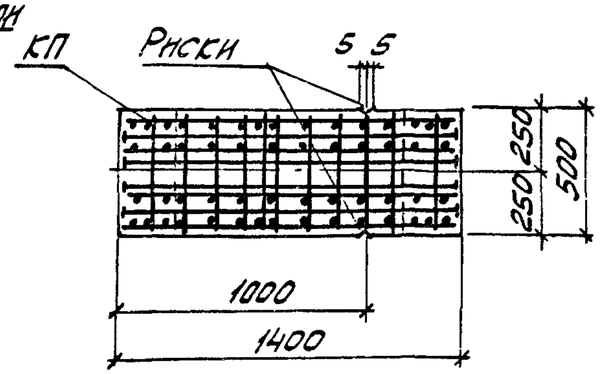


## 3-3

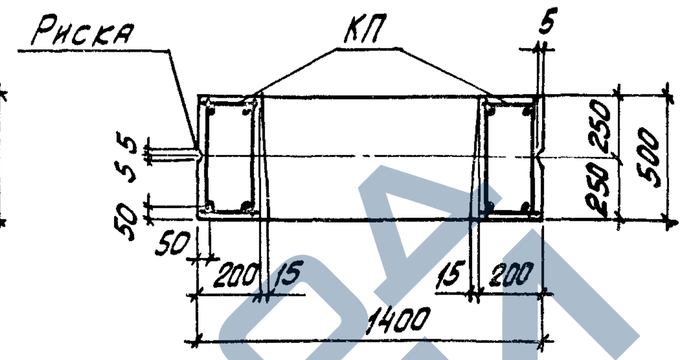


## Вид А

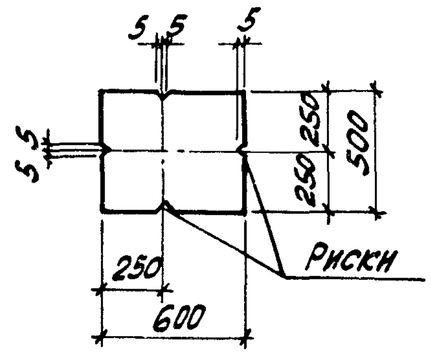


## 4-4

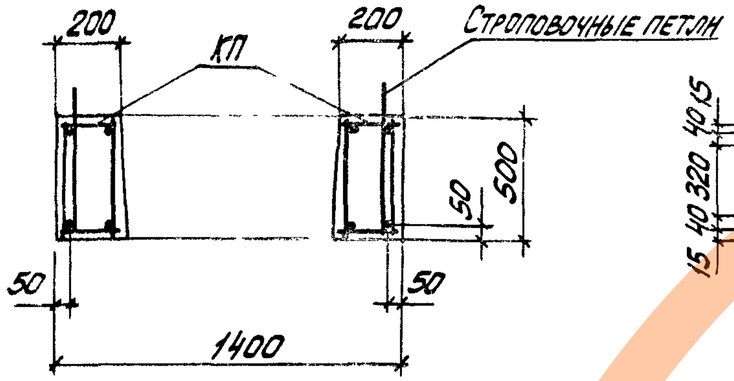


## 5-5

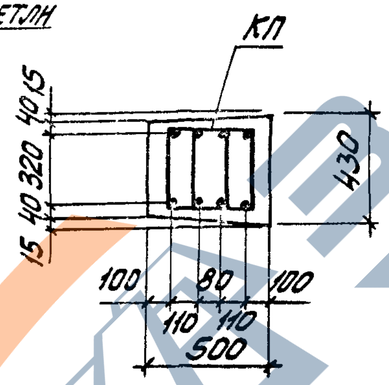


## 6-6

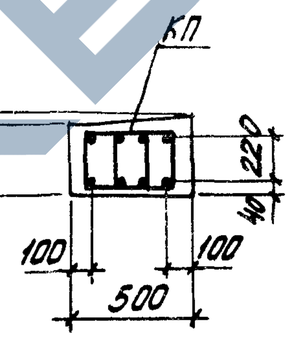


## 1

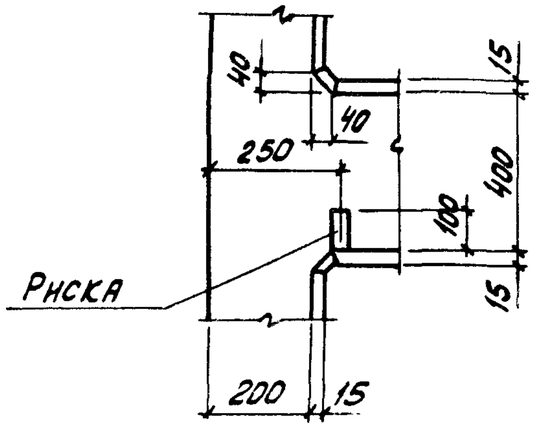


## 7-7

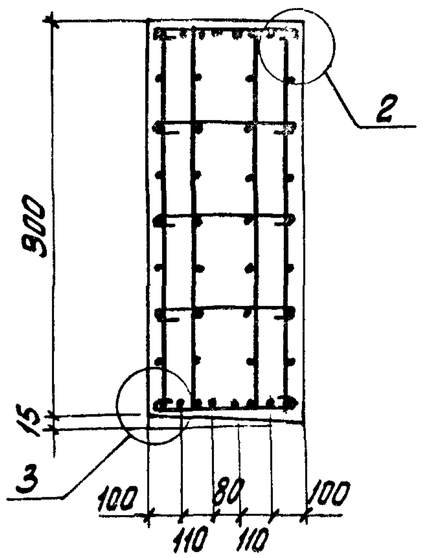


## 2

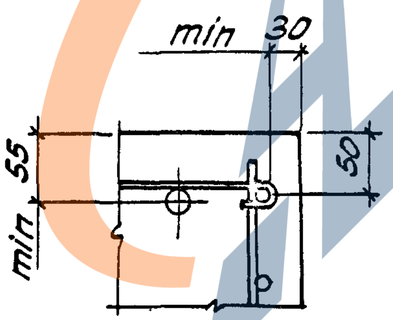


## 3

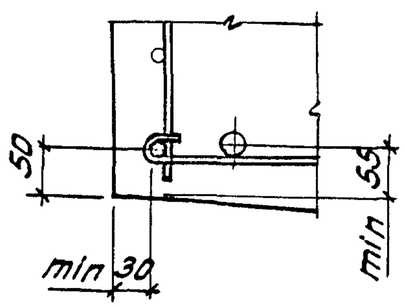


Количество стержней продольной арматуры в сечениях показано условно; фактическое количество стержней, соответствующее маркам колонн, приведено на чертеже пространственных каркасов

| | |
|---|---|
| 1.424.1-9.5С-8 | Лист 2 |

Инв. № подл. | Подпись и дата | Взам. инв. №



https://zavodjbi.com/

https://zavodjbi.com/



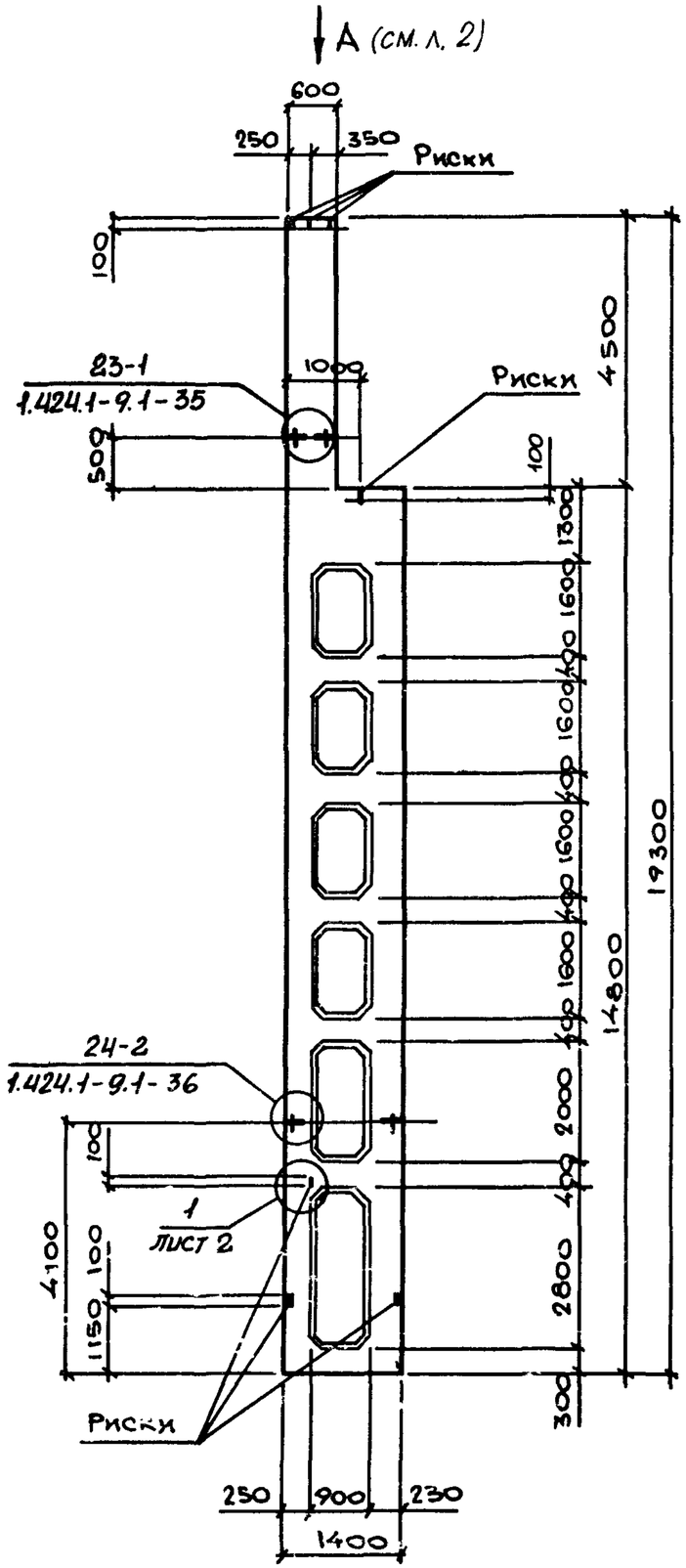


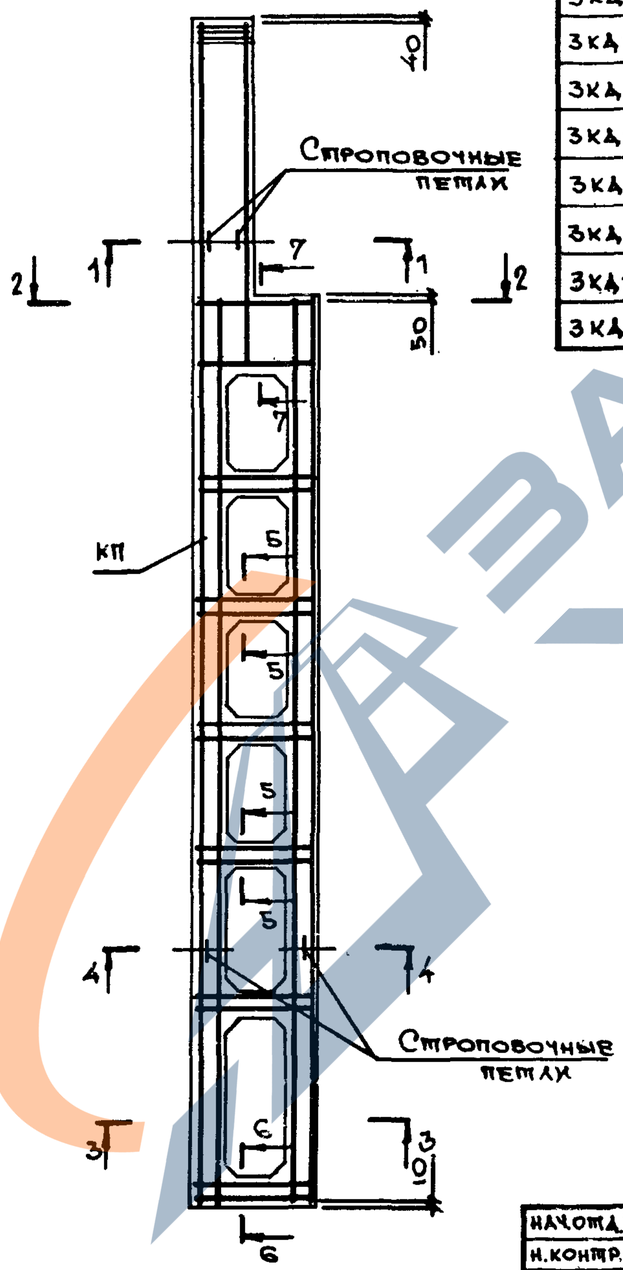


| Марка колонны | Марка пространств. каркаса КП | Кол. | Обозначение документа на каркас КП | Класс (марка) бетона | Объём бетона $м^3$ | Масса колонны т |
|---|---|---|---|---|---|---|
| 3КД180-1.3-с | КП11-1 | 1 | 1.424.1-9.6С-11 | В22,5 (М300) | 6,9 | 17,3 |
| 3КД180-1.4-с | | 1 | | В30 (М400) | | |
| 3КД180-2.3-с | КП11-2 | 1 | | В22,5 (М300) | | |
| 3КД180-2.4-с | | 1 | | В30 (М400) | | |
| 3КД180-2.5-с | | 1 | | В40 (М500) | | |
| 3КД180-3.4-с | КП11-3 | 1 | | В30 (М400) | | |
| 3КД180-3.5-с | | 1 | | В40 (М500) | | |
| 3КД180-4.4-с | КП11-4 | 1 | | В30 (М400) | | |
| 3КД180-4.5-с | | 1 | | В40 (М500) | | |
| 3КД180-5.5-с | КП11-5 | 1 | | В40 (М300) | | |

1. Установку строповочных петель по узлам 23-1, 24-2 производить в случаях, оговоренных в п.8 технических требований к настоящему выпуску (см. 1.424.1-9.5С-ТТ).
2. Сечение 1-1...7-7 смотреть на листе 2.

| | | | |
|---|---|---|---|
| Нач.отд. | Бродский | | 1.424.1-9.5С-9 |
| Н.контр. | Савранский | | |
| Гл.констр. | Савранский | | |
| Рук.гр. | Кудричевская | | Колонна крайняя 3КД180-1-с...3КД180-5-с |
| Разраб. | Тремль | | |
| Проверил | Литвинова | | |
| Исполн. | Белан | | |

| Стадия | Лист | Листов |
|---|---|---|
| Р | 1 | 2 |

ХАРЬКОВСКИЙ ПРОМСТРОЙНИИПРОЕКТ



https://zavodjbi.com/

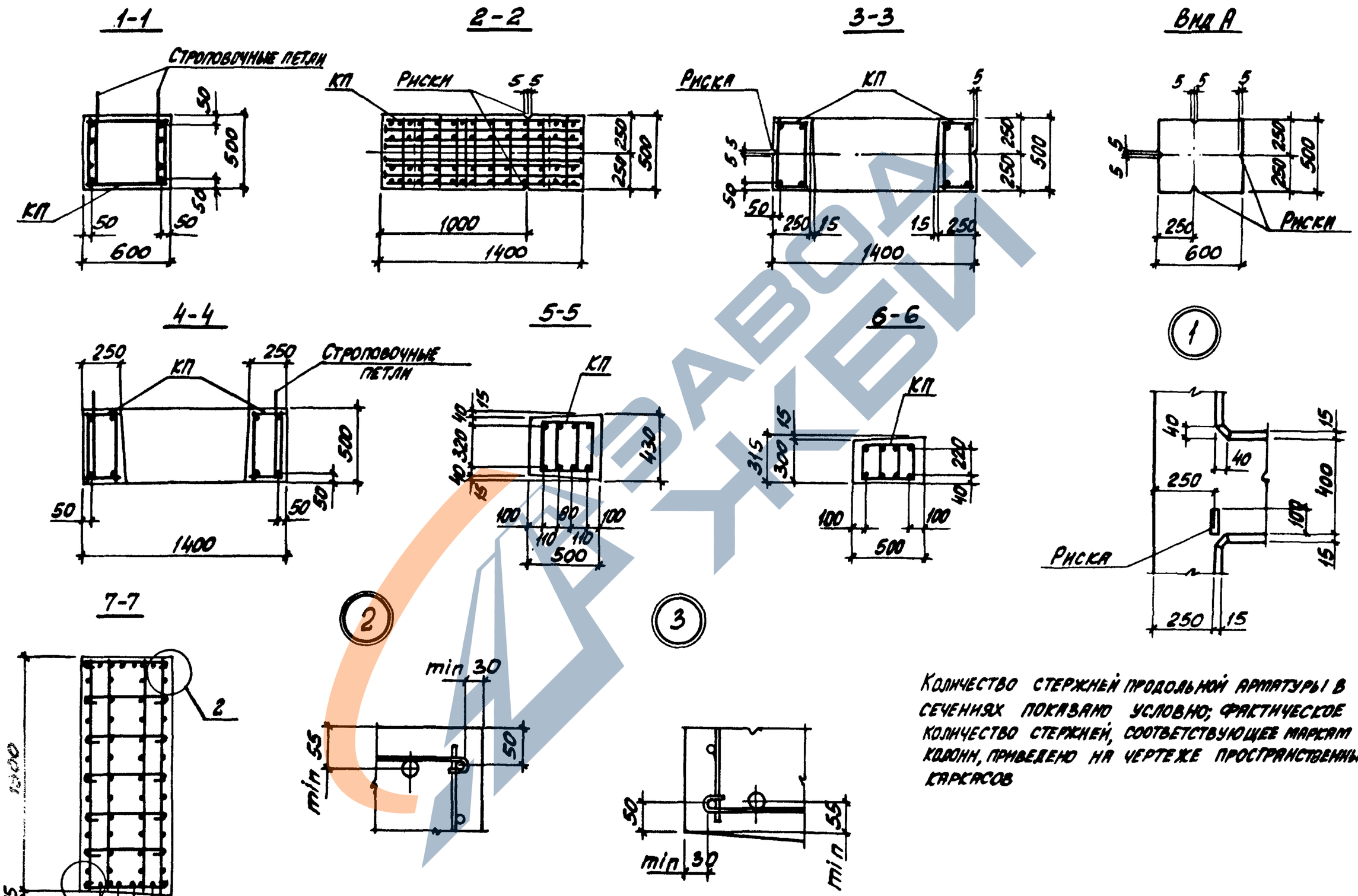


Количество стержней продольной арматуры в сечениях показано условно; фактическое количество стержней, соответствующее маркам колонн, приведено на чертеже пространственных каркасов

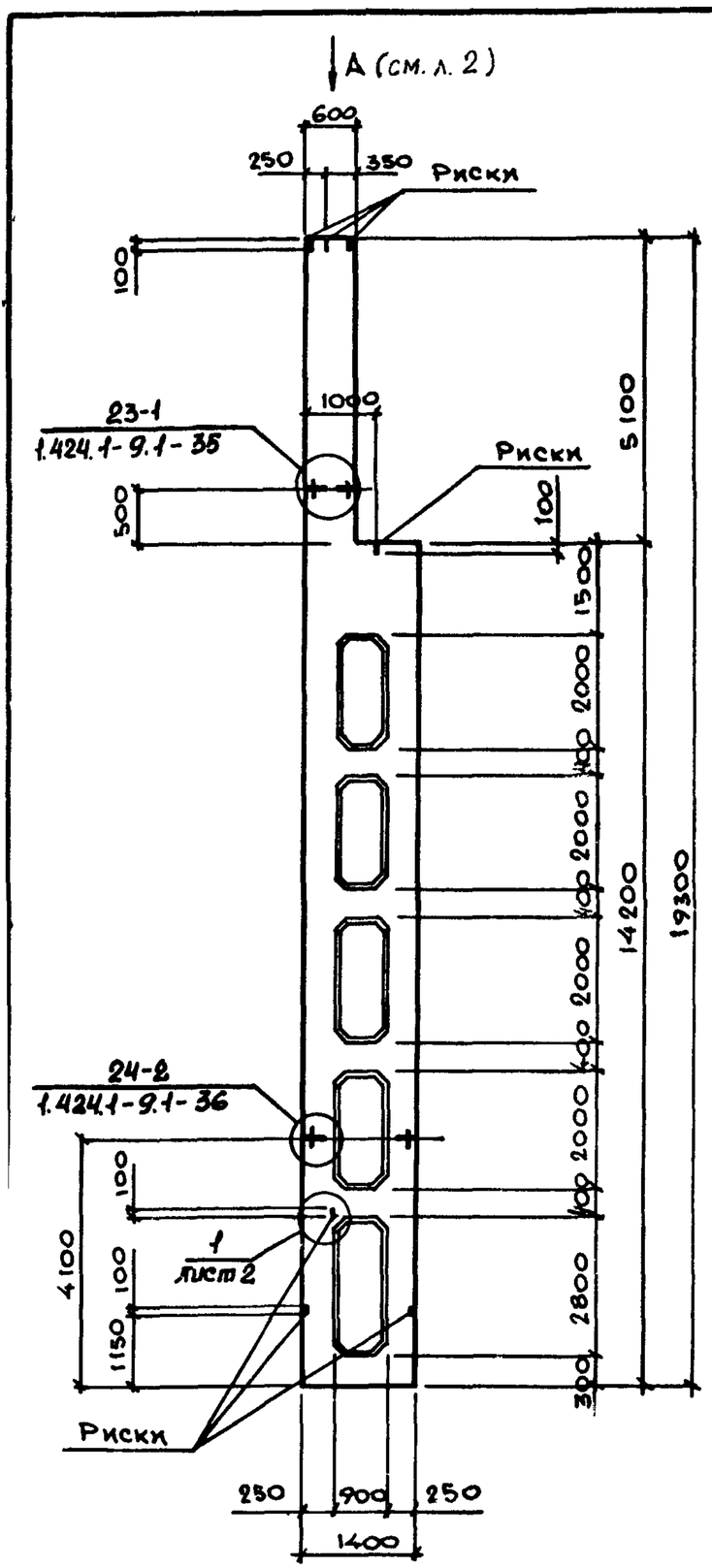


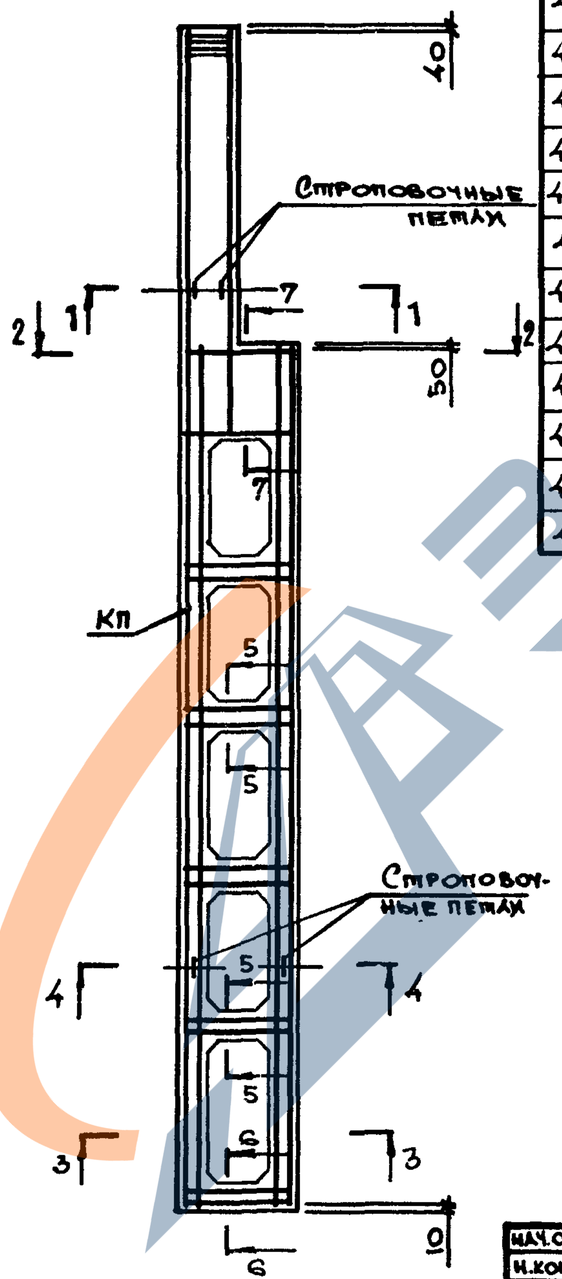


| Марка колонны | Марка пространств. каркаса КП | Кол. | Обозначение документа на каркас КП | Класс (марка) бетона | Объём бетона $м^3$ | Масса колонны, т |
|---|---|---|---|---|---|---|
| 4КД180 - 1.3-с | КП 12-1 | 1 | 1.424.1-9.6С-12 | В22,5 (М300) | 6,8 | 17,0 |
| 4КД180 - 2.3-с | КП 12-2 | 1 | | В22,5 (М300) | | |
| 4КД180 - 2.4-с | | 1 | | В30 (М400) | | |
| 4КД180 - 2.5-с | | 1 | | В40 (М500) | | |
| 4КД180 - 3.4-с | КП 12-3 | 1 | | В30 (М400) | | |
| 4КД180 - 3.5-с | | 1 | | В40 (М500) | | |
| 4КД180 - 4.4-с | КП 12-4 | 1 | | В30 (М400) | | |
| 4КД180 - 4.5-с | | 1 | | В40 (М500) | | |
| 4КД180 - 5.4-с | КП 12-5 | 1 | | В30 (М400) | | |
| 4КД180 - 5.5-с | | 1 | | В40 (М500) | | |
| 4КД180 - 6.4-с | КП 12-6 | 1 | | В30 (М400) | | |
| 4КД180 - 6.5-с | | 1 | | В40 (М500) | | |
| 4КД180 - 7.4-с | КП 12-7 | 1 | | В30 (М400) | | |
| 4КД180 - 7.5-с | | 1 | | В40 (М500) | | |

1. Установку строповочных петель по узлам 23-1, 24-2 производить в случаях, оговоренных в п.8 технических требований к настоящему выпуску (см. 1.424.1-9.5С-ТТ).
2. Сечение 1-1... 7-7 смотреть на листе 2.

| | | |
|---|---|---|
| Нач. отд. | Бродский | |
| Н. контр. | Савранский | |
| Гл. констр. | Савранский | |
| Рук. гр. | Кудричевская | |
| Разраб. | Третяк | |
| Проверил | Литвинова | |
| Исполн. | Белан | |

1.424.1-9.5С-10

Колонна крайняя
4КД180-1-с ... 4КД180-7-с

| Стадия | Лист | Листов |
|---|---|---|
| Р | 1 | 2 |

ХАРЬКОВСКИЙ ПРОМСТРОЙНИИПРОЕКТ

https://zavodjbi.com/

https://zavodjbi.com/

1-1

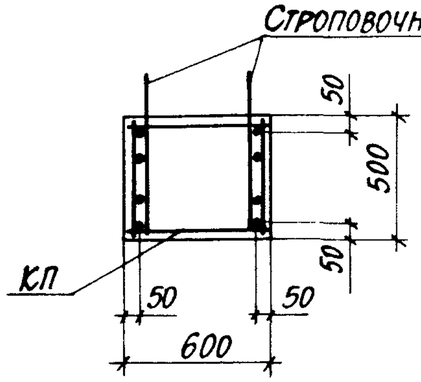


2-2

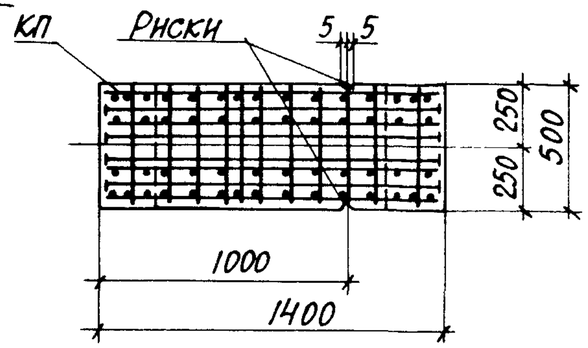


3-3

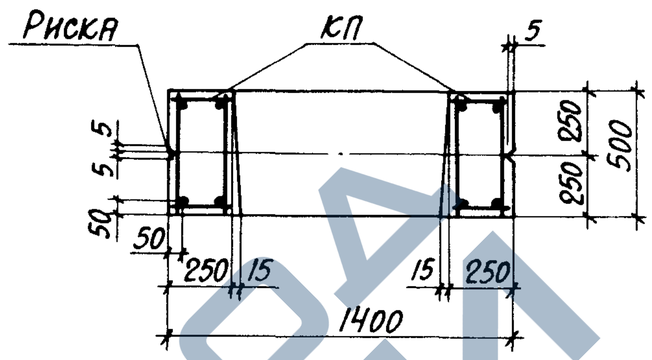


Вид А

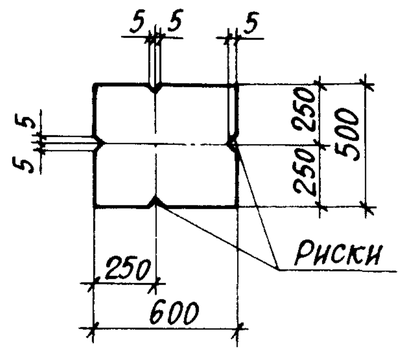


4-4

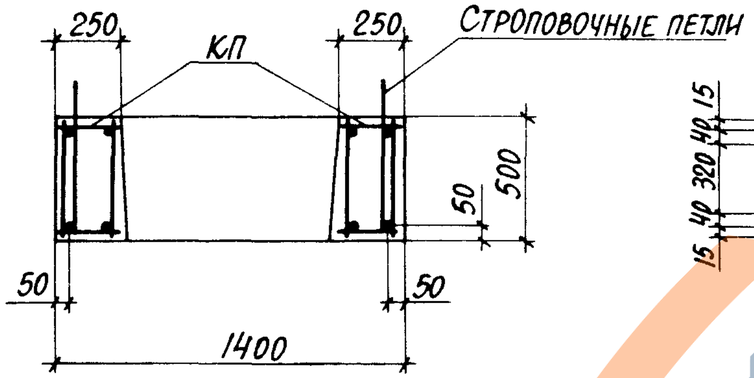


5-5

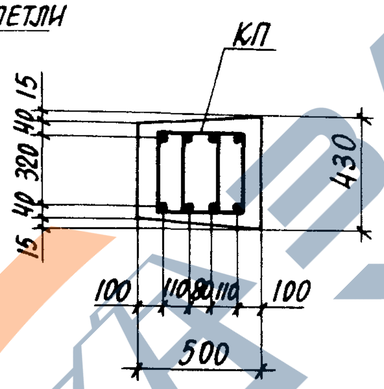


6-6

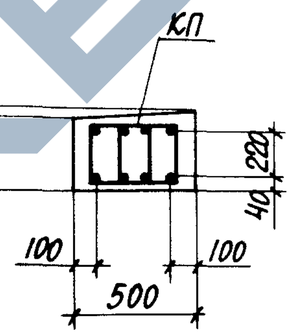


1

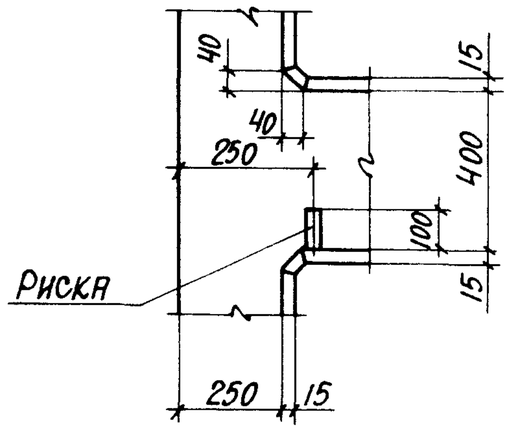


7-7

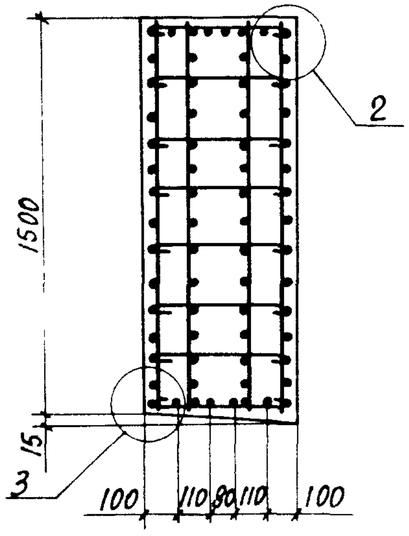


2

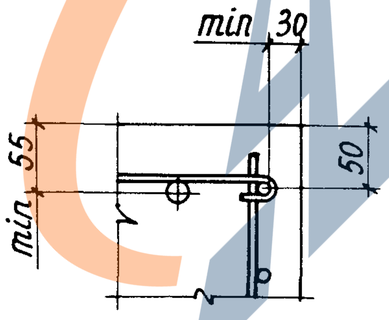


3

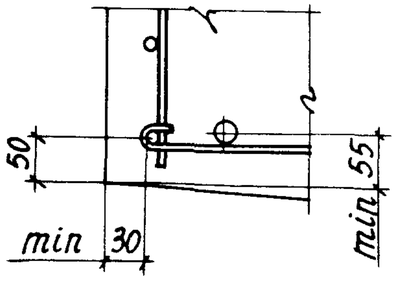


Количество стержней продольной арматуры в сечениях показано условно; фактическое количество стержней, соответствующее маркам колонн, приведено на чертеже пространственных каркасов.

| Инв. № подл. | Подпись и дата | Взам. инв. № |
|---|---|---|
| | | |

| | |
|---|---|
| 1.424.1-9.5С-10 | Лист 2 |

23528-02 24

https://zavodjbi.com/

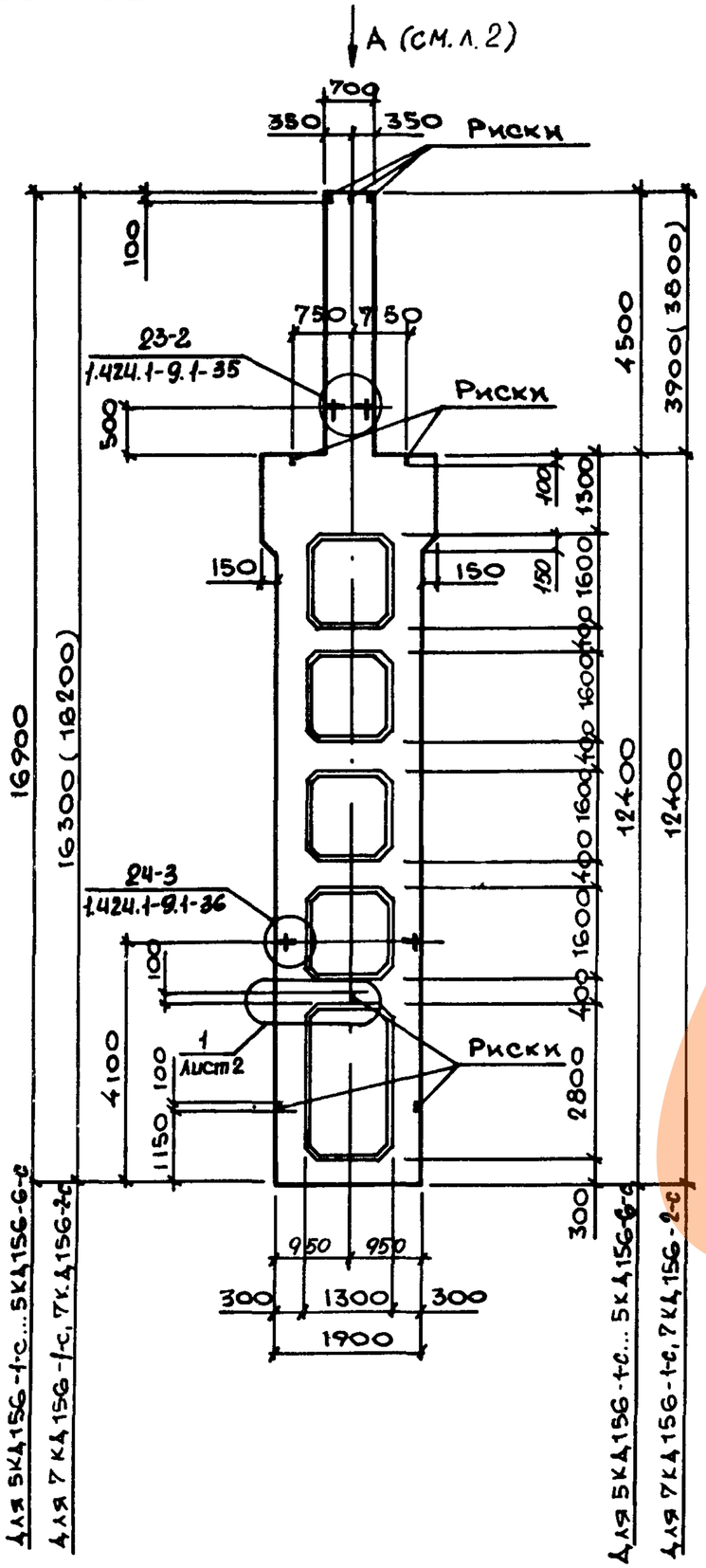


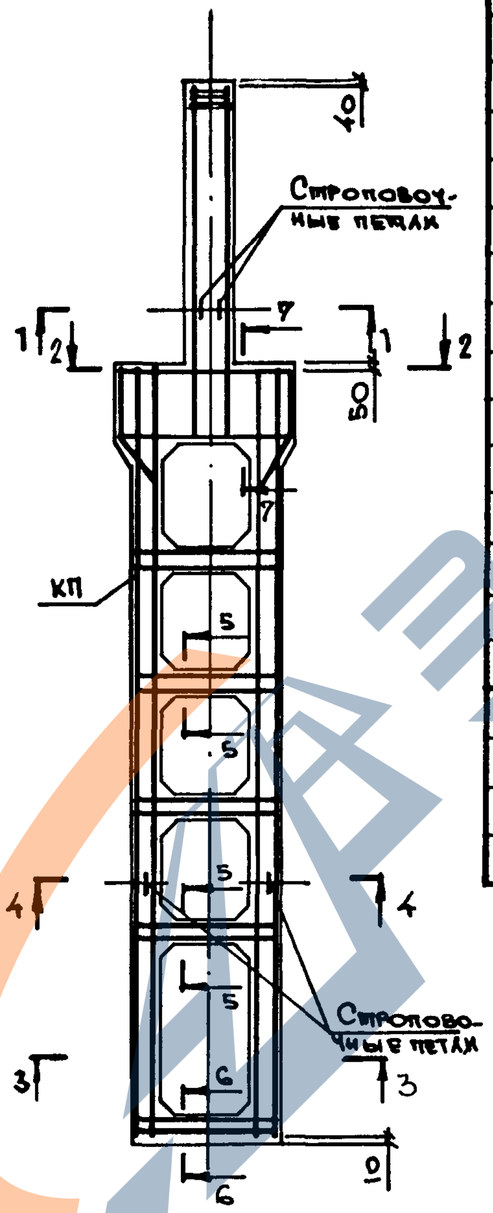


| Марка колонны | Марка пространст каркаса КП | Кол | Обозначение документа на каркас КП | Класс (марка) бетона | Объем бетона $м^3$ | Масса колонны, т |
|---|---|---|---|---|---|---|
| 5КД15G-1.3-с | КП13-1 | 1 | 1.424.1-9.6С-13 | В22,5 (М300) | 7,8 | 19,5 |
| 5КД15G-1.4-с | | 1 | | В30 (М400) | | |
| 5КД15G-2.3-с | КП13-2 | 1 | | В22,5 (М300) | | |
| 5КД15G-2.4-с | | 1 | | В30 (М400) | | |
| 5КД15G-3.3-с | КП13-3 | 1 | | В22,5 (М300) | | |
| 5КД15G-3.4-с | | 1 | | В30 (М400) | | |
| 5КД15G-3.5-с | | 1 | | В40 (М500) | | |
| 5КД15G-4.3-с | КП13-4 | 1 | | В22,5 (М300) | | |
| 5КД15G-4.4-с | | 1 | | В30 (М400) | | |
| 5КД15G-4.5-с | | 1 | | В40 (М500) | | |
| 5КД15G-5.3-с | КП13-5 | 1 | | В22,5 (М300) | | |
| 5КД15G-5.4-с | | 1 | | В30 (М400) | | |
| 5КД15G-5.5-с | | 1 | | В40 (М500) | | |
| 5КД15G-6.4-с | КП13-6 | 1 | | В30 (М400) | | |
| 5КД15G-6.5-с | | 1 | | В40 (М500) | | |
| 7КД15G-1.3-с | КП15-1 | 1 | 1.424.1-9.6С-15 | В22,5 (М300) | 7,6 | 19,0 |
| 7КД15G-1.4-с | | 1 | | В30 (М400) | | |
| 7КД15G-2.3-с | КП15-2 | 1 | | В22,5 (М300) | | |
| 7КД15G-2.4-с | | 1 | | В30 (М400) | | |

1. Установку строповочных петель по узлам 23-2, 24-3 производить в случаях, оговоренных в п.8 технических требований к настоящему выпуску (см. 1.424.1-9.5С-ТТ).
2. Сечение 1-1... 7-7 смотреть на листе 2.

| | | |
|---|---|---|
| Нач.отд. | Бродский | |
| Н.контр. | Савранский | |
| Гл.констр. | Савранский | |
| Рук.гр. | Кудрявская | |
| Разраб. | Тремль | |
| Проверил. | Литвинова | |
| Исполн. | Белан | |

1.424.1-9.5С-11

Колонна средняя
5КД15G-1-с...5КД15G-6-с
7КД15G-1-с, 7КД15G-2-с

| Стадия | Лист | Листов |
|---|---|---|
| Р | 1 | 2 |

ХАРЬКОВСКИЙ ПРОМСТРОЙНИИПРОЕКТ

https://zavodjbi.com/
ЗАВОД ЖБИ

https://zavodjbi.com/

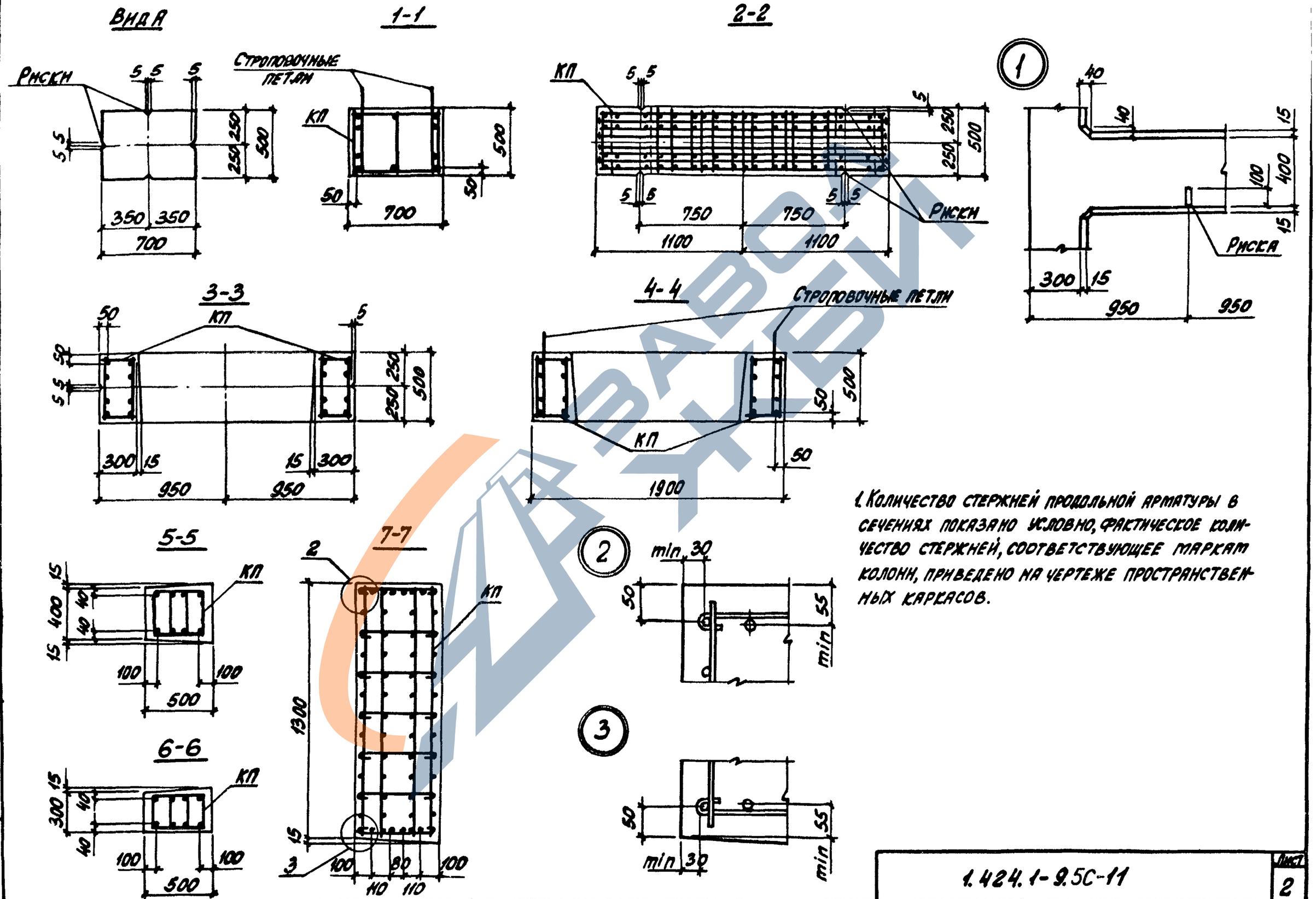


1. Количество стержней продольной арматуры в сечениях показано условно, фактическое количество стержней, соответствующее маркам колонн, приведено на чертеже пространственных каркасов.

| Инв. № подл. | Подпись и дата | Взам. инв. № |
|---|---|---|
| | | |



https://zavodjbi.com/

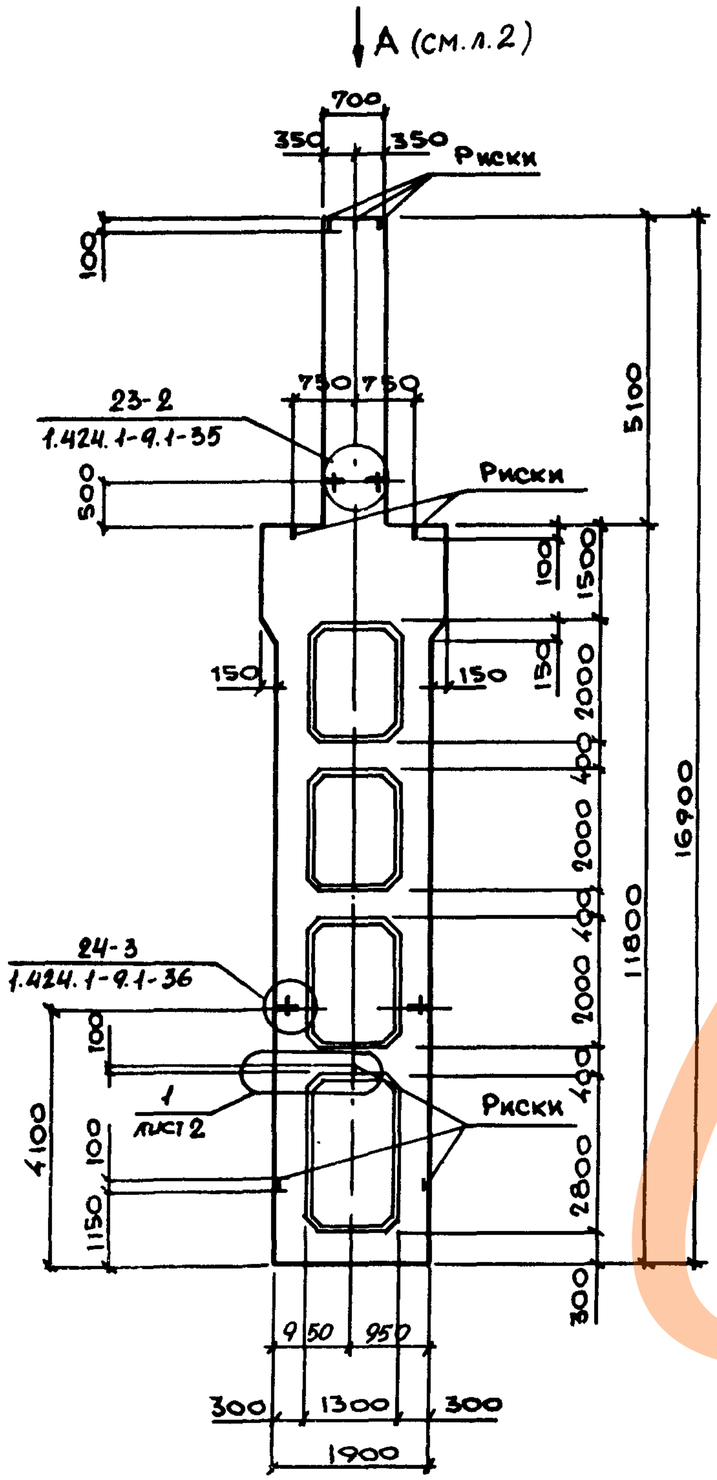


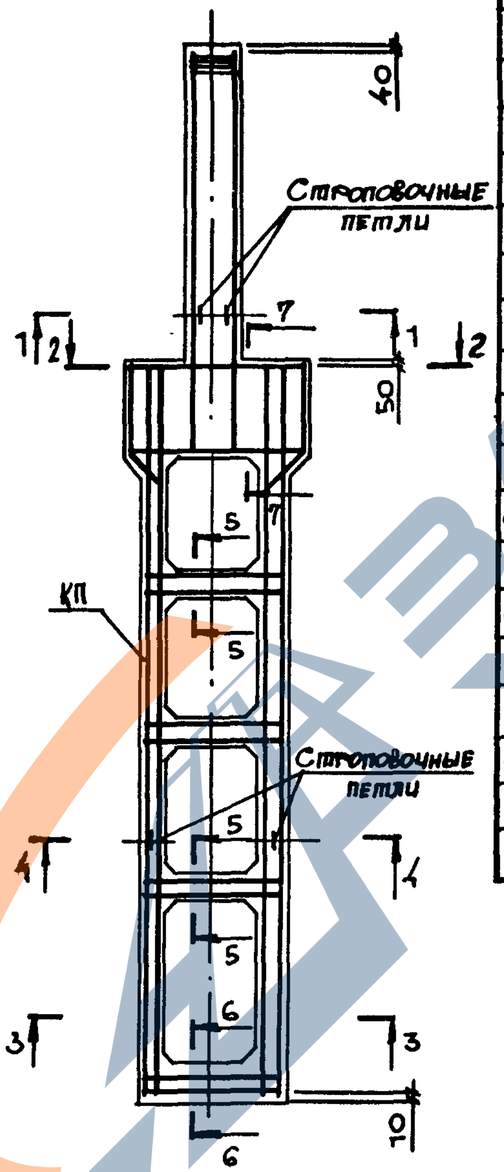


| Марка колонны | Марка пространств. каркаса КП | Кол. | Обозначение документа на каркас КП | Класс (марка) бетона | Объем бетона $м^3$ | Масса колонны, т |
|---|---|---|---|---|---|---|
| 6КД15б-1.3-с | КП 14-1 | 1 | 1.424.1-9.6С-14 | В22,5 (М300) | 7,7 | 19,1 |
| 6КД15б-2.3-с | КП 14-2 | 1 | | В22,5 (М300) | | |
| 6КД15б-2.4-с | | 1 | | В30 (М400) | | |
| 6КД15б-2.5-с | | 1 | | В40 (М500) | | |
| 6КД15б-3.3-с | КП 14-3 | 1 | | В22,5 (М300) | | |
| 6КД15б-3.4-с | | 1 | | В30 (М400) | | |
| 6КД15б-3.5-с | | 1 | | В40 (М500) | | |
| 6КД15б-4.4-с | КП 14-4 | 1 | | В30 (М400) | | |
| 6КД15б-4.5-с | | 1 | | В40 (М500) | | |
| 6КД15б-5.3-с | КП 14-5 | 1 | | В22,5 (М300) | | |
| 6КД15б-5.4-с | | 1 | | В30 (М400) | | |
| 6КД15б-5.5-с | | 1 | | В40 (М500) | | |
| 6КД15б-6.4-с | КП 14-6 | 1 | | В30 (М400) | | |
| 6КД15б-6.5-с | | 1 | | В40 (М500) | | |
| 6КД15б-7.4-с | КП 14-7 | 1 | | В30 (М400) | | |
| 6КД15б-8.4-с | КП 14-8 | 1 | | В30 (М400) | | |
| 6КД15б-8.5-с | | 1 | | В40 (М500) | | |
| 6КД15б-9.4-с | КП 14-9 | 1 | | В30 (М400) | | |
| 6КД15б-9.5-с | | 1 | | В40 (М500) | | |

1. Установку строповочных петель по узлам 23-2, 24-3 производить в случаях, оговоренных в п.8 технических требований к настоящему выпуску (см. 1.424.1-9.5С-ТТ).
2. Сечение 1-1... 7-7 смотреть на листе 2.

| | | |
|---|---|---|
| Нач.отд. | Бродский | |
| Н.контр. | Савранский | |
| Гл.констр. | Савранский | |
| Рук.гр. | Кудричевская | |
| Разраб. | Тремль | |
| Проверил | Литвинова | |
| Исполн. | Белан | |

1.424.1-9.5С-12

Колонна средняя 6КД15б-1-с... 6КД15б-9-с

| Стадия | Лист | Листов |
|---|---|---|
| Р | 1 | 2 |

ХАРЬКОВСКИЙ ПРОМСТРОЙНИИПРОЕКТ

https://zavodjbi.com/



## Вид А

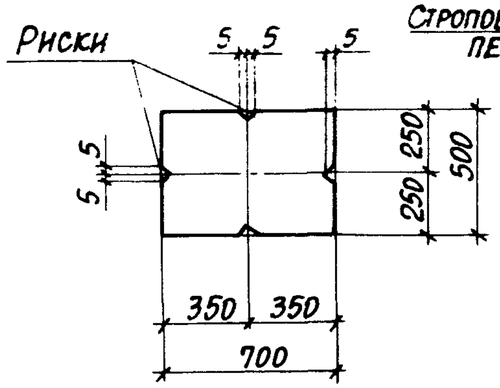


## 1-1

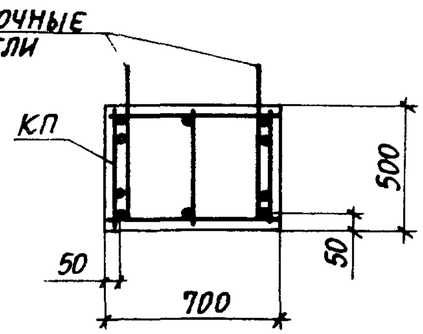


## 2-2

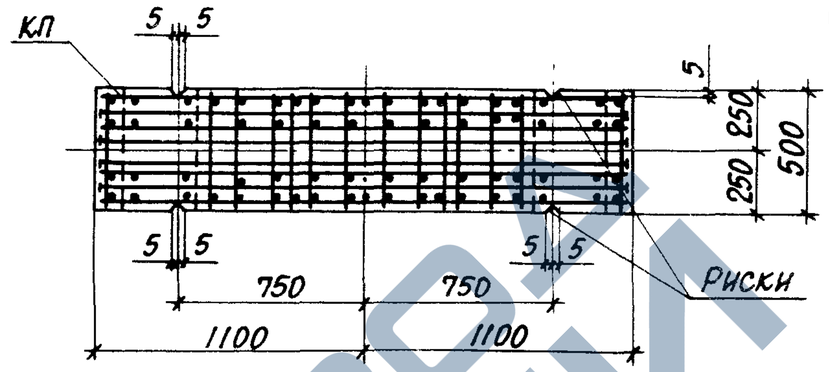


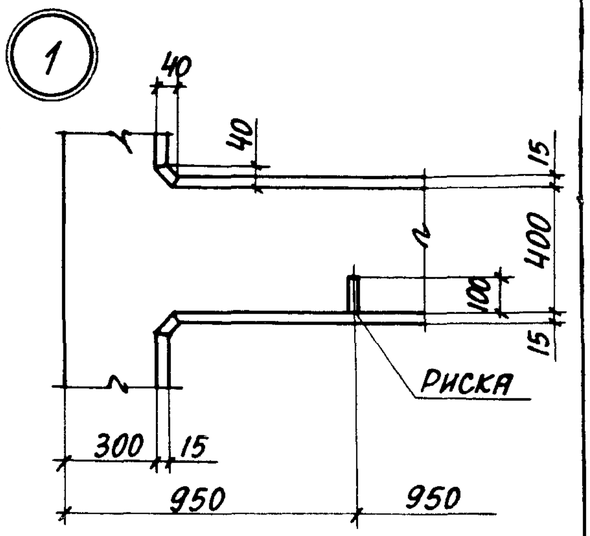


## 3-3

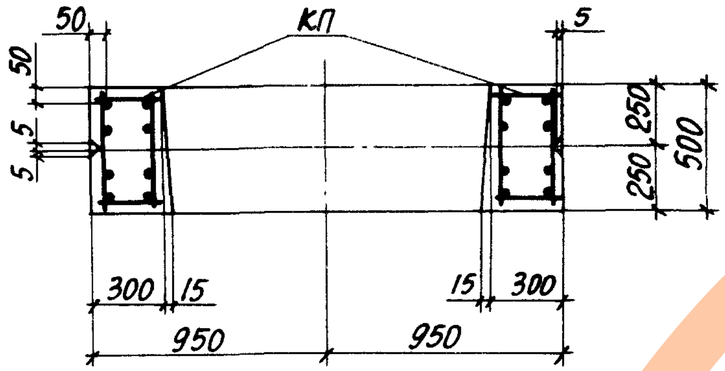


## 4-4

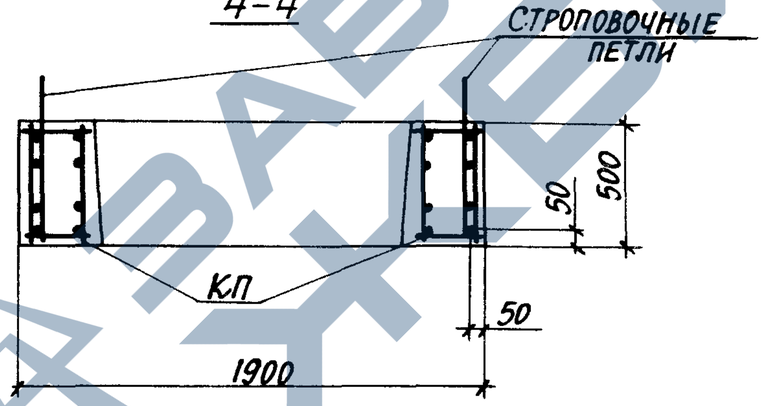


## 5-5

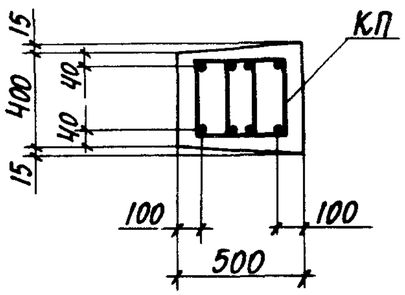


## 6-6

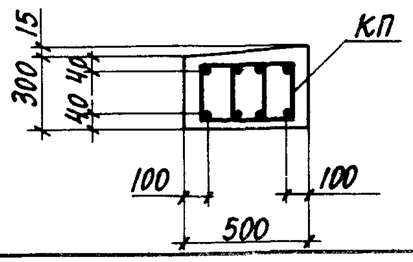


## 7-7

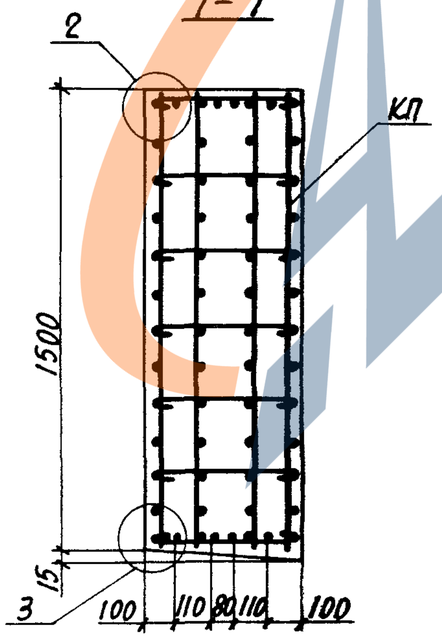


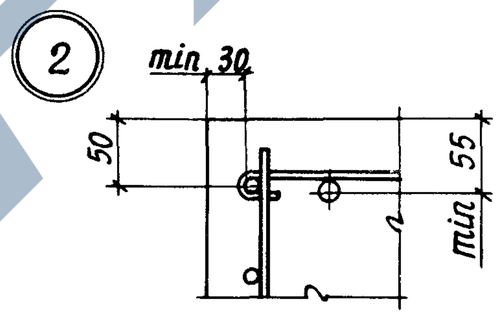


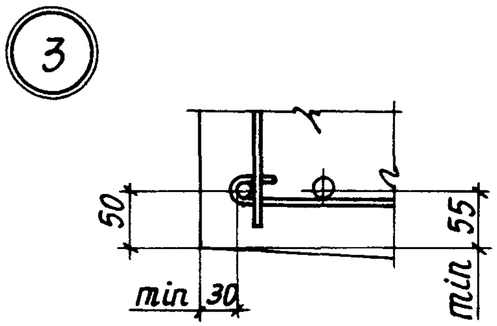


Количество стержней продольной арматуры в сечениях показано условно. Фактическое количество стержней, соответствующее маркам колонн, приведено на чертеже пространственных каркасов.

| | |
|---|---|
| 1.424.1-9.5С-12 | Лист 2 |

23528-02 28

Инв. № подл. | Подпись и дата | Взам. инв. №

https://zavodjbi.com/

https://zavodjbi.com/



| Марка колонны | Марка пространств. каркаса КП | Кол. | Обозначение документа на каркас КП | Класс (марка) бетона | Объём бетона м³ | Масса колонны, т |
|---|---|---|---|---|---|---|
| 8КД15б-1,4-с | КП 16-1 | 1 | 1.424.1-9.6С-16 | В30 (М400) | 7,5 | 18,7 |
| 8КД15б-2,4-с | КП 16-2 | 1 | | В30 (М400) | | |
| 8КД15б-2,5-с | | 1 | | В40 (М500) | | |
| 8КД15б-3,4-с | КП 16-3 | 1 | | В30 (М400) | | |
| 8КД15б-3,5-с | | 1 | | В40 (М500) | | |

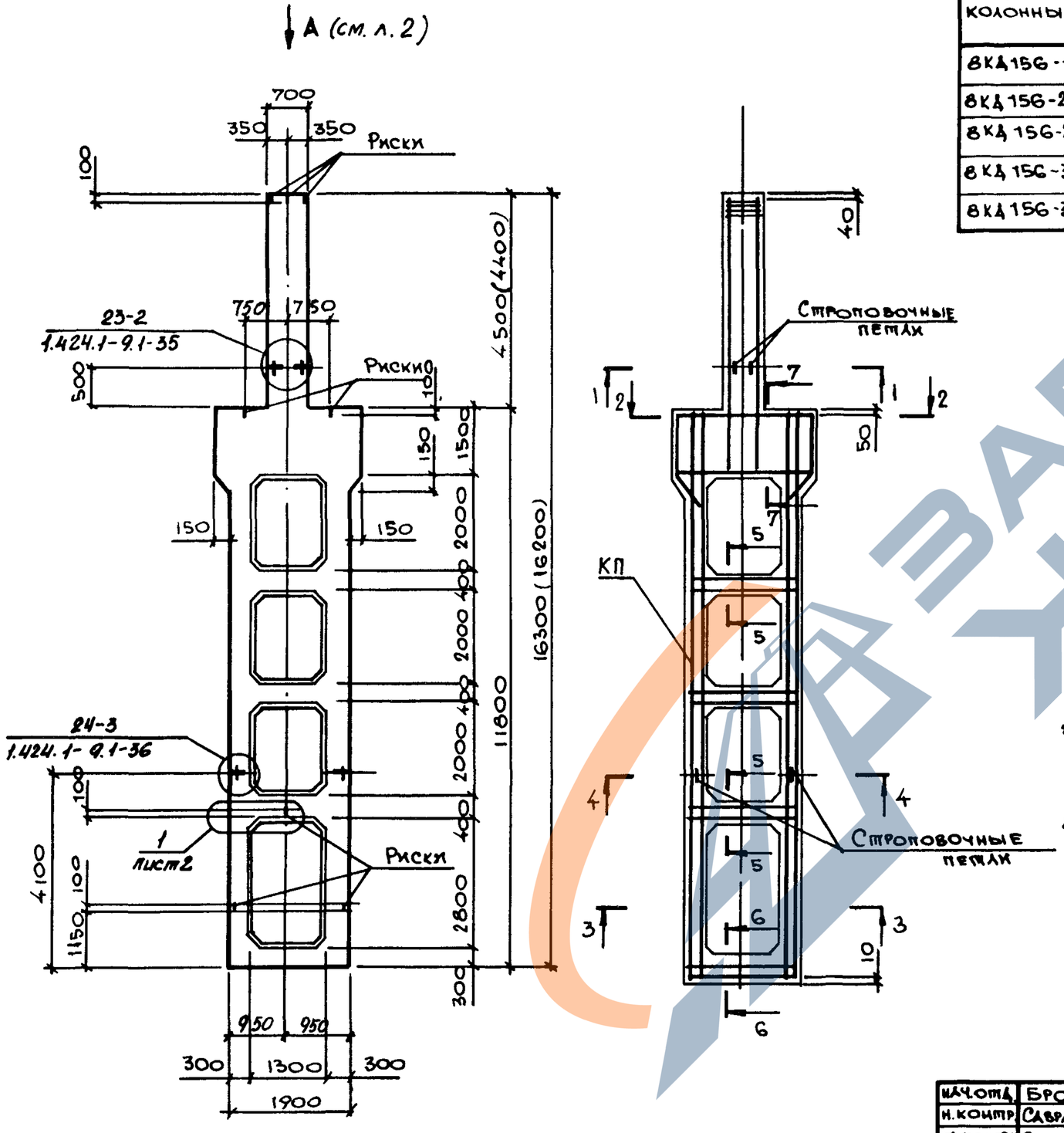


1. Установку строповочных петель по узлам 23-2, 24-3 производить в случаях, оговоренных в п.8 технических требований к настоящему выпуску (см. 1.424.1-9.5С-ТТ).
2. Сечение 1-1... 7-7 смотреть на листе 2.

| | | | |
|---|---|---|---|
| Нач.отд. | Бродский | | 1.424.1-9.5С-13 |
| Н.контр. | Савранский | | |
| Гл.констр. | Савранский | | |
| Рук.гр. | Кудрявцевская | | Колонна средняя 8КД15б-1-с... 8КД15б-3-с |
| Разраб. | Тремль | | |
| Проверил. | Литвинова | | |
| Исполн. | Белан | | |

| Стадия | Лист | Листов |
|---|---|---|
| Р | 1 | 2 |

ХАРЬКОВСКИЙ ПРОМСТРОЙНИИПРОЕКТ

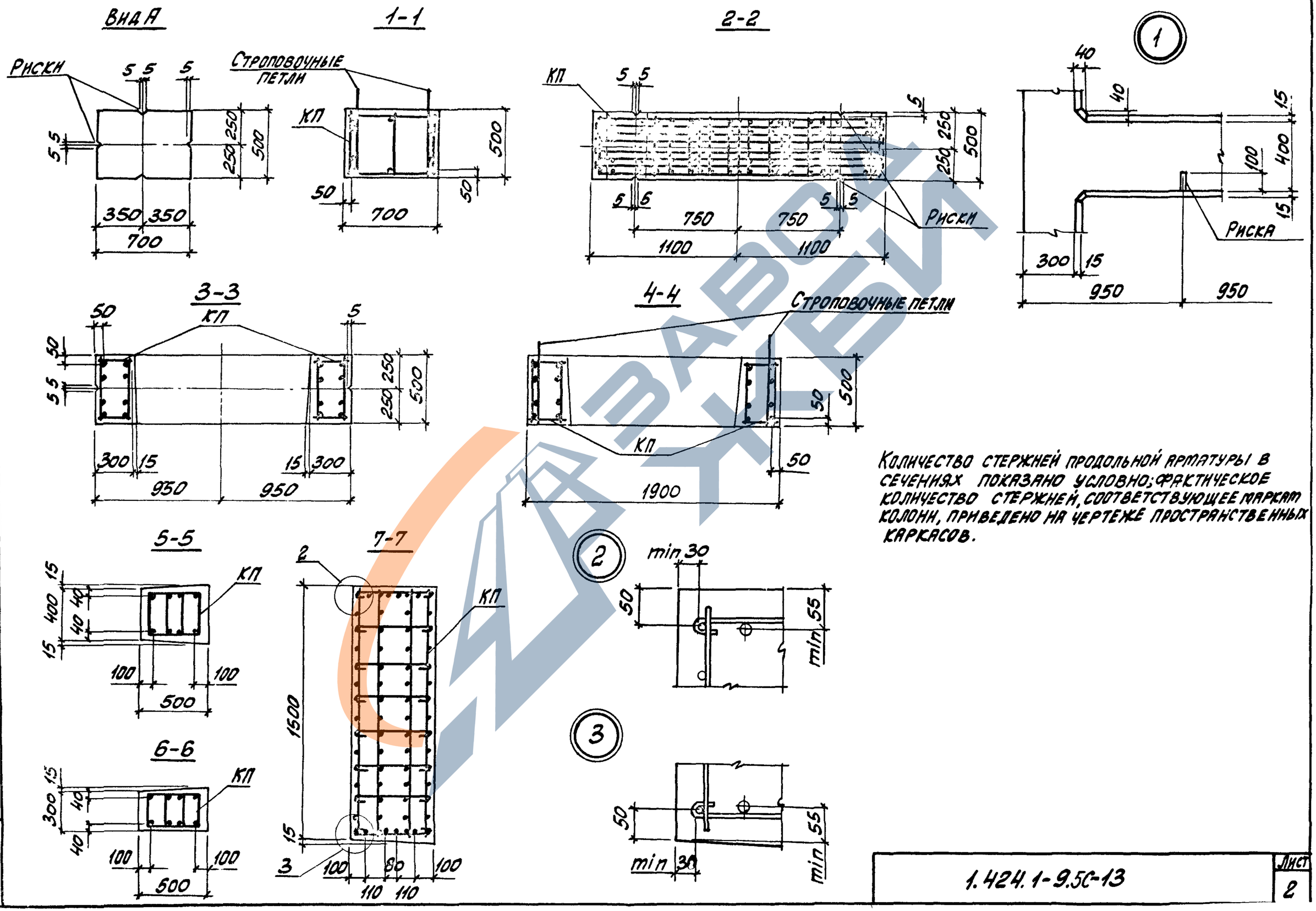


Количество стержней продольной арматуры в сечениях показано условно; фактическое количество стержней, соответствующее маркам колонн, приведено на чертеже пространственных каркасов.

| Инв. № подл. | Подпись и дата | Взам. инв. № |
|---|---|---|
| | | |

1.424.1-9.5С-13

Лист 2

https://zavodjbi.com/

https://zavodjbi.com/



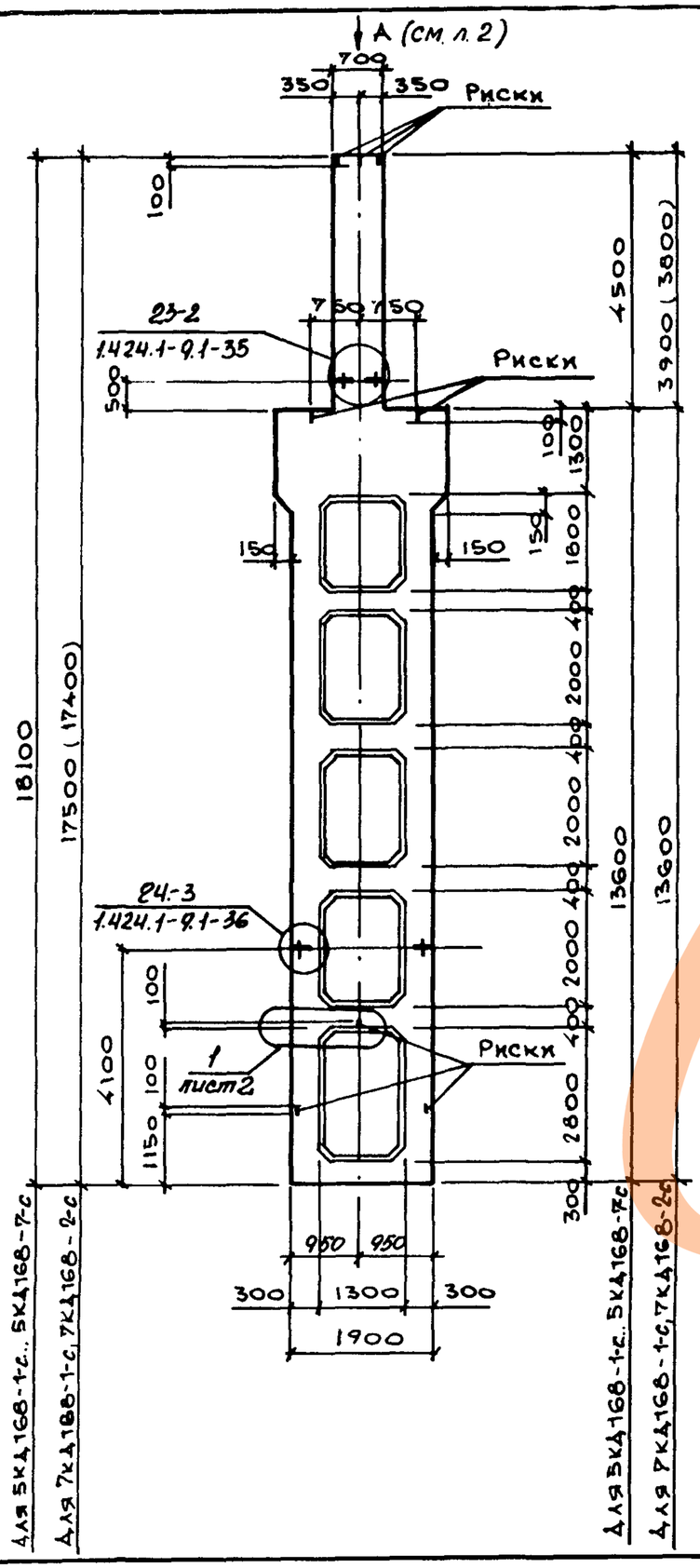


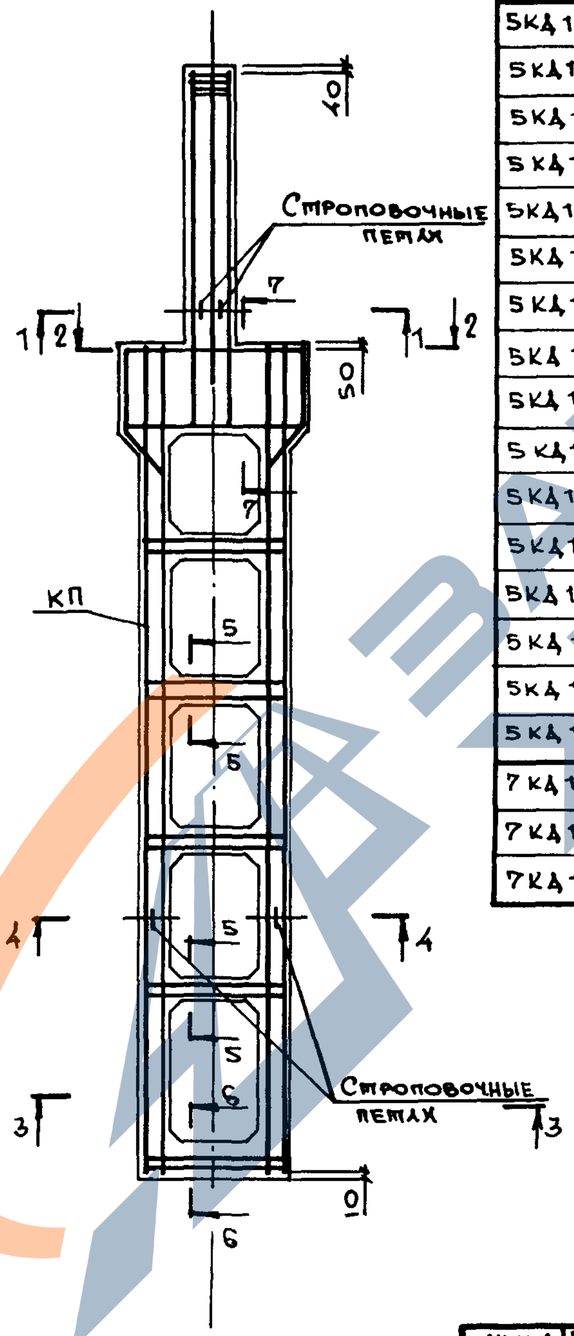


| Марка колонны | Марка пространств. каркаса КП | Кол. | Обозначение документа на каркас КП | Класс (марка) бетона | Объём бетона, м³ | Масса колонны, т |
|---|---|---|---|---|---|---|
| 5КД168-1.3-с | КП 17-1 | 1 | 1.424.1-9.6С-17 | В22,5 (М300) | 8,1 | 20,3 |
| 5КД168-1.4-с | | 1 | | В30 (М400) | | |
| 5КД168-2.3-с | КП 17-2 | 1 | | В22,5 (М300) | | |
| 5КД168-2.4-с | | 1 | | В30 (М400) | | |
| 5КД168-3.3-с | КП 17-3 | 1 | | В22,5 (М300) | | |
| 5КД168-3.4-с | | 1 | | В30 (М400) | | |
| 5КД168-3.5-с | | 1 | | В40 (М500) | | |
| 5КД168-4.3-с | КП 17-4 | 1 | | В22,5 (М300) | | |
| 5КД168-4.4-с | | 1 | | В30 (М400) | | |
| 5КД168-4.5-с | | 1 | | В40 (М500) | | |
| 5КД168-5.4-с | КП 17-5 | 1 | | В30 (М400) | | |
| 5КД168-5.5-с | | 1 | | В40 (М500) | | |
| 5КД168-6.4-с | КП 17-6 | 1 | | В30 (М400) | | |
| 5КД168-6.5-с | | 1 | | В40 (М500) | | |
| 5КД168-7.4-с | КП 17-7 | 1 | | В30 (М400) | | |
| 5КД168-7.5-с | | 1 | | В40 (М500) | | |
| 7КД168-1.3-с | КП 19-1 | 1 | 1.424.1-9.6С-19 | В22,5 (М300) | 7,9 | 19,8 |
| 7КД168-1.4-с | | 1 | | В30 (М400) | | |
| 7КД168-2.4-с | КП 19-2 | 1 | | В30 (М400) | | |

1. Установку строповочных петель по узлам 23-2, 24-3 производить в случаях, оговоренных в п.8 технических требований к настоящему выпуску (см. 1.424.1-9.5С-ТТ).
2. Сечение 1-1... 7-7 смотреть на листе 2.

| | | |
|---|---|---|
| Нач.отд. | Бродский | |
| Н.контр. | Савранский | |
| Гл.констр. | Савранский | |
| Рук.гр. | Кувшиневская | |
| Разраб. | Тремль | |
| Проверил | Литвинова | |
| Исполн. | Белан | |

1.424.1-9.5С-14

Колонна средняя
5КД168-1-с... 5КД168-7с
7КД168-1с, 7КД168-2с

| Стадия | Лист | Листов |
|---|---|---|
| Р | 1 | 2 |

ХАРЬКОВСКИЙ ПРОМСТРОЙНИИПРОЕКТ

https://zavodjbi.com/



## Вид А

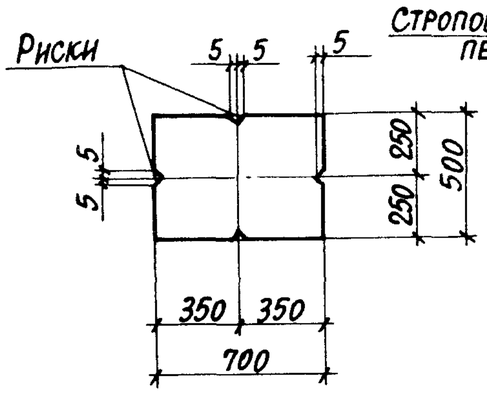


## 1-1

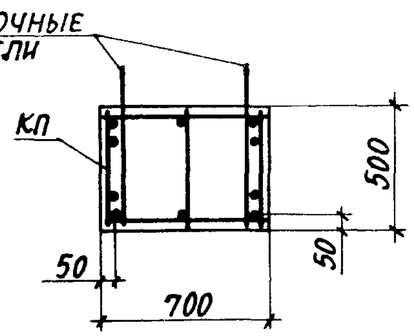


## 2-2

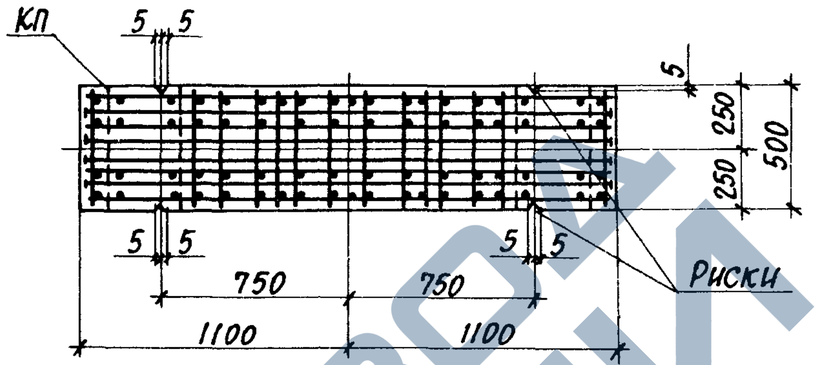


## 1

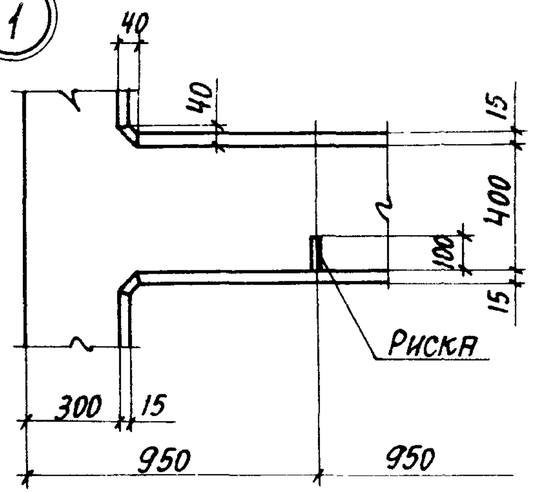


## 3-3

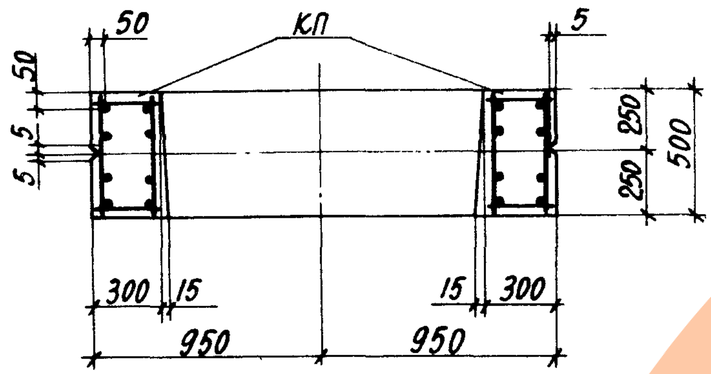


## 4-4

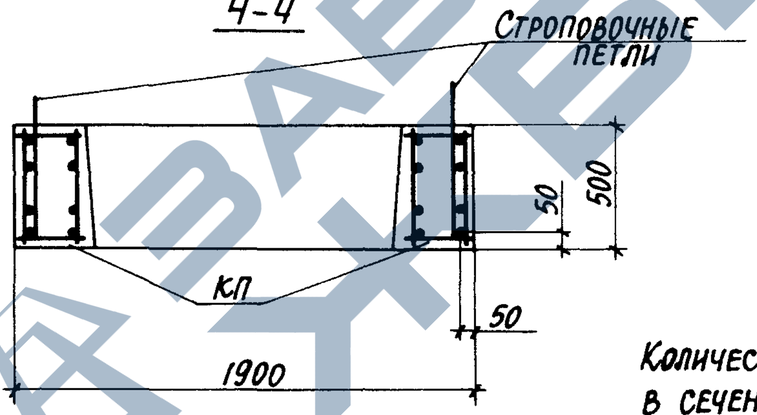


Количество стержней продольной арматуры в сечениях показано условно. Фактическое количество стержней, соответствующее маркам колонн, приведено на чертеже пространственных каркасов.

## 5-5

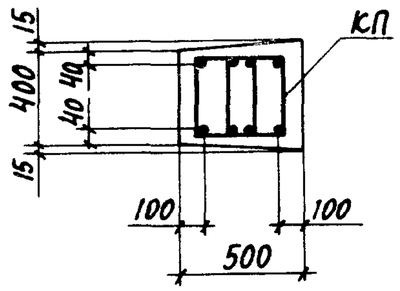


## 7-7

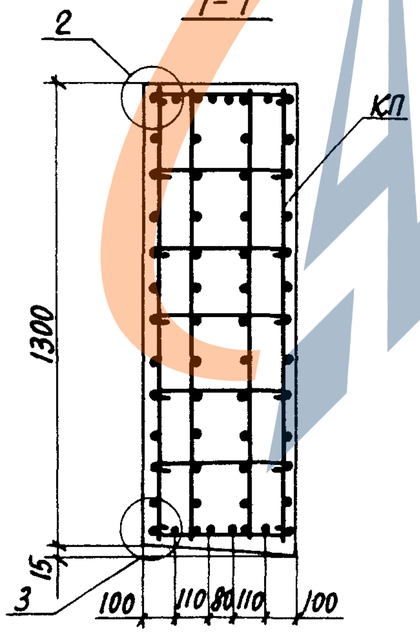


## 2

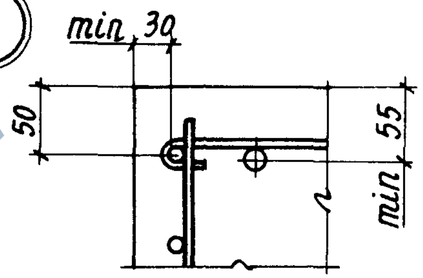


## 6-6

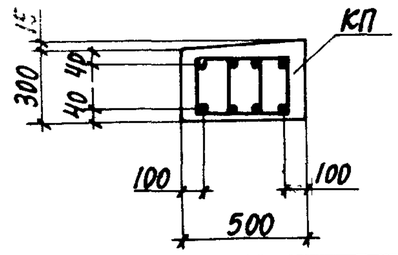


## 3

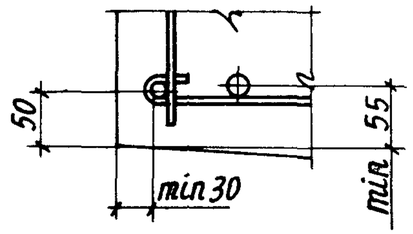


Подпись и дата взам. инв.№



https://zavodjbi.com/

https://zavodjbi.com/

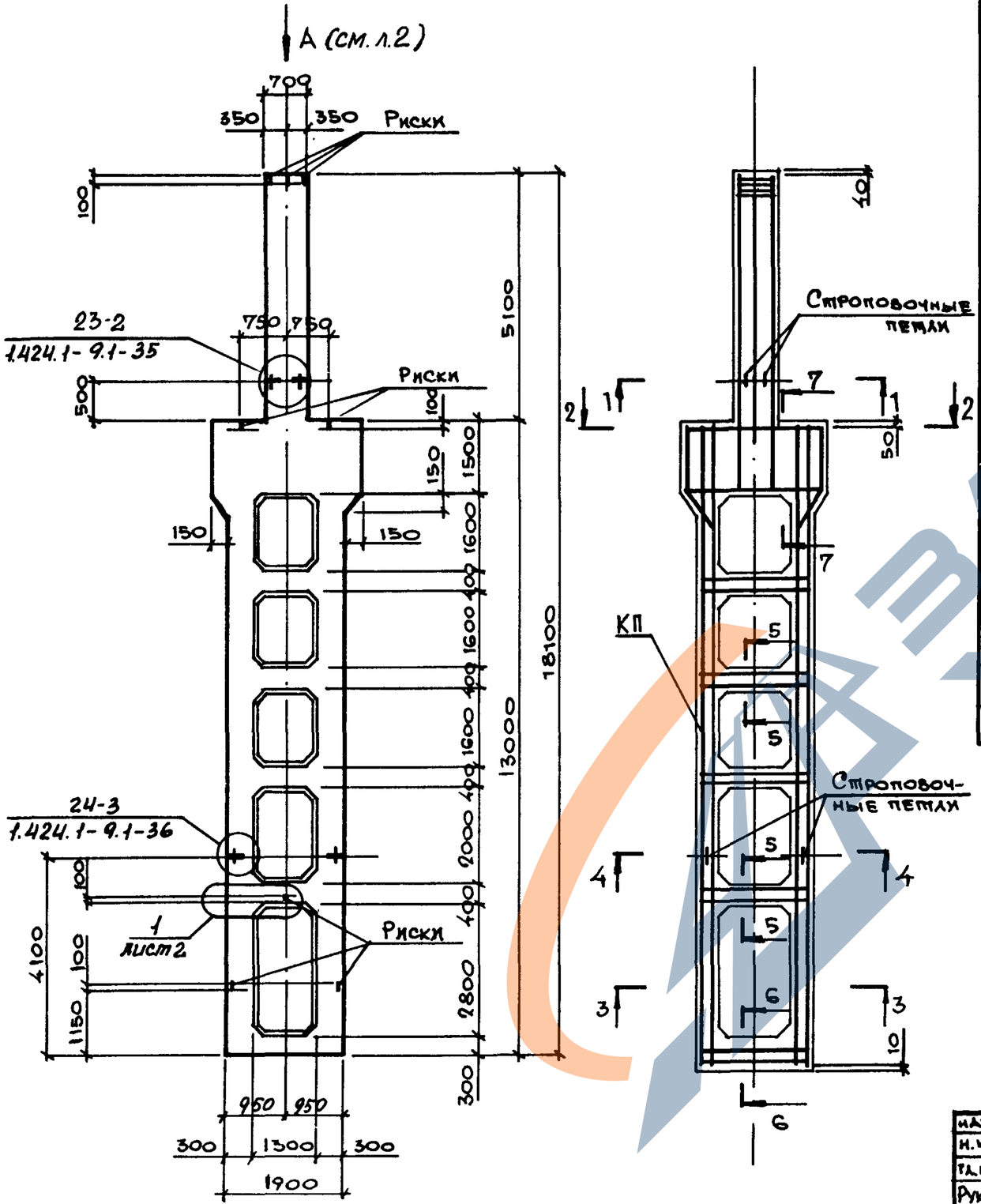


| Марка колонны | Марка пространств. каркаса КП | Кол. | Обозначение документа на каркас КП | Класс (марка) бетона | Объём бетона, м³ | Масса колонны, т |
|---|---|---|---|---|---|---|
| 6КД168-1.3-с | КП 18-1 | 1 | 1.424.1-9.6С-18 | В22,5 (М300) | 8,3 | 20,8 |
| 6КД168-1.4-с | | 1 | | В30 (М400) | | |
| 6КД168-2.3-с | КП 18-2 | 1 | | В22,5 (М300) | | |
| 6КД168-2.4-с | | 1 | | В30 (М400) | | |
| 6КД168-2.5-с | | 1 | | В40 (М500) | | |
| 6КД168-3.3-с | КП 18-3 | 1 | | В22,5 (М300) | | |
| 6КД168-3.4-с | | 1 | | В30 (М400) | | |
| 6КД168-4.3-с | КП 18-4 | 1 | | В22,5 (М300) | | |
| 6КД168-4.4-с | | 1 | | В30 (М400) | | |
| 6КД168-4.5-с | | 1 | | В40 (М500) | | |
| 6КД168-5.4-с | КП 18-5 | 1 | | В30 (М400) | | |
| 6КД168-5.5-с | | 1 | | В40 (М500) | | |
| 6КД168-6.4-с | КП 18-6 | 1 | | В30 (М400) | | |
| 6КД168-6.5-с | | 1 | | В40 (М500) | | |
| 6КД168-7.5-с | КП 18-7 | 1 | | В40 (М500) | | |
| 6КД168-8.4-с | КП 18-8 | 1 | | В30 (М400) | | |
| 6КД168-8.5-с | | 1 | | В40 (М500) | | |
| 6КД168-9.3-с | КП 18-9 | 1 | | В22,5 (М300) | | |

1. Установку строповочных петель по узлам 23-2, 24-3 производить в случаях, оговоренных в п.8 технических требований к настоящему выпуску (см. 1.424.1-9.5С-ТТ).
2. Сечение 1-1... 7-7 смотреть на листе 2.

| | | |
|---|---|---|
| Нач. отд. | Вродский | |
| Н. контр. | Савранский | |
| Гл. констр. | Савранский | |
| Рук. гр. | Кудричевская | |
| Разраб. | Тремль | |
| Проверил | Литвинова | |
| Исполн. | Белан | |

1.424.1-9.5С-15

Колонна средняя
6КД168-1-с... 6КД168-9-с

| Стадия | Лист | Листов |
|---|---|---|
| Р | 1 | 2 |

ХАРЬКОВСКИЙ ПРОМСТРОЙНИИПРОЕКТ



https://zavodjbi.com/

https://zavodjbi.com/

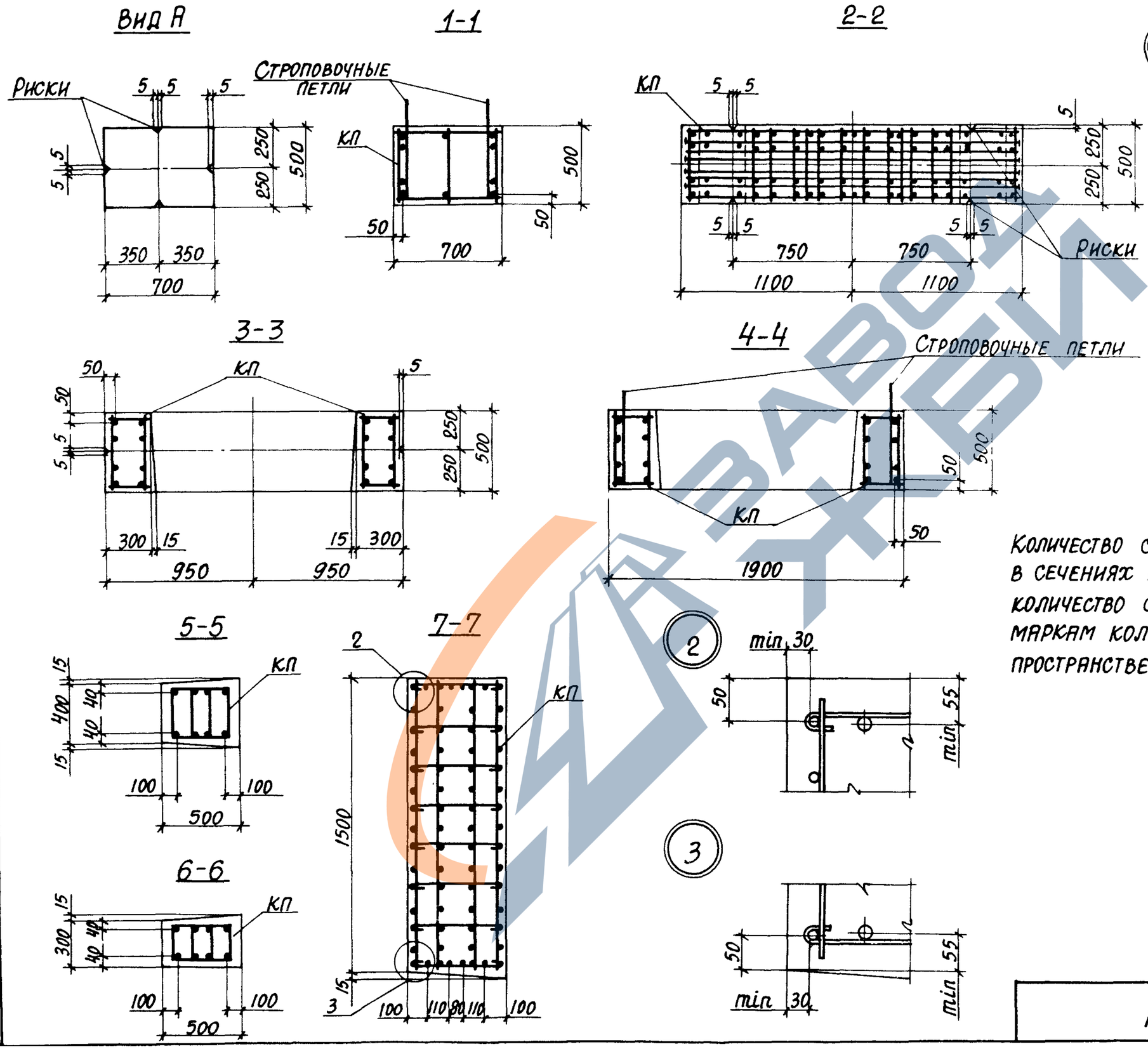


Количество стержней продольной арматуры в сечениях показано условно. Фактическое количество стержней, соответствующее маркам колонн, приведено на чертеже пространственных каркасов.

| Инв. № подл. | Подпись и дата | Взам. инв. № |
|---|---|---|
| | | |

1.424.1-9.5С-15

Лист 2



https://zavodjbi.com/

https://zavodjbi.com/

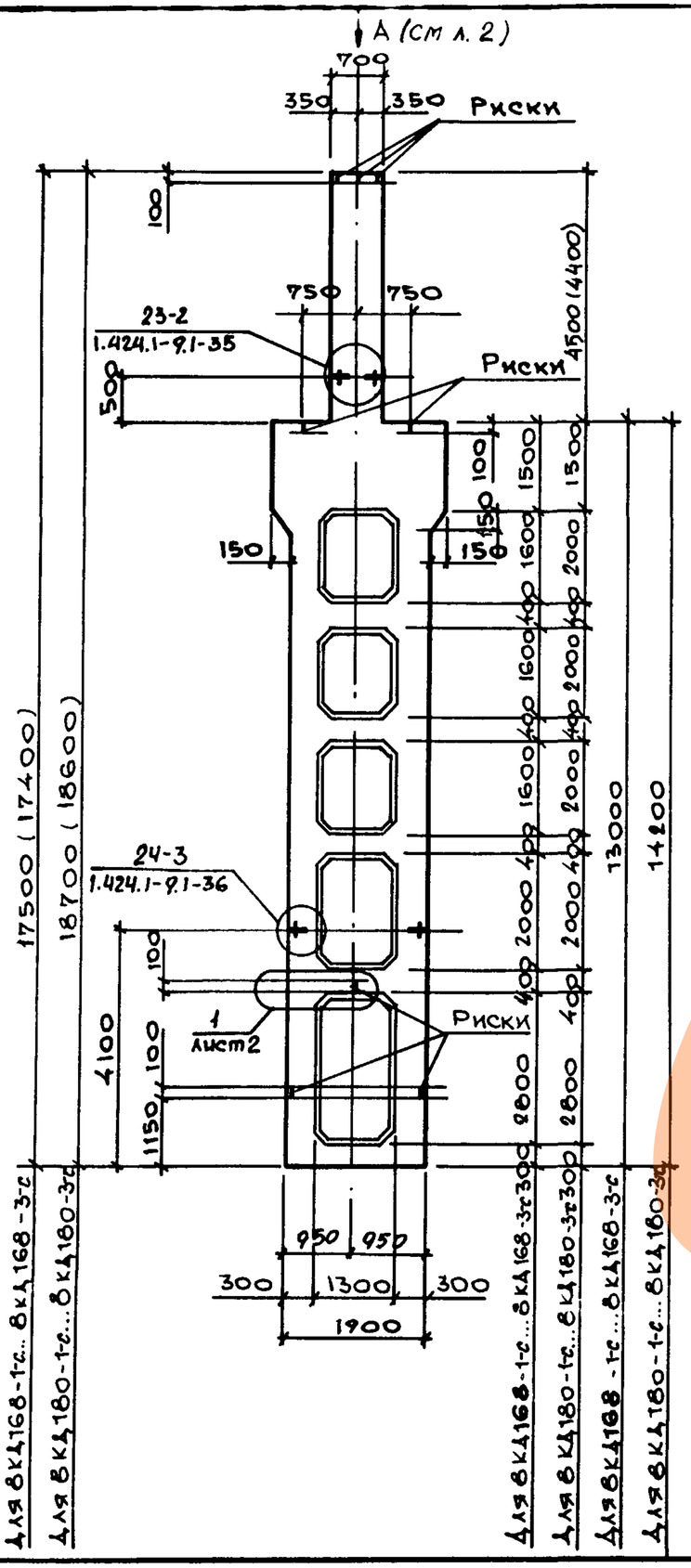


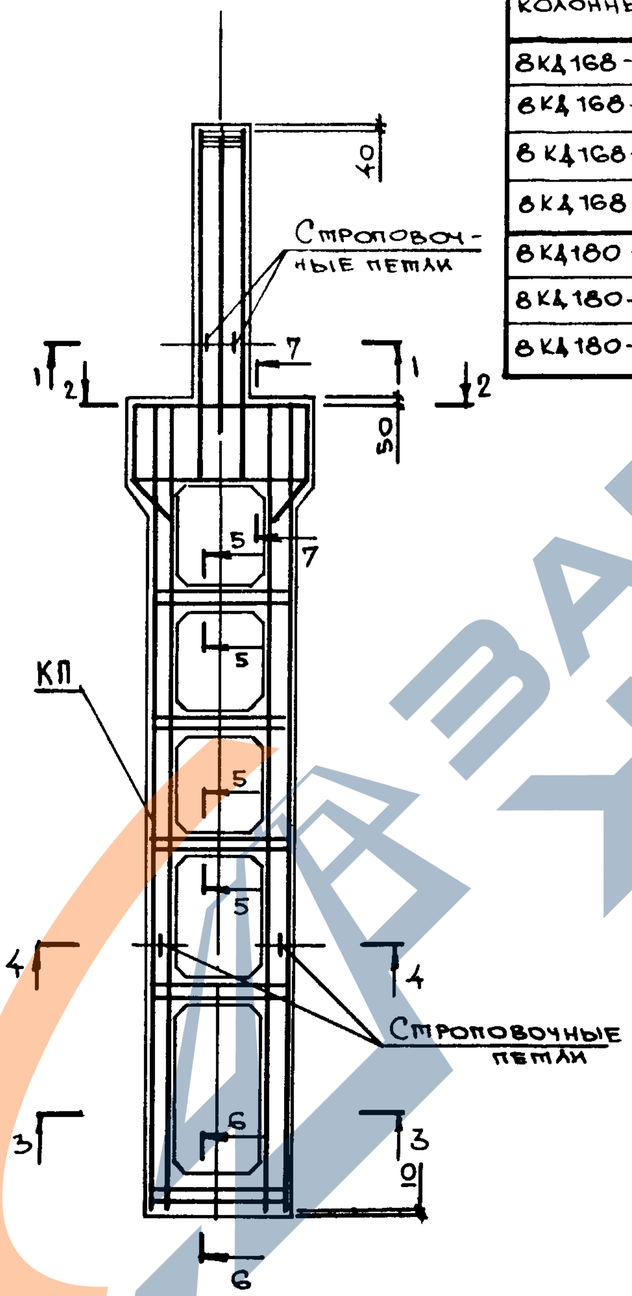


| Марка колонны | Марка пространств. каркаса КП | Кол. | Обозначение документа на каркас КП | Класс (марка) бетона | Объём бетона м³ | Масса колонны, т |
|---|---|---|---|---|---|---|
| 8КД168-1.4-с | КП 20-1 | 1 | 1.424.1-9.6С-20 | В30 (М400) | 8,1 | 20,3 |
| 8КД168-2.4-с | КП 20-2 | 1 | | В30 (М400) | | |
| 8КД168-2.5-с | | 1 | | В40 (М500) | | |
| 8КД168-3.5-с | КП 20-3 | 1 | | В40 (М500) | | |
| 8КД180-1.5-с | КП 24-1 | 1 | 1.424.1-9.6С-24 | В40 (М500) | 8,5 | 21,2 |
| 8КД180-2.4-с | КП 24-2 | 1 | | В30 (М400) | | |
| 8КД180-3.5-с | КП 24-3 | 1 | | В40 (М500) | | |

1. Установку строповочных петель по узам 23-2, 24-3 производить в случаях, оговоренных в п.8 технических требований к настоящему выпуску (ст. 1.424.1-9.5С-ТТ).
2. Сечение 1-1 ... 7-7 смотреть на листе 2.

| | | |
|---|---|---|
| Нач.отд. | Бродский | |
| Н.контр. | Савранский | |
| Гл.констр. | Савранский | |
| Рук.гр. | Кудрявцевская | |
| Разраб. | Тремль | |
| Проверил | Литвинова | |
| Исполн. | Белан | |

1.424.1-9.5С-16

Колонна средняя
8КД168-1-с... 8КД168-3-с
8КД180-1-с... 8КД180-3-с

| Стадия | Лист | Листов |
|---|---|---|
| Р | 1 | 2 |

Харьковский Промстройниипроект

https://zavodjbi.com/

https://zavodjbi.com/

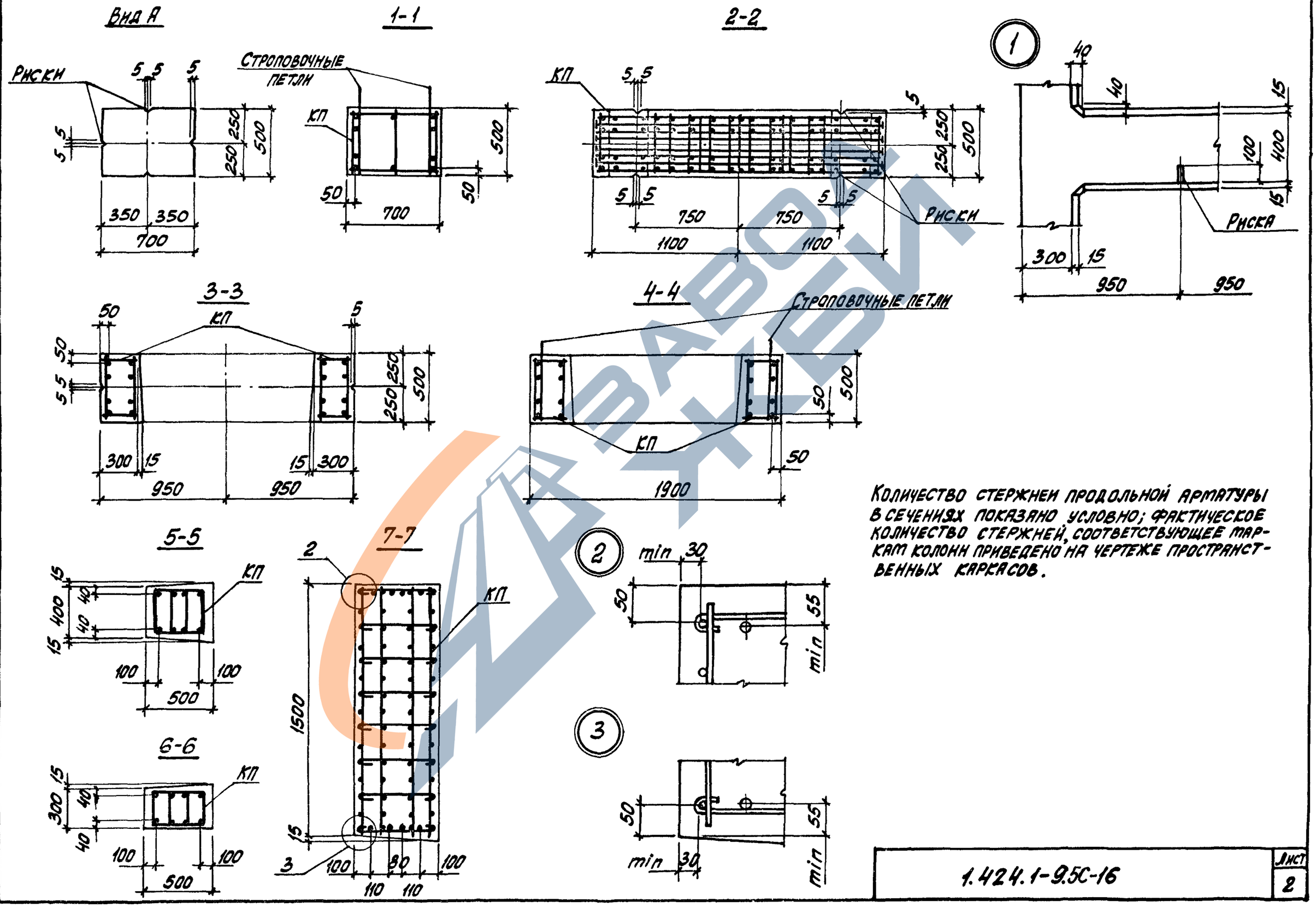


Количество стержней продольной арматуры в сечениях показано условно; фактическое количество стержней, соответствующее маркам колонн приведено на чертеже пространственных каркасов.

| | |
|---|---|
| 1.424.1-9.5С-16 | Лист 2 |

Инв. № подл. | Подпись и дата | Взам. инв. №

https://zavodjbi.com/

https://zavodjbi.com/

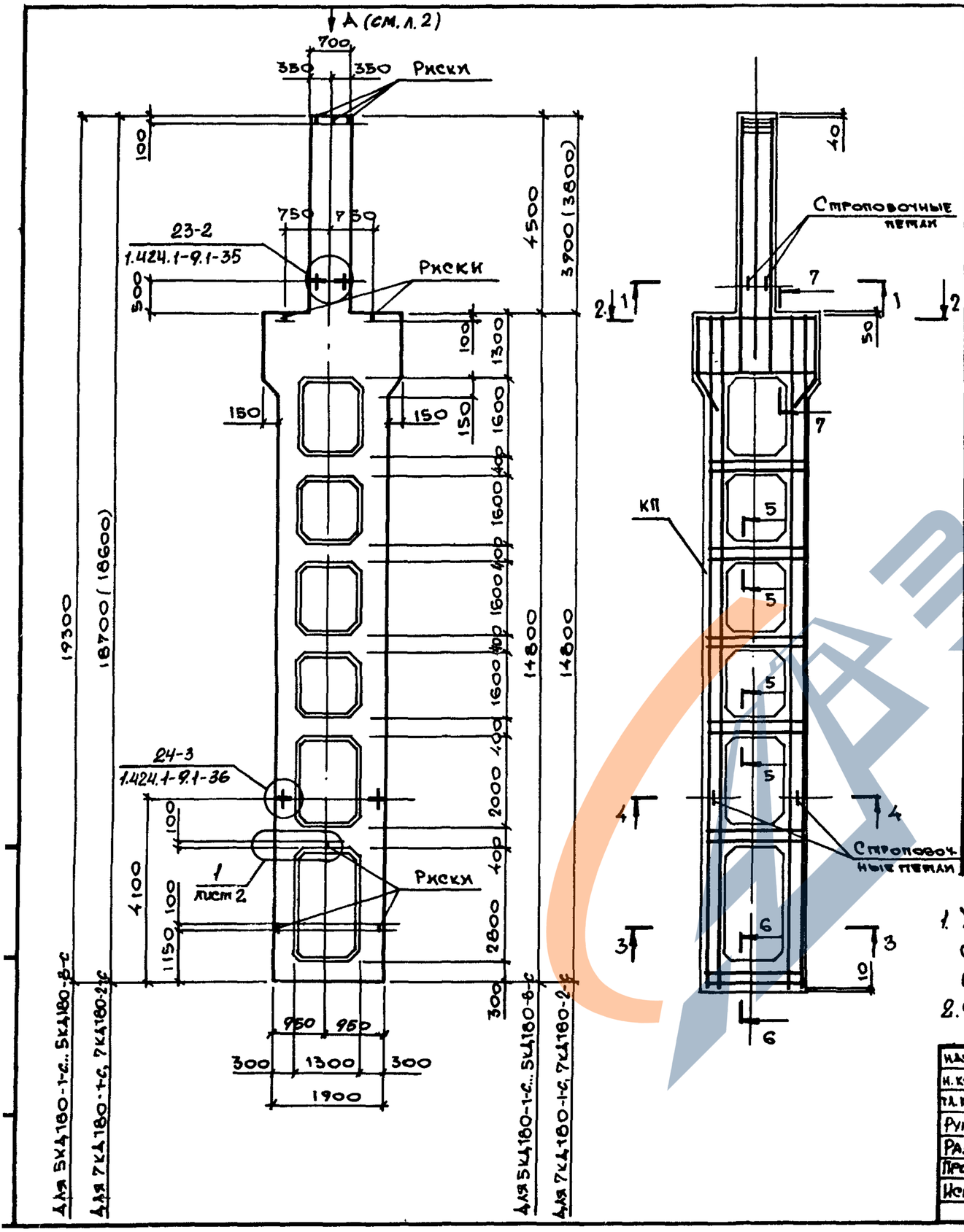


| Марка колонны | Марка пространств. каркаса КП | Кол. | Обозначение документа на каркас КП | Класс (марка) бетона | Объем бетона, м³ | Масса колонны, т |
|---|---|---|---|---|---|---|
| 5КД180-1.3-с | КП 21-1 | 1 | 1.424.1-9.6С-21 | В22,5 (М300) | 8,8 | 22,1 |
| 5КД180-1.4-с | | 1 | | В30 (М400) | | |
| 5КД180-2.3-с | КП 21-2 | 1 | | В22,5 (М300) | | |
| 5КД180-2.4-с | | 1 | | В30 (М400) | | |
| 5КД180-2.5-с | | 1 | | В40 (М500) | | |
| 5КД180-3.3-с | КП 21-3 | 1 | | В22,5 (М300) | | |
| 5КД180-3.4-с | | 1 | | В30 (М400) | | |
| 5КД180-3.5-с | | 1 | | В40 (М500) | | |
| 5КД180-4.4-с | КП 21-4 | 1 | | В30 (М400) | | |
| 5КД180-4.5-с | | 1 | | В40 (М500) | | |
| 5КД180-5.4-с | КП 21-5 | 1 | | В30 (М400) | | |
| 5КД180-5.5-с | | 1 | | В40 (М500) | | |
| 5КД180-6.3-с | КП 21-6 | 1 | | В22,5 (М300) | | |
| 5КД180-6.4-с | | 1 | | В30 (М400) | | |
| 5КД180-6.5-с | | 1 | | В40 (М500) | | |
| 5КД180-7.3-с | КП 21-7 | 1 | | В22,5 (М300) | | |
| 5КД180-7.4-с | | 1 | | В30 (М400) | | |
| 5КД180-7.5-с | | 1 | | В40 (М500) | | |
| 5КД180-8.4-с | КП 21-8 | 1 | | В30 (М400) | | |
| 5КД180-8.5-с | | 1 | | В40 (М500) | | |
| 7КД180-1.4-с | КП 23-1 | 1 | 1.424.1-9.6С-23 | В30 (М400) | 8,5 | 21,3 |
| 7КД180-2.4-с | КП 23-2 | 1 | | В30 (М400) | | |
| 7КД180-2.5-с | | 1 | | В40 (М500) | | |

1. Установку строповочных петель по узлам 23-2, 24-3 производить в случаях, оговоренных в п.8 технических требований к настоящему выпуску (см. 1.424.1-9.5С-ТТ).
2. Сечение 1-1... 7-7 смотреть на листе 2.

| | | |
|---|---|---|
| Нач.отд. | Бродский | |
| Н. контр. | Савранский | |
| Гл. констр. | Савранский | |
| Рук. гр. | Кудрявцевская | |
| Разраб. | Тремль | |
| Проверил. | Литвинова | |
| Исполн. | Белан | |

1.424.1-9.5С-17

Колонна средняя
5КД180-1-с... 5КД180-8-с
7КД180-1-с, 7КД180-2-с

| Стадия | Лист | Листов |
|---|---|---|
| Р | 1 | 2 |

ХАРЬКОВСКИЙ ПРОМСТРОЙНИИПРОЕКТ



https://zavodjbi.com/

https://zavodjbi.com/

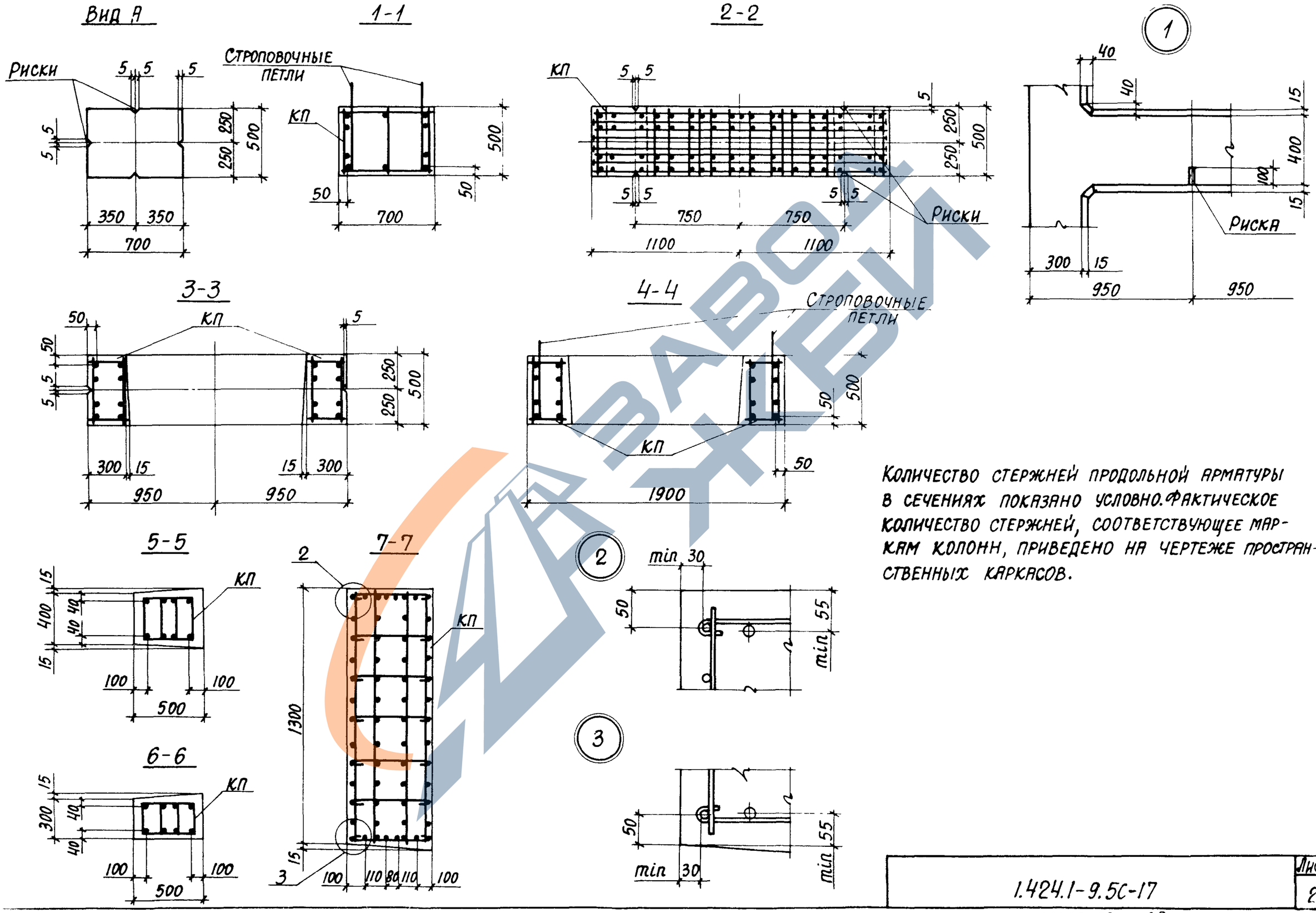


Количество стержней продольной арматуры в сечениях показано условно. Фактическое количество стержней, соответствующее маркам колонн, приведено на чертеже пространственных каркасов.

Инв. № подл. | Подпись и дата | Взам. инв. №

1.424.1-9.5С-17

Лист 2



https://zavodjbi.com/

https://zavodjbi.com/

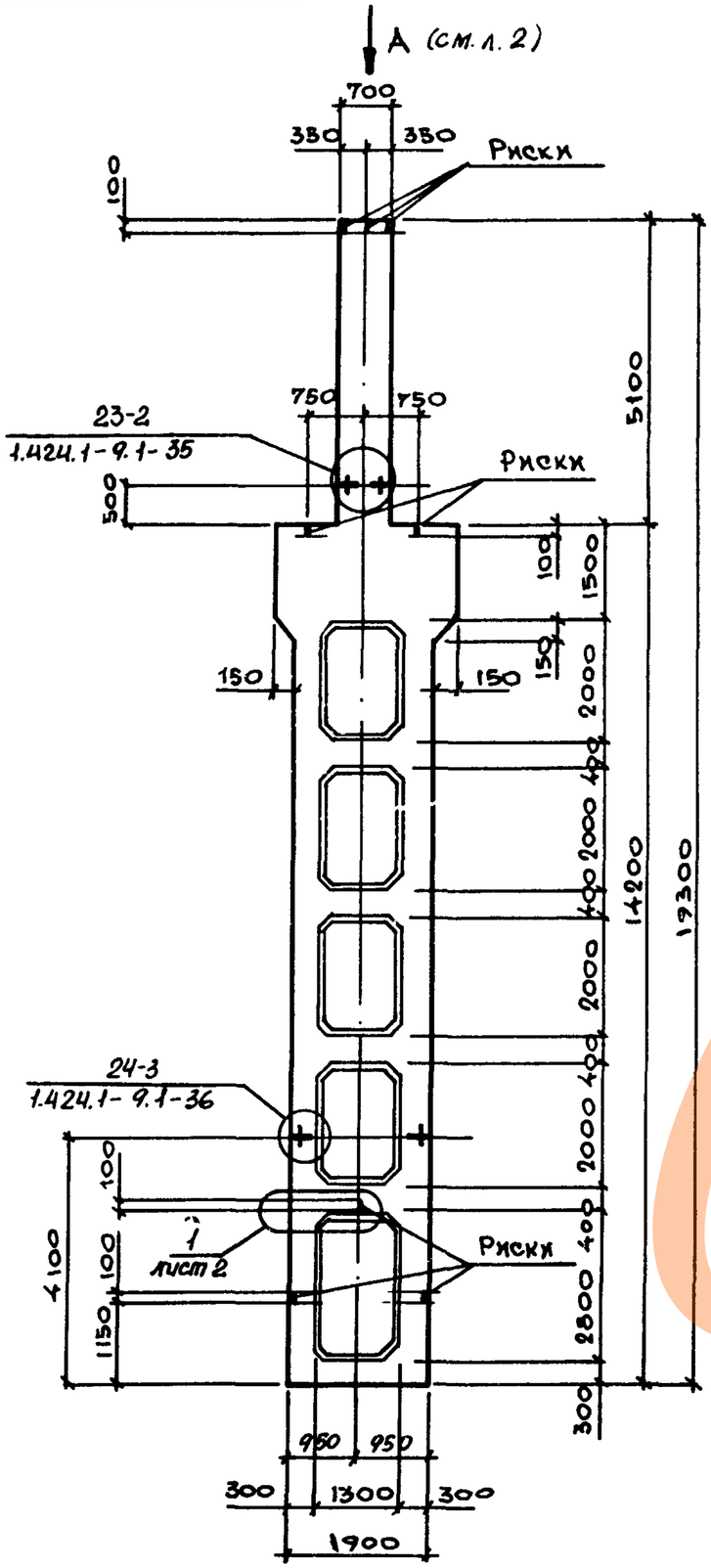


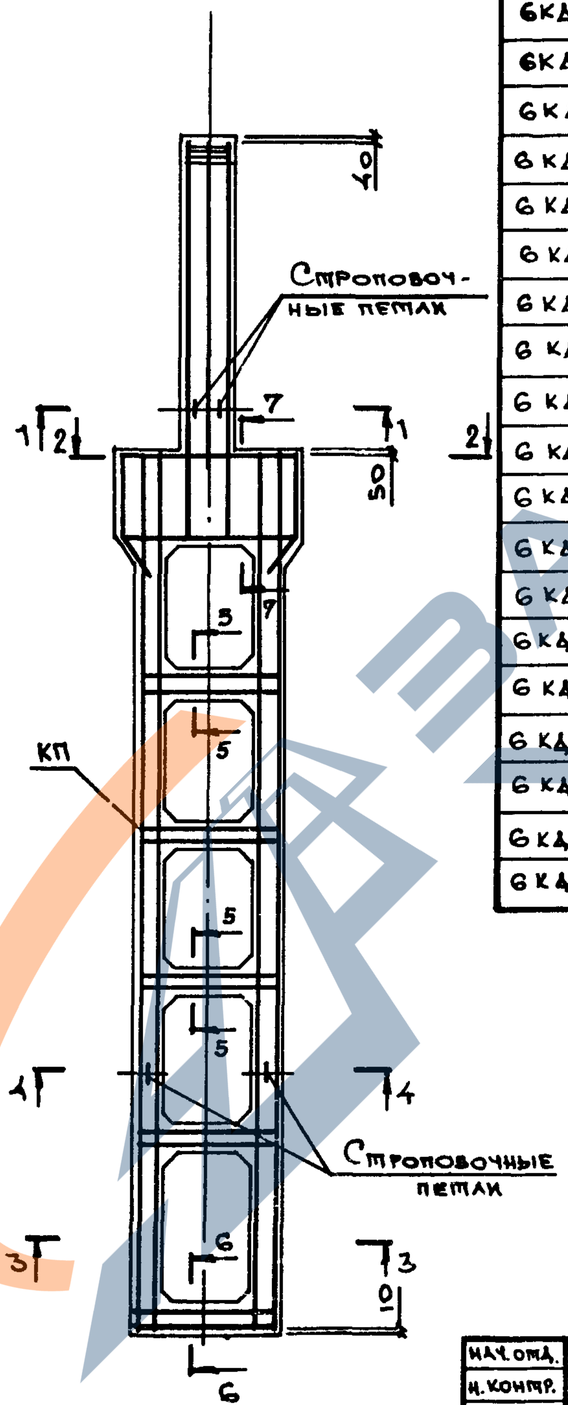


| Марка колонны | Марка пространст. каркаса КП | Кол. | Обозначение документа на каркас КП | Класс (марка) бетона | Объём бетона м³ | Масса колонны, т |
|---|---|---|---|---|---|---|
| 6КД180-1.3-с | КП 22-1 | 1 | 1.424.1-9.6С-22 | В22.5 (М300) | 8,7 | 21,7 |
| 6КД180-1.5-с | | 1 | | В40 (М500) | | |
| 6КД180-2.3-с | КП 22-2 | 1 | | В22,5 (М300) | | |
| 6КД180-2.4-с | | 1 | | В30 (М400) | | |
| 6КД180-2.5-с | | 1 | | В40 (М500) | | |
| 6КД180-3.3-с | КП 22-3 | 1 | | В22,5 (М300) | | |
| 6КД180-3.4-с | | 1 | | В30 (М400) | | |
| 6КД180-3.5-с | | 1 | | В40 (М500) | | |
| 6КД180-4.4-с | КП 22-4 | 1 | | В30 (М400) | | |
| 6КД180-4.5-с | | 1 | | В40 (М500) | | |
| 6КД180-5.4-с | КП 22-5 | 1 | | В30 (М400) | | |
| 6КД180-5.5-с | | 1 | | В40 (М500) | | |
| 6КД180-6.4-с | КП 22-6 | 1 | | В30 (М400) | | |
| 6КД180-6.5-с | | 1 | | В40 (М500) | | |
| 6КД180-7.4-с | КП 22-7 | 1 | | В30 (М400) | | |
| 6КД180-7.5-с | | 1 | | В40 (М500) | | |
| 6КД180-8.5-с | КП 22-8 | 1 | | В40 (М500) | | |
| 6КД180-9.4-с | КП 22-9 | 1 | | В30 (М400) | | |
| 6КД180-9.5-с | | 1 | | В40 (М500) | | |

1. Установку строповочных петель по узлам 23-2, 24-3 производить в случаях, оговоренных в п. в технических требований к настоящему выпуску (см 1.424.1-9.5С-ТТ).
2. Сечение 1-1 ... 7-7 смотреть на листе 2.

| | | |
|---|---|---|
| Нач. отд. | Бродский | |
| Н. контр. | Савранский | |
| Гл. констр. | Савранский | |
| Рук. гр. | Кудрявцевская | |
| Разраб. | Тремзь | |
| Проверил. | Литвинова | |
| Исполн. | Белан | |

1.424.1-9.5С-18

Колонна средняя
6КД180-1-с ... 6КД180-9-с

| Стадия | Лист | Листов |
|---|---|---|
| Р | 1 | 2 |

ХАРЬКОВСКИЙ ПРОМСТРОЙНИИПРОЕКТ

https://zavodjbi.com/

https://zavodjbi.com/

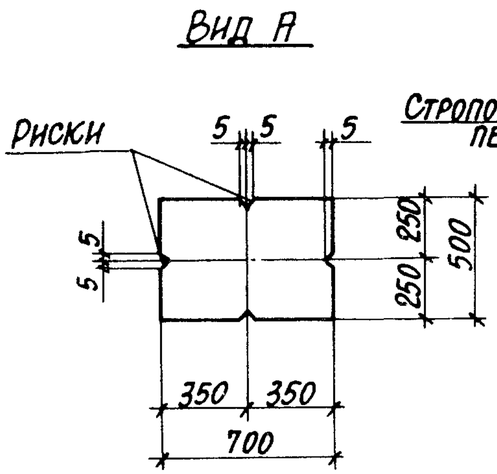


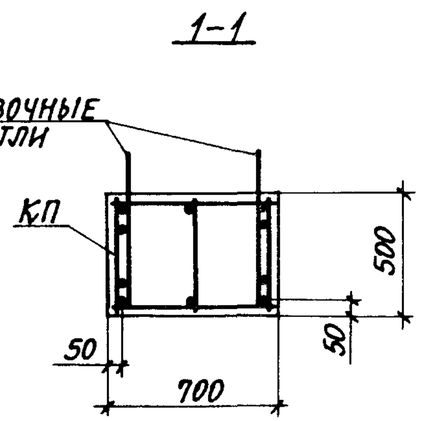


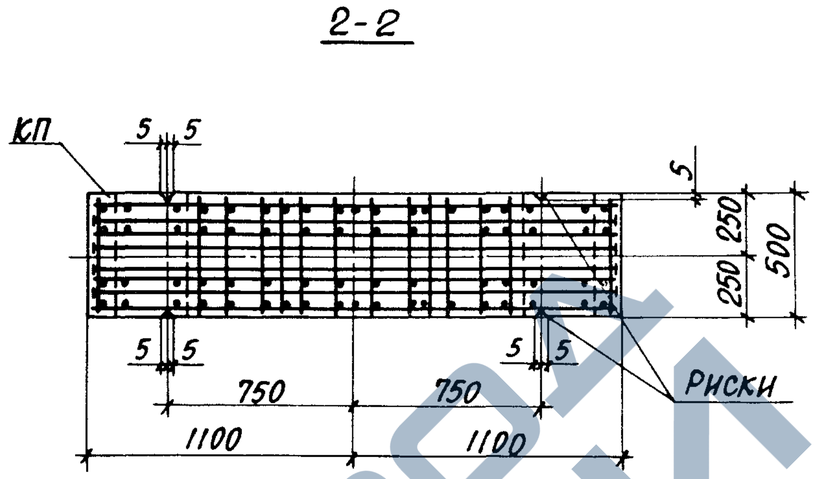


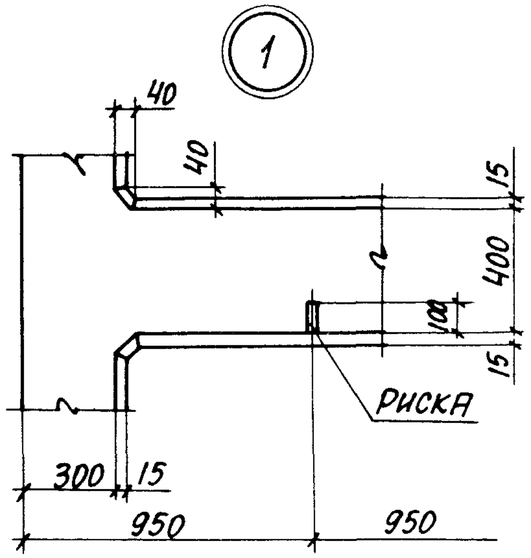


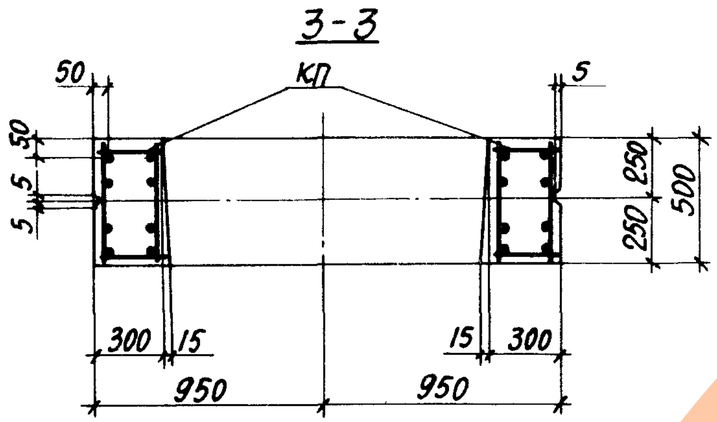


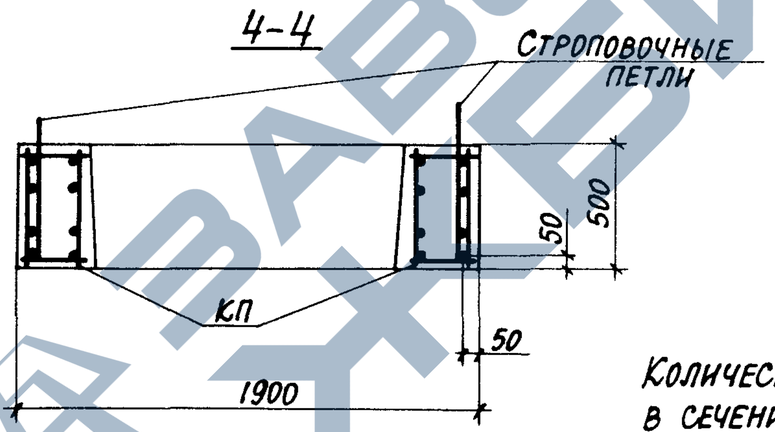


Количество стержней продольной арматуры в сечениях показано условно. Фактическое количество стержней, соответствующее маркам колонн, приведено на чертеже пространственных каркасов.

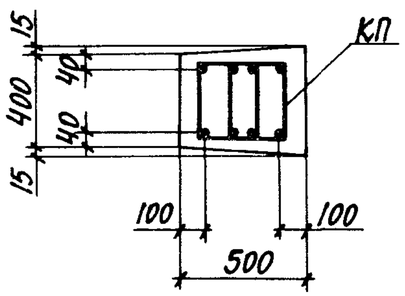


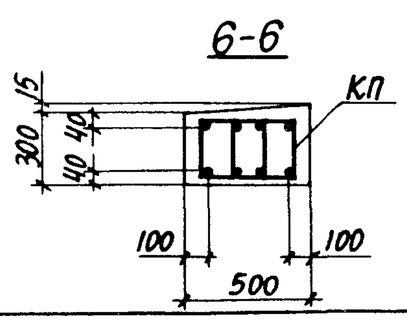


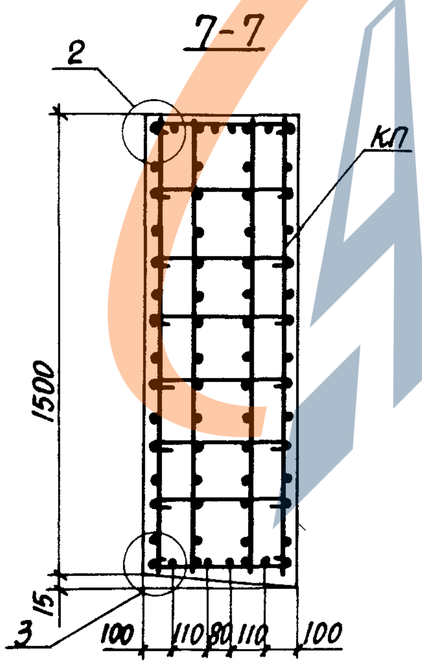


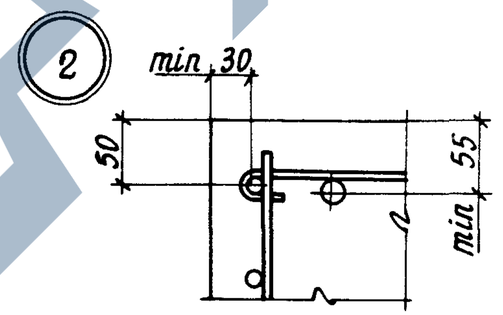


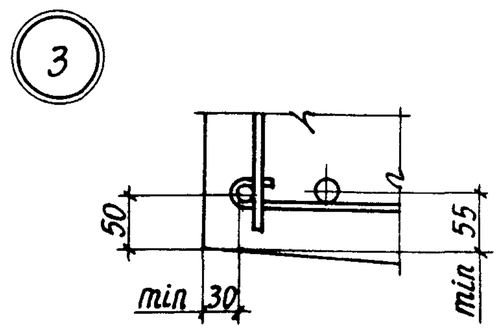


Инв. № подл. | Подпись и дата | Взам. инв. №

| | |
|---|---|
| 1.424.1-9.5С-18 | Лист 2 |



https://zavodjbi.com/

https://zavodjbi.com/

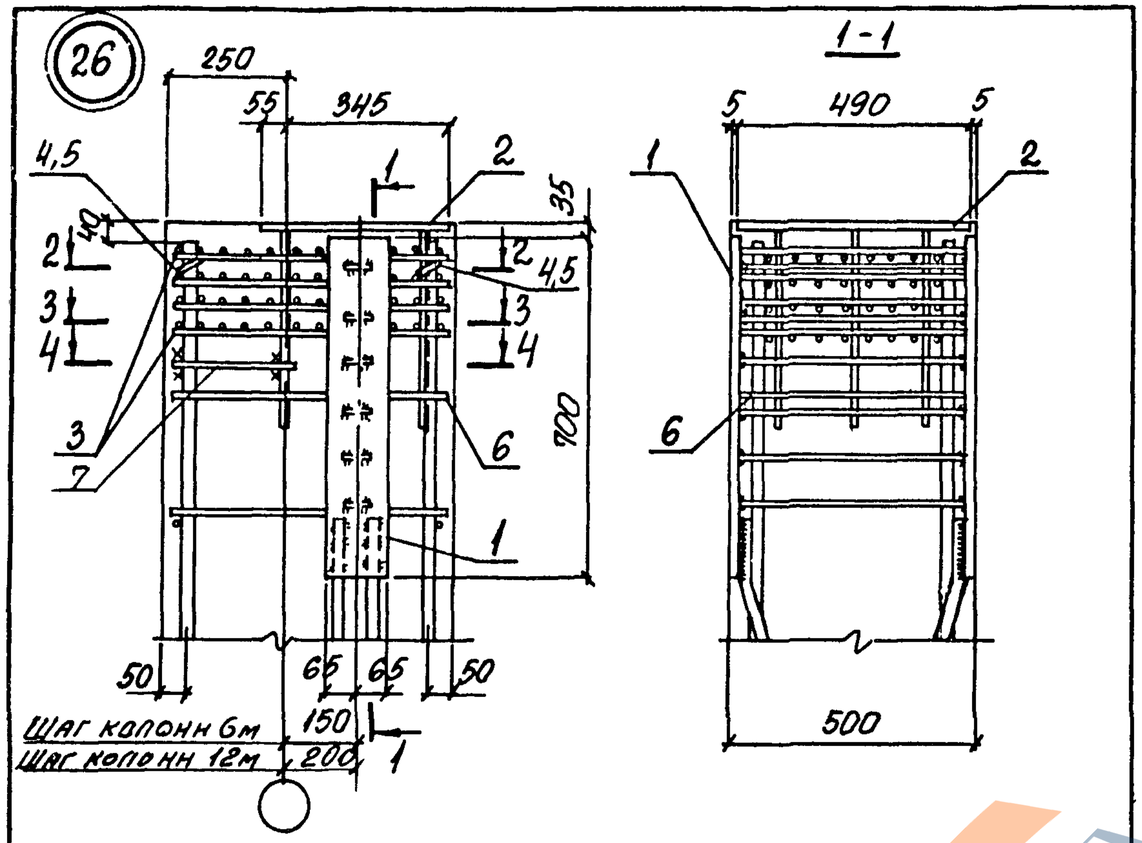


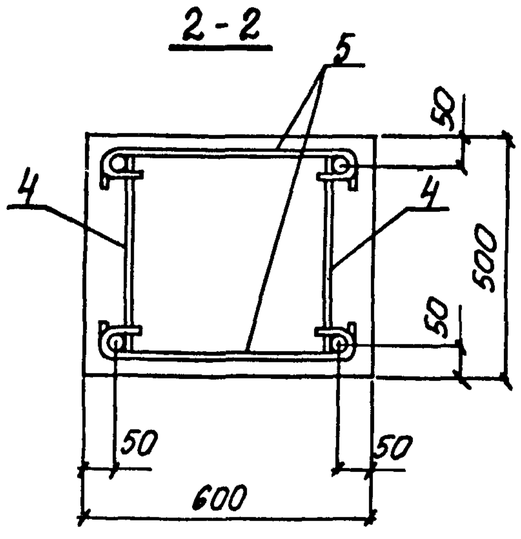


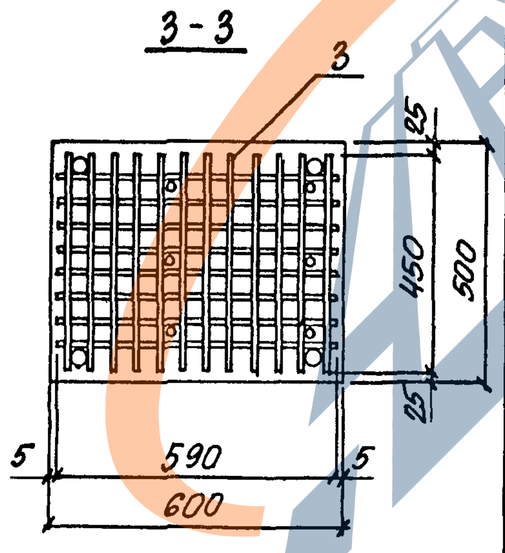


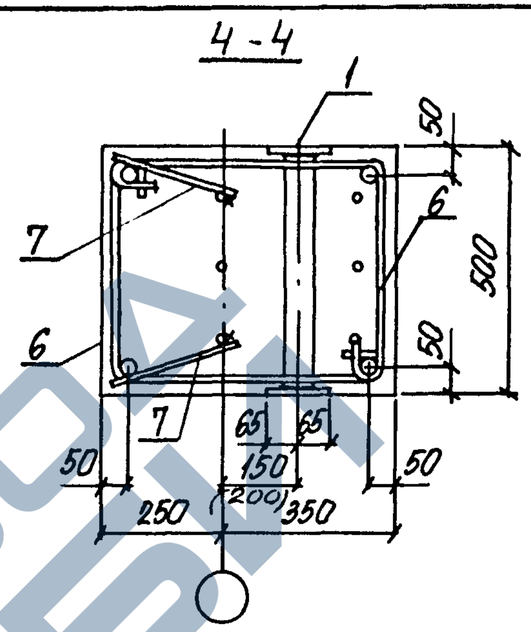


| Марка узла | Поз. | Наименование | Кол. | Обозначение документа |
|---|---|---|---|---|
| Узел 26 | 1 | Изделие закладное МН31 | 1 | 1.424.1-9.6С-148 |
| | 2 | МН35 | 1 | -152 |
| | 3 | Сетка С1-1 | 4 | 1.424.1-9.6С-170 |
| | 4 | Стержень арм. Ст6 | 2 | 1.424.1-9.6С-173 |
| | 5 | Ст16 | 2 | |
| | 6 | Ст14 | 2 | |
| | 7 | Арматура по ГОСТ 5781-82 | | |
| | | Ф10АI, ℓ=300; 0,19 кг | 2 | БЕЗ ЧЕРТ. |

1. Узел замаркирован на докум. 1.424.1-9.0-К-5СМ, -9СМ
2. В сечениях 2-2 и 3-3 закладное изделие МН31 (поз. 1) условно не показано.
3. При установке закладного изделия МН31 (поз. 1) сетки на смятие С1 (поз. 4 пространственного каркаса) заменяются сетками С1-1, которые должны быть заведены между анкерными пластинами закладного изделия до установки его в пространственный каркас.

| | | |
|---|---|---|
| Нач. отд. | Бродский | |
| Н. контр. | Кудричевская | |
| Гл. констр. | Саврянский | |
| Рук. гр. | Кудричевская | |
| Разраб. | Кудричевская | |
| Провер. | Кудричевская | |
| Исполн. | Копина | |

1.424.1-9.5С-19

Узел 26

| Стадия | Лист | Листов |
|---|---|---|
| Р | 1 | 2 |

ХАРЬКОВСКИЙ ПРОМСТРОЙНИИПРОЕКТ

Инв. № подл. | Подпись и дата | Взам. инв. №

1.424.1-9.5С-19 Лист 2



https://zavodjbi.com/

https://zavodjbi.com/

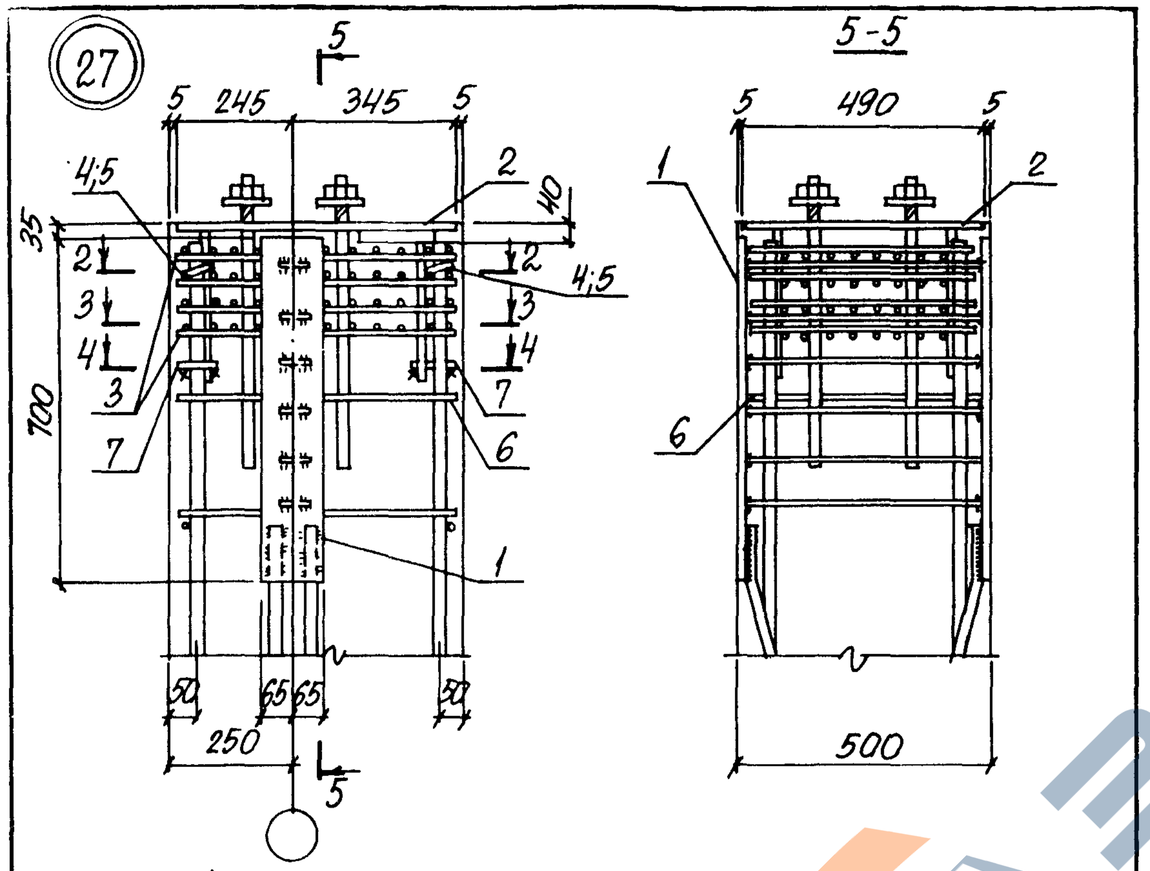


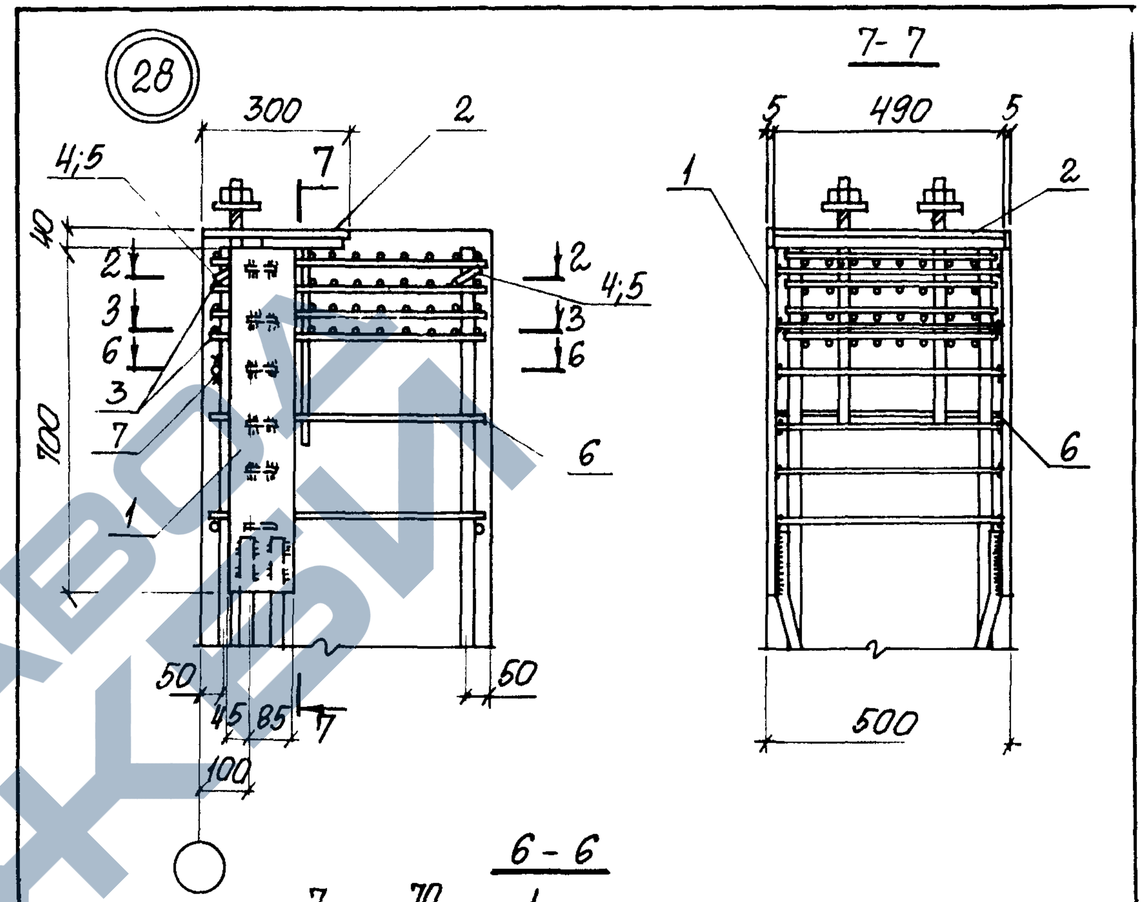


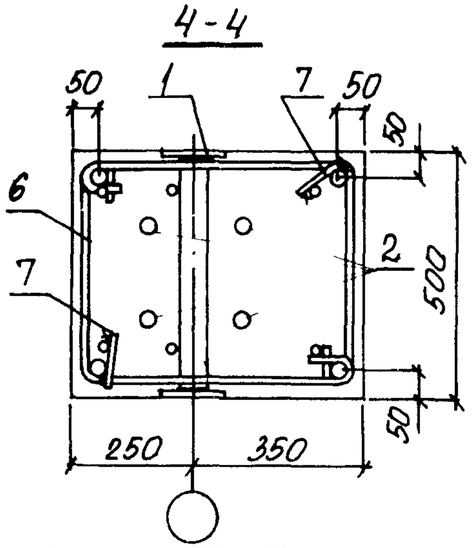


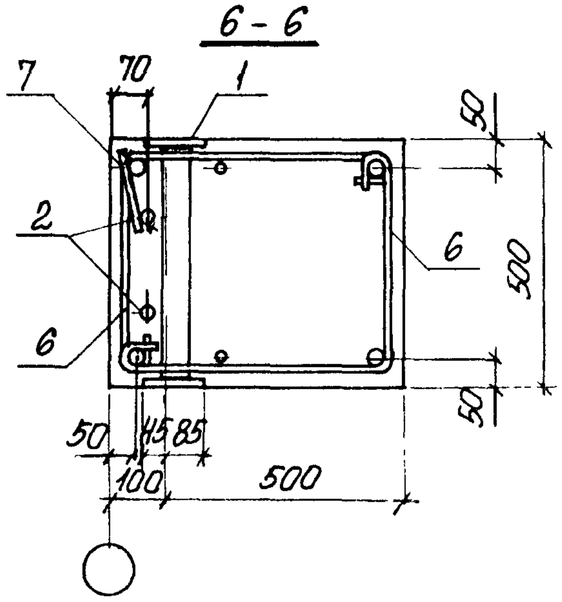


1. Узел замаркирован на докум. 1.424.1-9. 0-1С-5СМ, -9СМ.
2. Сечения 2-2 и 3-3 см. на докум. - 19.
3. При установке закладного изделия МН 31 (поз.1) сетки на смятие С1 (поз.4 пространственного каркаса) заменяются сетками С1-1, которые должны быть заведены между анкерными пластинами закладного изделия до установки его в пространственный каркас.

| | | | |
|---|---|---|---|
| Нач. отд. | Бродский | | 1.424.1-9.5С-20 |
| Н. контр. | Кудричевская | | |
| Гл. констр. | Саврянский | | |
| Рук. гр. | Кудричевская | | Узел 27, 28 |
| Разраб. | Кудричевская | | Стадия: Р; Лист: 1; Листов: 3 |
| Провер. | Кудричевская | | Харьковский Промстройниипроект |
| Исполн. | Копина | | |

Взам. инв. № | Подпись и дата | Инв. № подл.

1.424.1-9.5С-20 Лист 2



https://zavodjbi.com/

| Марка узла | Поз. | Наименование | Кол. | Обозначение документа |
|---|---|---|---|---|
| Узел 27 | 1 | Изделие закладное МН31 | 1 | 1.424.1-9.6С-148 |
| | 2 | МН36 | 1 | -153 |
| | 3 | Сетка С1-1 | 4 | 1.424.1-9.6С-170 |
| | 4 | Стержень арм. Ст6 | 2 | 1.424.1-9.6С-173 |
| | 5 | Ст16 | 2 | |
| | 6 | Ст14 | 2 | |
| | 7 | Арматура по ГОСТ 5781-82 | | |
| | | ф10АI, ℓ=350; 0,22кг | 2 | без черт. |
| Узел 28 | | Поз. 1,3...7 по узлу 27 | | |
| | 2 | Изделие закладное МН2 | 1 | 1.424.1-9.2-148 |

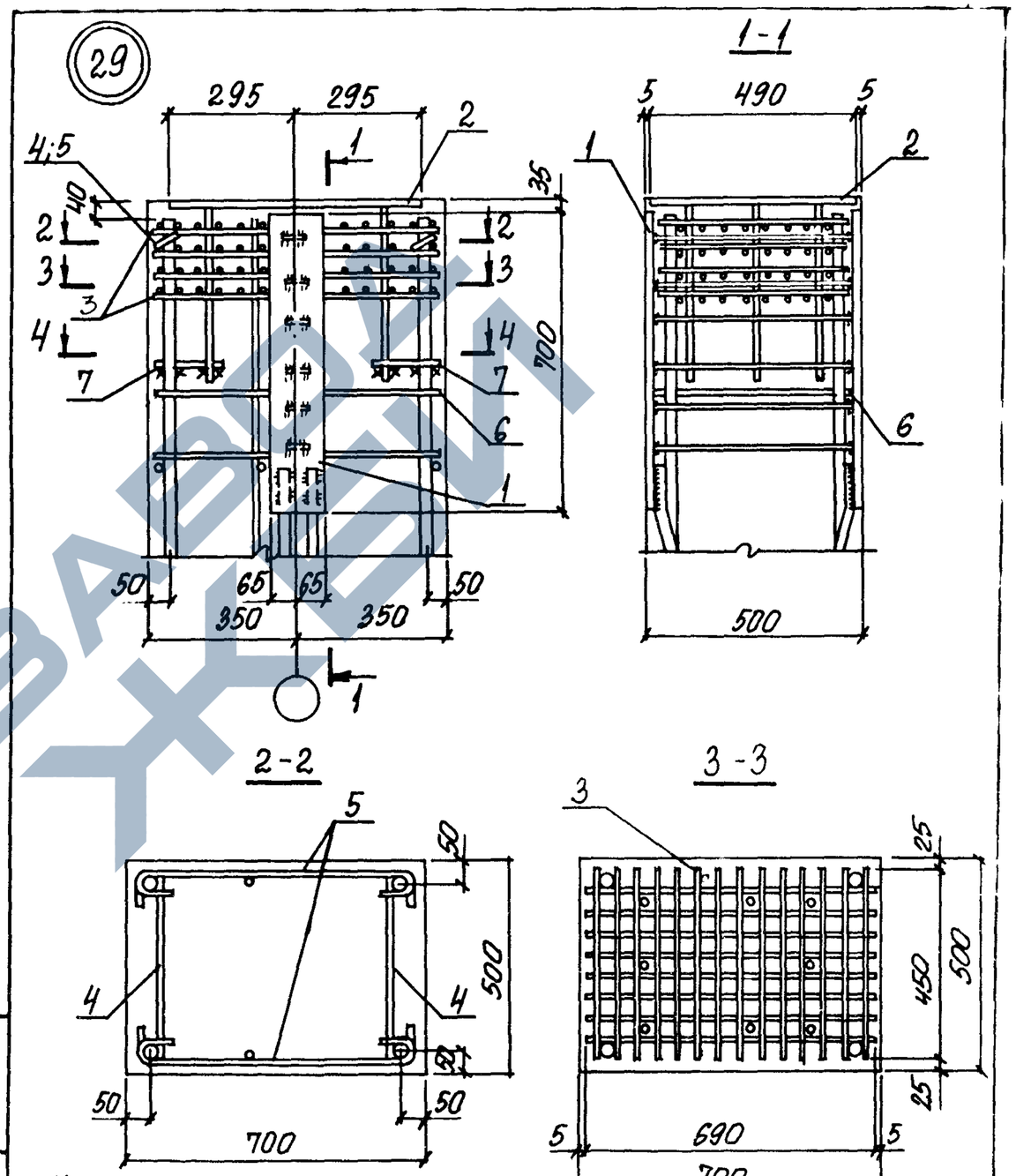


| | | | |
|---|---|---|---|
| Нач. отд. | Бродский | | 1.424.1-9.5С-21 |
| Н.контр. | Кудричевская | | |
| Гл.констр. | Саврянский | | Узел 29...31 |
| Рук.гр. | Кудричевская | | |
| Разраб. | Кудричевская | | |
| Провер. | Кудричевская | | |
| Исполн. | Копина | | |

| Стадия | Лист | Листов |
|---|---|---|
| Р | 1 | 3 |

ХАРЬКОВСКИЙ ПРОМСТРОЙНИИПРОЕКТ

Инв. № подл. | Подпись и дата | Взам. инв. №

1.424.1-9.5С-20 Лист 3

23528-02 43

https://zavodjbi.com/

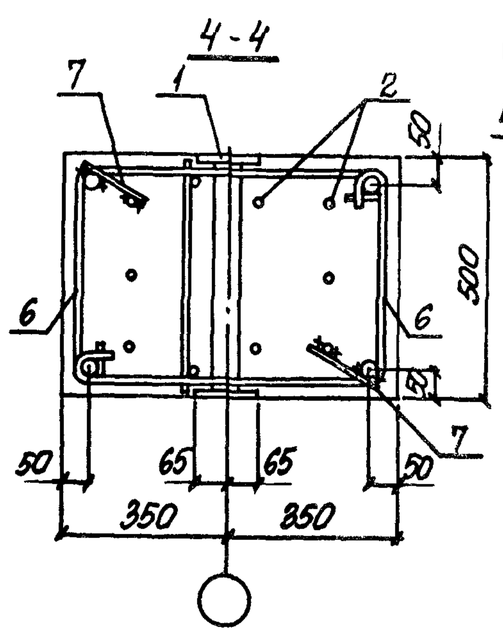


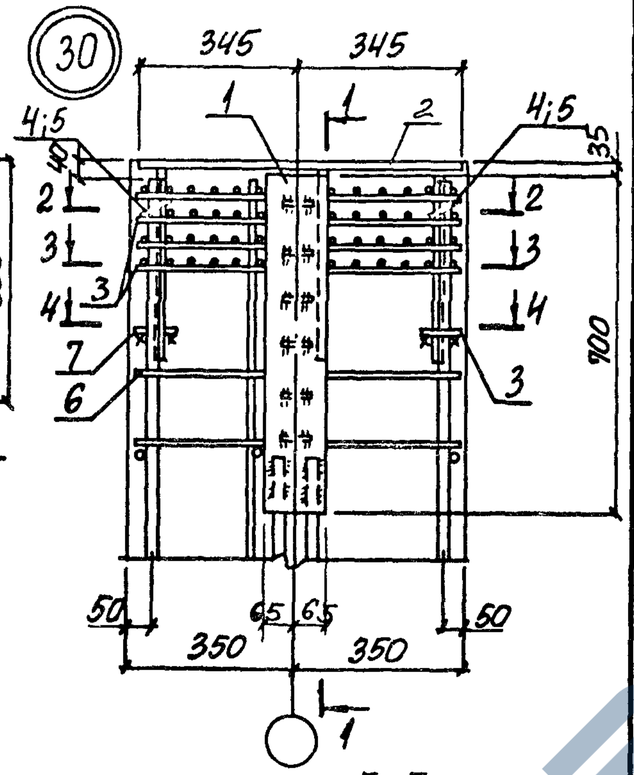


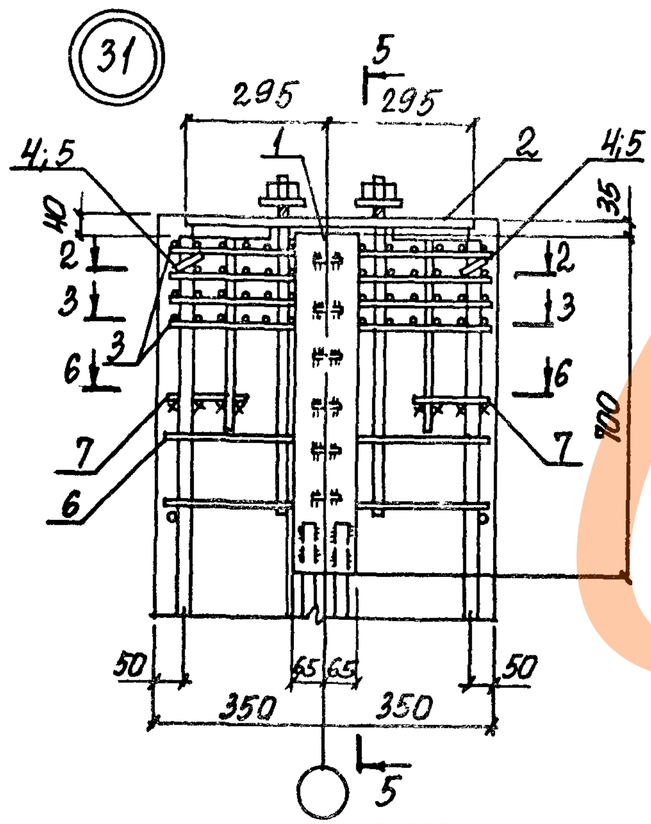


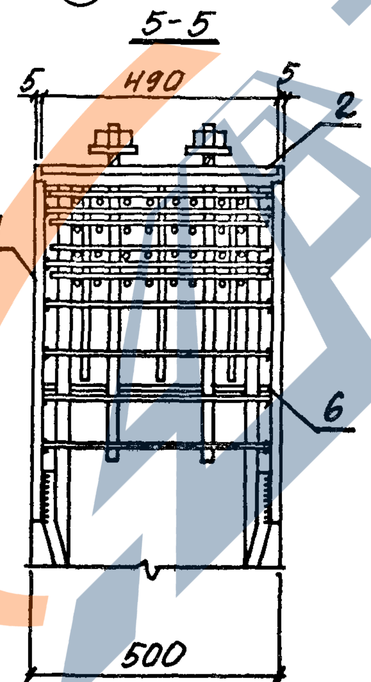


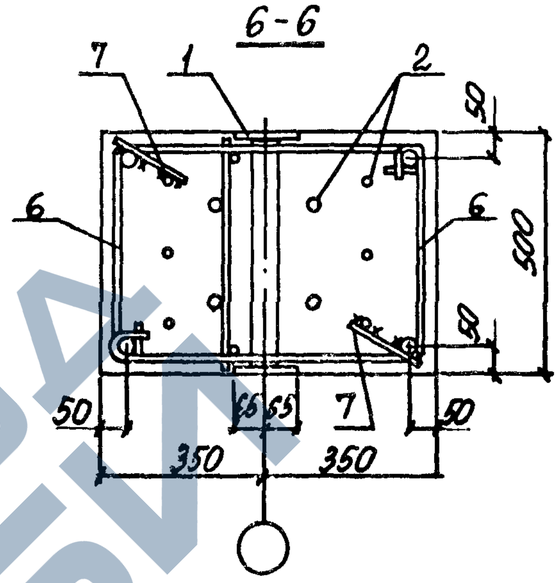


| Марка узла | Поз. | Наименование | Кол. | Обозначение документа |
|---|---|---|---|---|
| Узел 29 | 1 | Изделие закладное МН31 | 1 | 1.424.1-9.6С-148 |
| | 2 | МН37 | 1 | -154 |
| | 3 | Сетка С2-1 | 4 | 1.424.1-9.6С-170 |
| | 4 | Стержень арм. Ст 6 | 2 | 1.424.1-9.6С-173 |
| | 5 | Ст 17 | 2 | |
| | 6 | Ст 15 | 2 | |
| | 7 | Арматура ГОСТ 5781-82 | | |
| | | ф10АI, ℓ=150; 0,09кг | 2 | без черт. |
| Узел 30 | | Поз. 1, 3... 7 по узлу 29 | | |
| | 2 | Изделие закладное МН38 | 1 | 1.424.1-9.6С-155 |
| Узел 31 | | Поз. 1, 3... 7 по узлу 30 | | |
| | 2 | Изделие закладное МН39 | 1 | 1.424.1-9.6С-156 |

2. В сечениях 2-2 и 3-3 закладное изделие МН31 (поз.1) условно не показано.
3. При установке закладного изделия МН31 (поз.1) сетки на смятие С2 (поз.4 пространственного каркаса) заменяются сетками С2-1 которые должны быть заведены между анкерными пластинами закладного изделия до установки его в пространственный каркас.

Инв.№ подл. | Подпись и дата | Взам.инв.№

1.424.1-9.5С-21 Лист 2

Инв.№ подл. | Подпись и дата | Взам.инв.№

1.424.1-9.5С-21 Лист 3



https://zavodjbi.com/

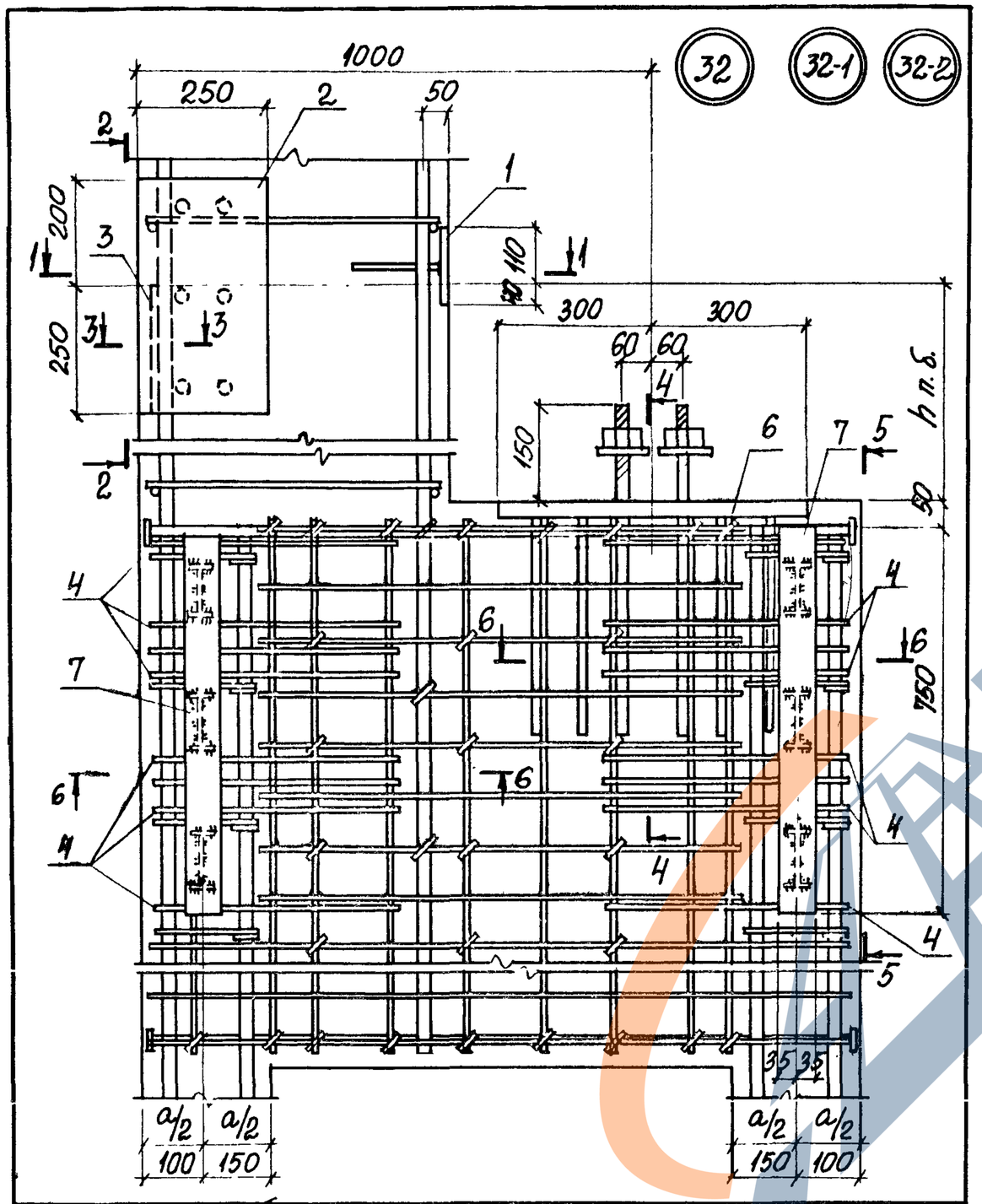


1-1

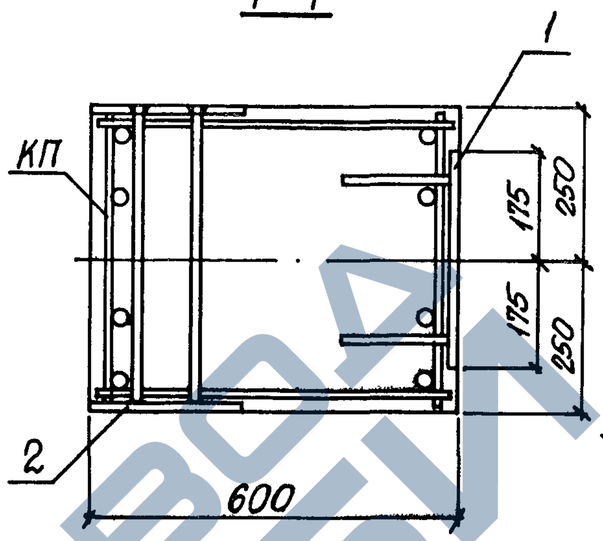


2-2

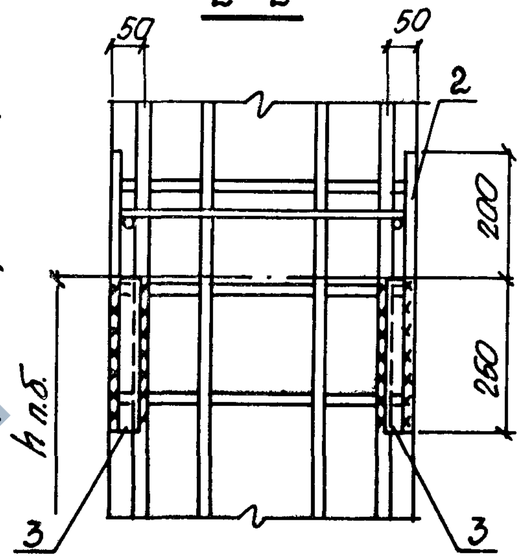


3-3

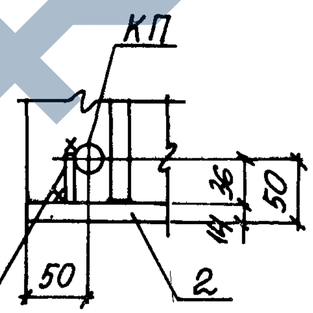


Поз. 3 приварить к поз. 2 и продольной арматуре пространственного каркаса КП

4-4

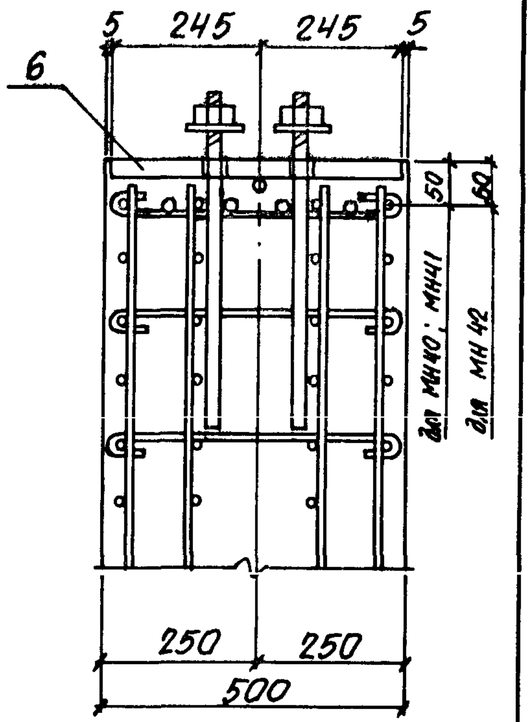


| | | | |
|---|---|---|---|
| Нач. отд. | Бродский | | |
| Н. контр. | Кудричевская | | |
| Гл. констр. | Саврянский | | |
| Рук. гр. | Кудричевская | | |
| Разраб. | Кудричевская | | |
| Провер. | Кудричевская | | |
| Исполн. | Копина | | |

1.424.1.-9.5С-22

Узел 32, 32-1, 32-2

| Стадия | Лист | Листов |
|---|---|---|
| Р | 1 | 4 |

ХАРЬКОВСКИЙ ПРОМСТРОЙНИИПРОЕКТ

Инв. № подл. | Подпись и дата | Взам. инв. №

1.424.1-9.5С-22 Лист 2



https://zavodjbi.com/

https://zavodjbi.com/

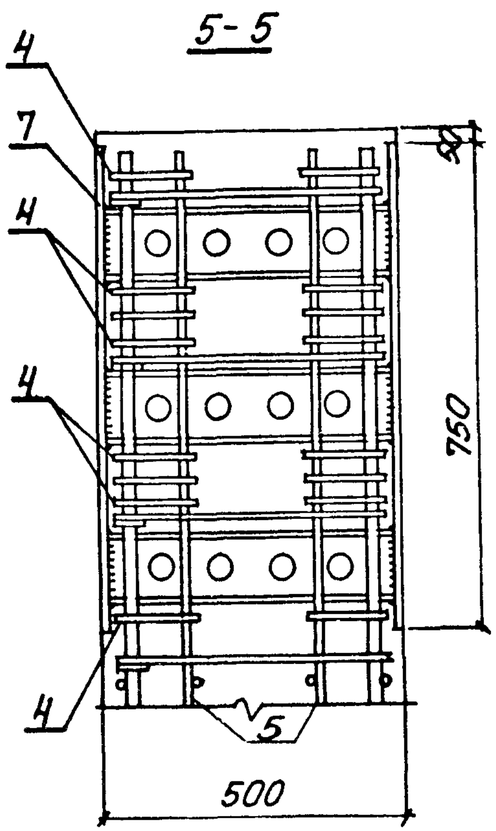


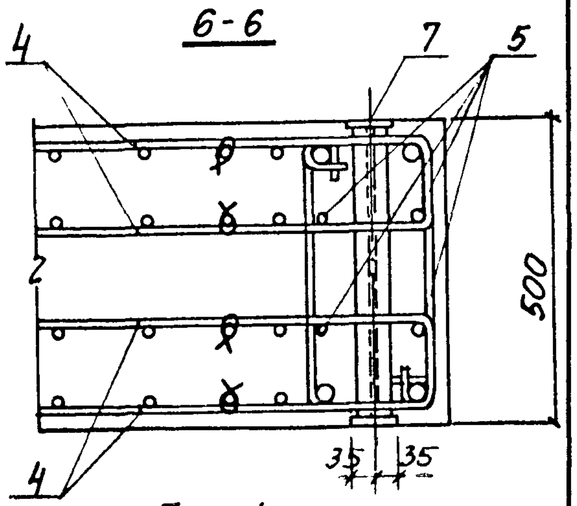


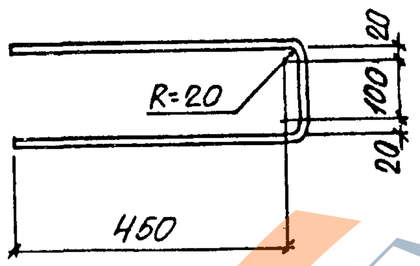


1. Узел замаркирован на докум. 0-1с-5 см; 0-1с-10 см
2. Сетку (поз. 5 пространственного каркаса) в пределах установки закладных изделий поз. 7 (МН32) необходимо вырезать и заменить стержнями поз. 4 и 5 (см. спецификацию)
3. Если колонны армированы каркасами, имеющими 4 стержня на одну сторону ветви, то стержни поз. 5 не устанавливаются
4. Размер h п.б. см. докум. 1.424.1-9.0-10 см.
5. Поз 4 привязать вязальной проволокой к сеткам пространственного каркаса.



| Марка узла | Поз. | Наименование | Кол. | Обозначение документа |
|---|---|---|---|---|
| Узел 32 | 1 | Изделие закладное МН 18 | 1 | 1.424.1-9.2-160 |
| | 2 | МН 19 | 1 | -161 |
| | 3 | Полоса $\frac{34\times8\ ГОСТ\ 19903-74^*}{ВСТ3сп6-1-ТУ14-1-3023-80}$ | | Без черт. |
| | | $l$=250; 0,53 кг | 2 | |
| | | Арматура по ГОСТ 5781-82 | | |
| | 4 | Ф8 А III, $l$=1130; 0,45 кг | 32 | См. эскиз |
| | 5 | Ф20 А III, $l$=1500, 3,7 кг | 8 | Без черт |
| | 6 | Изделие закладное МН40 | 1 | 1.424.1-9.6С-157 |
| | 7 | МН32 | 2 | -149 |
| Узел 32-1 | | Поз.1...5,7 по узлу 32 | | |
| | 6 | Изделие закладное МН41 | 1 | 1.424.1-9.6С-157 |
| Узел 32-2 | | Поз.1...5,7 по узлу 32 | | |
| | 6 | Изделие закладное МН42 | 1 | 1.424.1-9.6С-157 |



23528 02 46

https://zavodjbi.com/

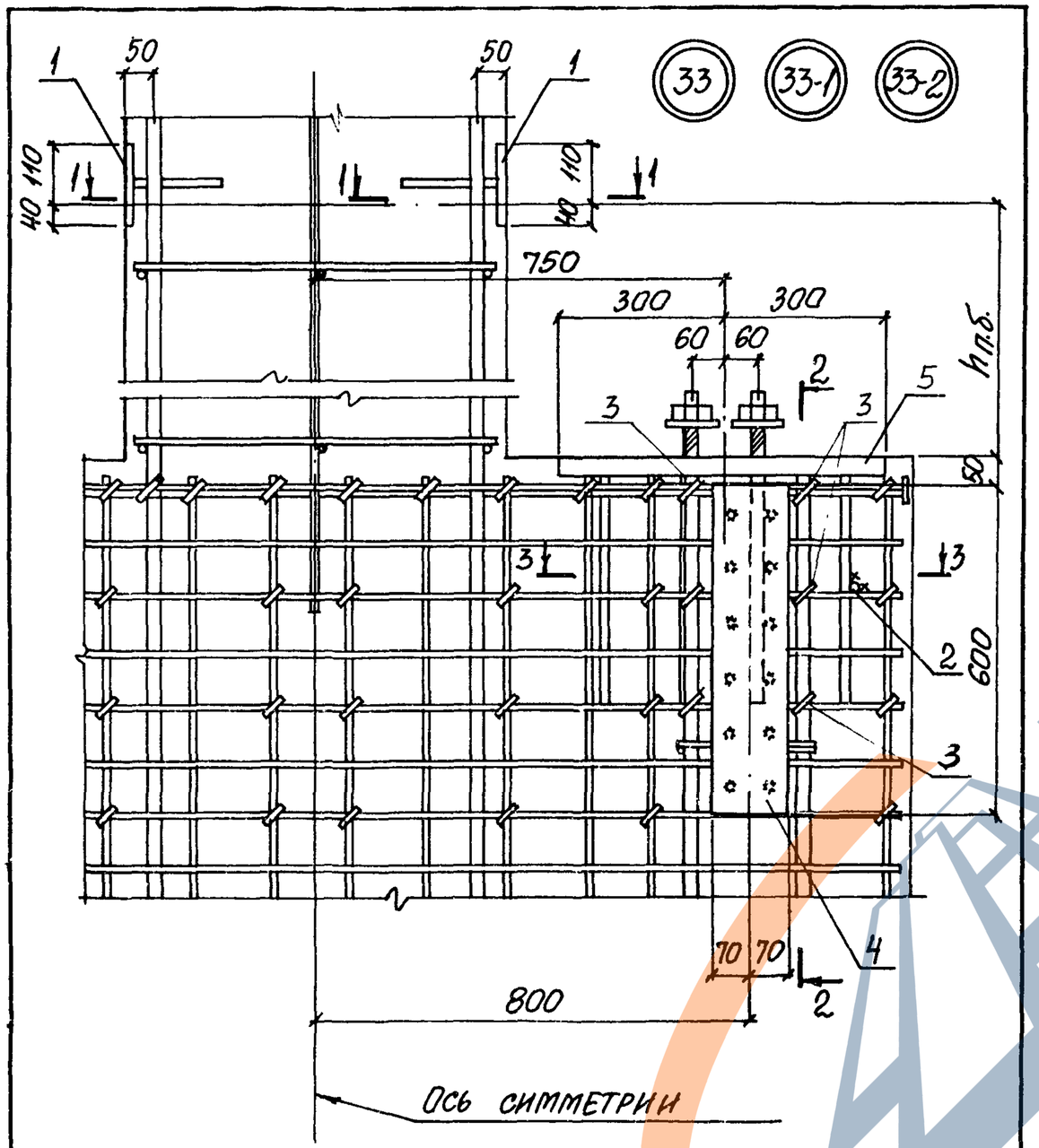


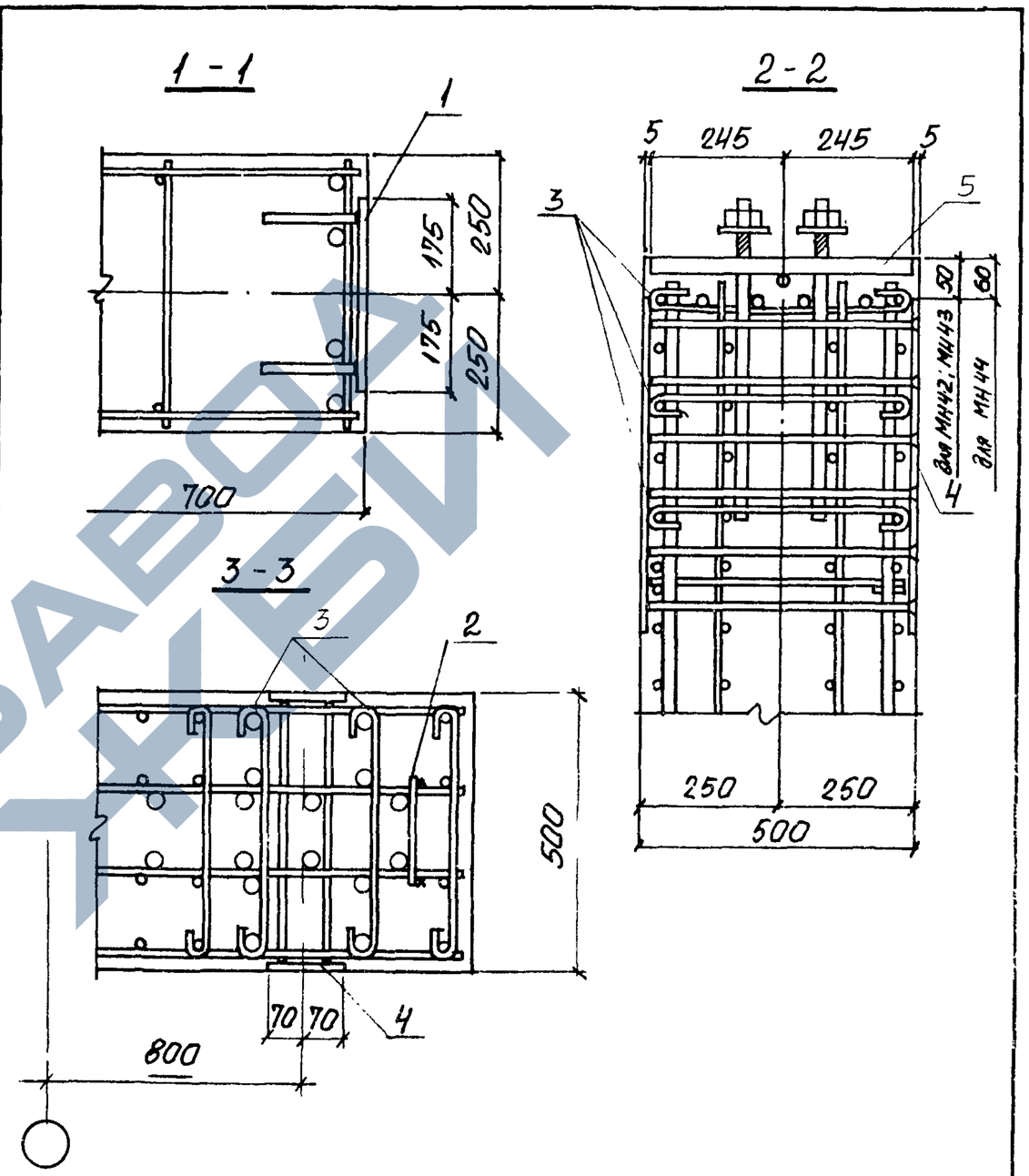


1. Узел замаркирован на докум. 0-КС-5 см; 0-КС-10 см.
2. Размер h п.б. см. докум. 0-КС-10 см

| | | | |
|---|---|---|---|
| Нач. отд. | Бродский | | |
| Н. контр. | Кудрявцевская | | |
| Гл. констр. | Саврянский | | |
| Рук. гр. | Кудрявцевская | | |
| Разраб. | Кудрявцевская | | |
| Провер. | Кудрявцевская | | |
| Исполн. | Копина | | |

1.424.1-9.5С-23

Узел 33; 33-1; 33-2

| Стадия | Лист | Листов |
|---|---|---|
| Р | 1 | 3 |

ХАРЬКОВСКИЙ ПРОМСТРОЙНИИПРОЕКТ

Инв. № подл. | Подпись и дата | Взам. инв. №

1.424.1-9.5С-23 Лист 2

23528-02 47

https://zavodjbi.com/

| Марка узла | Поз. | Наименование | Кол. | Обозначение документа |
|---|---|---|---|---|
| Узел 33 | 1 | Изделие закладное Мн 18 | 2 | 1.424.1-9.2-160 |
| | | Арматура по ГОСТ 5781-82 | | |
| | 2 | ф10 А III, ℓ=200; 0,12 кг | 2 | без черт |
| | 3 | Стержень арм. Ст 6 | 12 | 1.424.1-9.6С-173 |
| | 4 | Изделие закладное Мн 34 | 2 | 1.424.1-9.6С-151 |
| | 5 | Мн 43 | 2 | -158 |
| Узел 33-1 | | Поз. 1...4 по узлу 33 | | |
| | 5 | Изделие закладное Мн 44 | 2 | 1.424.1-9.6С-158 |
| Узел 33-2 | | Поз. 1...4 по узлу 33 | | |
| | 5 | Изделие закладное Мн 45 | 2 | 1.424.1-9.6С-158 |

Инв. № подл. | Подпись и дата | Взам. инв. №

1.424.1-9.5С-23 | Лист 3

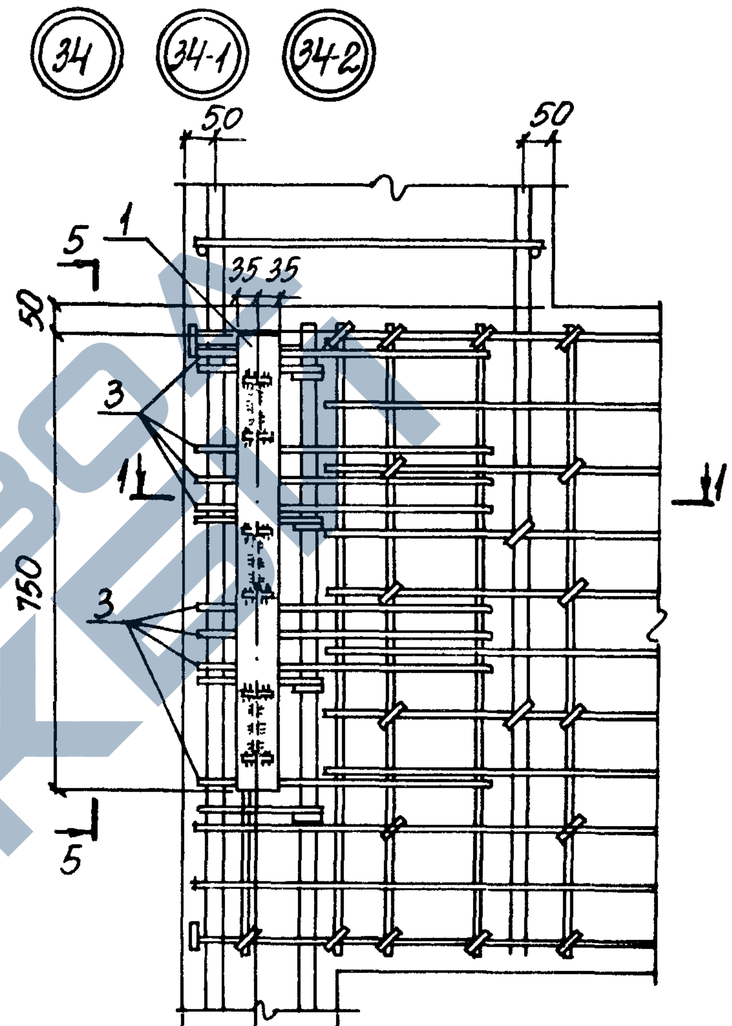


| | | |
|---|---|---|
| 100 | 100 | Для узла 34 |
| 125 | 125 | Для узла 34-1 |
| 100 | 150 | Для узла 34-2 |

Инв. № подл. | Подпись и дата | Взам. инв. №

| | | |
|---|---|---|
| Нач. отд. | Бродский | |
| Н. контр. | Кудричевская | |
| Гл. констр. | Саврянский | |
| Рук. гр. | Кудричевская | |
| Разраб. | Кудричевская | |
| Провер. | Кудричевская | |
| Исполн. | Копина | |

1.424.1-9.5С-24

Узел 34, 34-1, 34-2

| Стадия | Лист | Листов |
|---|---|---|
| Р | 1 | 2 |

Харьковский Промстройниипроект

23528 02 48

https://zavodjbi.com/

https://zavodjbi.com/

## 1-1

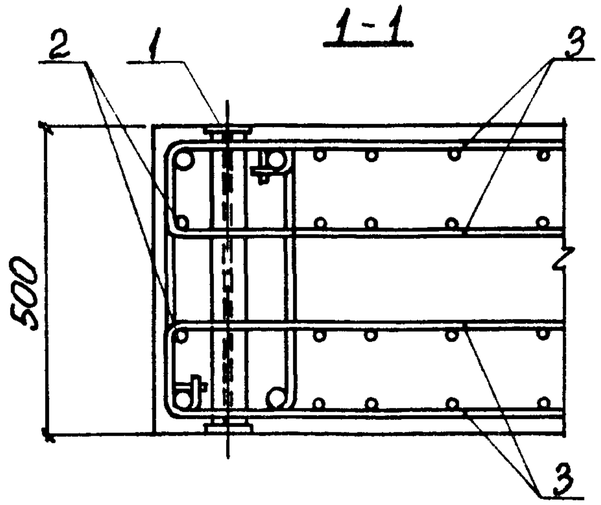


## Поз. 3

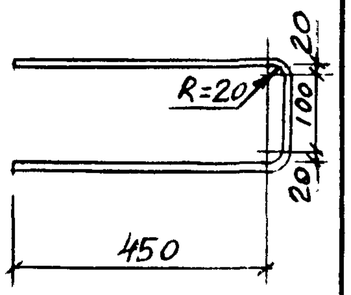


| Марка узла | Поз. | Наименование | Кол. | Обозначение документа |
|---|---|---|---|---|
| Узел 34, 34-1, 34-2 | 1 | Изделие закладное Мн 32 | 1 | 1.424.1-9.6С-149 |
| | | Арматура по ГОСТ 5781-82 | | |
| | 2 | ф 8АIII, ℓ=800, 0,32 кг | 2 | БЕЗ ЧЕРТ. |
| | 3 | ф 8АIII, ℓ=1130, 0,45 кг | 16 | СМ. ЭСКИЗ |

1. Узел замаркирован на докум. 0-1С-5 см
2. Сетку (поз. 5 пространственного каркаса) в пределах установки закладных изделий поз. 1 (Мн32) необходимо вырезать и заменить стержнями поз. 2 и 3 (см. спецификацию).
3. Если подкрановые ветви колонны армированы каркасами с 4-мя стержнями, то стержни поз. 2 не устанавливаются.
4. Размер h п.б. см. докум. 0-1С-10 см.
5. Сечение 5-5 смотреть докум. 5С-22.

1.424.1-9.5С-24 | Лист 2

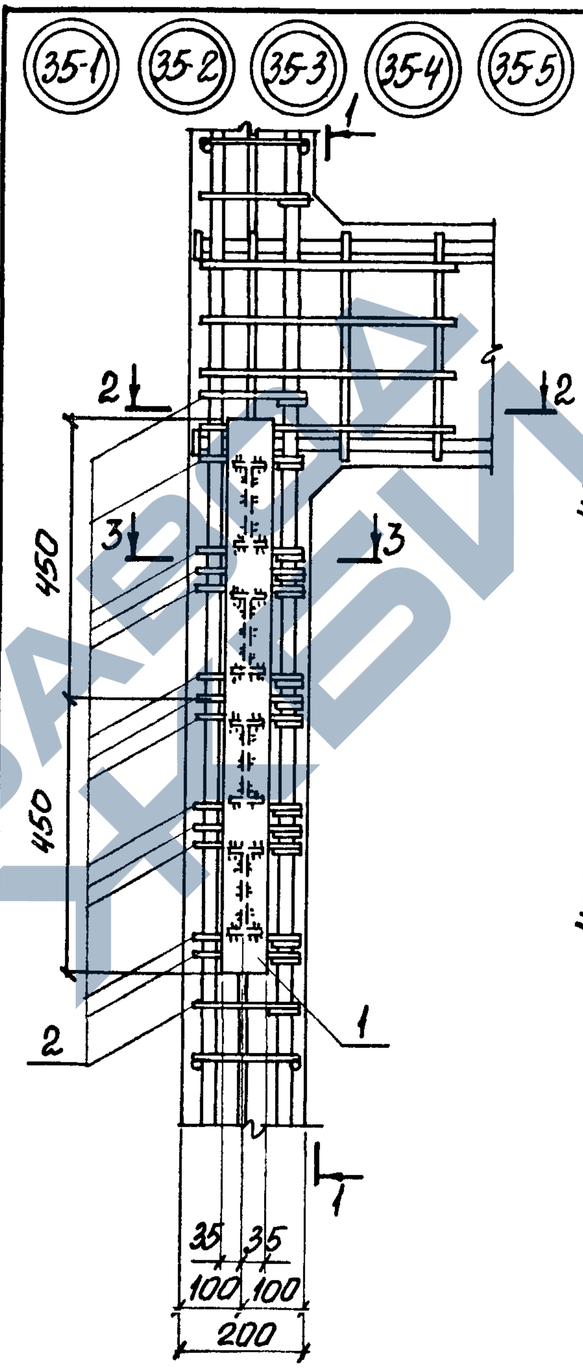


## 1-1

Для узла 35-1...35-3

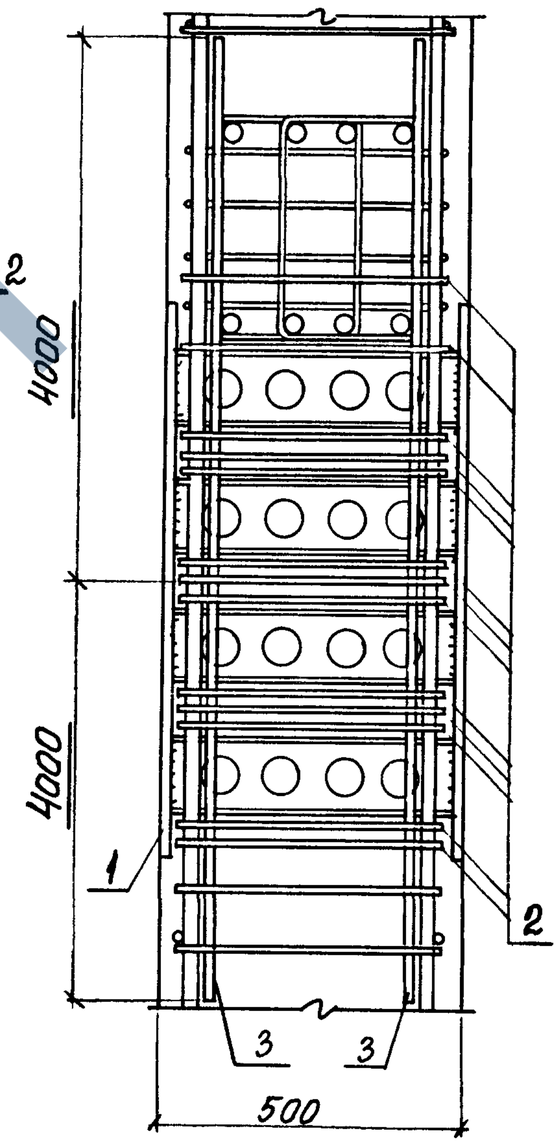


| | | | |
|---|---|---|---|
| Нач. отд. | Бровский | | |
| Н. контр. | Кудричевская | | |
| Гл. констр. | Саврянский | | |
| Рук. гр. | Кудричевская | | |
| Разраб. | Кудричевская | | |
| Провер. | Кудричевская | | |
| Исполн. | Копина | | |

Инв. № подл. | Подпись и дата | Взам. инв. №

1.424.1-9.5С-25

Узел 35-1...35-5

| Стадия | Лист | Листов |
|---|---|---|
| Р | 1 | 3 |

ХАРЬКОВСКИЙ ПРОМСТРОЙНИИПРОЕКТ

https://zavodjbi.com/

https://zavodjbi.com/

## 1-1
Для узла 35-4; 35-5

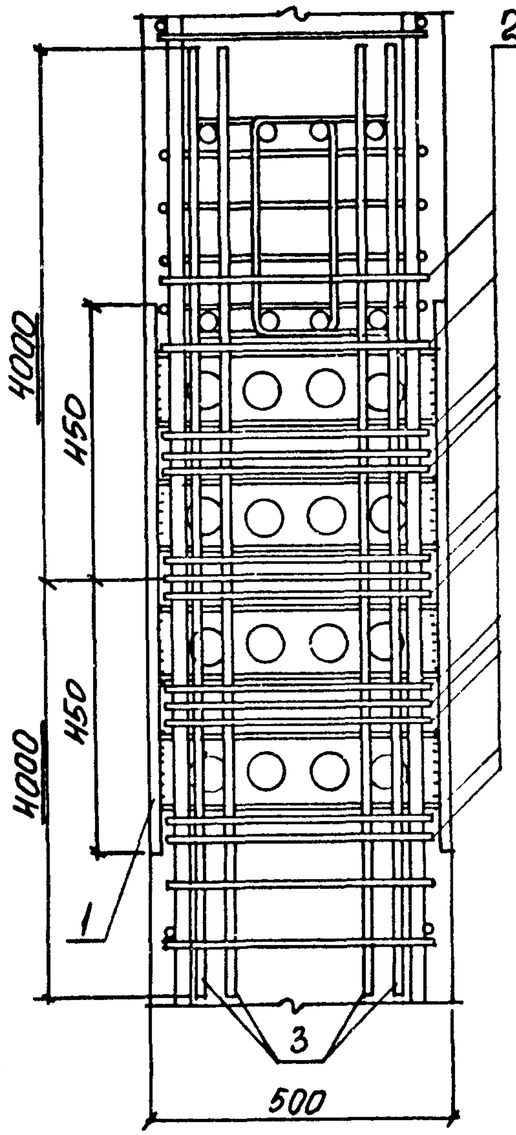


## 2-2
Для узла 35-1...35-3

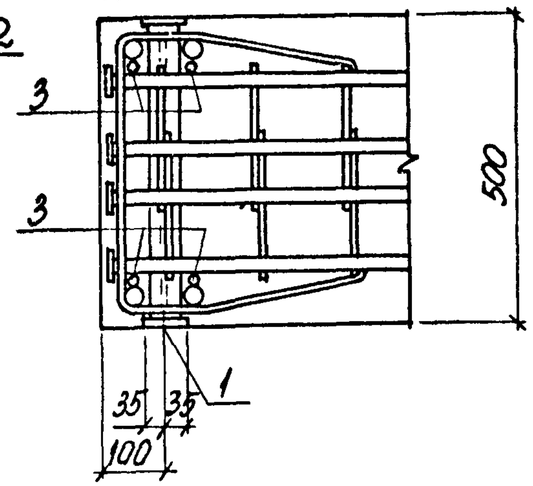


## 2-2
Для узла 35-4...35-5

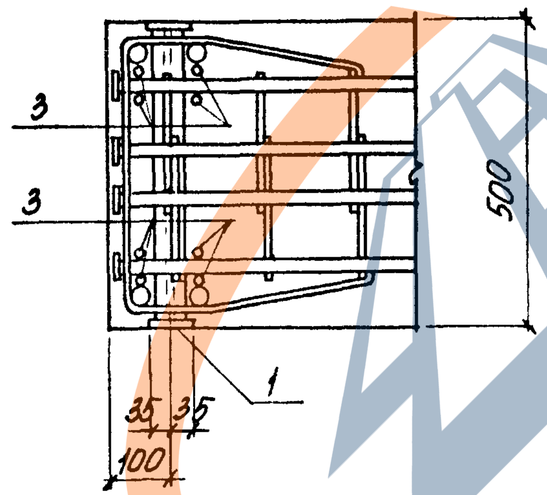


1. Узел замаркирован на докум. 0-1С-5СМ
2. Ключ для подбора соответствующего номера узла смотреть докум. 0-1С-5СМ лист 3.



## 3-3
Для узла 35-4; 35-5

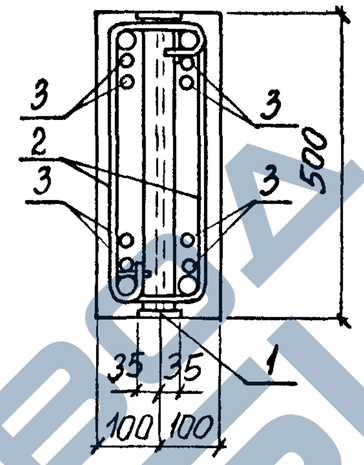


## 3-3
Для узла 35-1...35-3

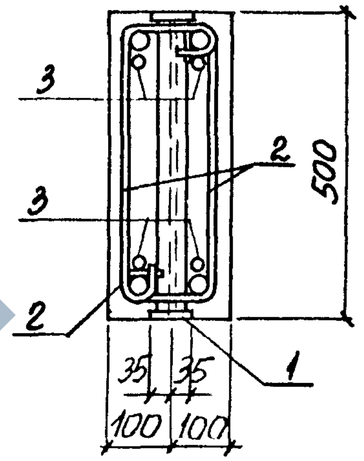


| Марка узла | Поз. | Наименование | Кол. | Обозначение документа |
|---|---|---|---|---|
| Узел 35-1 | 1 | Изделие закладное Мн 33 | 1 | 1.424.1-9.6С-150 |
| | | Арматура по ГОСТ 5781-82 | | |
| | 2 | Стержень арм. Ст 7 | 28 | 1.424.1-9.6С-173 |
| | 3 | ф20 AIII, ℓ=8000; 19,8 кг | 4 | БЕЗ ЧЕРТ. |
| Узел 35-2 | | Поз. 1, 2 по узлу 35-1 | | |
| | 3 | ф22 AIII, ℓ=8000; 25,8 кг | 4 | БЕЗ ЧЕРТ. |
| Узел 35-3 | | Поз. 1, 2 по узлу 35-1 | | |
| | 3 | ф25 AIII, ℓ=8000; 30,8 кг | 4 | БЕЗ ЧЕРТ |
| Узел 35-4 | | Поз. 1, 2 по узлу 35-1 | | |
| | 3 | ф20 AIII, ℓ=8000; 19,8 кг | 8 | БЕЗ ЧЕРТ. |
| Узел 35-5 | | Поз. 1, 2 по узлу 35-1 | | |
| | 3 | ф22 AIII, ℓ=8000; 25,8 кг | 8 | БЕЗ ЧЕРТ. |





https://zavodjbi.com/

https://zavodjbi.com/

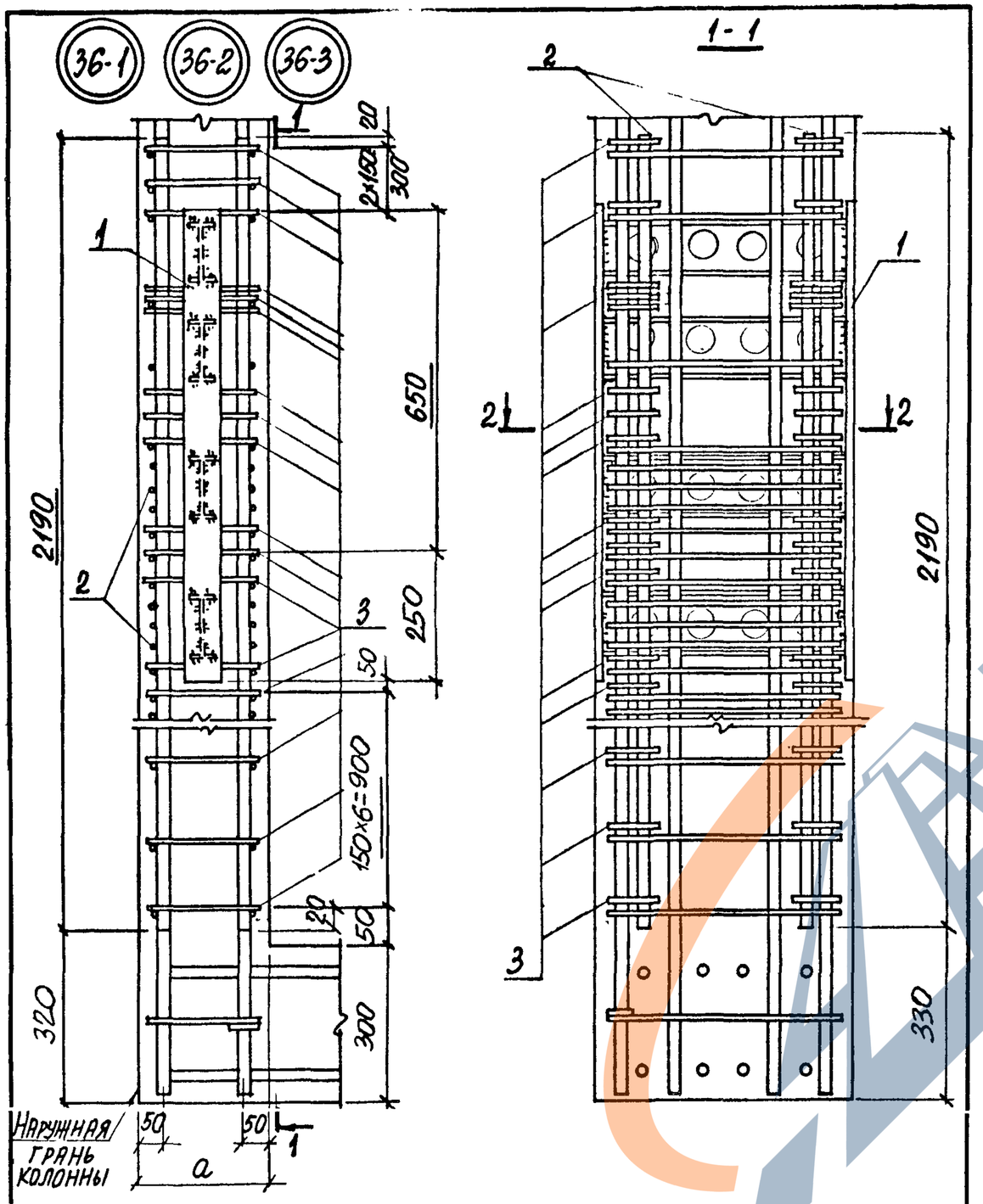


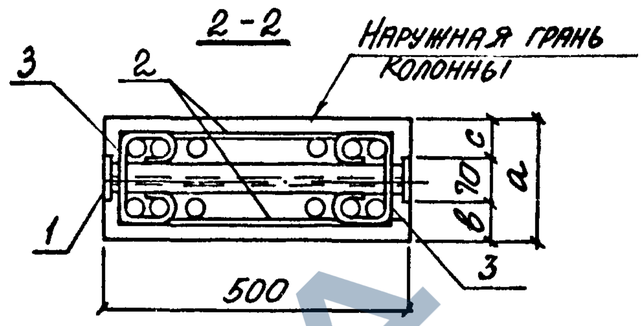


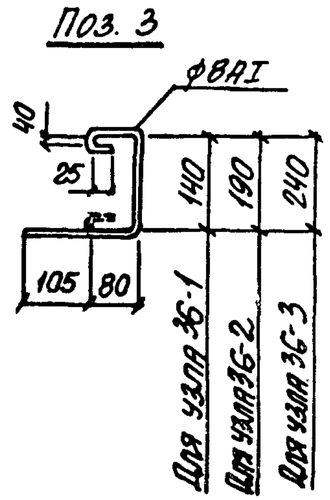


| Марка узла | Размеры, мм | | |
|---|---|---|---|
| | a | b | c |
| 36-1 | 200 | 65 | 65 |
| 36-2 | 250 | 115 | 65 |
| 36-3 | 300 | 115 | 115 |

1. Узлы замаркированы на докум. 0-1С-5 СТ.
2. При установке в пространственный каркас закладного изделия поз. 1 и каркаса поз. 2 поперечная арматура вырезается и заменяется шпильками поз. 3.

| Марка узла | Поз. | Наименование | Кол. | Обозначение документа |
|---|---|---|---|---|
| Узел 36-1 | 1 | Изделие закладное МН33 | 1 | 1.424.1-9.6С-150 |
| | 2 | Каркас Кр 1 | 2 | -168 |
| | | Арматура по ГОСТ5781-82 | | |
| | 3 | ФВАI, ℓ=530; 0,21 кг | 34 | См. эскиз |
| Узел 36-2 | | Поз. 1,2 по узлу 36-1 | | |
| | 3 | ФВАI, ℓ=580; 0,23 кг | 34 | См. эскиз |
| Узел 36-3 | | Поз. 1,2 по узлу 36-1 | | |
| | 3 | ФВАI, ℓ=630; 0,25 кг | 34 | См. эскиз |

| | | |
|---|---|---|
| Нач. отд. | Бродский | |
| Н. контр. | Кудричевская | |
| Гл. констр. | Саврянский | |
| Рук. гр. | Кудричевская | |
| Разраб. | Кудричевская | |
| Провер. | Кудричевская | |
| Исполн. | Колина | |

1.424.1-9.5С-26

Узел 36-1...36-3

| Стадия | Лист | Листов |
|---|---|---|
| Р | 1 | 2 |

ХАРЬКОВСКИЙ ПРОМСТРОЙНИИПРОЕКТ

Инв. № подл. | Подпись и дата | Взам. инв. №

1.424.1-9.5С-26 Лист 2



https://zavodjbi.com/

https://zavodjbi.com/

37

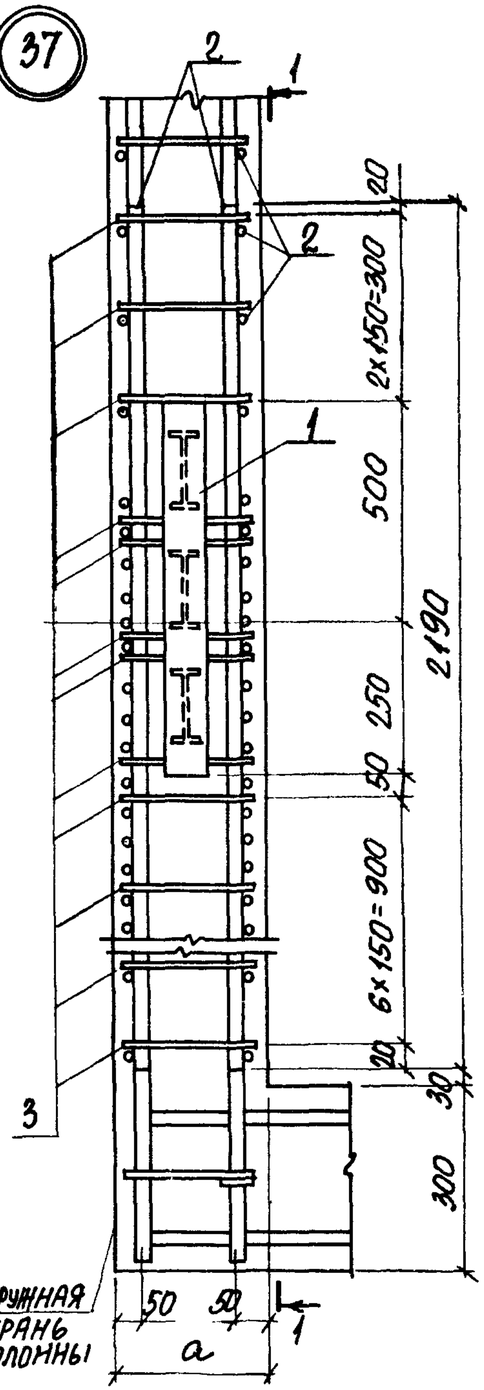


1-1

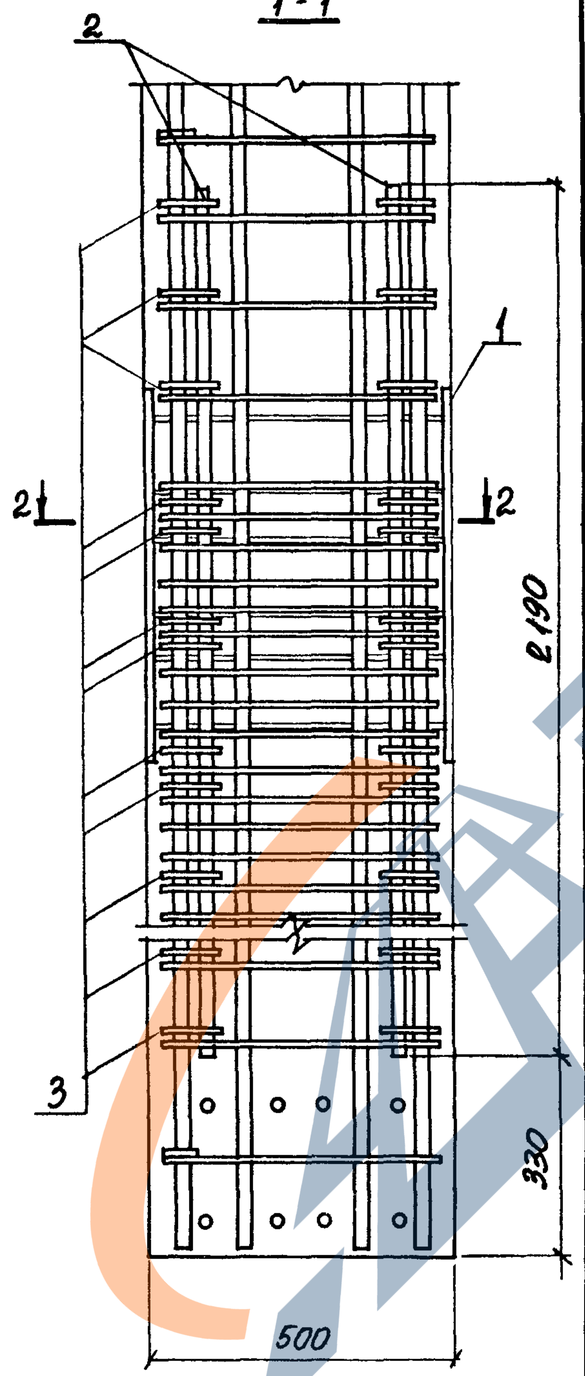


2-2

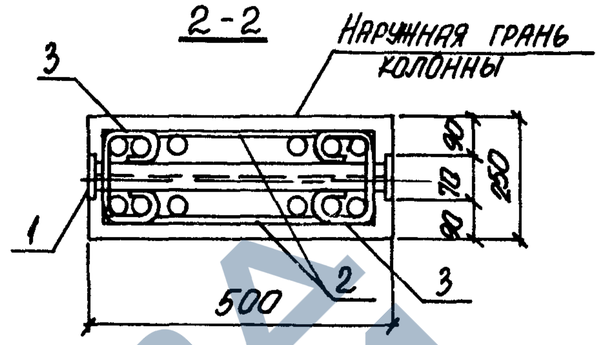


Поз. 3

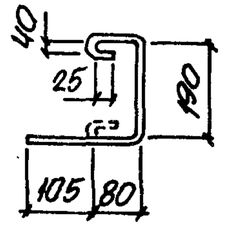


1. Узел замаркирован на докум. 0-КС-5СМ
2. При установке в пространственный каркас закладного изделия поз. 1 и каркаса поз. 2. поперечная арматура вырезается и заменяется шпильками поз. 3.

| Марка узла | Поз | Наименование | Кол. | Обозначение документа |
|---|---|---|---|---|
| Узел 37 | 1 | Изделие закладное МН32 | 1 | 1.424.1-9.6С-149 |
| | 2 | Каркас Кр 1 | 2 | -168 |
| | | Арматура по ГОСТ 5781-82 | | |
| | 3 | ⌀8АI, ℓ=580; 0,23кг | 30 | См. эскиз |

| | | | |
|---|---|---|---|
| Нач.отд. | Бродский | | |
| Н.контр. | Кудричевская | | |
| Гл.констр. | Саврянский | | |
| Рук.гр. | Кудричевская | | |
| Разраб. | Кудричевская | | |
| Провер. | Кудричевская | | |
| Исполн. | Копина | | |

1.424.1-9.5С-27

Узел 37

| Стадия | Лист | Листов |
|---|---|---|
| Р | 1 | 2 |

ХАРЬКОВСКИЙ ПРОМСТРОЙНИИПРОЕКТ

Взам. инв. № | Подпись и дата | Инв. № подл.

1.424.1-9.5С-27 Лист 2

https://zavodjbi.com/

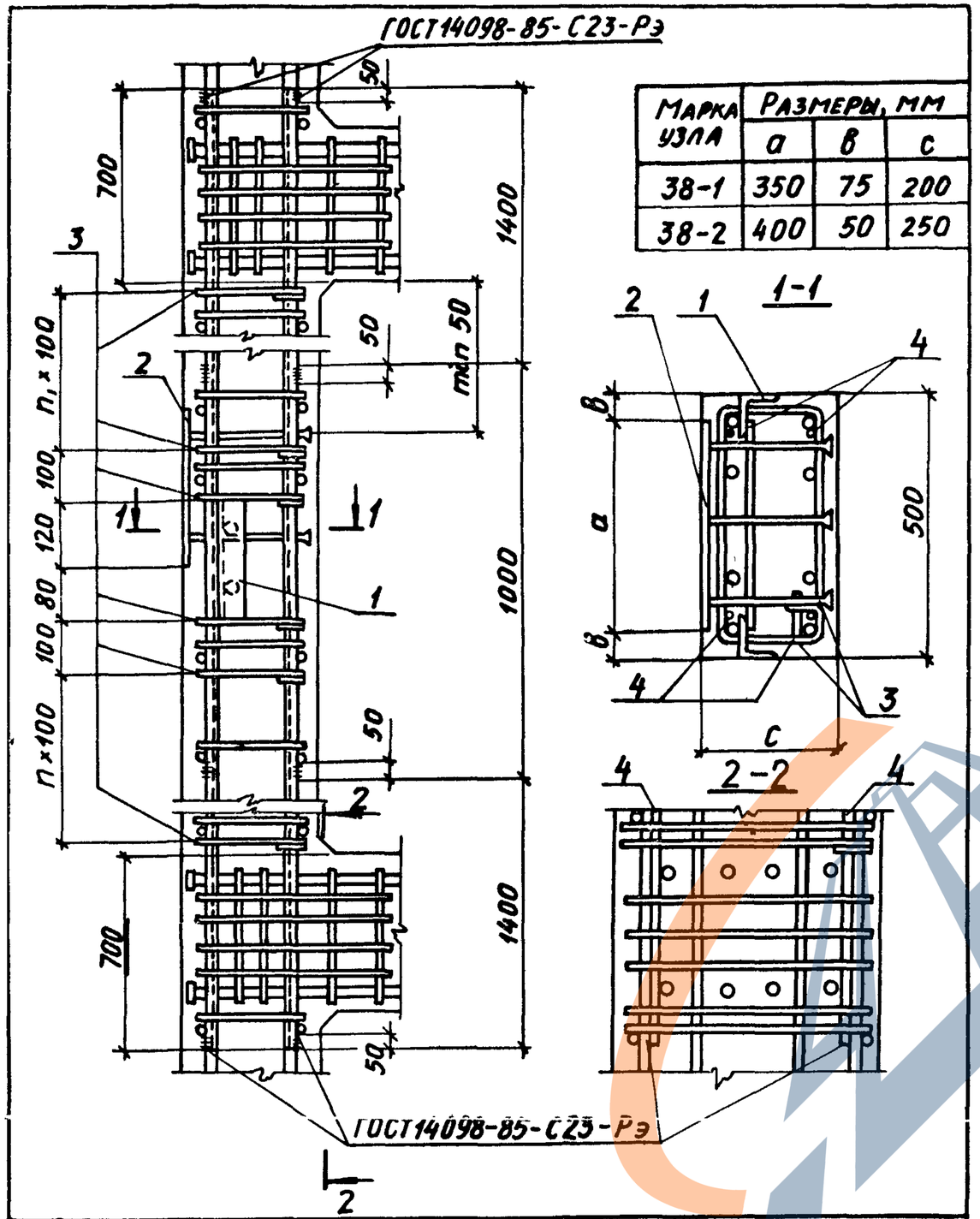


| Марка узла | Размеры, мм | | |
|---|---|---|---|
| | a | b | c |
| 38-1 | 350 | 75 | 200 |
| 38-2 | 400 | 50 | 250 |

| Марка узла | Поз. | Наименование | Кол. | Обозначение документа |
|---|---|---|---|---|
| 38-1 | 1 | Изделие закладное МН-30 | 1 | 1.424.1-9.2-170 |
| | 2 | Изделие закладное МН21-5 | 1 | 1.424.1-9.6С-61 |
| | 3 | Стержень арм. СТ7 | 40 | 1.424.1-9.6С-173 |
| | 4 | Ф20АIII, ℓ=3800 | 4 | Без черт. |
| 38-2 | | Поз.1,4 по узлу 38-1 | | |
| | 2 | Изделие закладное МН22-4 | 1 | 1.424.1-9.6С-162 |
| | 3 | Стержень арм. Ст8 | 40 | 1.424.1-9.6С-173 |

1. Арматура класса А-I и А-III по ГОСТ 5781-82.
2. Маркировку узлов см. 1.424.1-9.0-1С-11 СМ
3. Продольное армирование четырьмя стержнями показано условно.
4. Закладное изделие поз.1 приварить к продольным стержням пространственного каркаса.
5. В том случае, когда по высоте колонны располагается несколько закладных изделий поз.2, в ветви устанавливаются общие для всех указанных закладных изделий продольные стержни поз.4, длина которых определяется по проекту с учетом обязательной заводки за грань ближайшей перемычки на длину 700 мм.
6. В том случае, когда закладные изделия поз.2 размещаются в зоне установки закладного изделия для крепления связей МН33 (см. узлы 35-1...-5), суммарное дополнительное продольное армирование ветви должно быть определено в проекте здания.

| | | | |
|---|---|---|---|
| Нач. отд. | Бродский | | |
| Н. контр. | Кудричевская | | |
| Гл. констр. | Савранский | | |
| Разраб. | Проценко | | |
| Рассчит. | Проценко | | |
| Проверил | Кудричевская | | |
| Исполн. | Копина | | |

1.424.1-9. 5С-28

Узел 38-1; 38-2

| Стадия | Лист | Листов |
|---|---|---|
| Р | 1 | 2 |

ХАРЬКОВСКИЙ ПРОМСТРОЙНИИПРОЕКТ

Инв. № подл. | Подпись и дата | Взам. инв. №

1424.1-9. 5С-28 Лист 2

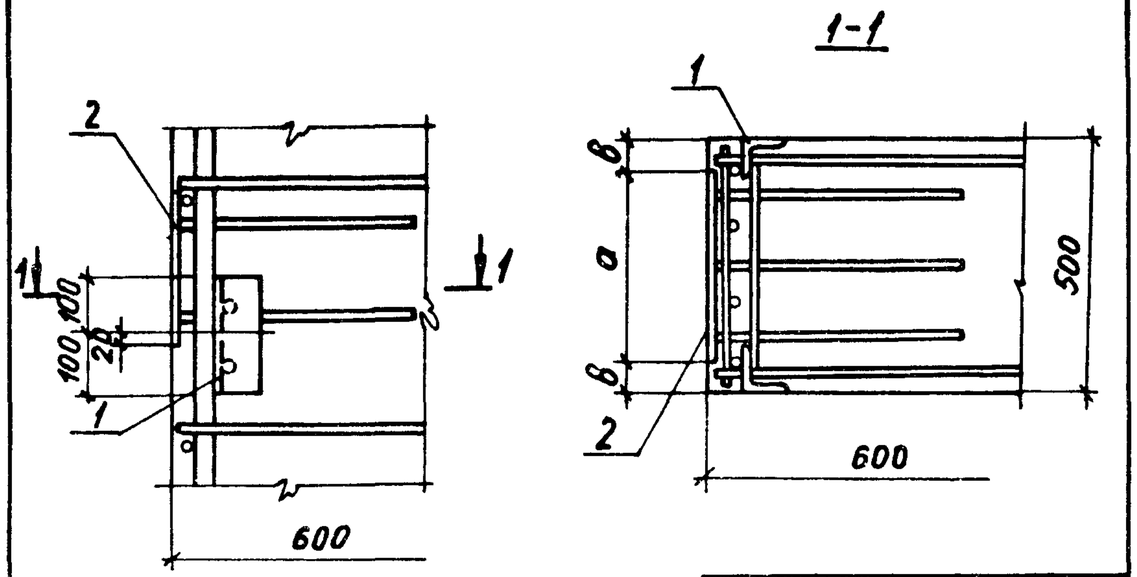


| Марка узла | Размеры, мм | |
|---|---|---|
| | а | в |
| 39-1 | 350 | 75 |
| 39-2 | 400 | 50 |

| Марка узла | Поз. | Наименование | Кол. | Обозначение документа |
|---|---|---|---|---|
| 39-1 | 1 | Изделие закладное Мн30 | 1 | 1.424.1-9.2-170 |
| | 2 | Изделие закладное Мн14-5 | 1 | 1.424.1-9.6С-159 |
| | | | | |
| 39-2 | 1 | Изделие закладное Мн30 | 1 | 1.424.1-9.2-170 |
| | 2 | Изделие закладное Мн20-4 | 1 | 1.424.1-9.6С-160 |
| | | | | |

1. Маркировку узлов см. 1.424.1-9.0-1С-11 СМ
2. Спецификацию см. лист 2.
3. Продольное армирование четырьмя стержнями надкрановой части колонны показано условно.

| | | | |
|---|---|---|---|
| Нач. отд. | Бродский | | 1.424.1-9.5С-29 |
| Н. контр. | Кудричевская | | |
| Гл. конст. | Савранский | | Узел 39-1; 39-2 |
| Разраб. | Проценко | | Стадия: Р; Лист: ; Листов: 1 |
| Рассчит. | Хаинсон | | ХАРЬКОВСКИЙ ПРОМСТРОЙНИИПРОЕКТ |
| Провер. | Кудричевская | | |
| Исполн. | Копина | | |

Подп. и дата | Взам. инв. №

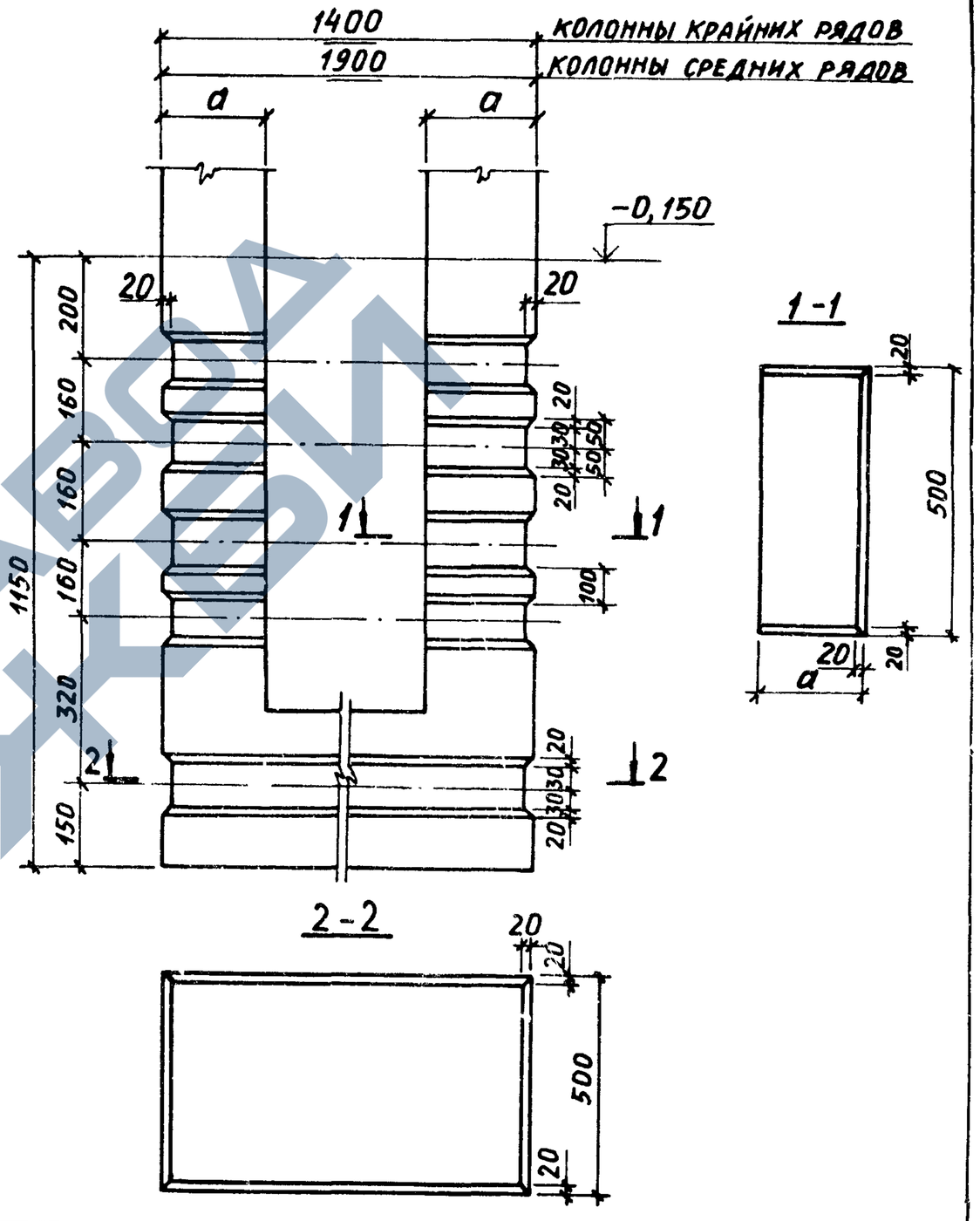


| | | | |
|---|---|---|---|
| Нач. отд. | Бродский | | 1.424.1-9.5С-30 |
| Н. контр. | Кудричевская | | |
| Гл. конст. | Савранский | | Деталь устройства шпонок в связевых колоннах |
| Разраб. | Хаинсон | | Стадия: Р; Лист: ; Листов: 1 |
| Рассчит. | Хаинсон | | ХАРЬКОВСКИЙ ПРОМСТРОЙНИИПРОЕКТ |
| Провер. | Савранский | | |
| Исполн. | Кудричевская | | |

Инв. № подл. | Подпись и дата | Взам. инв. №



https://zavodjbi.com/

| Марка | Изделия арматурные | | | | | | | | | | | | | | | | | | | | | | Всего |
|---|---|---|---|---|---|---|---|---|---|---|---|---|---|---|---|---|---|---|---|---|---|---|---|
| | Стержневая горячекатанная арматура класса | | | | | | | | | | | | | | | | | Прокат листовой из стали марки ВСт3пс6-1 | | | | | |
| | А-I | | | | | А-III | | | | | | | | | | | | | | | | | |
| | ГОСТ 5781-82 | | | | | ГОСТ 5781-82 | | | | | | | | | | | | ТУ 14-1-3023-80 | | | | | |
| | 6 | 8 | 10 | 12 | Итого | 8 | 10 | 12 | 16 | 18 | 20 | 22 | 25 | 28 | 32 | 36 | Итого | δ=12 | δ=14 | δ=16 | δ=18 | Итого | |
| 1КД 156-1-с | 56,2 | 67,8 | | | 124,0 | 32,8 | | 10,4 | 67,2 | 21,6 | 296,0 | | | | | | 428,0 | 22,4 | | | | 22,4 | 574,7 |
| 1КД 156-2-с | 56,2 | 67,8 | | | 124,0 | 32,8 | | 10,4 | 100,8 | 21,6 | 421,6 | | | | | | 587,2 | 31,4 | | | | 31,4 | 742,6 |
| 1КД 156-3-с | 56,2 | 67,8 | | | 124,0 | 32,8 | | 10,4 | 67,2 | 21,6 | 39,4 | 425,4 | | | | | 596,8 | 22,4 | | | | 22,4 | 743,2 |
| 1КД 156-4-с | 27,6 | 127,3 | | | 154,9 | 32,8 | | 10,4 | 117,6 | 21,6 | 24,4 | | 623,8 | | | | 830,6 | 35,9 | | | | 35,9 | 1021,4 |
| 2КД 156-1-с | 55,6 | 70,2 | | | 125,8 | 40,0 | | 10,4 | 67,2 | 21,6 | 394,8 | | | | | | 533,9 | 22,4 | | | | 22,4 | 682,1 |
| 2КД 156-2-с | 55,6 | 70,2 | | | 125,8 | 40,0 | | 10,4 | 84,0 | 21,6 | 347,4 | 57,2 | | | | | 560,6 | 26,9 | | | | 26,9 | 715,3 |
| 2КД 156-3-с | 67,6 | 70,2 | | | 137,8 | 40,0 | | 10,4 | 84,0 | 21,6 | | 527,0 | | | | | 683,0 | 26,9 | | | | 26,9 | 847,[illegible] |
| 2КД 156-4-с | 26,2 | 109,0 | | | 135,2 | 40,0 | | 10,4 | 100,8 | 21,6 | | | | 570,0 | | | 742,8 | 31,4 | | | | 31,4 | 909,4 |
| 3КД 156-1-с | 34,6 | 117,2 | | | 151,8 | 47,6 | | 10,4 | 67,2 | 10,8 | 414,0 | | | | | | 550,0 | 20,1 | 2,6 | | | 22,7 | 724,5 |
| 3КД 156-2-с | 34,6 | 117,2 | | | 151,8 | 47,6 | | 10,4 | | 140,4 | 414,0 | | | | | | 612,4 | 29,1 | 2,6 | | | 31,7 | 795,9 |
| 3КД 156-3-с | 34,5 | 117,2 | | | 151,7 | 47,6 | | 10,4 | | 151,2 | | 483,8 | | | | | 693,0 | 31,4 | | | | 31,4 | 876,1 |
| 3КД 156-4-с | 3,4 | 157,8 | | | 161,2 | 47,6 | | 10,4 | | 10,8 | 171,6 | | | 576,0 | | | 816,4 | 2,2 | 34,3 | | | 36,5 | 1014,1 |
| 4КД 156-1-с | 52,6 | 65,7 | | | 118,3 | 54,8 | | 10,4 | | | 464,2 | 66,8 | | | | | 596,2 | | 21,1 | | | 21,1 | 735,6 |
| 4КД 156-2-с | 50,8 | 68,7 | | | 119,5 | 54,8 | | 10,4 | | 97,2 | 26,4 | 434,2 | 86,2 | | | | 709,2 | 20,2 | 5,3 | | | 25,5 | 854,2 |
| 4КД 156-3-с | 21,9 | 105,5 | | | 127,4 | 54,8 | | 10,4 | | | 105,6 | | | 611,2 | | | 782,0 | | 21,1 | | | 21,1 | 930,5 |
| 4КД 156-4-с | 21,9 | 119,2 | | | 141,1 | 54,8 | | 10,4 | | 97,2 | 26,4 | | 650,2 | | | | 839,0 | 20,2 | 5,3 | | | 25,5 | 1005,6 |
| 4КД 156-5-с | 21,9 | 98,2 | | | 120,1 | 54,8 | | 10,4 | | | 165,0 | | | | 797,8 | | 1028,0 | | 33,0 | | | 33,0 | 1181,1 |
| 4КД 156-6-с | 21,9 | 138,5 | | | 160,4 | 54,8 | | 10,4 | | | 145,2 | | 873,6 | | | | 1084,0 | | 29,0 | | | 29,0 | 1273,4 |
| 1КД 168-1-с | 64,3 | 76,7 | | | 141,0 | 32,8 | | 23,7 | 84,0 | 21,6 | 320,0 | | | | | | 482,1 | 26,9 | | | | 26,9 | 650,0 |
| 1КД 168-2-с | 64,3 | 76,7 | | | 141,0 | 32,8 | | 23,7 | 126,0 | 21,6 | | 386,2 | | | | | 590,3 | 38,1 | | | | 38,1 | 769,4 |

В марках колонн опущен условный цифровой индекс, обозначающий класс (марку) бетона.

| | | |
|---|---|---|
| Нач. отд. | Бродский | |
| Н. контр. | Кубричевская | |
| Гл. констр. | Савронский | |
| Рук. гр. | Кубричевская | |
| Проверил | Литвинова | |
| Исполнил | Пармет | |

1.424.1-9. 5С-31РС

Ведомость расхода стали, кг

| Стадия | Лист | Листов |
|---|---|---|
| | 1 | 6 |

Харьковский Промстройпроект

https://zavodjbi.com/



| Марка | Изделия арматурные | | | | | | | | | | | | | | | | | | | | | | Всего |
|---|---|---|---|---|---|---|---|---|---|---|---|---|---|---|---|---|---|---|---|---|---|---|---|
| | Стержневая горячекатанная арматура класса | | | | | | | | | | | | | | | | | | Прокат листовой из стали марки ВСт3пс6-1 | | | | |
| | А-I | | | | | А-III | | | | | | | | | | | | | | | | | |
| | ГОСТ 5781-82 | | | | | ГОСТ 5781-82 | | | | | | | | | | | | | ТУ 14-1-3023-80 | | | | |
| | 6 | 8 | 10 | 12 | Итого | 8 | 10 | 12 | 16 | 18 | 20 | 22 | 25 | 28 | 32 | 36 | Итого | б=12 | б=14 | б=16 | б=18 | Итого | |
| 1КД168-3-с | 31,8 | 133,3 | | | 165,1 | 32,8 | | 10,4 | 126,0 | 21,6 | | | 498,8 | | | | 689,6 | 38,1 | | | | 38,1 | 892,8 |
| 1КД168-4-с | 70,8 | 84,7 | | | 155,5 | 32,8 | | 10,4 | 126,0 | 21,6 | | 547,0 | 38,2 | | | | 776,0 | 38,1 | | | | 38,1 | 969,6 |
| 1КД168-5-с | 31,8 | 119,1 | | | 150,9 | 32,8 | | 10,4 | 126,0 | 10,8 | 13,2 | | | 626,0 | | | 819,2 | 35,8 | 2,6 | | | 38,4 | 1008,5 |
| 1КД168-6-с | 31,8 | 146,9 | | | 178,7 | 32,8 | | 10,4 | 147,0 | 21,6 | | | 748,4 | | | | 960,2 | 41,0 | | | | 41,1 | 1179,8 |
| 2КД168-1-с | 57,9 | 70,2 | | | 128,1 | 40,0 | | 10,4 | 67,2 | 21,6 | 418,2 | | | | | | 557,4 | 22,4 | | | | 22,4 | 707,9 |
| 2КД168-2-с | 57,9 | 70,2 | | | 128,1 | 40,0 | | 10,4 | 100,8 | 21,6 | 418,2 | | | | | | 591,0 | 31,4 | | | | 31,4 | 750,5 |
| 2КД168-3-с | 69,9 | 70,2 | | | 140,1 | 40,0 | | 10,4 | 117,6 | 21,6 | 47,4 | 498,6 | | | | | 735,6 | 35,9 | | | | 35,9 | 911,6 |
| 2КД168-4-с | 26,2 | 112,2 | | | 138,4 | 40,0 | | 10,4 | 117,6 | 21,6 | | | | 616,4 | | | 806,0 | 35,9 | | | | 35,9 | 980,3 |
| 2КД168-5-с | 27,7 | 133,6 | | | 161,3 | 40,0 | | 10,4 | 84,0 | 21,6 | 47,4 | | 646,8 | | | | 850,2 | 26,9 | | | | 26,9 | 1038,4 |
| 3КД168-1-с | 36,9 | 117,2 | | | 154,1 | 47,6 | | 19,3 | | 97,2 | 437,4 | | | | | | 601,5 | 20,2 | 2,6 | | | 22,8 | 778,4 |
| 3КД168-2-с | 36,9 | 117,2 | | | 154,1 | 47,6 | | 19,3 | | 10,8 | 595,8 | | | | | | 673,5 | 2,2 | 34,3 | | | 36,5 | 864,1 |
| 3КД168-3-с | 3,4 | 161,2 | | | 164,6 | 47,6 | | 10,4 | | 140,4 | 13,2 | | | 659,0 | | | 910,6 | 29,1 | 2,6 | | | 31,7 | 1166,9 |
| 3КД168-4-с | 3,4 | 153,6 | | | 157,0 | 47,6 | | 10,4 | | 10,8 | 198,0 | | | | 861,4 | | 1128,2 | 2,2 | 39,6 | | | 41,8 | 1327,0 |
| 4КД168-1-с | 36,6 | 119,7 | | | 156,3 | 54,8 | | 10,4 | | | 562,2 | | | | | | 627,4 | | 26,4 | | | 26,4 | 810,1 |
| 4КД168-2-с | 34,8 | 122,7 | | | 157,5 | 54,8 | | 10,4 | | | 184,8 | 453,0 | 86,2 | | | | 789,2 | | 37,0 | | | 37,0 | 983,7 |
| 4КД168-3-с | 3,4 | 162,8 | | | 166,2 | 54,8 | | 10,4 | | | 184,8 | | | 657,6 | | | 907,6 | | 37,0 | | | 37,0 | 1110,8 |
| 4КД168-4-с | 5,2 | 184,7 | | | 189,9 | 54,8 | | 10,4 | | 64,8 | 161,0 | | 637,8 | | | | 928,8 | 13,4 | 21,1 | | | 34,5 | 1153,2 |
| 4КД168-5-с | 3,4 | 155,3 | | | 158,7 | 54,8 | | 10,4 | | 172,8 | 26,4 | | | | 800,0 | | 1064,4 | 35,8 | 5,3 | | | 41,1 | 1264,2 |
| 4КД168-6-с | 3,4 | 162,8 | | | 166,2 | 54,8 | | 10,4 | | 129,6 | 26,4 | | | 850,8 | | | 1072,0 | 26,9 | 5,3 | | | 32,2 | 1270,4 |
| 1КД180-1-с | 66,7 | 76,7 | | | 143,4 | 32,8 | | 23,7 | 126,0 | 21,6 | 343,6 | | | | | | 547,7 | 38,1 | | | | 38,1 | 729,1 |
| 1КД180-2-с | 66,7 | 76,7 | | | 143,4 | 32,8 | | 23,7 | 147,0 | 21,6 | 516,6 | | | | | | 741,7 | 43,7 | | | | 43,7 | 928,8 |
| 1КД180-3-с | 83,6 | 76,7 | | | 160,3 | 32,8 | | 10,4 | | 210,6 | | 624,6 | | | | | 878,4 | 43,7 | | | | 43,7 | 1082,4 |
| 1КД180-4-с | 33,2 | 149,5 | | | 182,7 | 32,8 | | 10,4 | 168,0 | 21,6 | 24,4 | | 772,4 | | | | 1029,6 | 49,3 | | | | 49,3 | 1261,6 |

Взам. инв. №

Подпись и дата

Инв. № подл.



https://zavodjbi.com/

https://zavodjbi.com/



| Марка | Изделия арматурные | | | | | | | | | | | | | | | | | | | | | | Всего |
|---|---|---|---|---|---|---|---|---|---|---|---|---|---|---|---|---|---|---|---|---|---|---|---|
| | Стержневая горячекатанная арматура класса | | | | | | | | | | | | | | | | | Прокат листовой из стали марки ВСт3пс6-1 | | | | | |
| | А-I | | | | | А-III | | | | | | | | | | | | | | | | | |
| | ГОСТ 5781-82 | | | | | ГОСТ 5781-82 | | | | | | | | | | | | | | | | | |
| | 6 | 8 | 10 | 12 | Итого | 8 | 10 | 12 | 16 | 18 | 20 | 22 | 25 | 28 | 32 | 36 | Итого | δ=12 | δ=14 | δ=16 | δ=18 | Итого | |
| 1КД 180-5-с | 31,8 | 144,3 | | | 176,1 | 32,8 | | 10,4 | 147.0 | 21,6 | | | | 1020,4 | | | 1232,2 | 43,7 | | | | 43,7 | 1452,0 |
| 2КД 180-1-с | 65,9 | 79,2 | | | 145,1 | 40.0 | | 23,7 | 84.0 | 21,6 | 442.0 | | | | | | 611,3 | 26,9 | | | | 26,9 | 783,3 |
| 2КД 180-2-с | 65,9 | 79,2 | | | 145,1 | 40,0 | | 10,4 | 126,0 | 21,6 | | 534,2 | | | | | 732,2 | 38,1 | | | | 38,1 | 915,4 |
| 2КД 180-3-с | 80,3 | 79,2 | | | 159,5 | 40,0 | | 10,4 | 147.0 | 21,6 | | 641,4 | | | | | 860,4 | 43,7 | | | | 43,7 | 1063,6 |
| 2КД 180-4-с | 31,8 | 124,2 | | | 156,0 | 40,0 | | 10,4 | 147,0 | 21,6 | | | | 662,8 | | | 881,8 | 43,7 | | | | 43,7 | 1081,5 |
| 2КД 180-5-с | 33,3 | 151,2 | | | 184,5 | 40,0 | | 10,4 | 147,0 | 21,6 | 47,4 | | 758,0 | | | | 1024,4 | 43,7 | | | | 43,7 | 1252,6 |
| 3КД 180-1-с | 39,3 | 137,5 | | | 176,8 | 47,6 | | 10,4 | 25,2 | 118,8 | 461,2 | | | | | | 663,2 | 24,6 | 2,6 | | | 27,2 | 867,2 |
| 3КД 180-2-с | 39,3 | 137,5 | | | 176,8 | 47,6 | | 10,4 | 25,2 | 10,8 | 659,2 | | | | | | 753,2 | 2,2 | 42,2 | | | 44,4 | 974,4 |
| 3КД 180-3-с | 3,4 | 184,7 | | | 188,1 | 47,6 | | 10,4 | | 10,8 | 244,2 | | | 668,2 | | | 981,2 | 2,2 | 48,8 | | | 51,0 | 1220,3 |
| 3КД 180-4-с | 3,4 | 176,2 | | | 179,6 | 47,6 | | 10,4 | | 10,8 | 211,2 | | | | 873,0 | | 1153,0 | 2,2 | 42,2 | | | 44,4 | 1377,0 |
| 3КД 180-5-с | 3,4 | 209,4 | | | 212,8 | 47,6 | | 10,4 | | 91,8 | 145,2 | | | 1053,4 | | | 1348,4 | 19,0 | 29,0 | | | 48,0 | 1609,2 |
| 4КД 180-1-с | 39,1 | 119,7 | | | 158,8 | 54,8 | | 19,3 | | 97,2 | 474,4 | | | | | | 645,7 | 20,2 | 2,6 | | | 22,8 | 827,3 |
| 4КД 180-2-с | 33,1 | 130,1 | | | 163,2 | 54,8 | | 19,3 | | 140,4 | 419,0 | | 86,2 | | | | 719,7 | 29,1 | 2,6 | | | 31,7 | 914,6 |
| 4КД 180-3-с | 3,4 | 166,1 | | | 169,5 | 54,8 | | 10,4 | | 10,8 | 198,0 | | | 703,4 | | | 977,4 | 2,2 | 39,6 | | | 41,8 | 1188,7 |
| 4КД 180-4-с | 3,4 | 182,1 | | | 185,5 | 54,8 | | 10,4 | | 10,8 | 171,6 | | 723,8 | | | | 971,4 | 2,2 | 34,3 | | | 36,5 | 1193,4 |
| 4КД 180-5-с | 5,2 | 190,3 | | | 195,5 | 54,8 | | 10,4 | | 10,8 | 224,4 | 66,8 | 674,6 | | | | 1041,8 | 2,2 | 44,9 | | | 47,1 | 1284,4 |
| 4КД 180-6-с | 3,4 | 157,6 | | | 161,0 | 54,8 | | 10,4 | | 10,8 | 198,0 | | | | 919,4 | | 1193,4 | 2,2 | 39,6 | | | 41,8 | 1396,2 |
| 4КД 180-7-с | 3,4 | 201,7 | | | 205,1 | 54,8 | | 10,4 | | 10,8 | 224,4 | | | 871,0 | | | 1171,4 | 2,2 | 44,9 | | | 47,1 | 1423,6 |
| 5КД 156-1-с | 73,1 | 85,8 | | 8,6 | 167,5 | 74,2 | | 34,8 | | 118,4 | 360,0 | | 32,8 | | | | 620,2 | 17,9 | 2,6 | | 5,5 | 26,0 | 813,7 |
| 5КД 156-2-с | 72,0 | 86,8 | | 8,6 | 166,4 | 74,2 | | 13,6 | | | 165,2 | 408,0 | 32,8 | | | | 693,8 | | 23,7 | | 5,5 | 29,2 | 889,4 |
| 5КД 156-3-с | 66,1 | 98,1 | | 8,6 | 172,8 | 74,2 | | 34,8 | | | 265,2 | 220,0 | 180,4 | | | | 774,6 | | 2,6 | 36,0 | 5,5 | 44,1 | 991,5 |
| 5КД 156-4-с | 65,0 | 98,1 | | 8,6 | 171,7 | 74,2 | | 13,6 | | | 21,2 | 293,6 | 404,4 | | | | 807,0 | | 2,6 | | 49,7 | 52,3 | 1031,0 |
| 5КД 156-5-с | 39,4 | 143,3 | | 8,6 | 191,3 | 74,2 | | 13,6 | | | 21,2 | | 784,4 | | | | 893,4 | | 2,6 | | 49,7 | 52,3 | 1137,0 |



https://zavodjbi.com/

| Марка | Изделия арматурные | | | | | | | | | | | | | | | | | | | | | | Всего |
|---|---|---|---|---|---|---|---|---|---|---|---|---|---|---|---|---|---|---|---|---|---|---|---|
| | Стержневая горячекатанная арматура класса | | | | | | | | | | | | | | | | | | Прокат листовой из стали марки ВСт3пс6-1 ТУ 14-1-3023-80 | | | | | |
| | А-I ГОСТ 5781-82 | | | | | А-III ГОСТ 5781-82 | | | | | | | | | | | | | | | | | | |
| | 6 | 8 | 10 | 12 | Итого | 8 | 10 | 12 | 16 | 18 | 20 | 22 | 25 | 28 | 32 | 36 | Итого | δ=12 | δ=14 | δ=16 | δ=18 | Итого | |
| 5КД156-5-с | 39,4 | 125,0 | | 8,6 | 177,0 | 74,2 | | 13,6 | | | 21,2 | | 368,8 | 662,4 | | | 1140,2 | | 2,6 | | 71,7 | 74,3 | 1391,5 |
| 6КД156-1-с | 38,2 | 125,6 | | 9,6 | 173,4 | 84,2 | | 13,6 | | | 472,0 | 25,2 | | | | | 595,0 | | 18,4 | 3,6 | | 22,0 | 790,4 |
| 6КД156-2-с | 38,2 | 125,6 | | 9,6 | 173,4 | 84,2 | | 13,6 | | | 21,2 | 545,6 | 32,8 | | | | 697,4 | | 2,6 | 21,6 | 5,5 | 29,7 | 900,5 |
| 6КД156-3-с | 29,9 | 136,7 | | 9,6 | 176,2 | 84,2 | | 13,6 | | | 253,2 | | 200,8 | 216,4 | | | 768,2 | | 2,6 | | 38,6 | 41,2 | 985,6 |
| 6КД156-4-с | 6,1 | 169,6 | | 9,6 | 185,2 | 84,2 | | 13,6 | | | 21,2 | 157,2 | 172,4 | 453,6 | | | 902,2 | | 2,6 | 25,2 | | 27,8 | 1115,2 |
| 6КД156-5-с | 6,1 | 175,9 | | 9,6 | 191,6 | 84,2 | | 13,6 | | | 21,2 | 198,0 | 394,4 | 216,4 | | | 927,8 | | 2,6 | 32,4 | 5,5 | 40,5 | 1159,9 |
| 6КД156-6-с | 29,9 | 125,6 | 14,4 | 9,6 | 179,5 | 84,2 | | 13,6 | | | 21,2 | 478,0 | 32,8 | | | 358,0 | 987,8 | | 2,6 | 32,4 | 5,5 | 40,5 | 1207,8 |
| 6КД156-7-с | 6,1 | 184,9 | | 9,6 | 200,6 | 84,2 | | 13,6 | | | 21,2 | | 700,8 | 216,4 | | | 1036,2 | | 2,6 | | 38,6 | 41,2 | 1278,0 |
| 6КД156-8-с | 6,1 | 160,8 | | 9,6 | 176,5 | 84,2 | | 13,6 | | | 21,2 | | 772,8 | | 282,4 | | 1174,2 | | 2,6 | | 55,2 | 57,8 | 1408,5 |
| 6КД156-9-с | 6,1 | 154,8 | 14,4 | 9,6 | 175,3 | 84,2 | | 13,6 | | | 21,2 | | 284,8 | 453,6 | | 358,0 | 1215,4 | | 2,6 | | 55,2 | 57,8 | 1458,1 |
| 7КД156-1-с | 72,1 | 85,8 | | 7,2 | 165,1 | 74,2 | | 34,8 | | 118,4 | 355,2 | | 32,8 | | | | 615,4 | 17,9 | 2,6 | | 5,5 | 26,0 | 806,5 |
| 7КД156-2-с | 45,4 | 128,0 | | 7,2 | 180,6 | 74,2 | | 13,6 | | | 165,2 | 108,4 | 412,8 | | | | 774,2 | | 23,7 | | 5,5 | 27,3 | 984,0 |
| 8КД156-1-с | 36,6 | 125,6 | | 8,6 | 170,8 | 84,2 | | 13,6 | | | 466,8 | 25,2 | | | | | 589,8 | | 18,4 | 3,6 | | 22,0 | 782,6 |
| 8КД156-2-с | 36,6 | 125,6 | | 8,6 | 170,8 | 84,2 | | 13,6 | | | 21,2 | 539,6 | 32,8 | | | | 691,4 | | 2,6 | 21,6 | 5,5 | 29,7 | 891,9 |
| 8КД156-3-с | 13,9 | 163,4 | | 8,6 | 185,9 | 84,2 | | 13,6 | | | 21,2 | | 562,4 | 206,4 | | | 887,8 | | 2,6 | | 38,6 | 41,2 | 1114,9 |
| 5КД168-1-с | 42,8 | 147,0 | | 8,6 | 198,4 | 74,2 | | 40,4 | | 118,4 | 383,2 | | 32,8 | | | | 649,0 | 17,9 | 2,6 | | 5,5 | 26,0 | 873,4 |
| 5КД168-2-с | 35,8 | 158,3 | | 8,6 | 203,7 | 74,2 | | 40,4 | | | 21,2 | 408,4 | 180,4 | | | | 814,6 | | 2,6 | 28,8 | 5,5 | 36,9 | 1055,2 |
| 5КД168-3-с | 5,5 | 207,0 | | 8,6 | 221,1 | 74,2 | | 13,5 | | | 21,2 | | 729,6 | 185,6 | | | 1024,2 | | 2,6 | | 60,7 | 63,3 | 1308,6 |
| 5КД168-4-с | 5,8 | 196,5 | | 8,6 | 210,9 | 74,2 | | 13,6 | | | 21,2 | | 460,4 | 522,4 | | | 1091,8 | | 2,6 | | 60,7 | 63,3 | 1366,0 |
| 5КД168-5-с | 12,8 | 209,4 | | 8,6 | 230,8 | 74,2 | | 13,6 | | | 21,2 | 114,4 | 1009,6 | | | | 1233,0 | | 2,6 | | 60,7 | 63,3 | 1527,1 |
| 5КД168-6-с | 5,5 | 187,8 | | 8,6 | 201,9 | 74,2 | | 13,6 | | | 21,2 | | 312,8 | 185,6 | 683,2 | | 1290,6 | | 2,6 | | 60,7 | 63,3 | 1555,8 |
| 5КД168-7-с | 5,5 | 216,6 | | 8,6 | 230,7 | 74,2 | | 13,6 | | | 21,2 | | 368,8 | 185,6 | 1021,6 | | 1685,0 | | 2,6 | | 71,7 | 74,3 | 1990,0 |
| 6КД168-1-с | 41,8 | 150,9 | | 9,6 | 202,3 | 84,2 | | 40,4 | | 118,4 | 276,4 | 158,8 | | | | | 678,2 | 17,9 | 2,6 | 3,6 | | 24,1 | 904,6 |

Инв. № подл. | Подпись и дата | Взам. инв. №

| Марка | Изделия арматурные | | | | | | | | | | | | | | | | | | | | | | Всего |
|---|---|---|---|---|---|---|---|---|---|---|---|---|---|---|---|---|---|---|---|---|---|---|---|
| | Стержневая горячекатанная арматура класса | | | | | | | | | | | | | | | | | | Прокат листовой из стали марки ВСт3пс6-1 | | | | |
| | А-I | | | | | А-III | | | | | | | | | | | | | | | | | |
| | ГОСТ 5781-82 | | | | | ГОСТ 5781-82 | | | | | | | | | | | | | ТУ 14-1-3023-80 | | | | |
| | 6 | 8 | 10 | 12 | Итого | 8 | 10 | 12 | 16 | 18 | 20 | 22 | 25 | 28 | 32 | 36 | Итого | δ=12 | δ=14 | δ=16 | δ=18 | Итого | |
| 6КД168-2-с | 32,1 | 165,6 | | 9,6 | 207,3 | 84,2 | | 13,6 | | | 21,2 | 484,0 | 205,2 | | | | 808,2 | | 2,6 | 28,8 | 5,5 | 36,9 | 1052,4 |
| 6КД168-3-с | 31,4 | 160,1 | | 9,6 | 201,1 | 84,2 | | 13,6 | | | 165,2 | 333,2 | | | 282,4 | | 878,6 | | 23,8 | 3,6 | | 27,4 | 1107,1 |
| 6КД168-4-с | 31,4 | 160,1 | | 9,6 | 201,1 | 84,2 | | 13,6 | | | 21,2 | 572,0 | 32,8 | | 282,4 | | 1006,2 | | 2,6 | 43,2 | 5,5 | 51,3 | 1258,6 |
| 6КД168-5-с | 5,4 | 197,7 | 14,4 | 9,6 | 227,1 | 84,2 | | 13,6 | | | 21,2 | 289,2 | 398,4 | | | 358,0 | 1164,6 | | 2,6 | 46,8 | | 49,4 | 1441,1 |
| 6КД168-6-с | 5,4 | 194,4 | | 9,6 | 209,9 | 84,2 | | 13,6 | | | 21,2 | 132,0 | 200,8 | 500,0 | 282,4 | | 1234,2 | | 2,6 | 21,6 | 38,6 | 62,8 | 1506,9 |
| 6КД168-7-с | 5,6 | 231,6 | | 9,6 | 246,8 | 84,2 | | 13,6 | | | 21,2 | 201,2 | 796,8 | 216,4 | | | 1333,4 | | 2,6 | 32,4 | | 35,0 | 1615,2 |
| 6КД168-8-с | 5,4 | 218,4 | | 9,6 | 233,9 | 84,2 | | 13,6 | | | 21,2 | | 911,2 | | 282,4 | | 1312,6 | | 2,6 | | 60,7 | 63,3 | 1609,8 |
| 6КД168-9-с | 5,6 | 216,7 | | 9,6 | 231,9 | 84,2 | | 13,6 | | | 93,2 | 132,0 | 32,8 | 216,4 | 991,2 | | 1562,0 | | 13,2 | 21,6 | 5,5 | 40,3 | 1839,2 |
| 7КД168-1-с | 35,6 | 156,9 | | 7,2 | 199,1 | 74,2 | | 40,4 | | | 21,2 | 498,4 | 172,8 | | | | 806,6 | | 2,6 | 28,8 | 5,5 | 36,9 | 1043,2 |
| 7КД168-2-с | 35,6 | 157,5 | | 7,2 | 200,3 | 74,2 | | 40,4 | | | 21,2 | 651,2 | 172,8 | | | | 959,8 | | 2,6 | 28,8 | 5,5 | 36,9 | 1197,0 |
| 8КД168-1-с | 40,8 | 150,9 | | 8,6 | 200,3 | 84,2 | | 40,4 | | 118,4 | 276,4 | 152,8 | | | | | 672,6 | 18,0 | 2,6 | 3,6 | | 24,2 | 897,1 |
| 8КД168-2-с | 5,8 | 210,0 | | 8,6 | 224,4 | 84,2 | | 13,6 | | | 21,2 | 201,2 | 563,2 | | | | 883,4 | | 2,6 | 32,4 | | 35,0 | 1142,8 |
| 8КД168-3-с | 33,3 | 158,6 | | 8,6 | 200,5 | 84,2 | | 40,4 | | | 21,2 | 597,2 | | | 270,0 | | 1013,0 | | 2,6 | 46,8 | | 49,4 | 1262,9 |
| 5КД180-1-с | 48,2 | 172,2 | | 8,6 | 227,0 | 74,2 | | 13,6 | | 240,0 | 407,2 | | 32,8 | | | | 767,8 | 22,4 | 2,6 | | 5,5 | 30,5 | 1025,3 |
| 5КД180-2-с | 14,4 | 227,4 | | 8,6 | 250,4 | 74,2 | | 44,0 | | | 201,2 | 144,4 | 486,4 | | | | 920,2 | | 29,0 | | 5,5 | 34,5 | 1205,1 |
| 5КД180-3-с | 38,6 | 181,8 | | 8,6 | 229,0 | 74,2 | | 13,6 | 60,0 | | 21,2 | 351,2 | 312,8 | 185,6 | | | 1018,6 | | 2,6 | | 60,7 | 63,3 | 1310,9 |
| 5КД180-4-с | 7,4 | 239,1 | | 8,6 | 255,7 | 74,2 | | 44,0 | | | 21,2 | 275,0 | 634,0 | | | | 1048,4 | | 2,6 | 45,0 | 5,5 | 53,1 | 1357,2 |
| 5КД180-5-с | 7,1 | 237,0 | | 8,6 | 252,7 | 74,2 | | 44,0 | | | 21,2 | | 836,4 | 185,6 | | | 1161,4 | | 2,6 | | 74,5 | 77,1 | 1481,2 |
| 5КД180-6-с | 5,8 | 218,1 | | 8,6 | 232,5 | 74,2 | | 13,6 | | | 21,2 | | 530,4 | | 743,2 | | 1382,6 | | 2,6 | | 74,5 | 77,1 | 1692,2 |
| 5КД180-7-с | 5,5 | 263,4 | | 8,6 | 277,5 | 74,2 | | 13,6 | | | 21,2 | | 1290,0 | 185,6 | | | 1584,6 | | 2,6 | | 74,5 | 77,1 | 1939,2 |
| 5КД180-8-с | 5,8 | 249,3 | | 8,6 | 264,0 | 74,2 | | 13,6 | | | 21,2 | | 530,4 | | 1202,4 | | 1841,8 | | 2,6 | | 74,5 | 77,1 | 2182,4 |
| 6КД180-1-с | 45,3 | 150,9 | | 9,6 | 205,8 | 84,2 | | 13,6 | 56,8 | | 555,2 | 25,2 | | | | | 735,0 | | 23,8 | 3,6 | | 27,4 | 968,2 |
| 6КД180-2-с | 36,5 | 162,0 | | 9,6 | 208,1 | 84,2 | | 13,6 | 56,8 | | 300,4 | 176,0 | 32,8 | 216,4 | | | 880,2 | | 2,6 | 28,8 | 5,5 | 36,9 | 1125,2 |

https://zavodjbi.com/

| Марка | Изделия арматурные | | | | | | | | | | | | | | | | | | | | | | Всего |
|---|---|---|---|---|---|---|---|---|---|---|---|---|---|---|---|---|---|---|---|---|---|---|---|
| | Стержневая горячекатанная арматура класса | | | | | | | | | | | | | | | | | | Прокат листовой из стали марки ВСт3пс6-1 | | | | |
| | А-I | | | | | А-III | | | | | | | | | | | | | | | | | |
| | ГОСТ 5781-82 | | | | | ГОСТ 5781-82 | | | | | | | | | | | | | ТУ 14-1-3023-80 | | | | |
| | 6 | 8 | 10 | 12 | Итого | 8 | 10 | 12 | 16 | 18 | 20 | 22 | 25 | 28 | 32 | 36 | Итого | δ=12 | δ=14 | δ=16 | δ=18 | Итого | |
| 6КД180-3-с | 36,4 | 162,0 | | 9,6 | 208,0 | 84,2 | | 42,0 | | | 21,2 | 336,8 | 256,8 | 216,4 | | | 957,4 | | 2,6 | | 49,7 | 52,3 | 1217,7 |
| 6КД180-4-с | 36,2 | 160,1 | | 9,6 | 205,4 | 84,2 | | 42,0 | | | 21,2 | 626,0 | | | 282,4 | | 1055,8 | | 2,6 | 46,8 | | 49,4 | 1311,1 |
| 6КД180-5-с | 5,4 | 211,7 | | 9,6 | 226,7 | 84,2 | | 13,6 | | | 21,2 | | 804,0 | | 282,4 | | 1205,4 | | 2,6 | | 71,7 | 74,3 | 1506,4 |
| 6КД180-6-с | 25,9 | 169,8 | 14,4 | 9,6 | 219,7 | 84,2 | | 42,0 | | | 21,2 | 621,6 | 200,8 | | | 358,0 | 1327,8 | | 2,6 | 21,6 | 38,6 | 62,8 | 1610,3 |
| 6КД180-7-с | 5,4 | 198,5 | | 9,6 | 213,5 | 84,2 | | 13,6 | | | 21,2 | | 424,8 | 545,6 | 282,4 | | 1371,8 | | 2,6 | | 82,8 | 85,4 | 1670,7 |
| 6КД180-8-с | 5,4 | 214,5 | 14,4 | 9,6 | 243,9 | 84,2 | | 13,6 | | | 21,2 | | 1060,0 | | | 358,0 | 1537,0 | | 2,6 | | 82,8 | 85,4 | 1866,3 |
| 6КД180-9-с | 5,4 | 221,2 | | 9,6 | 236,2 | 84,2 | | 13,6 | | | 21,2 | 132,0 | 200,8 | | 1709,1 | | 2460,4 | | 2,6 | 21,6 | 38,6 | 62,8 | 2460,4 |
| 7КД180-1-с | 86,9 | 95,7 | | 7,2 | 189,8 | 74,2 | | 13,6 | | 240,0 | 312,4 | 108,4 | 32,8 | | | | 781,4 | 22,4 | 2,6 | | 5,5 | 30,5 | 1001,7 |
| 7КД180-2-с | 50,9 | 141,1 | | 7,2 | 199,2 | 74,2 | | 13,6 | | | 111,2 | | 312,8 | 568,8 | | | 1080,6 | | 15,8 | | 33,1 | 48,9 | 1328,7 |
| 8КД180-1-с | 44,0 | 150,9 | | 8,6 | 203,5 | 74,2 | | 13,6 | 56,8 | | 300,4 | 303,6 | 32,8 | | | | 791,4 | | 2,6 | 28,8 | 5,5 | 36,9 | 1031,8 |
| 8КД180-2-с | 40,8 | 156,2 | | 8,6 | 205,6 | 84,2 | | 42,0 | | | 21,2 | 538,0 | 164,8 | | | | 850,2 | | 2,6 | 32,4 | | 35,0 | 1090,8 |
| 8КД180-3-с | 36,3 | 160,5 | | 86 | 205,4 | 84,2 | | 42,0 | | | 21,2 | 489,6 | 256,8 | 206,4 | | | 1100,2 | | 2,6 | | 49,7 | 52,3 | 1357,4 |

Инв. № подл. | Подпись и дата | Взам. инв. №



https://zavodjbi.com/