ТИПОВЫЕ КОНСТРУКЦИИ И ДЕТАЛИ ЗДАНИЙ И СООРУЖЕНИЙ

Серия 3.820.1-29/91

КОНСТРУКЦИИ ШЛЮЗОВ-РЕГУЛЯТОРОВ С РАСХОДАМИ ВОДЫ ОТ 10 ДО 150 $м^3/с$

РАБОЧИЕ ЧЕРТЕЖИ

АППП Укртиппроект 10443/1

https://zavodjbi.com/

ТИПОВЫЕ КОНСТРУКЦИИ И ДЕТАЛИ ЗДАНИЙ И СООРУЖЕНИЙ

Серия 3.820.1-29/91

КОНСТРУКЦИИ ШЛЮЗОВ-РЕГУЛЯТОРОВ С РАСХОДАМИ ВОДЫ ОТ 10 ДО 150 м^3/с

РАБОЧИЕ ЧЕРТЕЖИ

РАЗРАБОТАНЫ:
институтом „Укргипроводхоз"

Утверждены и Введены в действие Госкомводхозом УССР
Протокол от 22.XI.91г. №15

Главный инженер института В.А.Михайловский

Главный инженер проекта Н.В.Радченко

с АПП Укргипроект Госстроя СССР

10443/1

Содержание

Обозначение документа	Наименование	Стр.
3.820.1-29/91 -ТО	Техническое описание	3
-НИ	Номенклатура изделий	5
3.820.1-29/91-КЖ.И.СБ-25СБ	Стеновой блок СБ-25	7
-СБ-30СБ	Стеновой блок СБ-30	9
-СБ-35СБ	Стеновой блок СБ-35	11
-СБ-40СБ	Стеновой блок СБ-40	13
-СБ-45СБ	Стеновой блок СБ-45	15
-СБ-50СБ	Стеновой блок СБ-50	17
-ФБ-1СБ	Флютбетный блок ФБ-1	19
-ФБ-2СБ	Флютбетный блок ФБ-2	21
-ФБ-3СБ	Флютбетный блок ФБ-3	23
-БГ-1СБ	Блок гасителя БГ-1	25
-БГ-2СБ	Блок гасителя БГ-2	27
-БГ-3СБ	Блок гасителя БГ-3	29
-П-6-1СБ	Блок служебного моста П-6-1	31
-П-6-2СБ	Блок служебного моста П-6-2	33
-П-9-1СБ	Блок служебного моста П-9-1	35
-П-9-2СБ	Блок служебного моста П-9-2	37

продолжение содержания

Обозначение документа	Наименование	Стр.
3.820.1-29/91-КЖ.И-КР1,КР10СБ	Каркасы плоские КР1... КР10	39
-КР11,КР12СБ	Каркасы плоские КР11, КР12	40
-КР13,КР14СБ	Каркасы плоские КР13, КР14	41
-С1.С5,С13	Сетки арматурные	
С17,С21 СБ	С1,С5,С9,С13,С17,С21	42
-С2.С6.С10,	Сетки арматурные	
С14,С18,С22 СБ	С2,С6,С10,С14,С18,С22	43
-С3,С7,С11,С15	Сетки арматурные С3,С7,С11,С15	
С19,С23,С25,С26,С27,С29,С38СБ	С19,С23,С25,С26,С27,С29,С38	44
-С4.С8,С12,С16	Сетки арматурные С4,С8,С12,	
С20,С24,С34,С39СБ	С16,С20,С24,С34,С39	45
-С28,С30 СБ	Сетки арматурные С28,С30	46
-С31,С35 СБ	Сетки арматурные С31,С35	47
-С32,С36 СБ	Сетки арматурные С32,С36	48
-С33,С37 СБ	Сетки арматурные С33,С37	49
-Мн1,Мн2,Мн3 СБ	Изделия закладные Мн1,Мн2,Мн3	50

Инв.№подл. | Подпись и дата | Взам.инв.№

ВВЕДЕНИЕ

Рабочие чертежи 3.820.1-29/91 „Конструкции шлюзов-регуляторов с расходами воды от 10 до 150 м³/с" (переработка серии 3.820.1-29) разработаны институтом „Укргипроводхоз" по заданию на проектирование, выданному Киевским филиалом ЦИТП.

Переработка рабочих чертежей изделий произведена в соответствии с каталогом „Унифицированные железобетонные конструкции для водохозяйственного строительства", составленным в/о „Союзводпроект" (Москва, 1988г).

В составе рабочих чертежей разработано 16 типоразмеров изделий. Шифры изделий состоят из букв и цифр и обозначают:

СБ – стеновой блок

ФБ- флютбетный блок

БГ- блок гасителя

П- плита служебного моста

Цифровые индексы в шифрах СБ и П размеры в дециметрах, в ФБ и БГ – порядковый номер

Металлические формы разработаны институтом „Укргипроводхоз к серии 3.820.1-29

НАЗНАЧЕНИЕ ИЗДЕЛИЙ И ОБЛАСТЬ ИХ ПРИМЕНЕНИЯ

Блоки предназначены для строительства гидротехнических сооружений на мелиоративных системах.

Изделия устанавливаются в обычных инженерно-геологических условиях, в неагрессивной среде, в климатических подрайонах 1I6 и 1I8 с расчетными температурами наружного воздуха от минус 20°С до плюс 40°С

ОСНОВНЫЕ РАСЧЁТНЫЕ ПОЛОЖЕНИЯ

При разработке серии 3.820.1-29 были произведены расчеты для двух случаев: эксплуатационного и монтажного

Блоки рассчитаны на постоянную и временную нагрузку. В качестве постоянной нагрузки приняты собственный вес конструкции, давление грунта, давление воды; нагрузка от пролетного строения моста, фильтрационное давление. Временная нагрузка принята колесная.

При расчете блоков на распалубку приняты силы отрыва блока от формы – 200 кг/м²

10443/1

Разраб.	Уклеина		29.09.91
Провер.	Потапенко		30.09.91
Рук.гр.	Потапенко		30.09.91
ГИП	Рабченко		6.10.91
Нач.отд	Писнячевский		16.10.91
Н. контр	Хмелюк		19.10.91

3.820.1-29/91-ТО

Техническое описание

Стадия	Лист	Листов
Р	1	2

Укргипроводхоз

Инв.№подл. | Подпись и дата | Взам.инв.№

Копировал

Формат А3

ЗАВОД ЖБИ

Все арматурные изделия сваривать при помощи контактной точечной сварки в соответствии с требованиями ГОСТ 14098-85.

ИСПЫТАНИЯ

Схемы испытаний на прочность

блоков СБ

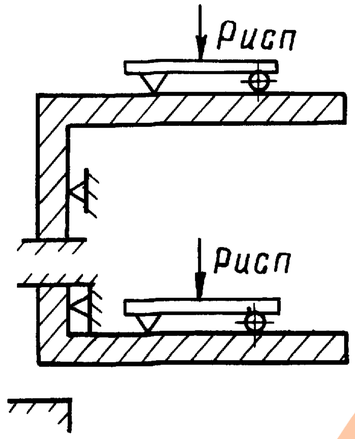

блоков ФБ

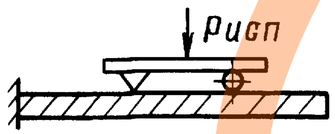

блоков П

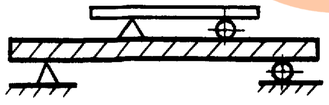

для блоков БГ - пооперационный контроль

Контрольные нагрузки

Марка	Нагрузка Рисп., кН (тс)
ФБ-2	349,1 (34,91)
ФБ-3	378,5 (37,85)
П-6-1	215,5 (21,55)
П-6-2	211,2 (21,12)
П-9-1	297,5 (29,75)
П-9-2	274,9 (27,49)

Марка	Нагрузка Рисп., кН (тс)
СБ-25	45,8 (4,58)
СБ-30	98,7 (9,87)
СБ-35	122,6 (12,26)
СБ-40	143,4 (14,34)
СБ-45	152,2 (15,22)
СБ-50	160,7 (16,07)
ФБ-1	24,5 (2,45)

Методы испытаний и оценка изделий по результатам испытаний должны соответствовать ГОСТ 8829-85 „Конструкции и изделия железобетонные сборные. Методы испытаний и оценки прочности, жесткости и трещиностойкости.

Инв.№подл. | Подпись и дата | Взам.инв.№

Эскиз	Марка	Размеры, мм					Класс бетона	Расход материалов		Масса кг
		ℓ	в	h	б	а		бетон $м^3$	сталь кг	
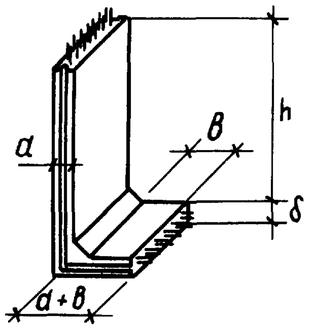	СБ 25	150	75	250	30	30	В15	1,56	139,6	3900
	СБ 30	150	75	300	30	30	В15	1,77	305,2	4430
	СБ 35	100	75	350	40	35	В15	1,60	236,9	4000
	СБ 40	100	75	400	40	35	В15	1,77	380,7	4430
	СБ 45	100	75	450	45	45	В15	2,49	366,6	6230
	СБ 50	100	75	500	45	45	В15	2,71	466,5	6770
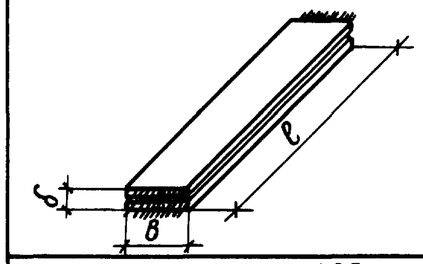	ФБ1	250	150	–	30	–	В15	1,09	102,9	2730
	ФБ2	250	100	–	40	–	В15	0,96	215,2	2400
	ФБ3	250	100	–	45	–	В15	1,09	215,6	2730
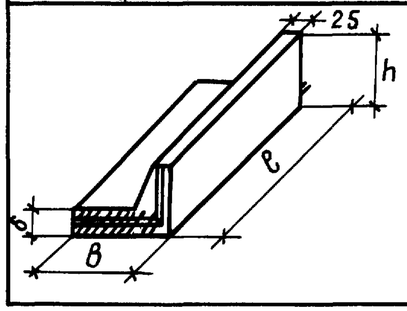	БГ1	250	150	83	30	–	В15	1,50	133,1	3750
	БГ2	250	100	93	40	–	В15	1,38	245,4	3450
	БГ3	250	100	98	45	–	В15	1,50	248,4	3750

10443/1

Разраб.	Уклеина		01.10.91
Провер.	Потапенко		10.10.91
Рук.гр.	Потапенко		10.10.91
ГИП	Радченко		10.10.91
Нач.отд.	Вавулонский		10.10.91
Н.контр.	Хмелюк		29.10.91

3.820.1-29/91-НИ

Номенклатура изделий

Стадия	Лист	Листов
Р	1	2

УКРГИПРОВОДХОЗ

Копировал Ковальчук

Формат А3

Инв.№подл. | Подпись и дата | Взам.инв.№

ЗАВОДА КЛЕЙКИ

Эскиз	Марка	Размеры, мм					Класс бетона	Расход материалов		Масса кг
		ℓ	в	h	δ	d		бетон $м^3$	сталь кг	
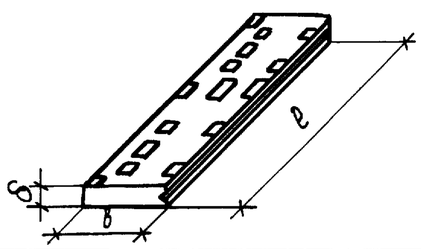	П-6-1	600	99		30		В30	1,66	222,00	4150
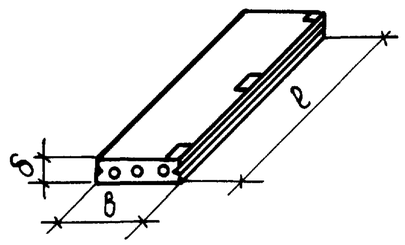	П-6-2	600	99		30		В30	1,25	187,6	3120
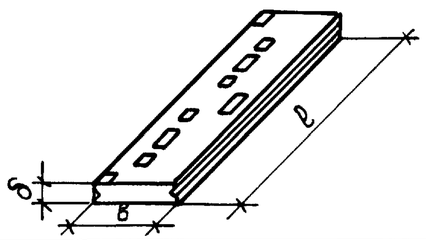	П-9-1	900	99		45		В30	3,69	350,9	9220
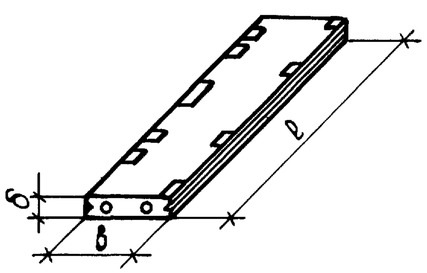	П-9-2	900	99		45		В30	2,28	331,5	5700

Инв.№подл. | Подпись и дата | Взам.инв.№

10443/1

3.820.1-29/91-НИ

Лист 2

Копировал Формат А3

ЗАВОД ЖБИ

1-1

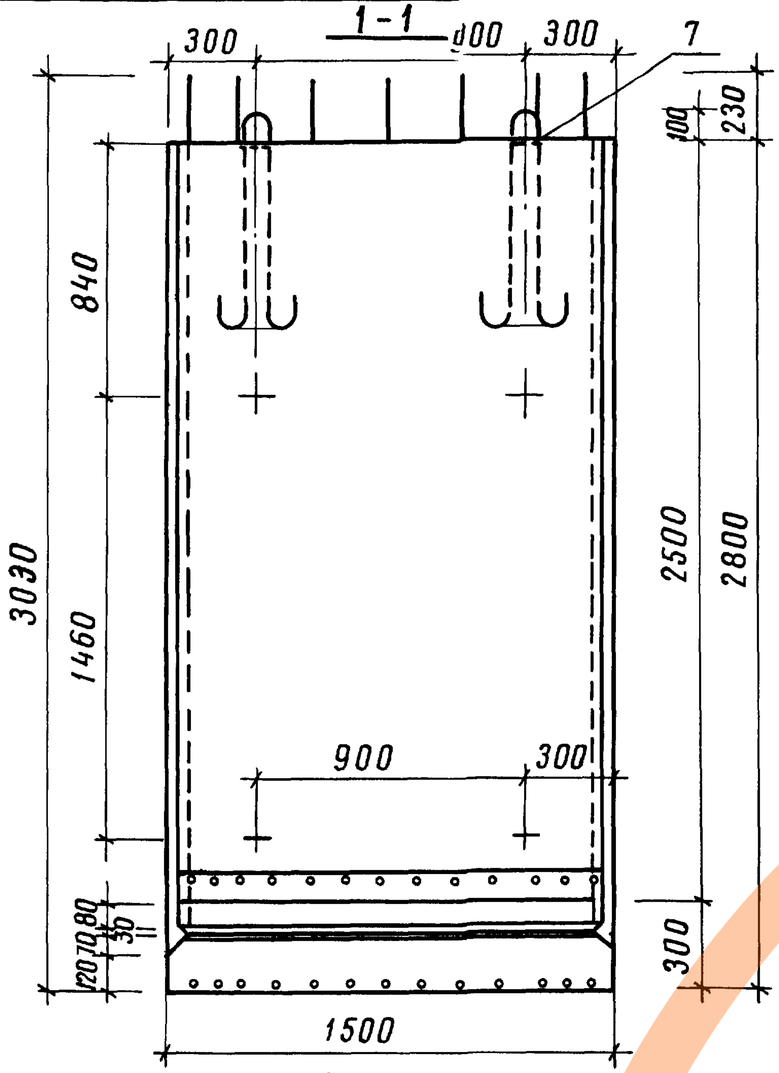

2-2

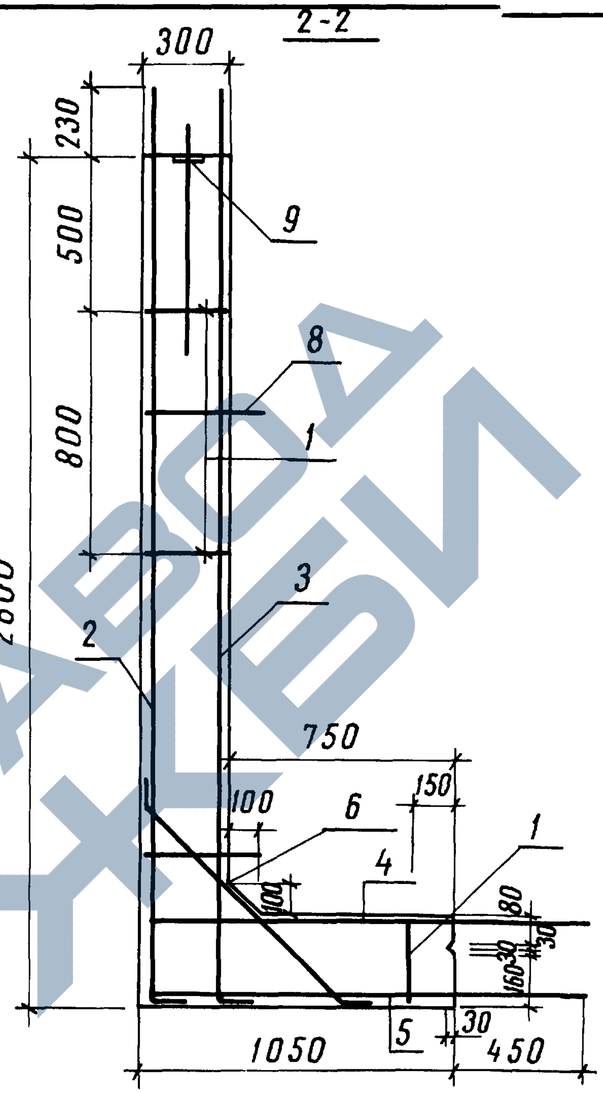

План 2

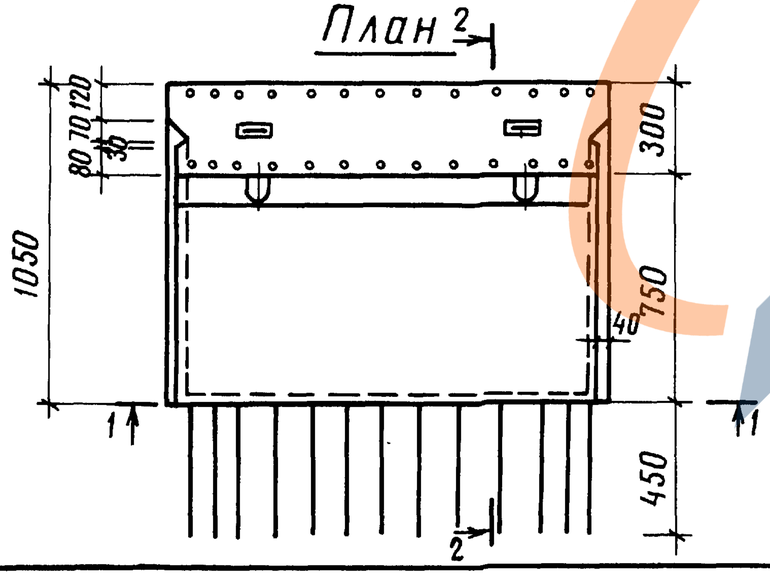

Инв.№подл. | Подпись и дата | Взам.инв.№

10443/1

Разраб.	Уклеина		24.04.91
Провер.	Потапенко		10.10.91
Рук.гр.	Потапенко		10.10.91
ГИП	Радченко		10.10.91
Нач.отд	Лисняченский		10.10.91
Н.контр.	Хмелюк		29.10.91

3.820.1-29/91 - КЖ.И-СБ-25 СБ

Стеновой блок СБ-25

Стадия	Масса	Масштаб
Р	3900кг	1:20
Лист 1	Листов 2	

УКРГИПРОВОДХОЗ

Копировал Ковальчук

Формат А3

https://zavodjbi.com/

Продолжение

Поз.	Наименование
7	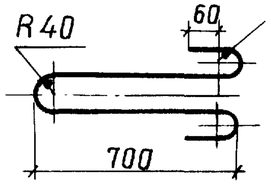
8	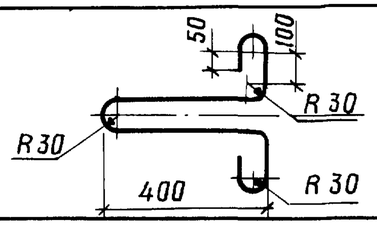

Ведомость деталей

Поз.	Наименование
9	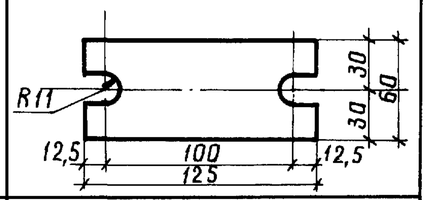
6	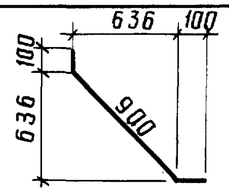

Ведомость расхода стали на элемент, кг

Марка элемента	Изделия арматурные						Всего кг	Изделия закладные		Общий расход
	Арматура класса							Прокат марки		
	AI				AIII			Ст.3кп		
	ГОСТ 5781-82							ГОСТ 103-76		
	ф8	ф16	ф20	Итого	ф12	Итого		δ5	Итого	
СБ-25	25,2	8,8	8,6	42,6	96,4	96,4	139,0	0,6	0,6	139,6

Поз.	Обозначение	Наименование	Кол.	Примечание
		Сборочные единицы		
		Каркасы плоские КР		
1	3.820.1-29/91-КЖИ-КР1СБ	КР1	3	
		Сетки арматурные С		
2	-С1СБ	С1	1	
3	-С2СБ	С2	1	
4	-С3СБ	С3	1	
5	-С4СБ	С4	1	
		Детали		
6*		ф8 AI ГОСТ 5781-82, ℓ=1100	7	0,4 кг
7*		ф20 AI ГОСТ 5781-82, ℓ=1735	2	4,3 кг
8*		ф16 AI ГОСТ 5781-82, ℓ=1394	4	2,2 кг
9*		Полоса $\frac{5\times60\ ГОСТ\ 103-76}{Ст.3кп\ ГОСТ\ 535-88}$ ℓ=125	2	0,3 кг
		Материалы		
		Бетон тяжелый класса		
		В15, F150, W6		1,56 м³

*Поз. 6...9 см. ведомость деталей

Инв.№подл. | Подпись и дата | Взам.инв.№

10443/1

3.820.1-29/91-КЖ.И-СБ-25 СБ

Лист 2

Копировал

Формат А3

1-1

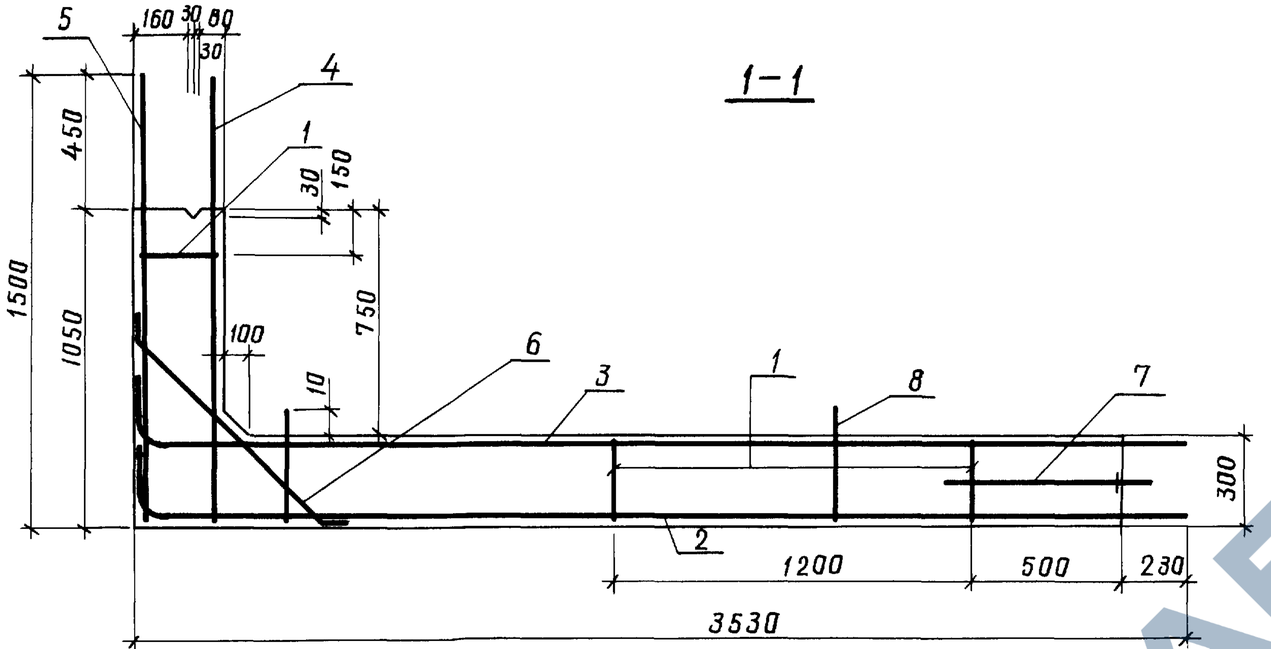

2-2

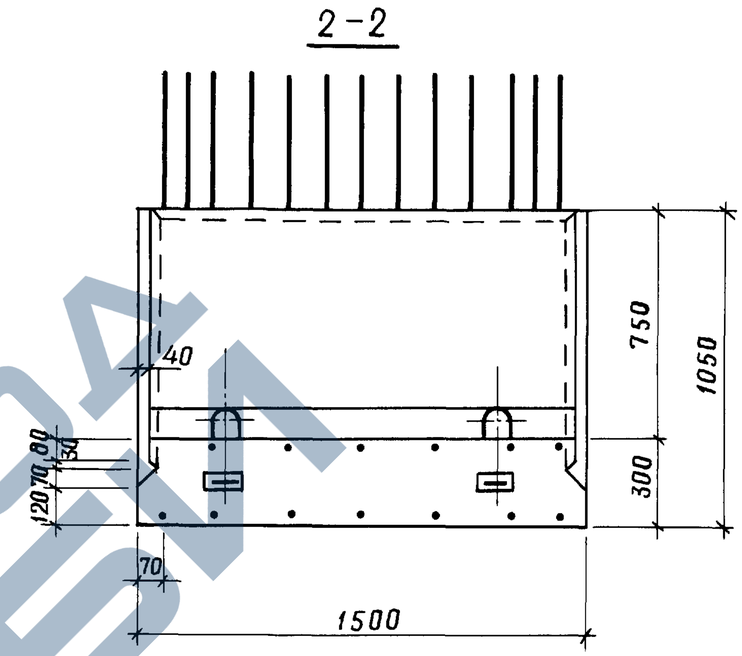

План

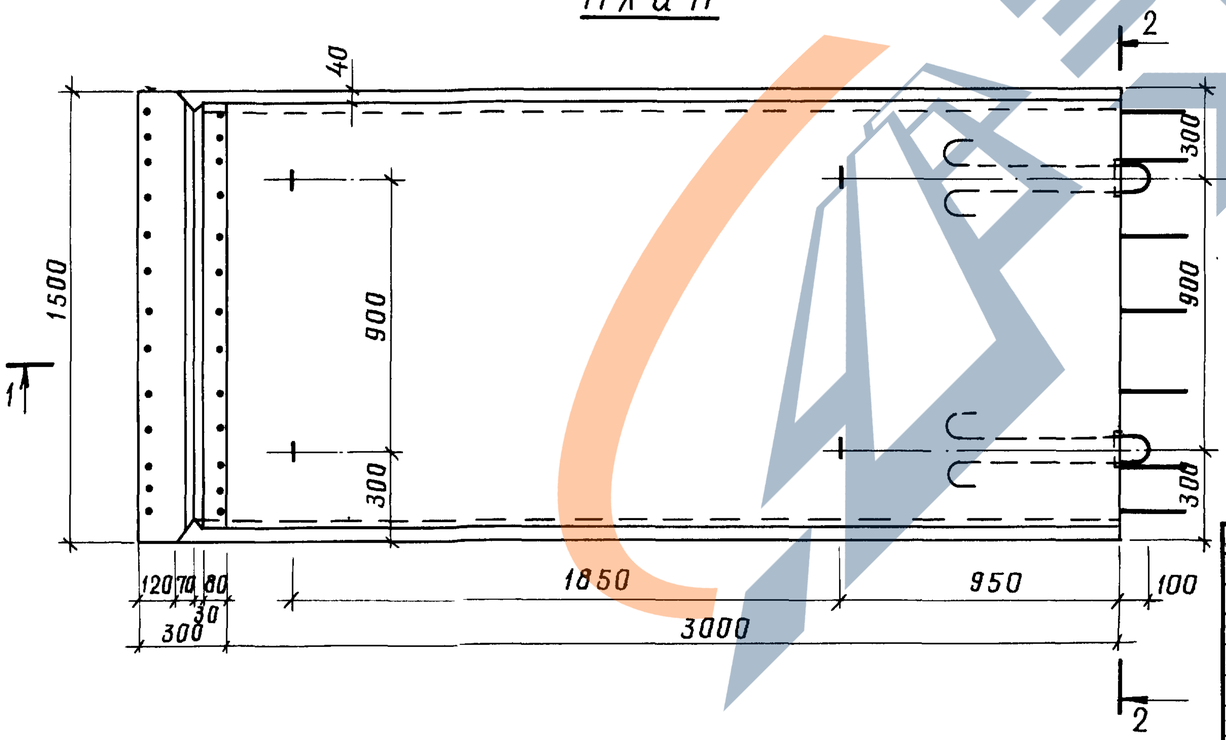

Разраб.	Уклеина		01.10.91
Пров.	Потапенко		10.10.91
Рук.гр.	Потапенко		10.10.91
ГИП	Радченко		10.10.91
Нач.отд.	Писнячевский		10.10.91
Н.контр.	Хмелюк		19.10.91

10443/1

3.820.1-29/91-КЖ.И-СБ-30 СБ

Стеновой блок СБ-30

Стадия	Масса	Масштаб
Р	4430кг	1:20
Лист 1	Листов 2	

Укргипроводхоз

Копировал

Формат А3

Инв.№подл. | Подпись и дата | Взам.инв.№

Продолжение

Поз.	Наименование
8	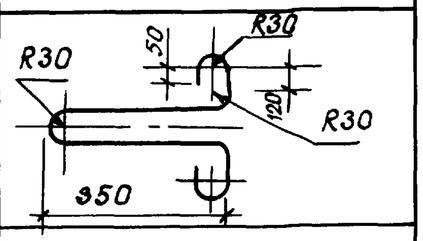
9	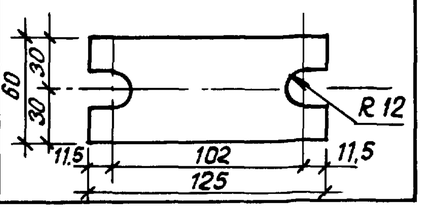

Ведомость деталей

Поз.	Наименование
6	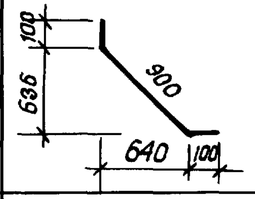
7	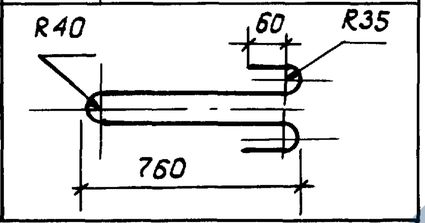

Поз.	Обозначение	Наименование	Кол.	Примечание
		Сборочные единицы		
		Каркасы плоские		
1	3.820.1-29/91-КЖ.И-КР2 СБ	КР 2	3	
		Сетки арматурные		
2	- С5 СБ	С 5	1	
3	- С6 СБ	С 6	1	
4	- С7 СБ	С 7	1	
5	- С8 СБ	С 8	1	
		Детали		
6*		ф10 AI ГОСТ 5781-82 ℓ= 1100	7	0,68кг
7*		ф22 AI ГОСТ 5781-82, ℓ= 1851	2	5,52кг
8*		ф18 AI ГОСТ 5781-82, ℓ= 1338	4	2,67кг
9*		Полоса $\frac{5\times60\ \text{ГОСТ}\ 103-76}{\text{Ст.3кп ГОСТ}\ 535-88}$ ℓ=125	2	0,29кг
		Материалы		
		Бетон тяжелый класса В15		1,77м³
		F150, W6		

* Поз. 6 ... 9 см. ведомость деталей

Ведомость расхода стали на элемент, кг.

Марка элемента	Изделия арматурные						Всего кг	Изделия закладные		Общий расход
	Арматура класса							Прокат марки		
	AI				AIII			Ст 3кп		
	ГОСТ 5781-82							ГОСТ 103-76		
	ф10	ф18	ф22	Итого	ф18	Итого		δ5	Итого	
СБ-30	43,2	10,7	11,0	64,9	239,7	239,7	304,6	0,6	0,6	305,2

Инв.№ подл. | Подпись и дата | Взам.инв.№

1-1

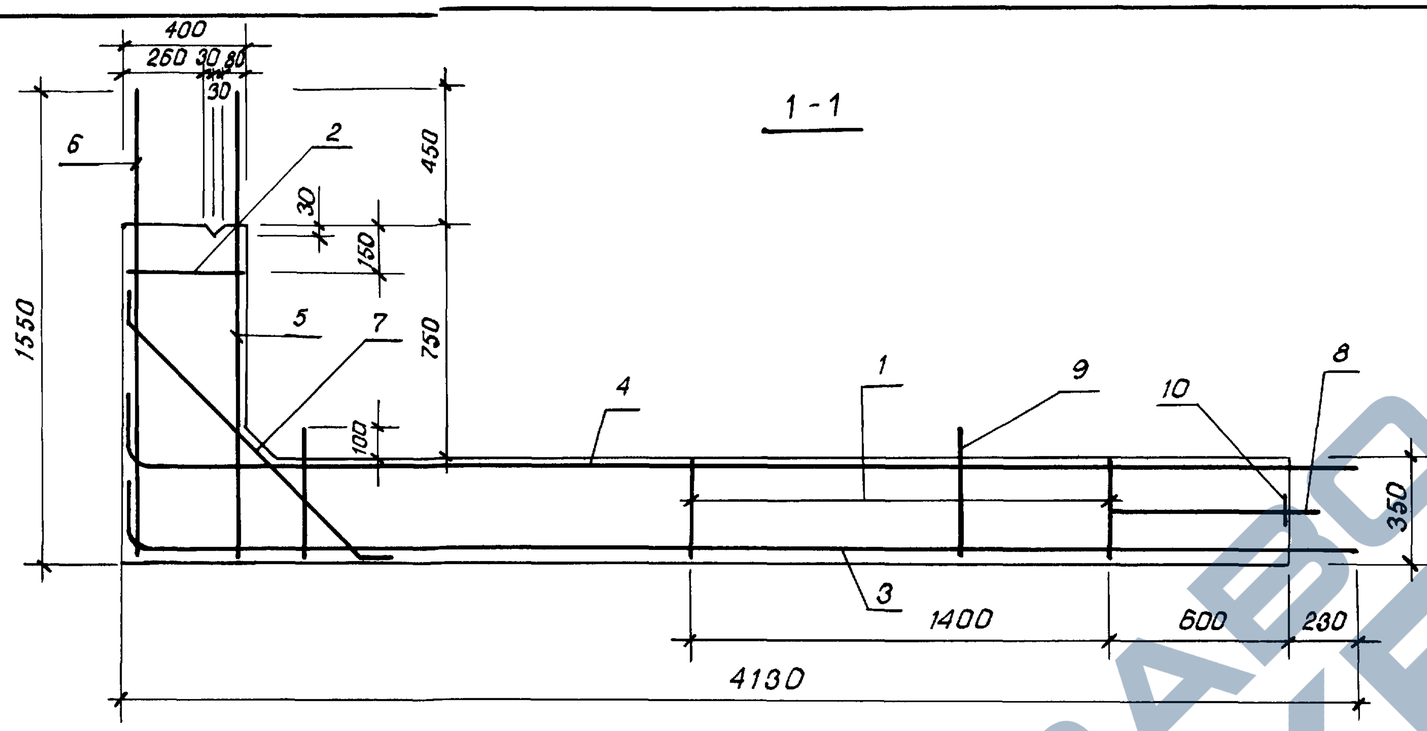

2-2

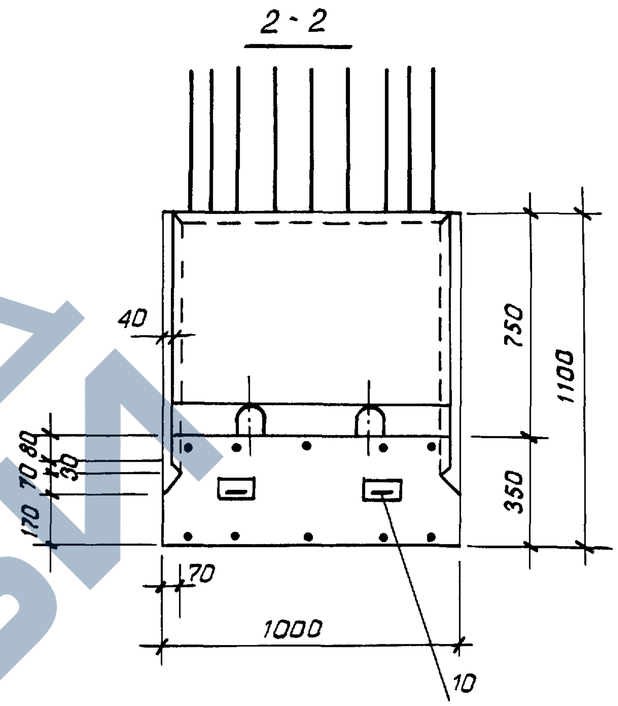

План

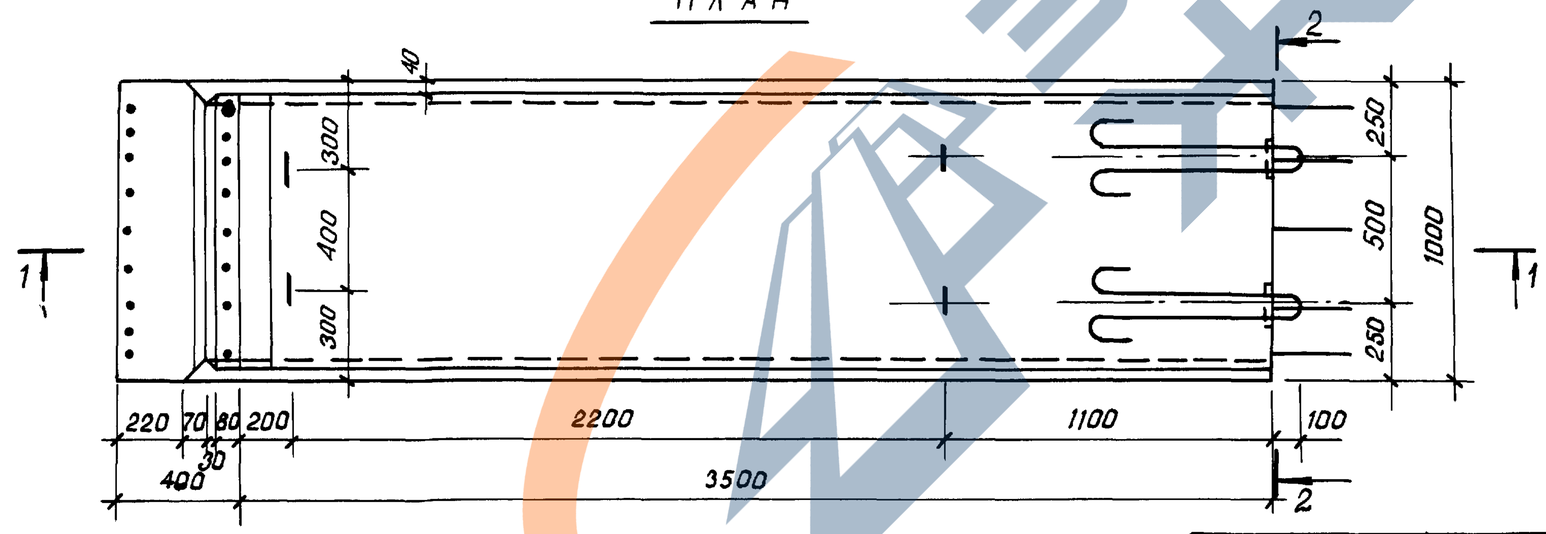

10443/1

Разраб.	Уклсино		01.10.91
Пров.	Потапенко		10.10.91
Рук. гр.	Потапенко		10.10.91
ГИП	Радченко		10.10.91
Нач. отд	Писячевский		10.10.91
Н. контр.	Хмелюк		29.10.91

3.820.1-29/91 -КЖС.И- СБ-35 СБ

Стеновой блок СБ-35

Стадия	Масса	Масштаб
Р	4000кг	1:20
Лист 1	Листов 2	

Укргипроводхоз

Копировал:

Формат А3

Инв.№подл. | Подпись и дата | Взам.инв.№

ЗАВОД ЖБИ

Продолжение

Поз.	Наименование
9	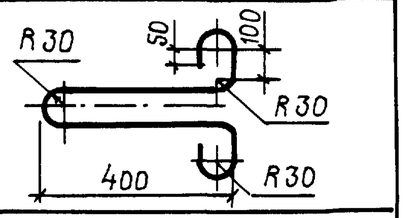
10	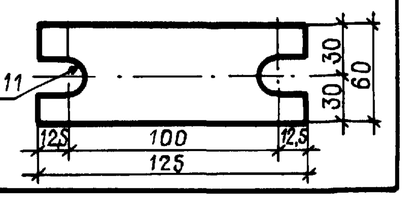

Ведомость деталей

Поз.	Наименование
7	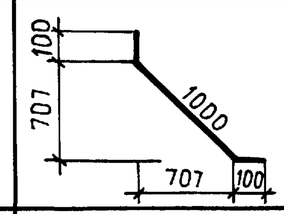
8	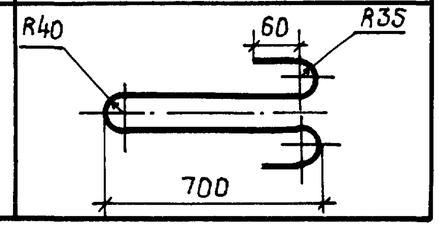

Ведомость расхода стали на элемент, кг

Марка элемента	Изделия арматурные						Всего кг	Изделия закладные		Общий расход
	Арматура класса							Прокат марки		
	A I				A III			Ст. 3кп		
	ГОСТ 5781-82							ГОСТ 103-76		
	ф10	ф16	ф20	Итого	ф18	Итого		б5	Итого	
СБ-35	32,4	8,8	8,6	49,8	186,5	186,5	236,3	0,6	0,6	236,9

Поз.	Обозначение	Наименование	кол.	Примеч.
		Сборочные единицы		
		Каркасы плоские		
1	3.820.1-29/91-КЖ.И-КР3.СБ	КР3	2	
2	-КР4.СБ	КР4	1	
		Сетки арматурные		
3	-С9.СБ	С9	1	
4	-С10.СБ	С10	1	
5	-С11.СБ	С11	1	
6	-С12.СБ	С12	1	
		Детали		
7*		ф10 AI ГОСТ 5781-82, ℓ=1200	5	0,68кг
8*		ф20 AI ГОСТ 5781-82, ℓ=1735	2	4,28кг
9*		ф16 AI ГОСТ 5781-82, ℓ=1394	4	2,20кг
10*		Полоса 5×60 ГОСТ 103-76 / Ст.3кп ГОСТ 535-88 ℓ=125	2	0,29кг
		Материалы		
		Бетон тяжелый класса		
		В15, F150, W6		1,6м³

* Поз. 7 ... 10 см. ведомость деталей

Инв.№ подл. | Подпись и дата | Взам.инв.№

10443/1

3.820.1-29/91-КЖ.И-СБ-35СБ

Лист 2

Копировал Формат А3

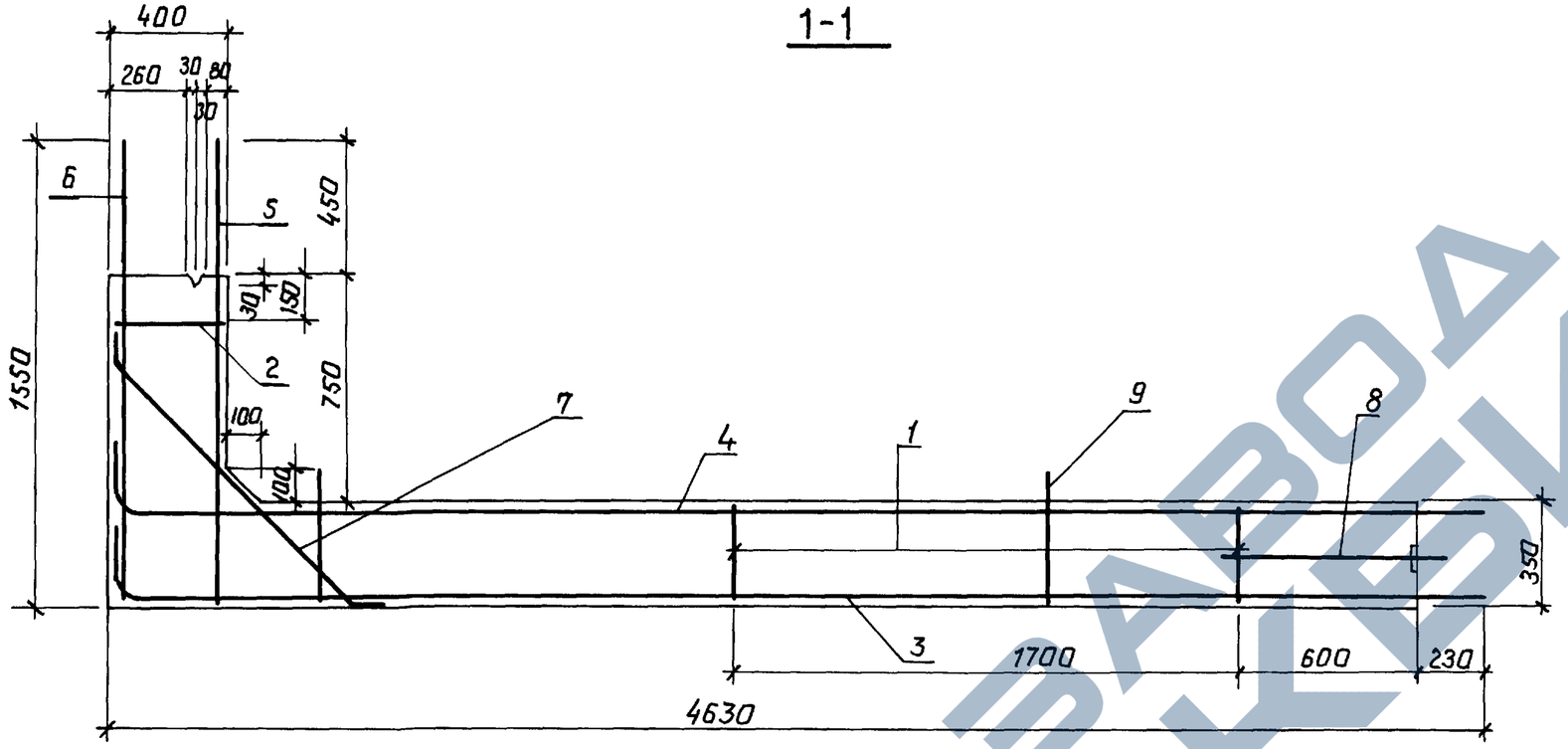

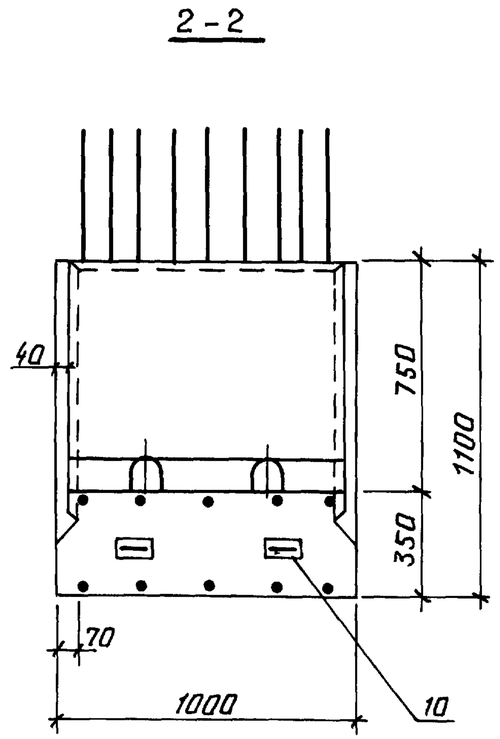

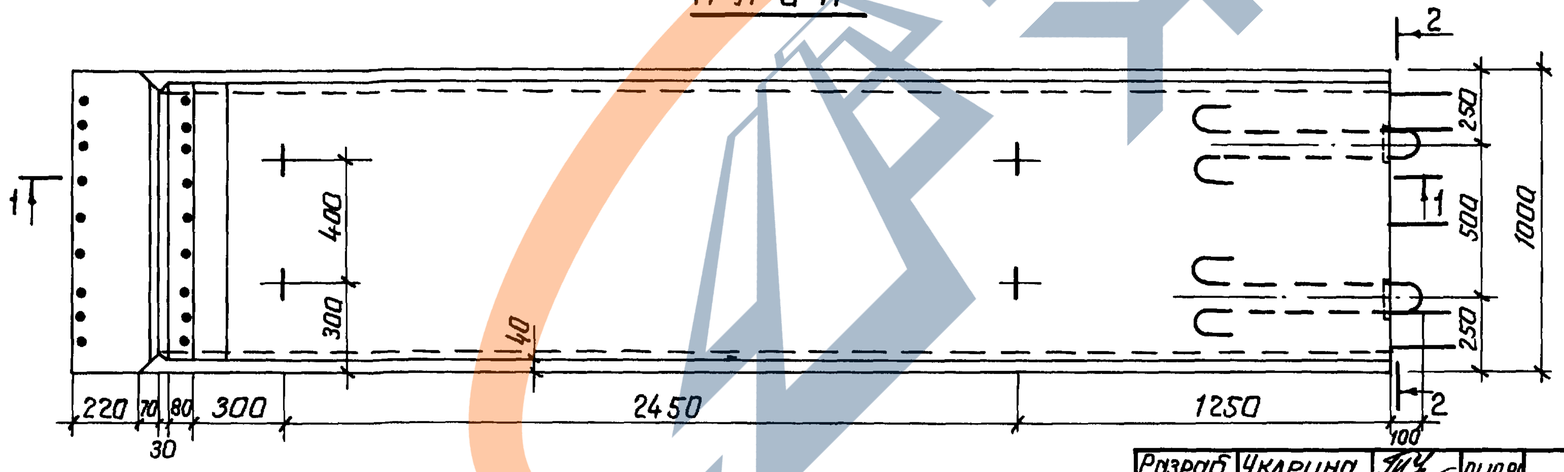

10443/1

Разраб.	Уклеина		01.10.91
Пров.	Потапенко		10.10.91
Рук.гр.	Потапенко		10.10.91
ГИП	Радченко		01.10.91
Нач.отд	Писнячевский		10.10.91
Н.контр.	Хмелюк		09.10.91

3.820.1-29/91 -КЖ.И-СБ-40 СБ

Стеновой блок СБ-40

Стадия	Масса	Масштаб
Р	4430кг	1:20

Лист 1 | Листов 2

УКРГИПРОВОДХОЗ

Копировал: Ку.

Формат Н3

Инв.№ подл. | Подпись и дата | Взам.инв.№

Продолжение

Поз.	Наименование
9	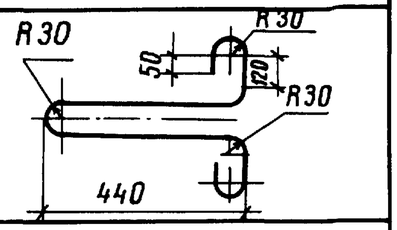
10	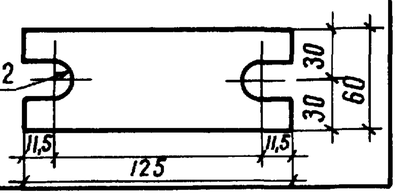

Ведомость деталей

Поз.	Наименование
7	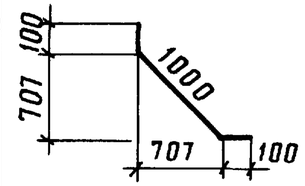
8	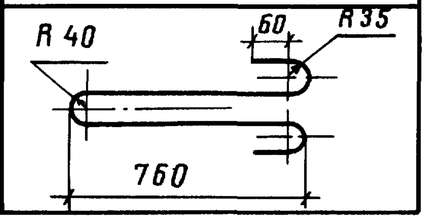

Ведомость расхода стали на элемент, кг

Марка элемента	Изделия арматурные						Всего кг	Изделия закладные		Общий расход
	Арматура класса							Прокат марки		
	A I				A III			Ст. 3кп		
	ГОСТ 5781-82							ГОСТ 103-76		
	ф12	ф18	ф22	Итого	ф22	Итого		δ=5	Итого	
СБ-40	50,1	12,2	11	73,4	306,8	306,8	380,1	0,6	0,6	380,7

Поз.	Обозначение	Наименование	Кол.	Примеч.
		Сборочные единицы		
		Каркасы плоские		
1	3.820.1-29/91-КЖ.И-КР5СБ	КР5	2	
2	-КР6СБ	КР6	1	
		Сетки арматурные		
3	-С13СБ	С13	1	
4	-С14СБ	С14	1	
5	-С15СБ	С15	1	
6	-С16СБ	С16	1	
		Детали		
7*		ф12 A I ГОСТ 5781-82, ℓ=1200	5	1,07 кг
8*		ф22 A I ГОСТ 5781-82, ℓ=1851	2	5,49 кг
9*		ф18 A I ГОСТ 5781-82, ℓ=1518	4	3,03 кг
10*		Полоса $\frac{5\times60\ ГОСТ\ 103\text{-}76}{Ст.3\ кп\ ГОСТ\ 535\text{-}88}$ ℓ=125	2	0,29 кг
		Материалы		
		Бетон тяжелый класса		
		В15, F150, W6		1,77 м³

* Поз 7...10 см. ведомость деталей

Инв.№подл. | Подпись и дата | Взам.инв.№

10443/1

3.820.1-29/91-КЖ.И-СБ-40 СБ

Лист 2

Копировал Ковальчук

Формат А3

ЗАВОД ЖБИ

1 - 1

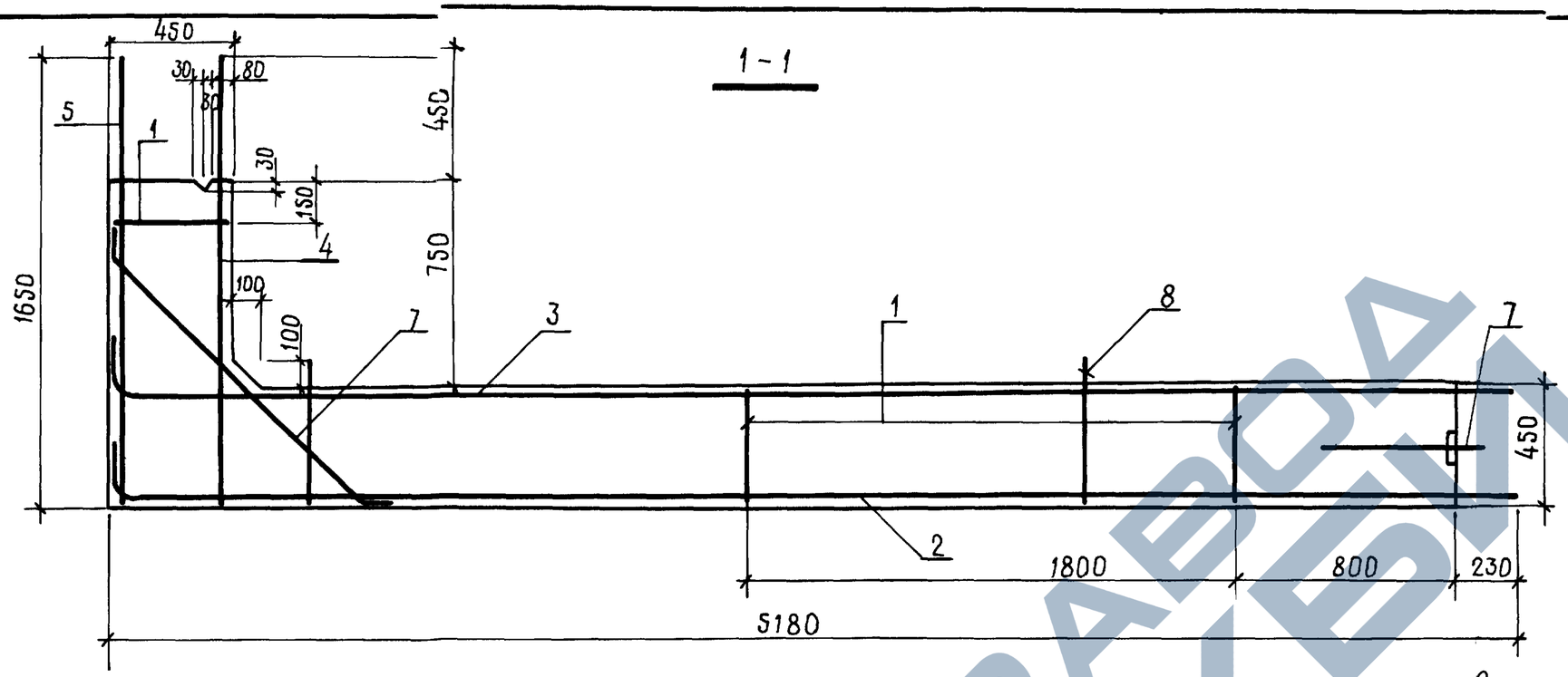

2 - 2

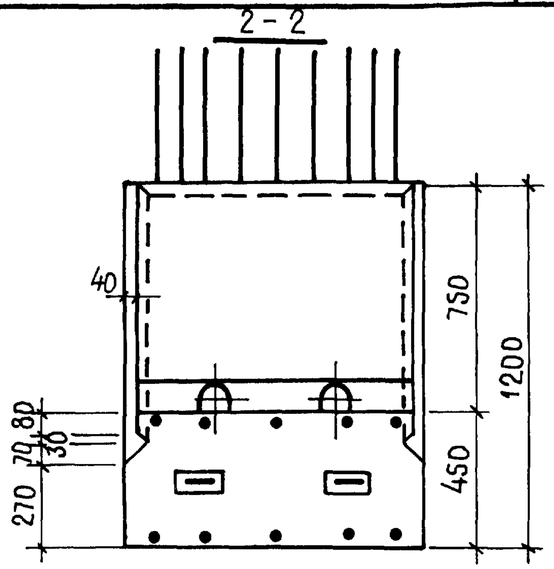

План

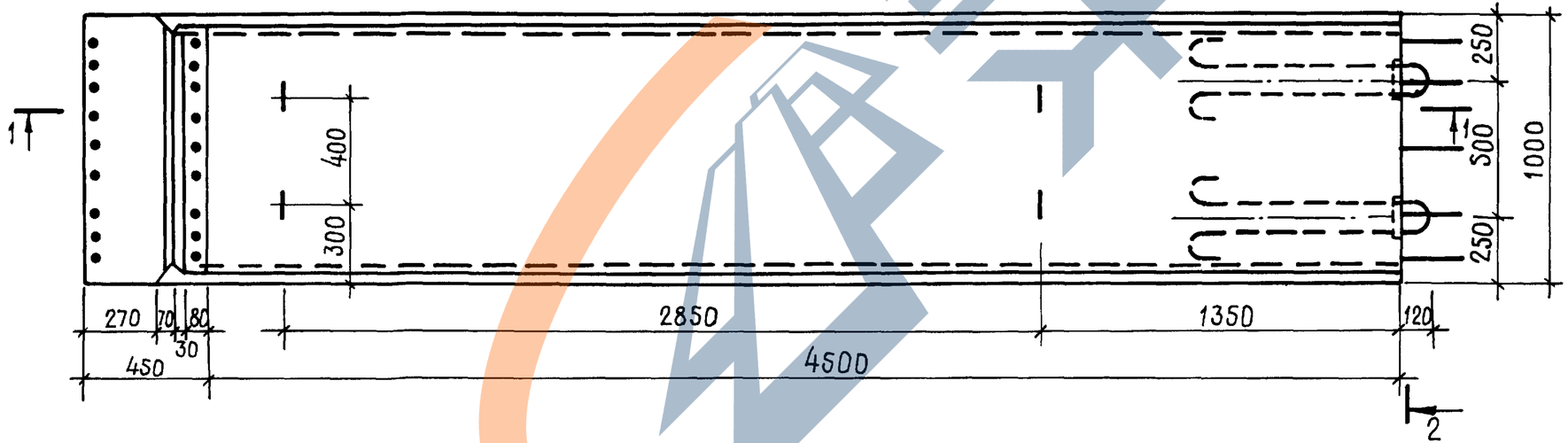

10443/1

Разраб.	Уклеина		01.10.91
Пров.	Потапенко		10.10.91
Рук. гр.	Потапенко		10.10.91
ГИП	Радченко		10.10.91
Нач. отд.	Лисняченский		10.10.91
Н.контр.	Хмелюк		29.10.91

3.820.1-29/91-КЖ.И-СБ-45 СБ

Стеновой блок СБ-45

Стадия	Масса	Масштаб
Р	6230кг	1:20
Лист 1	Листов 2	

УКРГИПРОВОДХОЗ

Копировал Формат А3

Инв.№ подл. | Подпись и дата | Взам.инв.№

ЗАВОД ЖБИ

Продолжение

Поз.	Наименование
8	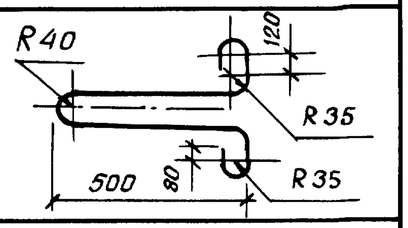
9	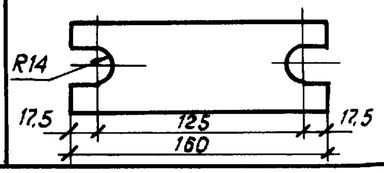

Ведомость деталей

Поз.	Наименование
6	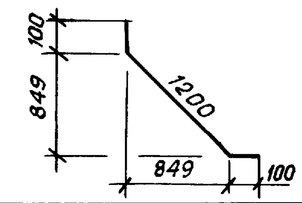
7	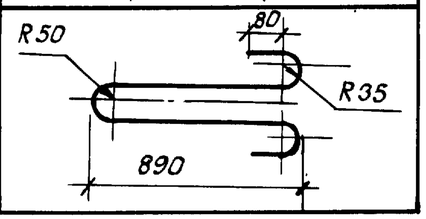

Ведомость расхода стали на элемент, кг

Марка элемента	Изделия арматурные							Изделия закл.		Общий расход
	Арматура класса						Всего	Прокат марки		
	A I				A III			Ст. 3 кп		
	ГОСТ 5781-82							ГОСТ 103-76		
	ф12	ф20	ф25	Итого	ф20	Итого		ф5	Итого	
СБ-45	55,9	16,9	16,4	89,2	276,6	276,6	365,8	0,8	0,8	366,6

Поз.	Обозначение	Наименование	Кол.	Примеч.
		Сборочные единицы		
1	3.820.1-29/91- КЖ.И - КР7 СБ	Каркас плоский КР7	3	
		Сетки арматурные		
2	- С17 СБ	С 17	1	
3	- С18 СБ	С 18	1	
4	- С19 СБ	С 19	1	
5	- С20 СБ	С 20	1	
		Детали		
6*		ф12 A I ГОСТ 5781-82, ℓ = 1400	5	1,24 кг
7*		ф25 A I ГОСТ 5781-82, ℓ = 2125	2	8,18 кг
8*		ф20 A I ГОСТ 5781-82, ℓ = 1711	4	4,22 кг
9*		Полоса 5х70 ГОСТ 103-76 / Ст.3кп ГОСТ 535-88 ℓ=160	2	0,4 кг
		Материалы		
		Бетон тяжелый класса		
		В 15, F 150, W 6		2,49 м³

* Поз 6,...9 см. Ведомость деталей

Инв.№ подл. | Подпись и дата | Взам.инв.№

10443/1

3.820.1-29/91- КЖ.И-СБ-45 СБ

Лист 2

Копировал: РБС

Формат А3

ЗАВОДА КБИ

1-1

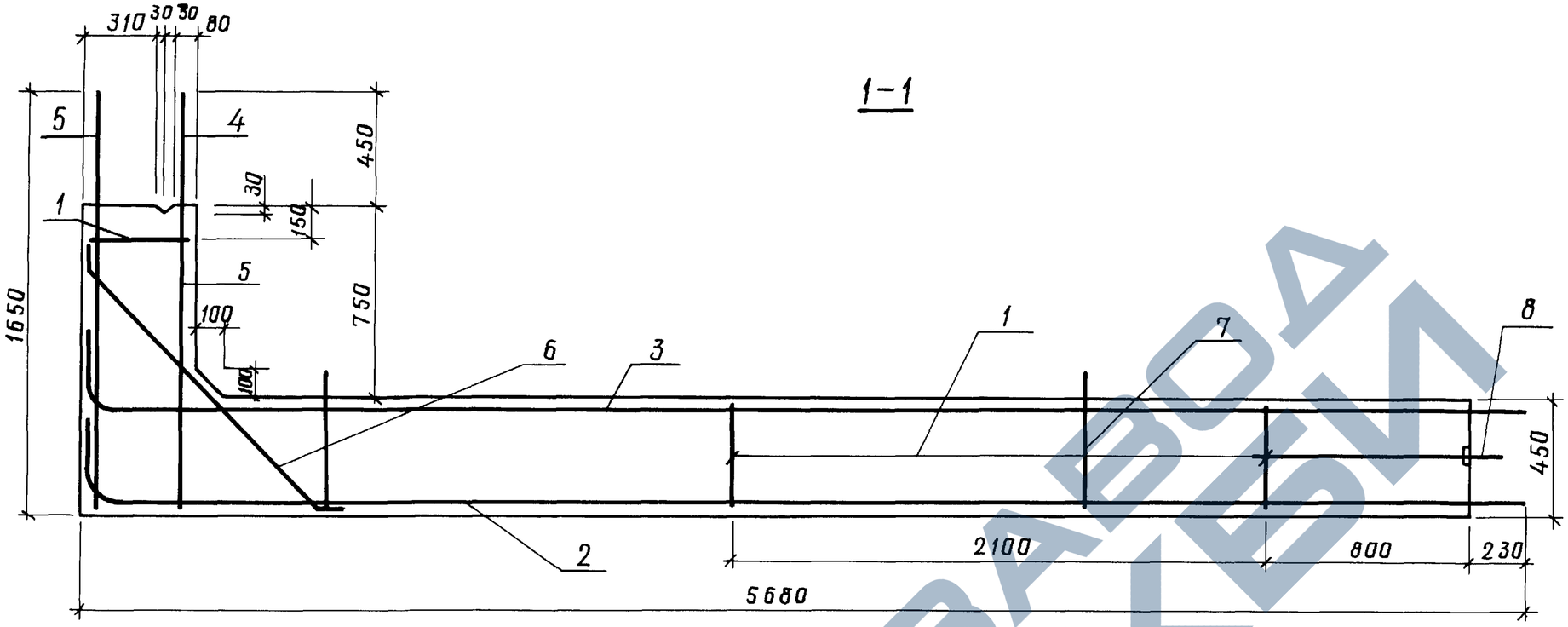

2-2

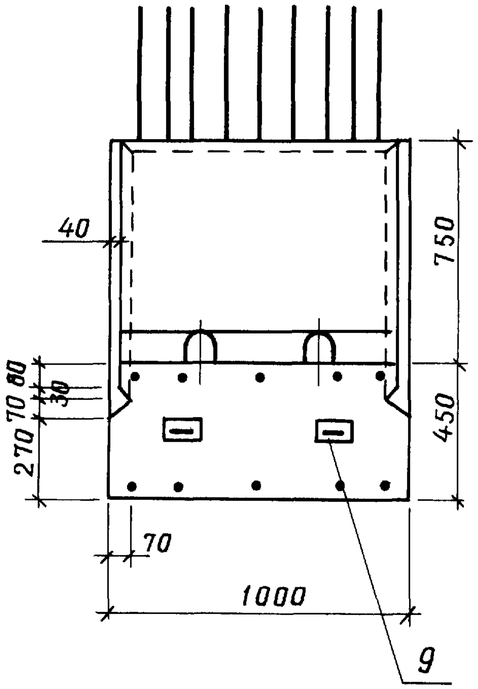

План

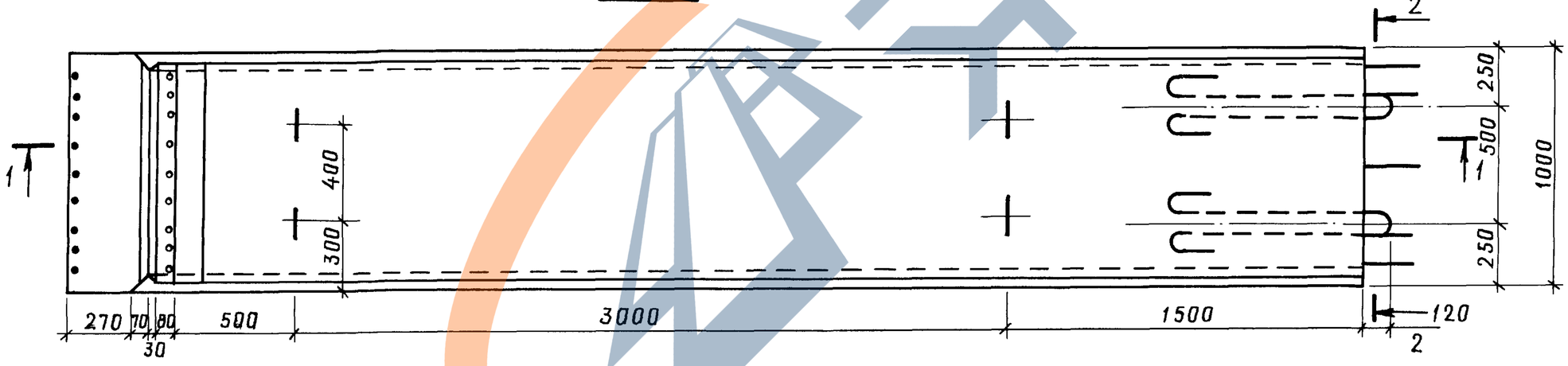

10443/1

Разраб.	Уклецна		01.10.91
Пров.	Потапенко		10.10.91
Рук.гр.	Потапенко		10.10.91
ГИП	Радченко		10.10.91
Нач.отд	Писнячевский		10.10.91
Н.контр.	Хмелюк		19.10.91

3.820.1-29/91-КЖ.И-СБ-50 СБ

Стеновой блок СБ-50

Стадия	Масса	Масштаб
Р	6770кг	1:20
Лист 1	Листов 2	

Укргипроводхоз

Копировал Самороченко

Формат А3

Инв.№ подл. | Подпись и дата | Взам.инв.№

Продолжение

Поз.	Наименование
7	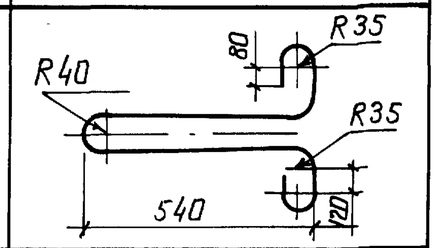
9	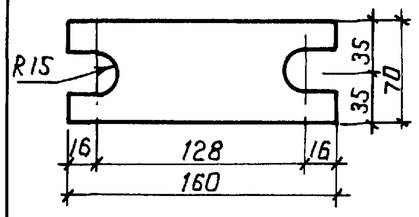

Ведомость деталей

Поз.	Наименование
6	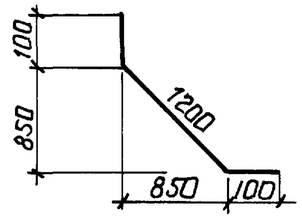
8	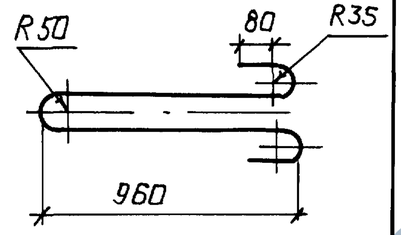

Ведомость расхода стали на элемент, кг

Марка элемента	Изделия арматурные						Всего кг	Изделия закладные		Общий расход
	Арматура класса							Прокат		
	AI				AIII			Ст 3 кп		
	ГОСТ 5781-82							ГОСТ 103-76		
	ф12	ф22	ф28	Итого	ф 22	Итого		δ=5	Итого	
СБ-50	59,1	21,5	22,3	102,9	362,8	362,8	465,7	0,8	0,8	466,5

Поз.	Обозначение	Наименование	Кол.	Примеч.
		Сборочные единицы		
		Каркасы плоские		
1	3.820.1-29/91-КЖ.И-КР8 СБ	КР8	3	
		Сетки арматурные		
2	-С21СБ	С21	1	
3	-С22СБ	С22	1	
4	-С23СБ	С23	1	
5	-С24СБ	С24	1	
		Детали		
6*		ф12AI ГОСТ 5781-82, ℓ=1400	5	1,24кг
7*		ф22AI ГОСТ 5781-82, ℓ=1796	4	5,36кг
8*		ф28AI ГОСТ 5781-82, ℓ=2307	2	11,14кг
9*		Полоса $\frac{5\times70\ ГОСТ\ 103-76}{Ст.3кп\ ГОСТ\ 535-88}$ ℓ=160	2	0,4кг
		Материалы		
		Бетон тяжелый класса		
		В15, F150, W6		2,71м³

* Поз. 6...9 см. Ведомость деталей.

Инв.№подл. | Подпись и дата | Взам.инв.№

1 - 1

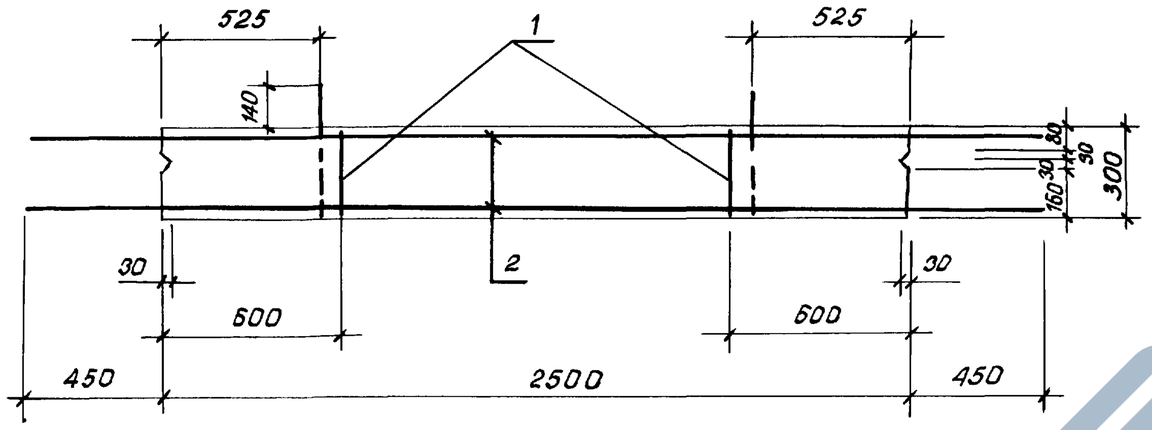

2 - 2

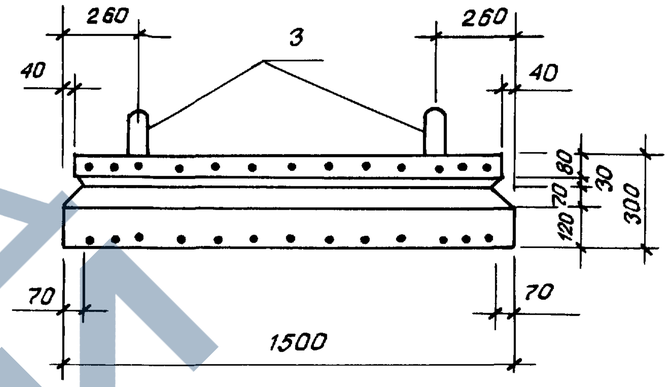

План

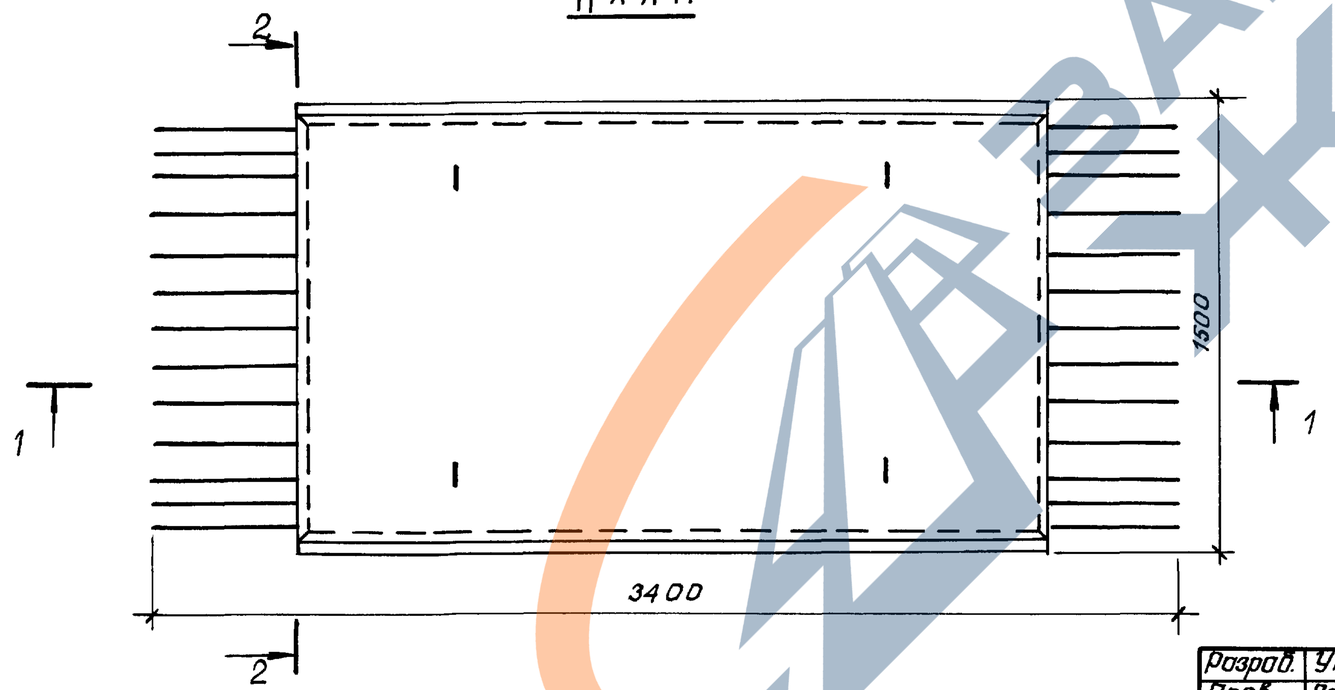

Разраб.	Уклеина		05.09.91
Пров.	Потапенко		10.10.91
Рук.гр.	Потапенко		10.10.91
ГИП	Радченко		10.10.91
Нач.отд	Писнячевский		10.10.91
Н.контр	Хмелюк		29.10.91

10443/1

3.810.1-29/91-КЖ.И-ФБ-1 СБ

Флютбетный блок ФБ-1

Стадия	Масса	Масштаб
Р	2730кг	1:20
Лист 1	Листов 2	

Укргипроводхоз

Копировал:

Формат А3

Инв.№подл. | Подпись и дата | Взам.инв.№

Ведомость деталей

Поз.	Наименование
3	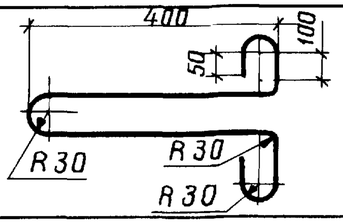

Ведомость расхода стали на элемент, кг

Марка элемента	Изделия арматурные						Общий расход
	Арматура класса						
	AI			AIII			
	ГОСТ 5781-82						
	ф8	ф16	Итого	ф12	–	Итого	
ФБ-1	15,6	8,8	24,4	78,5	–	78,5	102,9

Поз.	Обозначение	Наименование	Кол	Примеч.
		Сборочные единицы		
		Каркасы плоские		
1	3.820.1-29/91-КЖ.И-КР1СБ	КР1	2	
		Сетки арматурные		
2	-С25СБ	С25	2	
		Детали		
3*		ф16AI ГОСТ 5781-82, ℓ=1394	4	2,2 кг
		Материалы		
		Бетон тяжелый класса		
		В15, F150, W6		1,09 м³

* Поз. 3 см. ведомость деталей

Инв. № подл. | Подпись и дата | Взам. инв. №

10443/1

3.820.1-29/91-КЖ.И-ФБ-1СБ

Лист 2

Копировал Мещеряков

Формат А3

1-1

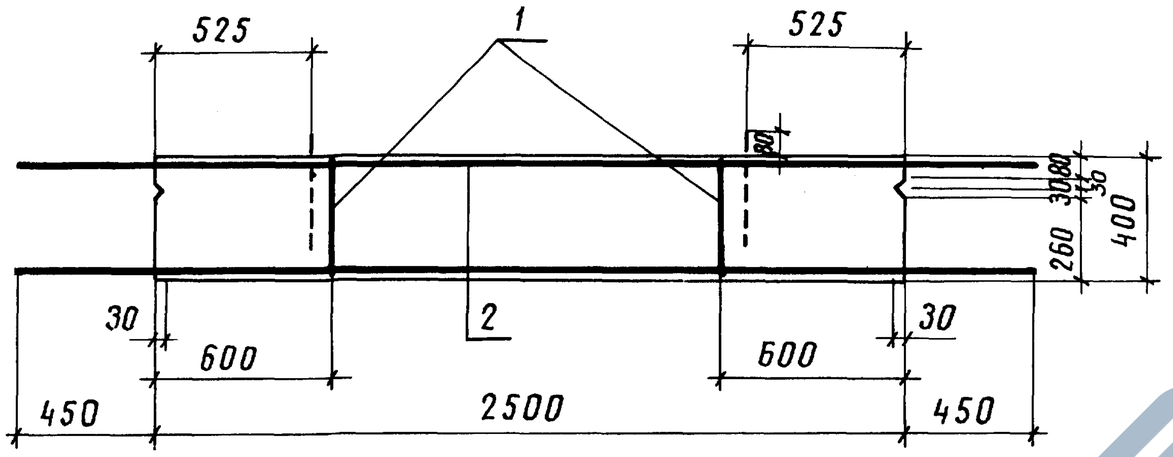

2-2

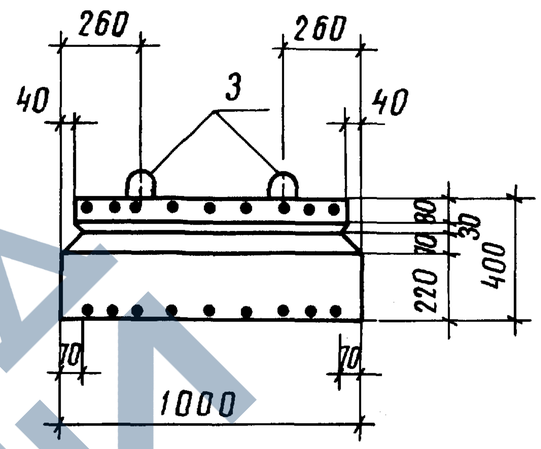

План

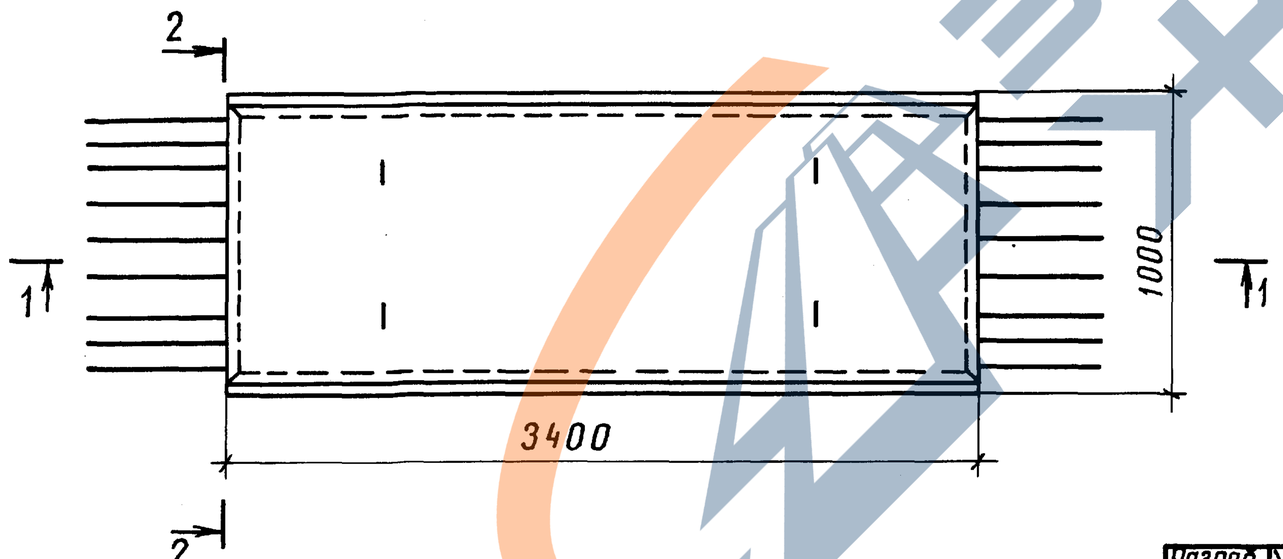

10443/1

Разраб.	Уклеина		11.10.91
Пров.	Потапенко		10.10.91
Рук.гр.	Потапенко		10.10.91
ГИП	Радченко		10.10.91
Нач.отд.	Писнячевский		10.10.91
Н.контр.	Хмелюк		19.10.91

3.820-1-29/91-КЖ.И-ФБ-2СБ

Фундаментный блок ФБ-2

Стадия	Масса	Масштаб
Р	2400кг	1:20
Лист 1	Листов 2	

УКРГИПРОВОДХОЗ

Копировал Ковальчук

Формат А3

Инв.№подл. | Подпись и дата | Взам.инв.№

Ведомость деталей

Поз.	Наименование
3	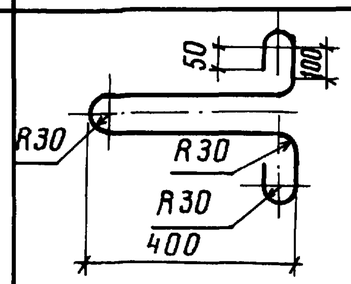

Ведомость расхода стали на элемент, кг

Марка элемента	Изделия арматурные						Общий расход
	Арматура класса						
	A I			A III			
	ГОСТ 5781-82						
	ф12	ф16	Итого	ф22	–	Итого	
ФБ-2	23,7	8,8	32,5	182,7	–	182,7	215,2

Поз.	Обозначение	Наименование	Кол.	Примеч.
		Сборочные единицы		
		Каркасы плоские		
1	3.820.1-29/91-КЖ.И-КР6СБ	КР 6	2	
		Сетки арматурные		
2	-С26СБ	С 26	2	
		Детали		
3*		ф16 A I ГОСТ 5781-82, ℓ = 1394	4	2,2 кг
		Материалы		
		Бетон тяжелый класса		
		В 15, F 150, W6		0,96 м³

* Поз. 3 см. ведомость деталей

Инв.№ подл. | Подпись и дата | Взам. инв.№

10443/1

3.820.1-29/91-КЖ.И-ФБ-2СБ | Лист 2

Копировал Ковальчук | Формат А3

1-1

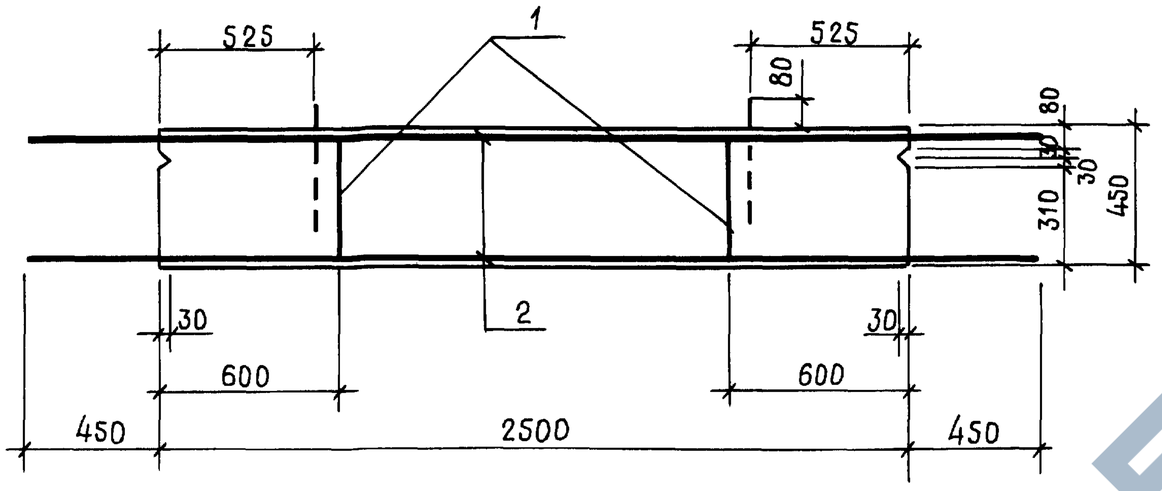

2-2

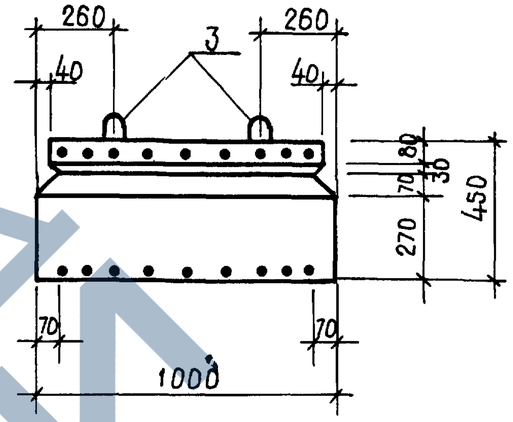

План

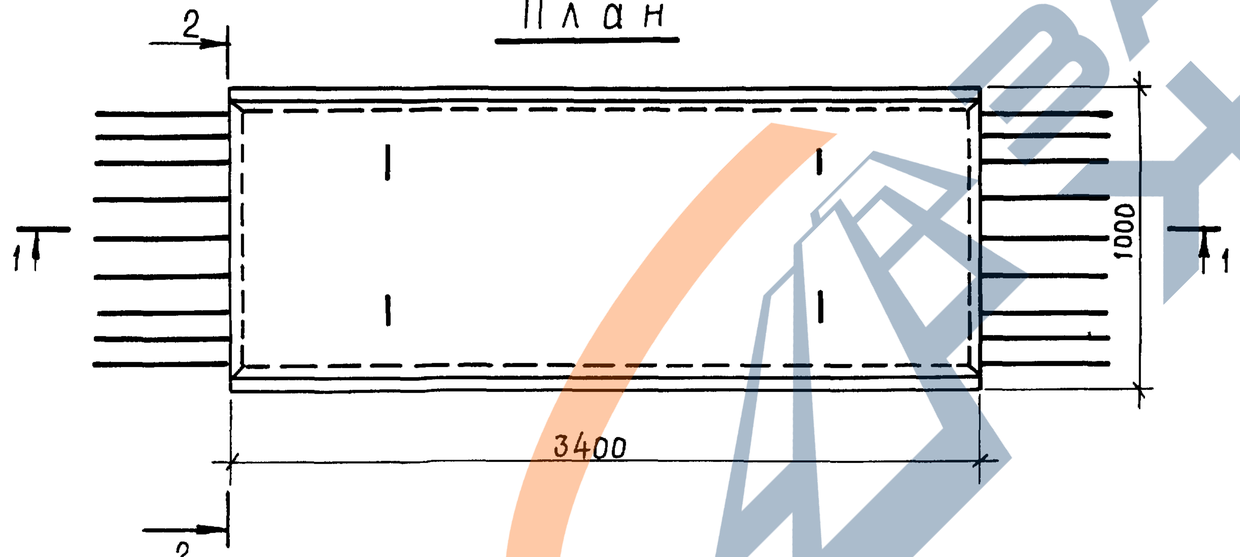

Разраб.	Уклецина		01.10.91
Пров.	Потапенко		10.10.91
Рук. гр.	Потапенко		10.10.91
ГИП	Рабченко		10.10.91
Нач.отд	Пуснячевский		10.10.91
Н.контр	Хмелюк		29.10.91

10443/1

3.820.1-29/91-КЖИ-ФБ-3СБ

Флютбетный блок ФБ-3

Стадия	Масса	Масштаб
Р	2730кг	1:20
Лист 1	Листов 2	

УКРГИПРОВОДХОЗ

Копировал Толкач

Формат А3

Инв.№ подл. | Подпись и дата | Взам.инв.№

ЗАВОД ЖБИ

Ведомость деталей

Поз.	Наименование
3	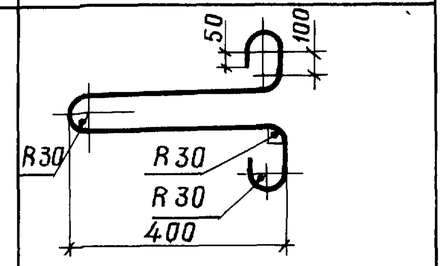

Ведомость расхода стали на элемент, кг

Марка элемента	Изделия арматурные						общий расход
	Арматура класса						
	AI			AIII			
	ГОСТ 5781-82						
	ф12	ф16	Итого	ф22	–	Итого	
ФБ-3	24,1	8,8	32,9	182,7	–	182,7	215,6

Поз.	Обозначение	Наименование	Кол.	Примеч.
		Сборочные единицы		
		Каркасы плоские		
1	3.820.1-29/91-КЖ.И-КР8С5	КР8	2	
		Сетки арматурные		
2	-С26С6	С26	2	
		Детали		
3*		ф16AI ГОСТ 5781-82, ℓ=1394	4	2,2 кг
		Материалы		
		Бетон тяжелый класса		
		В15, F150, W6		1,09 м³

* Поз. 3 см. ведомость деталей

Инв.№подл. | Подпись и дата | Взам.инв.№

1 - 1

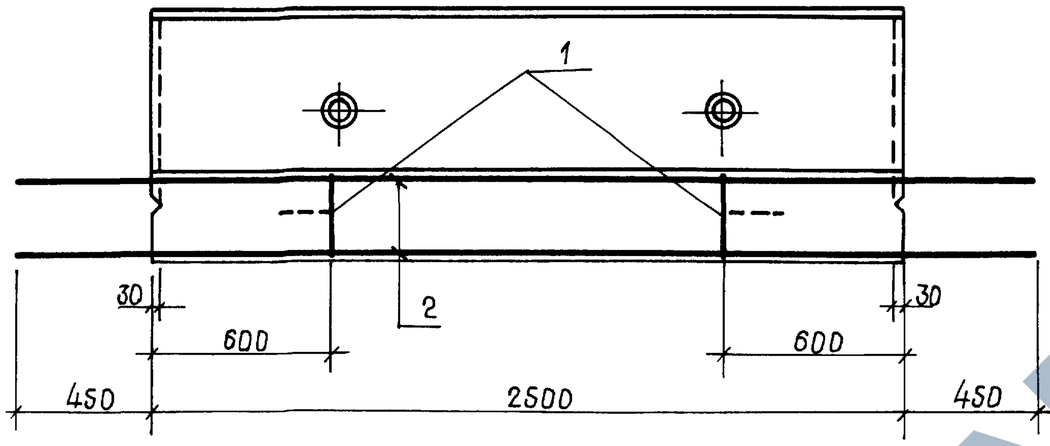

2-2

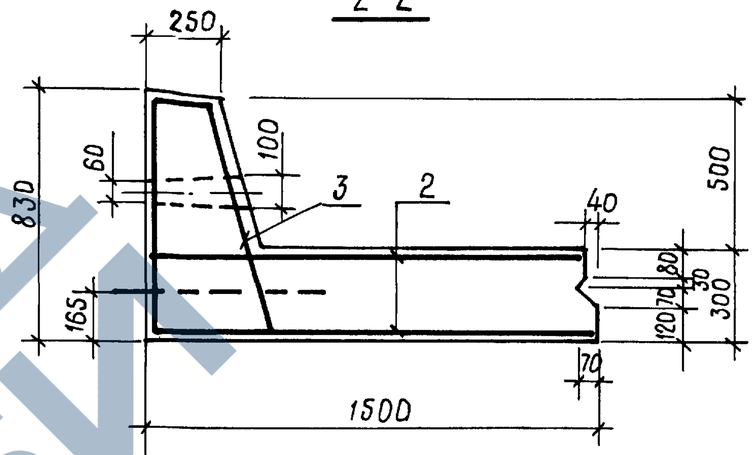

План

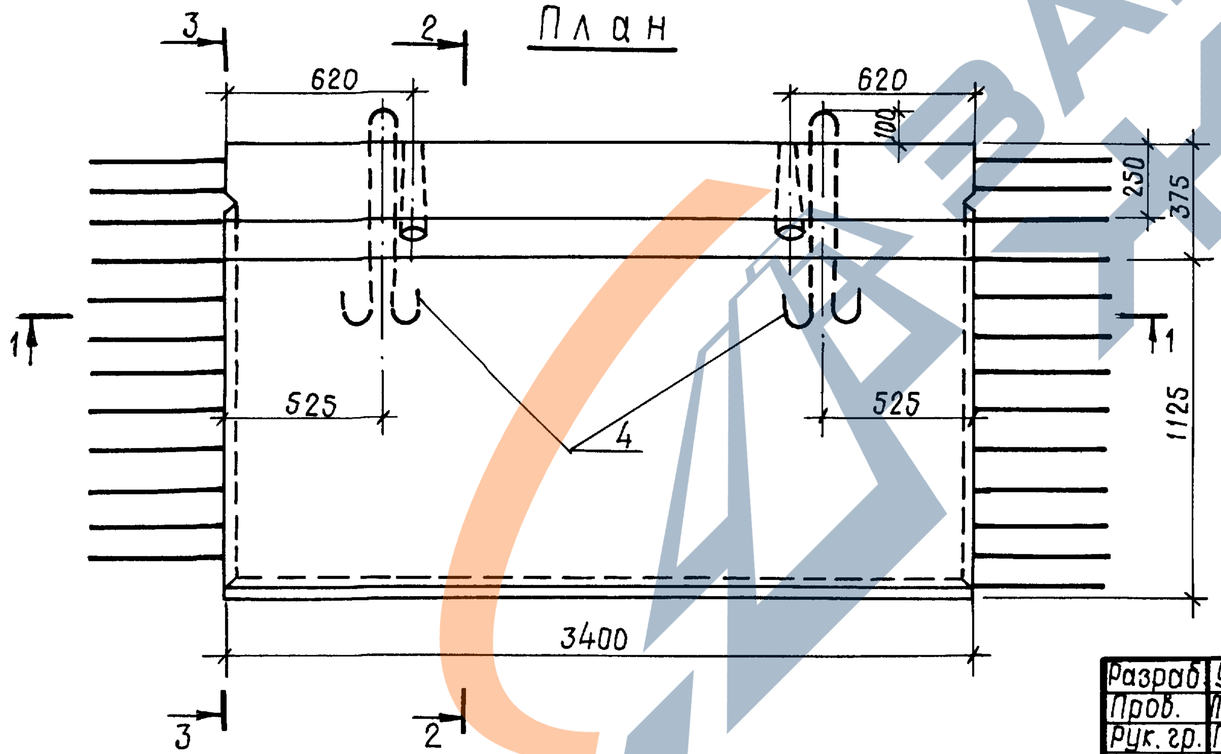

3-3

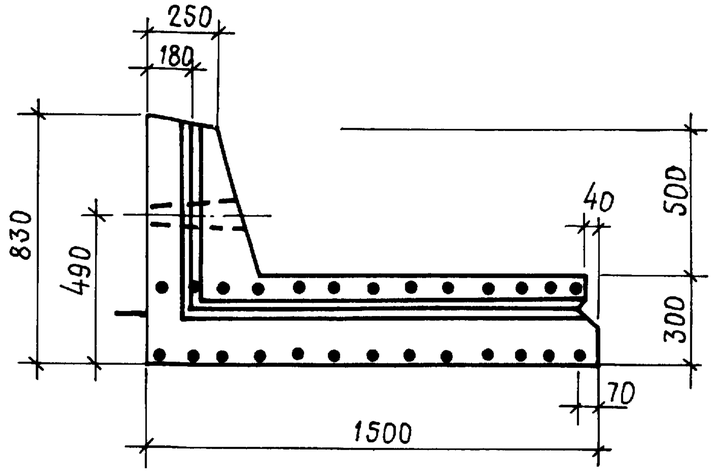

10443/1

Разраб.	Уклеина		01.10.91
Пров.	Потапенко		10.10.91
Рук. гр.	Потапенко		10.10.91
ГИП	Рабченко		10.10.91
Нач. отд	Лисняченский		10.10.91
Н. контр.	Хмелюк		29.10.91

3.820.1-29/91 - КЖ.И-БГ-1 СБ

Блок гасителя БГ-1

Стадия	Масса	Масштаб
Р	3750кг	1:20
Лист 1	Листов 2	

Укргипроводхоз

Инв. № подл. | Подпись и дата | Взам. инв. №

Копировал Формат А3

ЗАВОД ЖБИ

Ведомость деталей

Поз.	Наименование
4	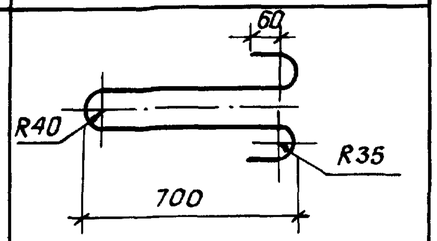

Ведомость расхода стали на элемент, кг

Марка элемента	Изделия арматурные						Общий расход
	Арматура класса						
	AI			A III			
	ГОСТ 5781-82						
	ф8	ф20	Итого	ф12	-	Итого	
БГ-1	16,1	8,6	24,7	108,4	-	108,4	133,1

Поз.	Обозначение	Наименование	кол.	Примеч.
		Сборочные единицы		
		Каркасы плоские		
1	3.820.1-29/91- КЖС.И КР1СБ	КР 1	2	
		Сетки арматурные		
2	- С27 СБ	С 27	2	
3	- С28 СБ	С 28	1	
		Детали		
4*		ф20 AI ГОСТ 5781-82, ℓ=1735	2	4,28 кг
		Материалы		
		Бетон тяжелый класса		
		В 15, F 150, W6		1,5 м³

* Поз. 4 см. ведомость деталей

Инв.№ подл. | Подпись и дата | Взам.инв.№

10443/1

3.820.1-29/91 - КЖС.И-БГ-1 СБ

Лист 2

Копировал:

формат А3

https://zavodjbi.com/

1-1

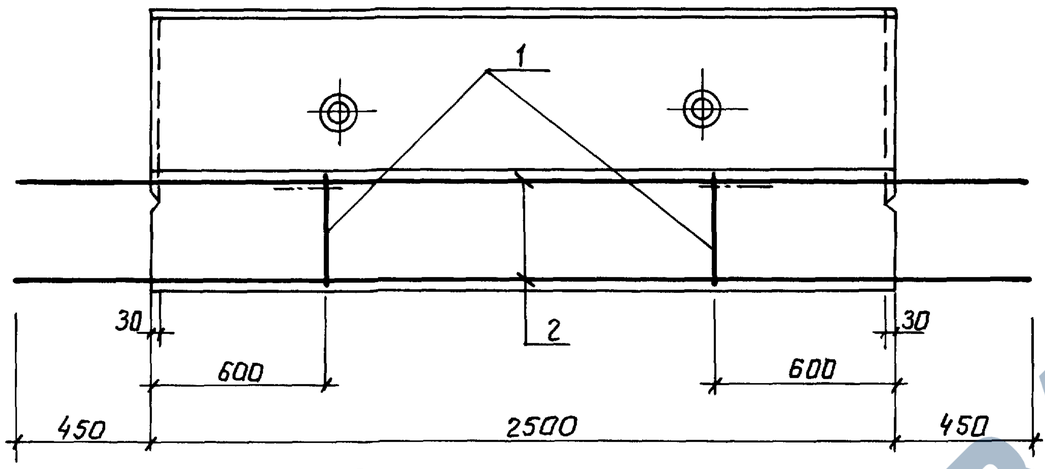

План

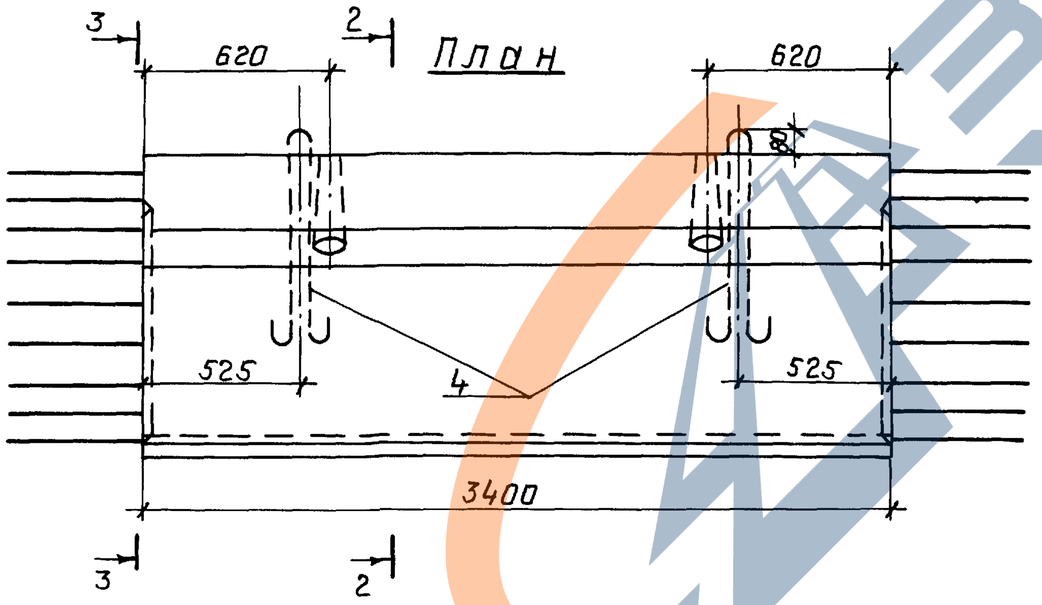

2-2

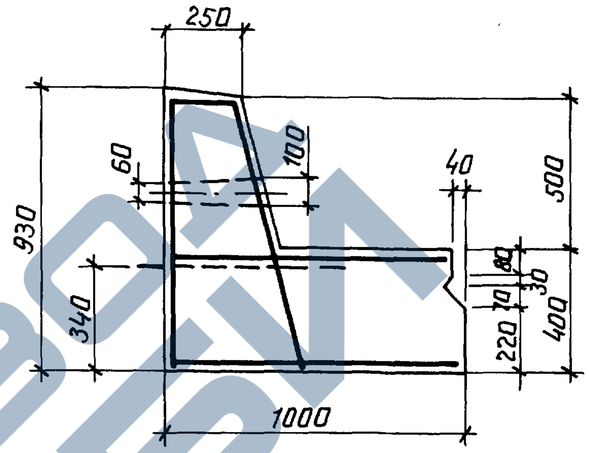

3-3

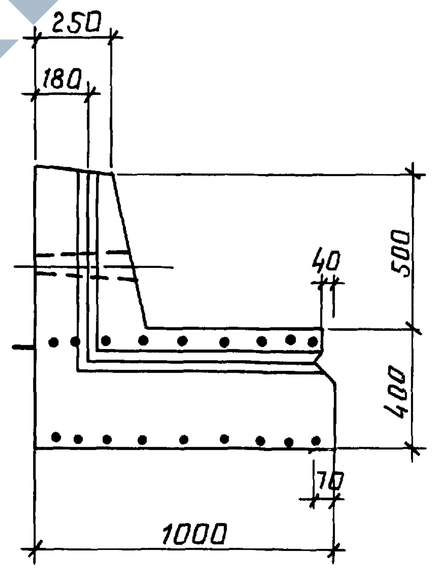

10443/1

Разраб.	Уклеина		01.10.91
Пров.	Потапенко		10.10.91
Рук. гр.	Потапенко		10.10.91
ГИП	Радченко		10.10.91
Нач. отд.	Лисняевский		10.10.91
Н. контр.	Хмелюк		09.10.91

3.820.1-29/91-КЖ.И-БГ-2 СБ

Блок гасителя БГ-2

Стадия	Масса	Масштаб
Р	3450кг	1:20
Лист 1	Листов 2	

УКРГИПРОВОДХОЗ

Копировал: Fuy

Формат А3

Инв.№подл. | Подпись и дата | Взам.инв.№

ЗАВОД ЖБИ

Ведомость деталей

Поз.	Наименование
4	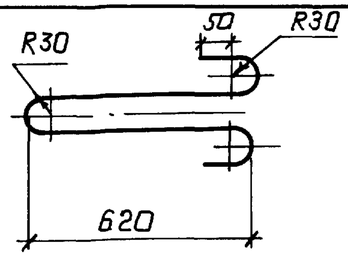

Ведомость расхода стали на элемент, кг

Марка элемента	Изделия арматурные						Общий расход
	Арматура класса						
	AI			A III			
	ГОСТ 5781 - 82						
	ф12	ф18	Итого	ф12	ф22	Итого	
БГ-2	24,8	6,1	30,9	31,7	182,8	214,5	245,4

Поз.	Обозначение	Наименование	Кол.	Примеч.
		Сборочные единицы		
		Каркасы плоские		
1	3.820.1-29/91-КЖ.И-КР6 СБ	КР 6	2	
		Сетки арматурные		
2	-С29 СБ	С29	2	
3	-С30 СБ	С30	1	
		Детали		
4*		ф18AI ГОСТ5781-82, ℓ=1518	2	3,02кг
		Материалы		
		Бетон тяжелый класса		
		В15, F150, W6		1,38м³

*Поз. 4 см. ведомость деталей

Инв.№подл. | Подпись и дата | Взам.инв.№

10443/1

3.820.1-29/91 – КЖ.И-БГ-2 СБ

Лист 2

Копировал: Гу.

формат А3

1-1

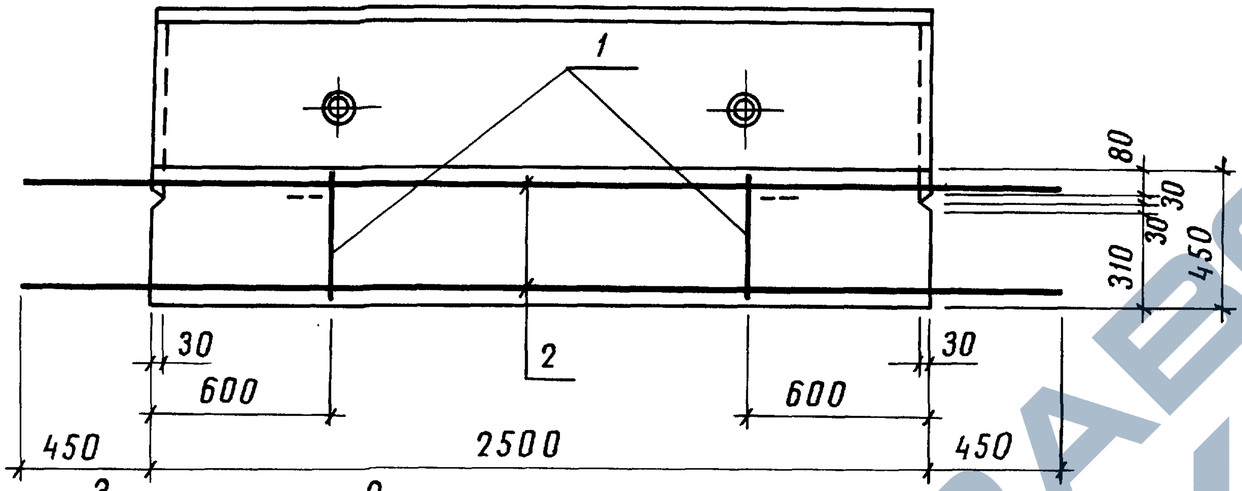

План

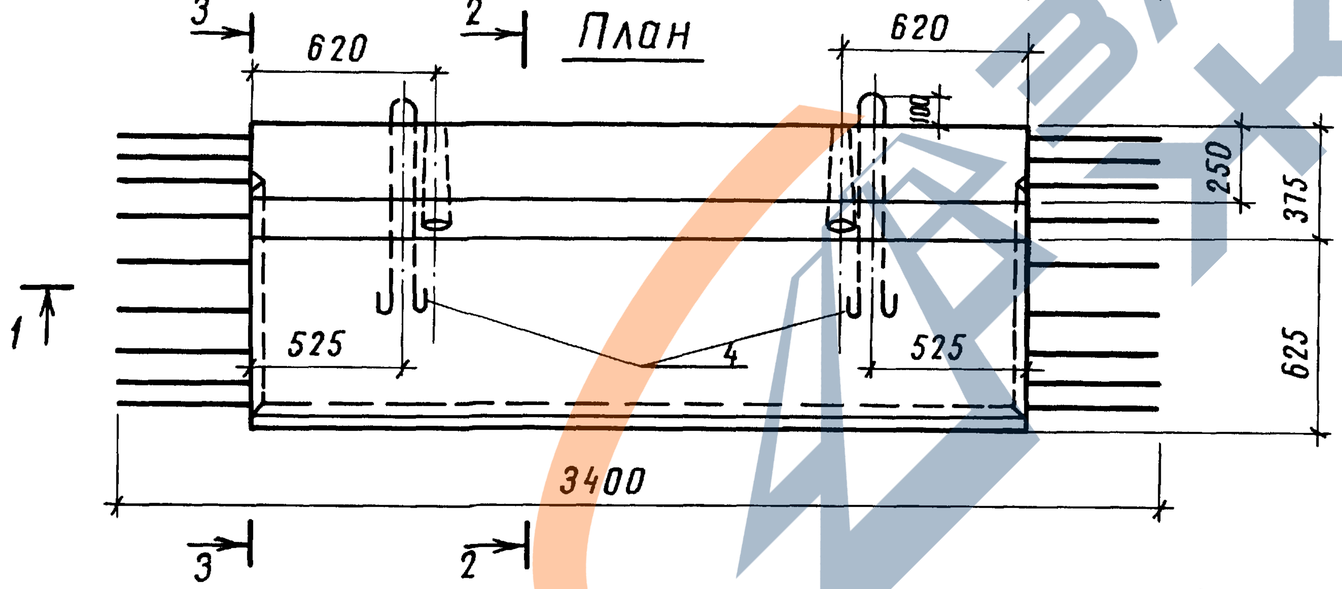

2-2

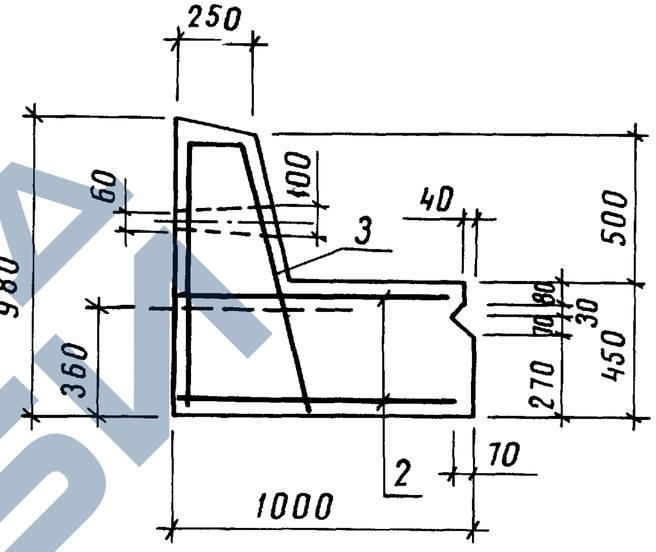

3-3

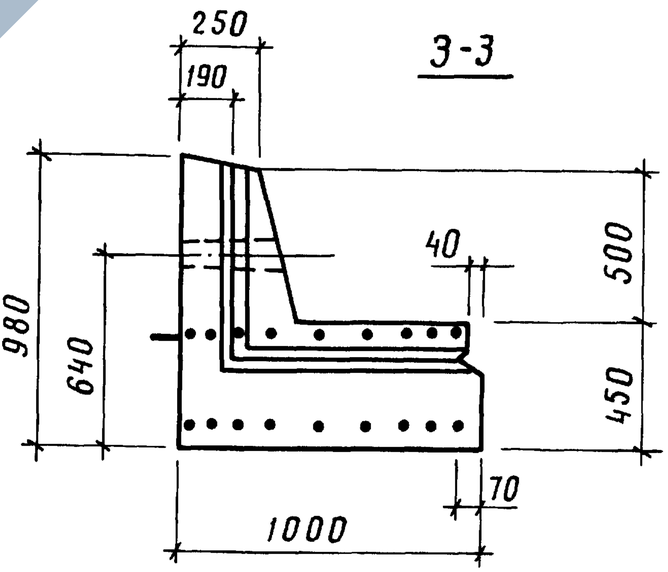

10413/1

Разраб.	Уклеина		01.10.91
Пров.	Потапенко		10.10.91
Рук.гр.	Потапенко		10.10.91
ГИП	Радченко		10.10.91
Нач.отд.	Писнячевский		10.10.91
Н.контр.	Хмелюк		29.10.91

3.820.1-29/91-КЖ.И-БГ-3СБ

Блок гасителя БГ-3

Стадия	Масса	Масштаб
Р	3750кг	1:20
Лист 1	Листов 2	

УКРГИПРОВОДХОЗ

Копировал Ковальчук

Формат А3

Инв.№подл. | Подпись и дата | Взам.инв.№

Ведомость деталей

Поз.	Наименование
4	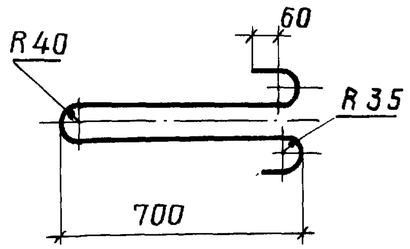

Поз.	Обозначение	Наименование	Кол.	Примеч.
		Сборочные единицы		
		Каркасы плоские		
1	3.820.1-29/91-К.Ж.И-КР8СБ	КР8	2	
		Сетки арматурные		
2	-С29СБ	С29	2	
3	-С30СБ	С30	1	
		Детали		
4*		Ø20АI ГОСТ 5781-82 ℓ=1735	2	4,27кг
		Материалы		
		бетон тяжелый класса		
		В15, F150, W6		1,5м³

* Поз. 4 см. ведомость деталей

Ведомость расхода стали на элемент, кг

Марка элемента	Изделия арматурные						Общий расход
	Арматура класса						
	AI			AIII			
	ГОСТ 5781-82						
	Ø12	Ø20	Итого	Ø12	Ø22	Итого	
БГ-3	25,3	8,6	33,9	31,7	182,8	214,5	248,4

Инв. № подл. | Подпись и дата | Взам. инв. №

10443/1

3.820.1-29/91-КЖ.И-БГ-3СБ

Лист 2

Копировал Мирошниченко

Формат А3

1-1

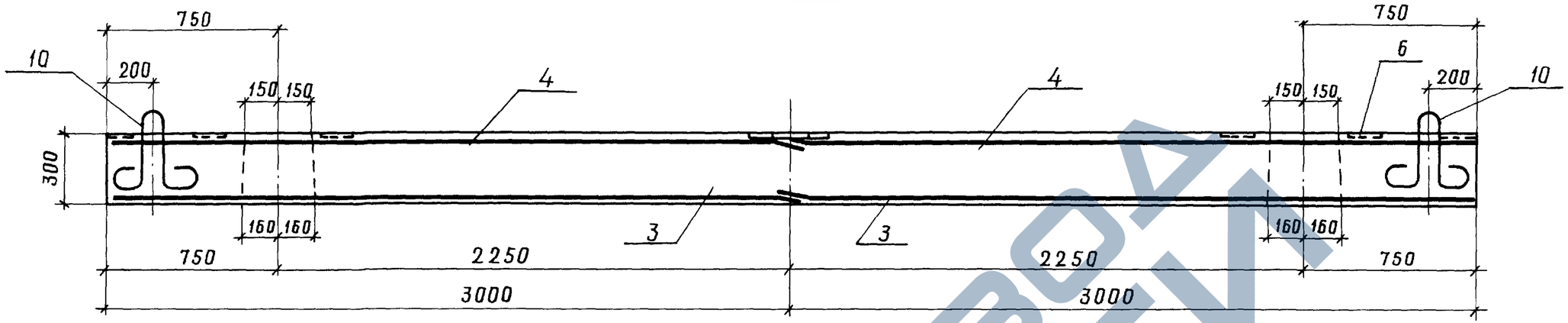

План

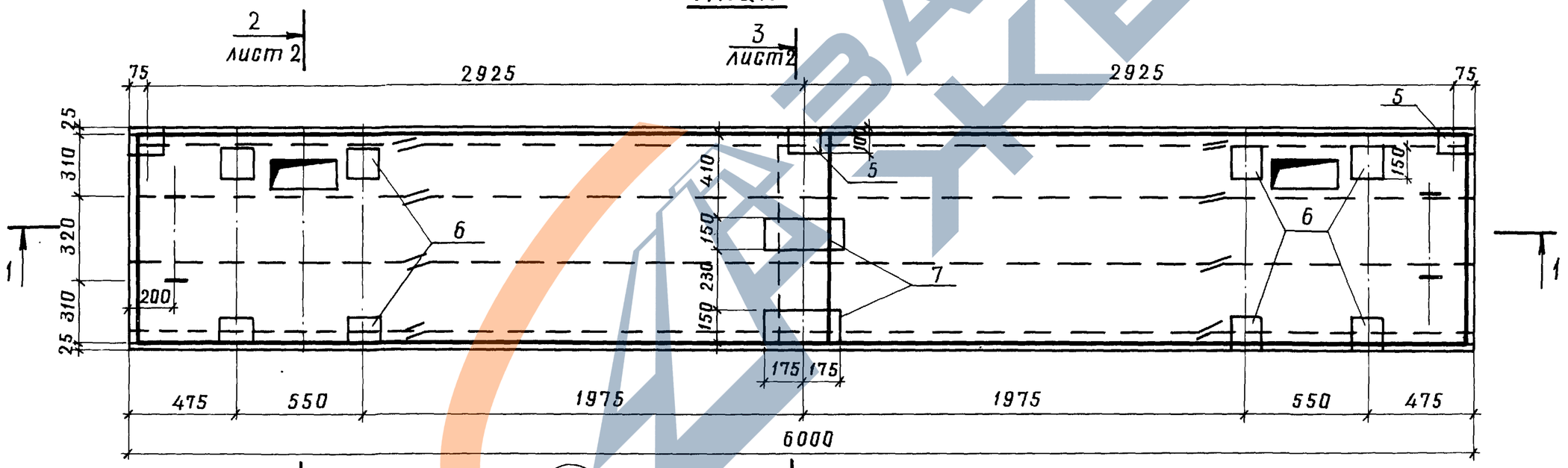

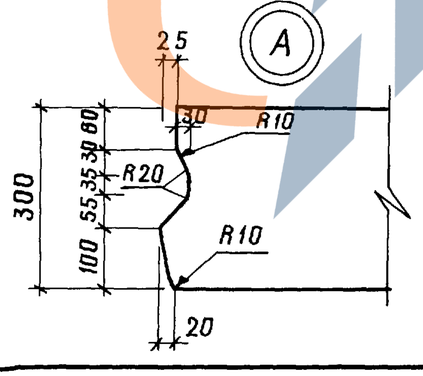

10443/1

Разраб.	Мобило		01.10.91	3.820.1-29/91-КЖ.И-П-6-1 СБ
Пров.	Потапенко		10.10.91	
Рук.гр.	Потапенко		10.10.91	
ГИП	Радченко		10.10.91	Блок служебного моста П-6-1
Нач.отд.	Забулонский		10.10.91	
Н.контр.	Хмелюк		29.10.91	

Стадия	Масса	Масштаб
Р	4150	1:20
Лист 1	Листов 2	

Укргипроводхоз

Инв.№подл. | Подпись и дата | Взам.инв.№

Копировал Мстороженко

Формат А3

2 - 2

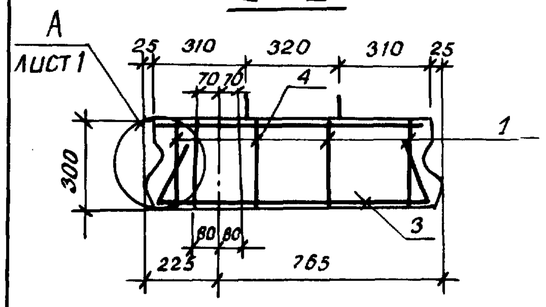

3 - 3

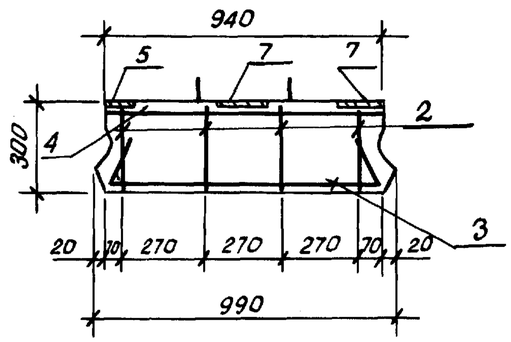

Ведомость деталей

Поз.	Эскиз
10	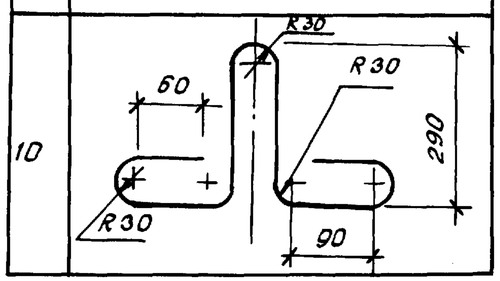

Поз.	Обозначение	Наименование	Кол.	Примечание
		Сборочные единицы		
1	3.820.1-29/91 - КЖ.И-КР9 СБ	Каркас плоский КР 9	8	
2	КР10 СБ	КР 10	4	
		Сетки арматурные С		
3	- С31 СБ	С 31	2	
4	- С32 СБ	С 32	2	
		Изделия закладные Мн		
5	МН1 СБ	Мн 1	3	
6	МН2 СБ	Мн 2	8	
7	МН3 СБ	Мн 3	2	
		Детали		
8		⌀18 AIII ГОСТ 5781-82 ℓ=7000	6	13,99 кг
9		⌀8 AI ГОСТ 5781-82, ℓ=920	2	0,36 кг
10*		⌀14 AI ГОСТ 5781-82, ℓ=1150	4	1,39 кг
		Материалы		
		Бетон тяжелый класса		
		В30, F300, W6		1,66 м³

Ведомость расхода стали на элемент, кг

Марка элемента	Изделия арматурные									Изделия закладные					Общий расход
	Арматура класса									Арматура класса		Прокат марки			
	AI				AIII		AIV		Всего	AI		Ст3кп		Всего	
	ГОСТ 5781-82				ГОСТ 5781-82		ГОСТ 5781-82			ГОСТ 5781-82		ГОСТ 103-76			
	⌀6	⌀8	⌀14	Итого	⌀10	Итого	⌀18	Итого		⌀8	Итого	▱12	Итого		
П-6-1	14,8	63,4	5,6	83,7	16,3	16,3	84,0	84,0	184,1	6,8	6,8	31,1	31,1	37,9	222,0

*Поз. 10 см. Ведомость деталей

Инв.№ подл. | Подпись и дата | Взам.инв.№

10443/1

3.820.1-29/91 - КЖ.И-П-6-1 СБ | Лист 2

Копировал: | формат А3

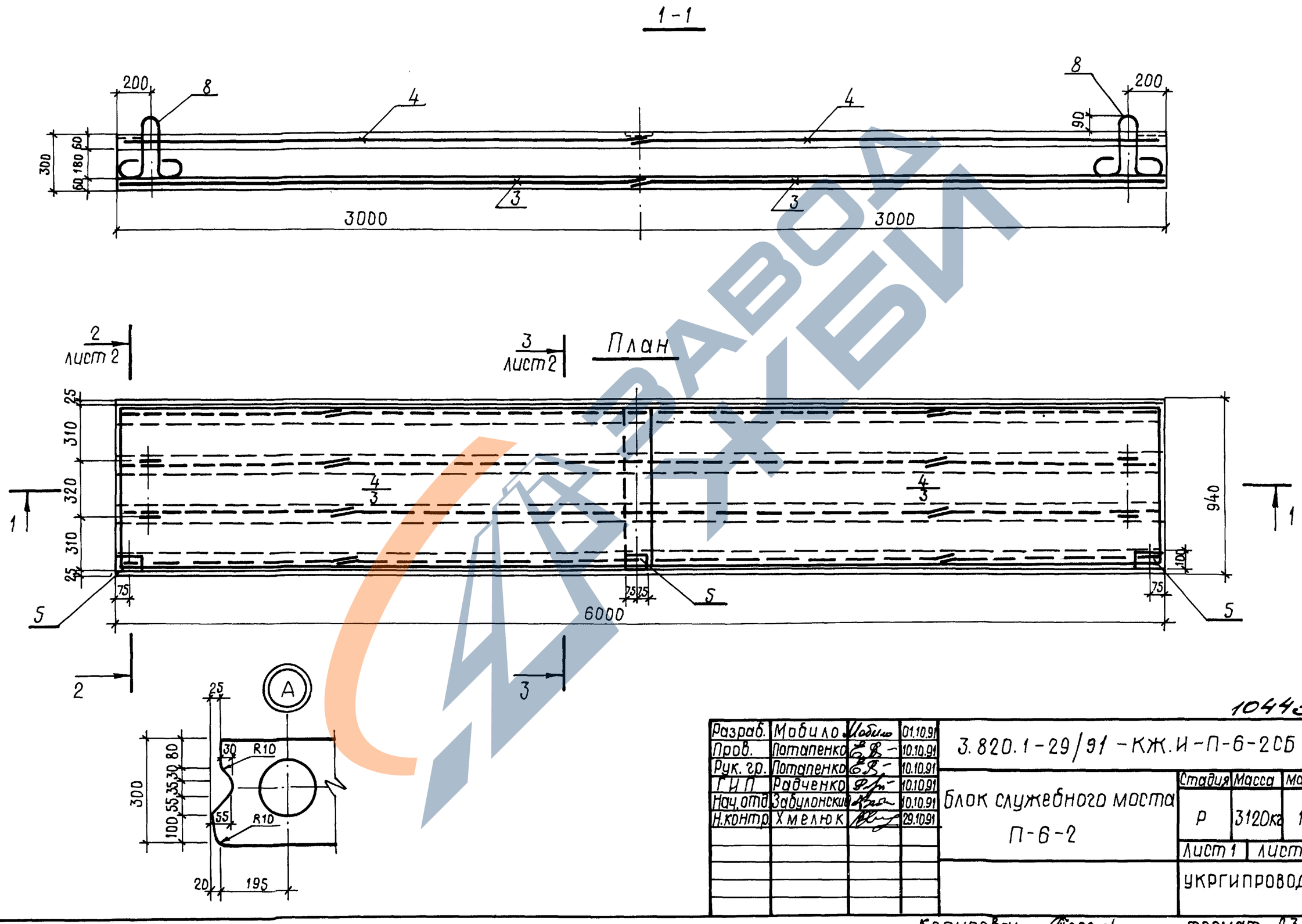

10443/1

Разраб.	Мобило	Мобило	01.10.91
Пров.	Потапенко		10.10.91
Рук. гр.	Потапенко		10.10.91
ГИП	Радченко		10.10.91
Нач. отд.	Забулонский		10.10.91
Н. контр.	Хмелюк		29.10.91

3.820.1-29/91 - КЖ.И-П-6-2СБ

Блок служебного моста П-6-2

Стадия	Масса	Масштаб
Р	3120кг	1:20

Лист 1 | Листов 2

УКРГИПРОВОДХОЗ

Инв. № подп. | Подпись и дата | Взам. инв. №

Копировал Формат А3

2 - 2

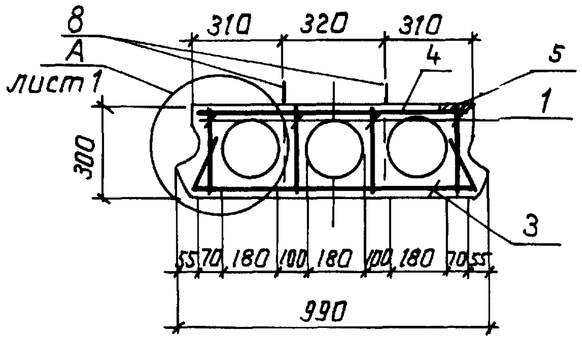

3 - 3

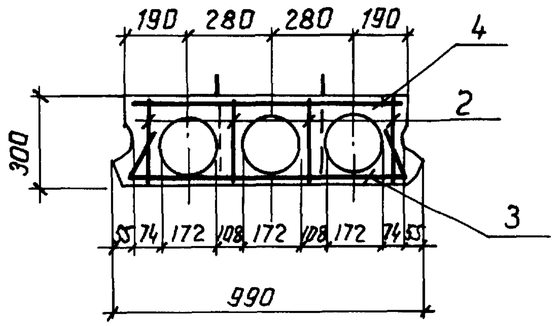

Ведомость деталей

Поз.	Эскиз
8	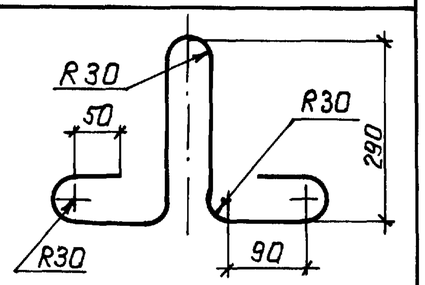

Поз.	Обозначение	Наименование	Кол.	Примечание
		Сборочные единицы		
1	3.820.1-29/91 -КЖ.И-КР9 СБ	Каркас плоский КР9	8	
2	КР10СБ	КР10	4	
		Сетки арматурные С		
3	С33СБ	С33	2	
4	С34СБ	С34	2	
5	МН1СБ	Изделие закладное МН1	3	
		Детали		
6		ф18 AIII ГОСТ 5781-82, ℓ=7000	6	13,99кг
7		ф 8 AI ГОСТ 5781-82, ℓ=920	2	0,36кг
8*		ф14 AI ГОСТ 5781-82, ℓ=1150	4	1,39кг
		Материалы		
		Бетон тяжелый класса		
		В30, F300, W6		1,25м³

Ведомость расхода стали на элемент, кг

Марка элемента	Изделия арматурные									Изделия закладные					Общий расход
	Арматура класса								Всего	Арматура класса		Прокат марки		Всего	
	AI				AIII		AIV			AI		Ст3кп			
	ГОСТ 5781-82				ГОСТ 5781-82					ГОСТ 5781-82		ГОСТ 103-76			
	ф 6	ф 8	ф14	итого	ф 10	итого	ф 18	итого		ф 8	итого	б 12	итого		
П-6-2	14.8	61.4	5.6	81.8	16.3	16.3	84.0	84.0	182.1	1.3	1.3	4.2	4.2	5.5	187.6

* Поз. 8 см. ведомость деталей

Инв. № подл. | Подпись и дата | Взам. инв. №

10443/1

3.820.1-29/91 -КЖ.И-П-6-2 СБ

Лист 2

Копировал: Fig.

Формат А3

1 - 1

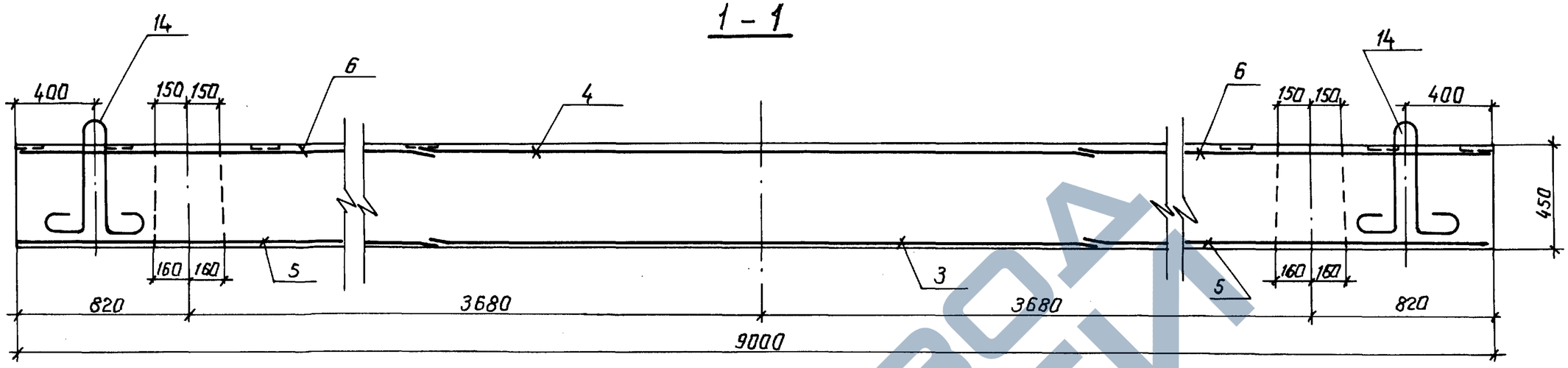

План

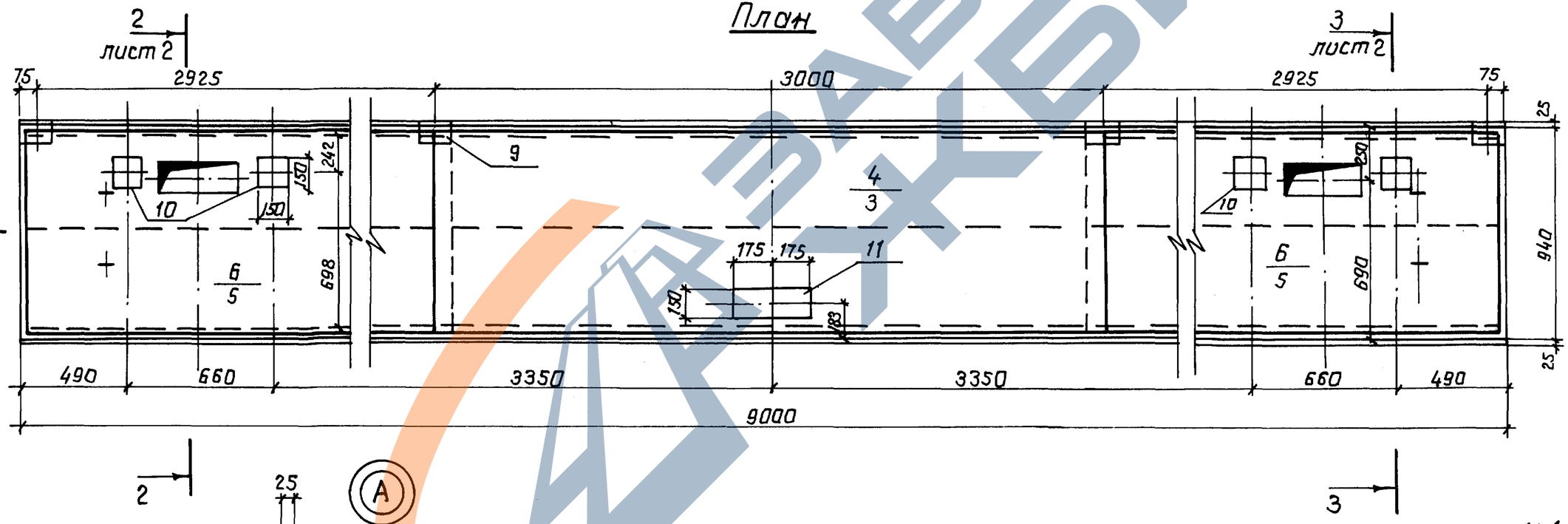

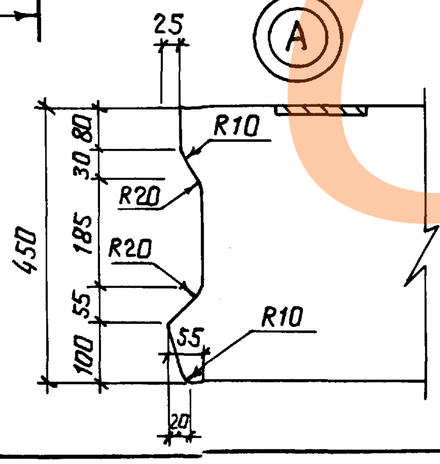

10443/1

Разраб.	Мабило		08.10.91
Пров.	Потапенко		10.10.91
Рук. гр.	Потапенко		10.10.91
ГИП	Радченко		10.10.91
Нач. отд.	Забулонский		10.10.91
Н. контр.	Хмелюк		09.10.91

3.820.1-29/91 -КЖ.И-П-9-1СБ

Блок служебного моста П-9-1

Стадия	Масса	Масштаб
Р	9220кг	1:20
Лист 1	Листов 2	

УКРГИПРОВОДХОЗ

Копировал: Гщ.

Формат А3

Инв.№ подл. | Подпись и дата | Взам. инв.№

2-2

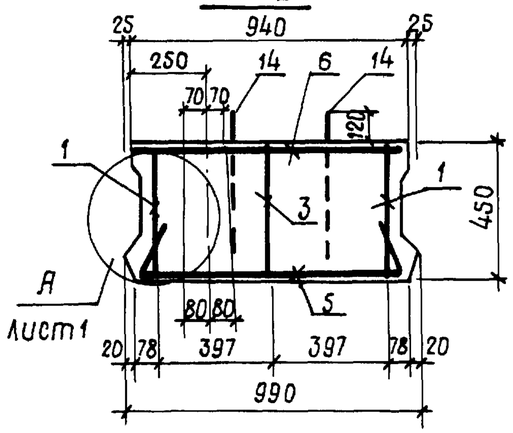

3-3

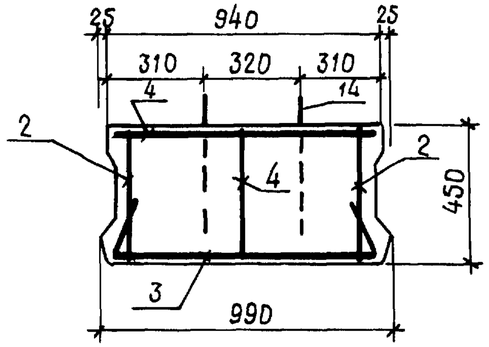

Ведомость деталей

Поз.	Эскиз
14	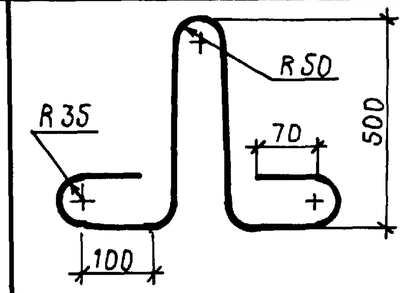

Поз.	Обозначение	Наименование	Кол.	Примечание
		Сборочные единицы		
1	3.820.1-29/91-КЖ.И-КР11СБ	Каркас плоский КР11	4	
2	КР12СБ	КР12	4	
3	КР13СБ	КР13	2	
4	КР14СБ	КР14	2	
		Сетки арматурные С		
5	С35СБ	С35	2	
6	С36СБ	С36	2	
7	С37СБ	С37	1	
8	С38СБ	С38	1	
		Изделия закладные Мн		
9	Мн1СБ	Мн1	4	
10	Мн2СБ	Мн2	4	
11	Мн3СБ	Мн3	1	
		Детали		
12		ф18 AIV ГОСТ 5781-82, ℓ=10000	8	19,98 кг
13		ф6 AI ГОСТ 5781-82, ℓ=920	4	0,20 кг
14		ф25 AI ГОСТ 5781-82, ℓ=1460	4	5,62 кг
		Материалы		
		Бетон тяжелый класса		
		В30, F300, W6		3,69 м³

* Поз. 14 см. ведомость деталей

Ведомость расхода стали на элемент, кг

Марка элемента	Изделия арматурные									Изделия закладные			Общий расход
	Арматура класса									Арматура класса AI	Прокат марки Ст3кп	Всего	
	AI				AIII		AIV		Всего				
	ГОСТ 5781-82				ГОСТ 5781-82		ГОСТ 5781-82			ГОСТ 5781-82	ГОСТ 103-76		
	ф6	ф8	ф25	Итого	ф10	Итого	ф18	Итого		ф8	δ=12		
П-9-1	39,0	60,2	22,5	121,7	45,4	45,4	160,0	160,0	327,1	4,7	19,1	23,8	350,9

Инв. № подл. | Подпись и дата | Взам. инв. №

10443/1

3.820.1-29/91-КЖ.И-П-9-1СБ | Лист 2

Копировал Формат А3

ЗАВОД ЖБИ

1 - 1

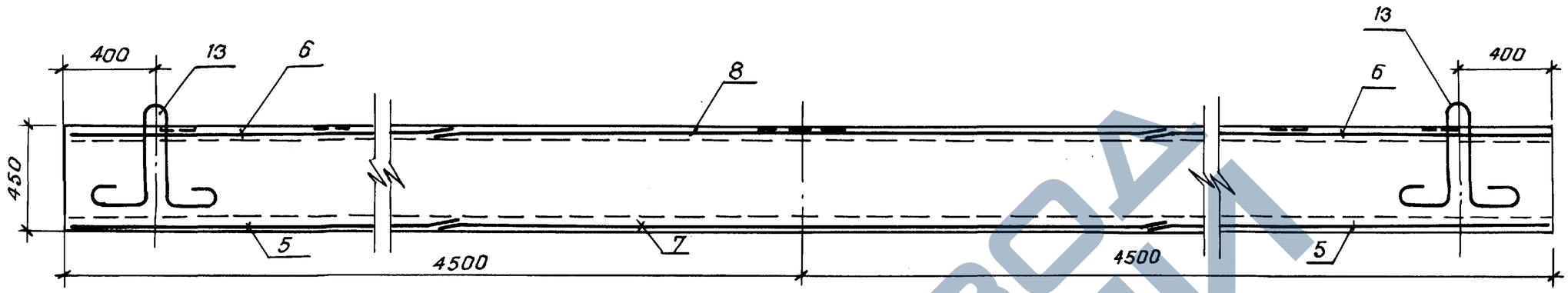

План

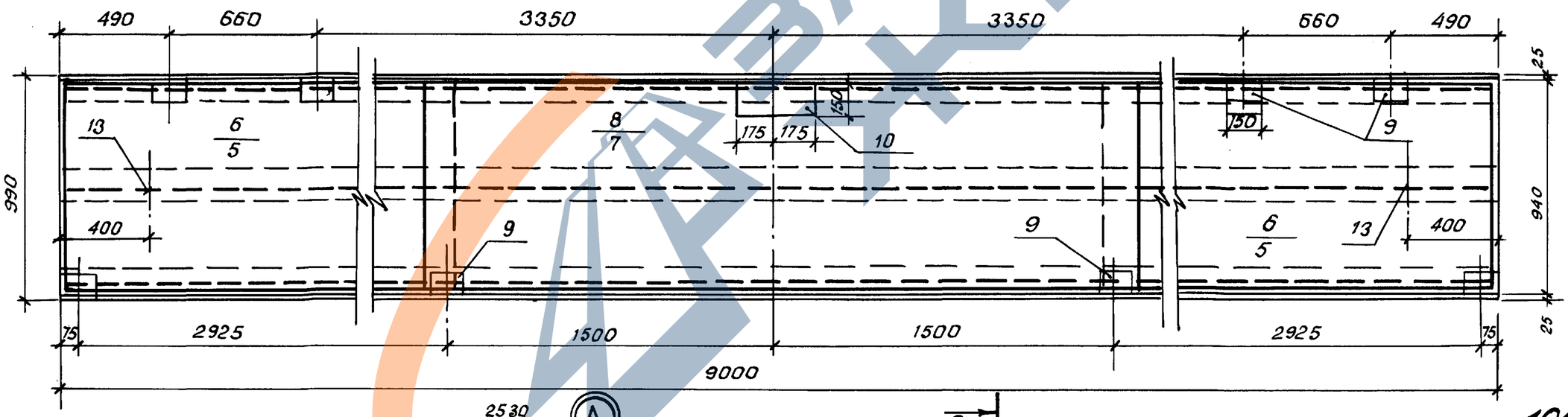

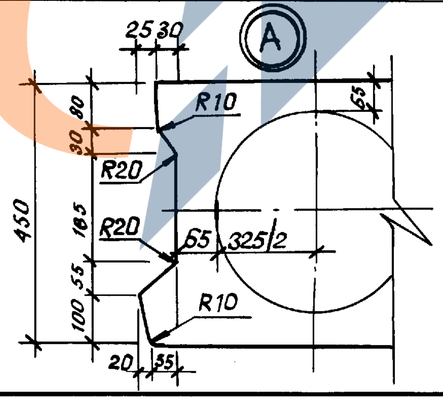

2

3

10443/1

Разраб.	Мобило		01.10.91
Пров	Потапенко		01.10.91
Рук.гр.	Потапенко		10.10.91
ГИП	Радченко		10.10.91
Нач.отд.	Забулонский		10.10.91
Н.контр.	Хмелюк		29.10.91

3.820.1-29/91-КЖ.И-П-9-2 СБ

Блок служебного моста П-9-2

Стадия	Масса	Масштаб
Р	5700кг	1:20
Лист 1	Листов 2	

Укргипроводхоз

Копировал:

Формат А3

Инв.№ подл. | Подпись и дата | Взам.инв.№

2 - 2

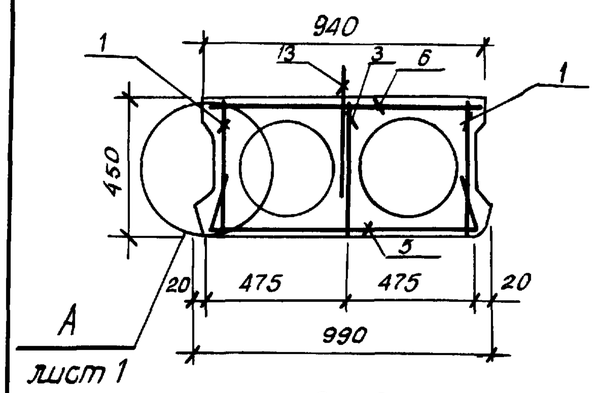

3 - 3

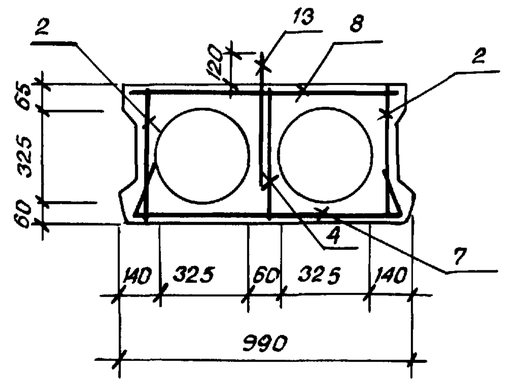

Ведомость деталей

Поз.	Эскиз
13	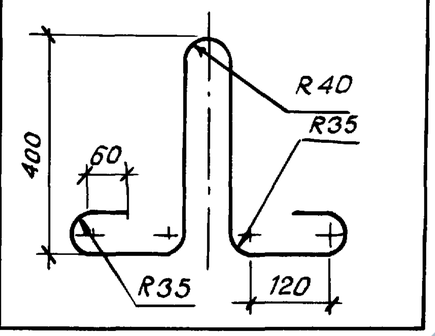

Поз.	Обозначение	Наименование	Кол.	Примечание
		Сборочные единицы		
1	3.820.1-29/91- КЖИ КР11 СБ	Каркас плоский КР 11	4	
2	КР12 СБ	КР 12	4	
3	КР13 СБ	КР 13	2	
4	КР14 СБ	КР 14	2	
		Сетки арматурные С		
5	С33 СБ	С 33	2	
6	С39 СБ	С 39	2	
7	С37 СБ	С 37	1	
8	С38 СБ	С 38	1	
		Изделия закладные Мн		
9	Мн 1 СБ	Мн 1	8	
10	Мн3 СБ	Мн3	1	
		Детали		
11		ф18 А IV ГОСТ 5781-82, ℓ=10000	8	19,98 кг
12		ф6 А I ГОСТ 5781-82. ℓ=920	4	0,2 кг
13		ф20 А I ГОСТ 5781-82, ℓ-1535	2	3,79 кг
		Материалы		
		Бетон тяжелый класса		
		В30, F300, W6		2,28 м³

Ведомость расхода стали на элемент, кг

Марка элемента	Изделия арматурные									Изделия закладные			Общий расход
	арматура класса								Всего	арматура	прокат марки	Всего	
	А I				А III		А IV			А I	Ст3кп		
	ГОСТ 5781-82				ГОСТ 5781-82					ГОСТ 5781-82	ГОСТ 103-76		
	ф6	ф8	ф20	Итого	ф10	Итого	ф18	Итого		ф8	δ=12		
П-9-2	39,7	58,2	7,6	105,5	45,4	45,4	160,0	160,00	310,9	4,4	16,2	20,6	331,5

Инв.№ подл. | Подпись и дата | Взамен инв.№

10443/1

3.820. 1 - 29/91 - КЖ.И-П-9-2 СБ

Лист 2

Копировал: [signature]

формат А3

КР1... КР8, КР10

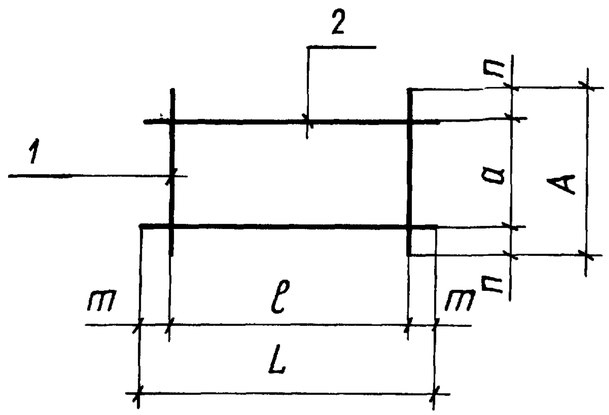

КР9

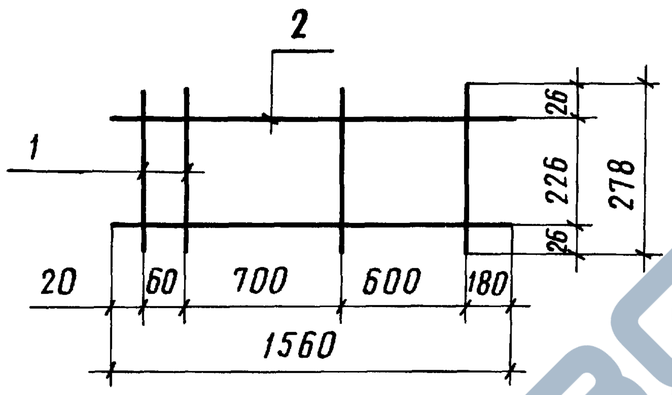

Марка каркаса	Размеры в мм					
	a	A	m	n	ℓ	L
КР1	208	280	50	36	1200	1300
КР2	194	280	50	43	1200	1300
КР3	244	330	30	43	800	860
КР4	294	380	30	43	800	860
КР5	238	330	30	46	800	860
КР6	286	380	30	47	800	860
КР7	338	430	30	46	800	860
КР8	334	430	30	48	800	860
КР10	226	278	180	26	2800	3160

Марка каркаса	Поз.	Наименование	Кол.	Масса ед., кг	Масса каркаса кг
КР1	1	ф8 А-I, ℓ = 280	7	0,11	1,8
	2	8 А-I, ℓ = 1300	2	0,51	
КР2	1	ф10 А-I, ℓ = 280	7	0,17	2,8
	2	10 А-I, ℓ = 1300	2	0,80	
КР3	1	ф10 А-I, ℓ = 330	5	0,20	2,1
	2	10 А-I, ℓ = 860	2	0,53	
КР4	1	ф10 А-I, ℓ = 380	5	0,23	2,2
	2	10 А-I, ℓ = 860	2	0,53	
КР5	1	ф12 А-I, ℓ = 330	5	0,29	3,0
	2	12 А-I, ℓ = 860	2	0,76	
КР6	1	ф12 А-I, ℓ = 860	2	0,76	3,2
	2	12 А-I, ℓ = 380	5	0,34	
КР7	1	ф12 А-I, ℓ = 430	5	0,38	3,4
	2	12 А-I, ℓ = 860	2	0,76	
КР8	1	ф12 А-I, ℓ = 430	5	0,38	3,4
	2	12 А-I, ℓ = 860	2	0,76	
КР9	1	ф10 А-III, ℓ = 278	12	0,17	2,8
	2	6 А-I, ℓ = 1560	2	0,35	
КР10	1	ф6 А-I, ℓ = 278	15	0,06	2,3
	2	6 А-I, ℓ = 3160	2	0,10	

Инв.№подл. | Подпись и дата | Взам.инв.№

10443/1

Разраб.	Романишина		16.10.91
Пров.	Потапенко		22.10.91
Рук.гр.	Потапенко		10.10.91
ГИП	Радченко		10.10.91
Нач.отд.	Лиснячевский		10.10.91
Н.контр.	Хмелюк		29.10.91

3.820.1-29/91 -КЖ.И -КР1...КР10СБ

Каркасы плоские КР1... КР10

Стадия	Масса	Масштаб
Р	см. табл.	б/м
Лист	Листов 1	

УКРГИПРОВОДХОЗ

Копировал Ковальчук

Формат А3

КР11

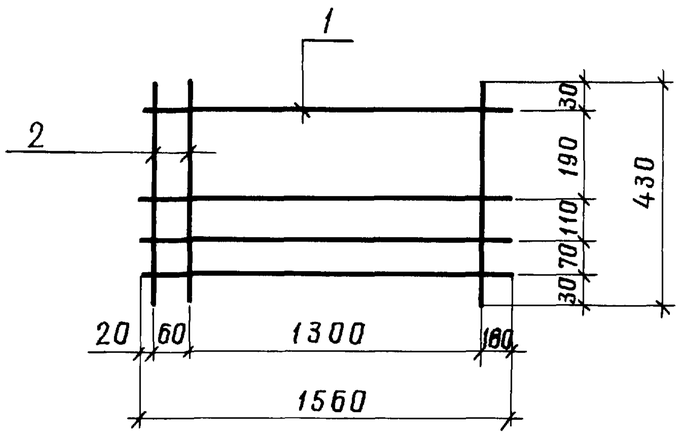

Марка каркаса	Поз.	Наименование	Кол.	Масса ед., кг	Масса каркаса, кг
КР11	1	⌀10 А-III, ℓ=1560	4	0,96	7,9
	2	10 А-III, ℓ=430	15	0,27	
КР12	1	⌀6А-I, ℓ=3160	4	0,70	4,2
	2	6А-I, ℓ=430	15	0,095	

КР12

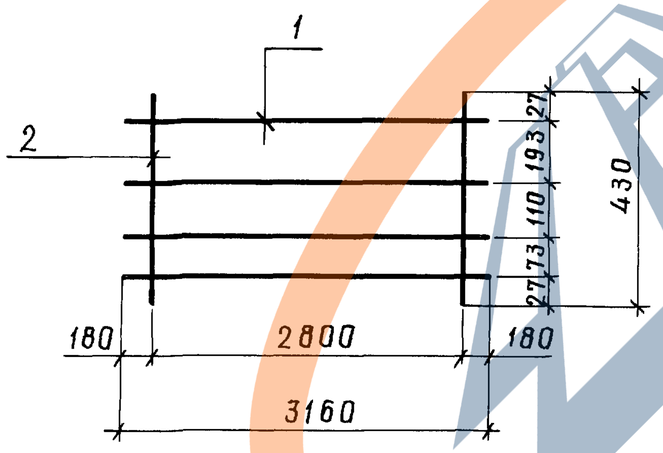

10443/1

Разраб.	Романишина		07.10.91
Пров.	Котелевец		29.10.91
Рук. гр	Потапенко		10.10.91
ГИП	Радченко		10.10.91
Нач. отд	Писнячевский		10.10.91
Н. контр.	Хмелюк		19.10.91

3.820.1-29/91 -КЖ.И-КР11, КР12 СБ

Каркасы плоские КР11, КР12

Стадия	Масса	Масштаб
Р	см. табл.	б/м
Лист	Листов 1	

Укргипроводхоз

Копировал Мещеряков

Формат А3

Инв.№ подл. | Подпись и дата | Взам.инв.№

КР 13

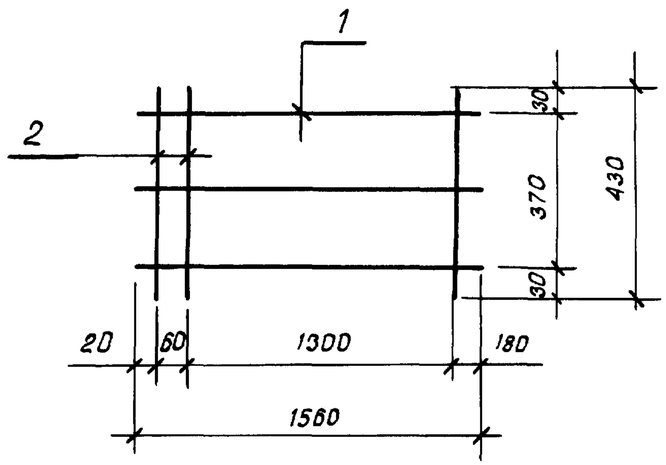

Марка каркаса	Поз.	Наименование	Кол.	Масса ед, кг	Масса каркаса кг
КР 13	1	⌀ 10А-III, ℓ = 1560	3	0,96	6,9
	2	10А-III, ℓ = 430	15	0,27	
КР 14	1	⌀ 6А-I, ℓ = 3160	3	0,70	3,5
	2	6А-I, ℓ = 430	15	0,095	

КР 14

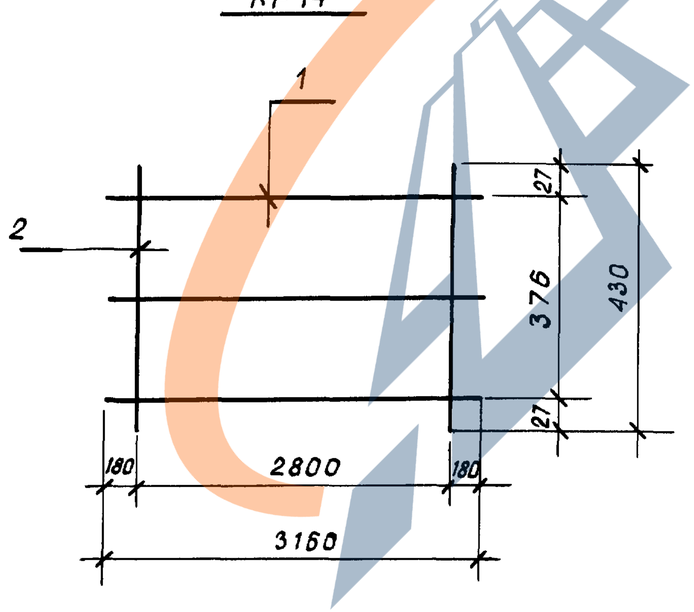

Инв.№ подл. | Подпись и дата | Взам. инв.№

10443/1

Разраб	Романишина		17.10.91
Пров	Котеленец		28.10.91
Рук.гр.	Потапенко		10.10.91
ГИП	Родченко		10.10.91
Нач.отд	Пискяжевский		10.10.91
Н.контр.	Хмелюк		29.10.91

3.820.1-29/91 - КЖС.И - КР13, КР14 СБ

Каркасы плоские КР 13, КР 14

Стадия	Масса	Масштаб
Р	см. табл.	б/м
Лист	Листов 1	

Укргипроводхоз

Копировал:

Формат А3

https://zavodpk.com/

Вид А

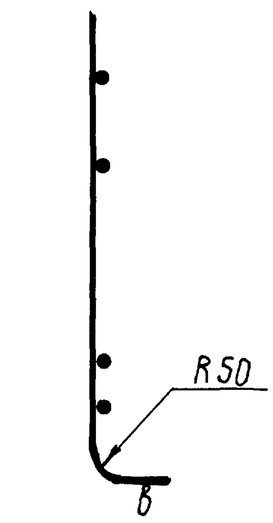

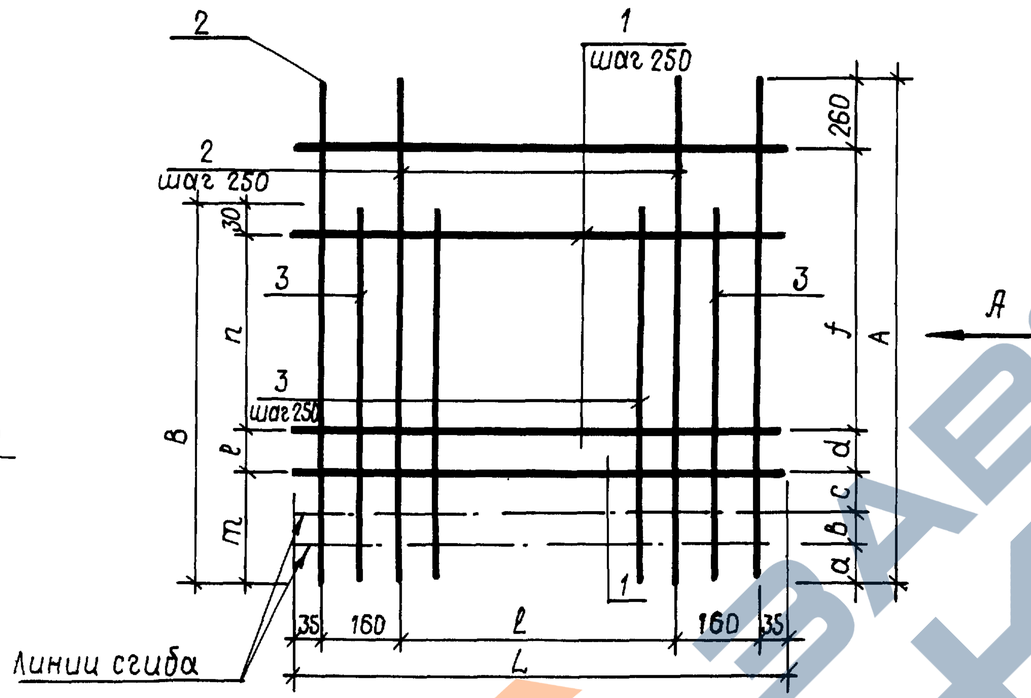

Марка сетки	Поз.	Наименование	Кол.	Масса ед. кг	Масса сетки кг
С1	1	⌀ 8 AI, ℓ=1390	11	0,55	37,0
	2	12 AIII, ℓ=3128	7	2,78	
	3	12 AIII, ℓ=2148	6	1,91	
С5	1	⌀ 10 AI, ℓ=1390	13	0,86	92,3
	2	18 AIII, ℓ=3692	7	7,38	
	3	18 AIII, ℓ=2462	6	4,92	
С9	1	⌀ 10 AI, ℓ=890	16	0,55	74,3
	2	18 AIII, ℓ=4302	5	8,59	
	3	18 AIII, ℓ=2822	4	5,64	
С13	1	⌀ 12 AI, ℓ=890	18	0,79	126,3
	2	22 AIII, ℓ=4832	5	14,42	
	3	22 AIII, ℓ=3352	4	10,00	
С17	1	⌀ 12 AI, ℓ=890	20	0,79	117,7
	2	20 AIII, ℓ=5357	5	13,21	
	3	20 AIII, ℓ=3627	4	8,97	
С21	1	⌀ 12 AI, ℓ=890	22	0,79	154,7
	2	22 AIII, ℓ=5882	5	17,55	
	3	22 AIII, ℓ=4152	4	12,39	

Марка сетки	Размеры, мм										
	ℓ	L	a	B	c	d	f	A	m	n	в
С1	1000	1390	100	95	178	245	2250	3128	373	1500	2148
С5	1000	1390	150	141	146	245	2750	3692	437	1750	2462
С9	500	890	160	141	50	191	3500	4302	351	2250	2822
С13	500	890	180	173	60	159	4000	4832	413	2750	3352
С17	500	890	160	157	50	230	4500	5357	367	3000	3627
С21	500	890	180	173	60	209	5000	5882	413	3500	4152

10443/1

Разраб.	Мабило		01.10.91
Пров.	Котеленец		10.10.91
Рук. гр.	Потапенко		10.10.91
ГИП	Радченко		10.10.91
Нач. отд.	Забулонский		10.10.91
Н. контр.	Хмелюк		29.10.91

3.820.1-29/91-КЖ.И-С1. С5. С9. С13. С17. С21 СБ

Сетки арматурные С1, С5, С9, С13, С17, С21

Стадия	Масса	Масштаб
Р	см. табл.	б/м
Лист	Листов 1	

УКРГИПРОВОДХОЗ

Копировал Формат А3

Инв. № подл. | Подпись и дата | Взам. инв. №

Вид А

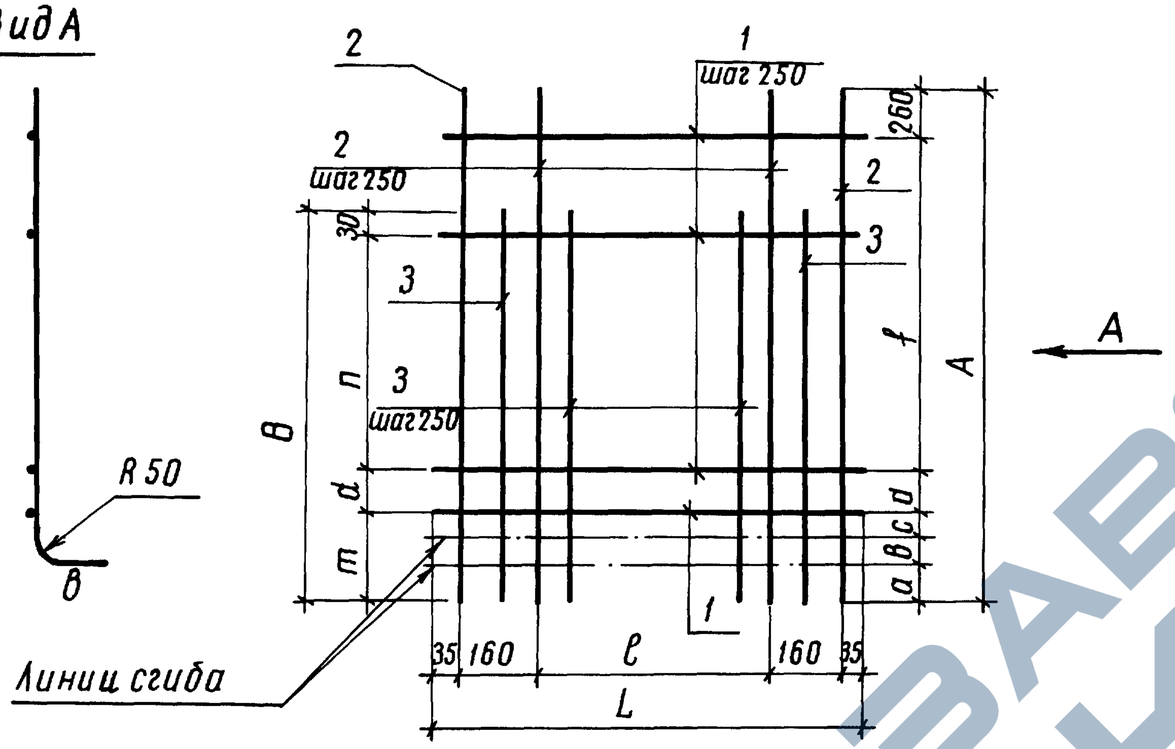

Марка сетки	Поз.	Наименование	Кол.	Масса ед., кг	Масса сетки, кг
С2	1	ф8 А I, ℓ = 1390	11	0,55	37,0
	2	12 А III, ℓ = 3128	7	2,78	
	3	12 А III, ℓ = 2148	6	1,91	
С6	1	ф10 А I, ℓ = 1390	13	0,86	92,3
	2	18 А III, ℓ = 3692	7	7,38	
	3	18 А III, ℓ = 2462	6	4,92	
С10	1	ф10 А I, ℓ = 890	16	0,55	74,3
	2	18 А III, ℓ = 4302	5	8,59	
	3	18 А III, ℓ = 2822	4	5,64	
С14	1	ф12 А I, ℓ = 890	18	0,79	126,3
	2	22 А III, ℓ = 4832	5	14,42	
	3	22 А III, ℓ = 3352	4	10,00	
С18	1	ф12 А I, ℓ = 890	20	0,79	117,7
	2	20 А III, ℓ = 5357	5	13.21	
	3	20 А III, ℓ = 3627	4	8,97	
С22	1	ф12 А I, ℓ = 890	22	0,79	154,7
	2	22 А III, ℓ = 5882	5	17,55	
	3	22 А III, ℓ = 4152	4	12,39	

Марка сетки	Размеры в мм										
	ℓ	L	в	c	a	d	f	A	m	n	B
С2	1000	1390	100	95	178	245	2250	3128	373	1500	2148
С6	1000	1390	150	141	146	245	2750	3692	437	1750	2462
С10	500	890	160	141	50	191	3500	4302	351	2250	2822
С14	500	890	180	173	60	159	4000	4832	413	2750	3352
С18	500	890	160	157	50	230	4500	5357	367	3000	3627
С22	500	890	180	173	60	209	5000	5882	413	3500	4152

10443/1

Разраб.	Мобило		01.10.91
Пров.	Котеленец		10.10.91
Рук.гр.	Потапенко		10.10.91
ГИП	Рабченко		10.10.91
Нач.отд.	Забулонский		10.10.91
Н.контр.	Хмелюк		29.10.91

3.820.1-29/91КЖ.И-С2, С6, С10, С14, С18, С22 СБ

Сетки арматурные С2, С6, С10, С14, С18, С22

Стадия	Масса	Масштаб
Р	см. табл.	б/м
Лист	Листов 1	

УКРГИПРОВОДХОЗ

Копировал Ковальчук

Формат А3

Инв.№ подл. | Подпись и дата | Взам.инв.№

ЗАВОД ЖБК

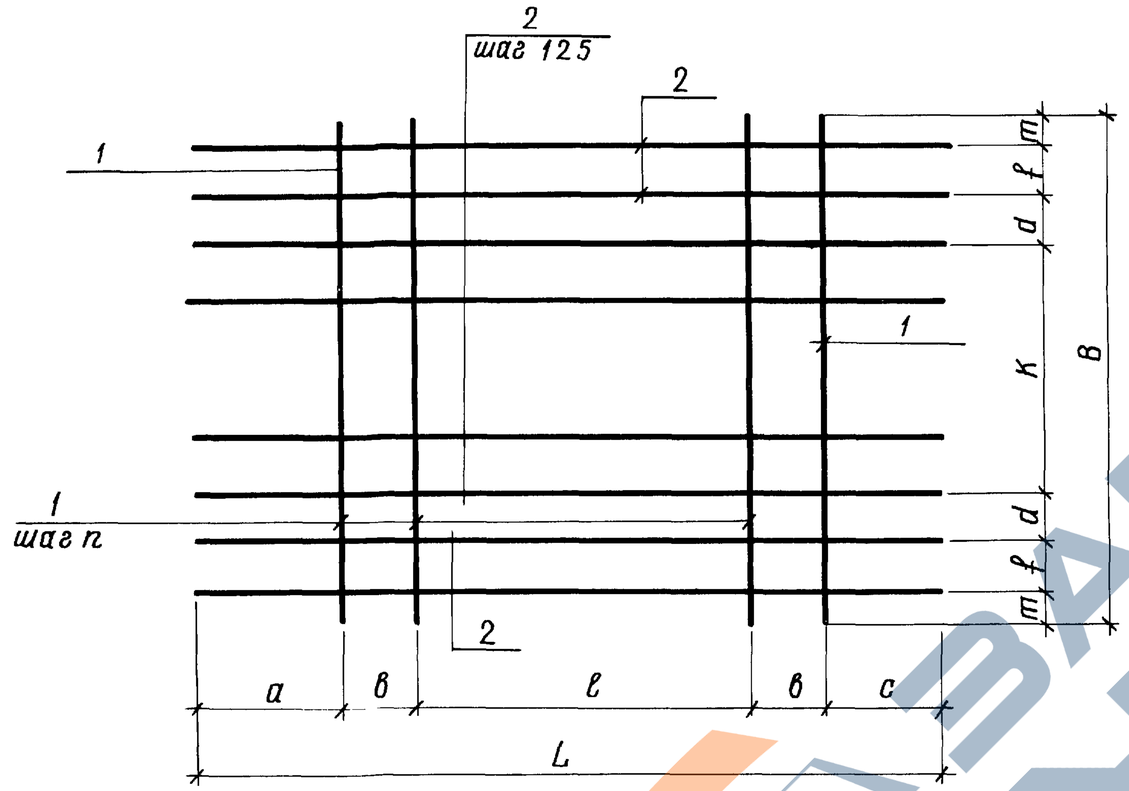

Марка сетки	Паз.	Наименование	Кол.	Масса ед. кг	Масса сетки, кг
С3	1	Ø8 AI, ℓ=1390	4	0,55	19,4
	2	12 AIII, ℓ=1490	13	1,32	
С7	1	Ø10 AI, ℓ=1390	4	0,86	42,2
	2	18 AIII, ℓ=1490	13	2,98	
С11	1	Ø10 AI, ℓ=890	4	0,55	29,9
	2	18 AIII, ℓ=1540	9	3,08	
С15	1	Ø12 AI, ℓ=890	4	0,79	44,6
	2	22 AIII, ℓ=1540	9	4,59	
С19	1	Ø12 AI, ℓ=890	4	0,79	39,6
	2	20 AIII, ℓ=1640	9	4,05	
С23	1	Ø12 AI, ℓ=890	4	0,79	47,2
	2	22 AIII, ℓ=1640	9	4,89	
С25	1	Ø8 AI, ℓ=1390	11	0,55	45,3
	2	12 AIII, ℓ=3400	13	3,02	
С26	1	Ø12 AI, ℓ=890	11	0,79	100,0
	2	22 AIII, ℓ=3400	9	10,15	
С27	1	Ø8 AI, ℓ=1450	11	0,57	45,5
	2	12 AIII, ℓ=3400	13	3,02	
С29	1	Ø12 AI, ℓ=950	11	0,84	100,6
	2	22 AIII, ℓ=3400	9	10,15	
С38	1	Ø6 AI, ℓ= 920	20	0,20	6,8
	2	6 AI, ℓ=3130	4	0,69	

Марка сетки	Размеры, мм										
	a	в	c	ℓ	L	m	f	d	K	B	n
С3	265	—	490	735	1490	35	80	80	1000	1390	245
С7	265	—	490	735	1490	35	80	80	1000	1390	245
С11	330	—	490	720	1540	35	80	80	500	890	240
С15	330	—	490	720	1540	35	80	80	500	890	240
С19	450	—	490	690	1640	35	80	80	500	890	230
С23	460	—	490	690	1640	40	75	80	500	890	230
С25	480	220	480	2000	3400	35	80	80	1000	1390	250
С26	480	220	480	2000	3400	35	80	80	500	890	250
С27	480	220	480	2000	3400	25	100	100	1000	1450	250
С29	480	220	480	2000	3400	35	95	95	500	950	250
С38	140	—	140	2850	3130	15	200	—	490	920	150

В сетке С38 на расстояние „К" стержни поз. 2 отсутствуют

10443/1

Разраб.	Мобило		01.10.91
Пров.	Котеленец		10.10.91
Рук. гр.	Потапенко		10.10.91
ГИП	Радченко		10.10.91
Нач. отд.	Забулонский		12.10.91
Н. контр.	Хмелюк		19.10.91

3.820.1-29 КЖИ-С3, С7, С11, С15, С19, С23, С25, С26, С27, С29, С38 С6

Сетки арматурные С3, С7, С11, С15, С19, С23, С25, С26, С27, С29, С38

Стадия	Масса	Масштаб
Р	см. табл.	б/м
Лист	Листов 1	

Укргипроводхоз

Копировал Мороженко

Формат А3

Инв. № подл. | Подпись и дата | Взам. инв. №

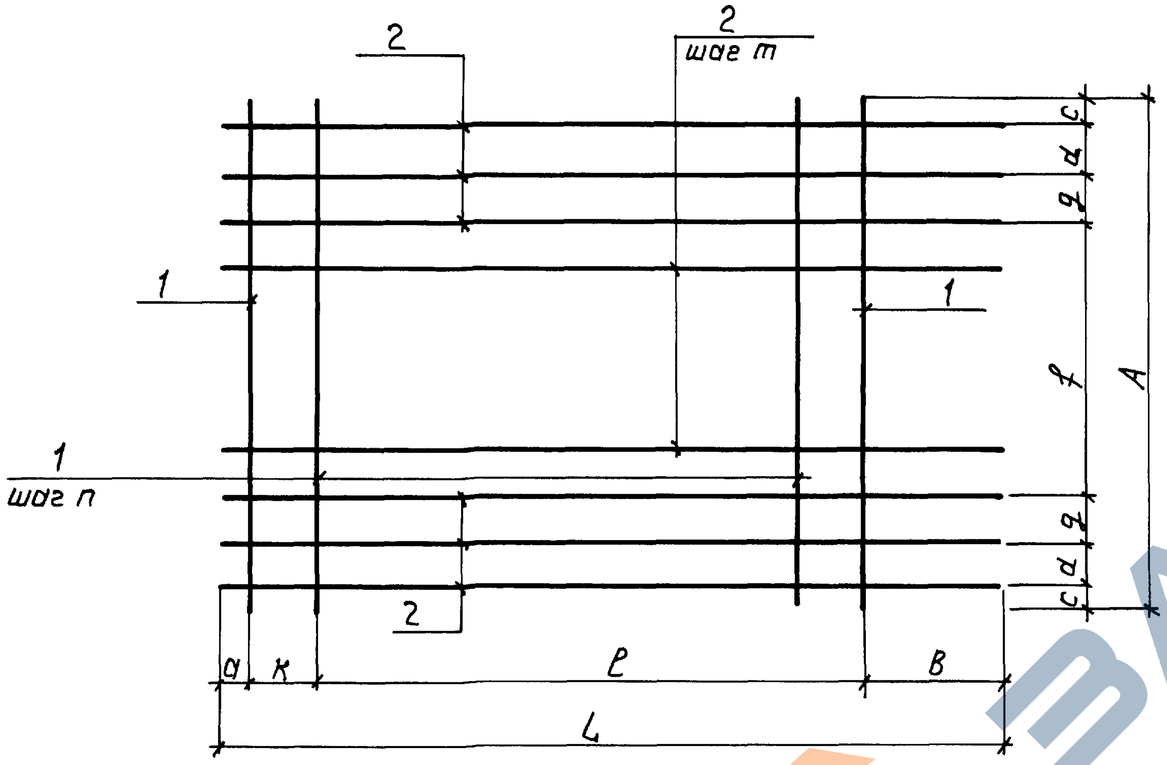

Марка сетки	Поз.	Наименование	Кол.	Масса ед. кг	Масса сетки, кг
С4	1	ф8 AI, ℓ=1390	5	0,55	19,9
	2	12 AIII, ℓ=1490	13	1,32	
С8	1	ф10 AI, ℓ=1390	5	0,86	43,0
	2	18 AIII, ℓ=1490	13	2,98	
С12	1	ф10 AI, ℓ=890	5	0,55	30,5
	2	18 AIII, ℓ=1540	9	3,08	
С16	1	ф12 AI, ℓ=890	5	0,79	45,4
	2	22 AIII, ℓ=1540	9	4,59	
С20	1	ф12 AI, ℓ=890	6	0,79	41,1
	2	20 AIII, ℓ=1640	9	4,04	
С24	1	ф12 AI, ℓ=890	6	0,79	48,8
	2	22 AIII, ℓ=1640	9	4,89	
С34	1	ф8 AI, ℓ=3040	5	1,20	14,3
	2	8 AI, ℓ=920	23	0,36	
С39	1	ф8 AI, ℓ=3040	4	1,20	13,1
	2	8 AI, ℓ=920	23	0,36	

Марка сетки	Размеры, мм											
	a	в	ℓ	к	L	c	d	g	f	A	m	n
С4	20	490	480	—	1490	35	80	80	1000	1390	125	245
С8	20	490	980	—	1490	35	80	80	1000	1390	125	245
С12	40	490	720	290	1540	35	80	80	500	890	125	240
С16	40	490	720	290	1540	35	80	80	500	890	125	240
С20	30	490	920	200	1640	35	80	80	500	890	125	230
С24	30	490	920	200	1640	35	80	80	500	890	125	230
С34	10	180	2400	450	3040	15	200	—	490	920	245	150
С39	10	180	2400	450	3040	15	200	—	490	920	—	150

В сетках С34 и С39 на расстоянии „К" стержни поз.1 располагаются с шагом 75 мм.

10443/1

Разраб.	Мобило		01.10.91
Пров.	Котеленец		08.10.91
Рук.гр.	Потапенко		10.10.91
ГИП	Радченко		10.10.91
Нач.отд.	Забулонский		10.10.91
Н.контр.	Хмелюк		09.10.91

3.820.1-29.91-КЖ.И-С4, С8, С12, С16, С20, С24, С34, С39 СБ

Сетки арматурные С4, С8, С12, С16, С20, С24, С34, С39

Стадия	Масса	Масштаб
Р	см. табл.	б/м
Лист	Листов 1	

УКРГИПРОВОДХОЗ

Копировал: Гец

Формат А3

Инв.№ подл. | Подпись и дата | Взам. инв.№

Вид А

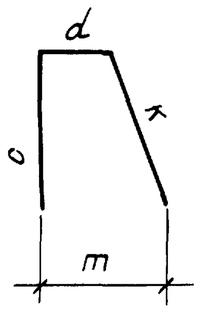

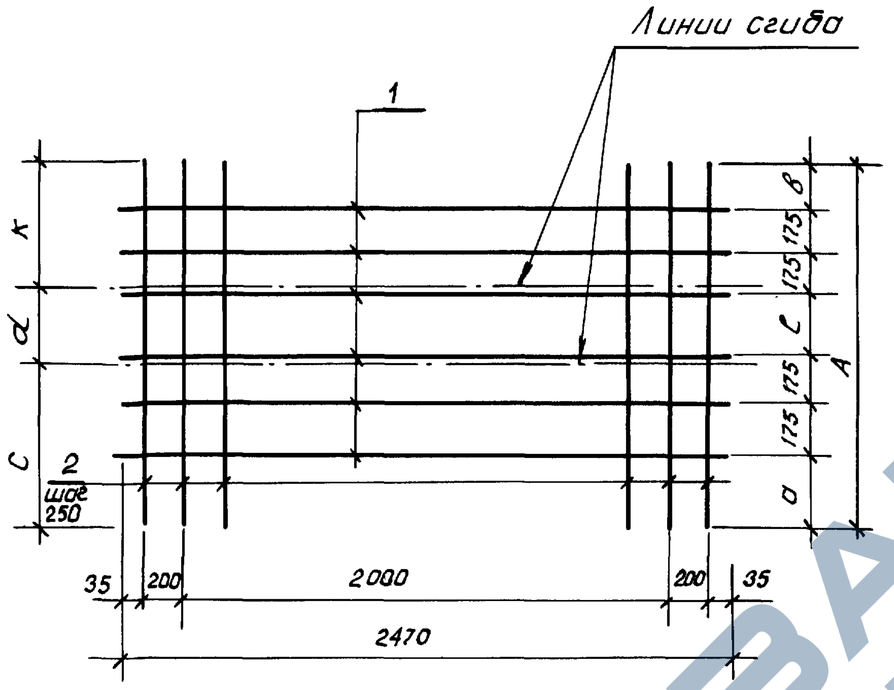

А

Марка сетки	Поз	Наименование	Кол.	Масса ед, кг	Масса сетки кг
С 28	1	⌀ 12 А III, ℓ = 2470	6	2,19	29,8
	2	12 А III, ℓ = 1703	11	1,51	
С 30	1	⌀ 12 А III, ℓ = 2470	6	2,19	31,7
	2	12 А III, ℓ = 1903	11	1,69	

Марка сетки	Размеры, мм							
	а	в	ℓ	А	С	d	к	т
С 28	404	427	172	1703	754	172	777	360
С 30	510	536	157	1903	860	157	886	372

10443/1

Разраб	Мобило		06.10.91
Пров.	Котеленец		08.10.91
Рук.гр.	Потапенко		10.10.91
ГИП	Радченко		10.10.91
Нач.отд	Писнячевский		10.10.91
Н.контр.	Хмелюк		29.10.91

3.820.1-29/91 - КЖ.И - С28, С30 СБ

Сетки арматурные С 28, С30

Стадия	Масса	Масштаб
Р	см. табл	б/м
Лист	Листов 1	

Укргипроводхоз

Копировал:

Формат А3

Инв.№ подл. | Подпись и дата | Взам.инв.№

Вид А

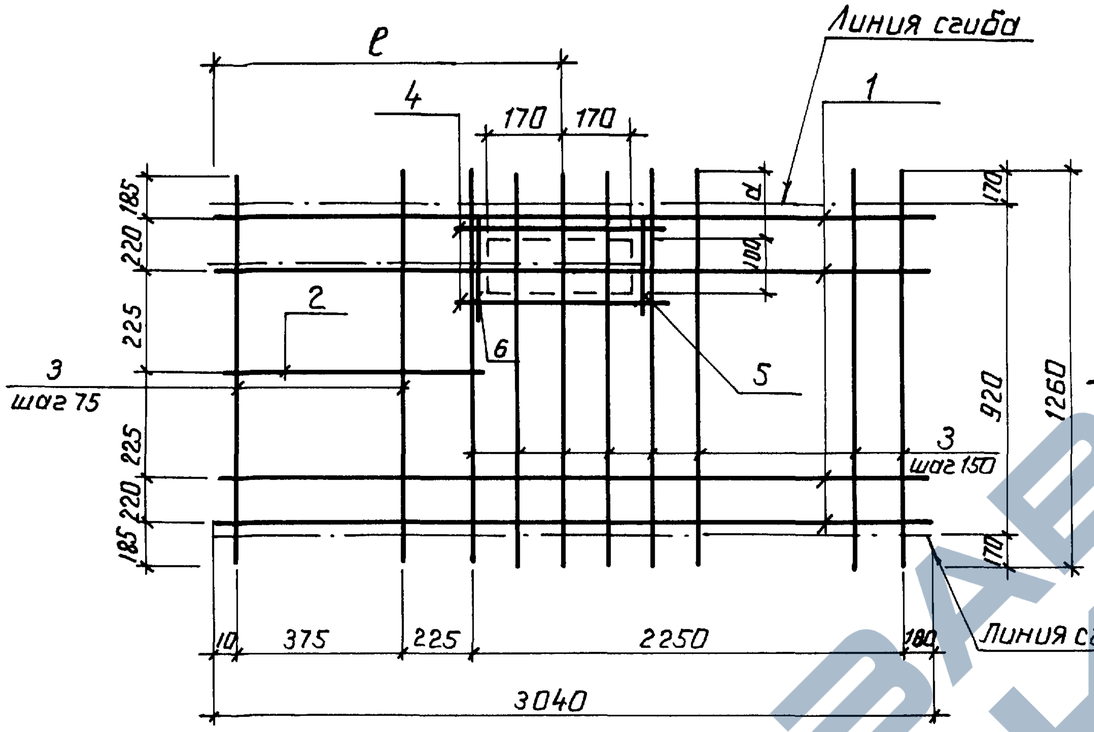

Марка сетки	Поз.	Наименование	Кол.	Масса ед. кг	Масса сетки, кг
С 31	1	ф8 AI, ℓ = 3040	4	1,20	16,5
	2	8AI ℓ = 400	1	0,16	
	3	8AI ℓ = 1260	22	0,50	
	4	8AI ℓ = 500	2	0,20	
	5	8AI ℓ = 350	1	0,14	
С 35	1	ф8 AI, ℓ = 3040	4	1,20	16,5
	2	8AI ℓ = 400	1	0,16	
	3	8AI ℓ = 1260	22	0,50	
	4	8AI ℓ = 500	2	0,20	
	6	8AI ℓ = 350	1	0,14	

Марка сетки	Размеры, мм	
	а	в
С 31	280	735
С 35	330	805

Инв. № подл. | Подпись и дата | Взам. инв. №

10443/1

Разраб.	Мабило		05.10.91
Пров.	Котеленец		08.10.91
Рук. гр.	Потапенко		10.10.91
ГИП	Радченко		10.10.91
Нач. отд.	Лисняченский		10.10.91
Н. контр.	Хмелюк		08.10.91

3.820.1-29/91-КЖ.И-С31, С35 СБ

Сетки арматурные С 31, С 35

Стадия	Масса	Масштаб
Р	см. табл.	б/м
Лист	Листов 1	

УКРГИПРОВОДХОЗ

Копировал: Гиц.

Формат А3

ЗАВОД ЖБИ

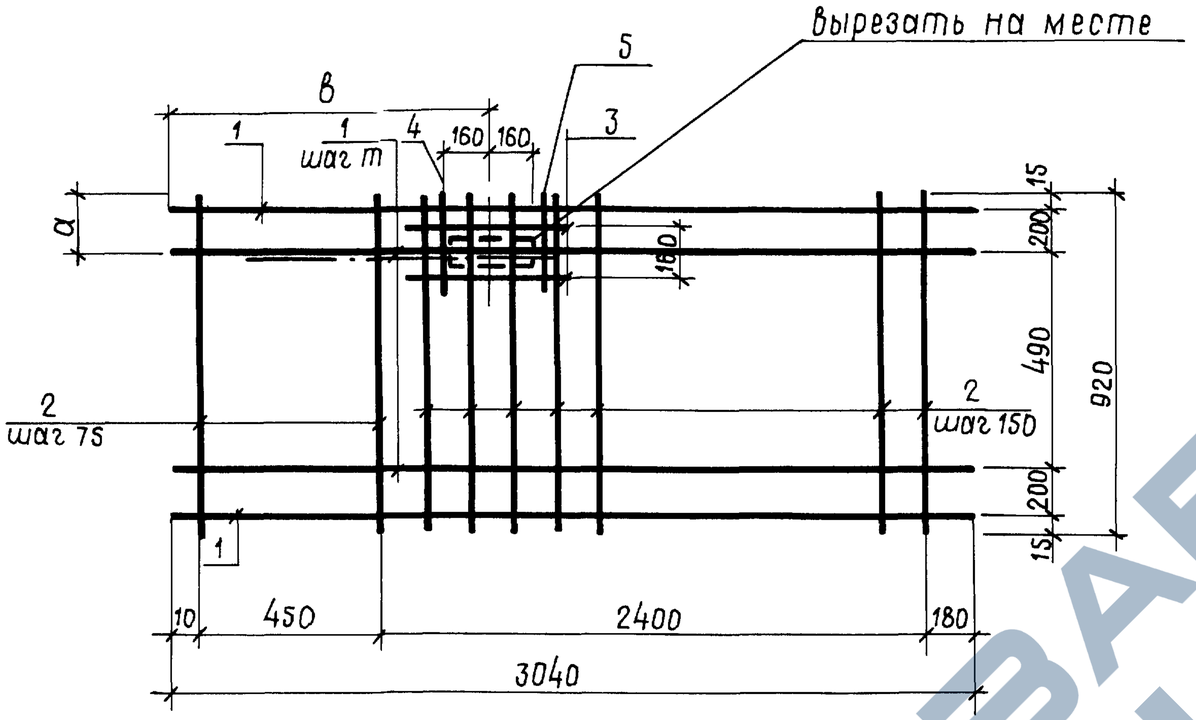

Марка сетки	Поз.	Наименование	Кол.	Масса ед. кг	Масса сетки кг
С32	1	ф 8 АI, ℓ=3040	5	1,20	14,8
	2	8 АI, ℓ= 920	23	0,36	
	3	8 АI, ℓ= 500	2	0,20	
	4	8 АI, ℓ= 350	1	0,14	
С36	1	ф 8 АI, ℓ=3040	4	1,20	13,6
	2	8 АI, ℓ= 920	23	0,36	
	3	8 АI, ℓ= 500	2	0,20	
	5	8 АI, ℓ= 350	1	0,14	

Марка сетки	Размеры, мм		
	а	в	т
С32	190	735	245
С36	240	805	490

Взам. инв. №

Подп. и дата

Инв. № подл.

10443/1

Разраб.	Мабило		06.10.91
Пров.	Котеленец		08.10.91
Рук. гр.	Потапенко		10.10.91
ГИП	Радченко		10.10.91
Нач. отд	Пуснячевский		10.10.91
Н. контр.	Хмелюк		29.10.91

3.820.1-29/91-КЖ.И-С32, С36 СБ

Сетки арматурные С32, С36

Стадия	Масса	Масштаб
Р	см. табл.	б/м
Лист	Листов 1	

УКРГИПРОВОДХОЗ

Копировал Формат А3

Вид А

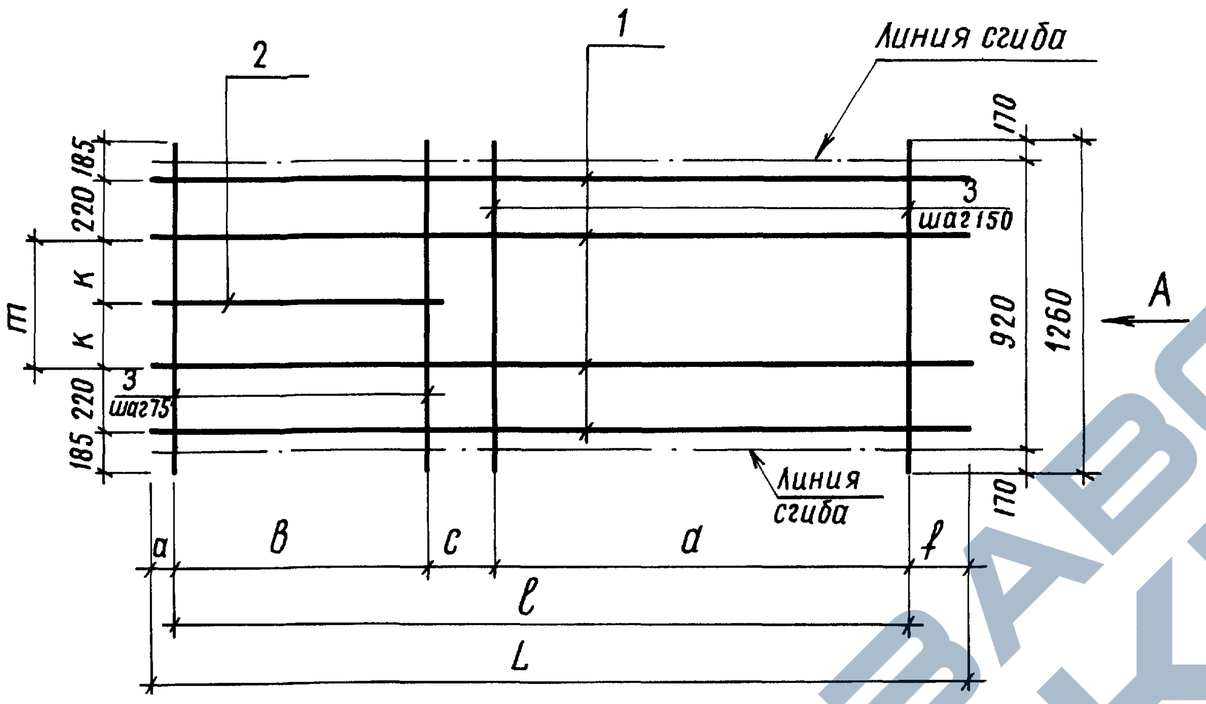

Марка сетки	Поз.	Наименование	Кол.	Масса ед., кг	Масса сетки, кг
С33	1	ф8 AI, ℓ=3040	4	1,20	16,0
	2	8 AI ℓ=400	1	0,16	
	3	8 AI ℓ=1260	22	0,50	
С37	1	ф6 AI, ℓ=3130	4	0,69	8,4
	2	6 AI, ℓ=1260	20	0,28	

Марка сетки	Размеры, мм								
	а	в	с	а	f	ℓ	L	к	т
С33	10	375	225	2250	180	—	3040	225	—
С37	140	—	—	—	140	2850	3130	—	45

10443/1

Разраб.	Мобило	Мобило	26.10.91
Пров.	Котеленец		28.10.91
Рук. гр.	Потапенко		10.10.91
ГИП	Радченко		10.10.91
Нач. отд.	Лисняческий		10.10.91
Н. контр.	Хмелюк		29.10.91

3.820.1-29/91-КЖ.И-С33, С37 СБ

Сетки арматурные С33, С37

Стадия	Масса	Масштаб
Р	см. табл.	б/м
Лист	Листов 1	

УКРГИПРОВОДХОЗ

Копировал Ковальчук

Формат А3

Инв. № подл. | Подпись и дата | Взам. инв. №

Мн 1, Мн 2

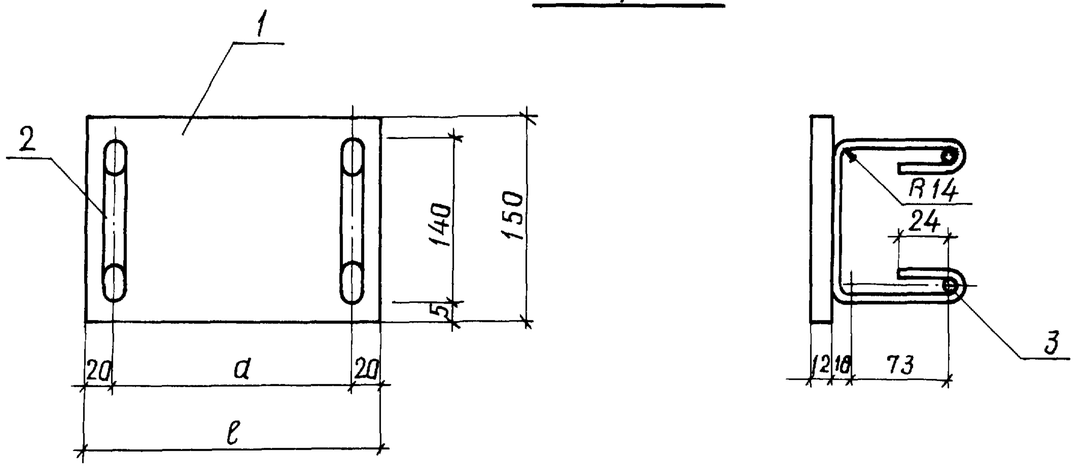

Марка изделия	Поз.	Наименование	Кол.	Масса ед., кг	Масса изделия кг
Мн 1	1	−12×150, ℓ=100	1	1,41	1,9
	2	⌀8А-I, ℓ=466	2	0,19	
	3	8А-I, ℓ=100	2	0,04	
Мн 2	1	−12×150, ℓ=150	1	2,12	2,6
	2	⌀8А-I, ℓ=466	2	0,19	
	3	8А-I, ℓ=150	2	0,06	
Мн 3	1	−12×150, ℓ=350	1	4,95	5,8
	2	⌀8А-I, ℓ=466	3	0,19	
	3	8А-I, ℓ=350	2	0,14	

Мн 3

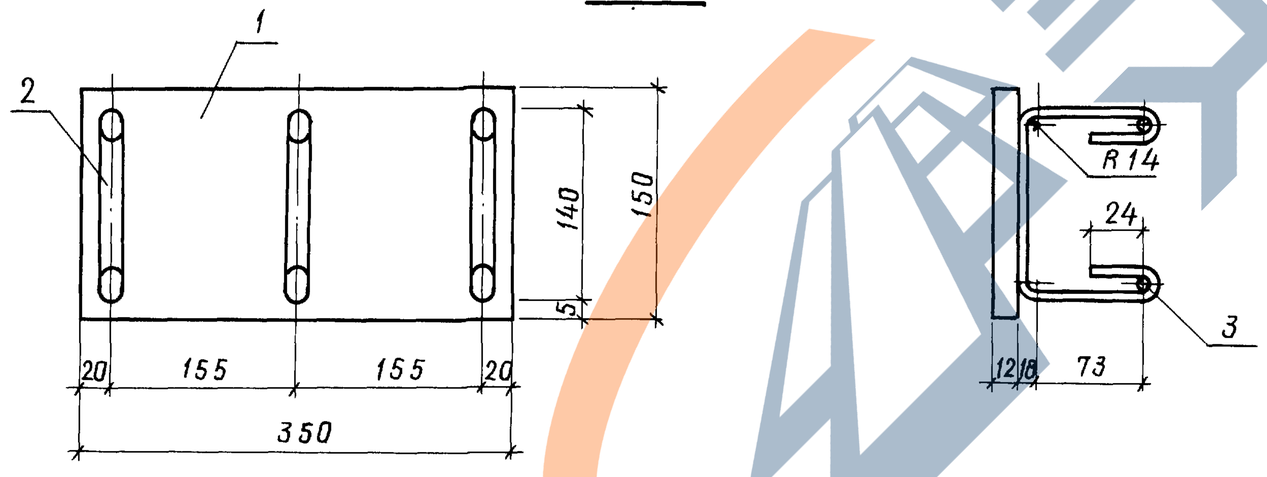

Марка изделия	Размеры в мм	
	a	ℓ
Мн 1	60	100
Мн 2	110	150

10443/1

Разраб.	Романишина		08.10.91
Пров	Котеленец		08.10.91
Рук.гр.	Потапенко		10.10.91
ГИП	Радченко		10.10.91
Нач.отд.	Писнячевский		10.10.91
Н.контр.	Хмелюк		29.10.91

3.820.1-29/91 — КЖ.И — Мн 1, Мн 2, Мн 3 СБ

Изделия закладные Мн 1, Мн 2, Мн 3

Стадия	Масса	Масштаб
Р	см. табл.	б/м

Лист | Листов 1

Укргипроводхоз

Инв.№ подл. | Подпись и дата | Взам.инв.№

Копировал Мороженко

Формат А3