МИНИСТЕРСТВО ТРАНСПОРТНОГО СТРОИТЕЛЬСТВА
ГЛАВТРАНСПРОЕКТ

СБОРНО-МОНОЛИТНЫЕ ОПОРЫ ИЗ КОНТУРНЫХ БЛОКОВ, АНКЕРУЕМЫХ АРМАТУРНЫМИ ВЫПУСКАМИ

РАБОЧИЕ ЧЕРТЕЖИ
ШИФР 537 РЧ

РАЗРАБОТАНЫ
ЛЕНГИПРОТРАНСМОСТОМ
МИНТРАНССТРОЯ

Главный инженер института А.К. Васин
Начальник отдела типового проектирования С.С. Ткаченко
Руководитель проекта А.И. Серебрянский

Утверждены распоряжением Министерства транспортного строительства и Министерства путей сообщения NM-20811/ГТ-804 от 06.07.84 г. и введены в действие на срок 15 июля 1984 г - 31 декабря 1987 г

Ленинград
1983.

Обозначение	Наименование	№ стр.
	Содержание	2
537РЧ-ООПЗ	Пояснительная записка	3-7
Часть 1. Материалы для проектирования		
537РЧ-1-01	Номенклатура изделий заводского изготовления	8
537РЧ-1-02	Нагрузки	9,10
537РЧ-1-03	Компоновка сечений опор	11-28
537РЧ-1-04	Подфермениики и прокладники	29-31
537РЧ-1-05	Минимальные конструктивные размеры опор	32-34
537РЧ-1-06	Швы между блоками	35
537РЧ-1-07	Пример устройства переходных ограждений опорной площадки	36
537РЧ-1-08	Конструкция опор. Пример 1	37
537РЧ-1-09	Конструкция опор. Пример 2	38
537РЧ-1-10	Конструкция опор. Пример 3	39
537РЧ-1-11	Конструкция опор. Пример 4	40
537РЧ-1-12	Расчет опор	41-43
Часть 2. Изделия заводского изготовления		
537РЧ-2-ВМ	Ведомость расхода стали на элемент	4
537РЧ-2-Б1-300	Блок контурный прямой Б1-300-1; Б1-300-2; Б1-300-2М; Б1-300-3; Б1-300-4; Б1-300-5М; Б1-300-6М	45
537РЧ-2-Б1-240	Блок контурный прямой Б1-240-1; Б1-240-2; Б1-240-2М; Б1-240-3; Б1-240-4; Б1-240-5М; Б1-240-6М	46
537РЧ-2-Б1-180	Блок контурный прямой Б1-180-1; Б1-180-2; Б1-180-2М; Б1-180-3; Б1-180-4; Б1-180-5М; Б1-180-6М	47
537РЧ-2-Б1-120	Блок контурный прямой Б1-120-1; Б1-120-2; Б1-120-2М; Б1-120-3; Б1-120-4; Б1-120-5М; Б1-120-6М	48
537РЧ-2-Б2-150	Блок контурный переходной Б2-150-1; Б2-150-2; Б2-150-2М; Б2-150-3; Б2-150-4; Б2-150-5М; Б2-150-6М	49
537РЧ-2-Б2-120	Блок контурный переходной Б2-120-1; Б2-120-2; Б2-120-2М; Б2-120-3; Б2-120-4; Б2-120-5М; Б2-120-6М	50
537РЧ-2-Б2-90	Блок контурный переходной Б2-90-1; Б2-90-2; Б2-90-2М; Б2-90-3; Б2-90-4; Б2-90-5М; Б2-90-6М	51
537РЧ-2-Б2-60	Блок контурный переходной Б2-60-1; Б2-60-2; Б2-60-2М; Б2-60-3; Б2-60-4; Б2-60-5М; Б2-60-6М	52
537РЧ-2-Б3-175	Блок контурный концевой Б3-175-1; Б3-175-2; Б3-175-2М; Б3-175-3; Б3-175-4; Б3-175-5М; Б3-175-6М	53
537РЧ-2-Б3-145	Блок контурный концевой Б3-145-1; Б3-145-2; Б3-145-2М; Б3-145-3; Б3-145-4; Б3-145-5М; Б3-145-6М	54
537РЧ-2-Б3-115	Блок контурный концевой Б3-115-1; Б3-115-2; Б3-115-2М; Б3-115-3; Б3-115-4; Б3-115-5М; Б3-115-6М	55
537РЧ-2-Б3-85	Блок контурный концевой Б3-85-1; Б3-85-2; Б3-85-2М; Б3-85-3; Б3-85-4; Б3-85-5М; Б3-85-6М	56

Часть 3 приведена в отдельном альбоме

Инв. № подл. | Подпись и дата | Взам. инв. №

https://zavodjbi.com/

I. ВВЕДЕНИЕ

I.I. Рабочие чертежи "Сборно-монолитных опор из контурных блоков, анкеруемых арматурными выпусками" разработаны Ленгипротрансмостом в порядке корректировки технорабочего проекта упомянутых опор шифр 242ТРП. Корректировка выполнена на основании распоряжения Министерства транспортного строительства от 15.04.83 № ГТ-0365 и в соответствии с техническим заданием выданным Главмостостроем и согласованным Главтрансгроектом.

I.2. Корректировка проекта выполнена с учетом рекомендаций, изложенных в научно-техническом отчете ЦНИИС по теме ИС-XI-I-82 раздел 4 "Обобщить результаты опытного строительства сборно-монолитных опор под пролетные строения длиной свыше 33м и разработать рекомендации по разработке единого каталога на проектирование унифицированных опор".

I.3. Настоящий проект состоит из трех частей:

Часть I. Материалы для проектирования
Часть 2. Блоки заводского изготовления
Часть 3. Производство работ.

2. ОСНОВНЫЕ ПОЛОЖЕНИЯ РАЗРАБОТКИ

2.I. Сборно-монолитные опоры по настоящему проекту предназначены для применения в мостах под железную дорогу на прямых участках пути и на кривых радиусом 300м и более, в обычных климатических условиях и в Северной СКЗ, на суходолах и постоянно действующих водотоках, в том числе и при наличии ледохода.

2.2. Опоры предназначены под балочные разрезные пролетные строения по действующим типовым проектам: железобетонные длиной I6,5м – инв.№ 557, железобетонные длиной I8,7; 23,6; 27,6м – инв.№ 556, сталежелезобетонные расчетными пролетами 33,6; 45,0; 55,0м – инв.№ 739, стальные расчетными пролетами 66,0; 88,0; II0,0м – инв.№ 690.

Возможно применение опор данной конструкции и в других случаях – как индивидуальные решения, (например, для железнодорожных мостов пролетами более II0м, для автодорожных и совмещенных мостов и др.)

2.3. Временная нагрузка С-I4.

2.4. Монтажная масса блоков не превышает 6,5т.

2.5. Марки блоков определяет тип блока, условия его применения на суходоле или водотоке, положение блока в сечении тела опоры, условия применения по материалу:

БК – N – Д, где

Б – блок
К – положение блока в плане
N – размер блока в плане по лицевой поверхности опоры в см
Д – климатические и гидрологические условия применения блока в соответствии с таблицей 2.

Например:

Марка контурного блока Б2-I20-М2

Б – блок
2 – переходной
I20см – размер блока в плане по лицевой поверхности опоры
М2 – опора на суходоле в Северной СКЗ при расчетной температуре пятидневки ниже минус 40°С и расчетной температуре наиболее холодного месяца ниже минус I5°С.

2.6. Разработка рабочих чертежей настоящего проекта производилась в соответствии со следующими основными нормативными документами:

- СНиП II-Д.7-62[x] – Мосты и трубы. Нормы проектирования
- СН 200-62 – Технические условия проектирования железнодорожных, автодорожных и городских мостов и труб.
- СН 365-67 – Указания по проектированию железобетонных бетонных конструкций железнодорожных, автодорожных и городских мостов и труб.
- ВСН I5I-78 – Указания по проектированию и строительству железобетонных и бетонных конструкций железнодорожных, автодорожных и городских мостов и труб, предназначенных для эксплуатации в условиях низких температур (северное исполнение).

537Р4 - 00ПЗ				
Пояснительная записка	Стадия	Лист	Листов	
	Р	1	5	
	Ленгипротрансмост			

3. КОНСТРУКЦИЯ ОПОР

3.I. Опоры – сборно-монолитные, состоят из контурных блоков и монолитного ядра заполнения. Подферменники и прокладники приняты монолитными.

3.2. Контурные блоки по настоящему проекту позволяют собирать тело опоры прямоугольного в плане очертания (с закругленными углами) с шагом размеров вдоль оси моста – 0,3м; поперек – 0,6м, начиная с размера 2,9м в обоих случаях; обтекаемой формы в плане с углом заострения 90° и радиусом закругления 0.75м, с шагом размеров вдоль оси моста – 0,4м; начиная с размера 2,9м; поперёк – 0,3÷ 0.9м, начиная с размера 3,4м.

Компоновка сечений опор приведена на листах 537рч – I – 03.

3.3. Опоры собираются из блоков трех типов: прямых, переходных и концевых, при этом размеры блоков по лицевой поверхности изменяются, образуя всего I2 типоразмеров блоков (см, лист 537РЧ-I-0I). Высота блоков принята I,5м, толщина 0.7÷I,0м.

3.4. Размеры подферменников назначаются по условиям расположения опорных частей и домкратов для подъёма пролётных строений. При необходимости устройства консоли для опоры контактной сети и проходов для осмотра опорных частей размеры и конструкция подферменников принимаются в зависимости от конкретных условий привязки проекта: типа пролетных строений, системы смотровых приспособлений, типа опор контактной сети и т.п.

3.5. Швы между контурными блоками:

горизонтальные – замкового типа на цементном растворе, для укладки которого используется канавка на верхней постели блока;

вертикальные – заполняются раствором бетона монолитного ядра, при этом в качестве опалубки используются инвентарные нащельники. Перевязка вертикальных швов по лицевой поверхности тела опоры принята 0,3м. Конструкция швов приведена на листе 537РЧ-I-06.

3.6. Блоки снабжены арматурными петлевыми выпусками, которые служат для анкеровки блоков в монолитном бетоне заполнения, а также используются для извлечения блоков из опалубки.

3.7. Предельные отклонения от проектных размеров в блоках и при монтаже опор не должны превышать величин, указанных в таблице I.

Таблица I

Отклонения	Величины отклонений
I	2
А. При изготовлении блоков	
I. Длина и высота блока по лицевой поверхности	± 5 мм
2. Отклонение от перпендикулярности (перекос) вертикальных граней блоков относительно горизонтальных (опорных) поверхностей	3 мм
3. Суммарный размер по длине или высоте с учетом отклонения по перпендикулярности (между горизонтальными или вертикальными проекциями точек, расположенных на диагонали по лицевой поверхности)	± 5 мм
4. Размеры, определяющие положение, глубину (высоту) и ширину канавок опорных площадок в блоках	± 2 мм
5. Отклонение от проектного очертания наружных граней блоков (искривление)	± 5 мм
Б. При монтаже опор	
I. Отклонение от проектной горизонтальной плоскости опорной поверхности углубления для установки первого ряда блоков в монолитном ростверке или прокладнике	± I0 мм
2. То же, опорной плоскости канавок каждого последующего ряда блоков	± 5 мм
3. Отклонения установленных блоков первого ряда от проектного положения опоры относительно осей опоры	± I0 мм
4. Относительное смещение кромок смежных блоков каждого ряда в горизонтальной плоскости	2 мм
5. Относительное смещение по вертикали горизонтальных поверхностей канавок соседних блоков одного ряда	5 мм
6. Толщина вертикальных швов после установки очередного ряда блоков	± 5 мм
7. Толщина горизонтального шва после установки очередного ряда блоков	± 5 мм

Таблица 1
(продолжение)

I	2
8. Отклонение оси опоры от проектного положения (в целом и по каждому ярусу)	не более 0,004 высоты тела опоры, (но не более 50мм)
9. Отклонение по высоте тела опоры	не более 3х n мм n -число рядов блоков по высоте

Блоки в процессе монтажа опоры устанавливаются на прокладки толщиной до 20мм, помещаемые в канавку нижнего ряда блоков. При установке блоков первого ряда в углубление ростверка толщина прокладок может быть увеличена до 40мм. Отклонение от вертикальности положения каждого блока по лицевой поверхности не допускается. Порядок установки блоков изложен в части 3 проекта "Производство работ".

3.8. Цементный раствор заполнения горизонтальных швов рекомендуется принимать следующего состава: $\frac{Ц}{П} = \frac{1}{2,5}$ (по весу), где Ц - цемент, П - песок. Портланд-цемент по ГОСТ 10178-76 марки 500-600 кг/м³.
Песок с крупностью зерен не более 2,5мм-1500 кг/м³.
СДБ - 0,15% от веса цемента в пересчете на сухое вещество
СНВ - 0,05% от веса цемента в пересчете на сухое вещество
В/Ц = 0,55 воды 330 л/м³.
Подвижность раствора должна быть 11-13см.
Раствор должен быть проверен строительной лабораторией на прочность, морозостойкость и удобоукладываемость.

3.9. Бетон заполнения ядра должен иметь подвижность 8-10см при обязательном введении добавок в соответствии с п.4.26 СНиП III-43-75.

4. МАТЕРИАЛЫ

4.1. Бетон.

Во всех элементах опор используется тяжелый бетон, характеристики которого назначаются при привязке проекта на основании действующих нормативных документов (*но не менее величин*, приведенных в таблицах 2 и 3).

Таблица 2

Наименование	Марка по прочности	Марка по морозостойкости	
		при t выше -15°С	при t равной и ниже -15°С
Подтерменники и проксалдники	300	200	300
Заполнение тела опор	200	100	200
Заполнение швов горизонтальных (цем.-песч.раствор)	300	200	300

Таблица 3

Наименование	Условия применения				Марка по прочности	Марка по морозостойкости	Марка по водонепроницаемости	Индекс "Д" в марке блока
	по расположению	по расчетной толщине льда	по расчетной температуре пятидневки	по расчетной температуре наиболее холодного месяца				
контурные блоки	на суходоле или выше наивысшего уровня воды	-	равно и выше -40°С	равно и выше -15°С	300	200	В4	I
				ниже -15°С	300	300	В4	2
			ниже -40°С	ниже -15°С	300	300	В6	М2
контурные блоки	на водотоке x) (в зоне переменного уровня воды)	равно и ниже I,5м	выше -40°С	выше -20°С	400	300	В6	3
				равно и ниже -20°С	400	400	В6	4
			равно и ниже -40°С	равно и ниже -20°С	600	400	В8	М5
		выше I,5м	равно и ниже -40°С	равно и ниже -20°С	600	500	В8	М6

x) Характеристики приведены в соответствии с письмом ЦНИИС за № 53III8/486 от 01.10.82

4.2. Арматура.

Сталь класса АП ГОСТ 5781-82 марки 10ГТ ГОСТ 380-71^{x} и сталь класса АI ГОСТ 5781-82 марки ВСт3сп2 ГОСТ 380-71^{x} (для обычных климатических условий ВСт3пс2).

5. МЕТОДИКА ПРИВЯЗКИ ПРОЕКТА, ПРИМЕРЫ КОНСТРУКЦИИ ОПОР

5.1. При привязке проекта следует определить необходимый размер сечения опоры для конкретных условий.

5.2. Предварительное определение необходимого размера сечений производится в следующей последовательности.

1. По таблицам на листах 537РЧ-I-02 определяется величина нагрузки по верху подферменника в зависимости от типа пролетного строения и положения пути в плане. Приведенные в таблице данные являются исходными при составлении расчетных сочетаний нагрузок.

2. Используя данные по п.1 определяются величины нагрузок на уровне рассматриваемого сечения.

3. По величинам нормативных нагрузок в сечении определяются минимальные размеры опоры вдоль А и поперек В оси моста по следующим формулам (методом подбора):

$$A = \frac{-P_1 + \sqrt{P_1^2 + 33{,}3 M_1 HB}}{5HB}$$

$$B = \frac{-P_2 + \sqrt{P_2^2 + 33{,}3 M_2 HA}}{5HA}$$

где P_1 и P_2 – суммарные вертикальные нормативные нагрузки соответственно вдоль и поперек оси моста в рассматриваемом сечении.

M_1 и M_2 – суммарные изгибающие моменты соответственно вдоль и поперек оси моста

H – высота опоры (для одноярусной опоры) или ее яруса.

4. Из таблиц на листах 537РЧ-I-03 подбирается ближайшее по размерам сечение опоры.

5.3. Окончательная проверка принятых размеров сечений опоры производится в соответствии с требованиями СН 200-62 и СН 365-67 и с соблюдением следующих условий (в соответствии с письмом ЦНИИС от 05.08.83 №53III7/445):

- проверка по ограничению положения равнодействующей активных сил от основных и дополнительных сочетаний нормативных нагрузок производится для сечения, размеры которого принимаются по наружным его граням (т.е. по наружной поверхности контурных блоков).
- проверка на прочность от расчетных нагрузок основных и дополнительных сочетаний производится для сечения, размеры которого принимаются по внутренней стороне продольной канавки, расположенной на верхней постели контурных блоков.
- проверка на устойчивость против опрокидывания от расчетных нагрузок основных и дополнительных сочетаний производится для сечения, размеры которого принимаются по наружным граням блоков за вычетом фасок.

Примеры определения размеров сечений опор приведены на листах 537РЧ-I-12.

5.4. В проекте приведены примеры конструирования опор для различных условий:

– Пример 1 (листы 537РЧ-I-08) – опора одноярусная, расположена на суходоле, на кривой в плане радиусом 300м под железобетонные пролетные строения расчетным пролетом 15,8м по типовому проекту инв.№ 557, с фундаментом на естественном основании.

– Пример 2 (лист 537РЧ-I-09) – опора двухъярусная, расположена на суходоле, на прямом участке пути, под сталежелезобетонные пролетные строения расчетным пролетом 33,6м по типовому проекту инв.№ 739, со свайным фундаментом на сваях сечением 35х35см.

– Пример 3 (лист 537РЧ-I-10) – опора одноярусная, расположена на водотоке, под стальные пролетные строения расчетным пролетом 66,0м по типовому проекту инв.№ 690, фундамент свайный на сваях-оболочках диаметром 0,6м.

– Пример 4 (лист 537РЧ-I-11) – опора двухъярусная, расположена на водотоке при наличии ледохода, под стальные пролетные строения расчетным пролетом 110м по типовому проекту инв.№ 690, фундамент на сваях-оболочках диаметром 3,0м, заполненные бетоном.

6. ОСНАСТКА, ПРОЕКТ ПРОИЗВОДСТВА РАБОТ

6.I. Часть 3 проекта "Производство работ" разработана СКБ Главмостостроя.

6.2. При производстве работ по сооружению опор железнодорожных мостов следует руководствоваться следующими правилами и нормами техники безопасности:

- СНиП III-4-80 - Техника безопасности в строительстве.
- СНиП III-43-75 - Мосты и трубы. Правила производства и приемки работ.
- СНиП III-I6-80 - Бетонные и железобетонные конструкции сборные. Правила производства и приемки работ.
- СНиП III-I5-76 - Бетонные и железобетонные конструкции монолитные Правила производства и приемки работ.
- Правила устройства и безопасной эксплуатации грузоподъемных кранов (утверждены ЦК профсоюза рабочих железнодорожного транспорта и Минтрансстроем в I968г.)
- Рекомендации по обеспечению безопасности при производстве строительномонтажных работ в условиях Северной зоны страны (разработаны ЦНИИОМТП Госстроя СССР и ВНИПИ труда в строительстве Госстроя СССР, Москва Стройиздат I976г.)

6.3. Контурные блоки должны, как правило, изготавливаться на заводах МЖБК. Изготовление их на полигонах допускается в случаях, когда изготовление на заводе оказывается экономически нецелесообразным.

6.4. Монтаж контурных блоков производится в соответствии с требованиями СНиП III-43-75 и части 3 настоящего проекта.

6.5. Работы по укладке раствора, установке на него контурных блоков и расшивке швов следует выполнять при среднесуточной температуре наружного воздуха не ниже плюс 5°С и минимальной суточной температуре не ниже 0°С. При более низких температурах монтаж блоков следует производить по специальному проекту, который должен быть согласован с инстанцией, утверждающей проект моста.

6.6. При составлении проекта производства работ на основании вышеупомянутых нормативных документов и данных настоящего проекта, разрабатываются конкретные технические указания по безопасному выполнению строительно-монтажных работ.

6.7. В рабочих чертежах конкретных объектов должны быть предусмотрены необходимые устройства, обеспечивающие безопасность при эксплуатации опор (перила, смотровые приспособления); см. лист 537РЧ-1-07.

6.8. Проект производства работ для конкретного объекта строительства должен содержать разделы - "Техника безопасности" и "Защита окружающей среды".

Эскиз	Наименование	Марка	Габаритные размеры a, мм	h, мм	в, мм	Масса блока, т	Объем бетона, м³	Масса арматуры, кг
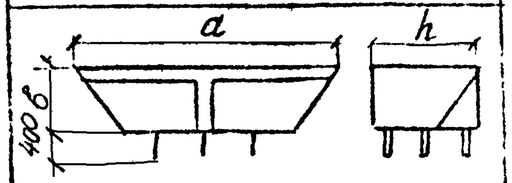	Блок контурный рядовой	Б1-300-1; Б1-300-2, Б1-300-2М, Б1-300-3, Б1-300-4, Б1-300-5М, Б1-300-6М	3000	1500	800	6,5	2,71	42,6
		Б1-240-1; Б1-240-2, Б1-240-2М; Б1-240-3; Б1-240-4; Б1-240-5М, Б1-240-6М	2400			4,8	2,00	42,6
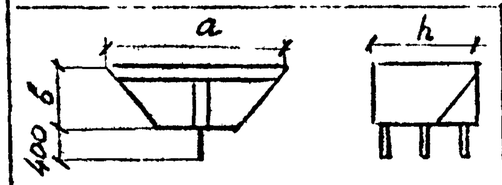		Б1-180-1; Б1-180-2, Б1-180-2М, Б1-180-3, Б1-180-4, Б1-180-5М; Б1-180-6М	1800			3,4	1,42	19,1
		Б1-120-1; Б1-120-2; Б1-120-2М Б1-120-3, Б1-120-4, Б1-120-5М; Б1-120-6М	1200			1,9	0,79	19,1
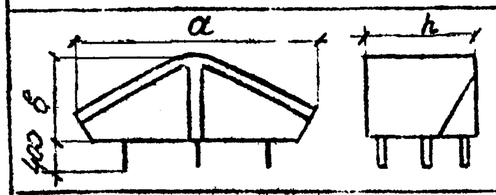	Блок контурный перекрывной	Б2-150-1; Б2-150-2; Б2-150-2М; Б2-150-3; Б2-150-4; Б2-150-5М, Б2-150-6М	2748	1500	800	4,3	1,79	42,6
		Б2-120-1; Б2-120-2; Б2-120-2М; Б2-120-3; Б2-120-4, Б2-120-5М; Б2-120-6М	2194			3,6	1,50	42,6
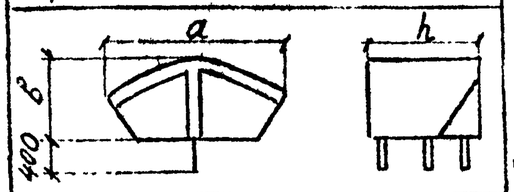		Б2-90-1, Б2-90-2, Б2-90-2М; Б2-90-3, Б2-90-4, Б2-90-5М; Б2-90-6М	1640			2,4	1,00	19,1
		Б2-60-1; Б2-60-2, Б2-60-2М; Б2-60-3, Б2-60-4, Б2-60-5М, Б2-60-6М	1086			1,7	0,71	19,1
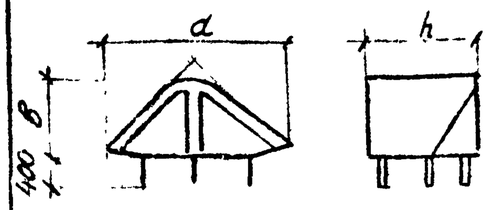	Блок контурный конусный	Б3-175-1, Б3-175-2; Б3-175-2М Б3-175-3, Б3-175-4, Б3-175-5М Б3-175-6М	2433	1500	1000	5,0	2,08	43,8
		Б3-145-1; Б3-145-2, Б3-145-2М Б3-145-3, Б3-145-4, Б3-145-5М; Б3-145-6М	2008		800	4,1	1,71	19,1
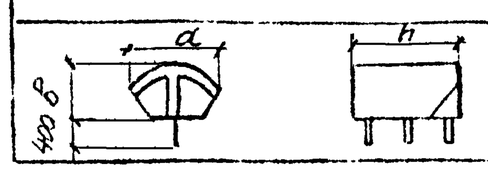		Б3-115-1, Б3-115-2; Б3-115-2М Б3-115-3, Б3-115-4, Б3-115-5М, Б3-115-6М	1584		700	2,3	0,96	18,5
		Б3-85-1, Б3-85-2, Б3-85-2М; Б3-85-3, Б3-85-4, Б3-85-5М, Б3-85-6М	1160		700	1,8	0,75	18,5

Характеристика бетона блоков приведена в пояснительной записке.

Инженер Сотниченко
Гл. инж. проекта Брель
Нач. отдела Алябьева
Нач. сектора Тимченко

537 РЧ-1-01

Номенклатура изделий заводского изготовления

Стадия Р | Лист | Листов

Подпись и дата | Взам. инв. №

https://zavodjbi.com/

Наименование нагрузок			Величина коэффициента	Величина нагрузок под пролетные строения по типовым проектам, расчетными пролетами (м)																			
				УНВ N557		УНВ N556						УНВ N739						УНВ. N690					
				15.8		18.0		22.9		26.9		33.6		45.0		55.0		66.0		88.0		110.0	
				Н тс	М тсм	Н тс	М тсм	Н тс	М тсм	Н тс	М тсм	Н тс	М тсм	Н тс	М тсм	Н тс	М тсм	Н тс	М тсм	Н тс	М тсм	Н тс	М тсм
Вертикальные	Постоянная нагрузка		—	173,1	—	210,7	—	281,8	—	348,2	—	333,4	—	482,2	—	604,5	—	288,1	—	479,5	—	612,4	—
			n=0,9	155,8	—	189,6	—	253,7	—	313,4	—	300,0	—	434,0	—	544,1	—	259,3	—	431,6	—	551,2	—
			n>1,0	207,6	—	251,2	—	334,5	—	411,7	—	399,8	—	569,9	—	712,8	—	319,1	—	530,3	—	677,3	—
	Временная нагрузка от подвижного состава	на одном пролете	—	162,4	60,9	178,1	66,8	210,5	78,9	268,4	100,7	310,1	108,5	375,6	169,0	436,1	196,2	502,8	276,5	640,1	384,1	785,3	471,2
			n>1,0	203,1	76,2	221,7	83,1	258,9	97,1	326,9	122,6	371,5	130,0	437,2	196,7	500,4	225,2	574,2	315,6	724,0	434,4	879,5	527,7
			0,8n	162,5	60,9	177,4	66,5	207,1	77,7	261,4	98,0	297,1	104,0	349,7	157,4	400,3	180,1	459,1	252,5	579,2	347,5	703,6	422,2
		на двух пролетах	—	267,0	—	291,0	—	342,2	—	391,6	—	481,9	—	636,3	—	776,3	—	931,7	—	1240,4	—	1548,4	—
			n>1,0	321,2	—	346,0	—	397,0	—	449,6	—	549,8	—	719,0	—	869,5	—	1032,3	—	1364,4	—	1703,2	—
			0,8n	256,9	—	276,7	—	317,6	—	359,5	—	440,0	—	575,2	—	695,6	—	826,4	—	1091,6	—	1362,6	—
	Временная нагрузка от порожнего подвижн. состава	на двух пролетах	—	16,6	—	18,9	—	23,8	—	27,9	—	34,4	—	45,5	—	55,5	—	66,6	—	88,6	—	110,6	—
			0,8n	13,3	—	15,1	—	19,1	—	22,3	—	27,5	—	36,4	—	44,4	—	53,3	—	70,9	—	88,5	—
Горизонтальные	Торможение	на одном пролете	—	36,2	4,3	39,8	4,8	47,2	19,4	52,7	21,6	61,3	25,7	75,1	31,5	87,2	43,2	100,6	49,8	128,0	71,7	154,8	99,1
			0,8n	36,2	4,3	39,6	4,8	46,4	19,0	51,4	21,1	58,7	24,7	69,3	29,4	80,0	39,6	91,8	45,4	115,8	64,8	138,7	88,8
		на двух пролетах	—	36,2	4,3	39,8	4,8	47,2	19,4	52,7	21,6	61,3	25,7	75,1	31,5	87,2	43,2	100,6	49,8	128,0	71,7	154,8	99,1
			0,8n	34,8	4,2	37,8	4,5	43,8	18,0	48,4	19,8	56,0	23,5	67,9	28,5	78,1	38,7	89,2	44,2	112,6	63,1	136,2	87,2
	Поперечный ветер	при отсутствии подвижной динамик. нагрузки на мосту	—	7,6	11,2	9,0	14,0	12,6	25,6	16,7	37,3	22,1	51,8	45,0	147,6	55,4	184,1	68,0	310,9	115,5	717,5	153,4	990,7
			n	9,0	13,3	10,8	16,7	15,1	30,8	20,2	45,0	26,5	61,9	54,0	177,1	66,4	220,5	81,4	371,9	138,7	861,0	184,0	1188,4
		при наличии подвижной динамической нагрузки на мосту	—	9,0	27,0	10,5	32,3	14,0	49,7	17,5	65,6	22,5	86,9	38,6	185,3	47,4	229,4	57,6	258,0	90,8	522,1	118,3	707,4
			n	10,8	32,4	12,6	38,8	16,8	59,6	21,0	78,8	27,0	104,2	46,4	222,7	56,9	275,4	69,2	310,0	109,0	626,8	142,0	849,2
	Удары подвижного состава	временная нагрузка на двух пролетах	—	13,6	31,3	15,5	38,0	19,6	60,2	23,0	79,8	28,6	105,0	38,2	212,8	46,8	263,5	55,9	127,5	74,4	195,7	92,9	252,7
			0,8n	13,1	30,1	14,7	36,0	18,2	55,9	21,1	73,2	26,1	95,8	34,5	192,2	41,7	234,8	51,0	116,3	65,5	172,3	81,8	222,5
	Продольный ветер		—	—	—	—	—	—	—	—	—	—	—	—	—	—	—	15,6	7,7	27,1	15,5	37,6	24,1
			—	—	—	—	—	—	—	—	—	—	—	—	—	—	—	18,7	9,3	33,3	18,6	45,1	35,9

Расчетная схема

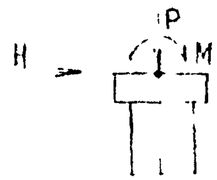

Испол.	Брук	Брук	12.04 г.
Провер.			
Рук. гр.	Ананьева		
Гл. инж.	Серебряный		
Нач. отд.	Ткаченко		

537РЧ-1-02

Нагрузки

Стад.	Лист	Листов
Р	1	2

Ленгипротрансмост

Инв. N подл. | Подпись и дата | Взам. инв. N

Наименование нагрузок				Вводимые коэффициенты	Величина нагрузок под пролетные строения по типовым проектам, расчетными пролетами (м)									
					Инв. №557		Инв №556						Инв. №739	
					15,8		18,0		22,3		26,3		33,6	
					H тс	M тсм	H тс	M тсм	H тс	M тсм	H тс	M тсм	H тс	M тсм
Горизонтальные	Центробежная сила	R = 3000м	на одном пролете	—	9,7	41,7	10,1	47,4	12,6	63,9	16,1	88,1	18,6	105,5
				n >1,0	12,1	52,0	13,3	58,9	15,5	78,6	19,6	107,2	22,3	126,4
				0,8n	9,7	41,7	10,7	47,4	12,4	62,9	15,7	85,9	17,8	100,9
			на двух пролетах	—	16,0	68,8	17,4	77,1	20,5	103,9	23,4	128,0	28,9	163,9
				n >1.0	19,3	83,0	20,7	91,7	23,8	120,7	26,9	147,1	33,0	187,1
				0,8n	15,4	66,2	16,6	73,5	19,0	96,3	21,5	117,6	26,4	149,7
		R = 1800м	на одном пролете	—	16,2	69,7	17,8	78,9	21,1	107,0	26,8	146,6	31,0	175,8
				n >1,0	20,3	87,3	22,2	98,3	26,0	131,8	32,6	178,3	37,1	210,4
				0,8n	16,2	69,7	17,7	78,4	20,8	105,5	26,1	142,8	29,7	168,4
			на двух пролетах	—	26,7	114,8	29,1	128,9	34,3	173,9	39,2	214,4	48,2	273,3
				n >1,0	32,1	138,0	34,6	153,3	39,8	201,8	45,0	246,2	55,0	311,9
				0,8n	25,7	110,5	27,7	122,7	31,8	161,2	36,0	196,9	44,0	249,5
		R=300..1200м	на одном пролете	—	24,4	104,9	26,7	118,3	31,6	160,2	40,3	220,4	46,5	263,7
				n >1,0	30,5	131,2	33,2	147,1	38,9	197,2	49,1	268,6	55,7	315,8
				0,8n	24,4	104,9	26,6	117,8	31,1	157,7	39,3	215,0	44,5	252,3
			на двух пролетах	—	40,1	172,4	43,7	193,6	51,2	259,6	58,8	321,6	72,3	409,9
				n >1,0	48,2	207,3	52,0	230,4	59,4	301,2	67,5	369,2	82,5	467,8
				0,8n	38,6	166,0	41,6	184,3	47,5	240,8	54,0	295,4	66,0	374,2

Изм. | Кол.уч. | Лист | N док. | Подпись | Дата

Размеры сечения опоры м		Раскладка блоков опор необтекаемой формы		Объем бетона м³		Масса арматуры кг
А.	В.	Четный ряд	Нечетный ряд	блоков	заполн.	
2,925	2,925	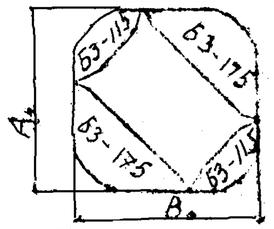	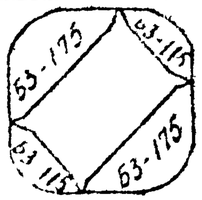	6,1	6,0	124,6
2,925	4,75	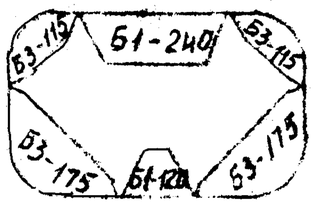	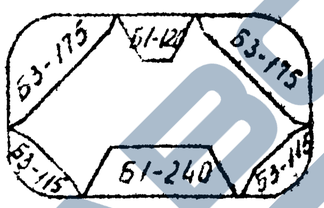	8,9	11,2	186,3
2,925	5,35	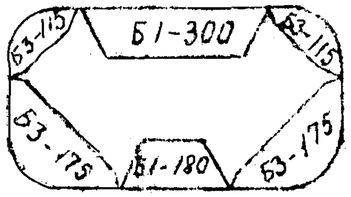	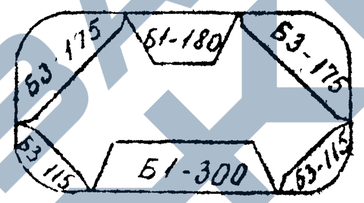	10,2	12,5	186,3
2,925	6,575	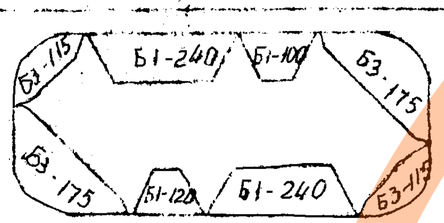	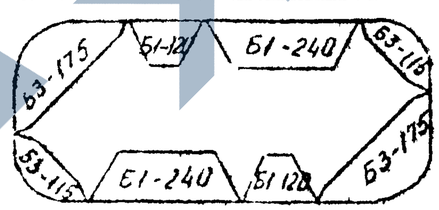	11,7	16,5	248,0
2,925	7,175	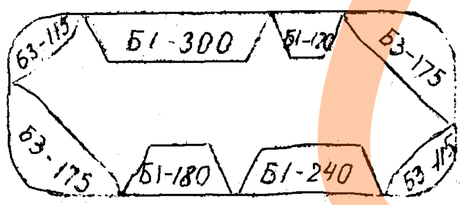	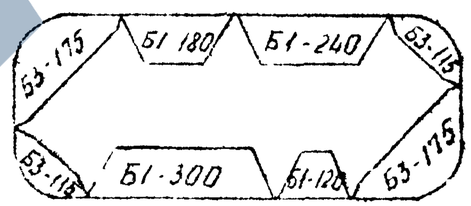	13,0	17,8	248,0

1. Размеры в метрах, [illegible] условно
2. Размеры [illegible] к [illegible] рядам. [illegible] тела [illegible]
3. Объем бетона [illegible] Для [illegible]

Исполн.	Иванова		12.03
Провер.	Брук		94г
Рук. гр.	Жукова		
Гл. спец.	Ганенко		
Н. отд.	Иванова		
Гл. инж.	Ганенко		

537Р4-1-03

Компоновка сечений опор

Стадия	Лист	Листов
Р	1	18

Ленгипротрансмост

https://zavodjbi.com/

Размеры сечения опоры, м		Раскладка блоков опор необтекаемой формы		Объем бетона, м³		Масса арматуры, кг
A_o	B_o	Четный ряд	Нечетный ряд	блоков	заполн.	
2,925	7,775	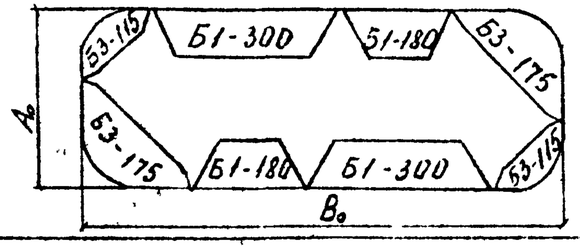	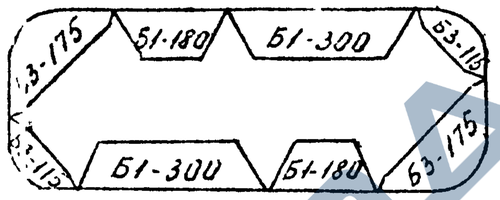	14,3	19,1	248,0
3,225	3,225	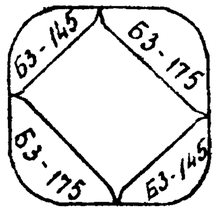	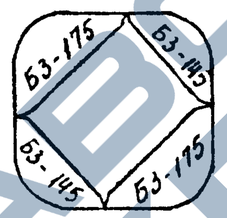	7,6	7,3	125,8
3,225	4,75	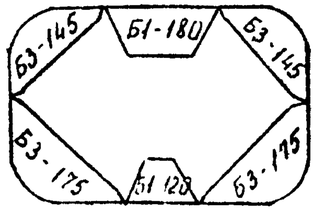	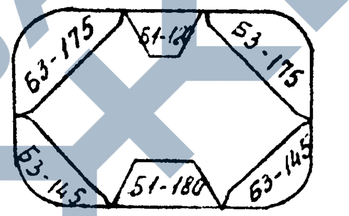	9,8	12,5	164,0
3,225	5,35	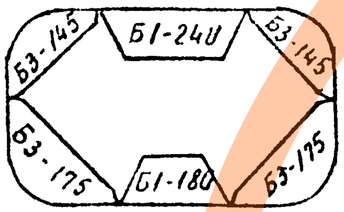	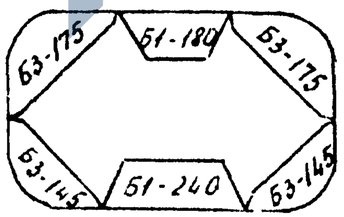	11,0	14,2	187,5
3,225	5,95	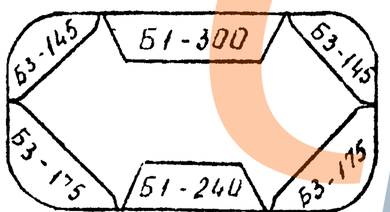	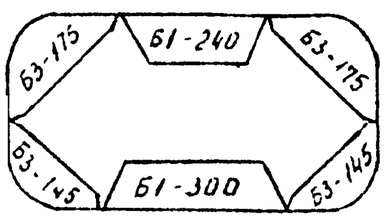	12,3	15,8	211,0

Инв. № подл. | Подпись и дата | Взамен инв. №

Размеры сечения опоры м		Раскладка блоков опор необтекаемой формы		Объем бетона м³		Масса арматуры кг
A_o	B_o	Четный ряд	Нечетный ряд	блоков	заполн.	
3,225	6,275	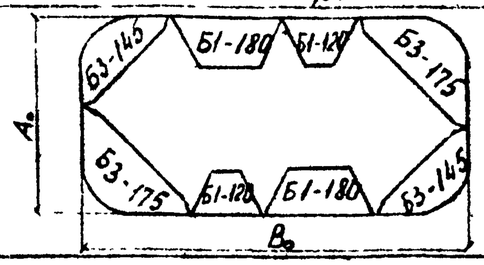	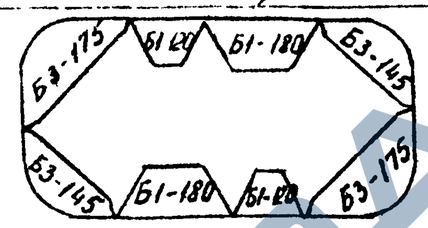	12,0	17,6	202,2
3,225	6,875	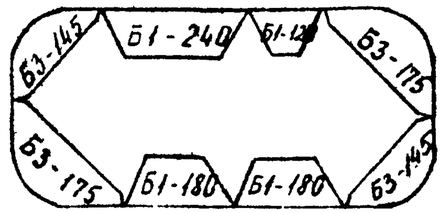	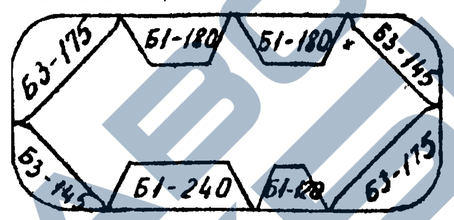	13,2	19,3	225,7
3,225	7,475	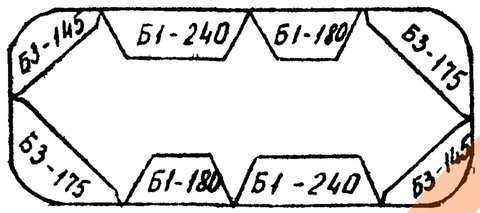	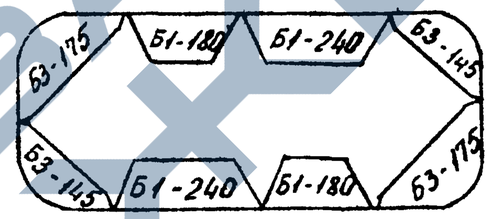	14,4	21,0	249,2
3,225	7,8	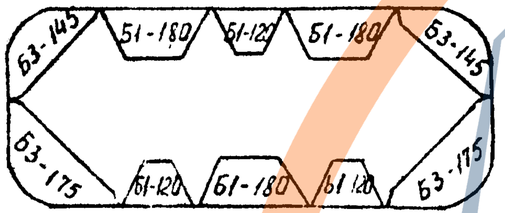	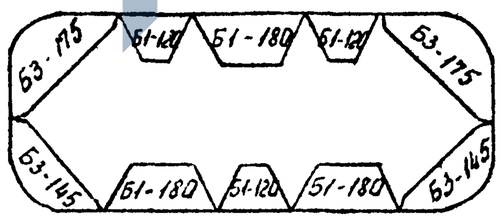	14,2	22,8	240,4
3,225	8,075	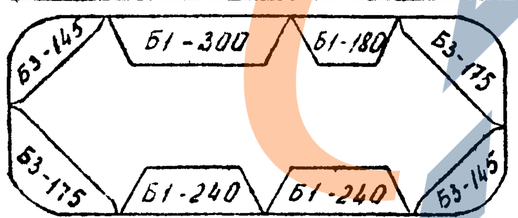	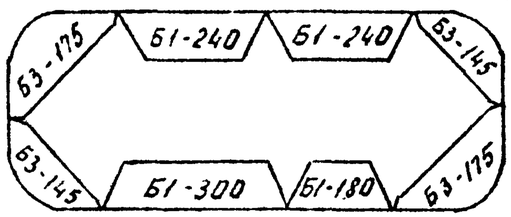	15,7	22,6	272,7

Взам. инв. №

Подпись и дата

Инв. № подл.

Размеры сечения опоры м		Раскладка блоков опор необтекаемой формы		Объем бетона м³		Масса арматуры кг.
A_0	B_0	Четный ряд	Нечетный ряд	Блоков	Заполнен	
3,225	8,4	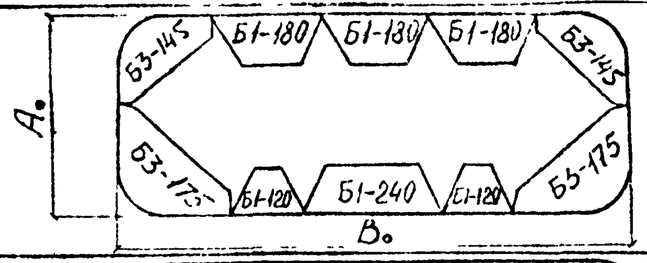	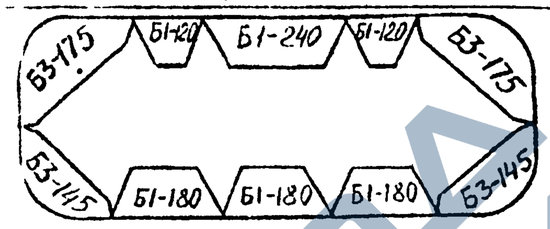	15,4	24,5	263,9
3,225	8,675	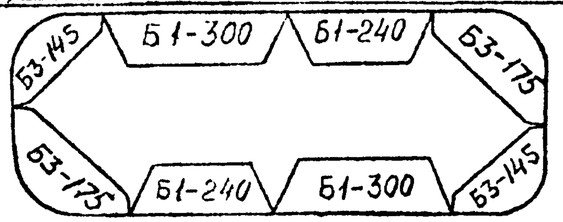	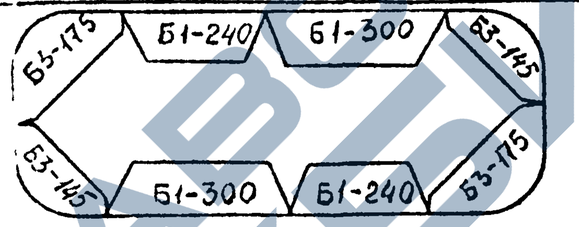	17,0	24,5	296,2
3,55	3,55	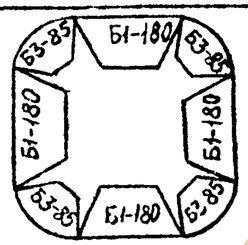	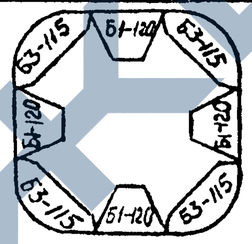	8,7 / 7,0	9,5 / 11,2	150,4
3,55	4,15	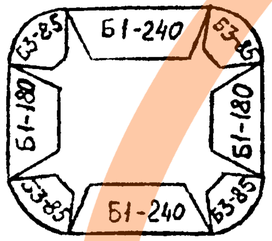	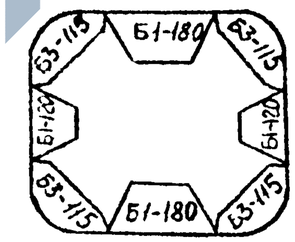	9,8 / 8,3	11,5 / 13,1	197,4 / 150,4
3,55	4,75	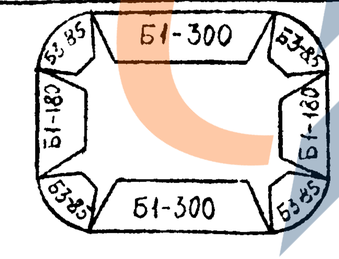	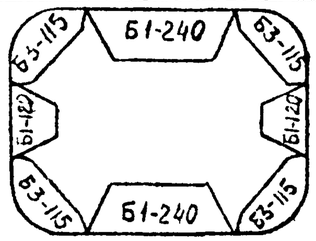	11,3 / 9,4	13,3 / 15,2	197,4

Инв. № подл. | Подпись и дата | Взам. инв. №

Размеры сечения опоры, м		Раскладка блоков опор необтекаемой формы		Объем бетона м³		Масса арматуры кг
A_o	B_o	Четный ряд	Нечетный ряд	Блоков	Заполн.	
3,55	5,075	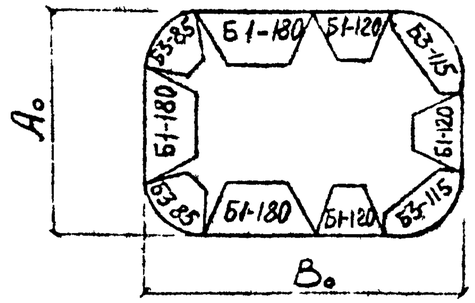	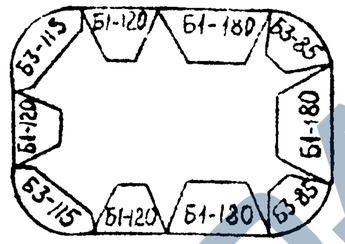	10,1	16,3	188,6
3,55	6,275	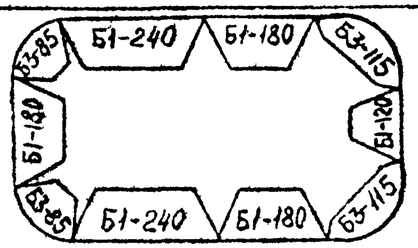	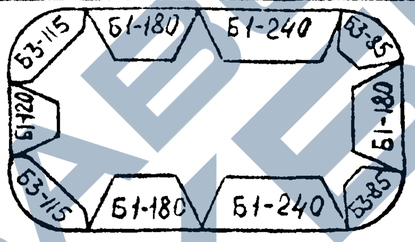	12,5	20,2	235,6
3,55	6,6	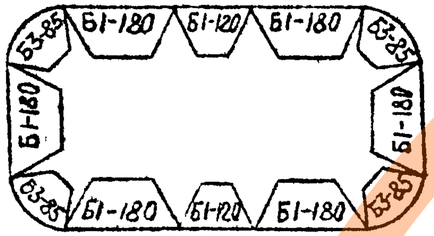	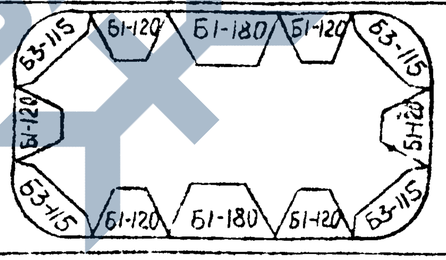	13,1 / 11,4	21,3 / 23,0	226,8
3,55	7,2	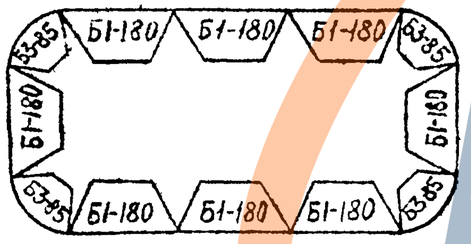	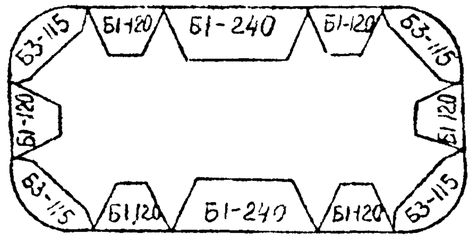	14,4 / 12,6	23,3 / 25,0	226,8 / 273,8
3,55	7,475	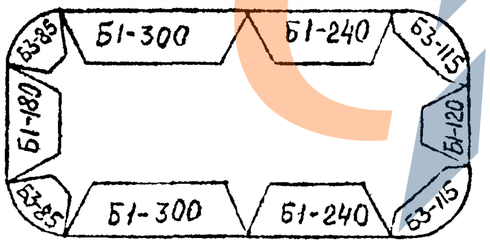	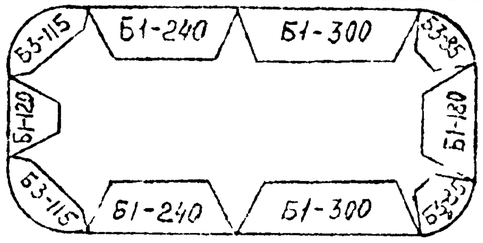	15,1	24,0	282,6

Инв. № подл. | Подпись и дата | Взам. инв. №

Размеры сечения опоры м		Раскладка блоков необтекаемой формы		Объем бетона м³		Масса арматуры кг
A_o	B_o	Четный ряд	Нечетный ряд	блоков	заполнен.	
3,55	7,8	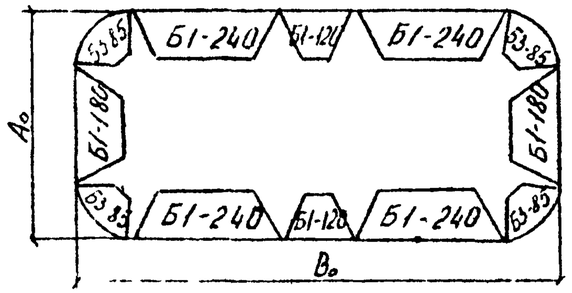	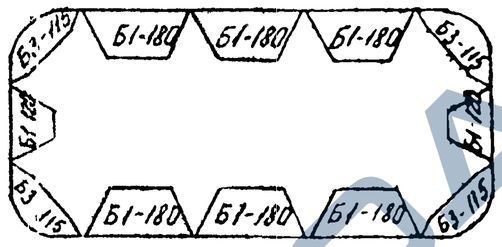	15,4 / 13,9	25,4 / 26,9	320,8 / 226,8
3,55	8,4	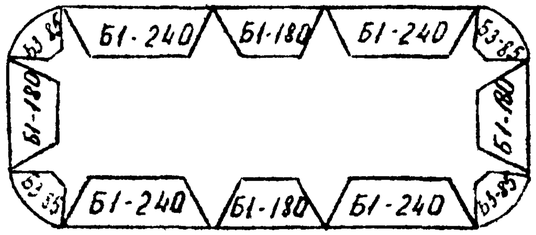	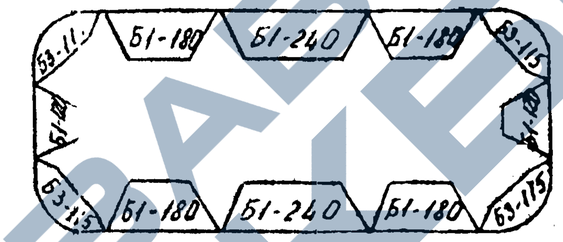	16,7 / 15,1	27,3 / 28,9	320,8 / 273,8
4,15	4,15	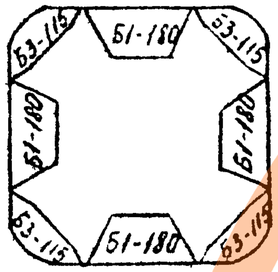	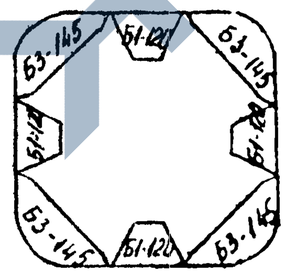	9,5 / 10,0	16,2 / 15,1	150,4 / 152,8
4,15	4,75	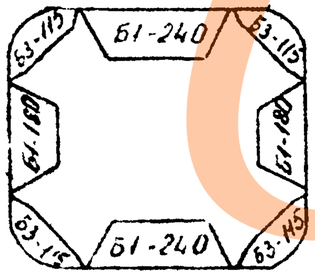	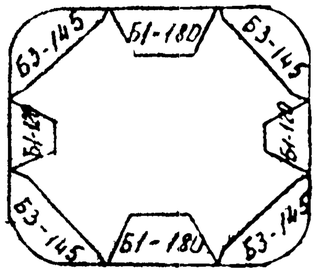	10,7 / 11,3	18,2 / 17,6	197,4 / 152,8

ЗАВОД ЖЕЛЕЗОБЕТОННЫХ ИЗДЕЛИЙ

Размеры сечений опоры м		Раскладка блоков необтекаемой формы		Объем бетона м³		Масса арматуры кг
A_o	B_o	Четный ряд	Нечетный ряд	блоков	заполн.	
4,15	5,075	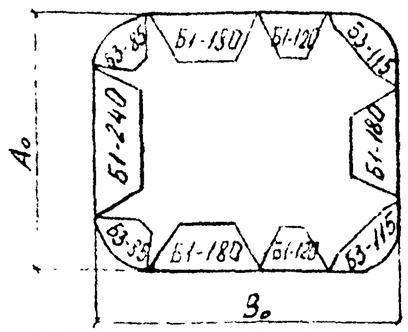	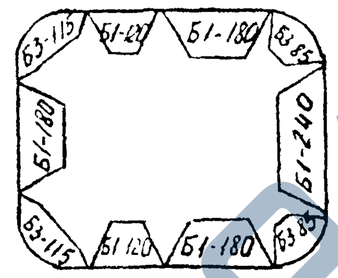	11,3	19,6	212,1
4,15	5,35	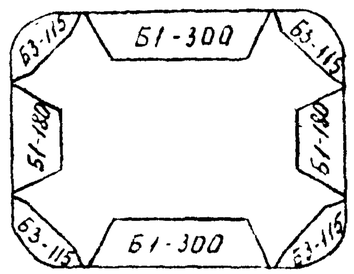	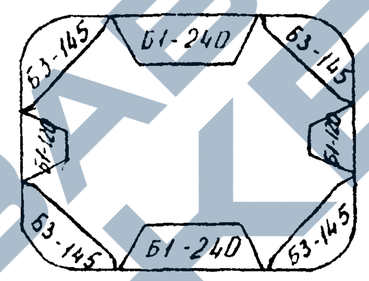	12,1 12,4	20,5 20,2	197,4 199,8
4,15	5,675	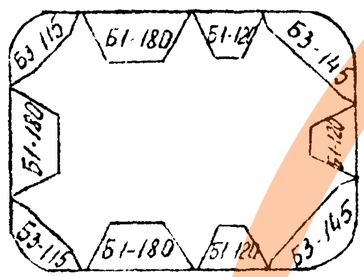	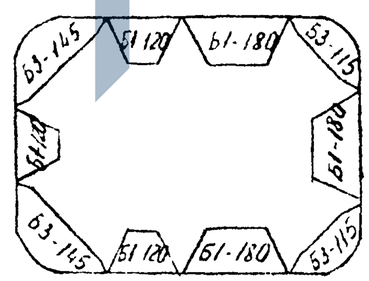	12,0	22,6	189,8
4,15	5,975	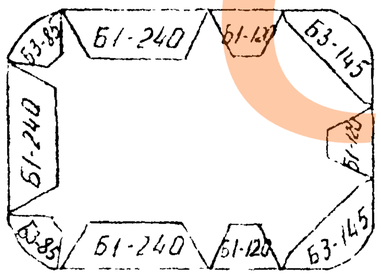	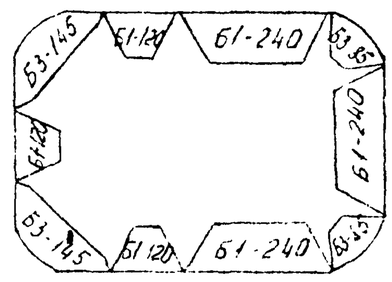	13,3	23,2	260,3

Инв. № подл. | Подпись и дата | Взам. инв. №

Размеры сечения опоры м		Раскладка блоков необтекаемой формы		Объем бетона м³		Масса арматуры кг
A_o	B_o	Четный ряд	Нечетный ряд	блоков	заполнен	
4,15	6,275	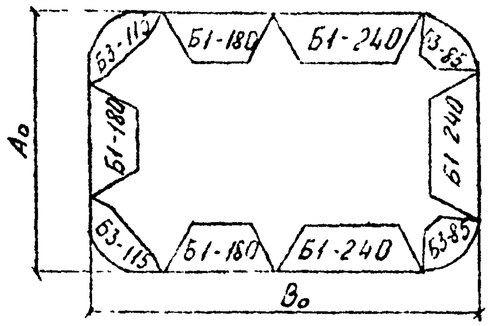	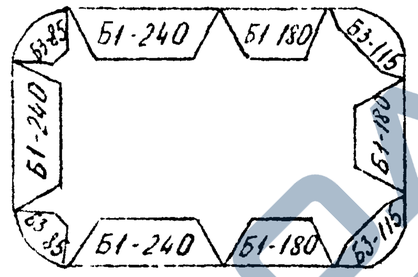	13,7	24,7	259,1
4,15	6,6	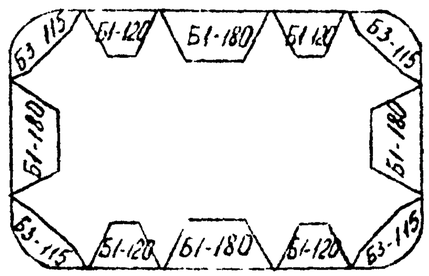	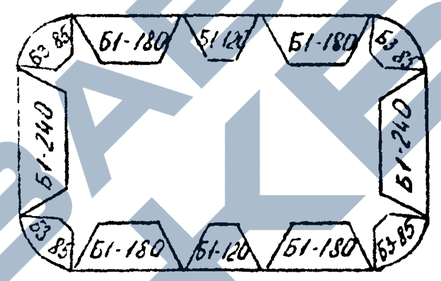	12,7 / 14,3	27,7 / 26,1	226,8 / 273,8
4,15	6,875	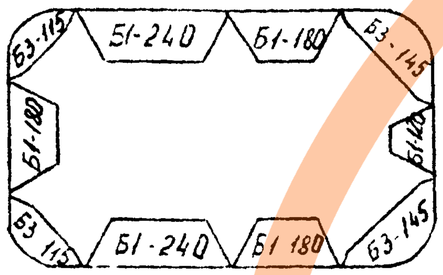	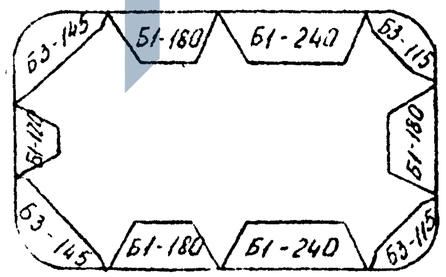	14,4	27,7	236,8
4,15	7,2	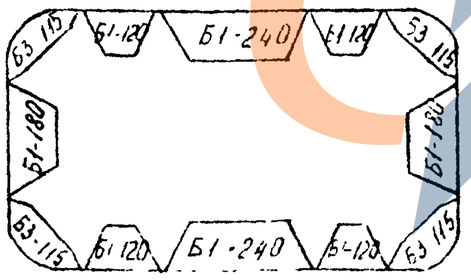	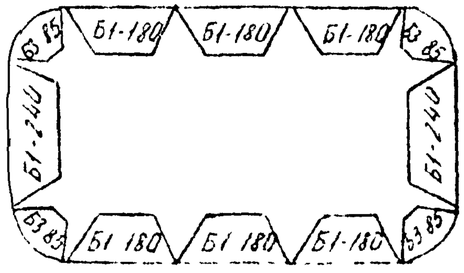	13,8 / 15,5	30,3 / 28,6	273,8

ЗАВОД ЖБИ

Взам. инв. № | Подпись и дата | Инв. № подл.

Размеры сечения опоры, м		Раскладка блоков опор необтекаемой формы		Объем бетона м³		Масса арматуры кг.
A_o	B_o	Чётный ряд	Нечётный ряд	Блоков	Заполн.	
4,15	7,475	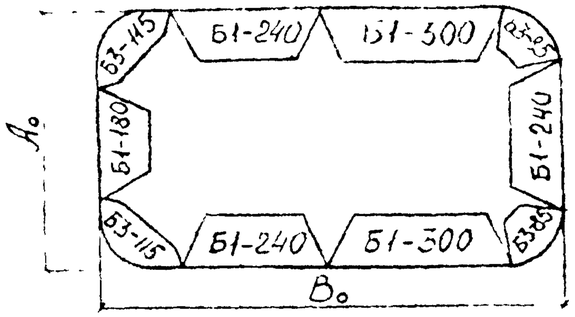	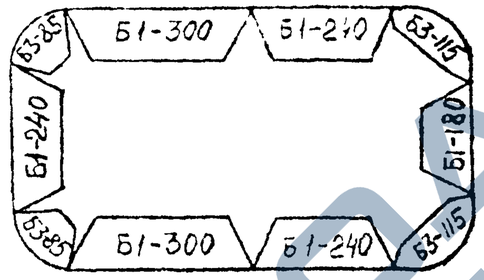	16,3	29,5	306,1
4,15	7,8	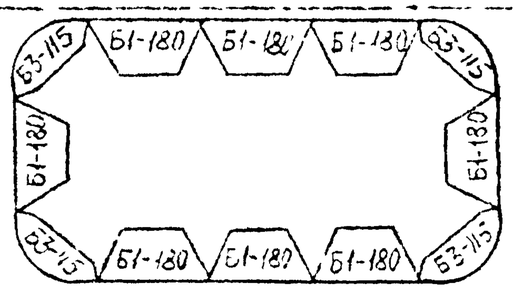	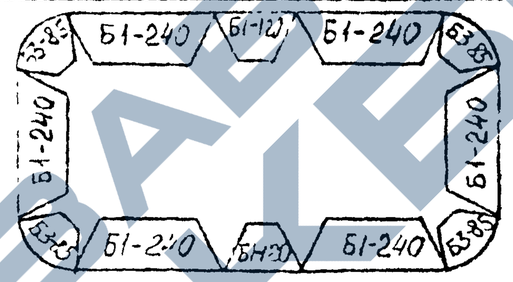	15,2 / 16,6	32,6 / 31,2	226,8 / 367,8
4,15	8,075	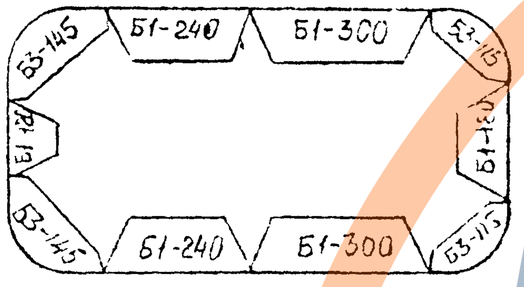	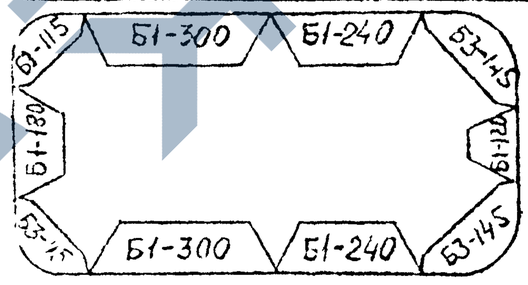	17,0	32,6	283,8
4,15	8,4	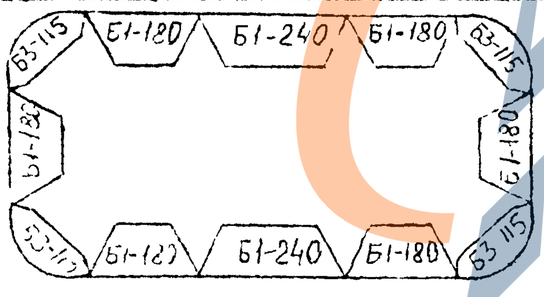	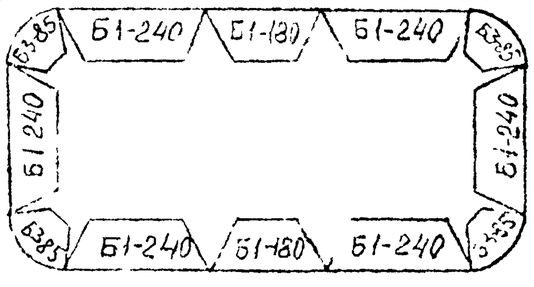	16,4 / 17,8	35,2 / 33,7	273,8 / 367,8

Размер сечения опоры м		Раскладка блоков опор обтекаемой формы *		Объем бетона м³		Масса арматуры кг
A_o	B_o	Четный ряд	Нечетный ряд	блоков	заполн	
2,934	3,837	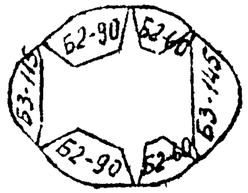		6,1	6,7	114,0
2,934	5,362	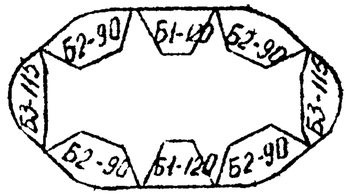	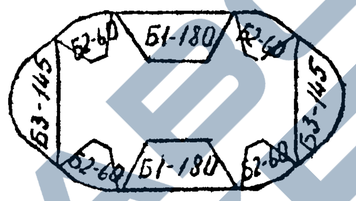	7,5 / 9,1	12,0 / 10,4	151,6 / 152,8
2,934	8,087	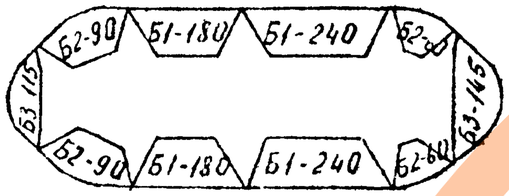	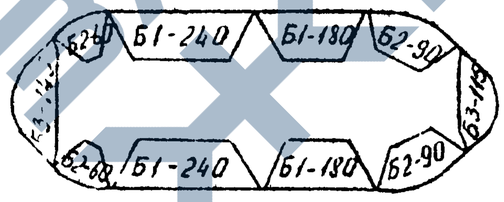	12,9	18,6	237,4
2,934	9,287	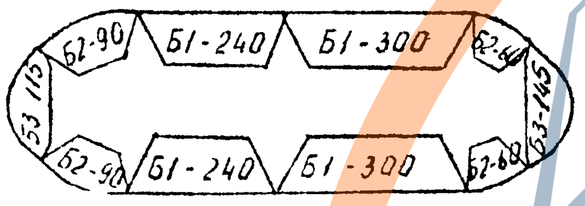	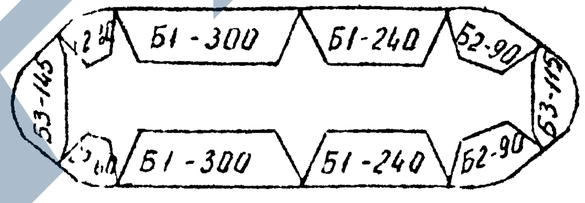	15,5	21,3	284,4
2,934	10,212	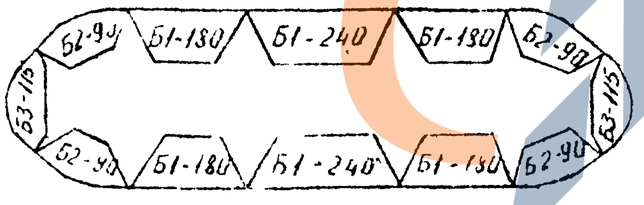	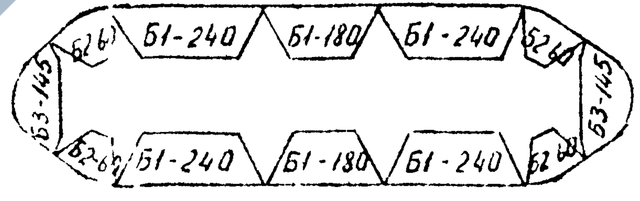	15,6 / 17,1	25,3 / 23,8	275,0 / 323,2

* 1 Раскладка блоков опор обтекаемой формы приведена для минимальных конструктивных размеров сечений в соответствии с таблицами 1 и 2 листа 537Р4-1-05.
2 При компоновке сечений опор не следует допускать примыкание блока Б3-85 к блокам Б2-60, Б2-90 и Б2-120

Взам. инв. № | Подпись и дата | Инв. № подл.

Размеры сечения опоры м		Раскладка блоков опор обтекаемой формы		Объем бетона м³		Масса арматуры кг
A_o	B_o	Четный ряд	Нечетный ряд	бетон	заполнен.	
3,359	4,562	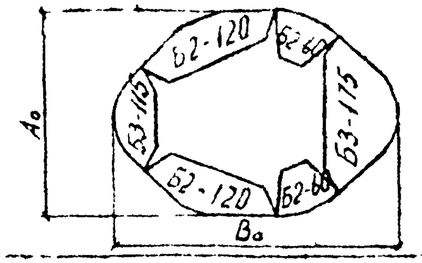	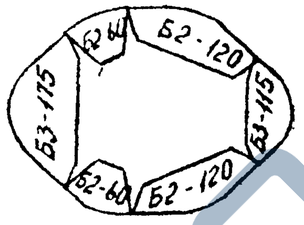	7,5	9,8	185,7
3,359	5,162	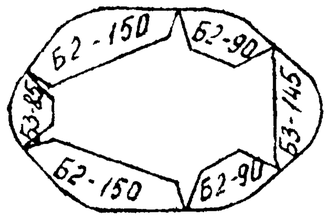	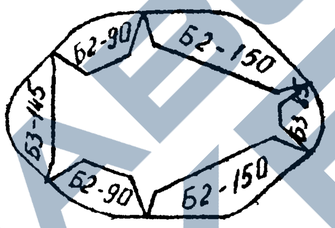	8,0	12,3	161,0
3,359	6,387	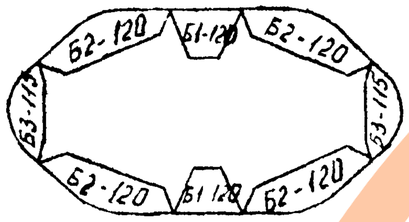	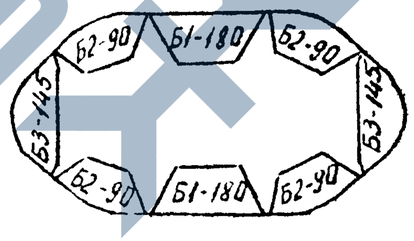	9,5 / 10,3	17,0 / 16,2	245,6 / 152,8
3,359	7,912	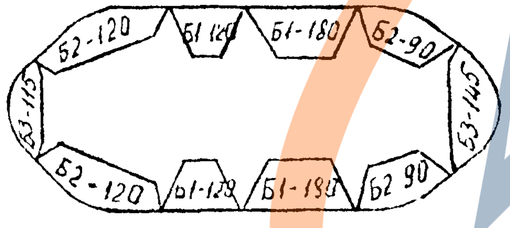	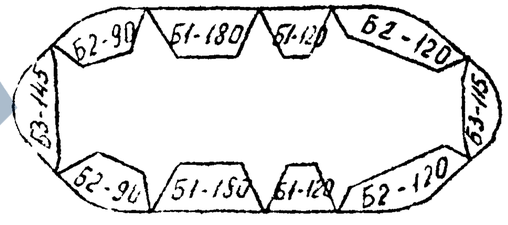	12,1	22,1	237,4
3,359	8,187	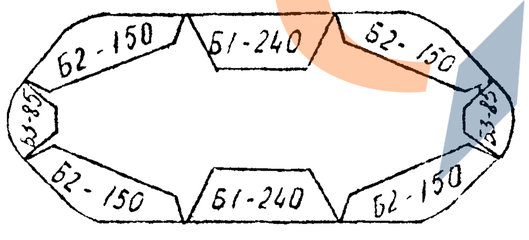	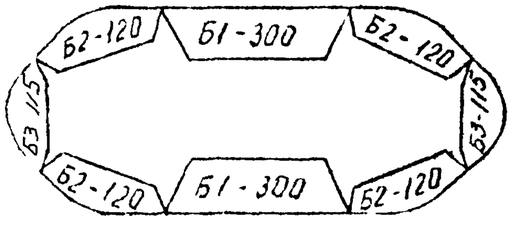	12,7 / 13,3	22,9 / 22,2	292,6

Инв. № подл. | Подп. и дата | Взам. инв. №

Размеры сечения опоры, м		Раскладка блоков опор на обтекаемой форме		Объем бетона, м³		Масса арматуры
A_o	B_o	Четный ряд	Нечетный ряд	блоков	заполн	кг
3,359	8,837	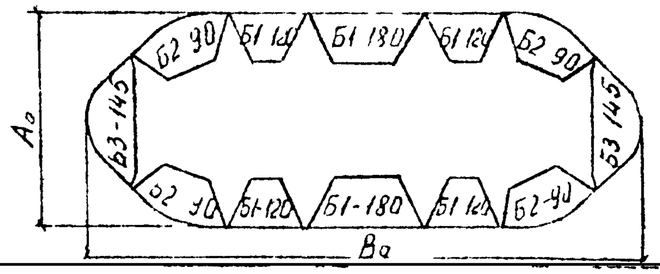	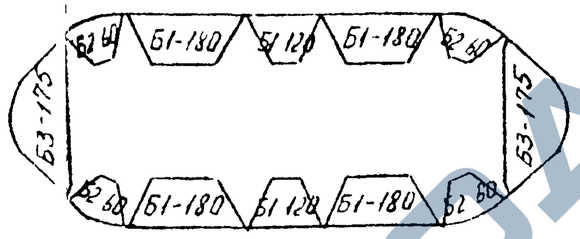	13,4 / 14,3	25,4 / 24,6	229,2 / 218,6
3,359	9,112	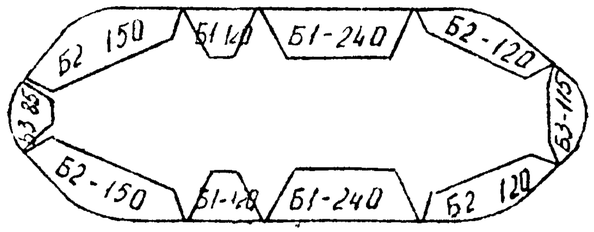	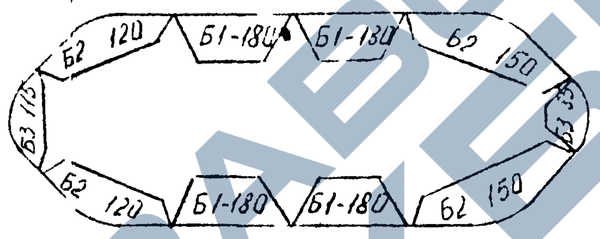	13,9 / 14,0	26,4 / 26,3	339,8 / 283,8
3,359	9,437	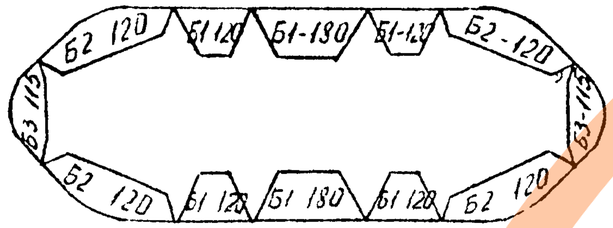	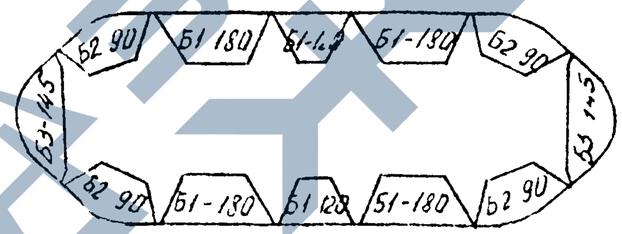	13,9 / 14,7	27,9 / 27,2	322,0 / 229,2
3 359	9,712	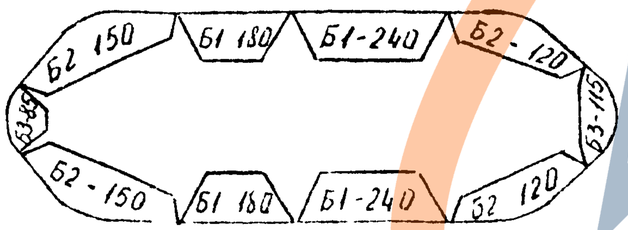	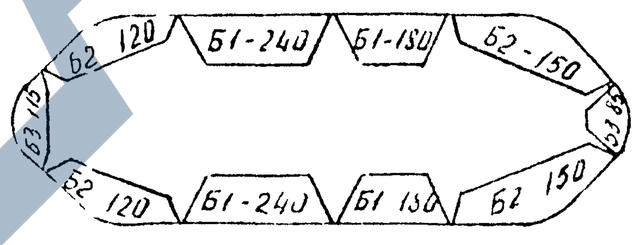	15,1	28,1	330,8
3,359	10,312	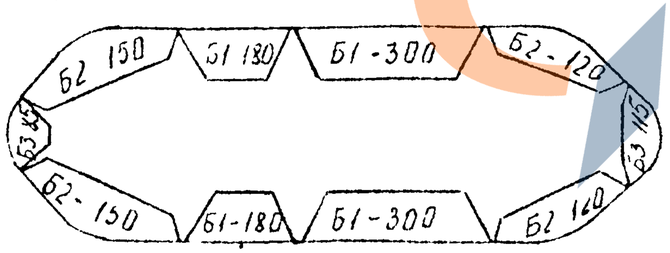	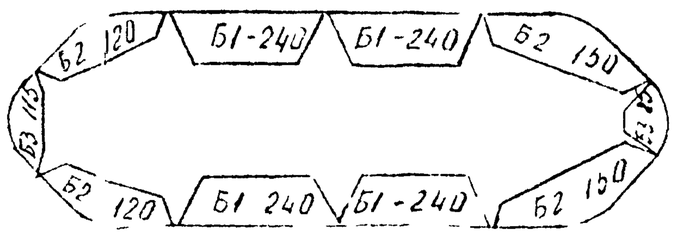	16,6 / 16,3	29,7 / 30,0	330,8 / 377,8

Размеры сечения опоры		Раскладка блоков опор обтекаемой формы		Объем бетона м³		Масса арматуры кг
A_0	B_0	Четный ряд	Нечетный ряд	блоков	заполн	
3,359	10,912	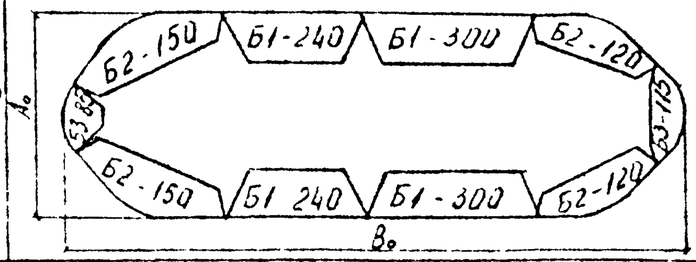	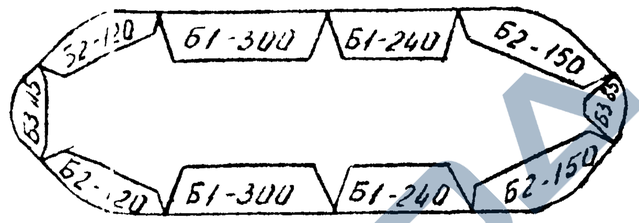	17,7	31,6	377,8
3,359	11,837	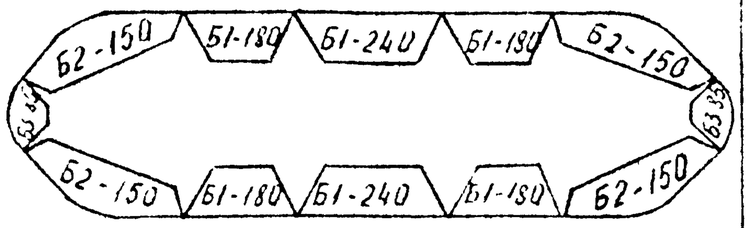	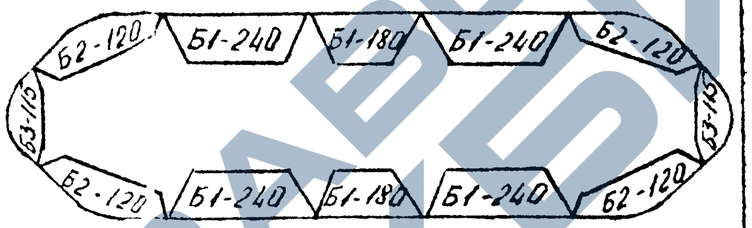	18,3 / 18,8	35,6 / 35,2	369,0 / 416,0
3,783	5,886	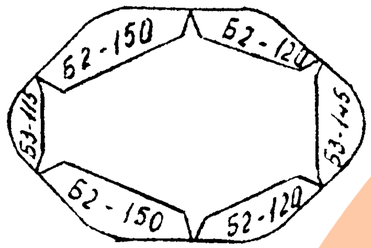	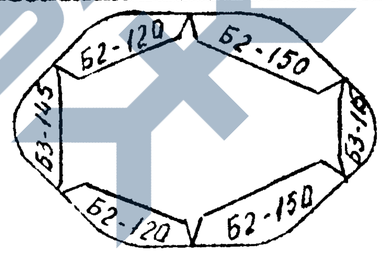	9,3	16,6	208,0
3,783	6,811	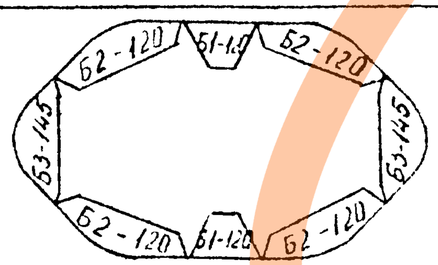	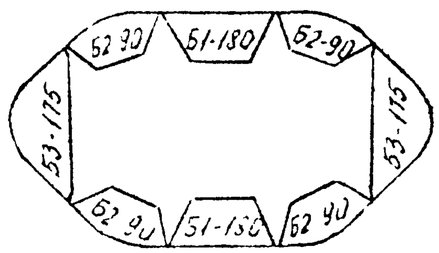	11,0 / 11,0	20,1 / 20,1	246,8 / 202,2
3,783	7,411	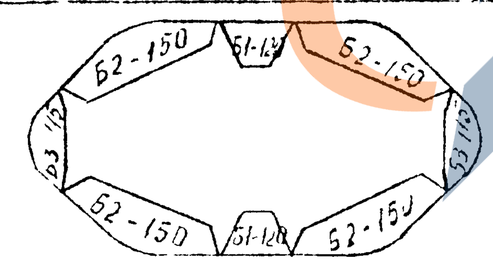	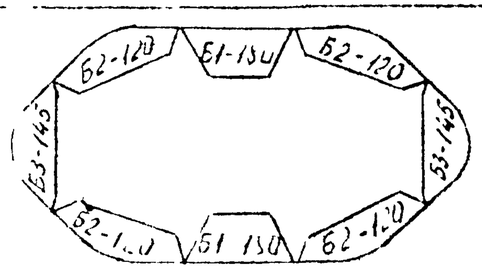	10,7 / 12,3	23,8 / 22,2	245,6 / 246,8

Инв.№ | Подп. и дата | Взам. инв.№

Размеры сечения опоры, м		Расклайка блоков опор обтекаемой формы		Объем бетона м3		Масса арматуры кг
A_o	B_o	Четный ряд	Нечетный ряд	блоков	заполн.	
3,783	8,011	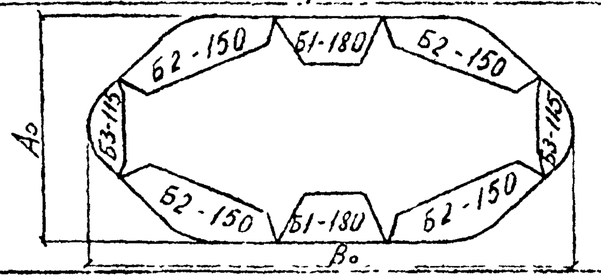	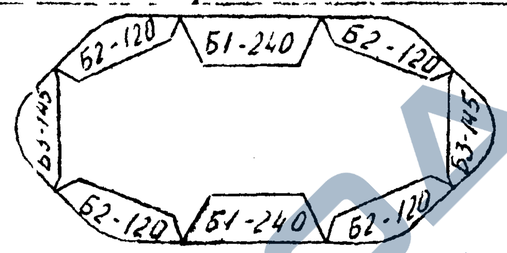	11,9 / 13,4	25,9 / 24,5	245,6 / 293,8
3,783	8,336	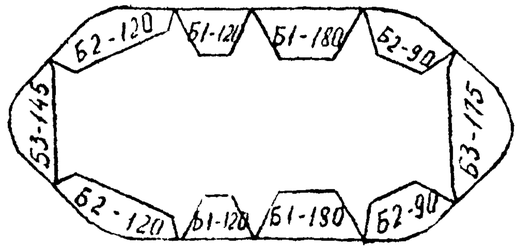		13,2	26,5	262,7
3,783	8,611	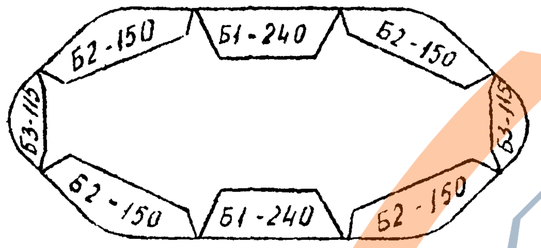	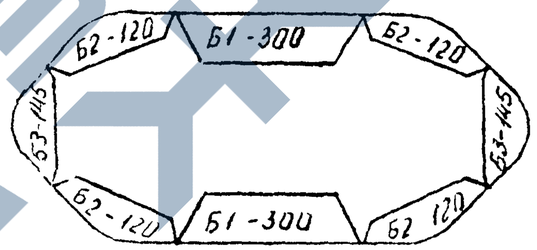	13,1 / 14,8	28,1 / 26,4	292,6 / 293,8
3,783	9,536	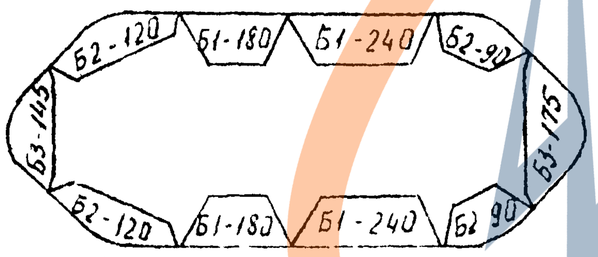	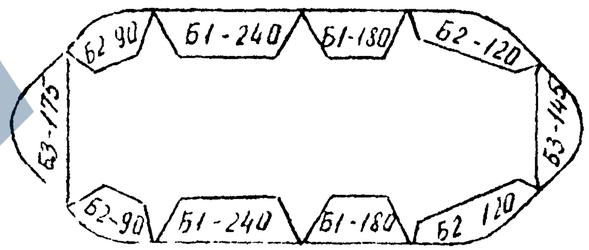	15,6	30,9	309,7
3,783	9,836	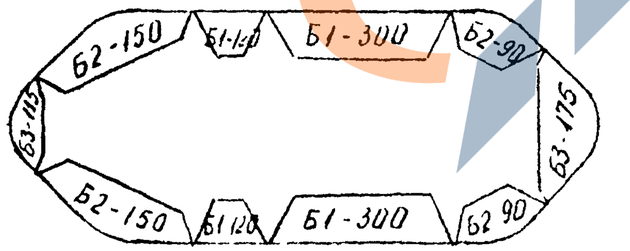	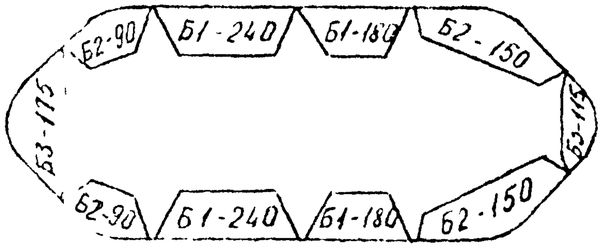	15,6 / 15,5	32,6 / 32,8	309,1

Инв. № подл. | Подпись и дата | Взам. инв. №

537РЧ-1-03

Лист 14

ЗАВОД ЖБИ

Размеры сечения опоры м		Раскладка блоков опор обтекаемой формы		Объем бетона м³		Масса арматуры кг
A_o	B_o	Четный ряд	Нечетный ряд	Блоков	Заполн	
3,783	10,461	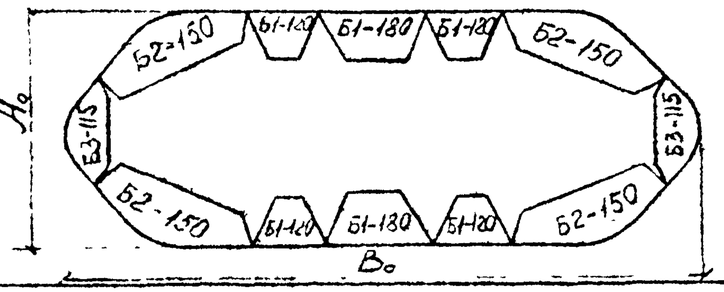	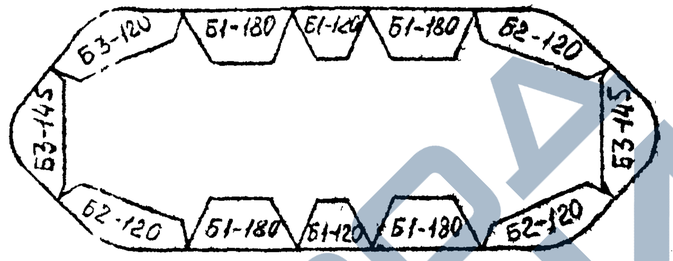	15,1 / 16,7	36,7 / 35,1	322,0 / 323,2
3,783	10,736	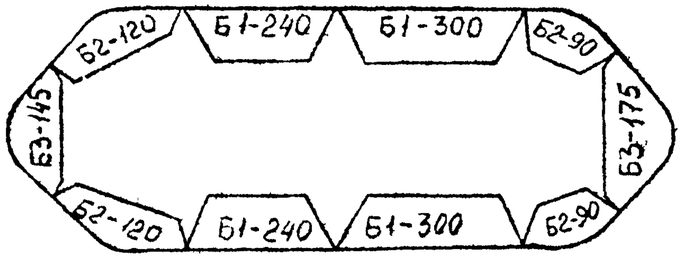	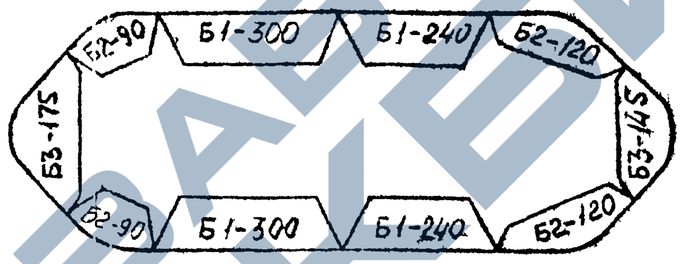	18,2	35,1	356,7
3,783	11,336	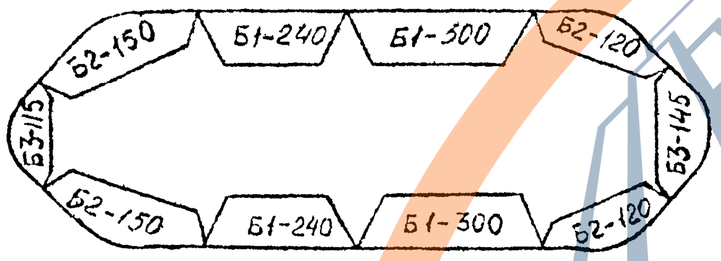	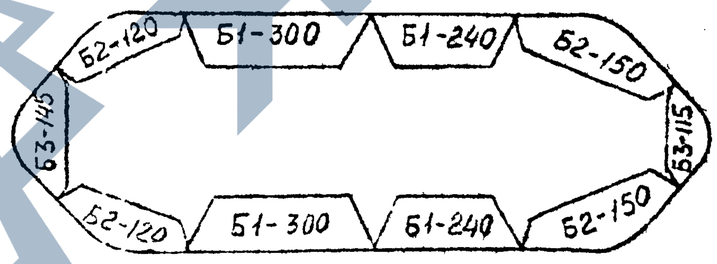	18,7	38,1	378,4
3,783	12,261	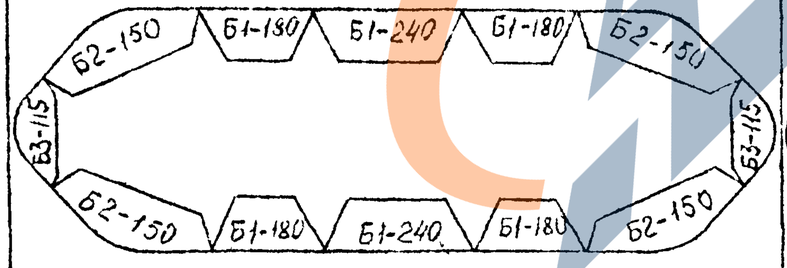	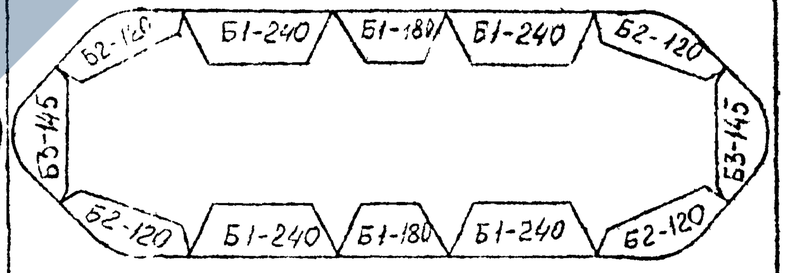	18,8 / 20,3	43,3 / 41,8	369,0 / 417,2

Инв. № подл. | Подпись и дата | Взам. инв. №

Размеры сечения опоры м		Расклабка блоков опор обтекаемой формы		Объем бетона м³		Масса арматуры
А.	В.	Четный ряд	Нечетный ряд	блоков	заполн.	кг
4,207	7,835	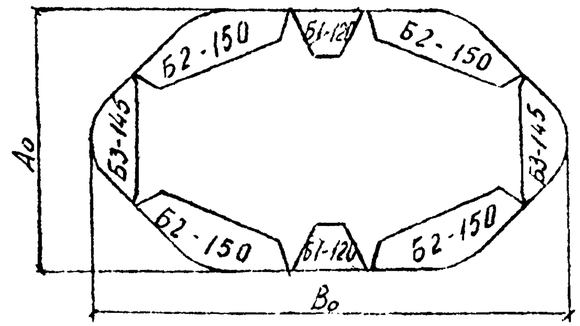	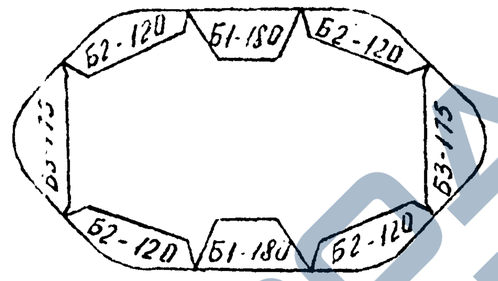	12,2 / 13,0	27,5 / 26,7	246,8 / 296,2
4,207	9,035	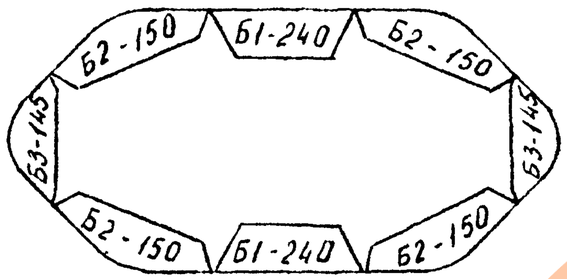	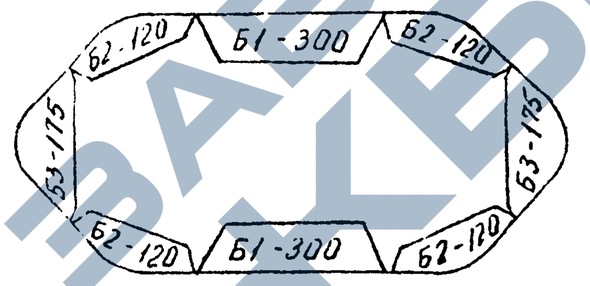	14,6 / 15,6	32,6 / 31,6	293,8 / 343,2
4,207	9,36	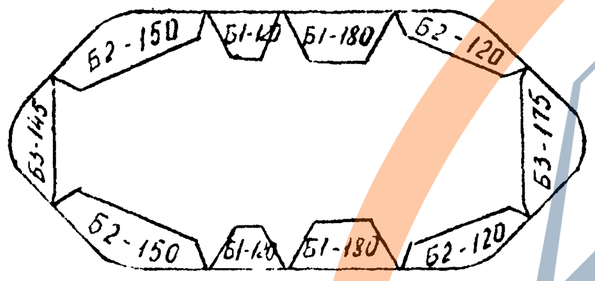	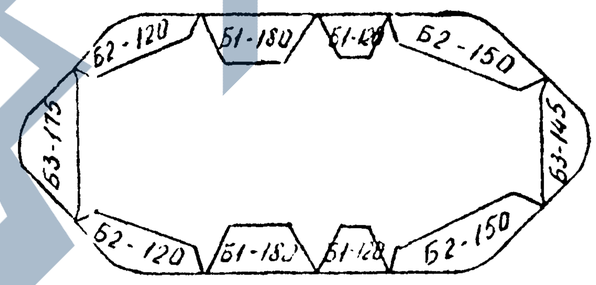	14,8	34,6	309,7
4,207	9,96	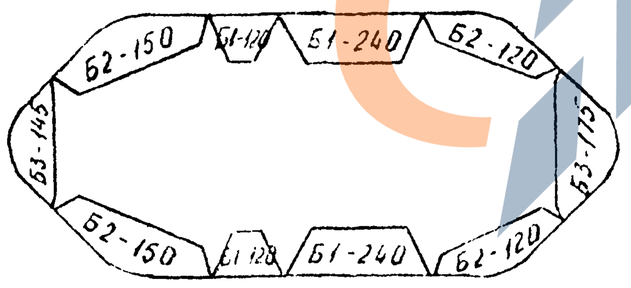	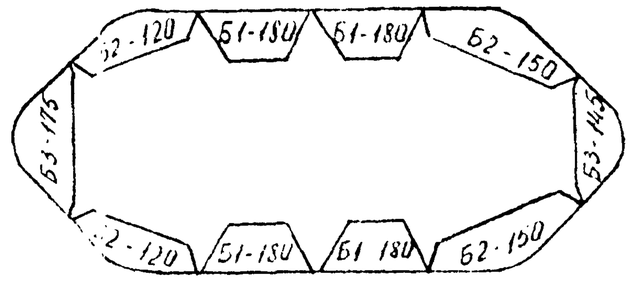	16,0 / 16,1	37,2 / 37,1	356,7 / 309,7

Инв. № подл. | Подпись и дата | Взам. инв. №

537Р4-1-03

Лист 16

https://zavodjbi.com/

Размеры сечения опоры м		Раскладка блоков опор необтекаемой формы		Объем бетона м³		Масса арматуры кг
A_o	B_o	Четный ряд	Нечетный ряд	блоков	заполн	
4,207	10,885	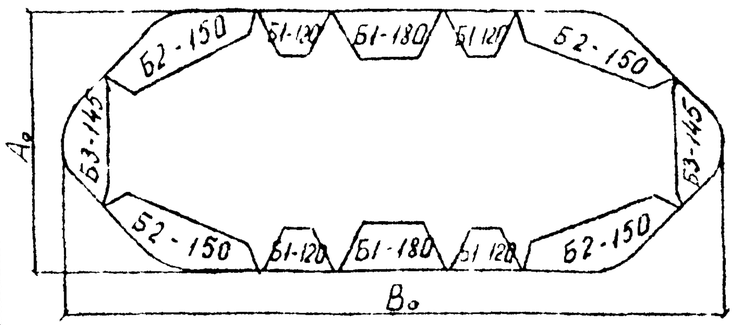	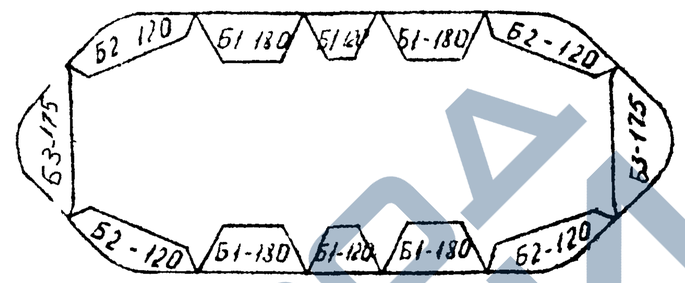	16,6 / 17,4	42,4 / 41,6	323,2 / 372,6
4,207	11,16	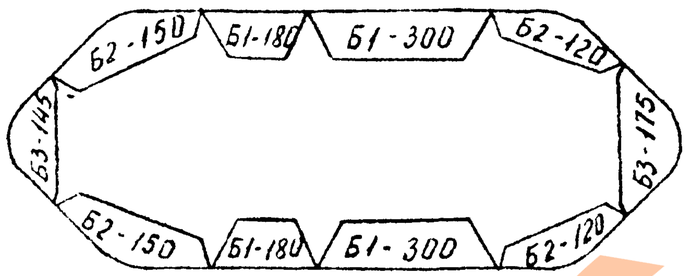	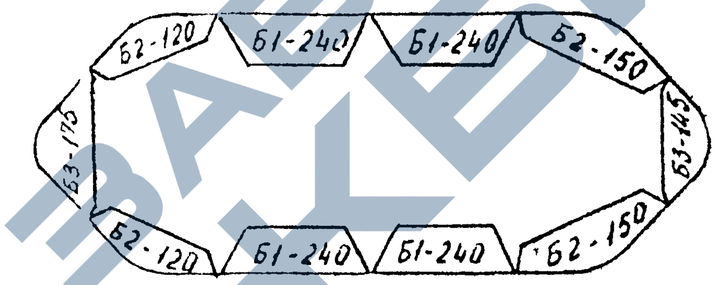	18,6 / 18,4	42,1 / 42,3	356,7 / 403,7
4,207	11,76	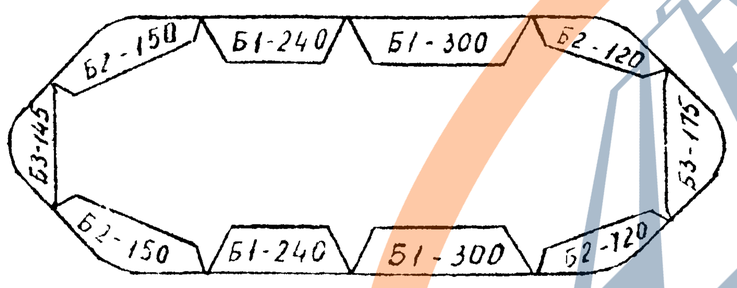	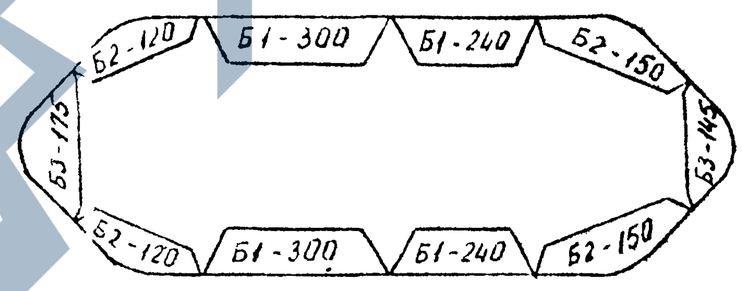	19,8	44,7	403,7
4,207	12,685	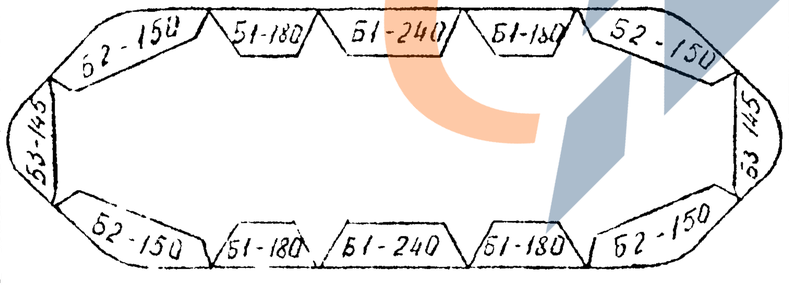	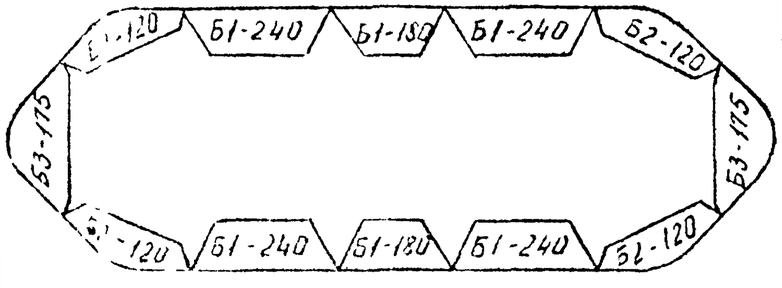	20,3 / 21,0	50,1 / 49,3	370,2 / 466,6

ЗАВОД ЖБИ

Размеры сечения опоры м		Раскладка блоков опор обтекаемой формы		Объем бетона м³		Масса арматуры кг.
A_o	B_o	Четный ряд	Нечетный ряд	Блоков	Заполн	
4,667	8,295	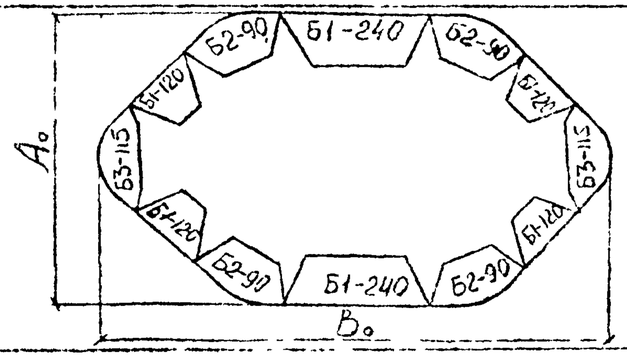	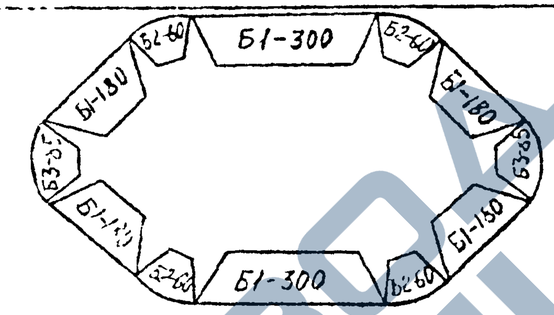	13,1 / 15,4	32,6 / 30,3	275,0
4,667	10,145	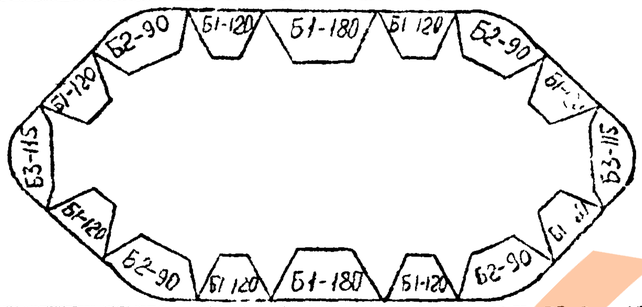	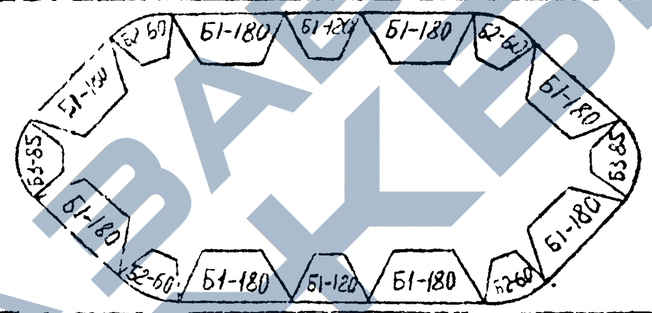	15,1 / 17,3	43,5 / 41,3	304,4
4,667	10,42	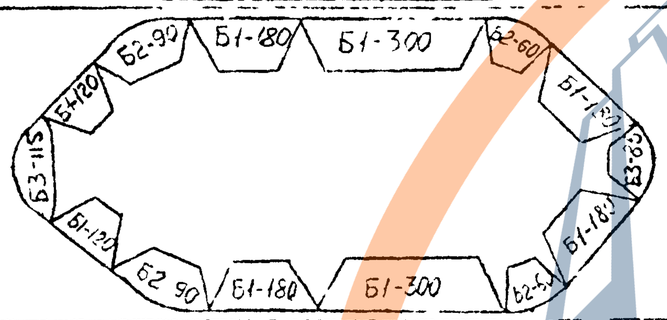	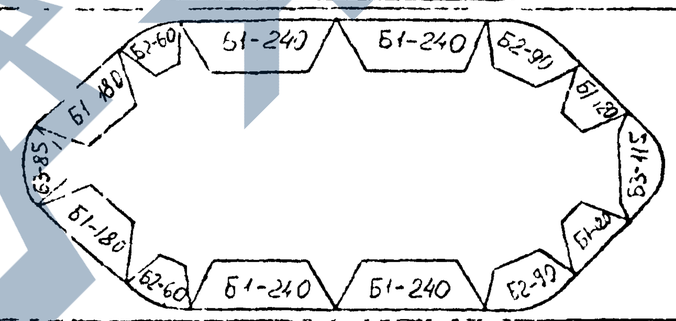	17,8 / 17,5	42,8 / 43,0	313,2 / 360,2
4,667	11,945	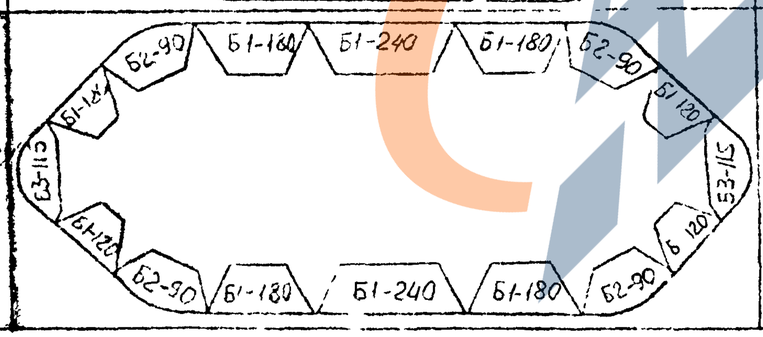	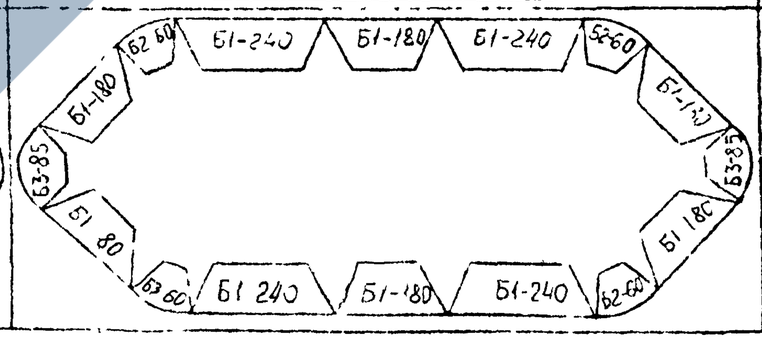	18,8 / 20,9	52,4 / 50,3	351,4 / 398,4

Взамен 4-6.N | Подпись и дата | Инв. N подл.

537Р4-1-03

1. Основные конструктивные требования к подферменникам и прокладникам

1.1. Размеры подферменников

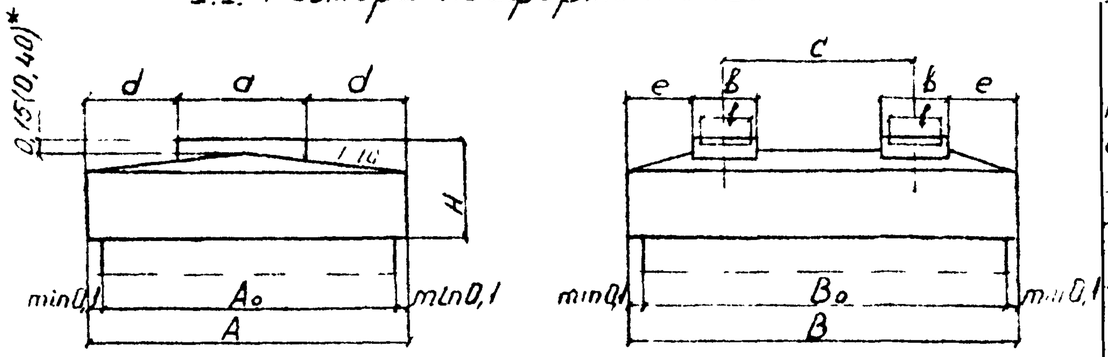

* Размер в скобках относится к пролетным строениям расчетной длиной 15,8 и 18,0м

Размеры подферменника определяются условиями:

1) $A \geq A_{min}$ по графе 3 таблицы 1

$B \geq B_{min}$ по графе 4 таблицы 1

2) $A \geq A_0 + 0{,}2$м

$B \geq B_0 + 0{,}2$м

Таблица 1

Типовой проект пролетных строений	Расчетный пролет пролетных строений, м	Минимальные размеры подферменника, м: Amin	Bmin	Hmin	a м	b м	c м	d м	e м	f м	Минимально допустимый размер опоры B₀: необтекаемой формы	обтекаемой формы
1	2	3	4	5	6	7	8	9	10	11	12	13
Инв. № 557 ребристое	15,8	3,2	4,65	1,0	1,7	0,85	1,8	0,75	1,0	0,55	2,925	3,75
	18,0											
Инв. № 556 Шифр 102РЧ	22,9		5,0		2,0	1,2				0,9	3,0	4,4
	26,9											
Инв. № 739	33,6	3,5	5,2				2,0				3,2	4,6
	45,0		5,55			1,25	2,3			0,95	3,55	4,95
	55,0		5,6			1,3				1,0	3,6	5,0
Инв. № 690	66,0	3,7	9,0	1,5	2,2		5,7				7,0	8,6
	88,0	4,1	9,2(9,4)		2,6	1,4	5,8			1,1	7,2	9,2
	110,0		9,3(9,5)			1,5				1,2	7,3	9,3

1 Размеры в скобках относятся к подферменникам опор обтекаемой формы

2. Минимальные конструктивные размеры подферменников и прокладников приведены на листах, стр. 32-34

1.2. Размеры прокладников

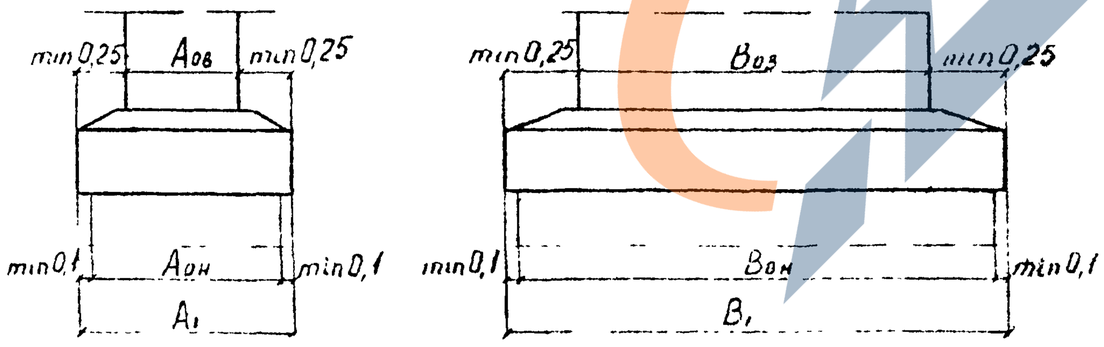

Минимальные размеры прокладника:

$A_{1min} = A_{он} + 0{,}2$м

$B_{1min} = B_{он} + 0{,}2$м

Исполнил	Иванова		12.02
Проверил	Бурук		94
Рук. гр.	Мезева		
Рук. пр.	Серебрянский		
Нач. отд.	Ткаченко		

537РЧ - 1 - 04

Подферменники и прокладники

Стадия	Лист	Листов
Р	1	3

Ленгипротрансмост

2. Примеры проектирования подферменников и прокладников.

2.1 Пример 1

Подферменник для опоры прямоугольной формы под пролетное строение $L_p = 66{,}0$ м (инв № 630)

По расчету сечение опоры имеет размеры

$A_o = 3{,}55$ м, $B_o = 7{,}2$ м

1) $A_{min} = 3{,}7$ м $B_{min} = 9{,}0$ м (см. п.1, табл.1 гр. 3; 4)

2) Учитывая расчетные размеры опоры и конструктивные требования, назначены размеры подферменника:

$A = 3{,}55 + 0{,}2 = 3{,}75 > A_{min}$. $B = 6{,}5 + 0{,}2 = 6{,}7$ м $< B_{min}$

Принято $A = 3{,}75$ м Принято $B = B_{min} = 9{,}0$ м

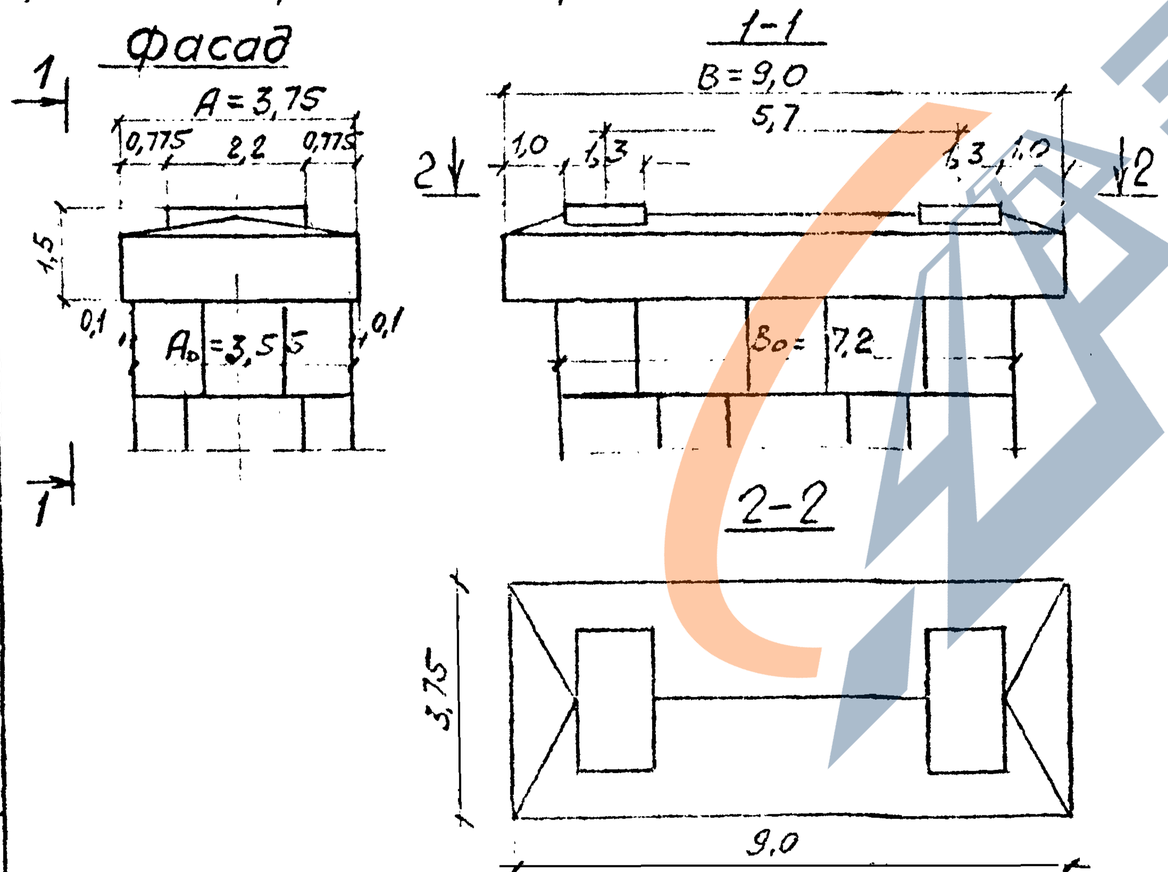

2.2 Пример 2.

Подферменник для одноярусной опоры обтекаемой формы под пролетное строение $L_p = 33{,}6$ м (Инв № 739)

По расчету сечение опоры имеет размеры

$A_o = 2{,}934$ м $B_o = 4{,}437$ м

1) $A_{min} = 3{,}5$ м $B_{min} = 5{,}2$ м (см. п.1.1 табл.1 гр 3,4)

2) Учитывая расчетные размеры и конструктивные требования, назначены размеры подферменника:

$A = 2{,}934 + 0{,}2 = 3{,}134$ м $< A_{min} = 3{,}5$ м $B = 5{,}362 + 0{,}2 = 5{,}562 > B_{min} = 5{,}2$ м

Принято $A = 3{,}5$ м Принято $B = 5{,}6$ м

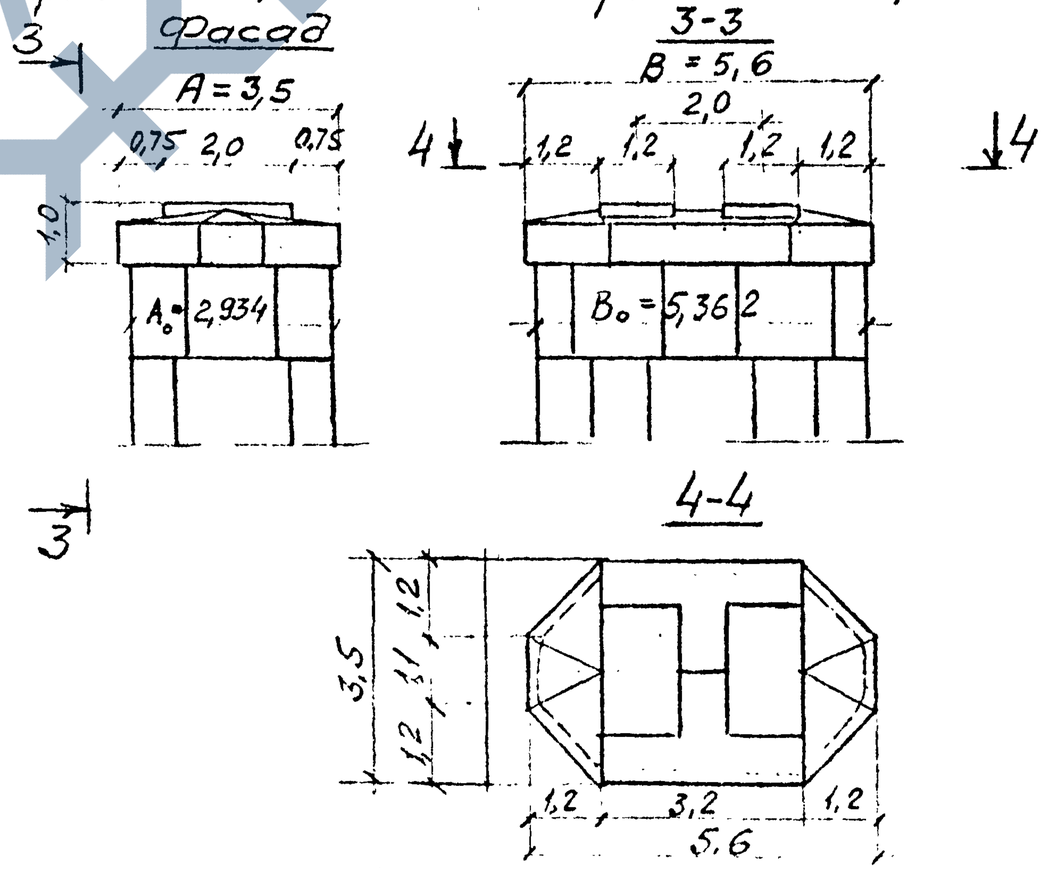

537 РЧ-1-04

Инв № подл.	Подпись и дата	Взам. инв №

2.3 Пример проектирования прокладника

Прокладник между верхним прямоугольным ярусом (A_0=2,925м, B_0=8,4м) и облицекаемым нижним ярусом (A_1=4,207м; B_1=12,685 м) L_p = 66,0м (Инв. N690).

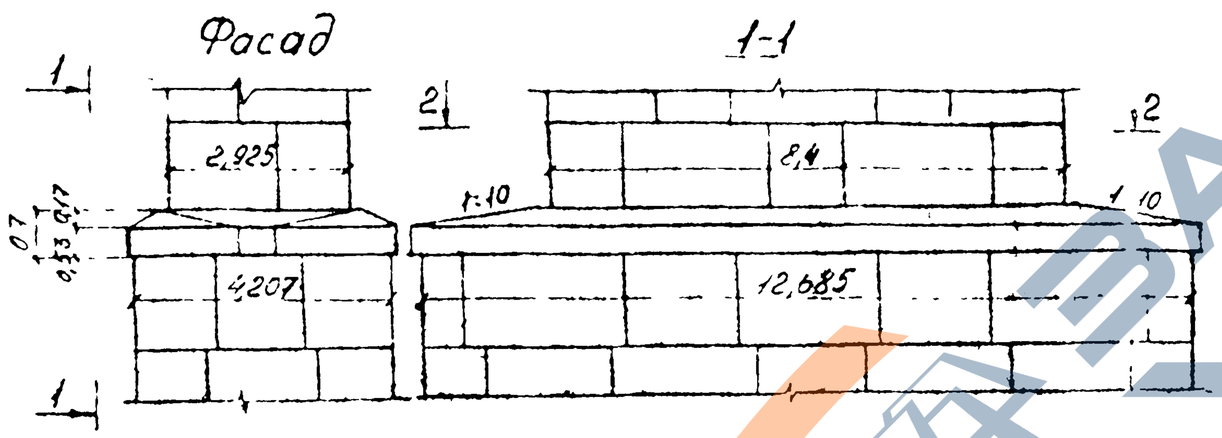

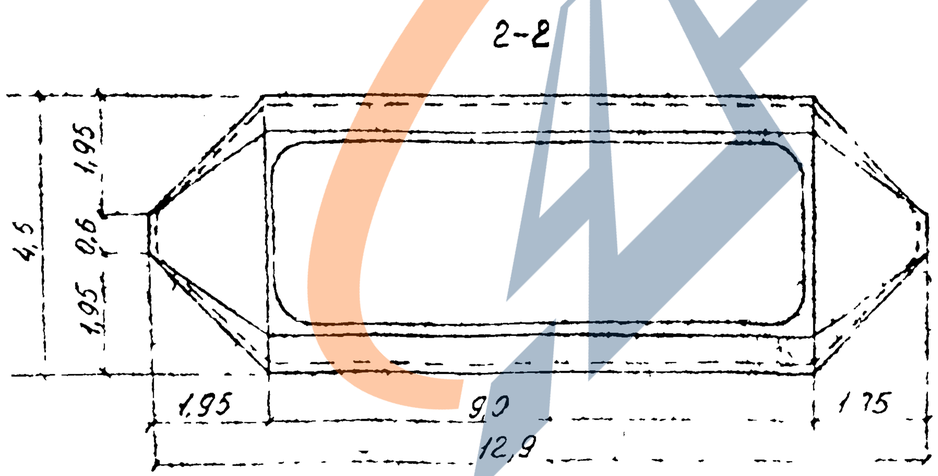

3. Принципиальные схемы армирования подферменников и прокладников

3.1 Схема 1
Подферменник

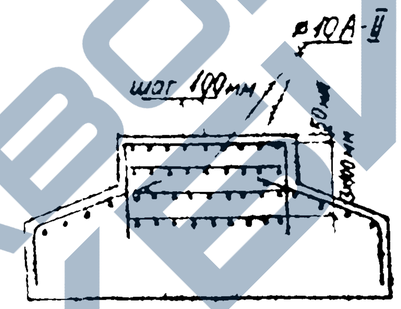

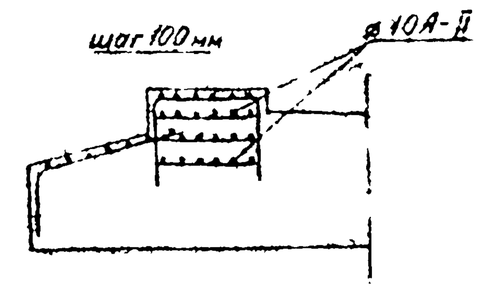

3.2 Схема 2
Прокладник

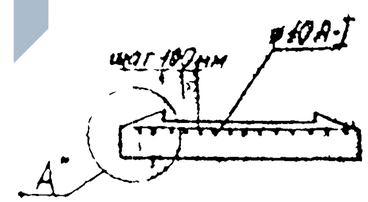

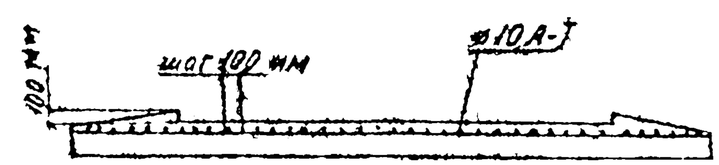

Узел А

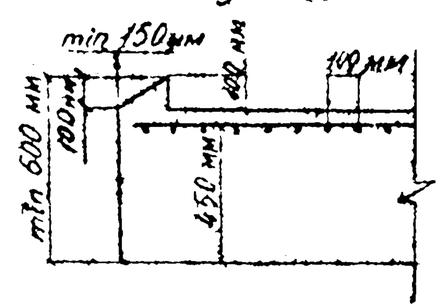

Учитывая расчетные размеры ярусов опоры и конструктивные требования, назначены размеры прокладника:

1) $A_1 = A_{ов} + 0,5 = 2,925 + 0,5 = 3,425$м.; $B_1 = B_{ов} + 0,5 = 8,4 + 0,5 = 8,9$м.

2) $A_1 = A_{он} + 0,2 = 4,207 + 0,2 = 4,407$; $B_1 = B_{он} + 0,2 = 12,685 + 0,2 = 12,885$м.

принято: A_1 = 4,5м ; B_1 = 12,9м.

Инв. N подл. | Подпись и дата | Взам. инв. N

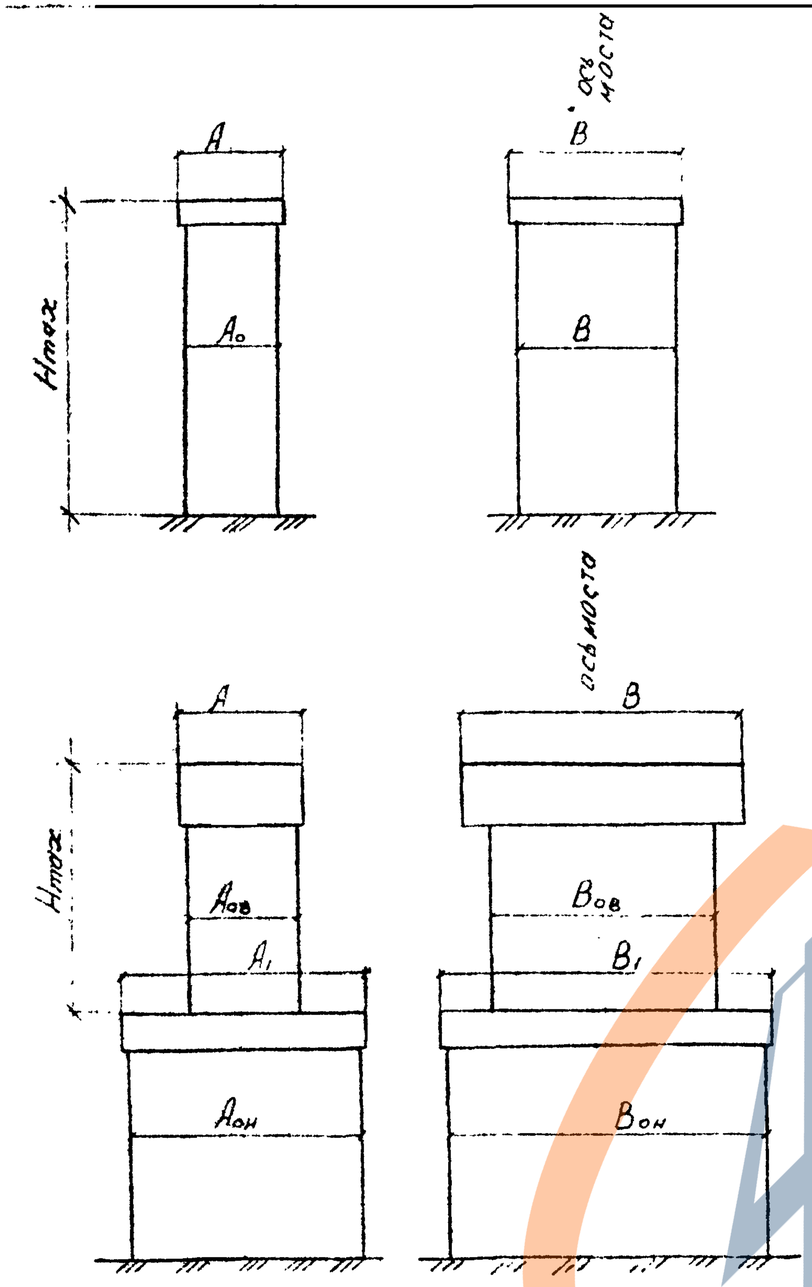

Таблица 1

Расчетный пролет примыкающих пролетных строений, м	Минимальные конструктивные размеры, м						Hmax м опор необтекаемой формы на кривой	
	Опоры необтекаемой формы одноярусные и двухъярусные		Опоры обтекаемой формы,*) одноярусные					
	A_0; $A_{ов}$	B_0; $B_{ов}$	A_0	B_0	A	B	R=∞	R=3000-1200
15,8; 18,0	2,925	2,925	2,934	3,837	3,2	4,65	7,0	4,0
22,9; 26,9	2,925	4,75	2,934	5,362	3,5	5,6	8,5	11,5
	3,225	3,225	3,359	4,562	3,6	5,0	(10,0)	4,0
33,6	2,925	4,75	2,934	5,362	3,5	5,6	8,5	8,5
	3,225	3,225	3,359	5,162	3,6	5,4		2,5
45,0	2,925	4,75	2,934	5,362	3,5	5,6	8,5	
	3,55	3,55	3,359	5,162	3,6	5,6	10,0	
55,0	2,925	4,75	2,934	5,362	3,5	5,6	8,5	
			3,359	5,162	3,6	5,6		
66,0	2,925	7,175	2,934	9,287	3,7	9,5	3,0	
			3,359	8,837	3,7	9,1		
88,0	2,925	7,775	2,934	9,287	4,1	9,5	3,0	
	3,225	7,475						
110,0	2,925	7,775	2,934	10,212	4,1	10,5	3,0	
	3,225	7,475	3,359	9,437	4,1	9,7		

*) Минимальные конструктивные размеры подферм-ников опор необтекаемой формы приведены в табл. 2, стр 33,34.

1. Формулы для определения минимальных конструктивных размеров.

$A_0(A_{ов}) \geq a$

$B_0(B_{ов}) \geq c+b$ – для сечений опор необтекаемой формы;

$B_0(B_{ов}) \geq c+b+a-0,6$ – для сечений опор обтекаемой формы

$A \geq a+2d$ и $\geq A_0(A_{ов})+0,2$

$B \geq c+b+2c$ и $\geq B_0(B_{ов})+0,2$

$A_{он} \geq A_{ов}$

$B_{он} \geq B_{ов}$ – для сечений опор необтекаемой формы

$B_{он} \geq A_{ов} - B_{он} - 0,6$ – для сечений опор обтекаемой формы

$A_1 \geq A_{ов}+0,5$ и $\geq A_{он}+0,2$

$B_1 \geq B_{ов}-0,5$ и $\geq B_{он}+0,2$

2 Размер В скобках относится к пролетному строению Lр - 2,9 м

3. Работать совместно с листом 537Р4-1-04

537Р4-1-05

Минимальные конструктивные размеры

Ленгипротрансмост

ЗАВОД ЖЕЛЕЗОБЕТОНА

Таблица 2

Рекомендуемые размеры сечений опор необтекаемой формы, м		Минимальные конструктивные размеры, м									
		Опоры одноярусные необтекаемой формы и двухъярусные с верхним ярусом необтекаемой формы		Опоры двухъярусные с нижним ярусом обтекаемой формы				Опоры двухъярусные с нижним ярусом необтекаемой формы			
A_o, $A_{ов}$	B_o, $B_{ов}$	A	B	$A_{он}$	$B_{он}$	A_1	B_1	$A_{он}$	$B_{он}$	A_1	B_1
2,925	2,925	3,2	3,2	2,934	5,362	3,5	5,6	2,925	2,925	3,5	3,5
2,925	4,75	3,2	5,0	2,934	8,087	3,5	8,3	2,925	4,75	3,5	5,3
				3,359	7,912	3,6	8,2	3,225	4,75	3,5	5,3
2,925	5,35	3,2	5,6	2,934	8,087	3,5	8,3	2,925	5,35	3,5	5,9
				3,359	7,912	3,6	8,2				
2,925	6,575	3,2	6,8	2,934	9,287	3,5	9,5	2,925	6,575	3,5	7,1
2,925	7,175	3,2	7,4	2,934	10,212	3,5	10,5	2,925	7,175	3,5	7,7
				3,359	9,712	3,6	10,0				
2,925	7,775	3,2	8,0	2,934	10,212	3,5	10,5	2,925	7,775	3,5	8,3
3,225	3,225	3,5	3,5	3,359	6,387	3,8	6,6	3,225	3,225	3,8	3,8
				3,783	5,886	4,0	6,1				
3,225	4,75	3,5	5,0	3,359	7,912	3,8	8,2	3,225	4,75	3,8	5,3
				3,783	7,411	4,0	7,7				
3,225	5,35	3,5	5,6	3,359	8,187	3,8	8,4		5,35		5,9
3,225	5,95	3,5	6,2	3,359	8,837	3,8	9,1		5,95		6,5
				3,783	8,611	4,0	8,9				
3,225	6,275	3,5	6,5	3,359	9,112	3,8	9,4		6,275		6,8
3,225	6,875	3,5	7,1	3,359	9,712	3,8	10,0		6,875		7,4
3,225	7,475	3,5	7,7	3,359	10,312	3,8	10,6		7,475		8,0
				3,783	10,461	4,0	10,7				
3,225	7,8	3,5	8,0	3,359	10,912	3,8	11,2		7,8		8,3
3,225	8,075		8,3						8,075		8,6
3,225	8,4	3,5	8,6	3,350	11,837	3,8	12,1		8,4		8,9
3,225	8,675		8,9						8,675		9,2

1 Размеры A и B должны быть не менее A_{min} и B_{min}, приведенных на листе 537РЧ-1-04.

537РЧ-1-05

Инв. № подл. | Подпись и дата | Взам. инв. №

Таблица 2 (продолжение)

Рекомендуемые размеры сечений опор необтекаемой формы, м		Минимальные конструктивные размеры, м									
		Опоры одноярусные необтекаемой формы и двухъярусные с верхним ярусом необтекаемой формы		Опоры двухъярусные с нижним ярусом обтекаемой формы				Опоры двухъярусные с нижним ярусом необтекаемой формы			
$A_o, A_{ов}$	$B_o; B_{ов}$	A	B	$A_{он}$	$B_{он}$	A_1	B_1	$A_{он}$	$B_{он}$	A_1	B_1
3,55	3,55	3,8	3,8	3,783	6,811	4,1	7,1	3,55	3,55	4,1	4,1
3,55	4,15	3,8	4,4	3,783	7,411	4,1	7,7		4,15		4,7
3,55	4,75	3,8	5,0	3,783	8,011	4,1	8,3		4,75		5,3
				4,207	7,835	4,5	8,1				
3,55	5,075	3,8	5,3	3,783	8,336	4,1	8,6		5,075		5,6
3,55	6,275	3,8	6,5	3,783	9,536	4,1	9,8		6,275		6,8
	6,6		6,8	3,783	9,836		10,1		6,6		7,1
3,55	7,2	3,8	7,4	3,783	10,461	4,1	10,7		7,2		7,7
3,55	7,475	3,8	7,7	3,783	10,461	4,1	10,7		7,475		8,0
3,55	7,8	3,8	8,0	3,783	11,336		11,6				
				4,207	10,885	4,5	11,1		7,8		8,3
3,55	8,4	3,8	8,6	3,783	12,261	4,1	12,5		8,4		8,9
				4,207	11,76	4,5	12,0				
4,15	4,15	4,4	4,4	4,207	7,835	4,7	8,1	4,15	4,15	4,7	4,7
4,15	4,75	4,4	5,0	4,207	9,035	4,7	9,3		4,75		5,3
				4,667	8,295	4,9	8,5				
4,15	5,075	4,4	5,3	4,207	9,035	4,7	9,3		5,075		5,6
	5,35		5,6						5,35		5,9
4,15	5,675	4,4	5,9	4,207	9,36	4,7	9,6		5,675		6,2
4,15	5,975	4,4	6,2	4,207	9,96	4,7	10,2		5,975		6,5
	6,275		6,5						6,275		6,8
4,15	6,6	4,4	6,8	4,207	10,885	4,7	11,1		6,6		7,1
				4,667	10,145	4,9	10,4				
4,15	6,875	4,4	7,1	4,207	10,885	4,7	11,1		6,875		7,4
				4,667	10,42	4,9	10,7				
4,15	7,2	4,4	7,4	4,207	10,885	4,7	11,1		7,2		7,7
4,15	7,475	4,4	7,7	4,207	11,16	4,7	11,4		7,475		8,0
	7,8		8,0		11,76		12,0		7,8		8,3
	8,075		9,3						8,075		8,6
4,15	8,4	4,4	3,6	4,207	12,685	4,7	12,9		8,4		8,9
				4,667	11,946	4,9	12,2				

Инв. № подл. | Подпись и дата | Взам. инв. №

Швы между блоками.

Горизонтальный шов.

а) по контуру опоры

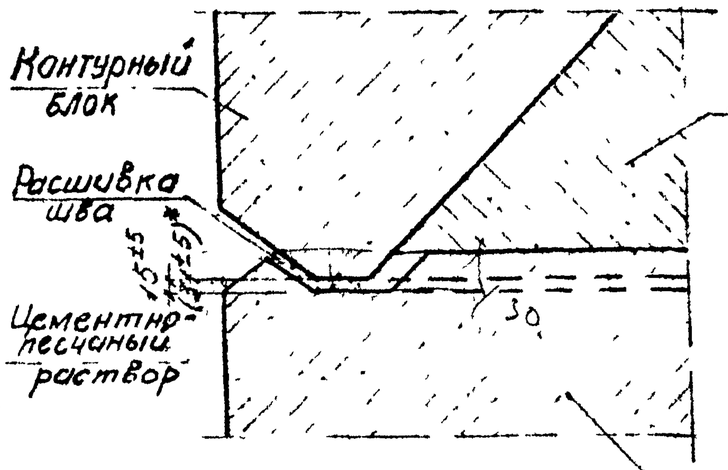

*) Размер в скобках относится к концевым участкам блока.

б) поперечный шов.

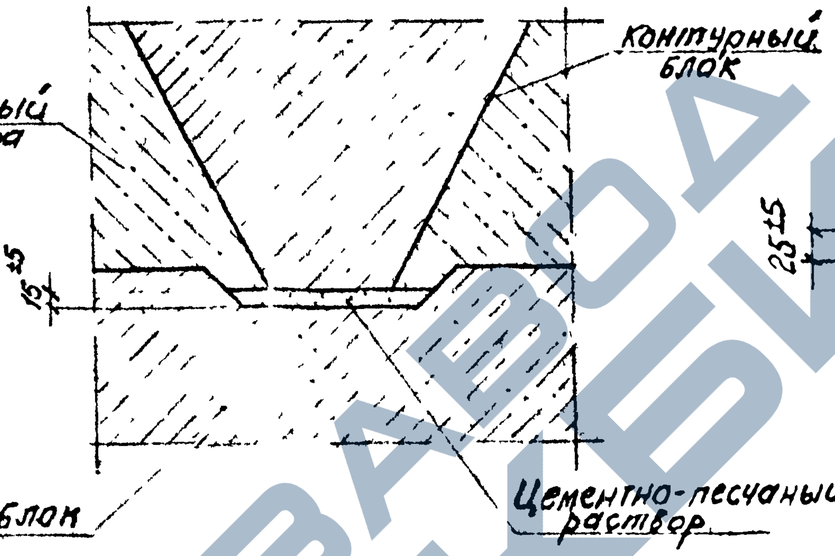

Вертикальный шов

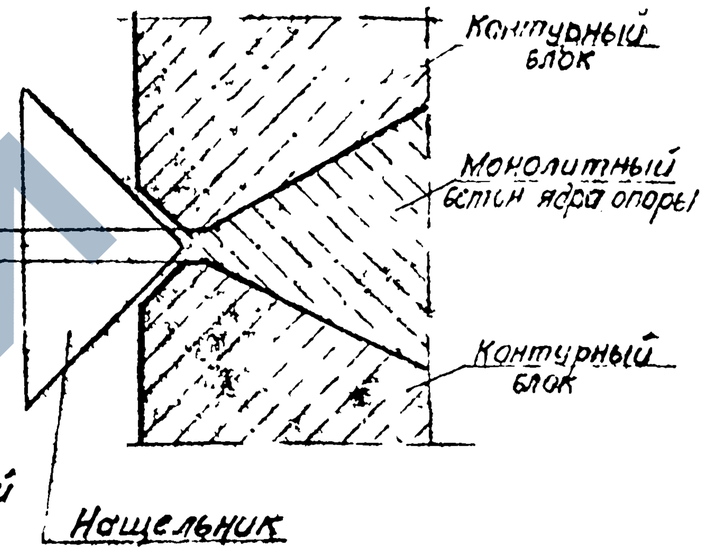

Установка блоков на фундамент или прокладник.

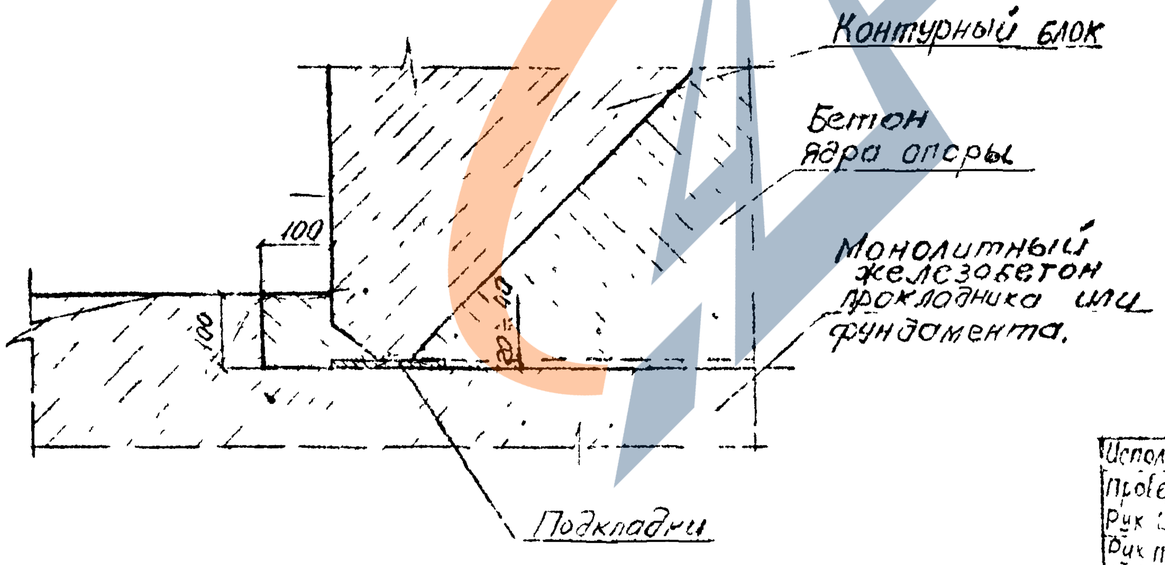

Расшивка наружных швов выполняется цементно-песчаным раствором, выдавленным из канавки при монтаже.

Исполнил	Станкевич			537 РЧ-1-06
Проверил	Брук			
Рук гр.	Алекева			Швы между блоками
Рук пр-та	Шрамский			
Нач. отд.	Ткаченко			Ленгипротрансмост

Стадия Р | Лист | Листов

Инв. № подл. | Подпись и дата | Взам. инв. №

1-1

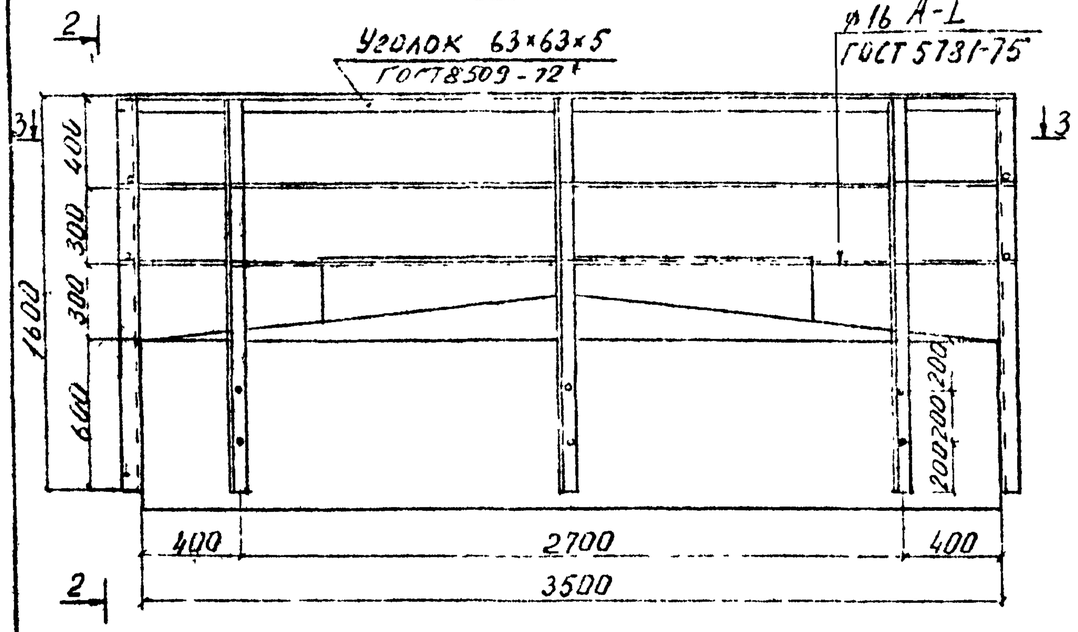

2-2

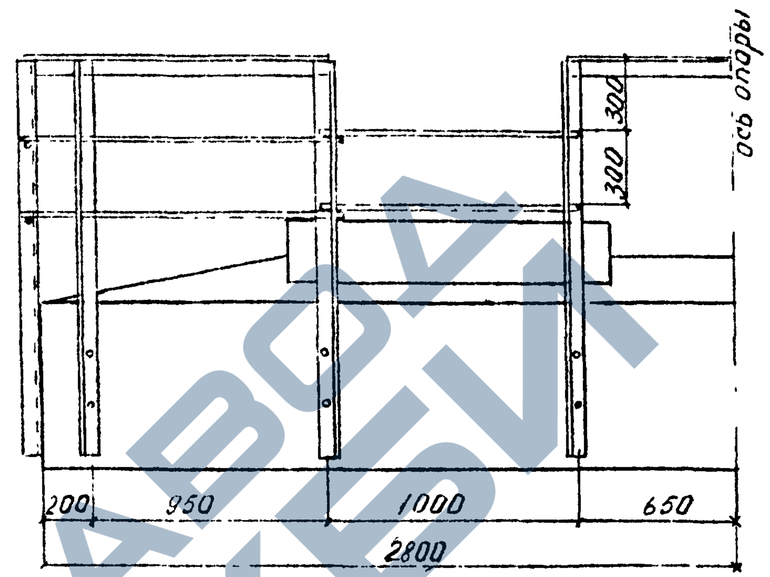

Прикрепление стоек перил к оголовкам

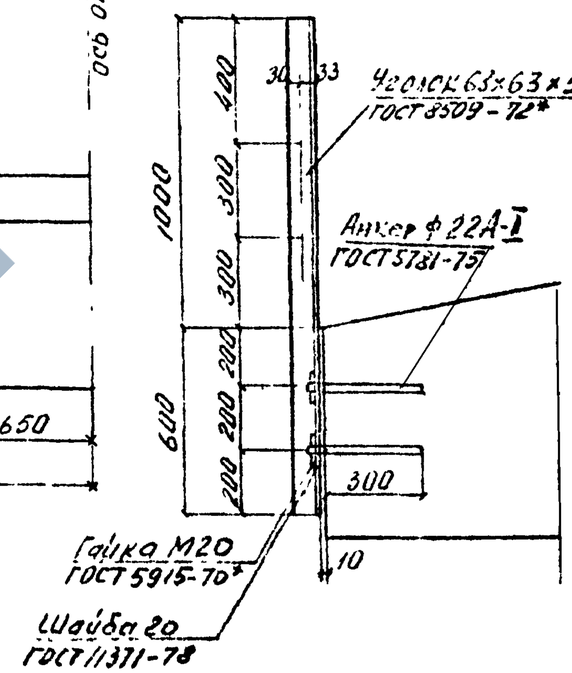

3-3

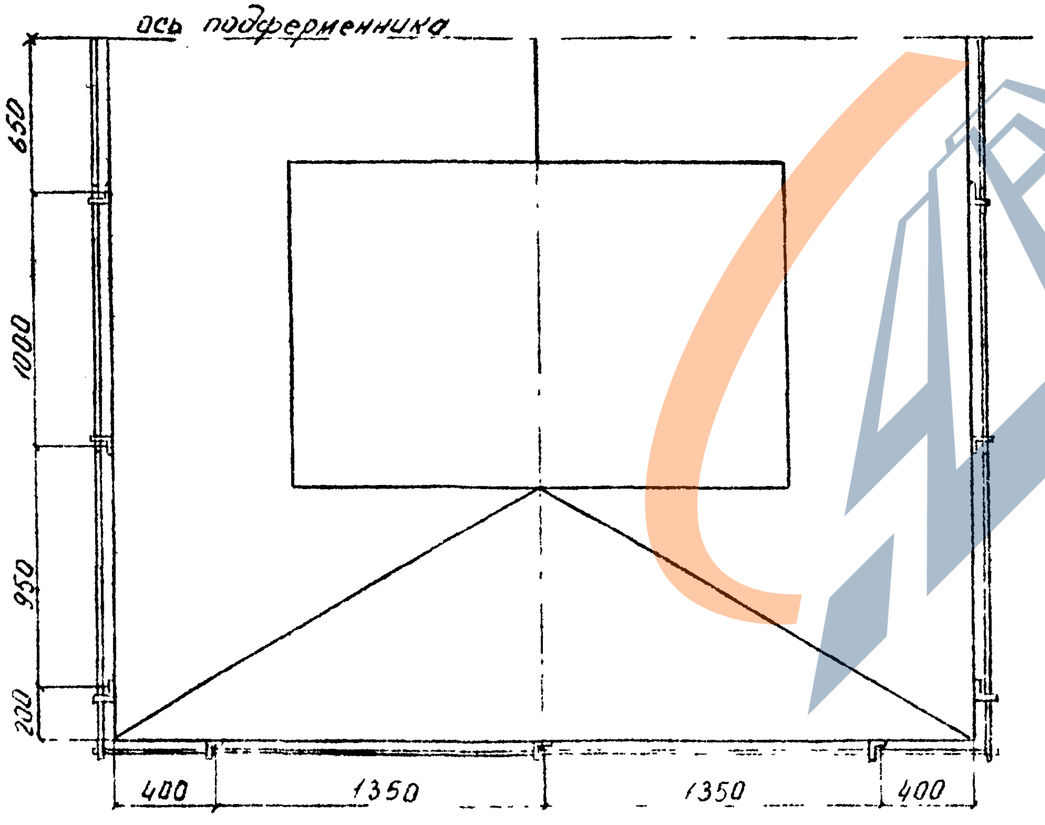

Конструкция перильных ограждений приведена для опоры под пролетные строения длиной 55м по типовому проекту инв N 739/7 и принята применительно к типовому проекту инв. N999, лист 49.

Инженер	Иванова			537 РЧ-1-07
Пр. вед. инж.				Пример устройства перильных ограждений смотровой площадки
Гл. спец.				
Нач. отд.				

Инв. № подл. | Подпись и дата | Взам. инв. №

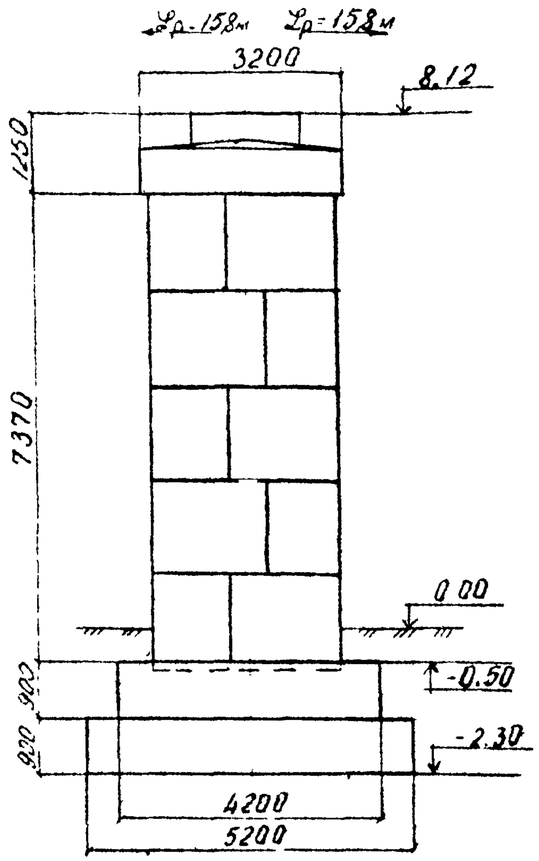

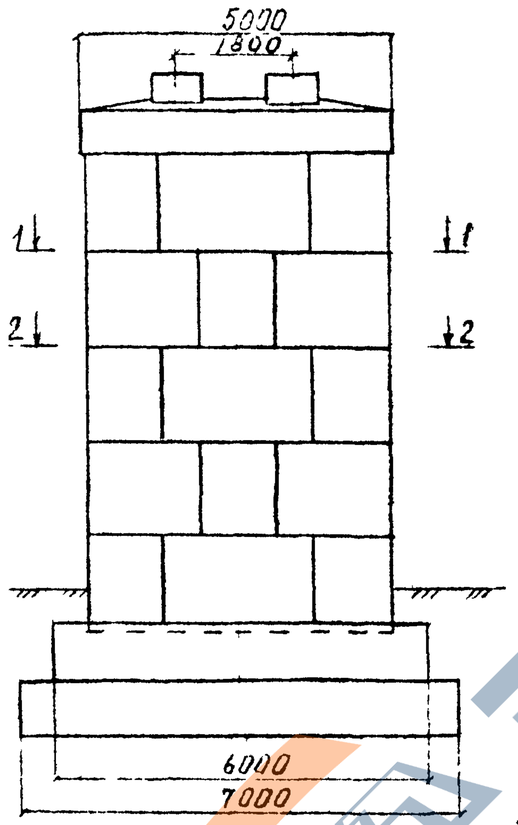

Схема монтажа опоры

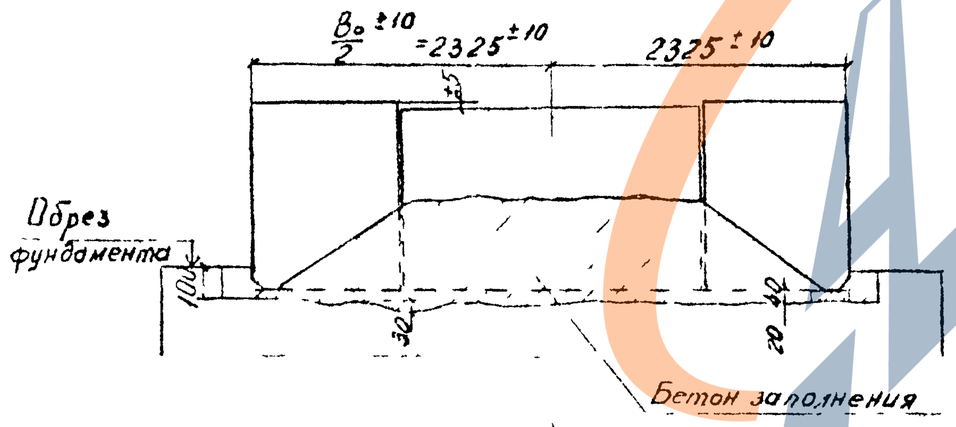

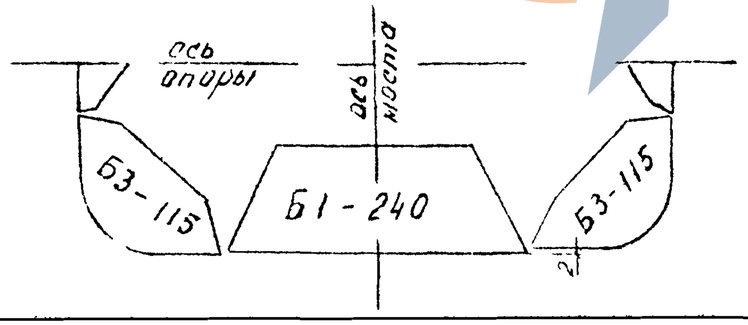

1-1

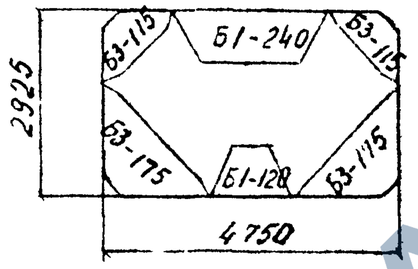

2-2

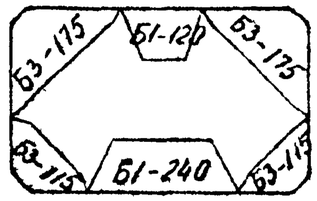

Наименование	Ед. изм.	Кол-во	Примечание
Подферменник	$м^3$	13,6	Монолит. бет. М300 Мрз200
Блоки тела опоры	$м^3$	44,5	Сборный бетон М300 Мрз200
Заполнения тела опоры.	$м^3$	56,0	Монолит. бет. М200 Мрз100
Фундамент	$м^3$	54,3	Монолит. бет. М300 Мрз200

1 Опора расположена на кривой R = 300м

2 Условное расчетное сопротивление грунта $R' = 3,0$ кгс/см²

3 Порядок возведения опоры:

3.1 Блоки первого ряда устанавливаются на подкладки; производится выверка положения блоков (допуски на установку приведены в таблице 1 пояснительной записки)

После монтажа блоков первого ряда составляется исполнительная схема с указанием величин отклонений положения блоков в плане и профиле

3.2 Заполняется внутренняя полость первого ряда опоры монолитным остоном на высоту ~ 60см с вибрированием бетонной смеси

3.3 Бетонируются наружные пазухи после появления растворной части бетона заполнения по наружному периметру горизонтального шва первого ряда блоков

3.4. Монтаж последующих рядов блоков производится с соблюдением допусков, указанных в таблице 1 пояснительной записки. Порядок установки блоков и устройства горизонтального шва изложены в части 3 проекта „Производство работ."

Гл. инженер проекта			53ТР4-1-08
Гл. инж. проекта	Бурк		
Рук. группы	Ковалева		Конструкция опор
Нач. отдела	Бочкарев		Пример 1
Нач. отд.	Ткаченко		

Стадия	Лист	Листов
Р		

ЗАВОД ЖБИ

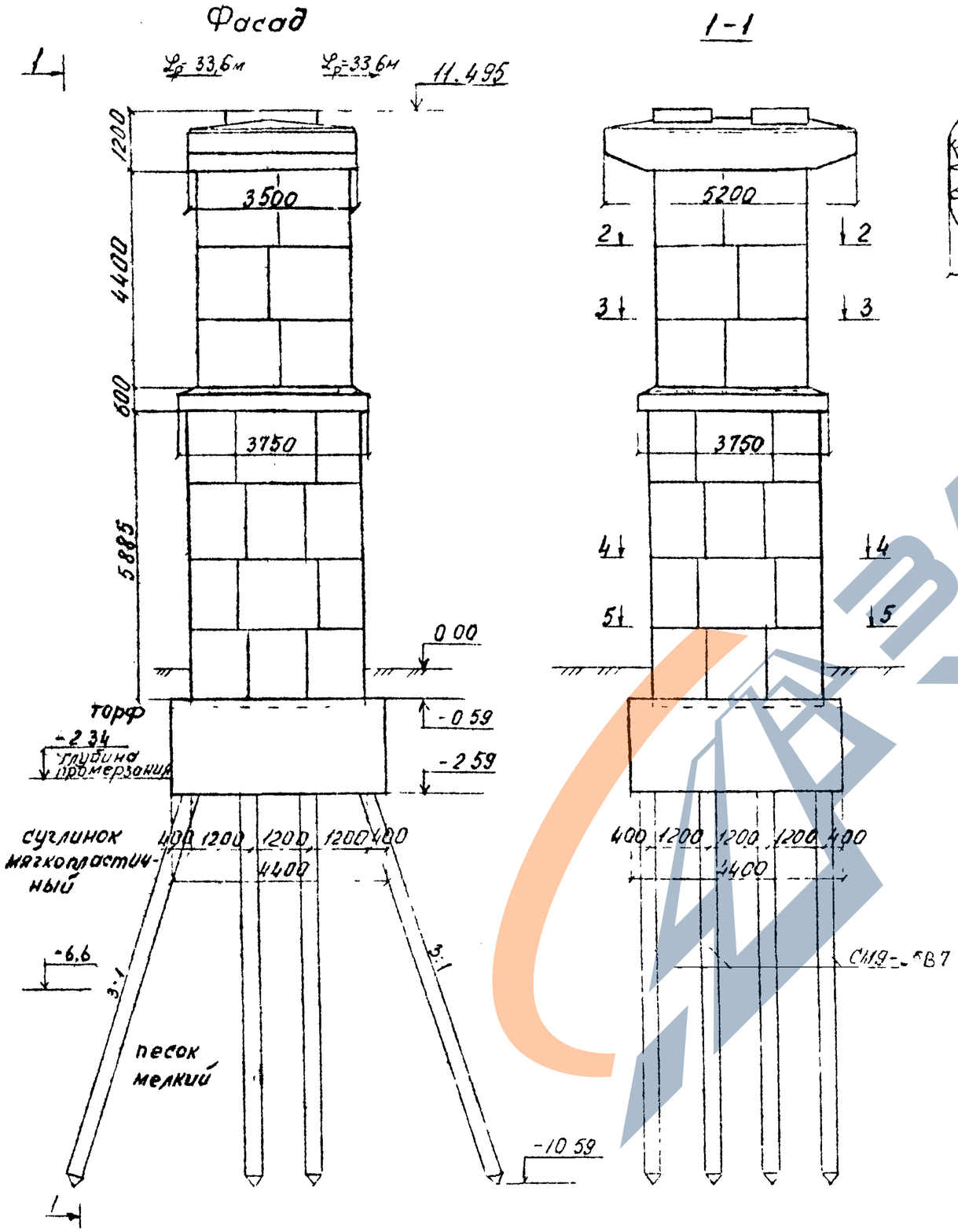

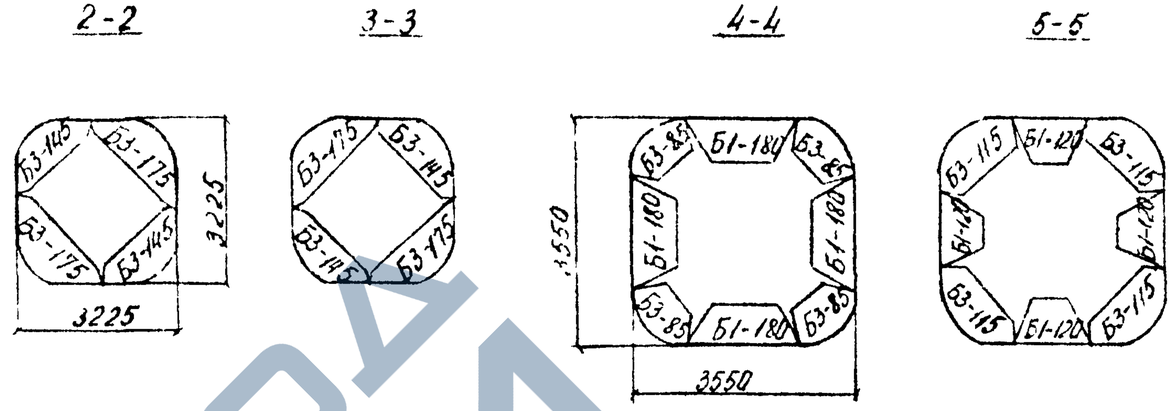

Наименование	Ед изм	Кол-во	Примечание
Подферменник	$м^3$	16,5	Мон ж б М300 Мрз 200
Блоки тела опоры	$м^3$	54,2	Сб бетон М400 Мрз300
Заполнение тела опоры	$м^3$	60,7	Мон бетон М200 Мрз 100
Прокладник	$м^3$	7,1	Мон бетон М300 Мрз200
Ростверк	$м^3$	37,5	Мон бетон М300 Мрз200
Сваи по типовому проекту инв №946	$м^3$	17,9	Сбор ж б М300 Мрз200

Изм.	Кол.уч.	Лист	Подп.
Разраб.			
Пров.			
Н.контр.			
ГИП			

537РЧ-1-09

Конструкция опор

Пример 2

Стадия	Лист	Листов
Р		1

Ленгипротрансмост

ЗАВОД ЖБИ

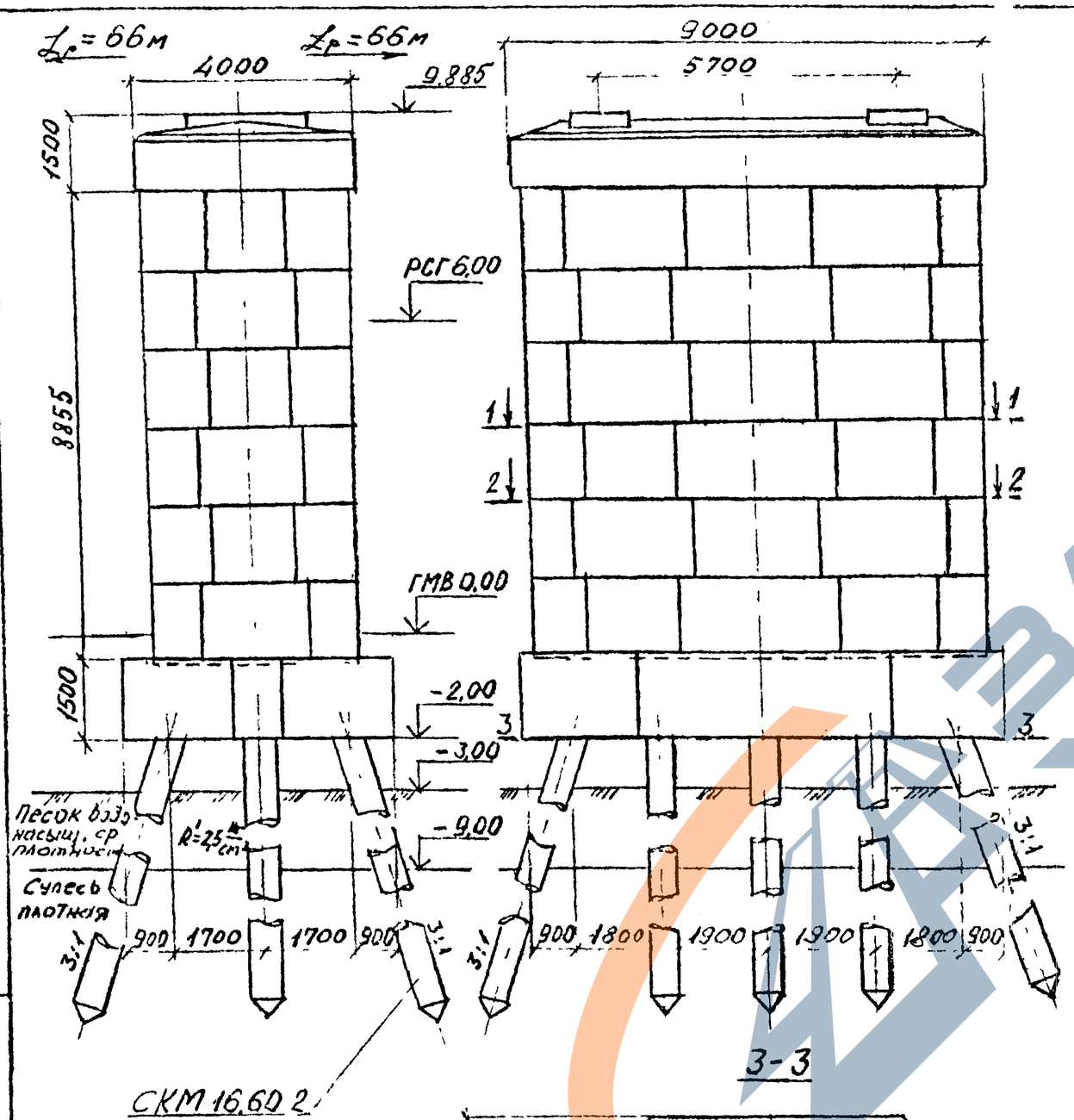

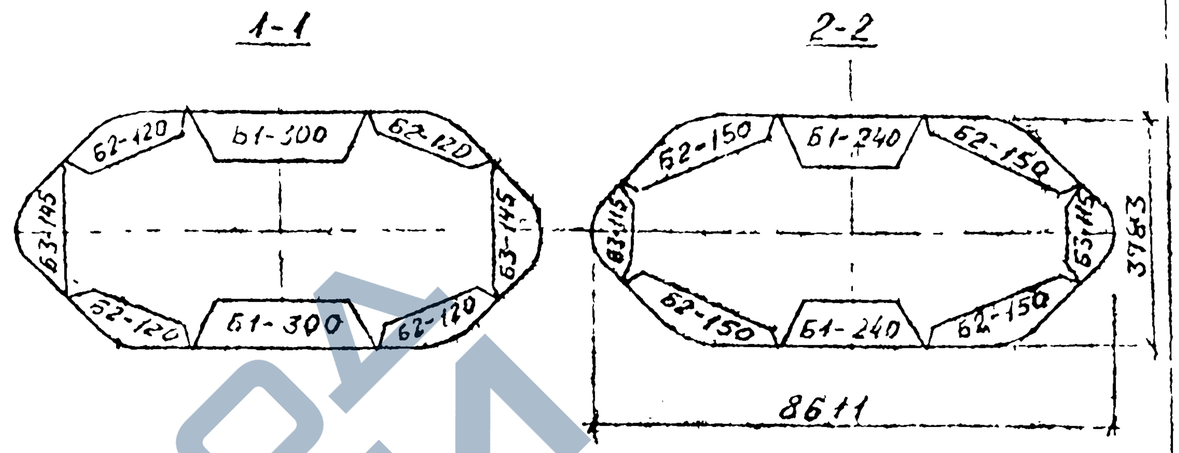

Наименование	Ед. изм	Кол-во	Примеч.
Подферменник	$м^3$	45,8	Мон. ж. б. М300 Мрз200
Блоки тела опоры	$м^3$	83,7	Сб. бетон М400, Мрз300
Заполнение тела опоры	$м^3$	163,5	Мон. бетон М200, Мрз200
Ростверк	$м^3$	58,2	Мон. ж. б. М300, Мрз200
Сваи полые круглые по тип. пр. инв. № 1241	$м^3$	27,0	Сб. ж. б. М400, Мрз200
Заполнение свай	$м^3$	21,9	Мон. бетон М200, Мрз200

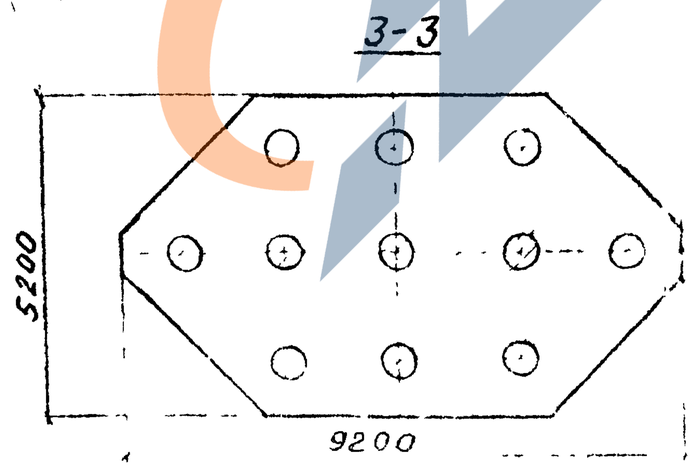

Исполнил	Алябьева		Изм.
Пров. рук.	Бчук		
Рук. гр.	Алябьева		
Рук. пр.	Сергеева		
Нач. отд.	Ткаченко		

537РЧ-1-10

Конструкция опор. Пример 3

Стадия	Лист	Листов
Р		

Ленгипротрансмост

Взам. инв. № | Подпись и дата | Инв. № подл.

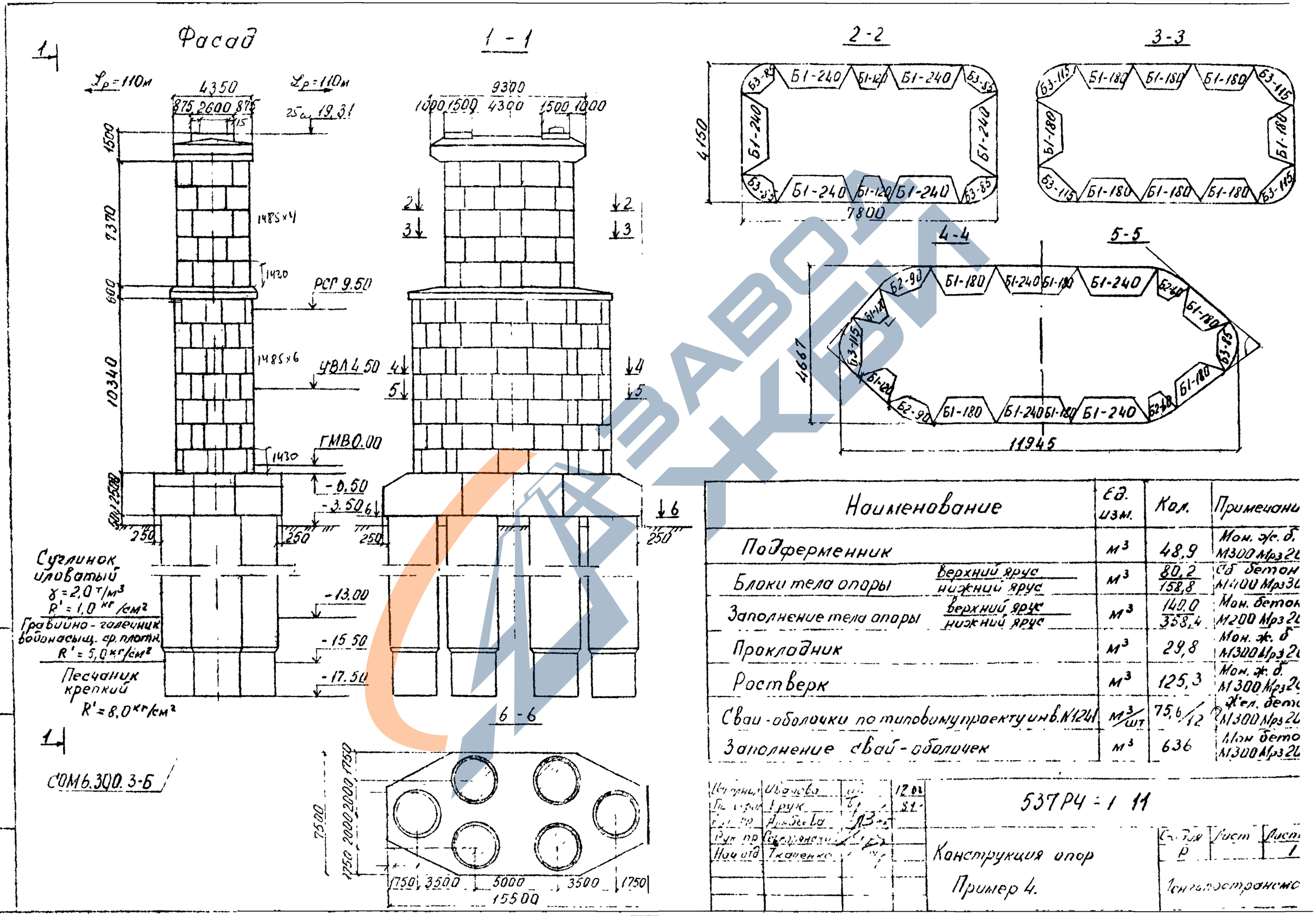

Наименование		Ед. изм.	Кол.	Примечани
Подферменник		м³	48,9	Мон. ж/б. М300 Мрз 2
Блоки тела опоры	верхний ярус / нижний ярус	м³	80,2 / 158,8	сб бетон М400 Мрз 3
Заполнение тела опоры	верхний ярус / нижний ярус	м³	140,0 / 358,4	Мон. бетон М200 Мрз 2
Прокладник		м³	29,8	Мон. ж. б М300 Мрз 2
Ростверк		м³	125,3	Мон. ж. б. М300 Мрз 2
Сваи-оболочки по типовому проекту инв. №1241		м³/шт	75,6/12	Ж/б. бетон М300 Мрз 2
Заполнение свай-оболочек		м³	636	Мон бетон М300 Мрз 2

Исполн.	Иванова		12.02 81
Гл. спец.	Друк		
Гл. пр.	Арабова		
Рук. пр.	Сидоренко		
Нач. отд.	Ткаченко		

537РЧ-1 11

Конструкция опор

Пример 4.

Стадия	Лист	Листов
Р		1

Ленгипространсмо

Инв. № подл. | Подпись и дата | Взам. инв. №

Определение минимальных размеров тела опоры, м

Длина пролета-№		B, м	P_1, тс	P_1^2, тс^2	M_1, тсм	$33{,}3 \times M_1 \times H \times B$	$\sqrt{P_1^2+33{,}3 M_1 HB}$	$-P_1+\sqrt{P_1^2+33{,}3 M_1 HB}$	$A=\frac{-P_1+\sqrt{P_1^2+33{,}3 M_1 HB}}{5HB}$	ΔA	P_2, тс	P_2^2, тс^2	M_2, тсм	$33{,}3 \times M_2 \times H \times A$	$\sqrt{P_2^2+33{,}3 M_2 HA}$	$-P_2+\sqrt{P_2^2+33{,}3 M_2 HA}$	$B=\frac{-P_2+\sqrt{P_2^2+33{,}3 M_2 HA}}{5HA}$	ΔB
16,5 пролет 1		5,0	335,5	112560	370,7	519696	795,9	460,4	2,18		440,1	193688	613,8	375180	754,2	314,1	3,42	
		3,42				355471	684,1	348,6	2,42	0,24				416484	781,1	341,0	3,35	0,07
		3,35				348196	678,8	343,3	2,43	0,01				418205	782,2	342,1	3,34	0,01
34,2 пролет 2	верхний брус	5,0	643,5	414092	482,3	451303	930,3	286,8	2,04		360,9	130249	202,4	77272	455,5	94,6	1,65	
		1,65				148930	750,3	106,8	2,3	0,26				87120	466,2	105,3	1,63	0,02
		1,63				147175	749,1	105,6	2,3	—				87120	466,2	105,3	1,63	—
	нижний брус	5,0	794,3	565805	898,7	1818048	1564,9	770,6	2,54		794,3	565805	355,7	365543	965,1	170,8	1,11	
		2,9				1054468	1298,2	503,9	2,86	0,32							2,9	—
110,0 пролет 3	верхний брус	5,0	1397,7	1953565	2342,0	3486090	2332,3	934,6	4,2		723,0	522729	1781,6	2227621	1658,4	935,4	5,0	

1. Обозначения приведены в пояснительной записке
2. Величины в рамках - окончательные размеры тела опоры, полученные методом подбора.

Нач. отд.	Лабин		12.02
Провер.	Брук		5.02
Рук. гр.	Алабьева		
Ст. инж.	Сердянский		
Н. контр.	Иванова		
	Гладенко		

537 РЧ - 1 - 12

Расчет опор

Стадия	Лист	Листов
Р	1	3

Инв. № подл. | Подп. и дата | Взам. инв. №

№ примера	Длина пролетного строен	Схема загружения	Расчетная схема	Нагрузки по верху подферменника P	H	M	Вес подферменника и проклад-ника	Вес тела опоры	Плечо произ. силы e	Доп. момент от гориз сил	Нагрузка от навала судов	Ледовая нагрузка Hл	Mл	Ветровая нагрузка Hw	ew	Mw	Проверка сечения опор. по положению равнодействующей $e_0=\Sigma M/\Sigma P$ ΣP	ΣM	$e_0 \leq 0.6r$
–	м	–	–	т	т	тм	т	т	м	тм	т	т	тм	т	м	тм	т	т	м
1	2	3	4	5	6	7	8	9	10	11	12	13	14	15	16	17	18	19	20
1	16.5	Вдоль оси моста (пост.+врем. на 1 пролет+торможение+пров. ветер)	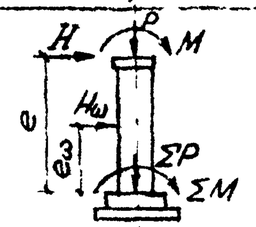	335.5	36.2	65.2	34.0	245.7	8.62	312,0	—	—	—	3.3	4.1	13.5	615.2	390,7	0.64<0.88
		Поперек оси моста (пост.+врем на 2 пролетах+центробеж+гидродин. ветер)	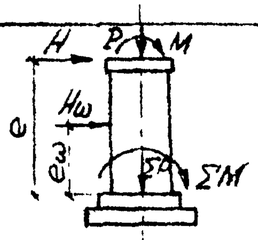	440.1	49.1	199.4				423,2				2.1	4.1	8.6	719.8	631,2	0.88<1.42
2	34.2	Вдоль оси моста (пост.+врем. на 1 пролете+торможение+пров. ветер)	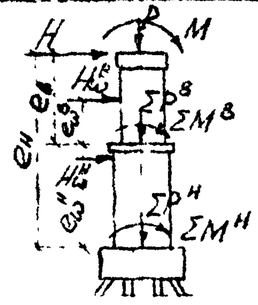	643.5	61.3	134.2	41.2 / 59.0	109.6 / 287.6	5,6 / 12,09	343,3 / 741,1	—	—	—	1.3 / 3.4	2.81 / 5.8	3.6 / 19.7	794.3 / 990.0	481,1 / 895,0	0.61<0.97 / 0.90<1.06
		Поперек оси моста (пост.+пороховняк на 2 пролетах+поперечный ветер)	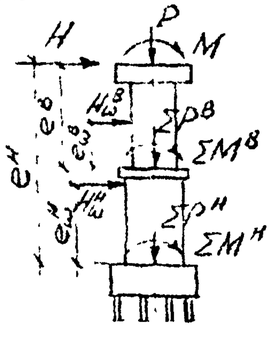	367.8	22.5	86.9				126,0 / 272,0							511.7 / 714.4	216.5 / 378,6	0.42<0.97 / 0.53<1.06

Величины в числителе относятся к верхнему ярусу,
в знаменателе – к нижнему ярусу.
Расчет сечений опор по прочности не приведен, т.к не является лимитирующим.

537 РЧ-1-12

Инв. N подл. | Подпись и дата | Взам. инв. N

№ примера	Длина пролетного строения	Схема загружения опоры	Расчетная схема	Нагрузки по верху подферменника			Вес подферменника и прокладн.	Вес тела опоры	Плечо гориз. силы	Мом. от гориз. силы	Нагрузка от навала судов			Ледовая нагрузка			Ветровая нагрузка			Проверка сечения опоры по положению равнодействующей $e_0=\Sigma M/\Sigma P$		
				P	H	M			e		H_c	e_c	M_c	$H_л$	$e_л$	$M_л$	$H_ω$	$e_ω$	$M_ω$	ΣP	ΣM	$e_0 \le 0{,}6y$
–	м	–	–	т	т	тм	т	т	м	тм	т	м	тм	т	м	тм	т	м	тм	т	тм	м
1	2	3	4	5	6	7	8	9	10	11	12	13	14	15	16	17	18	19	20	21	22	23
3	66,0	Вдоль оси моста (ПСТ + вызванная на 1 пр-те + только нет пров ветер)	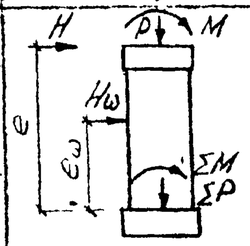	790,9	116,2	334,0				1203,8	–	–	–				8,5		46,8	1507,0	1584,6	1.05<1.13
		Поперек оси моста (Пост. + ветер + навал судов)	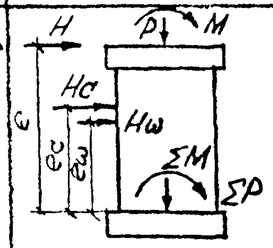	288,1	68,0	310,9	114,4	601,7	10,36	704,5	20,0	6,5	130,0	–	–	–	–	5,5	24,8	1004,2	1170,2	1.17<2.58
4	110,0	Вдоль оси моста (Пост + вызванная на 1 пролете + торможение + Высокопольно ветер)	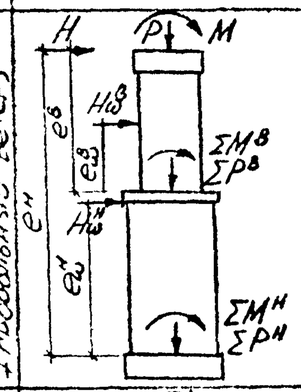	1397,7	192,4	594,4	122,3 / 196,8	581,6 / 1791,8	8,87 / 19,81	1106,6 / 3811,4	–	–	–	–	–	–	7,2 / 19,9	4,5 / 9,3	32,4 / 185,5	2101,6 / 3386,3	2333,4 / 4591,3	1,11<1,24 / 1,36<1,4
		Поперек оси моста (Пост + торможение + ветер + нагрузка)	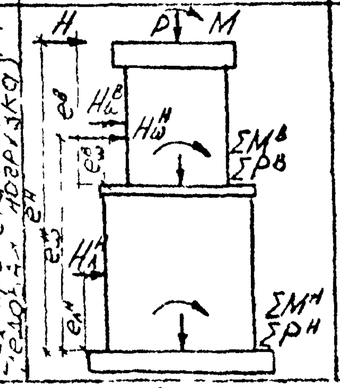	723,0	118,3	707,4				1049,3 / 2343,5	–	–	–	– / 309,1	– / 4,8	– / 1471,3	3,7 / 6,6	4,5 / 11,6	16,6 / 76,8	1426,9 / 2711,6	1773,3 / 4599,0	1,24<2,34 / 1,7<3,58

Величины в числителе относятся к верхнему ярусу, в знаменателе - к нижнему ярусу

Расчет сечений опоры по прочности не приведен, т.к. не является лимитирующим.

537 РЧ - 1 - 12

Лист 3

Взамен инв. | Подпись и дата | Инв. № подл.

ЗАВОД ЖБИ

Марка элемента	Изделия арматурные Арматура класса А-II ГОСТ 5781-82 Ф 22
Б1-300-1, Б1-300-2, Б1-300-2М, Б1-300-3, Б1-300-4, Б1-300-5М, Б1-300-6М	42,6
Б1-240-1, Б1-240-2, Б1-240-2М, Б1-240-3, Б1-240-4, Б1-240-5М, Б1-240-6М	42,6
Б1-180-1, Б1-180-2, Б1-180-2М, Б1-180-3, Б1-180-4, Б1-180-5М, Б1-180-6М	19,1
Б1-120-1, Б1-120-2, Б1-120-2М, Б1-120-3, Б1-120-4, Б1-120-5М, Б1-120-6М	19,1
Б2-150-1, Б2-150-2, Б2-150-2М, Б2-150-3, Б2-150-4, Б2-150-5М, Б2-150-6М	42,6
Б2-120-1, Б2-120-2, Б2-120-2М, Б2-120-3, Б2-120-4, Б2-120-5М, Б2-120-6М	42,6

Марка элемента	Изделия арматурные Арматура класса А-II ГОСТ 5781-82 Ф 22
Б2-90-1, Б2-90-2, Б2-90-2М, Б2-90-3, Б-2-90-4, Б2-90-5М, Б2-90-6М	19,1
Б2-60-1, Б2-60-2, Б2-60-2М, Б2-60-3, Б2-60-4, Б2-60-5М, Б2-60-6М	19,1
Б3-175-1, Б3-175-2, Б3-175-2М, Б3-175-3, Б3-175-4, Б3-175-5М, Б3-175-6М	43,8
Б3-145-1, Б3-145-2, Б3-145-2М, Б3-145-3, Б3-145-4, Б3-145-5М, Б3-145-6М	19,1
Б3-115-1, Б3-115-2, Б3-115-2М, Б3-115-3, Б3-115-4, Б3-115-5М, Б3-115-6М	18,5
Б3-85-1, Б3-85-2, Б3-85-2М, Б3-85-3, Б3-85-4, Б3-85-5М, Б3-85-6М	18,5

Инв. № подл. | Подпись и дата | Взам. инв. №

Исполнил	Ковалич		08.83
Провер.			
Гл. спец.	Авдеева		
Рук. пр-та	Сергейчик		
Нач. отд.	Ткаченко		

537 РЧ-2-ВМ

Ведомость расхода стали на элемент

Стадия	Лист	Листов
Р		1

Ленгипротрансмо

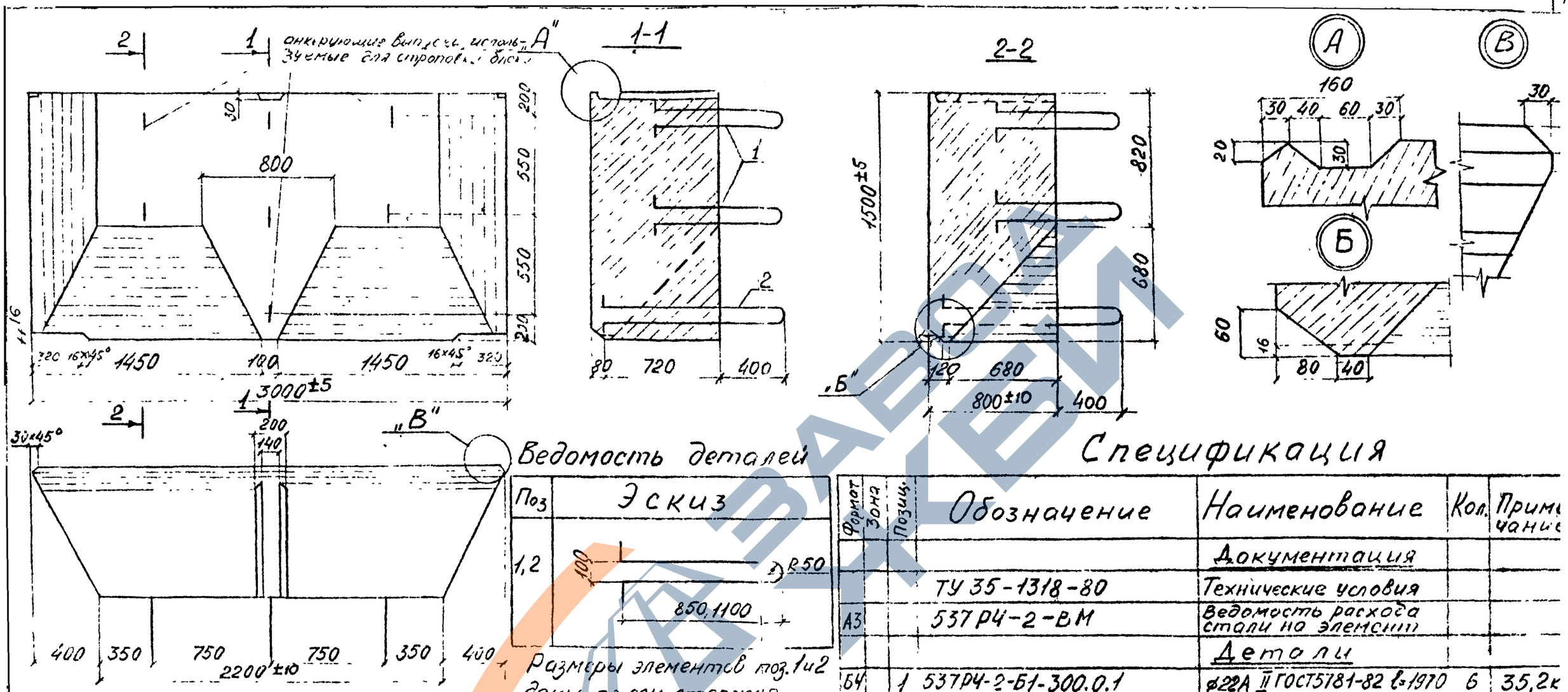

Размеры элементов поз.1 и 2 даны по оси стержня

Ведомость деталей

Поз	Эскиз	
1,2		

Спецификация

Формат	Зона	Позиц.	Обозначение	Наименование	Кол.	Примечание
				Документация		
			ТУ 35-1318-80	Технические условия		
А3			537 РЧ-2-ВМ	Ведомость расхода стали на элемент		
				Детали		
Б4		1	537РЧ-2-Б1-300.0.1	⌀22А II ГОСТ5781-82 ℓ=1970	6	35,2 кг
Б4		2	537РЧ-2-Б1-300.0.2	⌀22А II ГОСТ5781-82 ℓ=2470	1	7,4 кг
				Материалы		
				Бетон (см. таблицу)	2,71	м³

Марка блока	Характеристики бетона		
	Марка по прочности	Марка по морозостойкости	Марка по водонепроницаемости
Б1-300-1	300	200	В4
Б1-300-2	300	300	В4
Б1-300-2М	300	300	В6
Б1-300-3	400	300	В6
Б1-300-4	400	400	В6
Б1-300-5М	600	400	В8
Б1-300-6М	600	500	В8

Гл. инж. пр-та Борисова			537 РЧ-2-Б1-300
Гл. спец. Брук			
Нач. отд. Ахазова			
Рук. гр-ты Серебрянский			Блок контурный прямой Б1-300-1; Б1-300-2, Б1-300-2М; Б1-300-3; Б1-300-4; Б1-300-5М; Б1-300-6М
Инж. Миронова			
Инж. Ткаченко			

Стадия	Масса	Масш.
Р	6,5 т	—
Лист	Листов	

Лентипроторгпроект

Инв. № подл. | Подпись и дата | Взам. инв. №

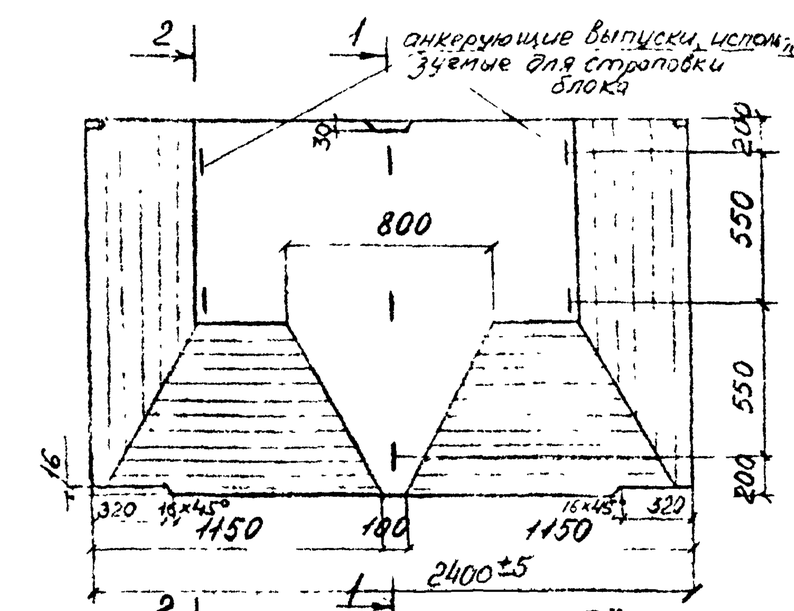

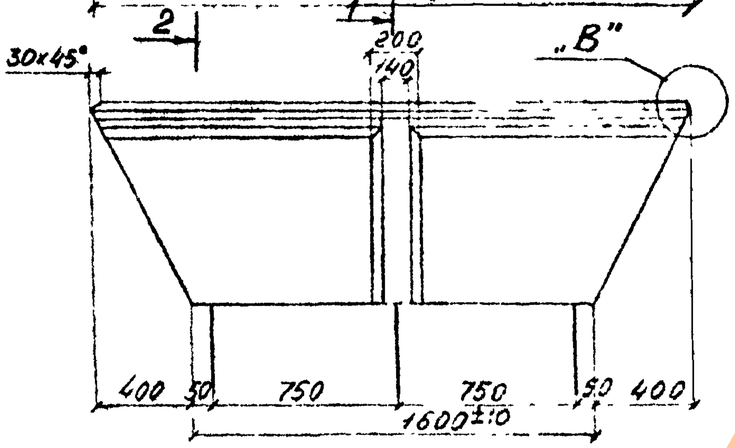

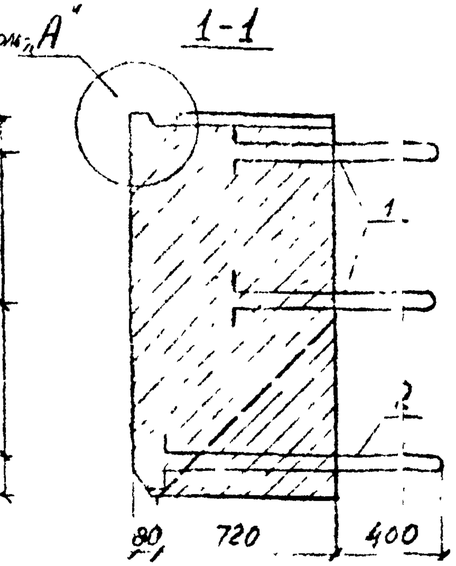

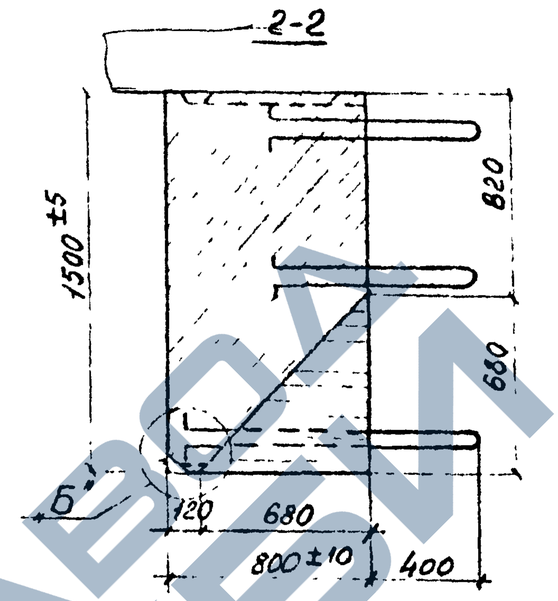

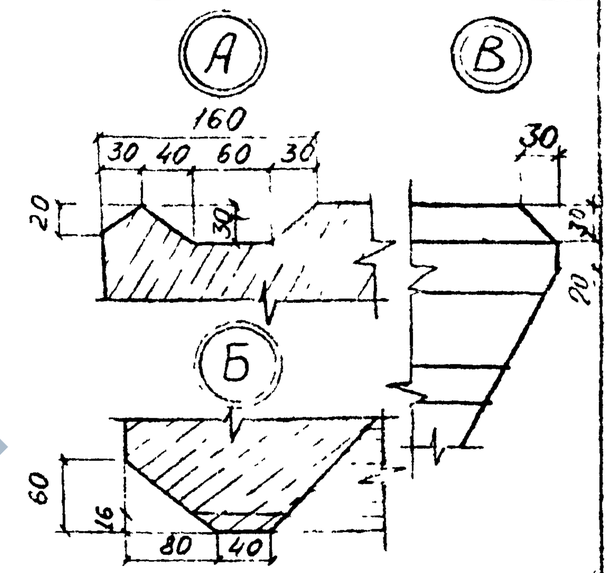

Ведомость деталей

Поз.	Эскиз
1;2	

Размеры элементов поз. 1,2 даны по оси стержня

Спецификация

Формат	Зона	Позиц.	Обозначение	Наименование	Кол.	Примечание
				Документация		
			ТУ 35-1318-80	Технические условия		
А3			537 РЧ-2-ВМ	Ведомость расхода стали на элемент		
				Детали		
Б4		1	537РЧ-2-Б1-240.01	⌀22А II ГОСТ5781-82 ℓ=1970	6	35,2кг
Б4		2	537РЧ-2-Б1-240.02	⌀22А II ГОСТ5781-82 ℓ=2470	1	7,4кг
				Материалы		
				Бетон (см. таблицу)	2,00	м³

Марка блока	Характеристики бетона		
	Марка по прочности	Марка по морозостойкости	Марка по водонепроницаемости
Б1-240-1	300	200	В4
Б1-240-2	300	300	В4
Б1-240-2М	300	300	В6
Б1-240-3	400	300	В6
Б1-240-4	400	400	В6
Б1-240-5М	600	400	В8
Б1-240-6М	600	500	В8

Исполнил	Бобшкови		10.04
Провер.	Брик		
Рук. гр.	Ниязеви		
Рук. пр-та	Сердоянов		
Н. контр.	Мирон		
Нач. ГП	Точенов		

537 РЧ-2-Б1-240

Блок конструктивный прямой Б1-240-1; Б1-240-2; Б1-240-2М, Б1-240-3; Б1-240-4, Б1-240-5М, Б1-240-6М

Стадия	Масса	Масштаб
Р	4,8т	—
Лист	Листов	

Ленинградпроект

Инв. № подл. | Подпись и дата | Взам. инв. №

https://zavodjbi.com/
ЗАВОД ЖБИ

Анкерующие выпуски арматуры для строповки блока

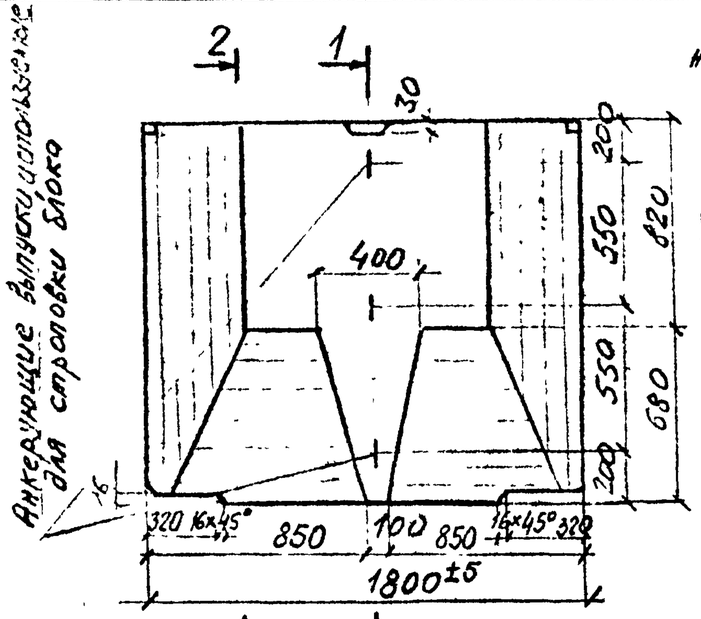

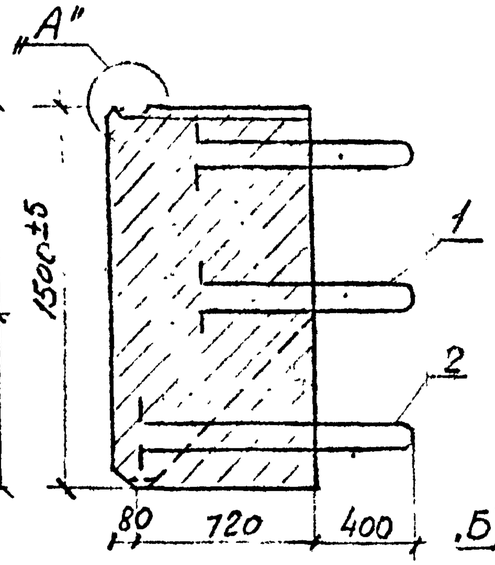

2-2

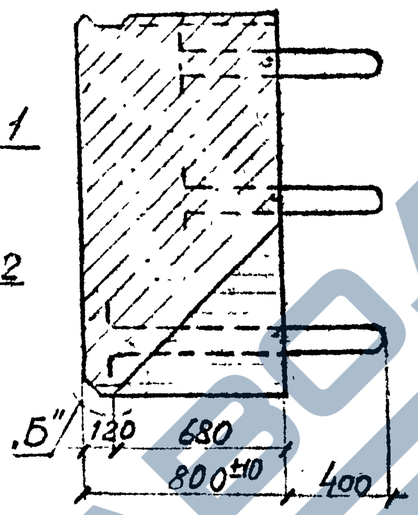

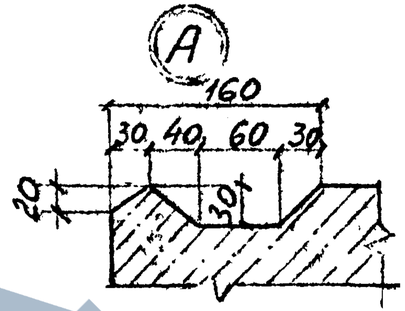

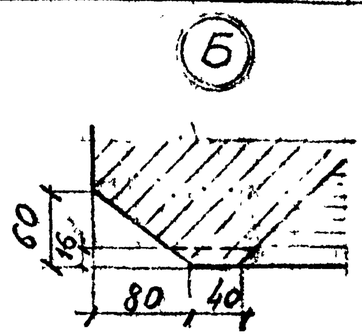

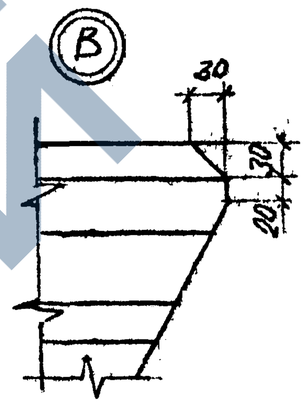

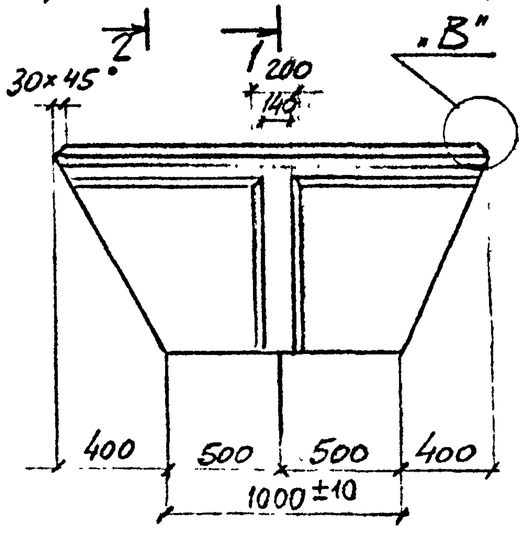

Ведомость деталей

Поз	Эскиз
1,2	100; 850; 850; 1100

Размеры элементов поз 1 и 2 даны по оси стержня

Марка блока	Характеристики бетона		
	Марка по прочности	Марка по морозостойкости	Марка по водонепроницаемости
Б1-180-1	300	200	В4
Б1-180-2	300	300	В4
Б1-180-2М	300	300	В6
Б1-180-3	400	300	В6
Б1-180-4	400	400	В6
Б1-180-5М	600	400	В8
Б1-180-6М	600	500	В8

Спецификация.

Формат	Зона	Поз.	Обозначение	Наименование	Кол	Примеч.
				Документация.		
			ТУ 35-1318-80	Технические условия		
А3			537 РЧ-2-ВМ	Ведомость расхода стали на элемент		
				Детали		
Б4		1	537 РЧ-2-Б1-180.0.1	Ф22 АII ГОСТ 5781-82 ℓ=1970	2	11,7 кг
Б4		2	537 РЧ-2-Б1-180.0.2	Ф22 АII ГОСТ 5781-82 ℓ=2470	1	7,4 кг
				Материалы		
				Бетон (см таблицу)	1,42	м³

Исполнил	Станкевич		03.83
Проверил	Брук		
Гл. ар.	Алябьева		
Рук. пр.	Серебрянский		
Н. контр.	Миронова		
Нач. отд.	Ткаченко		

537 РЧ-2-Б1-180

Блок контурный прямой Б1-180-1, Б1-180-2, Б1-180-2М, Б1-180-3, Б1-180-4, Б1-180-5М, Б1-180-6М.

Стадия	Масса	Масштаб
Р	3,4т	–
Лист	Листов 1	

Ленгипротрансмост

Инв. № подл. | Подпись и дата | Взамен инв. №

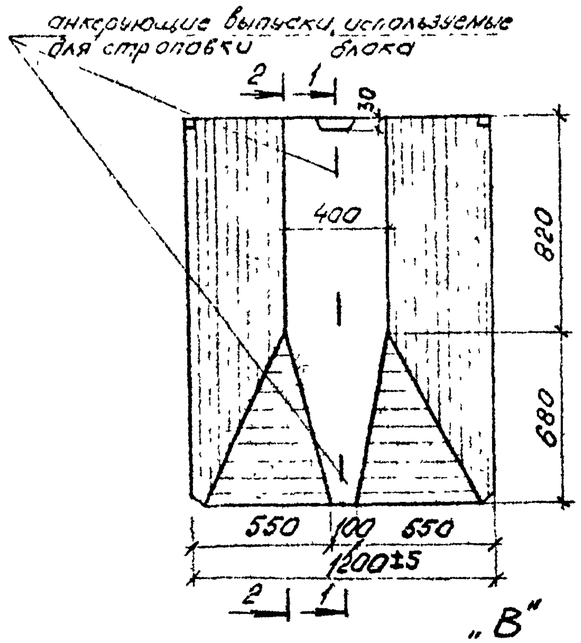

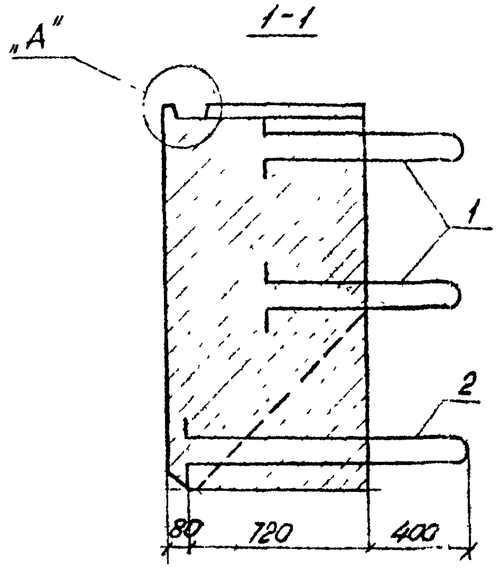

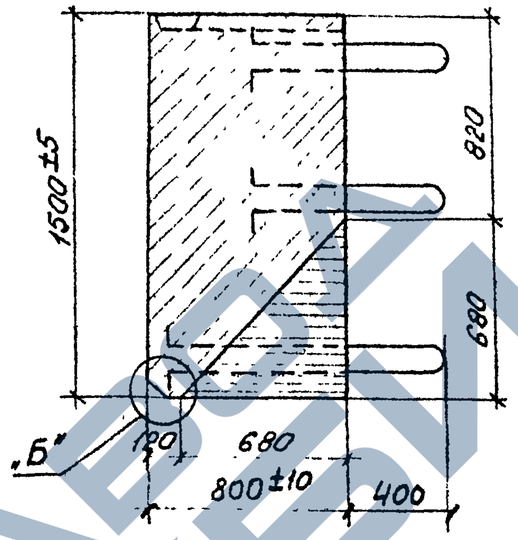

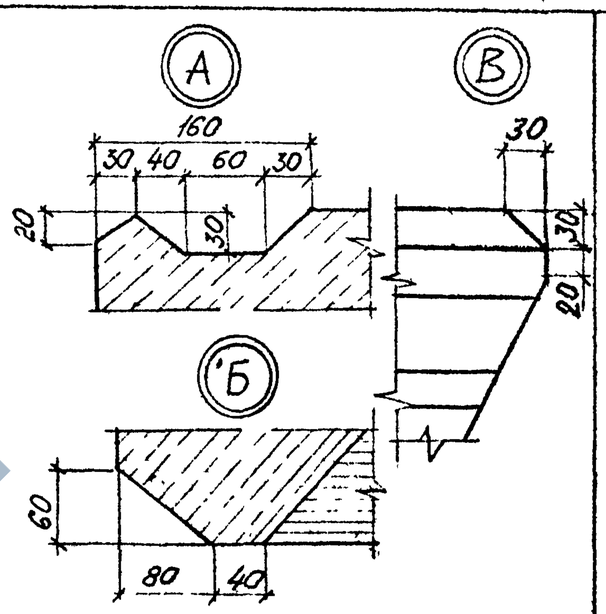

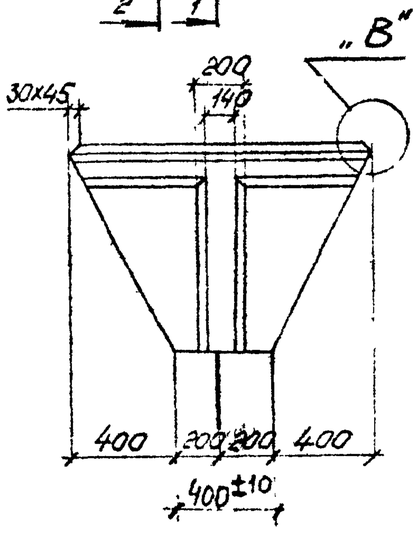

Ведомость деталей

Поз.	Эскиз
1;2	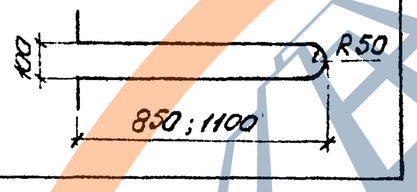

Размеры элементов 1 и 2 даны по оси стержня.

Спецификация

Поз.			Обозначение	Наименование	Кол.	Примеч.
				Документация		
			ТУ35-1318-80	Технические условия		
А3			537Р4-2-ВМ	Ведомость расхода стали на элемент		
				Детали		
Б4		1	537Р4-2-Б1-120.01	Ф22АII ГОСТ5781-82 ℓ=1970	2	11,7кг
Б4		2	537Р4-2-Б1-120.0.2	Ф22АII ГОСТ5781-82 ℓ=2410	1	7,4кг
				Материалы		
				Бетон (см. таблицу)	0.79	м³

Марка блока	Характеристики бетона		
	Марка по прочности	Марка по морозостойкости	Марка по водонепроницаемости
Б1-120-1	300	200	В4
Б1-120-2	300	300	В4
Б1-120-2М	300	300	В6
Б1-120-3	400	300	В6
Б1-120-4	400	400	В6
Б1-120-5М	600	400	В8
Б1-120-6М	600	500	В8

Исполнил	Соколоват		4.11.83
Провер.			
Рук. гр.	Алябьева		
Рук. пр.	Серебрянский		
Н. контр.	Миронова		
Нач. отд.	Ткаченко		

537Р4-2-Б1-120.

Блок контурный прямой Б1-120-1; Б1-120-2; Б1-120-2М, Б1-120-3, Б1-120-4; Б1-120-5М, Б1-120-6М

Стадия	Масса	Масштаб
Р	1,9т	–
Лист	Листов 1	

Ленгипротрансмост

Взам. инв. №

Подпись и дата

Инв. № подл.

https://zavodjbi.com/

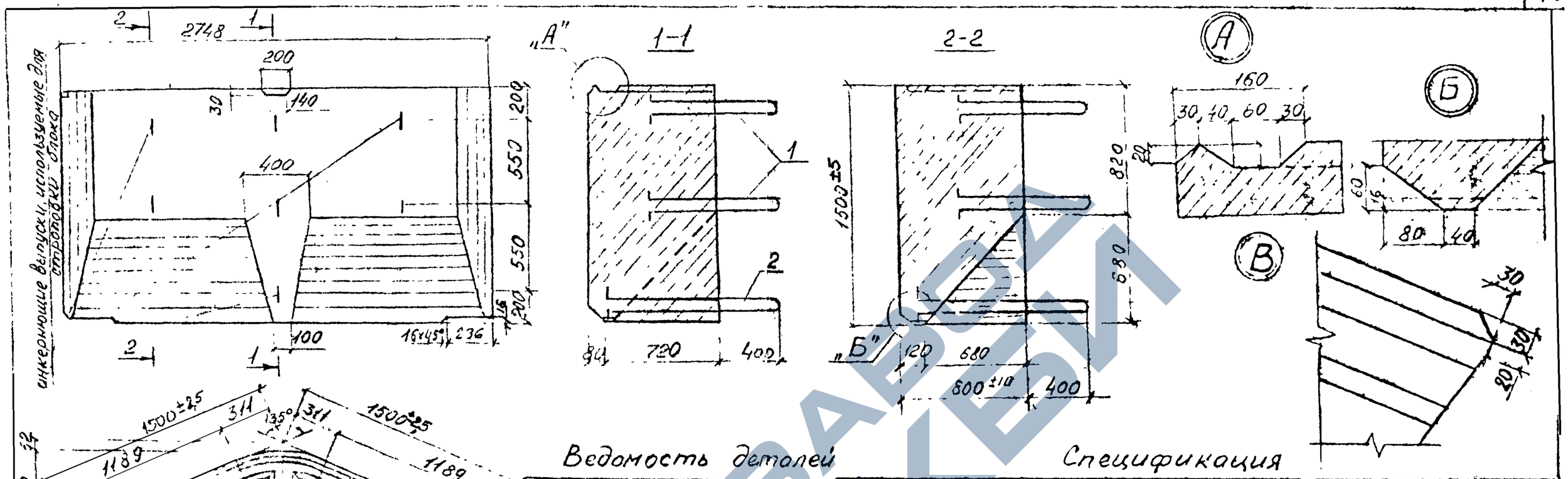

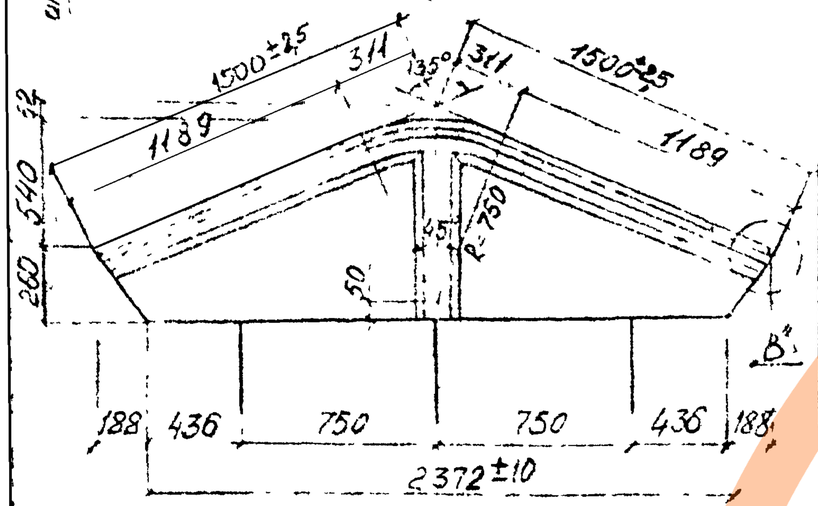

Ведомость деталей

Поз.	Эскиз
12	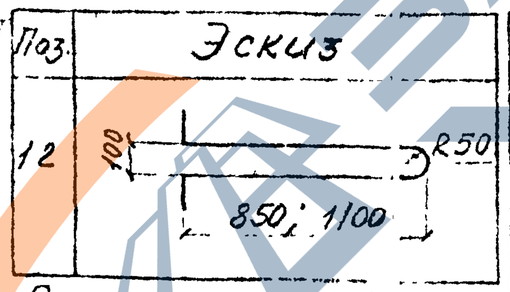

Размеры элементов поз. 1,2 даны по оси стержня

Спецификация

Формат	Зона	Позиц.	Обозначение	Наименование	Кол.	Примечание
				Документация		
			ТУ 35-1318-80	Технические условия		
А3			537.94-2-ВМ	Ведомость расхода стали на элемент		
				Детали		
Б4		1	537РЧ-2-Б2-150.0.1	⌀22 А II ГОСТ 5781-82 ℓ=1970	6	35,2 кг
Б4		2	537РЧ-2-Б2-150.0.2	⌀22 А II ГОСТ 5781-82 ℓ=2470	1	7,4 кг
				Материалы		
				Бетон (см таблицу)	1,79	м³

Марка блока	Характеристики бетона: Марка по прочности	Марка по морозостойкости	Марка по водонепроницаемости
Б2-150-1	300	200	В4
Б2-150-2	300	300	В4
Б2-150-2М	300	300	В6
Б2-150-3	400	300	В6
Б2-150-4	400	400	В6
Б2-150-5М	600	400	В8
Б2-150-6М	600	500	В8

Гл. инж. пр. Бойкова			4.11
Инж. 1 кат. Брик			83г
Рук. гр. Алябьева			
Гл. инж. пр. Гребренщикова			
Нач. отд. Марнова			
Нач. сект. Ткаченко			

537РЧ-2-Б2-150

Блок контурный переходной Б2-150-1, Б2-150-2, Б2-150-2М, Б2-150-3; Б2-150-4, Б2-150-5М, Б2-150-6М

Стадия	Масса	Масш.
Р	4,3 т.	—
Лист	Листов 1	

Ленгипротрансмост

анкерующие выпуски, используемые для строповки блока

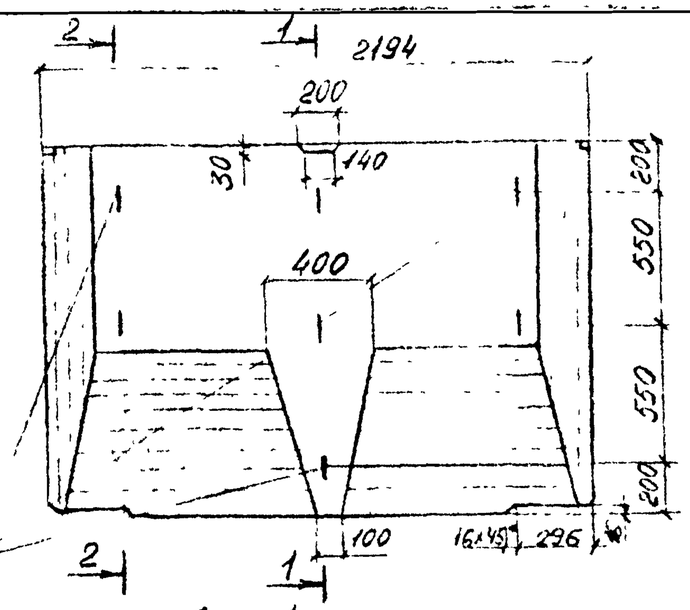

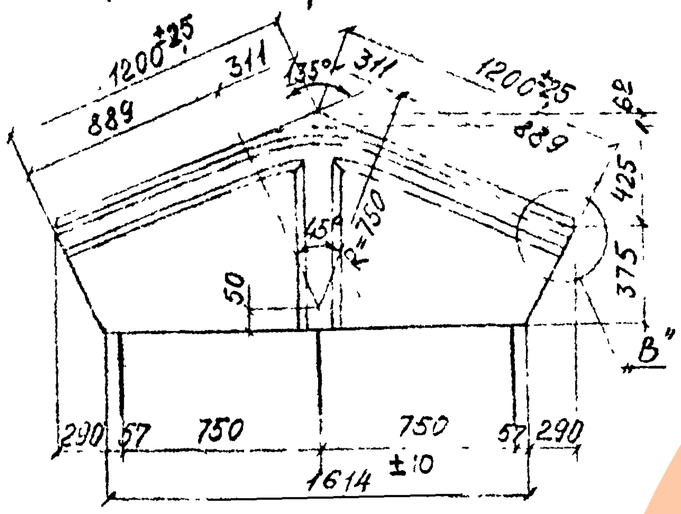

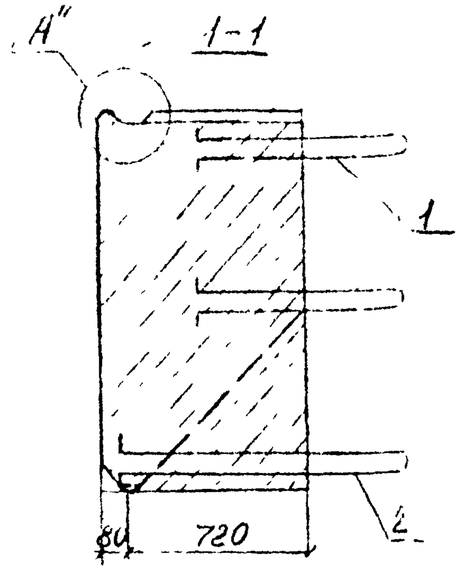

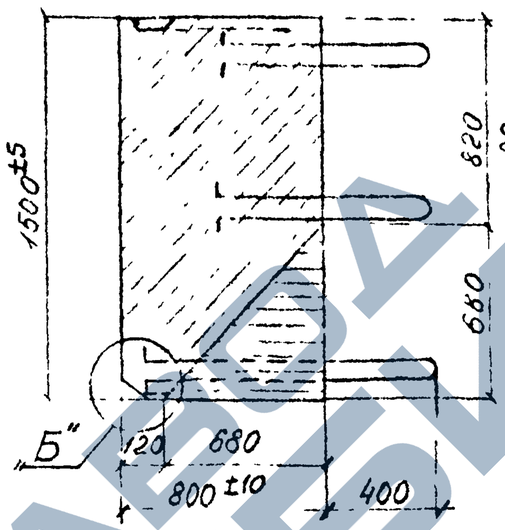

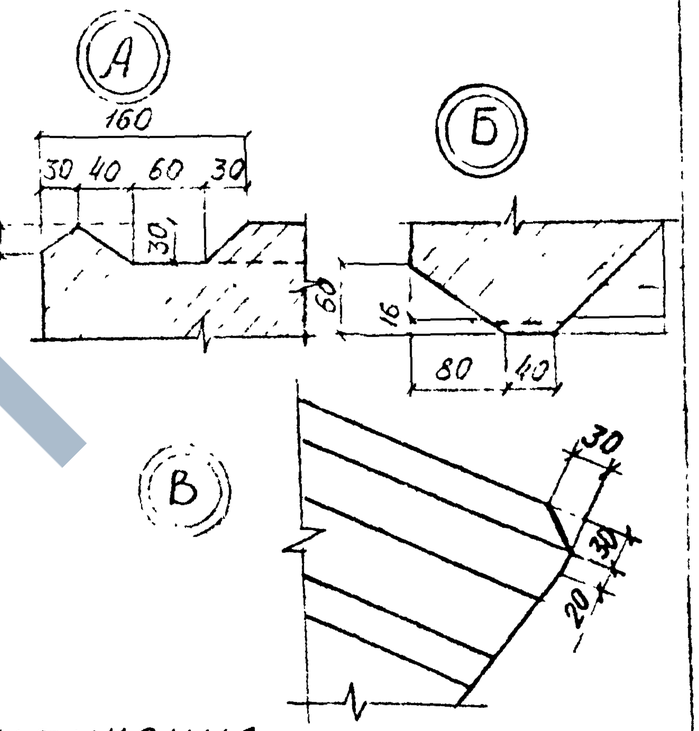

Ведомость деталей

Поз.	Эскиз
1,2	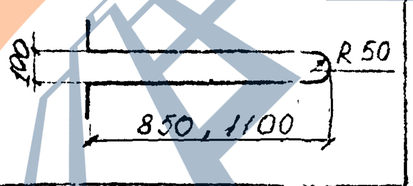

Размеры элементов поз. 1 и 2 даны по оси стержня

Спецификация

Формат	Зона	Позиц.	Обозначение	Наименование	Кол.	Примечание
				Документация		
			ТУ 35-1318-80	Технические условия		
А3			503Р4-2-ВМ	Ведомость расхода стали на элемент		
				Детали		
Б4		1	537Р4-2-Б2-120.01	⌀22АII ГОСТ 5781-82 ℓ=1970	6	35,2 кг
Б4		2	537Р4-2-Б2-120.02	⌀22АII ГОСТ 5781-82 ℓ=2470	1	7,4 кг
				Материалы		
				Бетон (см таблицу)	1,50	м³

Марка блока	Характеристики бетона		
	Марка по прочности	Марка по морозостойкости	Марка по водонепроницаемости
Б2-120-1	300	200	В4
Б2-120-2	300	300	В4
Б2-120-2М	300	300	В6
Б2-120-3	400	300	В6
Б2-120-4	400	400	В6
Б2-120-5М	600	400	В8
Б2-120-6М	600	500	В8

Исполн.	Бирюкова		
Гл. арх.	Брук		
Рук. гр.	Апполонова		
Гл. спец.	Ворошилов		
Н. контр.	Миронова		
Нач. отд.	Ткаченко		

537Р4-2-Б2-120

Блок контурный переходной Б2-120-1; Б2-120-2, Б2-120-2М, Б2-120-3, Б2-120-4, Б2-120-5М, Б2-120-6М

Стадия	Масса	Масштаб
Р	3,6 т	—

Лист | Листов 1

Ленинградгипрострой

Инв. № подл. | Подпись и дата | Взам. инв. №

ЗАВОД ЖБИ

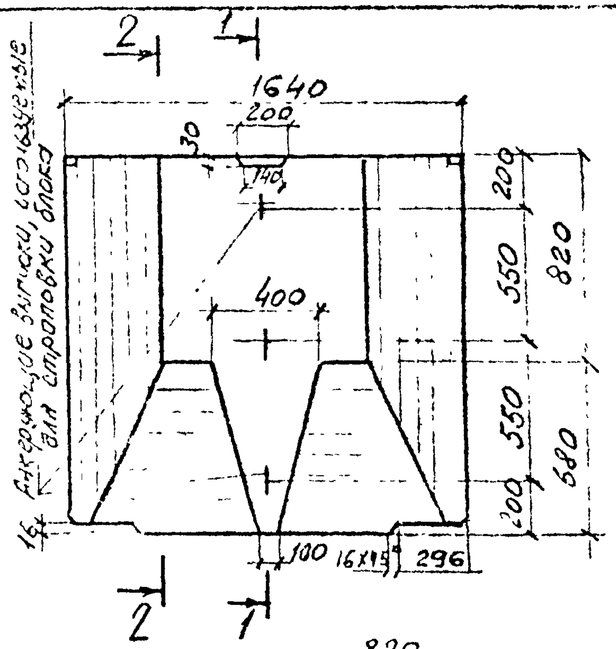

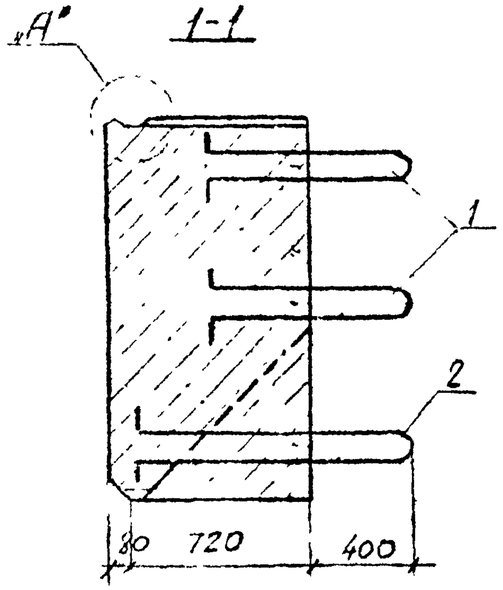

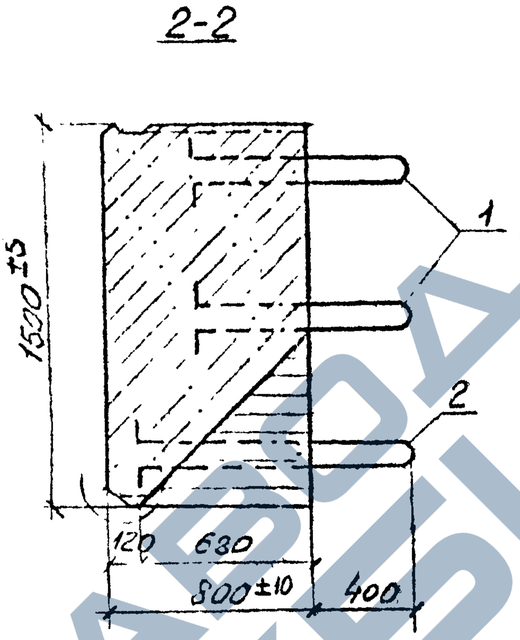

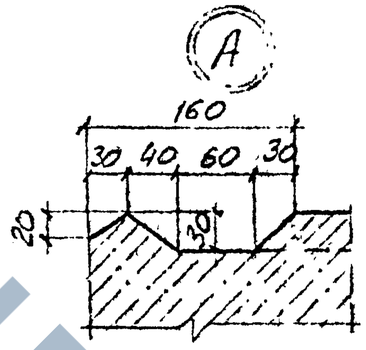

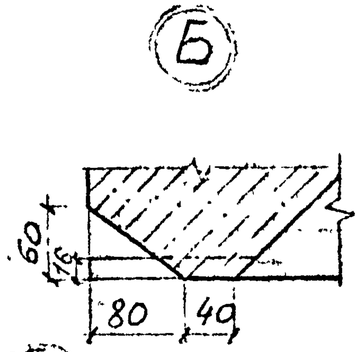

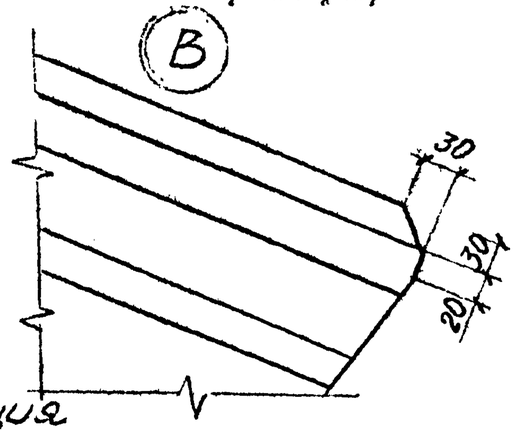

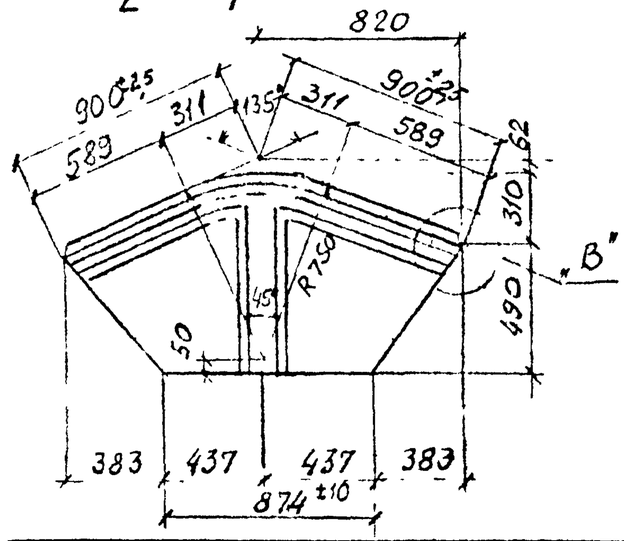

Ведомость деталей

Поз	Эскиз
1,2	

Размеры элементов поз 1 и 2 даны по оси стержня.

Марка блока	Характеристики бетона		
	Марка по прочности	Марка по морозостойкости	Марка по водонепроницаемости
62-90-1	300	200	В4
62-90-2	300	300	В4
62-90-2М	300	300	В5
62-90-3	400	300	В6
62-90-4	400	400	В6
62-90 5М	600	400	В8
62-90-6М	600	500	В8

Спецификация

Формат	Зона	Поз	Обозначение	Наименование	Кол	Прим
				Документация		
			ТУ 35-1318-80	Технические условия		
А3			537 РЧ-2-ВМ	Ведомость расхода стали на элемент		
				Детали		
БЧ		1	537 РЧ-2-62-90.0.1	ф22АII ГОСТ 5781-82 ℓ=1970	2	11,7кг
БЧ		2	537 РЧ-2-62-90.0.2	ф22АII ГОСТ 5781-82 ℓ=2470	1	7,4кг
				Материалы		
				Бетон (см таблицу)	1,00	м³

Инж. отд.	Зонкевич		10.11
Проверил	Брук		
Рук. гр.	Алабьева		
Рук. пр-та	Дерганский		
Н. контр.	Миронова		
Нач. отд.	Точенко		

537 РЧ-2-62-90

Блок контурный переходной 62-90-1; 62-90-2; 62-90-2М; 62-90-3, 62-90-4, 62-90-5М, 62-90-6М

Стадия	Масса	Масштаб
Р	2,4т	–
Лист	Листов 1	

Ленинградтрансмост

Инв. № подл. | Подпись и дата | Взам. инв. №

ЗАВОДА ЖБИ

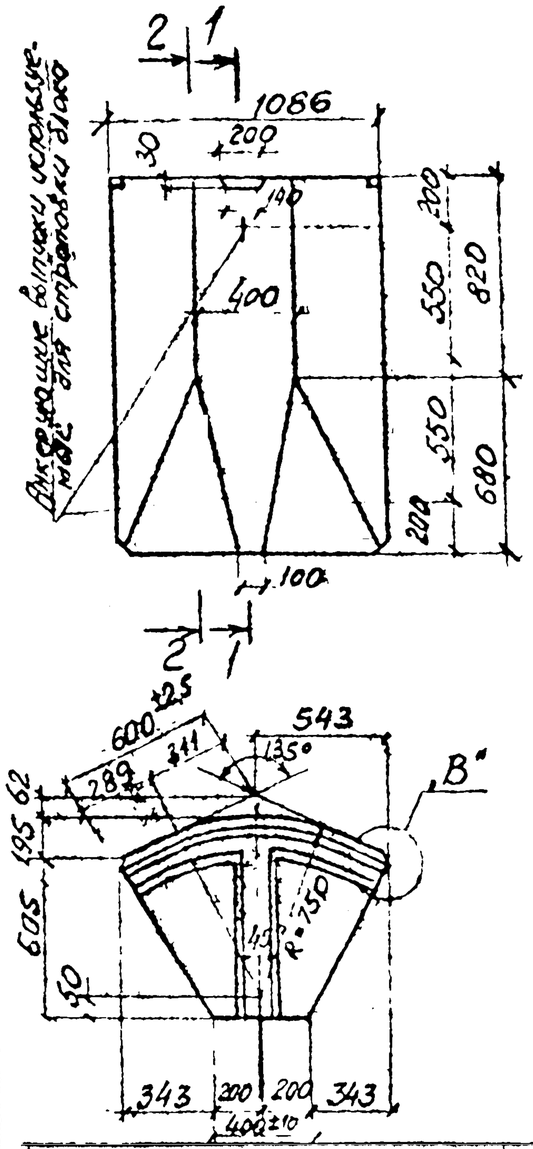

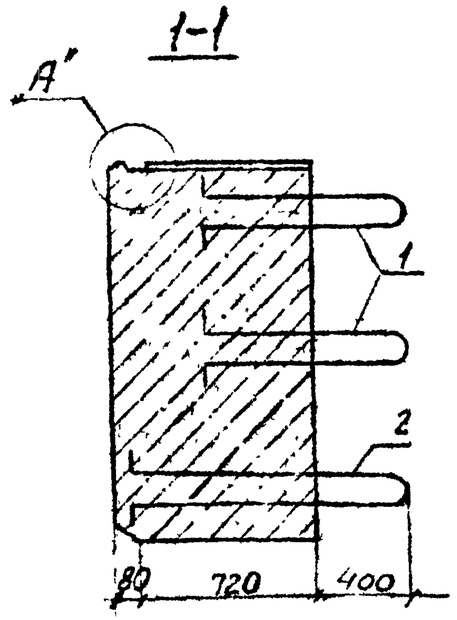

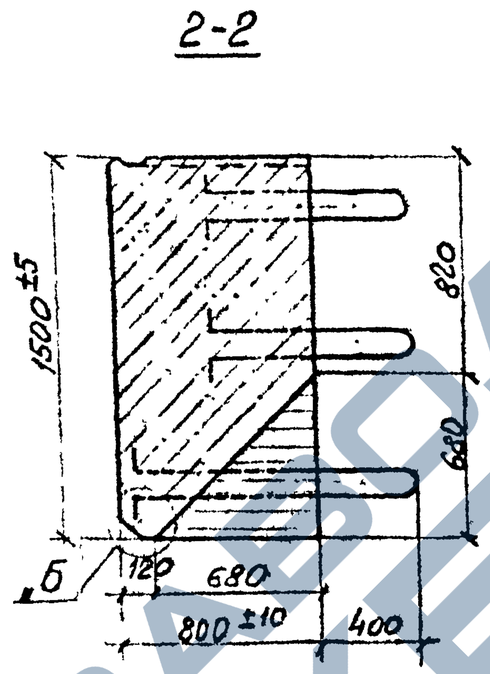

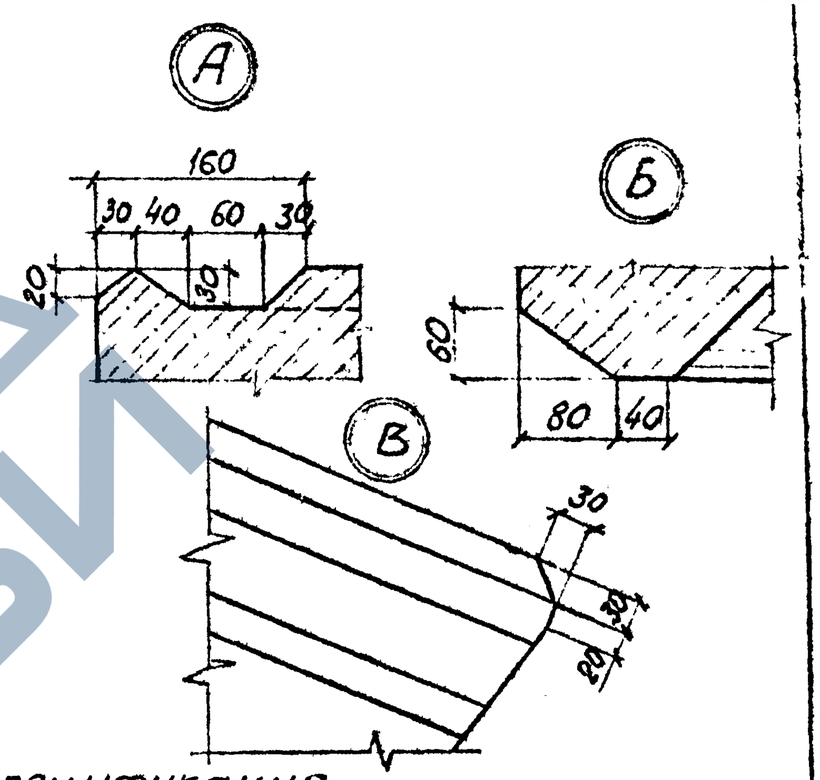

Ведомость деталей

Поз	Эскиз
1,2	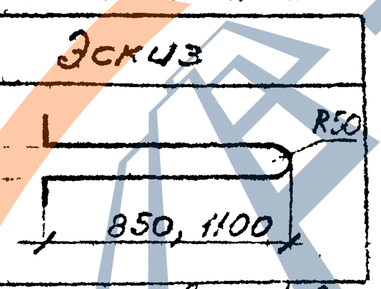

Размеры элементов поз 1 и 2 даны по оси стержня

Спецификация

Формат	Зона	Поз.	Обозначение	Наименование	Кол	Прим
				Документация		
			ТУ 35-1318-80	Технические условия		
А3			537Р4-2-ВМ	Ведомость расхода стали на элемент		
				Детали		
Б4		1	537Р4-2-62-60.0.1	Ф22АII ГОСТ 5781-82 ℓ=1970	2	11,7кг
Б4		2	537Р4-2-62-60.0.2	Ф22АII ГОСТ 5781-82 ℓ=2470	1	7,4кг
				Материалы		
				Бетон (см таблицу)	0,71	м³

Марка блока	Характеристики бетона		
	Марка по прочности	Марка по морозостойкости	Марка по водонепроницаемости
Б2-60-1	300	200	В4
Б2-60-2	300	300	В4
Б2-60-2М	300	300	В6
Б2-60-3	400	300	В6
Б2-60-4	400	400	В6
Б2-60-5М	600	400	В8
Б2-60-6М	600	500	В8

Исполнил	Станкевич		
Проверил	Блинов		
Рук. гр.	Алябьева		
Рук. пр-ф	Серебрянский		
Н. контр.	Миронова		
Гл. спец.	Ткаченко		

537Р4-2-62-60

БЛОК КОНТУРНЫЙ ПЕРЕХОДНОЙ Б2-60-1, Б2-60-2, Б2-60-2М, Б2-60-3, Б2-60-4, Б2-60-5М, Б2-60-6М

Стадия	Масса	Масштаб
Р	1,7т	-

Лист ___ Листов 1

Ленгипротрансмост

Инв. № подл. | Подпись и дата | Взамен инв. №

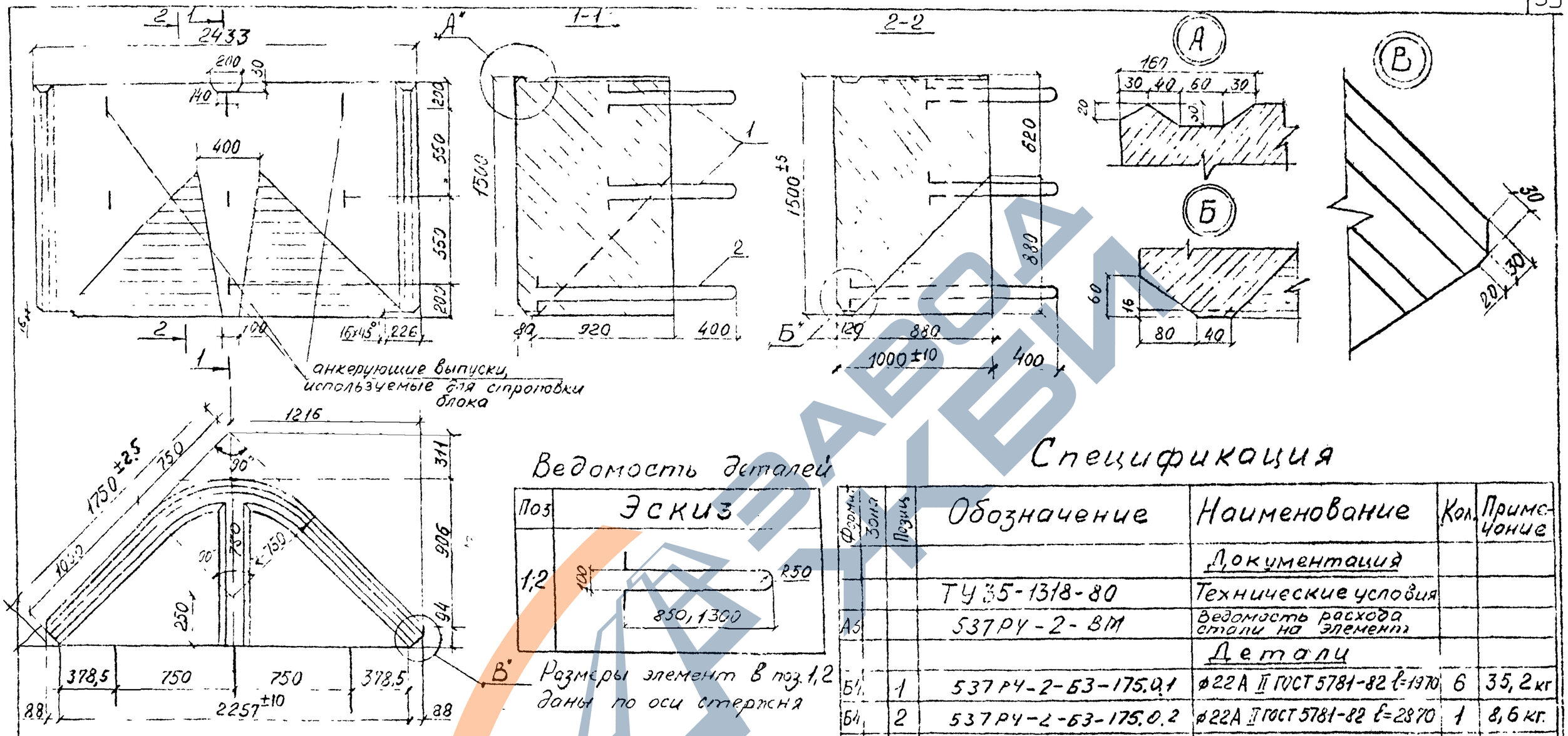

Ведомость деталей

Поз	Эскиз
1,2	R50, 100, 850, 1300

Спецификация

Формат	Зона	Позиция	Обозначение	Наименование	Кол.	Примечание
				Документация		
			ТУ 35-1318-80	Технические условия		
А5			537РУ-2-ВМ	Ведомость расхода стали на элемент		
				Детали		
Б4		1	537РЧ-2-БЗ-175.0.1	⌀22А II ГОСТ 5781-82 ℓ=1970	6	35,2 кг
Б4		2	537РЧ-2-БЗ-175.0.2	⌀22А II ГОСТ 5781-82 ℓ=2870	1	8,6 кг.
				Материалы		
				Бетон (см. таблицу)	2,08	м³

Марка блока	Характеристики бетона: Марка по прочности	Марка по морозостойкости	Марка по водонепроницаемости
БЗ-175-1	300	200	В4
БЗ-175-2	300	300	В4
БЗ-175-2М	300	300	В6
БЗ-175-3	400	300	В6
БЗ-175-4	400	400	В6
БЗ-175-5М	600	400	В8
БЗ-175-6М	600	500	В8

Взам. инв. № | Подпись и дата | Инв. № подл.

Исп. чертил.	Бо[illegible]		4.11.83
Проверил	[illegible]		
Рук. гр.	Ал[illegible]ьев		
Нач. пр-та	Серебрянский		
Н. контр.	Миронова		
Гл. спец.	Ткаченко		

537РЧ-2-БЗ-175

Блок контурный концевой БЗ-175-1, БЗ-175-2; БЗ-175-2М; БЗ-175-3; БЗ-175-4; БЗ-175-5М, БЗ-175-6М

Стадия	Масса	Масштаб
Р	5,0 т	–

Лист | Листов 1

Ленгипроспецэнергомонтаж

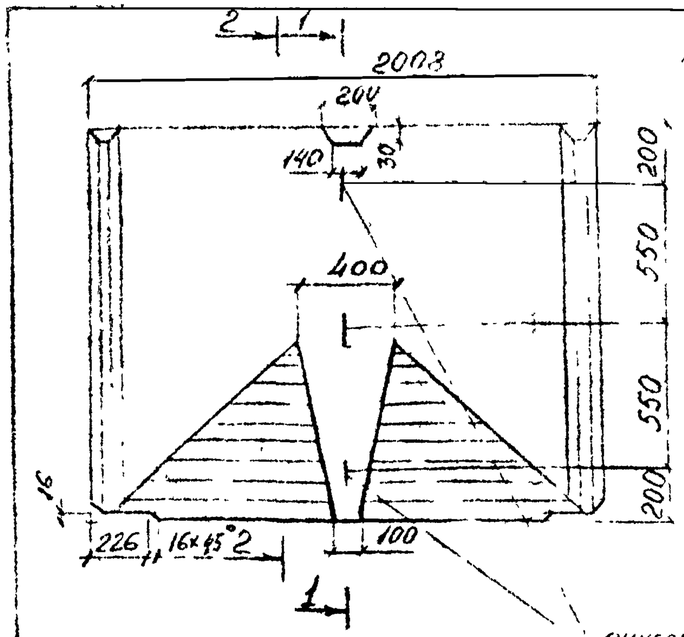

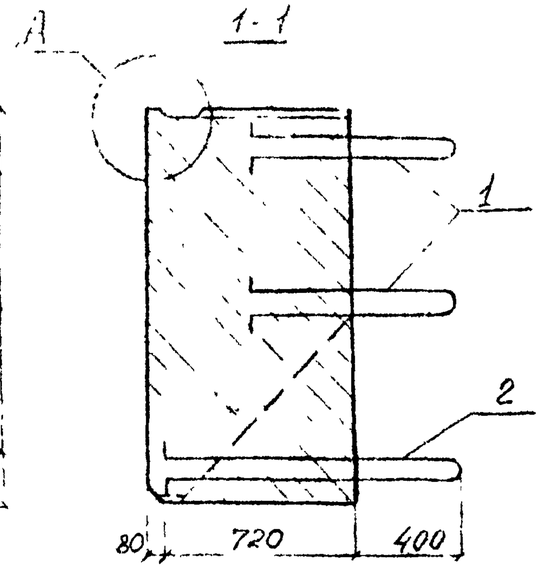

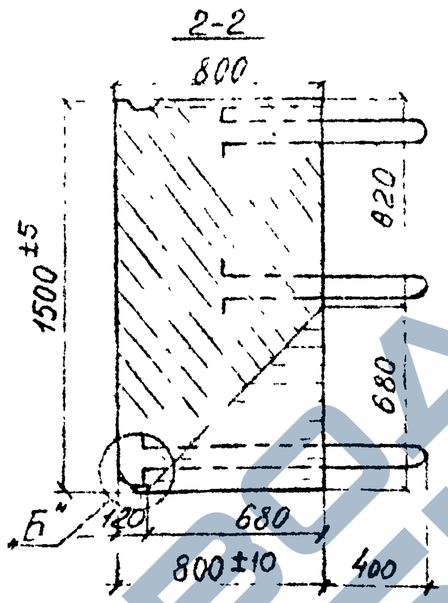

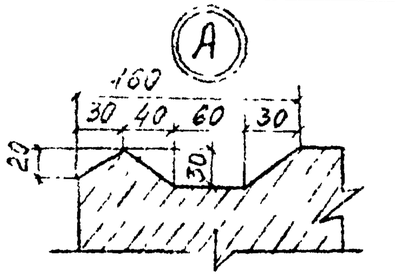

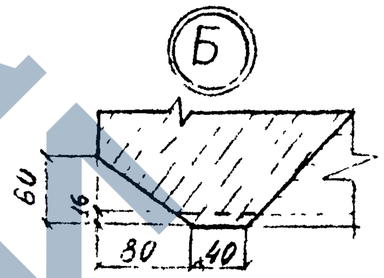

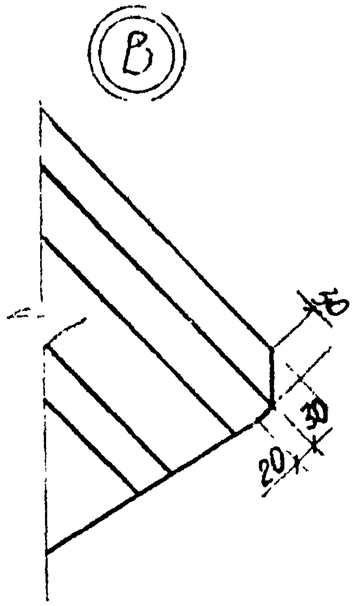

Анкерующие выпуски, используемые для строповки блока

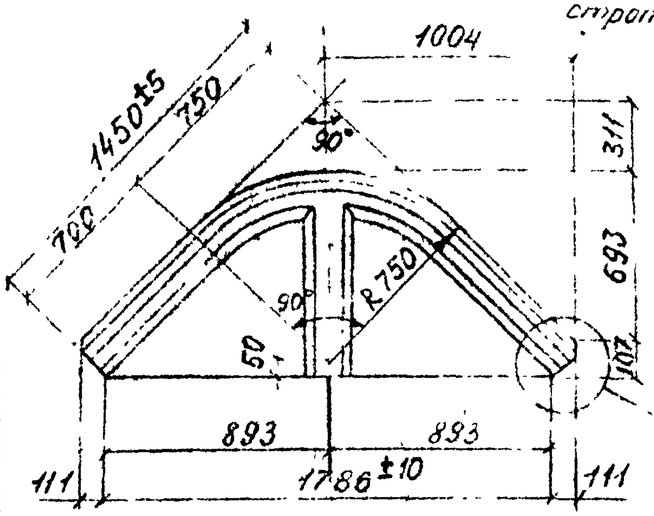

„В"

Ведомость деталей

Поз	Эскиз
1,2	

Размеры элементов поз 1,2 даны по оси стержня

Спецификация

Формат	Зона	Позиц.	Обозначение	Наименование	Кол.	Примечание
				Документация		
			ТУ35-1318-80	Технические условия		
А3			537Р4-2-ВМ	Ведомость расхода стали на элемент		
				Детали		
Б4		1	537Р4-2-Б3-145.0.1	⌀22 А II ГОСТ 5781-82 ℓ 1970	2	11,7 кг
Б4		2	537Р4-2-Б3-145.0.2	⌀22 А II ГОСТ 5781-82 ℓ=2470	1	7,4 кг
				Материалы		
				Бетон (см таблицу)	1,71	м³

Характеристики бетона

Марка блока	Марка по прочности	Марка по морозостойкости	Марка по водонепроницаемости
Б3-145-1	300	200	В4
Б3-145-2	300	300	В4
Б3-145-2М	300	300	В6
Б3-145-3	400	300	В6
Б3-145-4	400	400	В6
Б3-145-5М	600	400	В8
Б3-145-6М	600	500	В8

Инж. Бурмистров
Пр. Бояк
Рук. гр. Мирзоева
Рук. пр. Сергеевский
Нач. отд. Ткаченко

537Р4-2-Б3-145

Блок контурный концевой Б3-145-1, Б3-145-2, Б3-145-2М, Б3-145-3, Б3-145-4, Б3-145-5М Б3-145 (М)

Стадия	Масса	Масш.
Р	41 т	–
Лист	Листов	

Ленгипротрансм

Инв. № подл. | Подпись и дата | Взам. инв. №

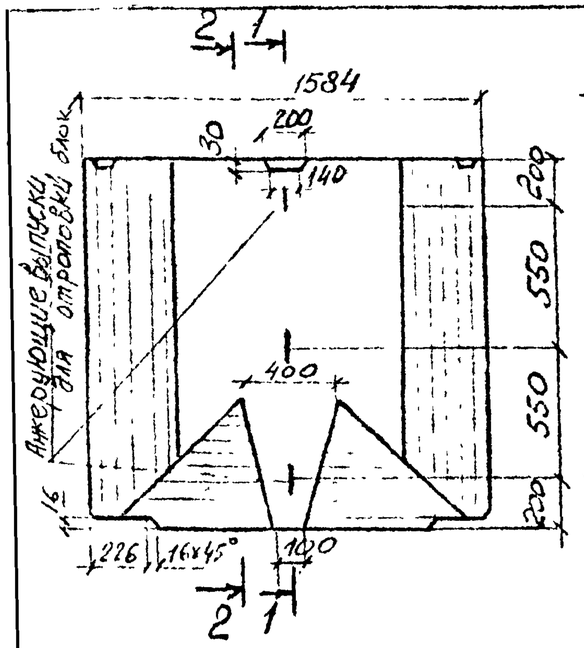

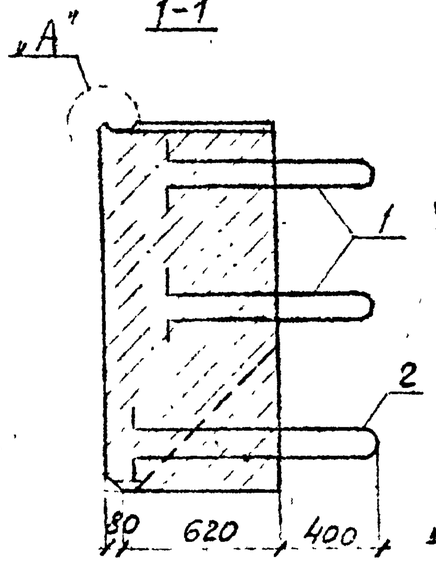

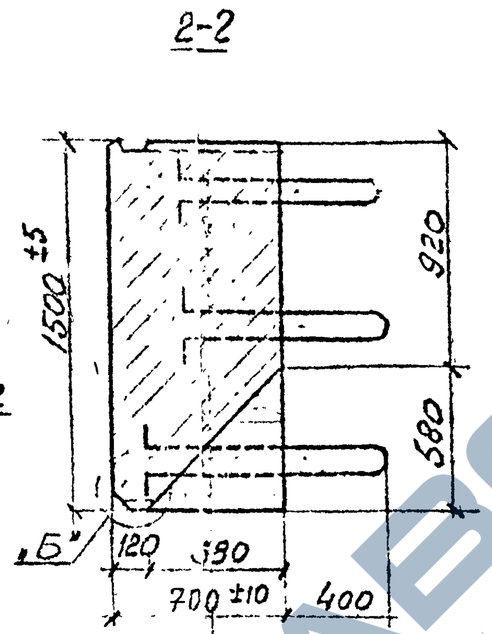

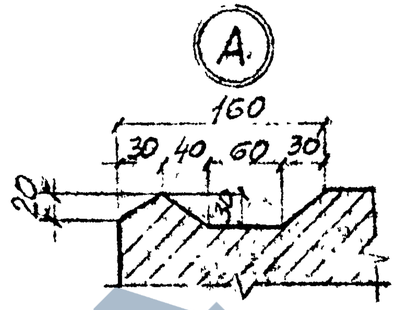

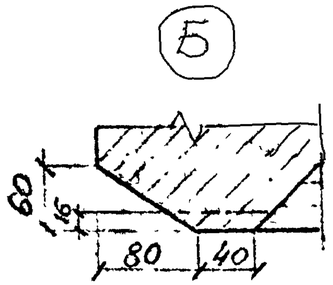

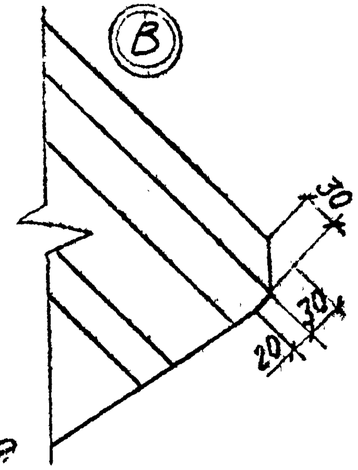

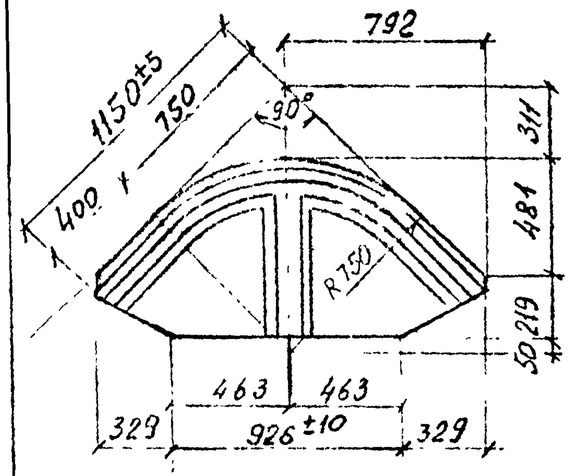

Ведомость деталей

Поз	Эскиз
1, 2	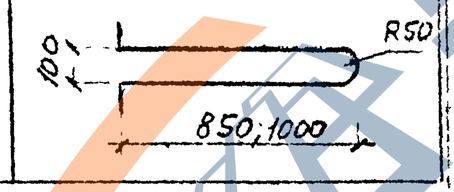

Размеры элементов поз 1 и 2 даны по оси стержня.

Спецификация

Формат	Зона	Поз	Обозначение	Наименование	Кол	Примеч.
				Документация		
			ТУ 35-1318-80	Технические условия		
А3			537 РЧ-2-ВМ	Ведомость расхода стали на элемент		
				Детали		
Б4		1	537 РЧ-2-Б3-115.01	⌀22АII ГОСТ 5781-82 ℓ=1970	2	11,7 кг
Б4		2	537 РЧ-2-Б3-115.02	⌀22АII ГОСТ 5781-82 ℓ=2270	1	6,8 кг
				Материалы		
				Бетон (см таблицу)	0,96	м³

Марка блока	Характеристика бетона		
	Марка по прочности	Марка по морозостойкости	Марка по водонепроницаемости
Б3-115-1	300	200	В4
Б3-115-2	300	300	В4
Б3-115-2М	300	300	В6
Б3-115-3	400	300	В6
Б3-115-4	400	400	В6
Б3-115-5М	600	400	В8
Б3-115-6М	600	500	В8

Исполн.	Станкевич		
Инж. I кат.	Брут		
Техн. кат.	Алуева		
Рукоп.	Серебрянн		
Н. контр.	Мирьново		
Нач. отд.	Ткаченко		

537 РЧ-2-Б3-115

Блок контурный концевой Б3-115-1, Б3-115-2, Б3-115-2М, Б3-115-3, Б3-115-4, Б3-115-5М, Б3-115-6М

Стадия	Масса	Масштаб
Р	2,3т	–
Лист	Листов 1	

Ленгипротрансмост

ЗАВОД ЖБИ

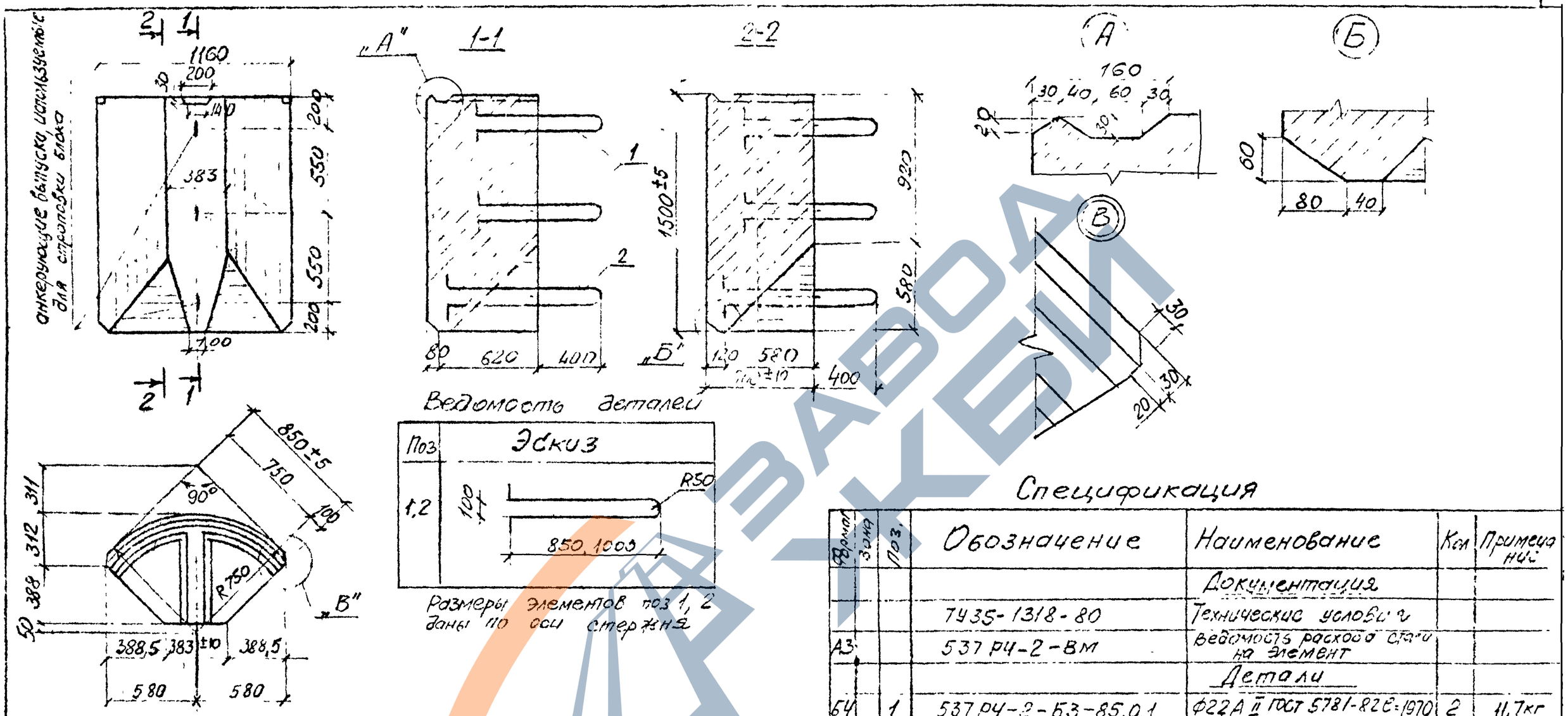

Ведомость деталей

Поз	Эскиз
1,2	

Размеры элементов поз 1, 2 даны по оси стержня

Спецификация

Формат	Зона	Поз.	Обозначение	Наименование	Кол.	Примечание
				Документация		
			7У35-1318-80	Технические условия		
А3			537 Р4-2-ВМ	Ведомость расхода стали на элемент		
				Детали		
Б4		1	537 Р4-2-Б3-85.0.1	Ф22А II ГОСТ 5781-82 С=1970	2	11,7кг
Б4		2	537 Р4-2-Б3-85.0.2	Ф22А II ГОСТ 5781-82 С=2270	1	6,8кг
				Материалы		
				Бетон (см. таблицу)	0,75	м³

Марка блока	Характеристики бетона		
	Марка по прочности	Марка по морозостойкости	Марка по водонепроницаемости
Б3-85-1	300	200	В4
Б3-85-2	300	300	В4
Б3-85-2М	300	300	В6
Б3-85-3	400	300	В6
Б3-85-4	400	400	В6
Б3-85-5М	600	400	В8
Б3-85-6М	600	500	В8

Инв. № подл. | Подпись и дата | Взам. инв. №

537Р4-2-Б3-85

Блок контурный концевой Б3-85-1, Б3-85-2, Б3-85-2М, Б3-85-3, Б3-85-4, Б3-85-5М, Б3-85-6М

Стадия	Масса	Масштаб
Р	1,8	–

Лит. | Лист | Листов

Почтовый отправитель