ТИПОВЫЕ СТРОИТЕЛЬНЫЕ КОНСТРУКЦИИ, ИЗДЕЛИЯ И УЗЛЫ

Серия 1.424.1-9

КОЛОННЫ ЖЕЛЕЗОБЕТОННЫЕ ДВУХВЕТВЕВОГО СЕЧЕНИЯ ДЛЯ ОДНОЭТАЖНЫХ ПРОИЗВОДСТВЕННЫХ ЗДАНИЙ ВЫСОТОЙ 15,6; 16,8 и 18,0 м

ВЫПУСК 7с

СТАЛЬНЫЕ СВЯЗИ ПО КОЛОННАМ ДЛЯ ЗДАНИЙ С РАСЧЕТНОЙ СЕЙСМИЧНОСТЬЮ 7 И 8 БАЛЛОВ

РАБОЧИЕ ЧЕРТЕЖИ

Изменение №1 листы 11; 14; 82÷90; 120; 123; 126; 129; 132; 135÷137)

23528-04
ЦЕНА 10-56

ЗАВОД ЖБИ

https://zavodjbi.com/

ТИПОВЫЕ СТРОИТЕЛЬНЫЕ КОНСТРУКЦИИ, ИЗДЕЛИЯ И УЗЛЫ

Серия 1.424.1-9

КОЛОННЫ ЖЕЛЕЗОБЕТОННЫЕ ДВУХВЕТВЕВОГО СЕЧЕНИЯ ДЛЯ ОДНОЭТАЖНЫХ ПРОИЗВОДСТВЕННЫХ ЗДАНИЙ ВЫСОТОЙ 15,6; 16,8 и 18,0 м

ВЫПУСК 7

СТАЛЬНЫЕ СВЯЗИ ПО КОЛОННАМ ДЛЯ ЗДАНИЙ С РАСЧЕТНОЙ СЕЙСМИЧНОСТЬЮ 7 И 8 БАЛЛОВ

РАБОЧИЕ ЧЕРТЕЖИ

РАЗРАБОТАНЫ

УКРНИИПРОЕКТСТАЛЬКОНСТРУКЦИЯ

ГЛ. ИНЖЕНЕР ИНСТИТУТА В. Н. ГОРДЕЕВ

НАЧАЛЬНИК ОТЭП - 1 А. А. ШЕЙНИЧ

ГЛ. ИНЖЕНЕР ПРОЕКТА А. В. САНКОВСКИЙ

СОГЛАСОВАНЫ

ХАРЬКОВСКИЙ ПРОМСТРОЙНИИПРОЕКТ

ГЛ. ИНЖЕНЕР ИНСТИТУТА Н. Ф. ДОВГИЙ

ГЛ. ИНЖЕНЕР ПРОЕКТА А. М. МОНИН

НАЧАЛЬНИК ПСО - 3 М. И. БРОДСКИЙ

ГЛ. КОНСТРУКТОР В. Е. САВРАНСКИЙ

УТВЕРЖДЕНЫ И ВВЕДЕНЫ В ДЕЙСТВИЕ С 1 ИЮНЯ 1989 г.

ПРОТОКОЛОМ ГОССТРОЯ СССР ОТ 2 ДЕКАБРЯ 1988 г. N АЧ-44

© ЦИТП Госстроя СССР, 1989

https://zavodjbi.com/

Обозначение документа	Наименование	Стр.
1.424.1-9.7с-ООПЗ	Пояснительная записка	5, 6
ООТБ1	Расчетная схема и геометрические размеры связей ВС75...ВС87	7
ООТБ2	Расчетная схема и геометрические размеры связей ВС88...ВС105	8
ООТБ3	Расчетная схема и геометрические размеры связей ВС106...ВС123	9
ООТБ4	Расчетная схема и геометрические размеры связей ВС124...ВС141	10
ООТБ5	Расчетная схема и геометрические размеры связей ВС169...ВС180	11
ООТБ6	Расчетная схема и геометрические размеры связей ВС160...ВС168	12
ООТБ7	Расчетная схема и геометрические размеры связей ВС181...ВС183	13
ООТБ8	Расчетная схема и геометрические размеры связей ВС142...ВС159, ВС184, ВС185	14
-01	Связь ВС75	15
-02	Связь ВС76	16
-03	Связь ВС77	17
-04	Связь ВС78	18
-05	Связь ВС79	19
-06	Связь ВС80	20
-07	Связь ВС81	21
-08	Связь ВС82	22
-09	Связь ВС83	23
-10	Связь ВС84	24
-11	Связь ВС85	25
1.424.1-9.7с-12	Связь ВС86	26
-13	Связь ВС87	27
-14	Связь ВС88	28
-15	Связь ВС89	29
-16	Связь ВС90	30
-17	Связь ВС91	31
-18	Связь ВС92	32
-19	Связь ВС93	33
-20	Связь ВС94	34
-21	Связь ВС95	35
-22	Связь ВС96	36
-23	Связь ВС97	37
-24	Связь ВС98	38
-25	Связь ВС99	39
-26	Связь ВС100	40
-27	Связь ВС101	41
-28	Связь ВС102	42
-29	Связь ВС103	43
-30	Связь ВС104	44
-31	Связь ВС105	45
-32	Связь ВС106	46
-33	Связь ВС107	47
-34	Связь ВС108	48

Инв.№ подл.	Подпись и дата	Взам.инв.№

Нач.отд.	Шейнич	
Н.контр.	Шапран	
Гл.констр.	Шапран	
Гл.инж.пр.	Санковский	
Разраб.	Немчинова	
Проверил	Немчинова	
Исполнил	Шкробот	

1.424.1-9.7с-00.00

Содержание

Стадия	Лист	Листов
Р	1	3

Укрниипроектсталь-конструкция

https://zavodjbi.com/

https://zavodjk.com/

Обозначение документа	Наименование	Стр.
1.424.1-9.7с-35	Связь ВС 109	49
-36	Связь ВС 110	50
-37	Связь ВС 111	51
-38	Связь ВС 115	52
-39	Связь ВС 116	53
-40	Связь ВС 117	54
-41	Связь ВС 124	55
-42	Связь ВС 125	56
-43	Связь ВС 126	57
-44	Связь ВС 127	58
-45	Связь ВС 128	59
-46	Связь ВС 129	60
-47	Связь ВС 130	61
-48	Связь ВС 131	62
-49	Связь ВС 132	63
-50	Связь ВС 133	64
-51	Связь ВС 134	65
-52	Связь ВС 135	66
-53	Связь ВС 136	67
-54	Связь ВС 137	68
-55	Связь ВС 138	69
-56	Связь ВС 139	70
-57	Связь ВС 140	71
-58	Связь ВС 141	72
-59	Связь ВС 112	73
-60	Связь ВС 113	74
-61	Связь ВС 114	75
-62	Связь ВС 118	76

Обозначение документа	Наименование	Стр
1.424.1-9.7с-63	Связь ВС 119	77
-64	Связь ВС 120	78
-65	Связь ВС 121	79
-66	Связь ВС 122	80
-67	Связь ВС 123	81
-68	Связь ВС 169	82
-69	Связь ВС 170	82
-68 СБ	Связь ВС 169 Сборочный чертеж	83
-69 СБ	Связь ВС 170 Сборочный чертеж	84
-70	Связь ВС 171	85
-71	Связь ВС 172	85
-70 СБ	Связь ВС 171 Сборочный чертеж	86
-71 СБ	Связь ВС 172 Сборочный чертеж	87
-72	Связь ВС 173	88
-73	Связь ВС 174	88
-72 СБ	Связь ВС 173 Сборочный чертеж	89
-73 СБ	Связь ВС 174 Сборочный чертеж	90
-74	Связь ВС 175	91
-75	Связь ВС 176	91
-74 СБ	Связь ВС 175 Сборочный чертеж	92
-75 СБ	Связь ВС 176 Сборочный чертеж	93
-76	Связь ВС 177	94
-77	Связь ВС 178	94
-76 СБ	Связь ВС 177 Сборочный чертеж	95
-77 СБ	Связь ВС 178 Сборочный чертеж	96
-78	Связь ВС 179	97

https://zavodjk.com/

Обозначение документа	Наименование	Стр.
1.424.1-9.7с-79	Связь ВС 180	97
-78 СБ	Связь ВС 179 Сборочный чертеж	98
-79 СБ	Связь ВС 180 Сборочный чертеж	99
-80	Связь ВС 160	100
-81	Связь ВС 161	100
-80 СБ	Связь ВС 160 Сборочный чертеж	101
-81 СБ	Связь ВС 161 Сборочный чертеж	102
-82	Связь ВС 162	103
-83	Связь ВС 163	103
-82 СБ	Связь ВС 162 Сборочный чертеж	104
-83 СБ	Связь ВС 163 Сборочный чертеж	105
-84	Связь ВС 164	106
-85	Связь ВС 165	106
-84 СБ	Связь ВС 164 Сборочный чертеж	107
-85 СБ	Связь ВС 165 Сборочный чертеж	108
-86	Связь ВС 166	109
-87	Связь ВС 167	109
-86 СБ	Связь ВС 166 Сборочный чертеж	110
-87 СБ	Связь ВС 167 Сборочный чертеж	111
-88	Связь ВС 168	112
-89	Связь ВС 181	112
-88 СБ	Связь ВС 168 Сборочный чертеж	113
-89 СБ	Связь ВС 181 Сборочный чертеж	114
-90	Связь ВС 182	115
-91	Связь ВС 183	115
-90 СБ	Связь ВС 182 Сборочный чертеж	116
-91 СБ	Связь ВС 183 Сборочный чертеж	117
1.424.1-9.7с-92	Связь ВС 142	118
-93	Связь ВС 143	119
-94	Связь ВС 144	120
-95	Связь ВС 145	121
-96	Связь ВС 146	122
-97	Связь ВС 147	123
-98	Связь ВС 148	12
-99	Связь ВС 149	125
-100	Связь ВС 150	126
-101	Связь ВС 151	127
-102	Связь ВС 152	128
-103	Связь ВС 153	129
-104	Связь ВС 154	130
-105	Связь ВС 155	131
-106	Связь ВС 156	132
-107	Связь ВС 157	13
-108	Связь ВС 158	134
-109	Связь ВС 159	135
-110	Связь ВС 134	136
-111	Связь ВС 135	137

Инв № подл. | Подпись и дата | Взам. инв. №

ЗАВОД ЖБИ

1. Общая часть

1.1. Выпуск 7с серии 1.424.1-9 содержит рабочие чертежи стальных связей, устанавливаемых по продольным рядам двухветвевых железобетонных колонн в зданиях с расчетной сейсмичностью 7 и 8 баллов.

1.2. Связи предназначены для одноэтажных производственных зданий:

- оборудованных мостовыми опорными электрическими кранами легкого, среднего и тяжелого режимов работы грузоподъемностью от 20т до 50т (включительно), а также в зданиях без мостовых кранов и с мостовыми подвесными кранами грузоподъемностью до 5т (включительно);
- отапливаемых — без ограничения расчетной зимней температуры наружного воздуха;
- неотапливаемых — при расчетной зимней температуре не ниже минус 40°С;
- расположенных в I-IV снеговых и ветровых районах согласно СНиП 2.01.07-85 „Нагрузки и воздействия,"
- на площадках строительства с расчетной сейсмичностью 7-8 баллов;
- с неагрессивной, слабоагрессивной и среднеагрессивной степенью воздействия газообразной среды

1.3. Схемы расположения связей, узлы примыкания их к железобетонным колоннам, а также ключи и соответствующие указания по подбору марок связей приведены в выпуске 0-1с.

2. Конструктивные решения

2.1. Элементы вертикальных связей запроектированы:

- для зданий с мостовыми опорными кранами — связи по крайним и средним рядам колонн двухплоскостные сжато-растянутые. В таблицах к расчетным схемам указано усилие, действующее на обе ветви связи;
- для зданий без мостовых кранов или с мостовыми подвесными кранами по крайним рядам колонн связи одноплоскостные, при шаге 12м — растянутые, при шаге 6м — в верхней части сжато-растянутые, в нижней части растянутые; по средним рядам — двухплоскостные сжато-растянутые.

2.2. Все заводские и монтажные соединения сварные. Минимальная длина шва 80мм. Неоговоренные швы варить по всей длине. Все отверстия ф23мм, овальные 23×40мм под болты М20. Все обрезы 40мм, кроме оговоренных.

Нач.отд.	Шейнич		1.424.1-9.7с-ООПЗ	
Н.контр.	Шапран			
Гл.констр.	Шапран			
Гл.инж.пр.	Санковский		Пояснительная записка	Стадия: Р; Лист: 1; Листов: 2
Разраб.	Немчинова			Укрниипроектстальконструкция
Проверил	Немчинова			
Исполнил	Литвин			

https://zavodjbi.com/

3. Расчетные положения

3.1. Расчет связей произведен в соответствии с требованиями глав СНиП: II-23-8 „Стальные конструкции. Нормы проектирования" и II-7-81 „Строительство в сейсмических районах. Нормы проектирования."

3.2. Несущие способности связей, приведенные на документах 1.424.1-9.7-00ТБ1... 1.424.1-9.7-00ТБ8 определены по характеристикам сечений элементов связей.

Допускаемые нагрузки на продольный ряд колонн в ключах для подбора марок связей (документ 1.424.1-9.0-1с-25) определены Харьковским Промстройниипроектом, исходя из несущих способностей связей и узлов крепления связей и подкрановых балок к колоннам.

3.3. Предельная гибкость сжатых элементов принята 150 для подкрановых связей и 200 для элементов Предельная гибкость растянутых элементов принята 300.

4. Материал конструкций

4.1. В связи с применением в проекте сокращенного сортамента металлопроката и соответствующих ему марок стали, связи выполнены из различных марок стали, указанных в спецификации на каждую марку. В случае отсутствия в построечных условиях стали указанной марки, возможна ее замена на сталь марки ВСт3кп2.

4.2. Технические требования на прокат стали по ГОСТ 8240-72 и ГОСТ 8509-86 приняты по ГОСТ 535-79, а на прокат по ГОСТ 19903-74 и ГОСТ 8278-83 приняты по ГОСТ 14637-79.

4.3. Сварку производить электродами типа Э42 и Э42А по ГОСТ 9467-75.

5. Требования к изготовлению и монтажу

5.1. Изготовление и монтаж связей выполнять в соответствии с требованиями СНиП III-18-75 „Правила производства и приемки работ. Металлические конструкции."

5.2. Защита стальных связей от коррозии должна производиться в соответствии с указаниями СНиП 2.03-11-85 „Защита строительных конструкций от коррозии."

Условные обозначения

	отверстие круглое
a	отверстие овальное
	болт временный нормальной точности
	сварной шов заводской
	сварной шов монтажный

Инв.№ подл. | Подпись и дата | Взам.инв.№

Марка связи	Ряд колонн	Расчетные нагрузки, кН						Расчетные усилия, кН		$в$, мм	$в_1$, мм	$в_2$, мм	$е$, мм	Масса, кг
		Основное сочетание			Особое сочетание			Основное сочетание	Особое сочетание					
		P	A	H	P	A	H	S	S					
ВС75	средний	776	712	388	824	756	412	766	814	10550	5275	2875	12015	3360,3
ВС76		1089	999	544	1202	1103	601	1041	1119	10550	5275	2875	12015	3622,6
ВС77		1556	1427	778	1750	1605	875	1447	1628	10550	5275	2875	12015	4291,4
ВС78		1170	1013	585	1284	1112	642	1065	1169	9950	4975	2875	11492	3547,8
ВС79		1642	1420	821	1856	1606	928	1454	1643	9950	4975	2875	11492	4193,1
ВС80		976	997	488	1055	1078	528	1030	1113	11750	5875	2875	13082	3901,7
ВС81		1390	1419	695	1544	1577	772	1426	1584	11750	5875	2875	13082	4523,3
ВС82		1032	1000	516	1122	1088	561	1038	1128	11150	5575	2875	12545	3798,4
ВС83		1476	1431	738	1652	1602	826	1438	1610	11150	5575	2875	12545	4392,2
ВС84		1050	1182	525	1142	1286	571	1192	1297	12950	6475	2875	14165	4473,5
ВС85		1254	1412	627	1379	1553	689	1408	1548	12950	6475	2875	14165	4862,5
ВС86		1114	1196	557	1222	1312	611	1205	1322	12350	6175	2875	13623	4361,6
ВС87		1322	1419	661	1463	1571	732	1415	1566	12350	6175	2875	13623	4618,0

1. Нагрузки и усилия в стержнях даны в килоньютонах(кН). Для перевода их значений в тонно-силы необходимо каждую цифру разделить на коэффициент 9,807.
2. Масса связей дана с учетом 1% на сварные швы.
3. Связь рассчитана как сжато-растянутая. Расчетная длина элементов связи принята в плоскости связи $0{,}5е$, из плоскости связи $е$
4. Приведенные в таблице расчетные нагрузки соответствуют несущей способности связей при основных и особых сочетаниях нагрузок.

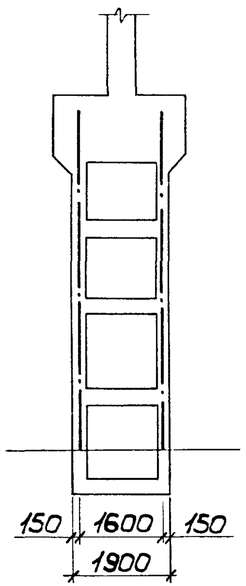

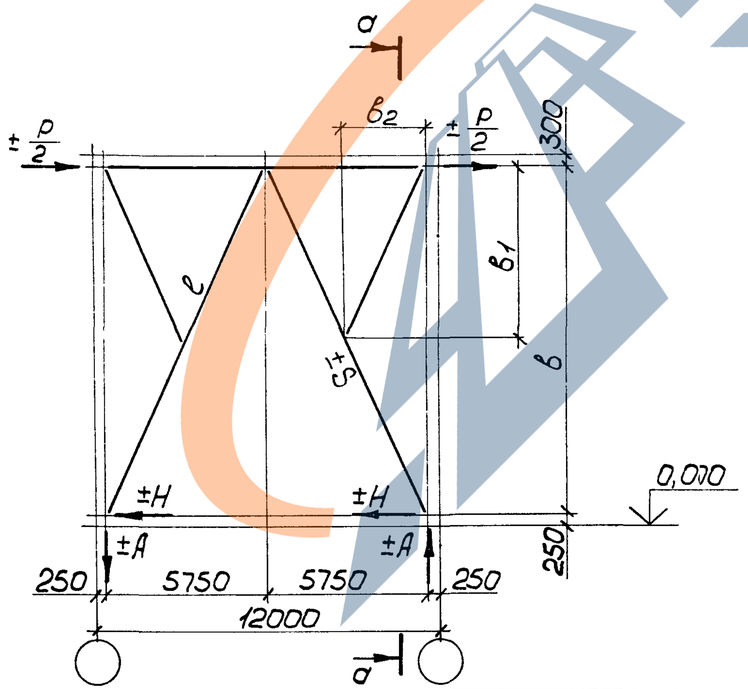

Нач.отд.	Шейнич	
Н.контр.	Шапран	
Гл.констр.	Шапран	
Гл.инж.пр	Санковский	
Разраб	Немчинова	
Проверил	Немчинова	
Исполнил	Шкробот	

1.424.1-9.7с-ООТ61

Расчетная схема и геометрические размеры связей ВС75... ВС87

Стадия	Лист	Листов
Р		1

Укрниипроектстальконструкция

Марка связи	Ряд / шаг колонн	Расчетные нагрузки, кН						Расчетн. усилия, кг		в, мм	ℓ, мм	Масса, кг
		Основное сочетание			Особое сочетание			Основное сочетание, S	Особое сочетание, S			
		P	A	H	P	A	H					
ВС 88	Крайний / 12 м	617	566	309	620	569	310	628	6 2	10550	15606	2109,5
ВС 89		929	852	465	976	895	488	946	9!4	10550	15606	2471,1
ВС 90		1350	1238	675	1467	1345	734	1375	1493	10550	15606	2997,8
ВС 91		604	522	302	660	571	330	599	65.5	9950	15207	2078,3
ВС 92		898	777	449	1024	886	512	891	1116	9950	15207	2395,3
ВС 93		1388	1200	694	1513	1309	757	1377	1501	9950	15207	2901,6
ВС 94		553	565	277	553	565	277	594	594	11750	16441	2231,4
ВС 95		845	863	423	876	895	438	906	910	11750	16441	2557,4
ВС 96		1259	1286	629	1356	1385	678	1350	1454	11750	16441	3146,9
ВС 97		583	565	292	583	565	292	609	609	11150	16018	2143,5
ВС 98		879	852	439	916	888	458	919	957	11150	16018	2475,2
ВС 99		1296	1256	648	1410	1367	705	1354	1473	11150	16018	3054,3
ВС 100		487	548	244	487	548	244	550	550	12950	17319	2314,1
ВС 101		773	870	387	795	895	398	873	898	12950	17319	2724,4
ВС 102		1172	1319	586	1250	1407	625	1324	1412	12950	17319	3307,8
ВС 103		520	558	260	519	557	259	573	572	12350	16875	2323,4
ВС 104		810	869	405	836	897	418	892	9!0	12350	16875	2643,4
ВС 105		1214	1303	607	1302	1398	651	1337	1433	12350	16875	3168,8

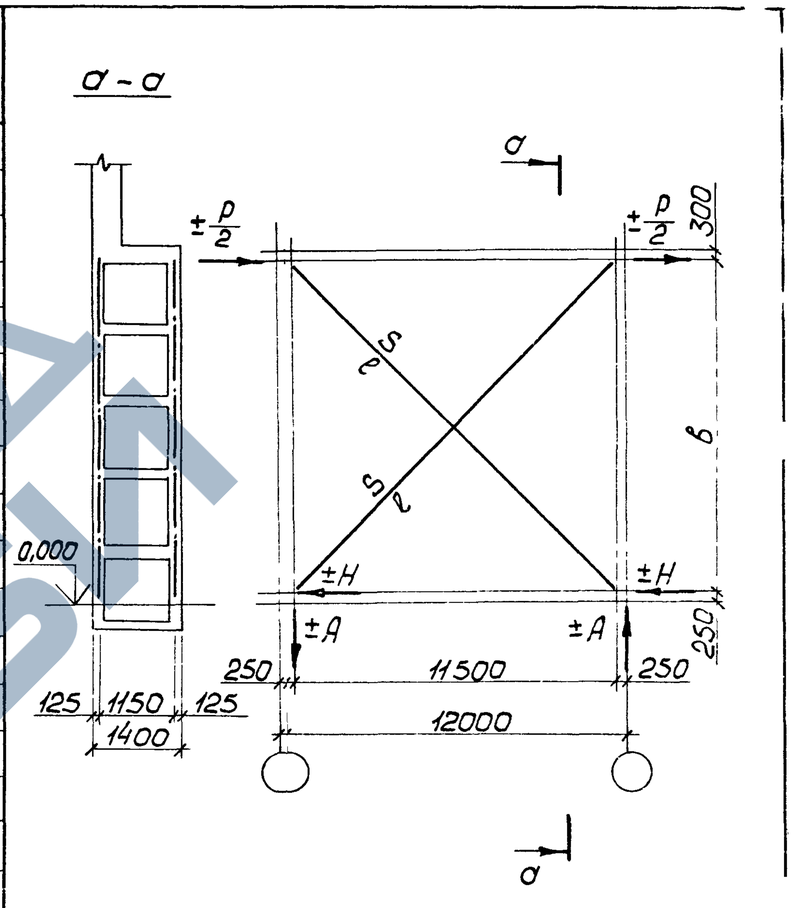

1. Нагрузки и усилия в стержнях даны в килоньютонах (кН) Для перевода их значений в тонно-силы необходимо каждую цифру разделить на коэффициент 9,807.
2. Масса связей дана с учетом 1% на сварные швы.
3. Связь рассчитана как сжато-растянутая. Расчетная длина элементов связи принята в плоскости связи 0,5ℓ, из плоскости связи 0,7ℓ.
4. Приведенные в таблице расчетные нагрузки соответствуют несущей способности связей при основных и особых сочетаниях нагрузок.

Нач.отд	Шейнич	
Н.контр.	Шапран	
Гл.констр.	Шапран	
Гл.инж.пр	Санковский	
Разраб.	Немчинова	
Проверил	Немчинова	
Исполнил	Шкробот	

1.42141-97-ОТВ2

Расчетная схема и геометрические размеры связей ВС.88...ВС105

Стадия	Лист	Листов
Р		1

Укрниипроектсталь-конструкция

Инв.№ подл. | Подпись и дата | Взам.инв.№

Марка связи	Ряд / шаг колонн	Расчетные нагрузки, кН						Расчетн усилия, кН		b, мм	b_1, мм	b_2, мм	ℓ_1, мм	ℓ_2, мм	Масса, кг
		Основное сочетание			Особое сочетание			Основное сочетание, S	Особое сочетание, S						
		P	A	H	P	A	H								
ВС106	Крайний 12м с фахверковыми стойками	597	594	299	603	600	302	632	639	0950	5475	5475	7761	7761	2149,7
ВС107		894	889	447	939	934	469	947	994	0950	5475	5475	7761	7761	2533,1
ВС108		1297	1290	648	1410	1403	705	1373	1493	0950	5475	5475	7761	7761	3132,3
ВС109		627	590	314	636	598	318	646	655	0350	5175	5175	7552	7552	2125,6
ВС110		940	884	470	992	933	496	969	1022	0350	5175	5175	7552	7552	2410,4
ВС111		1344	1264	672	1467	1380	734	1384	1511	0350	5175	5175	7552	7552	3077,1
ВС112		518	572	259	518	572	259	594	594	2150	5800	6350	7993	8401	2227,3
ВС113		790	872	395	820	905	410	906	940	2150	5800	6350	7993	8401	2620,3
ВС114		1180	1303	590	1269	1401	635	1352	1454	2150	5800	6350	7993	8401	3267,7
ВС115		565	593	283	566	594	283	615	616	1550	5775	5775	7975	7975	2193,5
ВС116		857	899	429	894	938	447	932	973	1550	5775	5775	7975	7975	2578,9
ВС117		1252	1314	626	1354	1421	677	1362	1473	1550	5775	5775	7975	7975	3194,9
ВС118		452	548	226	452	548	226	557	557	3350	6200	7150	8288	9021	2346,0
ВС119		711	862	356	730	885	365	875	898	3350	6200	7150	8288	9021	2766,6
ВС120		1081	1311	541	1157	1404	579	1331	1424	3350	6200	7150	8288	9021	3429,6
ВС121		481	557	241	481	557	241	572	572	2750	6000	6750	8139	8707	2302,8
ВС122		749	868	375	774	897	387	890	920	2750	6000	6750	8139	8707	2756,9
ВС123		1129	1308	565	1215	1408	608	1341	1443	2750	6000	6750	8139	8707	3368,6

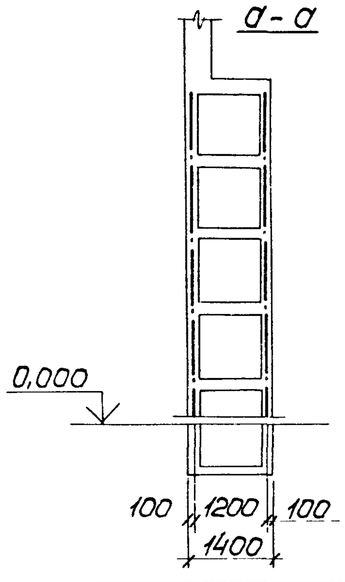

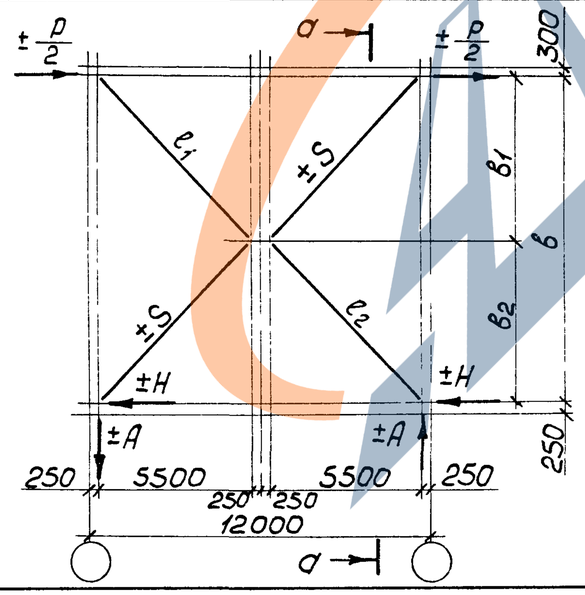

1. Нагрузки и усилия в стержнях даны в килоньютонах (кН). Для перевода их значений в тонно-силы каждую цифру разделить на коэффициент 9,807.
2. Масса связей дана с учетом 1% на сварные швы.
3. Связь рассчитана как сжато-растянутая. Расчетная длина раскоса принята ℓ_2 как в плоскости, так и из плоскости связи.
4. Приведенные в таблице расчетные нагрузки соответствуют несущей способности связей при основных и особых сочетаниях нагрузок.

Нач.отд	Шейнич		
Н.контр.	Шапран		
Гл.констр.	Шапран		
Гл.инж.пр	Сонковский		
Разраб.	Немчинова		
Проверил	Немчинова		
Исполнил	Шкробот		

1.424.1-97.-00Т63

Расчетная схема и геометрические размеры связей ВС106 ... ВС123

Стадия	Лист	Листов
Р		1

Укрниипроектсталь-конструкция

Марка связи	Ряд / Шаг колонн	Расчетные нагрузки, кН						Расчетн усилия кг		в, мм	в1, мм	в2, мм	ℓ1, мм	ℓ2, мм	Масс а, кг
		Основное сочетание			Особое сочетание			Основное сочетание, S	Особое сочетание, S						
		Р	А	Н	Р	А	Н								
ВС124	крайний / 6м	630	604	315	639	612	320	656	665	10550	5275	5275	7621	7621	2139,5
ВС125		919	881	459	969	929	485	956	1008	10550	5275	5275	7621	7621	2428,0
ВС126		1321	1256	661	1439	1380	719	1373	1456	10550	5275	5275	7621	7621	3095,8
ВС127		650	587	325	663	599	332	658	671	9950	4975	4975	7416	7416	2021,7
ВС128		962	870	481	1020	922	510	973	1042	9950	4975	4975	7416	7416	2378,5
ВС129		1400	1266	700	1498	1355	749	1416	1545	9950	4975	4975	7416	7416	3034,1
ВС130		554	591	277	554	591	277	609	609	11750	5875	5875	8048	8048	2206,0
ВС131		832	888	416	868	927	434	914	953	11750	5875	5875	8048	8048	2597,9
ВС132		1236	1320	618	1337	1428	669	1357	1418	11750	5875	5875	8048	8048	3221,6
ВС133		588	596	294	591	599	296	628	632	11150	5575	5575	7831	7831	2174,1
ВС134		879	890	439	923	935	462	939	946	11150	5575	5575	7831	7831	2557,3
ВС135		1286	1303	643	1392	1410	696	1374	1437	11150	5575	5575	7831	7831	3152,8
ВС136		580	682	290	580	682	290	673	673	12950	6475	6475	8496	8496	2279,1
ВС137		761	895	381	787	926	394	882	912	12950	6475	6475	8496	8496	2695,2
ВС138		1149	1352	575	1232	1450	616	1332	1418	12950	6475	6475	8496	8496	3353,4
ВС139		518	581	259	518	581	259	595	555	12350	5975	6375	8120	8420	2240,9
ВС140		782	877	391	811	910	406	899	912	12350	5975	6375	8120	8420	2643,2
ВС141		1170	1313	585	1261	1415	631	1344	1418	12350	5975	6375	8120	8420	3267,7

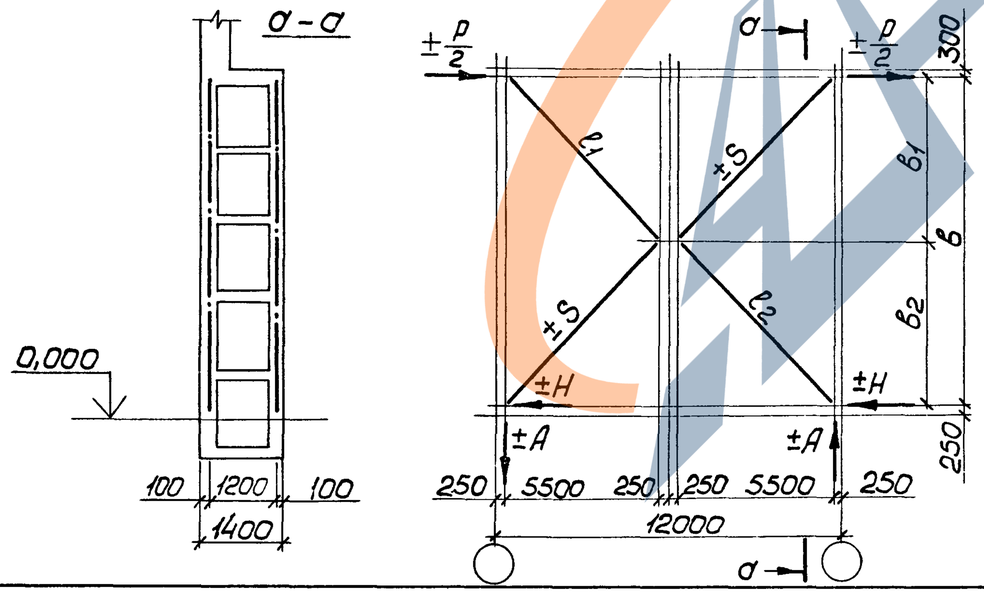

1. Нагрузки и усилия в стержнях даны в килоньютонах (кН). Для перевода их значений в тонно-силы необходимо каждую цифру разделить на коэффициент 9,807.
2. Масса связей дана с учетом 1% на сварные швы.
3. Связь рассчитана как сжато-растянутая. Расчетная длина раскоса принята ℓ как в плоскости, так и из плоскости связи.
4. Приведенные в таблице расчетные нагрузки соответствуют несущей способности связей при основных и особых сочетаниях

Нач.отд.	Шейнич	
Н.контр.	Шапран	
Гл.констр.	Шапран	
Гл.инж.пр.	Санковский	
Разраб.	Немчинова	
Проверил	Немчинова	
Исполнил	Шкробот	

1.4241-9.7-ООТ64

Расчетная схема и геометрические размеры связей ВС124 .... ВС141

Стадия	Лист	Листов
Р		1

Укрниипроектсталь конструкция

Инв.№ подл. | Подпись и дата | Взам.инв.№

Марка связи	Ряд колонн	Шаг колонн, м	Расчетные нагрузки, кН: Основное сочетание P	A	H	Особое сочетание P	A	H	Расчетные усилия, кН: Основное сочетание S_1	S_2	S_3	Особое сочетание S_1	S_2	S_3	l_1, мм	l_2, мм	l_3, мм	l_4, мм	b, мм	b_1, мм	b_2, мм	b_3, мм	b_4, мм	Масса, кг
ВС 169	крайний	12 м с фахверковыми стойками	356	452	356	374	475	374	246	179	178	258	188	187	7621	5532	7621	5792	10550	5275	4800	5275	4955	1187,0
ВС 170			638	851	638	670	894	670	442	320	319	464	337	335	7621	5532	7621	5792	10550	5275	4800	5275	4955	2054,3
ВС 171			356	488	356	374	512	374	260	179	178	273	188	187	8048	5532	8048	5792	11750	5875	4800	5875	4955	1221,9
ВС 172			638	918	638	670	964	670	467	320	319	490	337	335	8048	5532	8048	5792	11750	5875	4800	5875	4955	2100,6
ВС 173			356	523	356	374	549	374	275	179	178	289	188	187	8496	5532	8496	5792	12950	6475	4800	6475	4955	1237,0
ВС 174			638	985	638	670	1034	670	492	320	319	517	337	335	8496	5532	8496	5792	12950	6475	4800	6475	4955	2366,4
ВС 175	крайний	6 м	416	528	416	437	554	437	294	196	207	309	206	217	7761	5189	7761	—	10950	5475	4400	5475	—	1157,7
ВС 176			514	687	514	540	721	540	362	243	257	381	255	270	7761	5189	7761	—	10950	5475	4400	5475	—	1823,5
ВС 177			416	569	416	437	597	437	317	196	207	333	206	217	7993	5189	8401	—	12150	5800	4400	6350	—	1184,9
ВС 178			514	740	514	540	778	540	392	243	257	412	255	270	7993	5189	8401	—	12150	5800	4400	6350	—	1868,1
ВС 179			416	609	416	437	640	437	340	196	207	357	206	217	8288	5189	9021	—	13350	6200	4400	7150	—	1211,4
ВС 180			514	794	514	540	834	540	422	243	257	443	255	270	8288	5189	9021	—	13350	6200	4400	7150	—	1912,3

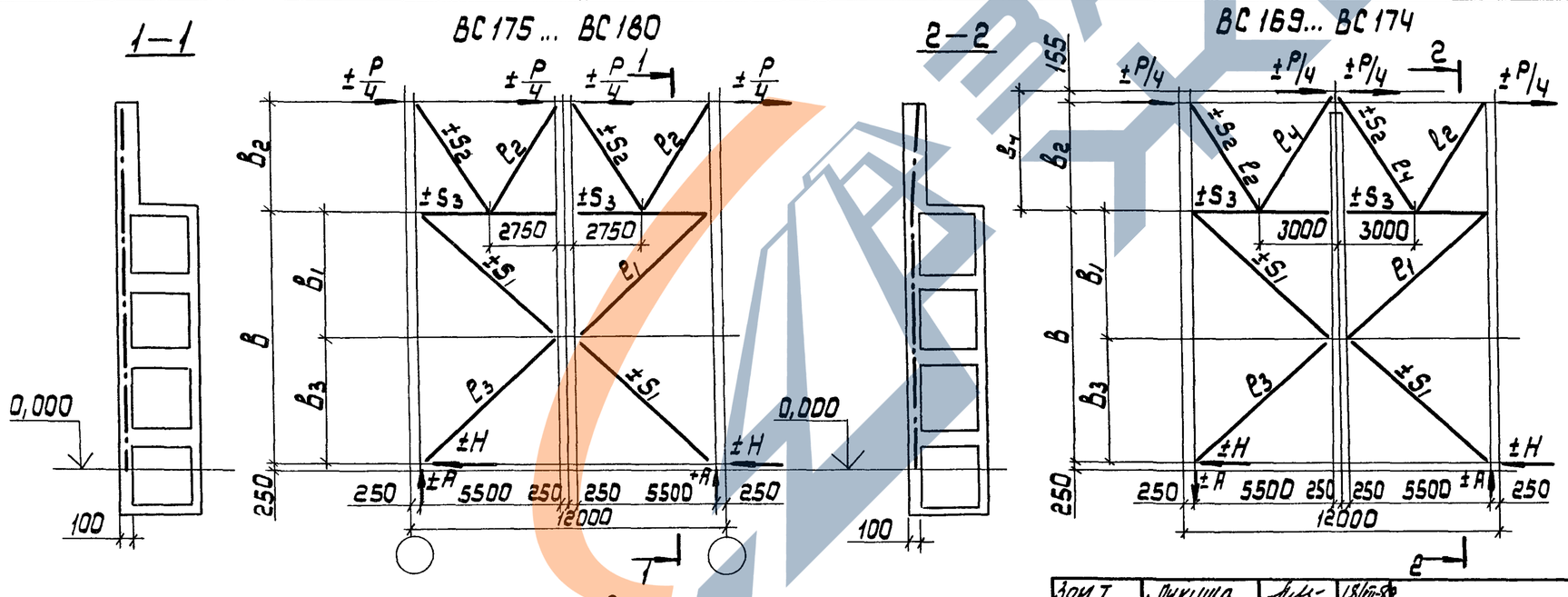

3. Верхняя часть связи рассчитана как сжато-растянутая. Расчетная длина l_2. Нижняя часть связи рассчитана как растянутая. Расчетная длина связи l_1 как в плоскости, так и из плоскости связи.
4. Приведенные в таблице расчетные нагрузки соответствуют несущей способности связей при основных и особых сочетаниях нагрузок.

1. Нагрузки и усилия в стержнях даны в килоньютонах (кН). Для перевода их значений в тонно-силы, необходимо каждую цифру разделить на коэффициент 9,807.
2. Масса связей дана с учетом 1% на сварные швы.

Зам. I	Лукиша		18/III-89
Нач. отд.	Шейнич		
Н. контр.	Шапран		
Гл. констр.	Шапран		
Гл. инж. пр.	Санковский		
Разраб.	Немчинова		
Проверил	Немчинова		
Исполнил	Петлярский		

1.424.1-9.7с-00Т65

Расчетная схема и геометрические размеры связей ВС 169 ... ВС 180

Стадия	Лист	Листов
Р		1

Укрниипроектсталь-конструкция

Инв. № подл. | Подпись и дата | Взам. инв. №

Марка связи	Ряд колонн	Расчетные нагрузки, кН						Расчетные усилия, кН						в, мм	в1, мм	с, мм	Масса, кг
		Основное сочетание			Особое сочетание			Основное сочетание			Особое сочетание						
		P	A	H	P	A	H	S_1	S_2	S_3	S_1	S_2	S_3				
ВС160	средний	430	566	215	452	594	226	449	280	215	472	294	226	10550	5275	12015	3916,6
ВС161		604	792	302	634	832	317	631	393	302	662	413	317	10550	5275	12015	4205,1
ВС162		928	1218	464	974	1279	487	970	604	464	1018	634	487	10550	5275	12015	4518,3
ВС163		383	543	191	402	570	201	436	249	191	457	262	201	11750	5875	13081	4194,9
ВС164		604	855	302	634	898	317	687	393	302	721	413	317	11750	5875	13081	4478,1
ВС165		928	1314	464	974	1380	487	1055	604	464	1108	634	487	11750	5875	13081	4749,6
ВС166		430	655	215	452	688	226	530	280	215	557	294	226	12950	6475	14169	4491,7
ВС167		604	920	302	634	966	317	744	393	302	781	413	317	12950	6475	14169	4719,3
ВС168		928	1412	464	974	1483	487	1143	604	464	1200	634	487	12950	6475	14169	5041,6

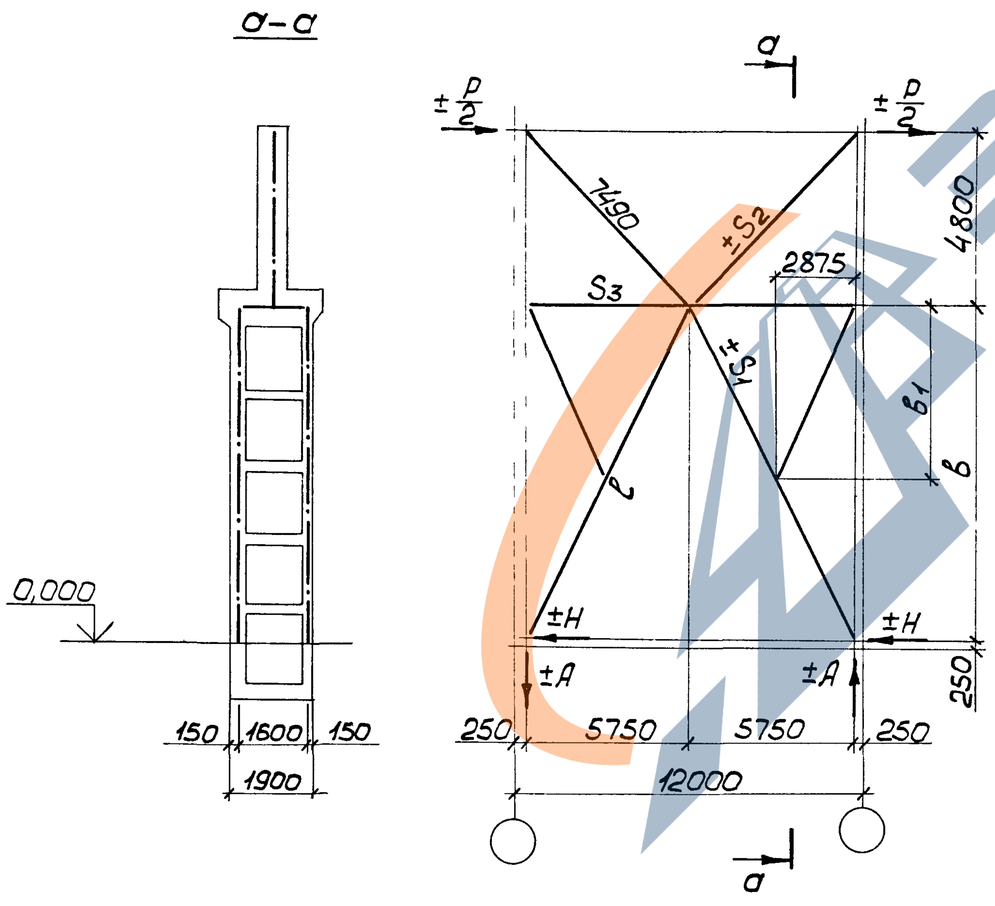

1. Нагрузки и усилия в стержнях даны в килоньютонах (кН). Для перевода их значений в тонно-силы необходимо каждую цифру разделить на переводной коэффициент 9,807.
2. Масса связей дана с учетом 1% на сварные швы.
3. Приведенные в таблице расчетные нагрузки соответствуют несущей способности связей при основных и особых сочетаниях нагрузок
4. Связь рассчитана как сжато-растянутая

Нач.отд.	Шейнич		
Н контр	Шапран		
Гл констр	Шапран		
Гл инж пр.	Санковский		
Разраб	Немчинова		
Проверил	Немчинова		
Исполнил	Шкробот		

1.424.1-9.7с-00ТБ6

Расчетная схема и геометрические размеры связей ВС160 ... ВС168

Стадия	Лист	Листов
Р		1

Укрниипроектсталь конструкция

Инв № подл | Подпись и дата | Взам инв №

ЗАВОД ЖБИ

Марка связи	Ряд / шаг колонн	Расчетные нагрузки, кн						Расчетные усилия, кн						в, мм	в1, мм	ℓ, мм	ℓ1, мм	Масса, кг
		Основное сочетание			Особое сочетание			Основное сочетание			Особое сочетание							
		P	A	H	P	A	H	S_1	S_2	S_3	S_1	S_2	S_3					
ВС 181	крайний 12м	381	508	381	401	535	401	522	250	401	544	261	401	10550	5275	115606	7803	1605,8
ВС 182		381	554	381	401	577	401	633	250	401	659	261	401	11750	5875	116441	8221	1655,1
ВС 183		381	594	381	401	619	401	580	250	401	604	261	401	12950	6475	117319	8659	1685,0

а – а

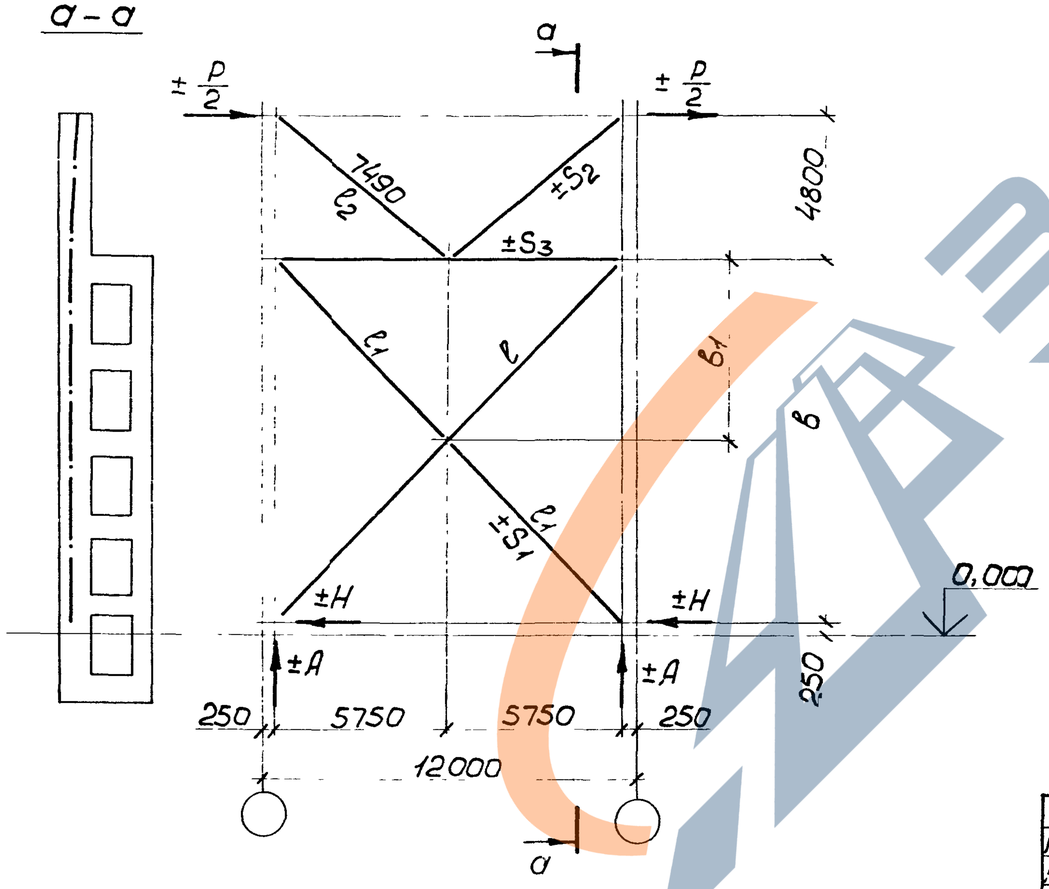

1. Нагрузки и усилия в стержнях даны в килоньютонах (кн). Для перевода их значений в тонно-силы необходимо каждую цифру разделить на переводной коэффициент 9,807.
2. Масса связей дана с учетом 1% на сварные швы.
3. Верхняя часть связи рассчитана как сжато-растянутая. Расчетная длина ℓ_2. Нижняя часть связи рассчитана как растянутая. Расчетная длина в плоскости связи ℓ_1, из плоскости – ℓ.
4. Приведенные в таблице расчетные нагрузки соответствуют несущей способности связей при основных и особых сочетаниях нагрузок.

Нач.отд.	Шейнич		1.424.1-9.7с-00ТБ7	
Н.контр	Шапран			
Гл.констр	Шапран			
Гл.инж.пр.	Санковский			
Разраб	Немчинова		Расчетная схема и геометрические размеры связей ВС181... ВС183	Стадия: Р; Лист: ; Листов: 1
Проверил	Немчинова			Укрниипроектстальконструкция
Исполнил	Лукиша			

Марка связи	Ряд колонн	Шаг колонн	Расчетные нагрузки, кН: Основное сочетание P	Основное сочетание H	Особое сочетание P	Особое сочетание H	Расч. усилия, кН: Основное сочетание S	Особое сочетание S	в, мм	l_2, мм	l_1, мм	Масса, кг
ВС154	Крайний	6м	605	303	605	303	246	246	3200	—	4219	63,6
ВС155			900	450	900	450	365	365	3200	—	4219	56,5
ВС157			486	243	486	243	215	215	3650	—	4570	92,3
ВС158			941	471	941	471	416	416	3650	—	4570	49,6
ВС144		12м с фахверковыми стойками	605	303	605	303	246	246	3200	4501	4219	376,1
ВС147			900	450	900	450	365	365	3200	4501	4219	70,7
ВС153			486	243	486	243	215	215	3650	4845	4570	00,2
ВС184			941	471	941	471	416	416	3650	4845	4570	567,6
ВС150			605	303	605	303	246	246	3200	4386	4219	95,8
ВС156			900	450	900	450	365	365	3200	4386	4219	92,2
ВС159			486	243	486	243	215	215	3650	4724	4570	22,9
ВС185			941	471	941	471	416	416	3650	4724	4570	588,7
ВС142	Крайний, средний	12м	829	829	829	829	474	474	3200	—	6580	539,1
ВС143			1283	1283	1283	1283	734	734	3200	—	6580	710,4
ВС145			748	748	748	748	443	443	3650	—	6810	563,8
ВС146			1176	1176	1176	1176	696	696	3650	—	6810	728,2
ВС148			924	924	924	924	507	507	2600	—	6310	517,7
ВС149			1405	1405	1405	1405	771	771	2600	—	6310	683,6
ВС151			849	849	849	849	481	481	3050	—	6508	534,7
ВС152			1313	1313	1313	1313	743	743	3050	—	6508	703,3

ВС154, ВС155, ВС157, ВС158

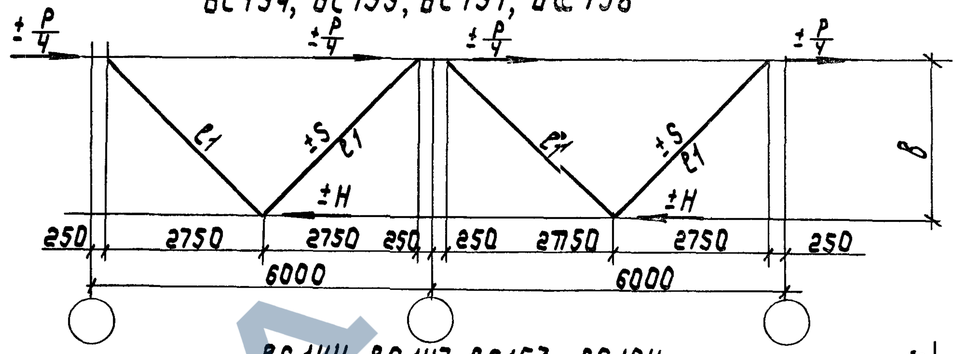

ВС144, ВС147, ВС153,, ВС184

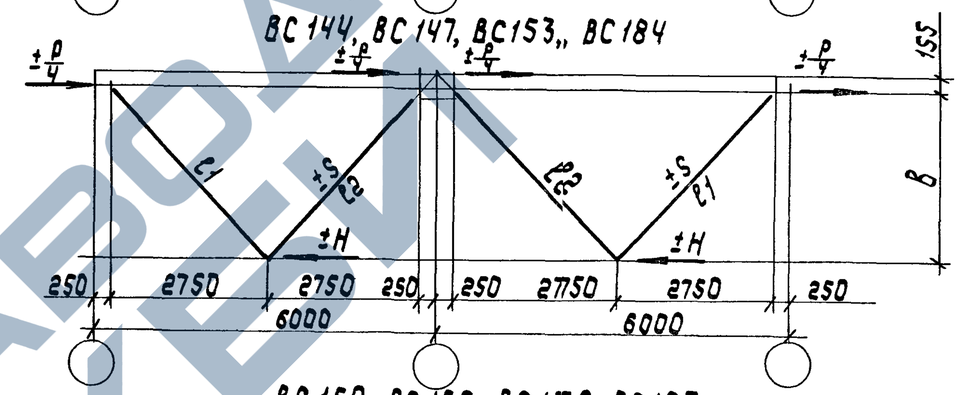

ВС150, ВС156, ВС159, ВС185

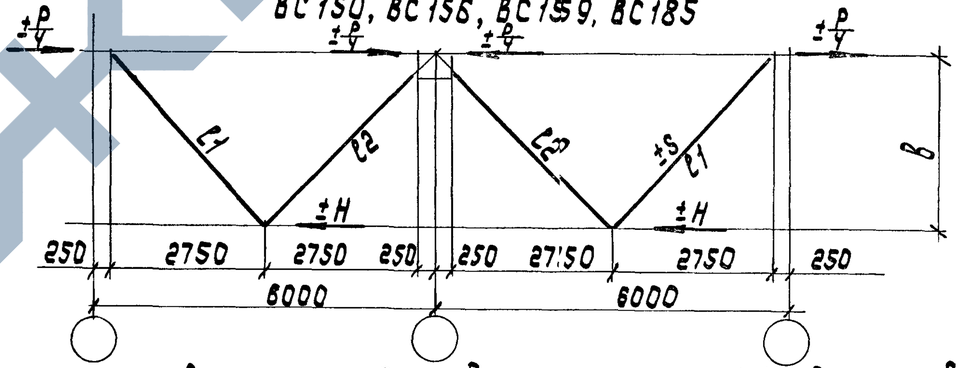

ВС142, ВС143, ВС145, ВС146, ВС148, ВС149, ВС151, ВС152

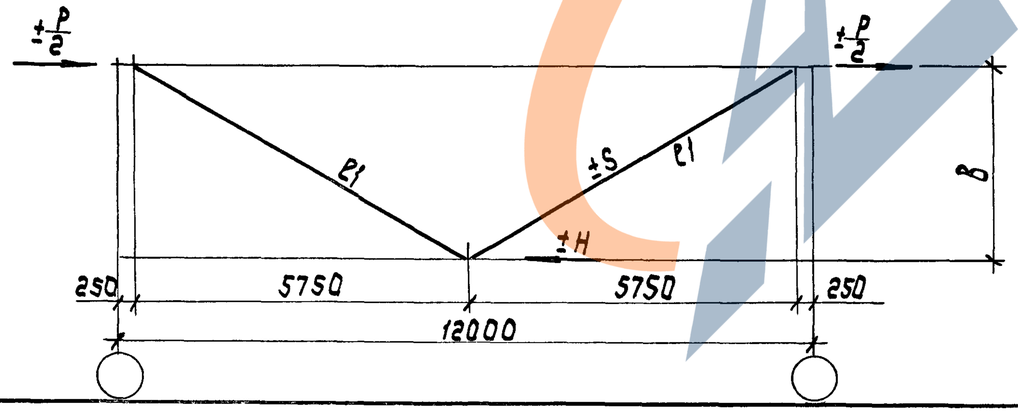

1. Нагрузки и усилия в стержнях даны в килоньютонах (кН). Для перевода их значений в тонно-силы необходимо каждую цифру разделить на коэффициент 9,807
2. Расчетная длина подкоса принята в плоскости связи l, из плоскости - l.
3. Приведенные в таблице расчетные нагрузки соответствуют несущей способности связей при основных и особых сочетаниях нагрузок

Зам. 7	Лукиша		18/VII-89 г.
Нач. отд.	Шейнич		
Н. контр.	Шапран		
Гл. констр.	Шапран		
Гл. инж. пр.	Санковский		
Разраб.	Немчинова		
Проверил	Немчинова		
Исполнил	Лукиша		

1.424.1-9.7с-00Т68

Расчетная схема и геометрические размеры связей ВС142...ВС159 ВС184, ВС185

Стадия	Лист	Листов 1
Р		

Укрниипроектсталь конструкция

Инв. № подл. | Подпись и дата | Взам. инв. №

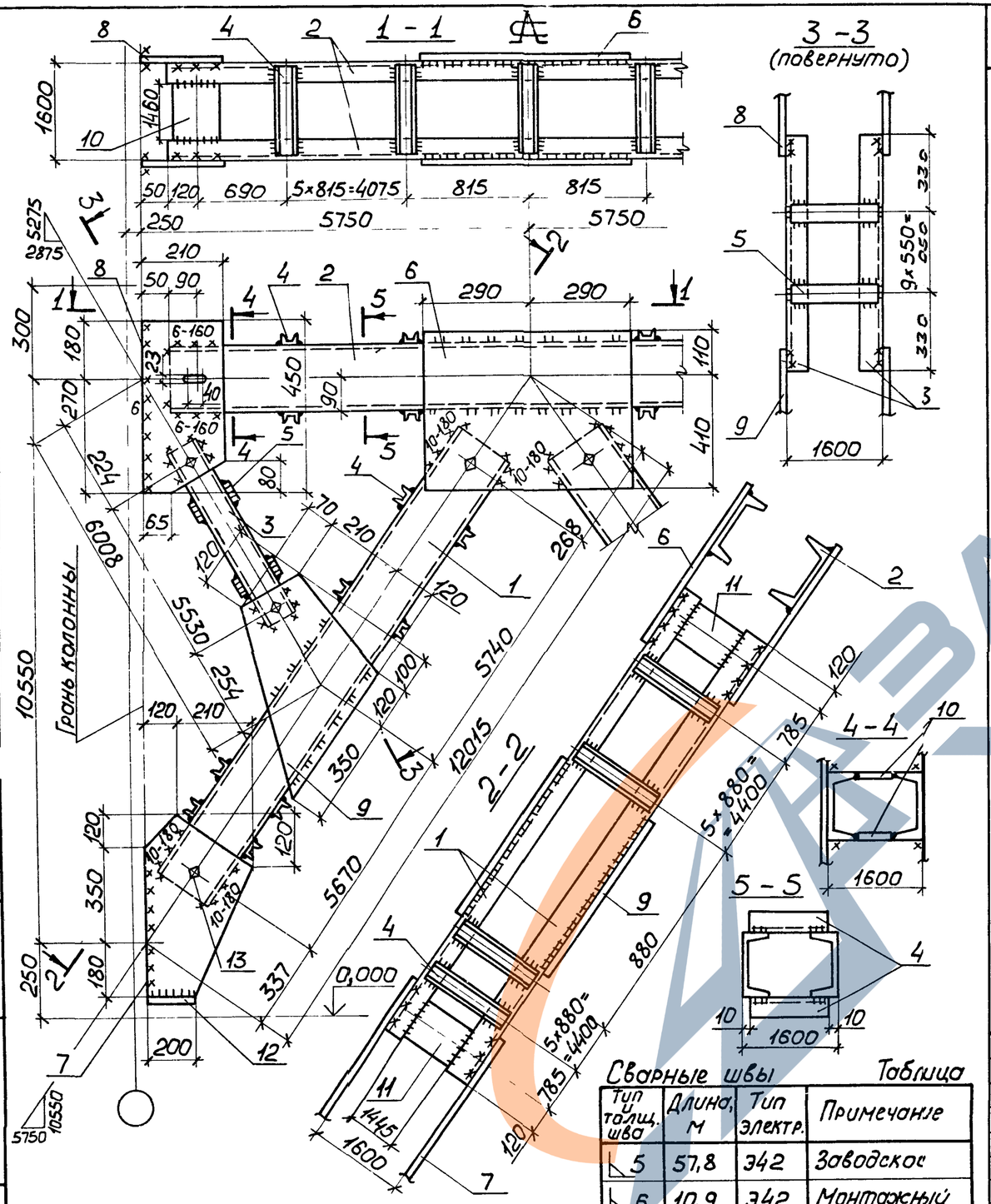

1. Расчетная схема и геометрические размеры на документе ОО ТБ1.
2. Неоговоренные швы $h = 5$ мм.

Сварные швы — Таблица

Тип и толщ. шва	Длина, м	Тип электр.	Примечание
5	57,8	Э42	Заводской
6	10,9	Э42	Монтажный
10	3,8	Э42	Монтажный

Марка связи	Поз.	Наименование	Кол.	Масса ед., кг	Масса всех, кг	Примеч.
		Детали				
		Швеллеры ГОСТ 8240-72* / Вст3пс6-1 ТУ14-1-3023-80				
	1	20 ℓ = 11490	4	211,4	845,7	
	2	18 ℓ = 11400	2	185,8	371,6	
		Швеллеры ГОСТ 8240-72* / Вст3кп2 ГОСТ 380-71*				
	3	10 ℓ = 5610	4	48,2	192,8	
	4	10 ℓ = 1580	74	13,6	1006,4	
		Лист ГОСТ 19903-74* / Вст3кп2 ГОСТ 380-71*				
	5	8 × 80 ℓ = 1580	40	7,9	317,5	
ВС75		Лист ГОСТ 19903-74* / Вст3пс6-1 ТУ14-1-3023-80				
	6	12 × 520 ℓ = 580	2	28,4	56,8	
	7	12 × 330 ℓ = 650	4	20,2	80,8	
	8	12 × 210 ℓ = 450	4	8,9	35,6	
	9	12 × 400 ℓ = 570	4	21,5	86,0	
	10	12 × 200 ℓ = 1460	4	27,5	110,0	
	11	12 × 200 ℓ = 1445	8	27,2	217,8	
	12	12 × 80 ℓ = 200	4	1,5	6,0	
		Стандартные изделия				
	13	Болт М20-8g × 60.5.8 ГОСТ 7798-70	20		4,38	
	14	Гайка М20-7Н.5 ГОСТ 5915-70	20		1,26	
	15	Шайба 20.65Г ГОСТ 6402-70	20		0,32	

Нач.отд.	Шейнич	
Н.контр.	Шапран	
Гл.констр.	Шапран	
Гл.инж.пр.	Сонковский	
Разраб.	Немчинова	
Проверил	Лукиша	
Исполнил	Петлярский	

1.424.1-9.7с-01

Связь ВС 75

Стадия	Масса	Масштаб
Р	3360,3	1:50 / 1:20
Лист	Листов 1	

Укрниипроектстальконструкция

Инв.№ подл. | Подпись и дата | Взам.инв.№

https://zavodjk.com/

https://zavodjk.com/

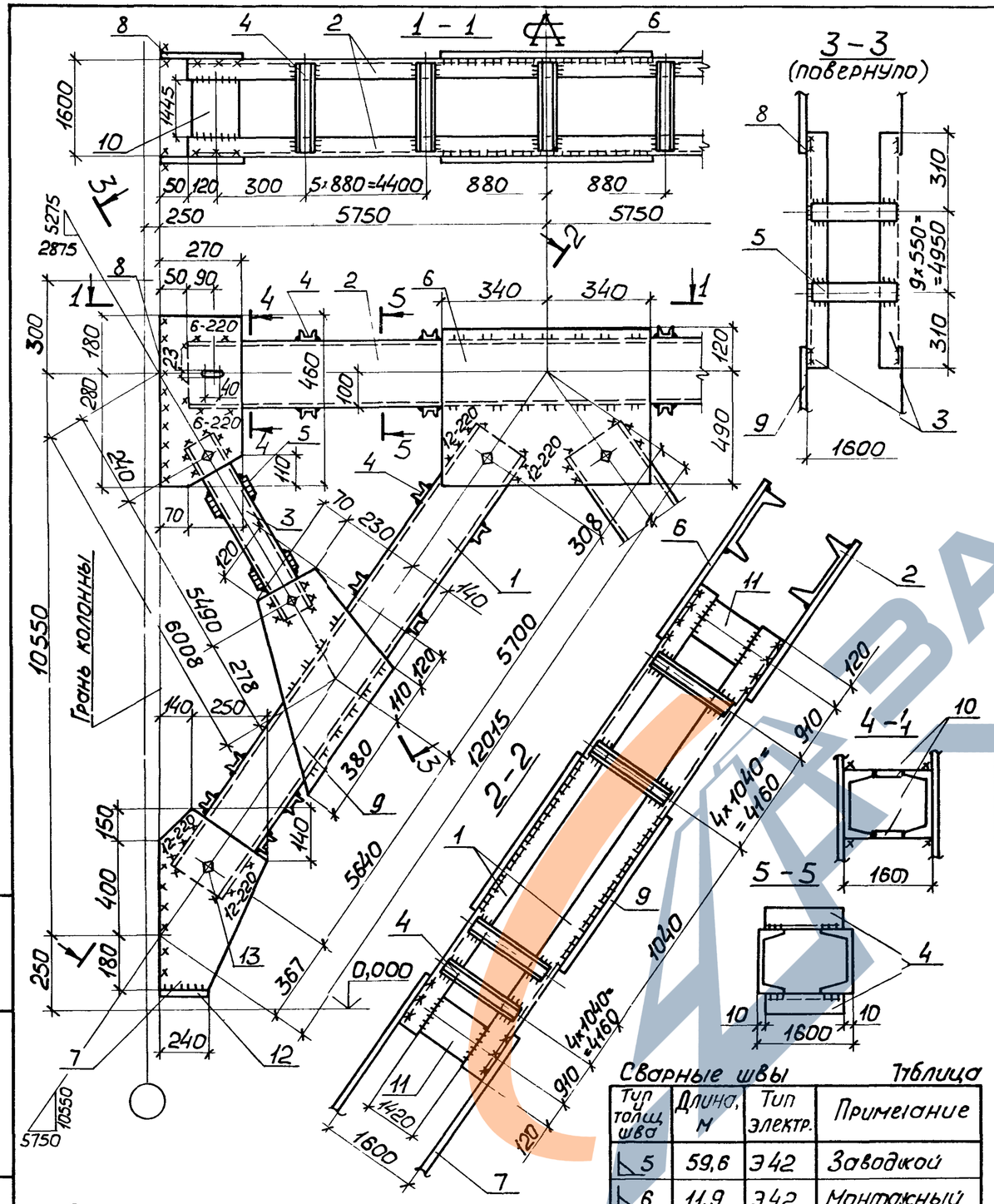

1. Расчетная схема и геометрические размеры на документе ООТБ1
2. Неоговоренные швы $h = 5$ мм

Сварные швы

Таблица

Тип толщ. шва	Длина, м	Тип электр.	Примечание
◺ 5	59,6	Э42	Заводской
◺ 6	11,9	Э42	Монтажный
◺ 12	3,8	Э42	Монтажный

Марка связи	Поз.	Наименование	Кол	Масса ед., кг	Масса всех, кг	Примеч.
		Детали				
		Швеллеры ГОСТ 8240-72* / Вст3пс6 ГОСТ 380-71*				
	1	24 ℓ = 11420	4	274,1	1096,4	
		Швеллеры ГОСТ 8240-72* / Вст3пс6-1 ТУ14-1-3023-80				
	2	20 ℓ = 11400	2	209,8	419,6	
		Швеллеры ГОСТ 8240-72* / Вст3кп2 ГОСТ 380-71*				
	3	10 ℓ = 5570	4	47,9	191,6	
	4	10 ℓ = 1580	66	13,6	897,6	
		Лист ГОСТ 19903-74* / Вст3кп2 ГОСТ 380-71*				
ВС 76	5	8×80 ℓ = 1580	40	7,9	317,5	
		Лист ГОСТ 19903-74* / Вст3пс6-1 ТУ14-1-3023-80				
	6	12×610 ℓ = 680	2	39,1	78,2	
	7	12×390 ℓ = 730	4	26,8	107,3	
	8	12×270 ℓ = 460	4	11,7	46,8	
	9	12×440 ℓ = 610	4	25,3	101,2	
	10	12×200 ℓ = 1445	4	27,2	108,9	
	11	12×200 ℓ = 1420	8	26,8	214,4	
	12	12×80 ℓ = 240	4	1,8	7,2	
		Стандартные изделия				
	13	Болт М20-8g×60.5.8 ГОСТ 7798-70	20		4,38	
	14	Гайка М20-7Н.5 ГОСТ 5915-70	20		1,26	
	15	Шайба 20 65Г ГОСТ 6402-70	20		0,32	

Нач.отд	Шейнич	
Н.контр	Шапран	
Гл.констр	Шапран	
Гл.инж.пр.	Санковский	
Разраб.	Немчинова	
Проверил	Лукиша	
Исполнил	Петлярский	

1.4241-9.7с-02

Связь ВС 76

Стадия	Масса	Масштаб
Р	3622,6	1:50 / 1:20
Лист	Листов 1	

Укрниипроектсталь-конструкция

Инв.№ подл. | Подпись и дата | Взам инв.№

https://zavodjk.com/

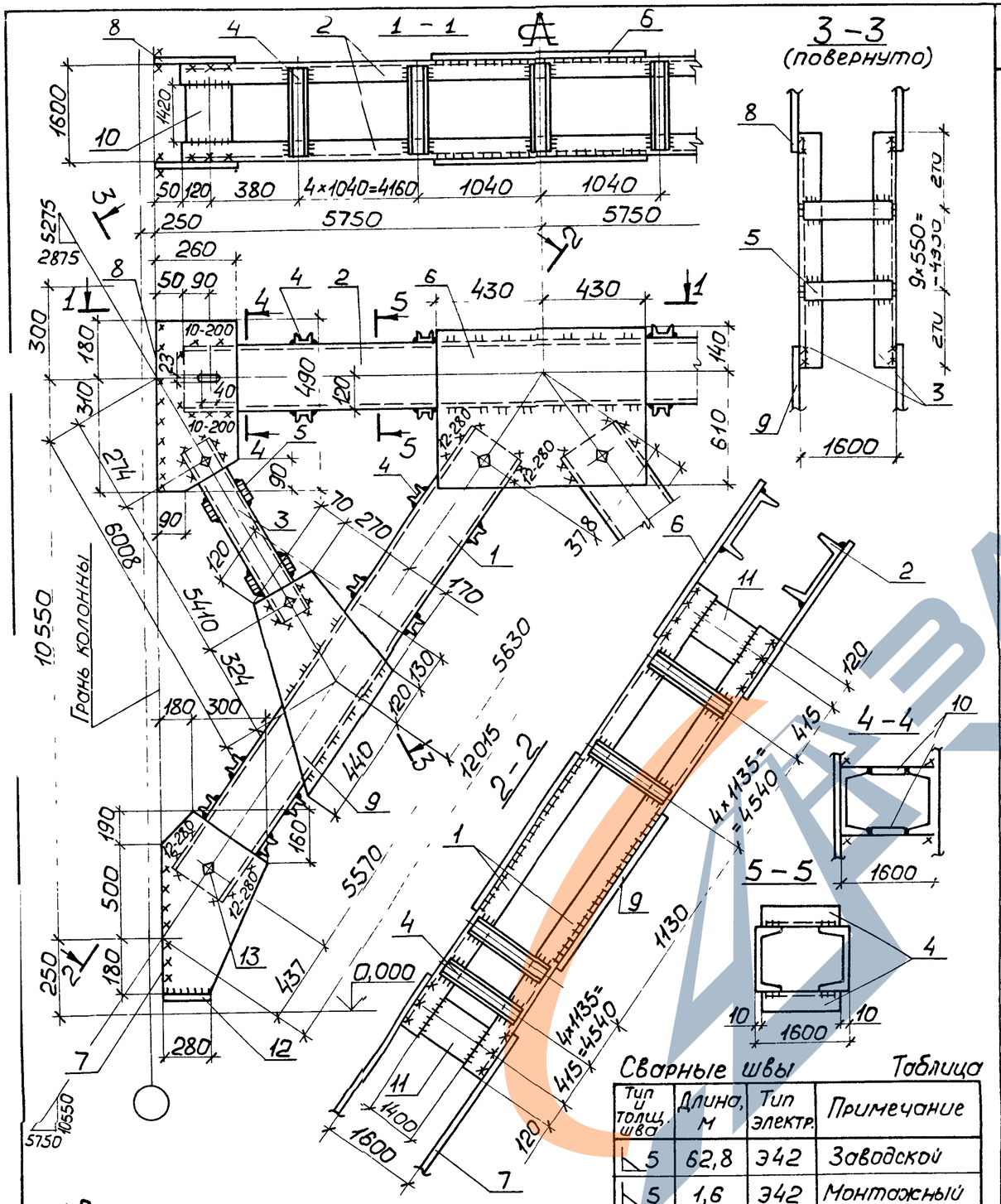

1. Расчетная схема и геометрические размеры на документе 00ТБ1
2. Неоговоренные швы $h = 5$мм.

Сварные швы — Таблица

Тип и толщ. шва	Длина, м	Тип электр.	Примечание
◺ 5	62,8	Э42	Заводской
◺ 5	1,6	Э42	Монтажный
◺ 10	12,0	Э42	Монтажный
◺ 12	4,8	Э42	Монтажный

Марка связи	Поз.	Наименование	Кол.	Масса ед., кг	Масса всех, кг	Примеч
		Детали				
		Швеллеры ГОСТ 8240-72* Вст 3пс 6 ГОСТ 380-71*				
	1	30 ℓ = 11280	4	358,7	1434,8	
	2	24 ℓ = 11400	2	273,6	547,2	
		Швеллеры ГОСТ 8240-72* Вст 3кп 2 ГОСТ 380-71*				
	3	10 ℓ = 5490	4	47,2	188,8	
	4	10 ℓ = 1580	62	13,6	843,2	
		Лист ГОСТ 19903-74* Вст 3кп 2 ГОСТ 380-71*				
	5	8×80 ℓ = 1580	40	7,9	317,5	
		Лист ГОСТ 19903-74* Вст 3пс 6-1 ТУ14-1-3023-80				
ВС 77	6	14×750 ℓ = 860	2	70,9	141,8	
	7	14×480 ℓ = 870	4	45,9	183,6	
	8	14×260 ℓ = 490	4	14,0	56,0	
	9	14×510 ℓ = 690	4	38,7	154,8	
	10	14×200 ℓ = 1420	4	31,2	124,8	
	11	14×200 ℓ = 1400	8	30,8	246,4	
	12	14×80 ℓ = 280	4	2,5	10,0	
		Стандартные изделия				
	13	Болт М20-8g×60.5.8 ГОСТ 7798-70	20		4,38	
	14	Гайка М20-7Н.5 ГОСТ 5915-70	20		1,26	
	15	Шайба 20.65Г ГОСТ 6402-70	20		0,32	

Нач. отд	Шейнич	
Н. контр.	Шапран	
Гл. констр.	Шапран	
Гл. инж. пр.	Санковский	
Разраб.	Немчинова	
Проверил	Лукиша	
Исполнил	Петлярский	

1.424.1-9.7с-03

Связь ВС 77

Стадия	Масса	Масштаб
Р	4291,4	1:50 1:20
Лист	Листов 1	

Укрниипроектсталь-конструкция

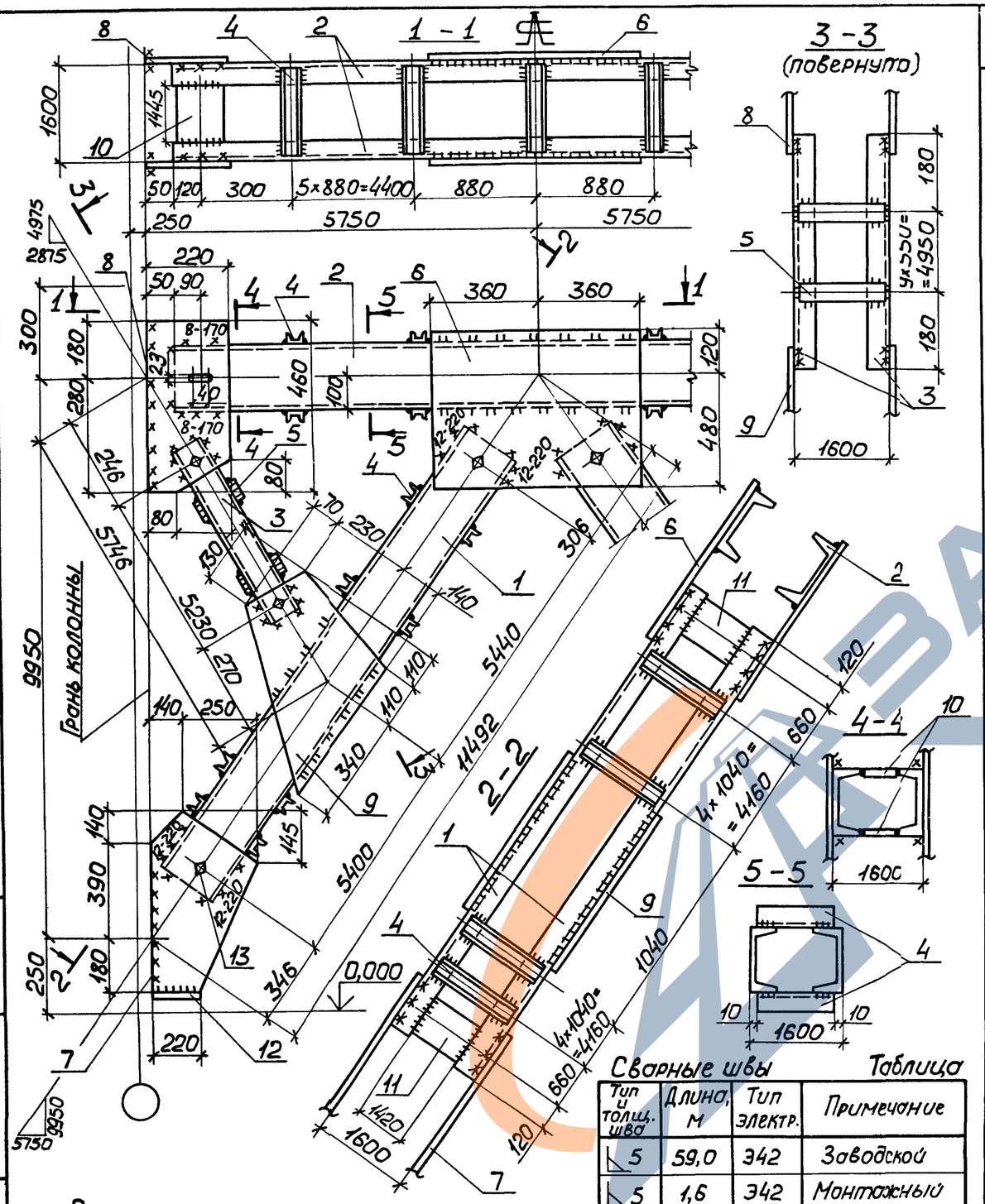

Сварные швы — Таблица

Тип и толщ. шва	Длина, м	Тип электр.	Примечание
◺ 5	59,0	Э42	Заводской
◺ 5	1,6	Э42	Монтажный
◺ 8	9,8	Э42	Монтажный
◺ 12	3,8	Э42	Монтажный

Марка связи	Поз.	Наименование	Кол.	Масса ед., кг	Масса всех, кг	Примеч.
		Детали				
		Швеллеры ГОСТ 8240-72* Вст3пс6 ГОСТ 380-71*				
	1	24 ℓ = 10920	4	262,1	1048,4	
		Швеллеры ГОСТ 8240-72* Вст3пс6-1 ТУ14-1-3023-80				
	2	20 ℓ = 11400	2	209,8	419,6	
		Швеллеры ГОСТ 8240-72* Вст3кп2 ГОСТ 380-71*				
	3	10 ℓ = 5310	4	45,6	182,5	
	4	10 ℓ = 1580	66	13,6	897,6	
		Лист ГОСТ 19903-74* Вст3кп2 ГОСТ 380-71*				
	5	8 × 80 ℓ = 1580	40	7,9	317,5	
ВС 78		Лист ГОСТ 19903-74* Вст3пс6-1 ТУ14-1-3023-80				
	6	12 × 600 ℓ = 720	2	40,7	81,4	
	7	12 × 390 ℓ = 710	4	26,1	104,4	
	8	12 × 220 ℓ = 460	4	9,6	38,4	
	9	12 × 440 ℓ = 560	4	23,2	92,8	
	10	12 × 200 ℓ = 1445	4	27,2	108,9	
	11	12 × 200 ℓ = 1420	8	26,8	214,4	
	12	12 × 80 ℓ = 220	4	1,7	6,8	
		Стандартные изделия				
	13	Болт М20-8g × 60.5.8 ГОСТ 7798-70	20		4,38	
	14	Гайка М20-7Н.5 ГОСТ 5915-70	20		1,26	
	15	Шайба 20.65Г ГОСТ 6402-70	20		0,32	

Нач.отд.	Шейнич	
Н.контр.	Шапран	
Гл.констр.	Шапран	
Гл.инж.пр.	Санковский	
Разраб.	Немчинова	
Проверил	Лукиша	
Исполнил	Петлярский	

1.424.1-9.7с-04

Связь ВС 78

Стадия	Масса	Масштаб
Р	3547,8	1:50 1:20
Лист	Листов 1	

Укрниипроектсталь-конструкция

Инв.№ подл. | Подпись и дата | Взам.инв.№

https://zavodjk.com/

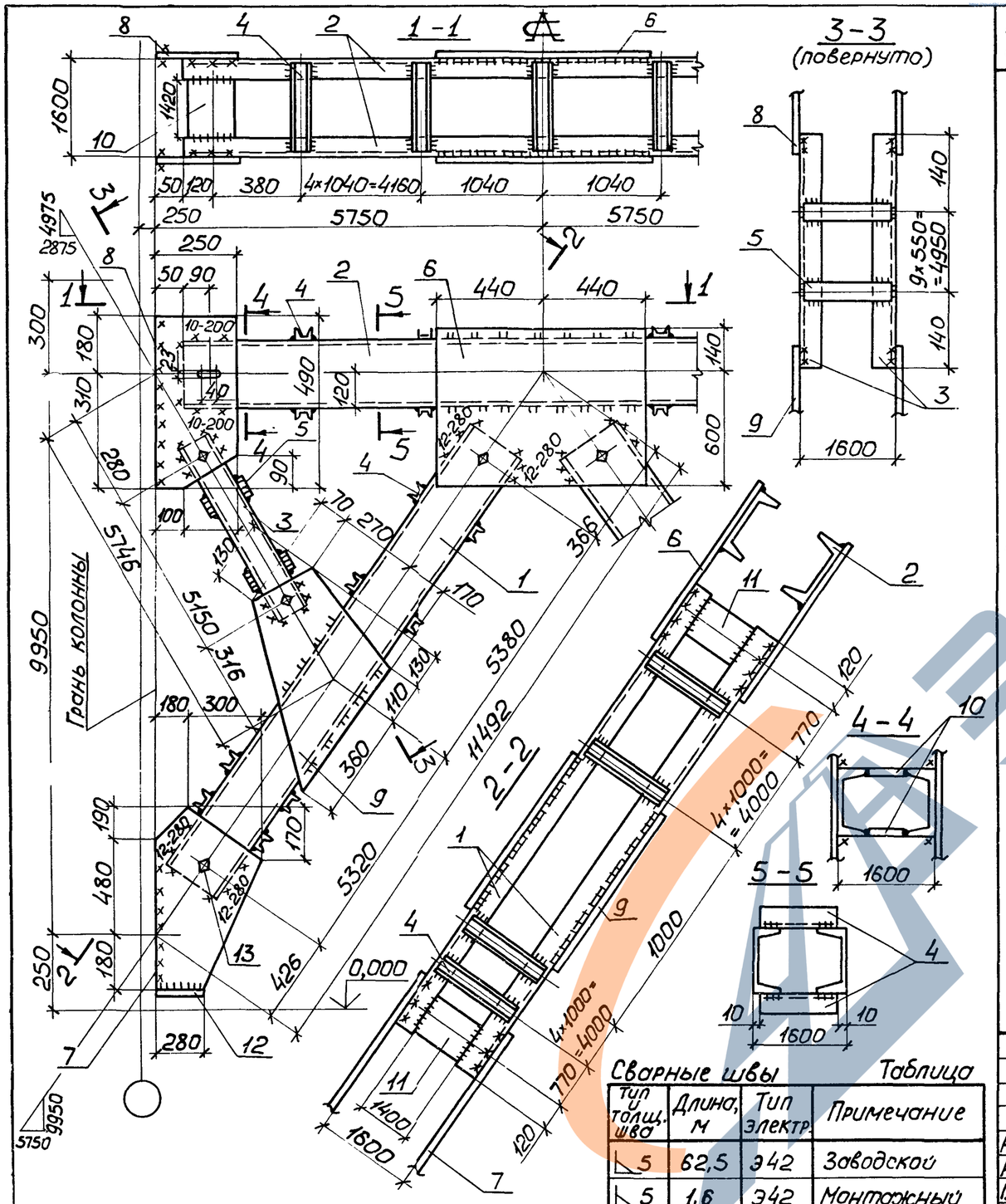

Сварные швы — Таблица

Тип и толщ. шва	Длина, м	Тип электр.	Примечание
◺ 5	62,5	Э42	Заводской
◺ 5	1,6	Э42	Монтажный
◺ 10	11,0	Э42	Монтажный
◺ 12	4,8	Э42	Монтажный

Марка связи	Поз.	Наименование	Кол.	Масса ед., кг	Масса всех, кг	Примеч
		Детали				
		Швеллеры ГОСТ 8240-72* / Вст3пс6 ГОСТ 380-71*				
ВС 79	1	30 ℓ = 10780	4	342,8	1371,2	
	2	24 ℓ = 11400	2	273,6	547,2	
		Швеллеры ГОСТ 8240-72* / Вст3кп2 ГОСТ 380-71*				
	3	10 ℓ = 5230	4	45,0	180,0	
	4	10 ℓ = 1580	62	13,6	843,2	
		Лист ГОСТ 19903-74* / Вст3кп2 ГОСТ 380-71*				
	5	8×80 ℓ = 1580	40	7,9	317,5	
		Лист ГОСТ 19903-74* / Вст3пс6-1 ТУ14-1-3023-80				
	6	14×740 ℓ = 880	2	71,6	143,2	
	7	14×480 ℓ = 850	4	44,9	179,6	
	8	14×250 ℓ = 490	4	13,5	54,0	
	9	14×510 ℓ = 600	4	33,6	134,5	
	10	14×200 ℓ = 1420	4	31,2	124,8	
	11	14×200 ℓ = 1400	8	30,8	246,4	
	12	14×80 ℓ = 280	4	2,5	10,0	
		Стандартные изделия				
	13	Болт М20-8g×60.5.8 ГОСТ 7798-70	20		4,38	
	14	Гайка М20-7Н.5 ГОСТ 5915-70	20		1,26	
	15	Шайба 20.65Г ГОСТ 6402-70	20		0,32	

Нач.отд.	Шейнич	
Н.контр.	Шапран	
Гл.констр.	Шапран	
Гл.инж.пр.	Сонковский	
Разраб.	Немчинова	
Проверил	Лукиша	
Исполнил	Петлярский	

1.4241.-9.7с-05

Связь ВС 79

Стадия	Масса	Масштаб
Р	4193,1	1:50 / 1:20
Лист	Листов 1	

Укрниипроектстальконструкция

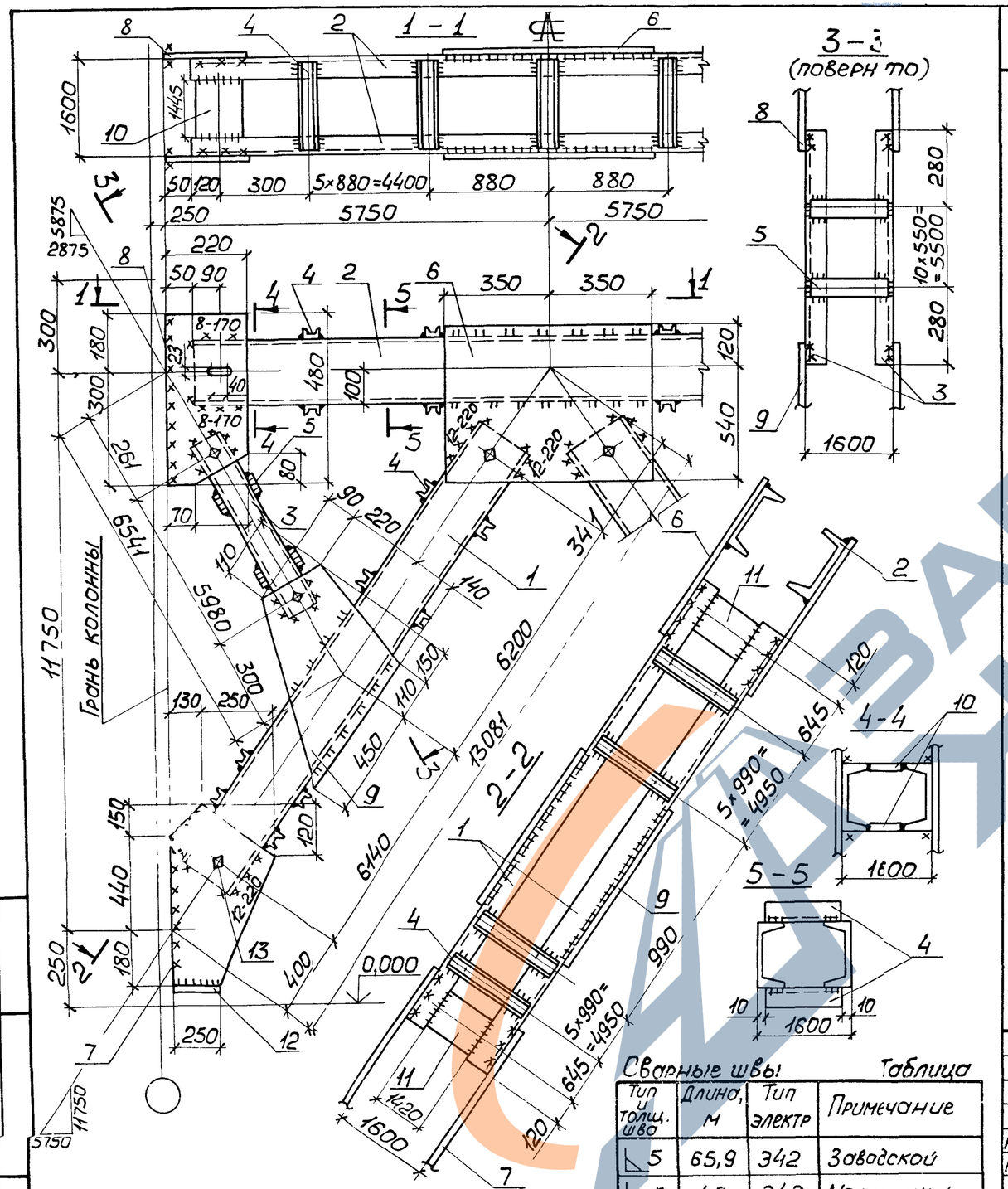

Марка связи	Поз.	Наименование	Кол.	Масса ед., кг	Масса всех, кг	Примеч.
		Детали				
		Швеллеры ГОСТ 8240-72* Вст3пс6 ГОСТ 380-71*				
	1	24 ℓ=12420	4	298,1	1192,4	
		Швеллеры ГОСТ 8240-72* Вст3пс 6-1 ТУ14-1-3023-80				
	2	20 ℓ=11400	2	209,8	419,6	
		Швеллеры ГОСТ 8240-72* Вст3кп2 ГОСТ 380-71*				
	3	10 ℓ=6060	4	52,1	208,4	
	4	10 ℓ=1580	74	13,6	1006,4	
		Лист ГОСТ 19903-74* Вст3кп2 ГОСТ 380-71*				
	5	8×80 ℓ=1580	44	7,9	347,6	
		Лист ГОСТ 19903-74* Вст3пс6-1 ТУ14-1-3023-80				
ВС80	6	12×660 ℓ=700	2	43,5	87,0	
	7	12×380 ℓ=770	4	27,6	110,4	
	8	12×220 ℓ=480	4	10,0	40,0	
	9	12×450 ℓ=710	4	30,1	120,4	
	10	12×200 ℓ=1445	4	27,2	108,9	
	11	12×200 ℓ=1420	8	26,8	214,4	
	12	12×80 ℓ=250	4	1,9	7,6	
		Стандартные изделия				
	13	Болт М20-8g×60.5.8 ГОСТ 7798-70	20		4,38	
	14	Гайка М20-7Н.5 ГОСТ 5915-70	20		1,26	
	15	Шайба 20.65Г ГОСТ 6402-70	20		0,32	

Сварные швы — Таблица

Тип и толщ. шва	Длина, м	Тип электр.	Примечание
◺5	65,9	Э42	Заводской
◺5	1,6	Э42	Монтажный
◺8	10,3	Э42	Монтажный
◺12	3,8	Э42	Монтажный

1. Расчетная схема и геометрические размеры на документе 00Т51
2. Неоговоренные швы h=5мм

Нач.отд.	Шейнич		
Н.контр.	Шапран		
Гл.констр.	Шапран		
Гл.инж.пр.	Занковский		
Разраб.	Немчинова		
Проверил	Лукиша		
Исполнил	Петлярский		

1.424.1-9.7с-06

Связь ВС80

Стадия	Масса	Масштаб
Р	3901,7	1:50 1:20
Лист	Листов 1	

Укрниипроектсталь-конструкция

Инв.№ подл. | Подпись и дата | Взам.инв.№

https://zavodpk.com/

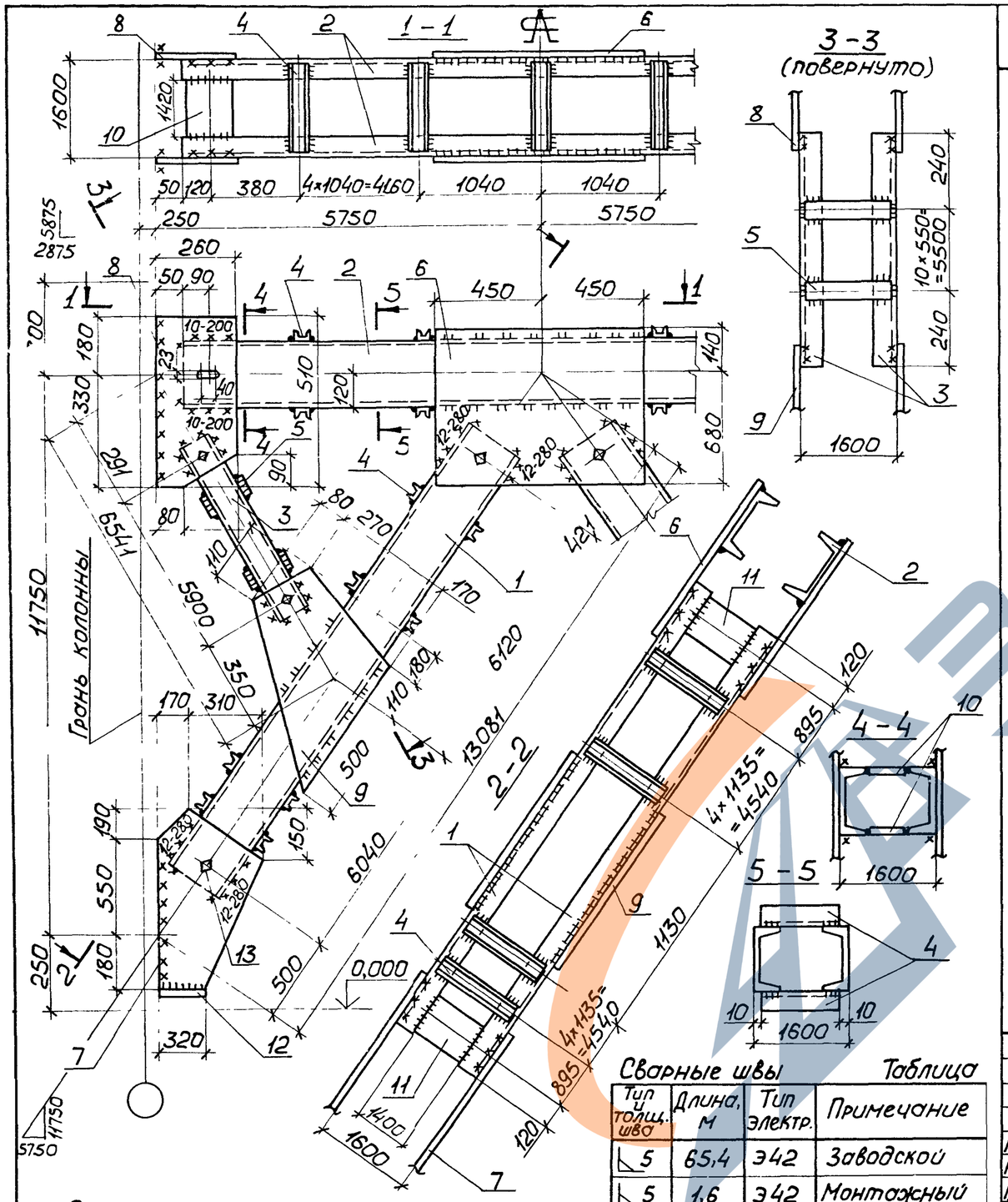

1. Расчетная схема и геометрические размеры на документе ООТБ1.
2. Неоговоренные швы h = 5мм.

Сварные швы — Таблица

Тип и толщ. шва	Длина, м	Тип электр.	Примечание
◺ 5	65,4	Э42	Заводской
◺ 5	1,6	Э42	Монтажный
◺ 10	11,7	Э42	Монтажный
◺ 12	4,8	Э42	Монтажный

Марка связи	Поз	Наименование	Кол	Масса ед., кг	Масса всех, кг	Примеч.
		Детали				
		Швеллеры ГОСТ 8240-72* / Вст3пс6 ГОСТ 380-71*				
ВС 81	1	30 ℓ=12240	4	389,2	1556,9	
	2	24 ℓ=11400	2	273,6	547,2	
		Швеллеры ГОСТ 8240-72* / Вст3кп2 ГОСТ 380-71*				
	3	10 ℓ=5980	4	51,4	205,6	
	4	10 ℓ=1580	62	13,6	843,2	
		Лист ГОСТ 19903-74* / Вст3кп2 ГОСТ 380-71*				
	5	8×80 ℓ=1580	44	7,9	347,6	
		Лист ГОСТ 19903-74* / Вст3пс6-1 ТУ14-1-3023-80				
	6	14×820 ℓ=900	2	81,1	162,2	
	7	14×480 ℓ=920	4	48,5	194,1	
	8	14×260 ℓ=510	4	14,6	58,4	
	9	14×520 ℓ=790	4	45,2	180,8	
	10	14×200 ℓ=1420	4	31,2	124,8	
	11	14×200 ℓ=1400	8	30,8	246,4	
	12	14×80 ℓ=320	4	2,8	11,3	
		Стандартные изделия				
	13	Болт М20-8g×60.5.8 ГОСТ 7798-70	20		4,38	
	14	Гайка М20-7Н.5 ГОСТ 5915-70	20		1,26	
	15	Шайба 20.65Г ГОСТ 6402-70	20		0,32	

Нач.отд.	Шейнич	
Н.контр.	Шапран	
Гл.констр.	Шапран	
Гл.инж.пр.	Санковский	
Разраб.	Немчинова	
Проверил	Лукиша	
Исполнил	Петлярский	

1.4241-9.7с-07

Связь ВС 81

Стадия	Масса	Масштаб
Р	4523,3	1:50 / 1:20
Лист	Листов 1	

Укрниипроектсталь-конструкция

https://zavodjk.com/

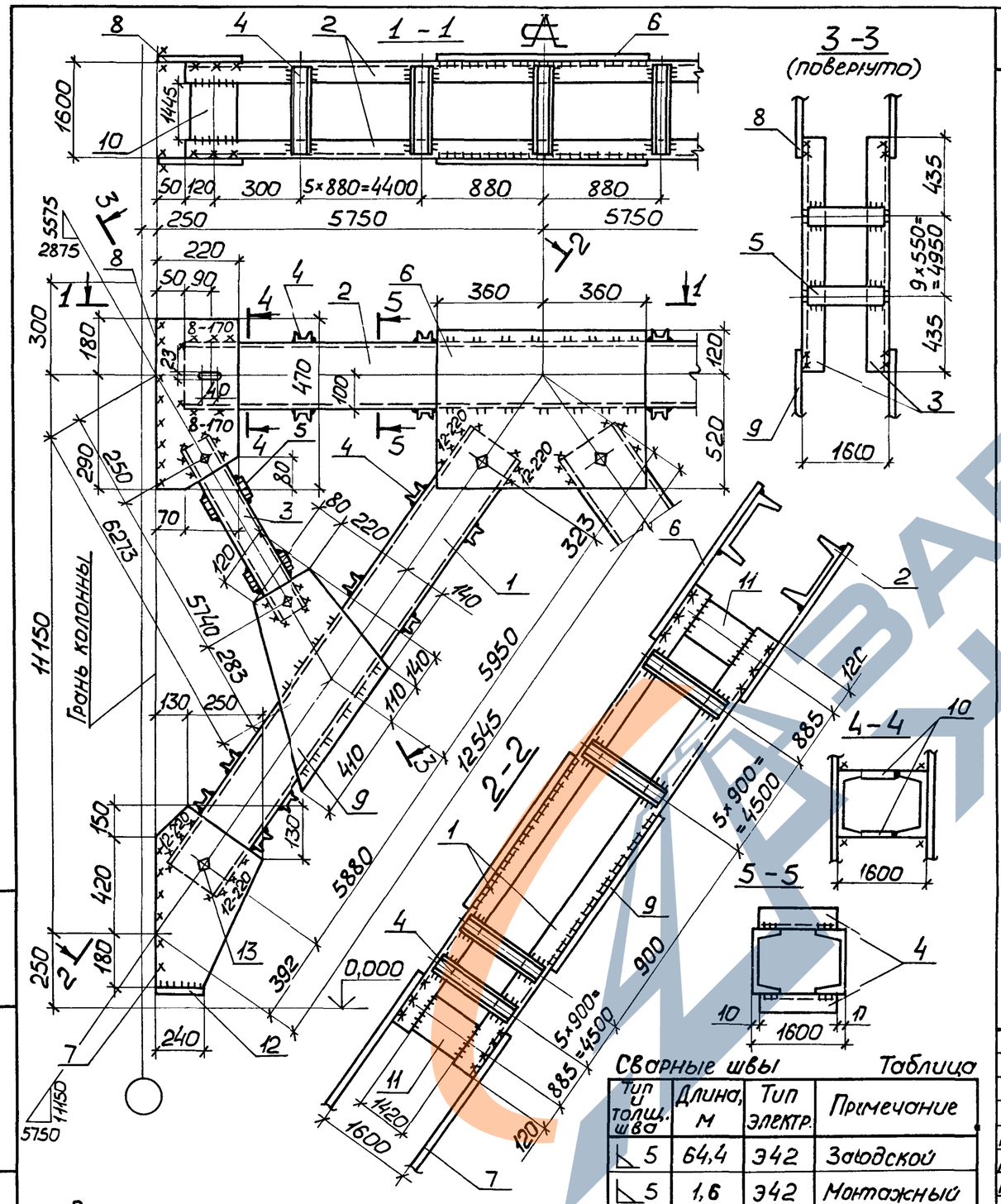
1 - 1
3 - 3
(повернуто)
2 - 2
4 - 4
5 - 5
Грань колонны
11150
5750
5575
2875
1600
1445
5750
5740
5950
12545
5880
6273
1600
1600
1600
1600
0,000
5750
1:10
1:10
1:10

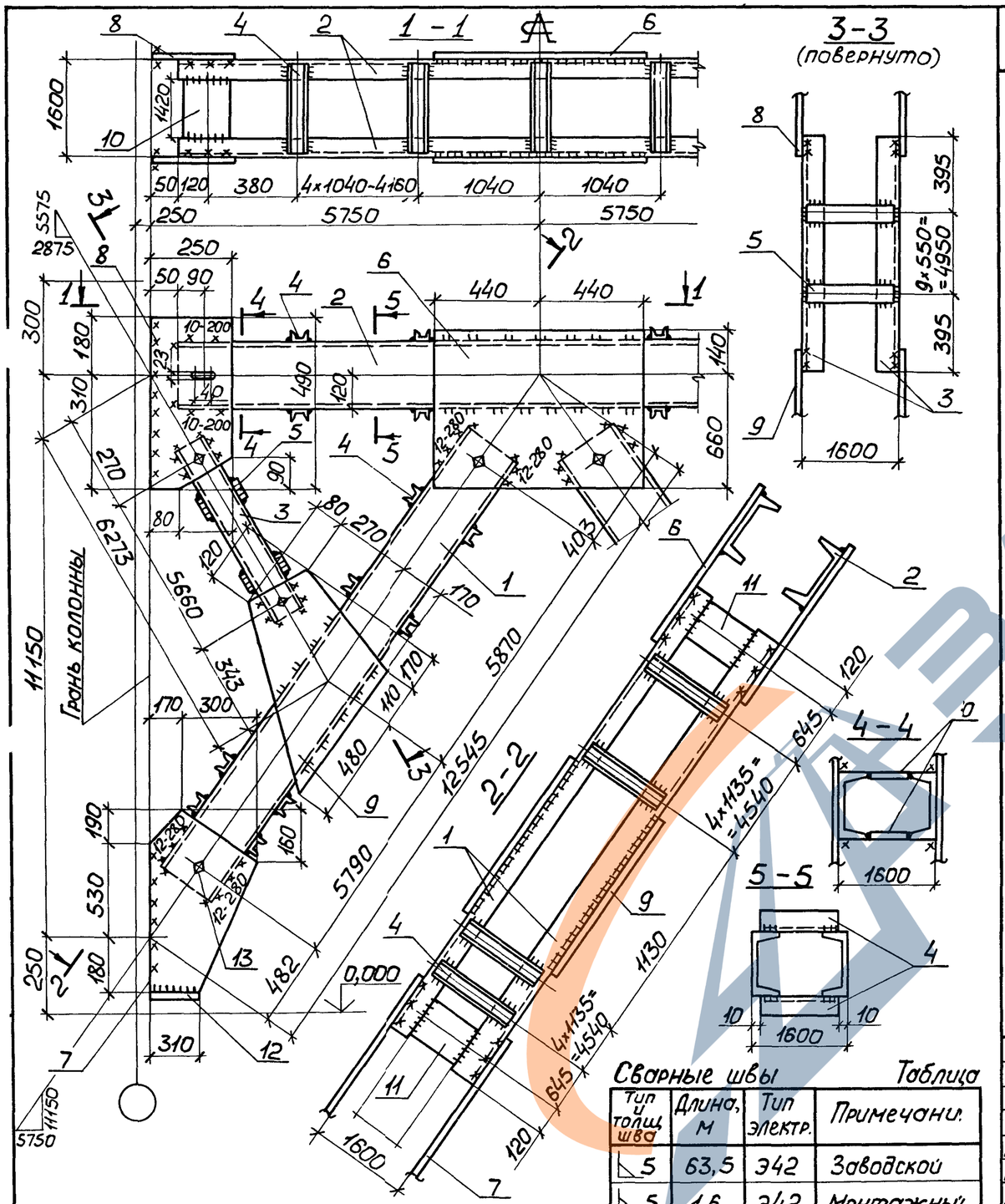

1. Расчетная схема и геометрические размеры на документе ООТБ1.
2. Неоговоренные швы $h = 5$ мм.

Сварные швы — Таблица

Тип и толщ. шва	Длина, м	Тип электр.	Примечания
◺5	63,5	Э42	Заводской
◺5	1,6	Э42	Монтажный
◺10	11,4	Э42	Монтажный
◺12	4,8	Э42	Монтажный

Марка связи	Поз.	Наименование	Кол.	Масса ед., кг	Масса всех, кг	Примеч.
		Детали				
		Швеллеры ГОСТ 8240-72* / Вст3пс6 ГОСТ 380-71*				
	1	30 ℓ = 11740	4	373,3	1493,3	
	2	24 ℓ = 11400	2	273,6	547,2	
		Швеллеры ГОСТ 8240-72* / Вст3кп2 ГОСТ 380-71*				
	3	10 ℓ = 5740	4	49,3	197,2	
	4	10 ℓ = 1580	62	13,6	843,0	
		Лист ГОСТ 19903-74* / Вст3кп2 ГОСТ 380-71*				
	5	8 × 80 ℓ = 1580	40	7,9	317,5	
		Лист ГОСТ 19903-74* / Вст3пс6-1 ТУ14-1-3023-80				
ВС 83	6	14 × 800 ℓ = 880	2	77,4	154,8	
	7	14 × 470 ℓ = 900	4	46,5	186,0	
	8	14 × 250 ℓ = 490	4	13,5	54,0	
	9	14 × 520 ℓ = 760	4	43,4	173,7	
	10	14 × 200 ℓ = 1420	4	31,2	124,8	
	11	14 × 200 ℓ = 1400	8	30,8	246,4	
	12	14 × 80 ℓ = 310	4	2,7	10,8	
		Стандартные изделия				
	13	Болт М20-8g × 60.5.8 ГОСТ 7798-70	20		4,38	
	14	Гайка М20-7Н.5 ГОСТ 5915-70	20		1,26	
	15	Шайба 20.65Г ГОСТ 6402-70	20		0,32	

Нач.отд.	Шейнич	
Н.контр.	Шапран	
Гл.констр.	Шапран	
Гл.инж.пр.	Сонковский	
Разраб.	Немчинова	
Проверил	Лукиша	
Исполнил	Петлярский	

1.424.1-9.7с-09

Связь ВС 83

Стадия	Масса	Масштаб
Р	4392,2	1:50 / 1:20
Лист	Листов 1	

Укрниипроектстальконструкция

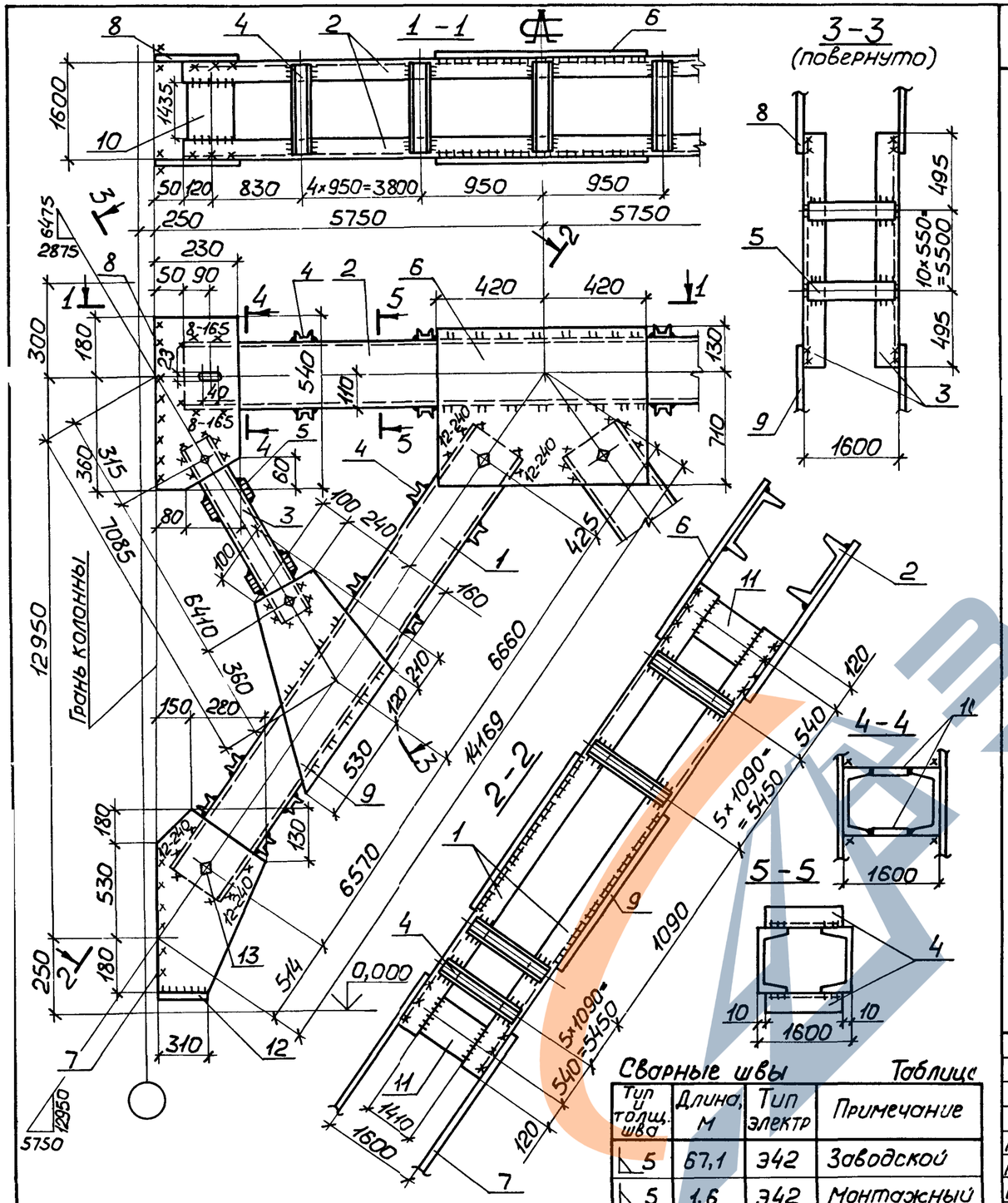

Марка связи	Поз.	Наименование	Кол	Масса ед., кг	Масса всех, кг	Прим.
		Детали				
		Швеллеры ГОСТ 8240-72* / Вст3пс6 ГОСТ 380-71*				
	1	27 ℓ=13310	4	368,7	1474,8	
	2	22 ℓ=11400	2	239,4	478,8	
		Швеллеры ГОСТ 8240-72* / Вст3кп2 ГОСТ 380-71*				
	3	10 ℓ=6490	4	55,8	223,2	
	4	10 ℓ=1580	70	13,6	952,0	
		Лист ГОСТ 19903-74* / Вст3кп2 ГОСТ 380-71*				
	5	8×80 ℓ=1580	44	7,9	347,6	
		Лист ГОСТ 19903-74* / Вст3пс6-1 ТУ14-1-3023-80				
ВС84	6	14×840 ℓ=840	2	77,6	155,2	
	7	14×430 ℓ=890	4	42,1	168,4	
	8	14×230 ℓ=540	4	13,7	54,8	
	9	14×500 ℓ=860	4	47,3	189,2	
	10	14×200 ℓ=1435	4	31,6	126,4	
	11	14×200 ℓ=1410	88	31,0	248,0	
	12	14×80 ℓ=310	4	2,7	10,8	
		Стандартные изделия				
	13	Болт М20-8g×60.5.8 ГОСТ 7798-70	20		4,38	
	14	Гайка М20-7Н.5 ГОСТ 5915-70	20		1,26	
	15	Шайба 20.65Г ГОСТ 6402-70	20		0,32	

Сварные швы

Таблица

Тип и толщ. шва	Длина, м	Тип электр	Примечание
◺5	67,1	Э42	Заводской
◺5	1,6	Э42	Монтажный
◺8	10,8	Э42	Монтажный
◺12	4,2	Э42	Монтажный

Нач.отд.	Шейнич	
Н.контр.	Шапран	
Гл.констр.	Шапран	
Гл.инж.пр.	Санковский	
Разраб.	Немчинова	
Проверил	Лукиша	
Исполнил	Петлярский	

1.424.1-9.7с-10

Связь ВС84

Стадия	Масса	Масштаб
Р	4473,5	1:50 / 1:20
Лист	Листов 1	

Укрниипроектстальконструкция

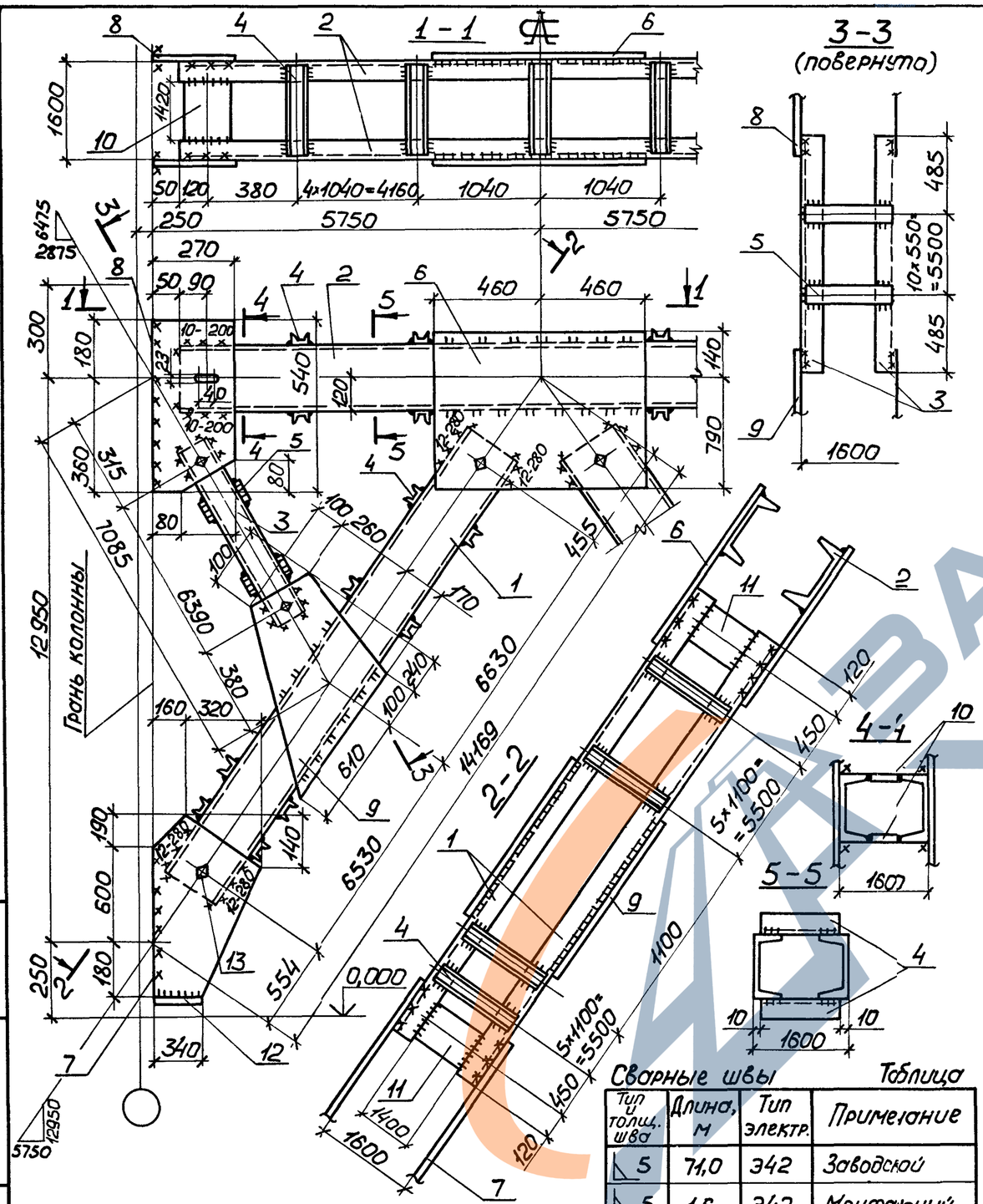

1. Расчетная схема и геометрические размеры на документе ООТБ1.
2. Неоговоренные швы $h = 5$ мм.

Сварные швы

Таблица

Тип и толщ. шва	Длина, м	Тип электр.	Примечание
◺ 5	71,0	Э42	Заводской
◺ 5	1,6	Э42	Монтажный
◺ 10	12,3	Э42	Монтажный
◺ 12	4,8	Э42	Монтажный

Марка связи	Поз.	Наименование	Кол.	Масса ед., кг	Масса всех, кг	Примеч.
		Детали				
		Швеллеры ГОСТ 8240-72** / ВСт3пс6 ГОСТ 380-71*				
ВС 85	1	30 ℓ=13240	4	421,0	1684,0	
	2	24 ℓ=11400	2	273,6	547,2	
		Швеллеры ГОСТ 8240-72** / ВСт3кп2 ГОСТ 380-71**				
	3	10 ℓ=6470	4	55,6	222,4	
	4	10 ℓ=1580	70	13,6	952,0	
		Лист ГОСТ 19903-74* / ВСт3кп2 ГОСТ 380-71*				
	5	8×80 ℓ=1580	44	7,9	347,6	
		Лист ГОСТ 19903-74* / ВСт3пс6-1 ТУ14-1-3023-80				
	6	14×920 ℓ=930	2	94,0	188,0	
	7	14×480 ℓ=970	4	51,2	204,8	
	8	14×270 ℓ=540	4	16,0	64,0	
	9	14×530 ℓ=950	4	55,3	221,2	
	10	14×200 ℓ=1420	4	31,2	124,8	
	11	14×200 ℓ=1400	8	30,8	246,4	
	12	14×80 ℓ=340	4	3,0	12,0	
		Стандартные изделия				
	13	Болт М20-8g×60.5.8 ГОСТ 7798-70	20		4,38	
	14	Гайка М20-7Н.5 ГОСТ 5915-70	20		1,26	
	15	Шайба 20.65Г ГОСТ 6402-70	20		0,32	

Нач.отд.	Шейнич	
Н.контр.	Шапран	
Гл.констр.	Шапран	
Гл.инж.пр.	Санковский	
Разраб.	Немчинова	
Проверил	Лукиша	
Исполнил	Петлярский	

1.4241-9.7с-11

Связь ВС 85

Стадия	Масса	Масштаб
Р	4862,5	1:50 / 1:20
Лист	Листов 1	

Укрниипроектстальконструкция

Инв.№ подл. | Подпись и дата | Взам.инв.№

https://zavodjk.com/

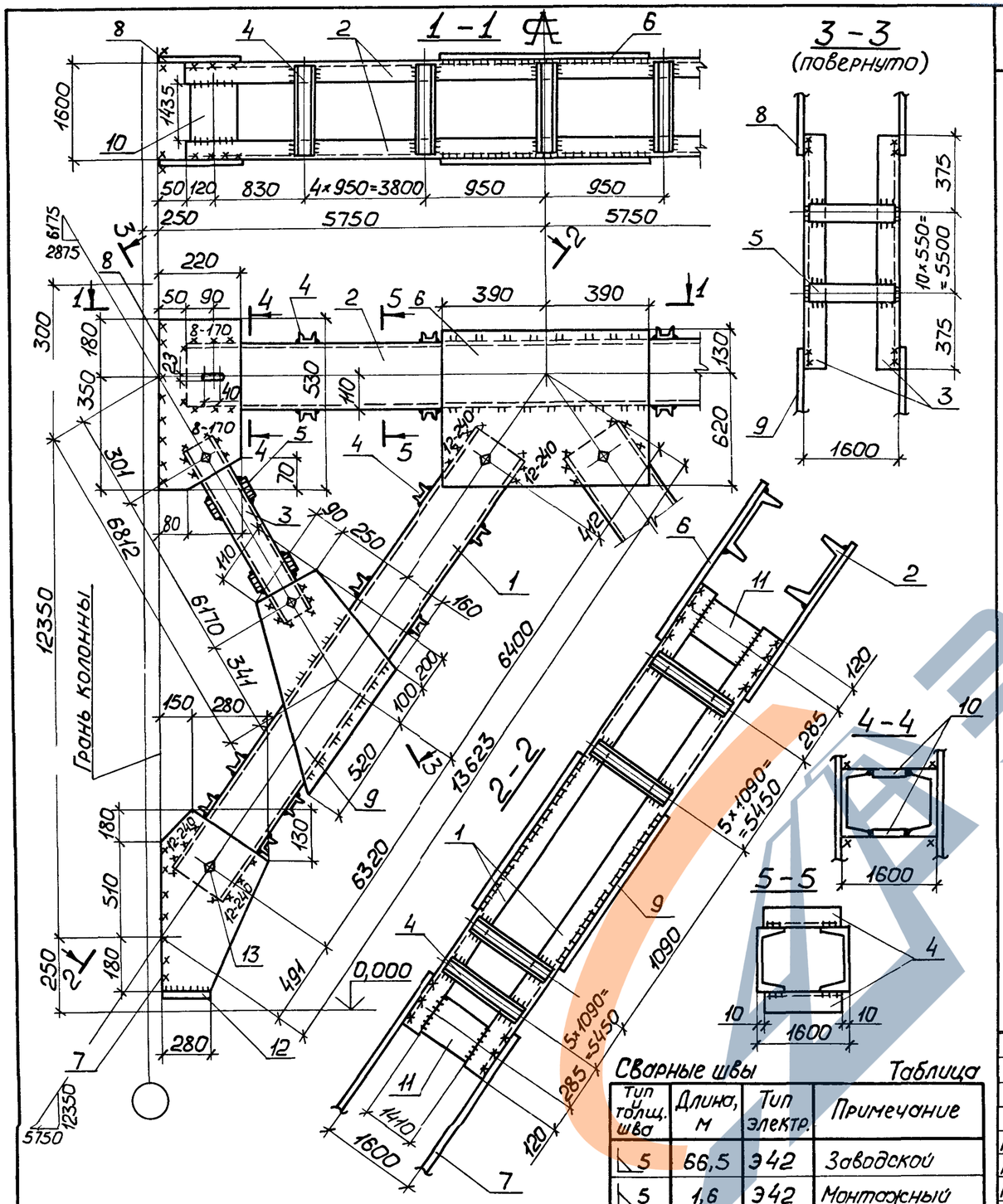

1. Расчетная схема и геометрические размеры на документе ООТБ1.
2. Неоговоренные швы $h = 5$ мм.

Сварные швы — Таблица

Тип и толщ. шва	Длина, м	Тип электр.	Примечание
◺5	66,5	Э42	Заводской
◺5	1,6	Э42	Монтажный
◺8	11,1	Э42	Монтажный
◺12	4,2	Э42	Монтажный

Марка связи	Поз.	Наименование	Кол.	Масса ед., кг	Масса всех, кг	Примеч.
		Детали				
		Швеллеры ГОСТ 8240-72* / Вст3пс6 ГОСТ 380-71*				
	1	27 ℓ = 12800	4	354,6	1418,4	
	2	22 ℓ = 11400	2	239,4	478,8	
		Швеллеры ГОСТ 8240-72* / Вст3кп2 ГОСТ 380-71*				
	3	10 ℓ = 6250	4	53,7	214,8	
	4	10 ℓ = 1580	70	13,6	950,0	
		Лист ГОСТ 19903-74* / Вст3кп2 ГОСТ 380-71*				
	5	8×80 ℓ = 1580	44	7,9	347,6	
		Лист ГОСТ 19903-74* / Вст3пс6-1 ТУ14-1-3023-80				
ВС86	6	14×750 ℓ = 780	2	64,3	128,6	
	7	14×430 ℓ = 870	4	41,1	164,5	
	8	14×220 ℓ = 530	4	12,8	51,3	
	9	14×500 ℓ = 820	4	45,1	180,4	
	10	14×200 ℓ = 1435	4	31,6	126,4	
	11	14×200 ℓ = 1410	8	31,0	248,0	
	12	14×80 ℓ = 280	4	2,5	10,0	
		Стандартные изделия				
	13	Болт М20-8g×60.5.8 ГОСТ 7798-70	20		4,38	
	14	Гайка М20-7Н.5 ГОСТ 5915-70	20		1,36	
	15	Шайба 20.65Г ГОСТ 6402-70	20		0,37	

Нач.отд.	Шейнич	
Н.контр.	Шапран	
Гл.констр.	Шапран	
Гл.инж.пр.	Санковский	
Разраб.	Немчинова	
Проверил	Лукиша	
Исполнил	Петлярский	

1.424.1-9.7с-12

Связь ВС86

Стадия	Масса	Масштаб
Р	4361,6	1:50 1:20
Лист	Листов 1	

Укрниипроектсталь-конструкция

https://zavodbk.com/

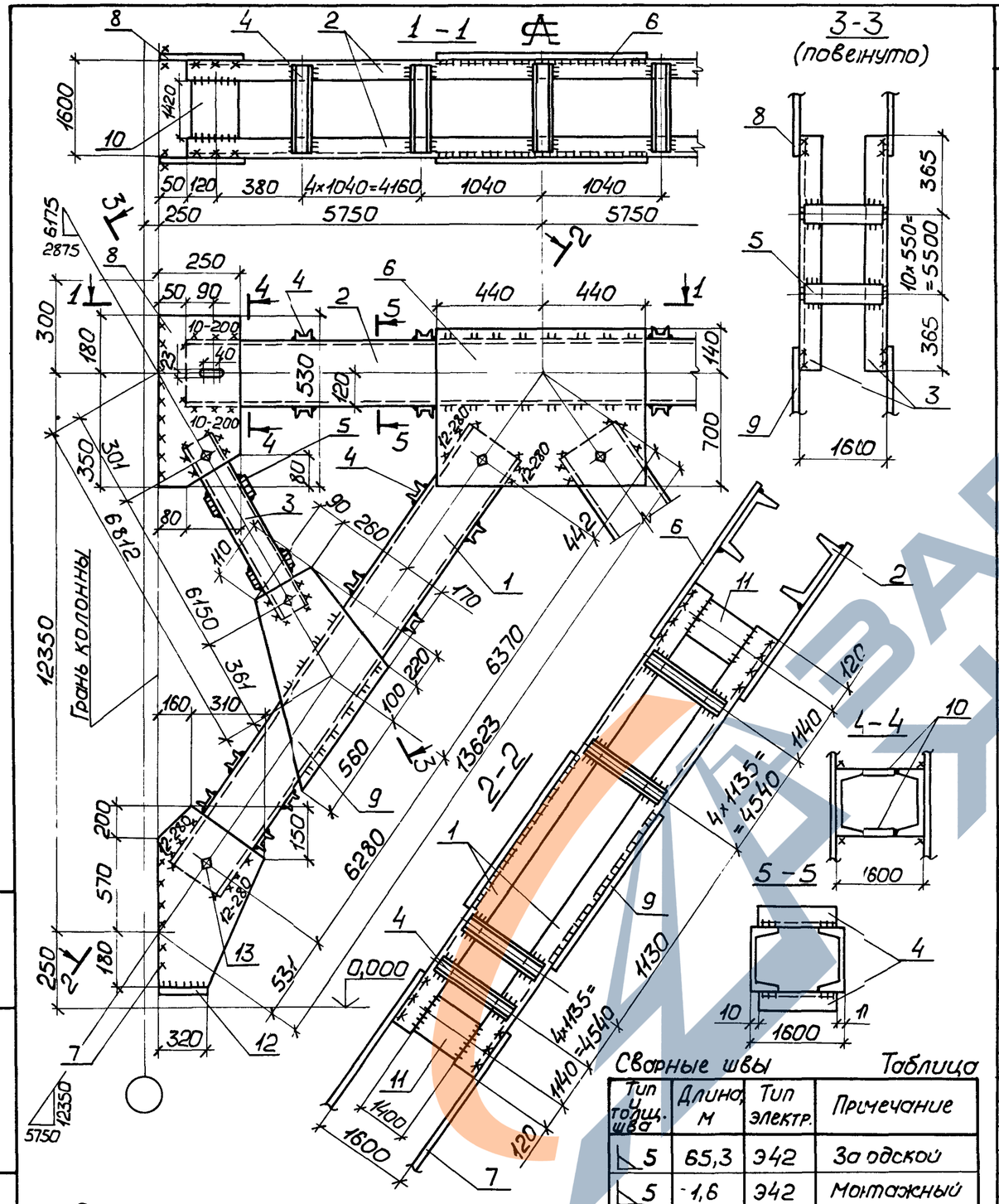

Тип и толщ. шва	Длина, м	Тип электр.	Примечание
◺ 5	65,3	Э42	Заводской
◺ 5	1,6	Э42	Монтажный
◺ 10	12,0	Э42	Монтажный
◺ 12	4,8	Э42	Монтажный

Марка связи	Поз.	Наименование	Кол.	Масса ед., кг	Масса всех, кг	Примеч
		Детали				
		Швеллеры ГОСТ 8240-72* / Вст3пс6 ГОСТ 380-71*				
ВС87	1	30 ℓ=12730	4	404,8	1619,3	
	2	24 ℓ=11400	2	273,6	547,2	
		Швеллеры ГОСТ 8240-72* / Вст3кп2 ГОСТ 380-71*				
	3	10 ℓ=6230	4	53,5	214,1	
	4	10 ℓ=1580	62	13,6	843,0	
		Лист ГОСТ 19903-74* / Вст3кп2 ГОСТ 380-71*				
	5	8×80 ℓ=1580	44	7,9	347,6	
		Лист ГОСТ 19903-74** / Вст3пс6-1 ТУ14-1-3023-80				
	6	14×840 ℓ=880	2	81,3	162,6	
	7	14×470 ℓ=950	4	49,1	196,4	
	8	14×250 ℓ=530	4	14,6	58,4	
	9	14×520 ℓ=880	4	50,3	201,2	
	10	14×200 ℓ=1420	4	31,2	124,8	
	11	14×200 ℓ=1400	8	30,8	246,4	
	12	14×80 ℓ=320	4	2,8	11,2	
		Стандартные изделия				
	13	Болт М20-8g×60.5.8 ГОСТ 7798-70	20		4,38	
	14	Гайка М20-7Н.5 ГОСТ 5915-70	20		1,26	
	15	Шайба 20.65Г ГОСТ 6402-70	20		0,32	

Нач.отд.	Шейнич		
Н.контр.	Шапран		
Гл.констр.	Шапран		
Гл.инж.пр.	Сонковский		
Разраб.	Немчинова		
Проверил	Лукиша		
Исполнил	Петлярский		

1.424.1-9.7с-13

Связь ВС87

Стадия	Масса	Масштаб
Р	4618	1:50 1:20
Лист	Листов 1	

Укрниипроектстальконструкция

Инв. № подл. | Подпись и дата | Взам.инв. №

https://zavodjk.com/

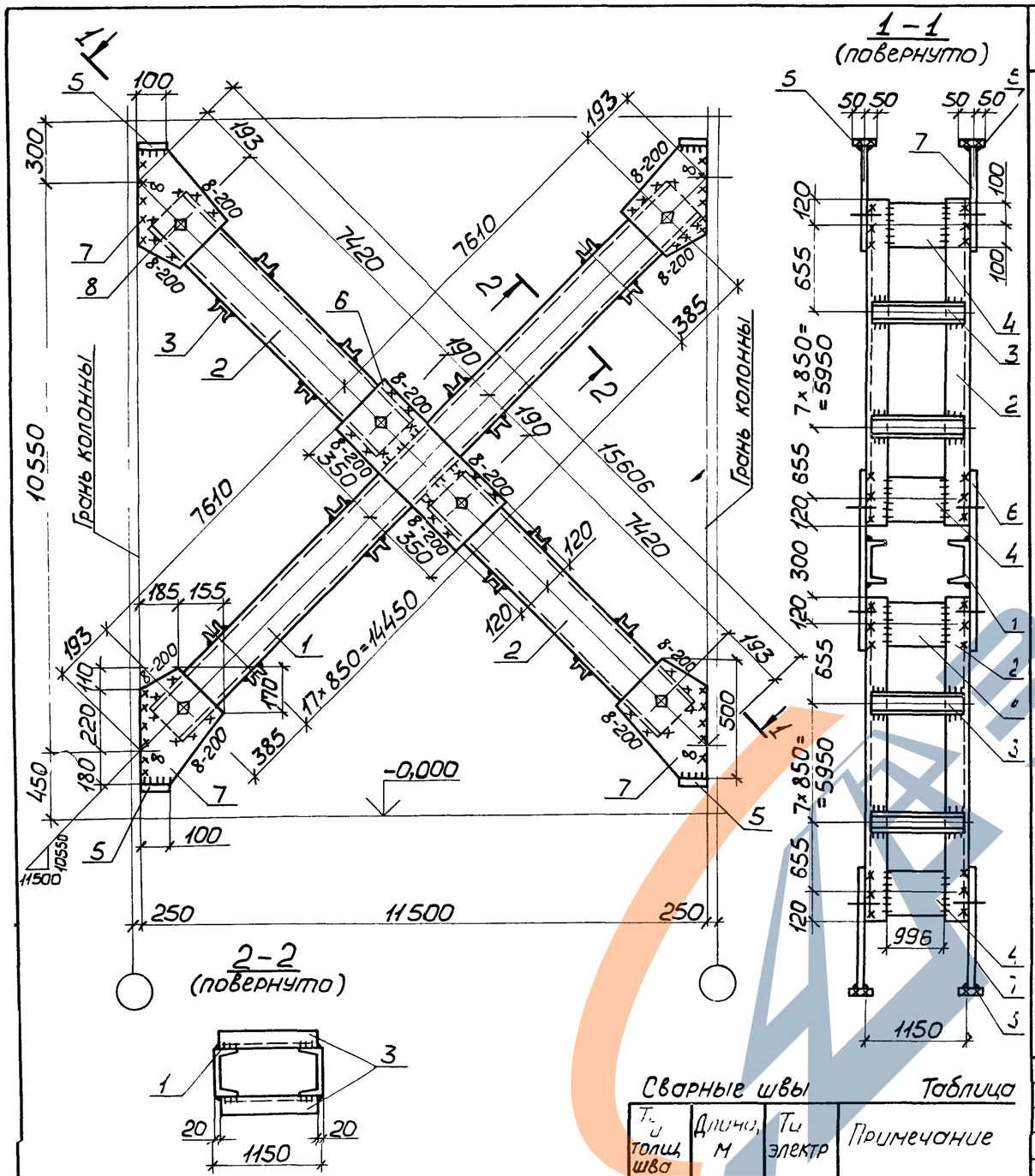

1 Расчетная схема и геометрические размеры на документе ООТБ 2
2 Неоговоренные швы h_f = 5мм

Сварные швы — Таблица

Тип и толщ. шва	Длина, м	Тип электр	Примечание
◺ 5	35,4	Э42	Заводской
◺ 8	11,2	Э42	Монтажный

Марка связи	Поз.	Наименование	Кол	Масса ед., кг	Масса всех, кг	Примеч
		Детали				
		Швеллеры ГОСТ 8240-72* Вст3пс6-1 ТУ14-1-3023-80				
	1	20 ℓ=15300	2	281,5	563,0	
	2	20 ℓ=7500	4	138,0	552,0	
		Швеллеры ГОСТ 8240-72* Вст3кп2 ГОСТ 380-71*				
	3	10 ℓ=1110	68	9,5	646,0	
		Лист ГОСТ 19903-74* Вст3пс6-1 ТУ14-1-3023-80				
ВС 88	4	10×200 ℓ=996	12	15,6	187,6	
	5	10×100 ℓ=100	8	0,8	6,4	
	6	10×240 ℓ=700	2	13,2	26,4	
	7	10×340 ℓ=500	8	13,4	107,2	
		Стандартные изделия				
	8	Болт М20-8g×60.5.8 ГОСТ 7798-70	12		2,63	
	9	Гайка М20-7Н.5 ГОСТ 5915-70	12		0,76	
	10	Шайба 20.65Г ГОСТ 6402-70	12		0,19	

Нач отд	Шейнич	
Н контр	Шапран	
Гл.констр	Шапран	
Гл.инж.пр	Санковский	
Разраб	Немчинова	
Проверил	Лукина	
Исполнил	Гетлярский	

1424.11-9.7с-14

Связь ВС 88

Стадия	Масса	Масштаб
Р	2109.5	1:20 1:100
Лист	Листов 1	

Укрниипроектсталь-конструкция

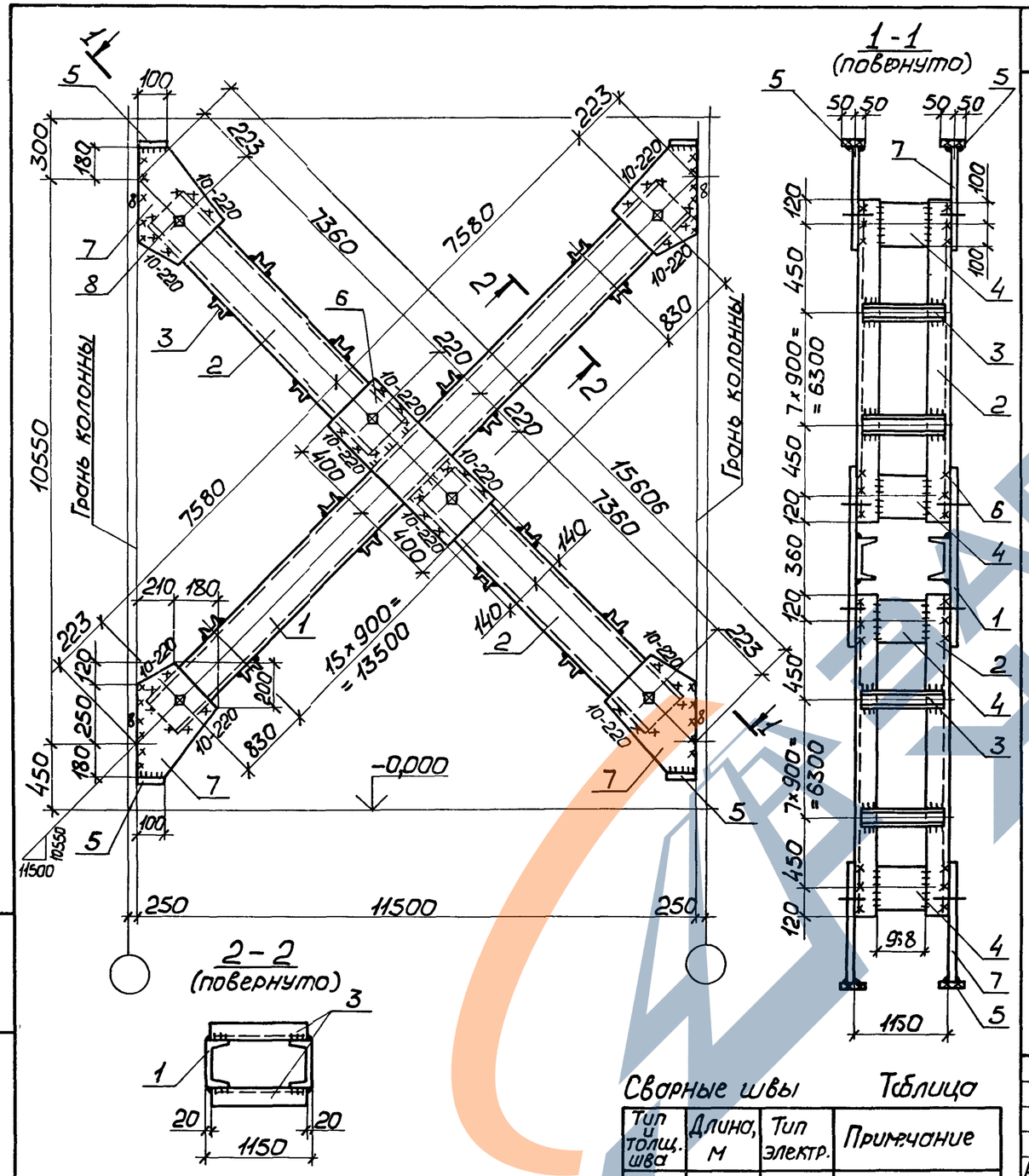

Марка связи	Поз.	Наименование	Кол.	Масса, ед., кг	Масса всех, кг	Примеч.
		Детали				
		Швеллеры ГОСТ 8240-72* / Вст3пс6 ГОСТ 380-71*				
	1	24 ℓ = 15240	2	365,8	731,6	
	2	24 ℓ = 7440	4	178,6	714,4	
		Швеллеры ГОСТ 8240-72* / Вст3кп2 ГОСТ 380-71*				
	3	10 ℓ = 1110	64	9,5	608,0	
		Лист ГОСТ 19903-74* / Вст3кп2 ГОСТ 380-71*				
	4	10×200 ℓ = 968	12	15,2	182,4	
	5	10×100 ℓ = 100	8	0,8	6,4	
		Лист ГОСТ 19903-74* / Вст3пс6-1 ТУ14-1-3023-80				
	6	12×280 ℓ = 8010	2	21,1	42,2	
	7	12×390 ℓ = 5510	8	20,2	161,6	
		Стандартные изделия				
	8	Болт М20-8g×60.5.8 ГОСТ 7798-70	12		2,63	
	9	Гайка М20-7Н.5 ГОСТ 5915-70	12		0,76	
	10	Шайба 20.65Г ГОСТ 6402-70	12		0,19	
ВС 89						

Сварные швы — Таблица

Тип и толщ. шва	Длина, м	Тип электр.	Примечание
◺5	35,4	Э42	Заводской
◺8	6,3	Э42	Монтажный
◺10	5,3	Э42	Монтажный

1. Расчетная схема и геометрические размеры на документе 0.ОТБ2.
2. Неоговоренные швы h.=5мм.

Нач.отд.	Шейнич	
Н.контр.	Шапран	
Гл.констр.	Шапран	
Гл.инж.пр.	Санковский	
Разраб.	Немчинова	
Проверил	Лукиша	
Исполнил	Петлярский	

1.424.1-9.7с-15

Связь ВС 89

Стадия	Масса	Масштаб
Р	2471,1	1:20 / 1:100
Лист	Листов 1	

Укрниипроектсталь-конструкция

Инв.№ подл. | Подпись и дата | Взам.инв.№

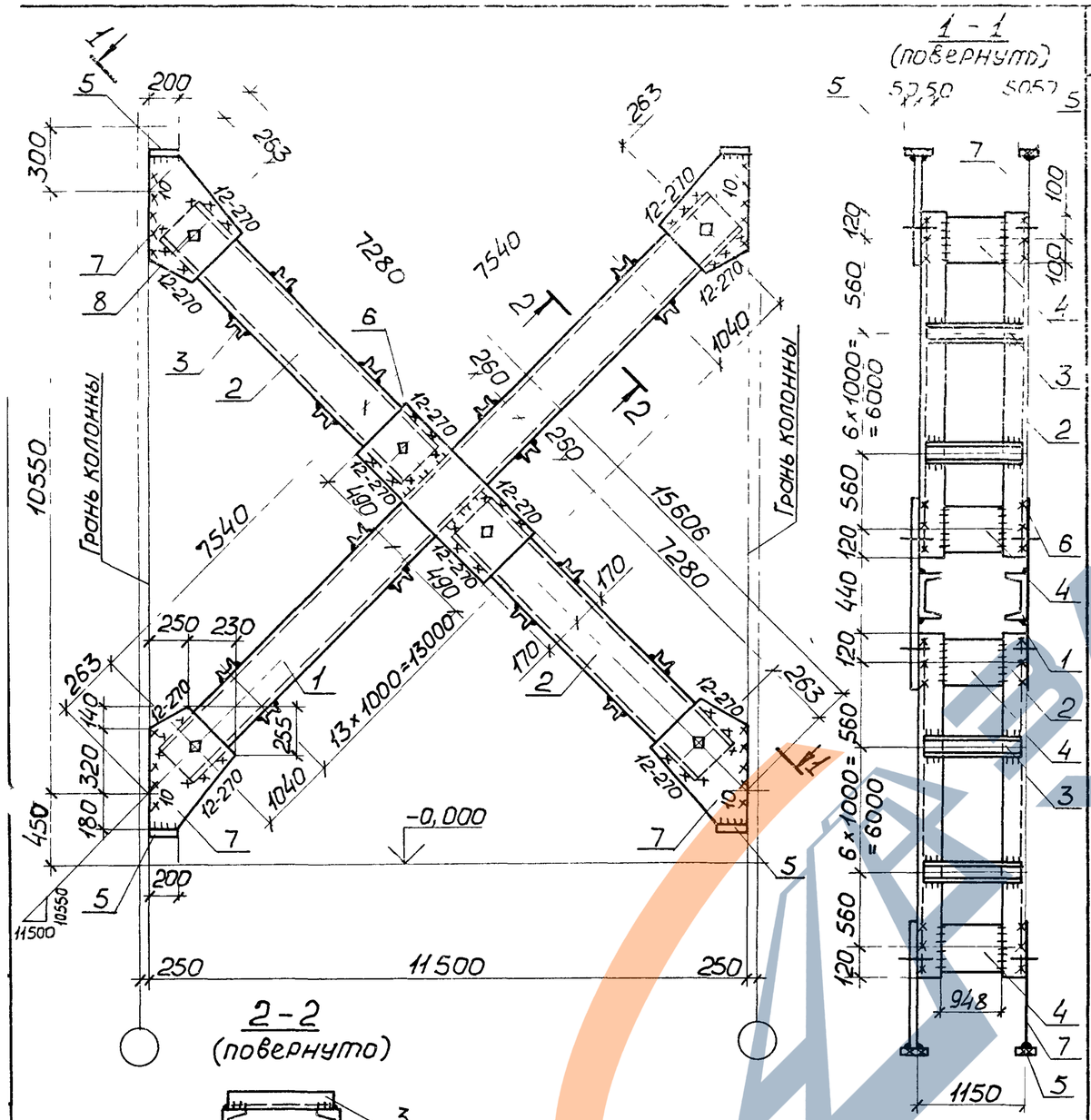

1. Расчетная схема и геометрические размеры на документе ООТБ2
2. Неоговоренные швы h_f=5мм.

Сварные швы — Таблица

Тип и толщ. шва	Длина, м	Тип электр.	Примечание
◺5	38,7	Э42	Заводской
◺10	8,0	Э42	Монтажный
◺12	6,5	Э42	Монтажный

Марка связи	Поз	Наименование	Кол	Масса ед, кг	Масса всех, кг	Примеч
		Детали				
		Швеллеры ГОСТ 8240-72* Вст3пс6 ГОСТ 380-71*				
	1	30 ℓ=15160	2	482,1	964,2	
	2	30 ℓ=7360	4	234,1	936,4	
		Швеллеры ГОСТ 8240-72* Вст3кп2 ГОСТ 380-71*				
	3	10 ℓ=1110	56	9,5	532,0	
		Лист ГОСТ 19903-74* Вст3кп2 ГОСТ 380-71*				
	4	10×200 ℓ=948	12	14,9	178,8	
	5	10×100 ℓ=200	8	1,6	12,8	
ВС 90		Лист ГОСТ 19903-74* Вст3пс6-1 ТУ14-1-3023-80				
	6	14×340 ℓ=980	2	36,6	73,2	
	7	14×480 ℓ=640	8	33,8	270,4	
		Стандартные изделия				
	8	Болт М20-8g×60.5.8 ГОСТ 7798-70	12		2,63	
	9	Гайка М20-7Н.5 ГОСТ 5915-70	12		0,76	
	10	Шайба 20 65Г ГОСТ 6402-70	12		0,19	

Нач.отд.	Шейнич	
Н.контр.	Шапран	
Гл.констр.	Шапран	
Гл.инж.пр.	Санковский	
Разраб.	Немчинова	
Проверил	Лукиша	
Исполнил	Петлярский	

1.424.1-9.7с-16

Связь ВС 90

Стадия	Масса	Масштаб
Р	2997,8	1:20 1:100
Лист	Листов 1	

Укрниипроектстальконструкция

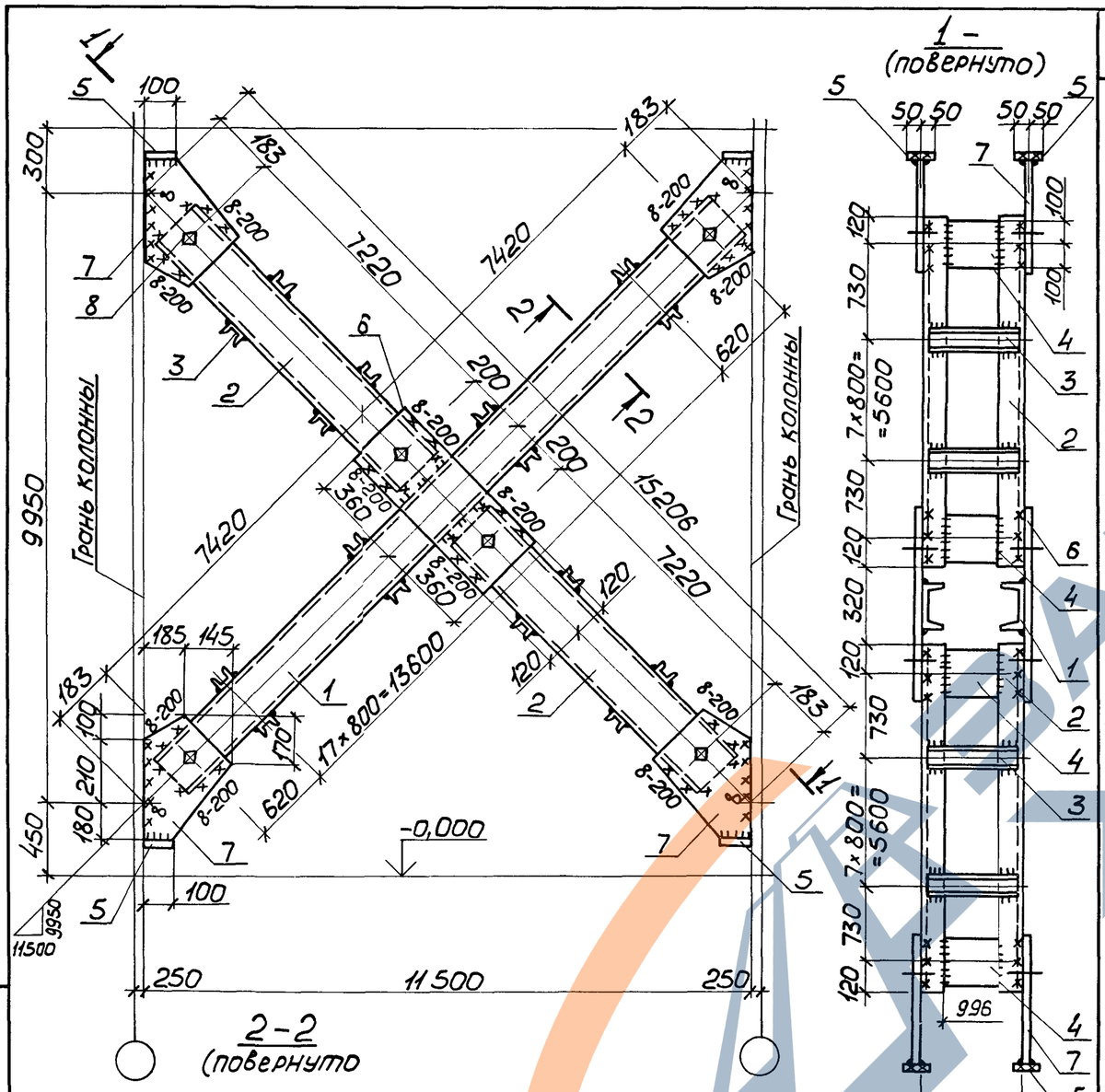

Сварные швы

Таблица

Тип и толщ. шва	Длина, м	Тип электр	Примечание
◺ 5	36,2	Э42	Заводской
◺ 8	10,9	Э42	Монтажный

1. Расчетная схема и геометрические размеры на документе 00ТБ2
2. Неоговоренные швы $k=5$мм

Марка связи	Поз.	Наименование		Кол.	Масса ед., кг	Масса всех, кг	Примеч.
		Детали					
		Швеллеры ГОСТ 8240-72* Вст3пс6-1 ТУ14-1-3023-80					
	1	20	ℓ=14920	2	274,6	549,2	
	2	20	ℓ=7300	4	134,3	537,3	
		Швеллеры ГОСТ 8240-72* Вст3кп2 ГОСТ 380-71*					
	3	10	ℓ=1110	68	9,5	648,4	
		Лист ГОСТ 19903-74*: Вст3пс6-1 ТУ14-1-3023-80					
	4	10×200	ℓ=996	12	15,6	187,6	
	5	10×100	ℓ=100	8	0,8	6,4	
	6	10×240	ℓ=720	2	13,6	27,2	
	7	10×330	ℓ=490	8	12,7	101,6	
		Стандартные изделия					
	8	Болт М20-8g×60.5.8 ГОСТ 7798-70		12		2,63	
	9	Гайка М20-7Н.5 ГОСТ 5915-70		12		0,76	
	10	Шайба 20.65Г ГОСТ 6402-70		12		0,19	
ВС 91							

Нач.отд.	Шейнич	
Н.контр.	Шапран	
Гл.констр.	Шапран	
Гл.инж.пр.	Санковский	
Разраб.	Немчинова	
Проверил	Лукиша	
Исполнил	Петлярский	

1.424.1-9.Тс-17

Связь ВС 91

Стадия	Масса	Масштаб
Р	2078,3	1:20 1:100
Лист	Листов 1	

Укрниипроектстальконструкция

Инв.№ подл. | Подпись и дата | Взам инв.№

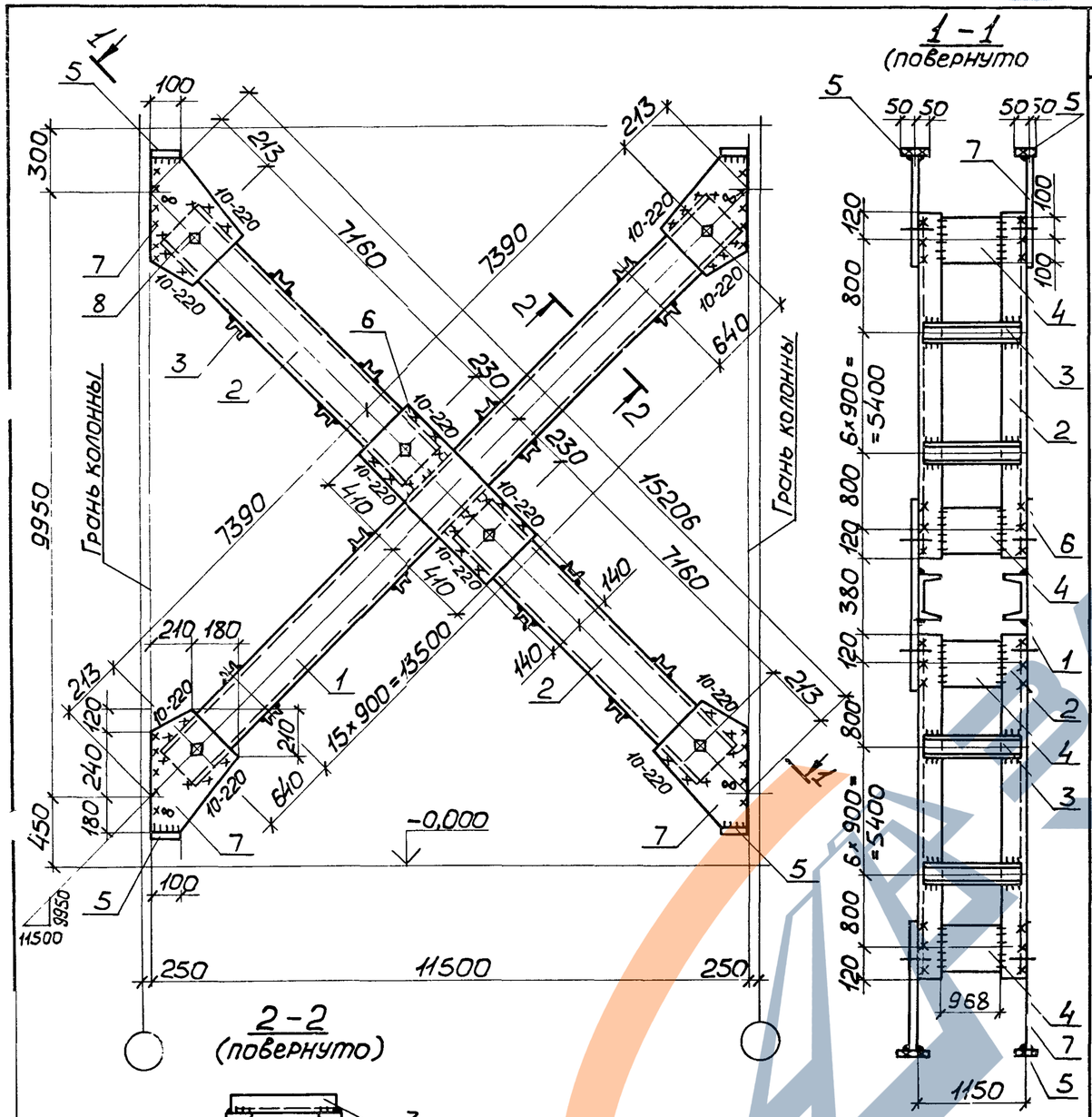

1. Расчетная схема и геометрические размеры на документе ООТБ 2
2. Неоговоренные швы $h = 5$ мм.

Сварные швы — Таблица

Тип и толщ. шва	Длина, м	Тип электр.	Примечание
◺5	36,4	Э42	Заводской
◺8	9,0	Э42	Монтажный
◺10	5,3	Э42	Монтажный

Марка связи	Поз.	Наименование	Кол.	Масса ед., кг	Масса всех, кг	Примеч.
		Детали				
		Швеллеры ГОСТ 8240-72* Вст3пс6 ГОСТ 380-71*				
	1	24 ℓ=14860	2	356,7	713,4	
	2	24 ℓ=7240	4	173,8	695,2	
		Швеллеры ГОСТ 8240-72* Вст3кп2 ГОСТ 380-71*				
	3	10 ℓ=1110	60	9,5	572,1	
		Лист ГОСТ 19903-74* Вст3кп2 ГОСТ 380-71*				
ВС 92	4	10×200 ℓ=968	12	15,2	182,4	
	5	10×100 ℓ=100	8	0,8	6,4	
		Лист ГОСТ 19903-74* Вст3пс6-1 ТУ14-1-3023-80				
	6	12×280 ℓ=820	2	21,7	43,4	
	7	12×390 ℓ=540	8	19,8	158,7	
		Стандартные изделия				
	8	Болт М20-8g×60.5.8 ГОСТ7798-70	12		2,63	
	9	Гайка М20-7Н.5 ГОСТ 5915-70	12		0,76	
	10	Шайба 20.65Г ГОСТ 6402-70	12		0,19	

Нач.отд.	Шейнич	
Н.контр.	Шапран	
Гл.констр.	Шапран	
Гл.инж.пр.	Сонковский	
Разраб.	Немчинова	
Проверил	Лукиша	
Исполнил	Петлярский	

1.42-41-9.7с-18

Связь ВС 92

Стадия	Масса	Масштаб
Р	2395,3	1:20 1:100
Лист	Листов 1	

Укрниипроектстальконструкция

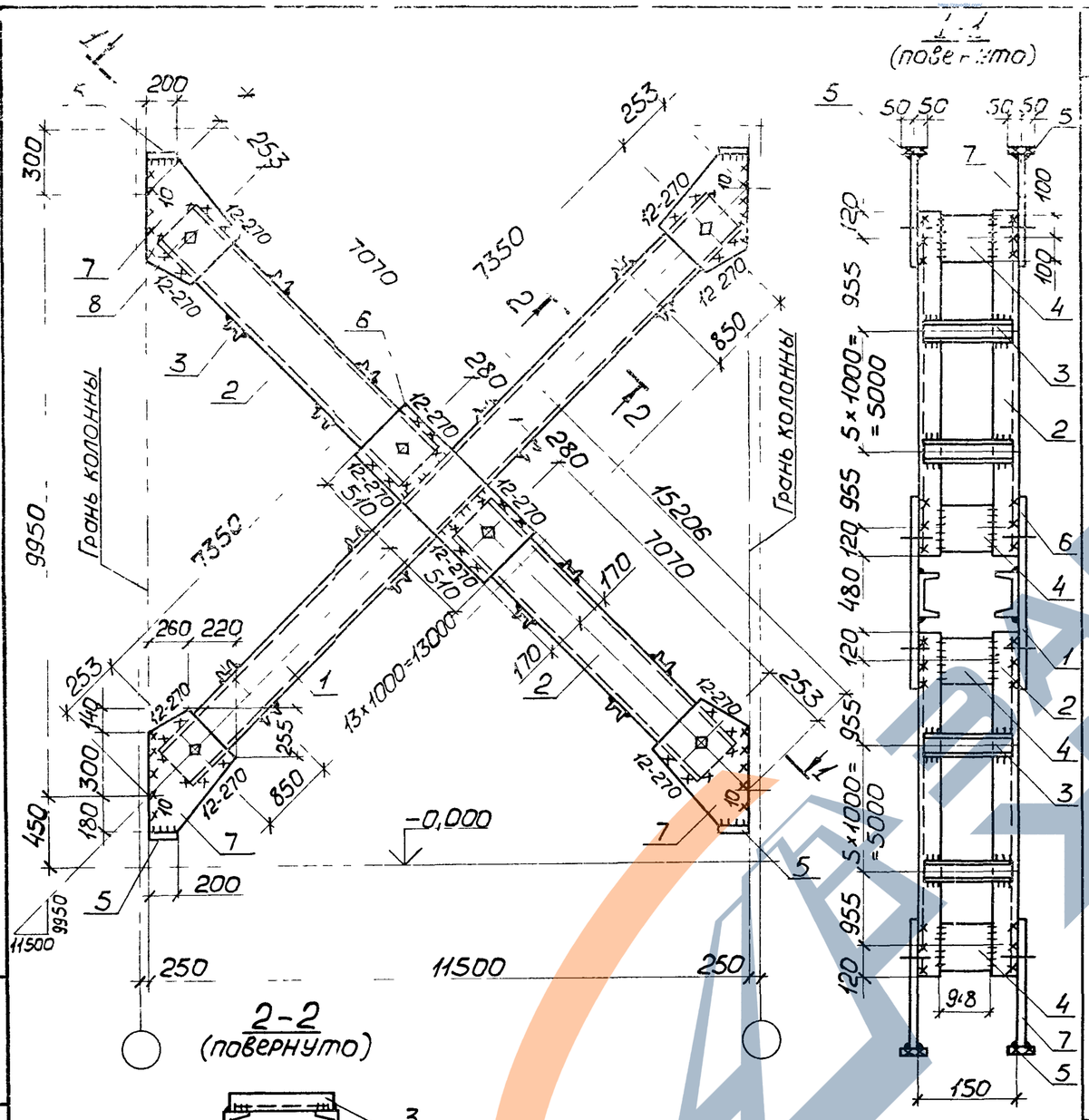

Марка связи	Поз	Наименование	Кол	Масса ед., кг	Масса всех, кг	Примеч
		Детали				
		Швеллеры ГОСТ 8240-72** Вст3пс6 ГОСТ 380-71*				
	1	30 ℓ = 14780	2	470,0	940,0	
	2	30 ℓ = 7150	4	227,4	909,5	
		Швеллеры ГОСТ 8240-72** Вст3кп2 ГОСТ 380-71*				
	3	10 ℓ = 1110	52	9,5	494,0	
		Лист ГОСТ 19903-74* Вст3кп2 ГОСТ 380-71*				
	4	10×200 ℓ = 948	12	14,9	178,8	
	5	10×100 ℓ = 200	8	1,6	12,8	
		Лист ГОСТ 19903-74* Вст3пс6-1 ТУ14-1-3023-80				
	6	14×340 ℓ = 1020	2	38,1	76,2	
	7	14×480 ℓ = 620	8	32,7	261,6	
		Стандартные изделия				
	8	Болт М20-8g×60.5.8 ГОСТ 7798*-70	12		2,63	
	9	Гайка М20-7Н.5 ГОСТ 5915-70	12		0,76	
	10	Шайба 20.65Г ГОСТ 6402*-70	12		0,19	

Сварные швы — Таблица

Тип и толщ. шва	Длина, м	Тип электр.	Примечание
◺ 5	32,7	Э42	Заводской
◺ 10	7,7	Э42	Монтажный
◺ 12	6,5	Э42	Монтажный

1. Расчетная схема и геометрические размеры на документе 00ТБ2
2. Неоговоренные швы h_f = 5мм.

Нач.отд	Шейнич		
Н.контр.	Шапран		
Гл.констр	Шапран		
Гл.инж.пр.	Санковский		
Разраб.	Немчинова		
Проверил	Лукиша		
Исполнил	Петлярский		

1.424.1-9.7с-19

Связь ВС 93

Стадия	Масса	Масштаб
Р	2901,6	1:20 1:100
Лист	Листов 1	

Укрниипроектсталь-конструкция

Инв. № подл. | Подпись и дата | Взам. инв. №

https://zavodjk.com/

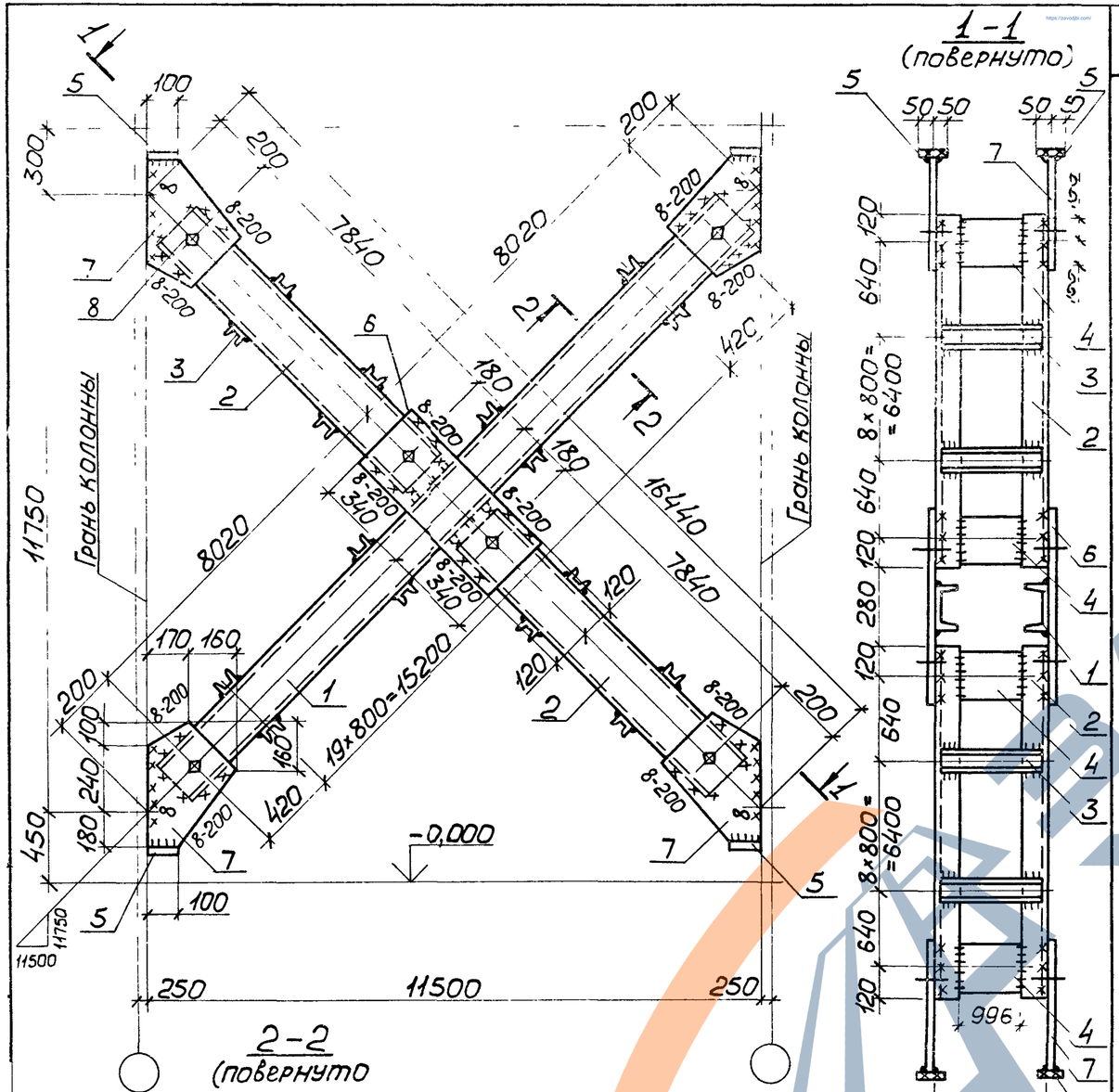

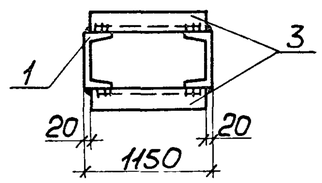

1. Расчетная схема и геометрические размеры на документе ООТБ 2
2. Неоговоренные швы $h=5$мм

Сварные швы — Таблица

Тип и толщ. шва	Длина, м	Тип электр.	Примечание
5	38,8	Э42	Заводской
8	11,5	Э42	Монтажный

Марка связи	Поз.	Наименование	Кол.	Масса ед., кг	Масса всех, кг	Примеч.
		Детали				
		Швеллеры: ГОСТ 8240-72* Вст3пс6-1 ТУ 14-1-3023-80				
	1	20 ℓ = 16120	2	296,6	593,2	
	2	20 ℓ = 7920	4	145,7	582,9	
		Швеллеры ГОСТ 8240-72* Вст3кп2 ГОСТ 380-71*				
	3	10 ℓ = 1110	74	9,5	705,6	
		Лист ГОСТ 19903-74* Вст3пс6-1 ТУ 14-1-3023-80				
ВС 94	4	10×200 ℓ = 996	12	15,6	187,6	
	5	10×100 ℓ = 100	8	0,8	6,4	
	6	10×240 ℓ = 680	2	12,8	25,6	
	7	10×330 ℓ = 520	8	13,5	108,0	
		Стандартные изделия				
	8	Болт М20-8g×60.5.8 ГОСТ 7798-70	12		2,63	
	9	Гайка М20-7Н.5 ГОСТ 5915-70	12		0,76	
	10	Шайба 20.65Г ГОСТ 6402-70	12		0,19	

Нач.отд.	Шейнич	
Н.контр.	Шапран	
Гл.констр.	Шапран	
Гл.инж.пр.	Санковский	
Разраб.	Немчинова	
Проверил	Лукиша	
Исполнил	Петлярский	

14241-9.7с20

Связь ВС 94

Стадия	Масса	Масштаб
Р	2231,4	1:20 1:100
Лист	Листов 1	

Укрниипроектстальконструкция

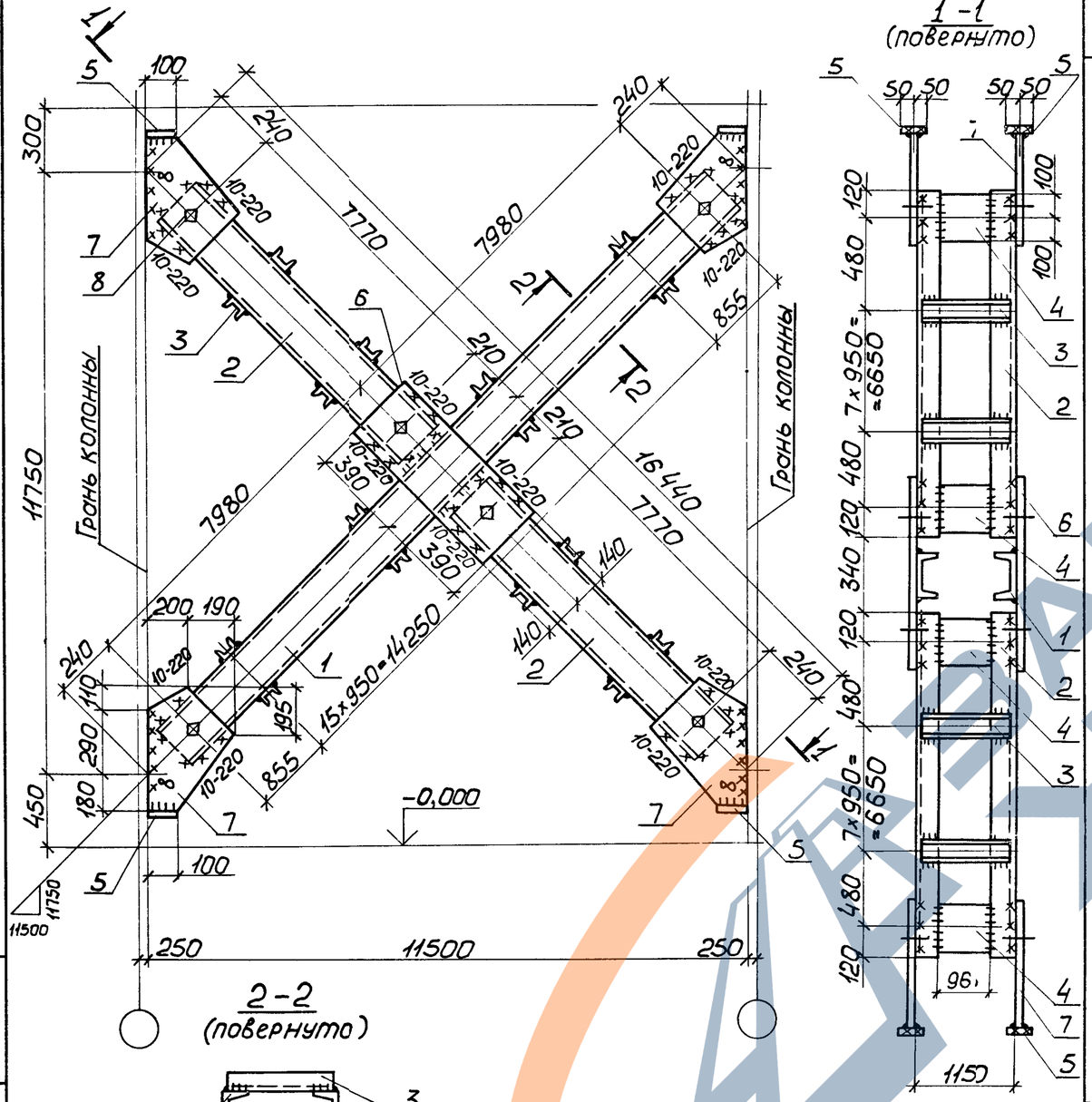

Марка связи	Поз.	Наименование	Кол.	Масса ед., кг	Масса всех, кг	Примеч
		Детали				
		Швеллеры ГОСТ 8240-72* Вст3пс6 ГОСТ 380-71*				
	1	24 ℓ=1604 0	2	385,0	770,0	
	2	24 ℓ=785 0	4	188,4	753,6	
		Швеллеры ГОСТ 8240-72* Вст3кп2 ГОСТ 380-71*				
	3	10 ℓ=1110	64	9,5	608,0	
		Лист ГОСТ 19903-74* Вст3пс6-1 ТУ14-1-3023-80				
ВС95	4	10×200 ℓ=968	12	15,2	182,4	
	5	10×100 ℓ=100	8	0,8	6,4	
		Лист ГОСТ 19903-74* Вст3пс6-1 ТУ14-1-3023-80				
	6	12×280 ℓ=780	2	20,6	41,2	
	7	12×390 ℓ=580	8	21,3	170,5	
		Стандартные изделия				
	8	Болт М20-8g×60.5.8 ГОСТ 7798-70	12		2,63	
	9	Гайка М20-7Н.5 ГОСТ 5915-70	12		0,76	
	10	Шайба 20.65Г ГОСТ 6402-70	12		0,19	

Сварные швы Таблица

Тип и толщ. шва	Длина, м	Тип электр	Примечание
◺5	36,4	Э42	Заводской
◺8	7,5	Э42	Монтажный
◺10	5,3	Э42	Монтажный

1. Расчетная схема и геометрические размеры на документе ООТБ 2.
2. Неоговоренные швы $h=5$ мм.

Нач.отд.	Шейнич	
Н.контр.	Шапран	
Гл.констр.	Шапран	
Гл.инж.пр.	Санковский	
Разраб.	Немчинова	
Проверил	Лукиша	
Исполнил	Петлярский	

1.424.1-97.с-21

Связь ВС95

Стадия	Масса	Масштаб
Р	2557,4	1:20 1:100
Лист	Листов 1	

Укрниипроектсталь-конструкция

Инв № | Взам.инв.№ | Подпись и дата

https://zavodjbi.com/

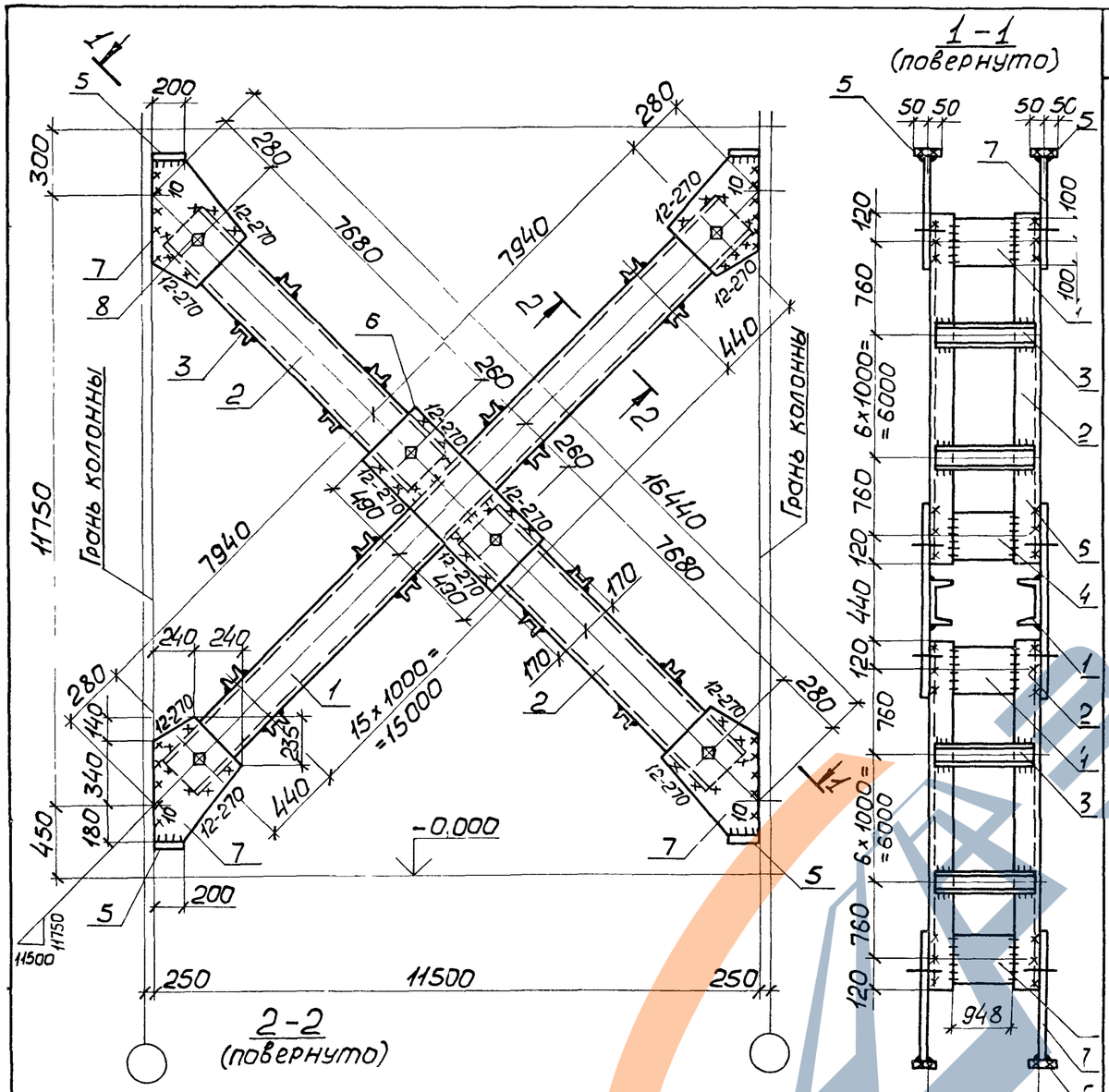

1. Расчетная схема и геометрические размеры на документе ООТБ2.
2. Неоговоренные швы h_f = 5мм.

Сварные швы — Таблица

Тип и толщ. шва	Длина, м	Тип электр.	Примечание
5	39,6	Э42	Заводской
10	8,3	Э42	Монтажный
12	6,5	Э42	Монтажный

Марка связи	Поз.	Наименование	Кол.	Масса ед., кг	Масса всех, кг	Примеч.
		Детали				
		Швеллеры ГОСТ 8240-72* Вст3пс6 ГОСТ 380-71*				
	1	30 ℓ=15960	2	507,6	1015,2	
	2	30 ℓ=7760	4	246,8	987,2	
		Швеллеры ГОСТ 8240-72* Вст3кп2 ГОСТ 380-71*				
	3	10 ℓ=1110	60	9,5	570,0	
		Лист ГОСТ 19903-74* Вст3пс6-1 ТУ14-1-3023-80				
ВС 96	4	10×200 ℓ=948	12	14,9	178,8	
	5	10×100 ℓ=200	8	1,6	12,8	
		Лист ГОСТ 19903-74* Вст3пс6-1 ТУ14-1-3023-80				
	6	14×340 ℓ=980	2	36,6	73,2	
	7	14×480 ℓ=660	8	34,8	278,5	
		Стандартные изделия				
	8	Болт М20-8g×60.5.8 ГОСТ7798-70	12		2,63	
	9	Гайка М20-7Н.5 ГОСТ5915-70	12		0,76	
	10	Шайба 20.65Г ГОСТ 6402-70	12		0,19	

Нач.отд.	Шейнич	
Н.контр.	Шапран	
Гл.констр.	Шапран	
Гл.инж.пр.	Санковский	
Разраб.	Немчинова	
Проверил	Лукиша	
Исполнил	Петлярский	

1.424.1-9.7с-22

Связь ВС 96

Стадия	Масса	Масштаб
Р	3146,9	1:20 1:100
Лист	Листов 1	

Укрниипроектстальконструкция

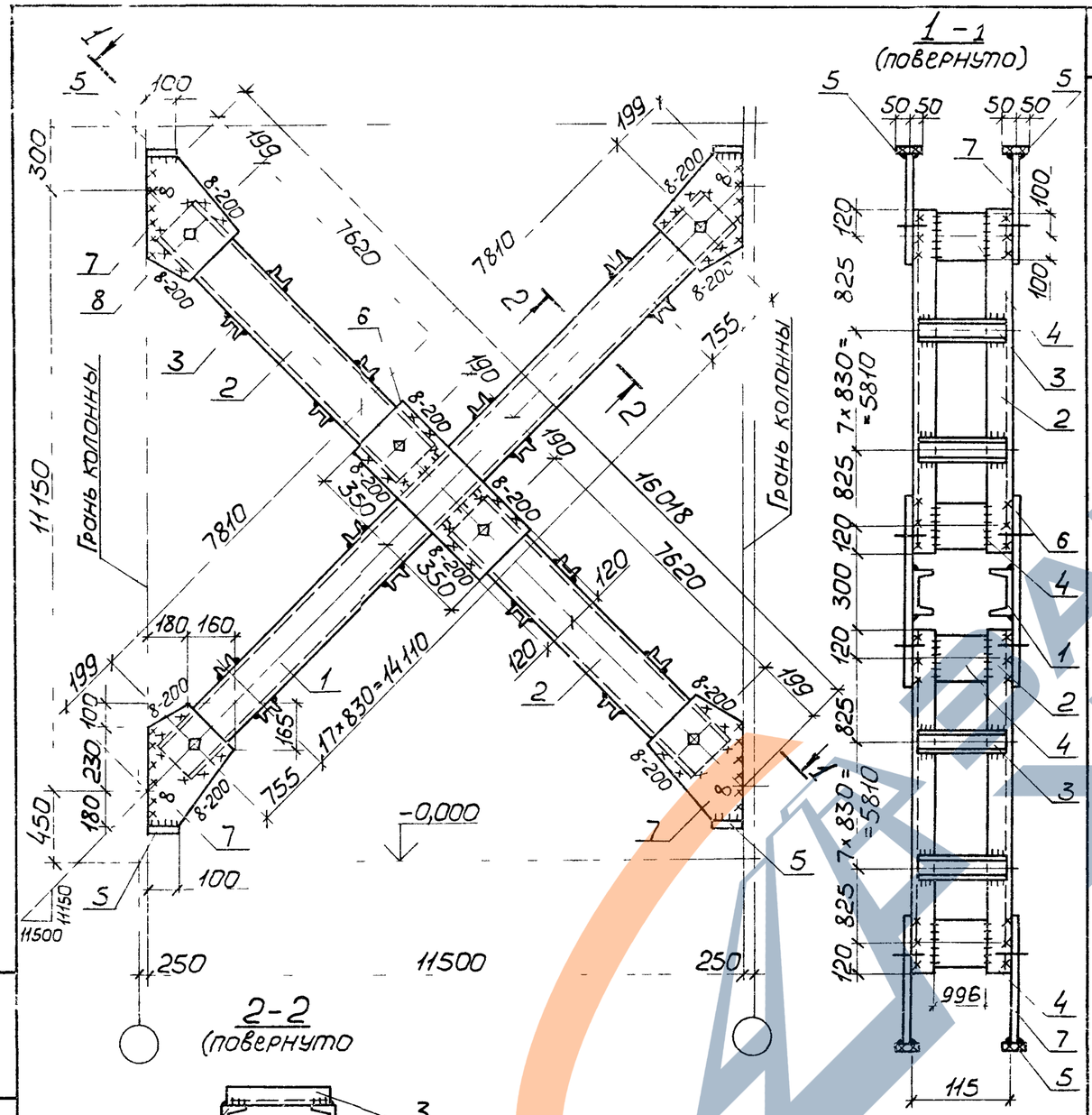

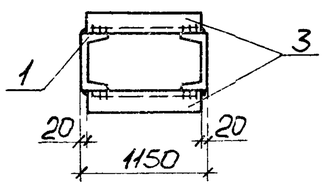

1. Расчетная схема и геометрические размеры на документе 00ТБ2.
2. Неоговоренные швы $h = 5$ мм.

Сварные швы — Таблица

Тип и толщ. шва	Длина, м	Тип электр.	Примечание
◺ 5	36,2	Э42	Заводской
◺ 8	11,4	Э42	Монтажный

Марка связи	Поз	Наименование	Кол	Масса ед, кг	Масса всех, кг	Примеч
		Детали				
		Швеллеры ГОСТ 8240-72* ВСт3пс6-1 ТУ14-1-3023-80				
	1	20 ℓ=15700	2	288,9	577,8	
	2	20 ℓ=7700	4	141,7	566,8	
		Швеллеры ГОСТ 8240-72* ВСт3кп2 ГОСТ 380-71*				
	3	10 ℓ=1110	68	9,5	648,4	
		Лист ГОСТ 19903-74* ВСт3пс6-1 ТУ14-1-3023-80				
ВС 97	4	10×200 ℓ=995	12	15,6	187,6	
	5	10×100 ℓ=100	8	0,8	6,4	
	6	10×240 ℓ=700	2	13,2	26,4	
	7	10×340 ℓ=510	8	13,6	108,9	
		Стандартные изделия				
	8	Болт М20-8g×60.5.8 ГОСТ 7798-70	12		2,63	
	9	Гайка М20-7Н.5 ГОСТ 5915-70	12		0,76	
	10	Шайба 20 65Г ГОСТ 6402-70	12		0,19	

Нач.отд.	Шейнич	
Н.контр.	Шапран	
Гл.констр.	Шапран	
Гл.инж.пр	Санковский	
Разраб	Немчинова	
Проверил	Лукиша	
Исполнил	Петлярский	

1.424.1-9.7с-23

Связь ВС 97

Стадия	Масса	Масштаб
Р	2143,5	1:20 1 100
Лист	Листов 1	

Укрниипроектсталь-конструкция

Инв.№ подл. | Подпись и дата | Взам.инв.№

https://zavodjk.com/

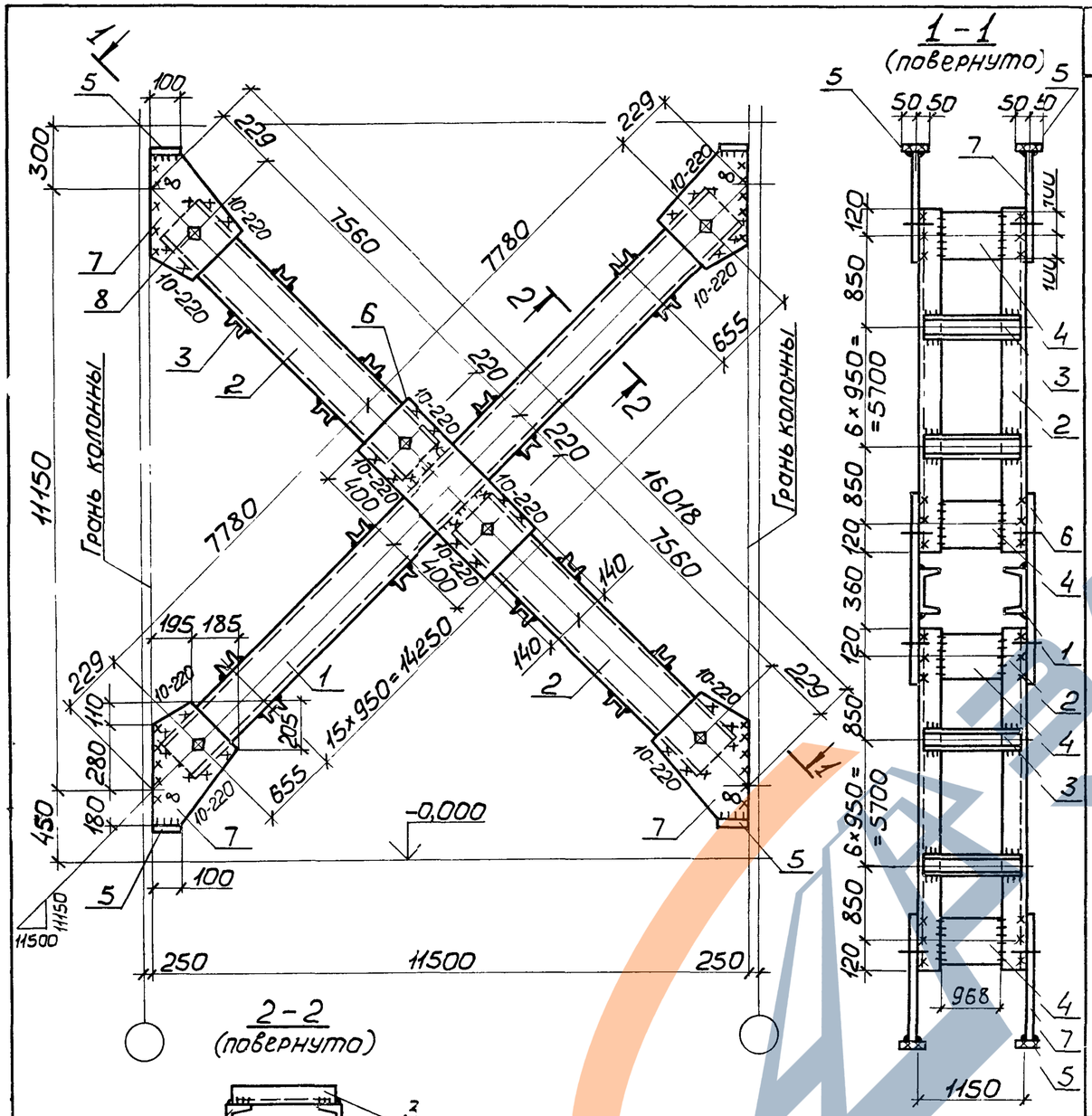

Сварные швы

Таблица

Тип и толщ. шва	Длина, м	Тип электр.	Примечани
◺ 5	33,0	Э42	Заводской
◺ 8	7,4	Э42	Монтажный
◺ 10	5,3	Э42	Монтажный

1. Расчетная схема и геометрические размеры на документе 00ТБ2.
2. Неоговоренные швы h_f = 5мм.

Марка связи	Поз.	Наименование	Кол.	Масса ед., кг	Масса всех, кг	Примеч
		Детали				
		Швеллеры ГОСТ 8240-72* Вст3пс6 ГОСТ 380-71*				
	1	24 ℓ=15640	2	375,4	750,8	
	2	24 ℓ=7640	4	183,4	733,6	
		Швеллеры ГОСТ 8240-72* Вст3кп2 ГОСТ 380-71*				
	3	10 ℓ=1110	160	9,5	572,1	
		Лист ГОСТ 19903-74* Вст3пс6-1 ТУ14-1-3023-80				
	4	10×200 ℓ=968	12	15,2	182,4	
	5	10×100 ℓ=100	8	0,8	6,4	
		Лист ГОСТ 19903-74* Вст3пс6-1 ТУ14-1-3023-80				
	6	12×280 ℓ=800	2	21,1	42,2	
	7	12×380 ℓ=570	8	20,4	163,2	
		Стандартные изделия				
	8	Болт М20-8g×60.5.8 ГОСТ 7798-70	12		2,63	
	9	Гайка М20-7Н.5 ГОСТ 5915-70	12		0,76	
	10	Шайба 20.65Г ГОСТ 6402-70	12		0,19	
ВС 98						

1.424.1-9.7с-24

Нач.отд.	Шейнич		
Н.контр	Шапран		
Гл.констр.	Шапран		
Гл.инж.пр.	Санковский		
Разраб.	Немчинова		
Проверил	Лукиша		
Исполнил	Петлярский		

Связь ВС 98

Стадия	Масса	Масштаб
Р	2475,2	1:20 1:100
Лист	Листов 1	

Укрниипроектстальконструкция

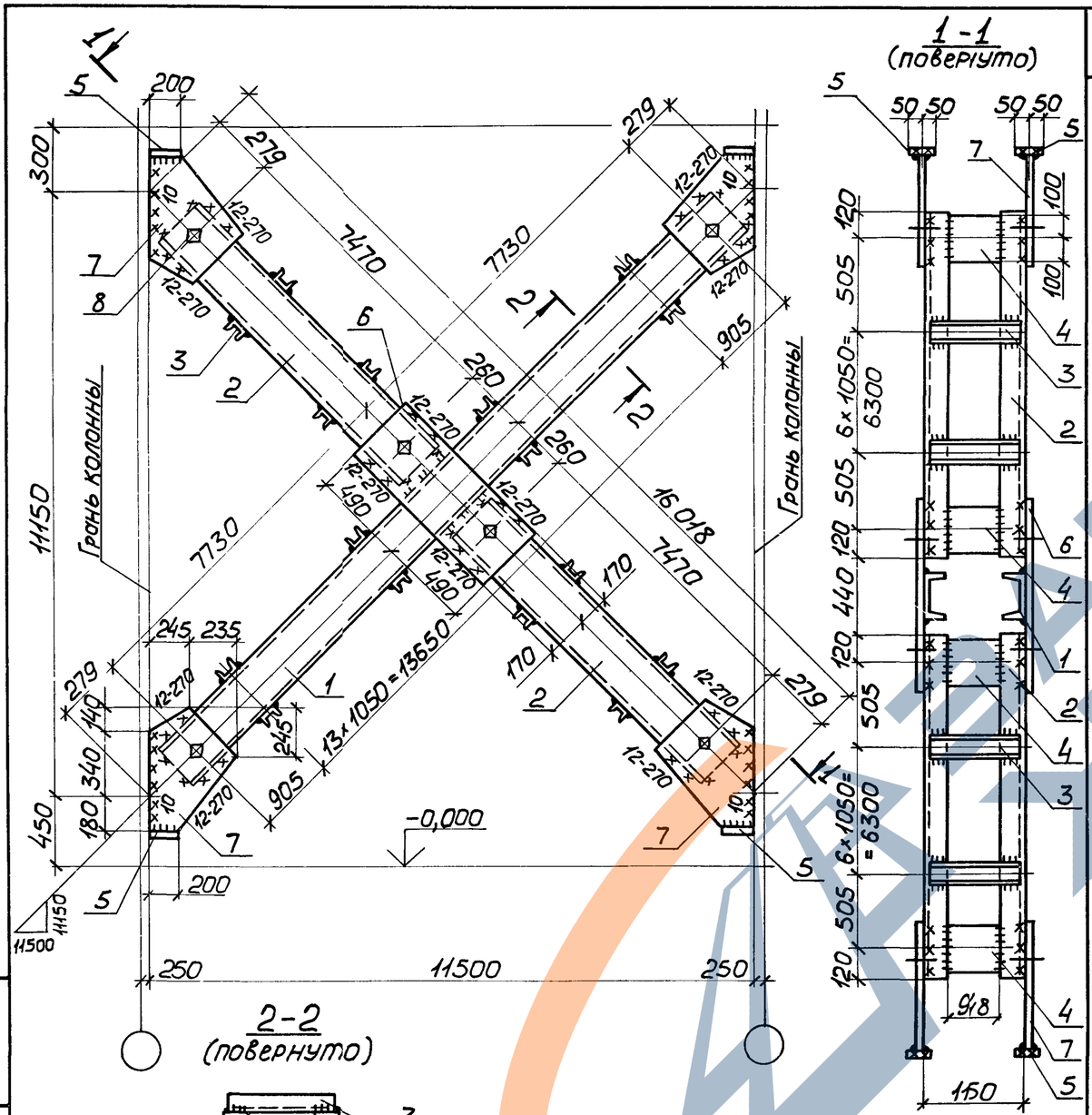

1. Расчетная схема и геометрические размеры на документе 00ТБ2.
2. Неоговоренные швы h_f = 5мм.

Сварные швы — Таблица

Тип и толщ. шва	Длина, м	Тип электр.	Примечание
◺ 5	36,4	Э42	Заводской
◺ 10	8,3	Э42	Монтажный
◺ 12	6,5	Э42	Монтажный

Марка связи	Поз.	Наименование	Кол.	Масса ед., кг	Масса всех, кг	Примеч.
		Детали				
		Швеллеры ГОСТ 8240-72* Вст3пс6 ГОСТ 380-71**				
	1	30 ℓ=15540	2	494,2	988,4	
	2	30 ℓ=7550	4	240,1	960,4	
		Швеллеры ГОСТ 8240-72* Вст3кп2 ГОСТ 380-71*				
	3	10 ℓ=11110	56	9,5	532,0	
		Лист ГОСТ 19903-74* Вст3пс6-1 ТУ14-1-3023-80				
ВС 99	4	10×200 ℓ=948	12	14,9	178,8	
	5	10×100 ℓ=2010	8	1,6	12,8	
		Лист ГОСТ 19903-74* Вст3пс6-1 ТУ14-1-3023-80				
	6	14×340 ℓ=9810	2	36,6	73,2	
	7	14×480 ℓ=6610	8	34,8	278,5	
		Стандартные изделия				
	8	Болт М20-8g×60.5.8 ГОСТ 7798*-70	12		2,63	
	9	Гайка М20-7Н.5 ГОСТ 5915*-70	12		0,76	
	10	Шайба 20.65Г ГОСТ 6402*-70	12		0,19	

Нач.отд.	Шейнич	
Н.контр.	Шапран	
Гл.констр.	Шапран	
Гл.инж.пр.	Санковский	
Разраб.	Немчинова	
Проверил	Лукиша	
Исполнил	Петлярский	

1.424.1-9.7с-25

Связь ВС 99

Стадия	Масса	Масштаб
Р	3054,3	1:20 1:100
Лист	Листов 1	

Укрниипроектстальконструкция

Инв.№ подл. | Подпись и дата | Взам.инв.№

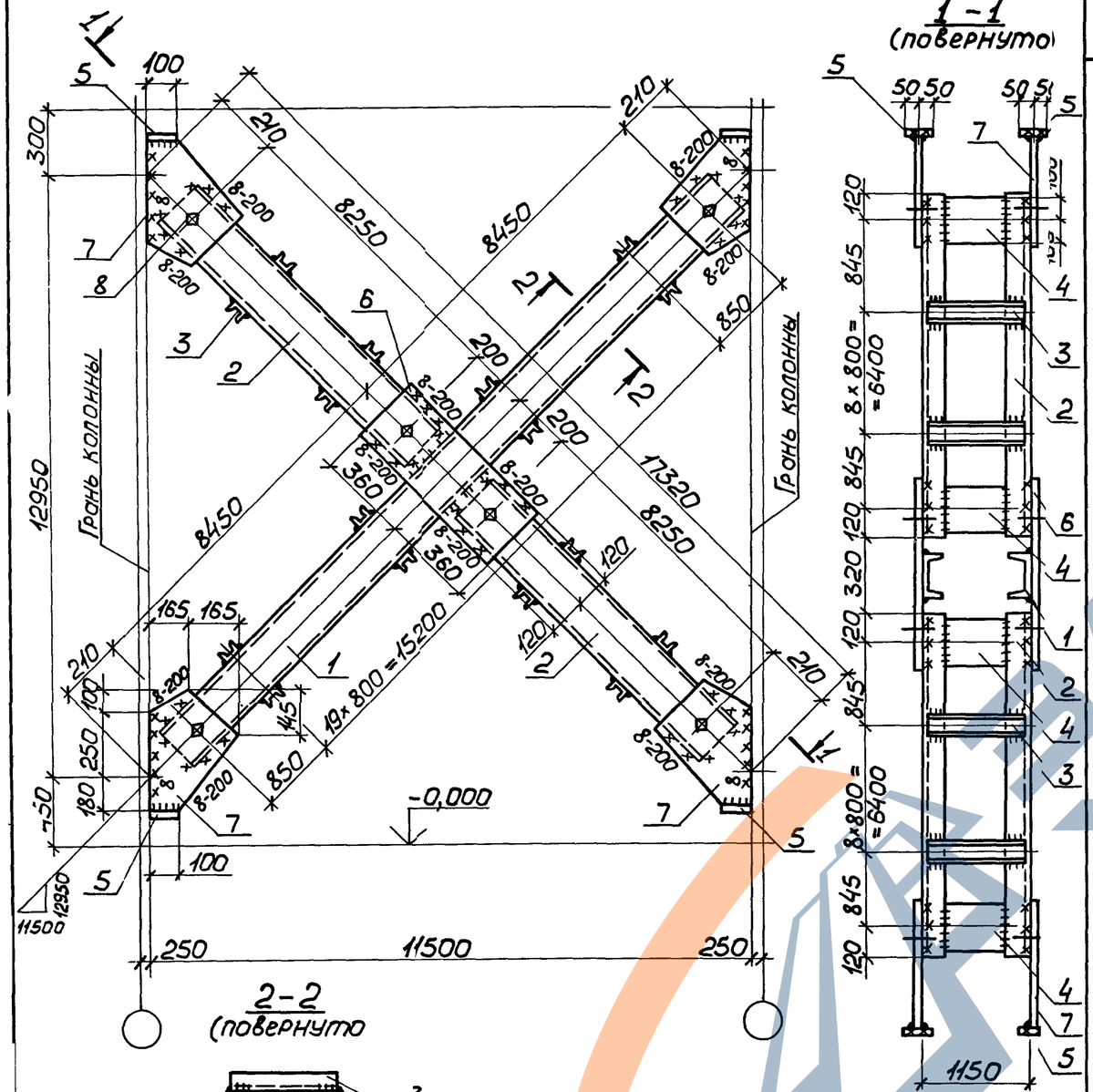

1. Расчетная схема и геометрические размеры на документе 00ТБ2.
2. Неоговоренные швы h=5мм.

Сварные швы — Таблица

Тип и толщ. шва	Длина, м	Тип электр.	Примечание
◺5	39,5	Э42	Заводской
◺8	11,7	Э42	Монтажный

Марка связи	Поз.	Наименование	Кол.	Масса ед., кг	Масса всех, кг	Примеч.
		Детали				
		Швеллеры ГОСТ 8240-72* Вст3пс6-1 ТУ14-1-3023-80				
	1	20 ℓ=16980	2	312,5	625,0	
	2	20 ℓ=8330	4	153,3	613,2	
		Швеллеры ГОСТ 8240-72* Вст 3кп 2 ГОСТ 380-71*				
	3	10 ℓ=1110	76	9,5	722,0	
ВС 100		Лист ГОСТ 19903-74* Вст 3кп 2 ГОСТ 380-71*				
	4	10×200 ℓ=996	12	15,6	187,6	
	5	10×100 ℓ=100	8	0,8	6,4	
	6	10×240 ℓ=720	2	13,6	27,2	
	7	10×330 ℓ=530	8	13,7	109,8	
		Стандартные изделия				
	8	Болт М20-8g×60.5.8 ГОСТ 7798-70	12		2,63	
	9	Гайка М20-7Н.5 ГОСТ 5915-70	12		0,76	
	10	Шайба 20.65Г ГОСТ 6402-70	12		0,19	

Нач.отд.	Шейнич	
Н.контр.	Шапран	
Гл.констр.	Шапран	
Гл.инж.пр.	Сонковский	
Разраб.	Немчинова	
Проверил	Лукиша	
Исполнил	Петлярский	

1.424.1-9.7с-26

Связь ВС100

Стадия	Масса	Масштаб
Р	2314,1	1:20 1:100
Лист	Листов 1	

Укрниипроектсталь-конструкция

https://zavodbk.com/

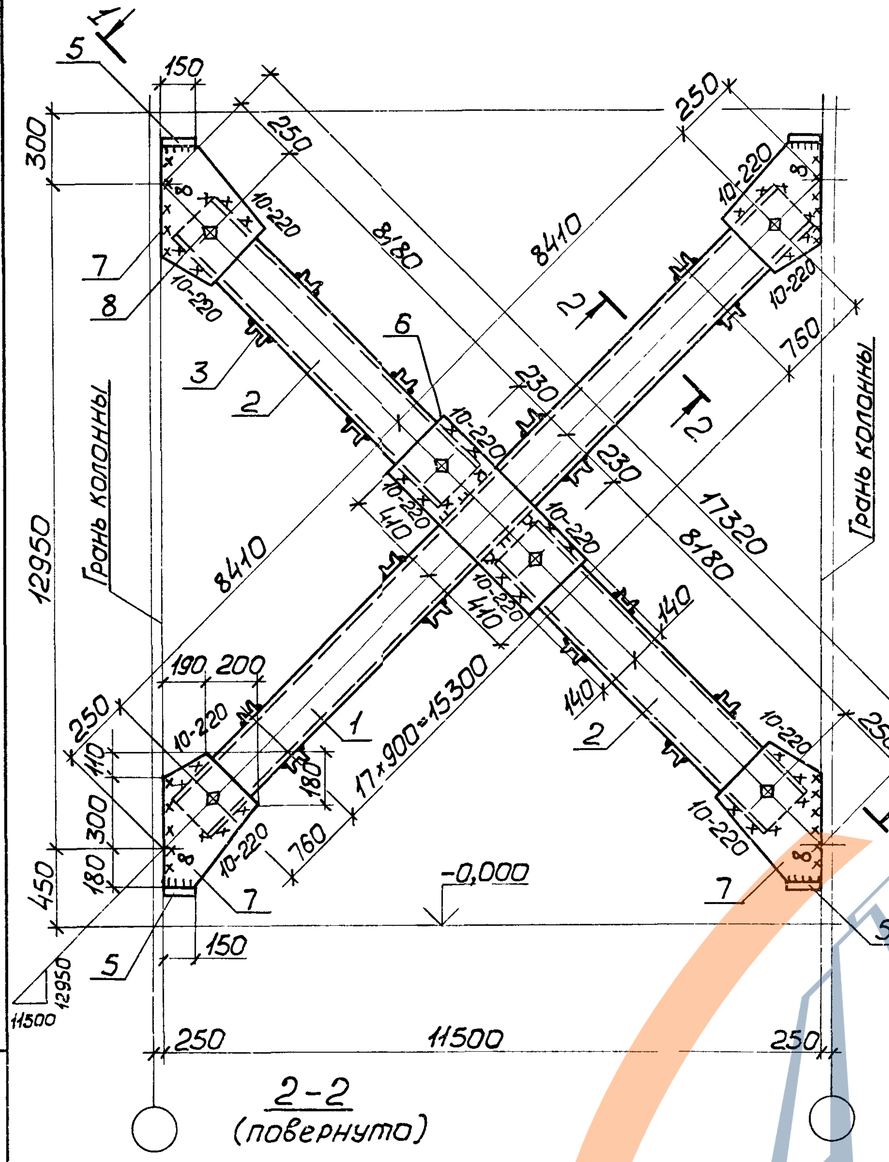

2-2
(повернуто)

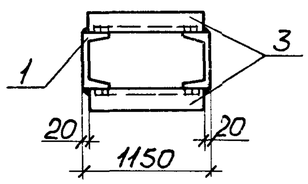

1-1
(повернуто)

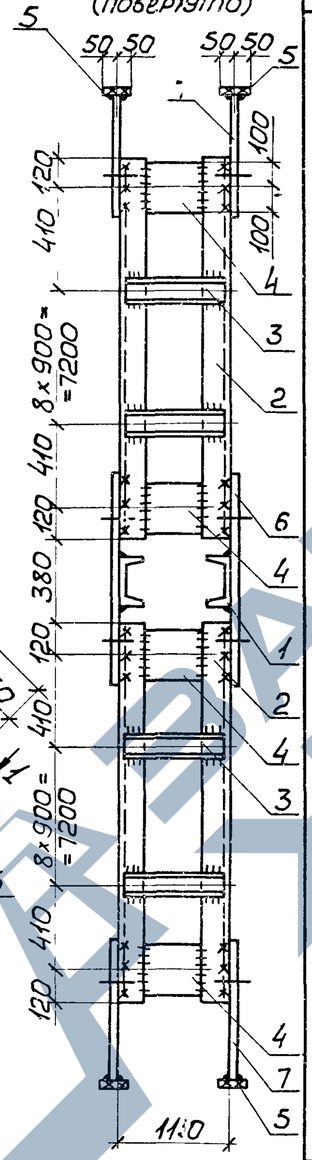

1. Расчетная схема и геометрические размеры на документе ООТБ2
2. Неоговоренные швы $h=5$мм

Сварные швы — Таблица

Тип и толщ. шва	Длина, м	Тип электр.	Примечание
◺ 5	41,0	Э42	Заводской
◺ 8	7,7	Э42	Монтажный
◺ 10	5,3	Э42	Монтажный

Марка связи	Поз.	Наименование	Кол.	Масса ед., кг	Масса всех, кг	Примеч
		Детали				
		Швеллеры ГОСТ 8240-72* ВСт3пс6 ГОСТ 380-71*				
	1	24 ℓ=16900	2	405,6	811,2	
	2	24 ℓ=8260	4	198,3	793,2	
		Швеллеры ГОСТ 8240-72* ВСт3кп2 ГОСТ 380-71*				
	3	10 ℓ=1110	72	9,5	684,0	
		Лист ГОСТ 19903-74* ВСт3кп2 ГОСТ 380-71*				
ВС101	4	10×200 ℓ=968	12	15,2	182,4	
	5	10×100 ℓ=150	8	1,2	9,6	
		Лист ГОСТ 19903-74* ВСт3пс6-1 ТУ14-1-3023-80				
	6	12×280 ℓ=820	2	21,7	43,4	
	7	12×390 ℓ=590	8	21,7	173,6	
		Стандартные изделия				
	8	Болт М20-8g×60.5.8 ГОСТ 7798-70	12		2,63	
	9	Гайка М20-7Н.5 ГОСТ 5915-70	12		0,76	
	10	Шайба 20.65Г ГОСТ 6402-70	12		0,19	

Нач.отд.	Шейнич	
Н.контр.	Шапран	
Гл.констр.	Шапран	
Гл.инж.пр.	Санковский	
Разраб	Немчинова	
Проверил	Лукиша	
Исполнил	Петлярский	

1.424.1-9.7с-27

Связь ВС101

Стадия	Масса	Масштаб
Р	2724,4	1:20 1:100
Лист	Листов 1	

Укрниипроектстальконструкция

Инв № подл. | Подпись и дата | Взам инв №

https://zavodpk.com/

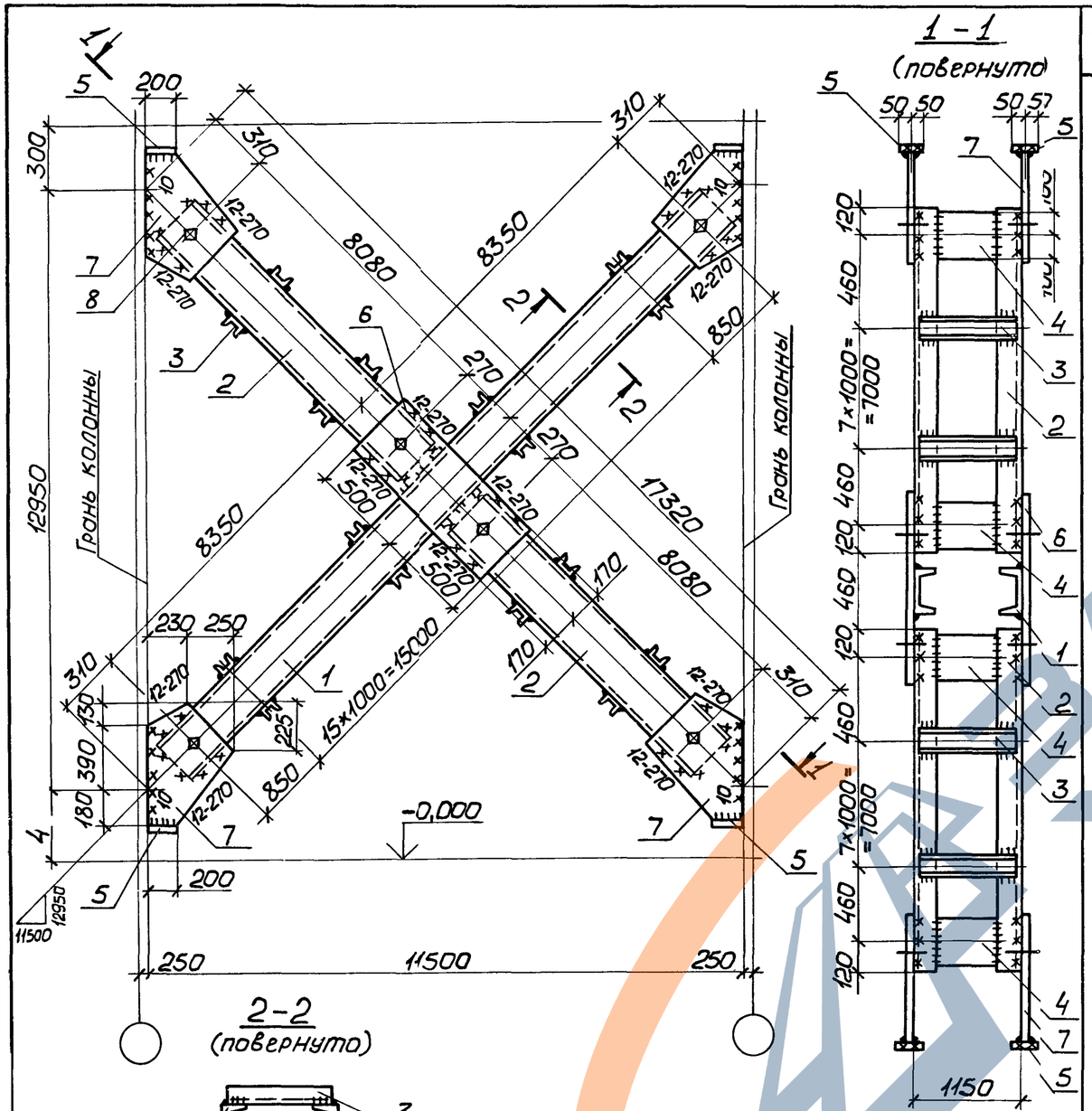

Марка связи	Поз.	Наименование	Кол.	Масса ед., кг	Масса всех, кг	Примеч.
		Детали				
		Швеллеры ГОСТ 8240-72* Вст3пс6 ГОСТ 380-71*				
	1	30 ℓ=16780	2	533,6	1067,2	
	2	30 ℓ=8160	4	259,5	1038,0	
		Швеллеры ГОСТ 8240-72* Вст3кп2 ГОСТ 380-71*				
	3	10 ℓ=1110	64	9,5	608,0	
		Лист ГОСТ 19903-74* Вст3кп2 ГОСТ 380-71*				
ВС 102	4	10×200 ℓ=948	12	14,9	178,8	
	5	10×100 ℓ=200	8	1,6	12,8	
		Лист ГОСТ 19903-74* Вст3пс6-1 ТУ14-1-3023-80				
	6	14×340 ℓ=1000	2	37,4	74,8	
	7	14×480 ℓ=700	8	36,9	295,4	
		Стандартные изделия				
	8	Болт М20-8g×60.5.8 ГОСТ 7798-70	12		2,63	
	9	Гайка М20-7Н.5 ГОСТ 5915-70	12		0,76	
	10	Шайба 20.65Г ГОСТ 6402-70	12		0,19	

Сварные швы Таблица

Тип и толщ шва	Длина, м	Тип электр.	Примечание
◺5	40,6	Э42	Заводской
◺10	9,2	Э42	Монтажные
◺12	6,5	Э42	Монтажные

1. Расчетная схема и геометрические размеры на документе ООТБ 2.
2. Неоговоренные швы h_f=5мм.

Нач.отд.	Шейнич	
Н.контр.	Шапран	
Гл.констр.	Шапран	
Гл.инж.пр.	Санковский	
Разраб.	Немчинова	
Проверил	Лукиша	
Исполнил	Петлярский	

1.4241-9.7с-28

Связь ВС 102

Стадия	Масса	Масштаб
Р	3307,8	1:20 1:100
Лист	Листов 1	

Укрниипроектсталь-конструкция

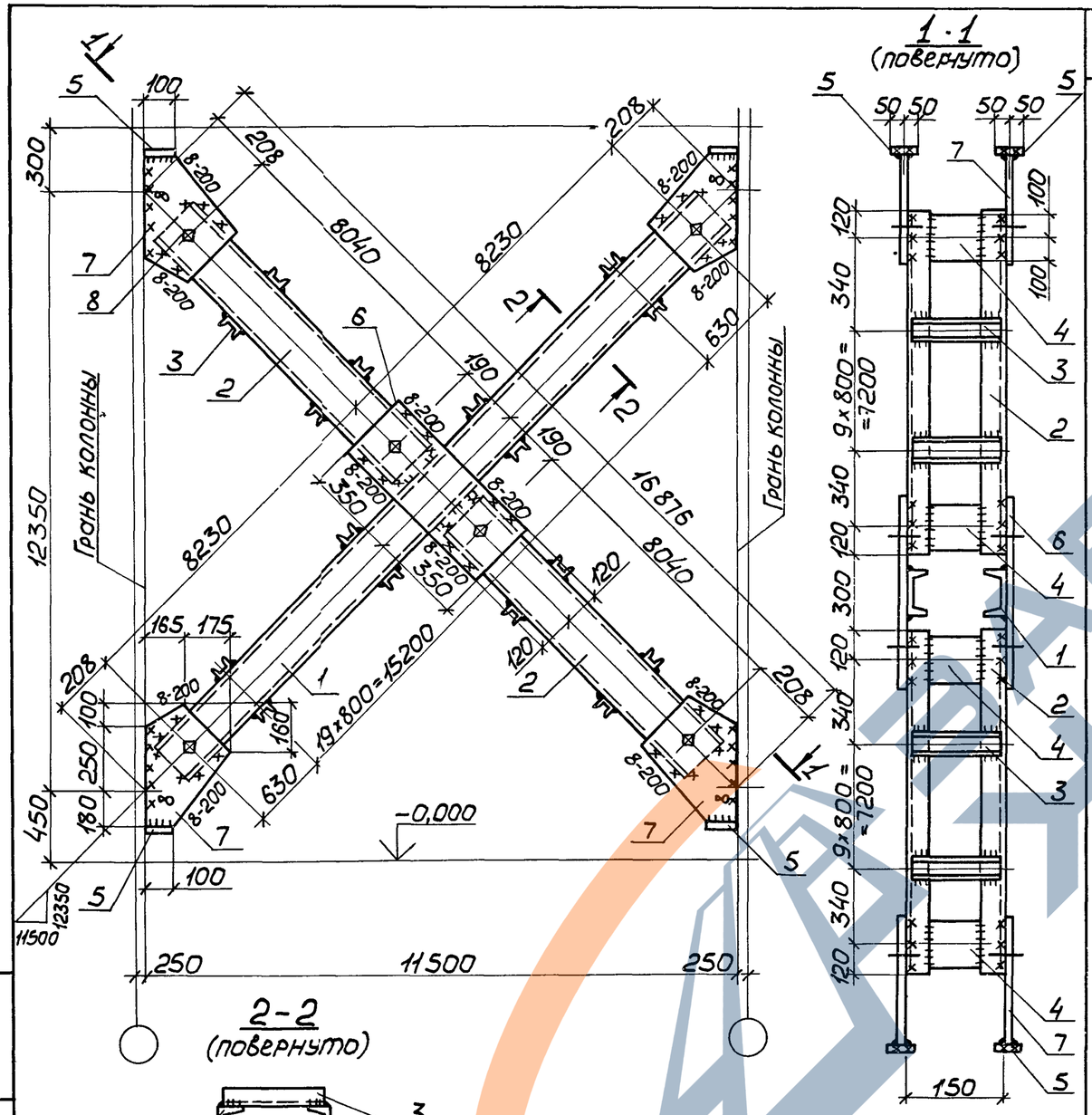

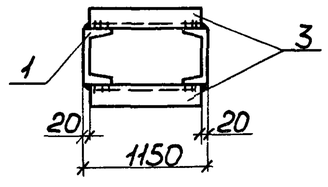

1. Расчетная схема и геометрические размеры на документе 00ТБ2.
2. Неоговоренные швы h_f = 5мм.

Сварные швы — Таблица

Тип и толщ. шва	Длина, м	Тип электр.	Примечание
◺ 5	40,5	Э42	Заводской
◺ 8	8,3	Э42	Монтажный

Марка связи	Поз.	Наименование	Кол.	Масса ед., кг	Масса всех, кг	Примеч
		Детали				
		Швеллеры ГОСТ 8240-72* Вст3пс6-1 ТУ14-1-3023-80				
	1	20 ℓ=16540	2	304,4	608,8	
	2	20 ℓ=8120	4	149,4	597,6	
		Швеллеры ГОСТ 8240-72* Вст3кп2 ГОСТ 380-71*				
	3	10 ℓ=11110	80	9,5	760,0	
		Лист ГОСТ 19903-74* Вст3пс6-1 ТУ14-1-3023-80				
ВС103	4	10×200 ℓ=9196	12	15,6	187,6	
	5	10×100 ℓ=1100	8	0,8	6,4	
	6	10×240 ℓ=7100	2	13,2	26,4	
	7	10×340 ℓ=5530	8	14,2	113,6	
		Стандартные изделия				
	8	Болт М20-8g×60.5.8 ГОСТ 7798-70	12		2,63	
	9	Гайка М20-7Н.5 ГОСТ 5915-70	12		0,76	
	10	Шайба 20.65Г ГОСТ 6402-70	12		0,19	

Нач.отд.	Шейнич		
Н.контр.	Шапран		
Гл.констр.	Шапран		
Гл.инж.пр.	Сонковский		
Разраб.	Немчинова		
Проверил	Лукиша		
Исполнил	Петлярский		

1.424.1-9.7с-29

Связь ВС 103

Стадия	Масса	Масштаб
Р	2323,4	1:20 1:100
Лист	Листов 1	

Укрниипроектстальконструкция

Инв.№ подл. | Подпись и дата | Взам.инв.№

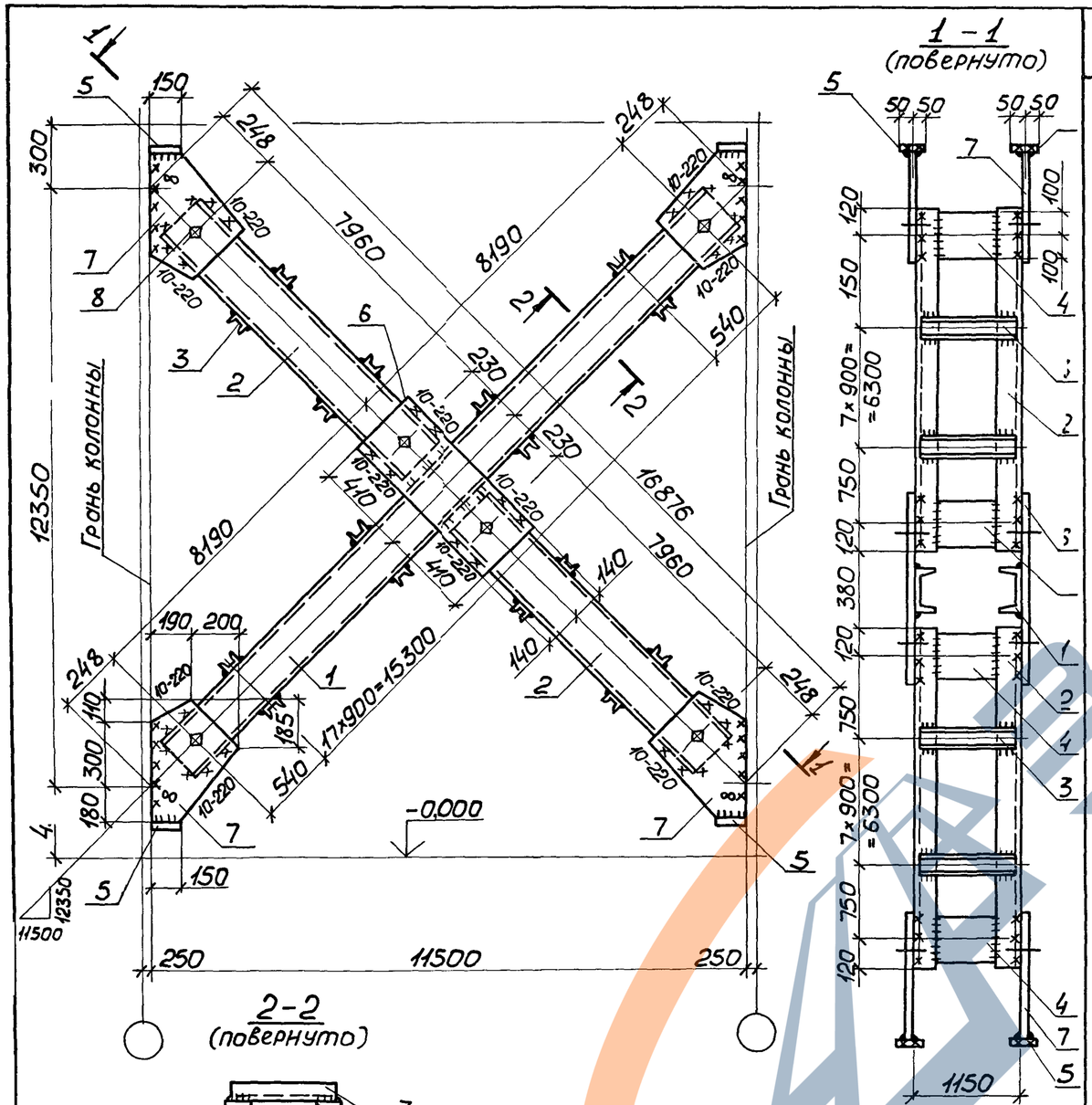

1. Расчетная схема и геометрические размеры на документе ОСТБ 2.
2. Неоговоренные швы h = 5мм.

Сварные швы — Таблица

Тип и толщ. шва	Длина, м	Тип электр.	Примечание
◺ 5	40,0	Э42	Заводской
◺ 8	7,7	Э42	Монтажный
◺ 10	5,3	Э42	Монтажный

Марка связи	Поз.	Наименование	Кол.	Масса ед., кг	Масса всех, кг	Примеч.
		Детали				
		Швеллеры ГОСТ 8240-72* Вст3пс6 ГОСТ 380-71*				
	1	24 ℓ = 16460	2	395,1	790,2	
	2	24 ℓ = 8040	4	193,0	772,0	
		Швеллеры ГОСТ 8240-72* Вст3кп2 ГОСТ 380-71*				
	3	10 ℓ = 1110	68	9,5	646,0	
		Лист ГОСТ 19903-74* Вст3кп2 ГОСТ 380-71*				
	4	10 × 200 ℓ = 968	12	15,0	182,4	
ВС104	5	10 × 100 ℓ = 150	8	1,2	9,6	
		Лист ГОСТ 19903-74* Вст3пс6-1 ТУ14-1-3023-80				
	6	12 × 280 ℓ = 820	2	21,7	43,4	
	7	12 × 390 ℓ = 590	8	21,7	173,6	
		Стандартные изделия				
	8	Болт М20-8g × 60.5.8 ГОСТ 7798-70	12		2,63	
	9	Гайка М20-7Н.5 ГОСТ 5915-70	12		0,76	
	10	Шайба 20.65Г ГОСТ 6402-70	12		0,19	

Нач.отд.	Шейнич	
Н.контр.	Шапран	
Гл.констр.	Шапран	
Гл.инж.пр.	Санковский	
Разраб.	Немчинова	
Проверил	Лукиша	
Исполнил	Петлярский	

1.424.1-9.7с-30

Связь ВС 104

Стадия	Масса	Масштаб
Р	2643,4	1:20 1:100
Лист	Листов 1	

Укрниипроектсталь-конструкция

https://zavodjk.com/

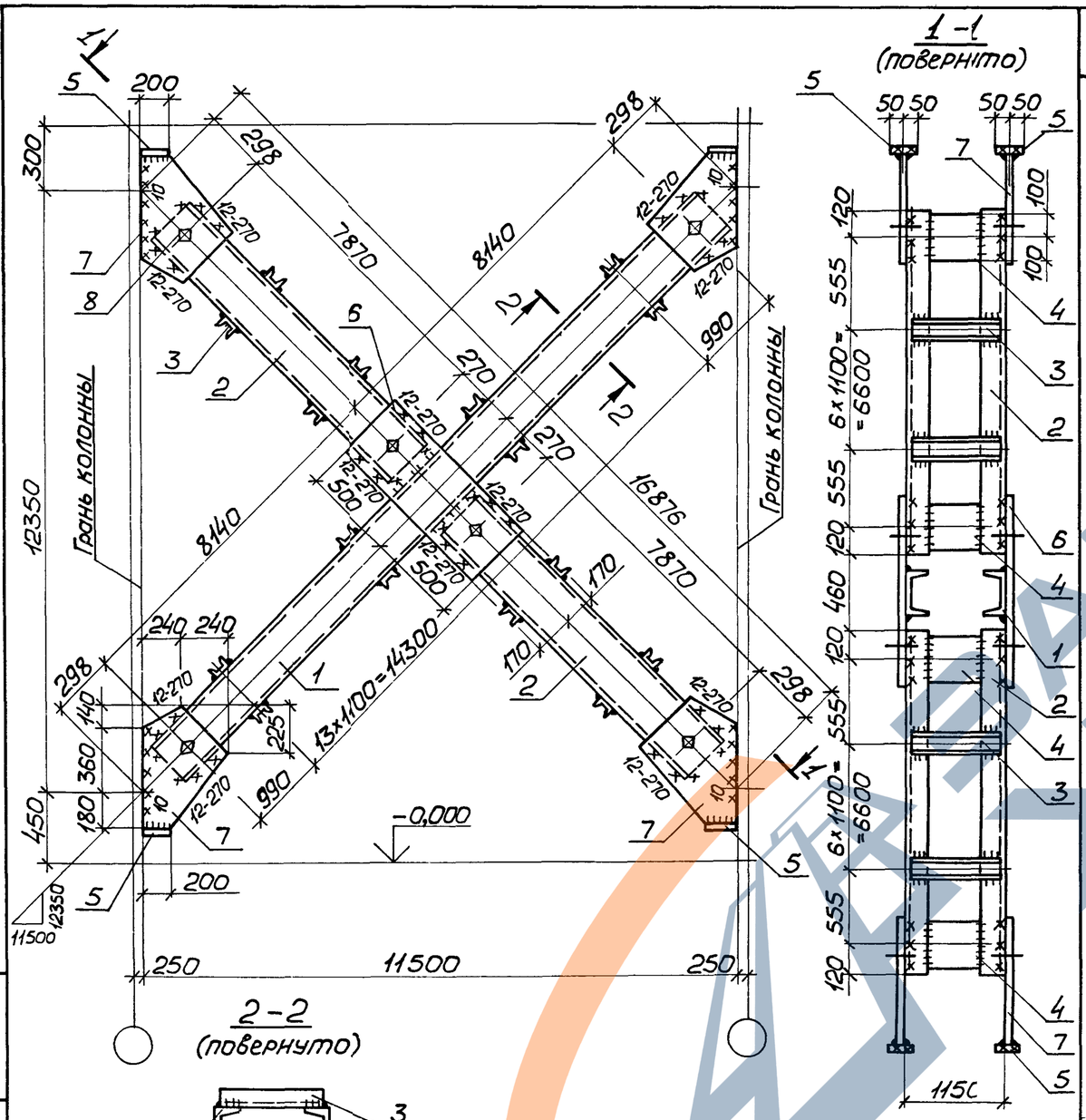

Марка связи	Поз.	Наименование	Кол.	Масса ед., кг	Масса всех, кг	Примеч
		Детали				
		Швеллеры ГОСТ 8240-72* ВСт3пс6 ГОСТ 380-71**				
	1	30 ℓ=16360	2	520,3	1040,6	
	2	30 ℓ=7950	4	252,8	1011,2	
		Швеллеры ГОСТ 8240-72* ВСт3кп2 ГОСТ 380-71**				
	3	10 ℓ=1110	56	9,5	532,0	
		Лист ГОСТ 19903-74** ВСт3кп2 ГОСТ 380-71*				
	4	10×200 ℓ=948	12	14,9	178,8	
ВС105	5	10×100 ℓ=200	8	1,6	12,8	
		Лист ГОСТ 19903-74* ВСт3пс6-1 ТУ14-3023-80				
	6	14×340 ℓ=1000	2	37,4	74,8	
	7	14×480 ℓ=680	8	35,9	287,2	
		Стандартные изделия				
	8	Болт М20-8g×60.5.8 ГОСТ 7798-70	12		2,63	
	9	Гайка М20-7Н.5 ГОСТ 5915-70	12		0,76	
	10	Шайба 20-65Г ГОСТ 6402-70	12		0,19	

Сварные швы — Таблица

Тип и толщ. шва	Длина, м	Тип электр	Примечание
◺ 5	36,8	Э42	Заводской
◺ 10	8,7	Э42	Монтажный
◺ 12	6,5	Э42	Монтажный

1 Расчетная схема и геометрические размеры на документе ООТБ 2
2 Неоговоренные швы h_f = 5мм.

Нач.отд.	Шейнич		
Н.контр.	Шапран		
Гл.констр.	Шапран		
Гл.инж.пр	Санковский		
Разраб.	Немчинова		
Проверил	Лукиша		
Исполнил	Петлярский		

1.424.1-9.7с-31

Связь ВС 105

Стадия	Масса	Масштаб
Р	3168,8	1:20 1:100
Лист	Листов 1	

Укрниипроектстальконструкция

Инв.№ подл. | Подпись и дата | Взам.инв.№

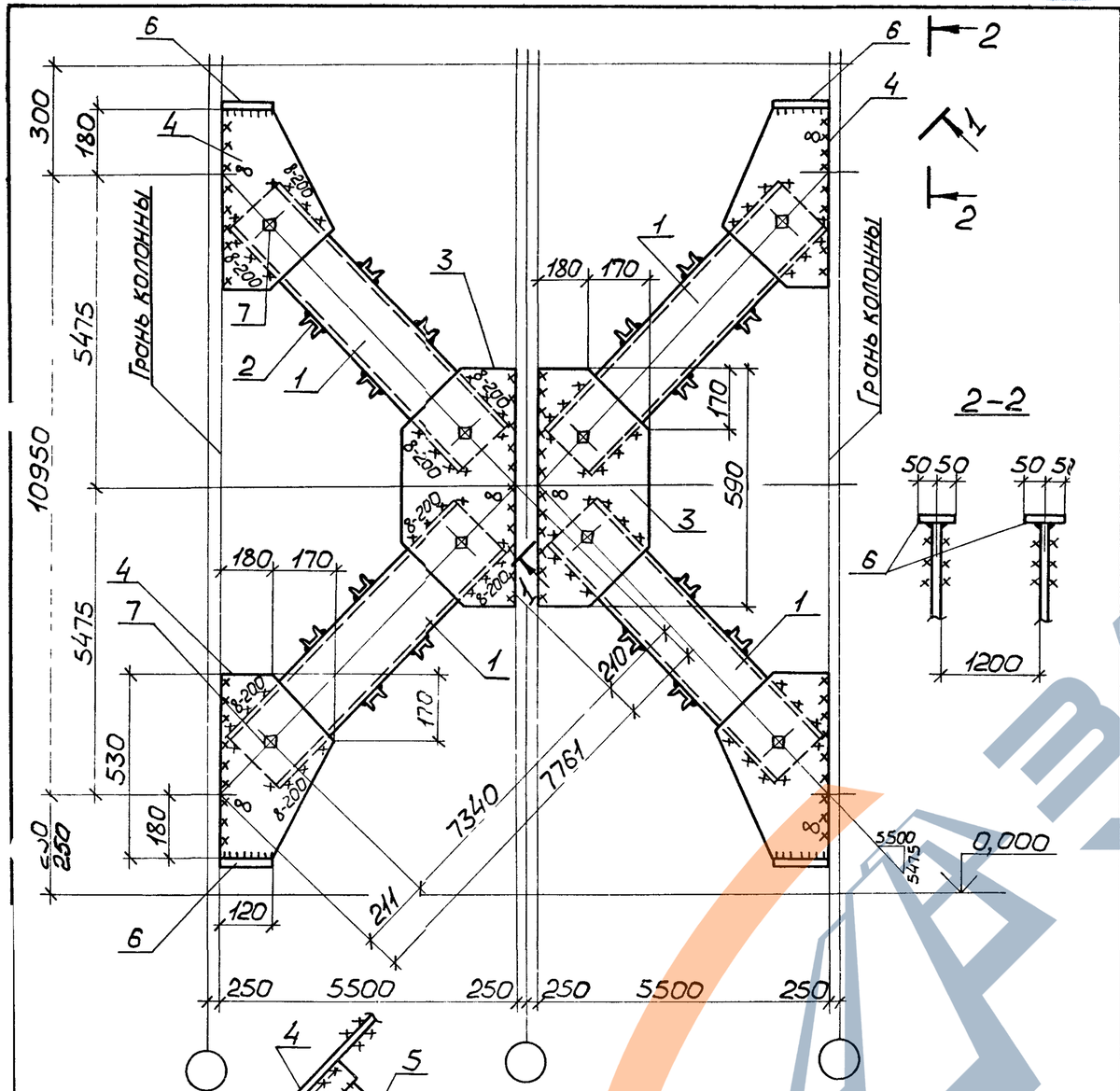

Сварные швы — Таблица

Тип шва, толщ.	Длина, м	Тип электр.	Примечание
5	23,4	Э42	Заводской
8	18,3	Э42	Монтажный

Марка связи	Поз.	Наименование	Кол.	Масса ед., кг	Масса всех, кг	Примеч.
		Детали				
		Швеллеры ГОСТ 8240-72* Вст3пс6-1 ТУ14-1-3023-80				
	1	20 ℓ = 7420	8	136,5	1092,2	
		Швеллеры ГОСТ 8240-72* Вст3кп2 ГОСТ 380-71*				
	2	10 ℓ = 1180	64	10,1	648,7	
		Лист ГОСТ 19903-74* Вст3пс6-1 ТУ14-1-3023-80				
ВС 106	3	10×350 ℓ = 590	4	16,2	64,8	
	4	10×350 ℓ = 530	8	14,6	116,8	
	5	10×150 ℓ = 1048	16	12,4	198,4	
	6	10×100 ℓ = 120	8	0,9	7,5	
		Стандартные изделия				
	7	Болт М20-8g×60.5.8 ГОСТ 7798-70	16		3,52	
	8	Гайка М20-7Н.5 ГОСТ 5915-70	16		1,01	
	9	Шайба 20 65Г ГОСТ 6402-70	16		0,26	

Нач.отд.	Шейнич	
Н.контр.	Шапран	
Гл.констр.	Шапран	
Гл.инж.пр.	Санковский	
Разраб.	Немчинова	
Проверил	Лукиша	
Исполнил	Петлярский	

1.424.1-9.7с-32

Связь ВС 106

Стадия	Масса	Масштаб
Р	2149,7	1:15 1:100
Лист	Листов 1	

Укрниипроектсталь-конструкция

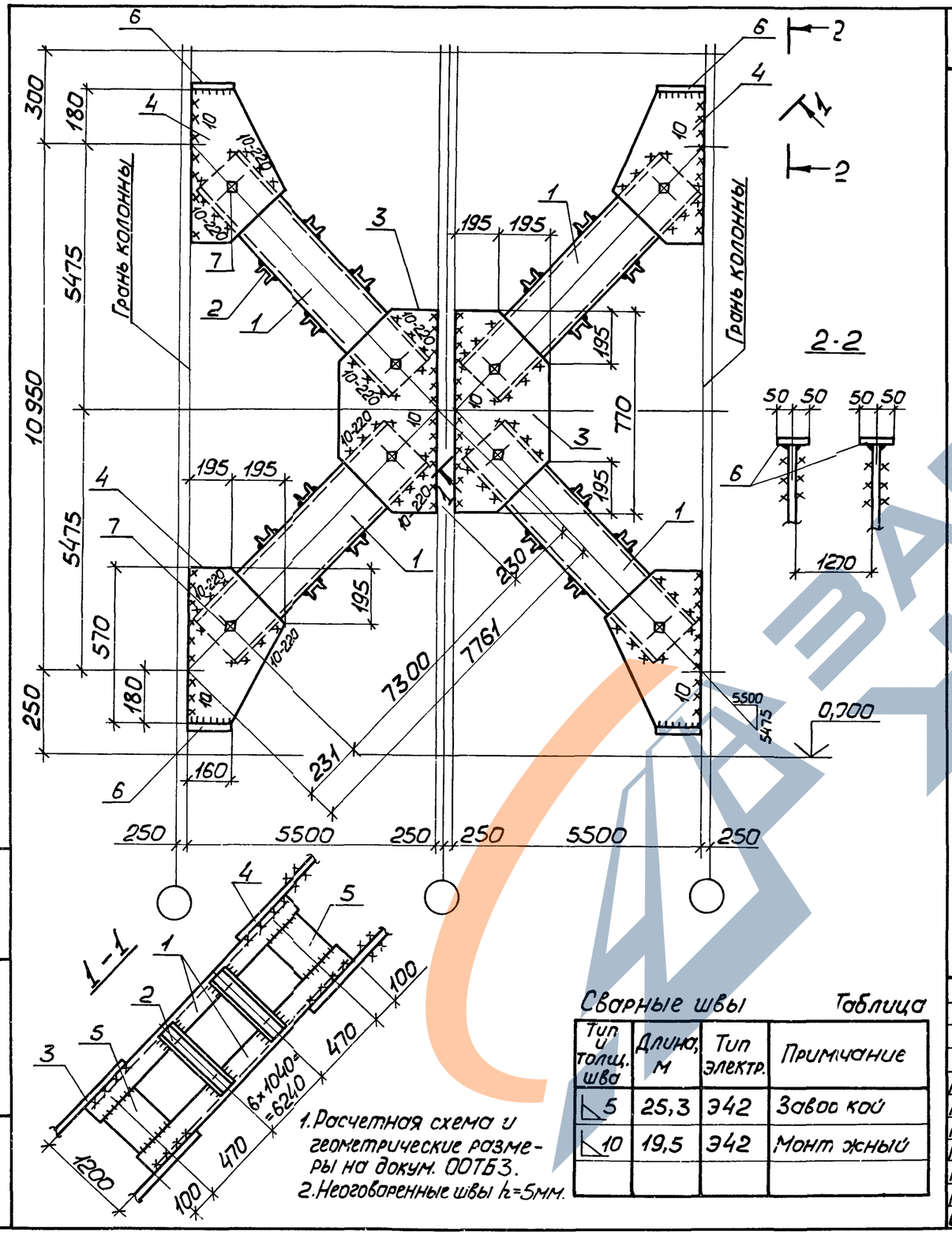

Сварные швы

Таблица

Тип и толщ. шва	Длина, м	Тип электр.	Примечание
◺ 5	25,3	Э42	Заводской
◺ 10	19,5	Э42	Монтажный

1. Расчетная схема и геометрические размеры на докум. ООТБЗ.
2. Неоговоренные швы h=5мм.

Марка связи	Поз.	Наименование	Кол.	Масса ед., кг	Масса всех, кг	Примеч.
		Детали				
		Швеллеры ГОСТ 8240-72* Вст3пс6 ГОСТ 380-71*				
	1	24 ℓ=7380	8	177,1	1417,0	
		Швеллеры ГОСТ 8240-72* Вст3кп2 ГОСТ 380-71*				
	2	10 ℓ=1180	56	10,1	567,6	
ВС107		Лист ГОСТ 19903-74* Вст3пс6-1 ТУ14-1-3023-80				
	3	12×390 ℓ=770	4	28,3	113,2	
	4	12×390 ℓ=570	8	20,9	167,5	
	5	12×150 ℓ=1020	16	14,4	230,6	
	6	12×100 ℓ=160	8	1,5	12,1	
		Стандартные изделия				
	7	Болт М20-8g×60.5.8 ГОСТ 7798-70	16		3,52	
	8	Гайка М20-7Н.5 ГОСТ 5915-70	16		1,01	
	9	Шайба 20.65Г ГОСТ 6402-70	16		0,26	

Нач.отд.	Шейнич	
Н.контр.	Шапран	
Гл.констр.	Шапран	
Гл.инж.пр.	Санковский	
Разраб.	Немчинова	
Проверил	Лукиша	
Исполнил	Петлярский	

1 424.1-9.7с-33

Связь ВС 107

Стадия	Масса	Масштаб
Р	2533,1	1:15 1:100
Лист	Листов 1	

Укрниипроектстальконструкция

Инв.№ подл. | Подпись и дата | Взам.инв.№

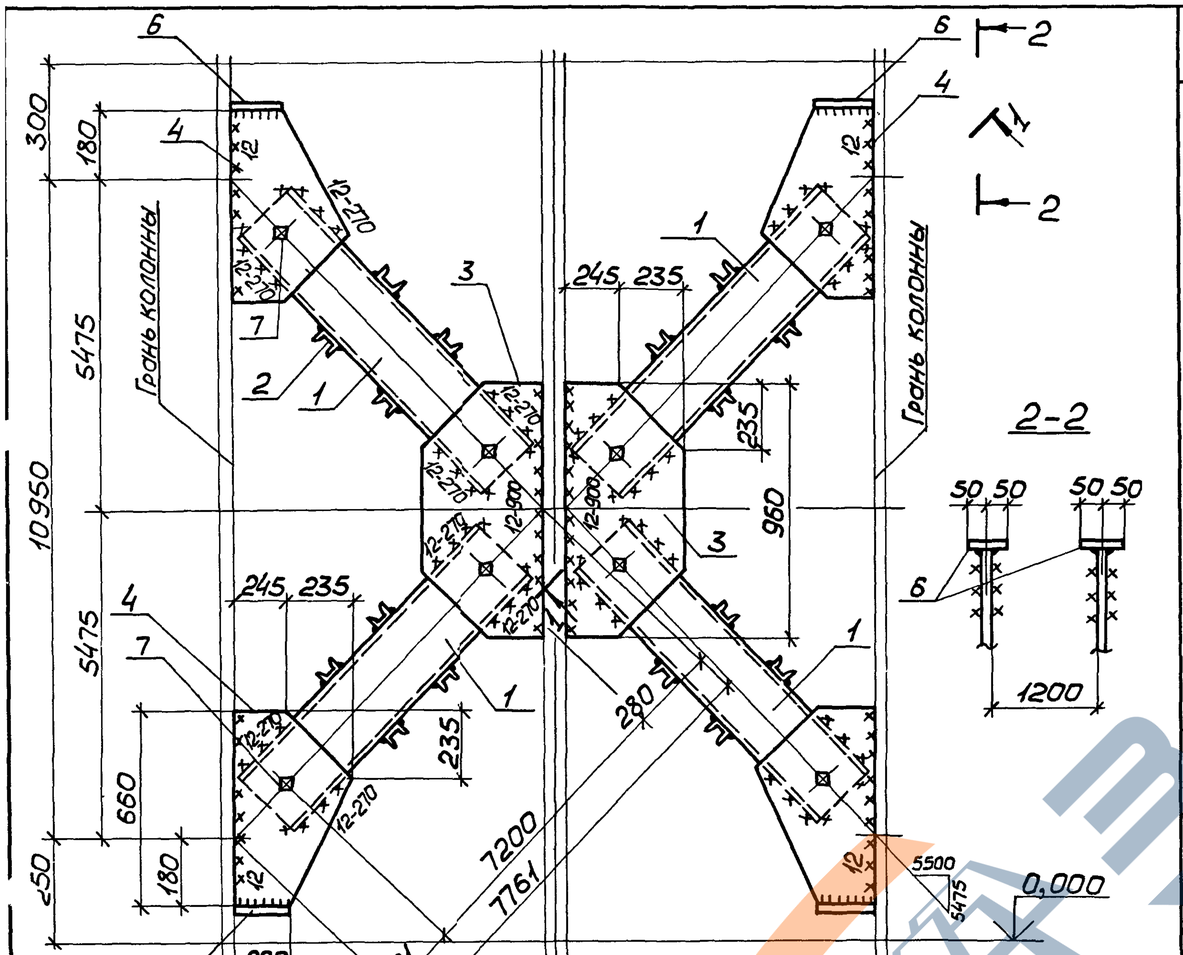
Грань колонны
Грань колонны
2-2
1-1
10950
5475
5475
300
180
660
180
250
200
6
5500
250
250
5500
250
245 235
245 235
960
235
280
7200
7761
281
5500
5475
0,000
50 50
50 50
1200
12-270
12-900
12-270
12-270
12-270
12-270
12-270
12-270
12-900
12-270
12-270
12-270
12-270
12-270
12-270

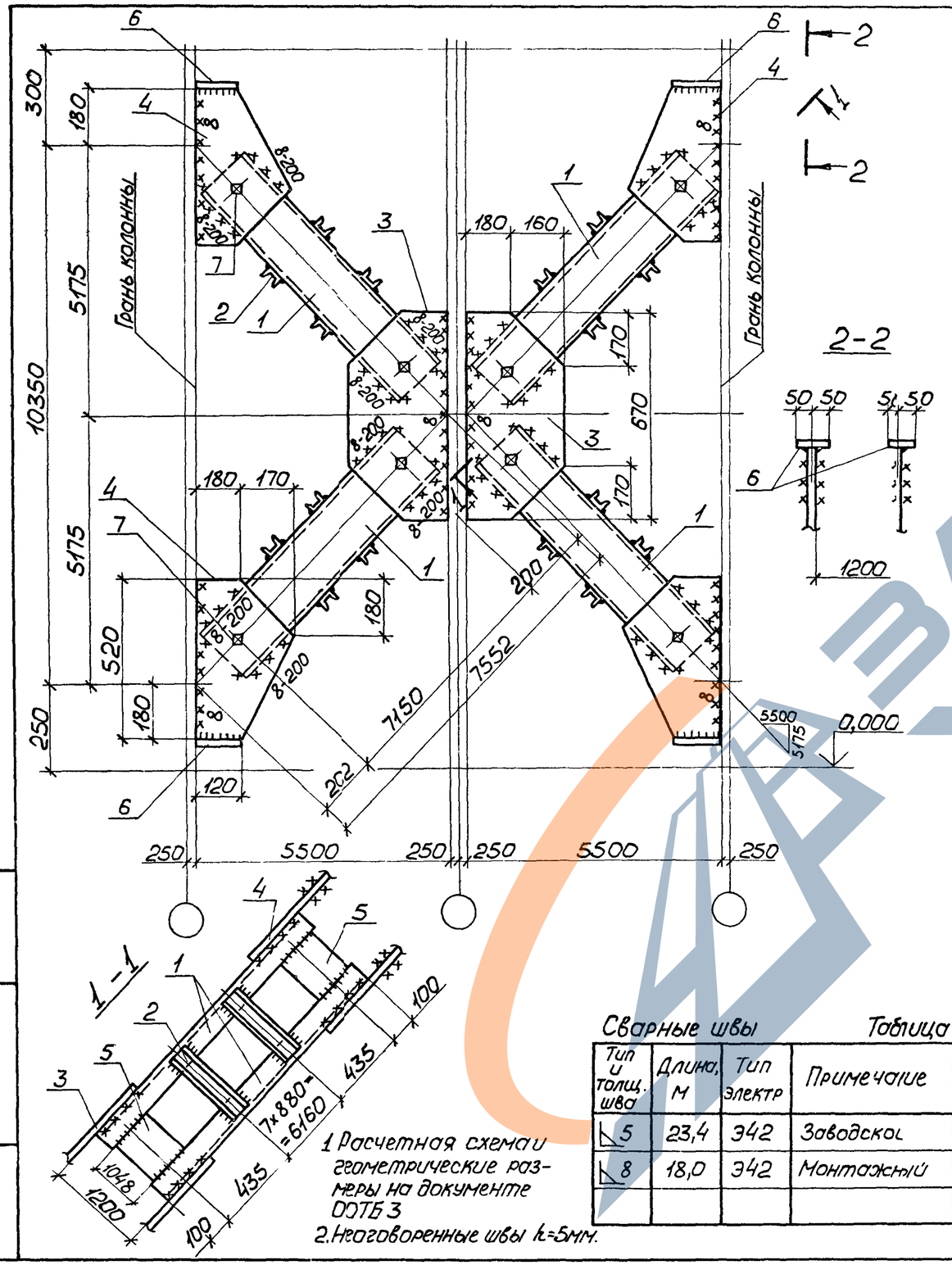

1. Расчетная схема геометрические размеры на документе ООТБ 3
2. Неоговоренные швы $h=5$мм.

Сварные швы — Таблица

Тип и толщ. шва	Длина, м	Тип электр	Примечание
◺ 5	23,4	Э42	Заводской
◺ 8	18,0	Э42	Монтажный

Марка связи	Поз	Наименование	Кол	Масса ед., кг	Масса всех, кг	Примеч
		Детали				
		Швеллеры ГОСТ 8240-72* Вст3пс6-1 ТУ14-1-3023-80				
	1	20 ℓ=7230	8	133,0	1064,0	
		Швеллеры ГОСТ 8240-72* Вст3кп2 ГОСТ 380-71*				
	2	10 ℓ=1180	64	10,1	648,7	
		Лист ГОСТ 19903-74* Вст3кп2 ГОСТ 380-71*				
ВС 109	3	10×340 ℓ=670	4	17,9	71,6	
	4	10×350 ℓ=520	8	14,3	114,4	
	5	10×150 ℓ=1048	16	12,4	198,4	
	6	10×100 ℓ=120	8	0,9	7,5	
		Стандартные изделия				
	7	Болт М20-8g×60.5.8 ГОСТ 7798-70	16		3,52	
	8	Гайка М20-7Н.5 ГОСТ 5915-70	16		1,01	
	9	Шайба 20.65Г ГОСТ 6402-70	16		0,26	

Нач.отд	Шейнич	
Н.контр	Шапран	
Гл.констр	Шапран	
Гл.инж.пр	Санковский	
Разраб.	Немчинова	
Проверил	Лукиша	
Исполнил	Петлярский	

1.424.1-9.7с-35

Связь ВС 109

Стадия	Масса	Масштаб
Р	2125,6	1:15 1:100
Лист	Листов 1	

Укрниипроектстальконструкция

Инв.№ подл | Подпись и дата | Взам.инв.№

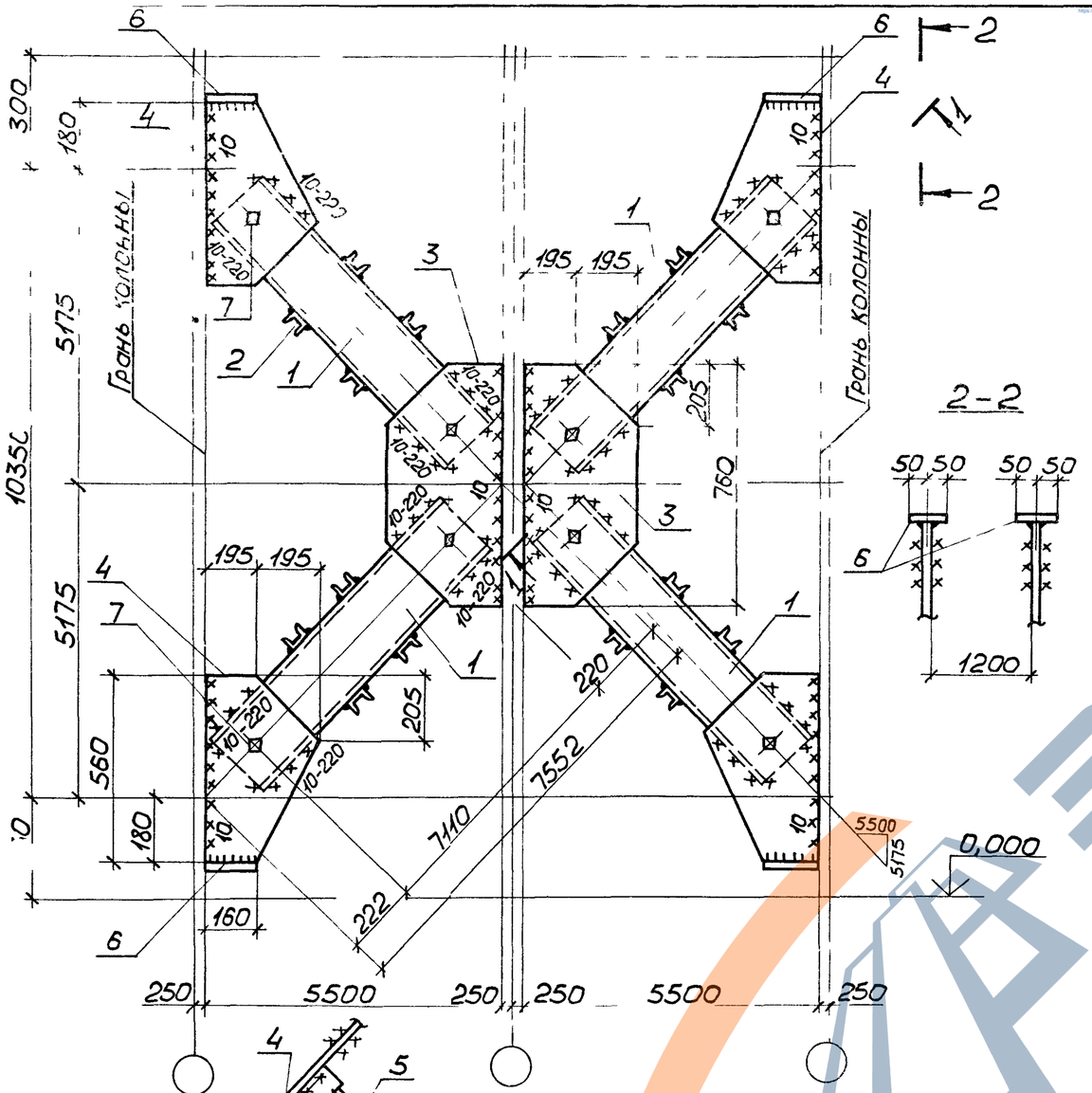

1 Расчетная схема и геометрические размеры на документе ООТБ 3

2 Неоговоренные швы h=5мм

Сварные швы — Таблица

Тип и толщ. шва	Длина, м	Тип электр.	Примечание
▷5	22,7	Э42	Заводской
▷10	19,6	Э42	Монтажный

Марка связи	Поз.	Наименование	Кол	Масса ед., кг	Масса всех, кг	Примеч
		Детали				
		Швеллеры ГОСТ 8240-72* Вст3пс6 ГОСТ 380-71*				
	1	24 ℓ=7190	8	172,6	1380,8	
		Швеллеры ГОСТ 8240-72* Вст3кп2 ГОСТ 380-71*				
	2	10 ℓ=1180	48	10,1	486,5	
		Лист ГОСТ 19903-74* Вст3пс6-1 ТУ14-1-3023-80				
ВС110	3	12×390 ℓ=760	4	27,9	111,7	
	4	12×390 ℓ=560	8	20,6	164,8	
	5	12×150 ℓ=1020	16	14,4	230,6	
	6	12×100 ℓ=160	8	1,5	12,1	
		Стандартные изделия				
	7	Болт М20-8g×60 5.8 ГОСТ 7798-70	16		3,52	
	8	Гайка М20-7Н 5 ГОСТ 5915-70	16		1,01	
	9	Шайба 20.65Г ГОСТ 6402-70	16		0,26	

Нач.отд	Шейнич	
Н.контр	Шапран	
Гл.констр	Шапран	
Гл.инж.пр	Сачковский	
Разраб	Немчинова	
Проверил	Лукиша	
Исполнил	Петлярский	

1.4241.-9.7с-36

Связь ВС110

Стадия	Масса	Масштаб
Р	2410,4	1:15 1:100
Лист	Листов 1	

Укрниипроектстальконструкция

ЗАВОД ЖБИ

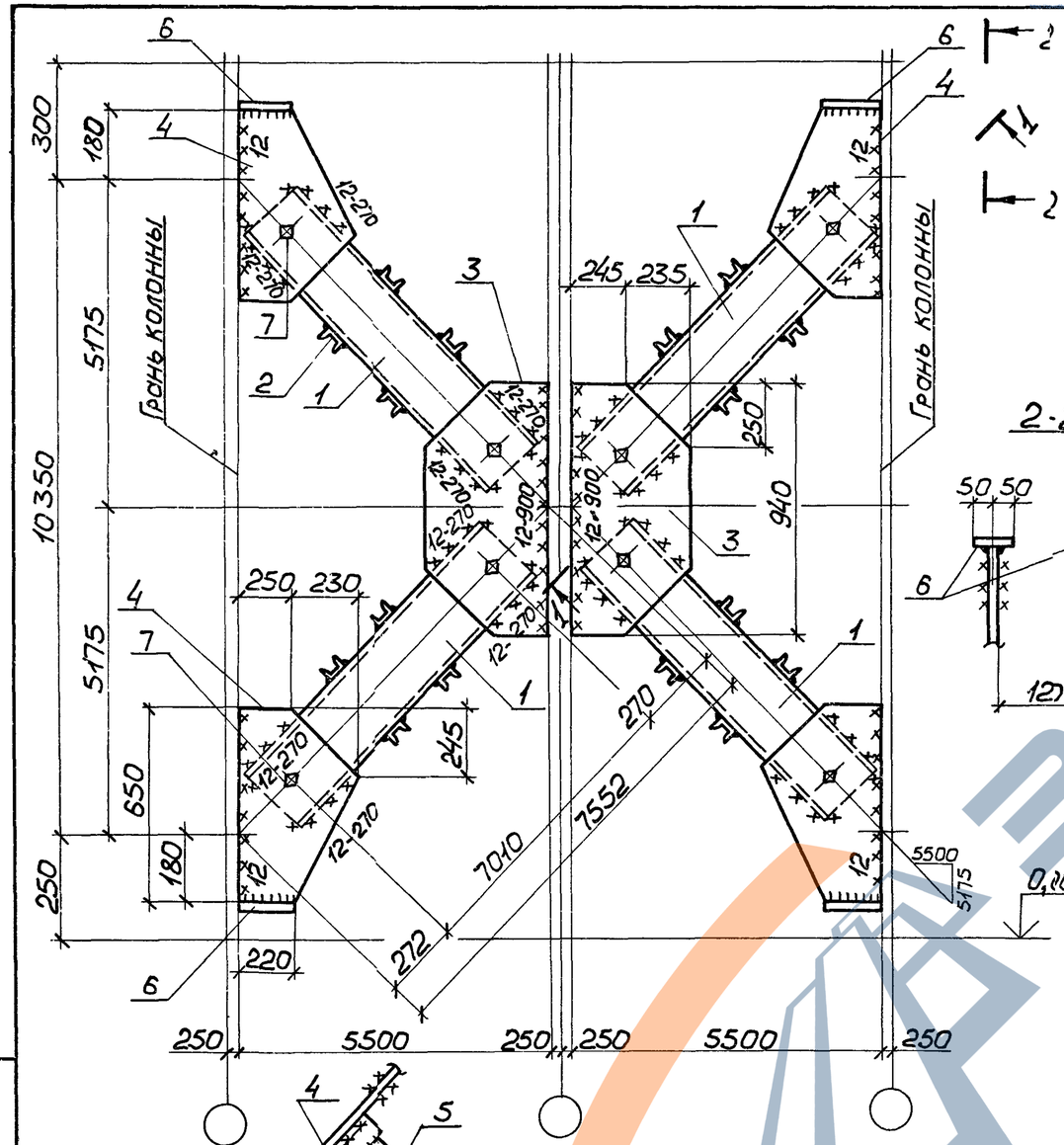

Сварные швы

Тип и толщ. шва	Длина, м	Тип электр	Примечание
◺5	25,6	Э42	Заводской
◺12	23,4	Э42	Монтажный

1. Расчетная схема и геометрические размеры на документе 00ТБ3.
2. Неоговоренные швы $h=5$мм.

Марка связи	Поз.	Наименование	Кол.	Масса ед., кг	Масса, всех, кг	Примеч.
		Детали				
		Швеллеры ГОСТ 8240-74* Вст3пс6 ГОСТ 380-71*				
	1	30 ℓ=7090	8	225,5	1804,0	
		Швеллеры ГОСТ 8240-72* Вст3кп2 ГОСТ 380-71*				
	2	10 ℓ=1180	48	10,1	486,5	
		Лист 19903-74* Вст3пс6-1 ТУ14-1-3023-80				
ВС111	3	14×480 ℓ=940	4	49,6	198,4	
	4	14×480 ℓ=650	8	34,3	274,4	
	5	14×150 ℓ=1000	16	16,5	264,0	
	6	14×100 ℓ=220	8	2,4	19,3	
		Стандартные изделия				
	7	Болт М20-8g×60.5.8 ГОСТ7798-70	16		3,52	
	8	Гайка М20-7Н.5 ГОСТ5915-70	16		1,01	
	9	Шайба 20.65Г ГОСТ6402-70	16		0,26	

Нач.отд.	Шейнич	
Н.контр.	Шапран	
Гл.констр.	Шапран	
Гл.инж.пр.	Сонковский	
Разраб.	Немчинова	
Проверил	Лукиша	
Исполнил	Петлярский	

1.424.1-9.7с-37

Связь ВС 111

Стадия	Масса	Масштаб
Р	3077,1	1:15 1:100
Лист	Листов 1	

Укрниипроектстальконструкция

Инв.№ подл. | Подпись и дата | Взам.инв.№

ЗАВОД ЖЕЛЕЗА
https://zavodjk.com/

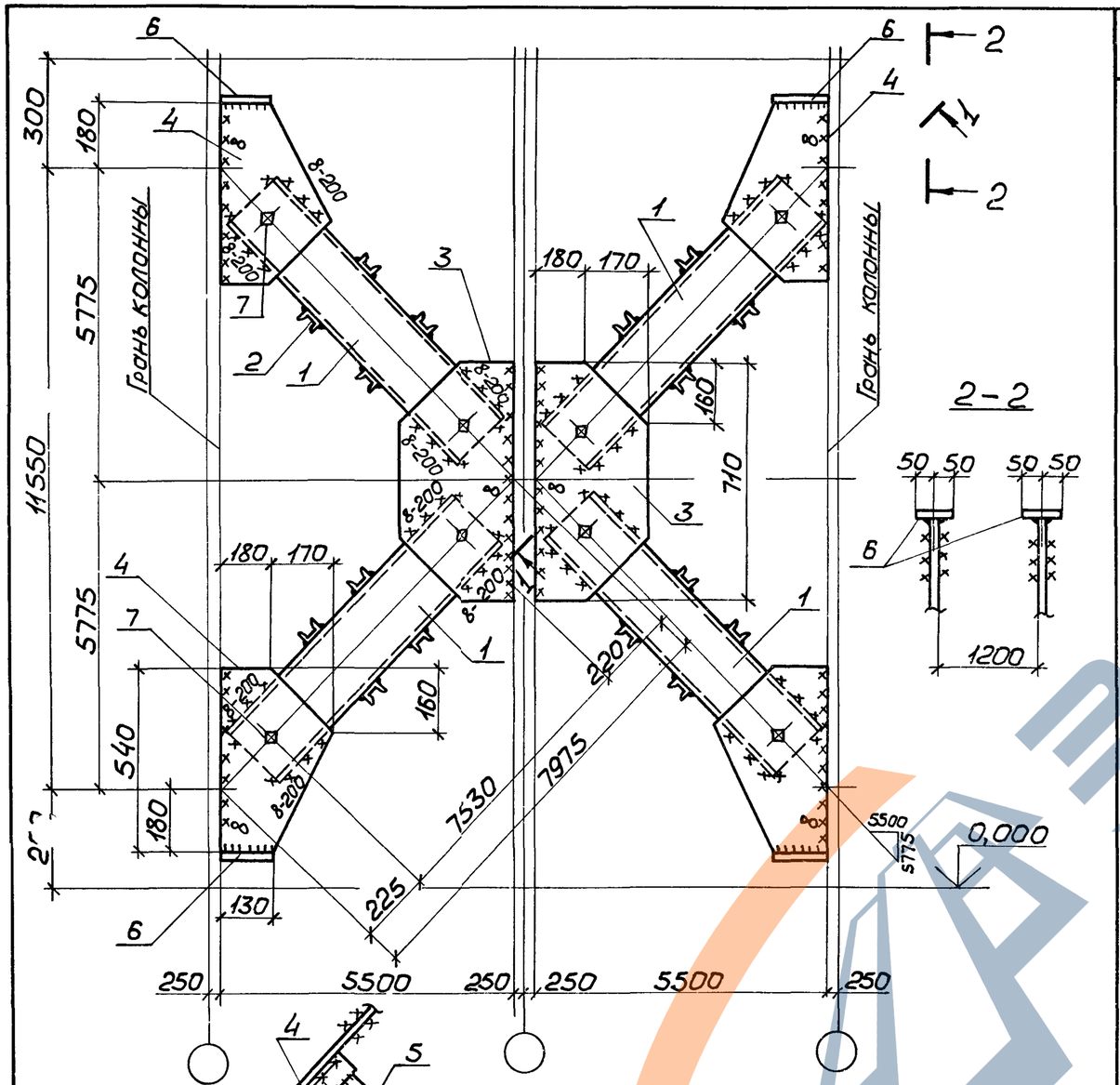

Сварные швы

Таблица

Тип и толщ. шва	Длина, м	Тип электр.	Примечание
◺5	23,5	Э42	Заводской
◺8	18,6	Э42	Монтажный

1. Расчетная схема и геометрические размеры на документе ООТБ3.
2. Неоговоренные швы $h=5$ мм.

Марка связи	Поз.	Наименование	Кол.	Масса ед., кг	Масса всех, кг	Примеч.
		Детали				
		Швеллеры ГОСТ 8240-72* / Вст3пс6-1 ТУ14-1-3023-80				
	1	20 ℓ=7610	8	140,0	1120,0	
		Швеллеры ГОСТ 8240-72* / Вст3кп2 ГОСТ 380-71*				
	2	10 ℓ=1180	64	10,1	648,7	
		Лист ГОСТ 19903-74* / Вст3кп2 ГОСТ 380-71*				
ВС115	3	10×350 ℓ=710	4	19,5	78,0	
	4	10×350 ℓ=540	8	14,8	118,7	
	5	10×150 ℓ=1048	16	12,4	198,4	
	6	10×100 ℓ=130	8	1,0	8,0	
		Стандартные изделия				
	7	Болт М20-8g×60.5.8 ГОСТ 7798-70	16		3,52	
	8	Гайка М20-7Н.5 ГОСТ 5915-70	16		1,01	
	9	Шайба 20.65Г ГОСТ 6402-70	16		0,26	

Нач.отд.	Шейнич	
Н.контр.	Шапран	
Гл.констр.	Шапран	
Гл.инж.пр.	Санковский	
Разраб.	Немчинова	
Проверил	Лукиша	
Исполнил	Петлярский	

1.424.1-9.7с-38

Связь ВС 115

Стадия	Масса	Масштаб
Р	2193,5	1:15 / 1:100
Лист	Листов 1	

Укрниипроектстальконструкция

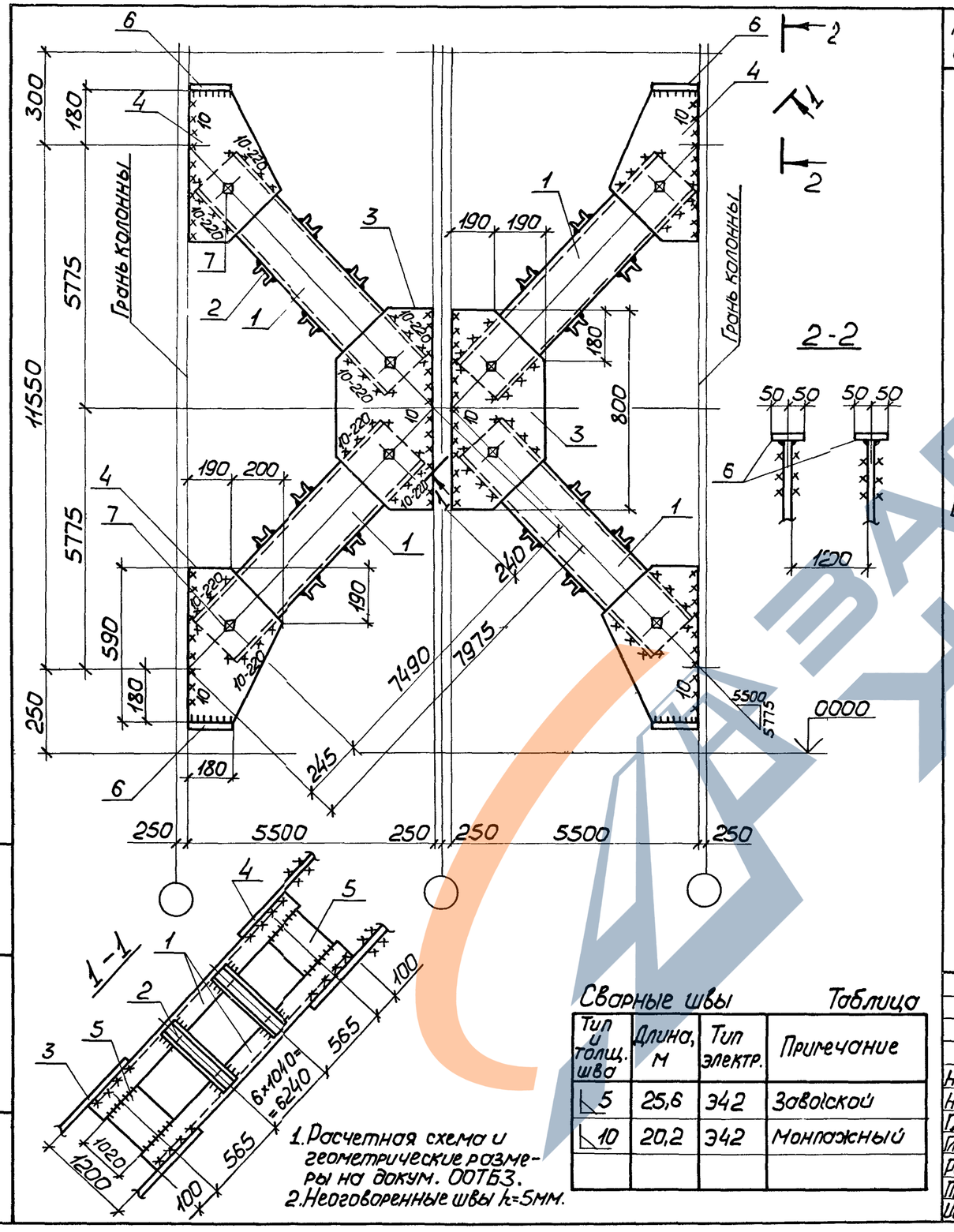

Марка связи	Поз.	Наименование	Кол	Масса ед., кг	Масса всех, кг	Примеч.
		Детали				
		Швеллеры ГОСТ 8240-72* Вст 3пс6 ГОСТ 380-71*				
	1	24 ℓ = 7570	8	181,7	1453,6	
		Швеллеры ГОСТ 8240-72* Вст 3кп2 ГОСТ 380-71*				
	2	10 ℓ = 1180	56	10,1	567,6	
ВС 116		Лист ГОСТ 19903-74* Вст 3пс 6-1 ТУ 14-1-3023-80				
	3	12 × 380 ℓ = 800	4	28,6	114,4	
	4	12 × 390 ℓ = 590	8	21,7	173,6	
	5	12 × 150 ℓ = 1020	16	14,4	230,6	
	6	12 × 100 ℓ = 180	8	1,7	13,6	
		Стандартные изделия				
	7	Болт М20-8g×60.5.8 ГОСТ 7798-70	16		3,52	
	8	Гайка М20-7Н.5 ГОСТ 5915-70	16		1,01	
	9	Шайба 20 65Г ГОСТ 6402-70	16		0,26	

Сварные швы — Таблица

Тип и толщ. шва	Длина, м	Тип электр.	Примечание
◺ 5	25,6	Э42	Заводской
◺ 10	20,2	Э42	Монтажный

1. Расчетная схема и геометрические размеры на докум. ООТБЗ.
2. Неоговоренные швы h=5мм.

Нач.отд.	Шейнич	
Н.контр	Шапран	
Гл.констр	Шапран	
Гл.инж.пр.	Санковский	
Разраб.	Немчинова	
Проверил	Лукиша	
Исполнил	Петлярский	

1.424.1-9.7с-39

Связь ВС 116

Стадия	Масса	Масштаб
Р	2578,9	1:15 1:100
Лист	Листов 1	

Укрниипроектстальконструкция

Инв.№ подл. | Подпись и дата | Взам.инв.№

ЗАВОДА ЖБИ

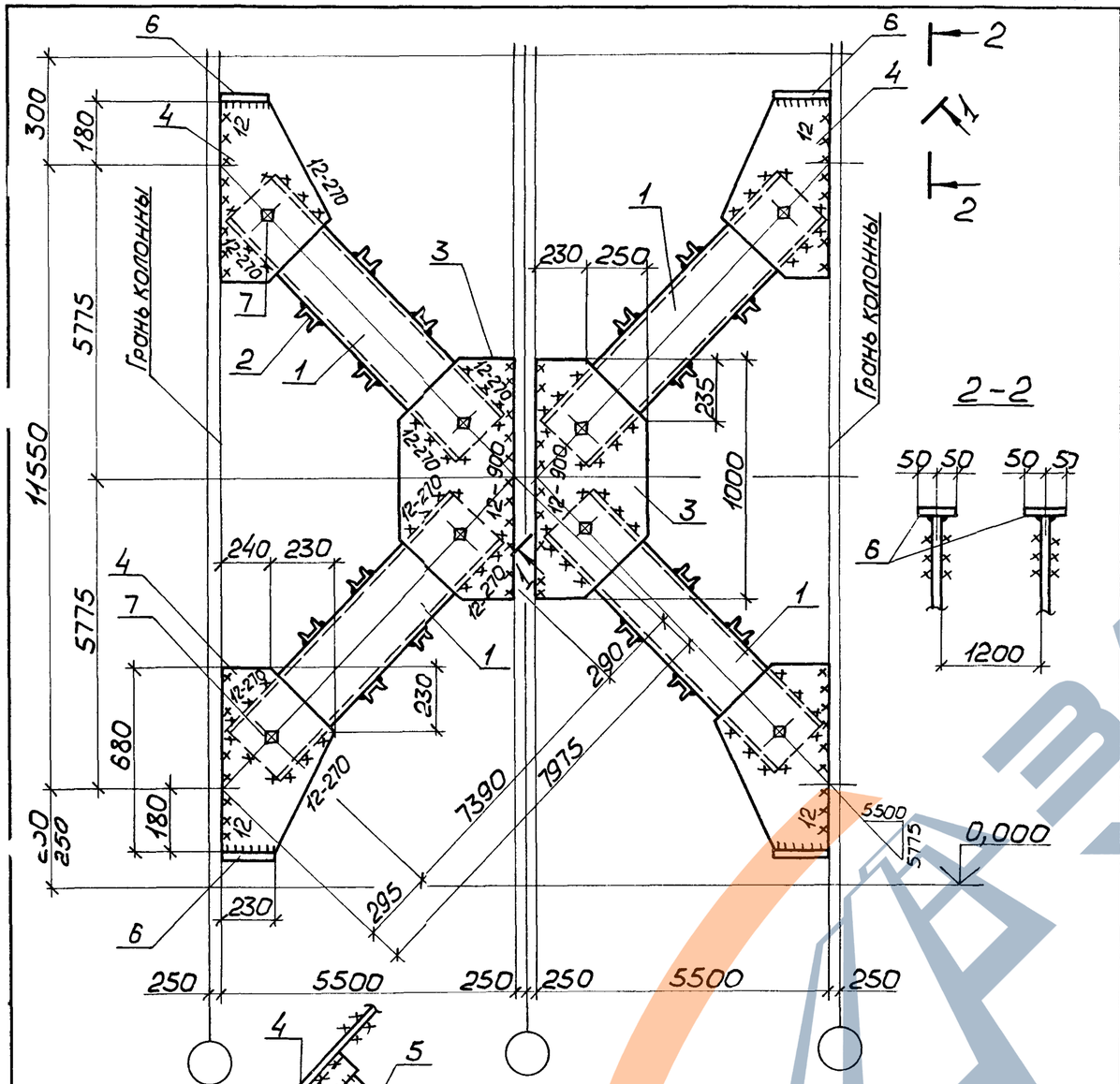

1. Расчетная схема и и гометрические размеры на документе ООТБ 3.
2. Неоговоренные швы $h=5$мм.

Сварные швы — Таблица

Тип и толщ. шва	Длина, м	Тип электр.	Примечание
◺ 5	25,8	Э42	Заводской
◺ 12	24,0	Э42	Монтажный

Марка связи	Поз.	Наименование	Кол.	Масса ед., кг	Масса всех, кг	Примеч.
		Детали				
		Швеллеры ГОСТ 8240-72* Вст3пс6 ГОСТ 380-71*				
	1	30 ℓ=7470	8	237,6	1900,8	
		Швеллеры ГОСТ 8240-72* Вст3кп2 ГОСТ 380-71*				
	2	10 ℓ=1180	48	10,1	486,5	
		Лист ГОСТ 19903-74* Вст3пс6-1 ТУ14-1-3023-80				
ВС117	3	14×480 ℓ=1000	4	52,8	211,2	
	4	14×470 ℓ=680	8	35,1	280,8	
	5	14×150 ℓ=1000	16	16,5	264,0	
	6	14×100 ℓ=230	8	2,5	20,0	
		Стандартные изделия				
	7	Болт М20-8g×60.5.8 ГОСТ 7798-70	16		3,52	
	8	Гайка М20-7Н.5 ГОСТ 5915-70	16		1,01	
	9	Шайба 20.65Г ГОСТ 6402-70	16		0,26	

Нач.отд.	Шейнич	
Н.контр.	Шапран	
Гл.констр.	Шапран	
Гл.инж.пр.	Санковский	
Разраб.	Немчинова	
Проверил	Лукиша	
Исполнил	Петлярский	

1.424.1-9.7с-40

Связь ВС117

Стадия	Масса	Масштаб
Р	3194,9	1:15 1:100
Лист	Листов 1	

Укрниипроектсталь конструкция

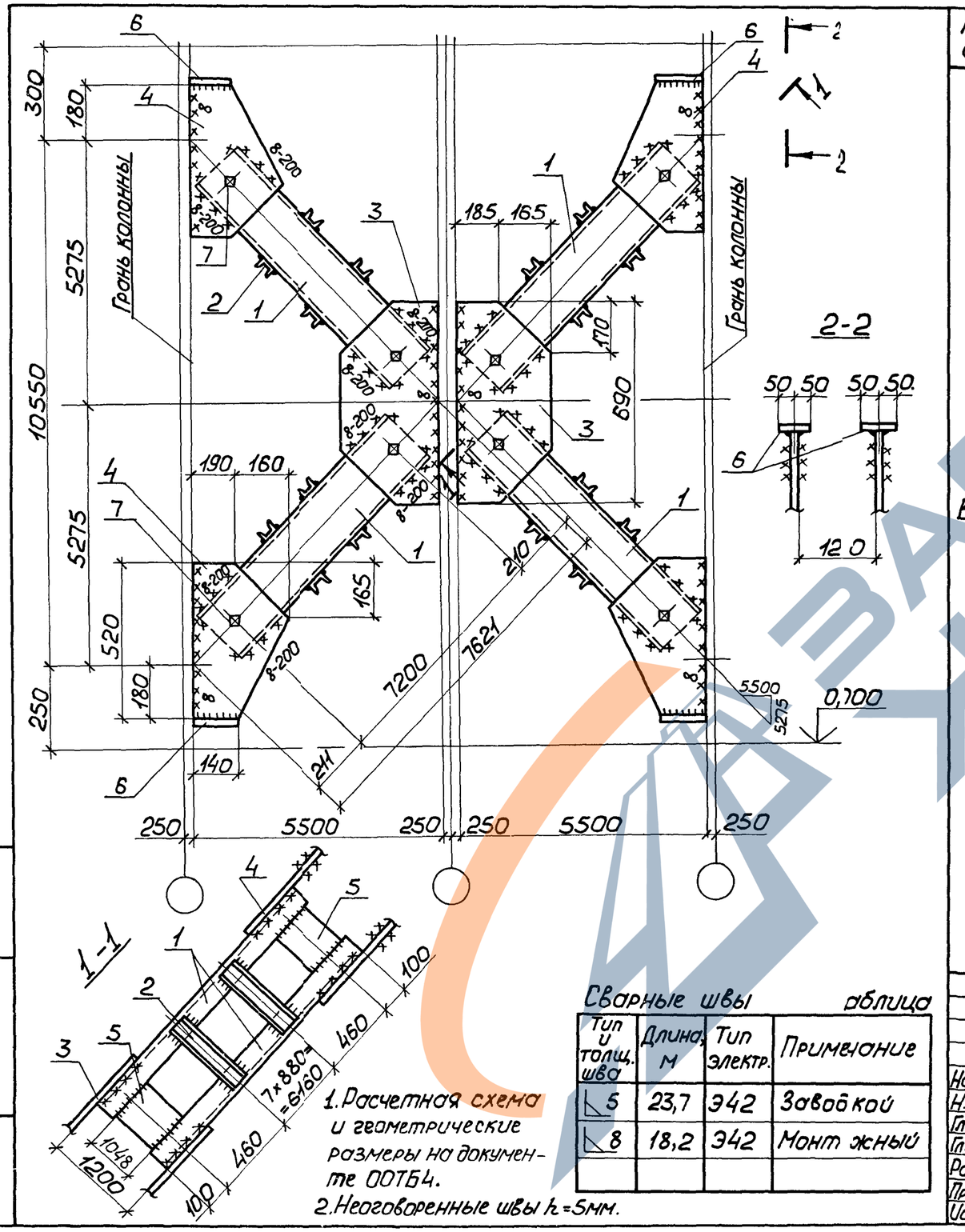

1. Расчетная схема и геометрические размеры на документе 00ТБ4.
2. Неоговоренные швы h_f=5мм.

Сварные швы

Таблица

Тип и толщ. шва	Длина, м	Тип электр.	Примечание
◺ 5	23,7	Э42	Заводской
◺ 8	18,2	Э42	Монтажный

Марка связи	Поз.	Наименование	Кол.	Масса ед., кг	Масса	Примеч.
		Детали				
		Швеллеры ГОСТ 8240-72* / Вст3пс6-1 ТУ 14-1-3023-80				
	1	20 ℓ=1280	8	134	1072,0	
		Швеллеры ГОСТ 8240-72* / Вст3кп2 ГОСТ 380-71*				
	2	10 ℓ=1180	64	10,1	648,7	
		Лист ГОСТ 19903-74* / Вст3кп2 ГОСТ 380-71*				
ВС 124	3	10 × 350 ℓ=690	4	19,0	76,0	
	4	10 × 350 ℓ=520	8	14,3	114,4	
	5	10 × 150 ℓ=1048	16	12,4	198,4	
	6	10 × 100 ℓ=140	8	1,1	8,8	
		Стандартные изделия				
	7	Болт М20-8g×60.5.8 ГОСТ 7798-70	16		3,52	
	8	Гайка М20-7Н.5 ГОСТ 5915-70	16		1,01	
	9	Шайба 20.65Г ГОСТ 6402-70	16		0,26	

Нач. отд.	Шейнич	
Н. контр.	Шапран	
Гл. констр.	Шапран	
Гл. инж. пр.	Санковский	
Разраб.	Немчинова	
Проверил	Лукиша	
Исполнил	Петлярский	

1.424.1-97с-41

Связь ВС 124

Стадия	Масса	Масштаб
Р	2139,5	1:15 / 1:100
Лист	Листов 1	

Укрниипроектсталь-конструкция

Инв. № подл. | Подпись и дата | Взам. инв. №

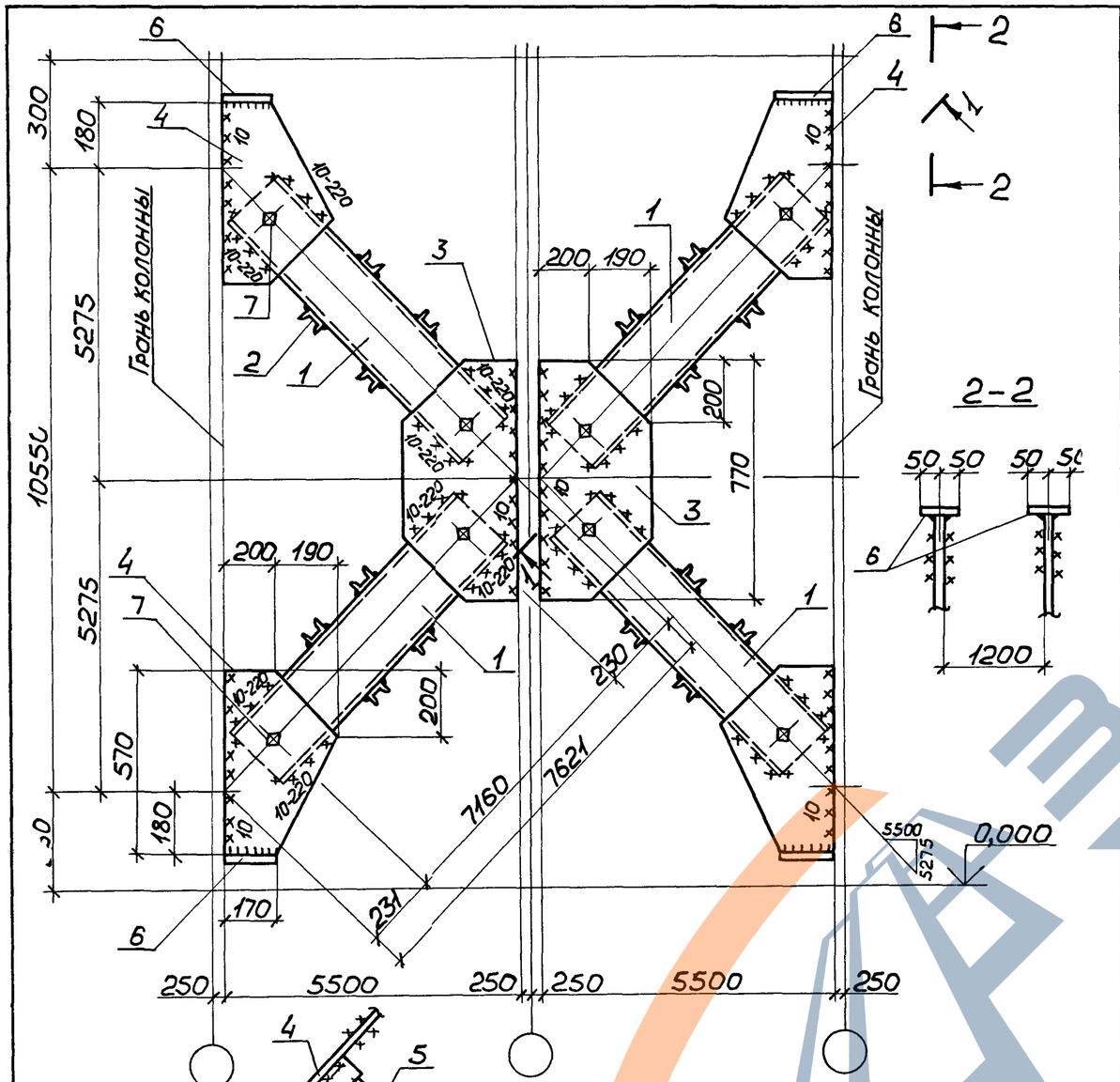

Марка связи	Поз.	Наименование	Кол.	Масса ед., кг	Масса всех, кг	Примеч.
		Детали				
		Швеллеры ГОСТ 8240-72* Вст3пс6 ГОСТ 380-71*				
	1	24 ℓ = 7240	8	173,8	1390,4	
		Швеллеры ГОСТ 8240-72* Вст3кп2 ГОСТ 380-71*				
	2	10 ℓ = 1180	48	10,1	486,5	
		Лист ГОСТ 19903-74* Вст3пс6-1 ТУ14-1-3023-80				
ВС 125	3	12 x 390 ℓ = 770	4	28,3	113,2	
	4	12 x 390 ℓ = 570	8	20,9	167,5	
	5	12 x 150 ℓ = 1020	16	14,4	230,6	
	6	12 x 100 ℓ = 170	8	1,6	12,8	
		Стандартные изделия				
	7	Болт М20-8g x 60.5.8 ГОСТ 7798-70	16		3,52	
	8	Гайка М20-7Н.5 ГОСТ 5915-70	16		1,01	
	9	Шайба 20.65Г ГОСТ 6402-70	16		0,26	

Сварные швы — Таблица

Тип и толщ. шва	Длина, м	Тип электр.	Примечание
◺ 5	22,9	Э42	Заводской
◺ 10	19,8	Э42	Монтажный

1. Расчетная схема и геометрические размеры на документе ООТБ4.
2. Неоговоренные швы $h = 5$ мм.

Нач.отд.	Шейнич		
Н.контр.	Шапран		
Гл.констр.	Шапран		
Гл.инж.пр.	Санковский		
Разраб.	Немчинова		
Проверил	Лукиша		
Исполнил	Петлярский		

1.424.1-9.7с-42

Связь ВС 125

Стадия	Масса	Масштаб
Р	2425,0	1:15 1:100
Лист	Листов 1	

Укрниипроектсталь-конструкция

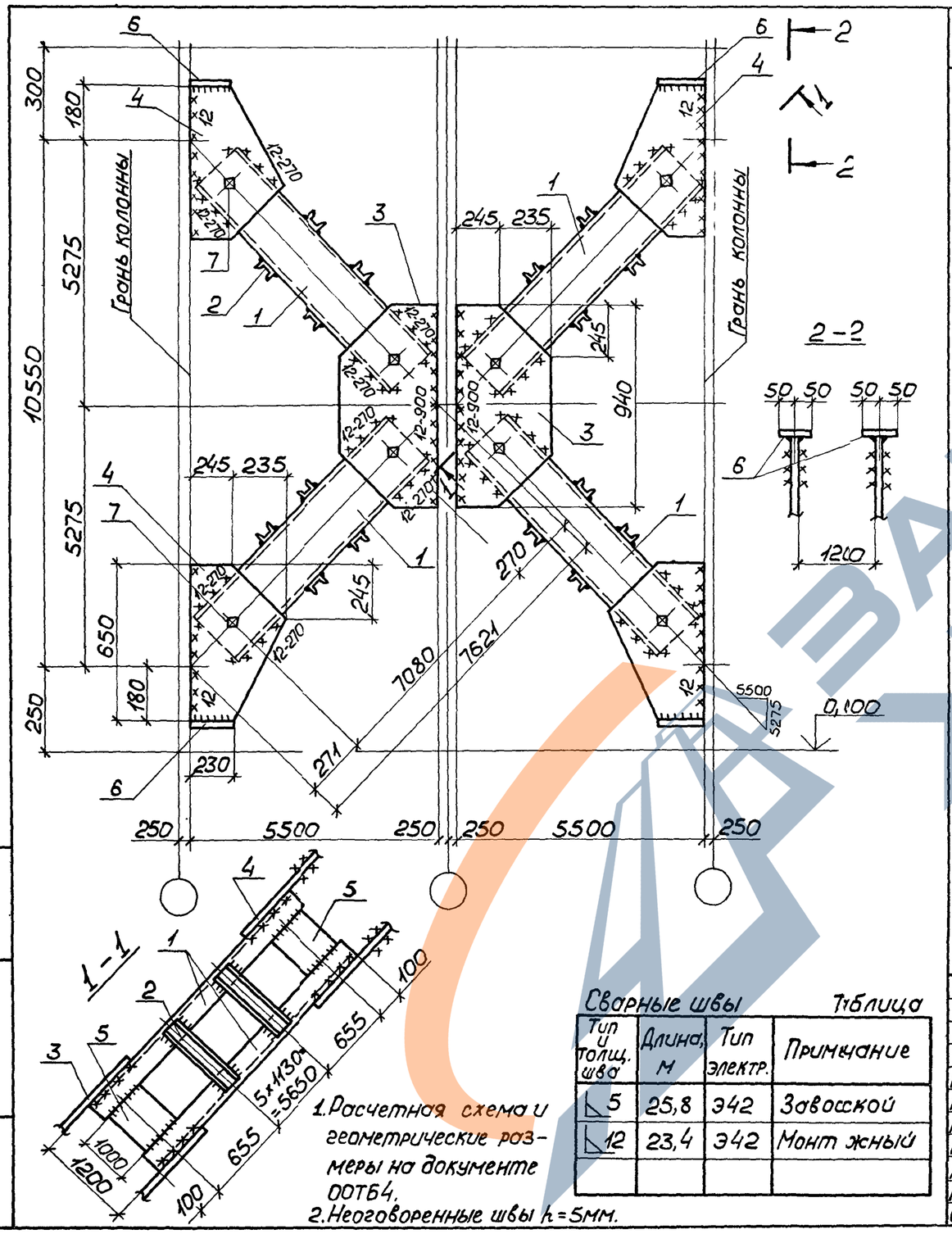
Грань колонны
Грань колонны
2-2
1-1
10550
5275
5275
300
180
650
180
250
940
245
235
270
7080
7621
271
230
1200
5500
5275
0,100
50 50 50 50
1210
655
655
5×1130
=5650
1000
1200
100
100
250
5500
250
250
5500
250
12-270
12-900
12-270
12-270
12-270

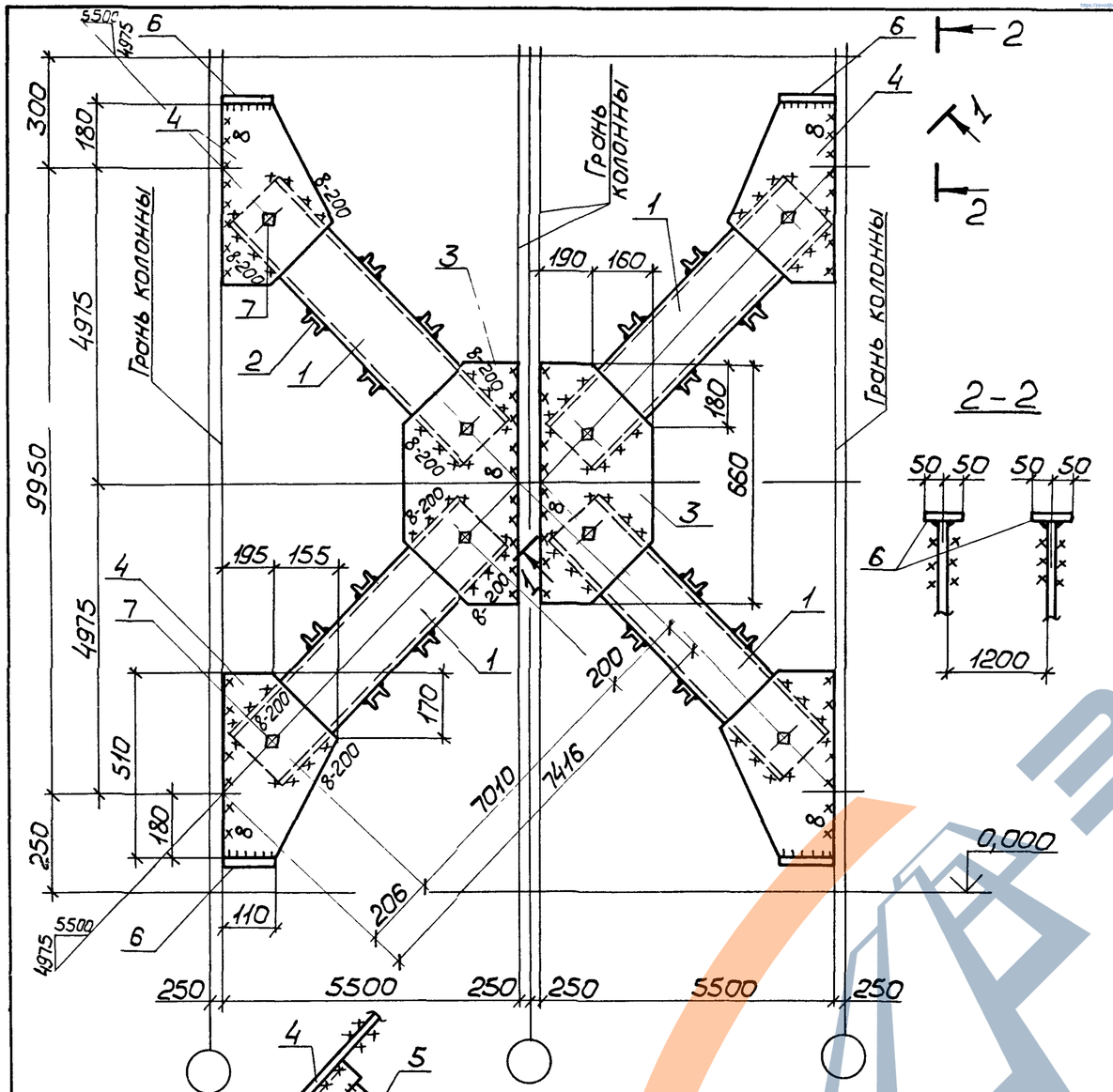

1. Расчетная схема и геометрические размеры на документе ООТБ4.
2. Неоговоренные швы h=5мм.

Сварные швы — Таблица

Тип и толщ. шва	Длина, м	Тип электр.	Примечание
5	21,1	Э42	Заводской
8	17,8	Э42	Монтажный

Марка связи	Поз.	Наименование	Кол	Масса ед., кг	Масса всех, кг	Примеч
		Детали				
		Швеллеры ГОСТ 8240-72* Вст3пс6-1 ТУ14-1-3023-80				
	1	20 ℓ=7090	8	130,5	1044,0	
		Швеллеры ГОСТ 8240-72* Вст3кп2 ГОСТ 380-71*				
	2	10 ℓ=1180	56	10,1	567,6	
		Лист ГОСТ 19903-74* Вст3пс6-1 ТУ14-1-3023-80				
ВС 127	3	10×350 ℓ=660	4	18,1	72,4	
	4	10×350 ℓ=510	8	14,0	112,0	
	5	10×150 ℓ=1048	16	12,4	198,4	
	6	10×100 ℓ=110	8	0,9	7,2	
		Стандартные изделия				
	7	Болт М20-8g×60.5.8 ГОСТ 7798-70	16		3,52	
	8	Гайка М20-7Н.5 ГОСТ 5915-70	16		1,01	
	9	Шайба 20.65Г ГОСТ 6402-70	16		0,26	

Нач.отд.	Шейнич	
Н.контр.	Шапран	
Гл.констр.	Шапран	
Гл.инж.пр.	Санковский	
Разраб.	Немчинова	
Проверил	Лукиша	
Исполнил	Петлярский	

1.424.1-9.7с-44

Связь ВС 12 7

Стадия	Масса	Масштаб
Р	2021,7	1:15 1:100
Лист	Листов 1	

Укрниипроектстальконструкция

ЗАВОДА ЖБК

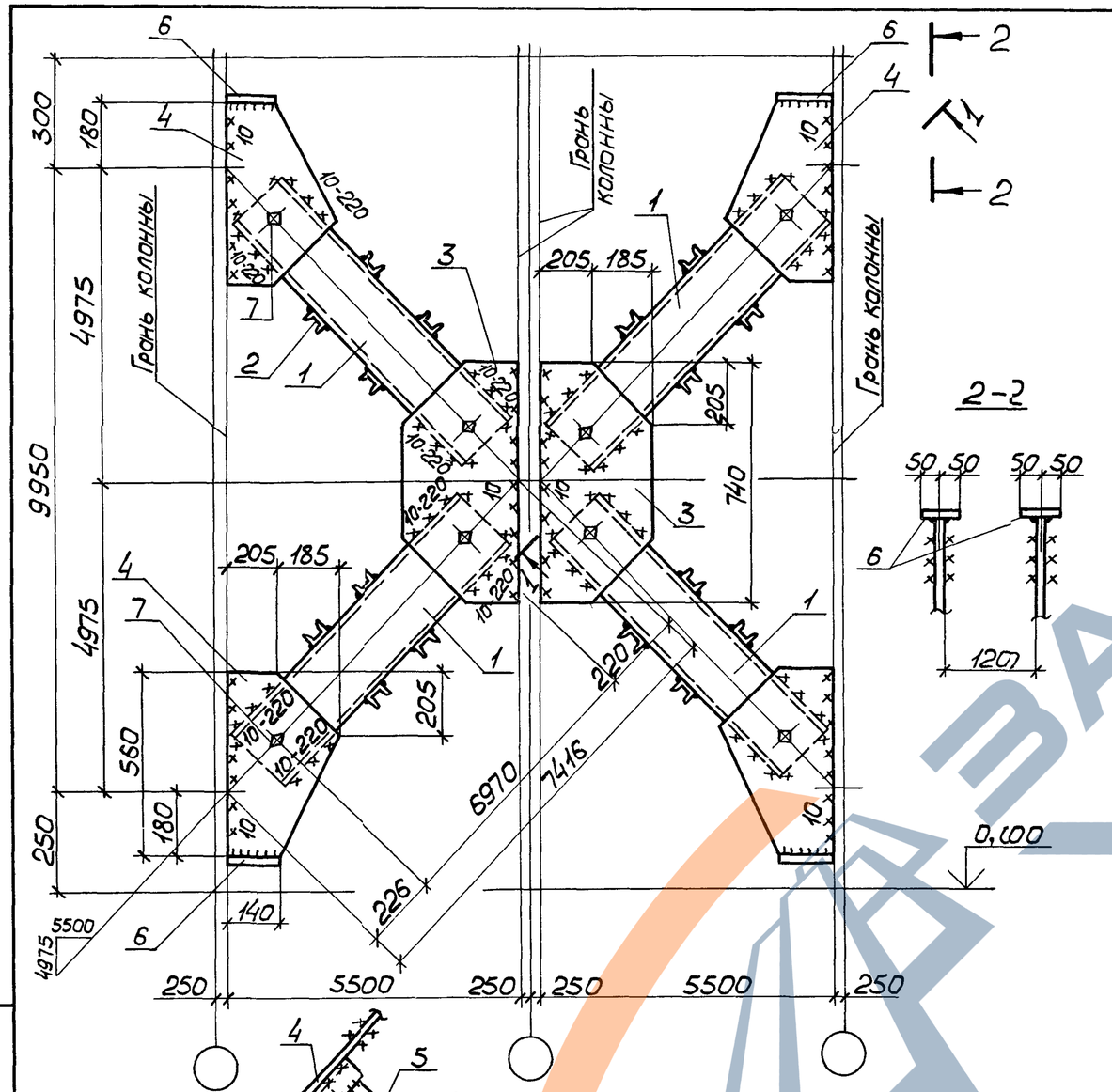

Сварные швы

Таблица

Тип и толщ. шва	Длина, м	Тип электр.	Примечание
◺ 5	22,4	Э42	Заводской
◺ 10	19,4	Э42	Монтажный

1. Расчетная схема и геометрические размеры на документе ООТБ 4.
2. Неоговоренные швы $h=5$мм.

Марка связи	Поз.	Наименование	Кол	Масса ед., кг	Масса всех, кг	Примеч.
		Детали				
		Швеллеры ГОСТ 8240-72* Вст3пс6 ГОСТ 380-71*				
	1	24 ℓ = 7050	8	169,2	1353,6	
		Швеллеры ГОСТ 8240-72* Вст3кп2 ГОСТ 380-71*				
	2	10 ℓ = 1180	48	10,1	486,5	
ВС 128		Лист ГОСТ 19903-74* Вст3пс6-1 ТУ14-1-3023-80				
	3	12 × 390 ℓ = 740	4	27,2	108,8	
	4	12 × 390 ℓ = 560	8	20,6	164,8	
	5	12 × 150 ℓ = 1020	16	14,4	230,6	
	6	12 × 100 ℓ = 140	8	1,3	10,6	
		Стандартные изделия				
	7	Болт М20-8д×60.5.8 ГОСТ 7798-70	16		3,52	
	8	Гайка М20-7Н.5 ГОСТ 5915-70	16		1,01	
	9	Шайба 20.65Г ГОСТ 6402-70	16		0,26	

Нач.отд.	Шейнич	
Н.контр.	Шапран	
Гл.констр.	Шапран	
Гл.инж.пр.	Санковский	
Разраб.	Немчинова	
Проверил	Лукиша	
Исполнил	Петлярский	

1.424.1-9.7с-45

Связь ВС 128

Стадия	Масса	Масштаб
Р	2378,5	1:15 1:100
Лист	Листов 1	

Укрниипроектстальконструкция

Инв.№ подл. | Подпись и дата | Взам.инв.№

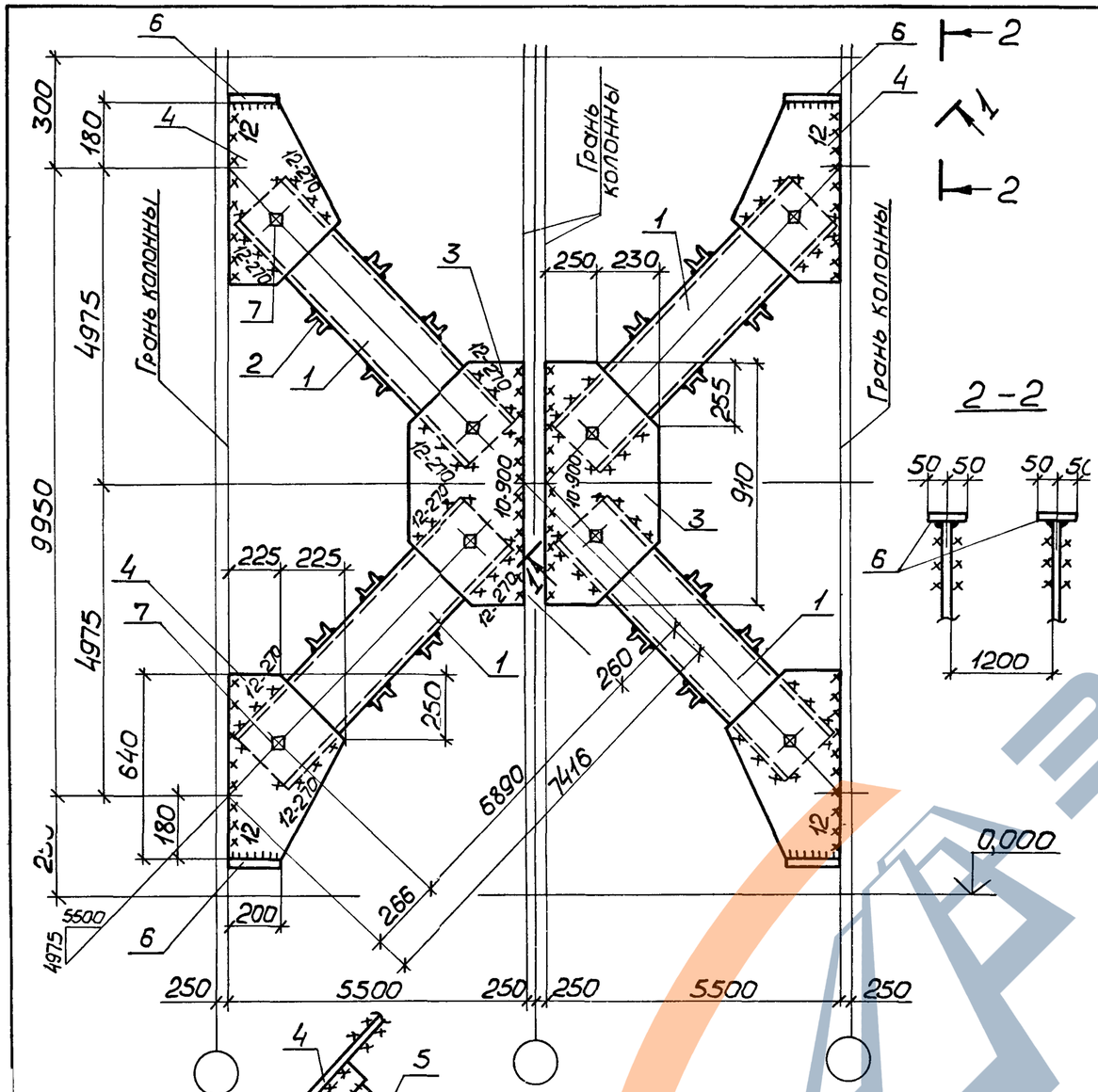

1. Расчетная схема и геометрические размеры на документе ОСТБ4.
2. Неоговоренные швы $h=5$мм.

Сварные швы — Таблица

Тип и толщ. шва	Длина, м	Тип электр.	Примечание
◺ 5	25,3	Э42	Заводской
◺ 12	23,1	Э42	Монтажный

Марка связи	Поз.	Наименование	Кол.	Масса ед., кг	Масса всех, кг	Примеч.
		Детали				
		Швеллеры ГОСТ 8240-72* Вст3пс6 ГОСТ 380-71*				
	1	30 ℓ=6970	18	221,7	1773,6	
		Швеллеры ГОСТ 8240-72* Вст3кп2 ГОСТ 380-71*				
	2	10 ℓ=1180	48	10,1	486,5	
		Лист ГОСТ 19903-74* Вст3пс6-1 ТУ14-3023-80				
ВС129	3	14×480 ℓ=910	4	48,0	192,0	
	4	14×480 ℓ=640	8	33,8	270,4	
	5	14×150 ℓ=1000	16	16,5	264,0	
	6	14×100 ℓ=200	8	2,2	17,6	
		Стандартные изделия				
	7	Болт М20-8g×60.5.8 ГОСТ7798-70	16		3,52	
	8	Гайка М20-7Н.5 ГОСТ5915-70	16		1,01	
	9	Шайба 20.65Г ГОСТ 6402-70	16		0,26	

Нач.отд.	Шейнич	
Н.контр.	Шапран	
Гл.констр.	Шапран	
Гл.инж.пр.	Санковский	
Разраб.	Немчинова	
Проверил	Лукиша	
Исполнил	Петлярский	

1.424.1-9.7с-46

Связь ВС12 7

Стадия	Масса	Масштаб
Р	3034,1	1:15 1:100
Лист	Листов 1	

Укрниипроектстальконструкция

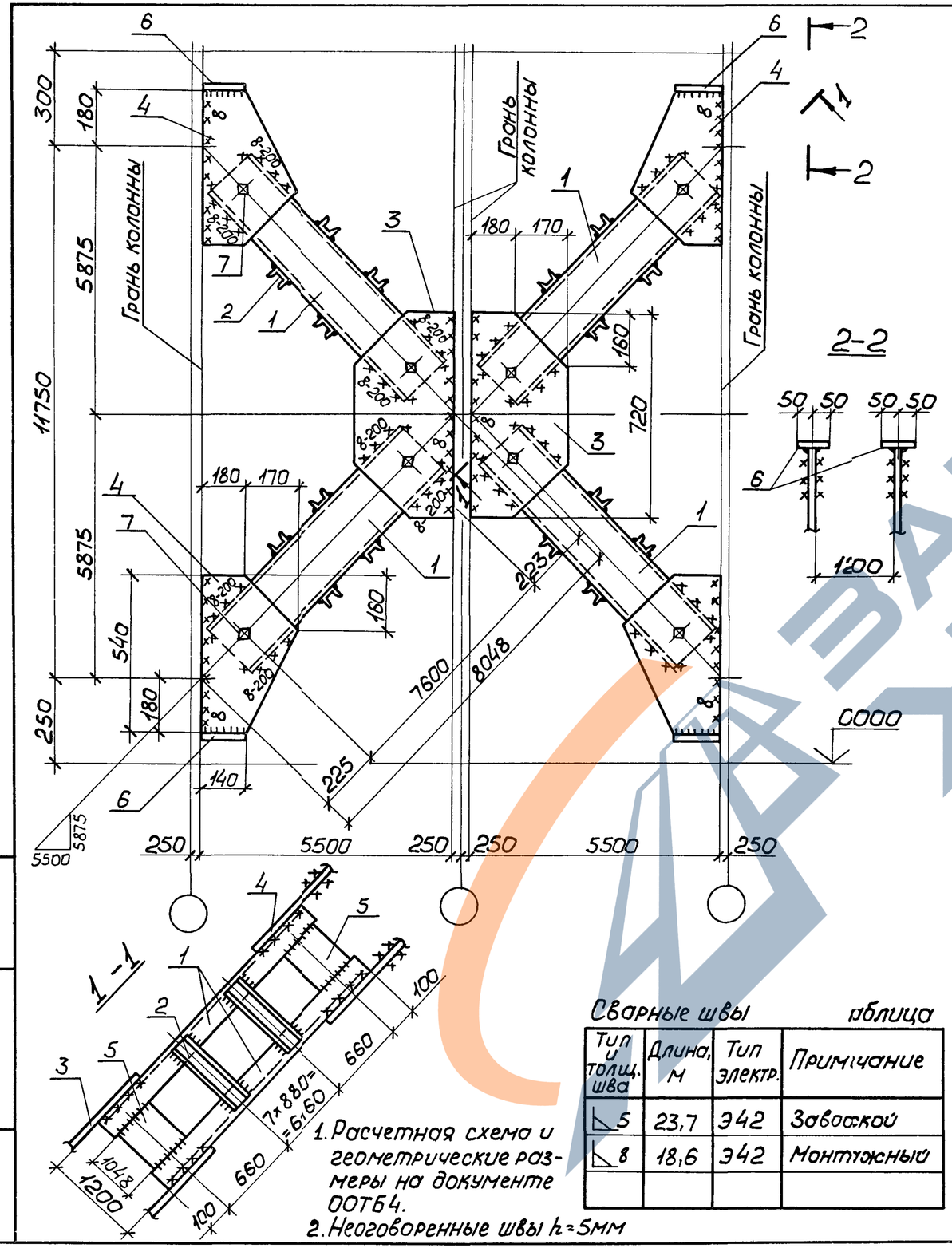
Грань колонны
Грань колонны
Грань колонны
2-2
1-1
300
180
5875
11750
5875
540
180
250
720
160
160
225
8048
7600
140
225
5500
5875
250
5500
250
250
5500
250
50 50
50 50
1200
6
4
1
2
3
5
7
8
8-200
180
170
100
660
7×880=
=6160
1048
1200
660
100

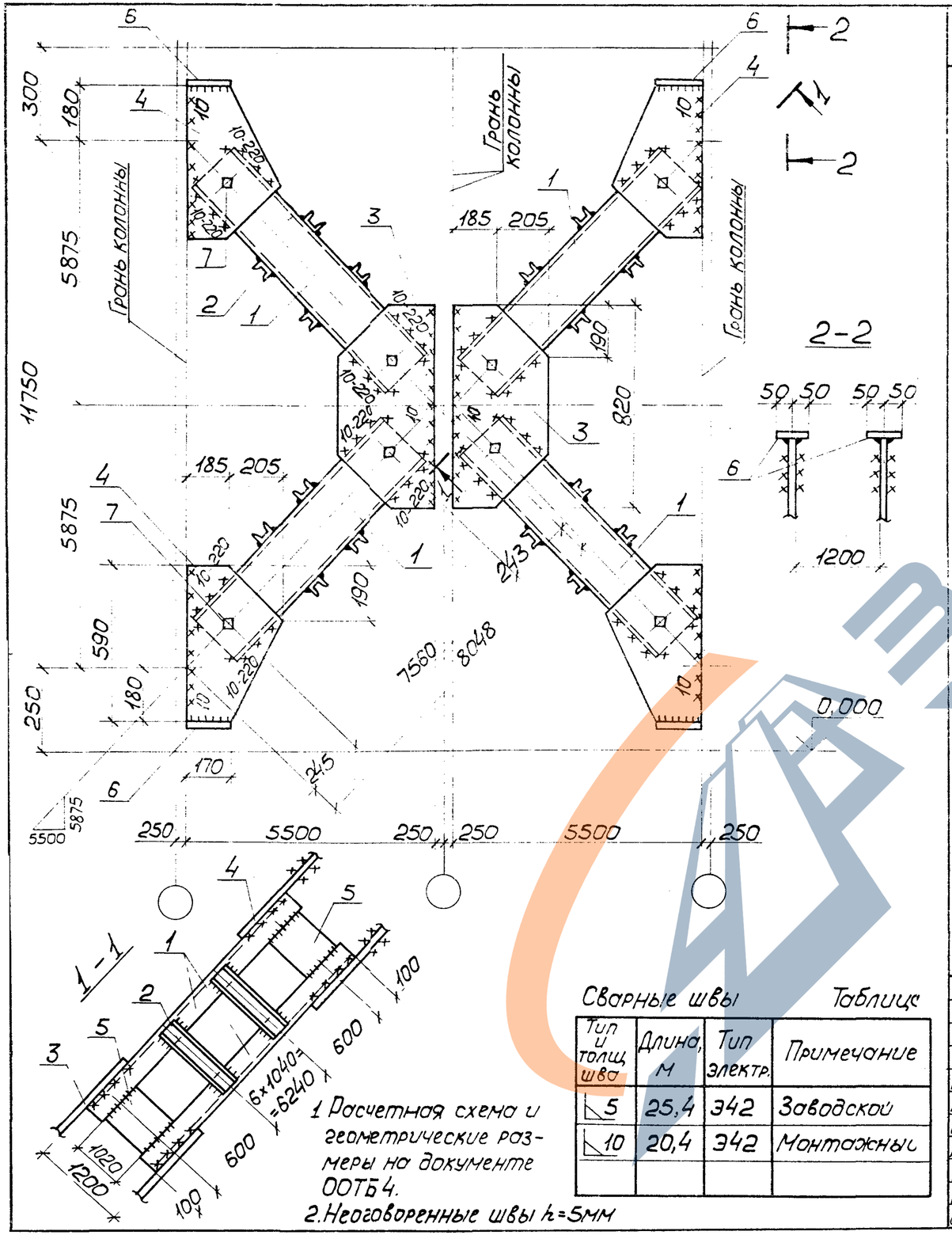

Сварные швы

Таблица

Тип и толщ. шва	Длина, м	Тип электр.	Примечание
5	25,4	Э42	Заводской
10	20,4	Э42	Монтажный

1. Расчетная схема и геометрические размеры на документе ООТБ 4.
2. Неоговоренные швы $h=5$мм

Марка связи	Поз	Наименование	Кол.	Масса ед., кг	Масса всех, кг	Примеч.
		Детали				
		Швеллеры ГОСТ 8240-72* Вст3пс6 ГОСТ 380-71*				
	1	24 ℓ=7640	8	183,4	1467,2	
		Швеллеры ГОСТ 8240-72* Вст3кп2 ГОСТ 380-71*				
	2	10 ℓ=1180	56	10,1	567,6	
		лист ГОСТ 19903-74* Вст3пс6-1 ТУ14-1-3023-80				
ВС 131	3	12×390 ℓ=820	4	30,1	120,4	
	4	12×390 ℓ=590	8	21,7	173,6	
	5	12×150 ℓ=1020	16	14,4	230,6	
	6	12×100 ℓ=170	8	1,6	12,8	
		Стандартные изделия				
	7	Болт М20-8g×60.5.8 ГОСТ 7798-70	116		3,52	
	8	Гайка М20-7Н.5 ГОСТ 5915-70	116		1,01	
	9	Шайба 20 65Г ГОСТ 6402-70	116		0,26	

Нач.отд.	Шейнич	
Н.контр.	Шапран	
Гл.констр.	Шапран	
Гл.инж.пр.	Санковский	
Разраб.	Немчинова	
Проверил	Лукиша	
Исполнил	Петлярский	

1.424.1-9.7с-48

Связь ВС 131

Стадия	Масса	Масштаб
Р	2597,9	1:15 1:100
Лист	Листов 1	

Укрниипроектстальконструкция

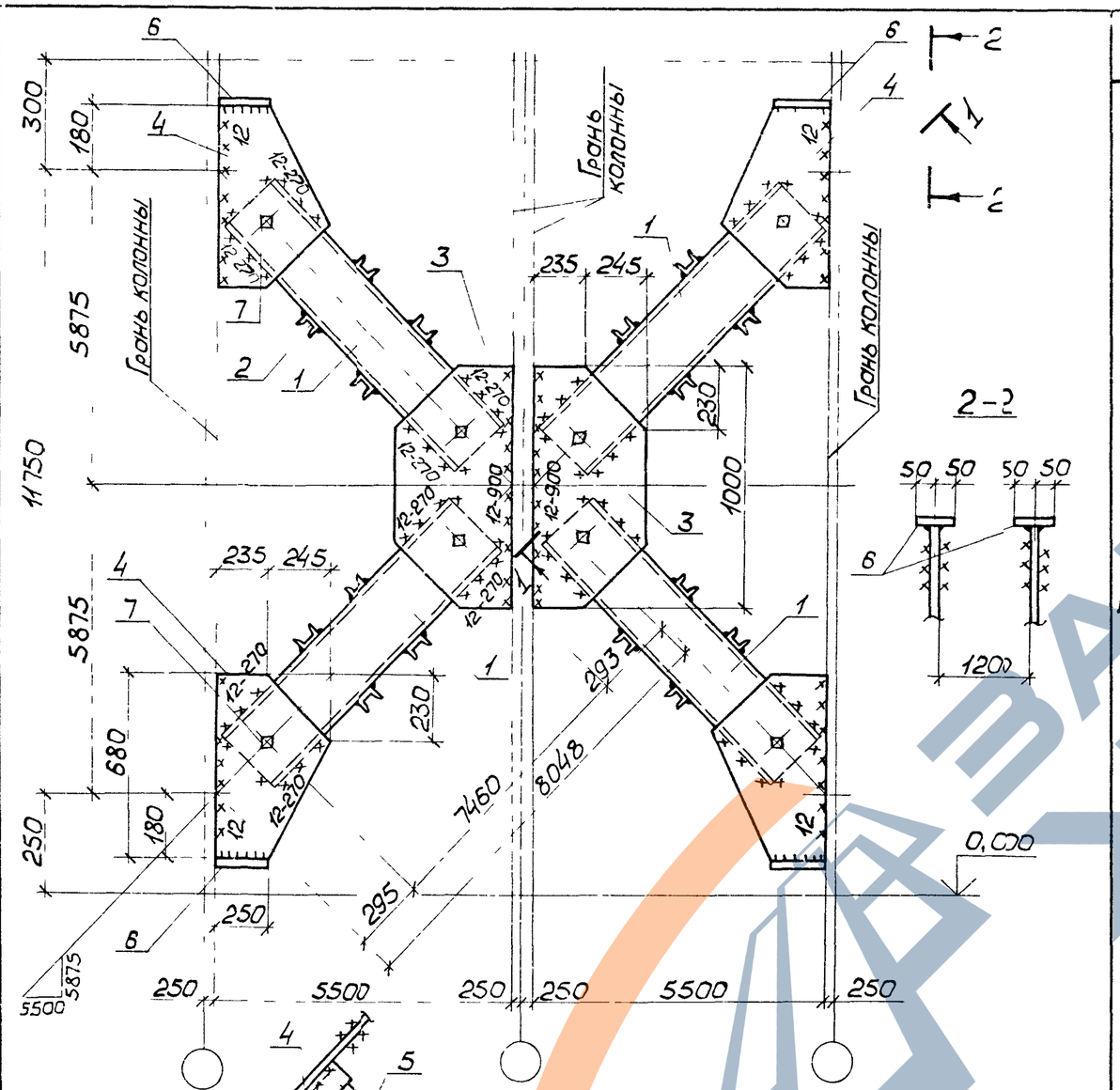

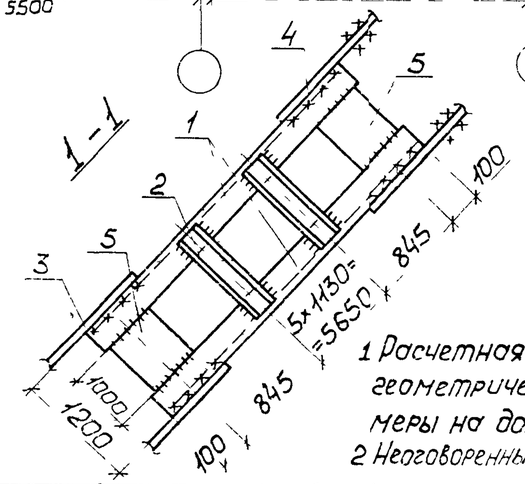

1 Расчетная схема и геометрические размеры на докум ООТБ4
2 Неоговоренные швы h=5мм

Сварные швы — Таблица

Тип и толщ. шва	Длина, м	Тип электр	Примечание
5	26,1	Э42	Заводский
12	24,0	Э42	Монтажный

Марка связи	Поз	Наименование	Кол.	Масса ед., кг	Масса всех, кг	Примеч
		Детали				
		Швеллеры ГОСТ 8240-72** / ВСт3пс6 ГОСТ 380-71*				
	1	30 ℓ = 7540	8	239,8	1918,4	
		Швеллеры ГОСТ 8240-72* / ВСт3кп2 ГОСТ 380-71*				
	2	10 ℓ = 1180	48	10,1	486,5	
ВС 132		Лист ГОСТ 19903-74* / ВСт3пс6-1 ТУ14-1-3023-80				
	3	14 × 480 ℓ = 1000	4	52,8	211,2	
	4	14 × 480 ℓ = 680	8	35,9	287,2	
	5	14 × 150 ℓ = 1000	16	16,5	264,0	
	6	14 × 100 ℓ = 250	8	2,8	22,4	
		Стандартные изделия				
	7	Болт М20-8дх60 5.8 ГОСТ 7798-70	16		3,52	
	8	Гайка М20-7Н.5 ГОСТ 5915-70	16		1,01	
	9	Шайба 20.65Г ГОСТ 6402-70	16		0,26	

Нач отд	Шейнич	
Н контр	Шапран	
Гл констр	Шапран	
Гл инж пр	Санковский	
Разраб	Немчинова	
Проверил	Лукиша	
Исполнил	Петлярский	

1.4241-9.7с-49

Связь ВС 132

Стадия	Масса	Масштаб
Р	3221,6	1:15 / 1:100

Лист — Листов 1

Укрниипроектсталь-конструкция

Инв № подл | Подпись и дата | Взам инв №

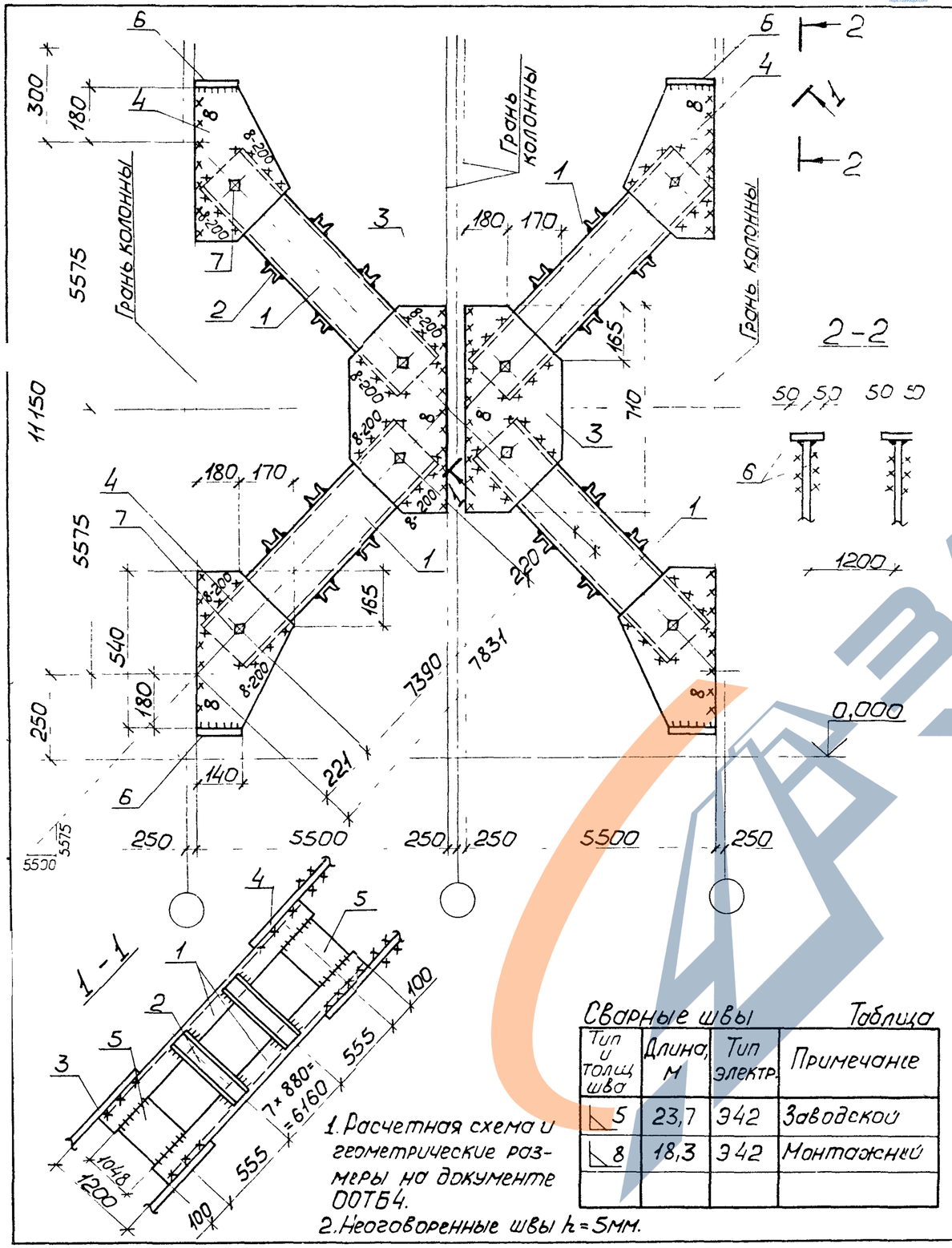

Марка связи	Поз.	Наименование	Кол.	Масса ед., кг	Масса всех, кг	Примеч.
		Детали				
		Швеллеры ГОСТ 8240-72* Вст3пс6-1 ТУ14-1-3023-80				
	1	20 ℓ = 7470	8	137,5	1100,0	
		Швеллеры ГОСТ 8240-72* Вст3кп2 ГОСТ 380-71*				
	2	10 ℓ = 1180	64	10,1	648,7	
ВС 133		Лист ГОСТ 19903-74* Вст3пс6-1 ТУ14-1-3023-80				
	3	10×350 ℓ = 710	4	19,5	78,0	
	4	10×350 ℓ = 540	8	14,8	118,7	
	5	10×150 ℓ = 1048	16	12,4	198,7	
	6	10×100 ℓ = 140	8	1,1	8,8	
		Стандартные изделия				
	7	Болт М20-8g×60.58 ГОСТ 7798-70	16		3,52	
	8	Гайка М20-7Н.5 ГОСТ 5915-70	16		1,01	
	9	Шайба 20.65Г ГОСТ 6402-70	16		0,26	

Сварные швы Таблица

Тип и толщ. шва	Длина, м	Тип электр.	Примечание
5	23,7	Э42	Заводской
8	18,3	Э42	Монтажный

1. Расчетная схема и геометрические размеры на документе ООТБ4.
2. Неоговоренные швы h_f = 5мм.

Нач. отд	Шейнич	
Н. контр.	Шапран	
Гл. констр.	Шапран	
Гл. инж. пр.	Санковский	
Разраб.	Немчинова	
Проверил	Лукиша	
Исполнил	Петлярский	

1.424.1-9.7с-50

Связь ВС 133

Стадия	Масса	Масштаб
Р	2174,1	1:15 1:100
Лист	Листов 1	

Укрниипроектстальконструкция

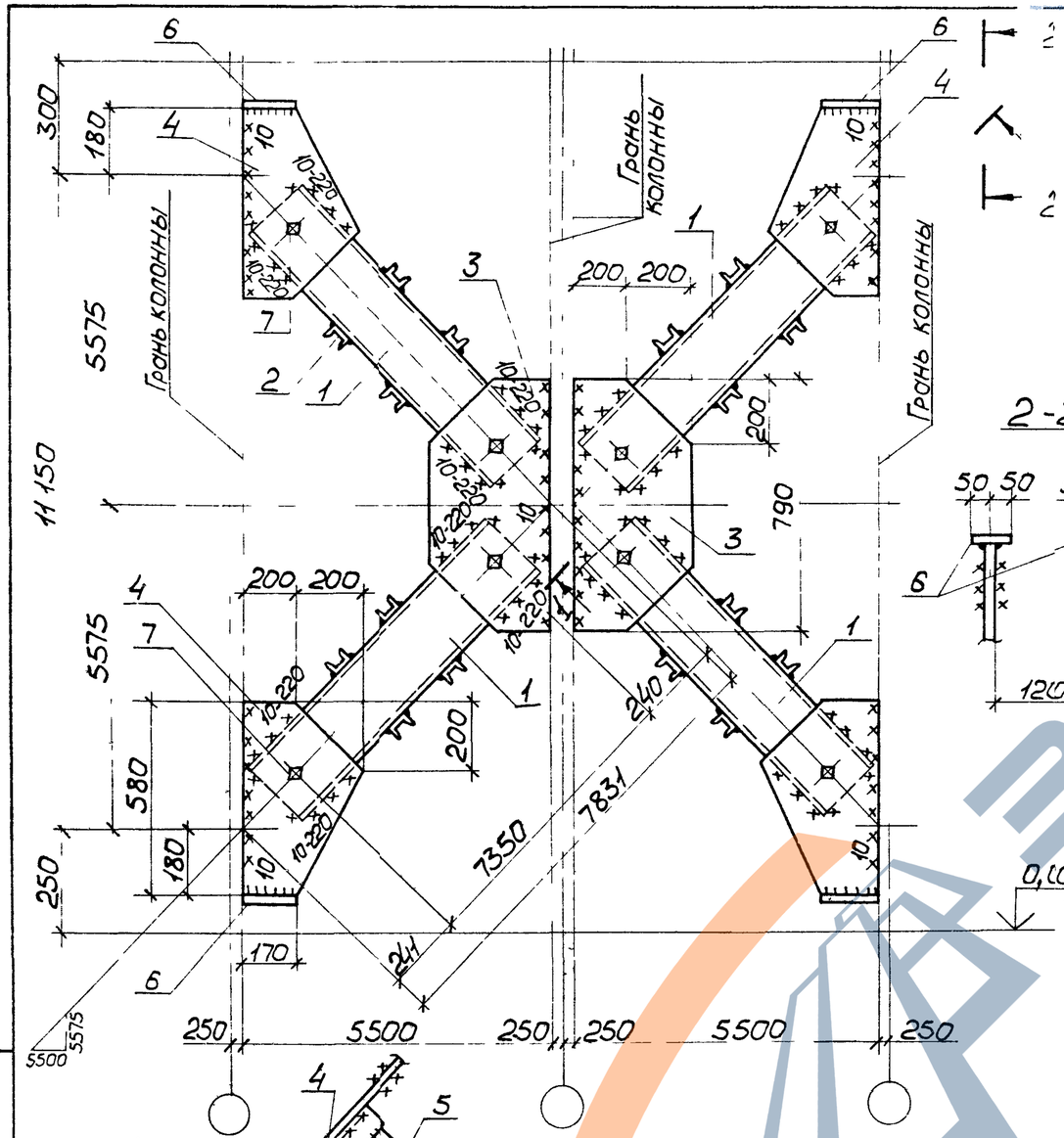

Сварные швы

Таблица

Тип и толщ шва	Длина, м	Тип электр	Примечание
◺ 5	25,4	Э42	Заводской
◺ 10	20,2	Э42	Монтажный

1 Расчетная схема и геометрические размеры на документе ООТБ4

2 Неоговоренные швы $k=5$мм

Марка связи	Поз	Наименование	Кол	Масса ед., кг	Масса всех, кг	Примеч
		Детали				
		Швеллеры ГОСТ 8240-72* Вст3пс6 ГОСТ 380-71*				
	1	24 ℓ = 7430	8	178,3	1426,6	
		Швеллеры ГОСТ 8240-72* Вст3кп2 ГОСТ 380-71*				
	2	10 ℓ = 1180	56	10,1	567,6	
ВС 134		Лист ГОСТ 19903-74* Вст3пс6-1 ТУ14-1-3023-80				
	3	12 × 400 ℓ = 790	4	29,8	119,2	
	4	12 × 400 ℓ = 580	8	21,9	175,2	
	5	12 × 150 ℓ = 1020	16	14,4	230,6	
	6	12 × 100 ℓ = 170	8	1,6	12,8	
		Стандартные изделия				
	7	Болт М20-8g×60.5.8 ГОСТ 7798-70	16		3,52	
	8	Гайка М20-7Н.5 ГОСТ 5915-70	16		1,01	
	9	Шайба 20 65Г ГОСТ 6402-70	16		0,26	

Нач отд	Шейнич	
Н контр	Шапран	
Гл констр	Шапран	
Гл инж пр	Санковский	
Разраб	Немчинова	
Проверил	Лукиша	
Исполнил	Петлярский	

1.424.1-9.7с-51

Связь ВС 134

Стадия	Масса	Масштаб
Р	2557,3	1:15 1:100
Лист	Листов 1	

Укрниипроектсталь конструкция

Инв.№ подл. | Подпись и дата | Взам.инв.№

ЗАВОД ЖЕЛЕЗА

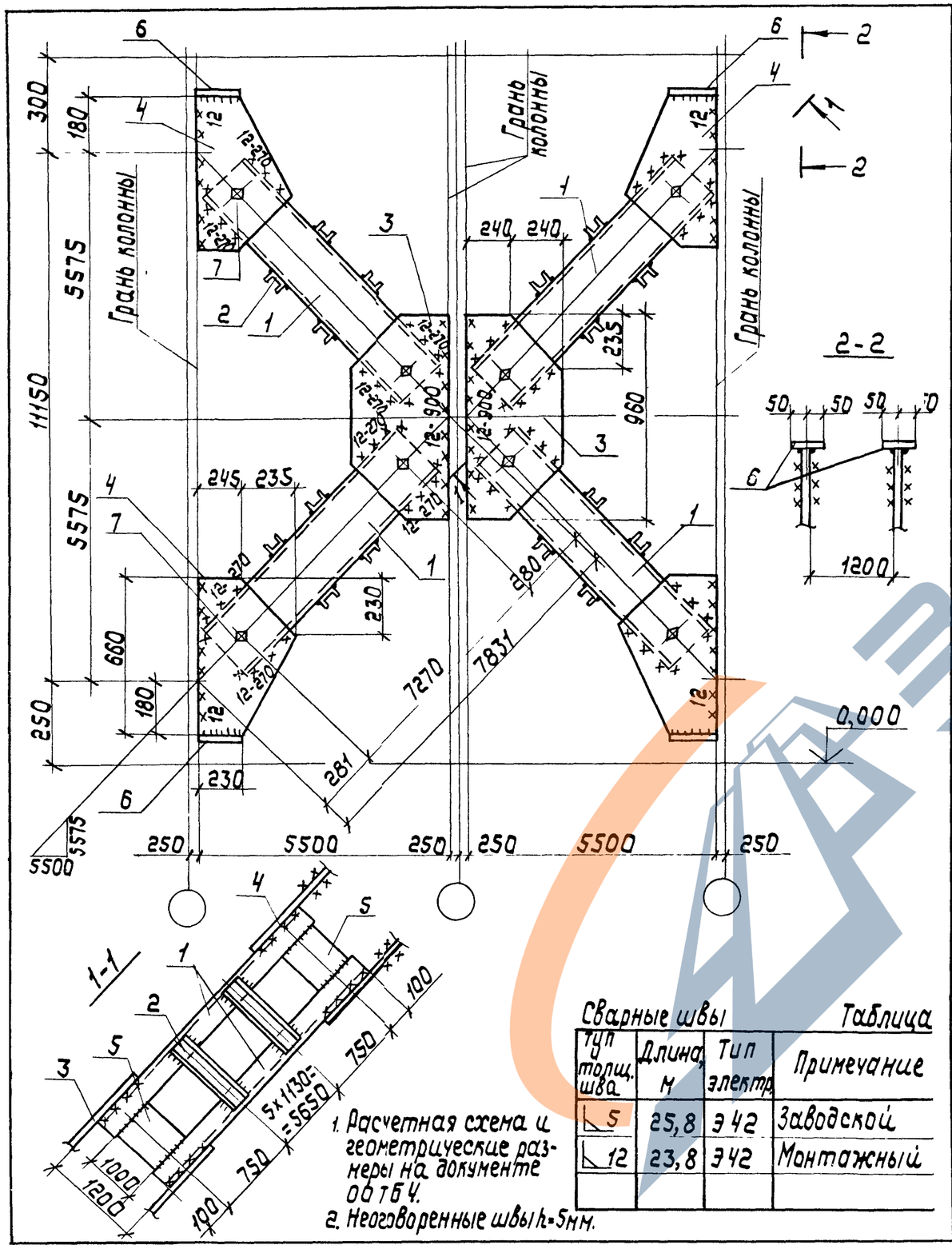

Марка связи	Поз.	Наименование	Кол.	Масса ед., кг	Масса всех, кг	Примеч
		Детали				
		Швеллеры ГОСТ 8240-72* Вст3пс6 ГОСТ 380-71*				
	1	30 ℓ=7350	8	233,7	1869,8	
		Швеллеры ГОСТ 8240-72* Вст3кп2 ГОСТ 380-71*				
	2	10 ℓ=1180	48	10,1	486,5	
		Лист ГОСТ 19903-74* Вст3пс6-1 ТУ14-1-3023-80				
	3	14х480 ℓ=960	4	50,7	202,8	
	4	14х480 ℓ=660	8	34,8	278,5	
	5	14х150 ℓ=1000	16	16,5	264,0	
	6	14х100 ℓ=230	8	2,5	20,0	
		Стандартные изделия				
	7	Болт М20-8gх60.5.8 ГОСТ 7798-70	16		3,52	
	8	Гайка М20-7Н.5 ГОСТ 5915-70	16		1,01	
	9	Шайба 20.65Г ГОСТ 6402-70	16		0,26	

Сварные швы — Таблица

Тип шва	Толщ. шва	Длина, м	Тип электр.	Примечание
◺	5	25,8	Э42	Заводской
◺	12	23,8	Э42	Монтажный

1. Расчетная схема и геометрические размеры на документе ОбТБЧ.
2. Неоговоренные швы $h=5$мм.

Нач.отд.	Шейнич		
Н.контр.	Шапран		
Гл.констр.	Шапран		
Гл.инж.пр.	Санковский		
Разраб.	Ненчинова		
Проверил	Лукиша		
Исполнил	Петлярский		

1.424.1-9.7с-52

Связь ВС135

Стадия	Масса	Масштаб
Р	3152,8	1:15 1:100

Лист Листов 1

Укрниипроектстальконструкция

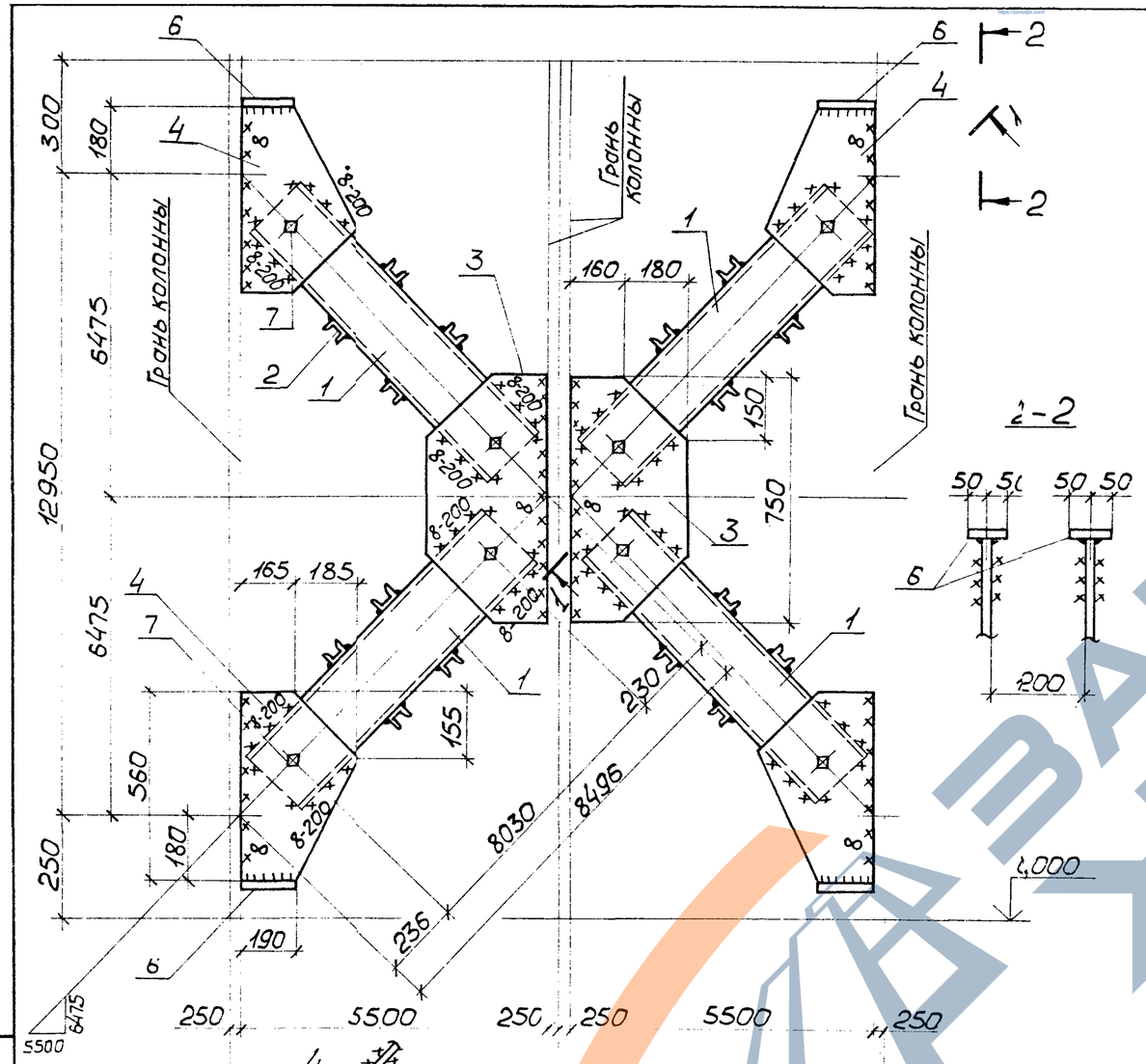

Сварные швы

Таблица

Тип и толщ. шва	Длина, м	Тип электр	Примечание
◺ 5	24,5	Э42	Заводской
◺ 8	19,0	Э42	Монтажный

1. Расчетная схема и геометрические размеры на документе ООТБ4
2. Неоговоренные швы $h=5$мм

Марка связи	Поз	Наименование	Кол	Масса ед., кг	Масса всех, кг	Примеч
		Детали				
		Швеллеры ГОСТ 8240-72* Вст3пс6-1 ТУ14-1-3023-80				
	1	20 ℓ = 8110	8	149,2	1193,8	
		Швеллеры ГОСТ 8240-72* Вст3кп2 ГОСТ 380-71*				
	2	10 ℓ = 1180	64	10,1	648,7	
		Лист ГОСТ 19903-74* Вст3пс6-1 ТУ14-1-3023-80				
ВС 136	3	10×340 ℓ = 750	4	20,1	80,4	
	4	10×350 ℓ = 560	8	15,4	123,2	
	5	10×150 ℓ = 1048	16	12,4	198,4	
	6	10×100 ℓ = 190	8	1,5	12,0	
		Стандартные изделия				
	7	Болт М20-8g×60.5.8 ГОСТ 7798-70	16		3,52	
	8	Гайка М20-7Н.5 ГОСТ 5915-70	16		1,01	
	9	Шайба 20.65Г ГОСТ 6402-70	16		0,26	

Нач.отд.	Шейнич	
Н.контр.	Шапран	
Гл.констр.	Шапран	
Гл.инж.пр.	Санковский	
Разраб.	Немчинова	
Проверил	Лукиша	
Исполнил	Петлярский	

1.424.1-97с-53

Связь ВС 136

Стадия	Масса	Масштаб
Р	2279,1	1:15 1:100
Лист	Листов 1	

Укрниипроектстальконструкция

Подпись и дата | Взам.инв.№

ЗАВОД ЖБИ

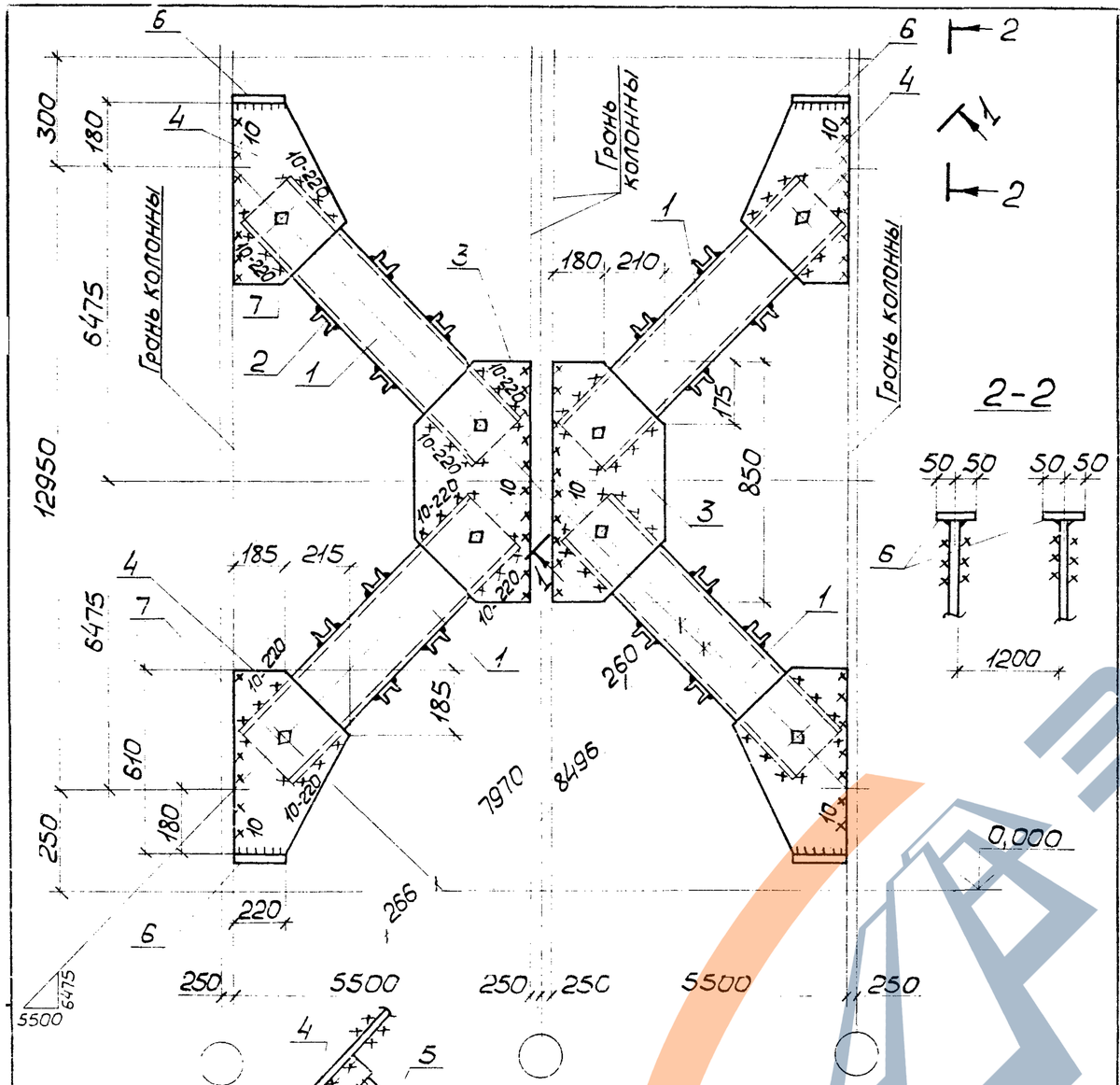

Марка связи	Поз.	Наименование	Кол	Масса ед., кг	Масса всех, кг	Примеч.
		Детали				
		Швеллеры ГОСТ 8240-72* Вст3пс6 ГОСТ 380-71*				
	1	24 ℓ = 8050	8	193,2	1545,6	
		Швеллеры ГОСТ 8240-72* Вст3кп2 ГОСТ 380-71*				
	2	10 ℓ = 1180	56	10,1	567,6	
ВС137		Лист ГОСТ 19903-74* Вст3пс6-1 ТУ14-1-3023-80				
	3	12×390 ℓ = 860	4	31,2	124,9	
	4	12×400 ℓ = 610	8	23,0	184,0	
	5	12×150 ℓ = 1020	16	14,4	230,6	
	6	12×100 ℓ = 220	8	2,1	16,8	
		Стандартные изделия				
	7	Болт М20-8g×60.5.8 ГОСТ 7798-70	16		3,52	
	8	Гайка М20-7Н.5 ГОСТ 5915-70	16		1,01	
	9	Шайба 20.65Г ГОСТ 6402-70	16		0,26	

Сварные швы — Таблица

Тип и толщ. шва	Длина, м	Тип электр.	Примечание
◺ 5	28,2	Э42	Заводской
◺ 10	20,6	Э42	Монтажный

1. Расчетная схема и геометрические размеры на документе ООТБ4.
2. Неоговоренные швы h=5мм

Начата	Шейнич	
Н.контр.	Шапран	
Гл констр	Шапран	
Гл инж пр	Санковский	
Разраб.	Чемчинова	
Проверил	Лукиша	
Исполнил	Петлярский	

1.424.1 9.7с-54

Связь ВС137

Стадия	Масса	Масштаб
Р	2696,2	1:15 1:100
Лист	Листов 1	

Укрниипроектстальконструкция

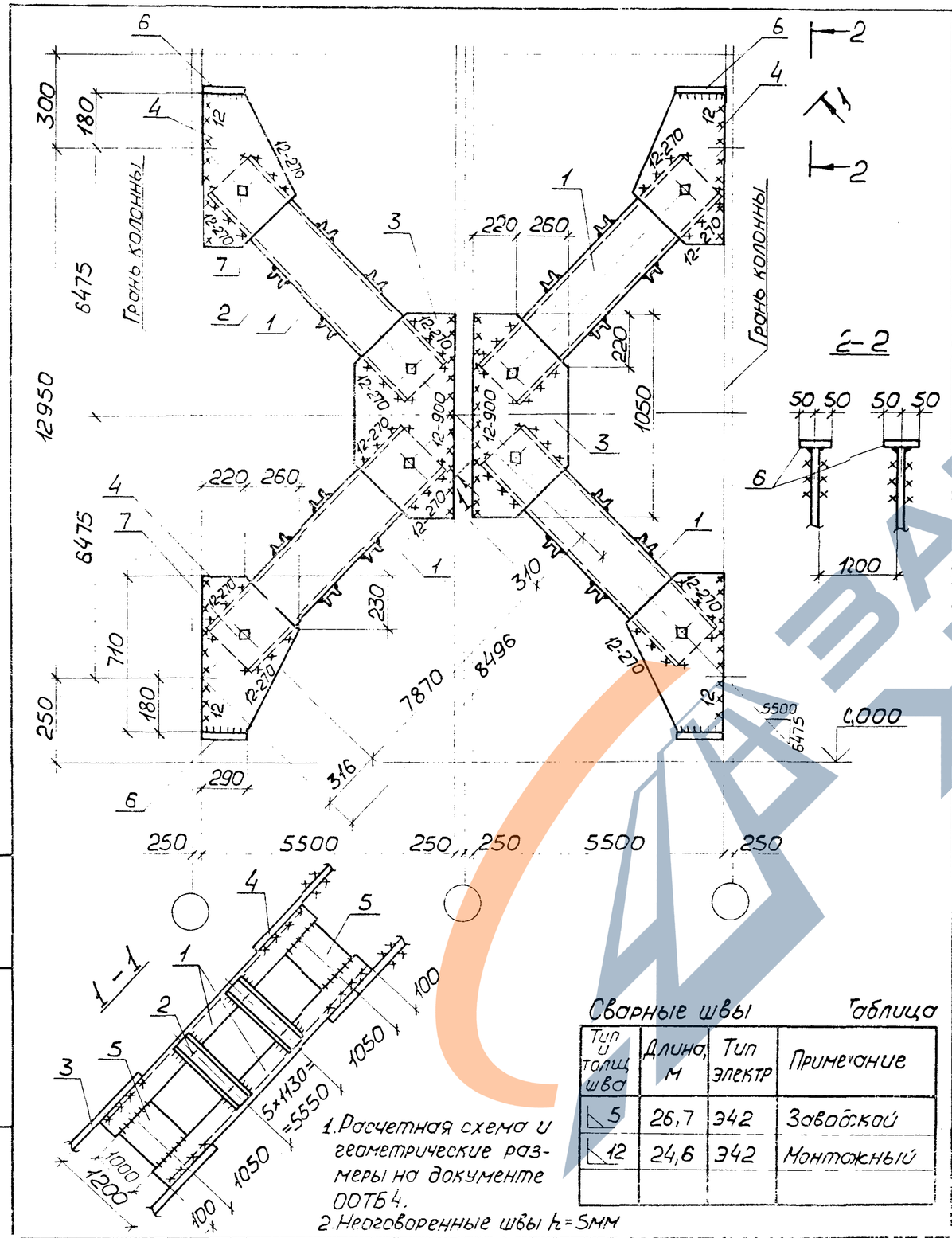

Сварные швы — Таблица

Тип и толщ. шва	Длина, м	Тип электр.	Примечание
◺ 5	26,7	Э42	Заводской
◺ 12	24,6	Э42	Монтажный

1. Расчетная схема и геометрические размеры на документе ООТБ4.
2. Неоговоренные швы h_f=5мм

Марка связи	Поз.	Наименование	Кол.	Масса ед., кг	Масса всех, кг	Примеч.
		Детали				
		Швеллеры ГОСТ 8240-72* / Вст3пс6 ГОСТ 380-71*				
	1	30 ℓ=7950	8	252,8	2022,5	
		Швеллеры ГОСТ 8240-72* / Вст3кп2 ГОСТ 380-71*				
	2	10 ℓ=1180	48	10,1	486,5	
		Лист ГОСТ 19903-74* / Вст3пс6-1 ТУ14-1-3023-80				
ВС 138	3	14×480 ℓ=1050	4	55,4	221,6	
	4	14×480 ℓ=710	8	37,5	300,0	
	5	14×150 ℓ=1000	16	16,5	264,0	
	6	14×100 ℓ=290	8	3,2	25,6	
		Стандартные изделия				
	7	Болт М20-8g×60.5.8 ГОСТ 7798-70	16		3,52	
	8	Гайка М20-7Н.5 ГОСТ 5915-70	16		1,01	
	9	Шайба 20.65Г ГОСТ 6402-70	16		0,26	

Нач. отд	Шейнич	
Н. контр.	Шапран	
Гл. констр.	Шапран	
Гл. инж. пр	Санковский	
Разраб.	Немчинова	
Проверил	Лукиша	
Исполнил	Петлярский	

1.424.1-9.7с-55

Связь ВС 138

Стадия	Масса	Масштаб
Р	3353,4	1:15 / 1:100
Лист	Листов 1	

Укрниипроектсталь-конструкция

Инв. № подл. | Подпись и дата | Взам. инв. №

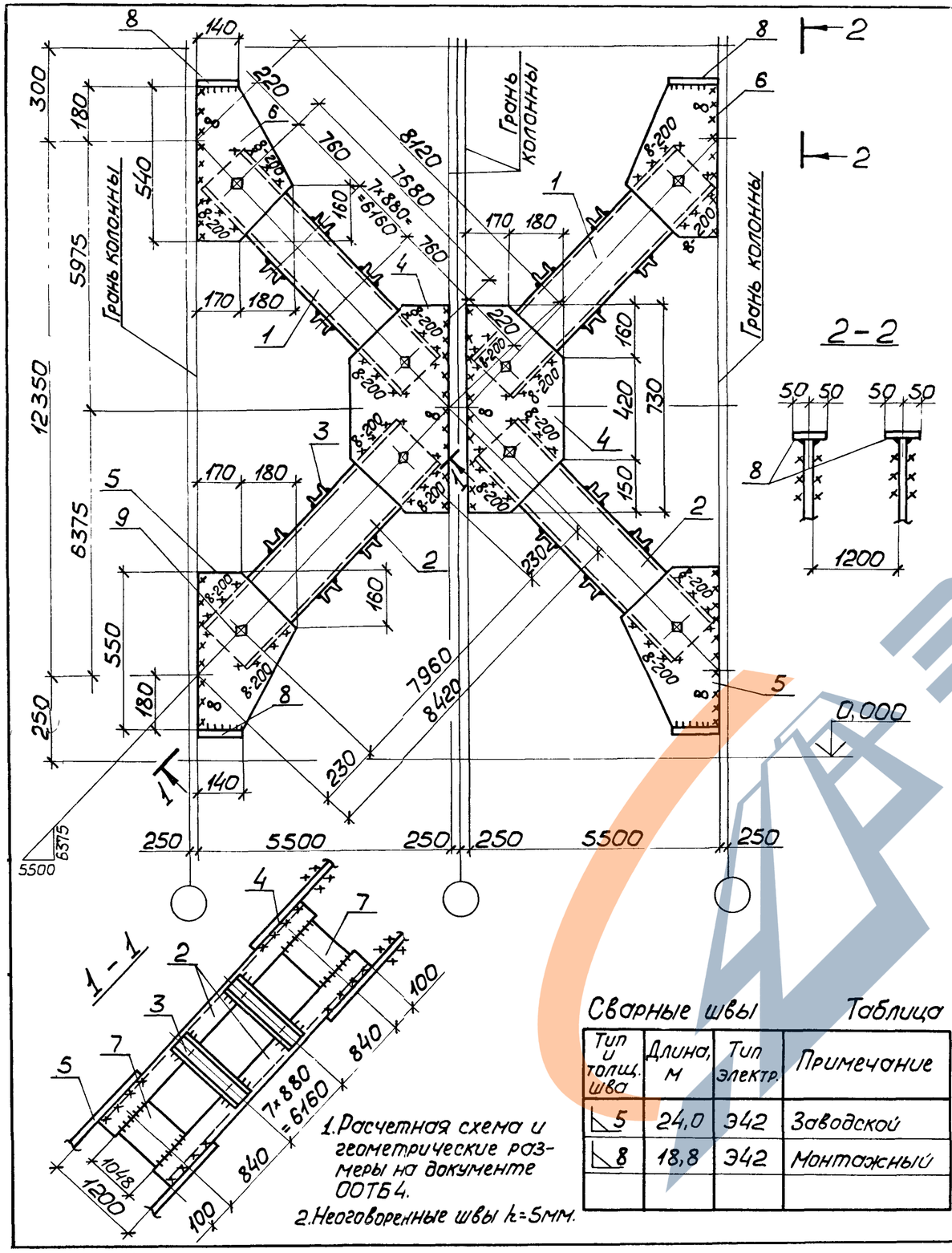

Сварные швы

Таблица

Тип и толщ. шва	Длина, м	Тип электр.	Примечание
◺ 5	24,0	Э42	Заводской
◺ 8	18,8	Э42	Монтажный

1. Расчетная схема и геометрические размеры на документе ООТБ4.
2. Неоговоренные швы h=5мм.

Марка связи	Поз.	Наименование	Кол.	Масса ед., кг	Масса всех, кг	Примеч.
		Детали				
		Швеллеры ГОСТ 8240-72* / Вст3кп2 ГОСТ 380-71*				
	1	20 ℓ=7760	4	142,8	571,2	
	2	20 ℓ=8040	4	147,9	591,6	
		Швеллеры ГОСТ 8240-72* / Вст3кп2 ГОСТ 380-71*				
	3	10 ℓ=1180	64	10,1	648,7	
		Лист ГОСТ 19903-74* / Вст3пс6-1 ТУ14-1-3023-80				
ВС 139	4	10×350 ℓ=730	4	20,1	80,4	
	5	10×350 ℓ=550	4	15,1	60,4	
	6	10×350 ℓ=540	4	14,8	59,2	
	7	10×150 ℓ=1048	16	12,4	198,4	
	8	10×100 ℓ=140	8	1,1	8,8	
		Стандартные изделия				
	9	Болт М20-8g×60.5.8 ГОСТ 7798-70	16		3,52	
	10	Гайка М20-7Н.5 ГОСТ 5915-70	16		1,01	
	11	Шайба 20.65Г ГОСТ 6402-70	16		0,26	

Нач.отд	Шейнич	
Н.контр.	Шапран	
Гл.констр.	Шапран	
Гл.инж.пр.	Санковский	
Разраб.	Немчинова	
Проверил	Лукуша	
Исполнил	Шкробот	

1.424.1-9.7с-56

Связь ВС 139

Стадия	Масса	Масштаб
Р	2240,9	1:15 / 1:100
Лист	Листов 1	

Укрниипроектстальконструкция

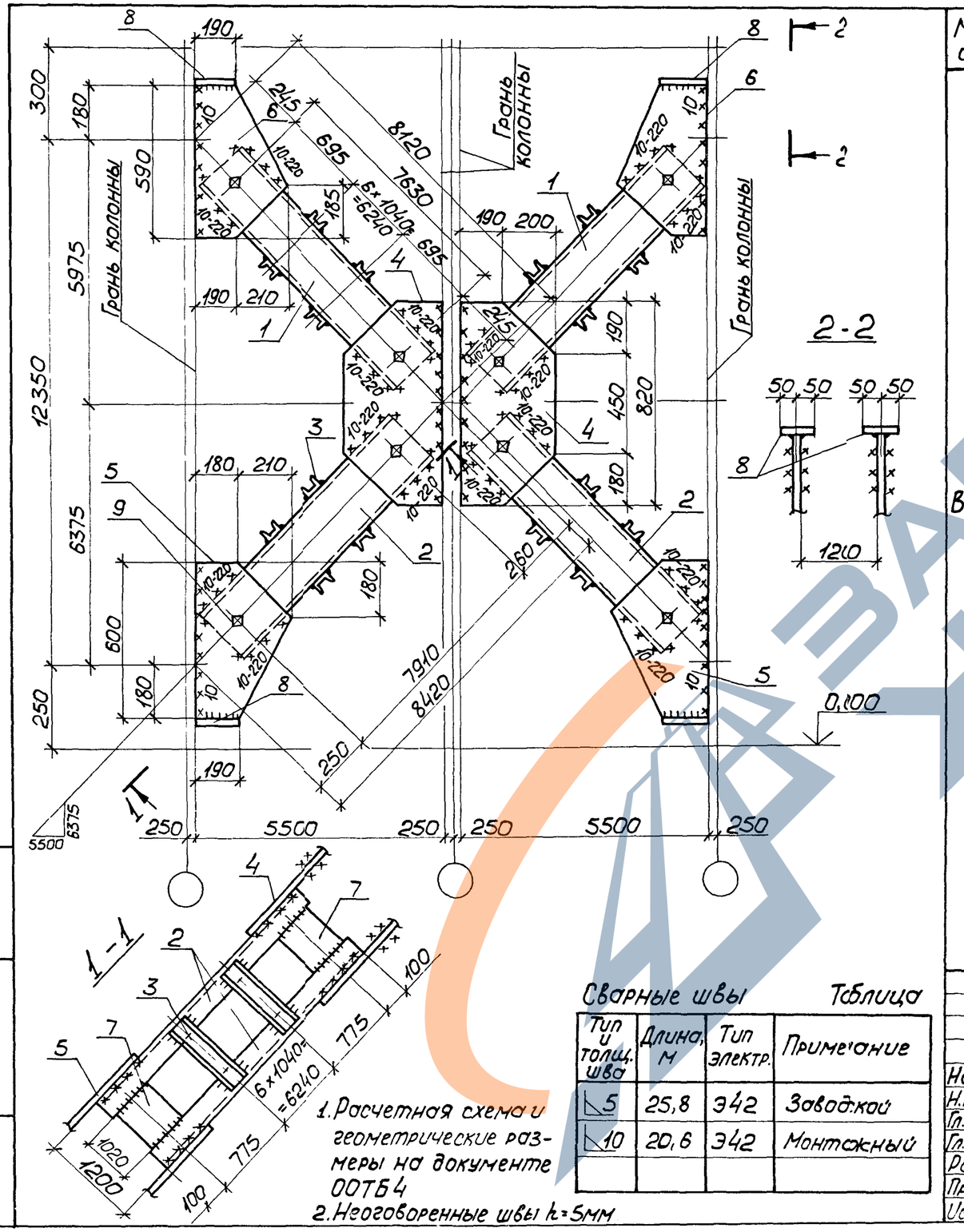

Марка связи	Поз.	Наименование	Кол	Масса ед., кг	Масса всех, кг	Примеч
		Детали				
		Швеллеры ГОСТ 8240-72** Вст3пс6 ГОСТ 380-71**				
	1	24 ℓ = 7710	4	185,0	740,0	
	2	24 ℓ = 7990	4	191,8	767,2	
		Швеллеры ГОСТ 8240-72** Вст3кп2 ГОСТ 380-71**				
	3	10 ℓ = 11800	56	10,1	567,6	
		Лист ГОСТ 19903-74** Вст3пс6-1 ТУ14-1-3023-80				
ВС 140	4	12 × 390 ℓ = 820	4	30,1	120,4	
	5	12 × 390 ℓ = 600	4	22,0	88,0	
	6	12 × 400 ℓ = 5900	4	22,2	88,8	
	7	12 × 150 ℓ = 10200	16	14,4	230,6	
	8	12 × 100 ℓ = 190	8	1,8	14,4	
		Стандартные изделия				
	9	Болт М20-8g×60.5.8 ГОСТ 7798-70	16		3,52	
	10	Гайка М20-7Н.5 ГОСТ 5915-70	16		1,01	
	11	Шайба 20.65Г ГОСТ 6402-70	16		0,26	

Сварные швы — Таблица

Тип и толщ. шва	Длина, м	Тип электр.	Примечание
◺ 5	25,8	Э42	Заводской
◺ 10	20,6	Э42	Монтажный

1. Расчетная схема и геометрические размеры на документе ООТБ4
2. Неоговоренные швы h_f=5мм

Нач.отд.	Шейнич	
Н.контр.	Шапран	
Гл.констр.	Шапран	
Гл.инж.пр.	Санковский	
Разраб.	Немчинова	
Проверил	Лукиша	
Исполнил	Шкробот	

1.424.1-9.7с-57

Связь ВС 140

Стадия	Масса	Масштаб
Р	2643,2	1:15 1:100
Лист	Листов 1	

Укрниипроектстальконструкция

Инв.№ подл. | Подпись и дата | Взам.инв.№

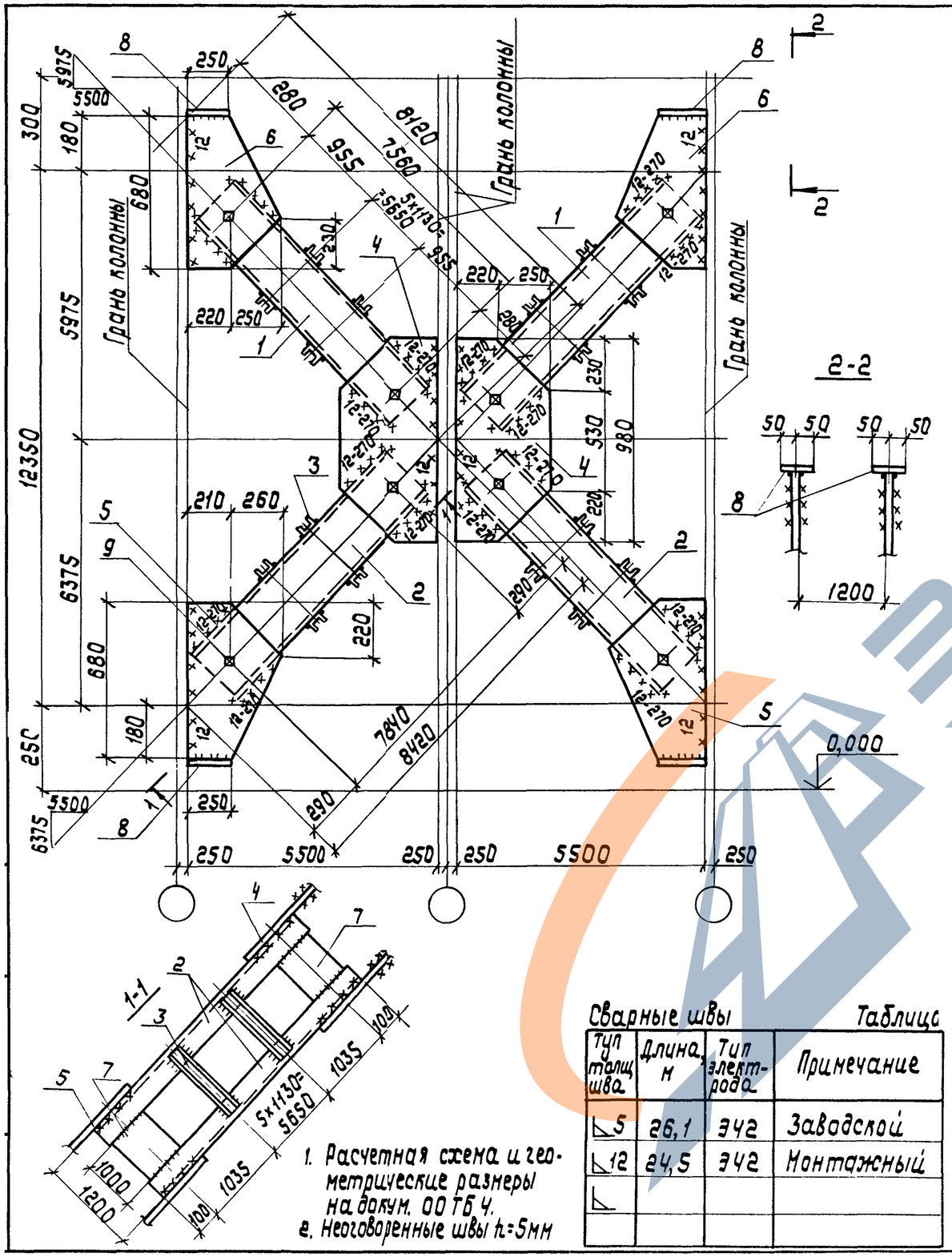

Сварные швы — Таблица

Тип шва	Толщ.	Длина, м	Тип электрода	Примечание
◺	5	26,1	Э42	Заводской
◺	12	24,5	Э42	Монтажный
◺				

Марка связи	Поз.	Наименование	Кол.	Масса ед, кг	Масса всех, кг	Примечан
		Детали				
		Швеллер ГОСТ 8240-72* Вст3пс6 ГОСТ 380-71*				
	1	30 ℓ 7640	4	242,9	971,6	
	2	30 ℓ=7920	4	251,9	1007,6	
		Швеллеры ГОСТ 8240-72* Вст3кп2 ГОСТ 380-71*				
	3	10 ℓ=1180	48	10,1	486,5	
ВС141		Лист ГОСТ 19903-74* Вст3пс6-1 ТУ14-1-3023-80				
	4	14×470 ℓ=980	4	50,6	202,4	
	5	14×470 ℓ=680	4	35,1	140,4	
	6	14×470 ℓ=680	4	35,1	140,4	
	7	14×150 ℓ=1000	16	16,5	264,0	
	8	14×100 ℓ=250	8	2,8	22,4	
		Стандартные изделия				
	9	Болт М20-8g×60.5.8 ГОСТ 7798-70	16		3,52	
	10	Гайка М20-7Н.5 ГОСТ 5915-70	16		1,01	
	11	Шайба 20.65Г ГОСТ 6402-70	16		0,26	

Нач. отд.	Шейнич	
Н. контр.	Шапран	
Гл. констр.	Шапран	
Гл. инж. пр.	Санковский	
Разраб.	Немчинова	
Проверил	Лукиша	
Исполнил	Шкробот	

1.424.1-97с-58

Связь ВС 14н

Стадия	Масса	Масштаб
Р	3267,7	1:15 1:100

Лист Листов 1

Укрниципроектсталь конструкция

https://zavodjk.com/

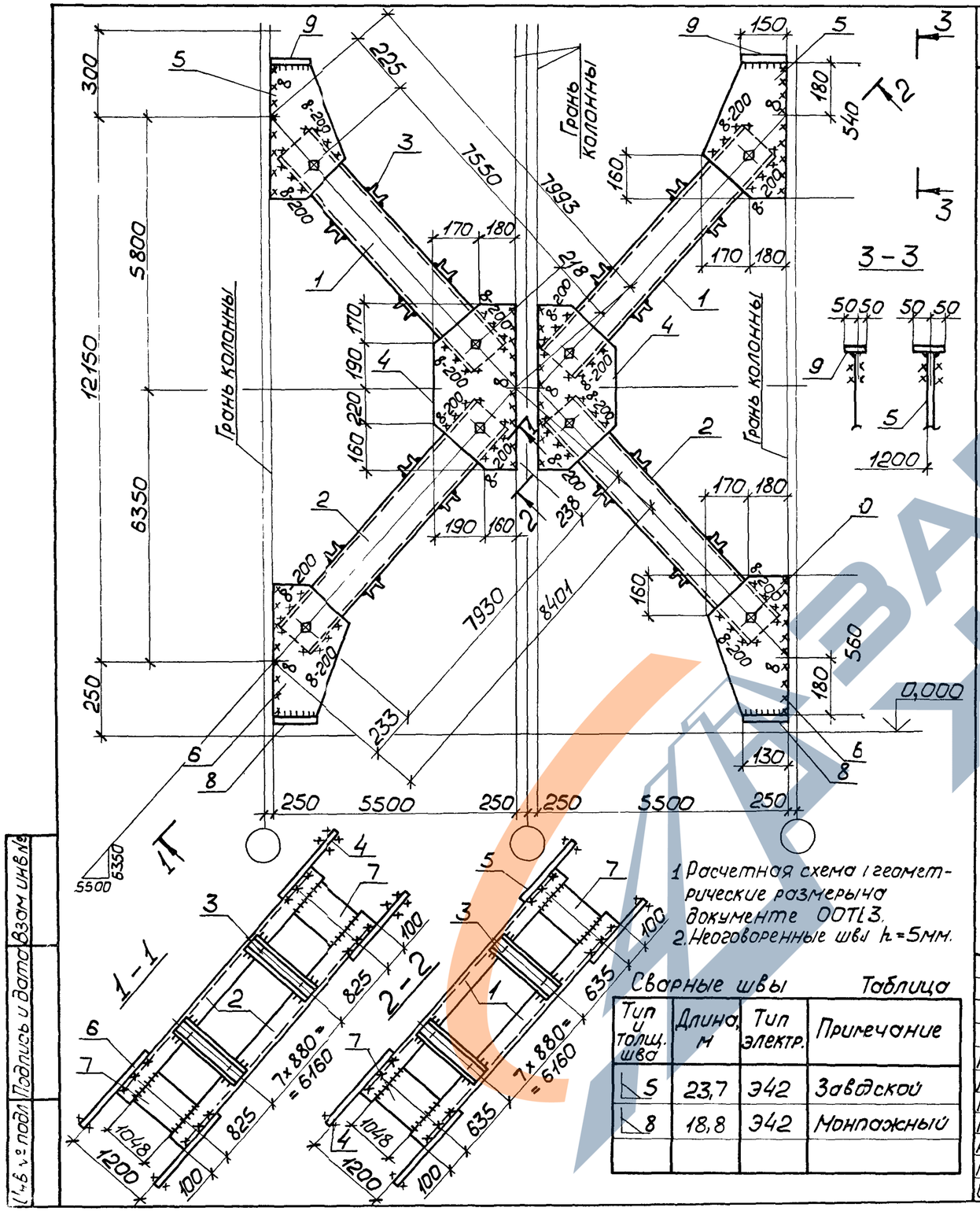

1. Расчетная схема и геометрические размеры на документе ООТЦ 3.
2. Неоговоренные швы $h = 5$ мм.

Сварные швы — Таблица

Тип и толщ. шва	Длина, м	Тип электр.	Примечание
◺ 5	23,7	Э42	Заводской
◺ 8	18,8	Э42	Монтажный

Марка связи	Поз.	Наименование	Кол.	Масса ед., кг	Масса всех, кг	Примеч.
		Детали				
		Швеллеры ГОСТ 8240-72* Вст3пс6-1 ТУ14-1-3023-80				
	1	20 ℓ = 7630	4	140,4	561,6	
	2	20 ℓ = 8010	4	147,4	589,6	
		Швеллеры ГОСТ 8240-72* Вст3кп2 ГОСТ 380-71*				
	3	10 ℓ = 11880	64	10,1	646,4	
		Лист ГОСТ 19903-74** Вст3пс6-1 ТУ14-1-3023-80				
ВС 112	4	10 × 350 ℓ = 740	4	20,3	81,2	
	5	10 × 350 ℓ = 540	4	14,8	59,2	
	6	10 × 350 ℓ = 560	4	15,4	61,6	
	7	10 × 150 ℓ = 1048	16	12,3	196,8	
	8	10 × 100 ℓ = 130	4	1,0	4,0	
	9	10 × 100 ℓ = 150	4	1,2	4,8	
		Стандартные изделия				
	10	Болт М20-8g×60.58 ГОСТ 7798-70	16		3,52	
	11	Гайка М20-7Н.5 ГОСТ 5915-70	16		1,01	
	12	Шайба 20.65Г ГОСТ 6402-70	16		0,26	

Нач отд.	Шейнич	
Н.контр	Шапран	
Гл.констр.	Шапран	
Гл.инж пр.	Санковский	
Разраб.	Немчинова	
Проверил	Лукиша	
Исполнил	Петлярский	

1.424.1-9.7с-59

Связь ВС 112

Стадия	Масса	Масштаб
Р	2227,3	1:15 1:100
Лист	Листов 1	

Укрниипроектсталь-конструкция

Инв.№ подл. | Подпись и дата | Взам.инв.№

https://zavodjk.com/

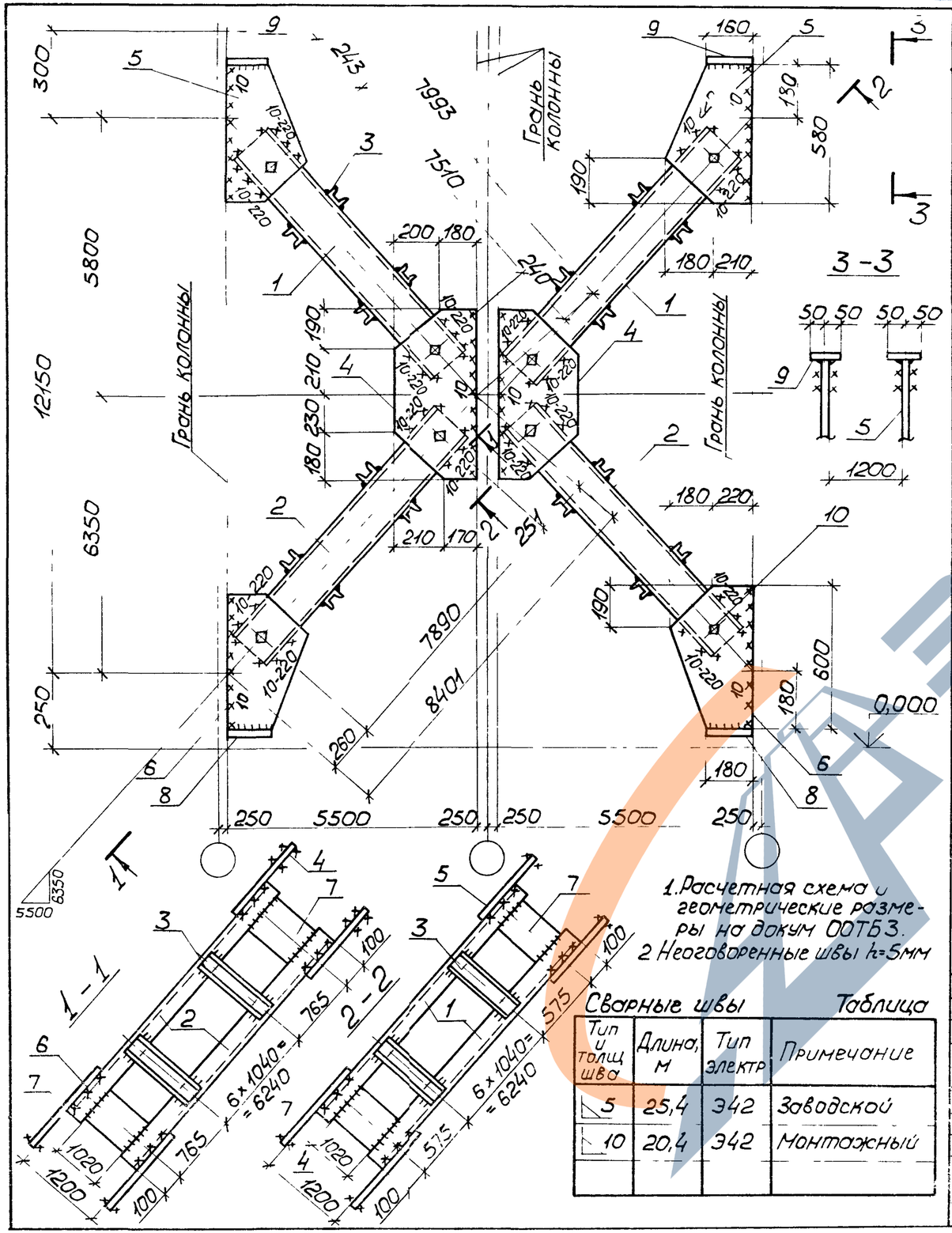

1. Расчетная схема и геометрические размеры на докум ООТБ3.
2 Неоговоренные швы h=5мм

Сварные швы — Таблица

Тип и толщ шва	Длина, м	Тип электр	Примечание
5	25,4	Э42	Заводской
10	20,4	Э42	Монтажный

Марка связи	Поз	Наименование	Кол	Масса ед. кг	Масса всех кг	Примеч
		Детали				
		Швеллеры ГОСТ 8240-72* / Вст 3 пс 6 ГОСТ 380-71*				
	1	24 ℓ = 7590	4	182,2	728,8	
	2	24 ℓ = 7970	4	191,3	765,2	
		Швеллеры ГОСТ 8240-72* / Вст 3 кп 2 ГОСТ 380-71*				
	3	10 ℓ = 1180	56	10,1	565,6	
		Лист ГОСТ 19903-74* / Вст 3 пс 6-1 ТУ14-1-3023-80				
ВС 113	4	12 × 380 ℓ = 810	4	29,0	116,0	
	5	12 × 390 ℓ = 580	4	21,3	85,2	
	6	12 × 400 ℓ = 600	4	22,6	90,4	
	7	12 × 150 ℓ = 1020	16	14,4	230,4	
	8	12 × 100 ℓ = 180	4	1,7	6,8	
	9	12 × 100 ℓ = 160	4	1,5	6,0	
		Стандартные изделия				
	10	Болт М20-8g × 60 5 8 ГОСТ 7798-70	16		3,52	
	11	Гайка М20 7Н 5 ГОСТ 5915-70	16		1,01	
	12	Шайба 20 65Г ГОСТ 6402-70	16		0,26	

Нач отд	Шейнич	
Гл контр	Шапран	
Гл констр	Шапран	
Гл инж пр	Санковский	
Разраб	Нечипова	
Проверил	Лукиша	
Исполнил	Петлярский	

14241-97с-60

Связь ВС 113

Стадия	Масса	Масштаб
Р	2620,3	1:15 / 1:100
Лист	Листов 1	

Укрниипроектсталь-конструкция

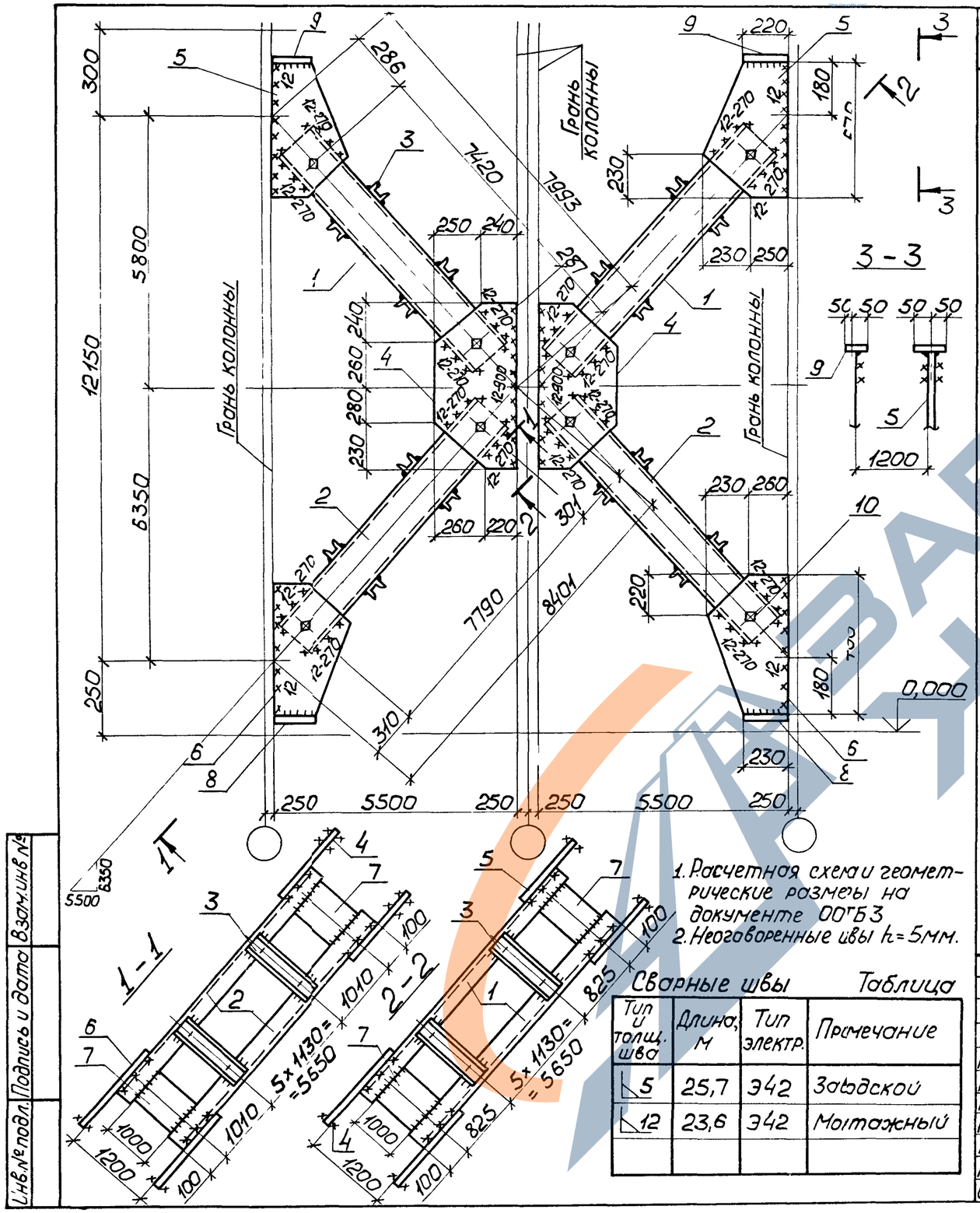

1. Расчетная схема и геометрические размеры на документе 00ГБ3
2. Неоговоренные швы h_f = 5мм.

Сварные швы — Таблица

Тип и толщ. шва	Длина, м	Тип электр.	Примечание
5	25,7	Э42	Заводской
12	23,6	Э42	Монтажный

Марка связи	Поз.	Наименование	Кол.	Масса ед., кг	Масса всех, кг	Примеч.
		Детали				
		Швеллеры ГОСТ 8240-72* Вст3пс6 ГОСТ 380-71*				
	1	30 ℓ = 7500	4	238,5	954,0	
	2	30 ℓ = 7870	4	250,3	1001,2	
		Швеллеры ГОСТ 8240-72* Вст3кп2 ГОСТ 380-71*				
	3	10 ℓ = 1180	48	10,3	486,5	
		Лист ГОСТ 19903-74* Вст3пс6-1 ТУ 14-1-3023-80				
ВС 114	4	14 × 490 ℓ = 1010	4	54,4	217,6	
	5	14 × 480 ℓ = 670	4	35,4	141,6	
	6	14 × 490 ℓ = 7070	4	37,7	150,8	
	7	14 × 150 ℓ = 10100	16	16,5	264,0	
	8	14 × 100 ℓ = 230	4	2,5	10,0	
	9	14 × 100 ℓ = 220	4	2,4	9,6	
		Стандартные изделия				
	10	Болт М20-8g×60.5.8 ГОСТ 7798-70	16		3,52	
	11	Гайка М20-7Н.5 ГОСТ 5915-70	16		1,01	
	12	Шайба 20.65Г ГОСТ 6402-70	16		0,26	

Нач.отд.	Шейнич	
Н.контр.	Шапран	
Гл.констр.	Шапран	
Гл.инж.пр.	Санковский	
Разраб.	Немчинова	
Проверил	Лукиша	
Исполнил	Петлярский	

1.424.1-9.7с-61

Связь ВС 114

Стадия	Масса	Масштаб
Р	3267,7	1:15 1:100
Лист	Листов 1	

Укрниипроектстальконструкция

Инв.№ подл. | Подпись и дата | Взам.инв.№

https://zavodjk.com/

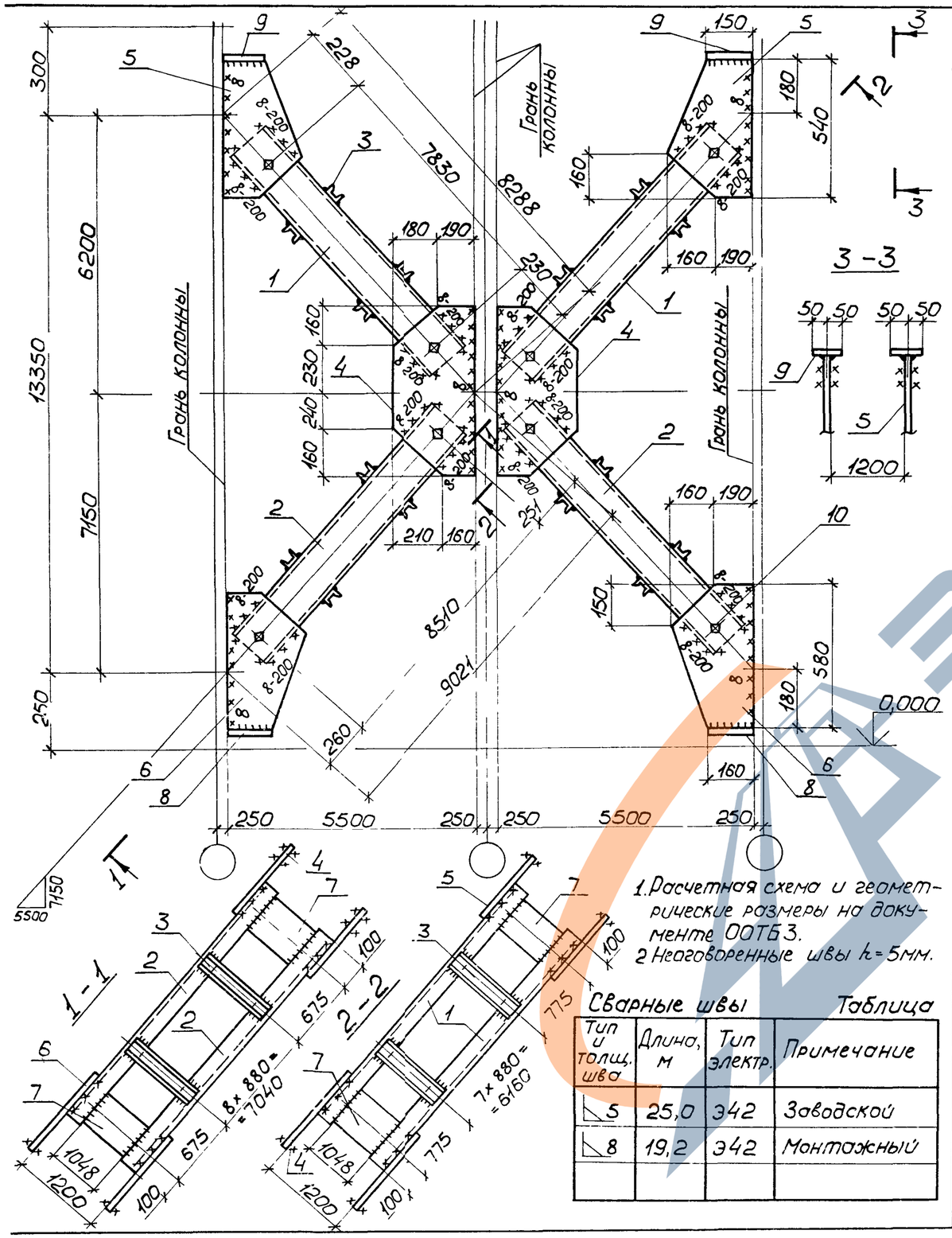

Сварные швы — Таблица

Тип и толщ. шва	Длина, м	Тип электр.	Примечание
◺ 5	25,0	Э42	Заводской
◺ 8	19,2	Э42	Монтажный

Марка связи	Поз.	Наименование	Кол.	Масса ед., кг	Масса всех, кг	Примеч
		Детали				
		Швеллеры ГОСТ 8240-72* Вст3пс6-1 ТУ14-1-3023-80				
	1	20 ℓ = 7910	4	145,5	582,0	
	2	20 ℓ = 8590	4	158,1	632,4	
		Швеллеры ГОСТ 8240-72* Вст3кп2 ГОСТ 380-71*				
	3	10 ℓ = 1180	68	10,1	686,8	
		Лист ГОСТ 19903-74* Вст3пс6-1 ТУ14-1-3023-80				
ВС 118	4	10 × 370 ℓ = 790	4	23,0	92,0	
	5	10 × 350 ℓ = 540	4	14,8	59,2	
	6	10 × 350 ℓ = 580	4	15,9	63,6	
	7	10 × 150 ℓ = 1048	16	12,3	196,8	
	8	10 × 100 ℓ = 160	4	1,3	5,2	
	9	10 × 100 ℓ = 150	4	1,2	4,8	
		Стандартные изделия				
	10	Болт М20-8g × 60.5.8 ГОСТ 7798-70	16		3,52	
	11	Гайка М20-7Н.5 ГОСТ 5915-70	16		1,01	
	12	Шайба 20.65Г ГОСТ 6402-70	16		0,26	

Нач отд.	Шейнич	
Н контр.	Шапран	
Гл. констр	Шапран	
Гл инж пр	Санковский	
Разраб.	Немчинова	
Проверил	Лукиша	
Исполнил	Петлярский	

1.424.1-97с-62

Связь ВС 118

Стадия	Масса	Масштаб
Р	2346,0	1:15 1:100
Лист	Листов 1	

Укрниипроектсталь-конструкция

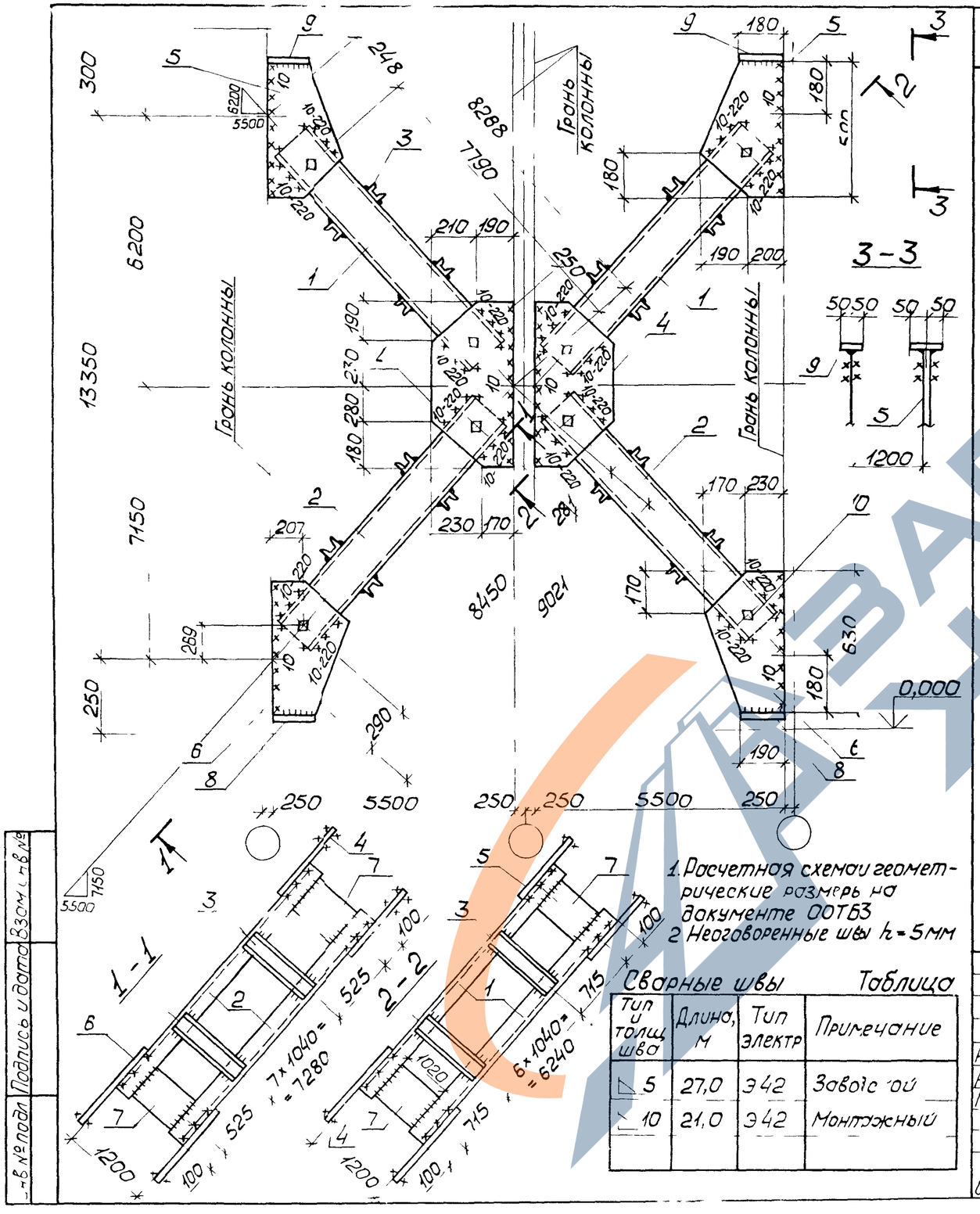

1. Расчетная схема и геометрические размеры по документе ООТБЗ
2 Неоговоренные швы h=5мм

Сварные швы — Таблица

Тип и толщ шва	Длина, м	Тип электр	Примечание
◺ 5	27,0	Э42	Заводской
⌐ 10	21,0	Э42	Монтажный

Марка связи	Поз.	Наименование	Кол	Масса ед., кг	Масса всех, кг	Примеч.
		Детали				
		Швеллеры ГОСТ 8240-72* Вст3пс6 ГОСТ 380-71*				
	1	24 ℓ = 7870	4	188,8	755,2	
	2	24 ℓ = 8530	4	204,7	818,8	
		Швеллер ГОСТ 8240-72* Вст3кп2 ГОСТ 380-71*				
	3	10 ℓ = 1180	60	10,1	606,0	
		Лист ГОСТ 19903-74* Вст3пс6-1 ТУ 14-1-3023-80				
ВС 119	4	12×400 ℓ = 880	4	33,2	132,8	
	5	12×390 ℓ = 590	4	21,7	86,8	
	6	12×400 ℓ = 630	4	23,8	95,2	
	7	12×150 ℓ = 1020	16	14,4	230,4	
	8	12×100 ℓ = 197	4	1,8	7,2	
	9	12×100 ℓ = 180	4	1,7	6,8	
		Стандартные изделия				
	10	Болт М20-8g×60.5.8 ГОСТ 7798-70	16		3,52	
	11	Гайка М20-7Н.5 ГОСТ 5915-70	16		1,01	
	12	Шайба 20.65Г ГОСТ 6402-70	16		0,26	

Нач. отд	Шейнич	
Н. контр	Шапран	
Гл. конструктор	Шапран	
Ст. инженер	Соколик	
Разработал	Нимнов	
	Пикуша	
Исполнил	Петлярский	

1.4241-9.7с-63

Связь ВС 119

Стадия	Масса	Масштаб
Р	2766,6	1:15 1:100
Лист	Листов 1	

Укрниипроектстальконструкция

Инв. № подл. | Подпись и дата | Взам. инв. №

https://zavodjk.com/

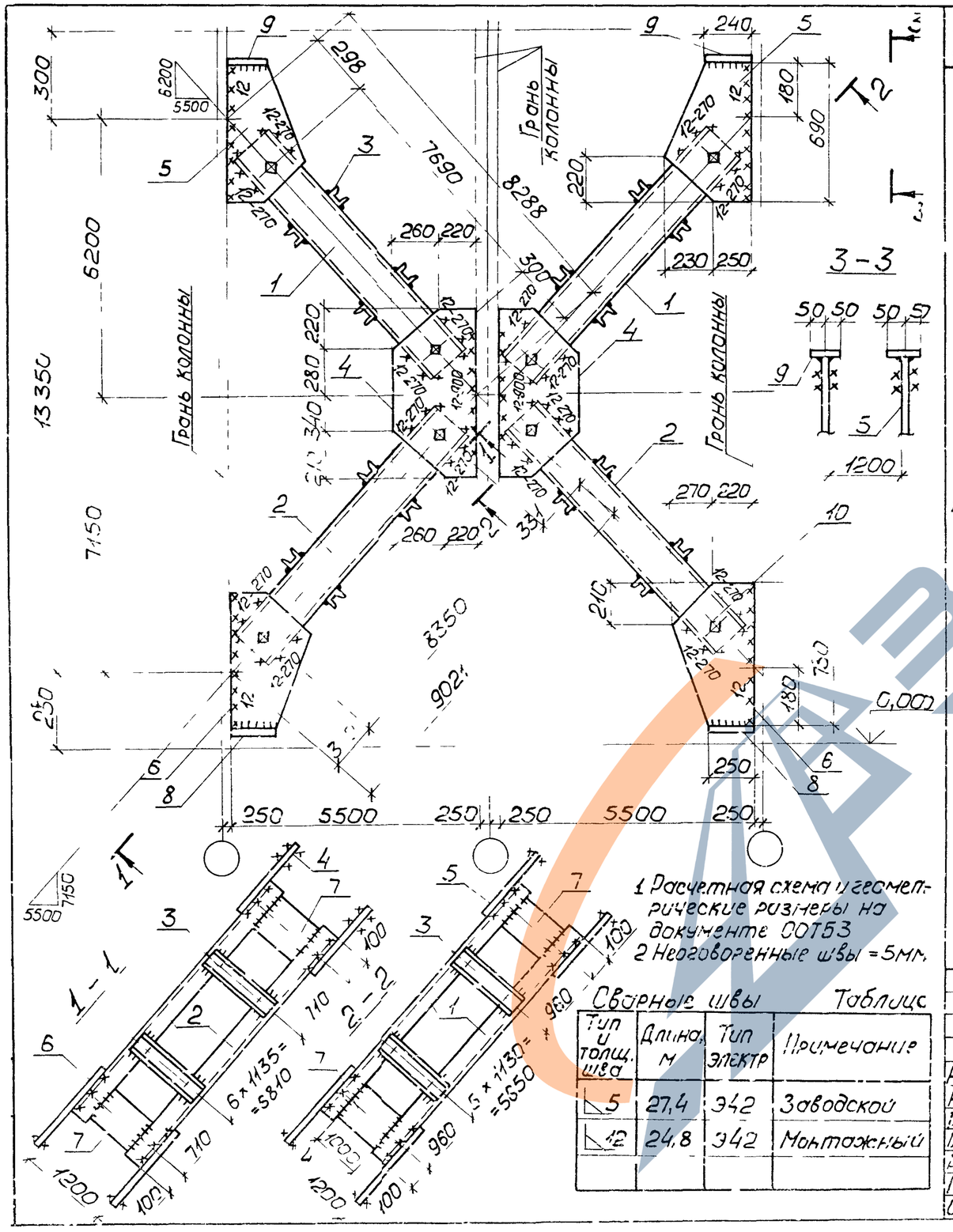

Марка связи	Поз.	Наименование	Кол.	Масса ед., кг	Масса всех, кг	Примеч.
		Детали				
		Швеллеры ГОСТ 8240-72* Вст3пс6 ГОСТ 380-71*				
	1	30 ℓ = 7770	4	247,1	988,4	
	2	30 ℓ = 8430	4	268,1	1072,4	
		Швеллер ГОСТ 8240-72* Вст3кп2 ГОСТ 380-71*				
	3	10 ℓ = 1180	52	10,1	525,2	
		Лист ГОСТ 19903-74* Вст3пс6-1 ТУ14-1-3023-80				
ВС120	4	14 × 480 ℓ = 1050	4	55,4	221,6	
	5	14 × 480 ℓ = 690	4	36,4	145,6	
	6	14 × 490 ℓ = 730	4	39,3	157,2	
	7	14 × 150 ℓ = 1000	16	16,5	264,0	
	8	14 × 100 ℓ = 250	4	2,7	10,8	
	9	14 × 100 ℓ = 240	4	2,6	10,4	
		Стандартные изделия				
	10	Болт М20-8g×60.58 ГОСТ 7798-70	16		3,52	
	11	Гайка М20-7Н.5 ГОСТ 5915-70	16		1,01	
	12	Шайба 20.65Г ГОСТ 6402-70	16		0,26	

Сварные швы — Таблица

Тип и толщ. шва	Длина, м	Тип электр.	Примечание
5	27,4	Э42	Заводской
12	24,8	Э42	Монтажный

Нач.отд	Шейнич	
Н.контр	Шапиан	
Гл.констр	Шапиан	
Гл.инж.пр	Сенкевский	
Разраб	Немчинова	
Проверил	Лукина	
Исполнил	Петлярский	

1.424.1-97с-64

Связь ВС120

Стадия	Масса	Масштаб
Р	3429,6	1:15 1:100
Лист	Листов 1	

Укрниипроектсталь конструкция

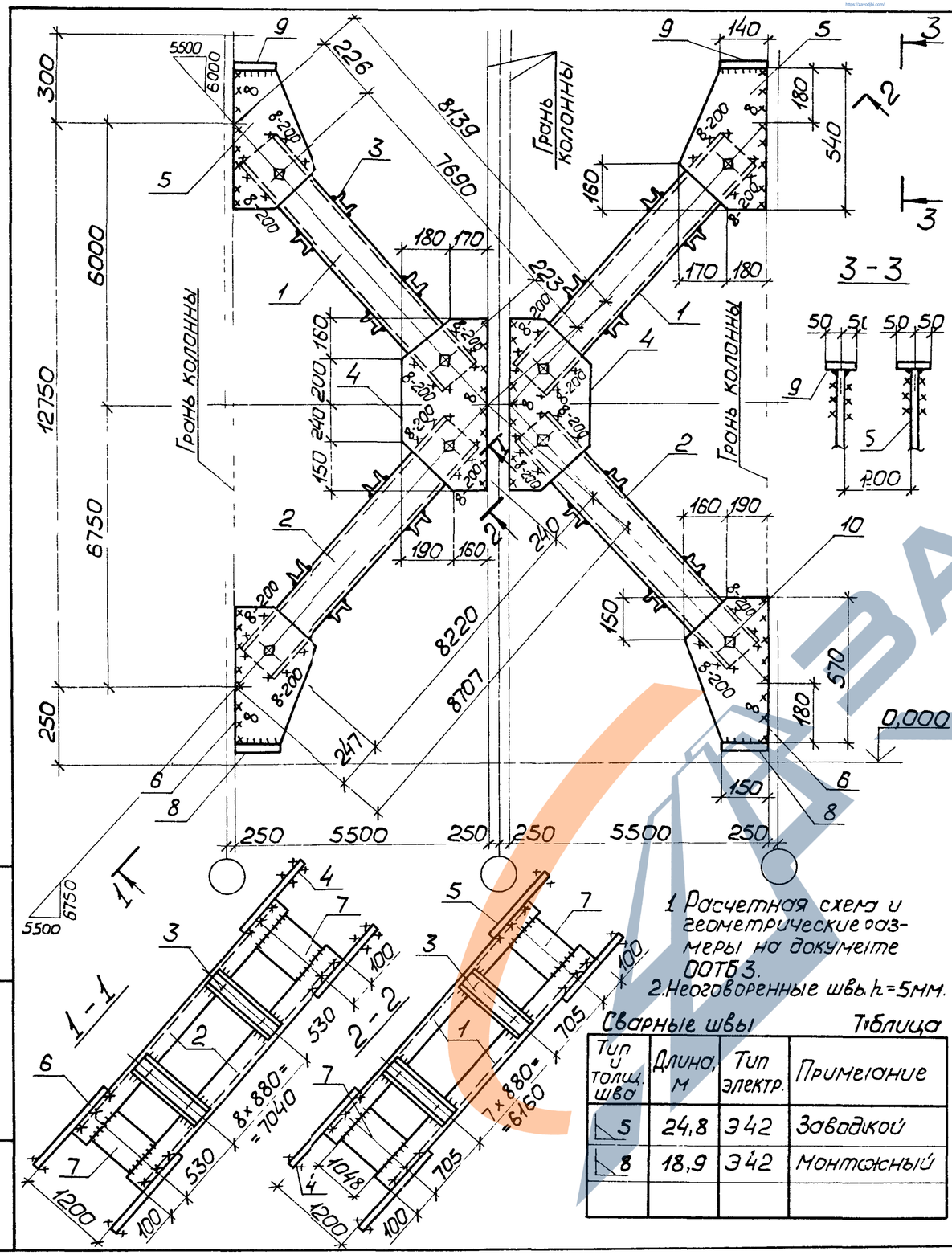

1 Расчетная схема и геометрические размеры на документе ООТБ 3.

2. Неоговоренные швы h=5мм.

Сварные швы — Таблица

Тип и толщ. шва	Длина, м	Тип электр.	Примечание
5	24,8	Э42	Заводской
8	18,9	Э42	Монтажный

Марка связи	Поз.	Наименование	Кол.	Масса ед., кг	Масса всех, кг	Примеч
		Детали				
		Швеллеры ГОСТ 8240-72* Вст3пс6-1 ТУ14-1-3023-80				
	1	20 ℓ = 7770	4	142,7	570,8	
	2	20 ℓ = 8300	4	152,7	610,8	
		Швеллер ГОСТ 8240-72* Вст3кп2 ГОСТ 380-71*				
	3	10 ℓ = 1180	68	10,1	686,8	
		Лист ГОСТ 19903-74* Вст3пс6-1 ТУ14-1-3023-80				
	4	10×350 ℓ = 750	4	20,6	82,4	
	5	10×350 ℓ = 540	4	14,8	59,2	
	6	10×350 ℓ = 570	4	15,6	62,4	
	7	10×150 ℓ = 1048	16	12,4	198,4	
	8	10×100 ℓ = 150	4	1,2	4,8	
	9	10×100 ℓ = 140	4	1,1	4,4	
		Стандартные изделия				
	10	Болт М20-8g×60.5.8 ГОСТ 7798-70	16		3,52	
	11	Гайка М20-7Н.5 ГОСТ 5915-70	16		1,01	
	12	Шайба 20.65Г ГОСТ 6402-70	16		0,26	
ВС 121						

Нач.отд	Шейнич	
Н.контр.	Шапран	
Гл.констр.	Шапран	
Гл.инж.пр.	Сонковский	
Разраб.	Немчинова	
Проверил	Лукиша	
Исполнил	Петлярский	

1.424.1-9.7с-65

Связь ВС 121

Стадия	Масса	Масштаб
Р	2302,8	1:15 1:100
Лист	Листов 1	

Укрниипроектсталь-конструкция

Инв.№ подл. | Подпись и дата | Взам.инв.№

https://zavodjbi.com/

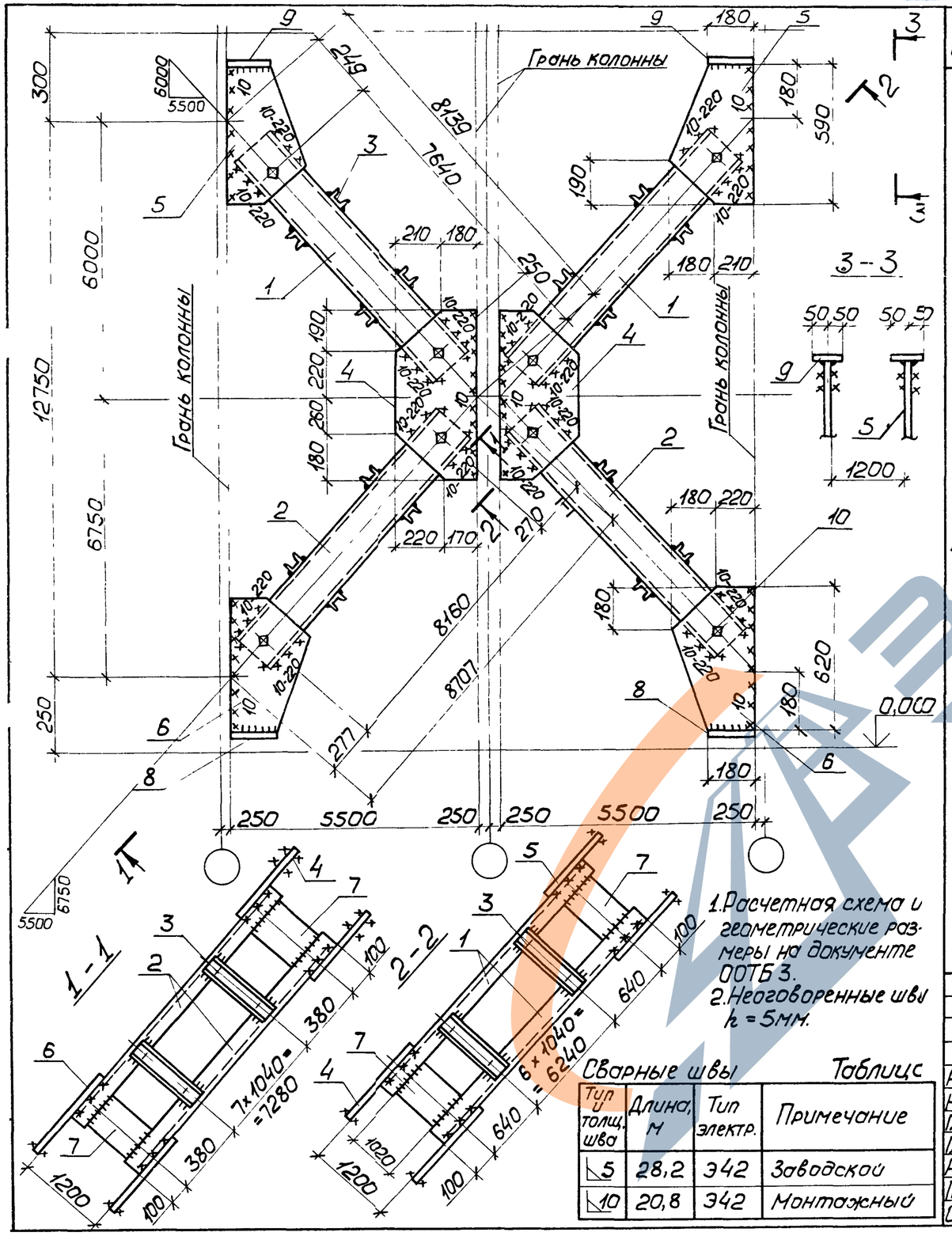

Сварные швы — Таблица

Тип и толщ. шва	Длина, м	Тип электр.	Примечание
◺5	28,2	Э42	Заводской
◺10	20,8	Э42	Монтажный

Марка связи	Поз.	Наименование	Кол.	Масса ед., кг	Масса всех, кг	Примеч.
		Детали				
		Швеллеры ГОСТ 8240-72* Вст3пс6 ГОСТ 380-71*				
	1	24 ℓ = 7720	4	185,3	741,2	
	2	24 ℓ = 8240	4	197,8	791,2	
		Швеллер ГОСТ 8240-72* Вст3кп2 ГОСТ 380-71*				
	3	10 ℓ = 1180	4	10,1	646,4	
		Лист ГОСТ 19903-74* Вст3пс6-1 ТУ14-1-3023-80				
	4	12 × 390 ℓ = 850	4	31,2	124,8	
	5	12 × 390 ℓ = 590	4	21,7	86,8	
ВС 122	6	12 × 400 ℓ = 620	4	23,4	93,6	
	7	12 × 150 ℓ = 1020	16	14,5	232,0	
	8	12 × 100 ℓ = 180	4	1,7	6,8	
	9	12 × 100 ℓ = 180	4	1,7	6,8	
		Стандартные изделия				
	10	Болт М20-8g×60.5.8 ГОСТ 7798-70	16		3,52	
	11	Гайка М20-7Н.5 ГОСТ 5915-70	16		1,01	
	12	Шайба 20.65Г ГОСТ 6402-70	16		0,26	

Нач. отд.	Шейнич		1.424.1-97с-66
Н. контр.	Шапран		
Гл. констр.	Шапран		Связь ВС 122
Гл. инж. пр.	Санкавский		
Разраб.	Немчинова		
Проверил	Лукиша		
Исполнил	Шкробот		

Стадия	Масса	Масштаб
Р	2756,9	1:15 1:100
Лист	Листов 1	

Укрниипроектстальконструкция

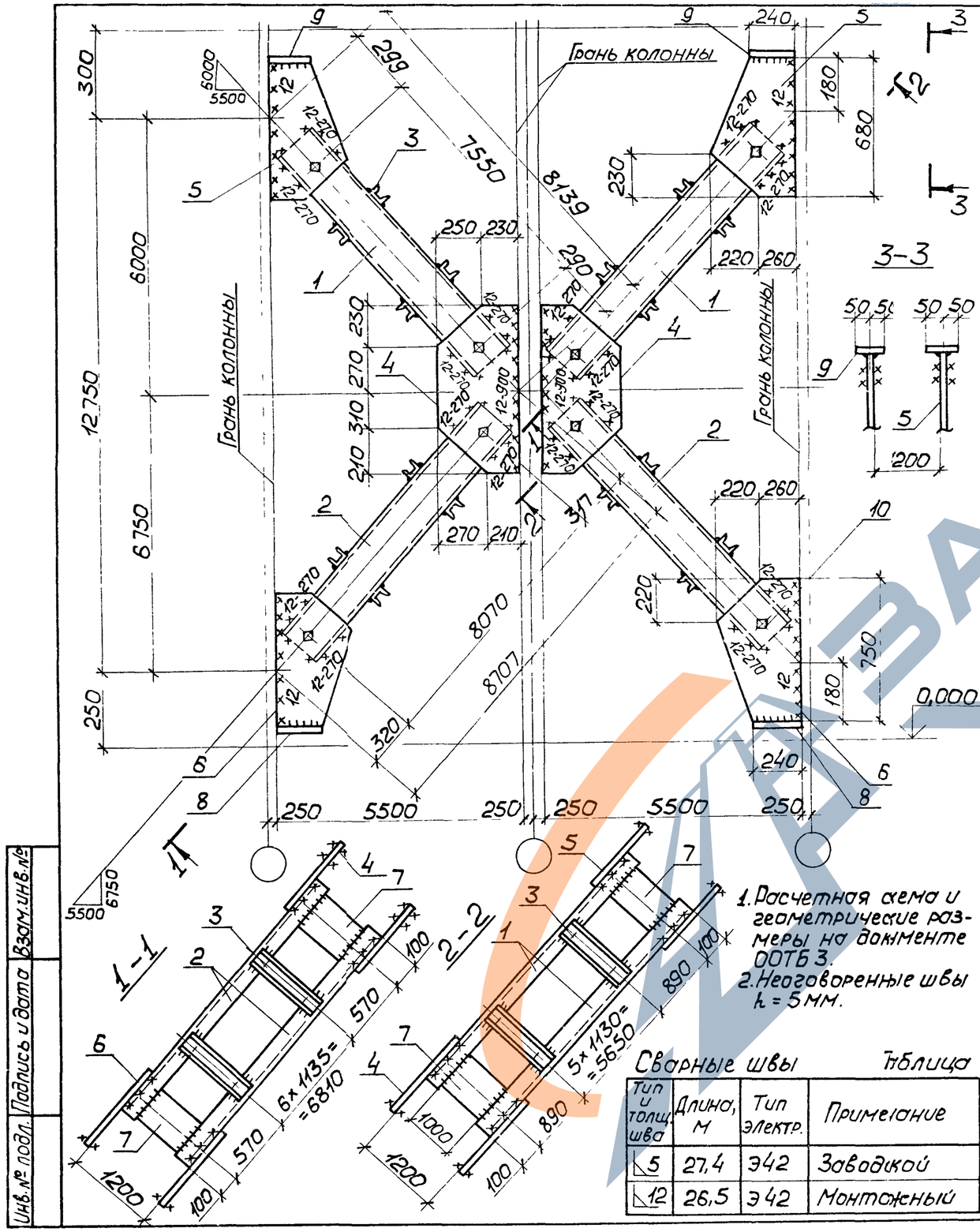

Марка связи	Поз.	Наименование	Кол.	Масса ед., кг	Масса всех, кг	Примеч
		Детали				
		Швеллеры ГОСТ 8240-72* / Вст3пс6 ГОСТ 380-71*				
	1	30 ℓ = 7630	4	242,6	970,4	
	2	30 ℓ = 8150	4	259,2	1036,8	
		Швеллер ГОСТ 8240-72* / Вст3кп2 ГОСТ 380-71*				
	3	10 ℓ = 1180	52	10,1	525,2	
		Лист ГОСТ 19903-74* / Вст3пс6-1 ТУ14-1-3023-80				
	4	14 × 480 ℓ = 1020	4	53,8	215,2	
	5	14 × 480 ℓ = 680	4	35,9	143,6	
	6	14 × 480 ℓ = 750	4	39,6	158,4	
	7	14 × 150 ℓ = 1000	16	16,5	264,0	
	8	14 × 100 ℓ = 240	4	2,7	10,8	
	9	14 × 100 ℓ = 240	4	2,7	10,8	
		Стандартные изделия				
	10	Болт М20-8g×60.5.8 ГОСТ 7798-70	16		3,52	
	11	Гайка М20-7Н.5 ГОСТ 5915-70	16		1,01	
	12	Шайба 20.65Г ГОСТ 6402-70	16		0,26	
ВС123						

1. Расчетная схема и геометрические размеры на документе ООТБ 3.
2. Неоговоренные швы h_f = 5 мм.

Сварные швы — Таблица

Тип и толщ. шва	Длина, м	Тип электр.	Примечание
◺5	27,4	Э42	Заводской
◺12	26,5	Э42	Монтажный

Нач отд.	Шейнич	
Н.контр.	Шапран	
Гл.констр.	Шапран	
Гл.инж. пр.	Санковский	
Разраб.	Немчинова	
Провериил.	Лукиша	
Исполнил	Шкробот	

1.424.1-9.7с-67

Связь ВС123

Стадия	Масса	Масштаб
Р	3368,6	1:15 / 1:100
Лист	Листов 1	

Укрниипроектсталь конструкция

Инв.№ подл. | Подпись и дата | Взам.инв.№

https://zavodjk.com/

Марка связи	Поз.	Наименование	Кол.	Масса ед, кг	Масса всех, кг	Примеч.
		Детали				
	1	Швеллеры 14 ГОСТ 8240-72* Вст3пс6-1 ТУ14-1-3023-80 ℓ=4850	4	59,7	238,8	
		Швеллеры гнутые ГОСТ 8278-83 Вст3кп2 ГОСТ 380-71*				
	2	120×60×4 ℓ=6870	8	48,6	388,8	
	3	120×60×4 ℓ=~~4980~~ 4830	4	~~32,7~~ 34,6	~~138,4~~ 139,8	
	4	120×60×4 ℓ=4830	4	34,2	136,8	
		Лист ГОСТ 19903-74* Вст3кп2 ГОСТ 380-71*				
	5	6×70 ℓ=150	4	0,5	2,0	
	6	6×70 ℓ=150	3,2	0,5	16,0	
	7	6×70 ℓ=130	8	0,4	3,2	
	8	6×70 ℓ=220	8	0,7	5,6	
	9	6×70 ℓ=170	8	0,6	4,8	
ВС169		Лист ГОСТ 19903-74* Вст3пс6-1 ТУ14-1-3023-80				
	10	10×400 ℓ=460	2	14,4	28,8	
	11	10×170 ℓ=260	4	1,7	6,8	
	12	10×150 ℓ=250	8	2,9	23,2	
	13	10×260 ℓ=360	2	7,4	14,8	
	14	10×~~260~~ 250 ℓ=~~280~~ 590	2	~~5,7~~ 11,6	~~11,4~~ 23,2	
	15	10×200 ℓ=200	2	3,5	7,0	
	16	12×410 ℓ=410	2	15,9	31,8	
	17	12×320 ℓ=630	2	19,0	38,0	
	18	12×320 ℓ=490	2	14,8	29,6	
	19	12×150 ℓ=400	8	5,7	45,6	
		Стандартные изделия				
	20	Болт М20-8g×60.5.8 ГОСТ 7798-70	40		8,76	
	21	Гайка М20-7Н.5 ГОСТ 5915-70	40		2,52	
	22	Шайба 20.65Г ГОСТ 6402-70	40		0,64	

Инв.№ подл. | Подпись и дата | Взам.инв.№

Нач.отд.	Шейнич	
Н.контр.	Шапран	
Гл.констр.	Шапран	
Гл.инж.пр.	Санковский	
Рук.груп.	Ненчинова	
Проверил	Лукиша	
Исполнил	Соколенко	

1.424.1-97с-68

Связь ВС 169

Стадия	Лист	Листов
Р		1

Укрниипроектсталь конструкция

Марка связи	Поз.	Наименование	Кол.	Масса ед, кг	Масса всех, кг	Примечан.
		Детали				
	1	Швеллеры 20 ГОСТ 8240-72* Вст3пс6-1 ТУ14-1-3023-80 ℓ=~~4710~~	4	86,7	346,8	
		Швеллеры гнутые ГОСТ 8278-83 Вст3кп2 ГОСТ 380-71*				
	2	160×80×5 ℓ=6530	8	77,4	~~51,6~~ 619,2	
	3	160×80×5 ℓ=~~4670~~ 4135	4	~~55,6~~ 49,1	~~222,4~~ 196,4	
	4	160×80×5 ℓ=4560	4	54,0	216,0	
		Лист ГОСТ 19903-74* Вст3кп2 ГОСТ 380-71*				
	5	6×90 ℓ=170	4	0,7	2,8	
	6	6×90 ℓ=200	32	0,9	28,8	
	7	6×90 ℓ=220	8	1,0	8,0	
	8	6×90 ℓ=350	8	1,5	12,0	
	9	6×90 ℓ=240	8	1,0	8,0	
ВС170		Лист ГОСТ 19903-74* Вст3пс6-1 ТУ14-1-3023-80				
	10	12×560 ℓ=640	2	33,8	67,6	
	11	12×240 ℓ=330	4	7,5	30,0	
	12	12×200 ℓ=410	8	7,7	61,6	
	13	12×350 ℓ=480	2	15,8	31,6	
	14	12×~~350~~ 340 ℓ=~~350~~ 720	2	~~11,5~~ 23,1	~~23,0~~ 46,2	
	15	12×230 ℓ=280	2	6,1	12,2	
	16	14×520 ℓ=590	2	33,7	67,4	
	17	14×460 ℓ=890	2	45,0	90,0	
	18	14×460 ℓ=630	2	31,9	63,8	
	19	14×200 ℓ=660	8	14,5	116,0	
		Стандартные изделия				
	20	Болт М20-8g×60.5.8 ГОСТ 7798-70	40		8,76	
	21	Гайка М20-7Н.5 ГОСТ 5915-70	40		2,52	
	22	Шайба 20.65Г ГОСТ 6402-70	40		0,64	

Инв.№ подл. | Подпись и дата | Взам.инв.№

Нач.отд.	Шейнич	
Н.контр.	Шапран	
Гл.констр.	Шапран	
Гл.инж.пр.	Санковский	
Рук.груп.	Ненчинова	
Проверил	Лукиша	
Исполнил	Соколенко	

1.424.1-97с-69

Связь ВС 170

Стадия	Лист	Листов
Р		1

Укрниипроектсталь конструкция

https://zavodjbi.com/

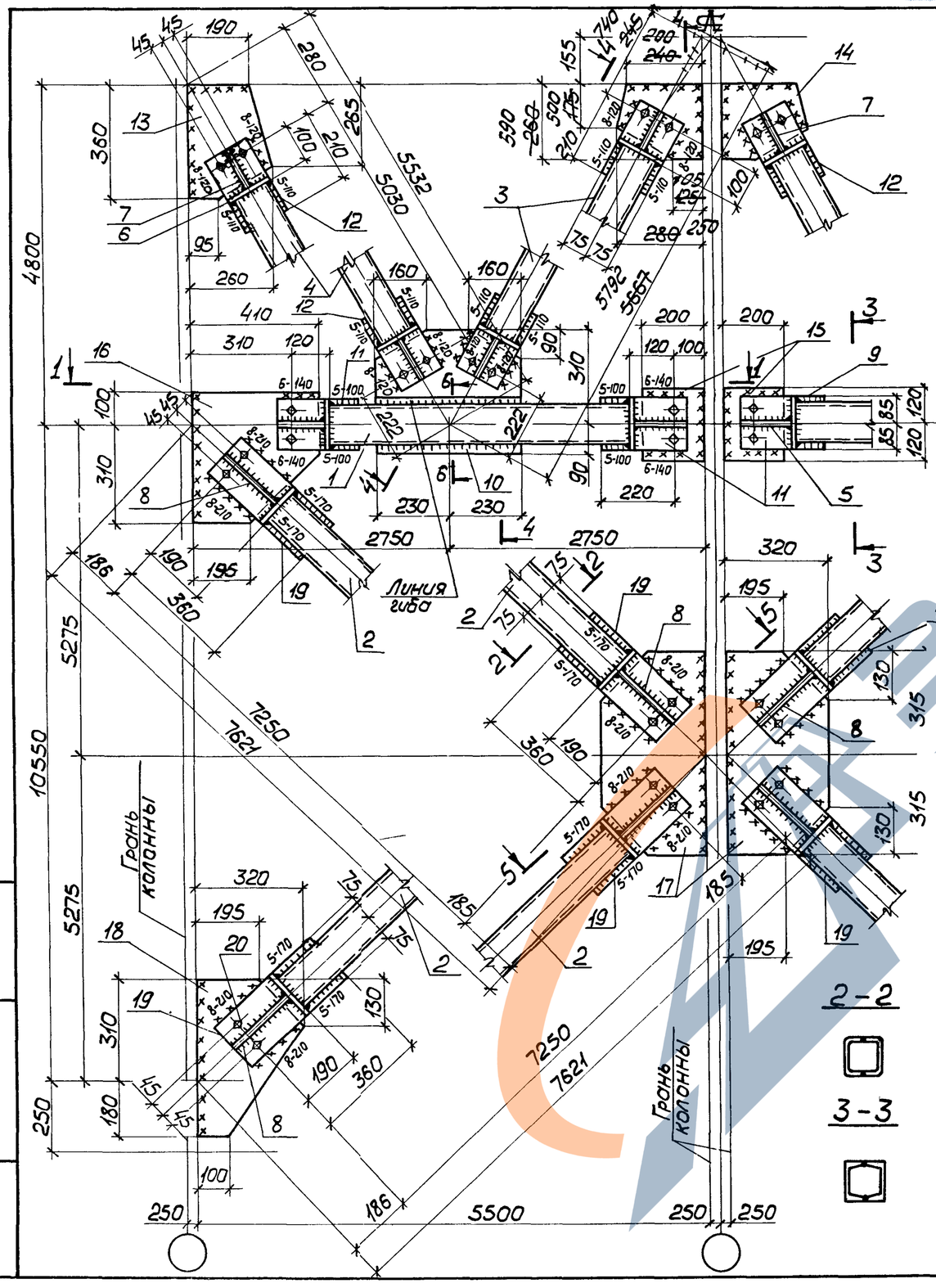

Сварные швы

Таблица

Тип и толщ. шва	Длина, м	Тип электр.	Примечание
◺4	131,5	Э42	Заводской
◺5	10,6	Э42	Заводской
◺6	13,6	Э42	Монтажный
◺8	5,3	Э42	Монтажный

Нач.отд.	Шейнич	
Н.контр.	Шапран	
Гл.констр.	Шапран	
Гл.инж.пр	Санковский	
Разраб.	Немчинова	
Проверил	Лукиша	
Исполнил	Соколенко	

1.424.1-9.7с-68 СБ

Связь ВС 1169

Сборочный чертеж

Стадия	Масса	Масштаб
Р	1187,0	1:50 1:15
Лист	Листов 1	

Укрниипроектсталь-конструкция

Инв.№ подл. | Подпись и дата | Взам инв.№

https://zavodjbi.com/

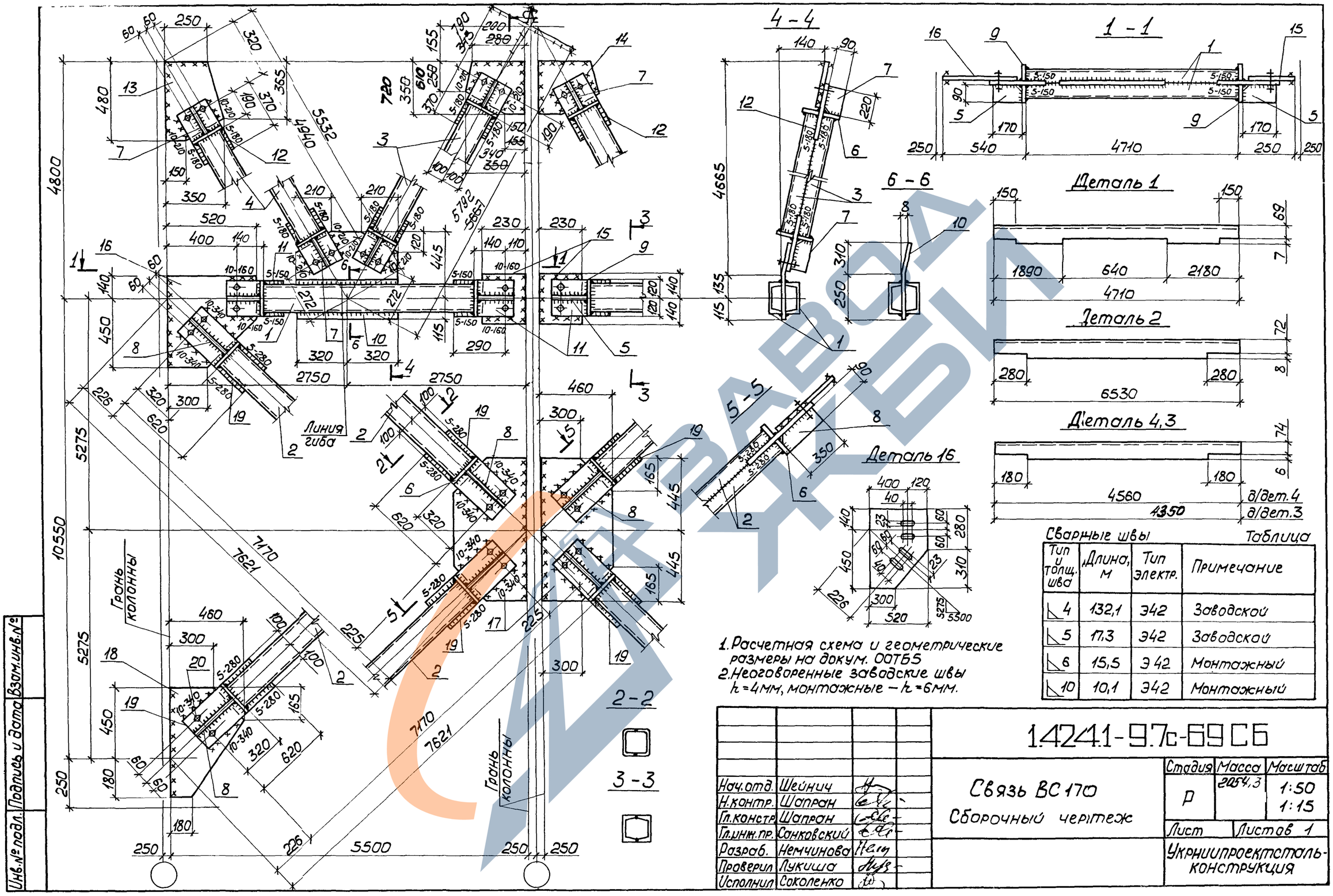

1. Расчетная схема и геометрические размеры на докум. ООТБ5
2. Неоговоренные заводские швы $h=4$мм, монтажные – $h=6$мм.

Сварные швы — Таблица

Тип и толщ. шва	Длина, м	Тип электр.	Примечание
4	132,1	Э42	Заводской
5	17,3	Э42	Заводской
6	15,5	Э42	Монтажный
10	10,1	Э42	Монтажный

Нач.отд.	Шейнич	
Н.контр.	Шапран	
Гл.констр.	Шапран	
Гл.инж.пр.	Санковский	
Разраб.	Немчинова	
Проверил	Лукиша	
Исполнил	Соколенко	

1.424.1-9.7с-69 СБ

Связь ВС 170

Сборочный чертеж

Стадия	Масса	Масштаб
Р	2054,3	1:50 1:15
Лист	Листов 1	

Укрниипроектсталь-конструкция

Инв.№ подл. | Подпись и дата | Взам.инв.№

https://zavodjbi.com/

Марка связи	Поз.	Наименование	Кол.	Масса ед., кг	Масса всех, кг	Примеч.
		Детали				
	1	Швеллеры 14 ГОСТ 8240-72* Вст3пс6-1 ТУ14-1-3023-80 ℓ=4860	4	59,8	239,2	
		Швеллеры гнутые ГОСТ 8278-83 Вст3кп2 ГОСТ 380-71*				
	2	120×60×4 ℓ=7270 4630	8	51,4 32,7	411,2 130,8	
	3	120×60×4 ℓ=~~4900~~	4	~~34,6~~	~~138,4~~	
	4	120×60×4 ℓ=4830	4	34,2	136,8	
		Лист ГОСТ 19903-74* Вст3кп2 ГОСТ 380-71*				
	5	6×70 ℓ=150	4	0,5	2,0	
	6	6×70 ℓ=150	32	0,5	16,0	
	7	6×70 ℓ=130	8	0,4	3,2	
	8	6×70 ℓ=220	8	0,7	5,6	
	9	6×70 ℓ=170	8	0,6	4,8	
ВС171		Лист ГОСТ 19903-74* Вст3пс6-1 ТУ14-1-3023-80				
	10	10×400 ℓ=460	2	14,4	28,8	
	11	10×170 ℓ=260	4	3,5	14,0	
	12	10×150 ℓ=250	8	2,9	23,2	
	13	10×260 ℓ=360	2	7,4	14,8	
	14	10×~~260~~ 250 ℓ=~~280~~ 590	2	~~5,7~~ 11,6	11,4 23,2	
	15	10×200 ℓ=200	2	3,5	7,0	
	16	12×400 ℓ=435	2	16,5	33,0	
	17	12×320 ℓ=660	2	19,9	39,8	
	18	12×320 ℓ=510	2	15,4	30,8	
	19	12×150 ℓ=400	8	5,7	45,6	
		Стандартные изделия				
	20	Болт М20-8g×60.5.8 ГОСТ 7798-70	40		8,76	
	21	Гайка М20-7Н.5 ГОСТ 5915-70	40		2,52	
	22	Шайба 20.65Г ГОСТ 6402-70	40		0,64	

Инв.№ подл. | Подпись и дата | Взам.инв.№

Нач.отд.	Шейнич	
Н.контр.	Шапран	
Гл.констр.	Шапран	
Гл.инж.пр.	Санковский	
Разраб.	Немчинова	
Проверил	Лукиша	
Исполнил	Соколенко	

1.424.1-9.7с-70

Связь ВС171

Стадия	Лист	Листов
Р		1

Укрниипроектсталь-конструкция

Марка связи	Поз.	Наименование	Кол.	Масса ед., кг	Масса всех, кг	Примеч.
		Детали				
	1	Швеллеры 20 ГОСТ 8240-72* Вст3пс6-1 ТУ14-1-3023-80 ℓ=4130	4	87,0	348,0	
		Швеллеры гнутые ГОСТ 8278-83 Вст3кп2 ГОСТ 380-71*				
	2	160×80×5 ℓ=6920	8	82,0	656,0	
	3	160×80×5 ℓ=~~4670~~ 4330	4	~~55,6~~ 51,5	~~222,4~~ 206,0	
	4	160×80×5 ℓ=4560	4	54,0	216,0	
		Лист ГОСТ 19903-74* Вст3кп2 ГОСТ 380-71*				
	5	6×90 ℓ=170	4	0,9	2,8	
	6	6×90 ℓ=200	32	0,9	28,8	
	7	6×90 ℓ=220	8	1,0	8,0	
	8	6×90 ℓ=350	8	1,5	12,0	
	9	6×90 ℓ=240	8	1,0	8,0	
ВС172		Лист ГОСТ 19903-74* Вст3пс6-1 ТУ14-1-3023-80				
	10	12×560 ℓ=640	2	33,8	67,6	
	11	12×240 ℓ=330	4	7,5	30,0	
	12	12×200 ℓ=410	8	7,7	61,6	
	13	12×350 ℓ=480	2	15,8	31,6	
	14	12×350 340 ℓ=~~350~~ 720	2	~~11,5~~ 23,1	~~23,0~~ 46,2	
	15	12×230 ℓ=280	2	6,1	12,2	
	16	14×500 ℓ=620	2	34,1	68,2	
	17	14×450 ℓ=950	2	47,0	94,0	
	18	14×460 ℓ=660	2	33,4	66,8	
	19	14×200 ℓ=660	8	14,5	116,0	
		Стандартные изделия				
	20	Болт М20-8g×60.5.8 ГОСТ 7798-70	40		8,76	
	21	Гайка М20-7Н.5 ГОСТ 5915-70	40		2,52	
	22	Шайба 20.65Г ГОСТ 6402-70	40		0,64	

Инв.№ подл. | Подпись и дата | Взам.инв.№

Нач.отд.	Шейнич	
Н.контр.	Шапран	
Гл.констр.	Шапран	
Гл.инж.пр.	Санковский	
Разраб.	Немчинова	
Проверил	Лукиша	
Исполнил	Соколенко	

1.424.1-9.7с-71

Связь ВС172

Стадия	Лист	Листов
Р		1

Укрниипроектсталь-конструкция

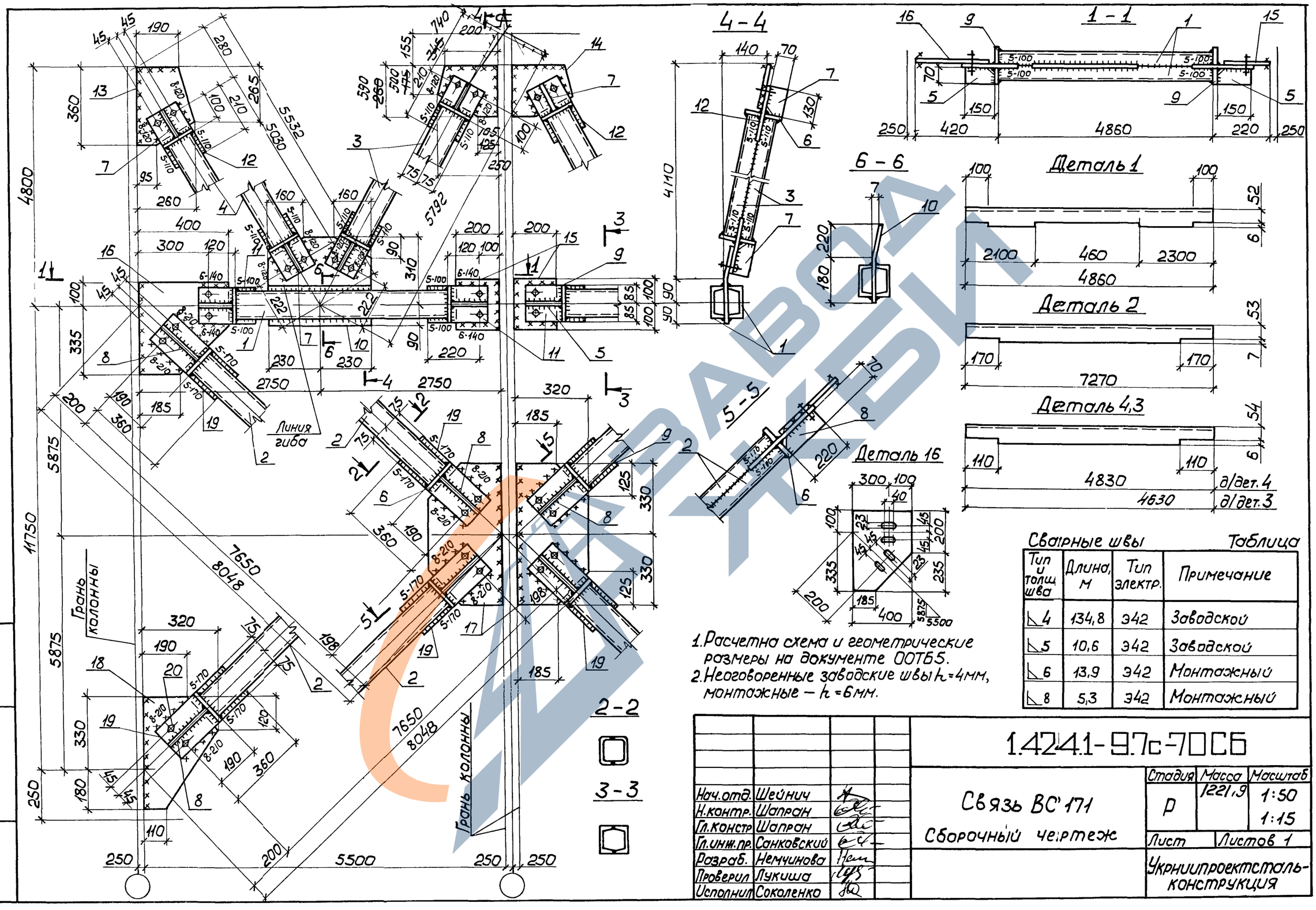

1. Расчетна схема и геометрические размеры на документе ООТБ5.
2. Неоговоренные заводские швы h=4мм, монтажные — h=6мм.

Сварные швы — Таблица

Тип и толщ. шва	Длина, м	Тип электр.	Примечание
◺4	134,8	Э42	Заводской
◺5	10,6	Э42	Заводской
◺6	13,9	Э42	Монтажный
◺8	5,3	Э42	Монтажный

Нач.отд.	Шейнич	
Н.контр.	Шапран	
Гл.констр.	Шапран	
Гл.инж.пр.	Санковский	
Разраб.	Немчинова	
Проверил	Лукиша	
Исполнил	Соколенко	

1.424.1-9.7с-70СБ

Связь ВС 171

Сборочный чертеж

Стадия	Масса	Масштаб
Р	1221,9	1:50 1:15

Лист — Листов 1

Укрниипроектсталь-конструкция

Инв № подл. | Подпись и дата | Взам. инв. №

https://zavodjk.com/

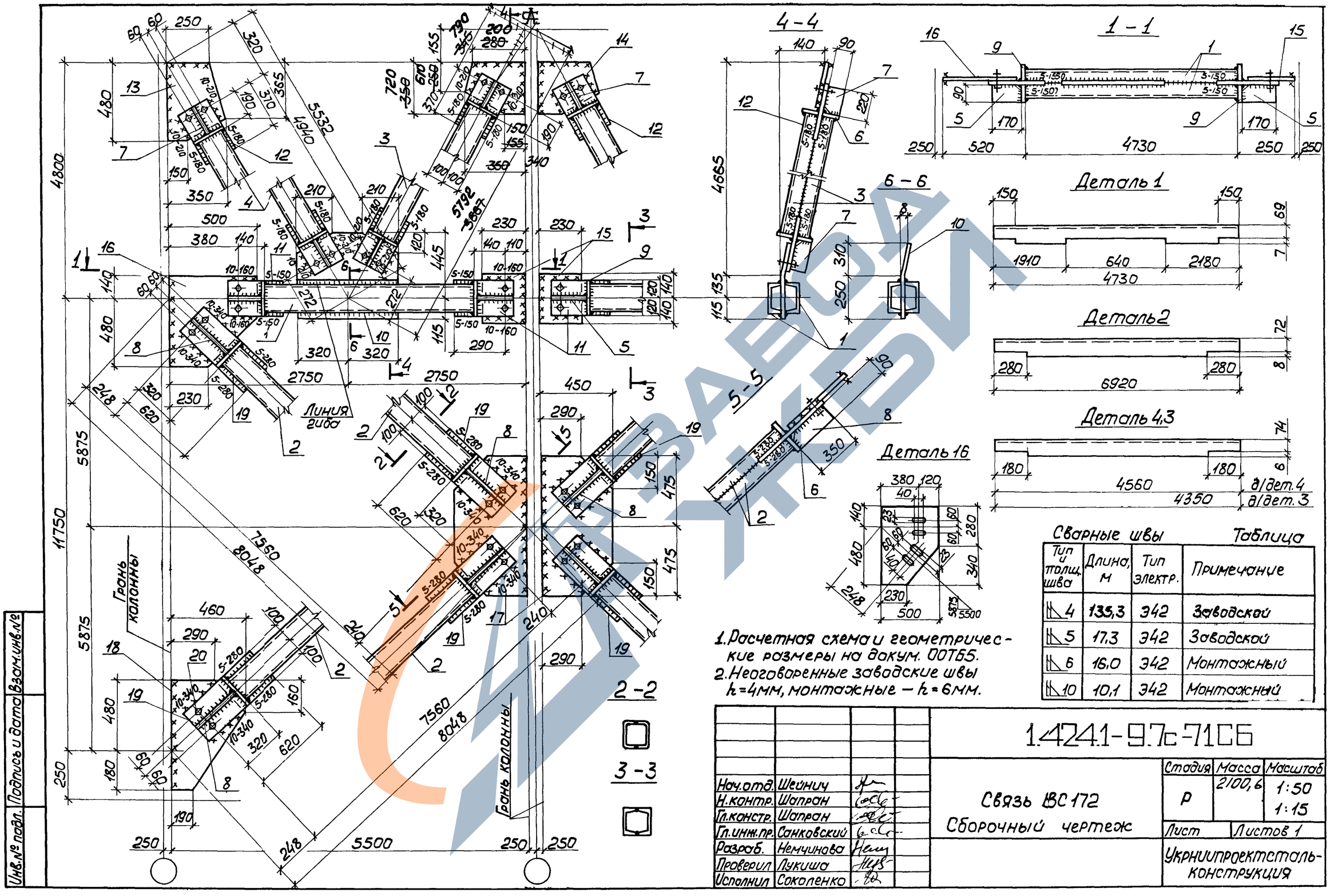

1. Расчетная схема и геометрические размеры на докум. 00765.
2. Неоговоренные заводские швы h=4мм, монтажные – h=6мм.

Сварные швы — Таблица

Тип толщ. шва	Длина, м	Тип электр.	Примечание
4	135,3	Э42	Заводской
5	17,3	Э42	Заводской
6	16,0	Э42	Монтажный
10	10,1	Э42	Монтажный

Нач.отд.	Шейнич	
Н.контр.	Шапран	
Гл.констр.	Шапран	
Гл.инж.пр.	Санковский	
Разраб.	Немчинова	
Проверил	Лукиша	
Исполнил	Соколенко	

1.424.1-9.7с-71.86

Связь ВС 172
Сборочный чертеж

Стадия	Масса	Масштаб
Р	2100,6	1:50 1:15
Лист	Листов 1	

Укрниипроектстальконструкция

Инв.№ подл. | Подпись и дата | Взам.инв.№

https://zavodjk.com/

Марка связи	Поз.	Наименование		Кол.	Масса ед., кг	Масса всех, кг	Примеч.
		Детали					
	1	Швеллеры 14 ГОСТ 8240-72* Вст3пс6-1 ТУ14-1-3023-80	ℓ=4880	4	60,0	240,0	
		Швеллеры гнутые ГОСТ 8278-83 Вст3кп2 ГОСТ 380-71*					
	2	120×60×4	ℓ=7700	8	54,4 32,7	435,2	
	3	120×60×4	ℓ=~~4900~~ 4630	4	34,8	~~138,4~~ 130,8	
	4	120×60×4	ℓ=4830	4	34,2	136,8	
		Лист ГОСТ 19903-74* Вст3кп2 ГОСТ 380-71*					
	5	6×70	ℓ=150	4	0,5	2,0	
	6	6×70	ℓ=150	32	0,5	16,0	
	7	6×70	ℓ=130	8	0,4	3,2	
	8	6×70	ℓ=220	8	0,7	5,6	
	9	6×70	ℓ=170	8	0,6	4,8	
ВС173		Лист ГОСТ 19903-74* Вст3пс6-1 ТУ14-1-3023-80					
	10	10×400	ℓ=460	2	14,4	28,8	
	11	10×170	ℓ=260	4	1,7	6,8	
	12	10×150	ℓ=250	8	2,9	23,2	
	13	10×260	ℓ=360	2	7,4	14,8	
	14	10×~~260~~ 230	ℓ=~~360~~ 330	2	~~5,7~~ 11,6	~~14,4~~ 23,2	
	15	10×200	ℓ=200	2	3,5	7,0	
	16	10×380	ℓ=450	2	13,4	26,8	
	17	10×320	ℓ=700	2	21,1	42,2	
	18	10×320	ℓ=530	2	16,0	32,0	
	19	10×150	ℓ=400	8	5,7	45,6	
		Стандартные изделия					
	20	Болт М20-8g×60.5.8 ГОСТ 7798-70		40		8,76	
	21	Гайка М20-7Н.5 ГОСТ 5915-70		40		2,52	
	22	Шайба 20.65Г ГОСТ 6402-70		40		0,64	

Взам.инв.№ | Подпись и дата | Инв.№ подл.

Нач.отд.	Шейнич	
Н.контр.	Шапран	
Гл.констр.	Шапран	
Гл.инж.пр.	Санковский	
Разраб.	Немчинова	
Проверил	Лукиша	
Исполнил	Соколенко	

1.424.1-9.7с-72

Связь ВС 173

Стадия	Лист	Листов
Р		1

Укрниипроектсталь-конструкция

Марка связи	Поз.	Наименование		Кол.	Масса ед., кг	Масса всех, кг	Примеч.
		Детали					
	1	Швеллеры 20 ГОСТ 8240-72* Вст3пс6-1 ТУ14-1-3023-80	ℓ=4750	4	87,4	349,6	
		Швеллеры гнутые ГОСТ 8278-83 Вст3кп2 ГОСТ 380-71*					
	2	160×80×5	ℓ=7340	8	87,0	696,0	
	3	160×80×5	ℓ=~~4670~~ 4350	4	~~55,6~~ 51,5	~~222,4~~ 206,0	
	4	160×80×5	ℓ=4560	4	54,0	432,0	
		Лист ГОСТ 19903-74* Вст3кп2 ГОСТ 380-71*					
	5	6×90	ℓ=170	4	0,9	3,6	
	6	6×90	ℓ=200	32	0,9	28,8	
	7	6×90	ℓ=220	8	1,0	8,0	
	8	6×90	ℓ=350	8	1,5	12,0	
	9	6×90	ℓ=240	8	1,0	8,0	
ВС174		Лист ГОСТ 19903-74* Вст3пс6-1 ТУ14-1-3023-80					
	10	12×560	ℓ=640	2	33,8	67,6	
	11	12×240	ℓ=330	4	7,5	30,0	
	12	12×200	ℓ=410	8	7,7	61,6	
	13	12×350	ℓ=480	2	15,8	31,6	
	14	12×~~350~~ 340	ℓ=~~350~~ 720	2	~~11,5~~ 23,1	~~23,0~~ 46,2	
	15	12×230	ℓ=280	2	6,1	12,2	
	16	14×480	ℓ=640	2	33,8	67,6	
	17	14×450	ℓ=1000	2	49,5	99,0	
	18	14×450	ℓ=680	8	33,6	67,2	
	19	14×200	ℓ=640	2	14,5	116,0	
		Стандартные изделия					
	20	Болт М20-8g×60.5.8 ГОСТ 7798-70		40		8,76	
	21	Гайка М20-7Н.5 ГОСТ 5915-70		40		2,52	
	22	Шайба 20.65Г ГОСТ 6402-70		40		0,64	

Взам.инв.№ | Подпись и дата | Инв.№ подл.

Нач.отд.	Шейнич	
Н.контр.	Шапран	
Гл.констр.	Шапран	
Гл.инж.пр.	Санковский	
Разраб.	Немчинова	
Проверил	Лукиша	
Исполнил	Соколенко	

1.424.1-9.7с-73

Связь ВС174

Стадия	Лист	Листов
Р		1

Укрниипроектсталь-конструкция

https://zavodjk.com/

https://zavodjbi.com/

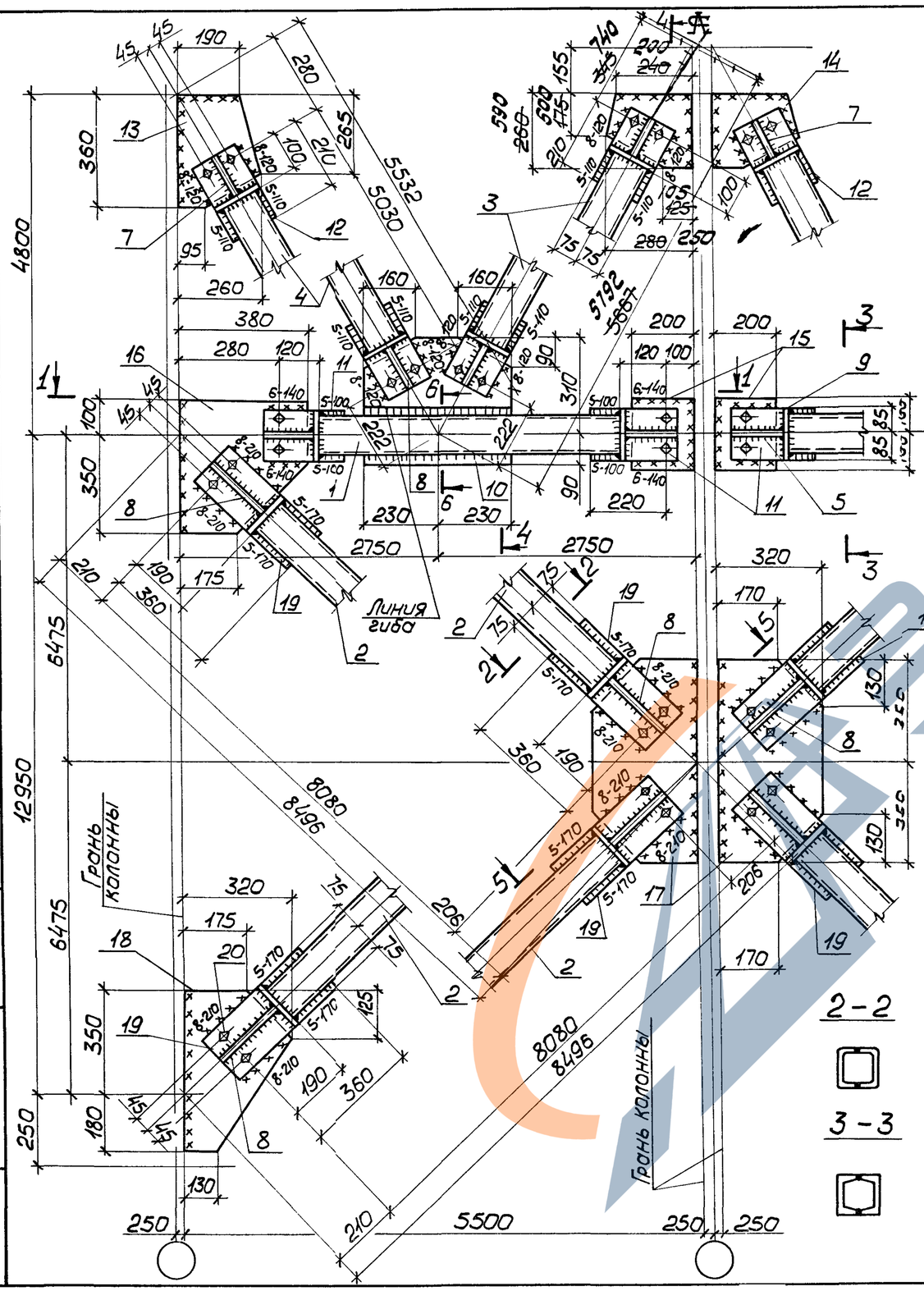

1. Расчетная схема и геометрические размеры на документе 00ТБ5
2. Неоговоренные заводские швы h_f=4мм, монтажные – h_f=6мм.

Сварные швы

Таблица

Тип и толщ. шва	Длина, м	Тип электр.	Примечание
◺4	138,3	Э42	Заводской
◺5	10,6	Э42	Заводской
◺6	14,2	Э42	Монтажный
◺8	5,3	Э42	Монтажный

Нач.отд.	Шейнич		
Н.контр.	Шапран		
Гл.констр.	Шапран		
Гл.инж.пр	Санковский		
Разраб.	Немчинова		
Проверил	Лукиша		
Исполнил	Соколенко		

1.424.1-9.7с-72СБ

Связь ВС173

Сборочный чертеж

Стадия	Масса	Масштаб
Р	1237.0	1:50 1:15
Лист	Листов 1	

Укрниипроектсталь-конструкция

Инв.№подл. | Подпись и дата | Взам.инв.№

https://zavodjbi.com/

https://zavodjbi.com/

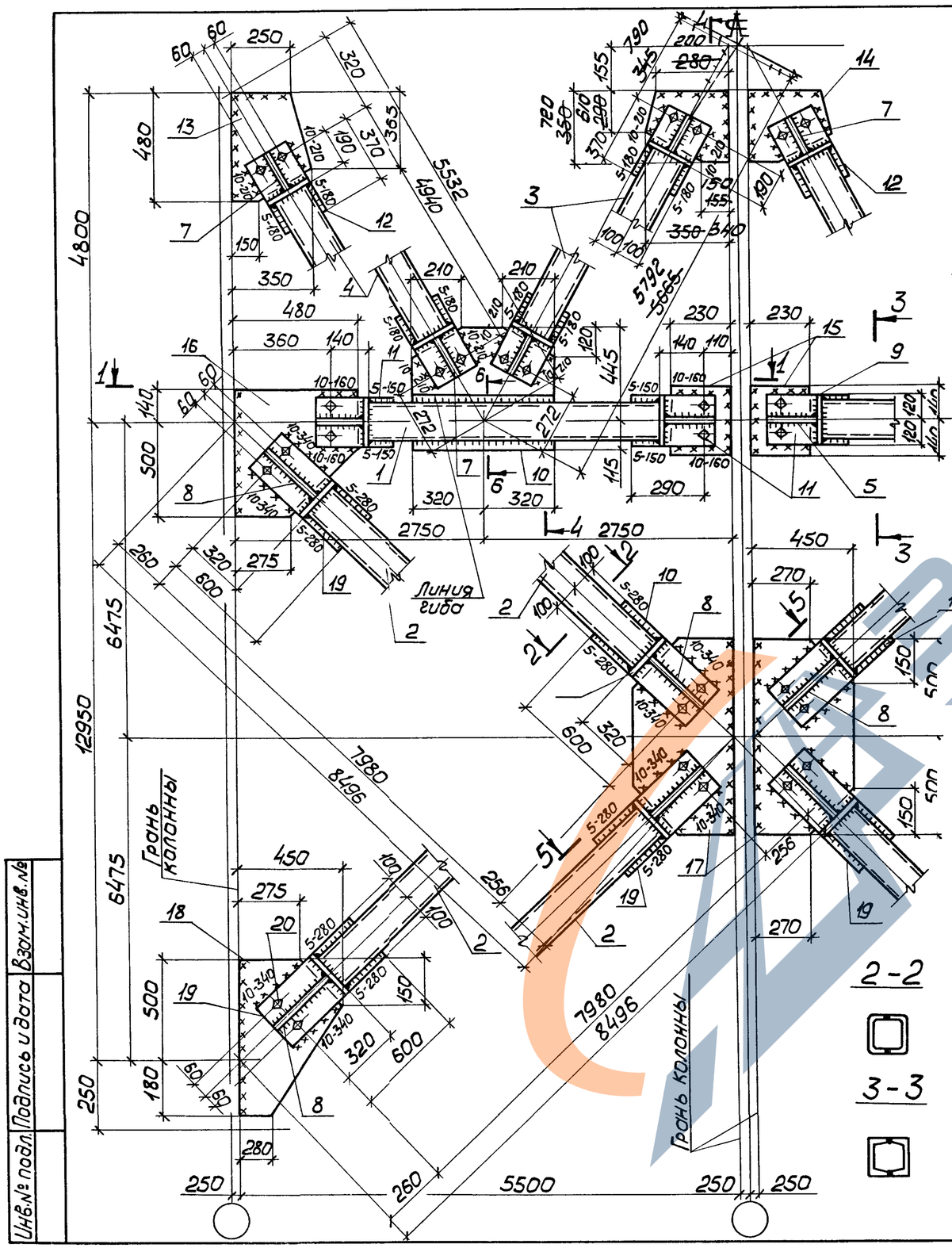

1. Расчетная схема и геометрические размеры на документе 00ТБ5.
2. Неоговоренные заводские швы h=4мм, монтажные – h=6мм.

Сварные швы — Таблица

Тип и толщ. шва	Длина, м	Тип электр.	Примечание
4	138,7	Э42	Заводской
5	17,3	Э42	Заводской
6	16,3	Э42	Монтажный
10	10,1	Э42	Монтажный

Нач.отд.	Шейнич	
Н.контр.	Шапран	
Гл.констр.	Шапран	
Гл.инж.пр.	Санковский	
Разраб.	Немчинова	
Проверил	Лукиша	
Исполнил	Соколенко	

1.4241-9.7с-73СБ

Связь ВС 174
Сборочный чертеж

Стадия	Масса	Масштаб
Р	2366.4 2374,1	1:50 1:15
Лист	Листов 1	

Укрниипроектсталь-конструкция

Инв.№ подл. | Подпись и дата | Взам.инв.№

https://zavodjbi.com/

Марка связи	Поз.	Наименование		Кол.	Масса ед., кг	Масса всех, кг	Примеч.
		Детали					
	1	Швеллеры 14 ГОСТ 8240-72* Вст3пс6-1 ТУ14-1-3023-80	ℓ=4010	4	59,2	236,8	
		Швеллеры гнутые ГОСТ 8278-83 Вст3кп2 ГОСТ 380-71*					
	2	120×60×4	ℓ=7000	8	49,5	396,0	
	4	120×60×4	ℓ=4520	8	32,0	256,0	
		Лист ГОСТ 19903-74* Вст3кп2 ГОСТ 380-71*					
	5	6×70	ℓ=170	4	0,6	2,4	
	6	6×70	ℓ=150	32	0,5	16,0	
	7	6×70	ℓ=130	8	0,4	3,2	
	8	6×70	ℓ=220	8	0,7	5,6	
	9	6×70	ℓ=150	8	0,5	4,0	
ВС175		Лист ГОСТ 19903-74* Вст3пс6-1 ТУ14-1-3023-80					
	10	10×400	ℓ=480	2	15,1	30,2	
	11	10×170	ℓ=290	4	3,9	15,6	
	12	10×150	ℓ=260	8	3,1	24,8	
	13	10×250	ℓ=320	4	6,3	25,2	
	14	10×200	ℓ=220	2	3,5	7,0	
	15	10×420	ℓ=430	2	14,2	28,4	
	16	10×320	ℓ=640	2	16,1	32,2	
	17	10×320	ℓ=500	2	12,6	25,2	
	18	10×150	ℓ=400	8	4,7	37,6	
		Стандартные изделия					
	19	Болт М20-8g×60.5.8 ГОСТ 7798-70		40		8,76	
	20	Гайка М20-7Н.5 ГОСТ 5915-70		40		2,52	
	21	Шайба 20.65Г ГОСТ 6402-70		40		0,64	

Инв.№ подл. | Подпись и дата | Взам инв.№

Нач отд.	Шейнич	
Н.контр.	Шапран	
Гл.констр	Шапран	
Гл.инж.пр.	Санковский	
Разраб.	Немчинова	
Проверил	Поляковский	
Исполнил	Петлярский	

1.424.1-9.7с-74

Связь ВС175

Стадия	Лист	Листов
Р		1

Укрниипроектсталь-конструкция

Марка связи	Поз.	Наименование		Кол.	Масса ед., кг	Масса всех, кг	Примеч.
		Детали					
	1	Швеллеры 18 ГОСТ 8240-72* Вст3пс6-1 ТУ14-1-3023-80	ℓ=4770	4	77,8	311,2	
		Швеллеры гнутые ГОСТ 8278-83 Вст3кп2 ГОСТ 380-71*					
	2	160×80×5	ℓ=6740	8	79,9	639,2	
	4	160×80×5	ℓ=4240	8	50,2	401,6	
		Лист ГОСТ 19903-74* Вст3кп2 ГОСТ 380-71*					
	5	6×85	ℓ=150	4	0,6	2,4	
	6	6×90	ℓ=200	32	0,8	25,6	
	7	6×90	ℓ=220	8	0,9	7,2	
	8	6×90	ℓ=310	8	1,3	10,4	
	9	6×90	ℓ=220	8	0,9	7,2	
ВС176		Лист ГОСТ 19903-74* Вст3пс6-1 ТУ14-1-3023-80					
	10	10×540	ℓ=660	2	28,0	56,0	
	11	10×220	ℓ=310	4	5,0	20,0	
	12	10×200	ℓ=380	8	6,6	52,8	
	13	10×350	ℓ=460	4	12,6	50,4	
	14	10×210	ℓ=260	2	4,3	8,6	
	15	10×480	ℓ=560	2	21,1	42,2	
	16	10×430	ℓ=350	2	28,7	57,4	
	17	10×430	ℓ=610	2	20,6	41,2	
	18	10×200	ℓ=550	8	9,0	72,0	
		Стандартные изделия					
	19	Болт М20-8g×60.5.8 ГОСТ 7798-70		40		8,76	
	20	Гайка М20-7Н.5 ГОСТ 5915-70		40		2,52	
	21	Шайба 20.65Г ГОСТ 6402-70		40		0,64	

Инв.№ подл. | Подпись и дата | Взам инв.№

Нач отд	Шейнич	
Н контр	Шапран	
Гл констр.	Шапран	
Гл.инж.пр.	Санковский	
Разраб	Немчинова	
Проверил	Поляковский	
Исполнил	Петлярский	

1.424.1-9.7с-75

Связь ВС176

Стадия	Лист	Листов
Р		1

Укрниипроектсталь-конструкция

https://zavodjk.com/

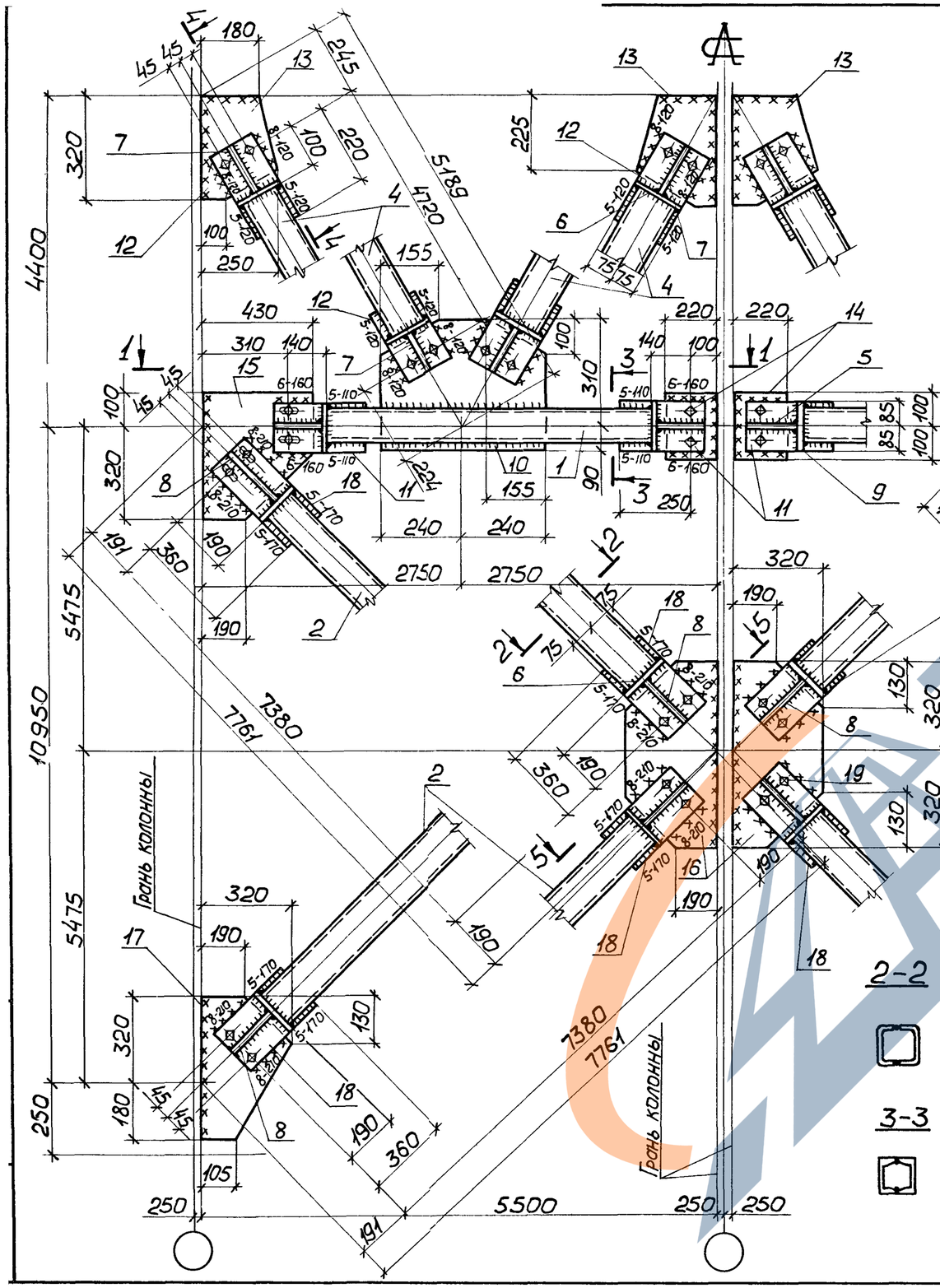

1. Расчетная схема и геометрические размеры на документе ООТБ 5
2. Неоговоренные заводские швы h=4мм, монтажные — h=6мм.

Сварные швы — Таблица

Тип и толщ. шва	Длина, м	Тип электр.	Примечание
◺4	129,49	Э42	Заводской
◺5	11,1	Э42	Заводской
◺6	12,3	Э42	Монтажный
◺8	5,3	Э42	Монтажный

Нач.отд.	Шейнич	
Н.контр.	Шапран	
Гл.констр.	Шапран	
Гл.инж.пр.	Санковский	
Разраб.	Немчинова	
Проверил	Поляковский	
Исполнил	Беляева	

1.424.1-9.7 с-74 Сб

Связь ВС 175
Сборочный чертеж

Стадия	Масса	Масштаб
Р	1157,7	1:25 1:50
Лист	Листов 1	

Укрниипроектсталь-конструкция

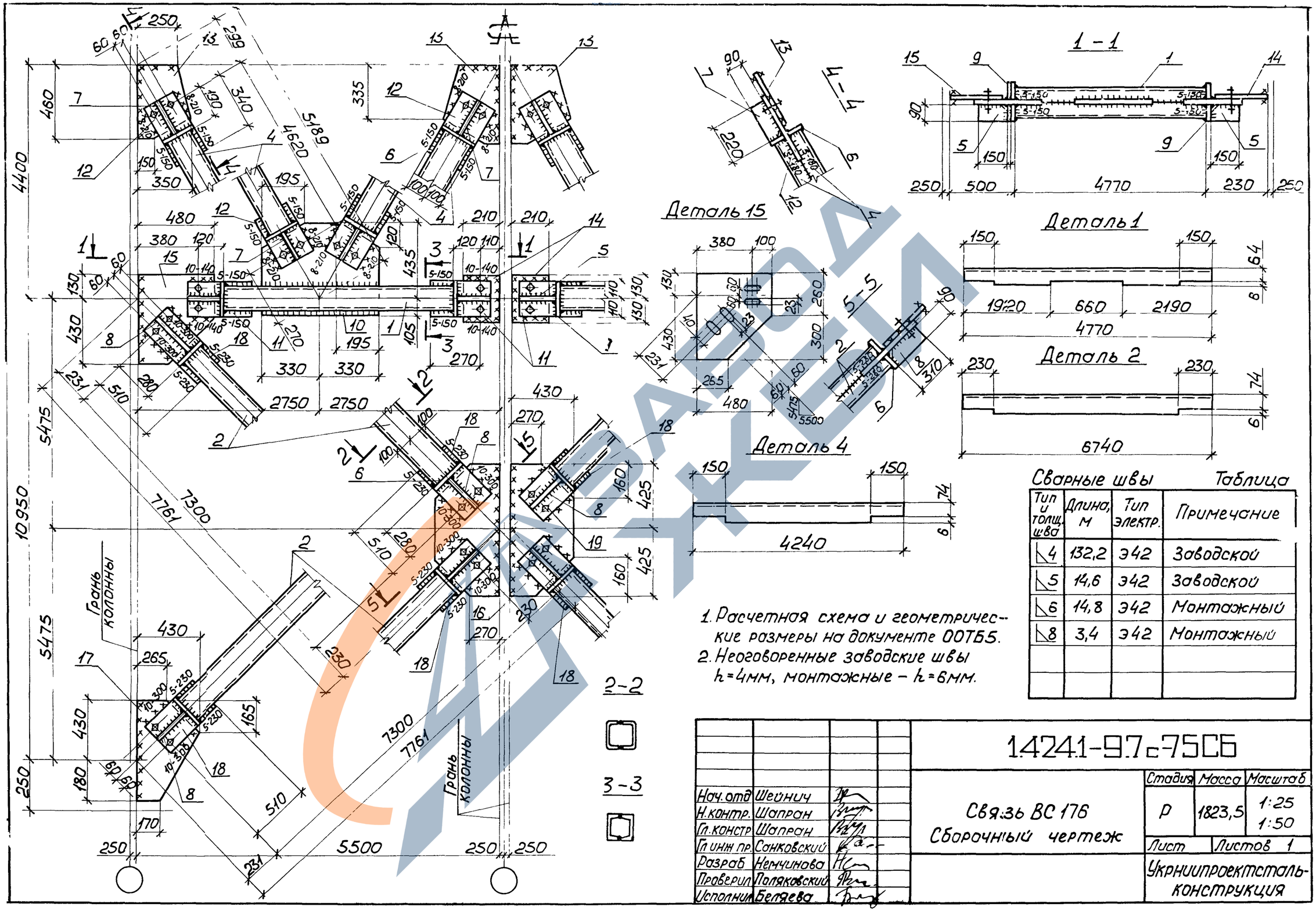

1. Расчетная схема и геометрические размеры на документе ООТБ5.
2. Неоговоренные заводские швы $h=4$мм, монтажные – $h=6$мм.

Сварные швы — Таблица

Тип и толщ. шва	Длина, м	Тип электр.	Примечание
4	132,2	Э42	Заводской
5	14,6	Э42	Заводской
6	14,8	Э42	Монтажный
8	3,4	Э42	Монтажный

Нач.отд	Шейнич	
Н.контр.	Шапран	
Гл.констр	Шапран	
Гл.инж.пр.	Сонковский	
Разраб.	Немчинова	
Проверил	Поляковский	
Исполнил	Беляева	

1.4241-9.7 с-75СБ

Связь ВС 176
Сборочный чертеж

Стадия	Масса	Масштаб
Р	1823,5	1:25 1:50
Лист	Листов 1	

Укрниипроектсталь-конструкция

https://zavodbk.com/

Марка связи	Поз.	Наименование		Кол.	Масса ед., кг	Масса всех, кг	Примеч.
		Детали					
	1	Швеллеры 14 ГОСТ 8240-72* l=4820 Вст3пс6-1 ТУ14-1-3023-80		4	59,3	237,2	
		Швеллеры гнутые ГОСТ 8278-83 Вст 3кп2 ГОСТ 380-71*					
	2	120×60×4	l=7610	4	53,8	215,2	
	3	120×60×4	l=7210	4	51,0	204,0	
	4	120×60×4	l=4520	8	32,0	256,0	
		Лист ГОСТ 19903-74* Вст3кп2 ГОСТ 380-71*					
	5	6×70	l=170	4	0,6	2,4	
	6	6×70	l=150	32	0,5	16,0	
	7	6×70	l=130	8	0,4	3,2	
	8	6×70	l=220	8	0,7	5,6	
ВС177	9	6×70	l=150	8	0,5	4,0	
		Лист ГОСТ 19903-74* Вст3пс6-1 ТУ14-1-3023-80					
	10	10×400	l=480	2	15,1	30,2	
	11	10×170	l=290	4	3,9	15,6	
	12	10×150	l=260	8	3,1	24,8	
	13	10×250	l=320	4	6,3	25,2	
	14	10×200	l=220	2	3,5	7,0	
	15	10×420	l=430	2	14,2	28,4	
	16	10×320	l=680	2	17,1	34,2	
	17	10×320	l=530	2	13,3	26,6	
	18	10×150	l=400	8	4,7	37,6	
		Стандартные изделия					
	19	Болт М20-8g×60.5.8 ГОСТ 7798-70		40		8,76	
	20	Гайка М20-7Н.5 ГОСТ 5915-70		40		2,52	
	21	Шайба 20.65Г ГОСТ 6402-70		40		0,64	

Взам. инв. № | Подпись и дата | Инв. № подл.

Нач. отд.	Шейнич	
Н. контр.	Шапран	
Гл. констр.	Шапран	
Гл. инж. пр.	Санковский	
Разраб.	Немчинова	
Проверил	Поляковский	
Исполнил	Петлярский	

1.4241-9.7с-76

Связь ВС 177

Стадия	Лист	Листов
Р		1

Укрниипроектстальконструкция

Марка связи	Поз.	Наименование		Кол.	Масса ед., кг	Масса всех, кг	Примеч.
		Детали					
	1	Швеллеры 18 ГОСТ 8240-72* l=4780 Вст3пс6-1 ТУ14-1-3023-80		4	77,9	311,6	
		Швеллеры гнутые ГОСТ 8278-83 Вст 3кп2 ГОСТ 380-71*					
	2	160×80×5	l=7330	4	86,9	347,6	
	3	160×80×5	l=6950	4	82,4	329,6	
	4	160×80×5	l=4240	8	50,2	401,6	
		Лист ГОСТ 19903-74* Вст3кп2 ГОСТ 380-71*					
	5	6×85	l=150	4	0,6	2,4	
	6	6×90	l=200	32	0,8	25,6	
	7	6×90	l=220	8	0,9	7,2	
	8	6×90	l=310	8	1,3	10,4	
ВС178	9	6×80	l=220	8	0,8	6,4	
		Лист ГОСТ 19903-74* Вст3пс6-1 ТУ14-1-3023-80					
	10	10×540	l=660	2	28,0	56,0	
	11	10×220	l=310	4	5,0	20,0	
	12	10×200	l=380	8	6,6	52,8	
	13	10×350	l=460	4	12,6	50,4	
	14	10×210	l=260	2	4,3	8,6	
	15	10×470	l=580	2	21,4	42,8	
	16	10×430	l=900	2	30,4	60,8	
	17	10×430	l=650	2	21,9	43,8	
	18	10×200	l=550	8	9,0	72,0	
		Стандартные изделия					
	19	Болт М20-8g×60.5.8 ГОСТ 7798-70		40		8,76	
	20	Гайка М20-7Н.5 ГОСТ 5915-70		40		2,52	
	21	Шайба 20.65Г ГОСТ 6402-70		40		0,64	

Взам. инв. № | Подпись и дата | Инв. № подл.

Нач. отд.	Шейнич	
Н. контр.	Шапран	
Гл. констр.	Шапран	
Гл. инж. пр.	Санковский	
Разраб.	Немчинова	
Проверил	Поляковский	
Исполнил	Петлярский	

1.4241-9.7с-77

Связь ВС 178

Стадия	Лист	Листов
Р		1

Укрниипроектстальконструкция

https://zavodjix.com/

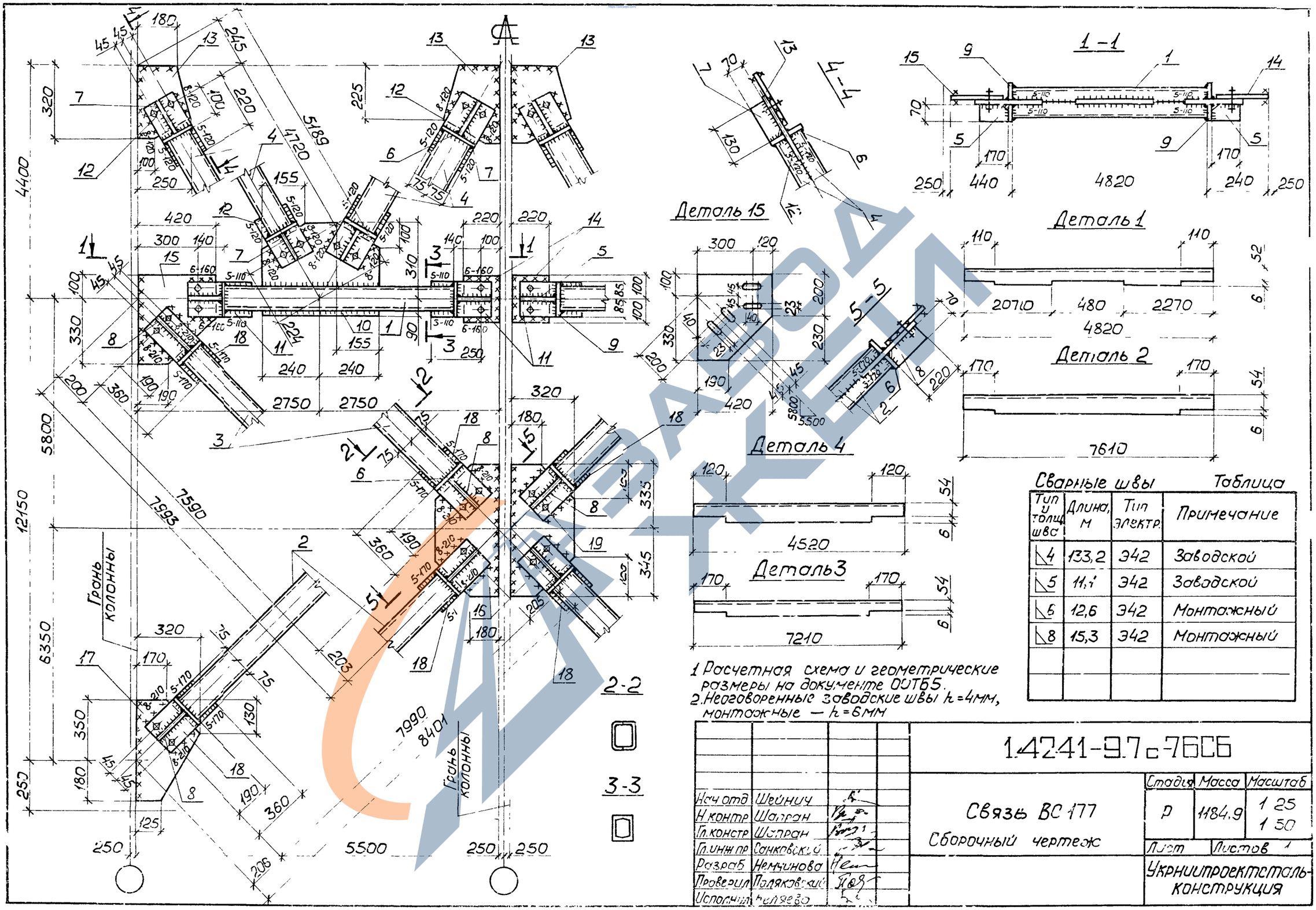

Сварные швы — Таблица

Тип и толщ. шва	Длина, м	Тип электр.	Примечание
◺4	133,2	Э42	Заводской
◺5	11,1	Э42	Заводской
◺6	12,6	Э42	Монтажный
◺8	15,3	Э42	Монтажный

1. Расчетная схема и геометрические размеры на документе ОИТБ5.
2. Неоговоренные заводские швы $h=4$мм, монтажные — $h=6$мм

Нач.отд	Шейнич	
Н.контр	Шапран	
Гл.констр	Шапран	
Гл.инж.пр	Санковский	
Разраб	Немчинова	
Проверил	Паляковский	
Исполнил	Неляева	

1.4241-9.7 с-76СБ

Связь ВС 177

Сборочный чертеж

Стадия	Масса	Масштаб
Р	1184,9	1:25 1:50
Лист	Листов 1	

Укрниипроектстальконструкция

https://zavodjk.com/

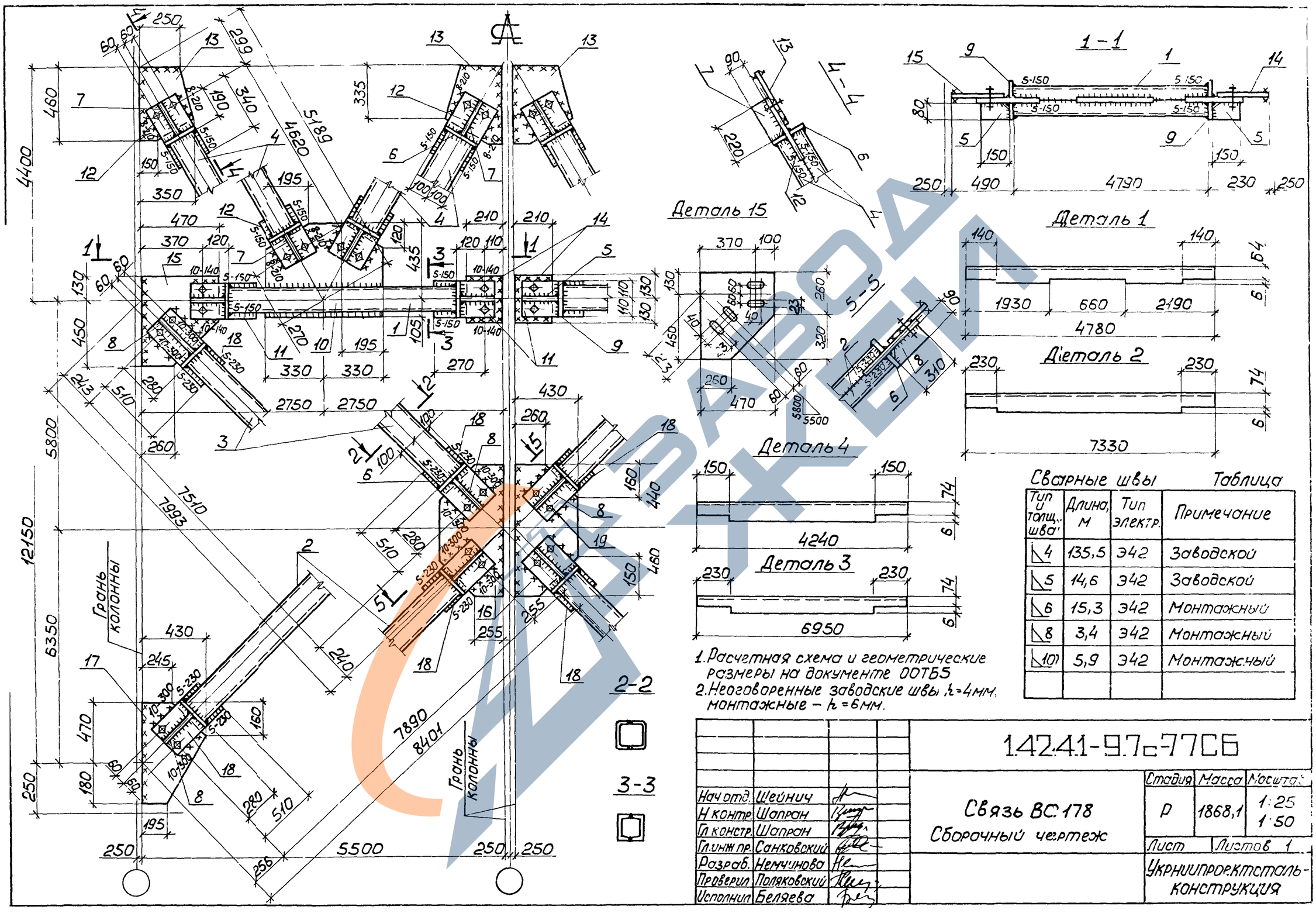

Сварные швы — Таблица

Тип и толщ. шва	Длина, м	Тип электр.	Примечание
4	135,5	Э42	Заводской
5	14,6	Э42	Заводской
6	15,3	Э42	Монтажный
8	3,4	Э42	Монтажный
10	5,9	Э42	Монтажный

1. Расчетная схема и геометрические размеры на документе ООТБ5
2. Неоговоренные заводские швы h_f=4мм, монтажные – h_f=6мм.

Нач.отд.	Шейнич		
Н.контр.	Шапран		
Гл.констр.	Шапран		
Гл.инж.пр.	Санковский		
Разраб.	Немчинова		
Проверил	Поляковский		
Исполнил	Беляева		

1.42.41-9.7-77СБ

Связь ВС.178
Сборочный чертеж

Стадия	Масса	Масштаб
Р	1868,1	1:25 1:50
Лист	Листов 1	

Укрниипроектсталь-конструкция

https://zavodjk.com/

Марка связи	Поз.	Наименование	Кол.	Масса ед., кг	Масса всех, кг	Примеч.
		Детали				
	1	Швеллеры 14 ГОСТ 8240-72* ℓ=4830 Вст3пс6-1 ТУ14-1-3023-80	4	59,4	237,6	
		Швеллеры гнутые ГОСТ 8278-83 Вст3кп2 ГОСТ 380-71*				
	2	120×60×4 ℓ=8190	4	57,9	231,6	
	3	120×60×4 ℓ=7500	4	53,0	212,0	
	4	120×60×4 ℓ=4520	8	32,0	256,0	
		Лист ГОСТ 19903-74* Вст3кп2 ГОСТ 380-71*				
	5	6×70 ℓ=170	4	0,6	2,4	
	6	6×70 ℓ=150	32	0,5	16,0	
	7	6×70 ℓ=130	8	0,4	3,2	
	8	6×70 ℓ=220	8	0,7	5,6	
	9	6×70 ℓ=150	8	0,5	4,0	
ВС179		Лист ГОСТ 19903-74* Вст3пс6-1 ТУ14-1-3023-80				
	10	10×400 ℓ=480	2	15,1	30,2	
	11	10×170 ℓ=290	4	3,9	15,6	
	12	10×150 ℓ=260	8	3,1	24,8	
	13	10×250 ℓ=320	4	6,3	25,2	
	14	10×200 ℓ=220	2	3,5	7,0	
	15	10×410 ℓ=450	2	14,5	29,0	
	16	10×310 ℓ=700	2	17,0	34,0	
	17	10×320 ℓ=550	2	13,8	27,6	
	18	10×150 ℓ=400	8	4,7	37,6	
		Стандартные изделия				
	19	Болт М20-8g×60.5.8 ГОСТ 7798-70	40		8,76	
	20	Гайка М20-7Н.5 ГОСТ 5915-70	40		2,52	
	21	Шайба 20.65Г ГОСТ 6402-70	40		0,64	

Взам. инв.№ | Подпись и дата | Инв.№ подл.

Нач.отд.	Шейнич	
Н.контр.	Шапран	
Гл.констр.	Шапран	
Гл.инж.пр.	Санковский	
Разраб.	Немчинова	
Проверил	Поляковский	
Исполнил	Петлярский	

1.424.1-9.7с-78

Связь ВС179

Стадия	Лист	Листов
Р		1

Укрниипроектстальконструкция

Марка связи	Поз.	Наименование	Кол.	Масса ед., кг	Масса всех, кг	Примеч.
		Детали				
	1	Швеллеры 18 ГОСТ 8240-72* ℓ=4790 Вст3пс6-1 ТУ14-1-3023-80	4	18,1	312,4	
		Швеллеры гнутые ГОСТ 8278-83 Вст3кп2 ГОСТ 380-71*				
	2	160×80×5 ℓ=7910	4	93,7	374,8	
	3	160×80×5 ℓ=7230	4	85,7	342,8	
	4	160×80×5 ℓ=4240	8	50,2	401,6	
		Лист ГОСТ 19903-74* Вст3кп2 ГОСТ 380-71*				
	5	6×80 ℓ=150	4	0,6	2,4	
	6	6×90 ℓ=200	32	0,8	25,6	
	7	6×90 ℓ=220	8	0,9	7,2	
	8	6×90 ℓ=310	8	1,3	10,4	
	9	6×80 ℓ=220	8	0,8	6,4	
ВС180		Лист ГОСТ 19903-74* Вст3пс6-1 ТУ14-1-3023-80				
	10	10×540 ℓ=660	2	28,0	56,0	
	11	10×220 ℓ=310	4	5,0	20,0	
	12	10×200 ℓ=420	8	6,6	52,8	
	13	10×350 ℓ=480	4	12,6	50,4	
	14	10×210 ℓ=260	2	4,3	8,6	
	15	10×460 ℓ=590	2	21,3	42,6	
	16	10×420 ℓ=950	2	31,3	62,6	
	17	10×420 ℓ=680	2	22,4	44,8	
	18	10×200 ℓ=550	8	9,0	72,0	
		Стандартные изделия				
	19	Болт М20-8g×60.5.8 ГОСТ 7798-78	40		8,76	
	20	Гайка М20-7Н.5 ГОСТ 5915-70	40		2,52	
	21	Шайба 20.65Г ГОСТ 6402-70	40		0,64	

Взам. инв.№ | Подпись и дата | Инв.№ подл.

Нач.отд.	Шейнич	
Н.контр.	Шапран	
Гл.констр.	Шапран	
Гл.инж.пр.	Санковский	
Разраб.	Немчинова	
Проверил	Поляковский	
Исполнил	Петлярский	

1.424.1-9.7с-79

Связь ВС180

Стадия	Лист	Листов
Р		1

Укрниипроектстальконструкция

https://zavodjbi.com/

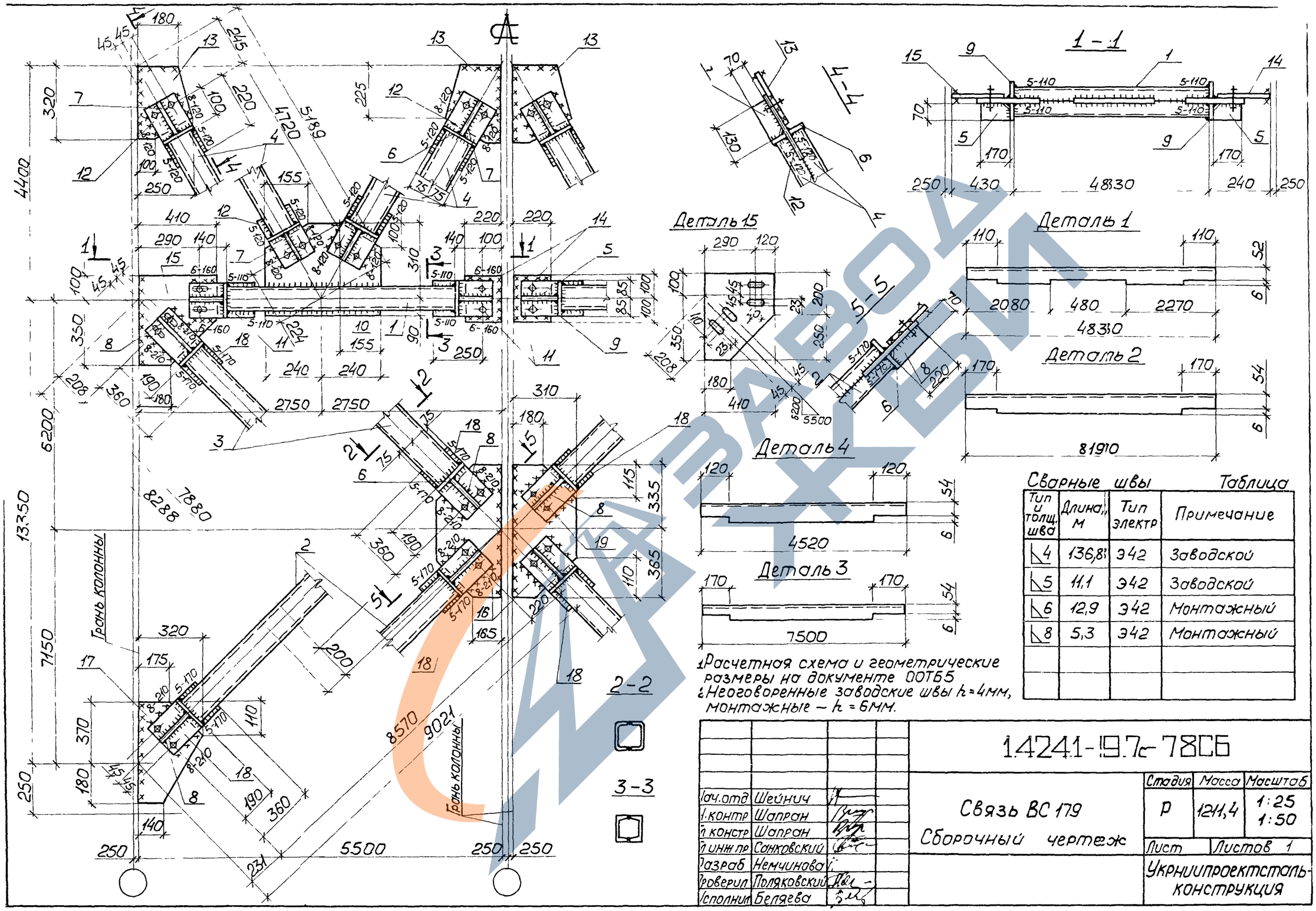

Сварные швы — Таблица

Тип и толщ. шва	Длина, м	Тип электр	Примечание
◺4	136,8	Э42	Заводской
◺5	11,1	Э42	Заводской
◺6	12,9	Э42	Монтажный
◺8	5,3	Э42	Монтажный

1. Расчетная схема и геометрические размеры на документе 00ТБ5
2. Неоговоренные заводские швы $h=4$мм, монтажные — $h=6$мм.

Нач.отд	Шейнич		1.4241-19.7с-78СБ
Гл.констр	Шапран		
Гл.инж.пр	Сонковский		Связь ВС 179 Сборочный чертеж
Разраб	Немчинова		Стадия: Р; Масса: 1211,4; Масштаб: 1:25, 1:50
Проверил	Поляковский		Лист; Листов 1
Исполнил	Беляева		Укрниипроектстальконструкция

https://zavodjbi.com/

https://zavodjbi.com/

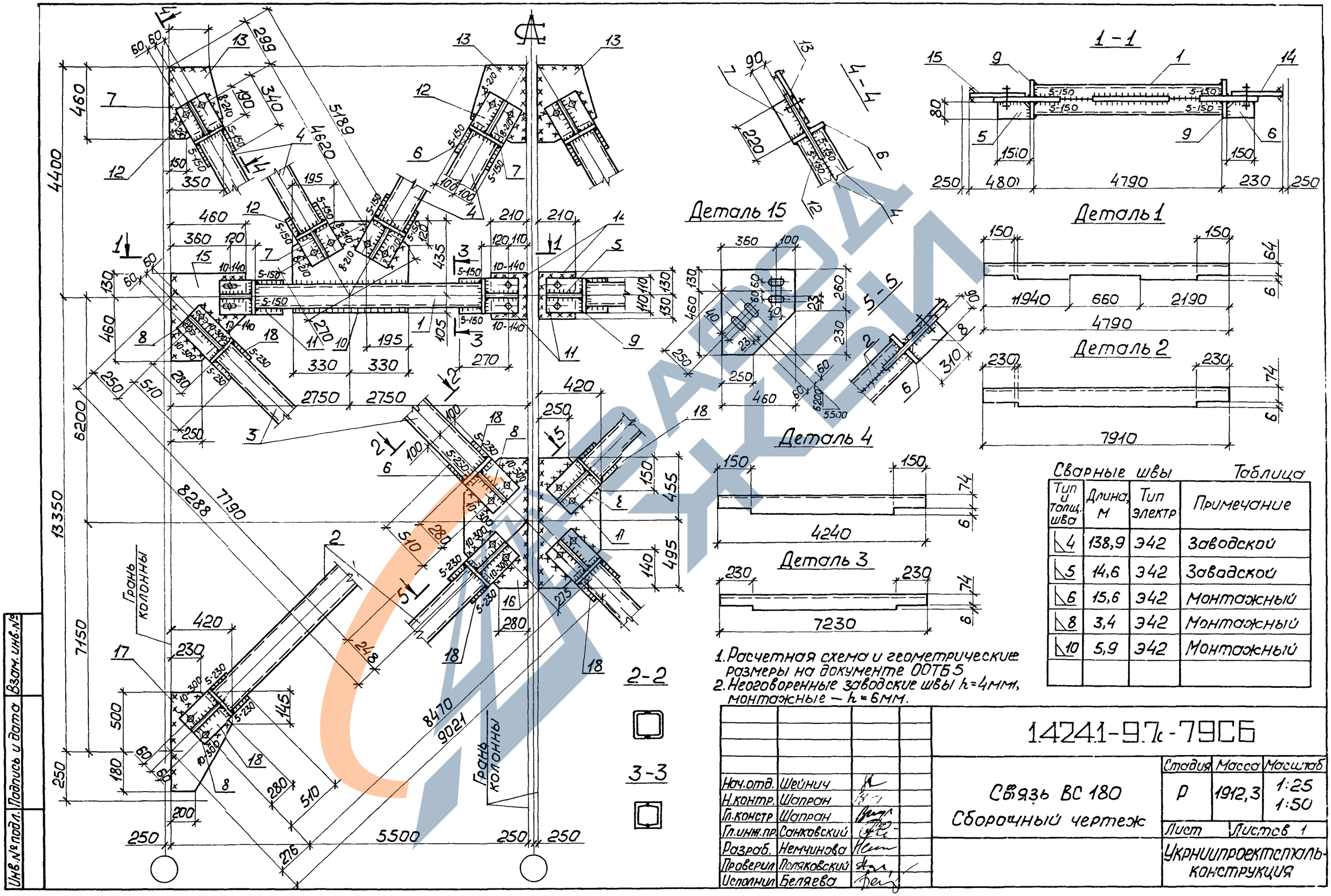

Сварные швы

Таблица

Тип и толщ. шва	Длина, м	Тип электр	Примечание
◺4	138,9	Э42	Заводской
◺5	14,6	Э42	Заводской
◺6	15,6	Э42	Монтажный
◺8	3,4	Э42	Монтажный
◺10	5,9	Э42	Монтажный

1. Расчетная схема и геометрические размеры на документе 00ТБ5
2. Неоговоренные заводские швы $h=4$мм, монтажные — $h=6$мм.

Нач.отд.	Шейнич	
Н.контр.	Шапран	
Гл.констр	Шапран	
Гл.инж.пр.	Санковский	
Разраб.	Немчинова	
Проверил	Поляковский	
Исполнил	Беляева	

1.4241-9.7к-79СБ

Связь ВС 180
Сборочный чертеж

Стадия	Масса	Масштаб
Р	1912,3	1:25 1:50
Лист	Листов 1	

Укрниипроектстальконструкция

Инв.№ подл. | Подпись и дата | Взам. инв.№

https://zavodjbi.com/

Марка связи	Поз.	Наименование	Кол.	Масса ед., кг	Масса всех, кг	Примеч.
		Детали				
	1	Швеллеры 16 ГОСТ 8240-72* ℓ=11570 Вст3пс6-1 ТУ14-1-3023-80	4	164,3	657,2	
	2	Швеллеры 16 ГОСТ 8240-72* ℓ=11400 Вст3пс6-1 ТУ14-1-3023-80	2	161,9	323,8	
		Швеллеры ГОСТ 8240-72* Вст3кп2 ГОСТ 380-71*				
	3	10 ℓ=5580	4	47,9	191,7	
	4	8 ℓ=1580	40	11,1	444,0	
	5	10 ℓ=1560	92	13,4	1232,8	
		Уголки ГОСТ 8509-86 Вст3пс6-1 ТУ14-1-3023-80				
	6	125×9 ℓ=7100	2	122,8	245,6	
	7	125×9 ℓ=6935	2	120,0	240,0	
		Лист ГОСТ 19903-74* Вст3кп2 ГОСТ 380-71*				
	8	8×350 ℓ=460	4	10,1	40,4	
	9	8×120 ℓ=1586	1	12,0	12,0	
	10	8×200 ℓ=1470	12	18,5	222,0	
	11	8×80 ℓ=200	4	1,0	4,0	
	12	8×240 ℓ=510	4	7,7	30,8	
	13	8×460 ℓ=500	2	14,5	29,0	
	14	8×280 ℓ=600	4	10,6	42,4	
		Лист ГОСТ 19903-74* Вст3пс6-1 ТУ14-1-3023-80				
	15	10×860 ℓ=1580	1	106,7	106,7	
	16	10×270 ℓ=860	1	18,2	18,2	
	17	10×335 ℓ=360	2	9,5	19,0	
	18	10×80 ℓ=200	14	1,3	18,2	
		Стандартные изделия				
	19	Болт М20-8g×60.5.8 ГОСТ 7798-70	28		6,13	
	20	Гайка М20-7Н.5 ГОСТ 5915-70	28		1,76	
	21	Шайба 20.65Г ГОСТ 6402-70	28		0,45	

Нач.отд	Шейнич	
Н.контр	Шапран	
Гл.констр	Шапран	
Гл.инж.пр	Санковский	
Разраб	Немчинова	
Проверил	Шкробот	
Исполнил	Петлярский	

1.424.1-9.7с-80

Связь ВС 160

Стадия	Лист	Листов
Р		1

Укрниипроектстальконструкция

Марка связи	Поз.	Наименование	Кол.	Масса ед., кг	Масса всех, кг	Примеч.
		Детали				
	1	Швеллеры 20 ГОСТ 8240-72* ℓ=11490 Вст3пс6-1 ТУ14-1-3023-80	4	211,4	845,7	
	2	Швеллеры 18 ГОСТ 8240-72* ℓ=11400 Вст3пс6-1 ТУ14-1-3023-80	2	185,8	371,6	
		Швеллеры ГОСТ 8240-72* Вст3кп2 ГОСТ 380-71*				
	3	10 ℓ=5560	4	47,8	191,2	
	4	8 ℓ=1580	40	11,1	444,0	
	5	10 ℓ=1560	84	13,4	1125,6	
		Уголки ГОСТ 8509-86 Вст3пс6-1 ТУ14-1-3023-80				
	6	140×9 ℓ=7070	2	137,2	274,5	
	7	140×9 ℓ=6900	2	133,9	267,8	
		Лист ГОСТ 19903-74* Вст3кп2 ГОСТ 380-71*				
	8	8×390 ℓ=510	4	12,5	50,0	
	9	8×140 ℓ=1586	1	13,9	13,9	
	10	8×200 ℓ=1458	4	18,3	73,2	
	11	8×200 ℓ=1446	8	18,2	145,6	
	12	Лист 10×80 ГОСТ 19903-74* ℓ=200 Вст3пс6-1 ТУ14-1-3023-80	4	1,3	5,2	
	13	10×890 ℓ=1580	1	110,4	110,4	
	14	10×620 ℓ=680	2	33,1	66,2	
	15	10×360 ℓ=740	4	20,9	83,6	
	16	10×240 ℓ=510	4	9,6	38,4	
	17	10×275 ℓ=890	1	19,2	19,2	
	18	10×360 ℓ=385	2	10,9	21,8	
	19	10×80 ℓ=200	12	1,3	15,6	
		Стандартные изделия				
	20	Болт М20-8g×60.5.8 ГОСТ 7798-70	28		6,13	
	21	Гайка М20-7Н.5 ГОСТ 5915-70	28		1,76	
	22	Шайба 20.65Г ГОСТ 6402-70	28		0,45	

Взам.инв.№ | Подпись и дата | Инв.№ подл.

Нач.отд	Шейнич	
Н.контр.	Шапран	
Гл.констр.	Шапран	
Гл.инж.пр.	Санковский	
Разраб.	Немчинова	
Проверил	Шкробот	
Исполнил	Петлярский	

1.424.1-9.7с-81

Связь ВС 161

Стадия	Лист	Листов
Р		1

Укрниипроектстальконструкция

https://zavodjbi.com/

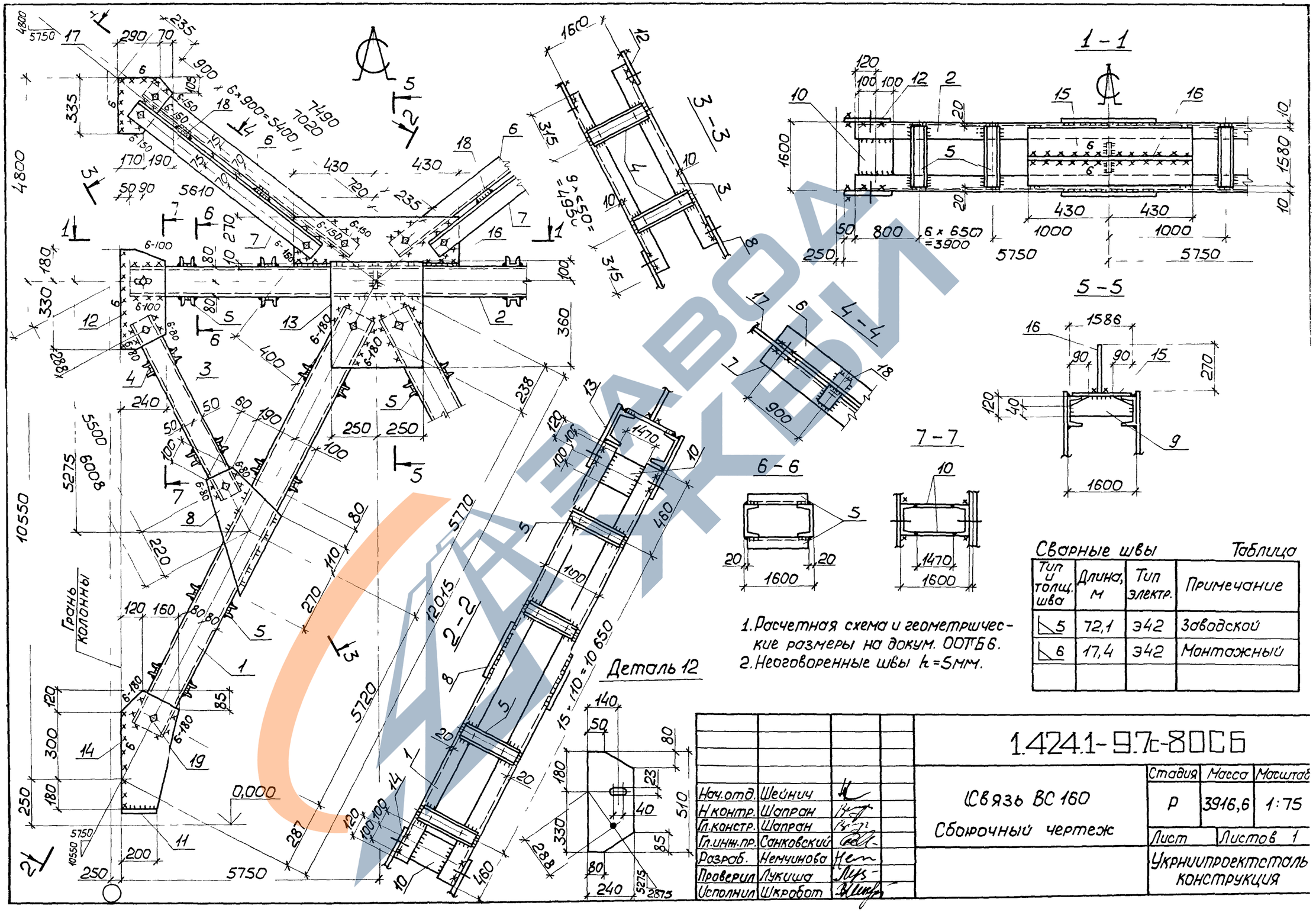

Сварные швы — Таблица

Тип и толщ. шва	Длина, м	Тип электр.	Примечание
◺5	72,1	Э42	Заводской
◺6	17,4	Э42	Монтажный

1. Расчетная схема и геометрические размеры на докум. ООТБ 6.
2. Неоговоренные швы h = 5мм.

Нач.отд.	Шейнич		1.424.1-9.7т-80СБ
Н.контр.	Шапран		
Гл.констр.	Шапран		Связь ВС 160 Сборочный чертеж
Гл.инж.пр.	Санковский		Стадия: Р; Масса: 3916,6; Масштаб: 1:75
Разраб.	Немчинова		Лист; Листов 1
Проверил	Лукиша		Укрниипроектстальконструкция
Исполнил	Шкробот		

https://zavodjbi.com/

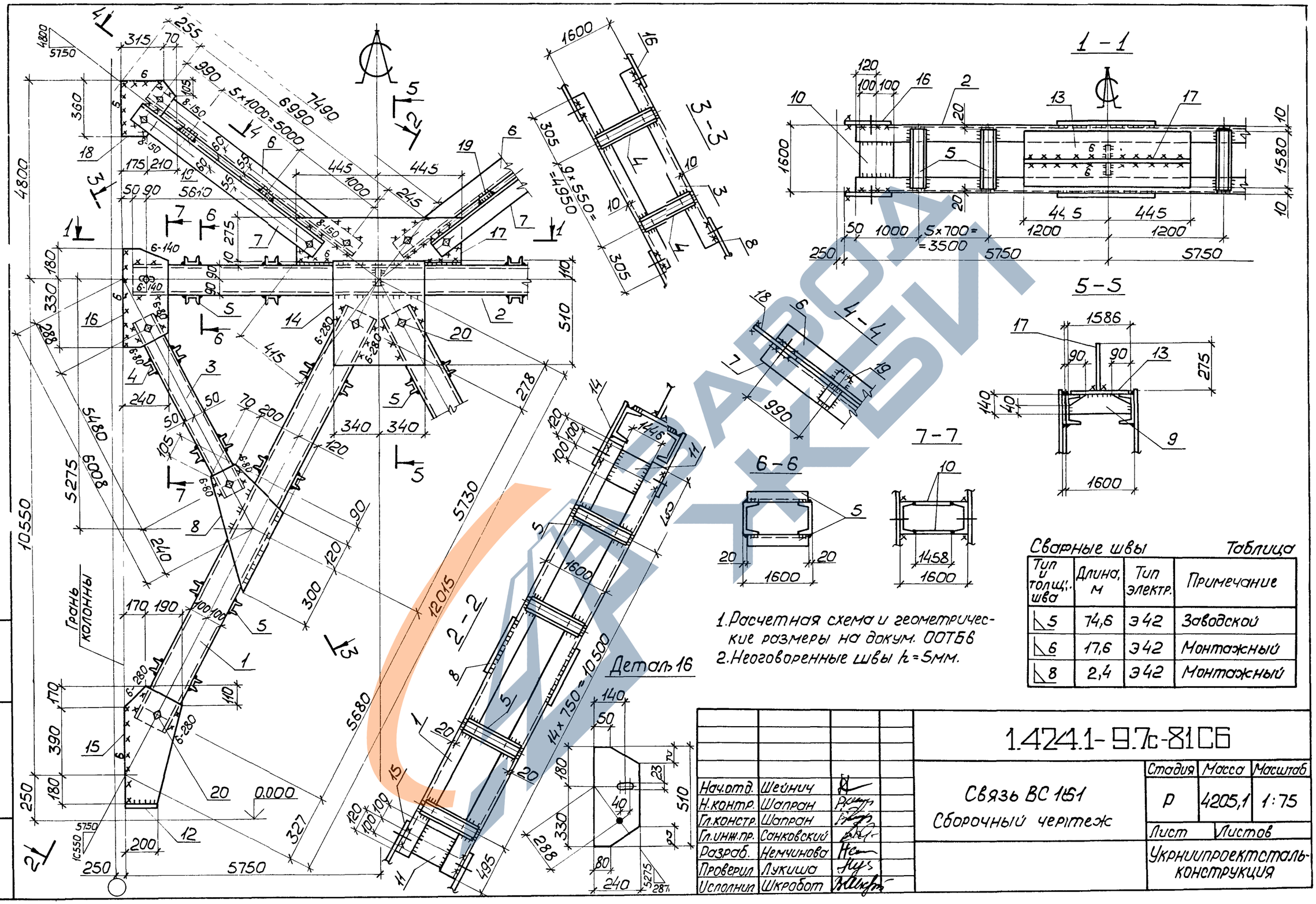

1. Расчетная схема и геометрические размеры на докум. ООТБ6
2. Неоговоренные швы h=5мм.

Сварные швы — Таблица

Тип и толщ. шва	Длина, м	Тип электр.	Примечание
5	74,6	Э42	Заводской
6	17,6	Э42	Монтажный
8	2,4	Э42	Монтажный

Нач.отд.	Шейнич		
Н.контр.	Шапран		
Гл.констр.	Шапран		
Гл.инж.пр.	Санковский		
Разраб.	Немчинова		
Проверил	Лукиша		
Исполнил	Шкробот		

1.424.1-9.7с-81 СБ

Связь ВС 151
Сборочный чертеж

Стадия	Масса	Масштаб
Р	4205,1	1:75
Лист	Листов	

Укрниипроектстальконструкция

Инв.№ подл. | Подпись и дата | Взам.инв.№

Марка связи	Поз.	Наименование	Кол.	Масса ед., кг	Масса всех, кг	Примеч.
		Детали				
ВС162	1	Швеллер 24 ГОСТ 8240-72* ℓ=11410 ВСт3пс6-ГОСТ 380-71*	4	273,9	1095,6	
	2	Швеллер 20 ГОСТ 8240-72* ℓ=11400 ВСт3пс6-1 ТУ14-1-3023-80	2	209,8	419,6	
	3	Швеллеры 10 ГОСТ 8240-72* ℓ=5540 ВСт3кп2 ГОСТ 380-71*	4	47,6	190,4	
	4	Швеллеры 8 ГССТ 8240-72* ℓ=1580 ВСт3кп2 ГОСТ 380-71*	40	11,1	444,0	
	5	Швеллеры 10 ГОСТ 8240-72* ℓ=1560 ВСт3кп2 ГОСТ 380-71*	68	13,4	911,2	
		Уголки ГОСТ 8509-86 ВСт3пс6-1 ТУ14-1-3023-80				
	6	160×10 ℓ=7050	2	173,9	347,8	
	7	160×10 ℓ=6850	2	169,0	338,0	
		Лист ГОСТ 19903-74* ВСт3кп2 ГОСТ 380-71*				
	8	8×420 ℓ=550	4	14,5	58,0	
	9	8×160 ℓ=1586	1	15,9	15,9	
	10	8×200 ℓ=1446	4	18,2	72,8	
	11	8×200 ℓ=1418	8	17,8	142,5	
		Лист ГОСТ 19903-74* ВСт3пс6-1 ТУ14-1-3023-80				
	12	10×80 ℓ=200	4	1,3	5,2	
	13	10×940 ℓ=1580	1	116,6	116,6	
	14	12×640 ℓ=720	2	43,4	86,8	
	15	12×380 ℓ=740	4	26,5	106,0	
	16	12×240 ℓ=510	4	11,6	46,4	
	17	12×305 ℓ=940	1	27,0	27,0	
	18	12×410 ℓ=450	2	17,4	34,8	
	19	12×80 ℓ=200	10	1,5	15,0	
		Стандартные изделия				
	20	Болт М20-8g×60.5.8 ГОСТ 7798-70	28		6,13	
	21	Гайка М20-7Н.5 ГОСТ 5915-70	28		1,76	
	22	Шайба 20.65Г ГОСТ 6402-70	28		0,45	

Нач.отд	Шейнич		
Н.контр.	Шапран		
Гл.констр.	Шапран		
Гл.инж.пр.	Санковский		
Разраб.	Немчинова		
Проверил	Шкробот		
Исполнил	Петлярский		

1.424.1-9.7с-82

Связь ВС162

Стадия	Лист	Листов
Р		1

Укрниипроектстальконструкция

Марка связи	Поз.	Наименование	Кол.	Масса ед., кг	Масса всех, кг	Примеч
		Детали				
ВС163	1	Швеллер 18 ГОСТ 8240-72* ℓ=12550 ВСт3пс6-1 ТУ14-1-3023-80	4	204,6	818,4	
	2	Швеллер 16 ГОСТ 8240-72* ℓ=11400 ВСт3пс6-1 ТУ14-1-3023-80	2	161,9	323,8	
		Швеллеры ГОСТ 8240-72* ВСт3кп2 ГОСТ 380-71*				
	3	10 ℓ=6130	4	52,7	210,8	
	4	8 ℓ=1580	44	11,1	488,4	
	5	10 ℓ=1560	92	13,4	1232,8	
		Уголки ГОСТ 8509-86 ВСт3пс6-1 ТУ14-1-3023-80				
	6	125×8 ℓ=7100	2	122,8	245,6	
	7	125×8 ℓ=6935	2	120,0	240,0	
		Лист ГОСТ 19903-74* ВСт3кп2 ГОСТ 380-71*				
	8	8×370 ℓ=530	4	12,3	49,2	
	9	8×120 ℓ=1585	1	12,0	12,0	
	10	8×200 ℓ=1470	4	18,5	74,0	
	11	8×200 ℓ=1458	8	18,3	146,5	
	12	Лист 10×80 ГОСТ 19903-74* ℓ=200 ВСт3пс6-1 ТУ14-1-3023-80	4	1,3	5,2	
	13	10×860 ℓ=1580	1	106,7	106,7	
	14	10×550 ℓ=580	2	25,1	50,2	
	15	10×310 ℓ=680	4	16,6	66,4	
	16	10×190 ℓ=470	4	7,0	28,0	
	17	10×270 ℓ=860	1	18,2	18,2	
	18	10×335 ℓ=360	2	9,5	19,0	
	19	10×80 ℓ=200	14	1,3	18,2	
		Стандартные изделия				
	20	Болт М20-8g×60.5.8 ГОСТ 7798-70	28		6,13	
	21	Гайка М20-7Н.5 ГОСТ 5915-70	28		1,76	
	22	Шайба 20.65Г ГОСТ 6402-70	28		0,45	

Взам.инв.№ | Подпись и дата | Инв.№ подл.

Нач.отд.	Шейнич		
Н.контр.	Шапран		
Гл.констр.	Шапран		
Гл.инж.пр.	Санковский		
Разраб.	Немчинова		
Проверил	Шкробот		
Исполнил	Петлярский		

1.424.1-9.7с-83

Связь ВС163

Стадия	Лист	Листов
Р		1

Укрниипроектстальконструкция

https://zavodjk.com/

1-1

3-3

5-5

4-4

6-6

7-7

2-2

Деталь 16

1. Расчетная схема и геометрические размеры на докум ООТБ 6.
2. Неоговоренные швы h=5мм.

Сварные швы — Таблица

Тип и толщ. шва	Длина, м	Тип электр.	Примечание
5	67,3	Э42	Заводской
5	5,4	Э42	Монтажный
8	5,4	Э42	Монтажный
10	6,7	Э42	Монтажный

Нач.отд	Шейнич	
Н.контр.	Шапран	
Гл.констр	Шапран	
Гл.инж.пр	Санковский	
Разраб.	Немчинова	
Проверил	Лукиша	
Исполнил	Шкробот	

1.424.1-97с-82СБ

Связь ВС 162
Сборочный чертеж

Стадия	Масса	Масштаб
Р	4518,3	1:75
Лист	Листов 1	

Укрниипроектстальконструкция

Инв.№ подл. | Подпись и дата | Взам.инв.№

ЗАВОДА НЕТ БИ

https://zavodjbi.com/

1 Расчетная схема и геометрические размеры на докум ООТБ6.
2 Неоговоренные швы k = 5мм.

Сварные швы — Таблица

Тип и площ. шва	Длина, м	Тип электр	Примечание
5	94,0	Э42	Заводской
6	16,5	Э42	Монтажный

Нач отд	Шейнич		
Н контр	Шапран		
Гл констр	Шапран		
Гл инж пр	Санковский		
Разраб	Немчинова		
Проверил	Лукиша		
Исполнил	Шкробот		

1.424.1-97с-83СБ

Связь ВС 163
Сборочный чертеж

Стадия	Масса	Масштаб
Р	4194,9	1:75
Лист	Листов 1	

Укрниипроектстальконструкция

Инв.№ подл | Подпись и дата | Взам.инв.№

ЗАВОДА ЖБИ

Марка связи	Поз.	Наименование	Кол.	Масса ед., кг	Масса всех, кг	Примеч.
		Детали				
	1	Швеллеры 20 ГОСТ 8240-72* ℓ=12510 ВСт3пс6-1 ТУ14-1-3023-80	4	230,2	920,8	
	2	Швеллеры 18 ГОСТ 8240-72* ℓ=11400 ВСт3пс6-1 ТУ14-1-3023-80	2	185,8	371,6	
		Швеллеры ГОСТ 8240-72* ВСт3кп2 ГОСТ 380-71*				
	3	10 ℓ=6110	4	52,3	209,2	
	4	8 ℓ=1580	44	11,1	488,4	
	5	10 ℓ=1560	92	13,4	1232,8	
		Уголки ГОСТ 8509-86 ВСт3пс6-1 ТУ14-1-3023-80				
	6	140×9 ℓ=7070	2	137,2	274,5	
	7	140×9 ℓ=6900	2	133,9	267,8	
		Лист ГОСТ 19903-74* ВСт3кп2 ГОСТ 380-71*				
	8	8×400 ℓ=630	4	18,6	74,4	
ВС164	9	8×140 ℓ=1586	1	13,9	13,9	
	10	8×200 ℓ=1458	4	18,3	73,2	
	11	8×200 ℓ=1446	8	18,2	145,6	
	12	Лист 10×80 ГОСТ 19903-74* ℓ=200 ВСт3пс6-1 ТУ14-1-3023-80	4	1,3	5,2	
	13	10×890 ℓ=1580	1	110,4	110,4	
	14	10×650 ℓ=680	2	34,7	69,4	
	15	10×380 ℓ=770	4	23,0	92,0	
	16	10×190 ℓ=470	4	7,0	28,0	
	17	10×275 ℓ=890	1	19,2	19,2	
	18	10×360 ℓ=385	2	10,9	21,8	
	19	10×80 ℓ=200	12	1,3	15,6	
		Стандартные изделия				
	20	Болт М20-8g×60.5.8 ГОСТ 7798-70	28		6,13	
	21	Гайка М20-7Н.5 ГОСТ 5915-70	28		1,76	
	22	Шайба 20.65Г ГОСТ 6402-70	28		0,45	

Нач.отд	Шейнич	
Н.контр	Шапран	
Гл.констр	Шапран	
Гл.инж.пр	Санковский	
Разраб	Немчинова	
Проверил	Шкробат	
Исполнил	Петлярский	

1.4241-9.7с-84

Связь ВС164

Стадия	Лист	Листов
Р		1

Укрниипроектсталь-конструкция

Марка связи	Поз.	Наименование	Кол.	Масса ед., кг	Масса всех, кг	Примеч
		Детали				
	1	Швеллеры 24 ГОСТ 8240-72* ℓ=12420 ВСт3пс6 ГОСТ 380-71*	4	298,1	1192,4	
	2	Швеллеры 20 ГОСТ 8240-72* ℓ=11400 ВСт3пс6-1 ТУ14-1-3023-80	2	209,8	419,6	
	3	Швеллеры 10 ГОСТ 8240-72* ℓ=6100 ВСт3кп2 ГОСТ 380-71*	4	52,4	209,6	
	4	Швеллеры 8 ГОСТ 8240-72* ℓ=1580 ВСт3кп2 ГОСТ 380-71*	40	11,1	444,0	
	5	Швеллеры 10 ГОСТ 8240-72* ℓ=1560 ВСт3кп2 ГОСТ 380-71*	76	13,4	1018,4	
		Уголки ГОСТ 8509-86 ВСт3пс6-1 ТУ14-1-3023-80				
	6	160×10 ℓ=7050	2	173,9	347,8	
	7	160×10 ℓ=6850	2	169,0	338,0	
		Лист ГОСТ 19903-74* ВСт3кп2 ГОСТ 380-71*				
	8	8×430 ℓ=560	4	15,1	60,4	
	9	8×160 ℓ=1586	1	15,9	15,9	
ВС165	10	8×200 ℓ=1446	4	18,2	72,8	
	11	8×200 ℓ=1418	8	17,8	142,5	
		Лист ГОСТ 19903-74* ВСт3пс6-1 ТУ14-1-3023-80				
	12	10×80 ℓ=200	4	1,3	5,2	
	13	10×940 ℓ=1580	1	116,6	116,6	
	14	12×670 ℓ=720	2	45,5	91,0	
	15	12×380 ℓ=780	4	27,9	111,6	
	16	12×220 ℓ=470	4	10,0	40,0	
	17	12×305 ℓ=940	1	27,0	27,0	
	18	12×410 ℓ=450	2	17,4	34,8	
	19	12×80 ℓ=200	10	1,5	15,0	
		Стандартные изделия				
	20	Болт М20-8g×60.5.8 ГОСТ 7798-70	28		6,13	
	21	Гайка М20-7Н.5 ГОСТ 5915-70	28		1,76	
	22	Шайба 20.65Г ГОСТ 6402-70	28		0,45	

Взам инв №

Подпись и дата

Инв № подл

Нач.отд	Шейнич	
Гл.констр	Шапран	
Гл.инж.пр	Санковский	
Разраб.	Немчинова	
Проверил	Шкробат	
Исполнил	Поляковский	

1.4241-9.7с-85

Связь ВС165

Стадия	Лист	Листов
Р		1

Укрниипроектсталь-конструкция

https://zavodjbi.com/

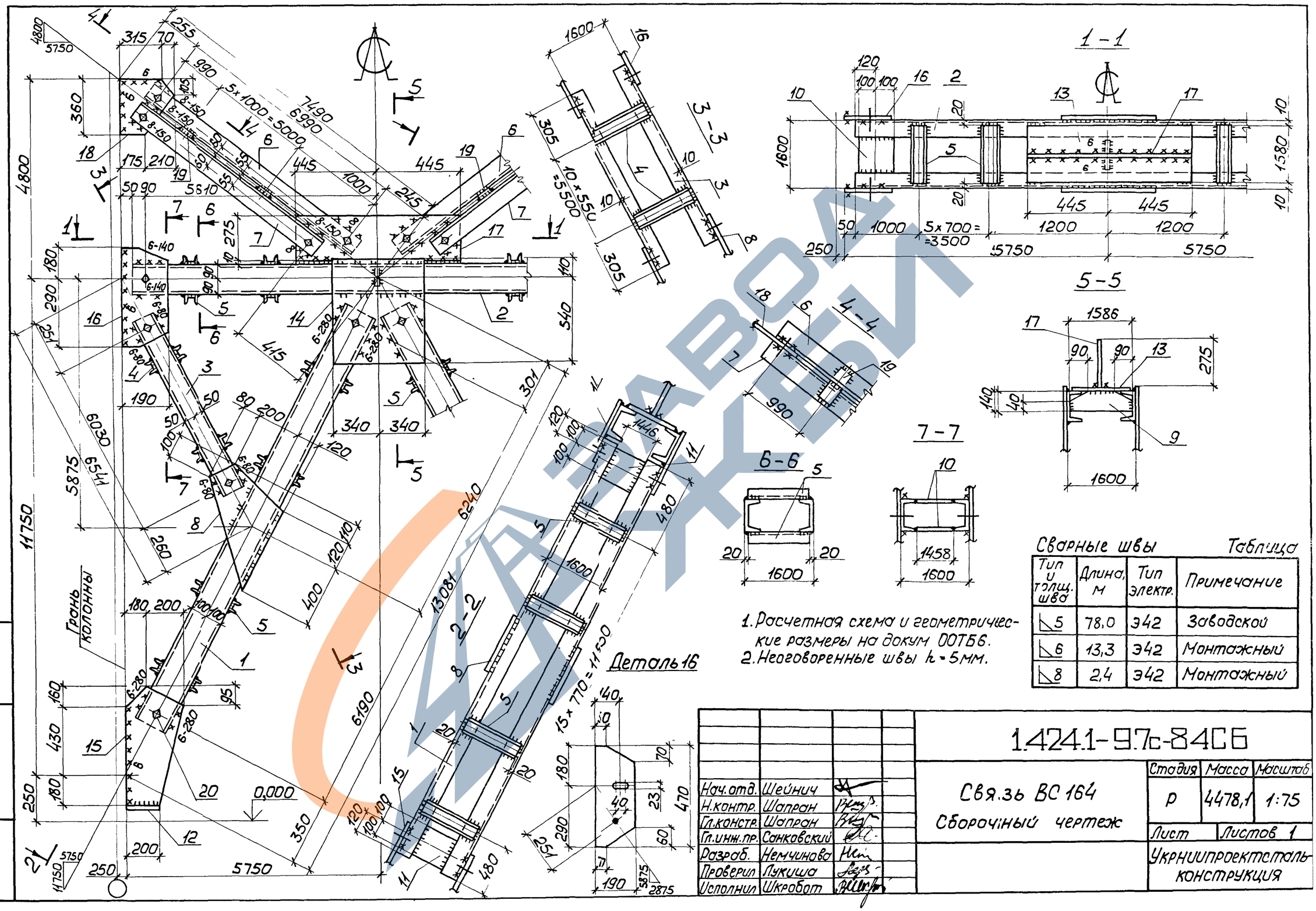

Сварные швы — Таблица

Тип и толщ. шва	Длина, м	Тип электр.	Примечание
◺5	78,0	Э42	Заводской
◺6	13,3	Э42	Монтажный
◺8	2,4	Э42	Монтажный

1. Расчетная схема и геометрические размеры на докум ООТБ6.
2. Неоговоренные швы h = 5мм.

Нач.отд.	Шейнич	
Н.контр.	Шапран	
Гл.конструк.	Шапран	
Гл.инж.пр.	Санковский	
Разраб.	Немчинова	
Проверил	Лукиша	
Исполнил	Шкробот	

1.424.1-9.7с-84СБ

Свя.зь ВС 164
Сборочный чертеж

Стадия	Масса	Масштаб
Р	4478,1	1:75
Лист	Листов 1	

Укрниипроектстальконструкция

Инв.№ подл. | Подпись и дата | Взам.инв.№

https://zavodjk.com/

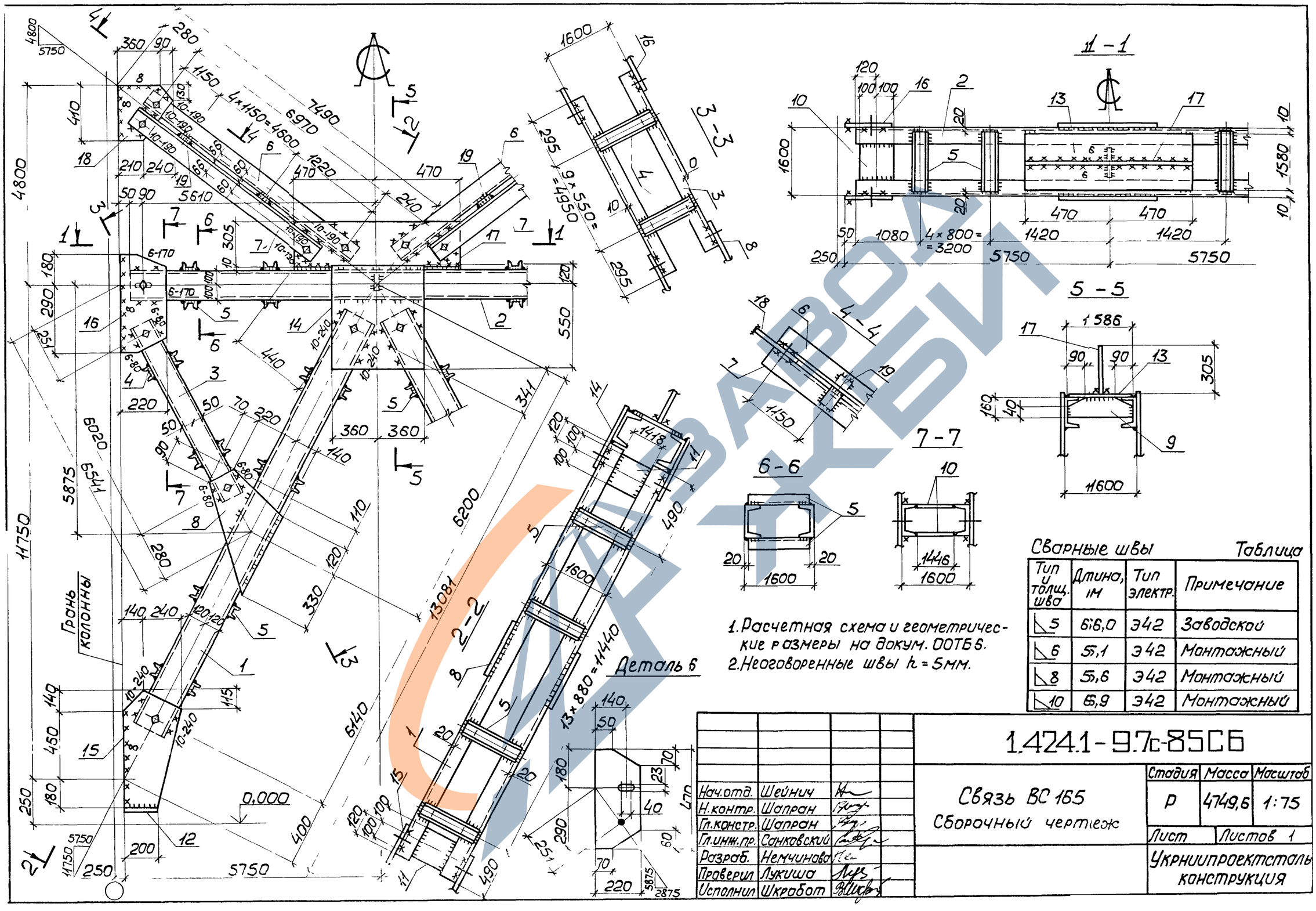

1. Расчетная схема и геометрические размеры на докум. ООТБ 6.
2. Неоговоренные швы h = 5мм.

Сварные швы — Таблица

Тип и толщ. шва	Длина, м	Тип электр.	Примечание
◺5	616,0	Э42	Заводской
◺6	55,1	Э42	Монтажный
◺8	55,6	Э42	Монтажный
◺10	65,9	Э42	Монтажный

Нач.отд.	Шейнич		
Н.контр.	Шапран		
Гл.констр.	Шапран		
Гл.инж.пр.	Санковский		
Разраб.	Немчинова		
Проверил	Лукиша		
Исполнил	Шкробот		

1.424.1-9.7с-85 СБ

Связь ВС 165
Сборочный чертеж

Стадия	Масса	Масштаб
Р	4749,6	1:75
Лист	Листов 1	

Укрниипроектсталь конструкция

https://zavodjk.com/

Марка связи	Поз.	Наименование		Кол.	Масса ед., кг	Масса всех, кг	Примеч.
		Детали					
	1	Швеллеры 20 ГОСТ 8240-72* ℓ=13530 Вст3пс6-1 ТУ14-1-3023-80		4	249,0	996,0	
	2	Швеллеры 16 ГОСТ 8240-72* ℓ=11400 Вст3пс6-1 ТУ14-1-3023-80		2	161,9	323,8	
		Швеллеры ГОСТ 8240-72* Вст3кп2 ГОСТ 380-71*					
	3	10	ℓ=6650	4	57,1	228,5	
	4	8	ℓ=1580	48	11,1	532,8	
	5	10	ℓ=1560	92	13,4	1232,8	
		Уголки ГОСТ 8509-86 Вст3пс6-1 ТУ14-1-3023-80					
	6	125×9	ℓ=7100	2	122,8	245,6	
	7	125×9	ℓ=6935	2	120,0	240,0	
		Лист ГОСТ 19903-74* Вст3кп2 ГОСТ 380-71*					
	8	8×390	ℓ=650	4	15,9	63,6	
ВС166	9	8×120	ℓ=1586	1	12,0	12,0	
	10	8×200	ℓ=1470	4	18,5	74,0	
	11	8×200	ℓ=1446	8	18,2	145,6	
	12	Лист 10×80 ГОСТ 19903-74* ℓ=200 Вст3пс6-1 ТУ14-1-3023-80		4	1,3	5,2	
	13	10×860	ℓ=1580	1	106,7	106,7	
	14	10×660	ℓ=660	2	34,2	68,4	
	15	10×360	ℓ=810	4	22,9	91,6	
	16	10×170	ℓ=470	4	6,3	25,2	
	17	10×270	ℓ=860	1	18,2	18,2	
	18	10×335	ℓ=360	2	9,5	19,0	
	19	10×80	ℓ=200	14	1,3	18,2	
		Стандартные изделия					
	20	Болт М20-8g×60.5.8 ГОСТ 7798-70		28		6,13	
	21	Гайка М20-7Н.5 ГОСТ 5915-70		28		1,76	
	22	Шайба 20.65Г ГОСТ 6402-70		28		0,45	

Нач.отд	Шейнич		1.4241-9.7с-86
Н.контр.	Шапран		
Гл.констр.	Шапран		
Гл.инж.пр	Санковский		Связь ВС166
Разраб.	Немчинова		
Проверил	Шкробот		
Исполнил	Петлярский		

Стадия	Лист	Листов
Р		1

Укрниипроектсталь-конструкция

Инв.№ подл. | Подпись и дата | Взам.инв.№

Марка связи	Поз.	Наименование		Кол.	Масса ед., кг	Масса всех, кг	Примеч.
		Детали					
	1	Швеллеры 22 ГОСТ 8240-72* ℓ=13470 Вст3пс6 ГОСТ 380-71*		4	282,9	1131,6	
	2	Швеллеры 18 ГОСТ 8240-72* ℓ=11400 Вст3пс6-1 ТУ14-1-3023-80		2	185,8	371,6	
	3	Швеллеры 10 ГОСТ 8240-72* ℓ=6600 Вст3кп2 ГОСТ 380-71*		4	56,7	226,8	
	4	Швеллер 8 ГОСТ 8240-72* ℓ=1580 Вст3кп2 ГОСТ 380-71*		48	11,1	532,8	
	5	Швеллеры 10 ГОСТ 8240-72* ℓ=1560 Вст3кп2 ГОСТ 380-71*		84	13,4	1125,6	
		Уголки ГОСТ 8509-86 Вст3пс6-1 ТУ14-1-3023-80					
	6	140×9	ℓ=7070	2	137,2	274,5	
	7	140×9	ℓ=6900	2	133,9	267,8	
		Лист ГОСТ 19903-74* Вст3кп2 ГОСТ 380-71*					
	8	8×410	ℓ=770	4	19,8	79,2	
ВС167	9	8×140	ℓ=1586	1	13,9	13,9	
	10	8×200	ℓ=1458	4	18,3	73,2	
	11	8×200	ℓ=1434	8	18,0	144,0	
		Лист ГОСТ 19903-74* Вст3пс6-1 ТУ14-1-3023-80					
	12	10×80	ℓ=200	4	1,3	5,2	
	13	10×890	ℓ=1580	1	110,4	110,4	
	14	12×720	ℓ=720	2	48,6	97,8	
	15	12×390	ℓ=360	4	31,6	126,4	
	16	12×190	ℓ=490	4	8,8	35,2	
	17	12×275	ℓ=890	1	19,2	19,2	
	18	12×360	ℓ=385	2	10,9	21,8	
	19	12×80	ℓ=200	12	1,3	15,6	
		Стандартные изделия					
	20	Болт М20-8g×60.5.8 ГОСТ 7798-70		28		6,13	
	21	Гайка М20-7Н.5 ГОСТ 5915-70		28		1,76	
	22	Шайба 20.65Г ГОСТ 6402-70		28		0,45	

Нач.отд	Шейнич		1.4241-9.7с-87
Н.контр	Шапран		
Гл.констр	Шапран		
Гл.инж.пр	Санковский		Связь ВС167
Разраб	Немчинова		
Проверил	Шкробот		
Исполнил	Петлярский		

Стадия	Лист	Листов
Р		1

Укрниипроектсталь-конструкция

https://zavodjk.com/

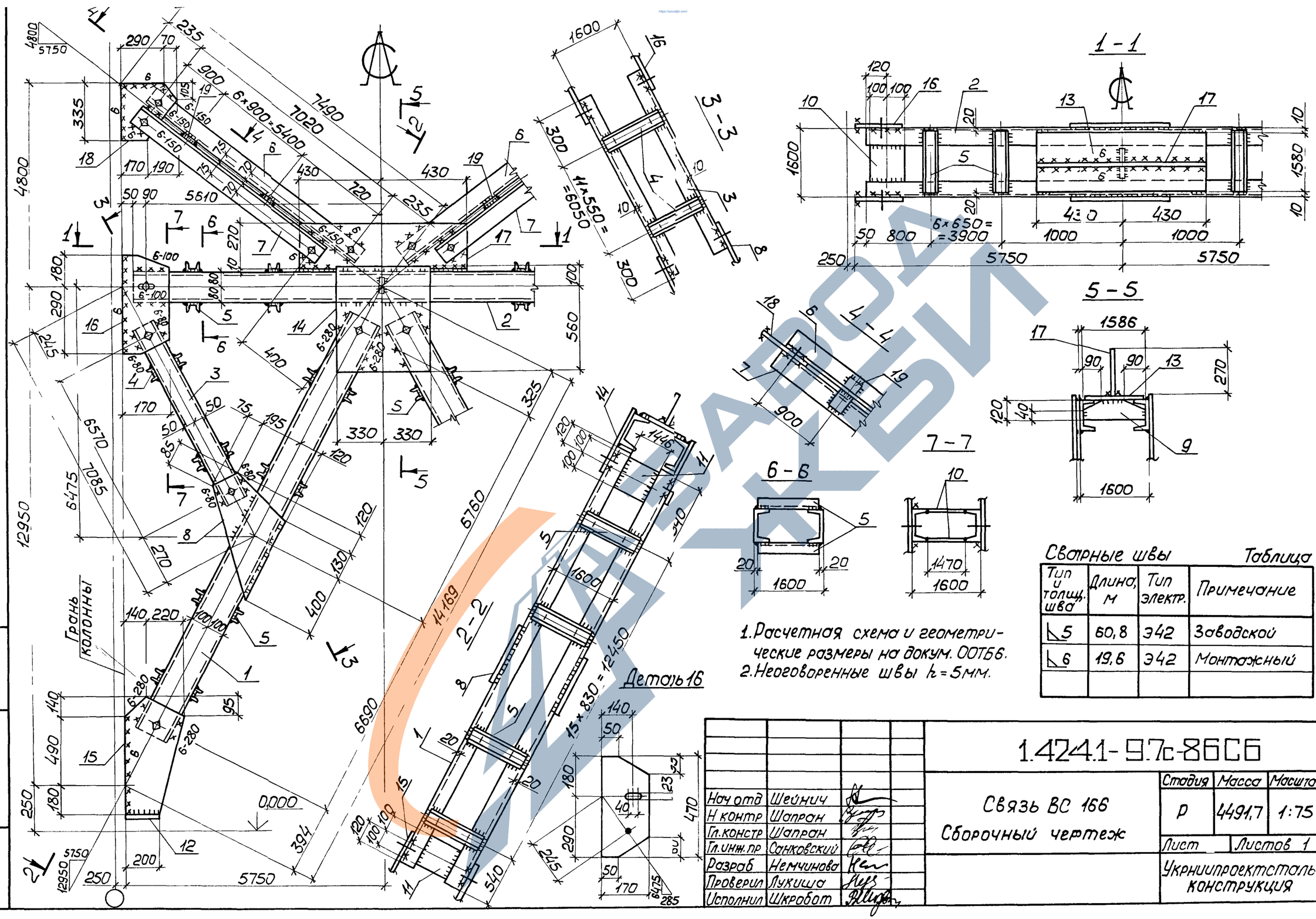
1 - 1
3 - 3
4 - 4
5 - 5
6 - 6
7 - 7
2 - 2
Деталь 16
Грань колонны
0,000
6×900=5400
7020
7490
6×650=3900
1000
1000
5750
1600
1586
1470
1446
14169
12450
15×830=12450
6690
6760
6570
6475
7085
12950
5610
5750
4800
1580
1500
1600
1470
1600
1600
1600

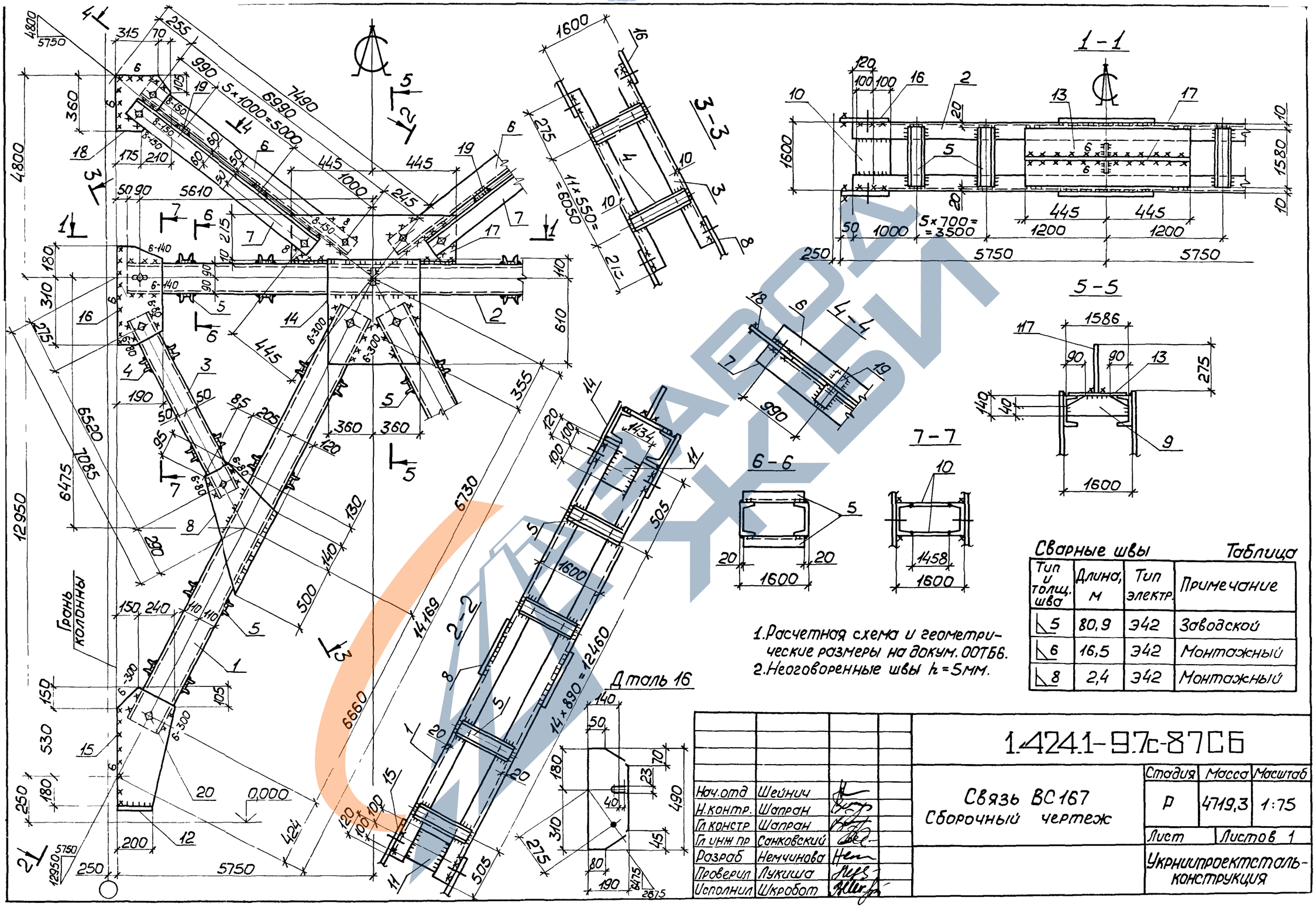

Сварные швы

Таблица

Тип и толщ. шва	Длина, м	Тип электр.	Примечание
◺ 5	80,9	Э42	Заводской
◺ 6	16,5	Э42	Монтажный
◺ 8	2,4	Э42	Монтажный

1. Расчетная схема и геометрические размеры на докум. 00ТБ6.
2. Неоговоренные швы h_f = 5мм.

Нач.отд	Шейнич		
Н.контр.	Шапран		
Гл.констр	Шапран		
Гл инж пр	Санковский		
Разраб	Немчинова		
Проверил	Лукиша		
Исполнил	Шкробот		

1.424.1-9.7с-87СБ

Связь ВС 167
Сборочный чертеж

Стадия	Масса	Масштаб
Р	4719,3	1:75
Лист	Листов 1	

Укрниипроектстальконструкция

Марка связи	Поз	Наименование	Кол.	Масса ед., кг	Масса всех, кг	Примеч.
		Детали				
	1	Швеллеры 24 ГОСТ 8240-72* Вст3пс6 ГОСТ 380-71* ℓ = 13430	4	322,3	1289,3	
	2	Швеллеры 20 ГОСТ 8240-72* Вст3пс6-1 ТУ14-1-3023-80 ℓ = 11400	2	209,8	419,6	
	3	Швеллеры 10 ГОСТ 8240-72* Вст3кп2 ГОСТ 380-71* ℓ = 6590	4	56,6	226,4	
	4	Швеллеры 10 ГОСТ 8240-72* Вст3кп2 ГОСТ 380-71* ℓ = 1580	48	13,6	652,8	
	5	Швеллеры 10 ГОСТ 8240-72* Вст3кп2 ГОСТ 380-71* ℓ = 1560	80	13,4	1072,0	
		Уголки ГОСТ 8509-72* Вст3пс6-1 ТУ14-1-3023-80				
	6	160 × 10 ℓ = 6975	2	172,1	344,2	
	7	160 × 10 ℓ = 6770	2	167,0	334,0	
		Лист ГОСТ 19903-74* Вст3кп2 ГОСТ 380-71*				
	8	8 × 440 ℓ = 770	2	21,3	42,6	
	9	8 × 160 ℓ = 1586	1	15,9	15,9	
	10	8 × 200 ℓ = 1446	4	18,2	72,8	
	11	8 × 200 ℓ = 1418	8	17,8	142,5	
	12	10 × 80 ℓ = 200	4	1,3	5,2	
	13	10 × 1020 ℓ = 1580	1	126,5	126,5	
		Лист ГОСТ 19903-74* Вст3пс6-1 ТУ14-1-3023-80				
	14	12 × 700 ℓ = 700	2	46,2	92,4	
	15	12 × 380 ℓ = 820	4	29,4	117,6	
	16	12 × 220 ℓ = 490	4	10,2	40,8	
	17	12 × 320 ℓ = 1020	1	30,7	30,7	
	18	12 × 370 ℓ = 390	2	13,6	27,2	
	19	12 × 100 ℓ = 280	10	2,4	24,4	
		Стандартные изделия				
	20	Болт М20-8g × 60.5.8 ГОСТ 7798-70	28		6,2	
	21	Гайка М20-7Н.5 ГОСТ 5915-70	28		2,2	
	22	Шайба 20.65Г ГОСТ 6402-70	28		1,1	

ВС 168

Нач.отд	Шейнич		
Н.контр	Шапран		
Гл.констр	Шапран		
Гл.инж.пр.	Санковский		
Разраб	Немчинова		
Проверил	Немчинова		
Исполнил	Лукиша		

1.424.1-9.7с-88

Связь ВС 168

Стадия	Лист	Листов
Р		1

Укрниипроектсталь-конструкция

Инв.№ подл | Подпись и дата | Взам инв.№

Марка связи	Поз.	Наименование	Кол.	Масса ед., кг	Масса всех, кг	Примеч.
		Детали				
		Швеллеры гнутые ГОСТ 8278-73 Вст3кп2 ГОСТ 380-71*				
	1	160 × 80 × 4 ℓ = 14460	2	139,9	279,8	
	2	160 × 80 × 4 ℓ = 7030	4	67,3	269,2	
	3	160 × 80 × 4 ℓ = 6570	4	62,9	251,6	
	4	160 × 80 × 4 ℓ = 180	2	1,7	3,4	
	5	Швеллер гнутый 250×125×6 ГОСТ 8278-73 Вст3пс4 ГОСТ ℓ = 10300	2	231,8	463,6	
		Лист ГОСТ 19903-74* Вст3пс6-1 ТУ14-1-3023-80				
	6	10 × 200 ℓ = 290	4	4,6	18,4	
	7	10 × 310 ℓ = 340	2	8,3	16,6	
	8	10 × 290 ℓ = 430	2	9,8	19,6	
	9	10 × 85 ℓ = 160	4	1,1	4,4	
	10	10 × 85 ℓ = 180	20	1,2	24,0	
	11	10 × 130 ℓ = 220	2	2,3	4,6	
	12	10 × 580 ℓ = 960	1	43,7	43,7	
	13	10 × 200 ℓ = 1020	2	16,0	32,0	
	14	10 × 200 ℓ = 560	4	9,3	37,2	
	15	10 × 85 ℓ = 330	4	2,2	8,8	
	16	12 × 570 ℓ = 565	2	33,0	66,0	
	17	12 × 430 ℓ = 590	2	23,9	47,8	
	18	10 × 130 ℓ = 270	4	2,9	11,6	
		Стандартные изделия				
	19	Болт М20-8g × 60.5.8 ГОСТ 7798-70	24		5,25	
	20	Гайка М20-7Н.5 ГОСТ 5915-70	24		1,51	
	21	Шайба 20.65Г ГОСТ 6402-70	24		0,39	

ВС 181

Нач.отд	Шейнич		
Н.контр	Шапран		
Гл.констр	Шапран		
Гл.инж.пр.	Санковский		
Разраб	Немчинова		
Проверил	Немчинова		
Исполнил	Лукиша		

1.424.1-9.7с-89

Связь ВС 181

Стадия	Лист	Листов
Р		1

Укрниипроектсталь-конструкция

Инв.№ подл | Подпись и дата | Взам инв.№

https://zavodjk.com/

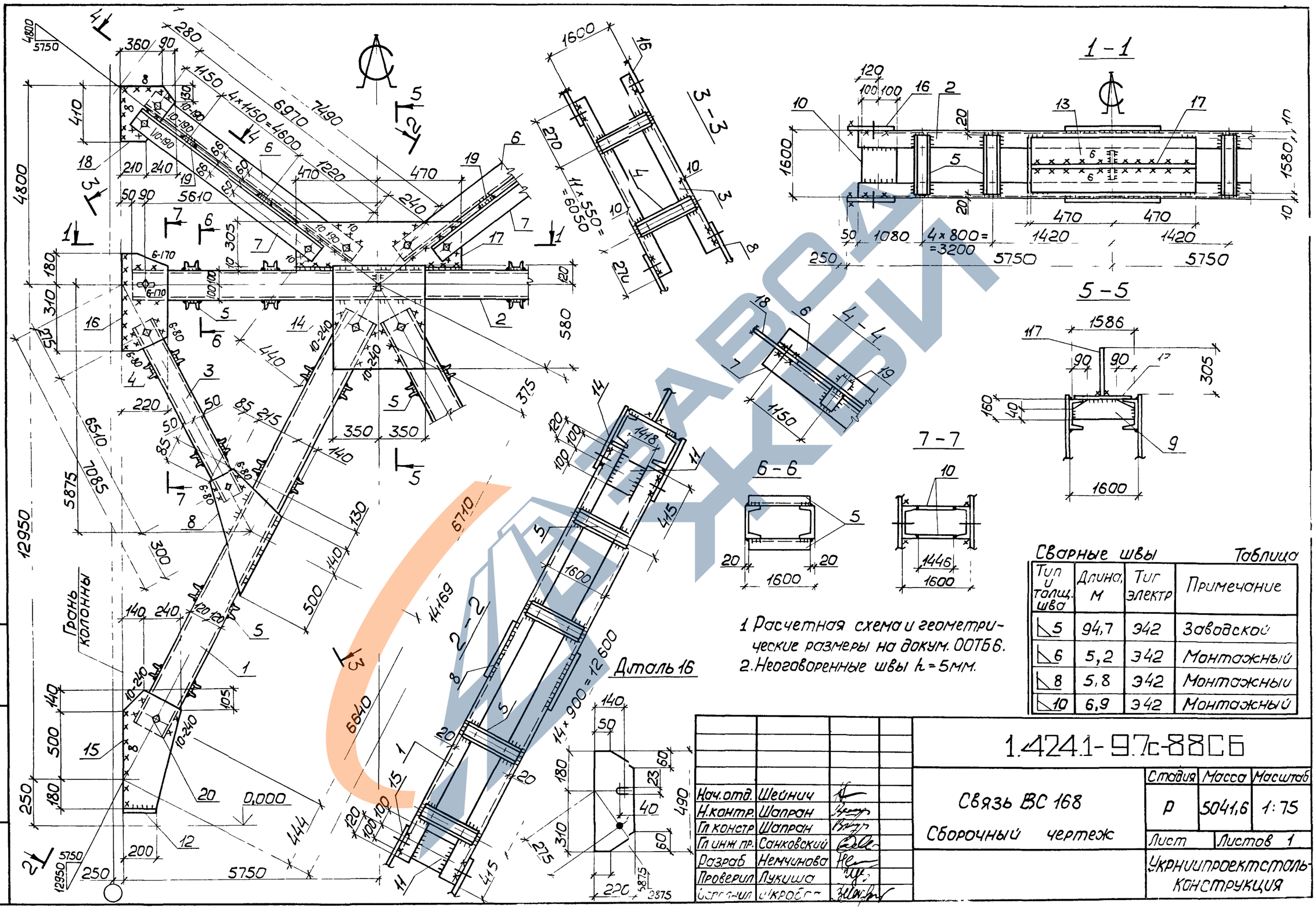

1. Расчетная схема и геометрические размеры на докум. 00ТБ6.
2. Неоговоренные швы $h = 5$ мм.

Сварные швы — Таблица

Тип и толщ. шва	Длина, м	Тип электр	Примечание
5	94,7	Э42	Заводской
6	5,2	Э42	Монтажный
8	5,8	Э42	Монтажный
10	6,9	Э42	Монтажный

1.424.1-97с-88СБ

Связь ВС 168
Сборочный чертеж

Стадия	Масса	Масштаб
Р	5041,6	1:75
Лист	Листов 1	

Укрниипроектстальконструкция

Инв. № подл. | Подпись и дата | Взам. инв. №

https://zavodjk.com/

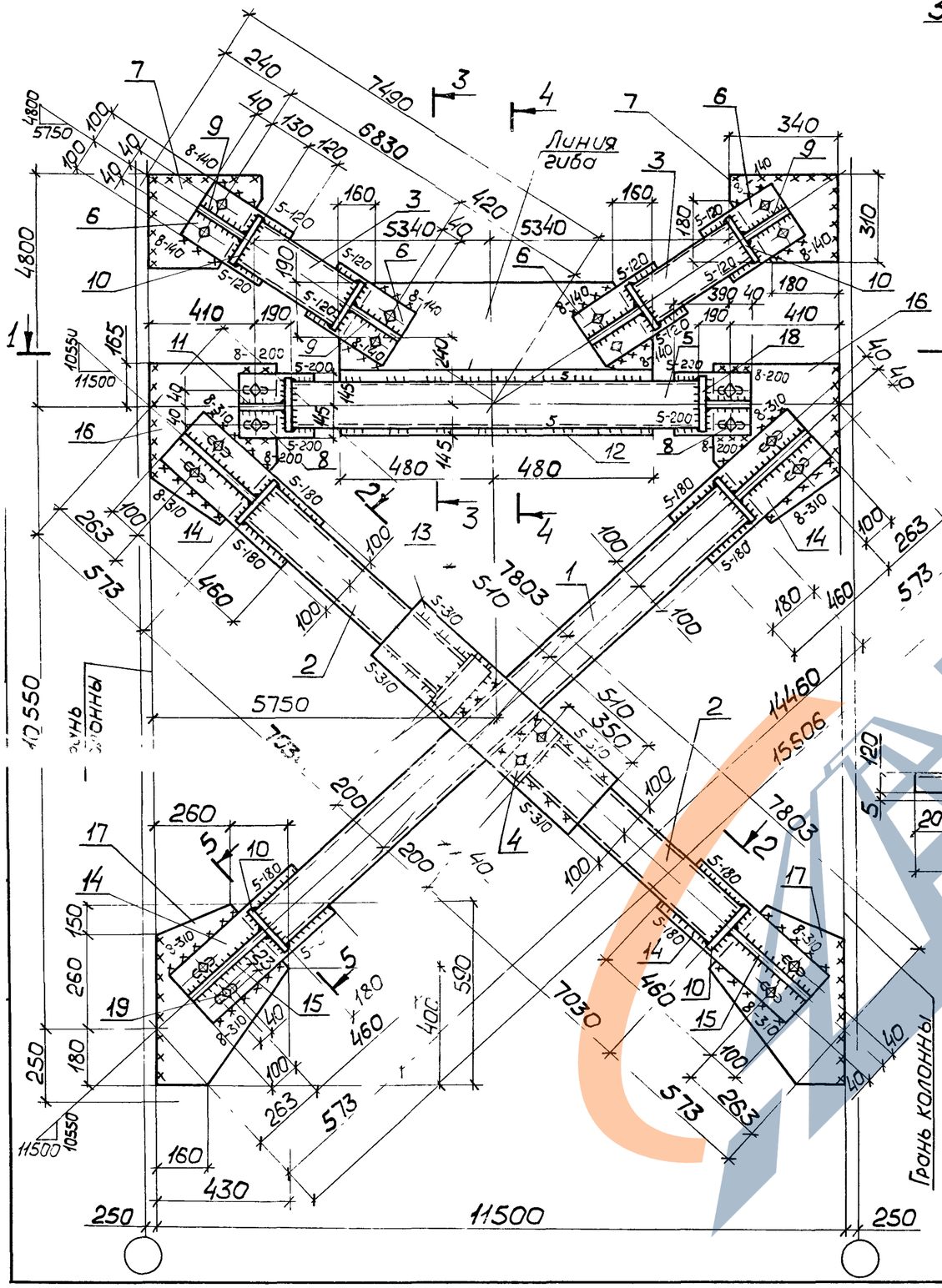

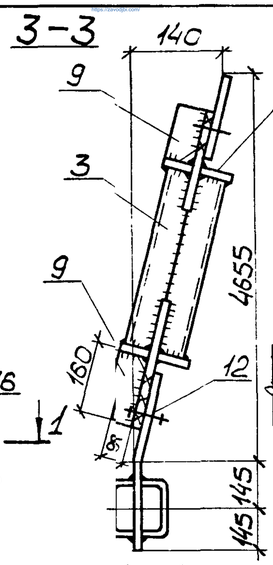

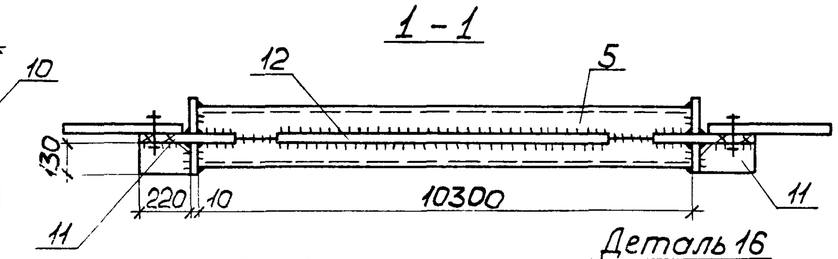

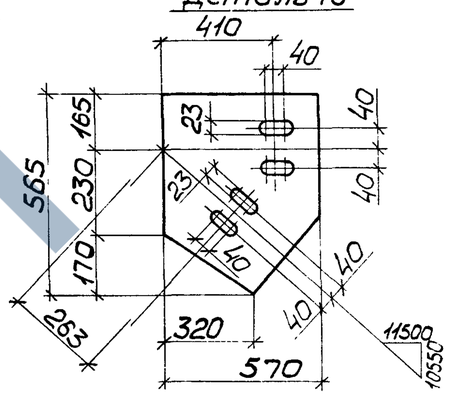

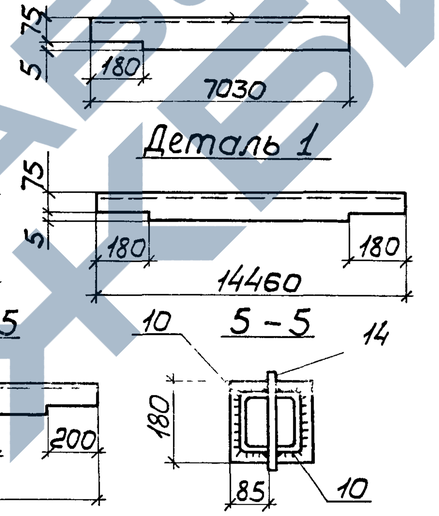

1. Расчетная схема и геометрические размеры на документе ООТБ 7
2. Неоговоренные швы: заводские $h = 6$мм, монтажные $h = 8$мм.

Сварные швы

Таблица

Тип и толщ. шва	Длина, м	Тип электр	Примечание
◺5	11,2	Э42	Заводской
◺5	1,2	Э42	Монтажный
◺6	118,0	Э42	Заводской
◺8	11,7	Э42	Монтажный

Нач.отд.	Шейнич		
Н.контр.	Шапран		
Гл.констр.	Шапран		
Гл.инж.пр.	Сонковский		
Разраб.	Немчинова		
Проверил	Немчинова		
Исполнил	Лукиша		

1.424.1-9.7с-89СБ

Связь ВС181

Сборочный чертеж

Стадия	Масса	Масштаб
Р	1605,8	1:15 1:100
Лист	Листов 1	

Укрниипроектстальконструкция

ЗАВОД ЖБИ

Марка связи	Поз.	Наименование		Кол.	Масса ед., кг	Масса всех, кг	Примеч
		Детали					
		Швеллеры гнутые ГОСТ 8278-73 Вст3кп2 ГОСТ 380-71*					
	1	160×80×4	ℓ=16250	2	155,7	311,4	
	2	160×80×4	ℓ=7930	4	76,0	304,0	
	3	180×80×4	ℓ=6570	4	62,9	251,6	
	4	160×80×4	ℓ=180	2	1,7	3,4	
		Швеллеры гнутые ГОСТ 8278-73 Вст3пс4 ГОСТ 380-71*					
	5	250×125×6	ℓ=10380	2	233,6	467,2	
		Лист ГОСТ 19903-74* Вст3пс6-1 ТУ14-1-3023-80					
	6	10×200	ℓ=290	4	4,6	18,4	
	7	10×310	ℓ=340	2	8,3	16,6	
	8	10×290	ℓ=430	2	9,8	19,6	
	9	10×85	ℓ=160	4	1,1	4,4	
	10	10×85	ℓ=180	16	1,2	24,0	
	11	10×130	ℓ=220	2	2,3	4,6	
	12	10×580	ℓ=960	1	43,7	43,7	
	13	10×200	ℓ=1020	2	16,0	32,0	
	14	10×200	ℓ=520	4	8,2	32,8	
	15	10×85	ℓ=330	4	2,2	8,8	
	16	12×540	ℓ=625	2	31,8	63,6	
	17	12×420	ℓ=640	2	25,3	50,6	
	18	10×130	ℓ=270	4	2,9	11,6	
		Стандартные изделия					
	19	Болт М20-8g×60.5.8 ГОСТ 7798-70		24		5,25	
	20	Гайка М20-7Н.5 ГОСТ 5915-70		24		1,51	
	21	Шайба 20.65Г ГОСТ 6402-70		24		0,39	
ВС183							

Взам.инв.№ | Подпись и дата | Инв.№ подл.

Нач.отд.	Шейнич	
Н.контр.	Шапран	
Гл.констр.	Шапран	
Гл.инж.пр.	Санковский	
Разраб.	Немчинова	
Проверил	Немчинова	
Исполнил	Лукиша	

1.424.1-9.7с-91

Связь ВС183

Стадия	Лист	Листов
Р		1

Укрниипроектсталь-конструкция

Марка связи	Поз.	Наименование		Кол.	Масса ед., кг	Масса всех, кг	Примеч
		Детали					
		Швеллеры гнутые ГОСТ 8278-73 Вст3кп2 ГОСТ 380-71*					
	1	160×80×4	ℓ=15380	2	150,7	301,4	
	2	160×80×4	ℓ=7490	4	71,8	287,2	
	3	160×80×4	ℓ=6570	4	62,9	251,6	
	4	160×80×4	ℓ=180	2	1,7	3,4	
		Швеллеры гнутые ГОСТ 8278-73 Вст3пс4 ГОСТ 380-71*					
	5	250×125×6	ℓ=10340	2	232,7	465,4	
		Лист ГОСТ 19903-74* Вст3пс6-1 ТУ14-1-3023-80					
	6	10×200	ℓ=290	4	4,6	18,4	
	7	10×310	ℓ=340	2	8,3	16,6	
	8	10×290	ℓ=430	2	9,8	19,6	
	9	10×85	ℓ=160	4	1,1	4,4	
	10	10×85	ℓ=180	16	1,2	24,0	
	11	10×130	ℓ=220	2	2,3	4,6	
	12	10×580	ℓ=960	1	43,7	43,7	
	13	10×200	ℓ=1020	2	16,0	32,0	
	14	10×200	ℓ=540	4	8,5	34,0	
	15	10×85	ℓ=330	4	2,2	8,8	
	16	12×550	ℓ=615	2	31,9	63,8	
	17	12×420	ℓ=610	2	24,1	48,2	
	18	10×130	ℓ=270	4	2,9	11,6	
		Стандартные изделия					
	19	Болт М20-8g×60.5.8 ГОСТ 7798-70		24		5,25	
	20	Гайка М20-7Н.5 ГОСТ 5915-70		24		1,51	
	21	Шайба 20.65Г ГОСТ 6402-70		24		0,39	
ВС182							

Взам.инв.№ | Подпись и дата | Инв.№ подл.

Нач.отд.	Шейнич	
Н.контр.	Шапран	
Гл.констр.	Шапран	
Гл.инж.пр.	Санковский	
Разраб.	Немчинова	
Проверил	Немчинова	
Исполнил	Лукиша	

1.424.1-9.7с-90

Связь ВС182

Стадия	Лист	Листов
Р		1

Укрниипроектсталь-конструкция

https://zavodjk.com/

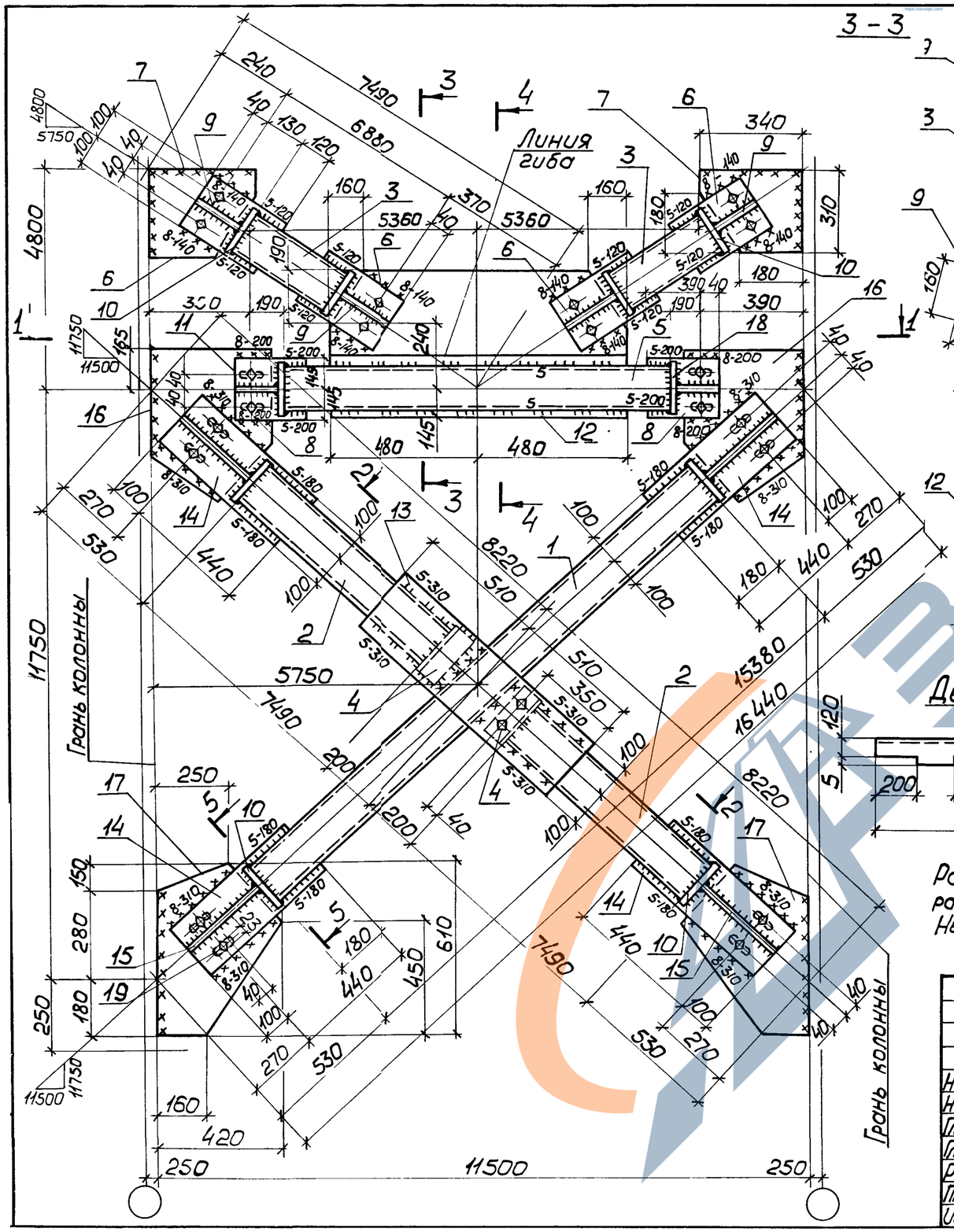

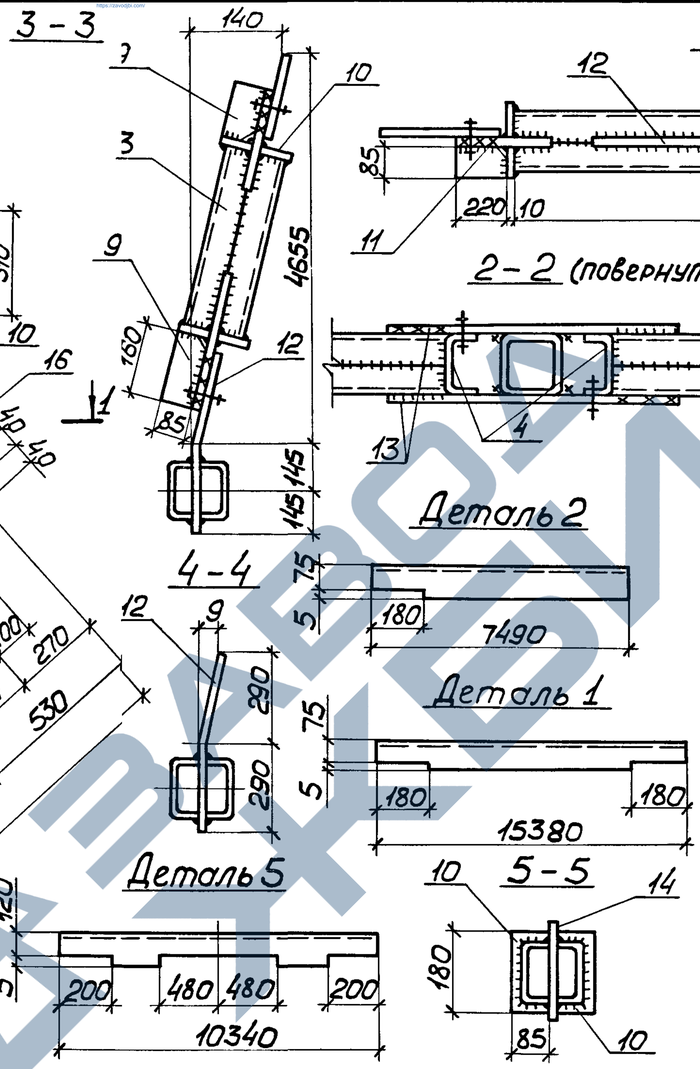

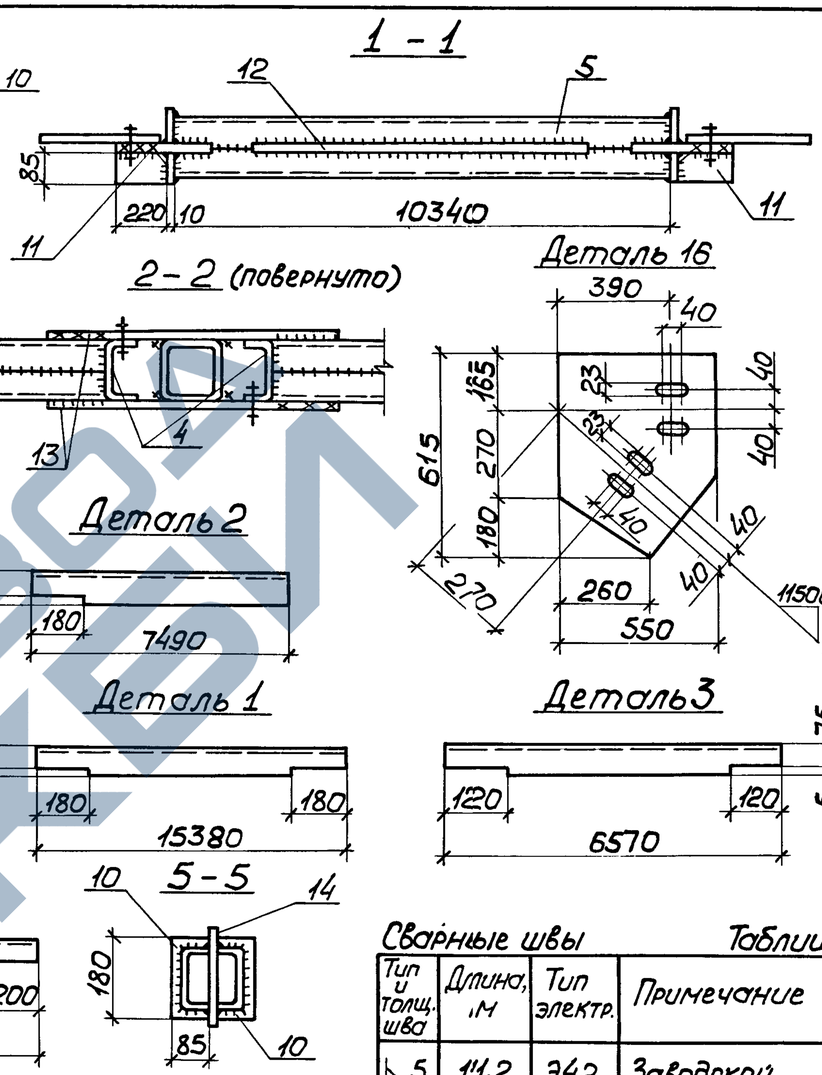

Расчетная схема и геометрические размеры на документе ООТБ 7.
Неоговоренные швы: заводские h=6мм, монтажные h=8мм.

Сварные швы — Таблица

Тип и толщ. шва	Длина, м	Тип электр.	Примечание
◺5	1·1,2	Э42	Заводской
◺5	11,2	Э42	Монтажный
◺6	12·1,2	Э42	Заводской
◺8	1·1,7	Э42	Монтажный

Нач.отд.	Шейнич	
Н.контр.	Шапран	
Гл.констр.	Шапран	
Гл.инж.пр.	Санковский	
Разраб.	Немчинова	
Проверил	Немчинова	
Исполнил	Лукиша	

1.424.1-9.7с-90 СБ

Связь ВС 18:2
Сборочный чертеж

Стадия	Масса	Масштаб
Р	1655,1	1:15 1:100
Лист	Листов 1	

Укрниипроектстальконструкция

https://zavodjk.com/

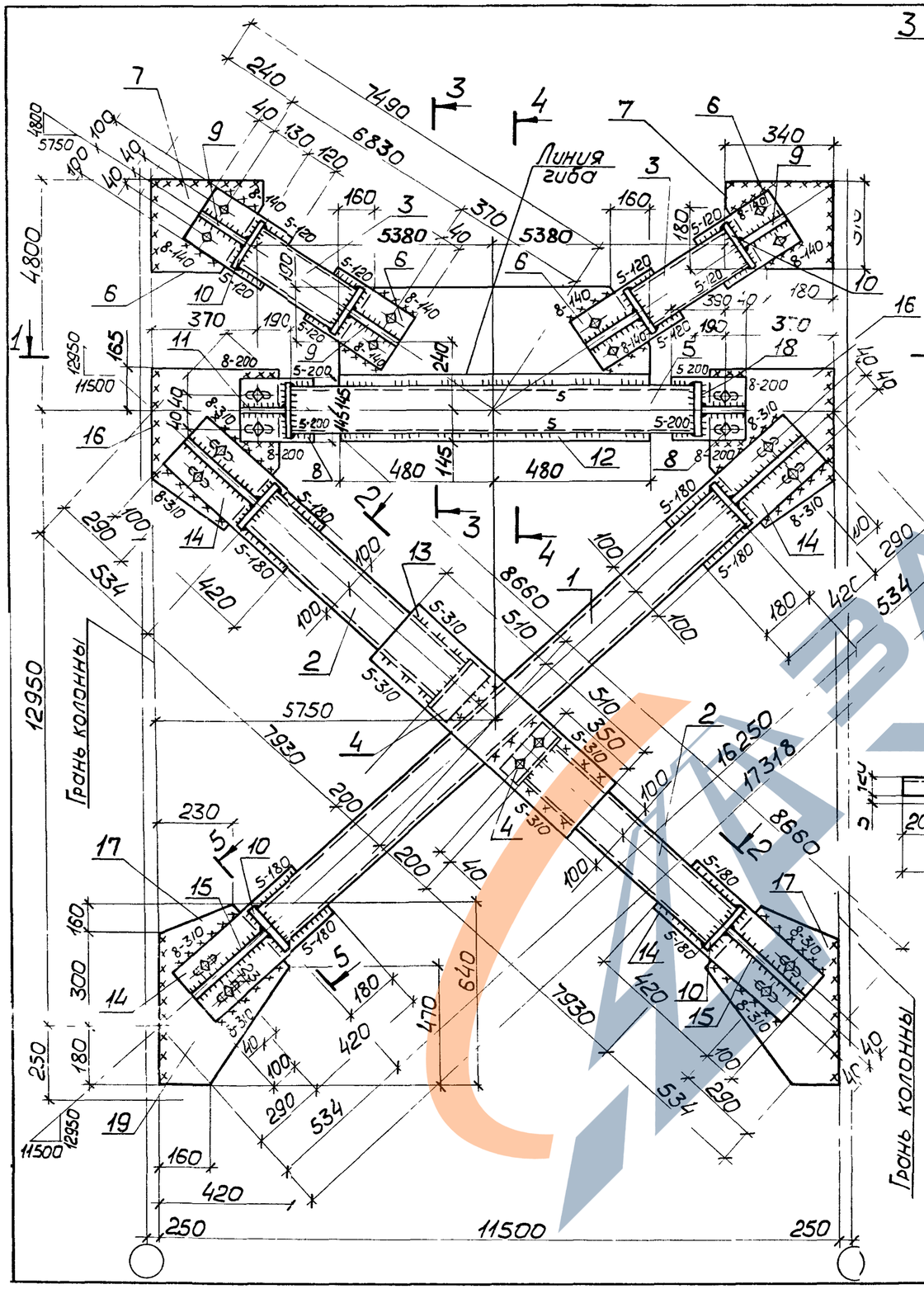

1. Расчетная схема и геометрические размеры на документе ООТБ7
2. Неоговоренные швы: заводские $h = 6$мм, монтажные $h = 8$мм.

Сварные швы — Таблица

Тип и толщ. шва	Длина, м	Тип электр.	Примечание
◺5	11,2	Э42	Заводской
◺5	1,2	Э42	Монтажный
◺6	124,6	Э42	Заводской
◺8	11,7	Э42	Монтажный

Нач.отд	Шейнич		
Н.контр.	Шапран		
Гл.констр	Шапран		
Гл.инж.пр.	Санковский		
Разраб.	Немчинова		
Проверил	Немчинова		
Исполнил	Лукиша		

1.4241-9.7с-91СБ

Связь ВС 183
Сборочный чертеж

Стадия	Масса	Масштаб
Р	1685,0	1:15 1:100
Лист	Листов 1	

Укрниипроектстальконструкция

ЗАВОДА ЖБИ

https://zavodjk.com/

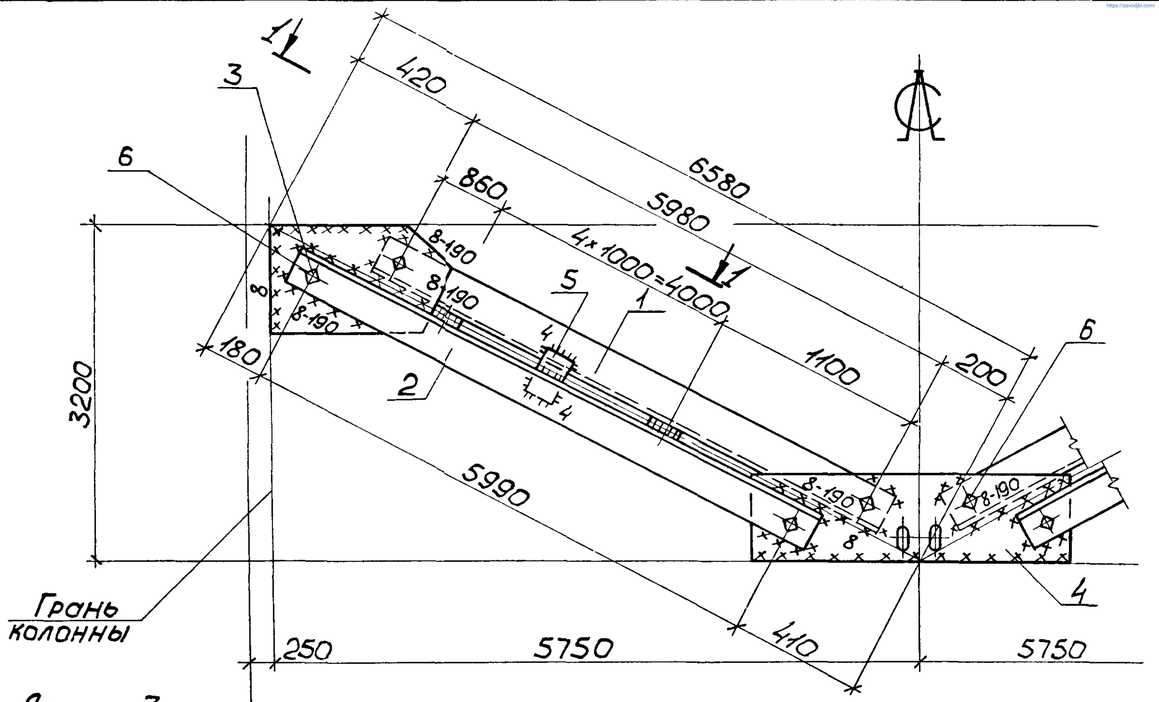

Деталь 3

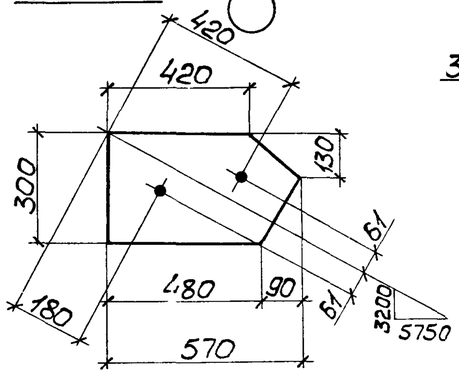

1 - 1

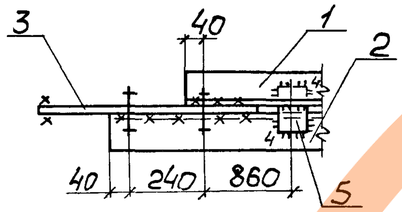

Расчетная схема и геомет рические размеры на документе ООТБ 8

Деталь 4

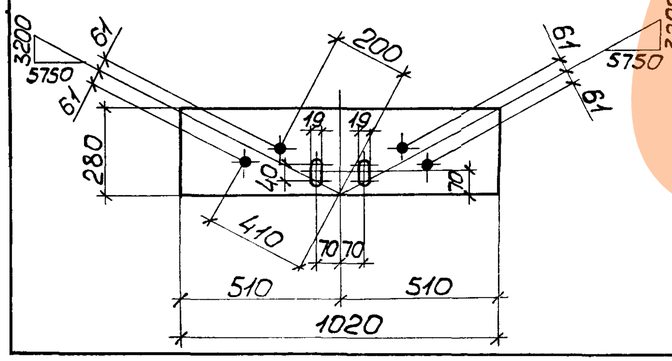

Сварные швы — Таблица

Тип и толщ. шва	Длина, м	Тип электр.	Примечание
◺ 4	3,2	Э42	Заводской
◺ 8	8,4	Э42	Монтажный

Марка связи	Поз.	Наименование	Кол.	Масса ед., кг	Масса всех, кг	Примеч
		Детали				
		Уголок ГОСТ 8509-86 Вст3пс6-1 ТУ14-1-3023-80				
	1	140×9 ℓ=6040	2	117,2	234,4	
	2	140×9 ℓ=6070	2	117,8	235,6	
		Лист ГОСТ 19903-74* Вст3пс6-1 ТУ14-1-3023-80				
	3	12×300 ℓ=570	2	16,1	32,2	
ВС142	4	12×280 ℓ=1020	11	26,9	26,9	
	5	10×60 ℓ=100	110	0,47	4,7	
		Стандартные изделия				
	6	Болт М20-8g×60.5.8 ГОСТ 7798-70	88		1,76	
	7	Гайка М20-7Н.5 ГОСТ 5915-70	88		0,51	
	8	Шайба 20.65Г ГОСТ 6402-70	88		0,13	

Нач. отд.	Шейнич	
Н.контр.	Шапран	
Гл.констр.	Шапран	
Гл.инж.пр.	Сонковский	
Разраб.	Немчинова	
Проверил	Лукиша	
Исполнил	Шкробот	

1.424.1-9.7с-92

Связь ВС 142

Стадия	Масса	Масштаб
Р	539,1	1:50 1:20
Лист	Листов 1	

Укрниипроектсталь-конструкция

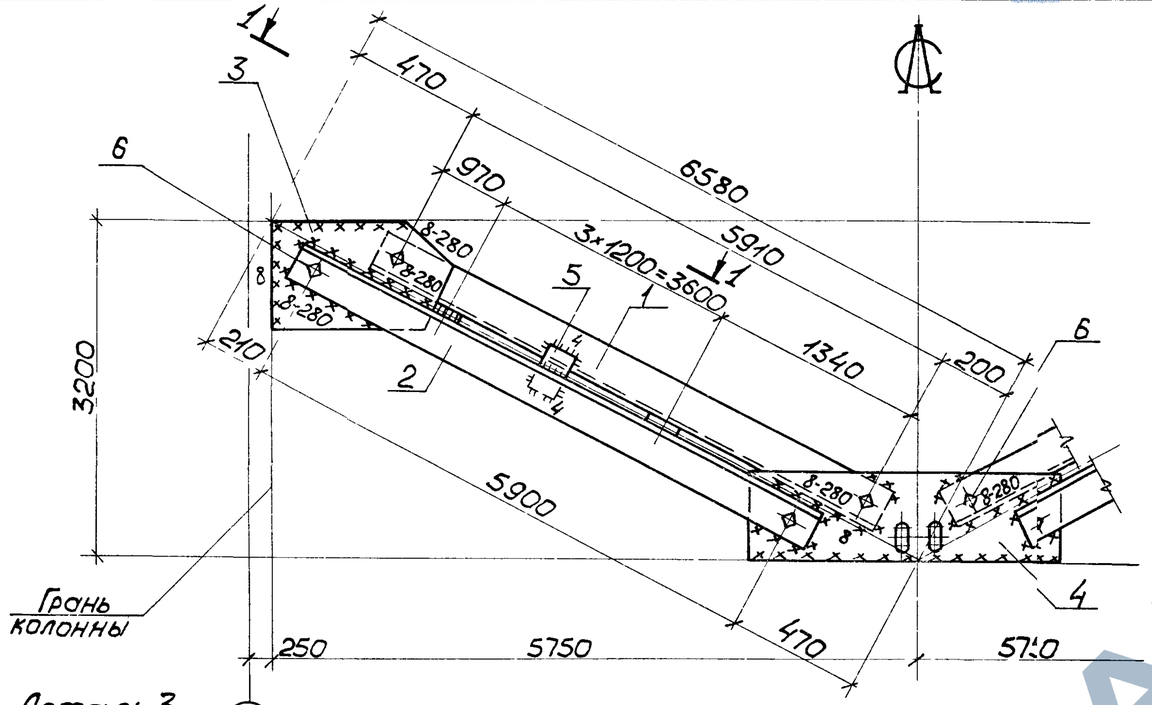

Деталь 3

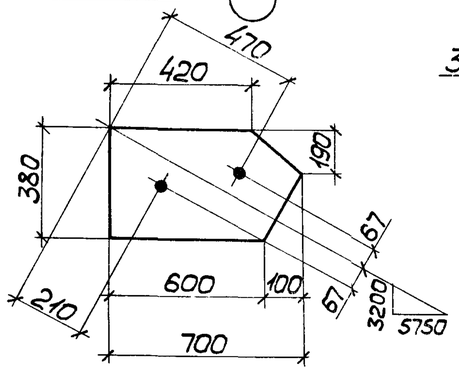

1-1

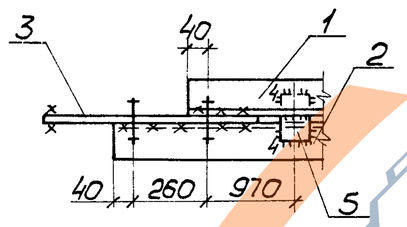

Расчетная схема и геометрические размеры на документе ООТБ 8

Деталь 4

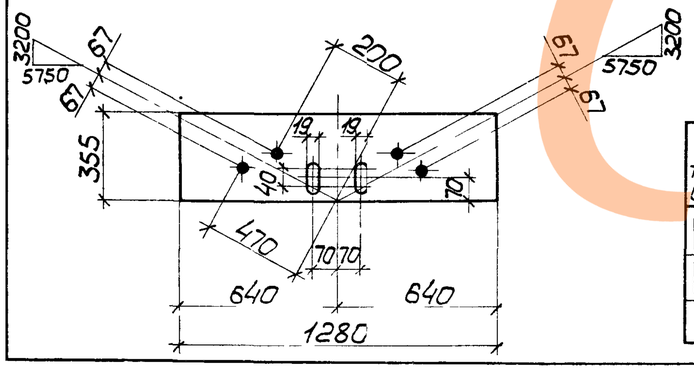

Сварные швы

облица

Тип и толщ. шва	Длина, м	Тип электр.	Примечание
◺ 4	2,6	Э42	Заводской
◺ 8	10,8	Э42	Монтажный

Марка связи	Поз.	Наименование		Кол.	Масса ед., кг	Масса всех, кг	Примеч.
		Детали					
		Уголок ГОСТ 8509-86 ВСт3пс6-1 ТУ14-1-3023-80					
	1	160×10	ℓ=5990	2	147,8	295,6	
	2	160×10	ℓ=5980	2	147,5	295,0	
		Лист ГОСТ 19903-74* ВСт3пс6-1 ТУ14-1-3023-80					
	3	14×380	ℓ=700	2	29,2	58,4	
	4	14×355	ℓ=1280	1	49,9	49,9	
ВС 143	5	12×60	ℓ=100	8	0,56	4,5	
		Стандартные изделия					
	6	Болт М20-8g×60.5.8 ГОСТ 7798-70		8		1,76	
	7	Гайка М20-7Н.5 ГОСТ 5915-70		8		0,51	
	8	Шайба 20.65Г ГОСТ 6402-70		8		0,13	

Нач. отд.	Шейнич	
Н. контр.	Шапран	
Гл. констр.	Шапран	
Гл. инж. пр	Санковский	
Разраб	Немчинова	
Проверил	Лукиша	
Исполнил	Шкробот	

1.424.1-9.7с-93

Связь ВС 143

Стадия	Масса	Масштаб
Р	710,4	1:50 1:20
Лист	Листов 1	

Укрниипроектстальконструкция

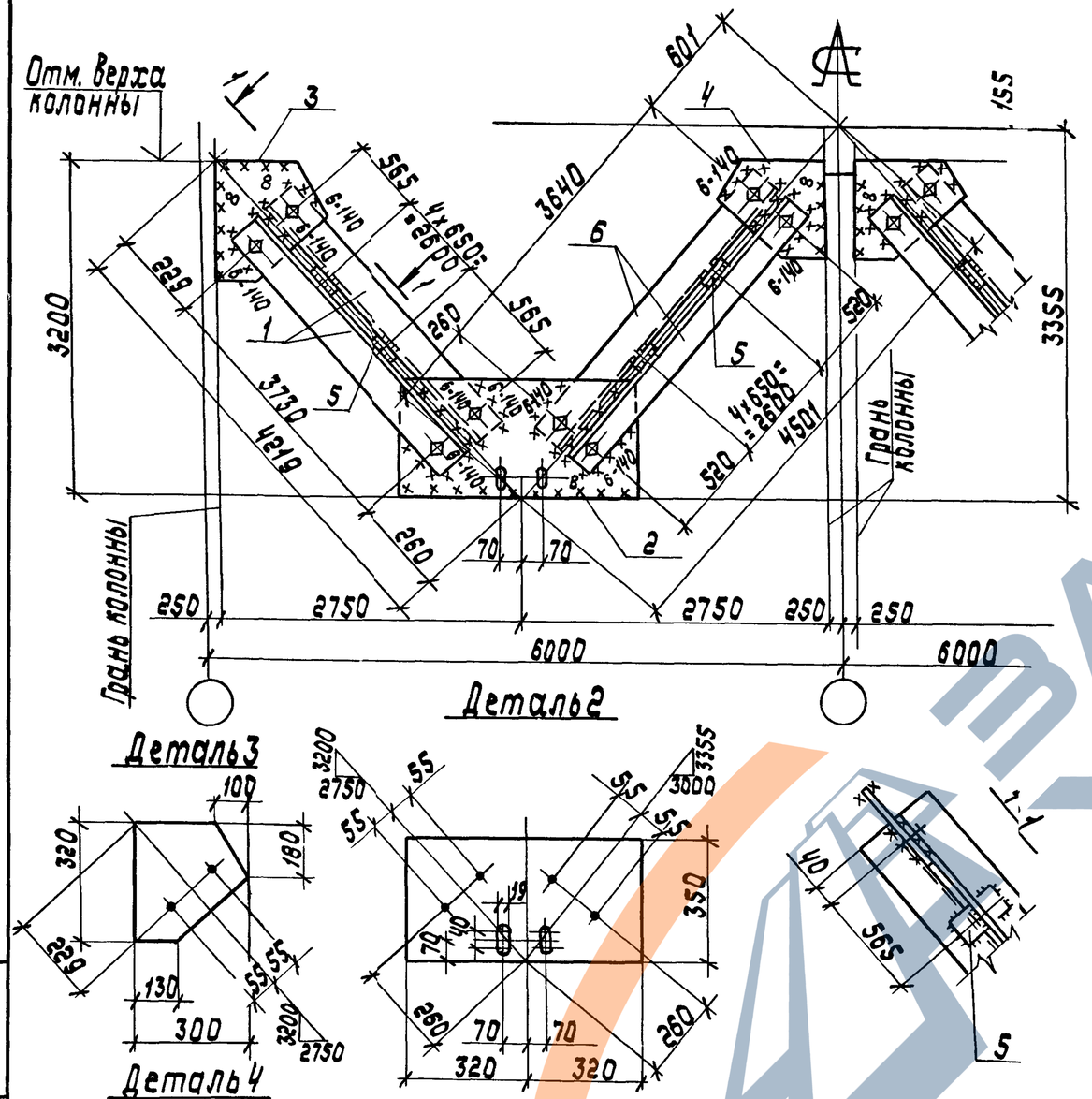

Деталь 2

Деталь 3

Деталь 4

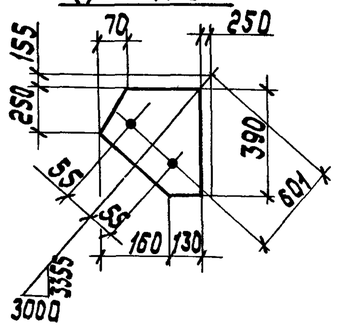

Сварные швы Таблица

Тип и толщ. шва	Длина, м	Тип электр.	Примечание
⊾5	4,8	Э42	Заводской
⊾6	4,5	Э42	Монтажный
⊾8	5,7	Э42	Монтажный

1. Расчетная схема и геометрические размеры на докум. 00Т68.
2. Неоговоренные швы h=5мм.

Марка связи	Поз.	Наименование	Кол.	Масса ед., кг	Масса всех, кг	Примеч.
		Детали				
		Уголок ГОСТ 8509-86 ВСт3пс6-1 ТУ14-1-3023-80				
	1	90x7 ℓ=3810	4	36,7	146,8	
	6	90x7 ℓ=3720	4	35,9	143,6	
		Лист ГОСТ 19903-74* ВСт3пс6-1 ТУ14-1-3023-80				
	2	10x350 ℓ=640	2	17,6	35,2	
	3	10x300 ℓ=320	2	7,5	15,0	
	4	10x290 ℓ=390	2	8,9	17,8	
ВС144	5	10x60 ℓ=150	20	0,7	14,0	
		Стандартные изделия				
	7	Болт М20-8g x 60.5.8 ГОСТ7798-70	16		3,52	
	8	Гайка М20-7Н.5 ГОСТ 5915-70	16		1,01	
	9	Шайба 20.65Г ГОСТ 6402-70	16		0,26	

Зам. I	Лукиша		18/VII-8
Нач.отд.	Шейнич		
Н.контр.	Шалран		
Гл.констр.	Шалран		
Гл.инж.пр.	Санковский		
Разраб.	Немчинова		
Проверил	Лукиша		
Исполнил	Беляева		

1.424.1-9.7с-94

Связь ВС144

Стадия	Масса	Масштаб
Р	376,1	1:50

Лист | Листов 1

Укрниипроектсталь-конструкция

Инв. № подл. | Подпись и дата | Взам. инв. №

https://zavodjbi.com/

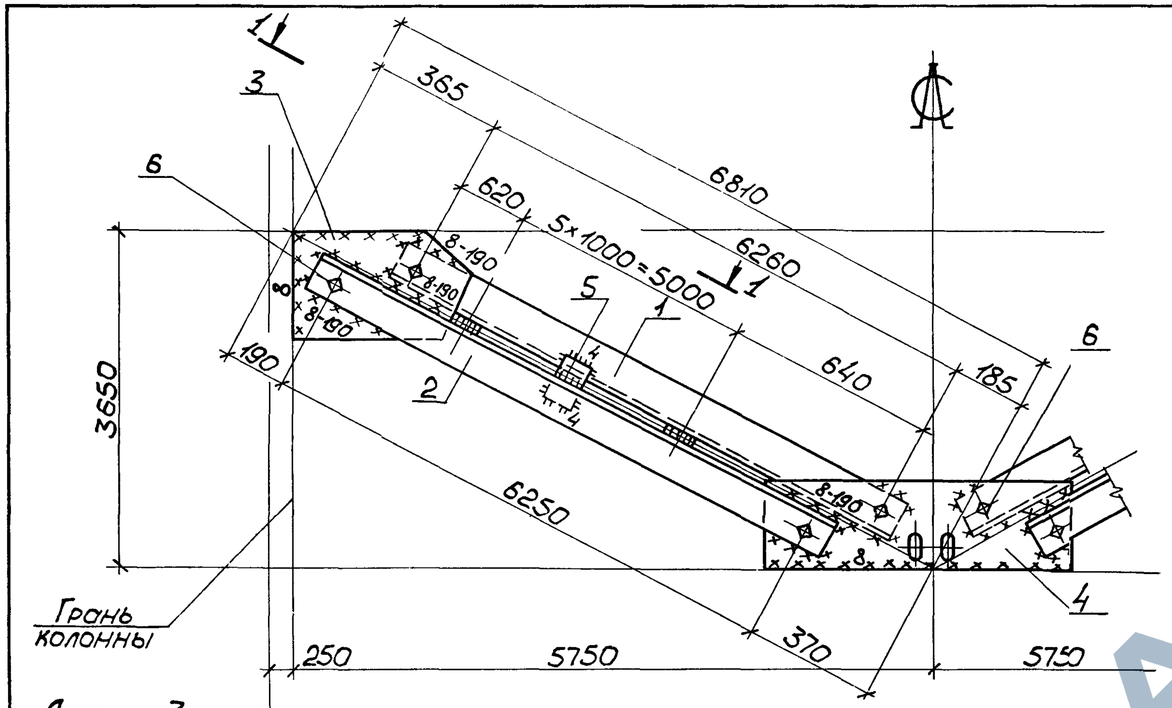

Деталь 3

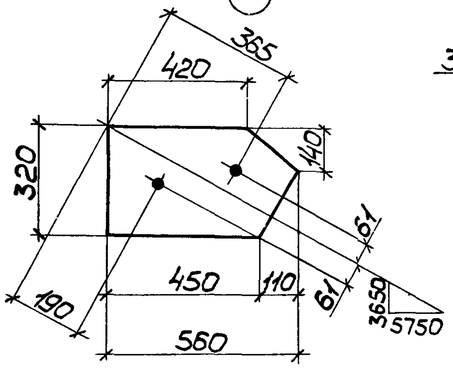

1 – 1

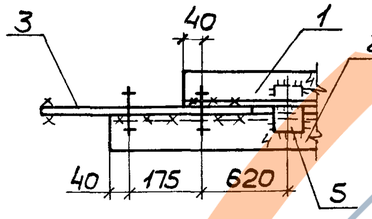

Деталь 4

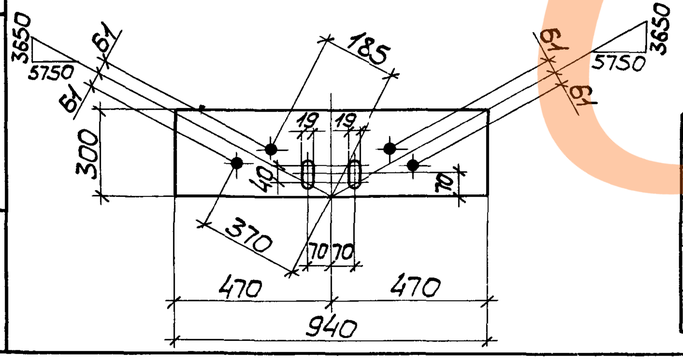

Расчетная схема и геометрические размеры на документе ООТБ 8

Сварные швы — Таблица

Тип и толщ. шва	Длина, м	Тип электр.	Примечание
◺4	3,8	Э42	Заводской
◺8	8,3	Э42	Монтажный

Марка связи	Поз.	Наименование	Кол.	Масса ед., кг	Масса всех, кг	Примеч.
		Детали				
		Уголок ГОСТ 8509-86 Вст3пс6-1 ТУ14-1-3023-80				
	1	140×9 ℓ=6340	2	123,1	246,2	
	2	140×9 ℓ=6330	2	122,9	245,8	
		Лист ГОСТ 19903-74* Вст3пс6-1 ТУ14-1-3023-80				
	3	12×320 ℓ=560	2	16,9	33,8	
	4	12×300 ℓ=940	1	26,6	26,6	
ВС145	5	12×60 ℓ=100	12	0,48	5,8	
		Стандартные изделия				
	6	Болт М20-8g×60.5.8 ГОСТ 7798-70	8		1,76	
	7	Гайка М20-7Н.5 ГОСТ 5915-70	8		0,51	
	8	Шайба 20.65Г ГОСТ 6402-70	8		0,13	

Нач.отд.	Шейнич	
Н.контр.	Шапран	
Гл.констр.	Шапран	
Гл.инж.пр.	Санковский	
Разраб.	Немчинова	
Проверил	Лукиша	
Исполнил	Шкробот	

1.424.1-9.7с-95

Связь ВС145

Стадия	Масса	Масштаб
Р	563,8	1:50 1:20
Лист	Листов 1	

Укрниипроектстальконструкция

Инв.№ подл. | Подпись и дата | Взам.инв.№

https://zavodjbi.com/

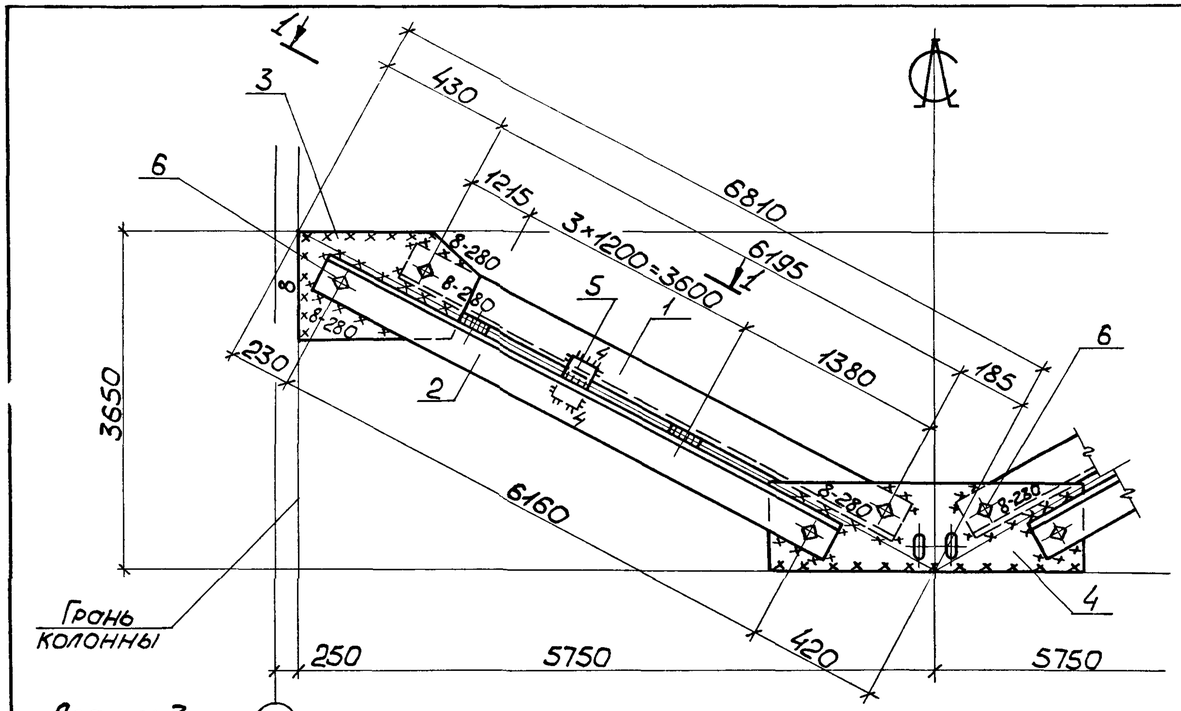

Деталь 3

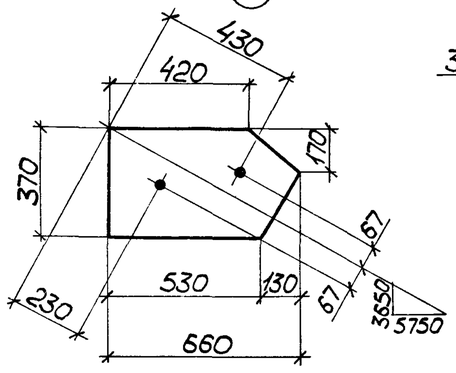

1-1

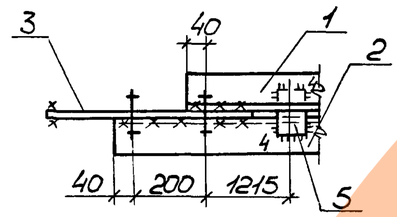

Деталь 4

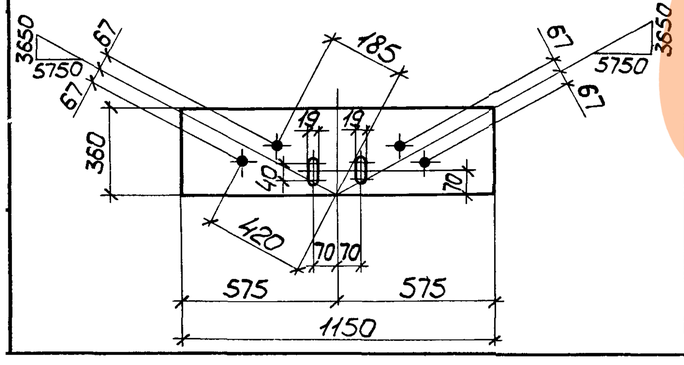

Расчетная схема и геометрические размеры на документе ООТБ 8

Сварные швы — Таблица

Тип и толщ. шва	Длина, м	Тип электр.	Примечание
◺4	2,6	Э42	Заводской
◺8	10,3	Э42	Монтажный

Марка связи	Поз	Наименование	Кол.	Масса ед., кг	Масса всех, кг	Примеч
		Детали				
		Уголок ГОСТ 8509-86 ВСт3пс6-1 ТУ14-1-3023-80				
ВС146	1	160×10 ℓ=6275	2	154,8	309,6	
	2	160×10 ℓ=6240	2	153,9	307,8	
		Лист ГОСТ 19903-74* ВСт3пс6-1 ТУ14-1-3023-80				
	3	14×370 ℓ=660	2	26,8	53,6	
	4	14×360 ℓ=1150	1	45,5	45,5	
	5	12×60 ℓ=100	8	0,56	4,5	
		Стандартные изделия				
	6	Болт М20-8g×60.5.8 ГОСТ 7798-70	8		1,76	
	7	Гайка М20-7Н.5 ГОСТ 5915-70	8		0,61	
	8	Шайба 20.65Г ГОСТ 6402-70	8		0,13	

Нач.отд	Шейнич	
Н.контр.	Шапран	
Гл.констр.	Шапран	
Гл.инж.пр.	Санковский	
Разраб.	Немчинова	
Проверил	Лукиша	
Исполнил	Шкробот	

1.424.1.-9.7с-96

Связь ВС 146

Стадия	Масса	Масштаб
Р	728,2	1:50 1:20
Лист	Листов 1	

Укрниипроектсталь-конструкция

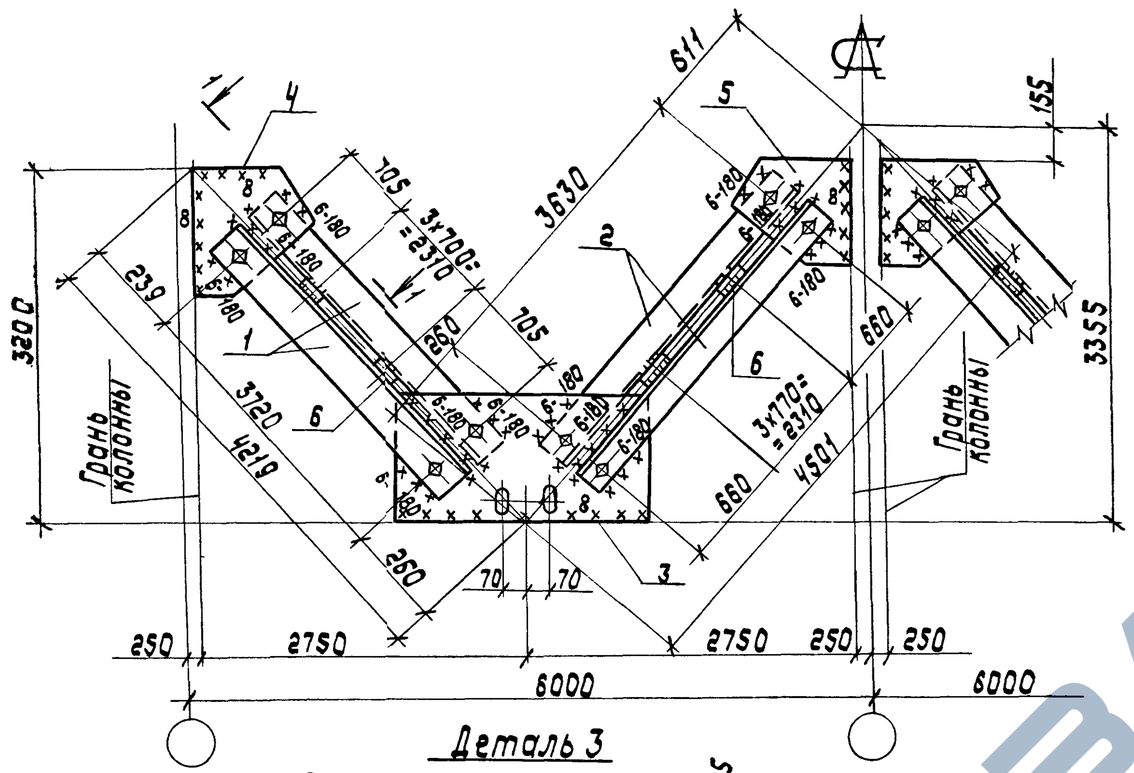

Деталь 3

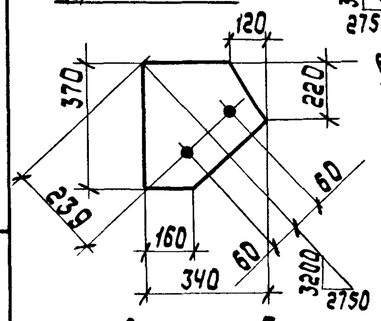

Деталь 4

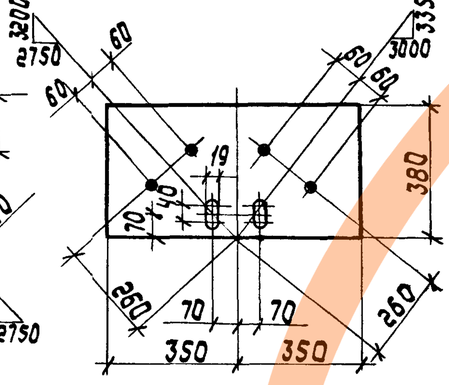

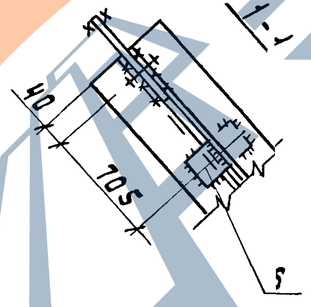

Деталь 5

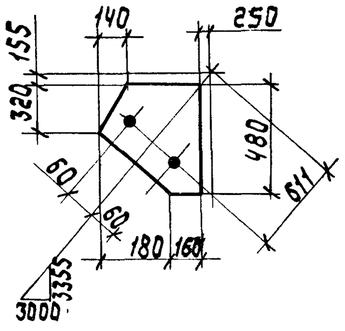

Сварные швы

Таблица

Тип и толщ. шва	Длина, м	Тип электр.	Примечание
◺5	3,8	Э42	Заводской
◺6	5,8	Э42	Монтажный
◺8	6,5	Э42	Монтажный

1. Расчетная схема и геометрические размеры на д.кум. 00ТБ8.
2. Неоговоренные швы h=5мм

Марка связи	Поз.	Наименование	Кол.	Масса ед., кг	Масса всех, кг	Примеч.
		Детали				
		Уголок ГОСТ 8509-86 Ст3пс6-1 ТУ14-1-3023-80				
	1	100×8 ℓ=3800	4	46,6	186,4	
	2	100×8 ℓ=3710	4	45,4	181,6	
		Лист ГОСТ 19903-74* Ст3пс6-1 ТУ14-1-3023-80				
	3	10×380 ℓ=700	2	20,9	41,8	
	4	10×340 ℓ=370	2	9,9	19,8	
	5	10×340 ℓ=480	2	11,8	23,6	
ВС147	6	10×60 ℓ=170	16	0,8	12,8	
		Стандартные изделия				
	6	Болт М20-8g×60.5.8 ГОСТ 7798-70	16		3,52	
	7	Гайка М20-7Н.5 ГОСТ 5915-70	16		1,01	
	8	Шайба 20.65Г ГОСТ 6402-70	16		0,26	

Зон.Т	Лукина			1424.1-97с-97
Нач.отд.	Шейнич			
Н.контр.	Шапран			Связь ВС:147
Гл.констр.	Шапран			
Гл.инж.пр.	Санковский			
Разраб.	Немчинова			
Проверил	Лукина			
Исполнил	Беляева			

Стадия	Масса	Масштаб
Р	470,7	1:50
Лист	Листов 1	

Укрниипроектсталь-конструкция

Инв.№подл. | Подпись и дата | Взам.инв.№

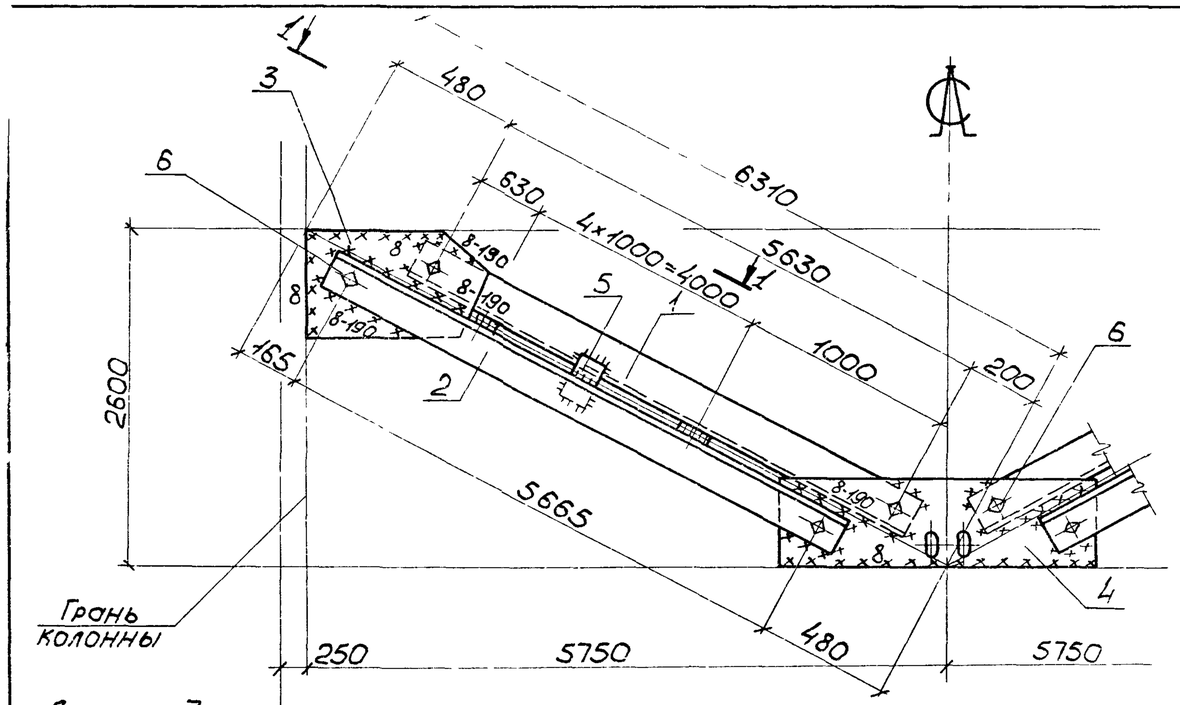

Деталь 3

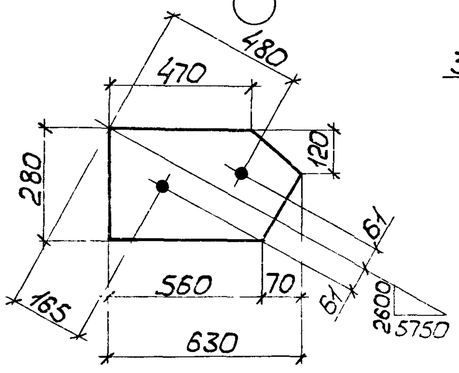

1 - 1

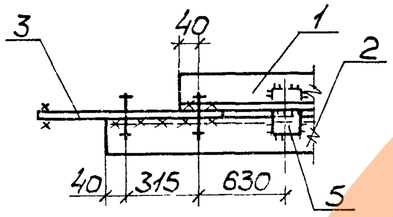

Деталь 4

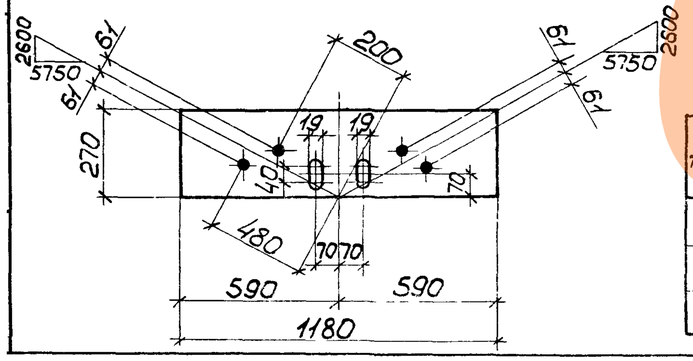

1. Расчетная схема и геометрические размеры на документе ООТБ8.
2. Неоговоренные сварные швы $h_f = 5$ мм.

Сварные швы — Таблица

Тип и толщ. шва	Длина, м	Тип электр.	Примечание
◺ 5	3,4	Э42	Заводской
◺ 8	9,5	Э42	Монтажный

Марка связи	Поз	Наименование	Кол.	Масса ед., кг	Масса всех, кг	Примеч.
		Детали				
		Уголок ГОСТ 8509-86 Вст3пс6-1 ТУ14-1-3023-80				
	1	140×9 ℓ=5710	2	110,8	221,6	
	2	140×9 ℓ=5745	2	111,5	223,0	
		Лист ГОСТ 19903-74* Вст3пс6-1 ТУ14-1-3023-80				
	3	12×280 ℓ=630	2	16,6	33,2	
	4	12×270 ℓ=1180	1	30,0	30,0	
ВС 148	5	10×60 ℓ=100	10	0,48	4,8	
		Стандартные изделия				
	6	Болт М20-8g×60.5.8 ГОСТ 7798-70	8		1,76	
	7	Гайка М20-7Н.5 ГОСТ 5915-70	8		0,51	
	8	Шайба 20.65Г ГОСТ 6402-70	8		0,13	

Нач.отд.	Шейнич	
Н.контр.	Шапран	
Гл.констр.	Шапран	
Гл.инж.пр.	Санковский	
Разраб.	Немчинова	
Проверил	Лукиша	
Исполнил	Шкробот	

1.424.1-9.7с-98

Связь ВС 148

Стадия	Масса	Масштаб
Р	517,7	1:50
Лист	Листов 1	

Укрниипроектстальконструкция

https://zavodjbi.com/

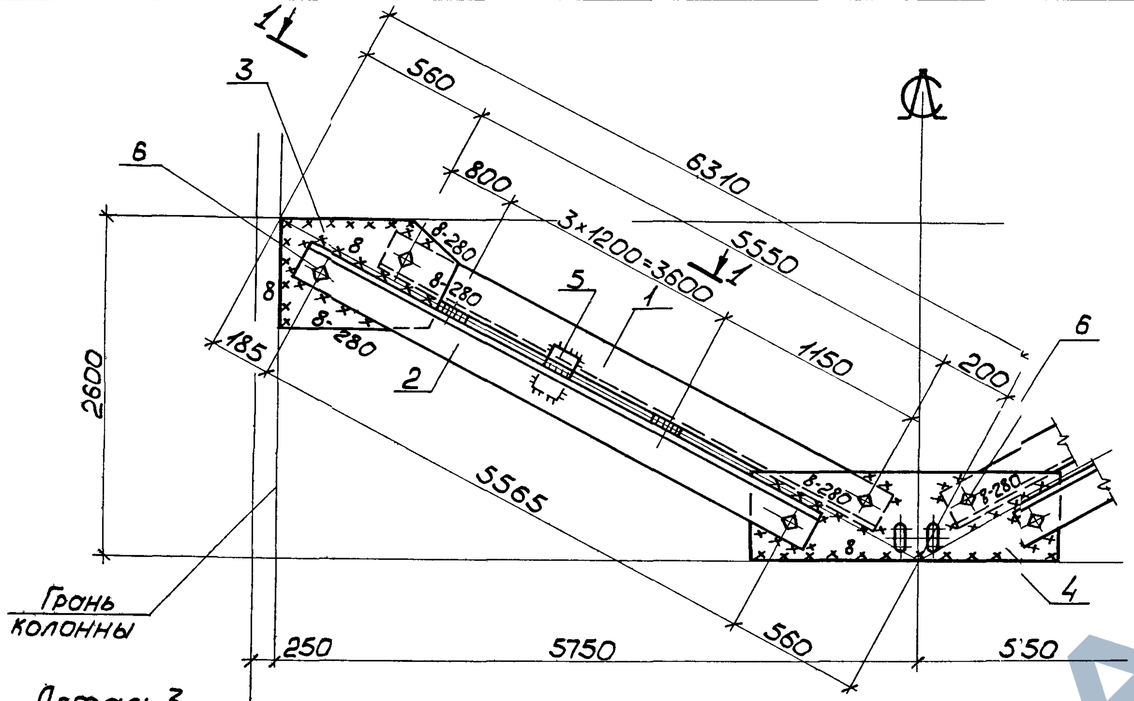

Деталь 3

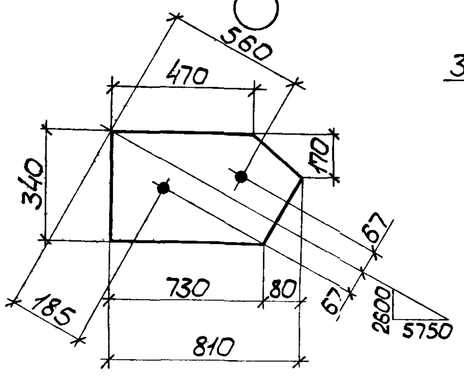

1 – 1

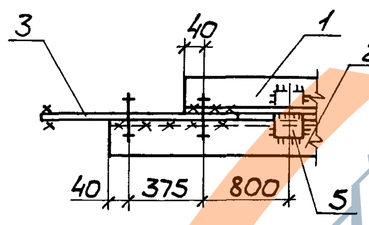

Деталь 4

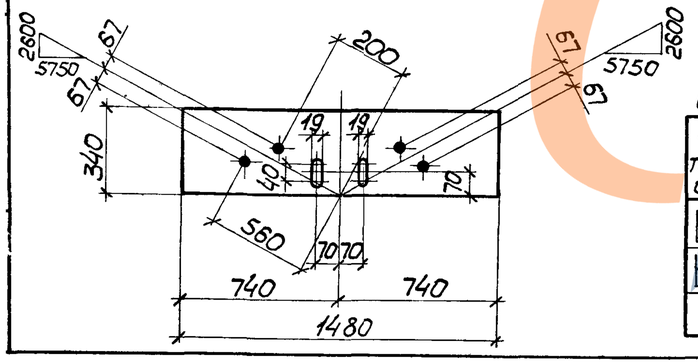

1. Расчетная схема и геометрические размеры на документе ООТ18.
2. Неоговоренные сварные швы $h = 5$ мм.

Сварные швы — Таблица

Тип и толщ. шва	Длина, м	Тип электр.	Примечание
◺ 5	2,7	Э42	Заводской
◺ 8	12,0	Э42	Монтажный

Марка связи	Поз.	Наименование	Кол.	Масса ед., кг	Масса всех, кг	Примеч
		Детали				
		Уголок ГОСТ 8509-86 / Вст3пс6-1 ТУ14-1-3023-80				
	1	160×10 ℓ=5630	2	138,9	277,8	
	2	160×10 ℓ=5645	2	139,3	278,6	
		Лист ГОСТ 19903-74* / Вст3пс6-1 ТУ14-1-3023-80				
ВС 149	3	14×340 ℓ=810	2	30,3	60,6	
	4	14×340 ℓ=1480	1	55,3	55,3	
	5	12×60 ℓ=1100	8	0,56	4,5	
		Стандартные изделия				
	6	Болт М20-8g×60.5.8 ГОСТ 7798-70	8		1,76	
	7	Гайка М20-7Н.5 ГОСТ 5915-70	8		0,51	
	8	Шайба 20.65Г ГОСТ 6402-70	8		0,13	

Нач.отд.	Шейнич	
Н.контр.	Шапран	
Гл.констр.	Шапран	
Гл.инж.пр.	Санковский	
Разраб.	Немчинова	
Проверил	Лукиша	
Исполнил	Шкробот	

1.424.1-9.7с-99

Связь ВС 149

Стадия	Масса	Масштаб
Р	683,6	1:50
Лист	Листов 1	

Укрниипроектстальконструкция

https://zavodjbi.com/

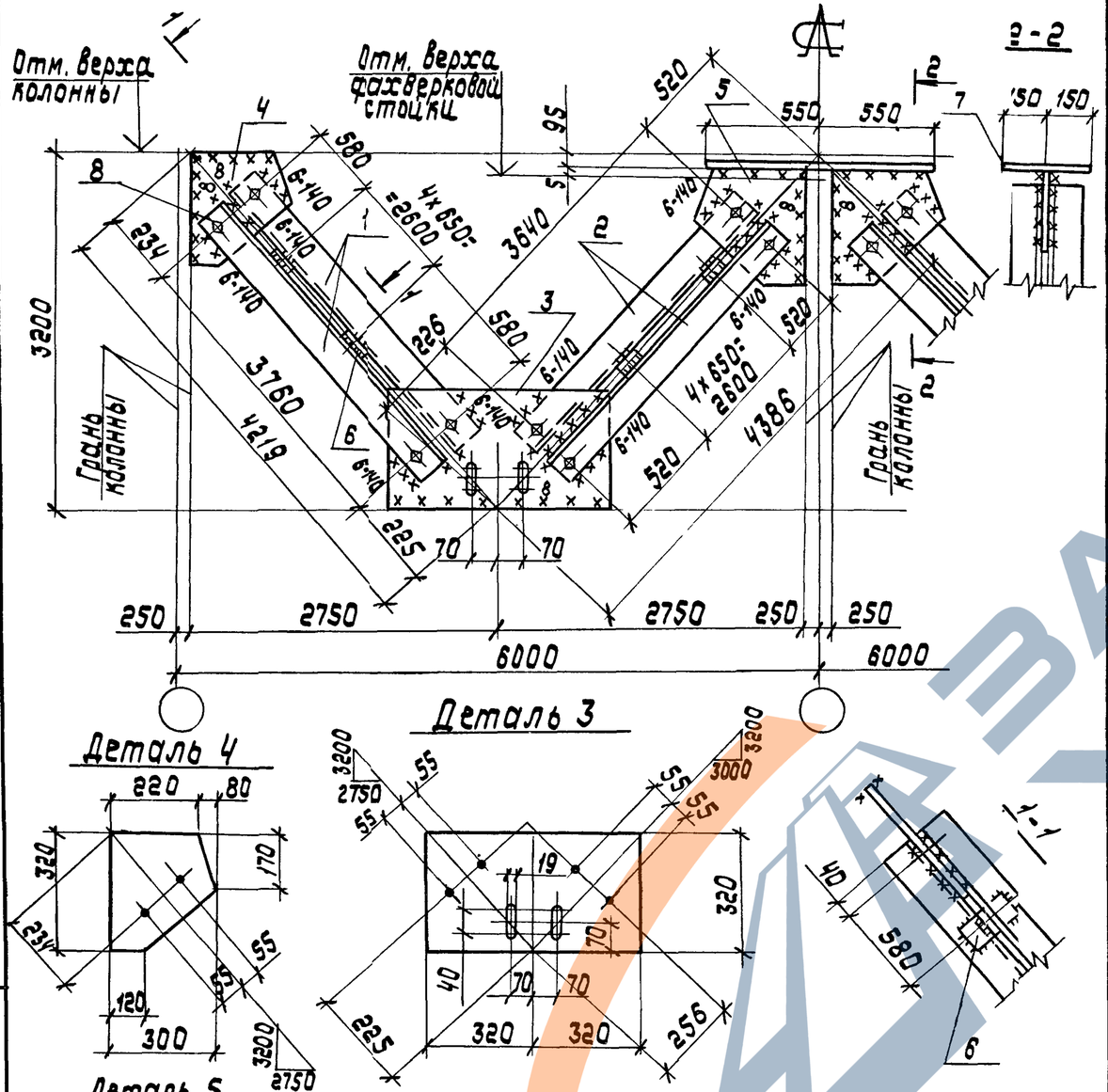

Марка связи	Поз.	Наименование	Кол.	Масса ед, кг	Масса всех, кг	Примеч.
		Детали				
		Уголок ГОСТ 8509-86 Ст3пс6-1 ТУ14-1-3023-80				
	1	90х7 ℓ=3840	4	37,0	148,0	
	2	90х7 ℓ=3720	4	35,9	148,6	
		Лист ГОСТ 19903-74 Ст3пс6-1 ТУ14-1-3023-80				
	3	10х320 ℓ=640	2	16,2	32,4	
	4	10х300 ℓ=320	2	7,5	15,0	
ВС150	5	10х280 ℓ=415	2	9,1	18,2	
	6	10х60 ℓ=150	20	0,7	14,0	
	7	8х300 ℓ=1100	1	20,7	20,7	
		Стандартные изделия				
	8	Болт М20-8g х 60.5.8 ГОСТ 7798-70	16		3,52	
	9	Гайка М20-7Н.5 ГОСТ 5915-70	16		1,01	
	10	Шайба 20.65Г ГОСТ 6402-70	16		0,26	

Сварные швы Таблица

Тип шва	Толщ.	Длина м	Тип электр	Примечание
◺	5	10,4	Э42	Заводской
◺	6	4,8	Э42	Монтажный
◺	8	6,8	Э42	Монтажный

Зам.7	Лукиша		18/10-83
Нач.отд.	Шейнич		
Н.контр.	Шапран		
Гл.констр	Шапран		
Гл.инж.пр	Санковский		
Разраб.	Немчинова		
Проверил	Немчинова		
Исполнил	Лукиша		

1.424.1-9.7с-100

Связь ВС 150

Стадия	Масса	Масштаб
Р	395,8	1:50 1:15
Лист	Листов 1	

Укрниипроектсталь конструкция

Инв.№подл. | Подпись и дата | Взам.инв.№

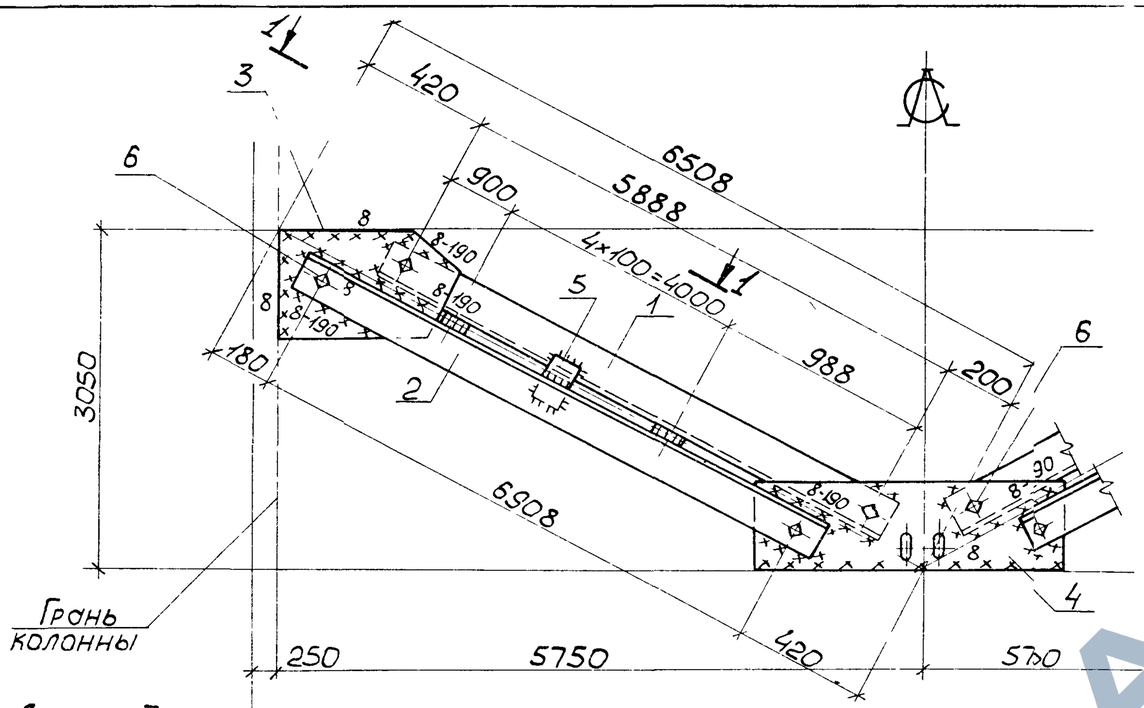

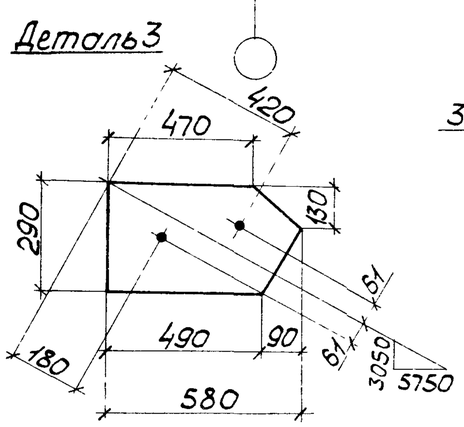

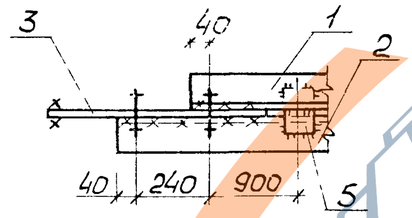

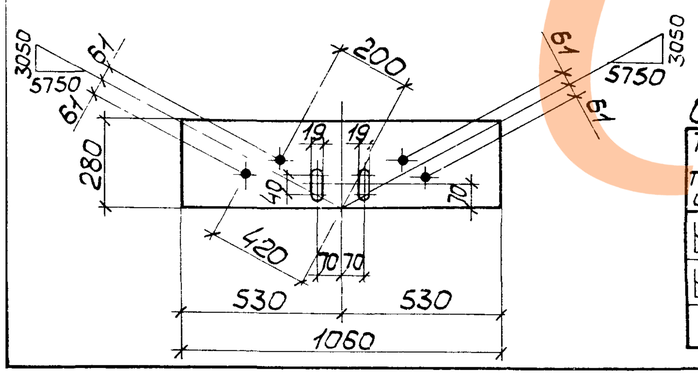

1. Расчетная схема и геометрические размеры на документе ООТБ
2. Неоговоренные сварные швы $h = 5$ мм.

Сварные швы — Таблица

Тип и толщ. шва	Длина, м	Тип электр.	Примечание
◺5	3,8	Э42	Заводской
◺8	9,3	Э42	Монтажный

Марка связи	Поз.	Наименование		Кол.	Масса ед., кг	Масса всех, кг	Примеч.
		Детали					
		Уголок ГОСТ 8509-86 Вст3пс6-1 ТУ14-1-3023-80					
	1	140×9	$\ell = 5968$	2	115,8	231,6	
	2	140×9	$\ell = 5988$	2	116,2	232,4	
		Лист ГОСТ 19903-74* Вст3пс6-1 ТУ14-1-3023-80					
	3	10×290	$\ell = 580$	2	15,8	31,6	
	4	10×280	$\ell = 1060$	1	28,0	28,0	
ВС151	5	10×50	$\ell = 100$	12	0,48	5,8	
		Стандартные изделия					
	6	Болт М20-8g×60.5.8 ГОСТ 7798-70		8		1,76	
	7	Гайка М20-7Н.5 ГОСТ 5915-70		8		0,51	
	8	Шайба 20 65Г ГОСТ 6402-70		8		0,13	

Нач.отд.	Шейнич	
Н.контр.	Шапран	
Гл.констр.	Шапран	
Гл.инж.пр.	Санковский	
Разраб.	Немчинова	
Проверил	Лукиша	
Исполнил	Шкробот	

1.4241-9.7с-101

Связь ВС151

Стадия	Масса	Масштаб
Р	534,7	1:50 1:20
Лист	Листов 1	

Укрниипроектстальконструкция

https://zavodjk.com/

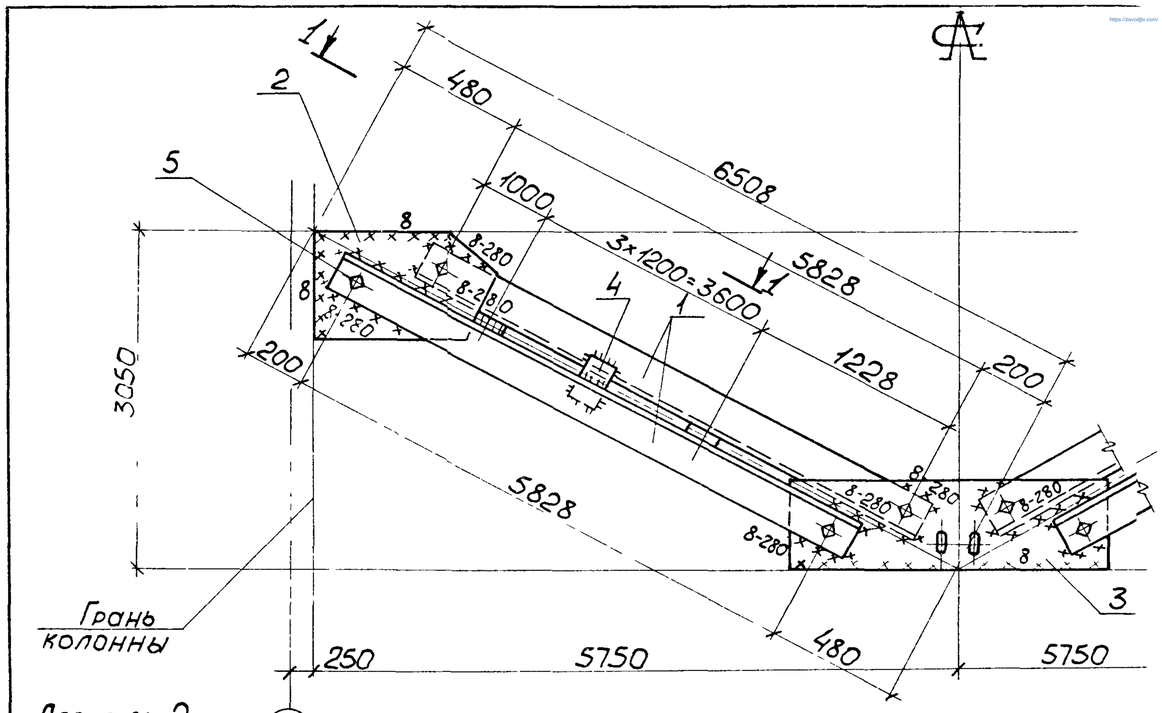

Деталь 2

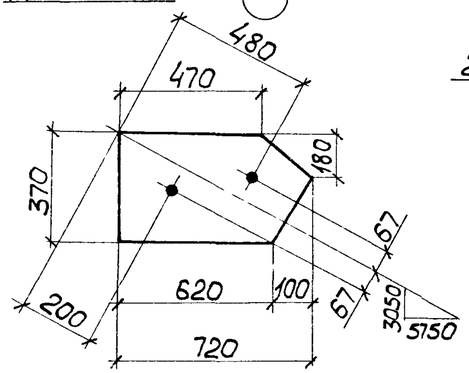

1-1

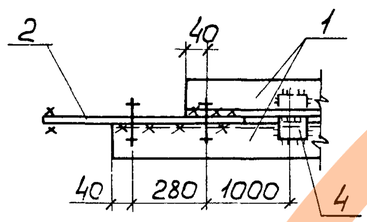

Деталь 3

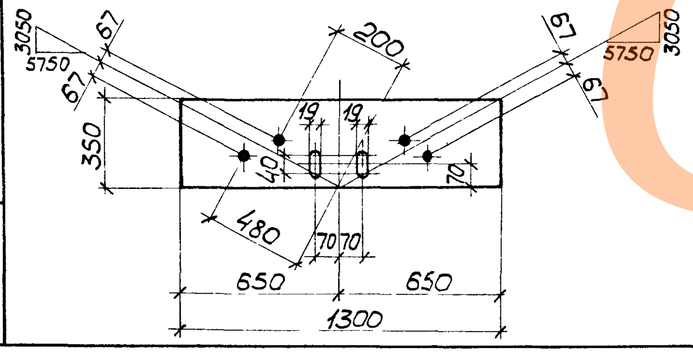

1. Расчетная схема и геометрические размеры на документе -ООТБ8.
2. Неоговоренные сварные швы $k=5$ мм

Сварные швы — Таблица

Тип и толщ. шва	Длина, м	Тип электр	Примечание
5	2,6	Э42	Заводской
8	11,6	Э42	Монтажный

Марка связи	Поз.	Наименование	Кол.	Масса ед., кг	Масса всех, кг	Примеч
		Детали				
		Уголок ГОСТ 8509-86 Вст3пс6-1 ТУ14-1-3023-80				
	1	160×10 ℓ=5908	4	145,8	583,2	
		Лист ГОСТ 19903-74* Вст3пс6-1 ТУ14-1-3023-80				
	2	14×370 ℓ=720	2	29,3	58,6	
	3	14×350 ℓ=1300	1	50,0	50,0	
	4	12×60 ℓ=100	8	0,56	4,5	
ВС152		**Стандартные изделия**				
	5	Болт М20-8g×60.5.8 ГОСТ 7798-70	8		1,76	
	6	Гайка М20-7Н.5 ГОСТ 5915-70	8		0,51	
	7	Шайба 20.65Г ГОСТ 6402-70	8		0,13	

Нач.отд	Шейнич	
Н.контр	Шапран	
Гл.констр	Шапран	
Гл.инж.пр.	Санковский	
Разраб	Немчинова	
Проверил	Лукиша	
Исполнил	Шкробот	

1.424.1-97с-102

Связь ВС152

Стадия	Масса	Масштаб
Р	703,3	1:50
Лист	Листов 1	

Укрниипроектстальконструкция

Инв.№ подл. | Подпись и дата | Взам.инв.№

https://zavodjbi.com/

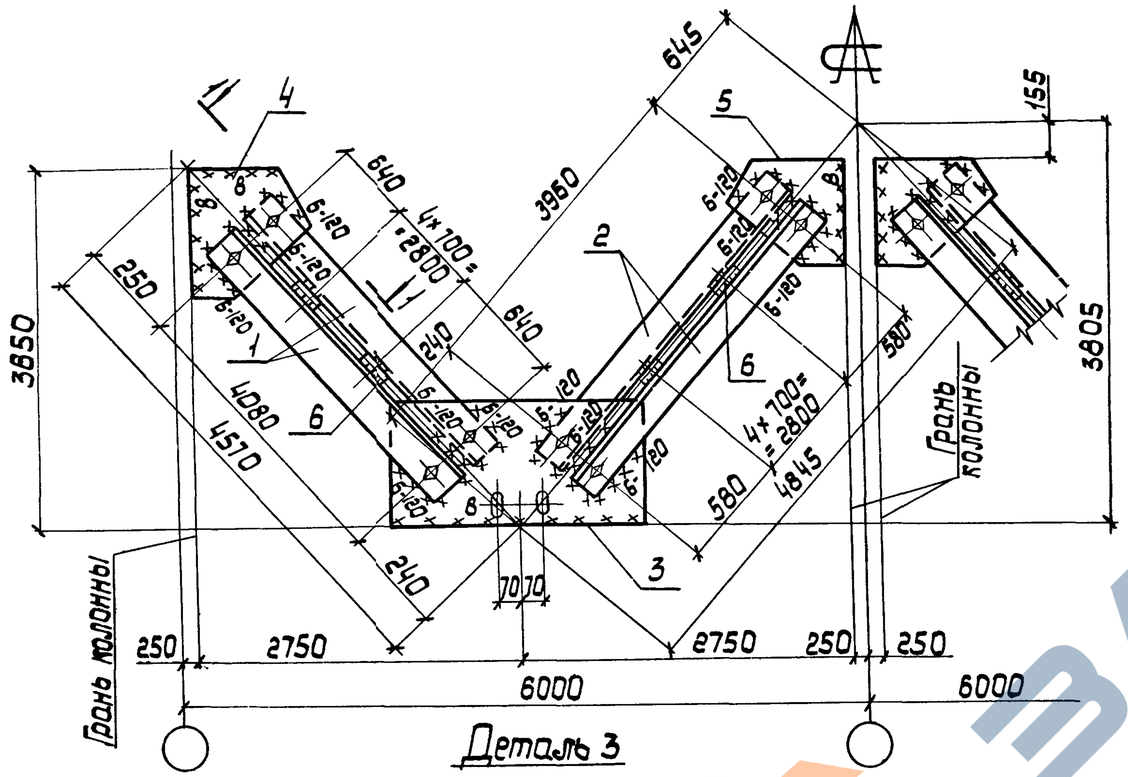

Деталь 3

Деталь 4

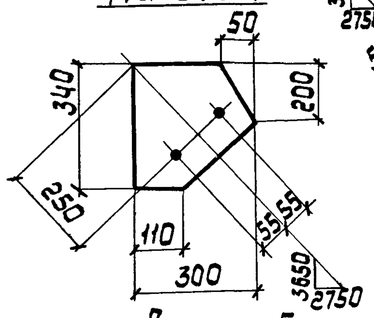

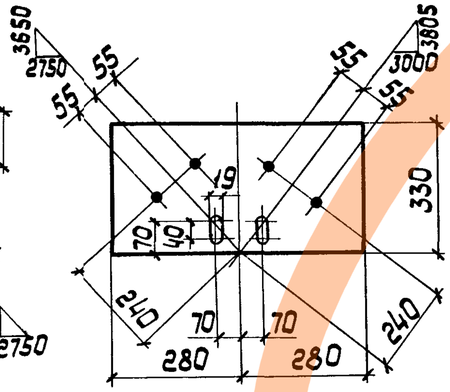

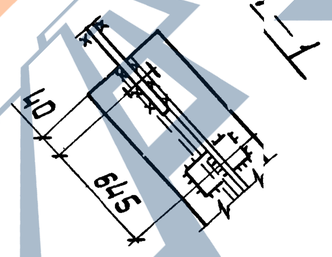

Деталь 5

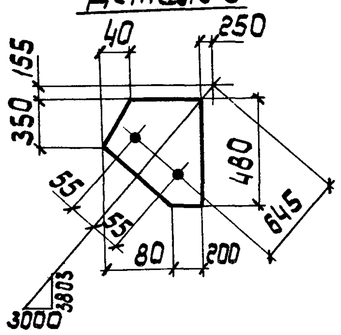

Сварные швы

Таблица

Тип и толщ. шва	Длина, м	Тип электр.	Примечание
⊾5	4,8	Э42	Заводской
⊾6	3,9	Э42	Монтажный
⊾8	5,5	Э42	Монтажный

1. Расчетная схема и геометрические размеры на докум. ООТ68.
2. Неоговоренные швы h = 5 мм.

Марка связи	Поз.	Наименование	Кол.	Масса ед, кг	Масса всех, кг	Примеч.
		Детали				
		Уголок ГОСТ 8509-86 / ВСт3пс6-1 ТУ14-1-3023-80				
	1	90×7 ℓ=4160	4	40,1	160,4	
	2	90×7 ℓ=4040	4	38,9	155,6	
		Лист ГОСТ 19903-74* / ВСт3пс6-1 ТУ14-1-3023-80				
	3	10×330 ℓ=560	2	14,5	29,0	
	4	10×300 ℓ=340	2	8,0	16,0	
	5	10×280 ℓ=480	2	10,6	21,2	
	6	10×60 ℓ=150	20	0,7	14,0	
ВС 153		**Стандартные изделия**				
	7	Болт М20-8g×60.5.8 ГОСТ 7798-70	16		3,52	
	8	Гайка М20-7Н.5 ГОСТ 5915-70	16		1,01	
	9	Шайба 20.65Г ГОСТ 6402-70	16		0,86	

Зам. 7	Лукиша		18/VII 89 г.
Нач.отд.	Шейнич		
Н.контр.	Шапран		
Гл.констр.	Шапран		
Гл.инж.пр.	Санковский		
Разраб.	Немчинова		
Проверил	Лукиша		
Исполнил	Беляева		

1.4.24.1-9.7с-103

Связь ВС 153

Стадия	Масса	Масштаб
Р	400,2	1:50

Лист | Листов 1

Укрниипроектсталь конструкция

Инв. № подл. | Подпись и дата | Взам. инв. №

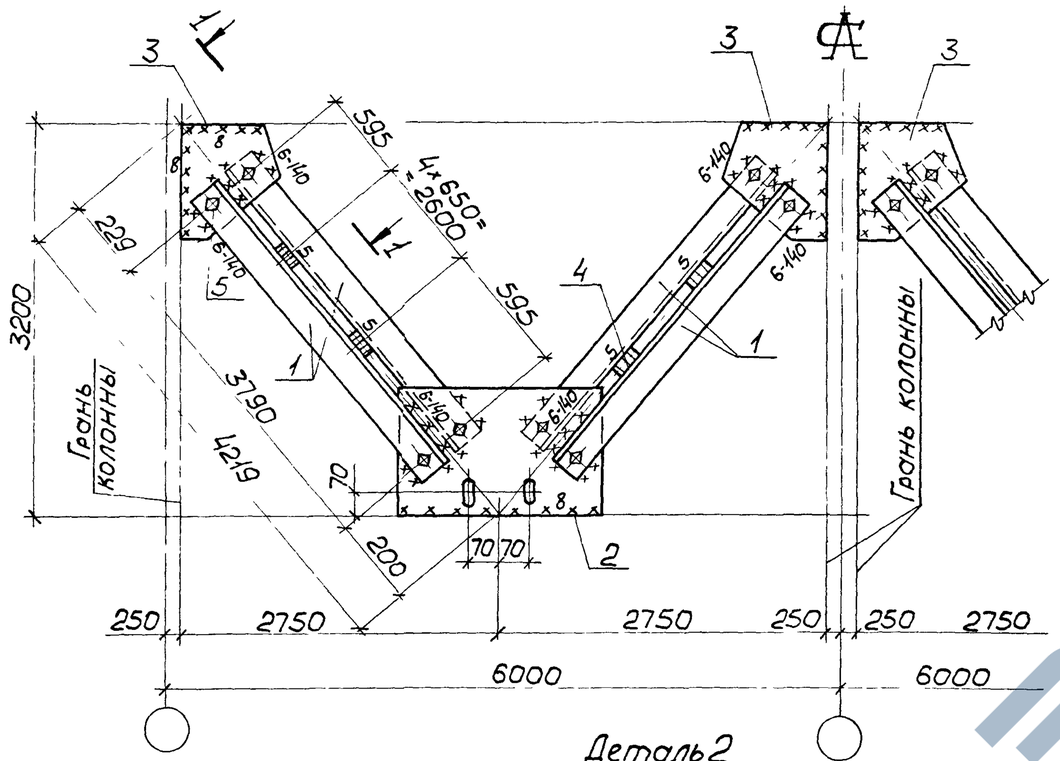

Деталь 3

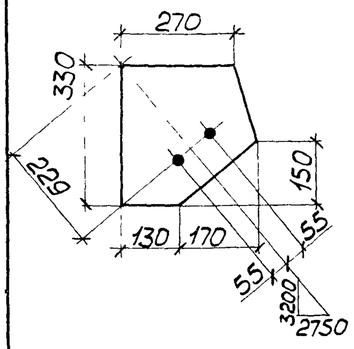

Деталь 2

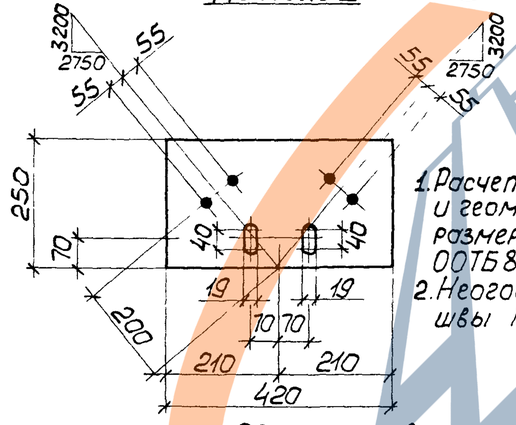

1 – 1

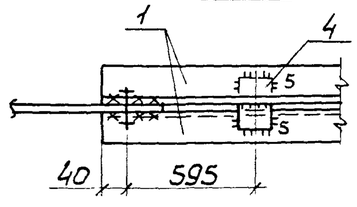

1. Расчетная схема и геометрические размеры на вакум. ООТБ 8
2. Неоговоренные швы $h = 5$ мм

Сварные швы — Таблица

Тип и толщ. шва	Длина, м	Тип электр.	Примечание
5	4,8	Э42	Заводской
6	4,5	Э42	Монтажный
8	3,2	Э42	Монтажный

Марка связи	Поз.	Наименование	Кол	Масса ед., кг	Масса всех, кг	Примеч.
		Детали				
		Уголок ГОСТ 8509-72* ВСт3пс6-1 ТУ14-1-3023-80				
	1	90×7 ℓ=3870	8	37,3	298,4	
		Лист ГОСТ 19903-74* ВСт3пс6-1 ТУ14-1-3023-80				
	2	10×250 ℓ=420	2	8,2	16,4	
	3	10×300 ℓ=330	4	7,8	31,2	
	4	10×60 ℓ=150	20	0,7	14,0	
ВС154		**Стандартные изделия**				
	5	Болт М20-8g×60.5.8 ГОСТ 7798-70	16		3,52	
	6	Гайка М20-7Н.5 ГОСТ 5915-70	16		1,01	
	7	Шайба 20.65Г ГОСТ 6402-70	16		0,26	

Нач. отд.	Шейнич	
Н. контр.	Шапран	
Гл. констр.	Шапран	
Гл. инж. пр.	Сонковский	
Разраб.	Немчинова	
Проверил	Лукиша	
Исполнил	Шкробот	

14241-9.7с-104

Связь ВС 154

Стадия	Масса	Масштаб
Р	363,6	1:50
Лист	Листов 1	

Укрниипроектстальконструкция

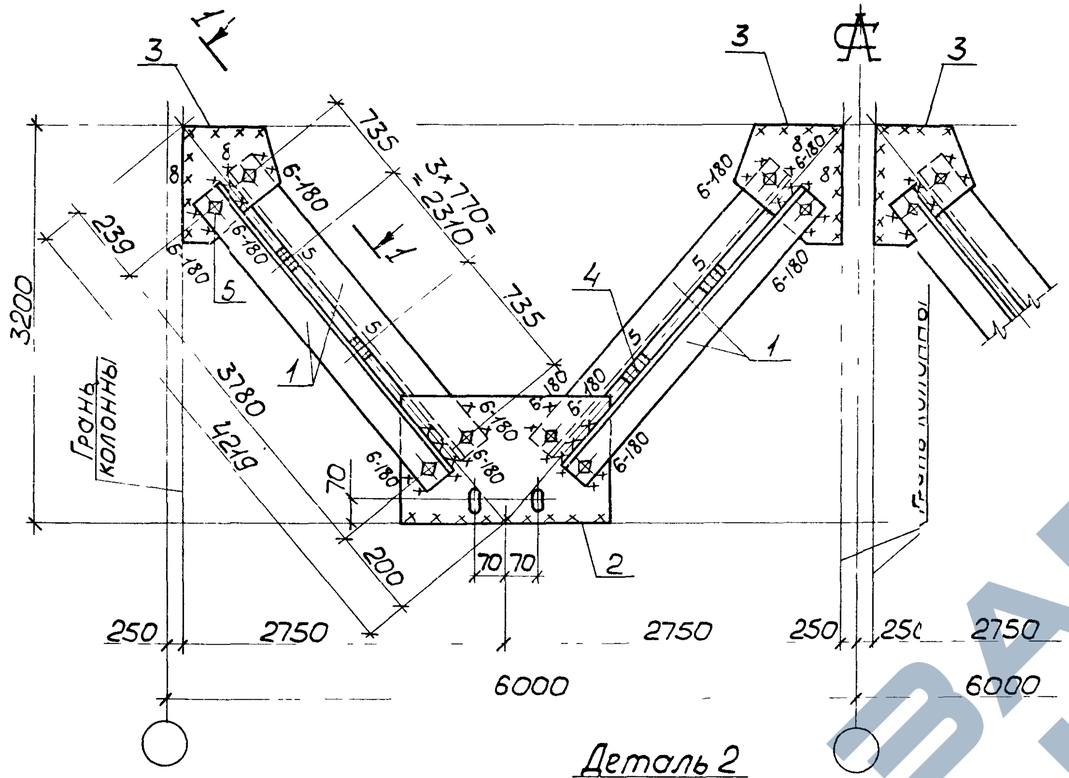

Деталь 3

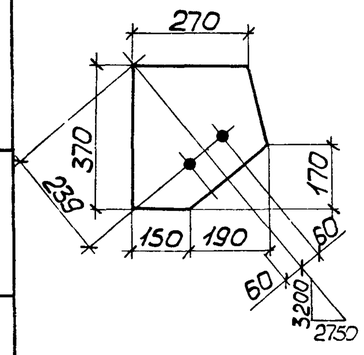

Деталь 2

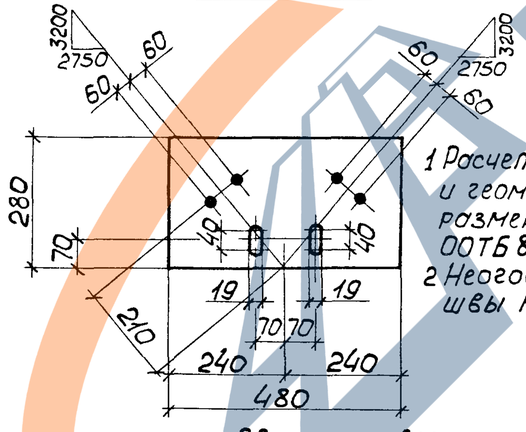

1 Расчетная схема и геометрические размеры на докум. ООТБ 8.
2 Неоговоренные швы h 5мм.

1 – 1

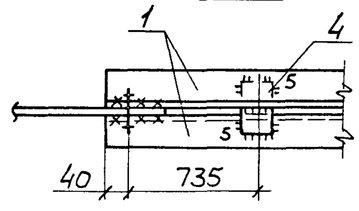

Сварные швы — таблица

Тип и толщ. шва	Длина, м	Тип электр	Примечание
5	3,8	Э42	Заводской
6	5,8	Э42	Монтажный
8	3,5	Э42	Монтажный

Марка связи	Поз.	Наименование	Кол	Масса ед., кг	Масса всех, кг	Примеч
		Детали				
		Уголок ГОСТ 8509-72 * / Вст3пс6-1 ГОСТ 14-1-3023-80				
	1	100 × 8 ℓ = 3860	8	47,3	378,4	
		Лист ГОСТ 19903-74 * / Вст3пс6-1 ТУ 14-1-3023-80				
	2	10 × 280 ℓ = 480	2	10,6	21,2	
	3	10 × 340 ℓ = 370	4	9,9	39,6	
	4	10 × 60 ℓ = 1770	16	0,8	12,8	
ВС155		**Стандартные изделия**				
	5	Болт М20-8g × 60 5.8 ГОСТ 7798-70	16		3,52	
	6	Гайка М20-7Н 5 ГОСТ 5915-70	16		1,01	
	7	Шайба 20 65Г ГОСТ 6402-70	16		0,26	

Нач отд	Шейнич	
Н.контр	Шапран	
Гл констр	Шапран	
Гл инж пр	Санковский	
Разраб.	Немчинова	
Проверил	Лукиша	
Исполнил	Шкробот	

1.424.1-9.7с-105

Связь ВС 155

Стадия	Масса	Масштаб
Р	456,5	1:50
Лист	Листов 1	

Укрниипроектстальконструкция

Инв № подл. | Подпись и дата | Взам инв №

https://zavodjk.com/

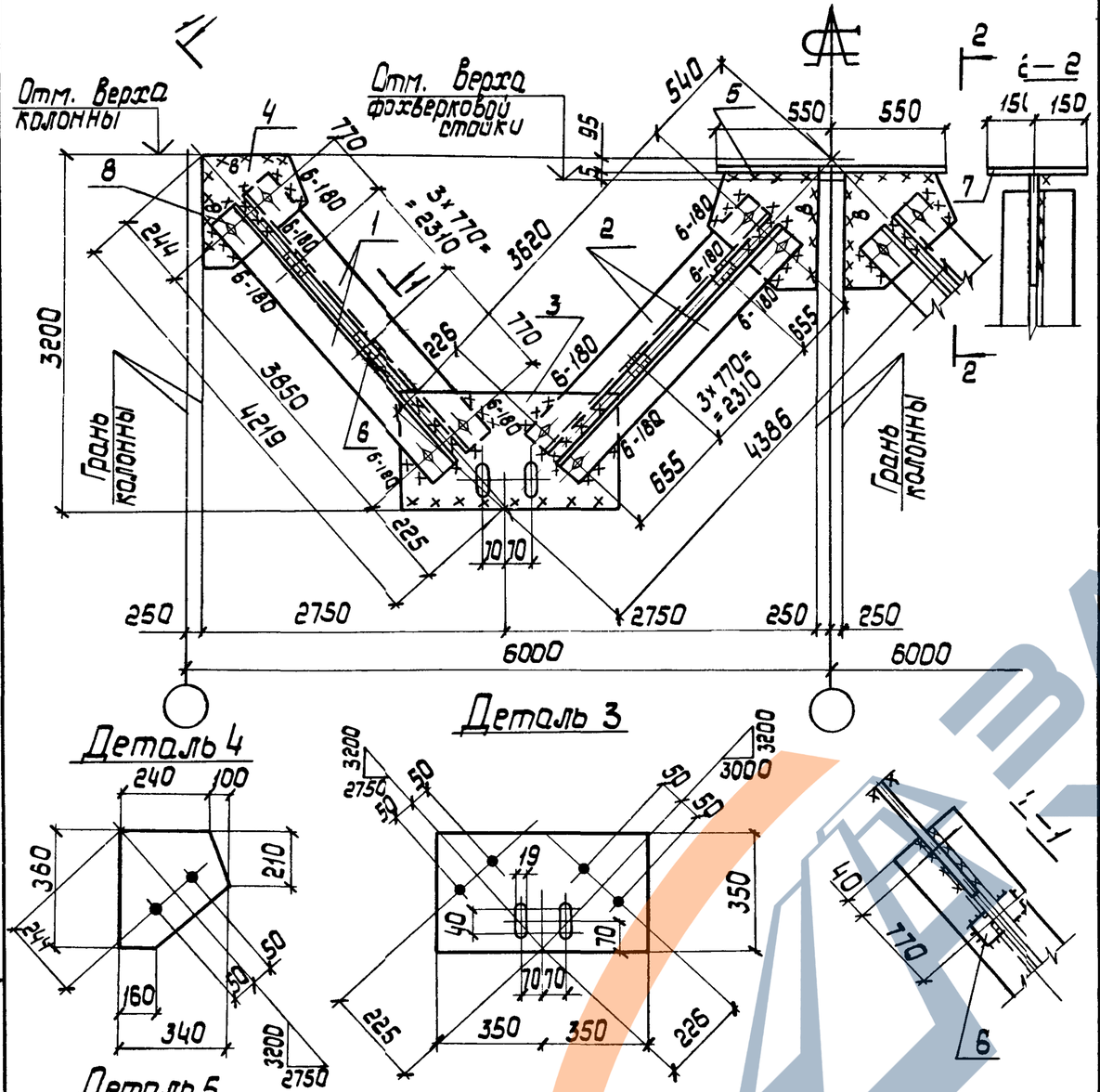

Деталь 3

Деталь 4

Деталь 5

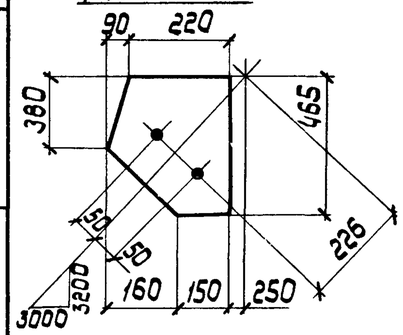

Сварные швы Таблица

Тип и толщ. шва	Длина м.	Тип элект.	Примечание
⌊5	9,3	Э42	Заводской
⌊6	7,3	Э42	Монтажный
⌊8	7,1	Э42	Монтажный

Марка, связи	Поз.	Наименование	Кол.	Масса ед, кг	Масса всех, кг	Примеч.
		Детали				
		Уголок ГОСТ 8509 - 86 / ВСт3пс 6-1 ТУ14-1-3023-80				
	1	100 × 8 ℓ = 3930	4	48,1	192,4	
	2	100 × 8 ℓ = 3700	4	45,3	181,2	
		Лист ГОСТ 19903 - 74 / ВСт3пс 6-1 ТУ14-1-3023-80				
	3	10 × 700 ℓ = 350	2	19,2	38,4	
	4	10 × 340 ℓ = 360	2	9,6	19,2	
ВС 156	5	10 × 310 ℓ = 465	2	11,3	22,6	
	6	10 × 60 ℓ = 170	16	0,8	12,8	
	7	8 × 300 ℓ = 1100	1	20,7	20,7	
		Стандартные изделия				
	8	Болт М20-8д×60.5.8 ГОСТ 779870-116	16		3,52	
	9	Гайка М20-7Н.5 ГОСТ 5915-70	16		1,01	
	10	Шайба 20.65Р ГОСТ 6402-70	16		0,26	

Зам I	Лукиша		18/III-89г.
Нач. отд.	Шейнич		
Н. контр.	Шапран		
Гл. констр.	Шапран		
Гл. инж.	Санковский		
Разраб.	Немчинова		
Проверил	Немчинова		
Исполнил	Лукиша		

1.424.1-9.7с-106

Связь ВС 156

Стадия	Масса	Масштаб
Р	492,2	1:50 / 1:15

Лист | Листов 1

Укрниипроектсталь-конструкция

Инв. № подл. | Подпись и дата | Взам. инв. №

https://zavodjk.com/

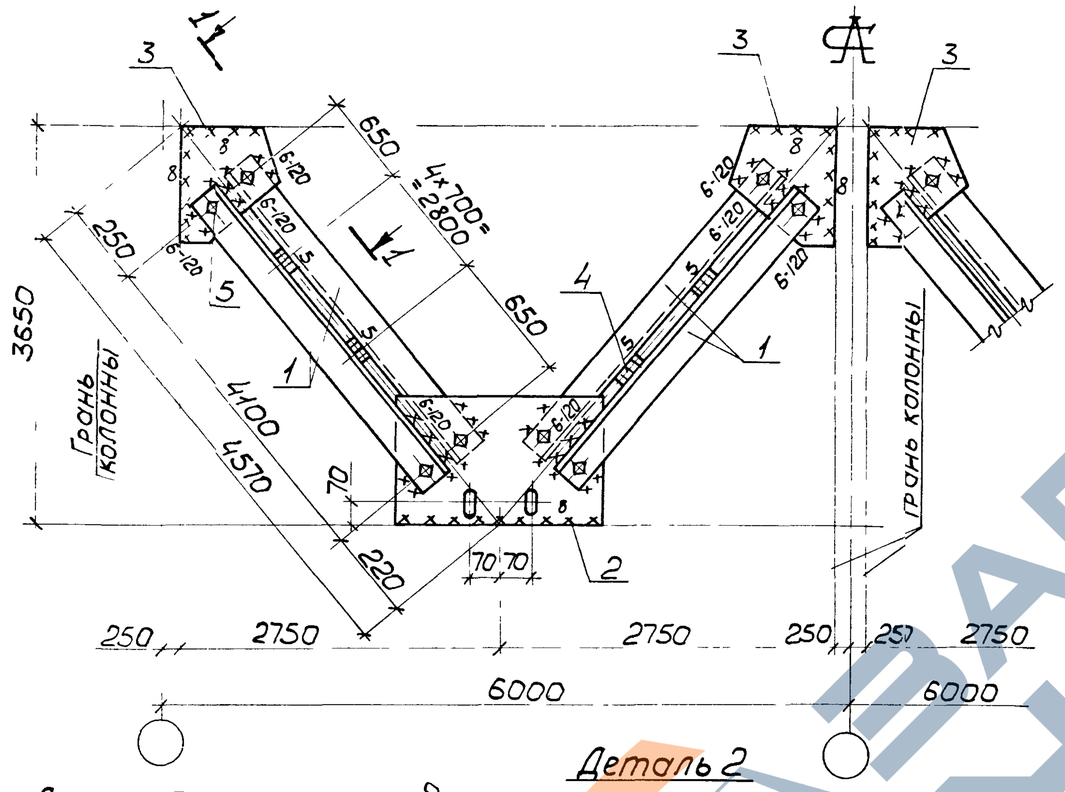

Деталь 3

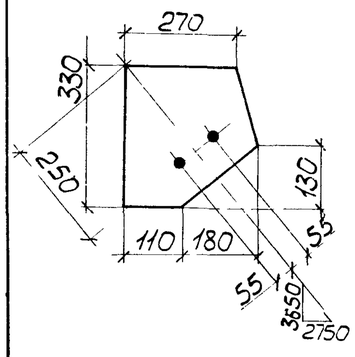

Деталь 2

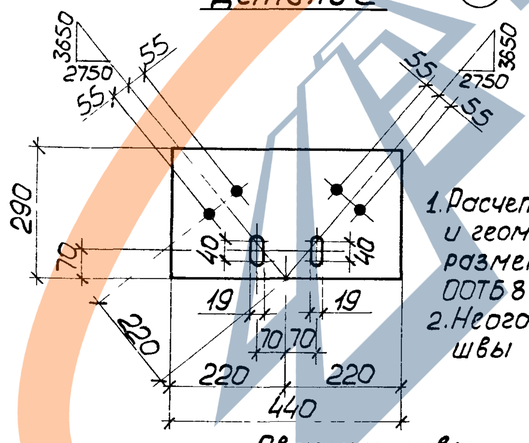

1-1

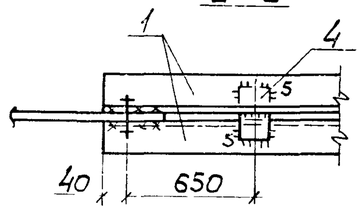

1. Расчетная схема и геометрические размер на докум. ООТБ 8
2. Неоговоренные швы =5мм.

Сварные швы Таблица

Тип и толщ. шва	Длина, м	Тип электр	Примечание
◺5	4,8	Э42	Зав доской
◺6	3,8	Э42	Монтажный
◺8	3,3	Э42	Монтажный

Марка связи	Поз	Наименование	Кол	Масса ед., кг	Масса всех, кг	Примеч
		Детали				
		Уголок ГОСТ 8509-72* / Вст3пс6-1 ТУ 14-1-3023-80				
	1	90 x 7 ℓ = 4180	8	40,3	322,4	
		Лист ГОСТ 19903-74* / Вст3пс6-1 ТУ 14-1-3023-80				
	2	10 x 290 ℓ = 440	2	10,0	20,0	
	3	10 x 290 ℓ = 330	4	7,5	30,0	
	4	10 x 60 ℓ = 150	20	0,8	16,0	
ВС 157		**Стандартные изделия**				
	5	Болт М20-8g x 60.5.8 ГОСТ 7798-70	16		3,52	
	6	Гайка М20-7Н.5 ГОСТ 5915-70	16		1,01	
	7	Шайба 20.65Г ГОСТ 6402-70	16		0,26	

Нач.отд.	Шейнич	
Н.контр	Шапран	
Гл.констр.	Шапран	
Гл.инж.пр.	Санковский	
Разраб.	Немчинова	
Проверил	Лукиша	
Исполнил	Шкробот	

1.424.1-9.7с.107

Связь ВС 157

Стадия	Масса	Масштаб
Р	392,3	1:50
Лист	Листов 1	

Укрниипроектстальконструкция

ЗАВОД ЖБИ

https://zavodjk.com/

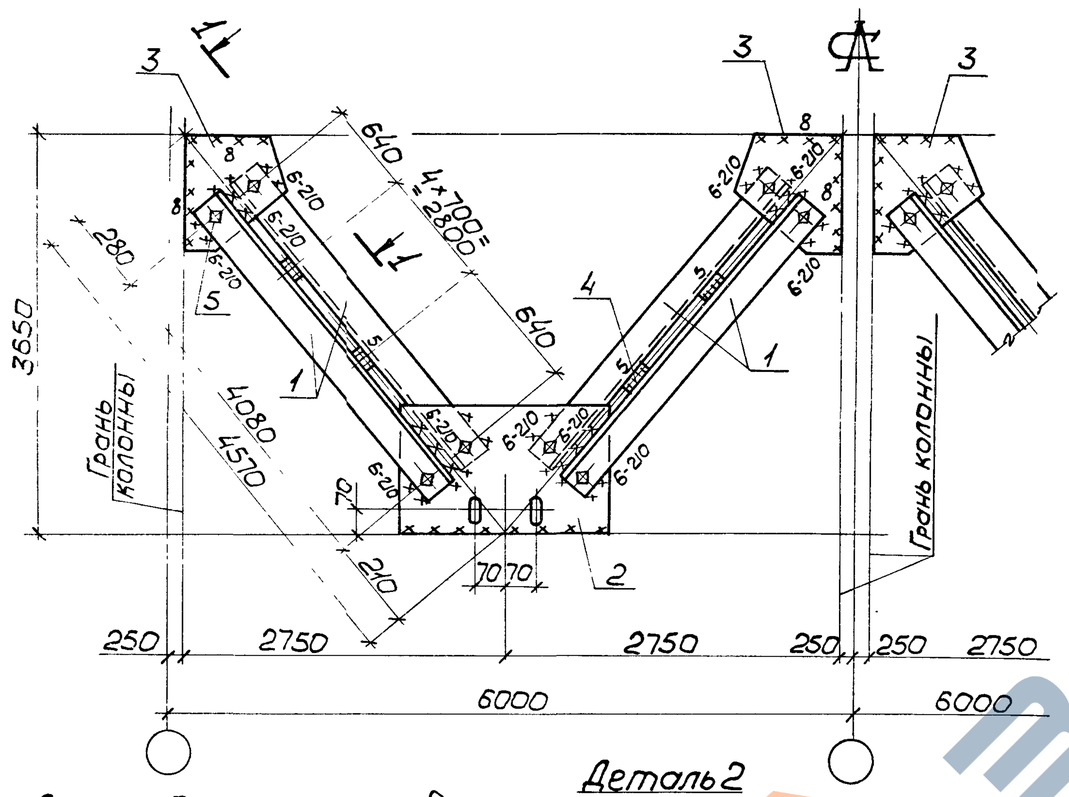

Деталь 2

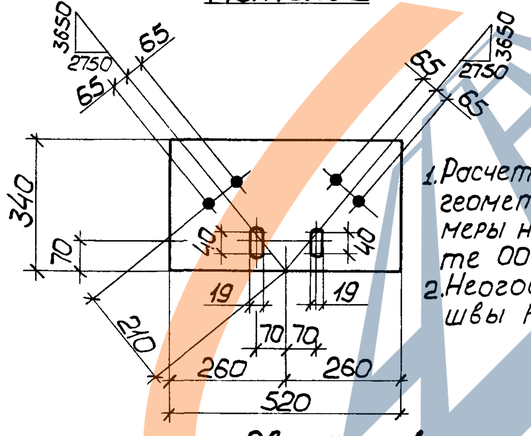

Деталь 3

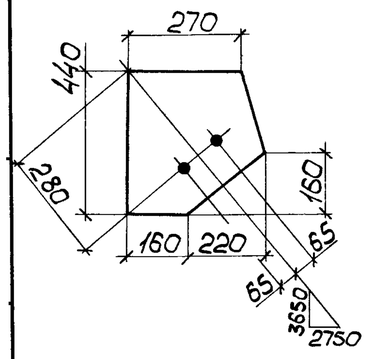

1 - 1

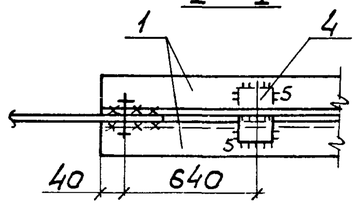

1. Расчетная схема и геометрические размеры на документе ООТБ 8.
2. Неоговоренные швы $h = 5$ мм.

Сварные швы — Таблица

Тип и толщ. шва	Длина, м	Тип электр.	Примечание
◺5	4,8	Э42	Заводской
◺6	6,7	Э42	Монтажный
◺8	3,9	Э42	Монтажный

Марка связи	Поз.	Наименование	Кол.	Масса ед., кг	Масса всех, кг	Примеч.
		Детали				
		Уголок ГОСТ 8509-72* Вст3пс6-1 ТУ14-1-3023-80				
	1	110×8 ℓ=4160	8	56,2	449,6	
		Лист ГОСТ 19903-74* Вст3пс6-1 ТУ14-1-3023-80				
	2	10×340 ℓ=520	2	13,9	27,8	
	3	10×380 ℓ=440	4	13,1	52,4	
	4	10×60 ℓ=190	16	0,9	14,4	
ВС 158		**Стандартные изделия**				
	5	Болт М20-8g×60.5.8 ГОСТ 7798-70	16		3,52	
	6	Гайка М20-7Н.5 ГОСТ 5915-70	16		1,01	
	7	Шайба 20.65Г ГОСТ 6402-70	16		0,26	

Нач.отд.	Шейнич	
Н.контр.	Шапран	
Гл.констр.	Шапран	
Гл.инж.пр.	Санковский	
Разраб.	Немчинова	
Проверил	Лукиша	
Исполнил	Шкробот	

1.424.1-9.7с-108

Связь ВС 1.58

Стадия	Масса	Масштаб
Р	549,6	1:50
Лист	Листов 1	

Укрниипроектстальконструкция

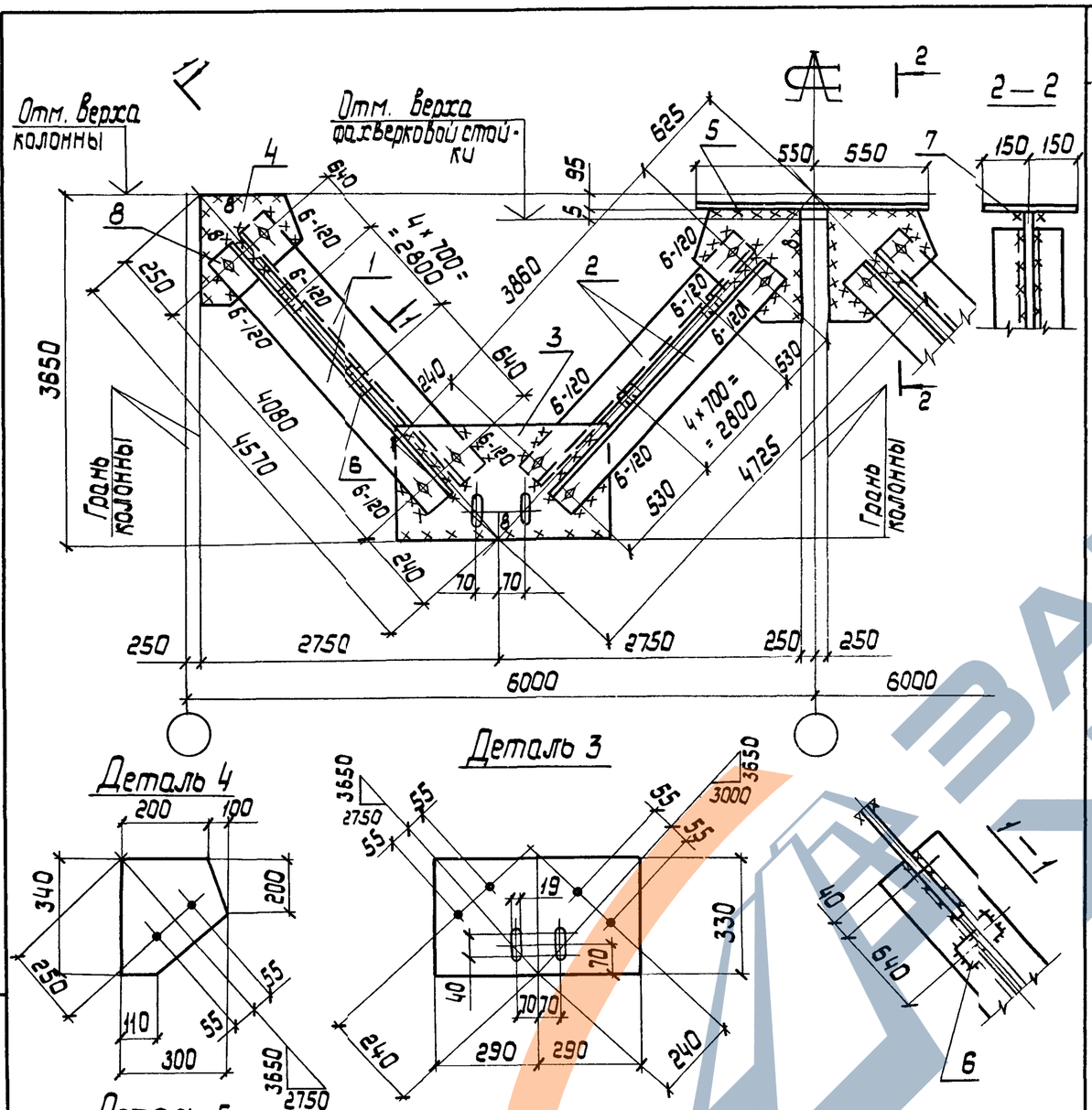

Сварные швы

Таблица

Тип толщ. шва	Длина м	Тип электр.	Примечание
◺5	10,8	Э42	Заводской
◺6	5,2	Э42	Монтажный
◺8	6,6	Э42	Монтажный

Марка связи	Поз.	Наименование	Кол.	Масса ед, кг	Масса всех, кг	Примеч.
		Детали				
		Уголок ГОСТ 8509-86; ВСт3пс6-1 ТУ14-1-3023-80				
	1	90 × 7 ℓ = 4165	4	40,1	160,4	
	2	90 × 7 ℓ = 3940	4	38,0	152,0	
		Лист ГОСТ 19903-74; ВСт3пс6-1 ТУ14-1-3023-80				
ВС159	3	10 × 330 ℓ = 581	2	15.0	30,0	
	4	10 × 300 ℓ = 340	2	8,0	16,0	
	5	10 × 310 ℓ = 525	2	12,8	25,6	
	6	10 × 60 ℓ = 150	20	0,7	14,0	
	7	8 × 300 ℓ = 1100	1	20,7	20.7	
		Стандартные изделия				
	8	Болт М20-8g × 60.5.8 ГОСТ 7798-70	16		3,52	
	9	Гайка М20-7Н.5 ГОСТ 5915-70	16		1,01	
	10	Шайба 20,65Г ГОСТ 6402-70	16		0,26	

1.424.1-9.7с-109

Зам. Г	Лукиша		
Нач. отд	Шейнич		
Н. контр	Шапран		
Гл. констр	Шапран		
Гл. инж. пр	Санковский		
Разраб.	Немчинова		
Проверил	Немчинова		
Исполнил	Лукиша		

Связь ВС 159

Стадия	Масса	Масштаб
Р	422,3	1:50 1:15
Лист	Листов 1	

Укрниипроектстальконструкция

Инв. № подл. | Подпись и дата | Взам. инв. №

https://zavodjk.com/

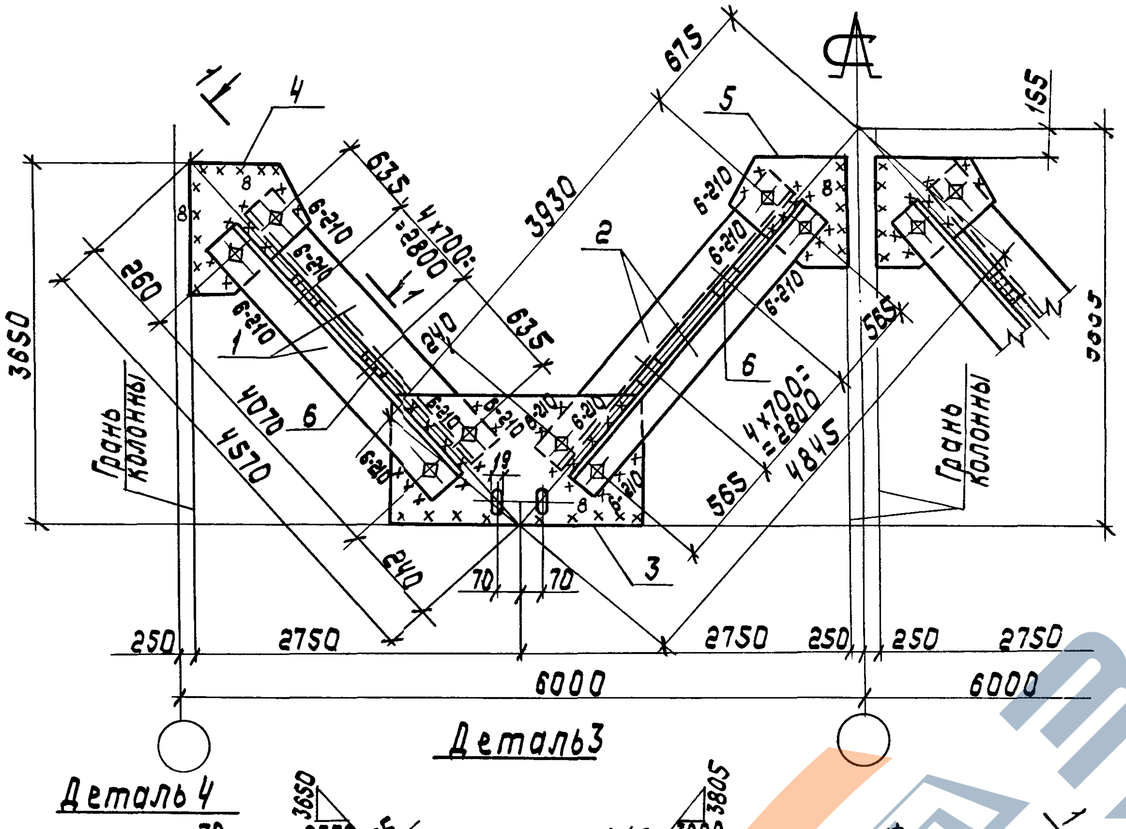

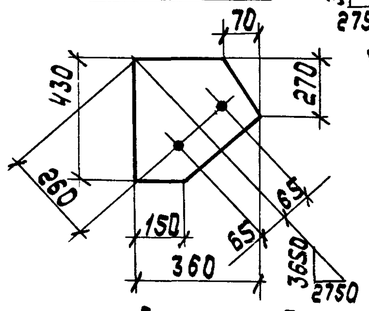

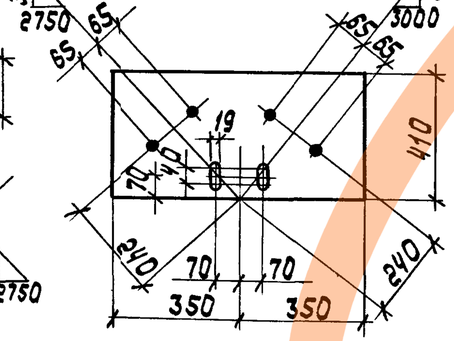

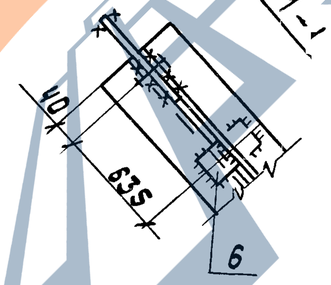

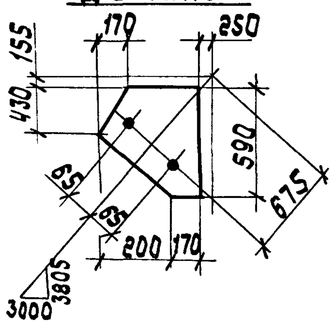

Сварные швы Таблица

Тип и толщ. шва	Длина, м	Тип электр.	Примечание
◺5	4,8	Э42	Заводской
◺6	6,8	Э42	Монтажный
◺8	7,1	Э42	Монтажный

1. Расчетная схема и геометрические размеры на докум. 00 ТБ 8
2. Неоговоренные швы $h = 5$ мм.

Марка связи	Поз.	Наименование	Кол.	Масса ед, кг	Масса всех, кг	Примеч.
		Детали				
		Уголок ГОСТ 8509-86 Ст3пс6-1 ТУ14-1-3023-80				
	1	110×8 ℓ=4150	4	56,0	224,0	
	2	110×8 ℓ=4010	4	54,1	216,4	
		Лист ГОСТ 19903-74* Ст3пс6-1 ТУ14-1-3023-80				
	3	10×410 ℓ=700	2	22,5	45,0	
	4	10×360 ℓ=430	2	12,2	24,4	
ВС 184	5	10×370 ℓ=590	2	17,1	34,2	
	6	10×60 ℓ=190	20	0,9	18,0	
		Стандартные изделия				
	7	Болт М20-8g×60.5.8 ГОСТ 7798-70	16		3,52	
	8	Гайка М20-7Н.5 ГОСТ 5915-70	16		1,01	
	9	Шайба 20.65Г ГОСТ 6402-70	16		0,26	

					14241-97с-110		
Зам. I	Лукиша		18/VII-87г.				
Нач. отд.	Шейнич			Связь ВС18'4	Стадия	Масса	Масштаб
Н. контр.	Шапран				Р	567,6	1:50
Гл. констр.	Шапран				Лист	Листов 1	
Гл. инж. пр.	Санковский						
Разраб.	Немчинова				Укрниипроектстальконструкция		
Проверил	Лукиша						
Исполнил	Беляева						

Инв. № подл. | Подпись и дата | Взам. инв. №

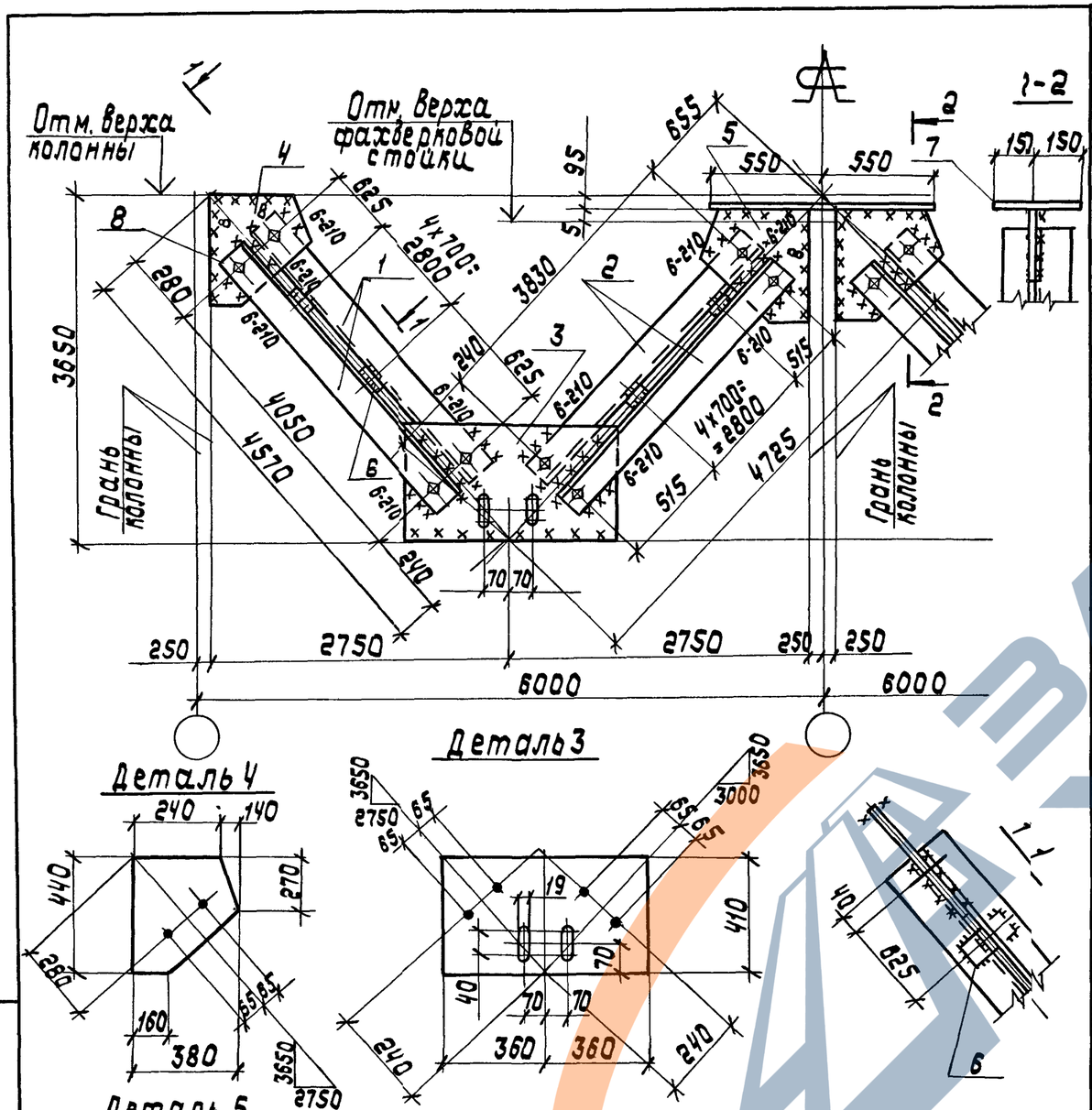
Отм. верха колонны
Отм. верха фахверковой стойки
1-2
Деталь 3
Деталь 4
Деталь 5
Грань колонны
Грань колонны
3650
4050
4570
4725
2750
6000
2750
6000
250
250
250
2800
3830
550
550
655
150
150
625
515
515
240
240
280
95
70
70
65
65
65