ТИПОВЫЕ КОНСТРУКЦИИ, ИЗДЕЛИЯ И УЗЛЫ ЗДАНИЙ И СООРУЖЕНИЙ

СЕРИЯ 3.016.1 – 9

ЖЕЛЕЗОБЕТОННЫЕ КОНСТРУКЦИИ ПРОХОДНЫХ И НЕПРОХОДНЫХ КАБЕЛЬНЫХ ЭСТАКАД

ВЫПУСК 1

СБОРНЫЕ ЖЕЛЕЗОБЕТОННЫЕ ИЗДЕЛИЯ
РАБОЧИЕ ЧЕРТЕЖИ

22035-02
ЦЕНА

https://zavodjbi.com/

ТИПОВЫЕ КОНСТРУКЦИИ, ИЗДЕЛИЯ И УЗЛЫ ЗДАНИЙ И СООРУЖЕНИЙ

СЕРИЯ 3.016.1 – 9

ЖЕЛЕЗОБЕТОННЫЕ КОНСТРУКЦИИ ПРОХОДНЫХ И НЕПРОХОДНЫХ КАБЕЛЬНЫХ ЭСТАКАД

ВЫПУСК 1

СБОРНЫЕ ЖЕЛЕЗОБЕТОННЫЕ ИЗДЕЛИЯ
РАБОЧИЕ ЧЕРТЕЖИ

РАЗРАБОТАНЫ
ИНСТИТУТОМ ЛЕНИНГРАДСКИЙ ПРОМСТРОЙПРОЕКТ

ГЛАВНЫЙ ИНЖЕНЕР ИНСТИТУТА В.А.СЕМЕНОВ
ГЛАВНЫЙ ИНЖЕНЕР ПРОЕКТА Т.В.ЧЕРЕВАНЬ

ОДОБРЕНЫ
ГЛАВОРГПРОЕКТОМ ГОССТРОЯ СССР
ПИСЬМО ОТ 01.10.86 № 2/3–43

ЗАВОД ЖБИ

22035-02 2

Обозначение	Наименование	Стр
3.016.1-9.1-0000000070	Техническое описание	4
01000000	Фундаменты (1Ф12.12-1-1, 3Ф15.15-1-1)	7
02000000	Фундаменты ФВ (1ФВ7.7-1... ФВ9.9-1)	8
02010000	Каркас пространственный КП	9
	(КП1... КП3, КП5, КП6, КП14)	
02010100	Сетка арматурная С (С1... С8, С10)	10
03000000	Фундаменты Фм (Фм1... Фм3, Фм7)	11
04000000	Фундаменты Фм (Фм4, Фм5)	12
04010000	Каркас пространственный КП (КП4, КП7)	13
04010100	Сетка арматурная С9	
17000100	Изделие закладное МН24	14
05000000	Фундаменты ФМ (ФМ6, ФМ8)	15
06000000	Колонна 1К (1К33.2-2, 1К36.2-2)	16
06000000ВРС	Ведомость расхода стали	17
	на элемент	
07000000	Колонна СП	18
	(СП5,5-30-3; СП6-30-1; СП6-30-2)	
07010000	Каркас пространственный КП	19
	(КП8... КП13)	
07010100	Каркас плоский Кр (Кр4... Кр9)	20
07000100	Изделие закладное МН (МН2, МН3)	21
08000000	Колонны СП (СП3-30-1,2; СП5,5-30-1,2;	22
	СП5,5-40-1,2)	
08010000	Каркас пространственный КП	24
	(КП16... КП19)	
08010100	Каркас плоский Кр (Кр12... Кр15)	25
09000000	Траверсы Т1	26
	(Т1-2-1... Т1-4-2)	
09000000СБ	Траверсы Т1	
	(Т1-2-1... Т1-4-2)	27
	Сборочный чертеж	

Обозначение	Наименование	Стр
3.016.1-9.1-09010000	Каркас пространственный КП	28
	(КП20... КП24, КП31, КП32)	
09010000СБ	Каркас пространственный КП	29
	(КП20... КП24, КП31, КП32)	
	Сборочный чертеж	
09010100	Каркас Кр (Кр16... Кр20, Кр27, Кр28)	30
09010100СБ	Каркас Кр (Кр16... Кр20, Кр27, Кр28)	29
	Сборочный чертеж	
09000100	Изделие закладное МН	
	(МН5, МН9, МН11)	
09000100СБ	Изделие закладное МН	31
	(МН5, МН9, МН11)	
	Сборочный чертеж	
09000200	Изделие закладное МН	
	(МН6; МН13, МН14, МН26)	
09000200СБ	Изделие закладное МН	32
	(МН6, МН13, МН14, МН26)	
	Сборочный чертеж	
09000300	Изделие закладное МН	
	(МН12, МН15)	
09000300СБ	Изделие закладное МН	33
	(МН12, МН15)	
	Сборочный чертеж	

Инв.№подл. | Подпись и дата | Взам.инв.№

Нач.отдела	Царбак		
Н.контроль	Аксенова		
Гл.констр.отд.	Липницкий		
Нач.сектора	Егорова		
Рук.группы	Татаркина		
Инженер	Пустова		
Ст.техник	Князева		

3.016.1-9.1

Содержание

Стадия	Лист	Листов
Р	1	2

ГОССТРОЙ СССР
ЛЕНИНГРАДСКИЙ ПРОМСТРОЙПРОЕКТ

Копировал 22035-02 3 Формат

Обозначение	Наименование	Стр
3.016.1-9.1-09000400	Изделие закладное МН	
	(МН7, МН10, МН8, МН28)	
09000400СБ	Изделие закладное МН	34
	(МН7, МН10, МН8, МН28)	
	Сборочный чертеж	
09000500	Изделие закладное МН	
	(МН25, МН30, МН31)	
09000500СБ	Изделие закладное МН	35
	(МН25, МН30, МН31)	
	Сборочный чертеж	
09000600	Изделие закладное МН	
	(МН27, МН29)	
09000600СБ	Изделие закладное МН	36
	(МН27, МН29)	
	Сборочный чертеж	
10000000	Траверса Т4-2-1	37
11000000	Траверса Т10-1-1	38
12000000	Траверсы Т11	39
	(Т11-1-1... Т11-2-1)	
12000000СБ	Траверсы Т11	40
	(Т11-1-1... Т11-2-1)	
	Сборочный чертеж	
13000000	Балка БЭ60.2.4-1	42
	(БЭ60.2.4-1-1... БЭ60.2.4-1-3)	
13010000	Каркас пространственный КП25	
13010100	Каркас плоский Кр 21	43
14000000	Балка БР12-1АV-в	44
	(БР12-1АV-в-1... БР12-1АV-в-6)	
14000100	Изделие закладное МН (МН17, МН32)	46
14000200	Изделие закладное МН18	
15000000	Плита $\frac{\text{ПлВрII}}{1,5\times6}$-1	
	($\frac{\text{ПлВрII}}{1,5\times6}$-1-1, $\frac{\text{ПлВрII}}{1,5\times6}$-1-4)	47

Обозначение	Наименование	Стр
3.016.1-9.1-15000200	Изделие закладное МН (МН20, МН21)	48
16000000	Стойка С5 (С5Б-1-1, С5Б-2-1,	49
	С5В-1-1)	
16010000	Каркас пространственный КП	50
	(КП26... КП28)	
16010100	Каркас плоский КР	51
	(Кр22... Кр24)	
16000100	Изделие закладное МН22	
16000200	Изделие закладное МН23	52
17000000	Стойка кабельная СК	53
	(СК1, СК2)	
17010000	Каркас пространственный КП	54
	(КП29, КП30)	
17010100	Каркас плоский Кр	55
	(Кр25, Кр26)	
18000000	Полка кабельная	56
	ПК (ПК1, ПК2)	
15000100	Изделие закладное МН19	
07000200	Изделие закладное МН	57
	(МН33, МН34)	

Взам.инв.№ | Подпись и дата | Инв.№подл.

Копировал 22035-02 4 Формат

1. В данном выпуске приведены рабочие чертежи сборных и монолитных фундаментов, колонн, балок, траверс, плит, стоек и полок для крепления кабельных конструкций.

Сборные фундаменты марок 1Ф12.12-1-1 и 3Ф15.15-1-1 приняты по ГОСТу 24022-80 и серии 1.812.1-1 „Фундаменты железобетонные, сборные под колонны сельскохозяйственных зданий. Материалы для проектирования."

Колонны марок 1К33.2-2-1 и 1К36.2-2-1 приняты по серии 1.823.1-2 вып. 1.

Балки марок БР12-1АV-в-1... БР12-1АV-в-6 приняты по серии 3.015-2/82, вып. II-5

Плиты марок 2ПЛ6-1АтVт-1... 2ПЛ6-1АтVт-6 приняты по серии 1.465.1-7/84 вып. 0 и 1.

Все перечисленные примененные конструкции должны изготовляться по техническим условиям, приведенным в соответствующих типовых сериях.

Конструкции, разработанные в данном выпуске (фундаменты марок Фм1... Фм8 и 1ФВ7.7-1... ФВ9.9-1; колонны марок СП3-30-1,2; СП5.5-30-1,2,3; СП5.5-40-1,2 и СП6-30-1,2; траверсы марок Т1-2-1... Т1-4-2, Т4-2-1, Т10-1-1, Т11-1-1... Т11-2-1; балки марок БЭ60.2.4-1; стойки марок С5Б-1-1... С5В-1-1; стойки кабельные марок СК1, СК2 и полки кабельные марок ПК1 и ПК2) должны изготовляться по указаниям настоящего выпуска и в соответствии с требованиями следующих нормативных документов:

Главы СНиП III-16-80 „Бетонные и железобетонные конструкции сборные."

ГОСТ 13015.0-81 „Конструкции и изделия бетонные и железобетонные сборные. Общие технические требования."

ГОСТ 13015.1-81 „Правила приемки."

ГОСТ 13015.2-81 „Правила маркировки."

ГОСТ 13015.3-81 „Документ о качестве."

ГОСТ 13015.4-84 „Правила транспортирования и хранения."

ГОСТ 8829-85 „Конструкции и изделия бетонные и железобетонные сборные. Методы испытаний нагружением и оценка прочности, жесткости и трещиностойкости."

Морозостойкость бетона следует определять в соответствии с требованиями ГОСТ 10060-76.

3. В примененных конструкциях, которые отличаются от типовых наличием дополнительных закладных изделий ведомость расхода стали включает только дополнительные закладные изделия. Основной расход стали на эти изделия приведен в соответствующих типовых сериях.

В настоящем выпуске принята следующая система маркировки:

а). при использовании типовых конструкций новым исполнениям присваиваются марки примененных типовых конструкций с добавлением цифрового индекса.

В марках фундаментов 1Ф12.12-1-1; 3Ф15.15-1-1;
колонн 1К33.2-2-1; 1К36.2-2-1;
плит 2ПЛ6-1АтVт-1... 2ПЛ6-1АтVт-6

последний цифровой индекс вводится на доработку типовых конструкций по закладным изделиям.

б). маркировка конструкций, разработанных в настоящем выпуске:

Нач.отд.	Царбак			3.016.1-9.1-00 00 00 00 ТО
Н.контр.	Аксенова			
Гл.констр	Липницкий			Техническое описание
Нач.сект	Егорова			Стадия: Р; Лист: 1; Листов: 3
Рук.гр.	Татаркина			ГОССТРОЙ СССР ЛЕНИНГРАДСКИЙ ПРОМСТРОЙПРОЕКТ
Инженер	Пустова			
Техник	Радзина			

Инв.№ подл. | Подпись и дата | Взам. инв. №

ЗАВОД ЖБИ

Фундаменты марок 1ФВ7.7-1... ФВ9.9-1.
Например: 1ФВ7.7-1
1- порядковый номер, соответствующей высоте фундамента;
ФВ- фундамент, втрамбованный в грунт;
7.7- размеры фундамента в плане по верхней грани в дм;
1- несущая способность фундамента;

Фундаменты марок Фм1... Фм8.
Например: Фм1
Фм- фундамент монолитный;
1- порядковый номер, соответствующий размерам фундамента в плане;

Колонны марок СП3-30-1... СП6-30-2 (изготавливаются в опалубке свай соответствующих марок по ГОСТу 19804.3-80*).
Например: СП6-30-2
СП- свая полая квадратного сечения;
6- длина сваи в м;
30- ширина грани сваи в см;
2- несущая способность колонны.

Траверсы марок Т1-2-1... Т11-2-1.
Например: Т1-2-1
Т- траверса;
1- типоразмер траверсы;
2- несущая способность траверсы;
1- индекс, характеризующий различие в разбивке закладных изделий;

Балки марок БЭ60.2.4-4-1-1... БЭ60.2.4-1-3.
Например: БЭ60.2.4-1-2
БЭ- балка эстакады;
60- длина изделия в дм;
2.4- размеры сечения балки в дм;
1- несущая способность балки;
2- индекс, характеризующая различие в разбивке закладных изделий;

Кабельные стойки марок С5Б-1-1... С5В-1-1 (изготавливаются в опалубке столбов оград по серии 3.017-1 вып.1)
Например: С5В-1-1
С- стойка;
5- индекс, соответствующий высоте 2,2 м;
В- индекс, соответствующий сечению стойки 180×180;
1- несущая способность стойки;
1- индекс, характеризующий различие в разбивке закладных изделий;

Кабельные стойки марок СК1 и СК2
Например: СК1
СК- стойка кабельная;
1- типоразмер стойки;

Полки кабельные ПК1 и ПК2
Например: ПК1
ПК- полка кабельная;
1- типоразмер полки.

4. Работы по изготовлению арматурных, закладных и соединительных изделий производить в соответствии с требованиями следующих документов:
главы СНиП III-18-75 „Металлические конструкции"
ГОСТ 10922-75 „Арматурные изделия и закладные детали сварные для железобетонных конструкций. Технические требования и методы испытаний"
ГОСТ 14098-68 „Соединения сварные арматуры железобетонных изделий и конструкций. Контактная и ванная сварка. Основные типы и конструктивные элементы."

ЗАВОД ЖБИ

ГОСТ 19292-73 „Соединения сварные элементов закладных деталей сборных железобетонных конструкций. Контактная и автоматическая сварка плавлением. Основные типы и конструктивные элементы."

СН 393-78 „Инструкция по сварке соединений арматуры и закладных деталей железобетонных конструкций."

5. Плоские арматурные изделия (каркасы и сетки) следует изготавливать при помощи контактной точечной сварки. Сварку производить во всех точках пересечения стержней. Перед установкой в опалубку плоские сетки и каркасы собираются в пространственные посредством сварки.

6. Размеры сеток и каркасов даны по осям стержней.

7. Все размеры даны в мм.

8. Сварку втавр круглых стержней с элементами проката закладных изделий выполнять под слоем флюса.

9. Все неоговоренные швы выполнять дуговой сваркой $h_ш$=6мм, электроды типа Э42А.

10. Все поверхности закладных и соединительных изделий (включая поверхности анкеров на длине 50мм и сварных швов) после изготовления должны быть защищены от коррозии цинковым покрытием толщиной 120мкм, в соответствии с требованиями СНиП 2.03.11-85 „Защита строительных конструкций от коррозии."

ЗАВОДА ЖБИ

Инв. № подл. | Подпись и дата | Взам. инв. №

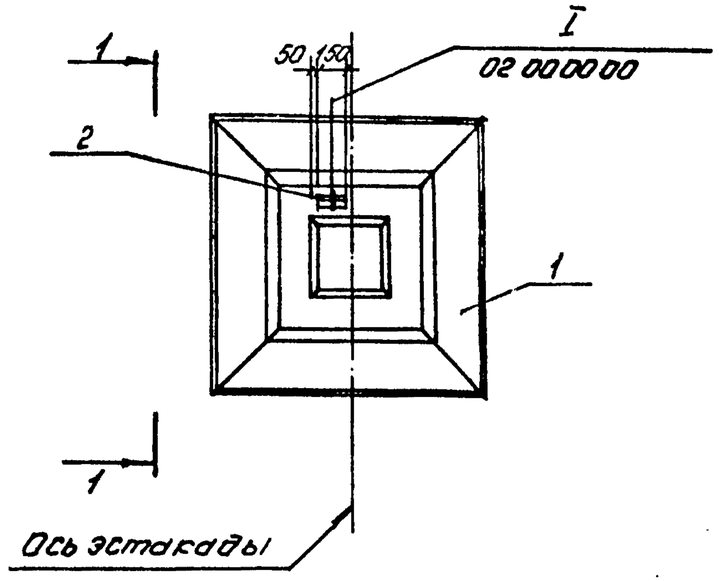

1-1

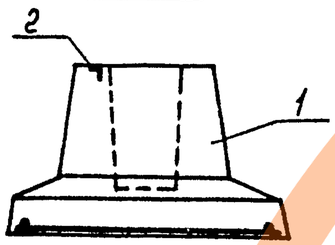

Обозначение	Марка	Масса, т
3.016.1-9.1-01 000000	1Ф12.12-1-1	1,4
-01	3Ф15.15-1-1	1,9

Формат	Зона	Поз	Обозначение	Наименование	Кол. на исп. 01 000000- —	01		Примечание
				Документация				
А3			3.016.1-9.1-00 000000 ТО	Техническое описание	X	X		
				Сборочные единицы				
				Фундамент				
		1	ГОСТ 24022-80-1000-02	1Ф12.12-1	1			
			-05	3Ф15.15-1		1		
				Детали				
БЧ		2	3.016.1-9.1-01 000001	Уголок 80×80×6 ГОСТ 8509-72 / Вст3пс6 ГОСТ 380-71*				
				ℓ = 150	1	1		1,10 кг

Ведомость расхода стали на дополнительные закладные изделия, кг

Марка изделия	Изделия закладные: Прокат марки Вст3 ГОСТ 8509-72 ∠ 80×80×6		Всего	Общий расход
1Ф12.12-1-1	1,1		1,1	1,1
3Ф15.15-1-1	1,1		1,1	1,1

Нач.отдела	Царбак	
Н.контроль	Аксенова	
Гл.констр.отд.	Липницкий	
Нач.сектора	Егорова	
Рук.группы	Татаркина	
Инженер	Пустова	
Ст.техник	Иняева	

3.016.1-9.1-01 000000

Фундамент (1Ф12.12-1-1, 3Ф15.15-1-1)

Стадия	Масса	Масштаб
Р	см. табл.	
Лист	Листов 1	

ГОССТРОЙ СССР ЛЕНИНГРАДСКИЙ ПРОМСТРОЙПРОЕКТ

Инв.№ подл. | Подпись и дата | Взам.инв.№

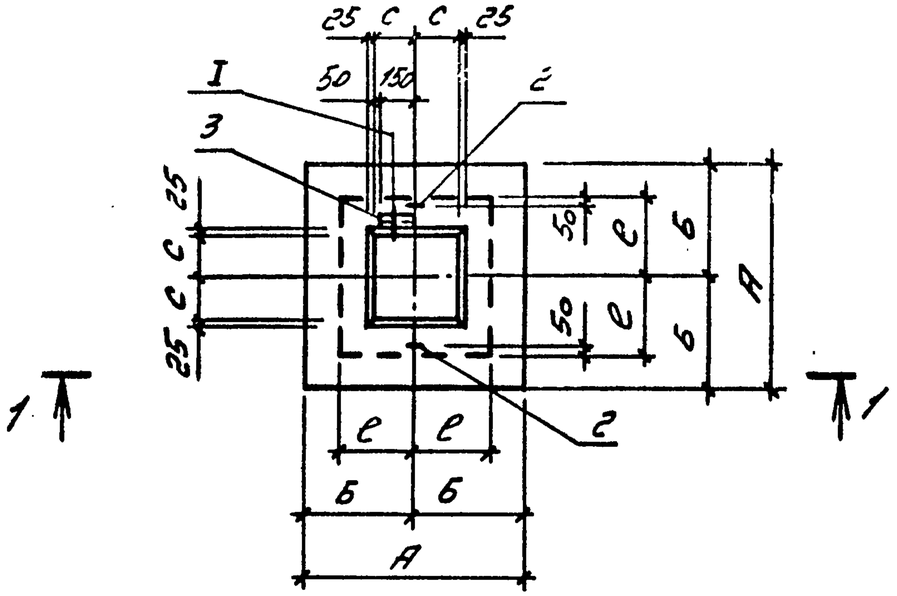

1 – 1

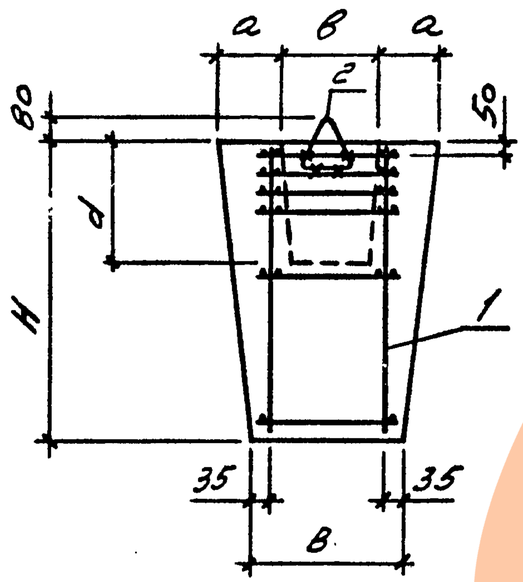

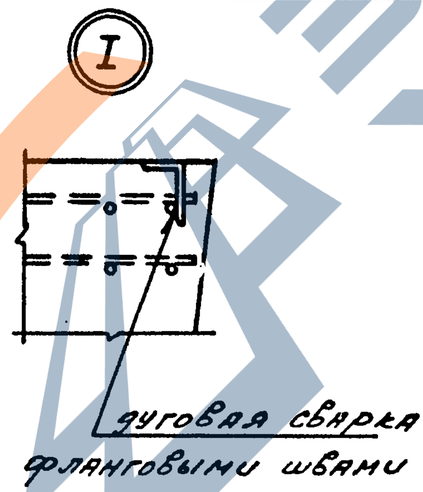

Формат	Зона	Поз.	Обозначение	Наименование	Кол. на исполн. 02 000000- –	01	02	03	04	Примечание
				Документация						
А3			3.016.1-9.1-00 00 00 00 ТО	Техническое описание	Х	Х	Х	Х	Х	
				Сборочные единицы						
				Каркас пространственный						
А3		1	02 01 00 00	КП1	1					
			-01	КП2		1	1			
			-03	КП5					1	
			-05	КП14				1		
		2	ГОСТ 24022-80-1001-01	Изделие закладное М12-150	2	2	2	2	2	
				Детали						
БЧ		3	3.016.1-9.1-02 00 00 01	Уголок 80×80×8 ГОСТ 8509-72 Вст3пс6 ГОСТ 380-71* ℓ=150	1	1	1	1	1	1,10 кг
				Материалы						
				Бетон класса В15	0,72	0,88	0,85	1,05	0,92	м³

Ведомость расхода стали на элемент, кг

Марка элемента	Изделия арматурные: Арматура класса А-III ГОСТ 5781-82 ф8	ф10	Итого	Всего	Изделия закладные: Арматура класса А-I ГОСТ 5781-82 ф12		Прокат марки Вст3пс6 ГОСТ 8509-72 ∠80×80×6		Всего	Общий расход
1ФВ7.7-1	1,1	19,5	20,6	20,6	1,3		1,1		2,4	23,0
2ФВ7.7-1	1,1	21,0	22,1	22,1	1,3		1,1		2,4	24,5
2ФВ7.7-2	1,1	21,0	22,1	22,1	1,3		1,1		2,4	24,5
3ФВ7.7-1	1,1	21,3	22,4	22,4	1,3		1,1		2,4	24,8
ФВ9.9-1	1,2	23,0	24,2	24,2	1,3		1,1		2,4	26,6

Обозначение	Марка	Размеры, мм H	А	Б	В	ℓ	а	b	с	d	Масса, т
3.016.1-9.1-02 00 00 00	1ФВ7.7-1	1200	900	450	700	350	275	350	150	600	1,8
-01	2ФВ7.7-1	1500	900	450	700	350	225	450	200	600	2,2
-02	2ФВ7.7-2	1500	900	450	700	350	225	450	200	600	2,1
-03	ФВ9.9-1	1500	1100	550	900	450	275	550	250	600	2,6
-04	3ФВ7.7-1	1550	900	450	700	350	225	450	200	650	2,3

Нач.отдела	Царбак	
Н.контроль	Аксенова	
Гл.констр.отд.	Липницкий	
Нач.сектора	Егорова	
Рук.группы	Татаркина	
Инженер	Пустова	
Ст.техник	Фомина	

3.016.1-9.1-02 00 0000

Фундамент ФВ (1ФВ7.7-1 ... ФВ9.9-1)

Стадия	Масса	Масштаб
Р	см. табл.	
Лист	Листов 1	

ГОССТРОЙ СССР ЛЕНИНГРАДСКИЙ ПРОМСТРОЙПРОЕКТ

Копировал

22035-02 9

Формат

Взам.инв.№ | Подпись и дата | Инв.№ подл.

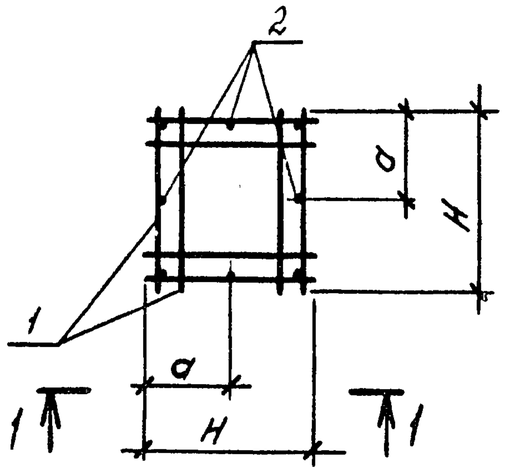

1—1

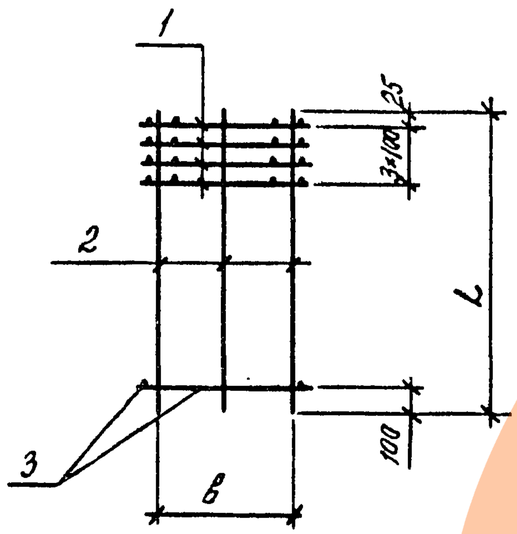

Формат	Зона	Поз.	Обозначение	Наименование	Кол. на исполн. 02 01 00 00-							Примечание
					-	01	02	03	04	05		
				Документация								
А3			3.016.1-9.1-00 00 00 00 ТО	Техническое описание	Х	Х	Х	Х	Х	Х		
				Сборочные единицы								
				Сетка арматурная								
А3		1	02 01 01 00	С1	4							
			-01	С2		4		4				
			-02	С3			4		4			
			-03	С4						4		
				Детали								
				ГОСТ 5781-82								
Б4		2	02 01 00 01	А-III-10 ℓ=1175	8		8					0,72кг
			02 01 00 02	А-III-10 ℓ=1475		8				8		0,91кг
			02 01 00 03	А-III-10 ℓ=1525				8				0,94кг
			02 01 00 04	А-III-10 ℓ=1225					8			0,76кг
Б4		3	02 01 00 05	А-III-8 ℓ=680	4	4		4				0,27кг
			02 01 00 06	А-III-8 ℓ=880			4		4			0,35кг
			02 01 00 07	А-III-8 ℓ=780						4		0,31кг

Обозначение	Марка	Размеры, мм				Масса, кг
		H	a	B	L	
3.016.1-9.1-02 01 00 00	КП1	700	350	630	1175	20,6
-01	КП2	700	350	630	1475	22,1
-02	КП3	850	425	800	1175	23,8
-03	КП5	700	350	630	1525	22,4
-04	КП6	850	425	800	1225	51,6
-05	КП14	800	400	730	1475	24,2

Нач.отд.	Царбак	
Н.контр.	Аксенова	
Гл.констр.отд.	Липницкий	
Нач.сект.	Егорова	
Рук.гр.	Татаркина	
Инженер	Пустова	
Техник	Радзина	

3.016.1-9.1-02 01 00 00

Каркас пространственный КП (КП1...КП3; КП5, КП6, КП14)

Стадия	Масса	Масштаб
Р	см. табл.	

Лист | Листов 1

ГОССТРОЙ СССР ЛЕНИНГРАДСКИЙ ПРОМСТРОЙПРОЕКТ

Копировал

22035-02 10 Формат

Инв.№ подл. | Подпись и дата | Взам.инв.№

https://zavodjbi.com/

Рис. 1

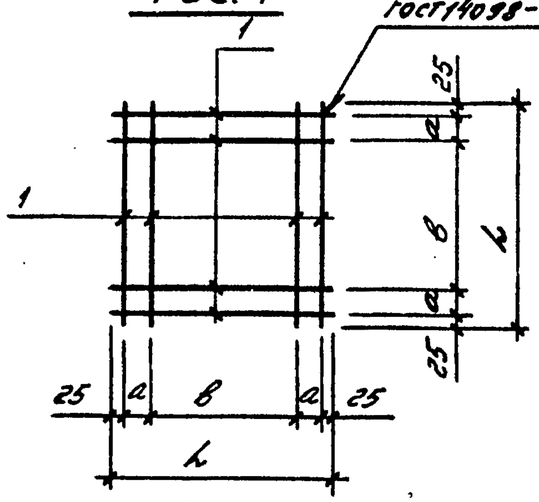

Рис. 2

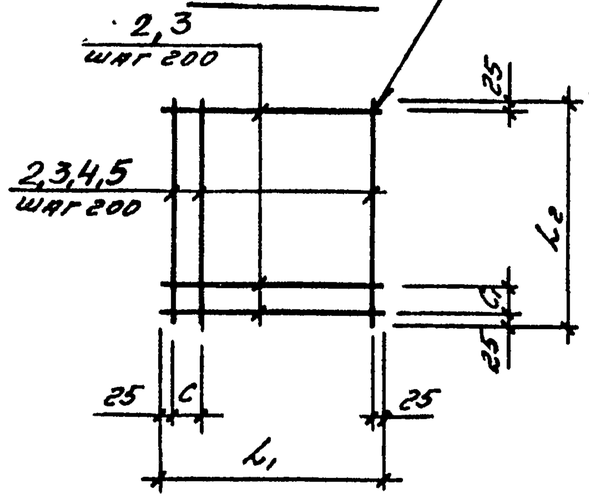

Формат	Зона	Поз.	Обозначение	Наименование	Кол. на исполнение 02 01 01 00									Примечание
					–	01	02	03	04	05	06	07	08	
				Документация										
А3			3.016.1-9.1-00 0000000ТО	Техническое описание	×	×	×	×	×	×	×	×	×	
				Детали										
				ГОСТ 5781-82										
БЧ		1	02 01 01 01	А-III-10 ℓ=700	8	8								0,43 кг
			02 01 01 02	А-III-10 ℓ=850			8							0,52 кг
			02 01 01 03	А-III-10 ℓ=800				8						0,49 кг
БЧ		2	02 01 01 04	А-III-10 ℓ=1750					20				11	1,08 кг
БЧ		3	02 01 01 05	А-IIIн-10 ℓ=2050						22	7	8	10	1,26 кг
БЧ		4	02 01 01 06	А-III-10 ℓ=1150							11			0,71 кг
БЧ		5	02 01 01 07	А-III-10 ℓ=1450								11		0,89 кг

Обозначение	Марка	Размеры, мм							Рис.	Масса, кг
		ℓ	ℓ_1	ℓ_2	a	в	c	c_1		
3.016.1-9.1-02 01 0100	С1	700	–	–	130	390	–	–	1	3,44
-01	С2	700	–	–	80	490	–	–		3,44
-02	С3	850	–	–	100	600	–	–		4,16
-03	С4	800	–	–	80	590	–	–		3,92
-04	С5	–	1750	1750	–	–	100	100	2	21,60
-05	С6	–	2050	2050	–	–	200	200		27,82
-06	С7	–	2050	1150	–	–	200	100		16,63
-07	С8	–	2050	1450	–	–	200	200		19,87
-08	С10	–	2050	1750	–	–	200	200		24,48

Нач.отдела	Царбак	
Н.контроль	Аксенова	
Гл.констр.отд.	Липницкий	
Нач.сектора	Егорова	
Рук.группы	Татаркина	
Инженер	Пустова	
Ст.техник	Фоменко	

3.016-9.1-02 010100

Сетка арматурная С (С1 ... С8, С10)

Стадия	Масса	Масштаб
Р	ам. табл.	–
Лист	Листов 1	

ГОССТРОЯ СССР ЛЕНИНГРАДСКИЙ ПРОМСТРОЙПРОЕКТ

22035-02 11

Взам. инв. № | Подпись и дата | Инв. № подл.

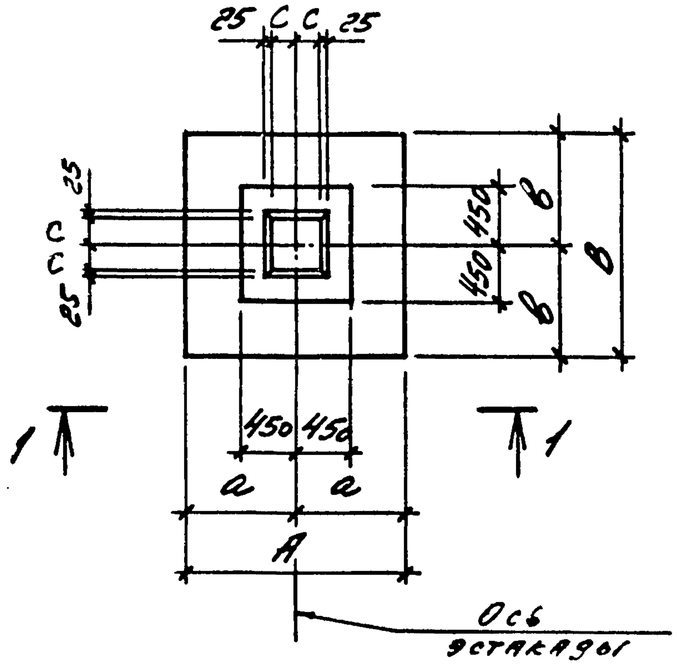

1-1

Рис. 1

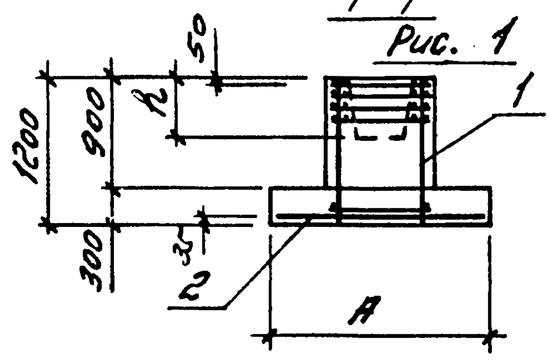

1-1

Рис. 2

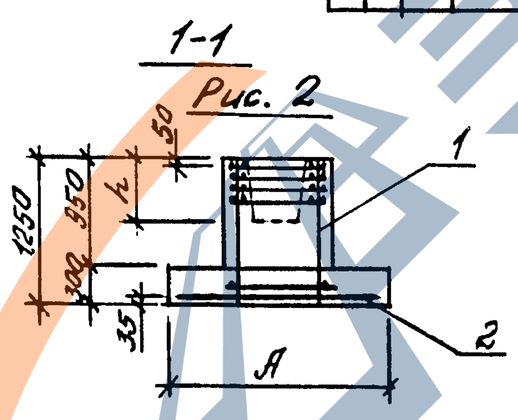

Формат	Зона	Поз.	Обозначение	Наименование	Кол. на изд. 03 000000	-	01	02	03	Примечание
				Документация						
А3			3.016.1-9.1-00 00 00 00 ТО	Техническое описание		Х	Х	Х	Х	
				Сборочные единицы						
				Каркас пространствен-						
А4		1	02 01 00 00-02	ный КП3		1	1	1		
			02 01 00 00-05	КП6					1	
А4		2	02 01 01 00	Сетка арматурная С5		1				
			-01	С6				1		
			-08	С10			1			
				Материалы						
				Бетон класса В15		1,59	1,89	1,94	2,05	м³

Ведомость расхода стали на элемент, кг

Марка элемента	Изделия арматурные				Всего	Общий расход
	Арматура класса А-III ГОСТ 5781-82					
	ф8	ф10		Итого		
Фм1	1,2	44,0		45,2	45,2	45,2
Фм2	1,2	46,9		48,1	48,1	48,1
Фм3	1,2	50,1		51,3	51,3	51,3
Фм7	1,2	50,4		51,6	51,6	51,6

Обозначение	Марка	Рис. для 1-1	Размеры, мм A	B	a	в	c	h
3.016.1-9.1-03 00 00 00	Фм1	1	1800	1800	900	900	200	600
-01	Фм2		2100	1800	1050	900	250	600
-02	Фм3		2100	2100	1050	1050	200	600
-03	Фм7	2	2100	2100	1050	1050	200	650

Нач.отдела	Царбак	
Н.контроль	Аксенова	
Гл.констр.отд.	Липницкий	
Нач.сектора	Егорова	
Рук.группы	Татаркина	
Инженер	Пустова	
Ст.техник	Фомичко	

3.016.1-9.1-03 000000

Фундамент Фм (Фм1 ... Фм3, Фм7)

Стадия	Масса	Масштаб
Р	-	
Лист	Листов 1	

ГОССТРОЙ СССР
ЛЕНИНГРАДСКИЙ ПРОМСТРОЙПРОЕКТ

22035-02 12

Инв. № подл. | Подпись и дата | Взам. инв. №

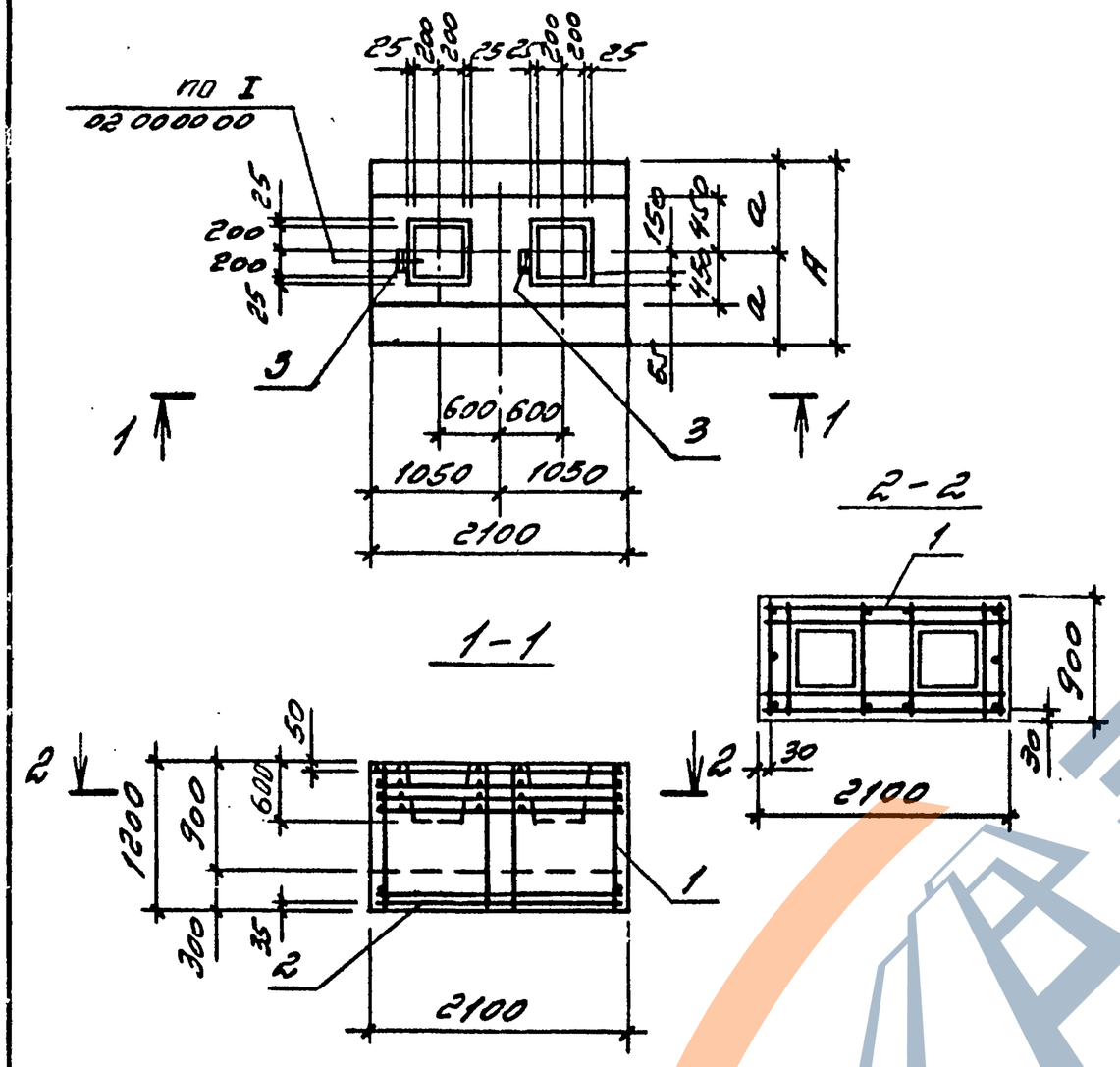

Формат	Зона	Поз.	Обозначение	Наименование	Кол. на исп. 04 000000 –	01		Примечание
				Документация				
А3			3.016.1-9.1-00 00 00 00 ТО	Техническое описание	Х	Х		
				Сборочные единицы				
				Каркас пространст-				
А3		1	04 01 00 00	венный КП 4	1	1		
				Сетка арматурная				
А3		2	02 01 01 00-06	С7	1			
			-07	С8		1		
				Детали				
БУ		3	04 00 00 01	Уголок 100х63х8 ГОСТ 8510-72 Вст3кп2 ГОСТ 380-71 с=150	2	2		1,48 кг
				Материалы				
				Бетон класса В15	2,31	2,65		м3

Ведомость расхода стали на элемент, кг

Марка элемента	Изделия арматурные: Арматура класса А-III ГОСТ 5781-82 Ø10		Всего	Прокат марки Вст3кп2 ГОСТ 8510-72* ∠100х63х8		Всего	Общий расход
Фм4	60,1		60,1	3,0		3,0	63,1
Фм5	63,3		63,3	3,0		3,0	66,3

Обозначение	Марка	Размеры, мм А	а	Примеч.
3.016.1-9.1-04 000000	Фм4	1200	600	
-01	Фм5	1500	750	

Нач.отдела	Царбак	
Н.контроль	Аксенова	
Гл.констр.отд.	Липницкий	
Нач.сектора	Егорова	
Рук.группы	Татаркина	
Инженер	Пустова	
Ст.техник	Фомина	

3.016.1-9.1-04 00 00 00

Фундамент Фм (Фм4, Фм5).

Стадия	Масса	Масштаб
Р		
Лист	Листов 1	

ГОССТРОЙ СССР
ЛЕНИНГРАДСКИЙ ПРОМСТРОЙПРОЕКТ

Инв.№ подл. | Подпись и дата | Взам.инв.№

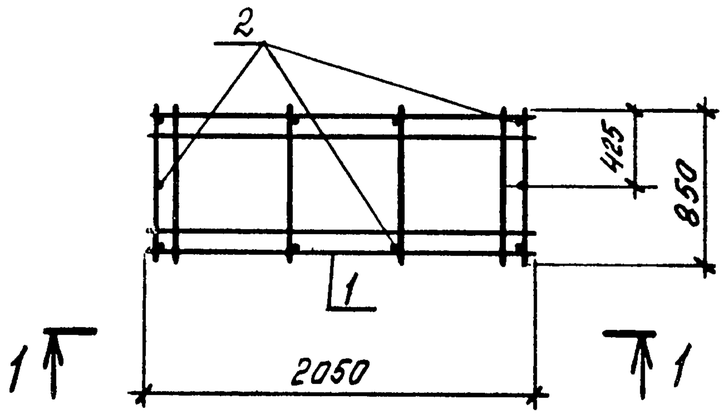

1 — 1

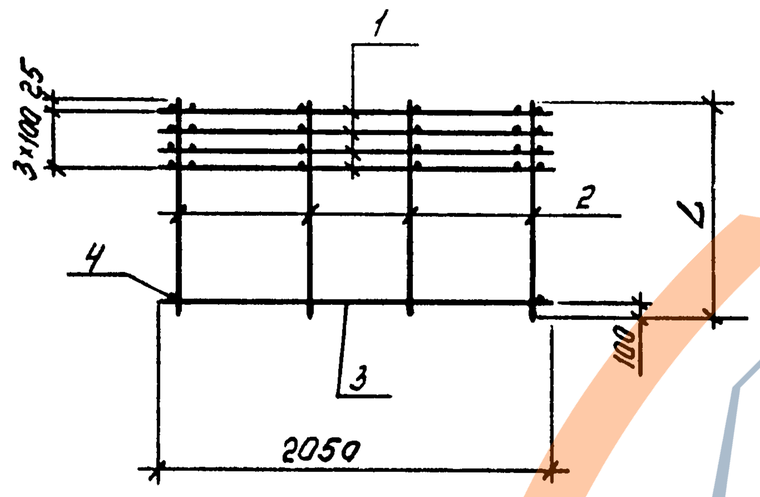

Обозначение	Марка	L, мм	Масса, кг
3.016.1-9.1-04 01 00 00	КП4	1175	43,4
-01	КП7	1225	43,8

Формат	Зона	Поз.	Обозначение	Наименование	Кол. на испол. 04 01 00 00-			Примечание
					–	01		
				Документация				
А3			3.016.1-9.1-00 00 00 00 ТО	Техническое описание	X	X		
				Сборочные единицы				
А4		1	04 01 01 00	Сетка арматурная С9	4	4		
				Детали				
				ГОСТ 5781-82				
Б4		2	04 01 00 01	А-III-10 ℓ=1175	10			0,72 кг
			04 01 00 02	А-III-10 ℓ=1225		10		0,76 кг
Б4		3	04 01 00 03	А-III-10 ℓ=2050	2	2		1,26 кг
Б4		4	04 01 00 04	А-III-10 ℓ=850	2	2		0,52 кг

Нач.отд.	Царбак	
Н.контр.	Аксенова	
Гл.констр.отд.	Липницкий	
Нач.сект.	Егорова	
Рук.гр.	Татаркина	
Инженер	Пустова	
Техник	Радзина	

3.016.1-9.1-04 01 00 00

Каркас пространственный КП (КП4, КП7)

Стадия	Масса	Масштаб
Р	см. табл.	

Лист	Листов
	1

ГОССТРОЙ СССР
ЛЕНИНГРАДСКИЙ ПРОМСТРОЙПРОЕКТ

Инв.№ подл. | Подпись и дата | Взам.инв.№

Копировал

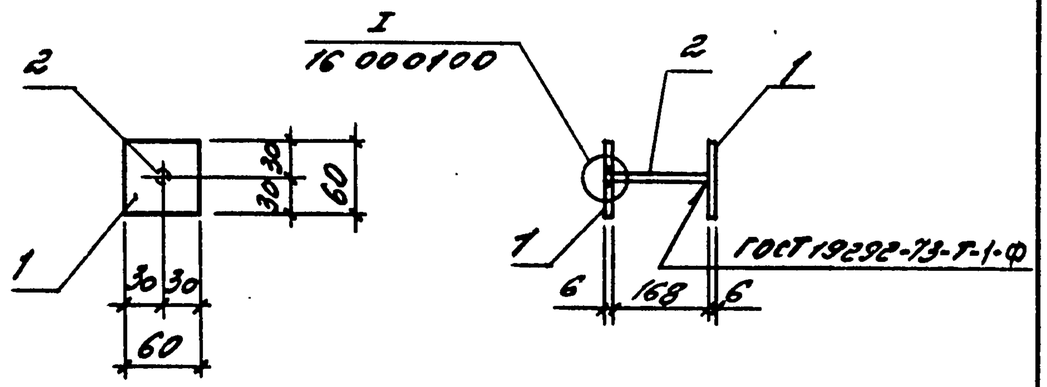

Формат	Зона.	Поз.	Обозначение	Наименование	Кол.	Приме-чание
				Документация		
А3			3.016.1-9.1-00 00 00 00 ТО	Техническое описание		
				Детали		
БЧ		1	17 000101	Лист 6х60 ГОСТ 19903-74 / Ст 3кп 2 ГОСТ 14637-79		
				ℓ=60	2	0,17 кг
БЧ		2	17 000102	Вр-I-5 ГОСТ 6727-80		
				ℓ=174	1	0,03 кг

Взам. инв. № | Подпись и дата | Инв. № подл.

Нач.отдела	Царбак		
Н.контроль	Аксенова		
Гл.констр.отд.	Липницкий		
Нач.сектора	Егорова		
Рук.группы	Татаркина		
Инженер	Пустова		
Ст.техник	Фоменко		

3.016.1-9.1-17 00 01 00

Изделие закладное МН24

Стадия	Масса	Масштаб
Р	0,37	
Лист	Листов 1	

ГОССТРОЙ СССР ЛЕНИНГРАДСКИЙ ПРОМСТРОЙПРОЕКТ

Копировал | Формат

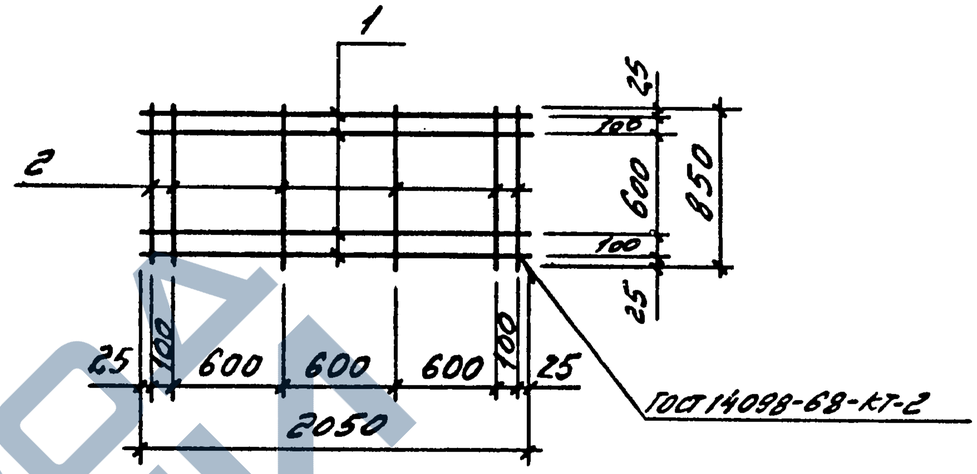

Формат	Зона.	Поз.	Обозначение	Наименование	Кол.	Приме-чание
				Документация		
А3			3.016.1-9.1-00 00 00 00 ТО	Техническое описание		
				Детали		
				ГОСТ 5781-82		
БЧ		1	04 01 01 01	А-III-10 ℓ=2050	4	1,26 кг
БЧ		2	04 01 01 02	А-III-10 ℓ=850	6	0,52 кг

Взам. инв. № | Подпись и дата | Инв. № подл.

Нач.отдела	Царбак		
Н.контроль	Аксенова		
Гл.констр.отд.	Липницкий		
Нач.сектора	Егорова		
Рук.группы	Татаркина		
Инженер	Пустова		
Ст.техник	Фоменко		

3.016.1-9.1-04 01 01 00

Сетка арматурная С9

Стадия	Масса	Масштаб
Р	8,16	
Лист	Листов 1	

ГОССТРОЙ СССР ЛЕНИНГРАДСКИЙ ПРОМСТРОЙПРОЕКТ

Копировал 22035-02 15 Формат

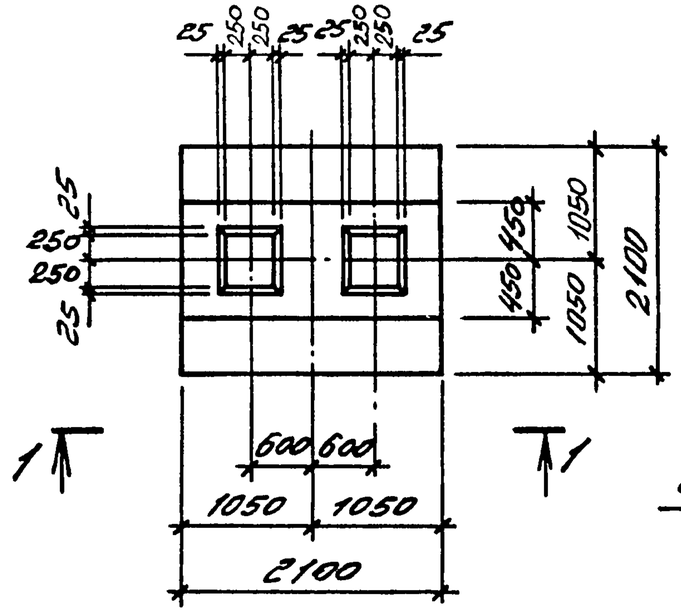

1 — 1

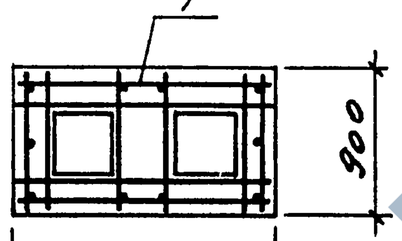

2 — 2

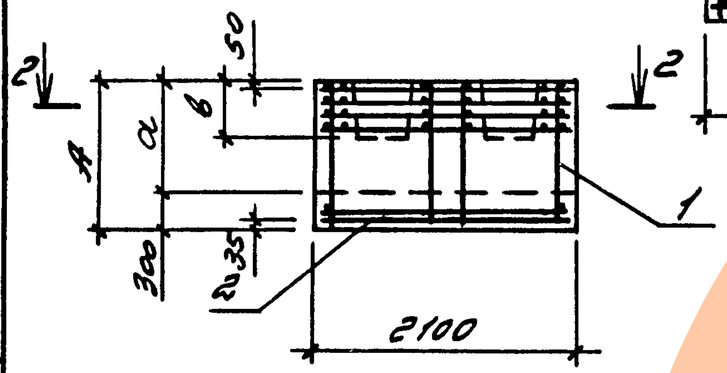

Обозначение	Марка	Размеры, мм		
		A	a	в
3.016.1-9.1-05000000	Фм 6	1200	900	600
-01	Фм 8	1250	950	650

Формат	Зона	Поз.	Обозначение	Наименование	Кол. на испол. 05 000000-			Примечание
					-	01		
				Документация				
А3			3.016.1-9.1-00 000000 ТО	Техническое описание	Х	Х		
				Сборочные единицы				
				Каркас пространствен-				
А3		1	04 0100 00	ный КП 4	1			
			-01	КП 7		1		
				Сетка арматурная				
А3		2	02 0101 00-05	С 6	1			
				Материалы				
				Бетон класса В 15	2,78	2,90		м³

Ведомость расхода стали на элемент, кг

Марка элемента	Изделия арматурные		Всего	Общий расход
	Арматура класса А-III ГОСТ 5781-82			
	Ф10			
Фм 6	71,1		71,1	71,1
Фм 8	71,5		71,5	71,5

Нач.отдела	Царбак	
Н.контроль	Аксенова	
Гл.констр.отд.	Липницкий	
Нач.сектора	Егорова	
Рук.группы	Татаркина	
Инженер	Пустова	
Ст.техник	Фоменко	

3.016.1-9.1-05 000000

Фундаменты Фм (Фм 6, Фм 8)

Стадия	Масса	Масштаб
Р		
Лист	Листов 1	

ГОССТРОЙ СССР
ЛЕНИНГРАДСКИЙ ПРОМСТРОЙПРОЕКТ

Взам. инв. № | Подпись и дата | Инв. № подл.

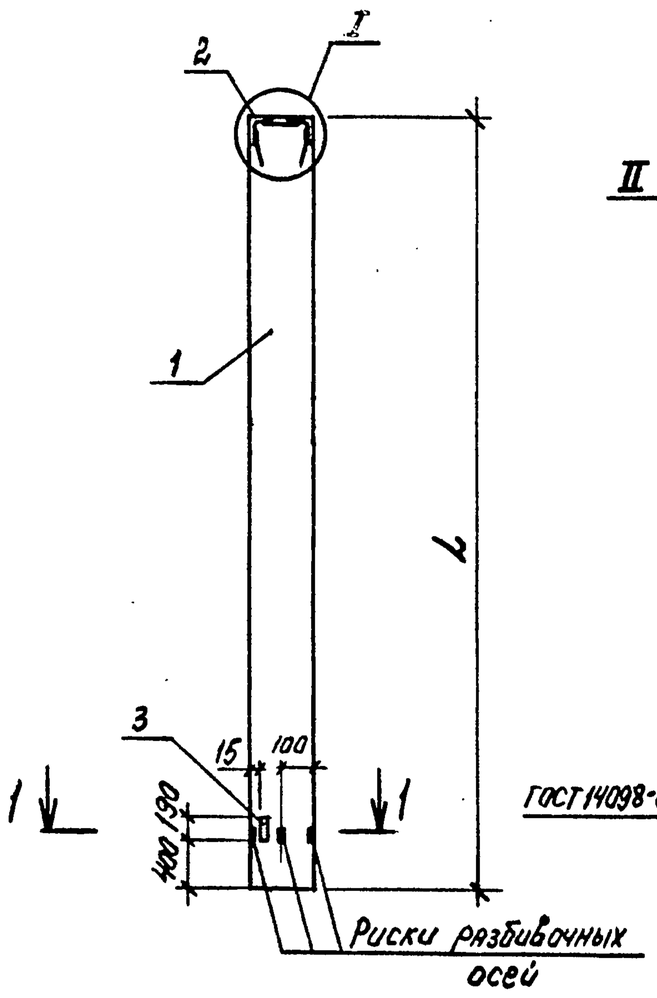

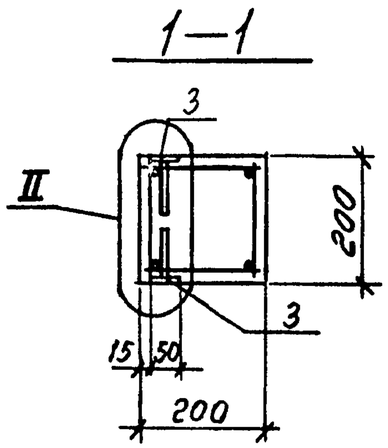

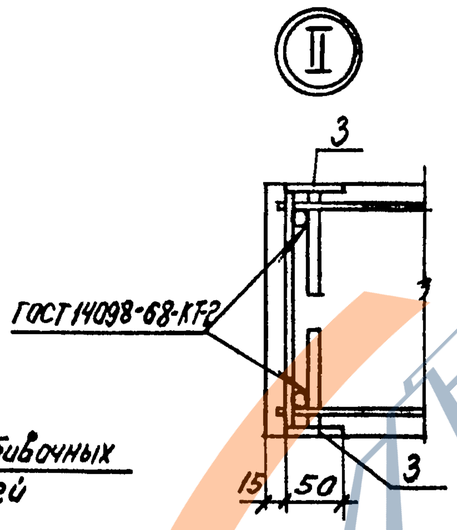

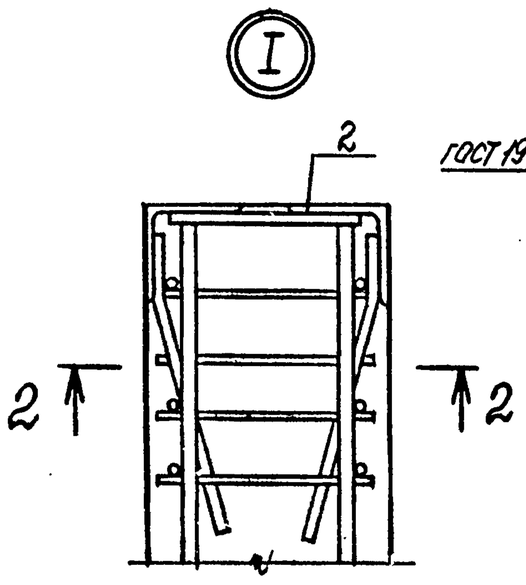

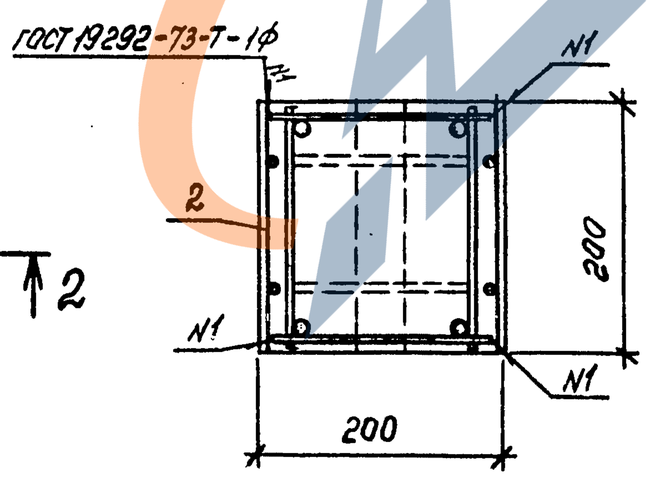

Формат	Зона	Поз.	Обозначение	Наименование	Кол. на изд. 06 00 00 00 -			Примечание
					-	01		
				Документация				
А3			3.016.1-9.1- 00 00 00 00 ТО	Техническое описание	X	X		
А3			00 00 00 00 ВРС	Ведомость расхода стали	X	X		
				Сборочные единицы				
				Колонна				
		1	1.823.1-2, Вып.1; 2	1К33.2-2	1			
			1.823.1-2, Вып.1; 2	1К36.2-2		1		
				Изделие закладное				
		2	1.400-6/76, Вып.1	МЧ-10	1	1		Взамен МН1
		3	3.400-6/76, Вып.1	МИ1-12	2	2		

Обозначение	Марка	L, мм	Масса, кг
3.016.1-9.1-06 00 00 00	1К33.2-2-1	3300	330
-01	1К36.2-2-1	3600	360

Нач.отд.	Царбак	
Н.контр.	Аксенова	
Гл.констр.отд.	Липницкий	
Нач.сект.	Егорова	
Рук.гр.	Татаркина	
Инженер	Пустова	
Техник	Радзина	

3.016.1-9.1-06 00 00 00

Колонна 1К
(1К33.2-2-1; 1К36.2-2-1)

Стадия	Масса	Масштаб
Р	см. табл.	

Лист | Листов 1

Госстрой СССР
ЛЕНИНГРАДСКИЙ ПРОМСТРОЙПРОЕКТ

Инв.№ подл. | Подпись и дата | Взам. инв.№

Копировал 22035-02 17 Формат

Ведомость расхода стали на элемент, кг

Марка изделия	Изделия арматурные								Изделия закладные							Общий расход
	Арматура класса							Всего	Арматура класса				Прокат марки ВСт3		Всего	
	A-I		A-III				Вр-I		A-I	A-III						
	ГОСТ 5781-82*						ГОСТ 6727-80		ГОСТ 5781-82*				ГОСТ 103-76	ГОСТ 8509-72		
	ф6	ф8	ф12	ф16		Итого	ф5		ф10	ф8	ф10	Итого	-δ=8	∠100×63×8		
СП5.5-30-3	0,5		19,44			19,94	4,32	24,26	1,2	0,64	0,3	0,94	1,2	5,1	8,44	32,70
СП6-30-1	0,5		21,2			21,7	4,64	26,34	1,2	0,64	0,3	0,94	1,2	5,1	8,44	34,78
СП6-30-2		0,88		37,68		38,56	3,90	42,46	1,2	0,64	0,3	0,94	1,2	5,1	8,44	50,90

Ведомость расхода стали на дополнительные закладные изделия, кг

Марка элемента	Изделия закладные									Общий расход
	Арматура класса A-III				Прокат марки ВСт3 кп2			Всего		
	ГОСТ 5781-82*				ГОСТ 8509-72	ГОСТ 19903-74				
	ф8	ф10	ф12	Итого	∠80×80×6	-δ=8	-δ=14			
1К33.2-2-1	0,56	0,2		0,76	3,4	1,24		4,64	5,40	
1К36.2-2-1	0,56	0,2		0,76	3,4	1,24		4,64	5,40	

Инв.№ подл. | Подпись и дата | Взам. инв.№

Нач.отд.	Царбак		3.016.1-9.1-00 00 00 00 ВРС
Н.контр	Аксенова		
Гл.констр.отд.	Липницкий		Ведомость расхода стали на элемент
Нач.сект	Егорова		Стадия: Р; Лист; Листов
Рук.гр.	Татаркина		ГОССТРОЙ СССР ЛЕНИНГРАДСКИЙ ПРОМСТРОЙПРОЕКТ
Инженер	Пустова		
Техник	Радзйна		

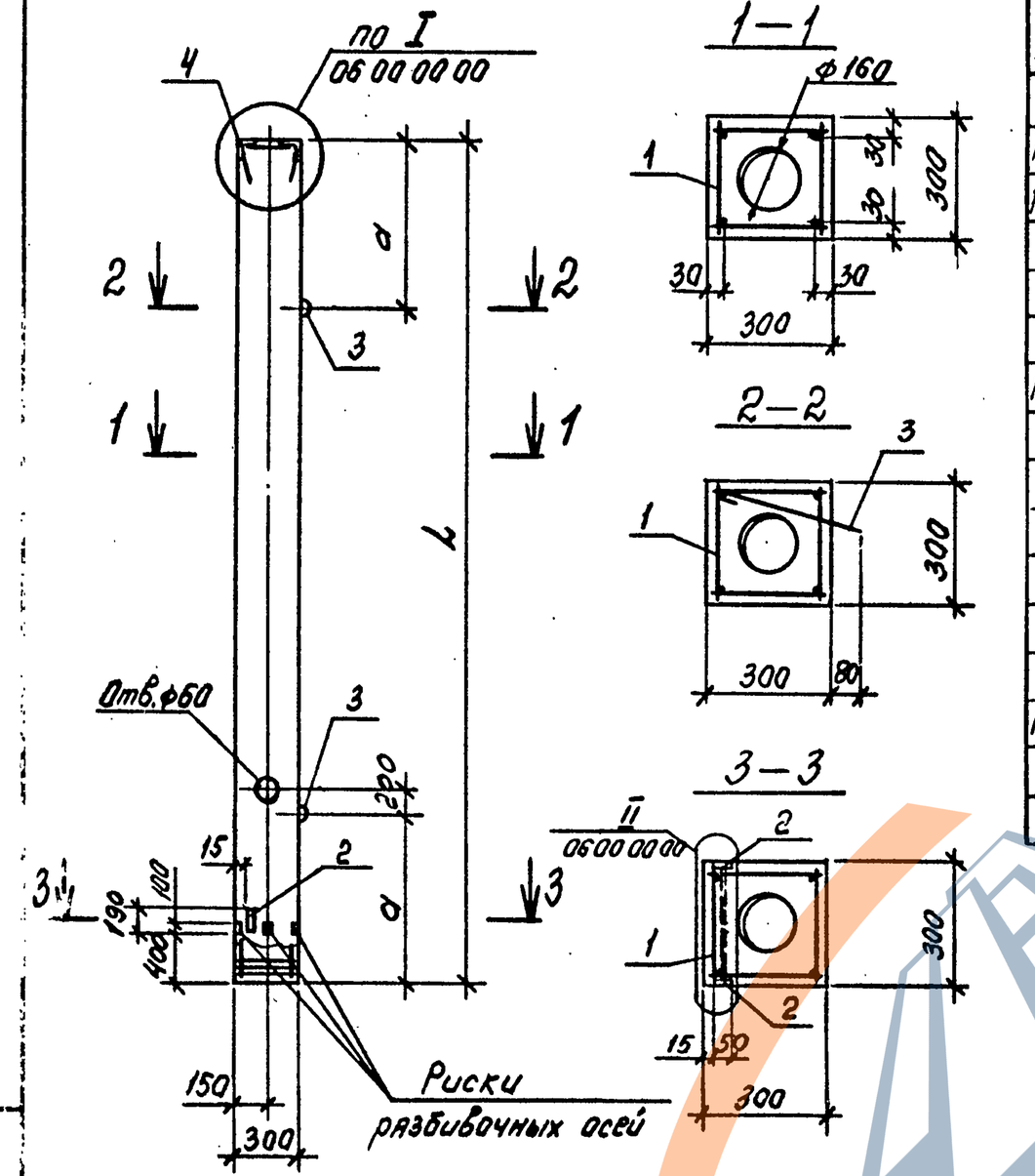

Формат	Зона	Поз.	Обозначение	Наименование	кол. на испол. 07 00 00 00-				Примечание
					-	01	02		
				Документация					
А3			3.016.1-9.1-00 00 00 00 ТО	Техническое описание	X	X	X		
А3			00 00 00 00 ВРС	Ведомость расхода стали	X	X	X		
				Сборочные единицы					
				Каркас пространственный					
А3		1	07 01 00 00	КП8		1			
			-01	КП9			1		
			-02	КП10	1				
				Изделие закладное					
		2	3.400-6/76, Вып.1	МИ1-12	2	2	2		
		3	3.016.1-9.1-07 00 02 00-01	МН 34	2	2	2		
А4		4	07 00 01 00	МН2	1	1	1		
				Материалы					
				Бетон класса В25	0,38	0,48	0,92		м³

Обозначение	Марка	Размеры, мм		Масса, т
		L	d	
3.016.1-9.1-07 00 00 00	СП55-30-3	5500	1100	0,96
-01	СП6-30-1	6000	1200	1,05
-02	СП6-30-2	6000	1200	1,05

Нач.отд.	Царбак	
Н.контр.	Аксенова	
Гл.констр.отд.	Липницкий	
Нач.сект.	Егорова	
Рук.гр	Татаркина	
Инженер	Пустова	
Техник	Радзина	

3.016.1-9.1-07 00 00 00

Колонны СП (СП55-30-3; СП6-30-1; СП6-30-2)

Стадия	Масса	Масштаб
Р	см. табл.	
Лист	Листов 1	

Госстрой СССР ЛЕНИНГРАДСКИЙ ПРОМСТРОЙПРОЕКТ

Инв.№ подл. | Подпись и дата | Взам. инв.№

Копировал

22035-02 19 Формат

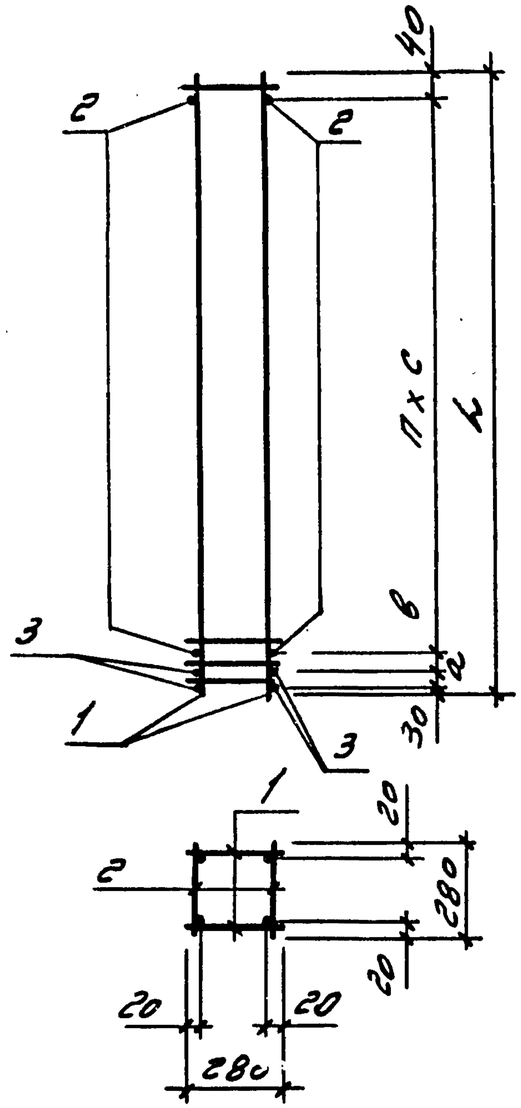

Формат	Зона	Поз.	Обозначение	Наименование	Кол. на исполн. 07010000-								Примечание
					-	01	02	03	04				
				Документация									
А3			3.016.1-9.1-00 00000000ТО	Техническое описание	X	X	X	X	X				
				Сборочные единицы									
				Каркас плоский									
А3		1	07010000	кр4	2								
			-01	кр5		2							
			-02	кр6			2						
			-03	кр8				2					
			-04	кр9					2				
				Детали									
Б4		2	07010001	Вр-I-5 ГОСТ 6727-80									
				ℓ=280	58	48	54						0,04кг
				ГОСТ 5781-82									
			07010002	А-I-8 ℓ=280					20				0,11кг
			07010003	А-I-6 ℓ=280				20					0,06кг
Б4		3	07010004	А-I-6 ℓ=280	4		4						0,06кг
			07010005	А-I-8 ℓ=280		4							0,11кг
			07010006	А-I-12 ℓ=280				4	4				0,25кг

Обозначение	Марка	Размеры, мм				n, шт.	Масса, кг
		L	a	в	c		
3.016.1-9.1-07010000	КП8	5970	100	-	200	29	26,32
-01	КП9	5970	70	80	250	23	42,40
-02	КП10	5470	100	100	200	26	24,24
-03	КП12	2970	100	100	300	9	39,84
-04	КП13	2970	100	100	300	9	52,48

Нач.отдела	Царбак	
Н.контроль	Аксенова	
Гл.констр.отд.	Липницкий	
Нач.сектора	Егорова	
Рук.группы	Татаркина	
Инженер	Пустова	
Ст.техник	Фоменко	

3.016.1-9.1-07010000

Каркас пространственный КП (КП8 ... КП13)

Стадия	Масса	Масштаб
Р	см. табл.	
Лист	Листов 1	

ГОССТРОЙ СССР ЛЕНИНГРАДСКИЙ ПРОМСТРОЙПРОЕКТ

22035-02 20

Взам.инв.№ | Подпись и дата | Инв.№ подл.

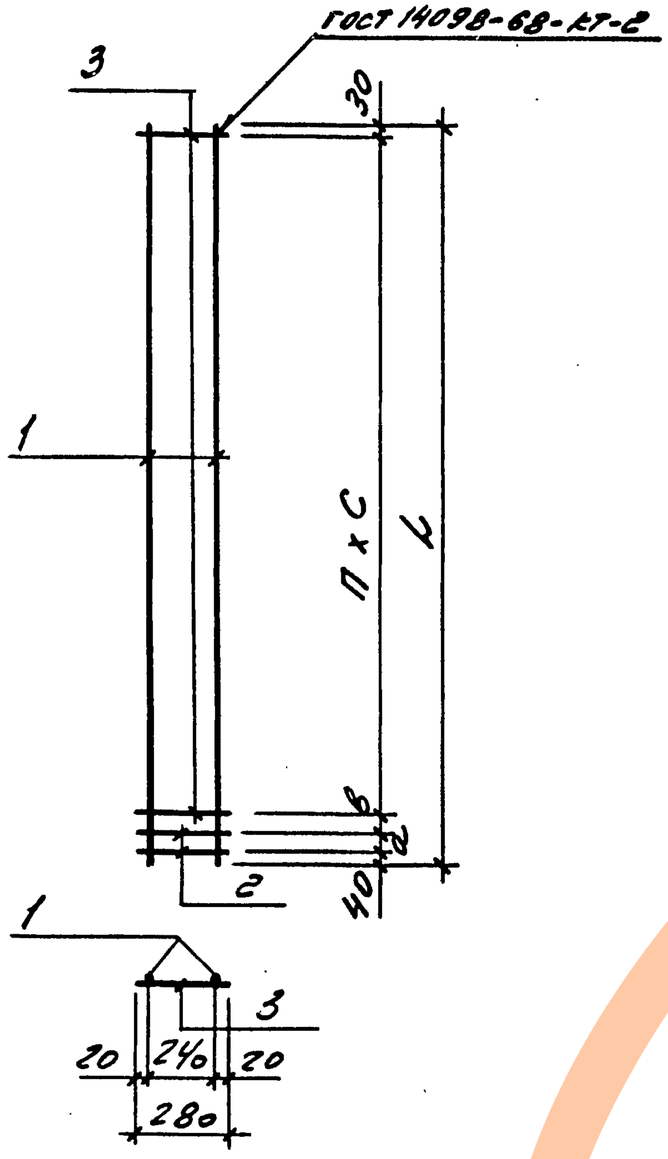

Формат	Зона	Поз.	Обозначение	Наименование	Кол. на испол. 07.01.01.00-								Примечание
					–	01	02	03	04				
				Документация									
А3			3.016.1-9.1-00.000000 ТО	Техническое описание	×	×	×	×	×				
				Детали									
				ГОСТ 5781-82									
Б4		1	07.01.01.01	А-III-12 ℓ=5970	2								5,30 кг
			07.01.01.02	А-III-16 ℓ=5970		2							9,42 кг
			07.01.01.03	А-III-12 ℓ=5470			2						4,86 кг
			07.01.01.04	А-III-22 ℓ=2970				2					8,86 кг
			07.01.01.05	А-III-25 ℓ=2970					2				11,43 кг
Б4		2	07.01.01.06	А-I-6 ℓ=280	2		2						0,06 кг
			07.01.01.07	А-I-8 ℓ=280		2							0,11 кг
			07.01.01.08	А-I-12 ℓ=280				2					0,25 кг
			07.01.01.09	А-I-14 ℓ=280					2				0,34 кг
Б4		3	07.01.01.10	А-I-6 ℓ=280				10					0,06 кг
			07.01.01.11	А-I-8 ℓ=280					10				0,11 кг
			07.01.01.12	ГОСТ 6727-80									
				ℓ=280	29	24	27						0,01 кг

Обозначение	Марка	Размеры, мм				n, шт.	Масса, кг
		L	a	b	c		
3.016.1-9.1-07.01.01.00	Кр 4	5970	100	–	200	29	11,88
-01	Кр 5	5970	70	80	250	23	20.02
-02	Кр 6	5470	100	100	200	26	10.92
-03	Кр 8	2970	100	100	300	9	18.82
-04	Кр 9	2970	100	100	300	9	24.62

Нач.отдела	Царбак	
Н.контроль	Аксенова	
Гл.констр.отд.	Липницкий	
Нач.сектора	Егорова	
Рук.группы	Татаркина	
Инженер	Пустова	
Ст.техник	Фоменкв	

3.016.1-9.1-07.01.01.00

Каркас плоский кр (Кр 4 ... Кр 9)

Стадия	Масса	Масштаб
Р	см. табл.	
Лист	Листов 1	

ГОССТРОЙ СССР
ЛЕНИНГРАДСКИЙ ПРОМСТРОЙПРОЕКТ

22035-02 21

Инв.№ подл. | Подпись и дата | Взам.инв.№

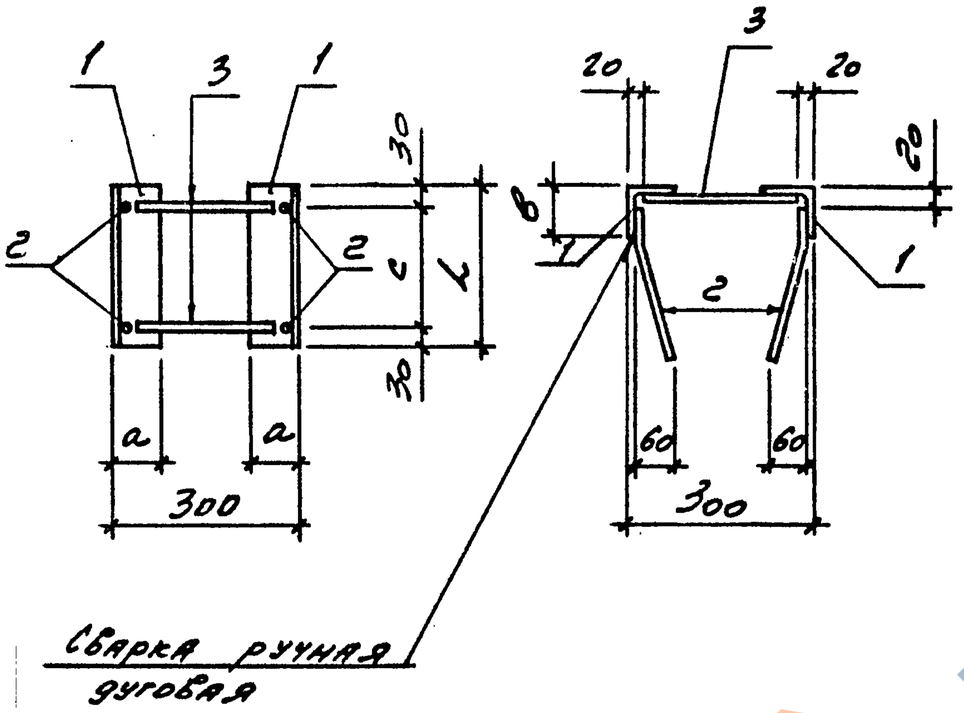

Формат	Зона	Поз.	Обозначение	Наименование	Кол. на исп. 07 09 01 00-			Примечание
					–	01		
				Документация				
А3			3.016.1-9.1-00 00000ОТО	Техническое описание	X	X		
				Детали				
Б4		1	07 0001 00	Уголок 100×63×8 ГОСТ 8509-72				
				Ст3 кп2 ГОСТ 380-71*				
				ℓ = 260	2			2,57 кг
			-01	Уголок 110×110×8 ГОСТ 8509-72				
				Ст3пс6-1 ТУ 14-1-3023-80				
				ℓ = 300		2		4,05 кг
				ГОСТ 5781-82				
Б4		2	07 0001 02	А-III-8 ℓ = 300	4			0,11 кг
			07 0001 03	А-III-10 ℓ = 350		4		0,22 кг
Б4		3	07 0001 04	А-II-10 ℓ = 260	2	2		0,16 кг

Обозначение	Марка	Размеры, мм				Масса, кг
		l	a	в	c	
3.016.1-9.1-07 0001 00	МН2	260	63	100	200	5,9
-01	МН3	300	70	110	240	9,3

Нач.отдела	Царбак		
Н.контроль	Аксенова		
Гл.констр.отд.	Липницкий		
Нач.сектора	Егорова		
Рук.группы	Татаркина		
Инженер	Пустова		
Ст.техник	Фоменко		

3.016.1-9.1-07 0001 00

Изделие закладное МН (МН2, МН3)

Стадия	Масса	Масштаб
Р	см. табл.	
Лист	Листов 1	

ГОССТРОЙ СССР
ЛЕНИНГРАДСКИЙ ПРОМСТРОЙПРОЕКТ

22035-02 22

Инв.№ подл. | Подпись и дата | Взам.инв.№

Ленинград, 196247
Ленинский пр., дом 160
ЦИТП Ленгипростроя

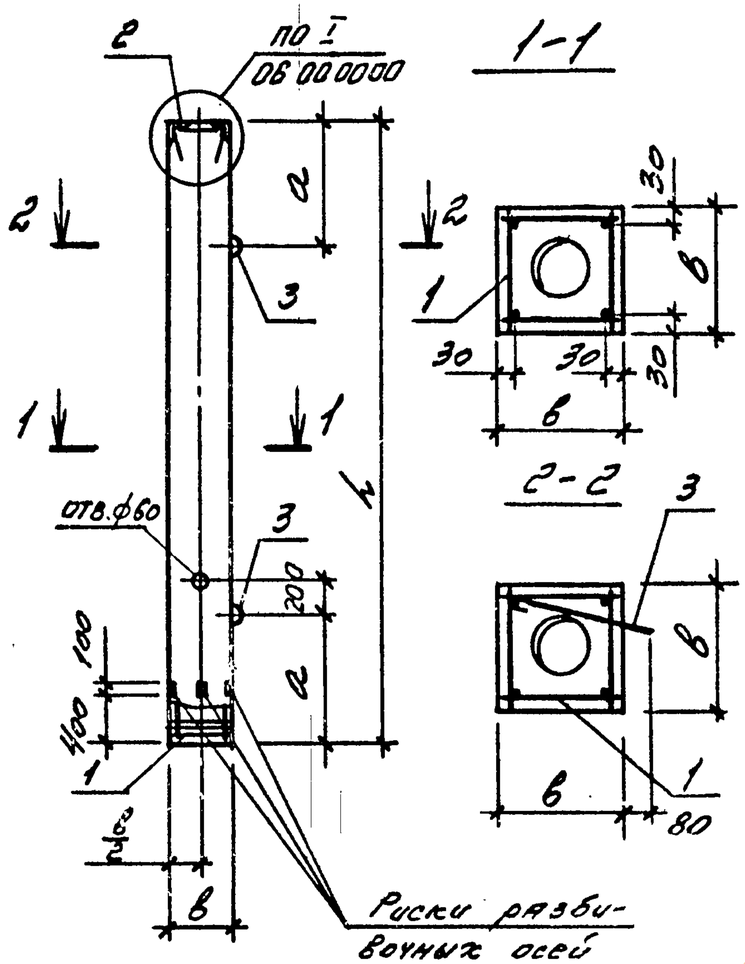

Формат	Зона	Поз.	Обозначение	Наименование	Кол. на исполн. 08 000000- –	01	02	03	04	05				Примечание
				Документация										
А3			3.016.1-9.1-00 000000 ТО	Техническое описание	Х	Х	Х	Х	Х	Х				
				Сборочные единицы										
				Каркас пространственный										
А3		1	07 010000-03	КП12	1									
			-04	КП13		1								
А3		1	08 010000	КП16			1							
			-01	КП17				1						
			-02	КП18					1					
			-03	КП19						1				
				Изделие закладное										
А4		2	07 00 01 00-01	МН3	1	1	1	1	1	1				
А4		3	07 00 02 00	МН33	2	2								
			-01	МН34			2	2	2	2				
				Материалы										
				Бетон класса В25	0,21	0,21	0,38	0,38	0,55	0,55				м³

Обозначение	Марка	Размеры, мм L	а	в	Масса, т
3.016.1-9.1-08 000000	СП3-30-1	3000	600	300	0,52
-01	СП3-30-2	3000	600	300	0,52
-02	СП5,5-30-1	5500	1100	300	0,96
-03	СП5,5-30-2	5500	1100	300	0,96
-04	СП5,5-40-1	5500	1100	400	1,38
-05	СП5,5-40-2	5500	1100	400	1,38

Нач.отдела	Царбак	
Н.контроль	Аксенова	
Гл.констр.отд.	Липницкий	
Нач.сектора	Егорова	
Рук.группы	Татаркина	
Инженер	Пустова	
Ст.техник	Фоменко	

3.016.1-9.1-08 00 00 00

Колонна СП (СП3-30-1,2; СП5,5-30-1,2; СП5,5-40-1,2)

Стадия	Масса	Масштаб
Р	см. табл.	
Лист 1	Листов 2	

ГОССТРОЙ СССР
ЛЕНИНГРАДСКИЙ ПРОМСТРОЙПРОЕКТ

22035-02 23

Инв.№ подл. | Подпись и дата | Взам.инв.№

Ведомость расхода стали на элемент, кг

Марка элемента	Изделия арматурные														Изделия закладные						Общий расход
	Арматура класса										Итого	Вр-I		Всего	Арматура класса				Прокат марки	Всего	
	А-I					А-III									А-I			А-III	ВСт3пс6-1		
	ГОСТ 5781-82*											ГОСТ 6727-80			ГОСТ 5781-82*				ГОСТ 8509-72		
	Ф6	Ф8	Ф10	Ф12	Ф14	Ф14	Ф18	Ф20	Ф22	Ф25		Ф5			Ф8	Ф10		Ф10	∠110×110×8		
СП3-30-1	2,4			2,0					35,4		39,8			39,8	0,8			1,2	8,1	10,1	49,9
СП3-30-2		4,4		1,0	1,4	1,4				45,7	53,9			53,9	0,8			1,2	8,1	10,1	64,0
СП5,5-30-1			1,4			26,4					27,8	3,4		31,2		1,2		1,2	8,1	10,5	41,7
СП5,5-30-2			1,4				43,7				45,1	2,9		48,0		1,2		1,2	8,1	10,5	58,5
СП5,5-40-1			1,8				43,7				45,5	4,3		49,8		1,2		1,2	8,1	10,5	60,3
СП5,5-40-2			1,8					54,0			55,8	4,3		60,1		1,2		1,2	8,1	10,5	70,6

Инв.№ подл. | Подпись и дата | Взам.инв.№

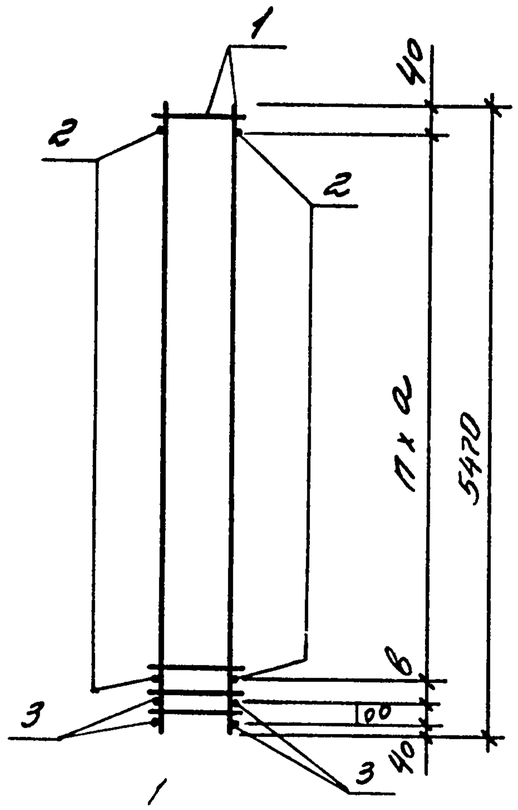

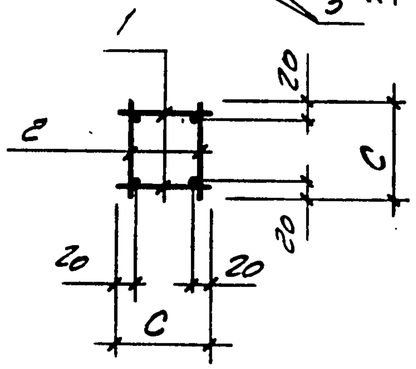

Формат	Зона	Поз.	Обозначение	Наименование	Кол.на исп. 08 010000-						Примечание
					-	01	02	03			
				Документация							
А3			3.016.1-9.1-00 0000 000ТО	Техническое описание	Х	Х	Х	Х			
				Сборочные единицы							
				Каркас плоский							
А3		1	08 010100	Кр 12	2						
			-01	Кр 13		2					
			-02	Кр 14			2				
			-03	Кр 15				2			
				Детали							
Б4		2	08 010101	Вр-I-5 ГОСТ 6727-80							
				l=280	42	36					0,04кг
Б4			08 010102	l=380			36	36			0.06 кг
				ГОСТ 5781-82							
Б4		3	08 010103	А-I-10 l=280	4	4					0.17кг
			08 010104	А-I-10 l=380			4	4			0.23кг

Обозначение	Марка	Размеры, мм				n, шт.	Масса, кг
		c	a	b			
3.016.1-9.1-08 010000	КП16	280	250	290		20	31,16
-01	КП17	280	300	190		17	47,96
-02	КП18	380	300	190		17	49,90
-03	КП19	380	300	190		17	60,10

Нач.отдела	Царбак		
Н.контроль	Аксенова		
Гл.констр.отд.	Липницкий		
Нач.сектора	Егорова		
Рук.группы	Татаркина		
Инженер	Пустова		
Ст.техник	Фоменко		

3.016.1-9.1-08 010000

Каркас пространственный КП (КП16 ... КП19)

Стадия	Масса	Масштаб
Р	см. табл.	
Лист	Листов 1	

ГОССТРОЙ СССР
ЛЕНИНГРАДСКИЙ ПРОМСТРОЙПРОЕКТ

Инв.№ подл. | Подпись и дата | Взам.инв.№

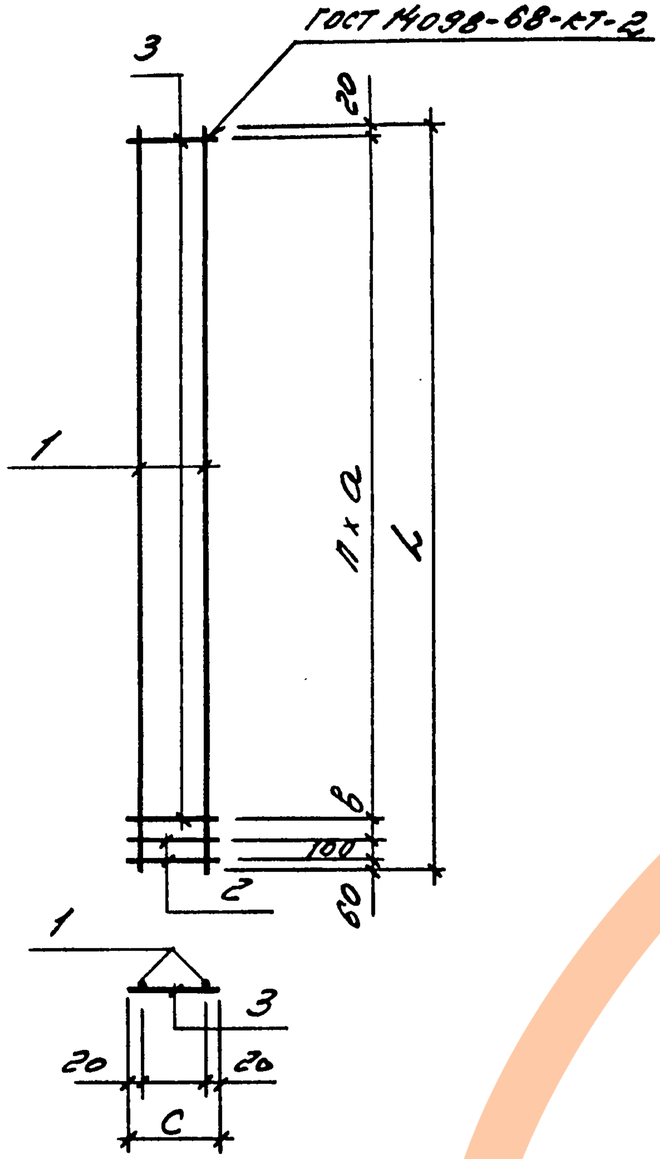

Формат	Зона	Поз.	Обозначение	Наименование	Кол. на исп. 08 010100 –	01	02	03			Примечание
				Документация							
А3			3.016.1-9.1-00 00 00 00 ТО	Техническое описание	×	×	×	×			
				Детали							
				ГОСТ 5781-82							
Б4		1	08 010102	А-III-14 ℓ=5470	2						6,61 кг
			08 010101-01	А-III-18 ℓ=5470		2					10,93 кг
			08 010103	А-III-18 ℓ=5470			2				10,93 кг
			08 010104	А-III-20 ℓ=5470				2			13,50 кг
Б4		2	08 010105	А-I-10 ℓ=280	2	2					0,17 кг
			08 010106	А-I-10 ℓ=380			2	2			0,23 кг
				ГОСТ 6727-80							
Б4		3	08 010107	Вр-I-5 ℓ=280	21	18					0.04 кг
			08 010108	Вр-I-5 ℓ=380			18	18			0.06 кг

Обозначение	Марка	Размеры, мм l	a	в	с	n, шт.	Масса, кг
3.016.1-9.1-08 010100	Кр 12	5470	250	290	280	20	14,40
-01	Кр 13	5470	300	190	280	17	22,92
-02	Кр 14	5470	300	190	380	17	23,40
-03	Кр 15	5470	300	190	380	17	28,50

Нач.отдела	Царбак	
Н.контроль	Аксенова	
Гл.констр.отд.	Липницкий	
Нач.сектора	Егорова	
Рук.группы	Татаркина	
Инженер	Пустова	
Ст.техник	Фоменко	

3.016.1-9.1-08 010100

Каркас плоский Кр (Кр 12... Кр 15)

Стадия	Масса	Масштаб
Р	см. табл.	
Лист	Листов 1	

ГОССТРОЙ СССР
ЛЕНИНГРАДСКИЙ ПРОМСТРОЙПРОЕКТ

22035-02 26

Инв.№ подл. | Подпись и дата | Взам.инв.№

https://zavodjbi.com/

Инв № подл.	Подпись и дата	Взам. инв.№

Формат	Зона	Поз.	Обозначение	Наименование	Кол. на исполн. 09 000000 –										Примечание
					–	01	02	03	04	05					
				Документация											
А4			3.016.1-9.1-09 000000 СБ	Сборочный чертеж	х	х	х	х	х	х					
А3			00 00 00 00 ТО	Техническое описание	х	х	х	х	х	х					
				Сборочные единицы											
				Каркас пространственный											
А4		1	09 01 00 00	КП 20	1	1									
			-01	КП 21			1	1							
			-02	КП 22					1	1					
А4		2	09 00 01 00	Изделие закладное МН5	2	2	2	2	2	2					

Марка

Нач.отд.	Царбак		3.016.1-9.1-09 00 00 00
Н.контр.	Аксенова		
Гл.констр.отд.	Липницкий		
Нач.сект	Егорова		Траверсы Т1 (Т1-2-1... Т1-4-2)
Рук.гр.	Татаркина		
Инженер	Пустова		
Техник	Радзина		

Стадия	Лист	Листов
Р	1	2

ГОССТРОЙ СССР
ЛЕНИНГРАДСКИЙ ПРОМСТРОЙПРОЕКТ

Копировал Формат

Инв. № подл.	Подпись и дата	Взам. инв. №

Формат	Зона	Поз.	Обозначение	Наименование	Кол. на исполн. 09 000000 –										Примечание
					–	01	02	03	04	05					
				Изделие закладное											
А4		3	3.016.1-9.1-09 00 02 00	МН6	2	2									
А4		4	09 000400	МН7	2	2	2	2							
А4		5	-01	МН10	2	2	2	2	2	2					
А4		6	09 000100-02	МН11			2	2							
А4		7	09 000300	МН12					2	2					
				Детали											
Б4		8	09 000001	Вр-I-5 ГОСТ 6727-80 ℓ=230	4	4	4	4	4	4					0.03 кг
				Материалы											
				Бетон класса В 15	0,22	0,22	0,22	0,22	0,22	0,22					$м^3$

			3.016.1-9.1-09 00 00 00

Копировал Формат

https://zavodjbi.com/

22035-02 27

Рис. 1

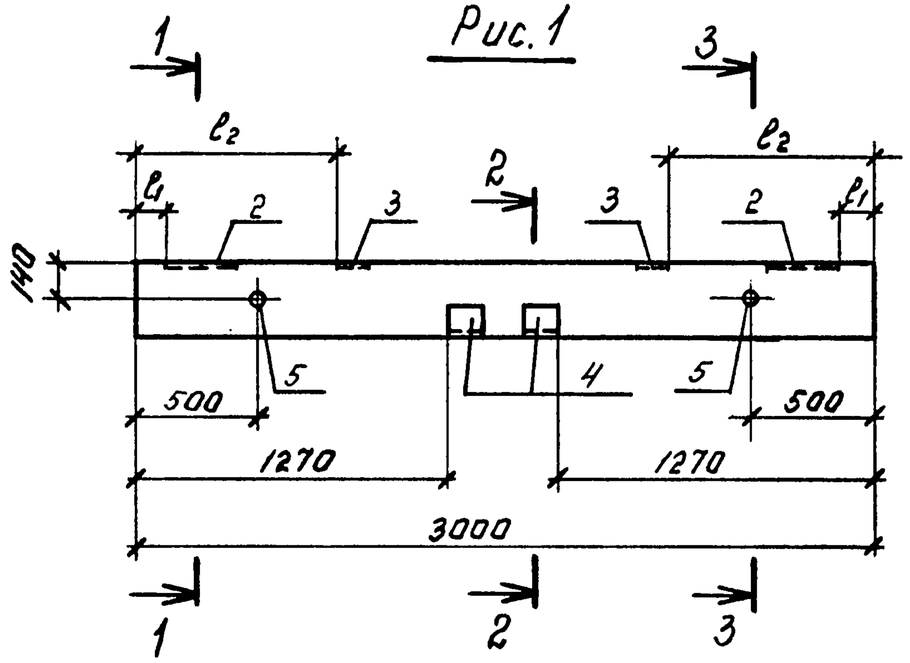

1 – 1

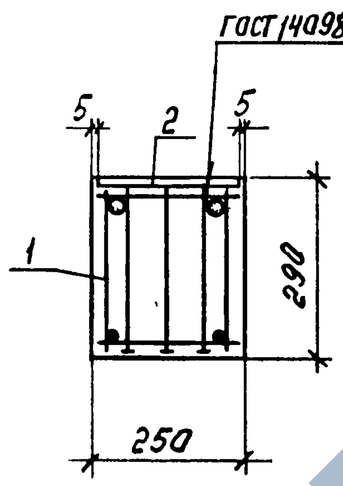

2 – 2

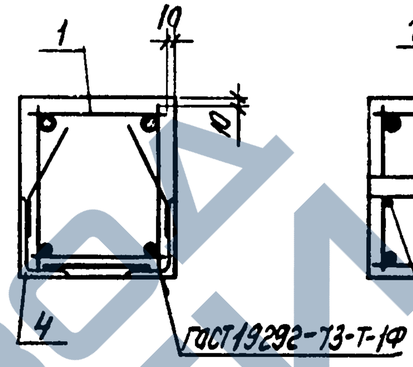

3 – 3

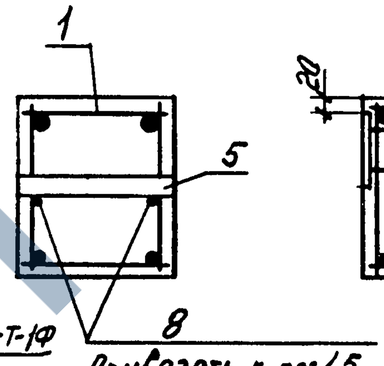

4 – 4

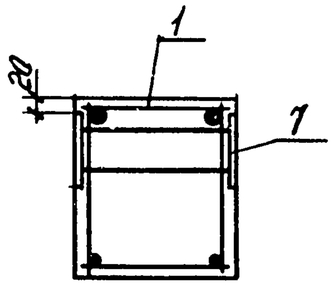

Рис. 2

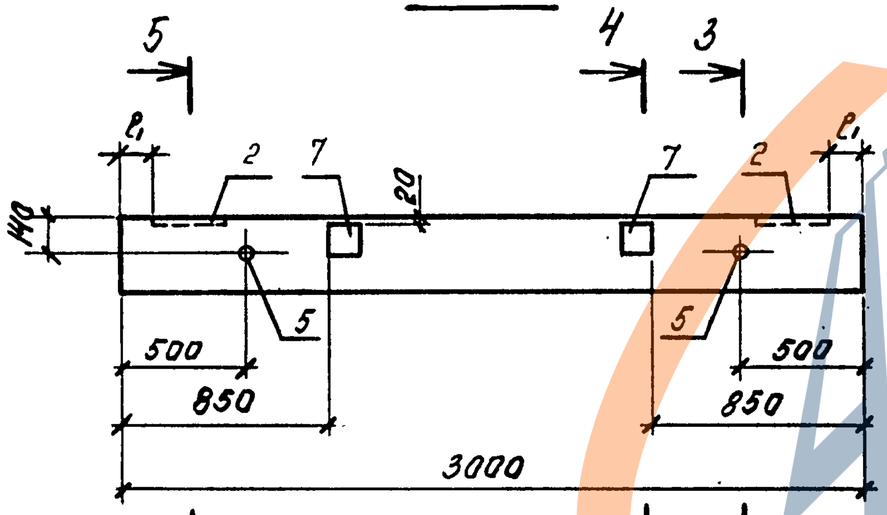

5 – 5

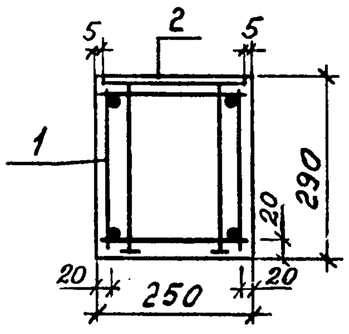

Обозначение	Марка	Рис.	Размеры, мм	
			ℓ_1	ℓ_2
3.016.1-9.1-09 00 00 00	Т1-2-1	1	30	700
-01	Т1-2-2	1	210	690
-02	Т1-3-1	1	130	830
-03	Т1-3-2	1	310	830
-04	Т1-4-1	2	130	—
-05	Т1-4-2	2	210	—

Нач.отд.	Царбак	
Н.контр.	Аксенова	
Гл.констр.отд.	Липницкий	
Нач.сект.	Егорова	
Рук.гр.	Татаркина	
Инженер	Пустова	
Техник	Радзина	

3.016.1-9.1-09 00 00 00 СБ

Траверсы Т1 (Т1-2-1 ... Т1-4-2) Сборочный чертеж

Стадия	Масса	Масштаб
Р	540	
Лист	Листов 1	

ГОССТРОЙ СССР ЛЕНИНГРАДСКИЙ ПРОМСТРОЙПРОЕКТ

Инв.№ подл. | Подпись и дата | Взам. инв.№

Копировал

22035-02 28 Формат

https://zavodjbi.com/

Инв № подл.	Подпись и дата	Взам. инв.№

Формат	Зона	Поз.	Обозначение	Наименование	Кол. на исполн. 09 01 00 00-										Примечание
					–	01	02	03	04	05	06				
				Документация											
А3			3.016.1-9.1-09 0000000СБ	Сборочный чертеж	X	X	X	X	X	X	X				
А3			00 0000 00 ТО	Техническое описание	X	X	X	X	X	X	X				
				Сборочные единицы											
А3		1	09 010100	Каркас КР16	2										
			-01	КР17		2									
			-02	КР18			2								
			-03	КР19				2							
			-04	КР20					2						
			-05	КР27						2					
			-06	КР28							2				

Марка

Нач.отд.	Царбак		
Н.контр	Аксенова		
Гл.констр.отд.	Липницкий		
Нач.сект	Егорова		
Рук.гр.	Татаркина		
Инженер	Пустова		
Техник	Радзина		

3.016.1-9.1-09 01 00 00

Каркас пространственный КП (КП 20 .. КП24; КП31; КП32)

Стадия	Лист	Листов
Р	1	2

ГОССТРОЙ СССР
ЛЕНИНГРАДСКИЙ ПРОМСТРОЙПРОЕКТ

Копировал Формат

Инв. № подл.	Подпись и дата	Взам. инв. №

Формат	Зона	Поз.	Обозначение	Наименование	Кол. на исполн. 09 01 00 00-										Примечание
					–	01	02	03	04	05	06				
				Детали											
				ГОСТ 6727-80											
Б4		2	3.016.1-9.1-09 01 0001	Вр-I-5 ℓ=230			42	66							0,03 кг
			09 0100 02	Вр-I-5 ℓ=180					34						0,03 кг
			09 0100 03	Вр-I-5 ℓ=280						72					0,04 кг
				ГОСТ 5781-82											
			09 0100 04	А-I-8 ℓ=280							72				0,11 кг
			09 01 00 05	А-I-8 ℓ=230	42	42									0,09 кг

62 20-5035-29

3.016.1-9.1-09 01 00 00

Лист 2

Копировал Формат

https://zavodjbi.com/

https://zavodgk.com/

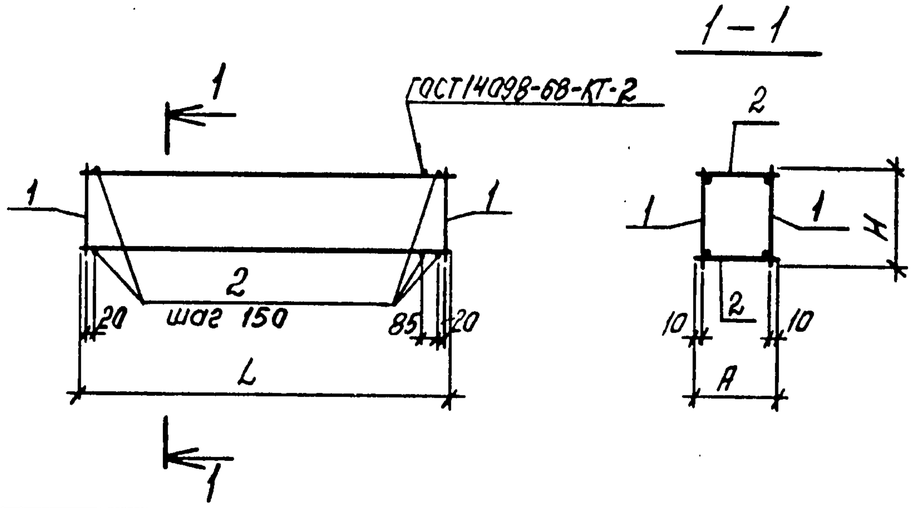

Обозначение	Марка	Размеры, мм			Масса, кг
		L	H	A	
3.016.1-9.1-09010000	КП20	2980	270	230	25,62
-01	КП21	2980	270	230	31,48
-02	КП22	2980	270	230	13,54
-03	КП23	4780	270	230	22,06
-04	КП24	2380	280	180	13,98
-05	КП31	5980	280	280	20,52
-06	КП32	5980	280	280	55,96

Нач.отд.	Царбак	
Н.контр.	Аксенова	
Гл.констр.отд.	Липницкий	
Нач.сект.	Егорова	
Рук.гр.	Татаркина	
Инженер	Пустова	
Техник	Радзина	

3.016.1-9.1-09 010000 СБ

Каркас пространственный КП (КП20.., КП24, КП31, КП32) Сборочный чертеж

Стадия	Масса	Масштаб
Р	см. табл.	

Лист | Листов 1

ГОССТРОЙ СССР
ЛЕНИНГРАДСКИЙ ПРОМСТРОЙПРОЕКТ

Инв. № подл. | Подпись и дата | Взам. инв. №

Копировал | Формат

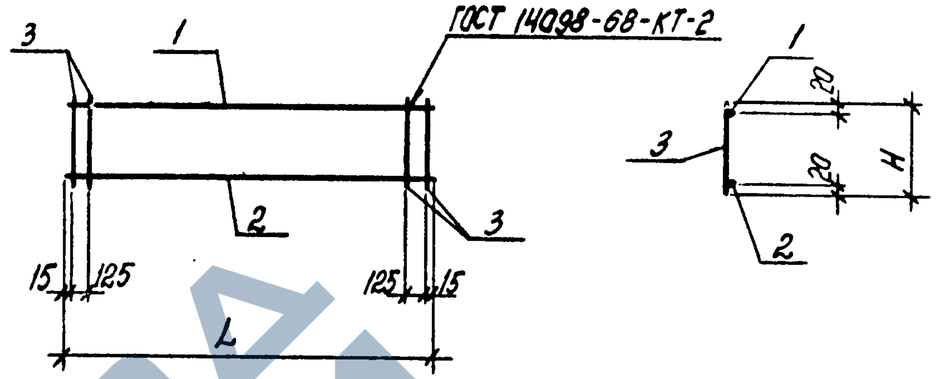

Обозначение	Марка	Размеры, мм		Масса, кг
		L	H	
3.0161-9.1-09010100	КР16	2980	270	10,92
-01	КР17	2980	270	13,85
-02	КР18	2980	270	6,14
-03	КР19	4780	270	10,04
-04	КР20	2380	280	4,26
-05	КР27	5980	280	8,82
-06	КР28	5980	280	24,02

Нач.отд.	Царбак	
Н.контр.	Аксенова	
Гл.констр.отд.	Липницкий	
Нач.сект.	Егорова	
Рук.гр.	Татаркина	
Инженер	Пустова	
Техник	Радзина	

3.016.1-9.1-09 01 01 00 СБ

Каркас КР (КР16...КР20, КР27, КР28) Сборочный чертеж

Стадия	Масса	Масштаб
Р	см. табл.	

Лист | Листов 1

ГОССТРОЙ СССР
ЛЕНИНГРАДСКИЙ ПРОМСТРОЙПРОЕКТ

Инв. № подл. | Подпись и дата | Взам. инв. №

Копировал

Формат

https://zavodgk.com/

Инв № подл.	Подпись и дата	Взам. инв.№

Формат	Зона.	Поз.	Обозначение	Наименование	Кол. на исполн. 09 01 01 00 –										Примечание
					–	01	02	03	04	05	06				
				Документация											
А4			3.016.1-9.1-09 010100СБ	Сборочный чертеж	X	X	X	X	X	X	X				
А3			00 000000 ТО	Техническое описание	X	X	X	X	X	X	X				
				Детали											
				ГОСТ 5781-82											
Б4		1	09 01 01 01	А-III-18 ℓ=2980	1										5,96 кг
			09 01 01 02	А-III-22 ℓ=2980		1									8,89 кг
			09 01 01 03	А-III-12 ℓ=2980			1								2,65 кг
			09 01 01 04	А-III-14 ℓ=4780				1							5,77 кг
			09 01 01 05	А-III-12 ℓ=2380					1						2,11 кг
			09 01 01 06	А-III-10 ℓ=5980						1					3,69 кг
			09 01 01 07	А-III-20 ℓ=5980							1				14,75 кг
				Марка											

Нач.отд.	Царбак	
Н.контр.	Аксенова	
Гл.констр.отд.	Липницкий	
Нач.сект	Егорова	
Рук.гр.	Татаркина	
Инженер	Пустова	
Техник	Радзина	

3.016.1-9.1-09 01 01 00

Каркас КР (КР16...КР20, КР27, КР28)

Стадия	Лист	Листов
Р	1	2

ГОССТРОЙ СССР ЛЕНИНГРАДСКИЙ ПРОМСТРОЙПРОЕКТ

Копировал Формат

Инв. № подл.	Подпись и дата	Взам. инв. №

Формат	Зона	Поз.	Обозначение	Наименование	Кол. на исполн. 09 01 01 00 –										Примечание
					–	01	02	03	04	05	06				
				ГОСТ 5781-82											
Б4		2	3.016.1-9.1-09 01 01 08	А-I-12 ℓ=2980	1	1	1								2,65 кг
			09 01 01 09	А-I-10 ℓ=4780				1							2,95 кг
			09 01 01 10	А-I-10 ℓ=2380					1						1,47 кг
			09 01 01 11	А-I-10 ℓ=5980						1					3,69 кг
			09 01 01 12	А-I-12 ℓ=5980							1				5,31 кг
Б4		3	09 01 01 13	А-I-8 ℓ=270	21	21									0,11 кг
			09 01 01 14	Вр-I-5 ГОСТ 6727-80 ℓ=270			21	33							0,04 кг
			09 01 01 15	Вр-I-5 ГОСТ 6727-80 ℓ=280					17	36					0,04 кг
			09 01 01 16	А-I-8 ГОСТ 5781-82 ℓ=280							36				0,11 кг

22035-02 31

3.016.1-9.1-09 01 01 00

Лист 2

Копировал Формат

30

Инв. № подл.	Подпись и дата	Взам. инв. №

Формат	Зона	Поз.	Обозначение	Наименование	Кол. на исполн. 09 02 00 00-										Примечание
					-	01	02								
				ДОКУМЕНТАЦИЯ											
А4			3.016.1-9.1-09 00 01 00 СБ	Сборочный чертеж	×	×	×								
А3			00 00 00 00 ТО	Техническое описание	×	×	×								
				ДЕТАЛИ											
				Лист ГОСТ 19903-74											
				ВСт3кп2 ГОСТ 14637-79											
БЧ		1	09 00 01 01	8×240×300	1										4,52 кг
			-01	8×240×400			1								6,03 кг
			-02	8×240×150		1									2,26 кг
БЧ		2	09 00 01 02	8×40×40	6	6									0,10 кг
			-01	8×50×50			6								0,16 кг
БЧ		3	09 00 01 03	А-III-10 ГОСТ 5781-82 ℓ=270	6										0,17 кг
			09 00 01 04	А-III-12 ГОСТ 5781-82 ℓ=270			6								0,24 кг
			09 00 01 05	А-III-8 ГОСТ 5781-82 ℓ=270		6									0,11 кг

Нач.отдела	Царбак	
Н.контроль	Аксенова	
Гл.констр.отд.	Липницкий	
Нач.сектора	Егорова	
Рук.группы	Татаркина	
Ст.инженер	Юленец	
Инженер	Бобович	

3.016.1-9.1-09 00 01 00

Изделие закладное МН (МН5; МН9; МН11)

Стадия	Лист	Листов
Р		1

ГОССТРОЙ СССР
ЛЕНИНГРАДСКИЙ ПРОМСТРОЙПРОЕКТ

Копировал Формат

Инв. № подл.	Подпись и дата	Взам. инв. №

Рис. 1

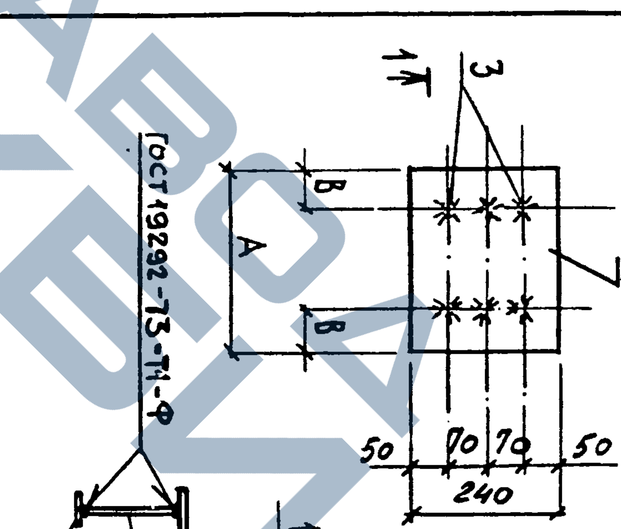

Рис. 2

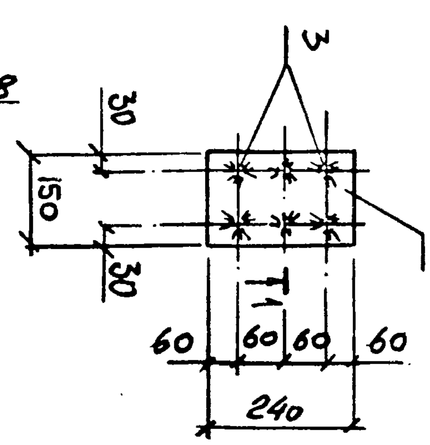

Обозначение	Марка	Рис.	Размеры, мм А	Размеры, мм В	Масса, кг
3.016.1-9.1-09 00 01 00	МН5	1	300	40	6,14
-01	МН9	2	—	—	3,52
-02	МН11	1	400	70	8,43

Инв. № подл.	Подпись и дата	Взам. инв. №

Нач.отдела	Царбак	
Н.контроль	Аксенова	
Гл.констр.отд.	Липницкий	
Нач.сектора	Егорова	
Рук.группы	Татаркина	
Инженер	Пустова	
Инженер	Бобович	

3.016.1-9.1-09 00 01 00 СБ

Изделие закладное МН (МН5; МН9; МН11)
Сборочный чертеж

Стадия	Масса	Масштаб
Р	см. табл.	

Лист	Листов
1	1

ГОССТРОЙ СССР
ЛЕНИНГРАДСКИЙ ПРОМСТРОЙПРОЕКТ

Копировал 22035-02 32 Формат

Инв. № подл.	Подпись и дата	Взам. инв. №

Формат	Зона	Поз.	Обозначение	Наименование	Кол. на исполн. 09.00 02 00 –	01	02	03							Примечание
				Документация											
А4			3.016.1-9.1-09 00 02 00 СБ	Сборочный чертеж	×	×	×								
А3			00.0000000 ТО	Техническое описание	×	×	×								
				Детали											
				Лист ГОСТ 19903-74											
				Вст3кп2 ГОСТ 14637-79											
Б4		1	09 00 02 01	8 × 120 × 240	1										1,81 кг
			– 01	8 × 190 × 250		1									2,98 кг
			– 02	8 × 120 × 190			1								1,43 кг
			– 03	8 × 120 × 290				1							2,19 кг
Б4		2	09 00 02 02	8 × 40 × 40		6									0,1 кг
Б4		3	09 00 02 03	А-III-8 ГОСТ 5781-82 ℓ=240	4		4	4							0,09 кг
			09 00 02 04	А-III-10 ГОСТ 5781-82 ℓ=270		6									0,17 кг
				Марка											

Нач.отдела	Царбак	
Н.контроль	Аксенова	
Гл.констр.отд.	Липницкий	
Нач.сектора	Егорова	
Рук.группы	Татаркина	
Ст.инженер	Юленец	
Инженер	Бобович	

3.016.1-9.1-09.00 02 00

Изделие закладное МН (МН6; МН13; МН14; МН26)

Стадия	Лист	Листов
Р		1

ГОССТРОЙ СССР ЛЕНИНГРАДСКИЙ ПРОМСТРОЙПРОЕКТ

Копировал | Формат

Архив завода

Инв. № подл.	Подпись и дата	Взам. инв. №

Рис. 1

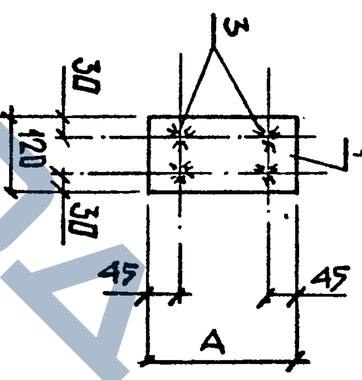

Вид Б

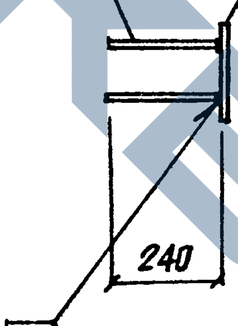

ГОСТ 19292-73-Т1-Ф

Вид В

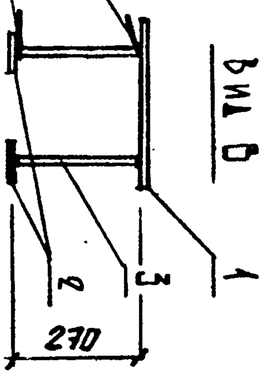

Рис. 2

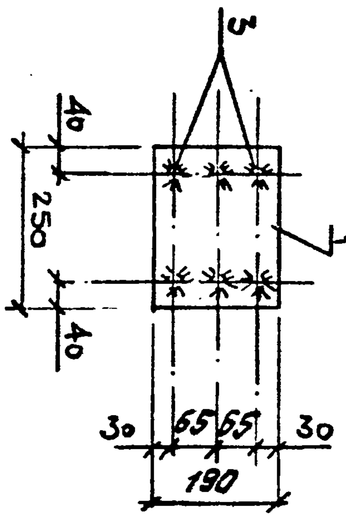

Обозначение	Марка	Рис.	А, мм	Масса, кг
3.016.1-9.1-09 00 02 00	МН6	1	240	2,77
-01	МН13	2	-	4,60
-02	МН14	1	190	1,79
-03	МН26	1	290	2,55

Нач.отдела	Царбак	
Н.контроль	Аксенова	
Гл.констр.отд.	Липницкий	
Нач.сектора	Егорова	
Рук.группы	Татаркина	
Ст.инженер	Юленец	
Инженер	Бобович	

3.016.1-9.1-09 00 02 00 СБ

Изделие закладное МН (МН6; МН13; МН14; МН26). Сборочный чертеж

Стадия	Масса	Масштаб
Р	см. табл.	

Лист	Листов
	1

ГОССТРОЙ СССР ЛЕНИНГРАДСКИЙ ПРОМСТРОЙПРОЕКТ

22035-02 33

Инв. № подл.	Подпись и дата	Взам. инв.№

Формат	Зона	Поз.	Обозначение	Наименование	Кол. на исполн. 09 00 03 00 –										Примечание
					–	01									
				ДОКУМЕНТАЦИЯ											
А4			3.016.1-9.1-09 00 03 00 СБ	Сборочный чертеж	х	х									
А4			00 00000 ОТО	Техническое описание	х	х									
				ДЕТАЛИ											
				Лист ГОСТ 19903-74											
				Вст3кп2 ГОСТ 14637-79											
Б4		1	09 00 03 01	8×120×120	2	2									0,90 кг
Б4		2	09 00 03 02	А-III-12 ГОСТ 5781-82 Р=242	4										0,21 кг
Б4		2	09 00 03 03	А-III-12 ГОСТ 5781-82 Р=192		4									0,17 кг

Марка

Нач.отдела	Царбак	
Н.контроль	Аксенова	
Гл.констр.отд.	Липницкий	
Нач.сектора	Егорова	
Рук.группы	Татаркина	
Инженер	Пустова	
Инженер	Бобович	

3.016.1-9.1-09 00 03 00

Изделие закладное МН (МН 12; МН 15)

Стадия	Лист	Листов
Р		1

ГОССТРОЙ СССР
ЛЕНИНГРАДСКИЙ ПРОМСТРОЙПРОЕКТ

Копировал Формат

Инв. № подл.	Подпись и дата	Взам. инв. №

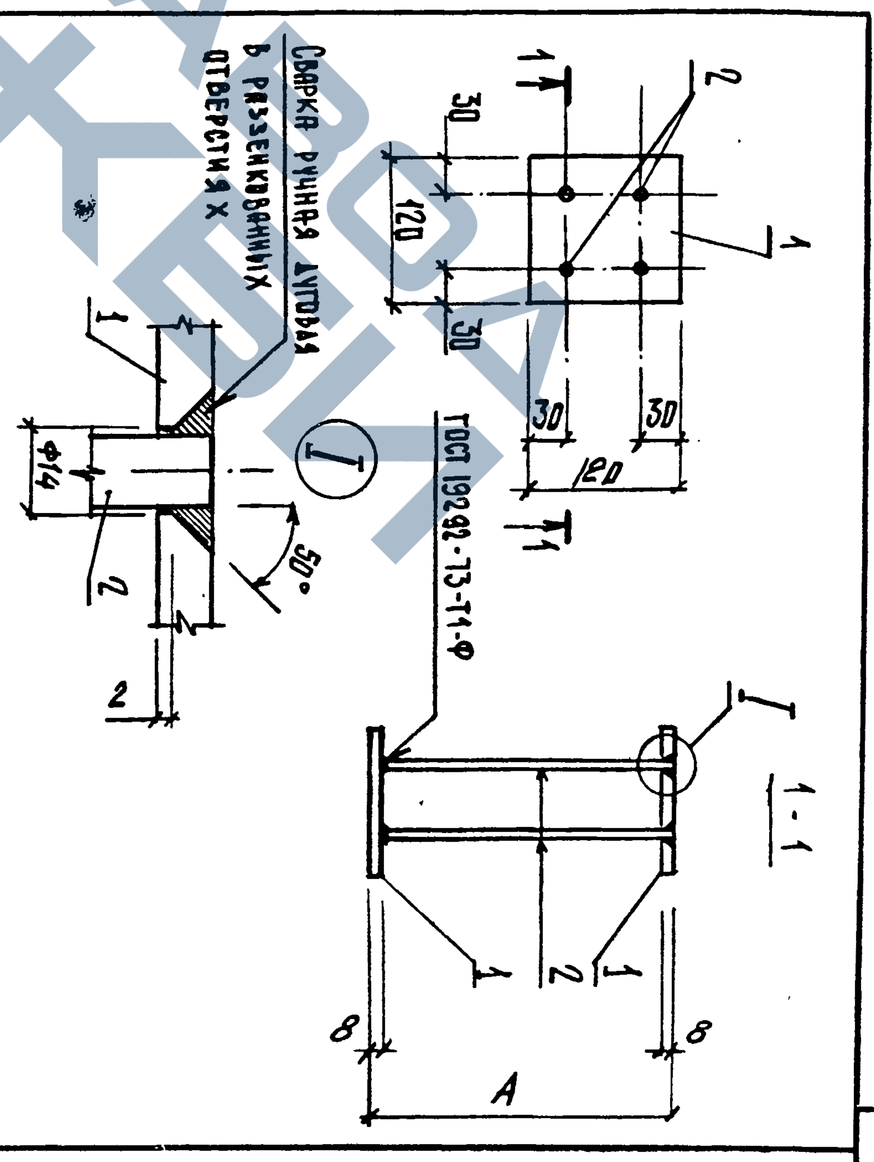

Обозначение	Марка	А, мм	Масса, кг
3.016.1-9.1-09 00 03 00	МН 12	250	2,64
-01	МН 15	200	2,48

Нач.отдела	Царбак	
Н.контроль	Аксенова	
Гл.констр.отд.	Липницкий	
Нач.сектора	Егорова	
Рук.группы	Татаркина	
Инженер	Пустова	
Инженер	Бобович	

3.016.1-9.1-09 00 03 00 СБ

Изделие закладное МН (МН 12; МН 15) Сборочный чертеж

Стадия	Масса	Масштаб
Р	см табл.	

Лист Листов 1

ГОССТРОЙ СССР ЛЕНИНГРАДСКИЙ ПРОМСТРОЙПРОЕКТ

Архив

Инв. № подл.	Подпись и дата	Взам. инв. №

Формат	Зона	Поз.	Обозначение	Наименование	Кол. на исполн. 09 00 04 00 –										Примечание
					–	01	02	03							
				Документация											
А4			3.016.1-9.1-09 00 04 00 СБ	Сборочный чертеж	X	X	X	X							
А3			00 000000 ТО	Техническое описание	X	X	X	X							
				Детали											
БЧ		1	09 00 04 01	Уголок 125×80×8 ГОСТ 8510-72*	2										1,88 кг
				Вст3пс6 ГОСТ 380-71* ℓ=150											
БЧ		2	09 000402	А-III-10 ГОСТ 5781-82 ℓ= 360	2										0,22 кг
БЧ		3	09 000403	А-III-10 ГОСТ 5781-82 ℓ= 210	2										0,13 кг
				Труба 32×2,8 ГОСТ 3262-75											
БЧ		4	09 000404	ℓ= 250		1									0,68 кг
			09 000405	ℓ= 200			1								0,55 кг
			09 000406	ℓ=300				1							0,82 кг

Марка

Нач.отдела	Царбак	
Н.контроль	Аксенова	
Гл.констр.отд.	Липницкий	
Нач.сектора	Егорова	
Рук.группы	Татаркина	
Ст.инженер	Юленец	
Инженер	Бобович	

3.016.1-9.1-09 00 04 00

Изделие закладное МН (МН7; МН10; МН8; МН28)

Стадия	Лист	Листов
Р		1

ГОССТРОЙ СССР ЛЕНИНГРАДСКИЙ ПРОМСТРОЙПРОЕКТ

Копировал | Формат

Инв. № подл.	Подпись и дата	Взам. инв. №

Рис.1

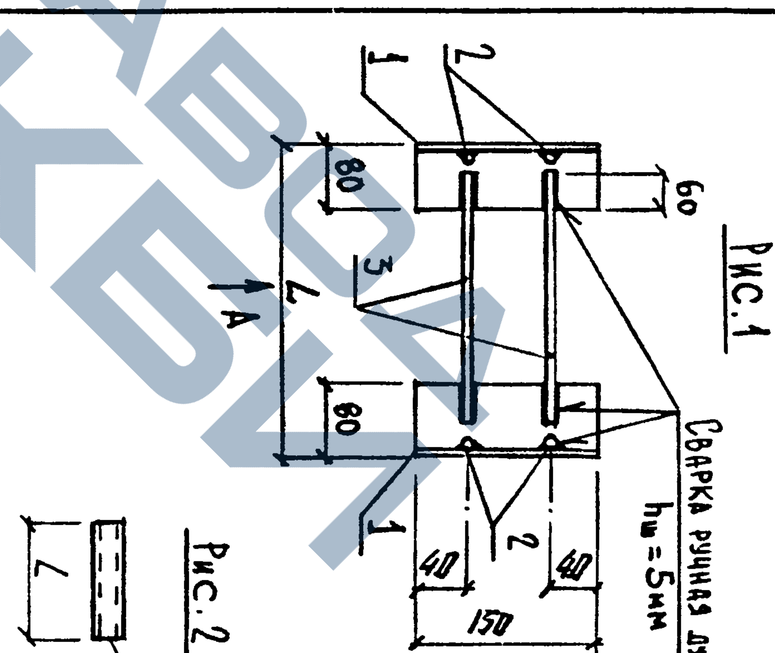

Рис.2

Обозначение	Марка	Рис.	L, мм	Масса, кг
3.016.1-9.1-09 00 04 00 -01	МН7	1	–	4,46
-02	МН10	2	250	0,68
-03	МН8	2	200	0,55
	МН28	2	300	0,82

Инв. № подл.	Подпись и дата	Взам. инв. №

Нач.отдела	Царбак	
Н.контроль	Аксенова	
Гл.констр.отд.	Липницкий	
Нач.сектора	Егорова	
Рук.группы	Татаркина	
Ст.инженер	Юленец	
Инженер	Бобович	

3.016.1-9.1-09 00 04 00 СБ

Изделие закладное МН (МН7; МН10; МН8; МН28)

Сборочный чертеж

Стадия	Масса	Масштаб
Р	См. табл.	

Лист	Листов
	1

ГОССТРОЙ СССР ЛЕНИНГРАДСКИЙ ПРОМСТРОЙПРОЕКТ

ЗАВОД ЖБИ

Инв № подл.	Подпись и дата	Взам. инв.№

Формат	Зона	Поз.	Обозначение	Наименование	Кол. на исполн. 09 00 0500 –										Примечание
					–	01	02								
				Документация											
А4			3.016.1-9.1-09000500 СБ	Сборочный чертеж	X	X	X								
А3			00000000 ТО	Техническое описание	X	X	X								
				Детали											
				Лист ГОСТ 19903-74											
				8 Ст3кп2 ГОСТ 14637-79											
БЧ		1	09 000501	8×290×300	1										5,46 кг
			09 000502	8×240×300		1									4,52 кг
			09 000503	8×240×240			1								3,62 кг
БЧ		2	09 000504	8×40×40	4	4	4								0,10 кг
БЧ		3	09 000505	А-III-10 ГОСТ 5781-82 ℓ=280	4										0,17 кг
			09 000506	А-III-8 ГОСТ 5781-82 ℓ=280		4									0,11 кг
			09 000507	А-III-8 ГОСТ 5781-82 ℓ=270			4								0,11 кг
				Марка											

Нач.отд.	Царбак	
Н.контр.	Аксенова	
Гл.констр.отд.	Липницкий	
Нач.сект	Егорова	
Рук.гр.	Татаркина	
Инженер	Пустова	
Техник	Радзина	

3.016.1-9.1-09 00 05 00

Изделие закладное (МН25; МН30; МН31)

Стадия	Лист	Листов
Р		1

ГОССТРОЙ СССР
ЛЕНИНГРАДСКИЙ ПРОМСТРОЙПРОЕКТ

Копировал Формат

Инв. № подл.	Подпись и дата	Взам. инв. №

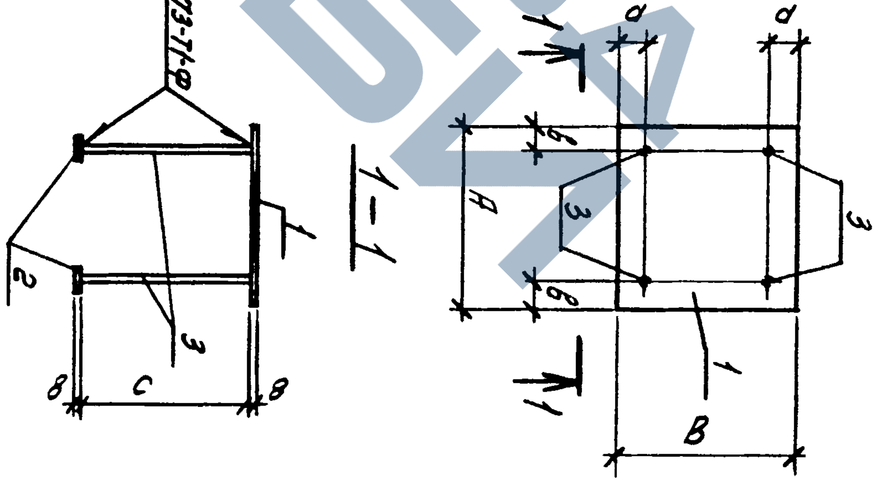

Обозначение	Марка	Размеры, мм					Масса, кг
		А	В	С	d	в	
3.016.1-9.1-09000500	МН25	300	290	280	45	40	6,54
-01	МН30	240	300	280	50	60	5,36
-02	МН31	240	240	270	30	30	4,46

Нач.отд.	Царбак	
Н.контр.	Аксенова	
Гл.констр.отд.	Липницкий	
Нач.сект.	Егорова	
Рук.гр.	Татаркина	
Инженер	Пустова	
Техник	Радзина	

3.016.1-9.1-09 00 0500 СБ

Изделие закладное МН (МН25; МН30; МН31) Сборочный чертеж

Стадия	Масса	Масштаб
Р	см. табл.	

Лист	Листов
	1

ГОССТРОЙ СССР
ЛЕНИНГРАДСКИЙ ПРОМСТРОЙПРОЕКТ

Копировал 22035-02 36 Формат

Обозначение	Наименование	Кол. на исполн. -	Кол. на исполн. 01	Марка	Примечание
	Документация				
3.016.1-9.1-09 00 06 00 СБ	Сборочный чертеж	Х	Х		
09 0000 00 ТО	Техническое описание	Х	Х		
	Детали				
	Уголок ГОСТ 8510-72* Вст3пс6				
09 00 06 01	100×63×8 ℓ=100		2		
09 00 06 02	125×80×8 ℓ=150	2			
09 00 06 03	Лист 8×40×40 ГОСТ19903-74 / Вст3кп2 ГОСТ380-71*	12	8		
	А-III-8 ГОСТ5781-82				
09 00 06 04	ℓ=150	6	4		
09 00 06 05	ℓ=270	3	2		

Поз.	Зона	Формат
1		БЧ
2		БЧ
3		БЧ
4		БЧ

Инв. № подл. | Подпись и дата | Взам. инв. №

3.016.1-9.1-09 00 06 00

Изделие закладное МН (МН27; МН29)

Стадия | Лист | Листов 1

ГОССТРОЙ СССР ЛЕНИНГРАДСКИЙ ПРОМСТРОЙПРОЕКТ

Формат

Копировал

Нач.отд.	Царбак	
Н.контр.	Аксенова	
Гл.констр	Липницкий	
Нач.сект	Егорова	
Рук.гр.	Татаркина	
Инженер	Пустова	
Техник	Радзина	

Рис. 1

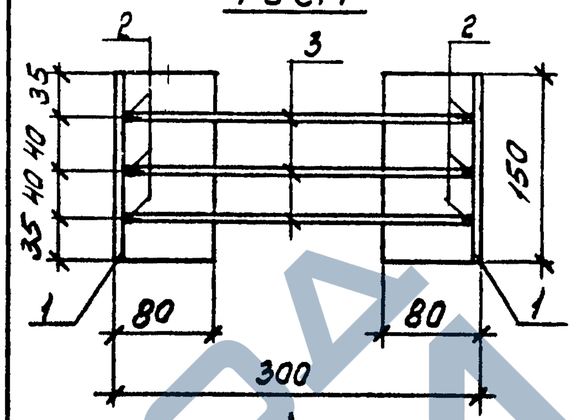

Вид А

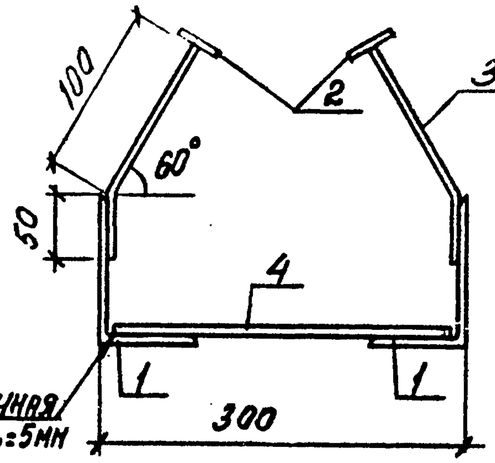

Сварка ручная дуговая $h_ш$=5мм

Рис. 2

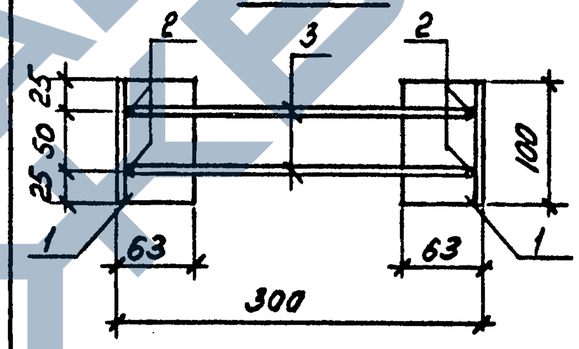

Обозначение	Марка	Рис.	Масса, кг
3.016.1-9.1-09 00 06 00 СБ	МН27	1	4,75
-01	МН29	2	3.20

Инв. № подл. | Подпись и дата | Взам. инв. №

Нач.отд.	Царбак	
Н.контр.	Аксенова	
Гл.констр.отд.	Липницкий	
Нач.сект	Егорова	
Рук.гр	Татаркина	
Инженер	Пустова	
Техник	Радзина	

3.016.1-9.1-09 00 06 00 СБ

Изделие закладное МН (МН27, МН29) Сборочный чертеж

Стадия	Масса	Масштаб
Р	см. табл.	
Лист	Листов 1	

ГОССТРОЙ СССР ЛЕНИНГРАДСКИЙ ПРОМСТРОЙПРОЕКТ

Копировал

22035-02 37

Формат

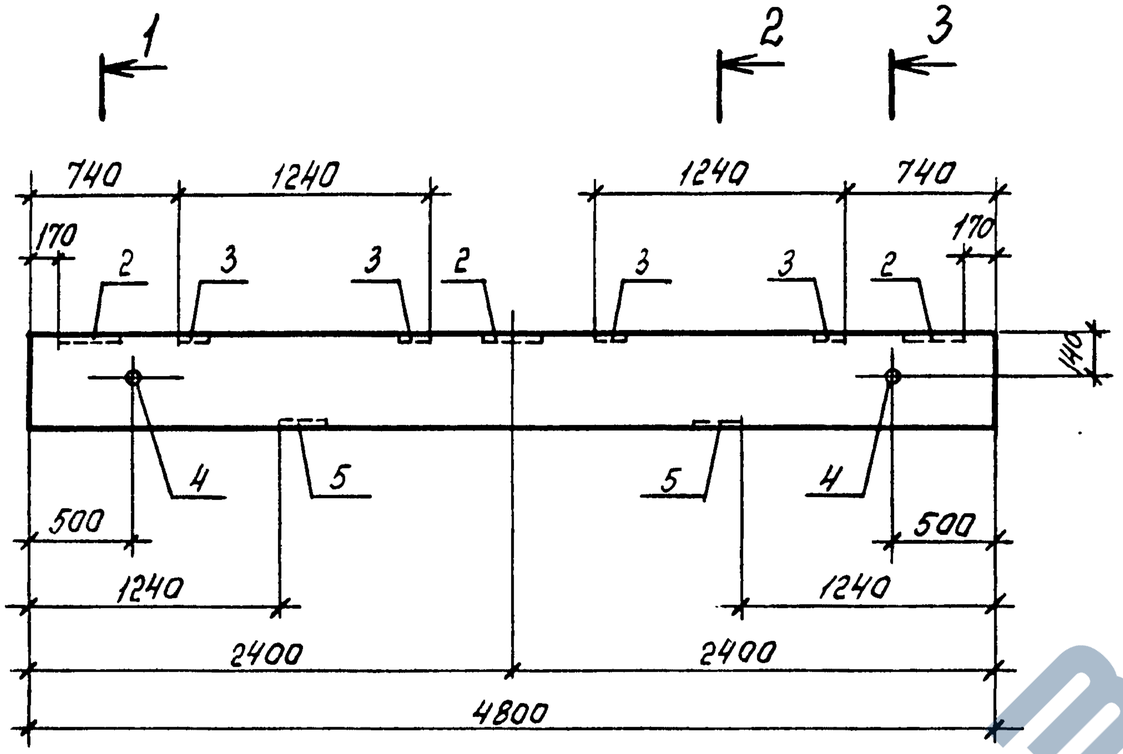

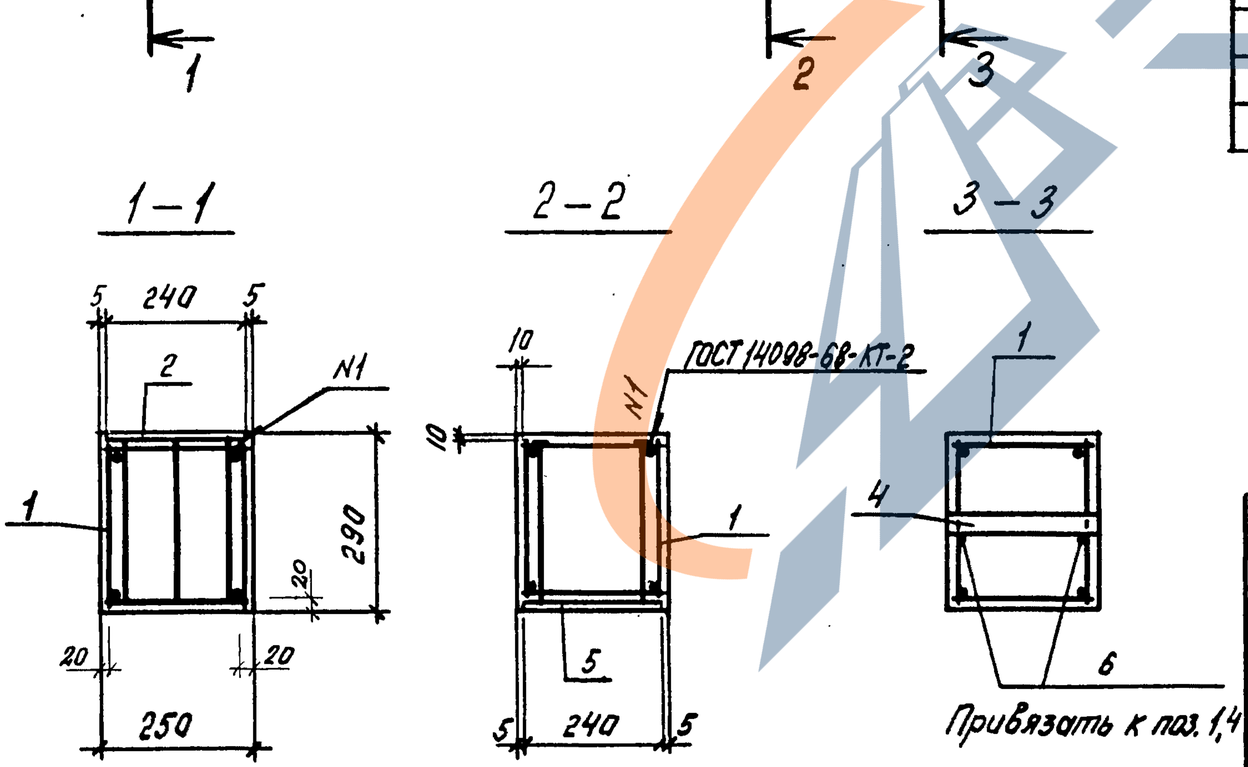

Формат	Зона	Поз.	Обозначение	Наименование	Кол.	Примечание
				Документация		
А3			3.016.1-9.1-00 00 00 00 ТО	Техническое описание		
А4			12 0000 00 СБ	Ведомость расхода стали		
				Сборочные единицы		
А3		1	09 01 00 00-03	Каркас пространственный КП23	1	
				Изделие закладное		
А3		2	09 00 01 00	МН5	3	
А3		3	-01	МН9	4	
А3		4	09 00 04 00-01	МН10	2	
А3		5	09 00 05 00	МН25	2	
				Детали		
БУ		6	10 00 00 01	Вр-I-5 ГОСТ 6727-80 ℓ=230	4	0,03 кг
				Материалы		
				Бетон класса В15	0,35	м³

Нач.отд.	Царбак	
Н.контр.	Аксенова	
Гл.констр.отд.	Липницкий	
Нач.сект.	Егорова	
Рук.гр.	Татаркина	
Инженер	Пустова	
Техник	Радзина	

3.016.1-9.1-10 000000

Траверса Т4-2-1

Стадия	Масса	Масштаб
Р	870	
Лист	Листов 1	

ГОССТРОЙ СССР
ЛЕНИНГРАДСКИЙ ПРОМСТРОЙПРОЕКТ

Инв.№ подл. | Подпись и дата | Взам. инв.№

Копировал

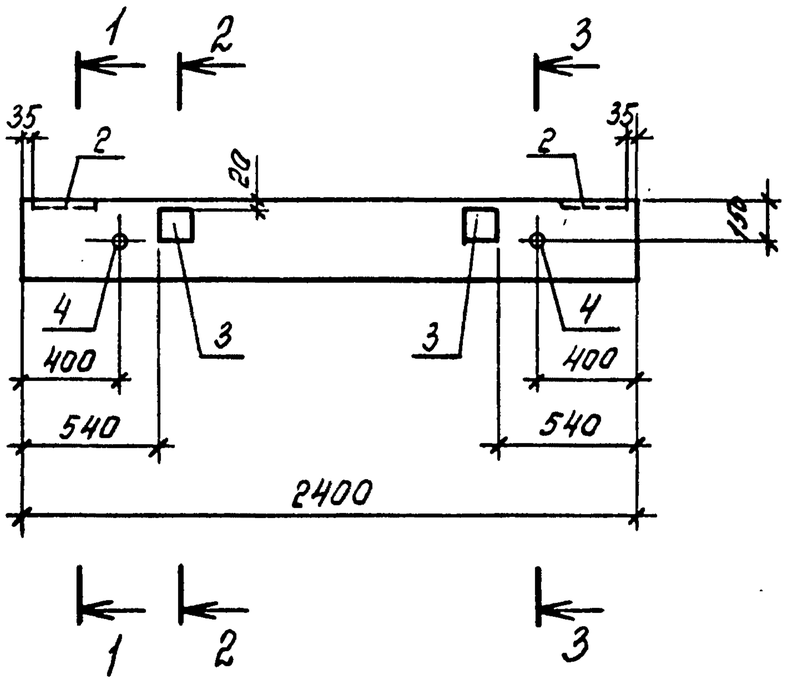

Формат	Зона	Поз.	Обозначение	Наименование	Кол.	Примечание
				Документация		
А3			3.016.1-9.1-00 000000 ТО	Техническое описание		
А4			12 000000 СБ	Ведомость расхода стали		
				Сборочные единицы		
А4		1	09 01 0000-04	Каркас пространственный КП24	1	
				Изделие закладное		
А4		2	09 00 0200-01	МН13	2	
А4		3	09 00 0300-01	МН15	2	
А4		4	09 00 0400-02	МН8	2	
				Детали		
Б4		5	11 000001	Вр-I-5 ГОСТ 6727-80 ℓ=180	4	0,03 кг
				Материалы		
				Бетон класса В15	0,14	м³

1–1

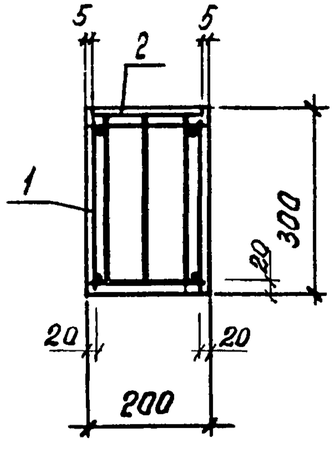

2–2

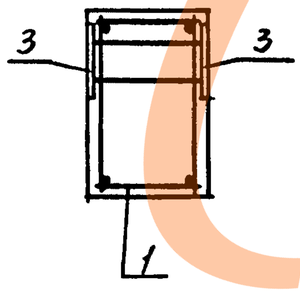

3–3

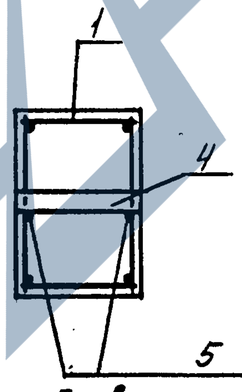

Привязать к поз. 1; 4

Нач.отд.	Царбак		
Н.контр.	Аксенова		
Гл.констр.отд.	Липницкий		
Нач.сект.	Егорова		
Рук.гр.	Татаркина		
Инженер	Пустова		
Техник	Радзина		

3.016.1-9.1-11 00 0000

Траверса Т10-1-1

Стадия	Масса	Масштаб
Р	360	
Лист	Листов 1	

ГОССТРОЙ СССР
ЛЕНИНГРАДСКИЙ ПРОМСТРОЙПРОЕКТ

Инв.№ подл. | Подпись и дата | Взам.инв.№

Копировал

https://zavodjbi.com/

Инв № подл.	Подпись и дата	Взам. инв.№

Формат	Зона	Поз.	Обозначение	Наименование	Кол. на исполн. 12 000000										Примечание
					–	01	02	03							
				Документация											
А3			3.016.1-9.1-12 00 00 00 СБ	Сборочный чертеж	Х	Х	Х	Х							
А3			00 0000 00 ТО	Техническое описание	Х	Х	Х	Х							
				Сборочные единицы											
А4		1	09 01 0000-05	Каркас пространственный КП31				1							
			06	То же КП32	1	1	1								
				Изделие закладное											
А4		2	09 000500	МН 25	3	3	3	3							
А4		3	09 000200-03	МН 26	4	4	4								
А4		4	09 000600	МН 27	4		4								
А4		5	09 000400-03	МН28	2	2	2	2							

Марка

Нач.отд.	Царбак	
Н.контр.	Аксенова	
Гл.констр.отд.	Липницкий	
Нач.сект	Егорова	
Рук.гр.	Татаркина	
Инженер	Пустова	
Техник	Радзина	

3.016.1-9.1-12 00 00 00

Траверсы Т11
(Т11-1-1... Т11-2-1)

Стадия	Лист	Листов
Р	1	2

ГОССТРОЙ СССР
ЛЕНИНГРАДСКИЙ ПРОМСТРОЙПРОЕКТ

Копировал Формат

Инв. № подл.	Подпись и дата	Взам. инв. №

Формат	Зона	Поз.	Обозначение	Наименование	Кол. на исполн. 12 000000										Примечание
					–	01	02	03							
				Изделие закладное											
А4		6	3.016.1-9.1-09 000600-01	МН29				4							
А4		7	09 000500-01	МН30		2									
				Детали											
Б4		8	12 000001	Вр-I-5 ГОСТ 6727-80 ℓ=280	4	4	4	4							0.04 кг
				Материалы											
				Бетон класса В15	0,54	0,54	0,54	0,54							м³

3.016.1-9.1-12 00 0000

Лист 2

Копировал Формат

https://zavodjbi.com/

Рис.1

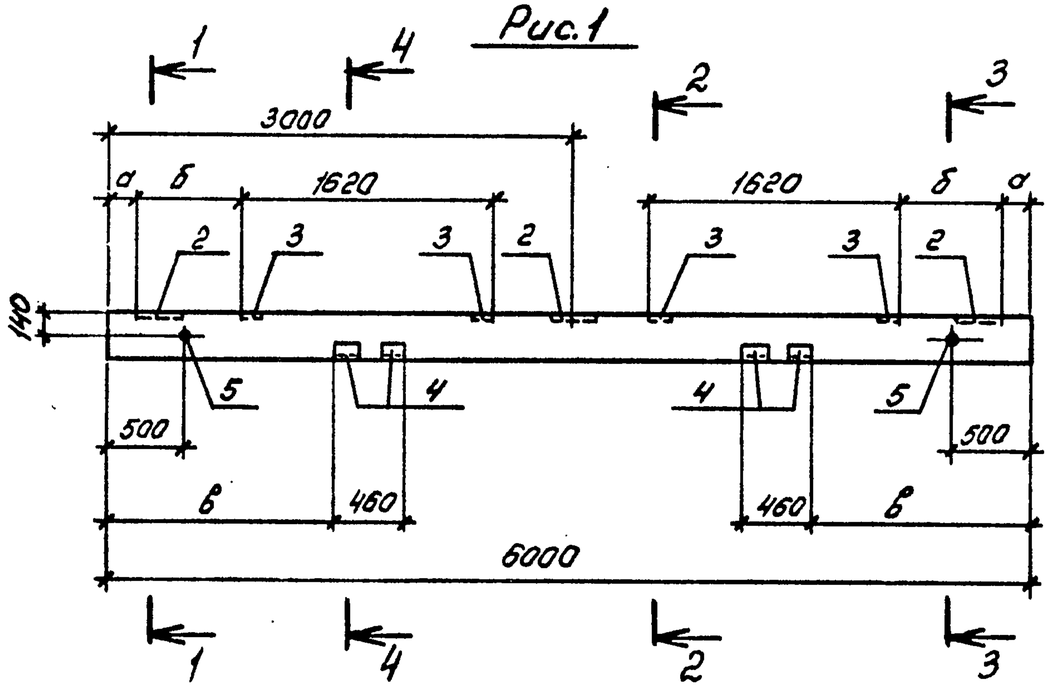

Рис.2

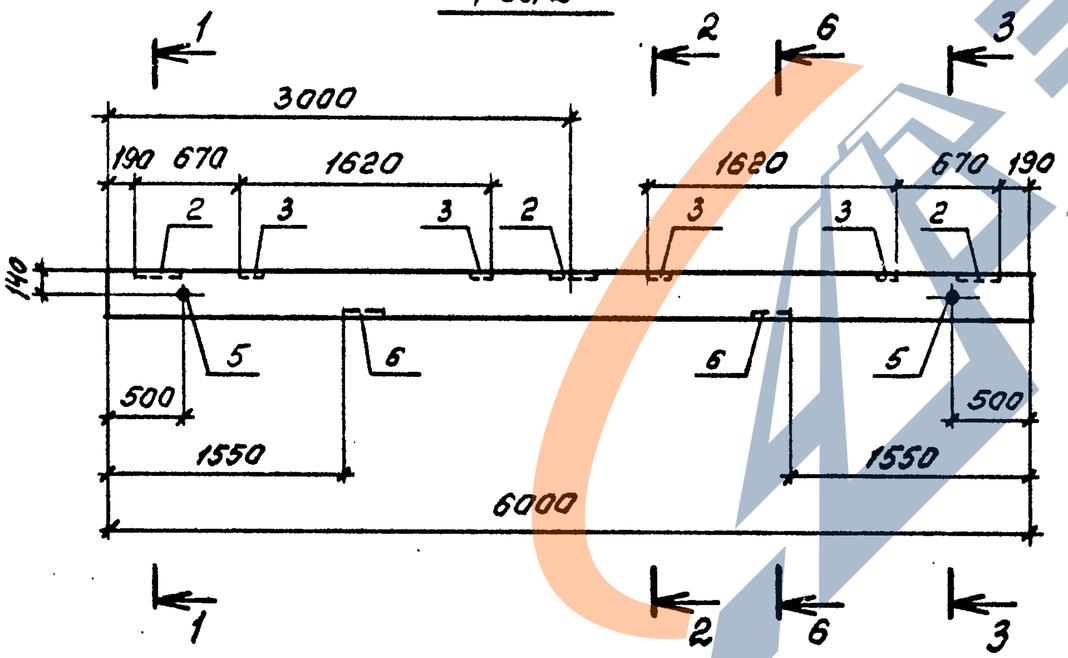

Рис.3

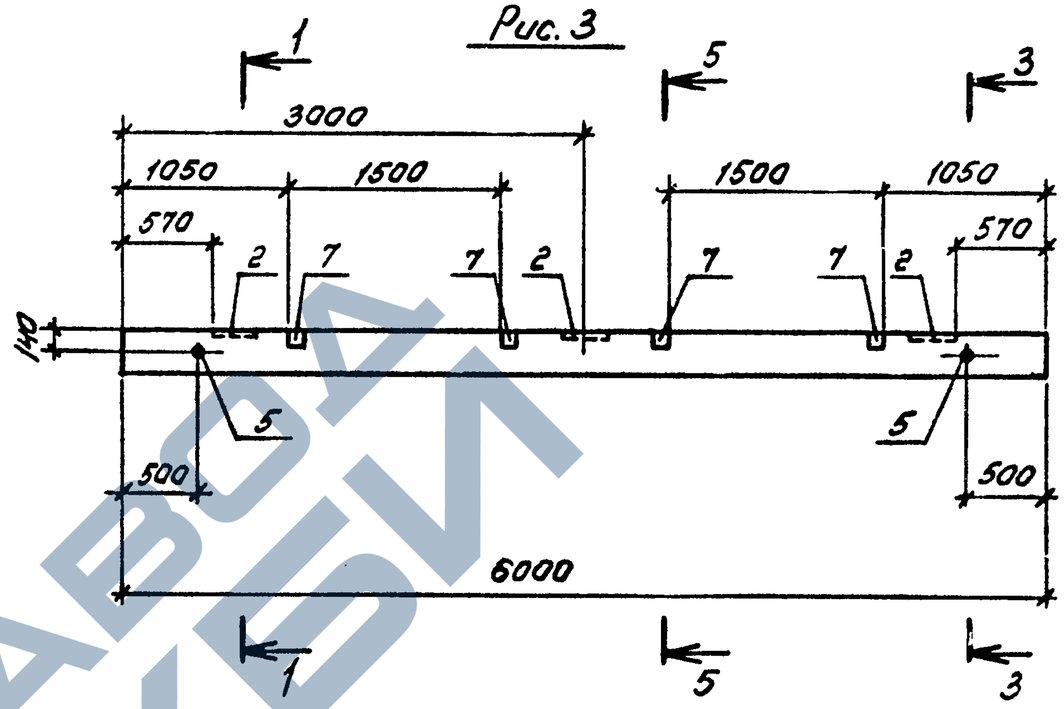

Обозначение	Марка	Рис.	Размеры, мм		
			а	б	в
3.016.1-9.1-12000000	Т11-1-1	1	190	670	1440
-01	Т11-1-2	2	—	—	—
-02	Т11-1-3	1	570	480	1630
-03	Т11-2-1	3	—	—	—

Нач.отд.	Царбак	
Н.контр.	Аксенова	
Гл.констр.отд.	Липницкий	
Нач.сект.	Егорова	
Рук.гр.	Татаркина	
Инженер	Пустова	
Техник	Радзина	

3.016.1-9.1-12000000 СБ

Траверсы Т11 (Т11-1-1... Т11-2-1). Сборочный чертеж

Стадия	Масса	Масштаб
Р	1,35т	

Лист 1 Листов 2

ГОССТРОЙ СССР. ЛЕНИНГРАДСКИЙ ПРОМСТРОЙПРОЕКТ

Инв.№ подл. | Подпись и дата | Взам. инв.№

Копировал 22035-02 41 Формат

ЗАВОД ЖБИ

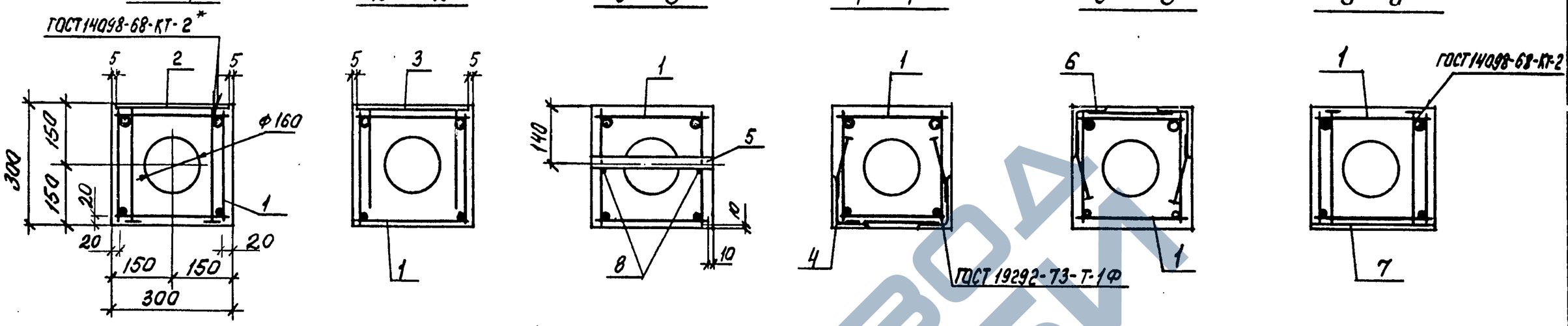

Ведомость расхода стали на элемент, кг

Марка элемента	Изделия арматурные															Изделия закладные									Общий расход
	Арматура класса															Арматура класса	Прокат марки								
	А-I	А-III											Вр-I			А-III	ВСт3кп2								
	ГОСТ 5781-82												ГОСТ 6727-80		Всего	ГОСТ 5781-82	ГОСТ 3262-75		ГОСТ 8510-72*		ГОСТ 19903-74		Всего		
	ф8	ф10	ф12	Итого	ф10	ф12	ф14	ф18	ф20	ф22		Итого	ф5	Итого		ф8	ф10	ф12	Итого	Труба 32×2,8	∟100×65×8	∟125×80×8	δ=8	Итого		
Т1-2-1	8,4		5,3	13,7				11,9				11,9	0,12	0,12	25,7	0,7	3,4		4,1	1,4		7,5	13,9	22,8	26,9	52,6
Т1-2-2	8,4		5,3	13,7				11,9				11,9	0,12	0,12	25,7	0,7	3,4		4,1	1,4		7,5	13,9	22,8	26,9	52,6
Т1-3-1	8,4		5,3	13,7						17,8		17,8	0,12	0,12	31,6		3,4	2,9	6,3	1,4		7,5	24,2	33,1	39,4	71,0
Т1-3-2	8,4		5,3	13,7						17,8		17,8	0,12	0,12	31,6		3,4	2,9	6,3	1,4		7,5	24,2	33,1	39,4	71,0
Т1-4-1			5,3	5,3		5,3						5,3	3,1	3,1	13,7		2,0	1,7	3,7	1,4			13,8	15,2	18,9	32,6
Т1-4-2			5,3	5,3		5,3						5,3	3,1	3,1	13,7		2,0	1,7	3,7	1,4			13,8	15,2	18,9	32,6
Т4-2-1		5,9		5,9			11,5					11,5	4,7	4,7	22,1	2,6	4,4		7,0	1,4			38,5	39,9	46,9	69,0
Т10-1-1		7,4		7,4		4,2						4,2	2,5	2,5	14,1		2,0	1,4	3,4	1,1			10,8	11,9	15,3	29,4
Т11-1-1	15,8		10,6	26,4					29,5			29,5	0,2	0,2	56,1	5,4	2,0		7,4	1,6		15,0	26,3	42,9	50,3	106,4
Т11-1-2	15,8		10,6	26,4					29,5			29,5	0,2	0,2	56,1	2,3	2,0		4,3	1,6			31,7	33,3	37,6	93,7
Т11-1-3	15,8		10,6	26,4					29,5			29,5	0,2	0,2	56,1	5,4	2,0		7,4	1,6		15,0	26,3	42,9	50,3	106,4
Т11-2-1		7,4		7,4	7,4							7,4	5,9	5,9	20,1	2,4	2,0		4,4	1,6	10,2		17,6	29,4	33,8	53,9

* Сварка продольного верхнего стержня пространственного каркаса к закладной только для траверс марок Т11-1-1; Т11-1-2; Т11-1-3.

3.016.1-9.1-12 00 00 00СБ

Лист 2

Копировал 22035-02 42 Формат

Инв.№подл. | Подпись и дата | Взам.инв.№

Рис. 1

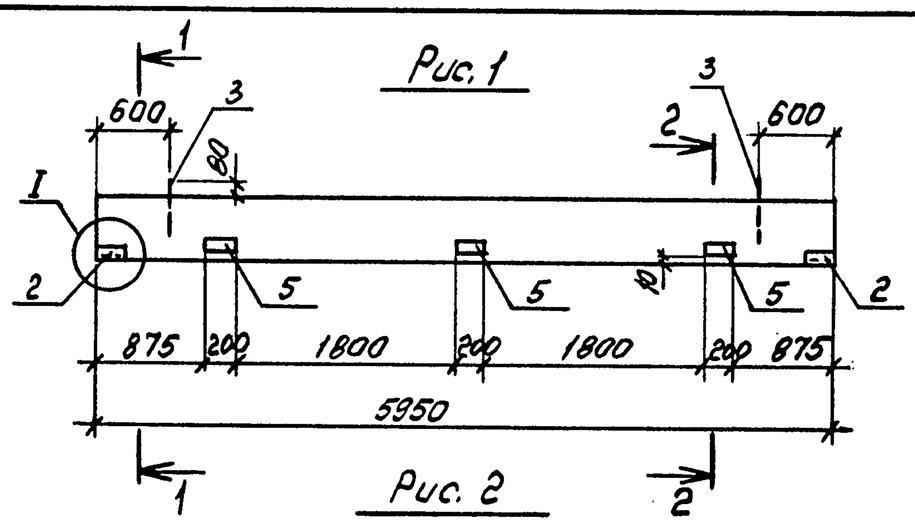

Рис. 2

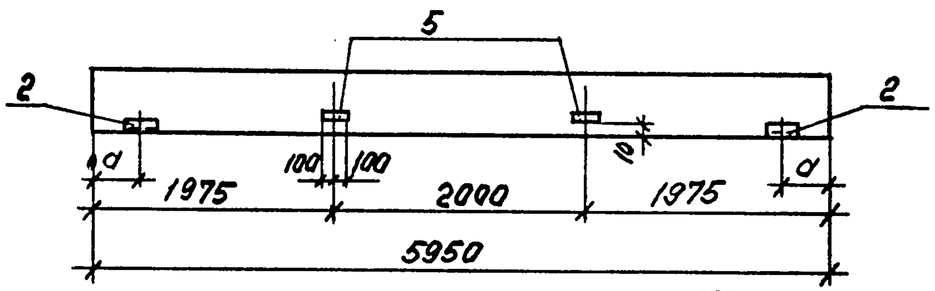

1–1

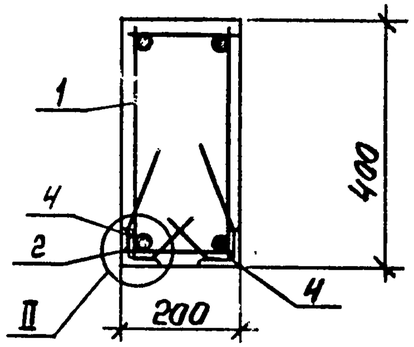

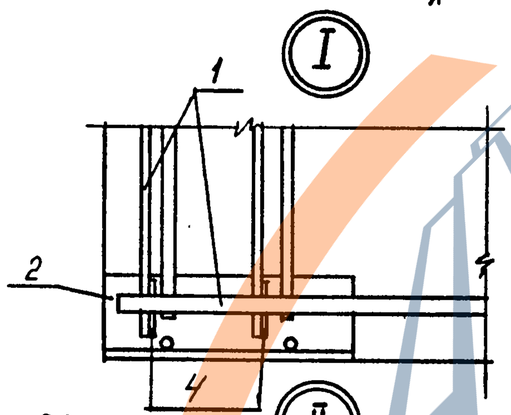

2–2

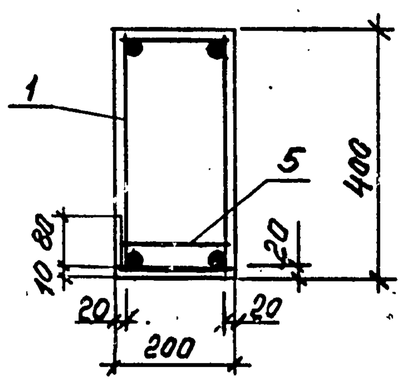

Обозначение	Марка	Рис.	d, мм
3.016.1-9.1-13 00 00 00	БЭ60.2.4-1-1	1	–
-01	БЭ60.2.4-1-2	2	475
-02	БЭ60.2.4-1-3	2	625

Формат	Зона	Поз.	Обозначение	Наименование	Кол. на изд. 13.0000.00 –	01	02	Примечание
				Документация				
А3			3.016.1-9.1-00 00 00 00 ТО	Техническое описание	Х	Х	Х	
				Сборочные единицы				
А4		1	13 01 00 00	Каркас пространствен. КП25	1	1	1	
				Изделие закладное				
		2	3.400-6/76	МИ4-15	4	4	4	
А4		3	3.016.1-9.1-06 00 01 00-01	МН 16	2	2	2	
А4		5	14 00 01 00	МН 32	0,6	0,4	0,4	п.м
				Детали				
Б4		4	13 00 00 01	А-III-10 ГОСТ 5781-82 ℓ=50	8	8	8	0,03 кг
				Материалы				
				Бетон класса В15	0,48	0,48	0,48	м³

Ведомость расхода стали на элемент, кг

Марка элемента	Изделия арматурные: Арматура класса A-III ГОСТ 5781-82 ф10	ф16	Итого	Арматура класса Bp-I ГОСТ 6727-80 ф5		Всего	Изделия закладные: Арматура класса A-I ГОСТ 5781-82 ф12	A-III ф8		Прокат марки Вст3 ГОСТ 8509-72 ∠63×6	б=6	Всего	Общий расход
БЭ60.2.4-1-1	10,0	18,7	28,7	6,1		34,8	1,9	1,3		2,3	2,3	7,9	42,7
БЭ60.2.4-1-2	10,0	18,7	28,7	6,1		34,8	1,9	1,3		2,3	2,3	7,9	42,7
БЭ60.2.4-1-3	10,0	18,7	28,7	6,1		34,8	1,9	1,3		2,3	2,3	7,9	42,7

Нач.отдела	Царбак	
Н.контроль	Аксенова	
Гл.констр.отд.	Липницкий	
Нач.сектора	Егорова	
Рук.группы	Татаркина	
Инженер	Пустова	
Техник	Разина	

3.016.1-9.1-13 00 00 00

Балка БЭ60.2.4-1 (БЭ60.2.4-1-1 ... БЭ60.2.4-1-3)

Стадия	Масса	Масштаб
Р	1,2т	

Лист | Листов 1

Госстрой СССР Ленинградский Промстройпроект

Копировал

22035-02 43 Формат

Инв.№ подл. | Подпись и дата | Взам. инв.№

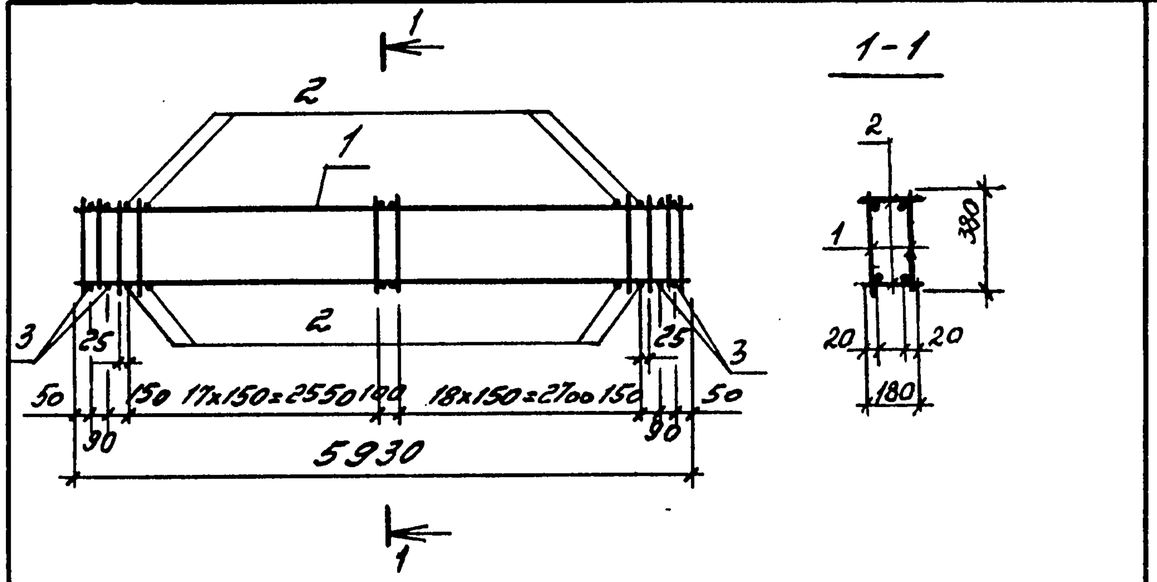

Формат	Зона.	Поз.	Обозначение	Наименование	Кол.	Приме-чание
				Документация		
А3			3.016.1-9.1-00 0000000ТО	Техническое описание		
				Сборочные единицы		
А4		1	13 0101 00	Каркас плоский Кр21	2	
				Детали		
Б4		2	13 0100 01	Вр-I-5 ГОСТ6727-80 ℓ=180	74	0,03 кг
Б4		3	13 0100 02	А-III-10 ГОСТ5781-82 ℓ=180	4	0,11 кг

Нач.отдела	Царбак		
Н.контроль	Аксенова		
Гл.констр.отд.	Липницкий		
Нач.сектора	Егорова		
Рук.группы	Татаркина		
Инженер	Пустова		
Ст.техник	Фоменко		

3.016.1-9.1-13 010000

Каркас пространственный КП25

Стадия	Масса	Масштаб
Р	34,24	
Лист	Листов 1	

ГОССТРОЙ СССР
ЛЕНИНГРАДСКИЙ ПРОМСТРОЙПРОЕКТ

Копировал Формат

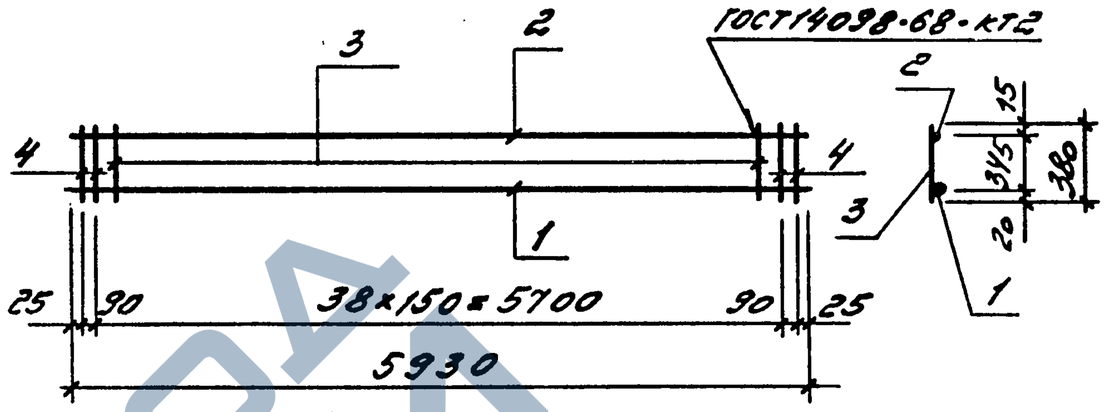

Формат	Зона.	Поз.	Обозначение	Наименование	Кол.	Приме-чание
				Документация		
А3			3.016.1-9.1-00 0000000ТО	Техническое описание		
				Детали		
Б4		1	13 0101 01	А-III-16 ГОСТ5781-82 ℓ=5930	1	9,36 кг
Б4		2	13 0101 02	А-III-10 ГОСТ5781-82 ℓ=5930	1	3,66 кг
Б4		3	13 0101 03	Вр-I-5 ГОСТ6727-80 ℓ=380	37	0,05 кг
Б4		4	13 0101 04	А-III-10 ГОСТ5781-82 ℓ=380	4	0,23 кг

Нач.отдела	Царбак		
Н.контроль	Аксенова		
Гл.констр.отд.	Липницкий		
Нач.сектора	Егорова		
Рук.группы	Татаркина		
Инженер	Пустова		
Ст.техник	Фоменко		

3.016.1-9.1-13 010100

Каркас плоский Кр 21

Стадия	Масса	Масштаб
Р	15,79	
Лист	Листов 1	

ГОССТРОЙ СССР
ЛЕНИНГРАДСКИЙ ПРОМСТРОЙПРОЕКТ

Копировал 22035-02 44 Формат

Взам. инв. № | Подпись и дата | Инв. № подл.

Рис. 1

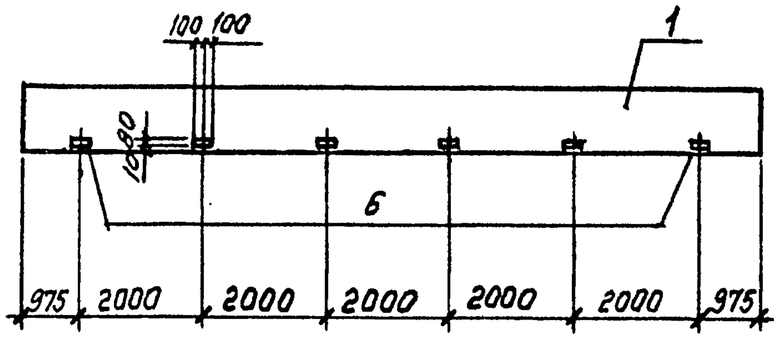

Рис. 2

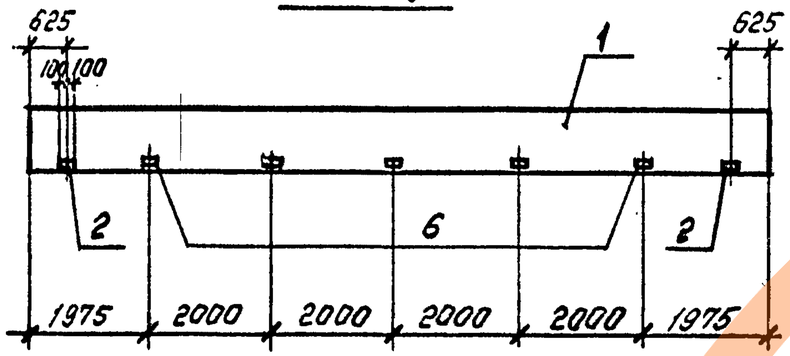

Формат	Зона	Поз.	Обозначение	Наименование	Кол. на исполн. –	01	02	03	04	05	Примечание
				Документация							
А3			3.016.1-9.1-00 00 00 ООТО	Техническое описание	Х	Х	Х	Х	Х	Х	
				Сборочные единицы							
				Балка							
		1	3.015-2/82.II-5.1.0.0.0	БР12-1АV-в	1	1	1	1	1	1	
				Изделие закладное							
		2	3.015-2/82.II-5.0.0.8.0	М1		2		2	2	2	
		3	3.015-2/82.II-5.0.0.9.0	М2					5	5	
А4		4	3.016.1-9.1-14 00 01 00	МН17			12,0	12,0			п.м.
А4		5	14 00 02 00	МН18			3	3			
А4		6	14 00 01 00-01	МН32	1,2	1,4					
				Детали							
				А-I-16 ГОСТ 5781-82							
Б4		7	14 00 00 01	ℓ = 190					2		0,3кг
БV		8	14 00 00 02	ℓ = 500						2	0,8кг

Обозначение	Марка	Рис.	Масса,т
3.016.1-9.1-14 00 00 00	БР12-1АV-в-1	1	3,3
-01	БР12-1АV-в-2	2	
-02	БР12-1АV-в-3	3	
-03	БР12-1АV-в-4	4	
-04	БР12-1АV-в-5	5	
-05	БР12-1АV-в-6	6	

Из типовой балки БР12-1АV-в исключаются закладные изделия марок М2 и М3 и для каждого исполнения вводится цифровой индекс на доработку типовой балки по закладным изделиям.

Нач.отд.	Царбак	
Н.контр.	Аксенова	
Гл.констр.отд.	Липницкий	
Нач.сект.	Егорова	
Рук.гр.	Татаркина	
Инженер	Пустова	
Техник	Радзина	

3.016.1-9.1-14 00 00 00

Балка БР12-1АV-в (БР12-1АV-в-1... БР12-1АV-в-6)

Стадия	Масса	Масштаб
Р	см. табл.	

Лист 1 Листов 2

ГОССТРОЙ СССР ЛЕНИНГРАДСКИЙ ПРОМСТРОЙПРОЕКТ

Инв.№ подл. | Подпись и дата | Взам.инв.№

Копировал

Рис. 3

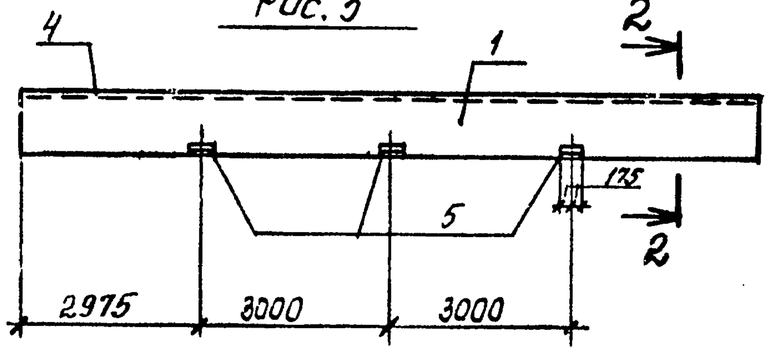

Рис. 4

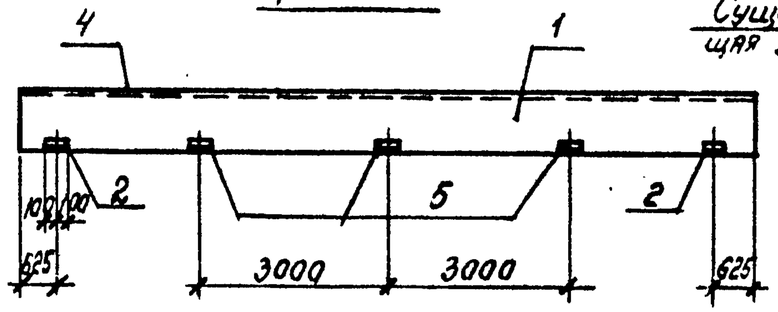

Рис. 5

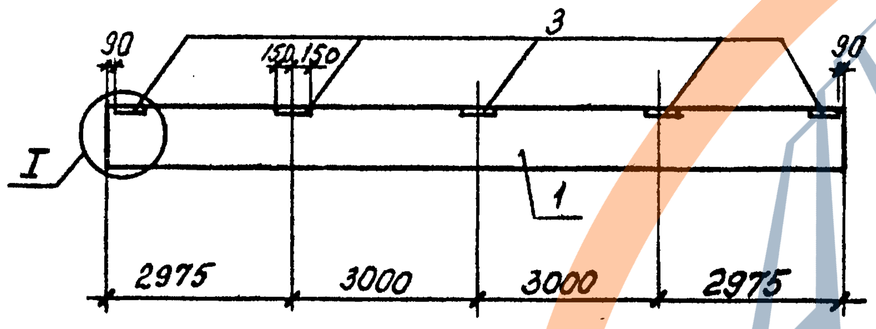

Рис. 6

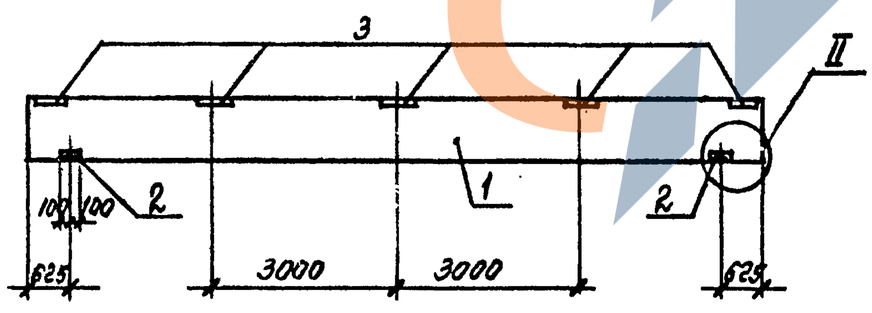

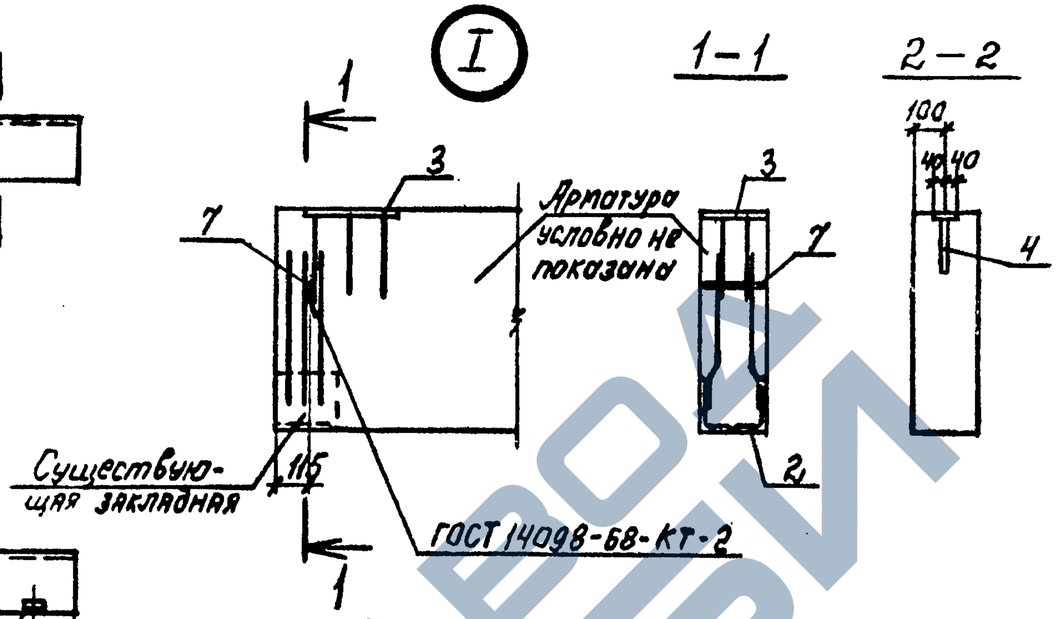

Ведомость расхода стали на дополнительные закладные и арматурные изделия, кг

Марка элемента	Изделия арматурные			Изделия закладные											Общий расход
	Арматура класса		Всего	Арматура класса						Прокат марки				Всего	
	А-I			А-III				Вр-I		Вст3 кп2					
	ГОСТ 5781-82*			ГОСТ 5781-82*				ГОСТ 6727-80		ГОСТ 8510-72*		ГОСТ 19903-74			
	ф16			ф8	ф10	ф12	Итого	ф5		∠125×80×8	∠200×125×11	δ=6	δ=8		
БР12-1АУ-в-1				0,4			0,4					4,5		4,9	4,9
БР12-1АУ-в-2								0,5			21,9	5,3		27,3	27,3
БР12-1АУ-в-3				7,2	6,4		13,6			26,2		45,2		85,0	85,0
БР12-1АУ-в-4				7,2	6,4		13,6	0,5		26,2	21,9	45,2		106,9	106,9
БР12-1АУ-в-5	0,6		0,6			6,6	6,6	0,5			21,9		19,0	54,6	55,2
БР12-1АУ-в-6	1,6		1,6			6,6	6,6	0,5			21,9		19,0	54,6	56,2

Взам. инв.№ | Подпись и дата | Инв.№ подл.

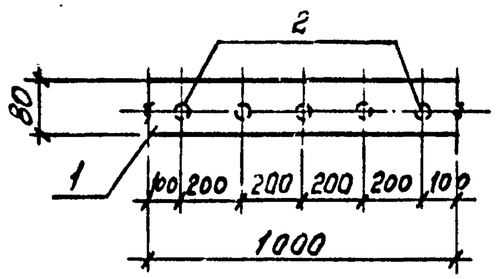

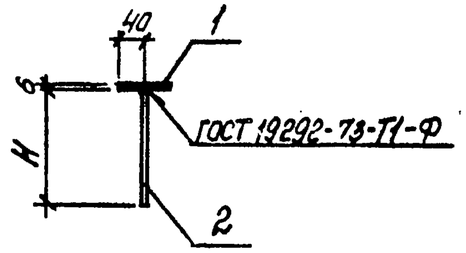

Обозначение	Марка	H, мм	Масса, кг
3.016.1-9.1-14 00 01 00	МН17	240	4,27
-01	МН32	180	4,12

Формат	Зона	Поз.	Обозначение	Наименование	Кол.	Примечание
				Документация		
А3			3.016.1-9.1-000000 00 ТО	Техническое описание		
				Детали		
БЧ		1	14 00 01 01	Лист 6×80 ГОСТ 19903-74 / Вст3кп2 ГОСТ 14637-79 ℓ=1000	1	3,77 кг
				Переменные данные для исполнения		
				14 00 01 00		МН17
				Детали		
БЧ		2	3.016.1-9.1-14 00 01 02	А-III-8 ГОСТ 5781-82 ℓ=240	5	0,1 кг
				14 00 01 00-01		МН32
				Детали		
БЧ		2	14 00 01 03	А-III-8 ГОСТ 5781-82 ℓ=180	5	0,07 кг

Взам. инв. № | Подпись и дата | Инв. № подл.

Нач.отд.	Царбак	
Н.контр.	Аксенова	
Гл.констр.отд.	Липницкий	
Нач.сект.	Егорова	
Рук.гр	Татаркина	
Инженер	Пустова	
Техник	Радзина	

3.016.1-9.1 – 14 00 01 00

Изделие закладное МН (МН17; МН32)

Стадия	Масса	Масштаб
Р	см. табл.	

Лист | Листов 1

ГОССТРОЙ СССР ЛЕНИНГРАДСКИЙ ПРОМСТРОЙПРОЕКТ

Копировал | Формат

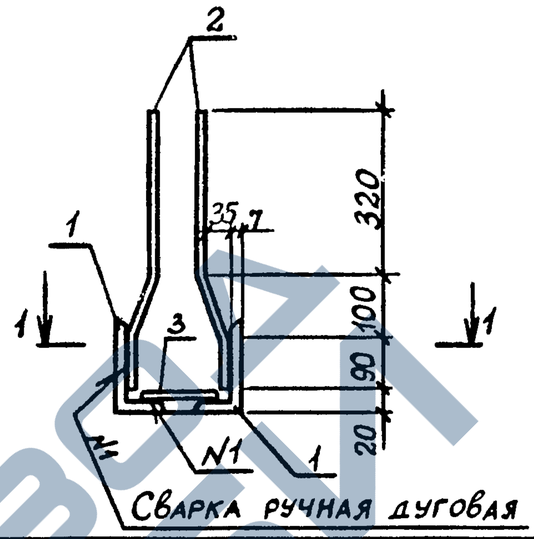

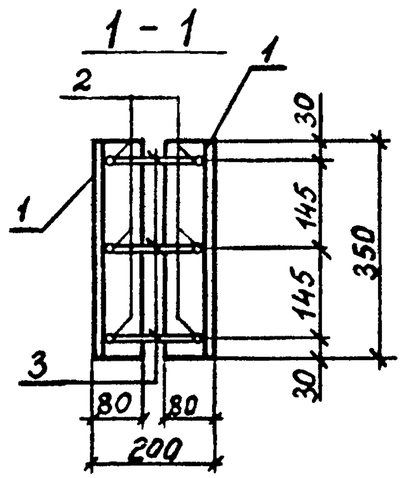

Формат	Зона	Поз.	Обозначение	Наименование	Кол.	Примечание
				Документация		
А3			3.016.1-9.1-000000 00 ТО	Техническое описание		
				Детали		
БЧ		1	14 00 02 01	Уголок 125×80×8 ГОСТ 8510-72* / Вст3пс6 ГОСТ 380-71* ℓ=350	2	4,38 кг
БЧ		2	14 00 02 02	А-III-10 ГОСТ 5781-82 ℓ=520	6	0,3 кг
БЧ		3	14 00 02 03	А-III-10 ГОСТ 5781-82 ℓ=180	3	0,11 кг

Взам. инв. № | Подпись и дата | Инв. № подл.

Нач.отдела	Царбак	
Н.контроль	Аксенова	
Гл.констр.отд.	Липницкий	
Нач.сектора	Егорова	
Рук.группы	Татаркина	
Ст.инженер	Юленец	
Техник	Бурянина	

3.016.1-9.1 – 14 00 02 00

Изделие закладное МН 18

Стадия	Масса	Масштаб
Р	10,9	

Лист | Листов 1

ГОССТРОЙ СССР ЛЕНИНГРАДСКИЙ ПРОМСТРОЙПРОЕКТ

Копировал 22035-02 47 Формат

Рис. 1

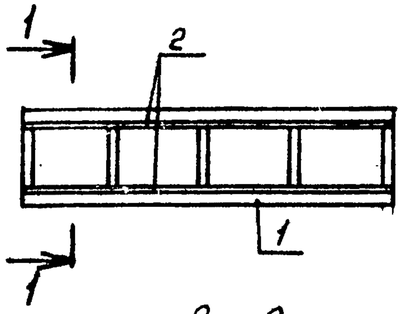

Рис. 2

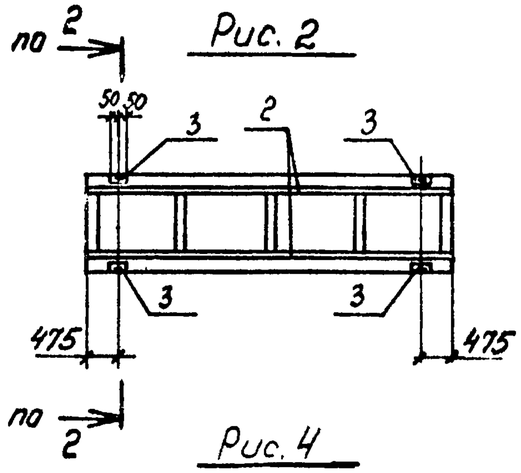

Рис. 3

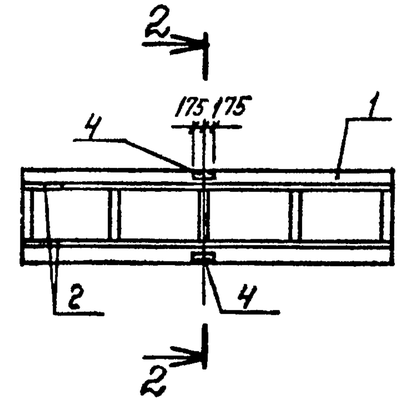

Рис. 4

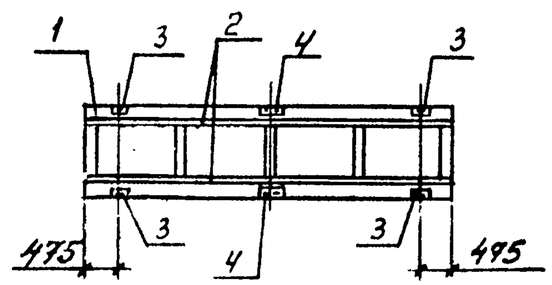

1—1

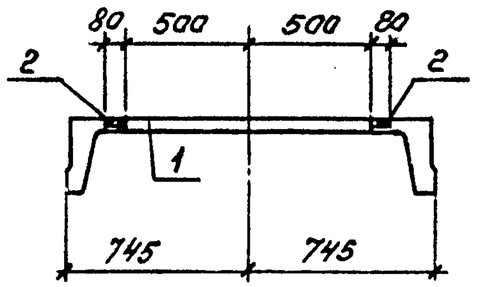

2—2

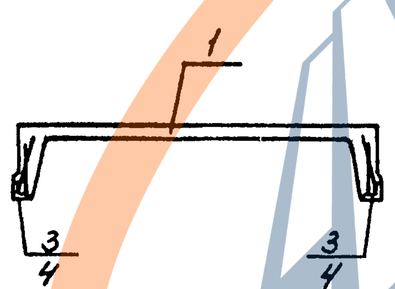

Формат	Зона	Поз.	Обозначение	Наименование	Кол. на исполн. 15 00 00 00 –	01	02	03	Примечание
				Документация					
А3			3.016.1-9.1-00 00 00 00 ТО	Техническое описание	Х	Х	Х	Х	
				Сборочные единицы					
				Плита					
А3		1	1.465.1-7/84, Вып. 0,1	2ПЛ6-1АтУТ	1	1	1	1	
				Изделие закладное					
А4		2	3.016.1-9.1-15 00 01 00	МН19	11,9	11,9	11,9	11,9	м
А3		3	15 00 02 00	МН20		4		4	
А3		4	-01	МН21			2	2	

Ведомость расхода стали на дополнительные закладные изделия, кг

Марка элемента	Изделия закладные: Арматура класса А-III ГОСТ 5781-82* ф 8		Прокат марки ВСт3кп: ГОСТ 19903-74 -δ=6	ГОСТ 8509-72 ∠63×63×5	ГОСТ 8509-72 ∠75×75×6	Всего	Общий расход
2ПЛ6-1АтУТ-1	6,6		45,0			45,0	51,6
2ПЛ6-1АтУТ-2	8,2		45,0	1,9		46,9	55,1
2ПЛ6-1АтУТ-3	8,0		45,0		4,8	49,8	57,8
2ПЛ6-1АтУТ-4	9,6		45,0	1,9	4,8	51,7	61,3

Обозначение	Марка	Рис.
3.016.1-9.1-15 00 00 00	2ПЛ6-1АтУТ-1	1
-01	2ПЛ6-1АтУТ-2	2
-02	2ПЛ6-1АтУТ-3	3
-03	2ПЛ6-1АтУТ-4	4

Нач.отд.	Царбак	
Н.контр.	Аксенова	
Гл.констр.отд.	Липницкий	
Нач.сект.	Егорова	
Рук.гр.	Татаркина	
Инженер	Пустова	
Техник	Радзина	

3.016.1-9.1-15 00 00 00

Плита 2ПЛ6-1АтУТ (2ПЛ6-1АтУТ-1 ... 2ПЛ6-1АтУТ-4)

Стадия	Масса	Масштаб
Р	1,15т	

Лист | Листов 1

ГОССТРОЙ СССР. ЛЕНИНГРАДСКИЙ ПРОМСТРОЙПРОЕКТ

Взам. инв. № | Подпись и дата | Инв. № подл.

Рис.1

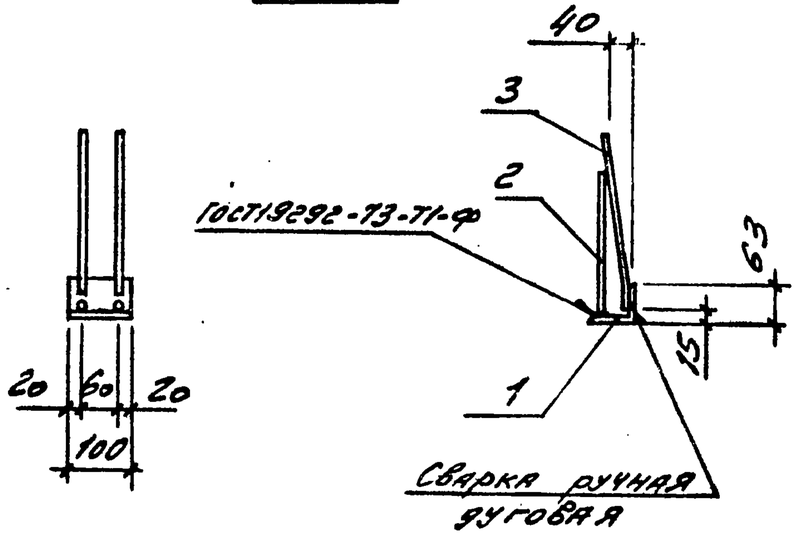

Рис.2

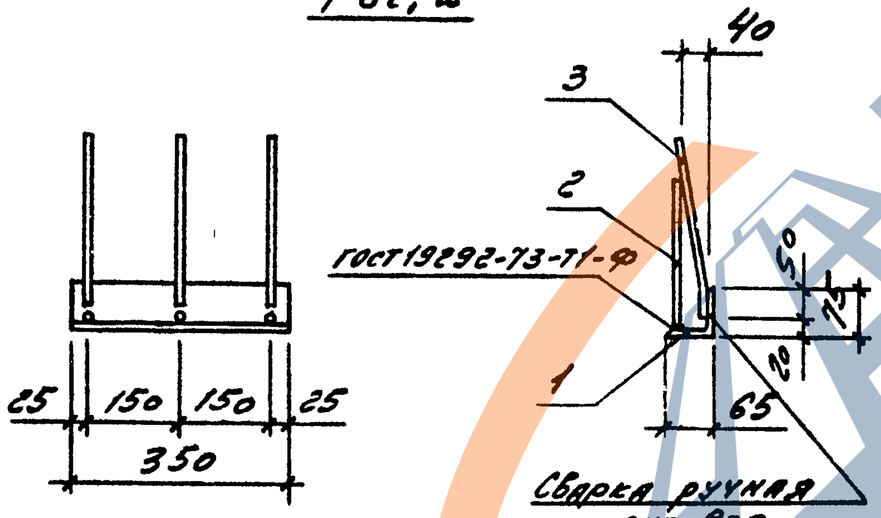

Формат	Зона	Поз.	Обозначение	Наименование	15 00 0200- –	15 00 0200- 01		Примечание
				Документация				
А3			3.016.1-9.1-000000000ТО	Техническое описание	×	×		
				Детали				
БЧ		1	15 00 02 01	Уголок 63×63×5 ГОСТ 8509-72				
				Вст3 кп2 ГОСТ 380-71*				
				ℓ=100	1			0,57 кг
			15 00 02 02	Уголок 75×75×6 ГОСТ 8509-72				
				Вст3 пс6 ГОСТ 380-71*				
				ℓ=350		1		2,41 кг
				ГОСТ 5781-82				
БЧ		2	15 00 02 03	А-III-8 ℓ=240	2	3		0,09 кг
БЧ		3	15 00 02 04	А-III-8 ℓ=290	2	3		0,11 кг

Обозначение	Марка	Рис.	Масса, кг
3.016.1-9.1-15 000200	МН20	1	0,97
-01	МН21	2	3,01

Нач.отдела	Царбак	
Н.контроль	Аксенова	
Гл.констр.отд.	Липницкий	
Нач.сектора	Егорова	
Рук.группы	Татаркина	
Инженер	Пустова	
Ст.техник	Фоменко	

3.016.1-9.1-15 000200

Изделие закладное МН (МН20, МН21)

Стадия	Масса	Масштаб
Р	см. табл.	
Лист	Листов 1	

ГОССТРОЙ СССР ЛЕНИНГРАДСКИЙ ПРОМСТРОЙПРОЕКТ

Инв.№ подл. | Подпись и дата | Взам.инв.№

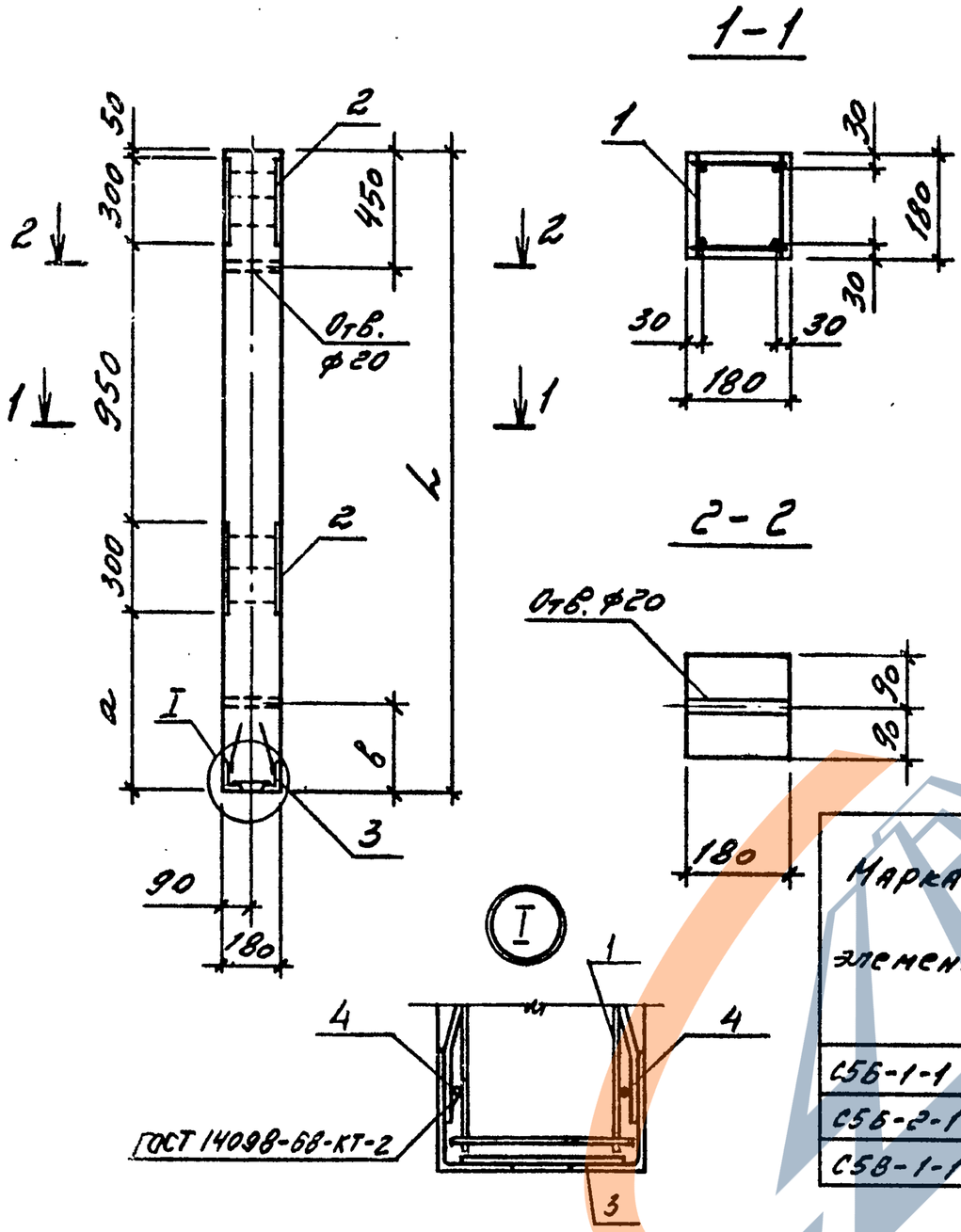

Формат	Зона	Поз.	Обозначение	Наименование	Кол. на испол. К 000000 –				Примечание
					–	01	02		
				Документация					
А3			3.016.1-9.1-00 000000 ТО	Техническое описание	Х	Х	Х		
				Сборочные единицы					
				Каркас пространствен-					
А3		1	16 01 0000	ный КП 26	1				
			-01	КП 27		1			
			-02	КП 28			1		
				Изделие закладное					
А4		2	16 0001 00	МН22	2	2	2		
А4		3	16 000200	МН23	1	1	1		
				Детали					
Б4		4	16 000001	Вр-I-5 ГОСТ 6727-80 L=160	2	2	2		0,02 кг
				Материалы					
				Бетон класса В15	0,07	0,07	0,09		м³

Ведомость расхода стали на элемент, кг

Марка элемента	Изделия арматурные					Всего	Изделия закладные					Всего	Общий расход
	Арматура класса						Арматура класса			Прокат марки			
	А-III			Вр-I			А-III			ВСт3кп2			
	ГОСТ 5781-82*			ГОСТ 6727-80			ГОСТ 5781-82*			ГОСТ 8510-72*	ГОСТ 19903-74		
	ф14	ф16	Итого	ф5			ф8	ф12	Итого	Уголок 63х8	б=10		
С5Б-1-1	10,5		10,5	1,0		11,5	0,6	1,8	2,4	3,6	17,0	23,0	34,5
С5Б-2-1		13,7	13,7	1,0		14,7	0,6	1,8	2,4	3,6	17,0	23,0	37,7
С5В-1-1		16,9	16,9	1,1		18,0	0,6	1,8	2,4	3,6	17,0	23,0	41,0

Обозначение	Марка	Размеры, мм			Масса, т
		L	a	в	
3.016.1-9.1-16 000000	С5Б-1-1	2200	500	300	0,18
-01	С5Б-2-1	2200	500	300	0,18
-02	С5В-1-1	2700	900	450	0,23

Нач.отдела	Царбак	
Н.контроль	Аксенова	
Гл.констр.отд.	Липницкий	
Нач.сектора	Егорова	
Рук.группы	Татаркина	
Инженер	Пустова	
Ст.техник	Фомина	

3.016.1-9.1-16.000000

Стойка С5 (С5Б-1-1, С5Б-2-1, С5В-1-1)

Стадия	Масса	Масштаб
Р	см. табл.	

Лист | Листов 1

ГОССТРОЙ СССР ЛЕНИНГРАДСКИЙ ПРОМСТРОЙПРОЕКТ

Инв.№ подл. | Подпись и дата | Взам.инв.№

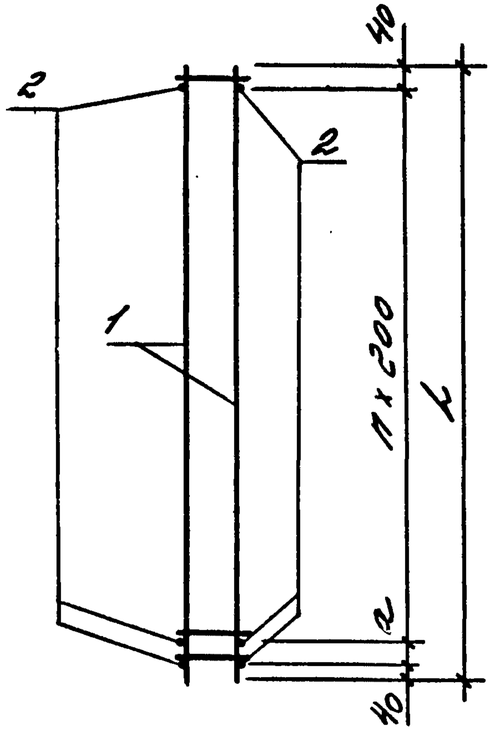

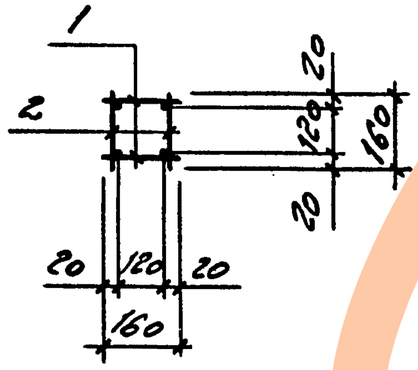

Формат	Зона	Поз.	Обозначение	Наименование	Кол. на изделии 16 01 0000-				Примечание
					-	01	02		
				Документация					
А3			3.016.1-9.1-00 0000000 ТО	Техническое описание	X	X	X		
				Сборочные единицы					
				Каркас плоский					
А3		1	16 01 0100	Кр 22	2				
			-01	Кр 23		2			
			-02	Кр 24			2		
				Детали					
БУ		2	16 010001	Вр-I-5 ГОСТ 6727-80					
				с=160	24	24	28		0,02 кг

Обозначение	Марка	Размеры, мм		n, шт.	Масса, кг
		L	a		
3.016.1-9.1-16 0100 00	КП 26	2170	90	10	11.44
-01	КП 27	2170	90	10	14.68
-02	КП 28	2670	190	12	18.00

Нач.отдела	Царбак	
Н.контроль	Аксенова	
Гл.констр.отд.	Липницкий	
Нач.сектора	Егорова	
Рук.группы	Татаркина	
Инженер	Пустова	
Ст.техник	Фоменко	

3.016.1-9.1-16 010000

Каркас пространственный КП (КП26 ... КП28)

Стадия	Масса	Масштаб
Р	см. табл.	

Лист | Листов 1

ГОССТРОЙ СССР ЛЕНИНГРАДСКИЙ ПРОМСТРОЙПРОЕКТ

Инв.№ подл. | Подпись и дата | Взам.инв.№

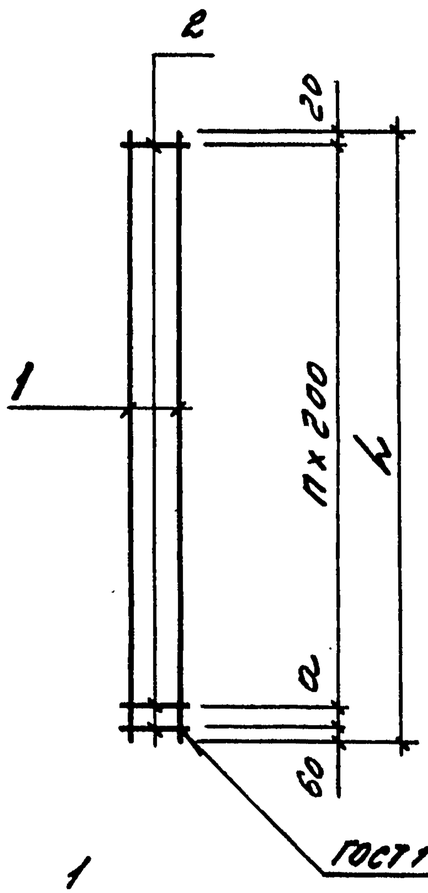

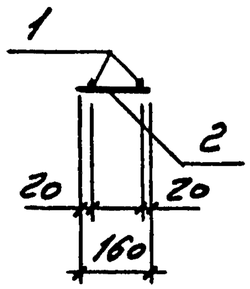

Формат	Зона	Поз.	Обозначение	Наименование	Кол. на изделие 16 01 01 00- —	01	02		Примечание
				Документация					
А3			3.016.1-9.1-00 0000000ТО	Техническое описание	X	X	X		
				Детали					
				ГОСТ 5781-82					
Бч		1	16 01 01 01	А-III-14 ℓ = 2170	2				2.62кг
			16 01 01 02	А-III-16 ℓ = 2170		2			3.48кг
			16 01 01 03	А-III-16 ℓ = 2670			2		4,22кг
Бч		2	16 01 01 04	Вр-I-5 ГОСТ 6727-80					
				ℓ = 160	12	12	14		0,02кг

Обозначение	Марка	Размеры, мм L	Размеры, мм a	n, шт.	Масса, кг
3.016.1-9.1-16 01 01 00	Кр22	2170	90	10	5,48
-01	Кр23	2170	90	10	7,10
-02	Кр24	2670	190	12	8,72

Нач.отдела	Царбак	
Н.контроль	Аксенова	
Гл.констр.отд.	Липницкий	
Нач.сектора	Егорова	
Рук.группы	Татаркина	
Инженер	Пустова	
Ст.техник	Фоменко	

3.016.1-9.1-16 010100

Каркас плоский Кр (Кр22 ... Кр24)

Стадия	Масса	Масштаб
Р	см. табл.	
Лист	Листов 1	

ГОССТРОЙ СССР
ЛЕНИНГРАДСКИЙ ПРОМСТРОЙПРОЕКТ

22035-02 52

Инв.№ подл. | Подпись и дата | Взам.инв.№

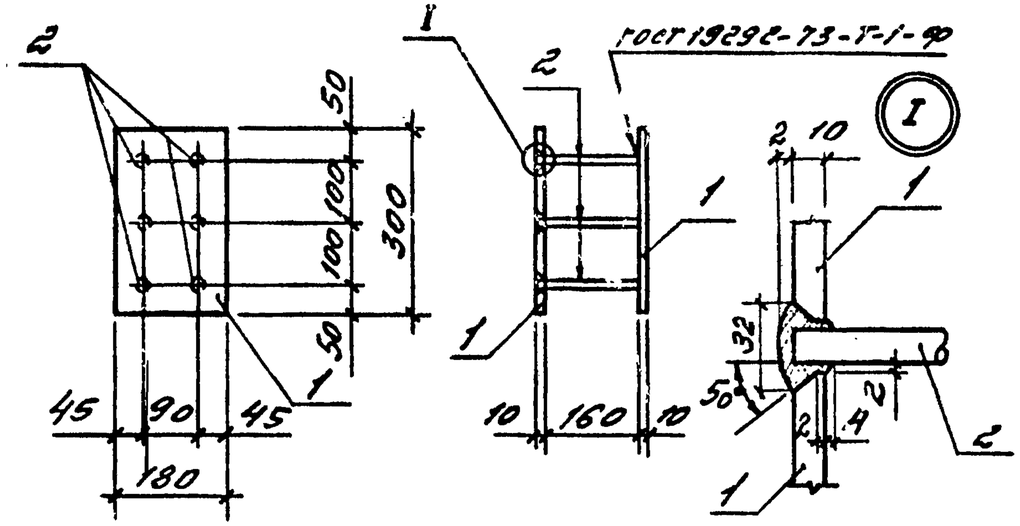

Формат	Зона	Поз.	Обозначение	Наименование	Кол.	Примечание
				Документация		
А3			3.016.1-9.1-00 00 00 00 ТО	Техническое описание		
				Детали		
БЧ		1	16 000101	Лист 10х180 ГОСТ 19903-74		
				Ст 3 кп2 ГОСТ 14637-79		
				ℓ=300	2	4,24 кг
БЧ		2	16 000102	А-III-12 ГОСТ 5781-82		
				ℓ=170	6	0,15 кг

Нач.отдела	Царбак	
Н.контроль	Аксенова	
Гл.констр.отд.	Липницкий	
Нач.сектора	Егорова	
Рук.группы	Татаркина	
Инженер	Пустова	
Ст.техник	Фомвнко	

3.016.1-9.1-16 000100

Изделие закладное МН22

Стадия	Масса	Масштаб
Р	9,38	

Лист | Листов 1

ГОССТРОЙ СССР ЛЕНИНГРАДСКИЙ ПРОМСТРОЙПРОЕКТ

Взам. инв. № | Подпись и дата | Инв. № подл.

Копировал | Формат

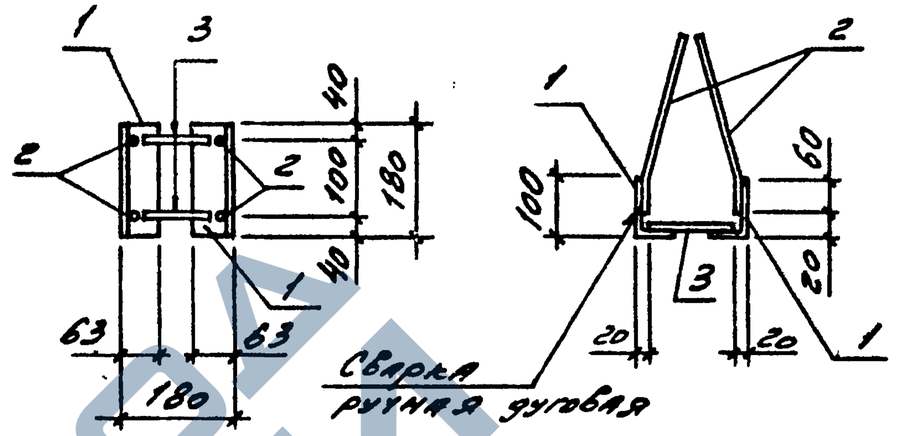

Формат	Зона	Поз.	Обозначение	Наименование	Кол.	Примечание
				Документация		
А3			3.016.1-9.1-00 00 00 00 ТО	Техническое описание		
				Детали		
БЧ		1	16 000201	Уголок 100х63х8 ГОСТ 8510-72		
				Ст3 кп2 ГОСТ 380-71		
				ℓ=180	2	1,73 кг
				ГОСТ 5781-82		
БЧ		2	16 000202	А-III-8 ℓ= 300	4	0,12 кг
БЧ		3	16 000203	А-III-8 ℓ= 140	2	0,06 кг

Нач.отдела	Царбак	
Н.контроль	Аксенова	
Гл.констр.отд.	Липницкий	
Нач.сектора	Егорова	
Рук.группы	Татаркина	
Инженер	Пустова	
Ст.техник	Фомвнко	

3.016.1-9.1-16 000200

Изделие закладное МН 23

Стадия	Масса	Масштаб
Р	3,32	

Лист | Листов 1

ГОССТРОЙ СССР ЛЕНИНГРАДСКИЙ ПРОМСТРОЙПРОЕКТ

Взам. инв. № | Подпись и дата | Инв. № подл.

Копировал 22035-02 53 Формат

https://zavodgi.com/

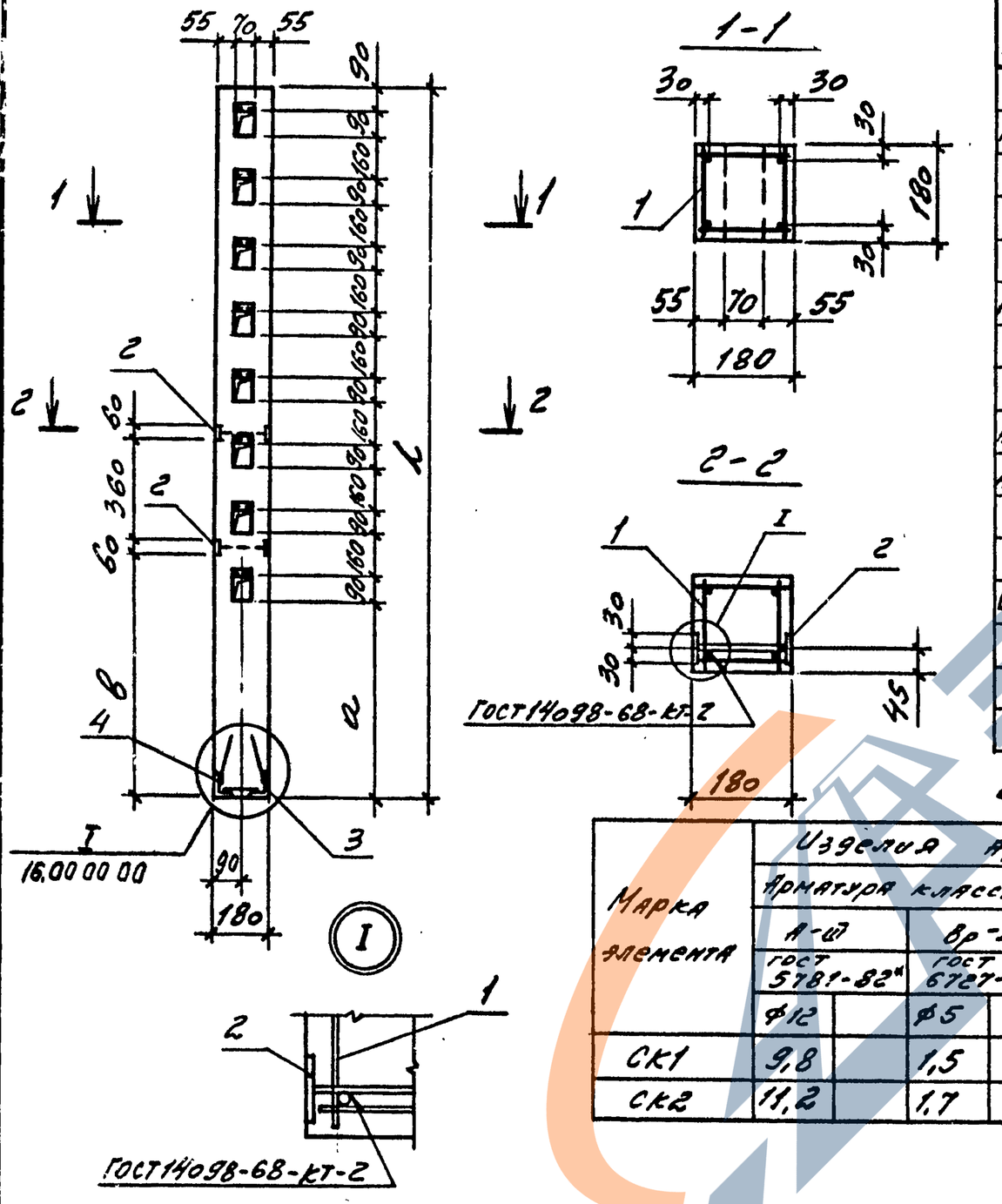

Обозначение	Марка	Размеры, мм			Масса, т
		l	a	в	
3.016.1-9.1-17 000000	СК1	2650	720	885	0,20
-01	СК2	3050	1120	1285	0,23

Формат	Зона	Поз.	Обозначение	Наименование	Кол. на уст. 17 000000 –	01		Примечание
				Документация				
А3			3.016.1-9.1-00 00 00 00 ТО	Техническое описание	Х	Х		
				Сборочные единицы				
				Каркас пространственный				
А3		1	17 010000	КП29	1			
			-01	КП30		1		
				Изделие закладное				
А4		2	17 000100	МН24	2	2		
А4		3	16 000200	МН23	1	1		
				Детали				
Б4		4	17 000001	Вр-I-5 ГОСТ 6727-80 ℓ=160	2	2		0.02 кг
				Материалы				
				Бетон класса В15	0,08	0,09		м³

Ведомость расхода стали на элемент, кг

Марка элемента	Изделия арматурные						Всего	Изделия закладные						Всего	Общий расход
	Арматура класса				Прокат марки			Арматура класса				Прокат марки			
	А-III		Вр-I		Вст3кп2			А-III		Вр-I		Вст3кп2			
	ГОСТ 5781-82*		ГОСТ 6727-80		ГОСТ 8509-72			ГОСТ 5781-82*		ГОСТ 6727-80		ГОСТ 8510-72*	ГОСТ 19903-74		
	ф12		ф5		∠63×63×6			ф8		ф5		∠100×63×8	б=6		
СК1	9,8		1,5		3,2		14,5	0,6		0,06		3,6	0,7		5,0	19,5
СК2	11,2		1,7		3,2		16,1	0,6		0,06		3,6	0,7		5,0	21,1

Нач.отдела	Царбак	
Н.контроль	Аксенова	
Гл.констр.отд.	Липницкий	
Нач.сектора	Егорова	
Рук.группы	Татаркина	
Инженер	Пустова	
Ст.техник	Фоменко	

3.016.1-9.1-17 000000

Стойка кабельная СК (СК1, СК2)

Стадия	Масса	Масштаб
Р	см. табл.	
Лист	Листов 1	

ГОССТРОЙ СССР
ЛЕНИНГРАДСКИЙ ПРОМСТРОЙПРОЕКТ

Инв.№ подл. | Подпись и дата | Взам.инв.№

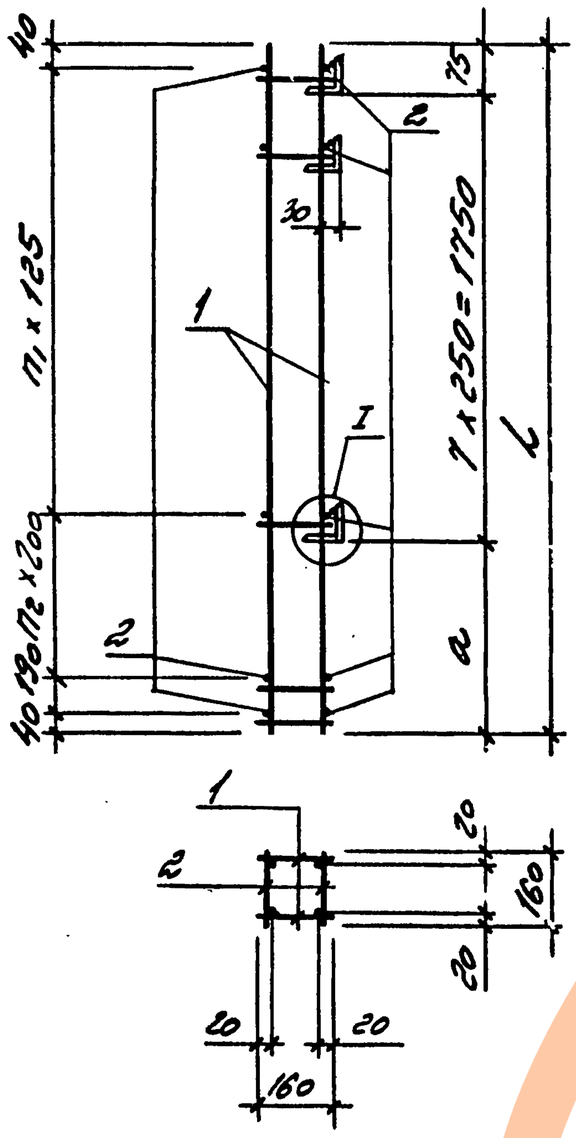

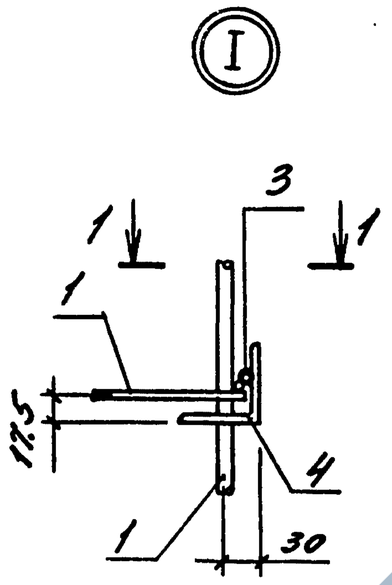

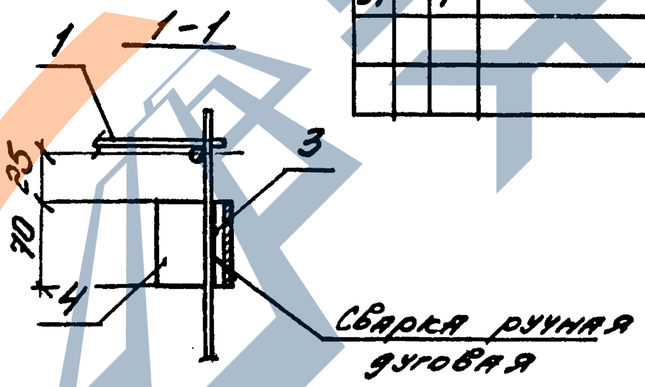

Формат	Зона	Поз.	Обозначение	Наименование	Кол. на исп. 17 01 0000 –	01		Примечание
				Документация				
А3			3.016.1-9.1-00 00 00 00 ТО	Техническое описание	×	×		
				Сборочные единицы				
				Каркас плоский				
А3		1	17 01 01 00	Кр 25	2			
			-01	Кр 26		2		
				Детали				
БЧ		2	17 01 01 01	Вр-I-5 ГОСТ 6727-80				
				с=160	38	42		0,02 кг
БЧ		3	17 01 01 02	А-III-12 ГОСТ 5781-82				
				с=70	8	8		0,06 кг
БЧ		4	17 01 01 03	Уголок 63×63×5 ГОСТ 8509-72 / Ст3кп2 ГОСТ 380-71*				
				с=70	8	8		0,40 кг

Обозначение	Марка	Размеры, мм L	a		Кол-во, шт. n_1	n_2	Масса, кг
3.016.1-9.1-17 01 0000	КП 29	2620	795		14	3	14,52
-01	КП 30	3020	1195		14	5	16,08

Нач.отдела	Царбак		
Н.контроль	Аксенова		
Гл.констр.отд.	Липницкий		
Нач.сектора	Егорова		
Рук.группы	Татаркина		
Инженер	Пустева		
Ст.техник	Фомина		

3.016.1-9.1-17 01 0000

Каркас пространственный КП (КП 29, КП 30)

Стадия	Масса	Масштаб
Р	см. табл.	
Лист	Листов 1	

ГОССТРОЙ СССР
ЛЕНИНГРАДСКИЙ ПРОМСТРОЙПРОЕКТ

22035-02 55

Инв. № подл. | Подпись и дата | Взам. инв. №

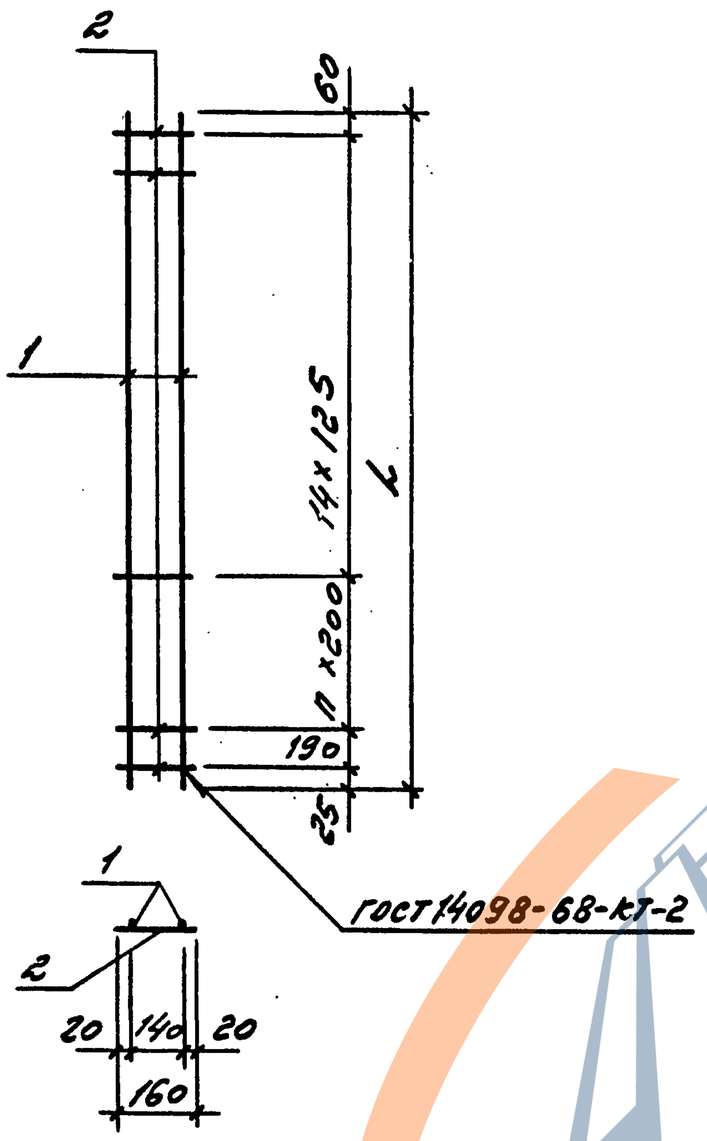

Формат	Зона	Поз.	Обозначение	Наименование	Кол. на изд. 17 010100- —	01		Примечание
				Документация				
А3			3.016.1-9.1-00 000000 ТО	Техническое описание	×	×		
				Детали				
				ГОСТ 5781-82				
Б4		1	17 010101	А-III-12 ℓ=2620	2			2,33кг
			17 010102	А-III-12 ℓ=3020		2		2,68кг
Б4		2	17 010103	Вр-I-5 ГОСТ 6727-80				
				ℓ=160	19	21		0,02кг

Обозначение	Марка	l, мм	n, шт.	Масса, кг
3.016.1-9.1-17 010100	Кр 25	2620	3	5,04
-01	Кр 26	3020	5	5,78

Нач.отдела	Царбак	
Н.контроль	Аксенова	
Гл.констр.отд.	Липницкий	
Нач.сектора	Егороаа	
Рук.группы	Татаркина	
Инженер	Пустова	
Ст.техник	Фоменко	

3.016.1-9.1-17 010100

Каркас плоский Кр (Кр25, Кр26)

Стадия	Масса	Масштаб
Р	см. табл.	
Лист	Листов 1	

ГОССТРОЙ СССР
ЛЕНИНГРАДСКИЙ ПРОМСТРОЙПРОЕКТ

Инв.№ подл. | Подпись и дата | Взам.инв.№

Рис.1

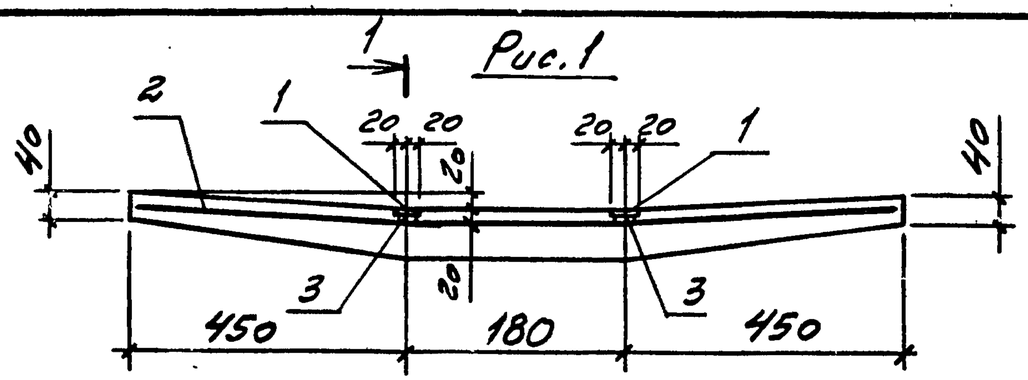

Рис.2

1–1

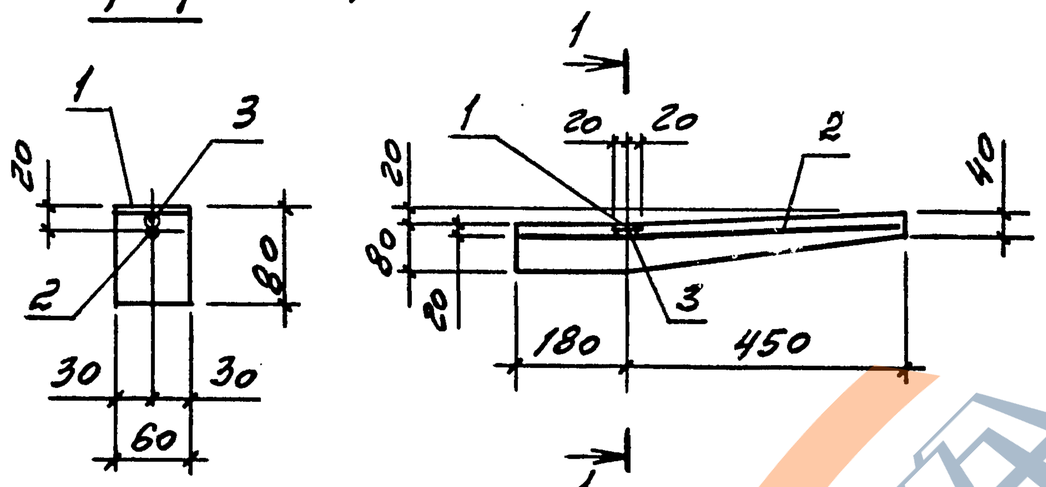

Формат	Зона	Поз.	Обозначение	Наименование	Кол. на исп. 18 000000 —	Кол. на исп. 18 000000 01		Примечание
				Документация				
А3			3.016.1-9.1-00000000ТО	Техническое описание	Х	Х		
				Детали				
Б4		1	18 000001	Лист 8х40 ГОСТ 19903-74				
				Вст3кп2 ГОСТ 14637-79				
				ℓ=60	1	2		0,15кг
				ГОСТ 5781-82				
Б4		2	18 00 00 02	А-III-8 ℓ=610	1			0,24кг
			18 000003	А-III-8 ℓ=1060		1		0,42кг
Б4		3	18 000004	А-III-8 ℓ=40	1	2		0,02кг
				Материалы				
				Бетон класса В15	0002	0004		№3

Обозначение	Марка	Рис.	Масса, т
3.016.1-9.1-18000000	ПК1	2	0,005
-01	ПК2	1	0,01

Ведомость расхода стали на элемент, кг

Марка элемента	Изделия арматурные		Всего	Изделия закладные		Всего	Общий расход
	Арматура класса А-III ГОСТ 5781-82			Прокат марки Вст3кп2 ГОСТ 19903-74			
	ф8			-б-8			
ПК1	0,26		0,26	0,15		0,15	0,41
ПК2	0,46		0,46	0,30		0,30	0,76

Нач.отдела	Царбак		
Н.контроль	Аксенова		
Гл.констр.отд.	Липницкий		
Нач.сектора	Егорова		
Рук.группы	Татаркина		
Инженер	Пустова		
Ст.техник	Фомина		

3.016.1-9.1-18 000000

Полка кабельная ПК (ПК1, ПК2)

Стадия	Масса	Масштаб
Р	сн. тнбл.	—
Лист	Листов 1	

ГОССТРОЙ СССР ЛЕНИНГРАДСКИЙ ПРОМСТРОЙПРОЕКТ

Инв.№ подл. | Подпись и дата | Взам.инв.№

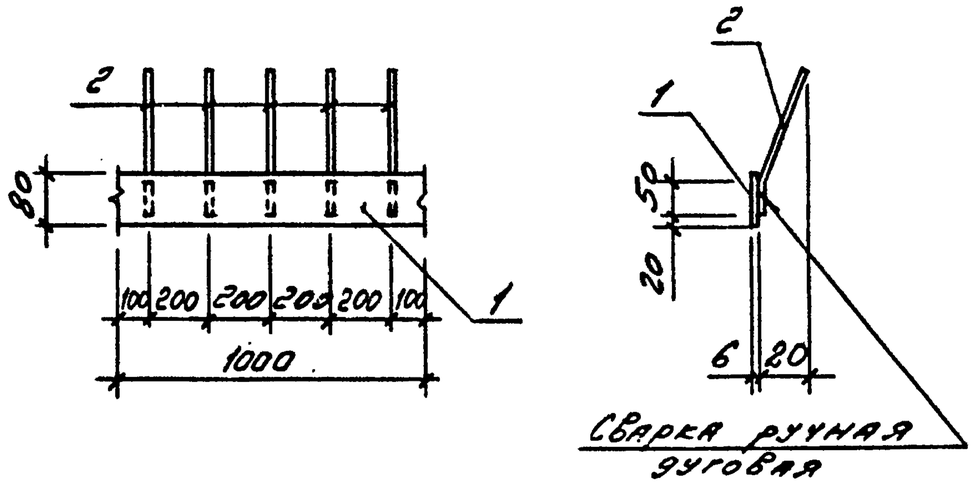

Формат	Зона.	Поз.	Обозначение	Наименование	Кол.	Примечание
				Документация		
А3			3.016.1-9.1-00 00000070	Техническое описание		
				Детали		
БУ		1	15 00 01 01	Лист 6×80 ГОСТ 19903-74		
				ВСт3кп2 ГОСТ 14637-79		
				ℓ=1000	1	3,77кг
БУ		2	15 00 01 02	А-III-8 ГОСТ 5781-82		
				ℓ=290	5	0,11кг

Взам. инв. №

Подпись и дата

Инв. № подл.

Нач.отдела	Царбак	
Н.контроль	Аксенова	
Гл.констр.отд.	Липницкий	
Нач.сектора	Егорова	
Рук.группы	Татаркина	
Инженер	Пустова	
Ст.техник	Фоменко	

3.016.1-9.1- 15 00 01 00

Изделие закладное МН19

Стадия	Масса	Масштаб
Р	4,32	

Лист | Листов 1

ГОССТРОЙ СССР
ЛЕНИНГРАДСКИЙ ПРОМСТРОЙПРОЕКТ

Копировал | Формат

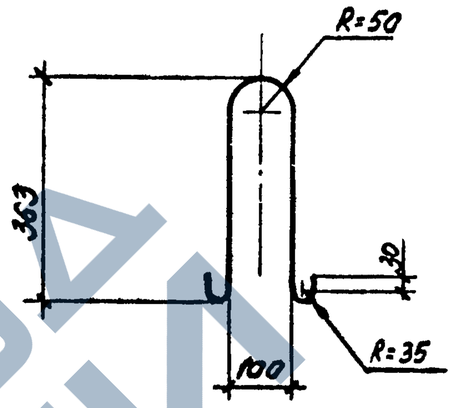

Обозначение	Марка	Ф, мм	Масса, кг
3.016.1-9.1-07 00 02 00	МН33	8	0,40
-01	МН34	10	0,62

Взам. инв. №

Подпись и дата

Инв. № подл.

Нач.отд.	Царбак	
Н.контр.	Аксенова	
Гл.констр.	Липницкий	
Нач.сект.	Егорова	
Рук.гр.	Татаркина	
Инженер	Пустова	
Техник	Радзина	

3.016.1-9.1-07 00 02 00

Изделие закладное МН (МН33, МН34)

Стадия	Масса	Масштаб
Р	см. табл.	

Лист | Листов 1

А-I ГОСТ 5781-82 ℓ=1000

ГОССТРОЙ СССР
ЛЕНИНГРАДСКИЙ ПРОМСТРОЙПРОЕКТ

Копировал | 22035-02 (58) | Формат

ЗАВОД КБИ

Жаря 27.3.87