https://zavodjbi.com/

ТИПОВЫЕ СТРОИТЕЛЬНЫЕ КОНСТРУКЦИИ, ИЗДЕЛИЯ И УЗЛЫ

СЕРИЯ 1.424.1-9

КОЛОННЫ ЖЕЛЕЗОБЕТОННЫЕ ДВУХВЕТВЕВОГО СЕЧЕНИЯ ДЛЯ ОДНОЭТАЖНЫХ ПРОИЗВОДСТВЕННЫХ ЗДАНИЙ ВЫСОТОЙ 15,6; 16,8 и 18,0 м

ВЫПУСК 12 с

ВАРИАНТ АРМИРОВАНИЯ КОЛОНН СТАЛЬЮ КЛАССА Ат - IУС

АРМАТУРНЫЕ И ЗАКЛАДНЫЕ ИЗДЕЛИЯ КОЛОНН ДЛЯ ЗДАНИЙ С РАСЧЕТНОЙ СЕЙСМИЧНОСТЬЮ 8 БАЛЛОВ

РАБОЧИЕ ЧЕРТЕЖИ

24537 -02

https://zavodjbi.com/

https://zavodjbi.com/

СЕРИЯ 1.424.1-9

КОЛОННЫ ЖЕЛЕЗОБЕТОННЫЕ ДВУХВЕТВЕВОГО СЕЧЕНИЯ ДЛЯ ОДНОЭТАЖНЫХ ПРОИЗВОДСТВЕННЫХ ЗДАНИЙ ВЫСОТОЙ 15,6; 16,8 и 18,0 м

ВЫПУСК 12 с

ВАРИАНТ АРМИРОВАНИЯ КОЛОНН СТАЛЬЮ КЛАССА Ат - IУС

АРМАТУРНЫЕ И ЗАКЛАДНЫЕ ИЗДЕЛИЯ КОЛОНН ДЛЯ ЗДАНИЙ С РАСЧЕТНОЙ СЕЙСМИЧНОСТЬЮ 8 БАЛЛОВ

РАБОЧИЕ ЧЕРТЕЖИ

РАЗРАБОТАНЫ

ХАРЬКОВСКИЙ ПРОМСТРОЙНИИПРОЕКТ

ГЛАВНЫЙ ИНЖЕНЕР ИНСТИТУТА Н.Ф.ДОВГИЙ
ГЛАВНЫЙ ИНЖЕНЕР ПРОЕКТА А.М.МОНИН
НАЧАЛЬНИК АСО 3 Н.Г.АГРАНОВИЧ
ГЛ.СПЕЦИАЛИСТ В.Е.САВРАНСКИЙ

Утверждены Главным Управлением проектирования Госстроя СССР, письмо от 11.04.90 № 5/5-353

Введены в действие с 01.01.91 институтом Харьковский Промстройниипроект.

Приказ от 06.08.90 №56

Срок действия - 1996 г.

https://zavodjbi.com/

ОБОЗНАЧЕНИЕ	НАИМЕНОВАНИЕ	СТР.
1.424.1-9.12с-ТТ	ТЕХНИЧЕСКИЕ ТРЕБОВАНИЯ	4
1.424.1-9.12с-1	Каркас КП1-1-АтIVС...КП1-4-АтIVС	8
1.424.1-9.12с-2	Каркас КП2-1-АтIVС...КП2-4-АтIVС	9
1.424.1-9.12с-3	Каркас КП3-1-АтIVС...КП3-4-АтIVС	11
1.424.1-9.12с-4	Каркас КП4-1-АтIVС...КП4-6-АтIVС	12
1.424.1-9.12с-5	Каркас КП5-1-АтIVС...КП5-6-АтIVС	14
1.424.1-9.12с-6	Каркас КП6-1-АтIVС...КП 6-5-АтIVС	16
1.424.1-9.12с-7	Каркас КП7-1-АтIVС...КП7-4-АтIVС	18
1.424.1-9.12с-8	Каркас КП8-1-АтIVС...КП8-6-АтIVС	20
1.424.1-9.12с-9	Каркас КП9-1-АтIVС...КП9-5-АтIVС	22
1.424.1-9.12с-10	Каркас КП10-1-АтIVС...КП10-5-АтIVС	24
1.424.1-9.12с-11	Каркас КП11-1-АтIVС...КП11-5-АтIVС	26
1.424.1-9.12с-12	Каркас КП12-1-АтIVС...КП12-7-АтIVС	28
1.424.1-9.12с-13	Каркас КП13-1-АтIVС...КП13-6-АтIVС	30
1.424.1-9.12с-14	Каркас КП14-1-АтIVС...КП14-9-АтIVС	32
1.424.1-9.12с-15	Каркас КП15-1-АтIVС...КП15-2-АтIVС	35
1.424.1-9.12с-16	Каркас КП16-1-АтIVС...КП16-3-АтIVС	36
1.424.1-9.12с-17	Каркас КП17-1-АтIVС...КП17-7-АтIVС	37
1.424.1-9.12с-18	Каркас КП18-1-АтIVС...КП18-9-АтIVС	39
1.424.1-9.12с-19	Каркас КП19-1-АтIVС...КП19-2-АтIVС	42
1.424.1-9.12с-20	Каркас КП20-1-АтIVС...КП20-3-АтIVС	43
1.424.1-9.12с-21	Каркас КП21-1-АтIVС...КП21-8-АтIVС	45
1.424.1-9.12с-22	Каркас КП22-1-АтIVС...КП22-9-АтIVС	47
1.424.1-9.12с-23	Каркас КП23-1-АтIVС...КП23-2-АтIVС	50
1.424.1-9.12с-24	Каркас КП24-1-АтIVС...КП24-3-АтIVС	51

ОБОЗНАЧЕНИЕ	НАИМЕНОВАНИЕ	СТР.
1.424.1-9.12с-25	Каркас 1КР168с-2-АтIVС; 1КР168с-3-АтIVС;	53
	1КР168с-6-АтIVС	
1.424.1-9.12с-26	Каркас 1КР180с-АтIVС; 1КР180с-1-АтIVС;	53
	1КР180с-3-АтIVС; 1КР180с-6-АтIVС	
1.424.1-9.12с-27	Каркас 1КР192с-2-АтIVС; 1КР192с-3-АтIVС;	54
	1КР192с-6-АтIVС	
1.424.1-9.12с-28	Каркас 2КР168с-4-АтIVС; 2КР192с-АтIVС	54
	4КР168с-АтIVС;	
1.424.1-9.12с-29	Каркас 4КР168с-2-АтIVС; 4КР168с-13-АтIVС;	55
	4КР180с-АтIVС; 4КР180с-1-АтIVС	
1.424.1-9.12с-30	Каркас 4КР180с-6-АтIVС; 4КР180с-8-АтIVС;	55
	4КР192с-АтIVС	
1.424.1-9.12с-31	Каркас 4КР192с-2-АтIVС; 4КР192с-3-АтIVС	56
	4КР192с-8-АтIVС	
1.424.1-9.12с-32	Каркас 4КР192с-13-АтIVС; 5КР168с-АтIVС,	56
	5КР168с-7-АтIVС	
1.424.1-9.12с-33	Каркас 5КР168с-14-АтIVС; 5КР168с-15-АтIVС,	57
	5КР168с-21-АтIVС; 5КР168с-22-АтIVС	
1.424.1-9.12с-34	Каркас 5КР180с-14-АтIVС; 5КР180с-16-АтIVС	57
	5КР180с-21-АтIVС; 5КР180с-22-АтIVС	
1.424.1-9.12с-35	Каркас 5КР192с-7-АтIVС; 5КР192с-15-АтIVС;	58
	5КР192с-21-АтIVС; 5КР192с-22-АтIVС	
1.424.1-9.12с-36	Каркас 7КР117с-АтIVС; 7КР117с-1-АтIVС	58
	7КР117с-2-АтIVС; 7КР117с-3-АтIVС;	
	7КР117с-5-АтIVС	
1.424.1-9.12с-37	Каркас 7КР121с-2-АтIVС; 7КР123с-АтIVС;	59
	7КР123с-1-АтIVС; 7КР123с-2-АтIVС:	
	7КР123с-5-АтIVС	

Нач.отд.	Агранович		
Нач.конт.	Кудричевская		
Гл.спец.	Савранский		
Зав.гр.	Кудричевская		
Исполн.	Жерносекова		

1.424.1-9.12с

Содержание

Стадия	Лист	Листов
Р	1	5

ХАРЬКОВСКИЙ ПРОМСТРОЙНИИПРОЕКТ

1.424.1-9.12с

Лист 2

Инв. № подл. | Подпись и дата | Взам. инв. №

24537-02 3

Формат А4

Формат А4

ЗАВОД ЖЕЛЕЗОБЕТОНА

Обозначение	Наименование	Стр.
1.424.1-9.12с-38	Каркас 7КР129с-АтIVС;	59
	7КР129с-1-АтIVС...7КР129-3-АтIVС;	
	7КР129с-5-АтIVС	
1.424.1-9.12с-39	Каркас 7КР127с-6-АтIVС; 7КР133с-2-АтIVС;	60
	7КР139с-АтIVС; 7КР139с-1-АтIVС;	
	7КР139с-2-АтIVС	
1.424.1-9.12с-40	Каркас 7КР135с-АтIVС; 7КР135с-1-АтIVС...	60
	7КР135с-3-АтIVС, 7КР135с-5-АтIVС	
1.424.1-9.12с-41	Каркас 7КР139с-6-АтIVС; 7КР145с-2-АтIVС;	61
	7КР151с-6-АтIVС	
1.424.1-9.12с-42	Каркас 7КР141с-АтIVС;	61
	7КР141с-1-АтIVС...7КР141с-3-АтIVС;	
	7КР141с-5-АтIVС.	
1.424.1-9.12с-43	Каркас 7КР147с-АтIVС; 7КР147с-1-АтIVС...	62
	7КР147с-3-АтIVС; 7КР147с-5-АтIVС	
1.424.1-9.12с-44	Каркас 8КР117с-4-АтIVС; 8КР129с-4-АтIVС;	62
	8КР141с-АтIVС; 8КР141с-1-АтIVС	
1.424.1-9.12с-45	Каркас 8КР147с-4-АтIVС; 9КР117с-1-АтIVС	63
1.424.1-9.12с-46	Каркас 9КР121с-АтIVС; 9КР127с-2-АтIVС;	63
	9КР127с-7-АтIVС	
1.424.1-9.12с-47	Каркас 9КР129с-1-АтIVС; 9КР129с-3-АтIVС	64
	9КР133с-АтIVС; 9КР133с-2-АтIVС	
1.424.1-9.12с-48	Каркас 9КР135с-АтIVС; 9КР135с-1-АтIVС;	64
	9КР135с-3-АтIVС	
1.424.1-9.12с-49	Каркас 9КР139с-АтIVС; 9КР139с-2-АтIVС;	65
	9КР141с-АтIVС; 9КР141с-1-АтIVС	
1.424.1-9.12с-50	Каркас 9КР145с-АтIVС; 9КР145с-2-АтIVС;	65
	9КР147с-2-АтIVС; 9КР147с-3-АтIVС	
1.424.1-9.12с-51	Каркас 9КР151с-АтIVС; 9КР151с-2-АтIVС;	66
	9КР151с-3-АтIVС; 9КР151с-7-АтIVС	

Инв. № подл. | Подпись и дата | Взам. инв.

Обозначение	Наименование	Стр.
1.424.1-9.12с-52	Каркас 10КР117с-АтIVС; 10КР117с-1-АтIVС;	66
	10КР117с-6-АтIVС; 10КР121с-7-АтIVС	
1.424.1-9.12с-53	Каркас 10КР123с-АтIVС; 10КР123с-6-АтIVС;	67
	10КР127с-АтIVС	
1.424.1-9.12с-54	Каркас 10КР129с-АтIVС; 10КР129с-2-АтIVС;	67
	10КР129с-6-АтIVС	
1.424.1-9.12с-55	Каркас 10КР133с-7-АтIVС; 10КР135с-6-АтIVС	68
	10КР141с-1-АтIVС; 10КР141с-6-АтIVС	
1.424.1-9.12с-56	Каркас 10КР145с-АтIVС; 10КР145с-7-АтIVС	68
	10КР147с-6-АтIVС	
1.424.1-9.12с-57	Каркас 12КР49с-АтIVС; 12КР49с-1-АтIVС;	69
	12КР49с-2-АтIVС; 12КР49с-5-АтIVС	
1.424.1-9.12с-58	Каркас 12КР57с-2-АтIVС; 12КР57с-3-АтIVС	69
	12КР65с-3-АтIVС	
1.424.1-9.12с-59	Каркас 13КР49с-АтIVС; 13КР51с-АтIVС;	70
	13КР51с-1-АтIVС; 13КР51с-6-АтIVС	
1.424.1-9.12с-60	Каркас 13КР57с-АтIVС; 13КР57с-1-АтIVС...	70
	13КР57с-3-АтIVС	
1.424.1-9.12с-61	Каркас 13КР57с-6-АтIVС; 13КР57с-7-АтIVС;	71
	13КР59с-АтIVС	
1.424.1-9.12с-62	Каркас 13КР59с-1-АтIVС...13КР59с-3-АтIVС;	71
	13КР59с-6-АтIVС	
1.424.1-9.12с-63	Каркас 13КР65с-АтIVС; 13КР65с-1-АтIVС;	72
	13КР65с-2-АтIVС; 13КР65с-4-АтIVС	
1.424.1-9.12с-64	Каркас 13КР65с-3-АтIVС; 13КР65с-6-АтIVС;	72
	13КР65с-7-АтIVС; 13КР65с-8-АтIVС	
1.424.1-9.12с-65	Каркас 14КР48с-3; 14КР41с-3; 14КР54с-3	73
1.424.1-9.12с-66	Каркас 15КР60с-АтIVС; 15КР115с-1-АтIVС;	73
	15КР75с-АтIVС; 15КР85с-АтIVС	

Инв. № подл. | Подпись и дата | Взам. инв.

24537-02 4

Формат А4

Формат А4

ОБОЗНАЧЕНИЕ	НАИМЕНОВАНИЕ	СТР
1.424.1-9.12с-67	Каркас 15КР95с-1-АтIVС; 15КР90с-1-АтIVС;	74
	15КР80с-АтIVС	
1.424.1-9.12с-68	Арматурный элемент	75
	СШ1-АтIVС...СШ4-АтIVС;	
	СШ6-АтIVС...СШ9-АтIVС;	
	СШ11-АтIVС...СШ14-АтIVС;	
	СШ16-АтIVС...СШ18-АтIVС	
1.424.1-9.12с-69	Сетка С3-4-АтIVС...С3-7-АтIVС	76
1.424.1-9.12с-70	Сетка С4-2-АтIVС; С4-3-АтIVС	76
1.424.1-9.12с-71	Стержни арматурные	77
	Ст4-АтIVС; Ст5-АтIVС; Ст18-АтIVС	
1.424.1-9.12с-72	Пример объединения плоских	77
	каркасов в пространственный	

Инв.№ подл. | Подпись и дата | Взам.инв.№

Формат А4

I. Общие сведения

Выпуск I2с серии I.424.I-9 содержит рабочие чертежи арматурных изделий колонн для зданий с расчетной сейсмичностью 8 баллов при варианте армирования рабочей арматурой класса Ат-IVС.

2. Технические требования

2.I. Изготовление пространственных и плоских каркасов, арматурных и закладных изделий должно производиться в соответствии с требованиями ГОСТ I0922-75 "Арматурные изделия и закладные детали сварные для железобетонных конструкций. Технические требования и методы испытаний", ГОСТ I4098-85 "Соединения сварные арматуры и закладных изделий железобетонных конструкций. Типы, конструкция и размеры" и "Инструкции по сварке соединений арматуры и закладных деталей железобетонных конструкций" СН393-78 (разделы 2,3,4 и приложение I), а также технических условий, приведенных в выпуске 4 настоящей серии.

2.2. Объединение плоских каркасов и арматурных изделий в пространственный каркас производится следующим образом:

а) Объединение плоских каркасов в пространственный арматурный каркас производится путем приварки поперечных соединительных стержней к продольным стержням плоских каркасов при помощи сварочных клещей для контактной точечной сварки:

Инв.№ подл. | Подпись и дата | Взам.инв.№

Нач.отд.	Агранович		1.424.1-9.12с-ТТ
Н.контр.	Сварниченко		
Гл.спец.	Саврянский		
Зав.гр.	Кварниченко		Технические требования
Исполн.	Сокилова		

Стадия	Лист	Листов
Р	1	6

ХАРЬКОВСКИЙ ПРОМСТРОЙНИИПРОЕКТ

24537-02 5

Формат А4

б) При отсутствии сварочных клещей для сварки стержней большого диаметра допускается, в виде исключения, приваривать клещами соединительные стержни к поперечным стержням плоских каркасов.

При этом способе приварки максимальный допускаемый диаметр продольной арматуры ветвей следует принимать по таблице I.

Таблица I

Размер меньшей стороны ветви, мм	Максимальный допускаемый диаметр продольной рабочей арматуры ветви, мм	
	При количестве стержней в плоском каркасе	
	2	4
200	28	20
250	32	22
300	32	25

в) В случае, если на заводе-изготовителе не имеется сварочных клещей или не соблюдаются требования п.2.2.б, объединение плоских каркасов в пространственный допускается производить с помощью шпилек, располагая их с тем же шагом, что и соединительные стержни и привязывая к продольной арматуре вязальной проволокой.

Примеры образования пространственных каркасов вышеуказанными способами приведены на докум. -72.

Продольная арматура подкрановых и рядовых перемычек, хомуты перемычек, хомуты в узлах пересечения ветвей с перемычками, сетки, шпильки и отдельные стержни подкрановых перемычек, сетки оголовка колонны должны быть привязаны вязальной проволокой к соответствующим продольным стержням.

2.3. Для обеспечения прочности колонны в стадии монтажа в отдельных марках пространственных каркасов предусмотрена установка в ветвях колонн дополнительной продольной арматуры из отдельных стержней (поз.I8) в пространственных каркасах колонн крайних рядов, либо из плоских каркасов (поз.4) - в колоннах средних рядов. При этом отдельные стержни поз.I8 и плоские каркасы поз.4 привязываются вязальной проволокой к хомутам каркаса ветвей.

При сборке пространственного каркаса указанные отдельные стержни либо плоские каркасы устанавливаются со стороны поддона опалубки (растянутая зона ветвей колонны при ее монтаже в положении "плашмя").

2.4. Обеспечение необходимой жесткости пространственного каркаса при его транспортировании достигается при помощи специальных траверс с вертикальными стропами, располагаемыми в местах пересечения перемычек с ветвями. При объединении плоских каркасов в пространственный при

ЗАВОД ЖБИ

помощи шпилек (см. п.2.2в) местная жесткость ветвей каркаса обеспечивается путем установки связевых диагональных стержней (см. докум. -72 л.3).

2.5. Пространственные каркасы для укороченных на 100 мм средних колонн (см. п.3.2 указаний по применению колонн в вып.0-1с) следует изготавливать со следующими изменениями:

длину плоских арматурных каркасов (поз. 2,3) следует уменьшить на 100 мм за счет сокращения размера, указанного на соответствующих сборочных чертежах. Количество и размеры остальных позиций в спецификации к пространственному каркасу сохраняются без изменений.

2.6. При установке в пространственные каркасы закладных изделий для крепления стропильных конструкций и подкрановых балок следует обеспечивать приварку указанных изделий к продольной арматуре каркаса для обеспечения непрерывной электрической цепи заземляющих устройств в соответствии с узлами I...II, приведенными в выпуске I.

2.7. Закладные изделия МН19 (см. узлы 8 ; 8-I ; 8-2 на докум. I.424.I-9.I-2I) и МН3Ч (см. узлы 33; 33-I ; 33-2 на докум. I.424.I-9.5с-23) устанавливаются в пространственный каркас с последующей приваркой анкерных стержней к одной из пластин в раззенкованные отверстия.

2.8. В узлах 26...31 закладное изделие поз.I устанавливается в пространственный каркас одновременно с сетками СI-I, С2-I (см. докум I.424.I-9.5с-I9...I.424.I-9.5с-2I).

Инв.№ подл. | Подпись и дата | Взам.инв.№

В узлах 32 ; 32-I ; 32-2 и 34 ; 34-I ; 34-2 сетки С3 (поз.5 пространственного каркаса) в месте установки закладных изделий для крепления связей МН32 вырезаются и заменяются отдельными стержнями (см. докум. I.424.I-9.5с--22 ; I.424.I-9.5с-23).

В узлах 35-I...35-5 поперечные стержни (поз.I6 пространственного каркаса) в зоне установки закладного изделия МН33 должны быть заменены вязаными хомутами (см.докум. I.424.I-9.5с-25).

В узлах 36-I...36-3 и 37 поперечные стержни (поз.I6, I7, I8 пространственного каркаса) в зоне установки закладных изделий МН32 и МН33 должны быть заменены каркасами КрI и шпильками (см. докум. I.424.I-9.5с-26 ; I.424.I-9.5с-27).

2.9. При размещении в пределах ветви колонны закладных изделий для крепления связей и опорных консолей под стеновые панели в указанной ветви пространственного каркаса устанавливается дополнительная арматура в соответствии с узлами 2I ; 2I-I...2I-7 (см. докум.I.424.I--9.I-33) и узлами 35-I...35-5 ; 36-I...36-3 ; 37 ; 38-I ; 38-2 (см. докум. I.424.I-9.5с-25...I.4242.I-9.5с-28).

Замена дополнительной продольной рабочей арматуры класса АШ на арматуру класса Ат-IУС производится путем уменьшения диаметра стержня на одну ступень (например, вместо ⌀20 АШ устанавливается ⌀I8 АтIУС) при этом длина стержня не изменяется.

Инв.№ подл. | Подпись и дата | Взам.инв.№

2.10. Плоские арматурные сетки следует изготовлять с помощью контактной точечной сварки. При изготовлении сеток типов С3,С4 сварке подлежат все узлы пересечений двух крайних стержней по периметру сетки. Остальные узлы соединятся вязальной проволокой.

2.11. Стыкование стержней при заготовке продольной арматуры каркасов следует производить контактной стыковой сваркой. Не допускается устройство нескольких стыков в одном сечении каркаса.

2.12. В качестве рабочей арматуры колонн применяется стержневая термически упрочненная арматура периодического профиля класса Ат-IУС по ГОСТ 10884-81[x] диаметром 10-32 мм.

В качестве поперечной арматуры колонн применяется горячекатаная гладкая арматура класса А-I по ГОСТ 5781-82.

При использовании колонн в неотапливаемых зданиях, эксплуатируемых при расчетной температуре ниже минус 30°С до минус 40°С включительно для арматуры класса А-I следует применять следующие марки стали: Вст3пс ; Вст3сп2.

2.13. Указания по изготовлению закладных изделий см. п.2.12...2.17 технических требований выпуска 2 (докум. I.424.I-9.2-ТТ) и 2.13...2.17 технических требований выпуска 6с (докум. I.424.I-9.6с-ТТ).

Инв.№ подл. | Подпись и дата | Взам.инв.№

ЗАВОД ЖБИ

Марка каркаса	Поз.	Наименование	Кол.	Обозначение документа	Масса каркаса, кг
КП1-1-АтIVС		Поз. 4,10,11,13...15 по КП1-1 (1.424.1-9.6с-1)			522,3
	1	Каркас 1КР168с-6-АтIVС	1	1.424.1-9.12с-25	
	2	7КР127с-6-АтIVС	3	-39	
	3	12КР49с-5-АтIVС	1	-57	
	5	Сетка С3-4-АтIVС	4	-69	
	6	Арм.элемент СШ1-АтIVС	4	1.424.1-9.12с-68	
	7	СШ1-АтIVС	4		
	8	СШ16-АтIVС	16		
	9	СШ16-АтIVС	16		
	12	Стержень арм. СТН-АтIVС	8	1.424.1-9.12с-71	
	16	ф6АI, ℓ=180; 0,04кг	188	БЕЗ ЧЕРТ.	
	17	ф6АI, ℓ=580; 0,13кг	28		
КП1-2-АтIVС		Поз. 4,10,11,13...15 по КП1-1 (1.424.1-9.6с-1)			660,1
		Поз. 5...7,3,12,16,17 по КП1-1-АтIVС			
	1	Каркас 4КР168с-13-АтIVС	1	1.424.1-9.12с-29	
	2	9КР127с-7-АтIVС	3	-46	
	8	Арм.элемент СШ16-АтIVС	24	1.424.1-9.12с-68	
	9	СШ16-АтIVС	24		

Нач.отд.	Игранавич		
Н.контр.	Кудрявцевская		
Гл.спец.	Саваянский		
Зав.гр.	Кудрявцевская		
Исполн.	Копина		
Провер.	Тремль		

1.424.1-9.12с-1

Каркас КП1-1-АтIVС...КП1-4-АтIVС

Стадия	Лист	Листов
Р	1	3

ХАРЬКОВСКИЙ ПРОМСТРОЙНИИПРОЕКТ

Инв.№ подл. | Подпись и дата | Взам.инв.№

Формат А4

Марка каркаса	Поз.	Наименование	Кол.	Обозначение документа	Масса каркаса, кг
КП1-3-АтIVС		Поз. 4,10,11,13...15 по КП1-1 (1.424.1-9.6с-1)			668,2
		Поз. 5...9,12 по КП1-1-АтIVС			
	1	Каркас 5КР168с-АтIVС	1	1.424.1-9.12с-32	
	2	10КР127с-АтIVС	3	-53	
	3	13КР49с-АтIVС	1	-59	
	16	ф6АI, ℓ=180; 0,04кг	156	БЕЗ ЧЕРТ.	
	17	ф6АI, ℓ=580; 0,13кг	24		
КП1-4-АтIVС		Поз. 4,10,11,13...15 по КП1-1 (1.424.1-9.6с-1)			848,1
		Поз. 5...7,12 по КП1-1-АтIVС			
	1	Каркас 4КР168с-2-АтIVС	1	1.424.1-9.12с-29	
	2	9КР127с-2-АтIVС	3	-46	
	3	12КР49с-АтIVС	1	-57	
	8	Арм.элемент СШ16-АтIVС	24	1.424.1-9.12с-68	
	9	СШ16-АтIVС	32		
	16	ф6АI, ℓ=180; 0,04кг	236	БЕЗ ЧЕРТ.	
	17	ф6АI, ℓ=580; 0,13кг	24		

Инв.№ подл. | Подпись и дата | Взам.инв.№

1.424.1-9.12с-1

Лист 2

Формат А4

https://zavodpk.com/

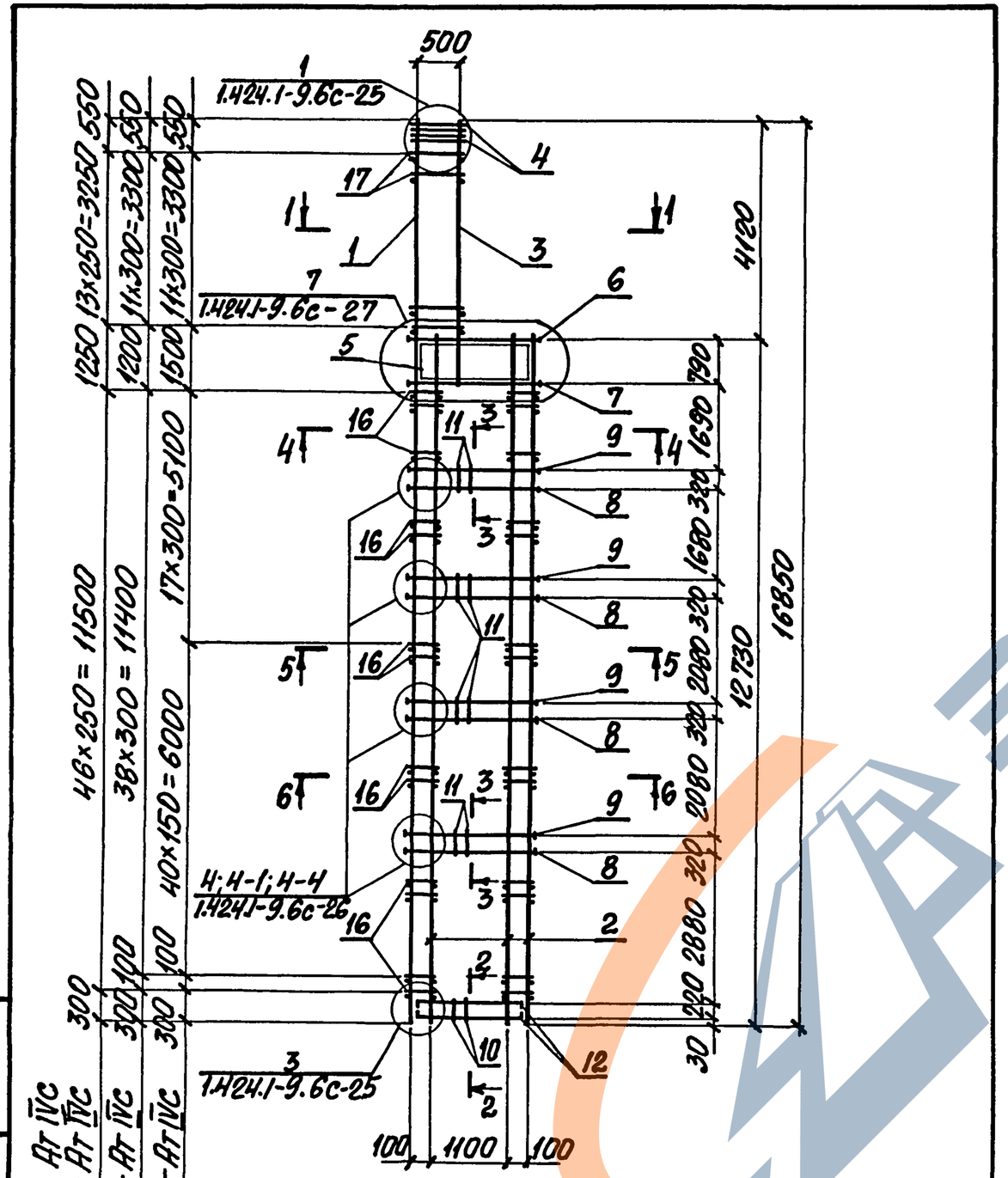

Для КП1-1-АтIVС
Для КП1-2-АтIVС
Для КП1-3-АтIVС
Для КП1-4-АтIVС

1. Арматура класса А-I по ГОСТ 5781-82, класса Ат-IVС по ГОСТ 10884-81*.
2. Сечение 1-1... 6-6 смотреть докум. 1.424.1-9.6с-1.

Марка каркаса	Поз.	Наименование	Кол.	Обозначение документа	Масса каркаса, кг
КП2-1-АтIVС		Поз. 4,10,11,13...15 по КП2-1 (1.424.1-9.6с-2)			612,4
	1	Каркас 5КР168с-21-АтIVС	1	1.424.1-9.12с-33	
	2	10КР121с-7-АтIVС	3	-52	
	3	13КР57с-6-АтIVС	1	-61	
	5	Сетка С3-5-АтIVС	4	-69	
	6	Арм. элемент СШ1-АтIVС	4	1.424.1-9.12с-68	
	7	СШ1-АтIVС	4		
	8	СШ16-АтIVС	16		
	9	СШ16-АтIVС	16		
	12	Стержень арм. СТ4-АтIVС	8	1.424.1-9.12с-71	
	16	ф6АI, ℓ=180; 0,04кг	172	Без черт.	
	17	ф6АI, ℓ=580; 0,13кг	34		
КП2-2-АтIVС		Поз. 4,10,11,13...15 по КП2-1 (1.424.1-9.6с-2)			638,8
		Поз. 1,2,5...9,12,16,17 по КП2-1-АтIVС			
	3	Каркас 13КР57с-7-АтIVС	1	1.424.1-9.12с-61	
	9	Арм. элемент СШ16-АтIVС	24	-68	

Нач. отд.	Агранович		1.424.1-9.12с-2
Н. контр.	Кудрявцевская		
Гл. спец.	Саврянский		
Зав. гр.	Кудрявцевская		Каркас КП2-1-АтIVС... КП2-4-АтIVС
Исполн.	Копина		Стадия Р · Лист 1 · Листов 3
Провер.	Гремль		Харьковский Промстройниипроект

Инв. № подл. | Подпись и дата | Взам. инв. №

1.424.1-9.12с-1 Лист 3

24537-02 10

Формат А4

Формат А4

Марка каркаса	Поз.	Наименование	Кол.	Обозначение документа	Масса каркаса, кг
КП2-3-Ат-IVС		Поз. 4, 10, 11, 13...15 по КП2-1 (1.424.1-9.2-2)			740,6
		Поз. 5...8, 12 по КП 2-1-Ат IVС			
	1	Каркас 4Кр168-Ат IVС	1	1.424.1-9.10-28	
	2	9Кр121-Ат IVС	3	-51	
	3	13Кр57-Ат IVС	1	-72	
	9	Арм. элемент СШ16-Ат IVС	24	-80	
	16	⌀6 АI, ℓ=180; 0,04 кг	112	Без черт.	
	17	⌀6 АI, ℓ=580; 0,13 кг	22		
КП2-4-Ат-IVС		Поз. 4, 10, 11, 13...15 по КП2-1 (1.424.1-9.2-2)			783,8
		Поз. 5...7, 12, 16, 17 по КП 2-1-Ат IVС			
	1	Каркас 2Кр168-7-Ат IVС	1	1.424.1-9.10-26	
	2	8Кр121-7-Ат IVС	3	-47	
	3	13Кр57-6-Ат IVС	1	-73	
	8	Арм. элемент СШ16-Ат IVС	24	1.424.1-9.10-80	
	9	СШ16-Ат IVС	24		

Инв. № подл. | Подпись и дата | Взам. инв. №

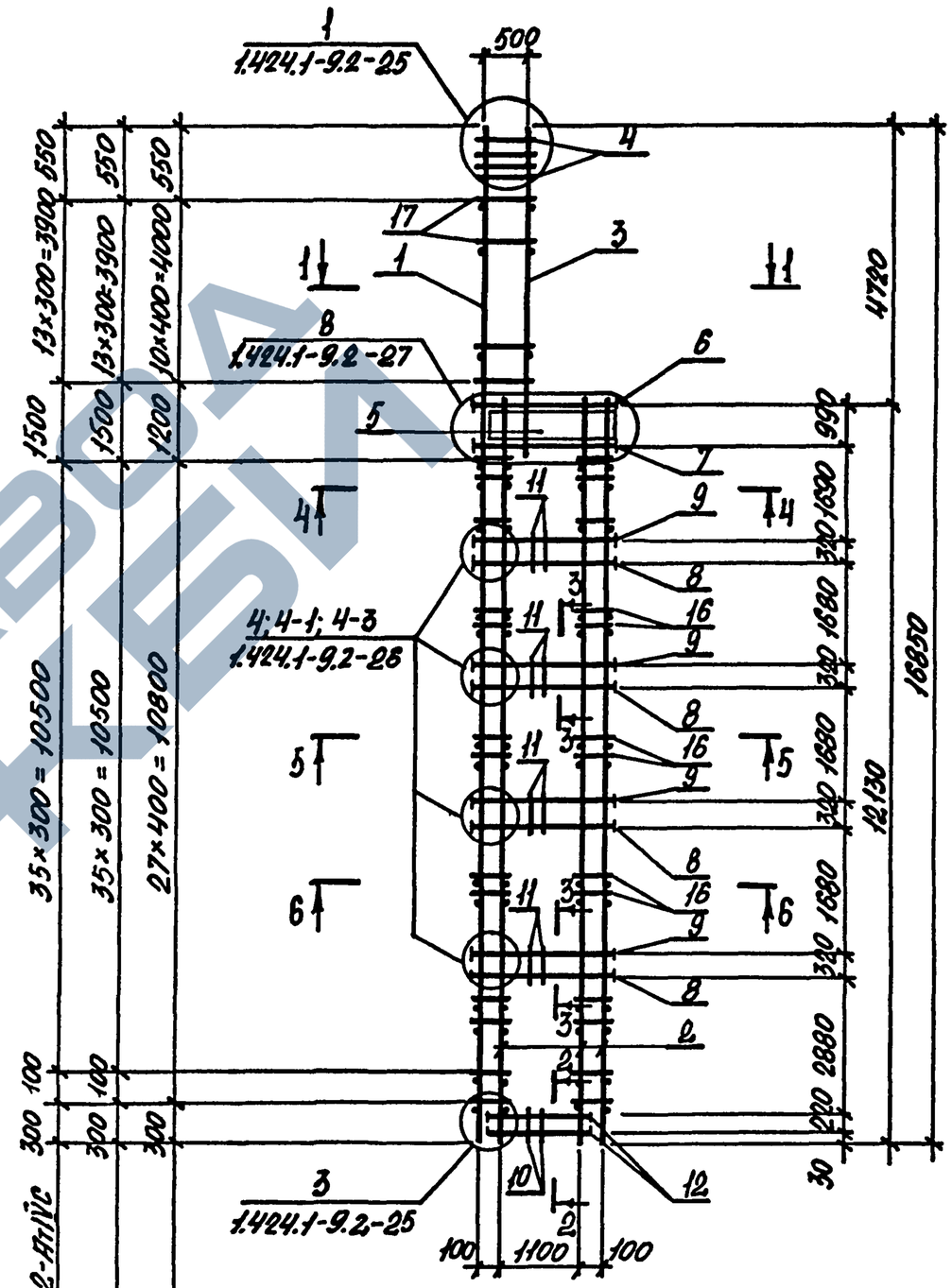

1. Сечение 1-1...6-6 смотреть докум. 1.424.1-9.2-2
2. Арматура класса А-I по ГОСТ 5781-82, Ат-IVС по ГОСТ 10884-81

Инв. № подл. | Подпись и дата | Взам. инв. №

24537-02 11

Марка каркаса	Поз.	Наименование	Кол.	Обозначение документа	Масса каркаса, кг
КП3-1-Ат IVС		Поз. 4,10,11,13...15 по КП3-1 (1.424.1-9.6с-3)			658,0
	1	Каркас 5КР168с-21-Ат IVС	1	1.424.1-9.12с - 33	
	2	10КР123с-6-Ат IVС	3	- 53	
	3	13КР57с-6-Ат IVС	1	- 61	
	5	Сетка С3-6-Ат IVС	4	- 69	
	6	Арм. элемент СШ1-Ат IVС	4	1.424.1-9.12с - 68	
	7	СШ2-Ат IVС	4		
	8	СШ16-Ат IVС	16		
	9	СШ16-Ат IVС	16		
	12	Стержень арм. СТ4-Ат IVС	8	1.424.1-9.12с - 71	
	16	ф6АI, ℓ=230; 0,05кг	176	БЕЗ ЧЕРТ.	
	17	ф6АI, ℓ=580; 0,13кг	32		
КП3-2-Ат IVС		Поз. 4,10,11,13...15 по КП3-1 (1.424.1-9.6с-3)			714,7
		Поз. 1...3,5...7,12,16,17 по КП3-1-Ат IVС			
	8	Арм. элемент СШ1-Ат IVС	24	1.424.1-9.12с - 68	
	9	СШ1-Ат IVС	24		

Нач. отд.	Игранович		1.424.1-9.12с-3
Н. контр.	Кудричевская		
Гл. спец.	Саврянский		
Зав. гр.	Кудричевская		Каркас КП3-1-Ат IVС...КП3-4-Ат IVС
Исполн.	Копина		Стадия: Р; Лист: 1; Листов: 3
Провер.	Тремль		Харьковский Промстройниипроект

Инв. № подл. | Подпись и дата | Взам. инв. №

Формат А4

Марка каркаса	Поз.	Наименование	Кол.	Обозначение	Марка каркаса, кг
КП3-3-Ат IVС		Поз. 4,10,11,13...15 по КП3-1 (1.424.1-9.6с-3)			785,3
		Поз 5,6,12 по КП3-1-Ат IVС			
	1	Каркас 5КР168с-7-Ат IVС	1	1.424.1-9.12с - 32	
	2	10КР123с-Ат IVС	3	-53	
	3	13КР57с-Ат IVС	1	-60	
	7	Арм. элемент СШ1-Ат IVС	4	1.424.1-9.12с - 68	
	8	СШ1-Ат IVС	24		
	9	СШ1-Ат IVС	24		
	16	ф6АI, ℓ=230; 0,05кг	148	БЕЗ ЧЕРТ	
	17	ф6АI, ℓ=580; 0,13кг	28		
КП3-4-Ат IVС		Поз. 4,10,11,13...15 по КП3-1 (1.424.1-9.6с-3)			898,5
		Поз. 5...7,12 по КП3-1-Ат IVС			
	1	Каркас 1КР168с-2-Ат IVС	1	1.424.1-9.12с - 25	
	2	7КР123с-2-Ат IVС	3	- 37	
	3	12КР57с-2-Ат IVС	1	- 58	
	8	Арм. элемент СШ2-Ат IVС	24	1.424.1-9.12с - 68	
	9	СШ2-Ат IVС	24		
	16	ф8АI, ℓ=230; 0,09кг	148	БЕЗ ЧЕРТ.	
	17	ф8АI, ℓ=580; 0,23кг	28		

Инв. № подл. | Подпись и дата | Взам. инв. №

1.424.1-9.12с-3

Лист 2

Формат А4

https://vofdpi.com/

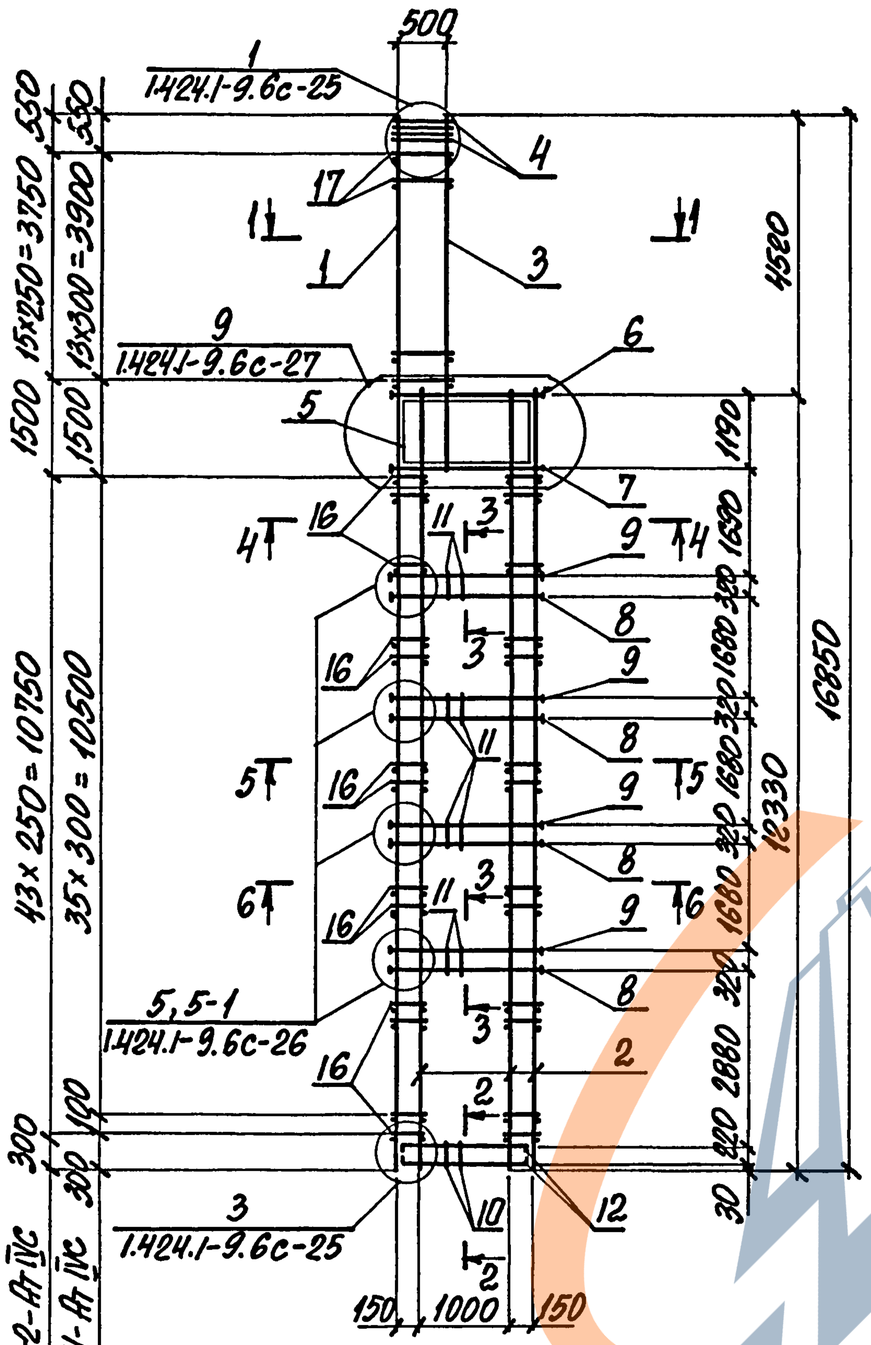

Для КП 3-1-АтIVС, КП3-2-АтIVС
Для КП 3-3-АтIVС, КП3-4-АтIVС

1. Арматура класса А-I по ГОСТ 5781-82, класса Ат-IVС по ГОСТ 10884-81*.
2. Сечение 1-1...6-6 смотреть докум. 1.424.1-9.6с-3

1.424.1-9.12с-3 | Лист 3

Марка каркаса	Поз.	Наименование	Кол.	Обозначение документа	Масса каркаса, кг
КП4-1-АтIVС		Поз. 4, 10, 11, 13...15 по КП4-1 (1.424.1-9.6с-4)			670,0
	1	Каркас 5КР168с-22-АтIVС	1	1.424.1-9.12с-33	
	2	10КР117с-6-АтIVС	3	-52	
	3	13КР65с-7-АтIVС	1	-64	
	5	Сетка С3-7-АтIVС	4	-69	
	6	Арм. элемент СШ2-АтIVС	4	1.424.1-9.12с-68	
	7	СШ2-АтIVС	4		
	8	СШ2-АтIVС	12		
	9	СШ2-АтIVС	12		
	12	Стержень арм. СТ4-АтIVС	8	1.424.1-9.12с-71	
	16	⌀6АI, ℓ=230; 0,05 кг	164	Без черт.	
	17	⌀6АI, ℓ=580; 0,13 кг	38		
КП4-2-АтIVС		Поз. 4, 10, 11, 13...15 по КП4-1 (1.424.1-9.6с-4)			761,7
		Поз. 5...7, 12 по КП4-1-АтIVС			
	1	Каркас 5КР168с-14-АтIVС	1	1.424.1-9.12с-33	
	2	10КР117с-АтIVС	3	-52	
	3	13КР65с-1-АтIVС	1	-63	
	8	Арм. элемент СШ1-АтIVС	18	1.424.1-9.12с-68	
	9	СШ1-АтIVС	18		
	16	⌀6АI, ℓ=230; 0,05 кг	140	Без черт.	
	17	⌀6АI, ℓ=580; 0,13 кг	32		

Нач. отд.	Агранович		1.424.1-9.12с-4
Н. контр.	Кудричевская		
Гл. спец.	Савранский		Каркас КП4-1-АтIVС...КП4-6-АтIVС
Зав. гр.	Кудричевская		Стадия Р, Лист 1, Листов 4
Исполн.	Капина		Харьковский Промстройниипроект
Провер.	Тремль		

24537-02 13

Инв. № подл. | Подпись и дата | Взам. инв. №

Формат А4

Марка каркаса	Поз.	Наименование	Кол.	Обозначение документа	Масса каркаса, кг
КП4-3-АтIVС		Поз. 4, 10, 11, 13...15 по КП4-1 (1.424.1-9.6с-4)			826,7
		Поз. 5...7, 12 по КП4-1-АтIVС			
	1	Каркас 1КР168с-2-АтIVС	1	1.424.1-9.12с-25	
	2	7КР117с-2-АтIVС	3	-36	
	3	13КР65с-2-АтIVС	1	-63	
	8	Арм. элемент СШ2-АтIVС	12	1.424.1-9.12с-68	
	9	СШ2-АтIVС	12		
	16	ф8АI, ℓ=230; 0,09кг	140	БЕЗ ЧЕРТ.	
	17	ф8АI, ℓ=580; 0,23кг	32		
КП4-4-АтIVС		Поз. 4, 10, 11, 13...15 по КП4-1 (1.424.1-9.6с-4)			838,3
		Поз. 5...7, 12 по КП4-1-АтIVС			
	1	Каркас 5КР168с-15-АтIVС	1	1.424.1-9.12с-33	
	2	10КР117с-1-АтIVС	3	-52	
	3	13КР65с-1-АтIVС	1	-63	
	8	Арм. элемент СШ1-АтIVС	18	1.424.1-9.12с-68	
	9	СШ1-АтIVС	18		
	16	ф6АI, ℓ=230; 0,04кг	140	БЕЗ ЧЕРТ.	
	17	ф6АI, ℓ=580; 0,13кг	32		

Инв. № подл. | Подпись и дата | Взам. инв. №

Марка каркаса	Поз.	Наименование	Кол.	Обозначение документа	Масса каркаса, кг
КП4-5-АтIVС		Поз. 4, 10, 11, 13...15 по КП4-1 (1.424.1-9.6с-4)			998,4
		Поз. 5...7, 12 по КП4-1-АтIVС			
	1	Каркас 1КР168с-3-АтIVС	1	1.424.1-9.12с-25	
	2	7КР117с-3-АтIVС	3	-36	
	3	13КР65с-3-АтIVС	1	-64	
	8	Арм. элемент СШ2-АтIVС	18	1.424.1-9.12с-68	
	9	СШ2-АтIVС	24		
	16	ф8АI, ℓ=230; 0,09кг	104	БЕЗ ЧЕРТ.	
	17	ф8АI, ℓ=580; 0,23кг	24		
КП4-6-АтIVС		Поз. 4, 10, 11, 13...15 по КП4-1 (1.424.1-9.6с-4)			1035,1
		Поз. 5...7, 12 по КП4-1-АтIVС			
	1	Каркас 2КР168с-4-АтIVС	1	1.424.1-9.12с-28	
	2	8КР117с-4-АтIVС	3	-44	
	3	13КР65с-1-АтIVС	1	-63	
	8	Арм. элемент СШ2-АтIVС	18	1.424.1-9.12с-68	
	9	СШ2-АтIVС	18		
	16	ф6АI, ℓ=230; 0,04кг	140	БЕЗ ЧЕРТ.	
	17	ф6АI, ℓ=580; 0,13кг	32		

Инв. № подл. | Подпись и дата | Взам. инв. №

https://zavod-ok.com/

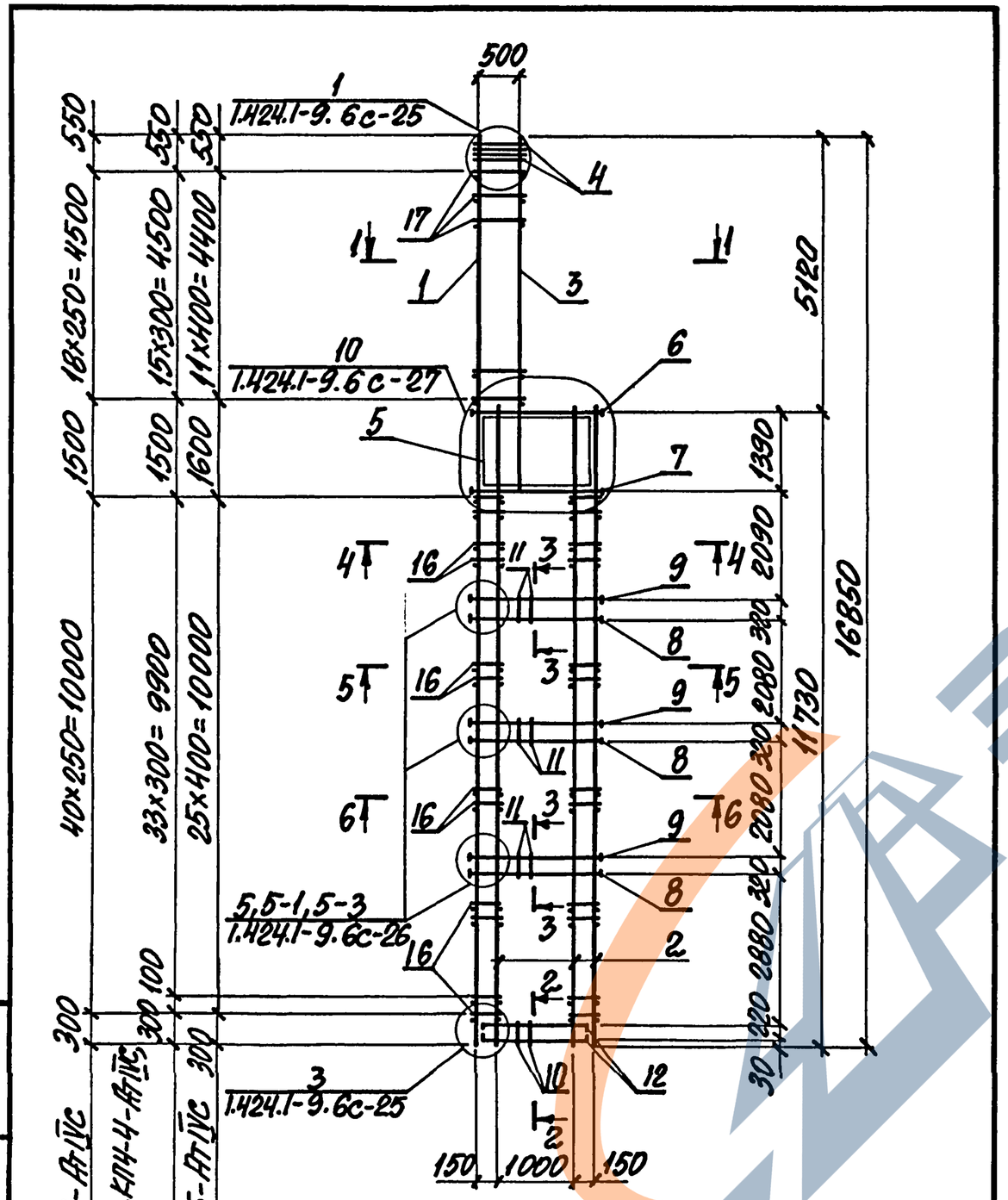

1. Арматура класса А-I по ГОСТ 5781-82, класса Ат-IVС по ГОСТ 10884-81*.
2. Сечение 1-1... 6-6 смотреть докум. 1.424.1-9.6с-4.

Марка каркаса	Поз.	Наименование	Кол.	Обозначение документа	Масса каркаса, кг
КП5-1-АтIVС		Поз. 4,10,11,13...15 по КП5-1 (1.424.1-9.6с-5)			590,4
	1	Каркас 1КР180с-6-АтIVС	1	1.424.1-9.12с-26	
	2	7КР139с-6-АтIVС	3	-41	
	3	12КР49с-5-АтIVС	1	-57	
	5	Сетка С3-4-АтIVС	4	-69	
	6	Арм. элемент СШ1-АтIVС	4	1.424.1-9.12с-68	
	7	СШ1-АтIVС	4		
	8	СШ16-АтIVС	20		
	9	СШ16-АтIVС	20		
	12	Стержень арм. СТ4-АтIVС	8	1.424.1-9.12с-71	
	16	ф6АI, ℓ=180; 0,04 кг	208	без черт.	
	17	ф6АI, ℓ=580; 0,13 кг	30		
	18	ф12АтIVС, ℓ=7500; 6,67 кг	2		
КП5-2-АтIVС		Поз. 4,10,11,13...15 по КП5-1 (1.424.1-9.6с-5)			676,1
		Поз. 5...7, 12 по КП5-1-АтIVС			
	1	Каркас 1КР180с-АтIVС	1	1.424.1-9.12с-26	
	2	7КР139с-АтIVС	3	-39	
	3	12КР49с-АтIVС	1	-57	
	8	Арм. элемент СШ16-АтIVС	30	1.424.1-9.12с-68	
	9	СШ16-АтIVС	30		
	16	ф6АI, ℓ=180; 0,04 кг	176	без черт.	
	17	ф6АI, ℓ=580; 0,13 кг	24		

Нач. отд.	Агранович		1.424.1-9.12с-5
Н. контр.	Куличевская		
Гл. спец.	Саванская		
Зав. гр.	Куличевская		Каркас КП5-1-АтIVС...КП5-6-АтIVС
Исполн.	Копина		Стадия: Р; Лист: 1; Листов: 4
Провер.	Тремль		Харьковский Промстройниипроект

Инв. № подл. | Подпись и дата | Взам. инв. №

24537-02 15

Марка каркаса	Поз.	Наименование	Кол.	Обозначение документа	Масса каркаса, кг
КП5-3-АтIVС		Поз. 4,10,11,13...15 по КП5-1 (1.424.1-9.6с-5)			743,1
		Поз. 5...7, 12 по КП5-1-АтIVС			
	1	Каркас 1КР180с-1-АтIVС	1	1.424.1-9.12с-26	
	2	7КР139с-1-АтIVС	3	-39	
	3	12КР49с-1-АтIVС	1	-57	
	8	Арм. элемент СШ16-АтIVС	30	1.424.1-9.12с-68	
	9	СШ16-АтIVС	30		
	16	⌀6АI, ℓ=180; 0,04 кг	176	БЕЗ ЧЕРТ.	
	17	⌀6АI, ℓ=580; 0,13 кг	24		
КП5-4-АтIVС		Поз. 4,10,11,13...15 по КП5-1 (1.424.1-9.6с-5)			839,4
		Поз. 5...7, 12 по КП5-1-АтIVС			
	1	Каркас 4КР180с-АтIVС	1	1.424.1-9.12с-29	
	2	9КР139с-АтIVС	3	-49	
	3	12КР49с-1-АтIVС	1	-57	
	8	Арм. элемент СШ16-АтIVС	30	1.424.1-9.12с-68	
	9	СШ16-АтIVС	30		
	16	⌀6АI, ℓ=180; 0,04 кг	176	БЕЗ ЧЕРТ	
	17	⌀6АI, ℓ=580; 0,13 кг	24		

Инв. № подл. | Подпись и дата | Взам. инв. №

Марка каркаса	Поз.	Наименование	Кол.	Обозначение документа	Масса каркаса, кг
КП5-5-АтIVС		Поз. 4,10,11,13...15 по КП5-1 (1.424.1-9.6с-5)			881,3
		Поз. 5,6,12 по КП5-1-АтIVС			
	1	Каркас 1КР180с-2-АтIVС	1	1.424.1-9.12с-26	
	2	7КР139с-2-АтIVС	3	-39	
	3	12КР49с-2-АтIVС	1	-57	
	7	Арм. элемент СШ2-АтIVС	4	1.424.1-9.12с-68	
	8	СШ16-АтIVС	30		
	9	СШ16-АтIVС	30		
	16	⌀8АI, ℓ=180; 0,07 кг	176	БЕЗ ЧЕРТ.	
	17	⌀8АI, ℓ=580 0,23 кг	24		
КП5-6-АтIVС		Поз. 4,10,11,13...15 по КП5-1 (1.424.1-9.6с-5)			971,4
		Поз. 5...7, 12 по КП5-1-АтIVС			
	1	Каркас 4КР180с-1-АтIVС	1	1.424.1-9.12с-29	
	2	9КР139с-2-АтIVС	3	-49	
	3	12КР49с-1-АтIVС	1	-57	
	8	Арм. элемент СШ16-АтIVС	30	1.424.1-9.12с-68	
	9	СШ16-АтIVС	40		
	16	⌀6АI, ℓ=180; 0,04 кг	280	БЕЗ ЧЕРТ	
	17	⌀6АI, ℓ=580; 0,13 кг	24		

При сборке пространственного каркаса КП5-1-АтIVС дополнительная продольная арматура ветвей (поз. 18) устанавливается со стороны поддона опалубки.

Инв. № подл. | Подпись и дата | Взам. инв. №

https://vofdjd.com/

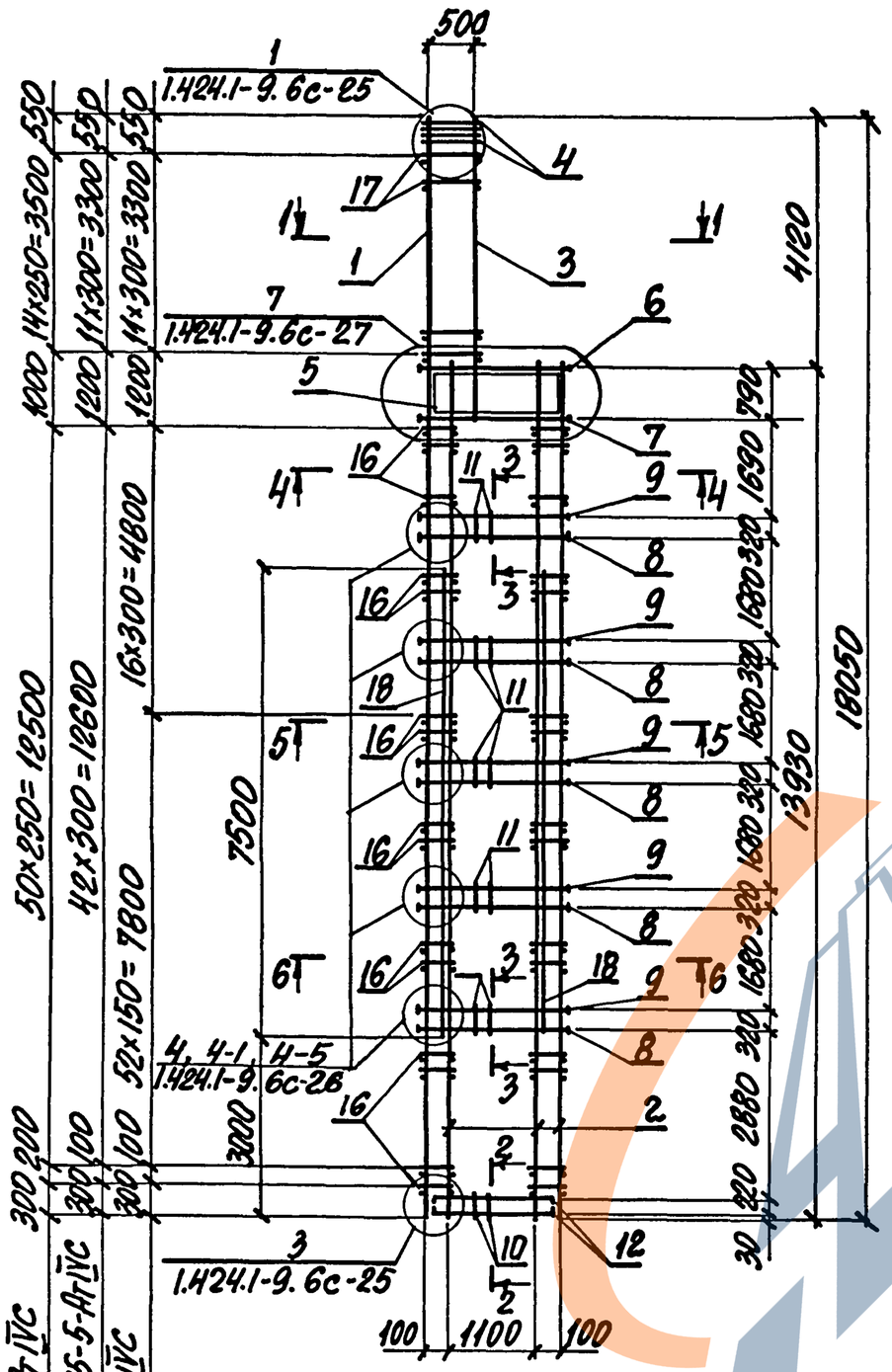

1. Арматура класса А-I по ГОСТ 5781-82, класса Ат-IVС по ГОСТ 10884-81*.
2. Сечение I-I...6-6 смотреть докум. 1.424.1-9.6с-5.

Для КП5-1-Ат IVС

Для КП5-2-Ат IVС...КП5-5-Ат IVС

Для КП5-6-Ат IVС

1.424.1-9.12с-5

Лист 4

Формат А4

Марка каркаса	Поз.	Наименование	Кол.	Обозначение документа	Масса каркаса, кг
КП6-1-Ат IVС		Поз. 4, 10, 11, 13...15 по КП6-1 (1.424.1-9.6с-6)			637,8
	1	Каркас 5КР180с-21-Ат IVС	1	1.424.1-9.12с-34	
	2	10КР133с-7-Ат IVС	3	-55	
	3	13КР57с-6-Ат IVС	1	-61	
	5	Сетка С3-5-Ат IVС	4	-69	
	6	Арм. элемент СШ1-Ат IVС	4	1.424.1-9.12с-68	
	7	СШ1-Ат IVС	4		
	8	СШ16-Ат IVС	16		
	9	СШ16-Ат IVС	16		
	12	Стержень арм. СТ4-Ат IVС	8	1.424.1-9.12с-71	
	16	ф6АI, ℓ=180; 0,04кг	196	без черт.	
	17	ф6АI, ℓ=580; 0,13 кг	34		
КП6-2-Ат IVС		Поз. 4, 10, 11, 13...15 по КП6-1 (1.424.1-9.6с-6)			673,3
		Поз. 1...3, 5...7, 12, 16, 17 по КП6-1-Ат IVС			
	8	Арм. элемент СШ16-Ат IVС	24	1.424.1-9.12с-68	
	9	СШ16-Ат IVС	24		

Нач. отд.	Агранович		1.424.1-9.12с-6
Н. контр.	Кудричевская		
Гл. спец.	Заранский		Каркас КП6-1-Ат IVС... КП 6-5-Ат IVС
Зав. гр.	Кудричевская		Стадия Р · Лист 1 · Листов 4
Исполн.	Копина		Харьковский Промстройниипроект
Провер.	Тремль		

Инв. № подл. | Подпись и дата | Взам. инв. №

24537-02 17

Формат А4

Марка каркаса	Поз.	Наименование	Кол.	Обозначение документа	Масса каркаса, кг
КП6-3-Ат IVС		Поз. 4, 10, 11, 13...15 по КП6-1 (1.424.1-9.6с-6)			806,6
		Поз. 5...7, 12 по КП6-1-Ат IVС			
	1	Каркас 4КР180с-6-Ат IVС	1	1.424.1-9.12с-30	
	2	9КР133с-Ат IVС	3	-47	
	3	13КР57с-Ат IVС	1	-60	
	8	Арм. элемент СШ16-Ат IVС	24	1.424.1-9.12с-68	
	9	СШ16-Ат IVС	32		
	16	⌀6АI, ℓ=180; 0,04 кг	164	БЕЗ ЧЕРТ.	
	17	⌀6АI, ℓ=580; 0,13 кг	28		
КП6-4-Ат IVС		Поз. 4, 10, 11, 13...15 по КП6-1 (1.424.1-9.6с-6)			861,0
		Поз. 5...7, 12 по КП6-1-Ат IVС			
	1	Каркас 1КР180с-2-Ат IVС	1	1.424.1-9.12с-26	
	2	7КР133с-2-Ат IVС	3	-39	
	3	12КР57с-2-Ат IVС	1	-58	
	8	Арм. элемент СШ16-Ат IVС	24	1.424.1-9.12с-68	
	9	СШ16-Ат IVС	32		
	16	⌀8АI, ℓ=180; 0,07 кг	164	БЕЗ ЧЕРТ.	
	17	⌀8АI, ℓ=580; 0,23 кг	28		

Инв. № подл. | Подпись и дата | Взам. инв. №

1.424.1-9.12с-6 Лист 2

Формат А4

Марка каркаса	Поз.	Наименование	Кол.	Обозначение документа	Масса каркаса, кг
КП6-5-Ат IVС		Поз. 4, 10, 11, 13...15 по КП6-1 (1.424.1-9.6с-6)			869,6
		Поз. 5...7, 12 по КП6-1-Ат IVС			
	1	Каркас 4КР180с-8-Ат IVС	1	1.424.1-9.12с-30	
	2	9КР133с-2-Ат IVС	3	-47	
	3	13КР57с-Ат IVС	1	-60	
	8	Арм. элемент СШ16-Ат IVС	16	1.424.1-9.12с-68	
	9	СШ16-Ат IVС	24		
	16	⌀6АI, ℓ=180; 0,04 кг	244	БЕЗ ЧЕРТ.	
	17	⌀6АI, ℓ=580; 0,13 кг	28		

Инв. № подл. | Подпись и дата | Взам. инв. №

1.424.1-9.12с-6 Лист 3

Формат А4

https://zavod-pdf.com/

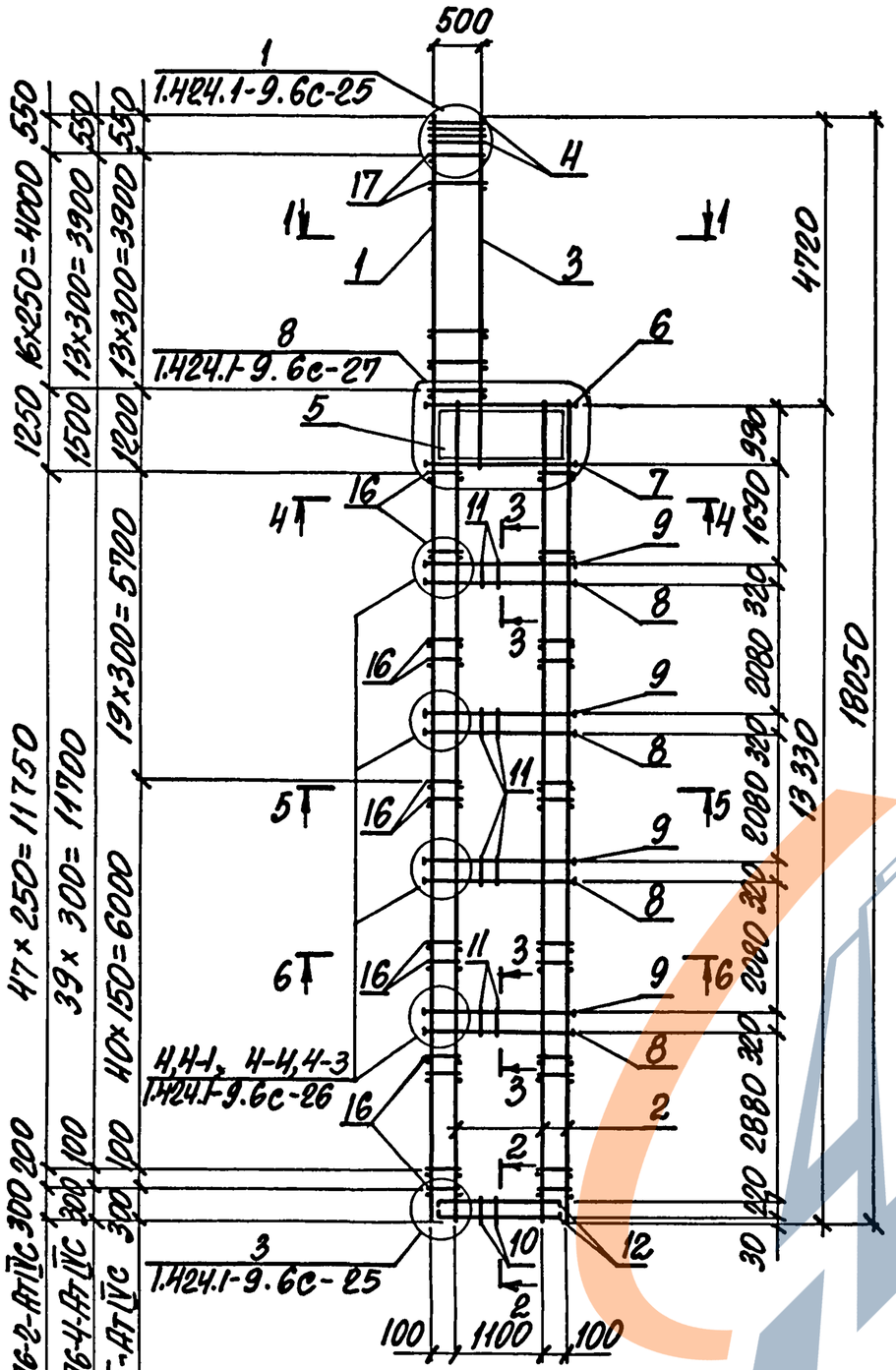

1. Арматура класса А-I по ГОСТ 5781-82, класса Ат-IVС по ГОСТ 10884-81.*
2. Сечение 1-1...6-6 смотреть докум. 1.424.1-9.6с-6

1.424.1-9.12с-6 | Лист 4

Марка каркаса	Поз.	Наименование	Кол.	Обозначение документа	Масса каркаса, кг
КП7-1-АтIVС		Поз. 4, 10, 11, 13...15 по КП7-1 (1.424.1-9.6с-7)			706,2
	1	Каркас 5КР180с-21-АтIVС	1	1.424.1-9.12с-34	
	2	10КР135с-6-АтIVС	3	-55	
	3	13КР57с-6-АтIVС	1	-61	
	5	Сетка С3-6-АтIVС	4	-69	
	6	Арм. элемент СШ1-АтIVС	4	1.424.1-9.12с-68	
	7	СШ2-АтIVС	4		
	8	СШ1-АтIVС	16		
	9	СШ1-АтIVС	16		
	12	Стержень арм. СТ4-АтIVС	8	1.424.1-9.12с-71	
	16	ф6АI, ℓ=230; 0,05 кг	200	без черт.	
	17	ф6АI, ℓ=580; 0,13 кг	30		
	18	ф12АтIVС, ℓ=5000; 4,44 кг	2		
КП7-2-АтIVС		Поз. 4, 10, 11, 13...15 по КП7-1 (1.424.1-9.6с-7)			777,6
		Поз. 1...3, 5...7, 12, 16...18 по КП7-1-АтIVС			
	8	Арм. элемент СШ2-АтIVС	24	1.424.1-9.12с-68	
	9	СШ2-АтIVС	24		

Нач. отд.	Играновим		1.424.1-9.12с-7
Н. контр.	Куричевская		
Гл. спец.	Сазанский		Каркас КП7-1-АтIVС...КП7-4-АтIVС
Зав. гр.	Куричевская		Стадия Р · Лист 1 · Листов 3
Исполн.	Копина		Харьковский Промстройниипроект
Провер.	Тремль		

24537-02 19

Инв. № подл. | Подпись и дата | Взам. инв. №

Формат А4

Марка каркаса	Поз.	Наименование	Кол.	Обозначение документа	Масса каркаса, кг
КП7-3-АтIVС		Поз. 4,10,11, 13...15 по КП7-1 (1.424.1-9.6с-7)			941,2
		Поз. 5...7, 12 по КП7-1-АтIVС			
	1	Каркас 1КР180с-2-АтIVС	1	1.424.1-9.12с-26	
	2	7КР135с-2-АтIVС	3	-40	
	3	13КР57с-2-АтIVС	1	-60	
	8	Арм. элемент СШ1-АтIVС	24	1.424.1-9.12с-68	
	9	Арм. элемент СШ1-АтIVС	24		
	16	⌀8АI, ℓ=230; 0,09кг	168	БЕЗ ЧЕРТ.	
	17	⌀8АI, ℓ=580; 0,23кг	28		
КП7-4-АтIVС		Поз. 4,10,11, 13...15 по КП7-1 (1.424.1-9.6с-7)			1115,5
		Поз 5...7, 12 по КП7-1-АтIVС			
	1	Каркас 1КР180с-3-АтIVС	1	1.424.1-9.12с-26	
	2	7КР135с-3-АтIVС	3	-40	
	3	13КР57с-3-АтIVС	1	-60	
	8	Арм. элемент СШ2-АтIVС	24	1.424.1-9.12с-68	
	9	СШ2-АтIVС	32		
	16	⌀8АI, ℓ=230; 0,09кг	124	БЕЗ ЧЕРТ.	
	17	⌀8АI, ℓ=580; 0,23кг	20		

При сборке пространственных каркасов КП7-1-АтIVС и КП7-2-АтIVС дополнительная арматура ветвей (поз.18) устанавливается со стороны поддона опалубки.

Инв.№ подл. | Подпись и дата | Взам.инв.№

1.424.1-9.12с-7 | Лист 2

Формат А4

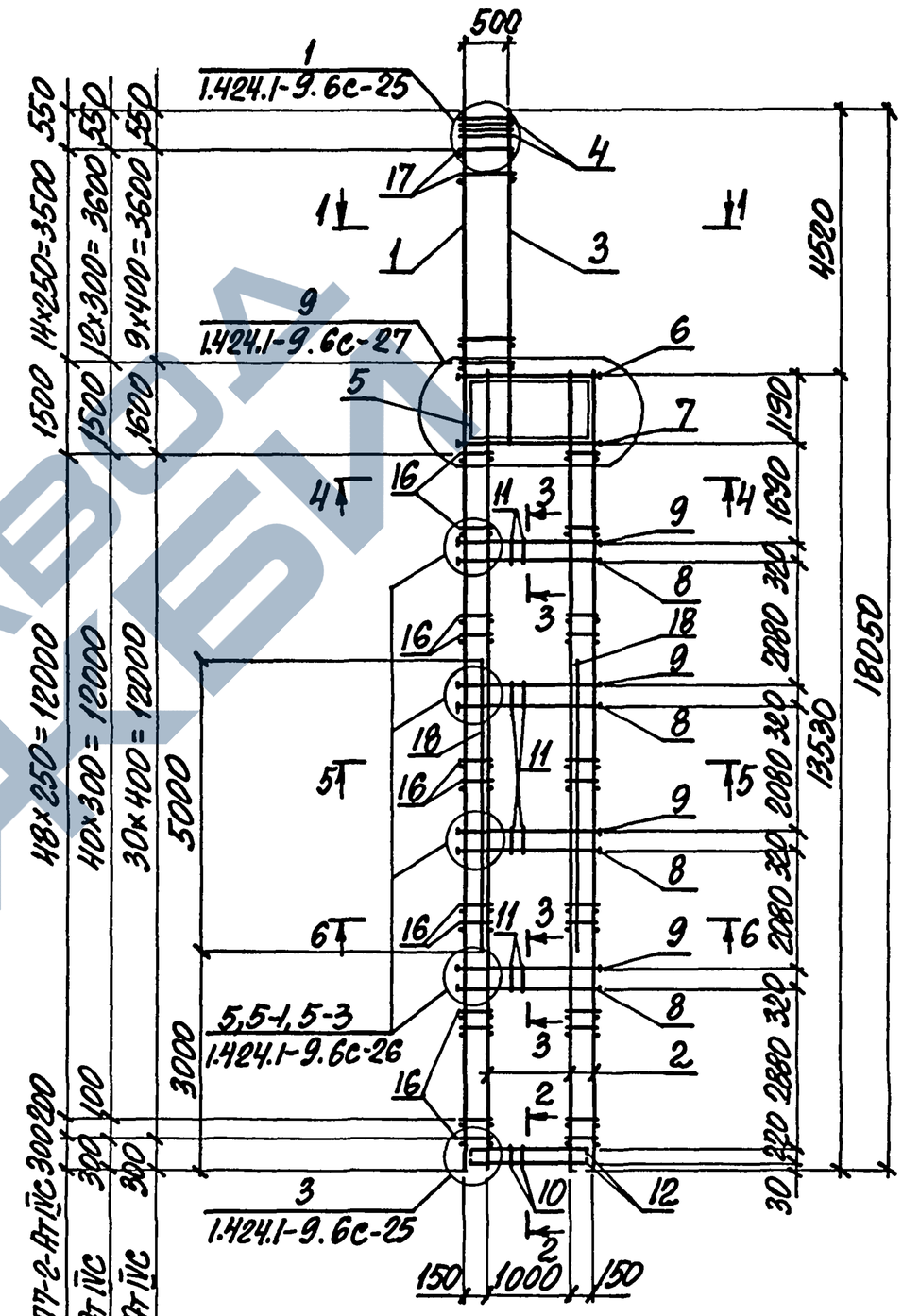

Для КП7-1-АтIVС, КП7-2-АтIVС 300 200
Для КП7-3-АтIVС
Для КП7-4-АтIVС

1. Арматура класса А-I по ГОСТ 5781-82, класса Ат-IVС по ГОСТ 10884-81*.
2. Сечение 1-1...6-6 смотреть докум. 1.424.1-9.6с-7

Инв.№ подл. | Подпись и дата | Взам.инв.№

1.424.1-9.12с-7 | Лист 3

24537-02 20

Формат А4

Марка каркаса	Поз.	Наименование	Кол.	Обозначение документа	Масса каркаса, кг
КПВ-1-АтIVС		Поз. 4,10,11,13...15 по КПВ-1 (1.424.1-9.6с-8)			737,7
	1	Каркас 5КР180с-22-АтIVС	1	1.424.1-9.12с-34	
	2	10КР129с-6-АтIVС	3	-54	
	3	13КР65с-6-АтIVС	1	-64	
	5	Сетка С3-7-АтIVС	4	-69	
	6	Арм. элемент СШ2-АтIVС	4	1.424.1-9.12с-68	
	7	СШ2-АтIVС	4		
	8	СШ2-АтIVС	16		
	9	СШ2-АтIVС	16		
	12	Стержень арм. СГН-АтIVС	8	1.424.1-9.12с-71	
	16	ф6АI, ℓ=230; 0,05кг	184	БЕЗ ЧЕРТ.	
	17	ф6АI, ℓ=580; 0,13кг	38		
КПВ-2-АтIVС		Поз. 4,10,11,13...15 по КПВ-1 (1.424.1-9.6с-8)			876,6
		Поз. 5...7, 12 по КПВ-1-АтIVС			
	1	Каркас 5КР180с-14-АтIVС	1	1.424.1-9.12с-34	
	2	10КР129с-АтIVС	3	-54	
	3	13КР65с-1-АтIVС	1	-63	
	8	Арм. элемент СШ2-АтIVС	24	1.424.1-9.12с-68	
	9	СШ2-АтIVС	24		
	16	ф6АI, ℓ=230; 0,05кг	156	БЕЗ ЧЕРТ.	
	17	ф6АI, ℓ=580; 0,13кг	32		

Нач. отд.	Агранович		
Н. контр.	Кудричевская		
Гл. спец.	Саврянский		
Зав. гр.	Кудричевская		
Исполн.	Колина		
Провер.	Третль		

1.424.1-9.12с-8

Каркас КПВ-1-АтIVС...КПВ-6-АтIVС

Стадия	Лист	Листов
Р	1	4

ХАРЬКОВСКИЙ ПРОМСТРОЙНИИПРОЕКТ

Инв. № подл. | Подпись и дата | Взам. инв. №

Формат А4

Марка каркаса	Поз.	Наименование	Кол.	Обозначение документа	Масса каркаса, кг
КПВ-3-АтIVС		Поз. 4,10,11,13...15 по КПВ-1 (1.424.1-9.6с-8)			981,9
		Поз. 5...7, 12 по КПВ-1-АтIVС			
	1	Каркас 1КР180с-2-АтIVС	1	1.424.1-9.12с-26	
	2	7КР129с-2-АтIVС	3	-38	
	3	13КР65с-2-АтIVС	1	-63	
	8	Арм. элемент СШ2-АтIVС	24	1.424.1-9.12с-68	
	9	СШ2-АтIVС	24		
	16	ф8АI, ℓ=230; 0,09кг	156	БЕЗ ЧЕРТ.	
	17	ф8АI, ℓ=580; 0,23кг	32		
КПВ-4-АтIVС		Поз. 4,10,11, 13...15 по КПВ-1 (1.424.1-9.6с-8)			968,4
		Поз. 5...7, 12 по КПВ-1-АтIVС			
	1	Каркас 4КР180с-7-АтIVС	1	1.424.1-9.12с-30	
	2	9КР129с-1-АтIVС	3	-47	
	3	13КР65с-АтIVС	1	-63	
	8	Арм. элемент СШ1-АтIVС	24	1.424.1-9.12с-68	
	9	СШ2-АтIVС	24		
	16	ф6АI, ℓ=230; 0,05кг	156	БЕЗ ЧЕРТ.	
	17	ф6АI, ℓ=580; 0,13кг	32		

Инв. № подл. | Подпись и дата | Взам. инв. №

1.424.1-9.12с-8

Лист 2

Формат А4

https://zavod.com/

Марка каркаса	Поз.	Наименование	Кол.	Обозначение документа	Масса каркаса, кг
КПВ-5-АтIVС		Поз.4,10,11,13...15 по КПВ-1 (1.424.1-9.6с-8)			1072,1
		Поз.5...7, 12 по КПВ-1-АтIVС			
	1	Каркас 1КР180с-3-АтIVС	1	1.424.1-9.12с-26	
	2	7КР129с-3-АтIVС	3	-38	
	3	12КР65с-3-АтIVС	1	-58	
	8	Арм. элемент СШ1-АтIVС	32	1.424.1-9.12с-68	
	9	СШ1-АтIVС	32		
	16	⌀8АI, ℓ=230; 0,09кг	116	БЕЗ ЧЕРТ.	
	17	⌀8АI, ℓ=580; 0,23кг	24		
КПВ-6-АтIVС		Поз.4,10,11,13...15 по КПВ-1 (1.424.1-9.6с-8)			1103,7
		Поз.5...7, 12 по КПВ-1-АтIVС			
	1	Каркас 5КР180с-16-АтIVС	1	1.424.1-9.12с-34	
	2	10КР129с-2-АтIVС	3	-54	
	3	13КР65с-2-АтIVС		-63	
	8	Арм. элемент СШ1-АтIVС	24	1.424.1-9.12с-68	
	9	СШ1-АтIVС	24		
	16	⌀8АI, ℓ=230; ℓ=0,09кг	156	БЕЗ ЧЕРТ.	
	17	⌀8АI, ℓ=580; ℓ=0,23кг	32		

Инв.№ подл. | Подпись и дата | Взам.инв.№

1.424.1-9.12с-8 | Лист 3

Формат А4

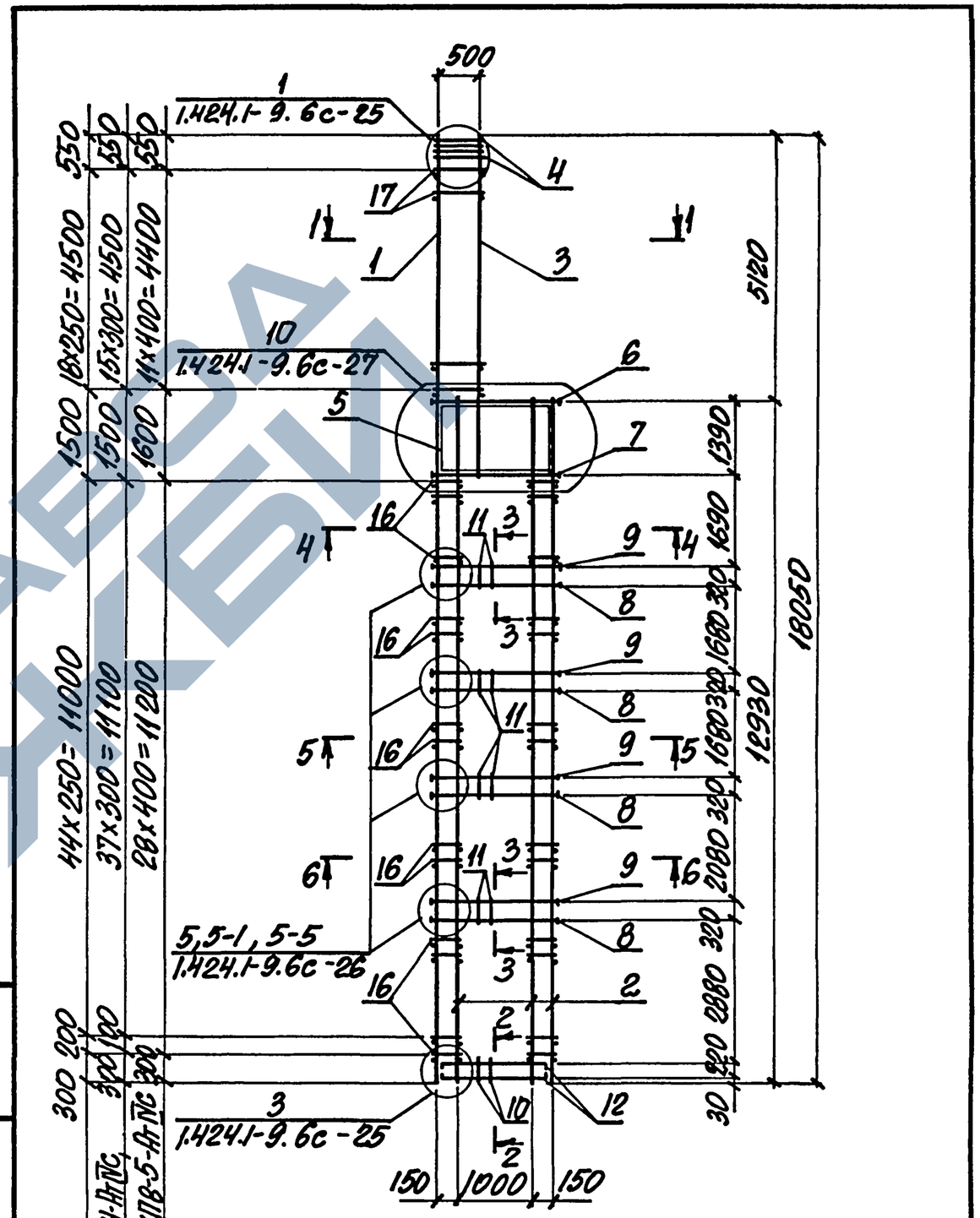

1. Арматура класса А-I по ГОСТ 5781-82, класса Ат-IVС по ГОСТ 10884-81.
2. Сечения 1-1...6-6 смотреть докум. 1.424.1-9.6с-8.

Инв.№ подл. | Подпись и дата | Взам.инв.№

1.424.1-9.12с-8 | Лист 4

24537-02 22

Формат А4

Марка каркаса	Поз.	Наименование	Кол.	Обозначение документа	Масса каркаса, кг
КП9-1-АтIVС		Поз. 4,10,11,13...15 по КП9-1 (1.424.1-9.6с-9)			656,8
	1	Каркас 1КР192с-6-АтIVС	1	1.424.1-9.12с-27	
	2	7КР151с-6-АтIVС	3	-41	
	3	12КР49с-5-АтIVС	1	-57	
	5	Сетка С3-4-АтIVС	4	-69	
	6	Арм. элемент СШ1-АтIVС	4	1.424.1-9.12с-68	
	7	СШ1-АтIVС	4		
	8	СШ16-АтIVС	30		
	9	СШ16-АтIVС	30		
	12	Стержень арм. СТ4-АтIVС	8	1.424.1-9.12с-71	
	16	ф6АI, ℓ=180; 0,04кг	228	БЕЗ ЧЕРТ.	
	17	ф6АI, ℓ=580; 0,13кг	28		
	18	ф12АтIVС, ℓ=7500; 6,67кг	2		
КП9-2-АтIVС		Поз. 4,10,11,13...15 по КП9-1 (1.424.1-9.6с-9)			819,0
		Поз. 3,5...8,16...18,12 по КП9-1-АтIVС			
	1	Каркас 4КР192с-13-АтIVС	1	1.424.1-9.12с-32	
	2	9КР151с-7-АтIVС	3	-51	
	9	Арм. элемент СШ16-АтIVС	40	-68	

Нач. отд.	Игранович		1.424.1-9.12с-9
Н. контр.	Кудричевская		
Гл. спец.	Савранский		
Зав. гр.	Кудричевская		Каркас КП9-1-АтIVС...КП9-5-АтIVС
Исполн.	Копина		Стадия: Р; Лист: 1; Листов: 4
Провер.	Тремль		Харьковский Промстройниипроект

Инв. № подл. | Подпись и дата | Взам. инв. №

Формат А4

Марка каркаса	Поз.	Наименование	Кол.	Обозначение документа	Масса каркаса, кг
КП9-3-АтIVС		Поз. 4,10,11,13...15 по КП9-1 (1.424.1-9.6с-9)			927,7
		Поз. 5...7,12 по КП9-1-АтIVС			
	1	Каркас 4КР192с-АтIVС	1	1.424.1-9.12с-30	
	2	9КР151с-АтIVС	3	-51	
	3	12КР49с-АтIVС	1	-57	
	8	Арм. элемент СШ1-АтIVС	30	1.424.1-9.12с-68	
	9	СШ1-АтIVС	40		
	16	ф6АI, ℓ=180; 0,04кг	192	БЕЗ ЧЕРТ.	
	17	ф6АI, ℓ=580; 0,13кг	24		
КП9-4-АтIVС		Поз. 4,10,11,13...15 по КП9-1 (1.424.1-9.6с-9)			1039,9
		Поз. 5...7,12 по КП9-1-АтIVС			
	1	Каркас 4КР192с-2-АтIVС	1	1.424.1-9.12с-31	
	2	9КР151с-2-АтIVС	3	-51	
	3	12КР49с-АтIVС	1	-57	
	8	Арм. элемент СШ16-АтIVС	40	1.424.1-9.12с-68	
	9	СШ16-АтIVС	40		
	16	ф6АI, ℓ=180; 0,04кг	304	БЕЗ ЧЕРТ.	
	17	ф6АI, ℓ=580; 0,13кг	24		

Инв. № подл. | Подпись и дата | Взам. инв. №

1.424.1-9.12с-9 | Лист 2

Формат А4

https://vofem.ru

Марка каркаса	Поз.	Наименование	Кол.	Обозначение документа	Масса каркаса, кг
КП9-5-АтIVС		Поз. 4, 10, 11, 13...15 по КП9-1 (1.424.1-9.6с-9)			1230,5
		Поз. 5...7, 8, 12 по КП9-1-АтIVС			
	1	Каркас 4КР192с-3-АтIVС	1	1.424.1-9.12с-31	
	2	9КР151с-3-АтIVС	3	-51	
	3	12КР49с-2-АтIVС	1	-57	
	9	Арм. элемент СШ16-АтIVС	40	-68	
	16	ФВАI, ℓ=180; 0,07кг	248	БЕЗ ЧЕРТ.	
	17	ФВАI, ℓ=580; 0,23кг	24		

При сборке пространственных каркасов КП9-1-АтIVС, КП9-2-АтIVС дополнительная продольная арматура ветвей (поз. 18) устанавливается со стороны поддона опалубки

Инв. № подл. | Подпись и дата | Взам. инв. №

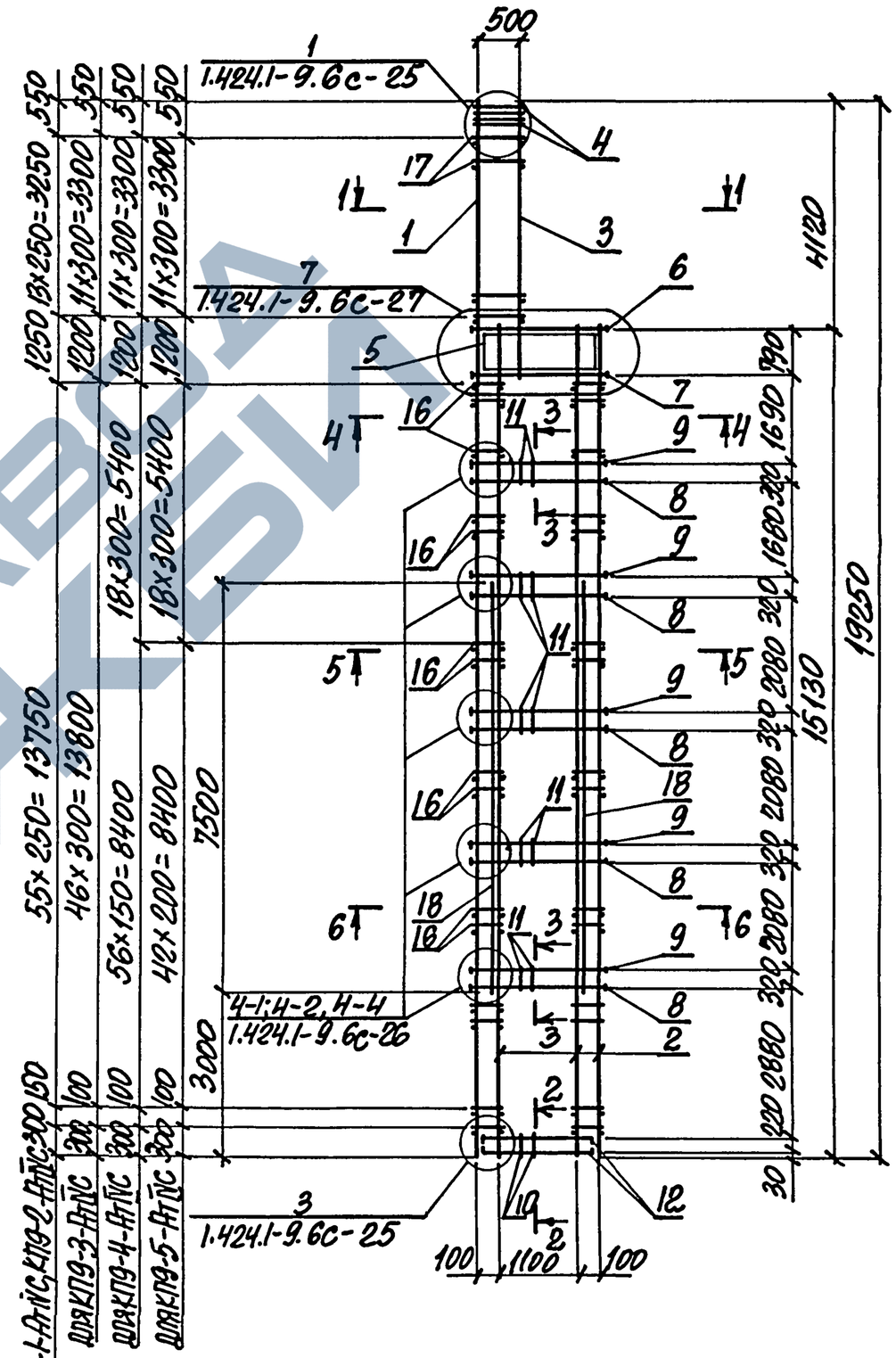

Инв. № подл. | Подпись и дата | Взам. инв. №

Марка каркаса	Поз.	Наименование	Кол.	Обозначение документа	Масса каркаса, кг
КП10-1-АтIVС		Поз. 4, 10, 11, 13...15 по КП10-1 (1.424.1-9.6с-10)			705,5
	1	Каркас 5КР192с-21-АтIVС	1	1.424.1-9.12с-35	
	2	10КР145с-7-АтIVС	3	-56	
	3	13КР57с-6-АтIVС	1	-64	
	5	Сетка С3-5-АтIVС	4	-69	
	6	Арм. элемент СШ1-АтIVС	4	1.424.1-9.12с-68	
	7	СШ1-АтIVС	4		
	8	СШ16-АтIVС	20		
	9	СШ16-АтIVС	20		
	12	Стержень арм. СТ4-АтIVС	8	1.424.1-9.12с-71	
	16	ф6АI, ℓ=180; 0,04кг	216	без черт.	
	17	ф6АI, ℓ=580; 0,13кг	34		
	18	ф12АтIVС, ℓ=7500; 6,67кг	2		
КП10-2-АтIVС		Поз. 4, 10, 11, 13...15 по КП10-1 (1.424.1-9.6с-10)			814,0
		Поз. 5...7, 12 по КП10-1-АтIVС			
	1	Каркас 5КР192с-7-АтIVС	1	1.424.1-9.12с-35	
	2	10КР145с-АтIVС	3	-56	
	3	13КР57с-АтIVС	1	-60	
	8	Арм. элемент СШ16-АтIVС	30	1.424.1-9.12с-68	
	9	СШ16-АтIVС	30		
	16	ф6АI, ℓ=180; 0,04кг	180	без черт.	
	17	ф6АI, ℓ=580; 0,13кг	28		

Нач.отд.	Нгрянова		1.424.1-9.12с-10
Н.контр.	Кудрявцевская		
Гл.спец.	Саврянский		
Зав.гр.	Кудрявцевская		Каркас КП10-1-АтIVС... КП10-5-АтIVС
Исполн.	Копина		Стадия: Р; Лист: 1; Листов: 4
Провер.	Третль		Харьковский Промстройниипроект

Инв.№ подл. | Подпись и дата | Взам. инв.№

Формат А4

Марка каркаса	Поз.	Наименование	Кол.	Обозначение документа	Масса каркаса, кг
КП10-3-АтIVС		Поз. 4, 10, 11, 13...15 по КП10-1 (1.424.1-9.6с-10)			925,2
		Поз. 5...7, 12 по КП10-1-АтIVС			
	1	Каркас 4КР192с-АтIVС	1	1.424.1-9.12с-30	
	2	9КР145с-АтIVС	3	-50	
	3	13КР57с-АтIVС	1	-60	
	8	Арм. элемент СШ16-АтIVС	30	1.424.1-9.12с-68	
	9	СШ16-АтIVС	40		
	16	ф6АI, ℓ=180; 0,04кг	180	без черт.	
	17	ф6АI, ℓ=580; 0,13кг	28		
КП10-4-АтIVС		Поз. 4, 10, 11, 13...15 по КП10-1 (1.424.1-9.6с-10)			947,7
		Поз. 5...7, 12 по КП10-1-АтIVС			
	1	Каркас 1КР192с-2-АтIVС	1	1.424.1-9.12с-27	
	2	7КР145с-2-АтIVС	3	-41	
	3	12КР57с-2-АтIVС	1	-58	
	8	Арм. элемент СШ16-АтIVС	30	1.424.1-9.12с-68	
	9	СШ16-АтIVС	40		
	16	ф8АI, ℓ=180; 0,07кг	180	без черт.	
	17	ф8АI, ℓ=580; 0,23кг	28		

Инв.№ подл. | Подпись и дата | Взам. инв.№

1.424.1-9.12с-10 Лист 2

Формат А4

https://vofdjl.com/

Марка каркаса	Поз.	Наименование	Кол.	Обозначение документа	Масса каркаса, кг
КП10-5-Ат$\overline{IV}$С		Поз. 4, 10, 11, 13...15 по КП10-1 (1.424.1-9.6с-10)			1044,3
		Поз. 5...7, 12 по КП10-1-Ат$\overline{IV}$С			
	1	Каркас 4КР192с-2-Ат$\overline{IV}$С	1	1.424.1-9.12с - 31	
	2	9КР145с-2-Ат$\overline{IV}$С	3	- 50	
	3	13КР57с-Ат$\overline{IV}$С	1	- 60	
	8	Арм. элемент СШ16-Ат$\overline{IV}$С	30	1.424.1-9.12с - 68	
	9	СШ16-Ат$\overline{IV}$С	40		
	16	ф6А$\overline{I}$, ℓ=180; 0,04кг	296	БЕЗ ЧЕРТ.	
	17	ф6А$\overline{I}$, ℓ=580; 0,13кг	28		

При сборке пространственного каркаса КП10-1-Ат$\overline{IV}$С дополнительная продольная арматура ветвей (поз. 18) устанавливается со стороны поддона опалубки.

Инв. № подл. | Подпись и дата | Взам. инв. №

1.424.1-10.12с-10 | Лист 3

Формат А4

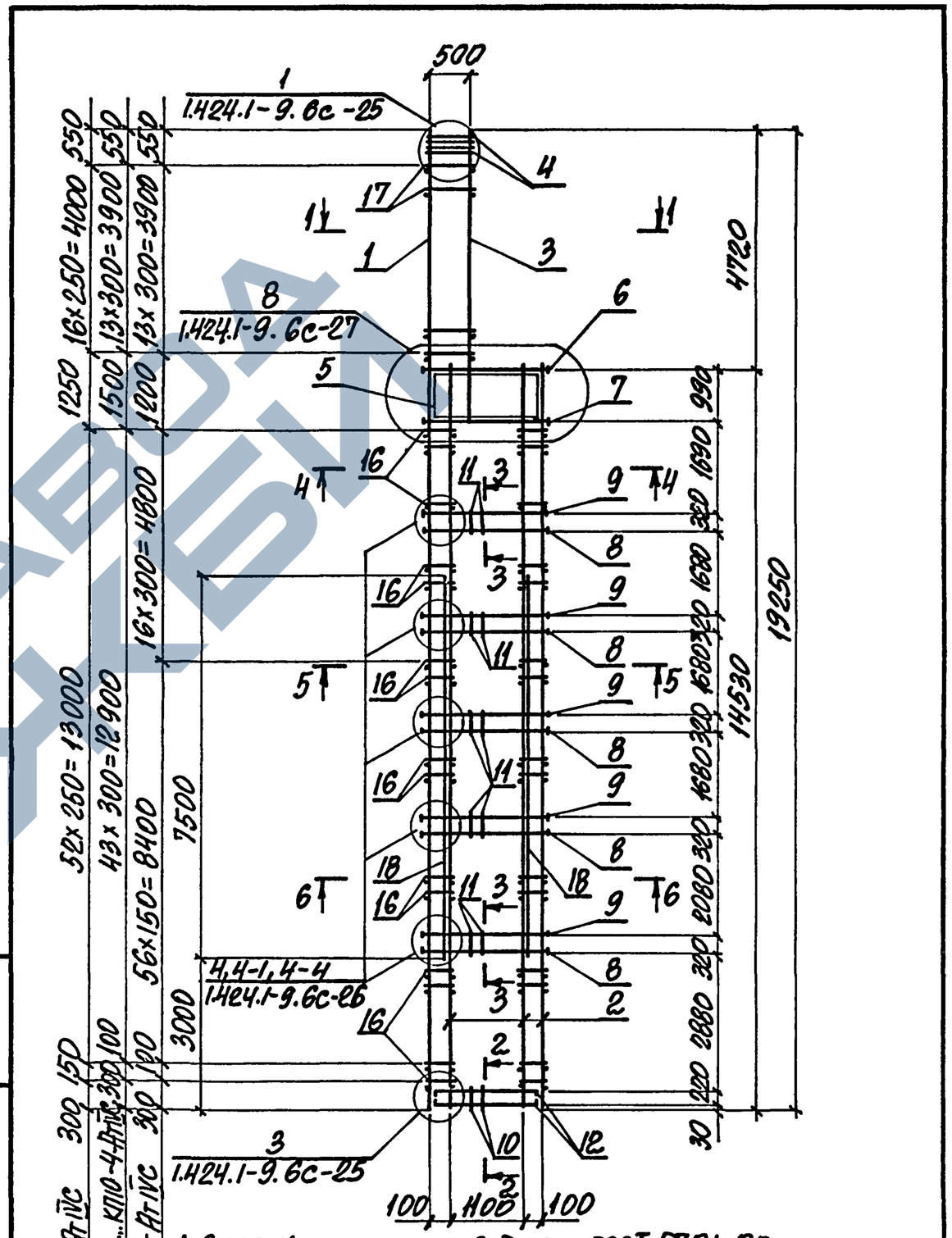
500
1
1.424.1-9.6с-25
4
17
3
6
8
1.424.1-9.6с-27
5
7
16
9
11
4
3
2
10
12
18
4,4-1,4-4
1.424.1-9.6с-26
1.424.1-9.6с-25
52x250=13000
43x300=12900
56x150=8400
7500
3000
16x250=4000
13x300=3900
13x300=4800
1250
1500
1200
550
300
150
100
120
900
4720
1960
1960
1960

Марка каркаса	Поз.	Наименование	Кол.	Обозначение документа	Масса каркаса, кг
КП11-1-АтIVС		Поз. 4, 10, 11, 13...15 по КП11-1 (1.424.1-9.6с-11)			780,0
	1	Каркас 5КР192с-2-АтIVС	1	1.424.1-9.12с-35	
	2	10КР147с-6-АтIVС	3	-56	
	3	13КР57с-6-АтIVС	1	-61	
	5	Сетка С3-6-АтIVС	4	-69	
	6	Арм. элемент СШ1-АтIVС	4	1.424.1-9.12с-68	
	7	СШ2-АтIVС	4		
	8	СШ1-АтIVС	20		
	9	СШ1-АтIVС	20		
	12	Стержень арм. СТ4-АтIVС	8	1.424.1-9.12с-69	
	16	ф6АI, ℓ=230; 0,05кг	216	Без черт.	
	17	ф6АI, ℓ=580; 0,13кг	32		
	18	ф14АтIVС, ℓ=8000; 9,7кг	2		
КП11-2-АтIVС		Поз. 4, 10, 11, 13...15 по КП11-1 (1.424.1-9.6с-11)			869,2
		Поз. 1...3, 5...7, 12, 16...18 по КП11-1-АтIVС			
	8	Арм. элемент СШ2-АтIVС	30	1.424.1-9.12с-68	
	9	СШ2-АтIVС	30		

Нач. отд.	Атранович		1.424.1-9.12с-11
Н. контр.	Кудричевская		
Гл. спец.	Саврянский		
Зав. гр.	Кудричевская		Каркас КП11-1-АтIVС...КП11-5-АтIVС
Исполн.	Копина		Стадия: Р; Лист: 1; Листов: 4
Провер.	Тремль		Харьковский Промстройниипроект

Инв. № подл. | Подпись и дата | Взам. инв. №

Формат А4

Марка каркаса	Поз.	Наименование	Кол.	Обозначение документа	Масса каркаса, кг
КП11-3-АтIVС		Поз. 4, 10, 11, 13...15 по КП11-1 (1.424.1-9.6с-11)			1073,1
		Поз. 5...7, 12 по КП11-1-АтIVС			
	1	Каркас 1КР192с-2-АтIVС	1	1.424.1-9.12с-27	
	2	7КР147с-2-АтIVС	3	-43	
	3	12КР57с-2-АтIVС	1	-58	
	8	Арм. элемент СШ2-АтIVС	30	1.424.1-9.12с-68	
	9	СШ2-АтIVС	40		
	16	ф8АI, ℓ=230; 0,09кг	180	Без черт.	
	17	ф8АI, ℓ=580; 0,23кг	28		
КП11-4-АтIVС		Поз. 4, 10, 11, 13...15 по КП11-1 (1.424.1-9.6с-11)			1161,3
		Поз. 5...7, 12 по КП11-1-АтIVС			
	1	Каркас 1КР192с-3-АтIVС	1	1.424.1-9.12с-27	
	2	7КР147с-3-АтIVС	3	-43	
	3	12КР57с-3-АтIVС	1	-58	
	8	Арм. элемент СШ2-АтIVС	30	1.424.1-9.12с-68	
	9	СШ2-АтIVС	30		
	16	ф8АI, ℓ=230; 0,09кг	136	Без черт.	
	17	ф8АI, ℓ=580; 0,23кг	20		

Инв. № подл. | Подпись и дата | Взам. инв. №

1.424.1-9.12с-11 | Лист 2

Формат А4

https://zavod-ok.com/

Марка каркаса	Поз.	Наименование	Кол.	Обозначение документа	Масса каркаса, кг
КП11-5-АтIVС		Поз. 4, 10, 11, 13...15 по КП11-1 (1.424.1-9.6с-11)			1372,7
		Поз. 5...7, 12 по КП11-1-АтIVС			
	1	Каркас 4КР192с-3-АтIVС	1	1.424.1-9.12с-31	
	2	9КР147с-2-АтIVС	3	-50	
	3	13КР57с-2-АтIVС	1	-60	
	8	Арм. элемент СШ1-АтIVС	30	1.424.1-9.12с-68	
	9	СШ2-АтIVС	40		
	16	ф8АI, ℓ=230; 0,09 кг	240	Без черт.	
	17	ф8АI, ℓ=580; 0,23 кг	26		

При сборке пространственных каркасов КП11-1-АтIVС и КП11-2-АтIVС дополнительная продольная арматура ветвей (поз. 18) устанавливается со стороны поддона опалубки.

Инв. № подл. | Подпись и дата | Взам. инв. №

1.424.1-9.12с-11 | Лист 3

Формат А4

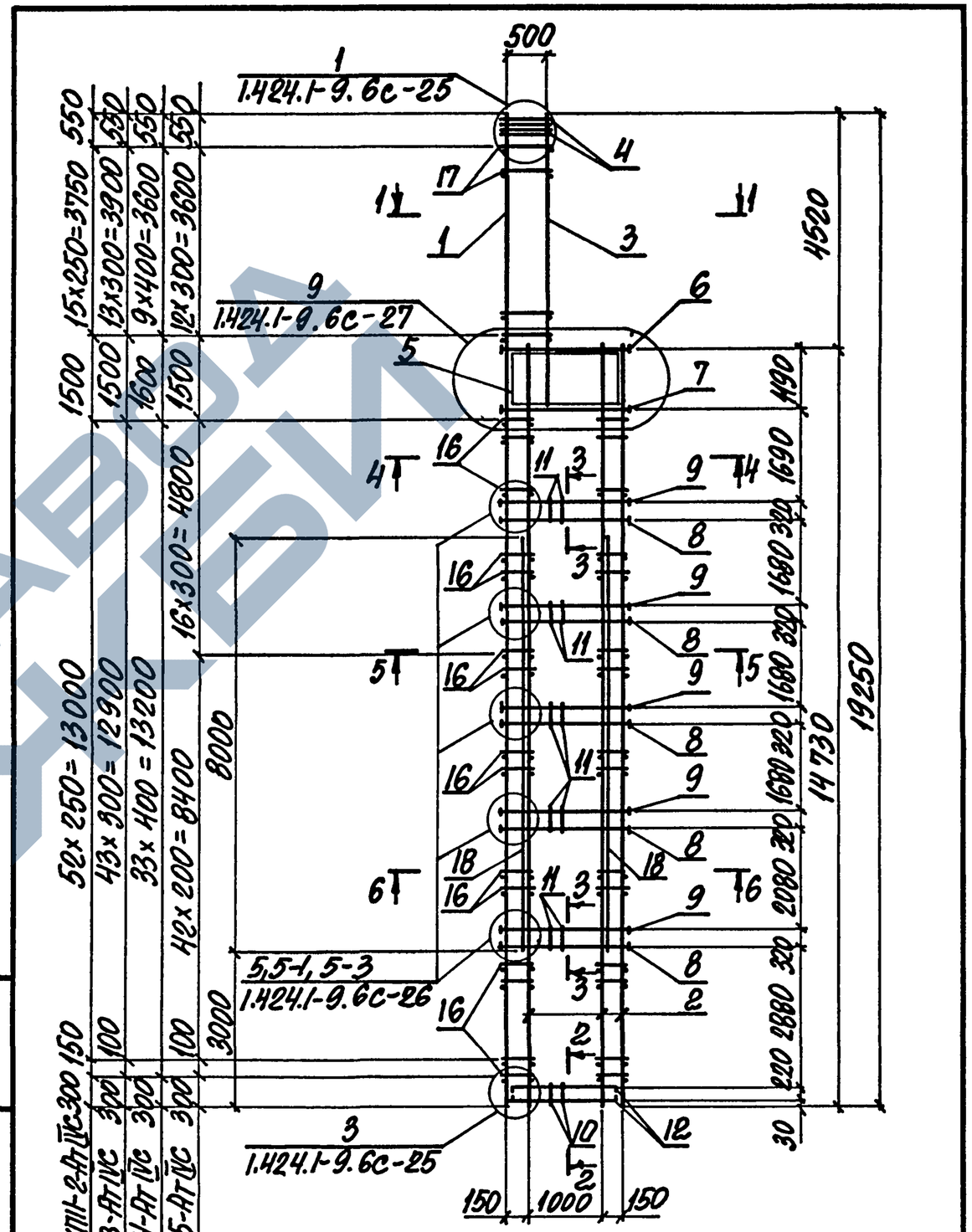

1. Арматура класса А-I по ГОСТ 5781-82, класса АтIVС по ГОСТ 10884-81*
2. Сечение 1-1...6-6 смотреть докум. 1.424.1-9.6с-11

Для КП11-1-АтIVС, КП11-2-АтIVС 300 150
Для КП11-3-АтIVС 300 100
Для КП11-4-АтIVС 300
Для КП11-5-АтIVС 300 100

Инв. № подл. | Подпись и дата | Взам. инв. №

1.424.1-9.12с-11 | Лист 4

Формат А4

Марка каркаса	Поз.	Наименование	Кол.	Обозначение документа	Масса каркаса, кг
КП12-1-АтIVС		Поз. 4,10,11,13...15 по КП12-1 (1.424.1-9.6с-12)			753,0
	1	Каркас 5КР192с-22-АтIVС	1	1.424.1-9.12с-35	
	2	10КР141с-6-АтIVС	3	-55	
	3	13КР65с-6-АтIVС	1	-64	
	5	Сетка С3-7-АтIVС	4	-69	
	6	Арм. элемент СШ1-АтIVС	4	1.424.1-9.12с-68	
	7	СШ2-АтIVС	4		
	8	СШ1-АтIVС	16		
	9	СШ1-АтIVС	16		
	12	Стержень арм. СТ4-АтIVС	8	1.424.1-9.12с-71	
	16	ф6АI, ℓ=230; 0,05кг	204	БЕЗ ЧЕРТ	
	17	ф6АI, ℓ=580; 0,13кг	38		
	18	ф12АтIVС, ℓ=5000; 4,44кг	2		
КП12-2-АтIVС		Поз. 4,10,11,13...15 по КП12-1 (1.424.1-9.6с-12)			817,7
		Поз. 1,2,5...7,12,16...18 по КП12-1-АтIVС			
	3	Каркас 13КР65с-8-АтIVС	1	1.424.1-9.12с-64	
	8	Арм. элемент СШ1-АтIVС	24	1.424.1-9.12с-68	
	9	СШ1-АтIVС	24		

Нач.отд.	Атранович		1.424.1-9.12с-12
Н.контр.	Кудриевская		
Гл.спец.	Сарванский		
Зав.гр.	Кудриевская		Каркас КП12-1-АтIVС...КП12-7-АтIVС
Исполн.	Копина		Стадия Р / Лист 1 / Листов 5
Провер.	Тремль		Харьковский Промстройниипроект

Инв.№ подл. | Подпись и дата | Взам. инв.№

Формат А4

Марка каркаса	Поз.	Наименование	Кол.	Обозначение документа	Масса каркаса, кг
КП12-3-АтIVС		Поз. 4,10,11,13...15 по КП12-1 (1.424.1-9.6с-12)			1046,9
		Поз. 5...7,12 по КП2-1-АтIVС			
	1	Каркас 1КР192с-2-АтIVС	1	1.424.1-9.12с-27	
	2	7КР141с-2-АтIVС	3	-42	
	3	13КР65с-2-АтIVС	1	-63	
	8	Арм. элемент СШ2-АтIVС	24	1.424.1-9.12с-68	
	9	СШ2-АтIVС	32		
	16	ф8АI, ℓ=230; 0,09кг	172	БЕЗ ЧЕРТ.	
	17	ф8АI, ℓ=580; 0,23кг	32		
КП12-4-АтIVС		Поз 4,10,11,13...15 по КП12-1 (1.424.1-9.6с-12)			994,5
		Поз. 5...7,12 по КП12-1-АтIVС			
	1	Каркас 5КР192с-15-АтIVС	1	1.424.1-9.12с-35	
	2	10КР141с-1-АтIVС	3	-55	
	3	13КР65с-1-АтIVС	1	-63	
	8	Арм. элемент СШ2-АтIVС	24	1.424.1-9.12с-68	
	9	СШ2-АтIVС	24		
	16	ф6АI, ℓ=230; 0,05кг	172	БЕЗ ЧЕРТ.	
	17	ф6АI, ℓ=580; 0,13кг	32		

Инв.№ подл. | Подпись и дата | Взам. инв.№

1.424.1-9.12с-12 Лист 2

Формат А4

Марка каркаса	Поз.	Наименование	Кол.	Обозначение документа	Масса каркаса, кг
КП12-5-АтIVС		Поз. 4, 10, 11, 13...15 по КП12-1 (1.424.1-9.6с-12)			1063,4
		Поз. 5...7, 12 по КП12-1-АтIVС			
	1	Каркас 4КР192с-8-АтIVС	1	1.424.1-9.12с-31	
	2	9КР141с-1-АтIVС	3	-49	
	3	13КР65с-АтIVС	1	-63	
	8	Арм. элемент СШ2-АтIVС	32	1.424.1-9.12с-68	
	9	СШ2-АтIVС	32		
	16	⌀6АI, ℓ=230; 0,05кг	172	БЕЗ ЧЕРТ.	
	17	⌀6АI, ℓ=580; 0,13кг	32		
КП12-6-АтIVС		Поз. 4, 10, 11, 13...15 по КП12-1 (1.424.1-9.6с-12)			1176,8
		Поз. 5...7, 12 по КП12-1-АтIVС			
	1	Каркас 1КР192с-3-АтIVС	1	1.424.1-9.12с-27	
	2	7КР141с-3-АтIVС	3	-42	
	3	13КР65с-3-АтIVС	1	-64	
	8	Арм. элемент СШ2-АтIVС	24	1.424.1-9.12с-68	
	9	СШ2-АтIVС	32		
	16	⌀8АI, ℓ=230; 0,05кг	128	БЕЗ ЧЕРТ.	
	17	⌀8АI, ℓ=580; 0,13кг	24		

Инв. № подл. | Подпись и дата | Взам. инв. №

Марка каркаса	Поз.	Наименование	Кол.	Обозначение документа	Масса каркаса, кг
КП12-7-АтIVС		Поз. 4, 10, 11, 13...15 по КП12-1 (1.424.1-9.6с-12)			1555,1
		Поз. 5...7, 12 по КП12-1-АтIVС			
	1	Каркас 2КР192с-АтIVС	1	1.424.1-9.12с-28	
	2	8КР141с-АтIVС	3	-44	
	3	13КР65с-2-АтIVС	1	-63	
	8	Арм. элемент СШ2-АтIVС	32	1.424.1-9.12с-68	
	9	СШ2-АтIVС	32		
	16	⌀8АI, ℓ=230; 0,09кг	252	БЕЗ ЧЕРТ.	
	17	⌀8АI, ℓ=580; 0,23кг	32		

При сборке пространственных каркасов КП12-1-АтIVС, КП12-2-АтIVС дополнительная продольная арматура ветвей (поз. 18) устанавливается со стороны поддона опалубки.

Инв. № подл. | Подпись и дата | Взам. инв. №

ЗАВОД ЖБИ

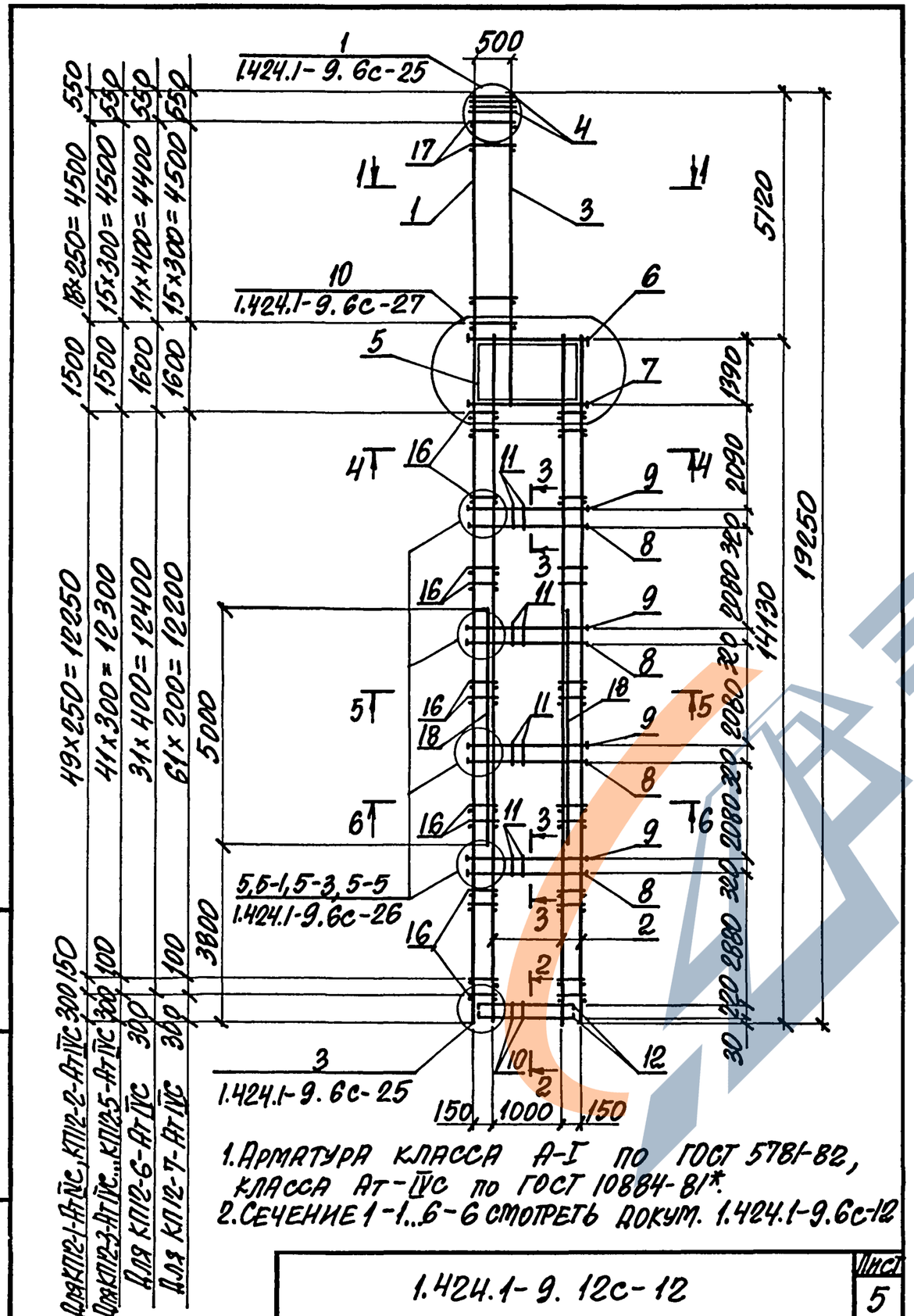

Для КП12-1-АтIVС, КП12-2-АтIVС 300,150
Для КП12-3-АтIVС...КП12-5-АтIVС 300,100
Для КП12-6-АтIVС 300,100
Для КП12-7-АтIVС 300,100

1. Арматура класса А-I по ГОСТ 5781-82, класса АтIVС по ГОСТ 10884-81*.
2. Сечение 1-1...6-6 смотреть докум. 1.424.1-9.6с-12

Инв.№ подл.	Подпись и дата	Взам.инв.№

1.424.1-9.12с-12 | Лист 5

Формат А4

Марка каркаса	Поз.	Наименование	Кол.	Обозначение документа	Масса каркаса, кг
КП13-1-АтIVС		Поз. 5, 11, 13...15, 17 по КП13-1 (1.424.1-9.6с-13)			755,0
	1	Каркас 7КР123с-5-АтIVС	4	1.424.1-9.12с-37	
	2	13КР57с-6-АтIVС	2	-61	
	3	14КР48с-3	1	-65	
	4	15КР60с-АтIVС	2	-66	
	6	Сетка СН-2-АтIVС	4	-70	
	7	Арм. элемент СШ9-АтIVС	4	1.424.1-9.12с-68	
	8	СШ7-АтIVС	4		
	9	СШ11-АтIVС	16		
	10	СШ11-АтIVС	16		
	12	Стержень арм. СТ5-АтIVС	8	1.424.1-9.12с-71	
	16	СТ18-АтIVС	8		
	18	ф6АI, ℓ=280; 0,06кг	180	Без черт.	
	19	ф6АI, ℓ=680; 0,15кг	30		
КП13-2-АтIVС		Поз. 3,5,11, 13...15, 17 по КП13-1 (1.424.1-9.6с-13)			815,8
		Поз. 6...8, 12, 16 по КП13-1-АтIVС			
	1	Каркас 7КР123с-АтIVС	4	1.424.1-9.12с-37	
	2	13КР57с-АтIVС	2	-60	
	9	Арм. элемент СШ12-АтIVС	16	1.424.1-9.12с-68	
	10	СШ12-АтIVС	16		
	18	ф6АI, ℓ=280; 0,06кг	152	Без черт.	
	19	ф6АI, ℓ=680; 0,15кг	26		

Инв.№ подл.	Подпись и дата	Взам.инв.№

Нач.отд.	Агранович		1.424.1-9.12с-13
Н.контр.	Кудрявцевская		
Гл.спец.	Саврянский		
Зав.гр.	Кудрявцевская		Каркас КП13-1-АтIVС...КП13-6-АтIVС
Исполн.	Котина		
Провер.	Тремль		

Стадия	Лист	Листов
Р	1	4

Харьковский Промстройниипроект

24537-02 31

Формат А4

Марка каркаса	Поз.	Наименование	Кол.	Обозначение документа	Масса каркаса, кг
КП13-3-АтIVС		Поз. 3,5,11,13...15,17 по КП13-1(1.424.1-9.6с-13)			887,2
		Поз. 1,4,6...8,12,16,18 по КП13-1-АтIVС			
	2	Каркас 13КР57с-1-АтIVС	2	1.424.1-9.12с-60	
	9	Арм.элемент СШ13-АтIVС	24	1.424.1-9.12с-68	
	10	СШ13-АтIVС	16		
	19	ф6АI, ℓ=680; 0,15кг	26	БЕЗ ЧЕРТ.	
КП13-4-АтIVС		Поз. 3,5,11,13...15,17 по КП13-1 (1.424.1-9.6с-13)			904,0
		Поз. 6...8, 12, 16 по КП13-1-АтIVС			
	1	Каркас 7КР123с-АтIVС	4	1.424.1-9.12с-37	
	2	13КР57с-1-АтIVС	2	-60	
	9	Арм.элемент СШ14-АтIVС	16	1.424.1-9.12с-68	
	10	СШ14-АтIVС	16		
	18	ф6АI, ℓ=280; 0,06кг	152	БЕЗ ЧЕРТ	
	19	ф6АI, ℓ=680; 0,15кг	26		
КП13-5-АтIVС		Поз. 3,5,11,13...15,17 по КП13-1(1.424.1-9.6с-13)			955,2
		Поз. 6...8, 12, 16 по КП13-1-АтIVС			
	1	Каркас 7КР123с-1-АтIVС	4	1.424.1-9.12с-37	
	2	13КР57с-1-АтIVС	2	-60	
	9	Арм.элемент СШ14-АтIVС	16	1.424.1-9.12с-68	
	10	СШ14-АтIVС	16		
	18	ф6АI, ℓ=280; 0,06кг	152	БЕЗ ЧЕРТ.	
	19	ф6АI, ℓ=680; 0,15кг	26		

Инв. № подл. | Подпись и дата | Взам. инв. №

Марка каркаса	Поз.	Наименование	Кол.	Обозначение документа	Масса каркаса, кг
КП13-6-АтIVС		Поз. 3,5,11,13...15,17 по КП13-1 (1.424.1-9.6с-13)			1200,4
		Поз. 6...8, 12, 16 по КП13-1-АтIVС			
	1	Каркас 7КР123с-2-АтIVС	4	1.424.1-9.12с-37	
	2	13КР57с-2-АтIVС	2	-60	
	9	Арм.элемент СШ14-АтIVС	24	1.424.1-9.12с-68	
	10	СШ14-АтIVС	24		
	18	ф8АI, ℓ=280; 0,11кг	152	БЕЗ ЧЕРТ.	
	19	ф8АI, ℓ=680; 0,27кг	26		

При сборке пространственых каркасов КП13-1-АтIVС, КП13-3-АтIVС дополнительный плоский каркас 15КР60с-АтIVС (поз.4) в ветвях устанавливается со стороны поддона опалубки.

Инв. № подл. | Подпись и дата | Взам. инв. №

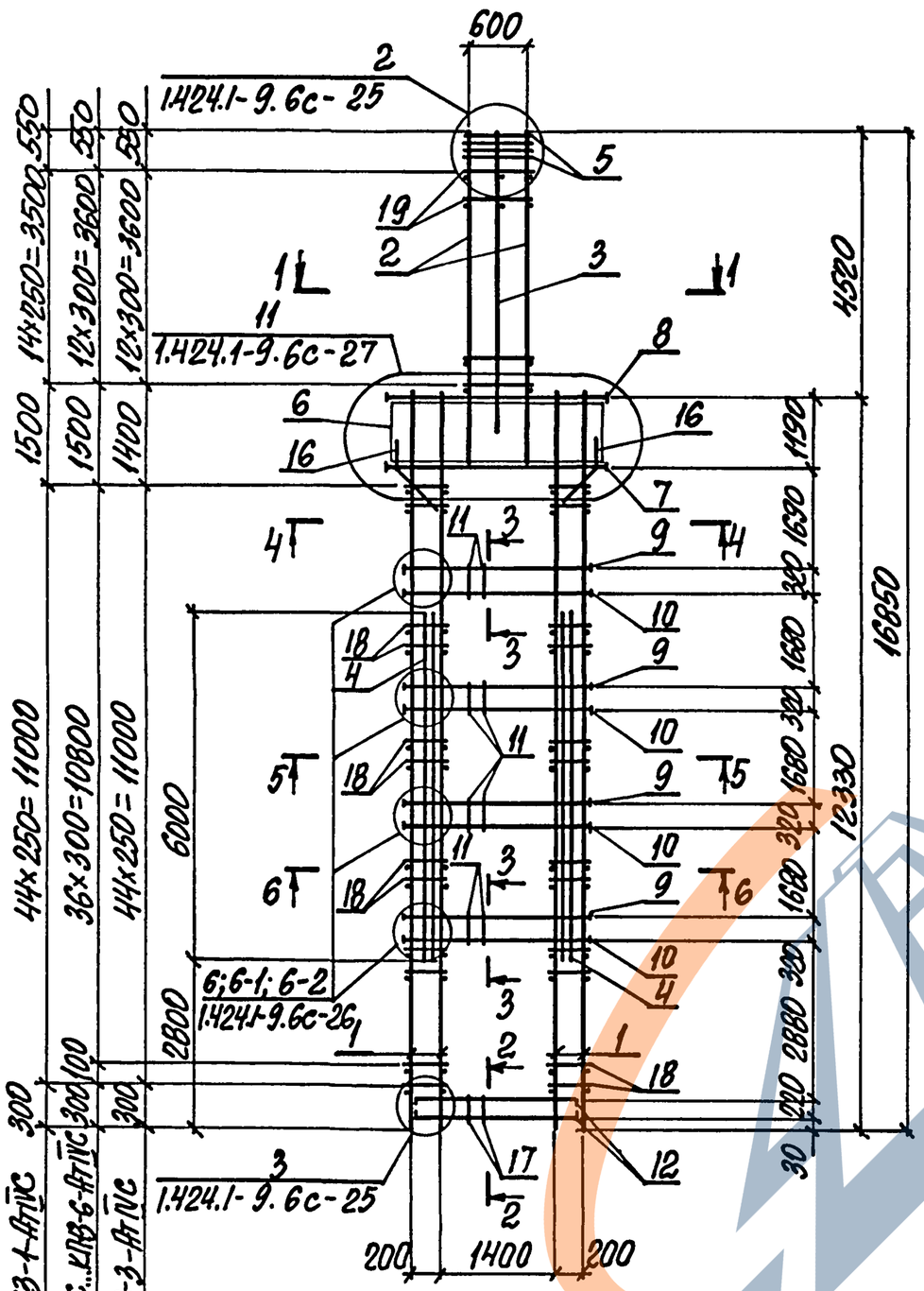

1. Арматура класса А-I по ГОСТ 5781-82, класса Ат-IVС по ГОСТ 10884-81*.
2. Спецификацию смотреть на листах 1...3.

1.424.1-9.12с-13	Лист 4	

Формат А4

Марка каркаса	Поз.	Наименование	Кол.	Обозначение документа	Масса каркаса, кг
КП14-1-АтIVС		Поз. 4,10,11,13..15 по КП14-1 (1.424.1-9.6с-14)			745,7
	1	Каркас 7КР117с-5-АтIVС	4	1.424.1-9.12с-36	
	2	13КР65с-6-АтIVС	2	-64	
	3	14КР54с-3	1	-65	
	5	Сетка С4-3-АтIVС	4	-70	
	6	Арм. элемент СШ7-АтIVС	4	1.424.1-9.12с-68	
	7	СШ8-АтIVС	4		
	8	СШ12-АтIVС	12		
	9	СШ12-АтIVС	12		
	12	Стержень арм. СТ5-АтIVС	8	1.424.1-9.12с-71	
	16	СТ18-АтIVС	8		
	17	ф6АI, ℓ=280; 0,06кг	164	без черт.	
	18	ф6АI, ℓ=680; 0,15кг	38		
КП14-2-АтIVС		Поз. 3,4,10,11,13...15 по КП14-1 (1.424.1-9.6с-14)			831,3
		Поз. 5,6,12,16 по КП14-1-АтIVС			
	1	Каркас 7КР117с-АтIVС	4	1.424.1-9.12с-36	
	2	13КР65с-АтIVС	2	-63	
	7	Арм. элемент СШ9-АтIVС	4	1.424.1-9.12с-68	
	8	СШ13-АтIVС	12		
	9	СШ13-АтIVС	12		
	17	ф6АI, ℓ=280; 0,06кг	140	без черт.	
	18	ф6АI, ℓ=680; 0,15кг	32		

Нач. отд.	Агранович		1.424.1-9.12с-14
Н. контр.	Кудричевская		
Гл. спец.	Саврянский		
Зав. гр.	Кудричевская		Каркас КП14-1-АтIVС...КП14-9-АтIVС
Исполн.	Копина		
Провер.	Тремль		

Стадия	Лист	Листов
Р	1	5

Харьковский Промстройниипроект

Инв. № подл. | Подпись и дата | Взам. инв. №

24537-02 33

Формат А4

Марка каркаса	Поз.	Наименование	Кол.	Обозначение документа	Масса каркаса, кг
КП14-3-АтIVС		Поз. 3,4,10,11,13...15 по КП14-1 (1.424.1-9.6с-14)			886,6
		Поз. 1,5,6,12,16,17 по КП14-1-АтIVС			
	2	Каркас 13КР65с-2-АтIVС	2	1.424.1-9.12с-63	
	7	Арм. элемент СШ9-АтIVС	4	1.424.1-9.12с-68	
	8	СШ14-АтIVС	12		
	9	СШ14-АтIVС	12		
	18	⌀8АI, ℓ=680; 0,27кг	32	БЕЗ ЧЕРТ	
КП14-4-АтIVС		Поз. 3,4,10,11,13...15 по КП14-1 (1.424.1-9.6с-14)			996,8
		Поз. 5...7,12,16 по КП14-1-АтIVС			
	1	Каркас 7КР117с-2-АтIVС	4	1.424.1-9.12с-36	
	2	13КР65с-1-АтIVС	2	-63	
	8	Арм.элемент СШ13-АтIVС	12	1.424.1-9.12с-68	
	9	СШ13-АтIVС	12		
	17	⌀8АI, ℓ=280; 0,11кг	140	БЕЗ ЧЕРТ.	
	18	⌀6АI, ℓ=680; 0,15кг	32		
КП14-5-АтIVС		Поз. 3,4,10,11,13...15 по КП14-1 (1.424.1-9.6с-14)			1006,9
		Поз. 5,6,12,16 по КП14-1-АтIVС			
	1	Каркас 7КР117с-1-АтIVС	4	1.424.1-9.12с-36	
	2	13КР65с-2-АтIVС	2	-63	
	7	Арм. элемент СШ9-АтIVС	4	1.424.1-9.12с-68	
	8	СШ13-АтIVС	18		
	9	СШ13-АтIVС	18		
	17	⌀6АI, ℓ=280; 0,06кг	140	БЕЗ ЧЕРТ.	
	18	⌀8АI, ℓ=680; 0,27кг	32		

Инв. № подл. | Подпись и дата | Взам. инв. №

Марка каркаса	Поз.	Наименование	Кол.	Обозначение документа	Масса каркаса, кг
КП14-6-АтIVС		Поз. 4,10,11,13...15 по КП14-1 (1.424.1-9.6с-14)			1064,0
		Поз. 5,6,12,16 по КП14-1-АтIVС			
	1	Каркас 7КР117с-АтIVС	4	1.424.1-9.12с-36	
	2	13КР65с-4-АтIVС	2	-63	
	3	14КР54с-2	1	1.424.1-9.6с-145	
	7	Арм. элемент СШ9-АтIVС	4	1.424.1-9.12с-68	
	8	СШ13-АтIVС	18		
	9	СШ13-АтIVС	18		
	17	⌀6АI, ℓ=280; 0,06кг	140	БЕЗ ЧЕРТ.	
	18	⌀8АI, ℓ=680; 0,27кг	20		
КП14-7-АтIVС		Поз. 3,4,10,11,13...15 по КП14-1 (1.424.1-9.6с-14)			1079,9
		Поз. 5,6,12,16 по КП14-1-АтIVС			
	1	Каркас 10КР117с-1-АтIVС	4	1.424.1-9.12с-52	
	2	13КР65с-2-АтIVС	2	-63	
	7	Арм элемент СШ9-АтIVС	4	1.424.1-9.12с-68	
	8	СШ14-АтIVС	12		
	9	СШ14-АтIVС	12		
	17	⌀6АI, ℓ=280; 0,06кг	140	БЕЗ ЧЕРТ.	
	18	⌀8АI, ℓ=680; 0,27кг	32		

Инв. № подл. | Подпись и дата | Взам. инв. №

https://zavod-gk.com/

Марка каркаса	Поз.	Наименование	Кол.	Обозначение документа	Масса каркаса, кг
КП14-8-АтIVС		Поз. 4, 10, 11, 13...15 по КП14-1 (1.424.1-9.6с-14)			1189,9
		Поз. 5, 6, 12, 16 по КП14-1-АтIVС			
	1	Каркас 9КР117с-1-АтIVС	4	1.424.1-9.12с-45	
	2	13КР65с-3-АтIVС	2	-64	
	3	14КР54с-1	1	1.424.1-9.6с-145	
	7	Арм. элемент СШ9-АтIVС	4	1.424.1-9.12с-68	
	8	СШ14-АтIVС	18		
	9	СШ14-АтIVС	18		
	17	ф6АI, ℓ=280; 0,06кг	140	БЕЗ ЧЕРТ.	
	18	ф8АI, ℓ=680; 0,27кг	24		
КП14-9-АтIVС		Поз. 4, 10, 11, 13...15 по КП14-1 (1.424.1-9.6с-14)			1255,8
		Поз. 5, 6, 12, 16 по КП14-1-АтIVС			
	1	Каркас 7КР117с-2-АтIVС	4	1.424.1-9.12с-36	
	2	13КР65с-4-АтIVС	2	-63	
	3	14КР54с-2	1	1.424.1-9.6с-145	
	7	Арм. элемент СШ9-АтIVС	4	1.424.1-9.12с-68	
	8	СШ14-АтIVС	18		
	9	СШ14-АтIVС	18		
	17	ф8АI, ℓ=280; 0,11кг	140	БЕЗ ЧЕРТ.	
	18	ф8АI, ℓ=680; 0,27кг	20		

Инв. № подл. | Подпись и дата | Взам. инв. №

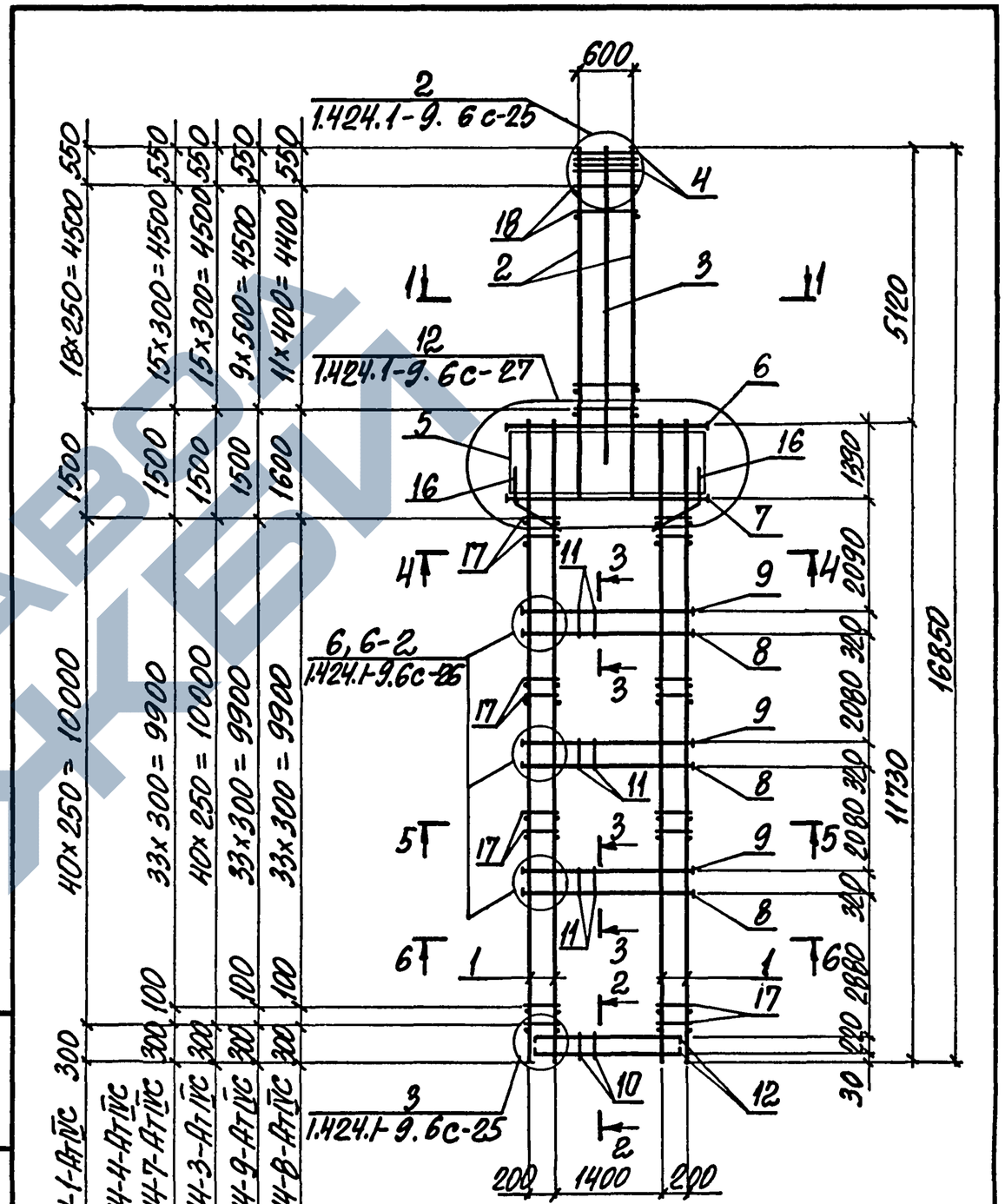

Для КП14-1-АтIVС 300

Для КП14-2-АтIVС, КП14-4-АтIVС КП14-5-АтIVС, КП14-7-АтIVС 300

Для КП14-3-АтIVС 300

Для КП14-6-АтIVС, КП14-9-АтIVС 300

Для КП14-8-АтIVС 300

1. Арматура класса А-I по ГОСТ 5781-82, класса Ат-IVС по ГОСТ 10884-81*.
2. Спецификацию смотреть на листах 1...4.

Инв. № подл. | Подпись и дата | Взам. инв. №

Марка каркаса	Поз.	Наименование	Кол.	Обозначение документа	Масса каркаса, кг
КП15-1-АтIVС		Поз.5,11,13...15,17 по КП15-1(1.424.1-9.6с-15)			748,1
	1	Каркас 7КР123с-5-АтIVС	4	1.424.1-9.12с-37	
	2	13КР51с-6-АтIVС	2	-59	
	3	14КР41с-3	1	-65	
	4	15КР60с-АтIVС	2	-66	
	6	Сетка СН-2-АтIVС	4	-70	
	7	Арм. элемент СШ9-АтIVС	4	1.424.1-9.12с-68	
	8	СШ7-АтIVС	4		
	9	СШ11-АтIVС	16		
	10	СШ11-АтIVС	16		
	12	Стержень арм. СТ5-АтIVС	8	1.424.1-9.12с-71	
	16	СТ18-АтIVС	8		
	18	⌀6АI, ℓ=280; 0,06кг	172	БЕЗ ЧЕРТ.	
	19	⌀6АI, ℓ=680; 0,15кг	28		
КП15-2-АтIVС		Поз.3,5,11,13...15.17 по КП15-1 (1.424.1-9.6с-15)			859,8
		Поз. 6...8,12,16 по КП15-1-АтIVС			
	1	Каркас 7КР123с-1-АтIVС	4	1.424.1-9.12с-37	
	2	13КР51с-АтIVС	2	-59	
	9	Арм. элемент СШ12-АтIVС	16	1.424.1-9.12с-68	
	10	СШ12-АтIVС	16		
	18	⌀6АI, ℓ=280; 0,06кг	148	БЕЗ ЧЕРТ.	
	19	⌀6АI, ℓ=680; 0,15кг	24		

Инв. № подл. | Подпись и дата | Взам. инв. №

Нач.отд.	Агранович		
Н.контр.	Кудричевская		
Гл.спец.	Саяранский		
Зав.гр.	Кудричевская		
Исполн.	Копина		
Провер.	Тремль		

1.424.1-9.12с-15

Каркас КП15-1-АтIVС, КП15-2-АтIVС

Стадия	Лист	Листов
Р	1	2

ХАРЬКОВСКИЙ ПРОМСТРОЙНИИПРОЕКТ

Формат А4

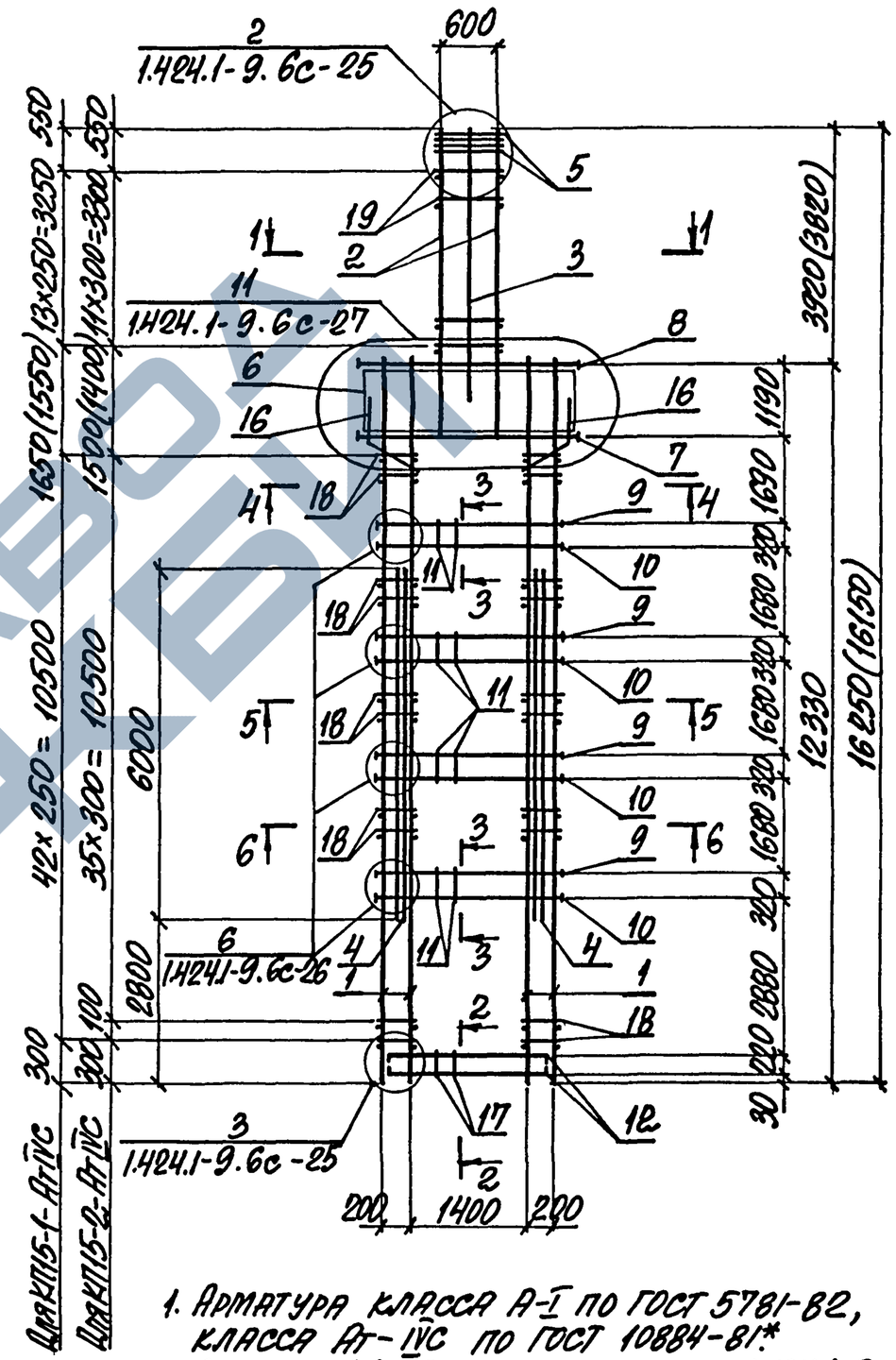

1. Арматура класса А-I по ГОСТ 5781-82, класса АтIVС по ГОСТ 10884-81*.
2. Сечения 1-1... 6-6 смотреть докум. 1.424.1-9.6с-15
3. При сборке пространственного каркаса КП15-1-АтIVС дополнительный плоский каркас 15КР60с-АтIVС (поз.4) в ветвях устанавливается со стороны поддона опалубки.

Инв. № подл. | Подпись и дата | Взам. инв. №

1.424.1-9.12с-15

Лист 2

Формат А4

Марка каркаса	Поз.	Наименование	Кол.	Обозначение документа	Масса каркаса, кг
КП16-1-АтIVС		Поз. 4, 10, 11, 13...15 по КП16-1 (1.424.1-9.6с-16)			738,8
	1	Каркас 7КР117с-5-АтIVС	4	1.424.1-9.12с-36	
	2	13КР59с-6-АтIVС	2	-62	
	3	14КР48с-3	1	-65	
	5	Сетка С4-3-АтIVС	4	-70	
	6	Арм.элемент СШ7-АтIVС	4	1.424.1-9.12с-68	
	7	СШ8-АтIVС	4		
	8	СШ12-АтIVС	12		
	9	СШ12-АтIVС	12		
	12	Стержень арм. СТ5-АтIVС	8	1.424.1-9.12с-71	
	16	СТ18-АтIVС	8		
	17	ф6АI, ℓ=280; 0,06кг	164	БЕЗ ЧЕРТ.	
	18	ф6АI, ℓ=680; 0,15кг	30		
КП16-2-АтIVС		Поз. 3, 4, 10, 11, 13...15 по КП16-1 (1.424.1-9.6с-16)			823,7
		Поз. 5, 6, 12, 16 по КП16-1-АтIVС			
	1	Каркас 7КР117с-АтIVС	4	1.424.1-9.12с-36	
	2	13КР59с-АтIVС	2	-61	
	7	Арм.элемент СШ9-АтIVС	4	1.424.1-9.12с-68	
	8	СШ13-АтIVС	12		
	9	СШ13-АтIVС	12		
	17	ф6АI, ℓ=280; 0,06 кг	140	БЕЗ ЧЕРТ.	
	18	ф6АI, ℓ=680; 0,15 кг	26		

Нач.отд.	Агранович	Н.А.	
Н.контр.	Кудричевская		
Гл.спец.	Саврянский		
Зав.гр.	Кудричевская		
Исполн.	Копина		
Провер.	Тремль		

1.424.1-9.12с-16

Каркас КП16-1-АтIVС...КП16-3-АтIVС

Стадия	Лист	Листов
Р	1	3

ХАРЬКОВСКИЙ ПРОМСТРОЙНИИПРОЕКТ

Формат А4

Инв.№ подл. | Подпись и дата | Взам.инв.№

Марка каркаса	Поз.	Наименование	Кол.	Обозначение документа	Масса каркаса, кг
КП16-3-АтIVС		Поз. 3, 4, 10, 11, 13...15 по КП16-1 (1.424.1-9.6с-16)			966,2
		Поз. 5, 6, 12, 16 по КП16-1-АтIVС			
	1	Каркас 7КР117с-1-АтIVС	4	1.424.1-9.12с-36	
	2	13КР59с-2-АтIVС	2	-62	
	7	Арм.элемент СШ9-АтIVС	4	1.424.1-9.12с-68	
	8	СШ14-АтIVС	12		
	9	СШ14-АтIVС	12		
	17	ф6АI, ℓ=280; 0,06кг	140	БЕЗ ЧЕРТ.	
	18	ф8АI, ℓ=680; 0,27кг	26		

1.424.1-9.12с-16

Лист 2

Инв.№ подл. | Подпись и дата | Взам.инв.№

Формат А4

https://zavrabota.com/

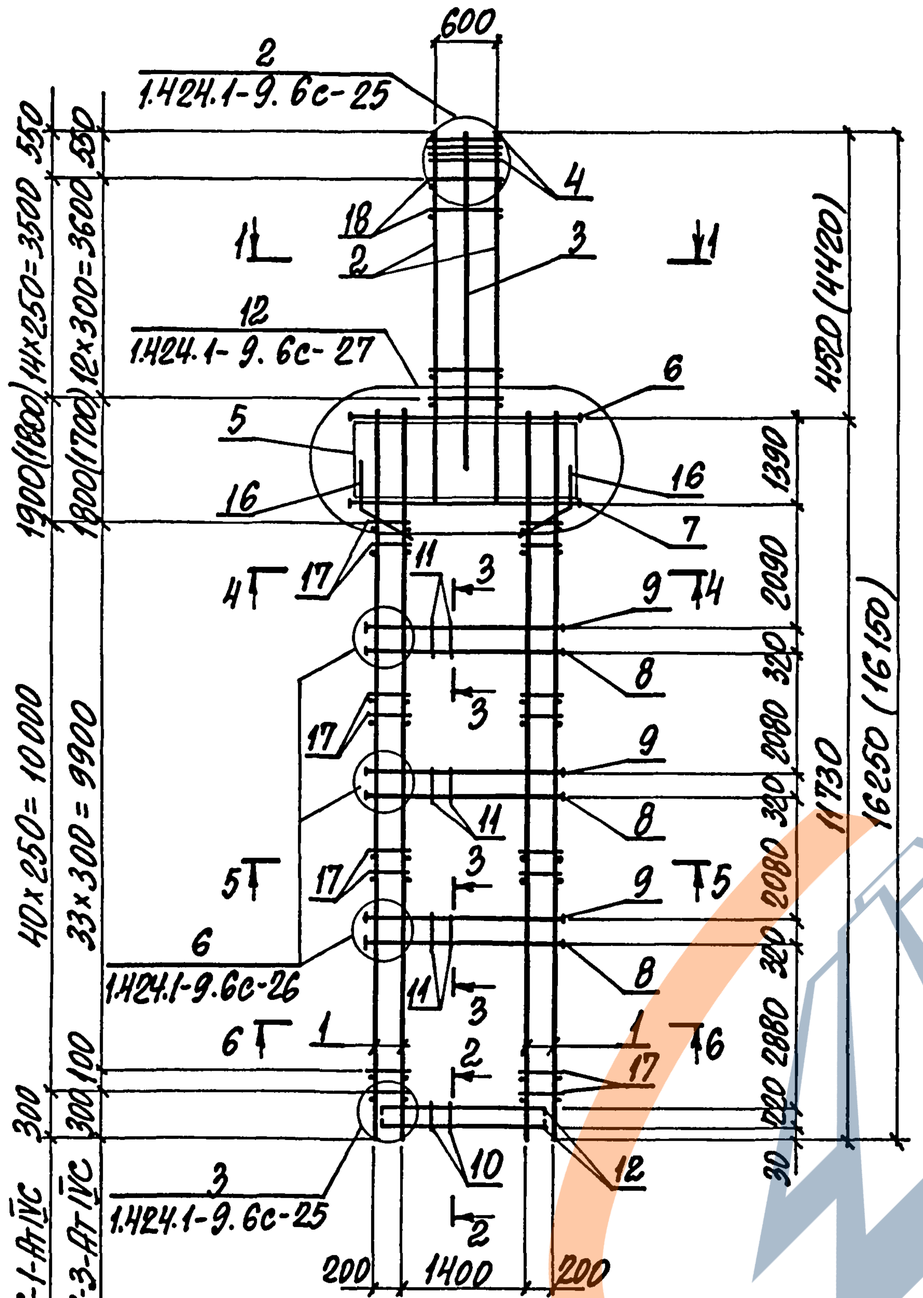

1. Арматура класса А-I по ГОСТ 5781-82, класса Ат-IVС по ГОСТ 10884-81*.
2. Сечения 1-1...6-6 смотреть докум. 1.424.1-9.6с-16.

Марка каркаса	Поз.	Наименование	Кол.	Обозначение документа	Масса каркаса, кг
КП17-1-АтIVС		Поз. 5,11,13...15,17 по КП17-1 (1.424.1-9.6с-17)			809,4
	1	Каркас 7КР135с-5-АтIVС	4	1.424.1-9.12с-40	
	2	13КР57с-6-АтIVС	2	-61	
	3	14КР48с-3	1	-65	
	4	15КР75с-АтIVС	2	-66	
	6	Сетка С4-2-АтIVС	4	-70	
	7	Арм.элемент СШ9-АтIVС	4	1.424.1-9.12с-68	
	8	СШ7-АтIVС	4		
	9	СШ11-АтIVС	16		
	10	СШ11-АтIVС	16		
	12	Стержень арм. СТ5-АтIVС	8	1.424.1-9.12с-71	
	16	СТ18-АтIVС	8		
	18	ф6АI, ℓ=280; 0,06кг	196	без черт.	
	19	ф6АI, ℓ=680; 0,15кг	30		
КП17-2-АтIVС		Поз. 3,5,11,13...15,17 по КП17-1 (1.424.1-9.6с-17)			946,6
		Поз. 4,6...8,12,16 по КП17-1-АтIVС			
	1	Каркас 7КР135с-АтIVС	4	1.424.1-9.12с-40	
	2	13КР57с-1-АтIVС	2	-60	
	9	Арм.элемент СШ13-АтIVС	16	1.424.1-9.12с-68	
	10	СШ13-АтIVС	16		
	18	ф6АI, ℓ=280; 0,06кг	164	без черт.	
	19	ф6АI, ℓ=680; 0,15кг	26		

Нач. отд.	Игранович		1.424.1-9.12с-17
Н. контр.	Кудричевская		
Гл. спец.	Саврянский		
Зав. гр.	Кудричевская		Каркас КП17-1-АтIVС...КП17-7-АтIVС
Исполн.	Копина		Стадия Р · Лист 1 · Листов 4
Провер.	Тремль		Харьковский Промстройниипроект

Инв. № подл. | Подпись и дата | Взам. инв. №

1.424.1-9.12с-16 | Лист 3

Формат А4

Формат А4

Марка каркаса	Поз.	Наименование	Кол.	Обозначение документа	Масса каркаса, кг
КП17-3-Ат IVс		Поз. 3,5,11,13...15,17 по КП17-1 (1.424.1-9.6с-17)			1104,2
		Поз. 6...8,12,16 по КП17-1-Ат IVс			
	1	Каркас 7КР135с-1-Ат IVс	4	1.424.1-9.12с-40	
	2	13КР57с-2-Ат IVс	2	-60	
	9	Арм. элемент СШ14-Ат IVс	24	1.424.1-9.12с-68	
	10	СШ14-Ат IVс	16		
	18	ф6АI, ℓ=280; 0,06кг	164	без черт.	
	19	ф8АI, ℓ=680; 0,27кг	26		
КП17-4-Ат IVс		Поз. 3,5,11,13...15,17 по КП17-1 (1.424.1-9.6с-17)			1180,6
		Поз. 6...8,12,16 по КП17-1-Ат IVс			
	1	Каркас 7КР135с-2-Ат IVс	4	1.424.1-9.12с-40	
	2	13КР57с-1-Ат IVс	2	-60	
	9	Арм. элемент СШ14-Ат IVс	24	1.424.1-9.12с-68	
	10	СШ14-Ат IVс	16		
	18	ф8АI, ℓ=280; 0,11кг	164	без черт.	
	19	ф6АI, ℓ=680; 0,15кг	26		
КП17-5-Ат IVс		Поз. 3,5,11,13...15,17 по КП17-1 (1.424.1-9.6с-17)			1198,7
		Поз. 6...8,12,16 по КП17-1-Ат IVс			
	1	Каркас 9КР135с-1-Ат IVс	4	1.424.1-9.12с-48	
	2	13КР57с-Ат IVс	2	-60	
	9	Арм. элемент СШ14-Ат IVс	24	1.424.1-9.12с-68	
	10	СШ14-Ат IVс	16		
	18	ф6АI, ℓ=280; 0,06кг	164	без черт.	
	19	ф6АI, ℓ=680; 0,15кг	26		

Инв. № подл. | Подпись и дата | Взам. инв. №

Марка каркаса	Поз.	Наименование	Кол.	Обозначение документа	Масса каркаса, кг
КП17-6-Ат IVс		Поз. 3,5,11,13...15,17 по КП17-1 (1.424.1-9.6с-17)			1313,0
		Поз. 6...8,12,16 по КП17-1-Ат IVс			
	1	Каркас 7КР135с-3-Ат IVс	4	1.424.1-9.12с-40	
	2	13КР57с-2-Ат IVс	2	-60	
	9	Арм. элемент СШ14-Ат IVс	24	1.424.1-9.12с-68	
	10	СШ14-Ат IVс	16		
	18	ф8АI, ℓ=280; 0,11кг	124	без черт.	
	19	ф8АI, ℓ=680; 0,27кг	26		
КП17-7-Ат IVс		Поз. 3,5,11,13...15,17 по КП17-1 (1.424.1-9.6с-17)			1638,5
		Поз. 6...8,12,16 по КП17-1-Ат IVс			
	1	Каркас 9КР135с-3-Ат IVс	4	1.424.1-9.12с-48	
	2	13КР57с-2-Ат IVс	2	-60	
	9	Арм. элемент СШ14-Ат IVс	32	1.424.1-9.12с-68	
	10	СШ14-Ат IVс	16		
	18	ф8АI, ℓ=280; 0,11кг	188	без черт.	
	19	ф8АI, ℓ=680; 0,27кг	26		

При сборке пространственных каркасов КП17-1-Ат IVс и КП17-2-Ат IVс дополнительный плоский каркас 15КР75с-Ат IVс (поз. 4) в ветвях устанавливается со стороны поддона опалубки.

Инв. № подл. | Подпись и дата | Взам. инв. №

ЗАВОД ЖЕЛЕЗОБЕТОНА

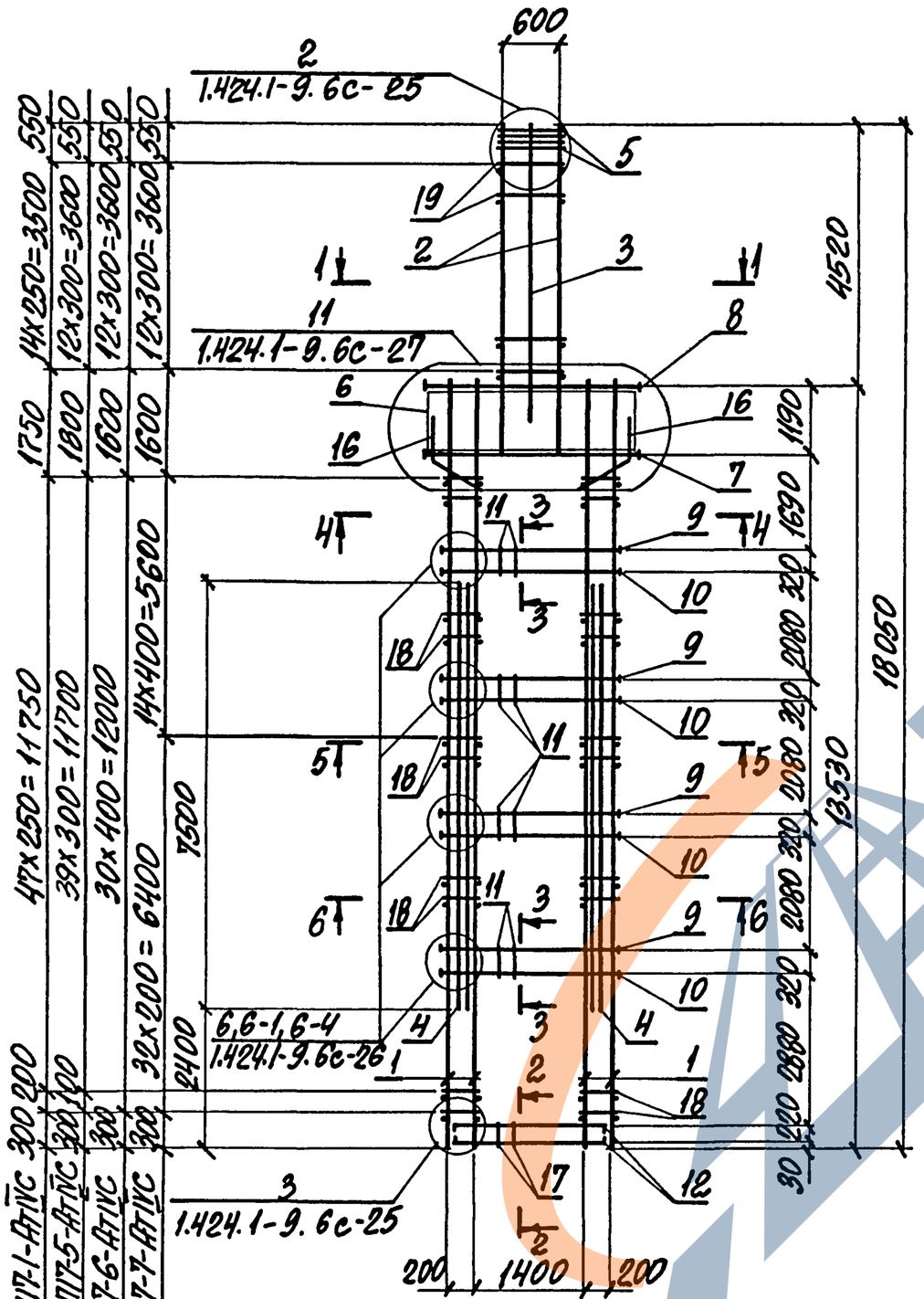
600
2
1.424.1-9.6с-25
5
19
2
3
1
11
1.424.1-9.6с-27
8
6
16
16
7
11
3
4
9
4
10
3
18
9
10
11
5
18
9
5
10
11
3
6
18
9
6
10
3
4
4
6,6-1,6-4
1.424.1-9.6с-26
1
2
1
18
3
17
12
1.424.1-9.6с-25
2
200
1400
200
550
550
550
550
14х250=3500
12х300=3600
12х300=3600
12х300=3600
1750
1800
1600
1600
1600
14х400=5600
47х250=11750
39х300=11700
30х400=12000
7500
32х200=6400
2400
300 200
300 100
300
300
Для КП17-1-АтIVС
Для КП17-2-АтIVС...КП17-5-АтIVС
Для КП17-6-АтIVС
Для КП17-7-АтIVС
4520
1190
1690
1690
320
2080
320
2080
320
2080

Марка каркаса	Поз.	Наименование	Кол	Обозначение документа	Масса каркаса, кг
КП18-3-АтIVС		Поз. 5,11,13...15,17 по КП18-1(1.424.1-9.6с-18)			998,7
		Поз. 6...8, 12, 16 по КП18-1-АтIVС			
	1	Каркас 7КР129с-АтIVС	4	1.424.1-9.12с-38	
	2	13КР65с-3-АтIVС	2	-64	
	3	14КР54с-1	1	1.424.1-9.6с-145	
	9	Арм. элемент СШ12-АтIVС	16	1.424.1-9.12с-68	
	10	СШ12-АтIVС	16		
	18	ф6АI, ℓ=280; 0,06кг	156	БЕЗ ЧЕРТ.	
	19	ф8АI, ℓ=680; 0,27	24		
КП18-4-АтIVС		Поз. 5,11,13...15,17 по КП18-1(1.424.1-9.6с-18)			1115,0
		Поз. 6,8,12,16 по КП18-1-АтIVС			
	1	Каркас 7КР129с-АтIVС	4	1.424.1-9.12с-38	
	2	13КР65с-3-АтIVС	2	-64	
	3	14КР54с-1	1	1.424.1-9.6с-145	
	7	Арм. элемент СШ9-АтIVС	4	1.424.1-9.12с-68	
	9	СШ13-АтIVС	24		
	10	СШ13-АтIVС	24		
	18	ф6АI, ℓ=280; 0,06кг	156	БЕЗ ЧЕРТ.	
	19	ф8АI, ℓ=680; 0,27кг	24		

Инв. № подл. | Подпись и дата | Взам. инв. №

Марка каркаса	Поз.	Наименование	Кол.	Обозначение документа	Масса каркаса, кг
КП18-5-АтIVС		Поз. 5,11,13...15,17 по КП18-1(1.424.1-9.6с-18)			1226,4
		Поз. 6...8, 12,16 по КП18-1-АтIVС			
	1	Каркас 7КР129с-1-АтIVС	4	1.424.1-9.12с-38	
	2	13КР65с-4-АтIVС	2	-63	
	3	14КР54с-2	1	1.424.1-9.6с-145	
	9	Арм. элемент. СШ13-АтIVС	24	1.424.1-9.12с-68	
	10	СШ13-АтIVС	24		
	18	ф6АI, ℓ=280; 0,06кг	156	БЕЗ ЧЕРТ.	
	19	ф8АI, ℓ=680; 0,27кг	20		
КП18-6-АтIVС		Поз. 5,11,13...15,17 по КП18-1(1.424.1-9.6с-18)			1307,1
		Поз. 6,8,12,16 по КП18-1-АтIVС			
	1	Каркас 7КР129с-2-АтIVС	4	1.424.1-9.12с-38	
	2	13КР65с-3-АтIVС	2	-64	
	3	14КР54с-1	1	1.424.1-9.6с-145	
	7	Арм. элемент СШ9-АтIVС	4	1.424.1-9.12с-68	
	9	СШ14-АтIVС	24		
	10	СШ13-АтIVС	24		
	18	ф8АI, ℓ=280; 0,11кг	156	БЕЗ ЧЕРТ.	
	19	ф8АI, ℓ=680; 0,27кг	24		

Инв. № подл. | Подпись и дата | Взам. инв. №

https://zavod.com/
ЗАВОД ЖБИ

Марка каркаса	Поз.	Наименование	Кол.	Обозначение документа	Масса каркаса, кг
КП18-7-АтIVС		Поз. 3,5,11,13...15,17 по КП18-1 (1.424.1-9.6с-18)			1346,7
		Поз. 6...8,12,16 по КП18-1-АтIVС			
	1	Каркас 8КР129с-4-АтIVС	4	1.424.1-9.12с-44	
	2	13КР65с-2-АтIVС	2	-63	
	9	Арм. элемент СШ13-АтIVС	16	1.424.1-9.12с-68	
	10	СШ13-АтIVС	16		
	18	ф6АI, ℓ=280; 0,06кг	156	БЕЗ ЧЕРТ.	
	19	ф8АI, ℓ=680; 0,27кг	32		
КП18-8-АтIVС		Поз. 5,11,13...15,17 по КП18-1 (1.424.1-9.6с-18)			1329,7
		Поз. 6,8,12,16 по КП18-1-АтIVС			
	1	Каркас 9КР129с-1-АтIVС	4	1.424.1-9.12с-47	
	2	13КР65с-3-АтIVС	2	-64	
	3	14КР54с-1	1	1.424.1-9.6с-145	
	7	Арм. элемент СШ9-АтIVС	4	1.424.1-9.12с-68	
	9	СШ14-АтIVС	24		
	10	СШ14-АтIVС	16		
	18	ф6АI, ℓ=280; 0,06кг	156	БЕЗ ЧЕРТ.	
	19	ф8АI, ℓ=680; 0,27кг	24		

Инв. № подл. | Подпись и дата | Взам. инв. №

Марка каркаса	Поз.	Наименование	Кол.	Обозначение документа	Масса каркаса, кг
КП18-9-АтIVС		Поз. 3,5,11,13...15,17 по КП18-1 (1.424.1-9.6с-18)			1543,5
		Поз. 6,8,12,16 по КП18-1-АтIVС			
	1	Каркас 9КР129с-3-АтIVС	4	1.424.1-9.12с-47	
	2	13КР65с-2-АтIVС	2	-63	
	7	Арм. элемент СШ9-АтIVС	4	1.424.1-9.12с-68	
	9	СШ13-АтIVС	24		
	10	СШ12-АтIVС	16		
	18	ф8АI, ℓ=280; 0,11кг	180	БЕЗ ЧЕРТ.	
	19	ф8АI, ℓ=680; 0,27	32		

При сборке пространственного каркаса КП18-1-АтIVС дополнительный плоский каркас 15КР75с-АтIVС (поз.4) в ветвях устанавливается со стороны поддона опалубки.

Инв. № подл. | Подпись и дата | Взам. инв. №

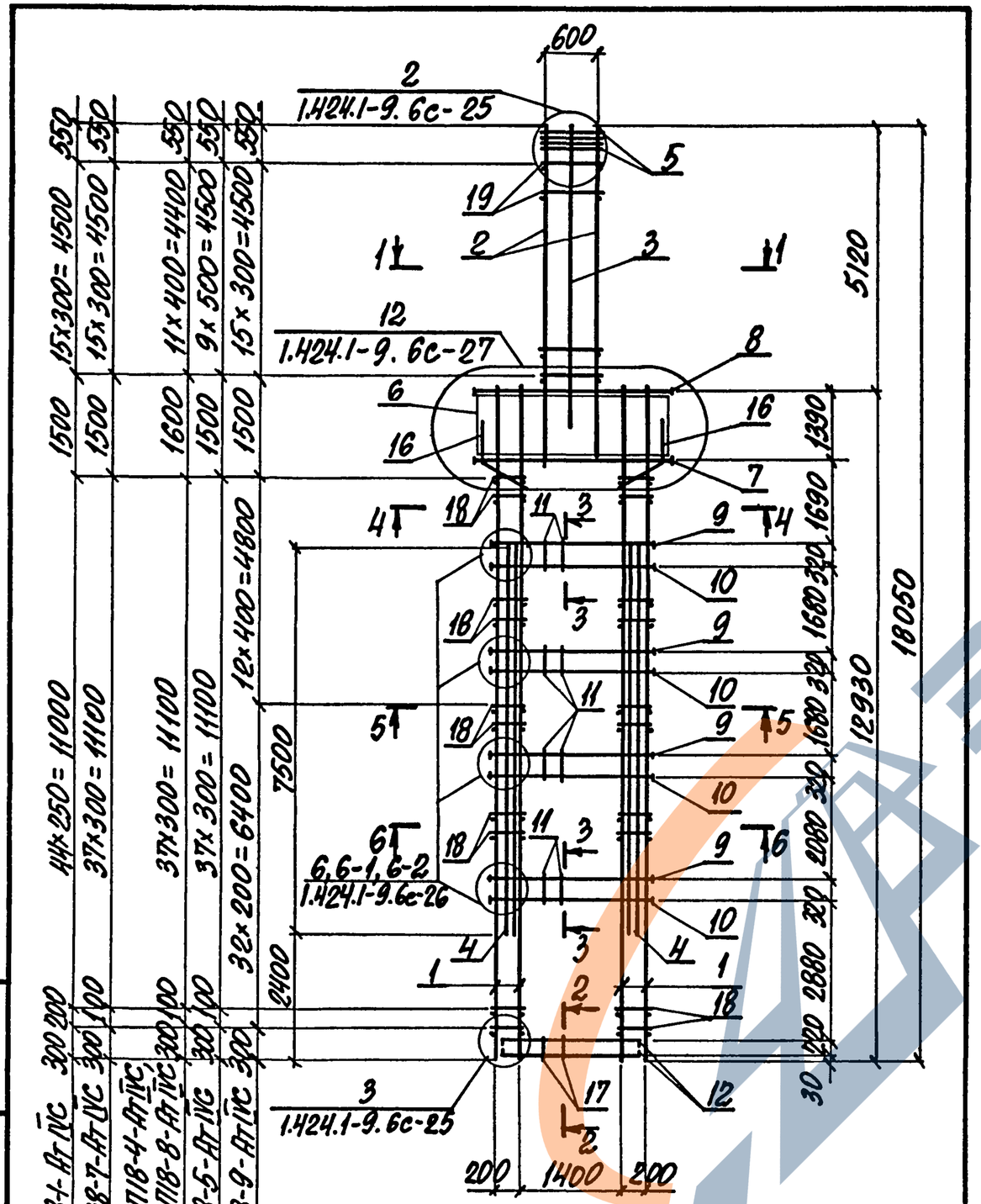

1. Арматура класса А-I по ГОСТ 5781-82, класса Ат-IVС по ГОСТ 10884-81*.
2. Сечения 1-1...6-6 смотреть докум. 1.424.1-9.6с-18

1.424.1-9.12с-18	Лист 6

Формат А4

Марка каркаса	Поз.	Наименование	Кол.	Обозначение документа	Масса каркаса, кг
КП19-1-АтIVС		Поз. 3,5,11,13...15,17 по КП19-1 (1.424.1-9.6с-19)			938,0
	1	Каркас 7КР135с-АтIVС	4	1.424.1-9.12с-40	
	2	13КР51с-1-АтIVС	2	-59	
	4	15КР75с-АтIVС	2	-66	
	6	Сетка СН-2-АтIVС	4	-70	
	7	Арм. элемент СШ9-АтIVС	4	1.424.1-9.12с-68	
	8	СШ7-АтIVС	4		
	9	СШ13-АтIVС	16		
	10	СШ13-АтIVС	16		
	12	Стержень арм. СТ5-АтIVС	8	1.424.1-9.12с-71	
	16	СТ18-АтIVС	8		
	18	⌀6АI, ℓ=280; 0,06кг	164	Без черт	
	19	⌀6АI, ℓ=680; 0,15кг	22		
КП19-2-АтIVС		Поз. 3,5,11,13...15,17 по КП19-1 (1.424.1-9.6с-19)			1063,2
		Поз. 2,4,6...10,12,16,18,19 по КП19-1-АтIVС			
	1	Каркас 9КР135с-АтIVС	4	1.424.1-9.12с-48	

Нач.отд.	Итранович		1.424.1-9.12с-19
Н.контр.	Купричевская		
Гл.спец.	Саврянский		
Зав.гр.	Купричевская		Каркас КП19-1-АтIVС, КП19-2-АтIVС
Исполн.	Копина		
Провер.	Тремль		

Стадия	Лист	Листов
Р	1	2

Харьковский Промстройниипроект

24537-02 43

Формат А4

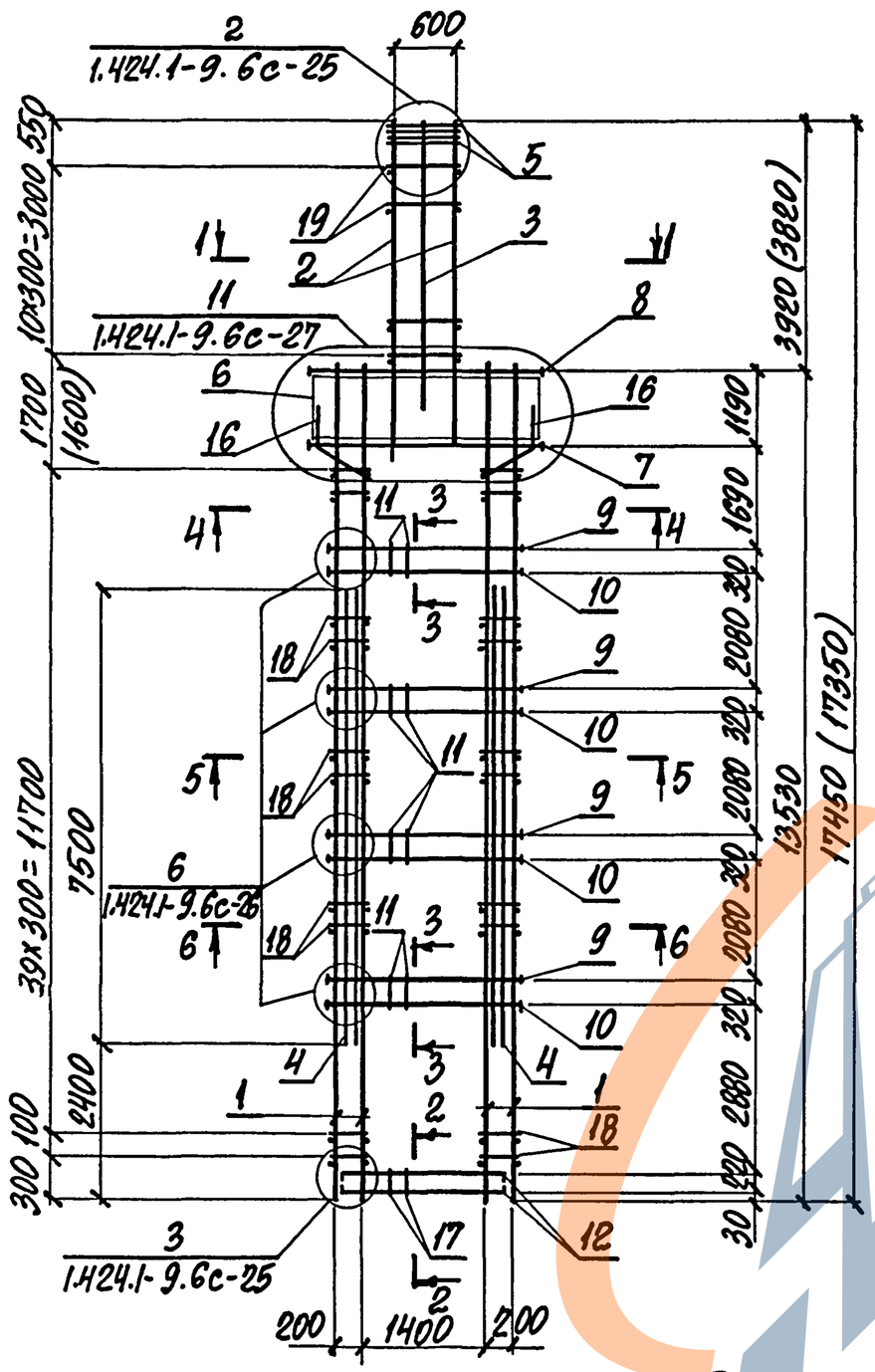

1. Арматура класса А-I по ГОСТ 5781-82, класса Ат-IVС по ГОСТ 10884-81*.
2. Сечения 1-1...6-6 смотреть докум. 1.424.1-9.6с-19.
3. При сборке пространственных каркасов дополнительный плоский каркас 15КР75с-АтIVС (поз. 4) в ветвях устанавливается со стороны поддона опалубки.

1.424.1-9.12с-19	Лист 2	

Марка каркаса	Поз.	Наименование	Кол.	Обозначение документа	Масса каркаса, кг
КП20-1-АтIVС		Поз. 3,5,11,13...15,17 по КП20-1 (1.424.1-9.6с-20)			841,0
	1	Каркас 7КР129с-5-АтIVС	4	1.424.1-9.12с-38	
	2	13КР59с-АтIVС	2	-61	
	4	15КР75с-АтIVС	2	-66	
	6	Сетка СН-3-АтIVС	4	-70	
	7	Арм. элемент СШ8-АтIVС	4	1.424.1-9.12с-68	
	8	СШ7-АтIVС	4		
	9	СШ11-АтIVС	16		
	10	СШ11-АтIVС	16		
	12	Стержень арм. СТ5-АтIVС	8	1.424.1-9.12с-71	
	16	СТ18-АтIVС	8		
	18	⌀6АI, ℓ=280; 0,06кг	184	без черт.	
	19	⌀6АI, ℓ=680; 0,15кг	26		
КП20-2-АтIVС		Поз. 3,5,11,13...15,17 по КП20-1 (1.424.1-9.12с-20)			987,3
		Поз. 6...8, 12, 16 по КП20-1-АтIVС			
	1	Каркас 7КР129с-1-АтIVС	4	1.424.1-9.12с-38	
	2	13КР59с-1-АтIVС	2	-62	
	9	Арм. элемент СШ13-АтIVС	16	1.424.1-9.12с-68	
	10	СШ13-АтIVС	16		
	18	⌀6АI, ℓ=280; 0,06кг	156	без черт.	
	19	⌀6АI, ℓ=680; 0,15кг	26		

Нач. отд.	Агранович	
Н. контр.	Кудричевская	
Гл. спец.	Саврянский	
Зав. гр.	Кудричевская	
Исполн.	Копина	
Провер.	Тремль	

1.424.1-9.12с-20

Каркас КП20-1-АтIVС...КП20-3-АтIVС

Стадия	Лист	Листов
Р	1	3

Харьковский Промстройниипроект

Инв. № подл. | Подпись и дата | Взам. инв. №

Формат А4

Марка каркаса	Поз.	Наименование	Кол.	Обозначение документа	Масса каркаса, кг
КП20-3-АтIVС		Поз.5,11,13...15,17 по КП20-1(1.424.1-9.6с-20)			1125,6
		Поз. 4, 6...8, 12,16 по КП20-1-АтIVС			
	1	Каркас 7КР129с-АтIVС	4	1.424.1-9.12с-38	
	2	13КР59с-3-АтIVС	2	-62	
	3	14КР48с-1	1	1.424.1-9.6с-145	
	9	Арм. элемент СШ13-АтIVС	24	1.424.1-9.12с-68	
	10	СШ13-АтIVС	24		
	18	ф6АI, ℓ=280; 0,06кг	156	БЕЗ ЧЕРТ.	
	19	ф8АI, ℓ=680; 0,27кг	20		

При сборке пространственных каркасов КП20-1-АтIVС, КП20-3-АтIVС дополнительные плоские каркасы 15КР75с-АтIVС (поз. 4) в ветвях устанавливаются со стороны поддона опалубки.

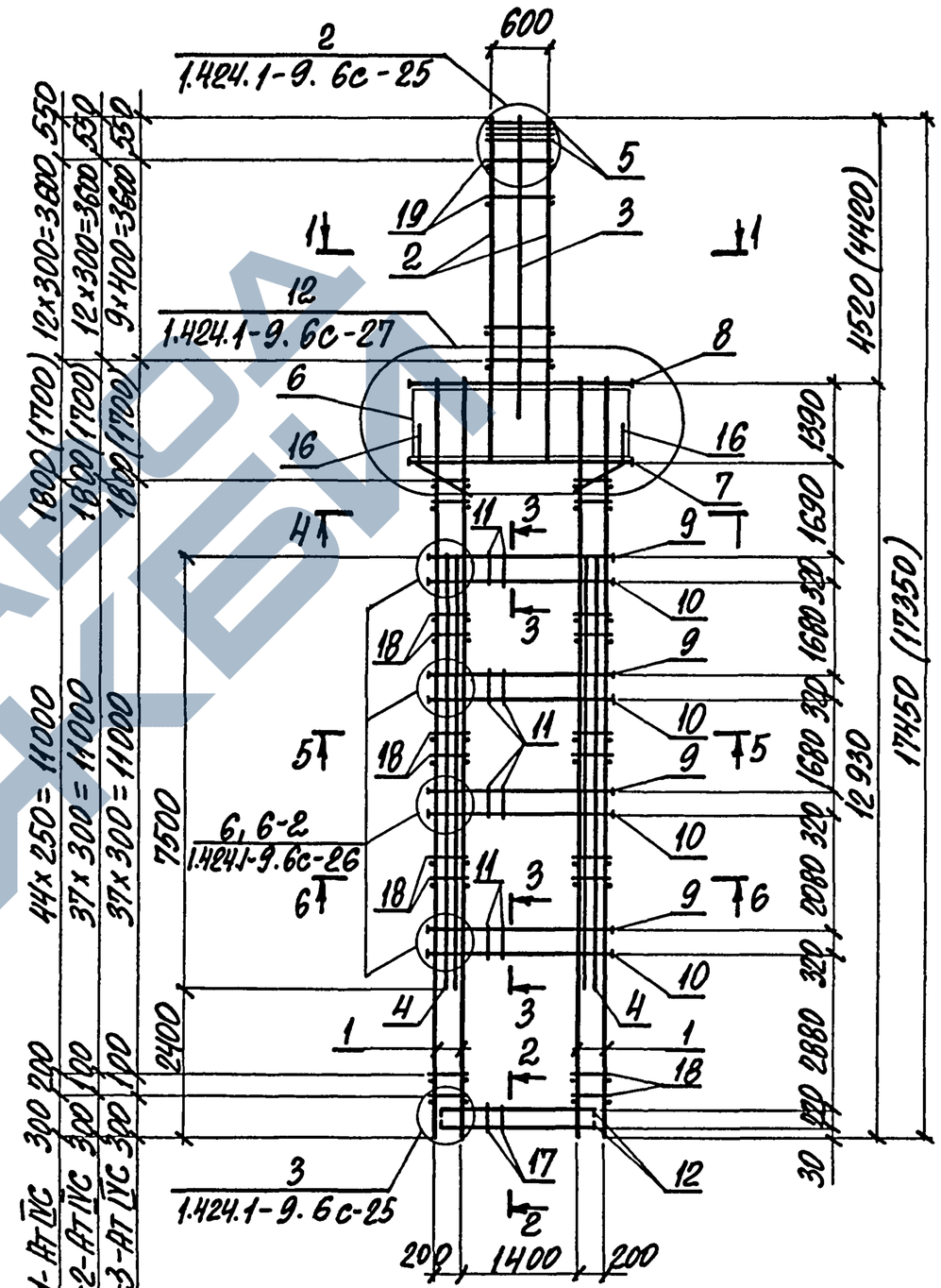

1. Арматура класса А-I по ГОСТ 5781-82, класса АтIVС по ГОСТ 10884-81*.
2. Сечения 1-1...6-6 смотреть докум. 1.424.1-9.6с-20.

Инв. № подл. | Подпись и дата | Взам. инв. №

Марка каркаса	Поз.	Наименование	Кол.	Обозначение документа	Масса каркаса, кг
КП21-1-АтIVС		Поз. 5, 11, 13...15, 17 по КП21-1 (1.424.1-9.6с-21)			933,6
	1	Каркас 7КР147с-5-АтIVС	4	1.424.1-9.12с-43	
	2	13КР57с-6-АтIVС	2	-61	
	3	14КР48с-3	1	1.424.1-9.12с-65	
	4	15КР115с-1-АтIVС	2	1.424.1-9.12с-66	
	6	Сетка СН-2-АтIVС	4	-70	
	7	Арм. элемент СШ9-АтIVС	4	1.424.1-9.12с-68	
	8	СШ7-АтIVС	4		
	9	СШ11-АтIVС	20		
	10	СШ11-АтIVС	20		
	12	Стержень арм. СТ5-АтIVС	8	1.424.1-9.12с-71	
	16	СТ18-АтIVС	8		
	18	⌀6АI, ℓ=280; 0,06кг	216	БЕЗ ЧЕРТ	
	19	⌀6АI, ℓ=680; 0,15кг	30		
КП21-2-АтIVС		Поз. 3, 5, 11, 13...15, 17 по КП21-1 (1.424.1-9.6с-21)			1048,5
		Поз. 6...8, 12, 16 по КП21-1-АтIVС			
	1	Каркас 7КР147с-1-АтIVС	4	1.424.1-9.12с-43	
	2	13КР57с-АтIVС	2	-60	
	4	15КР85с-АтIVС	2	-66	
	9	Арм. элемент СШ12-АтIVС	20	1.424.1-9.12с-68	
	10	СШ12-АтIVС	20		
	18	⌀6АI, ℓ=280; 0,06кг	184	БЕЗ ЧЕРТ.	
	19	⌀6АI, ℓ=680; 0,15кг	26		

Нач. отд.	Аранович		1.424.1-9.12с-21
Н. контр.	Кудричевская		
Гл. спец.	Саврянский		
Зав. гр.	Кудричевская		Каркас КП21-1-АтIVС...КП21-8-АтIVС
Исполн.	Копина		Стадия: Р; Лист: 1; Листов: 5
Провер.	Третль		Харьковский Промстройниипроект

Инв. № подл. | Подпись и дата | Взам. инв. №

Формат А4

Марка каркаса	Поз.	Наименование	Кол.	Обозначение документа	Масса каркаса, кг
КП21-3-АтIVС		Поз. 5, 11, 13...15, 17 по КП21-1 (1.424.1-9.6с-21)			1168,9
		Поз. 6...8, 12, 16 по КП21-1-АтIVС			
	1	Каркас 7КР147с-АтIVС	4	1.424.1-9.12с-43	
	2	13КР65с-2-АтIVС	2	-63	
	3	14КР48с	1	1.424.1-9.6с-145	
	4	15КР95с-1-АтIVС	2	1.424.1-9.12с-67	
	9	Арм. элемент СШ14-АтIVС	20	1.424.1-9.12с-68	
	10	СШ14-АтIVС	20		
	18	⌀6АI, ℓ=280; 0,06кг	184	БЕЗ ЧЕРТ	
	19	⌀6АI, ℓ=680; 0,27кг	26		
КП21-4-АтIVС		Поз. 3, 5, 11, 13...15, 17 по КП21-1 (1.424.1-9.6с-21)			1155,9
		Поз. 6...8, 12, 16 по КП21-1-АтIVС			
	1	Каркас 7КР147с-1-АтIVС	4	1.424.1-9.12с-43	
	2	13КР57с-1-АтIVС	2	-60	
	4	15КР85с-АтIVС	2	-66	
	9	Арм. элемент СШ13-АтIVС	30	1.424.1-9.12с-68	
	10	СШ13-АтIVС	20		
	18	⌀6АI, ℓ=280; 0,06кг	184	БЕЗ ЧЕРТ.	
	19	⌀6АI, ℓ=680; 0,15кг	26		

Инв. № подл. | Подпись и дата | Взам. инв. №

1.424.1-9.12с-21 | Лист 2

Формат А4

https://zavod-k.com/

Марка каркаса	Поз.	Наименование	Кол.	Обозначение документа	Масса каркаса, кг
КП21-5-АтIVС		Поз. 3,5,11,13...15,17 по КП21-1 (1.424.1-9.6с-21)			1256,3
		Поз. 6...8, 12,16 по КП21-1-АтIVС			
	1	Каркас 7КР147с-1-АтIVС	4	1.424.1-9.12с-43	
	2	13КР57с-2-АтIVС	2	-60	
	4	15КР85с-АтIVС	2	-66	
	9	Арм.элемент СШ14-АтIVС	30	1.424.1-9.12с-68	
	10	СШ14-АтIVС	20		
	18	ф6АI, ℓ=280; 0,06кг	184	без черт.	
	19	ф8АI, ℓ=680; 0,27кг	26		
КП21-6-АтIVС		Поз. 3,5,11,13...15,17 по КП21-1 (1.424.1-9.6с-21)			1413,5
		Поз. 6...8, 12,16 по КП21-1-АтIVС			
	1	Каркас 7КР147с-3-АтIVС	4	1.424.1-9.12с-43	
	2	13КР57с-1-АтIVС	2	-60	
	9	Арм.элемент СШ14-АтIVС	30	1.424.1-9.12с-68	
	10	СШ14-АтIVС	20		
	18	ф8АI, ℓ=280; 0,11кг	136	без черт.	
	19	ф6АI, ℓ=680; 0,15кг	26		

Инв.№ подл. | Подпись и дата | Взам.инв.№

Марка каркаса	Поз.	Наименование	Кол.	Обозначение документа	Масса каркаса, кг
КП21-7-АтIVС		Поз. 3,5,11,13...15,17 по КП21-1 (1.424.1-9.6с-21)			1576,4
		Поз. 6...8, 12,16 по КП21-1-АтIVС			
	1	Каркас 8КР147с-4-АтIVС	4	1.424.1-9.12с-45	
	2	13КР57с-2-АтIVС	2	-60	
	9	Арм.элемент СШ14-АтIVС	30	1.424.1-9.12с-68	
	10	СШ14-АтIVС	20		
	18	ф6АI, ℓ=280; 0,06кг	184	без черт.	
	19	ф8АI, ℓ=680; 0,27кг	26		
КП21-8-АтIVС		Поз. 3,5,11,13...15,17 по КП21-1 (1.424.1-9.6с-21)			1787,7
		Поз. 6...8, 12,16 по КП21-1-АтIVС			
	1	Каркас 9КР147с-3-АтIVС	4	1.424.1-9.12с-50	
	2	13КР57с-1-АтIVС	2	-60	
	9	Арм.элемент СШ14-АтIVС	30	1.424.1-9.12с-68	
	10	СШ14-АтIVС	20		
	18	ф8АI, ℓ=280; 0,11кг	224	без черт.	
	19	ф6АI, ℓ=680; 0,15кг	26		

При сборке пространственных каркасов КП21-1-АтIVС... КП21-5-АтIVС дополнительные плоские каркасы 15КР85с-АтIVС, 15КР95с-1-АтIVС, 15КР115с-1-АтIVС (поз.4) устанавливаются со стороны поддона опалубки.

Инв.№ подл. | Подпись и дата | Взам.инв.№

https://zavod-ok.com/

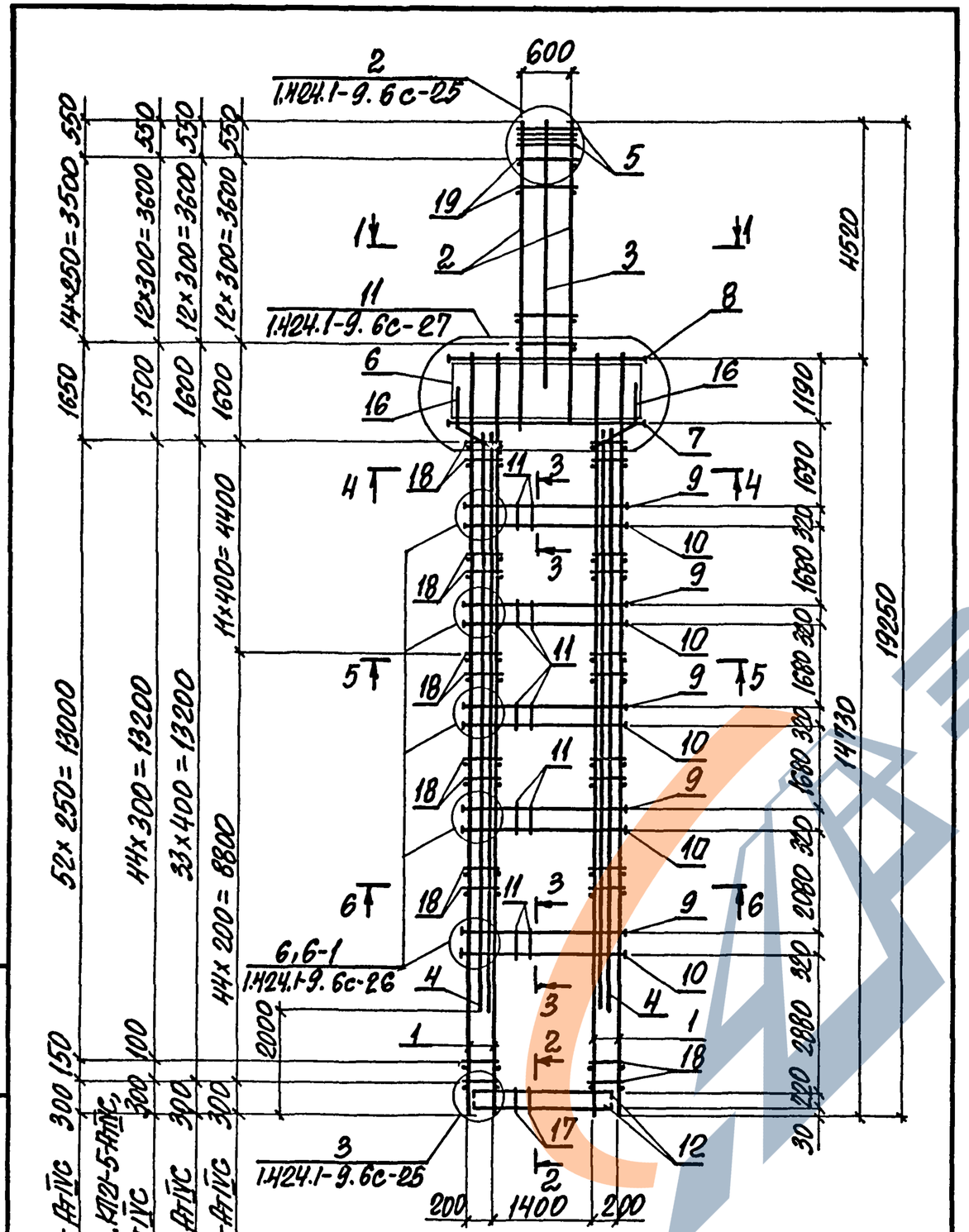

1. Арматура класса А-I по ГОСТ 5781-82, класса Ат-IVС по ГОСТ 10884-81*
2. Сечения 1-1...6-6 смотреть докум. 1.424.1-9.6с-21

1.424.1-9.12с-21	Лист 5

Формат А4

Марка каркаса	Поз.	Наименование	Кол.	Обозначение документа	Масса каркаса, кг
КП22-1-АтIVС		Поз. 5,11,13...15,17 по КП22-1 (1.424.1-9.6с-22)			894,9
	1	Каркас 7КР141с-5-АтIVС	4	1.424.1-9.12с-42	
	2	13КР65с-6-АтIVС	2	-64	
	3	14КР5Нс-3	1	1.424.1-9.12с-65	
	4	15КР90с-1-АтIVС	2	1.424.1-9.12с-67	
	6	Сетка С4-3-АтIVС	4	-70	
	7	Арм. элемент СШ8-АтIVС	4	1.424.1-9.12с-68	
	8	СШ7-АтIVС	4		
	9	СШ12-АтIVС	16		
	10	СШ12-АтIVС	16		
	12	Стержень арм. СТ5-АтIVС	8	1.424.1-9.12с-71	
	16	СТ18-АтIVС	8		
	18	ф6АI, ℓ=280; 0,06кг	204	Без черт.	
	19	ф6АI, ℓ=680; 0,15кг	38		
КП22-2-АтIVС		Поз. 3,5,11,13...15,17 по КП22-1 (1.424.1-9.6с-22)			1013,3
		Поз. 1,4,6,8,12,16,18 по КП22-1-АтIVС			
	2	Каркас 13КР65с-2-АтIVС	2	1.424.1-9.12с-63	
	7	Арм. элемент СШ9-АтIVС	4	1.424.1-9.12с-68	
	9	СШ13-АтIVС	16		
	10	СШ13-АтIVС	16		
	19	ф8АI, ℓ=680; 0,27кг	32	Без черт.	

Нач. отд.	Агранович		1.424.1-9.12с-22
Н. контр.	Кудрявцевская		
Гл. спец.	Севрянский		Каркас КП22-1-АтIVС... КП22-9-АтIVС
Зав. гр.	Кудрявцевская		Стадия Р, Лист 1, Листов 6
Исполн.	Копина		Харьковский Промстройниипроект
Провер.	Тремль		

24537-02 48

Формат А4

Марка каркаса	Поз.	Наименование	Кол.	Обозначение документа	Масса каркаса, кг
КП22-3-АтIVС		Поз. 3,5, 11,13...15,17 КП22-1 (1.424.1-9.6с-22)			1085,3
		Поз. 6,8, 12,16 по КП22-1-АтIVС			
	1	Каркас 7КР141с-АтIVС	4	1.424.1-9.12с-42	
	2	13КР65с-2-АтIVС	2	-63	
	4	15КР80с-АтIVС	2	-67	
	7	Арм. элемент СШ9-АтIVС	4	1.424.1-9.12с-68	
	9	СШ14-АтIVС	16		
	10	СШ14-АтIVС	16		
	18	ф6АI, ℓ=280; 0,06кг	172	БЕЗ ЧЕРТ.	
	19	ф8АI, ℓ=680; 0,27кг	32		
КП22-4-АтIVС		Поз. 5, 11, 13...15,17 по КП22-1 (1.424.1-9.6с-22)			1166,1
		Поз 6...8,12,16 по КП22-1-АтIVС			
	1	Каркас 7КР141с-АтIVС	4	1.424.1-9.12с-42	
	2	13КР65с-3-АтIVС	2	-64	
	3	14КР54с-1	1	1.424.1-9.6с-145	
	4	15КР80с-АтIVС	2	1.424.1-9.12с-67	
	9	Арм. элемент СШ13-АтIVС	24	1.424.1-9.12с-68	
	10	СШ13-АтIVС	24		
	18	ф6АI, ℓ=280; 0,06кг	172	БЕЗ ЧЕРТ.	
	19	ф8АI, ℓ=680; 0,27кг	24		

Инв. № подл. | Подпись и дата | Взам. инв. №

Марка каркаса	Поз.	Наименование	Кол.	Обозначение документа	Масса каркаса, кг
КП22-5-АтIVС		Поз. 5,11, 13...15, 17 по КП22-1 (1.424.1-9.6с-22)			1259,1
		Поз. 6, 8, 12, 16 по КП22-1-АтIVС			
	1	Каркас 7КР141с-1-АтIVС	4	1.424.1-9.12с-42	
	2	13КР65с-3-АтIVС	2	-64	
	3	14КР54с-1	1	1.424.1-9.6с-145	
	7	Арм. элемент СШ9-АтIVС	4	1.424.1-9.12с-68	
	9	СШ14-АтIVС	24		
	10	СШ14-АтIVС	24		
	18	ф6АI, ℓ=280; 0,06кг	172	БЕЗ ЧЕРТ.	
	19	ф8АI, ℓ=680; 0,27кг	24		
КП22-6-АтIVС		Поз. 5,11, 13...15,17 по КП22-1 (1.424.1-9.6с-22)			1388,7
		Поз. 6, 8, 12, 16 по КП22-1-АтIVС			
	1	Каркас 9КР141с-АтIVС	4	1.424.1-9.12с-49	
	2	13КР65с-4-АтIVС	2	-63	
	3	14КР54с-2	1	1.424.1-9.6с-145	
	4	15КР80с-АтIVС	2	1.424.1-9.12с-67	
	7	Арм. элемент СШ9-АтIVС	4	1.424.1-9.12с-68	
	9	СШ14-АтIVС	24		
	10	СШ13-АтIVС	24		
	18	ф6АI, ℓ=280; 0,06кг	172	БЕЗ ЧЕРТ.	
	19	ф8АI, ℓ=680; 0,27кг	20		

Инв. № подл. | Подпись и дата | Взам. инв. №

ЗАВОД ЖБИ

Марка каркаса	Поз.	Наименование	Кол.	Обозначение документа	Масса каркаса, кг
КП22-7-АтIVС		Поз. 5, 11, 13...15, 17 по КП22-1 (1.424.1-9.6с-22)			1429,8
		Поз. 6, 8, 12, 16 по КП22-1-АтIVС			
	1	Каркас 7КР141с-2-АтIVС	4	1.424.1-9.12с-42	
	2	13КР65с-3-АтIVС	2	-64	
	3	14КР54с-1	1	1.424.1-9.6с-145	
	7	Арм. элемент СШ9-АтIVС	4	1.424.1-9.12с-68	
	9	СШ14-АтIVС	32		
	10	СШ14-АтIVС	24		
	18	⌀8АI, ℓ=280; 0,11кг	172	БЕЗ ЧЕРТ.	
	19	⌀8АI, ℓ=680; 0,27кг	24		
КП22-8-АтIVС		Поз. 5, 11, 13...15, 17 по КП22-1 (1.424.1-9.6с-22)			1525,8
		Поз. 6, 8, 12, 16 по КП22-1-АтIVС			
	1	Каркас 9КР141с-1-АтIVС	4	1.424.1-9.12с-49	
	2	13КР65с-4-АтIVС	2	-63	
	3	14КР54с-2	1	1.424.1-9.6с-145	
	7	Арм. элемент СШ9-АтIVС	4	1.424.1-9.12с-68	
	9	СШ14-АтIVС	32		
	10	СШ14-АтIVС	24		
	18	⌀6АI, ℓ=280; 0,06кг	172	БЕЗ ЧЕРТ.	
	19	⌀8АI, ℓ=680; 0,27кг	20		

Инв. № подл. | Подпись и дата | Взам. инв. №

Марка каркаса	Поз.	Наименование	Кол.	Обозначение документа	Масса каркаса, кг
КП22-9-АтIVС		Поз. 5, 11, 13...15, 17 по КП22-1 (1.424.1-9.6с-22)			2030,5
		Поз. 6, 8, 12, 16 по КП22-1-АтIVС			
	1	Каркас 8КР141с-1-АтIVС	4	1.424.1-9.12с-44	
	2	13КР65с-3-АтIVС	2	-64	
	3	14КР54с-1	1	1.424.1-9.6с-145	
	7	Арм. элемент СШ9-АтIVС	4	1.424.1-9.12с-68	
	9	СШ14-АтIVС	24		
	10	СШ13-АтIVС	24		
	18	⌀8АI, ℓ=280; 0,11кг	252	БЕЗ ЧЕРТ	
	19	⌀8АI, ℓ=680; 0,27кг	24		

При сборке пространственных каркасов КП22-1-АтIVС, КП22-2-АтIVС ... КП22-4-АтIVС, КП22-6-АтIVС дополнительные плоские каркасы 15КР80с-АтIVС, 15КР90с-1-АтIVС (поз. 4) устанавливаются со стороны поддона опалубки.

Инв. № подл. | Подпись и дата | Взам. инв. №

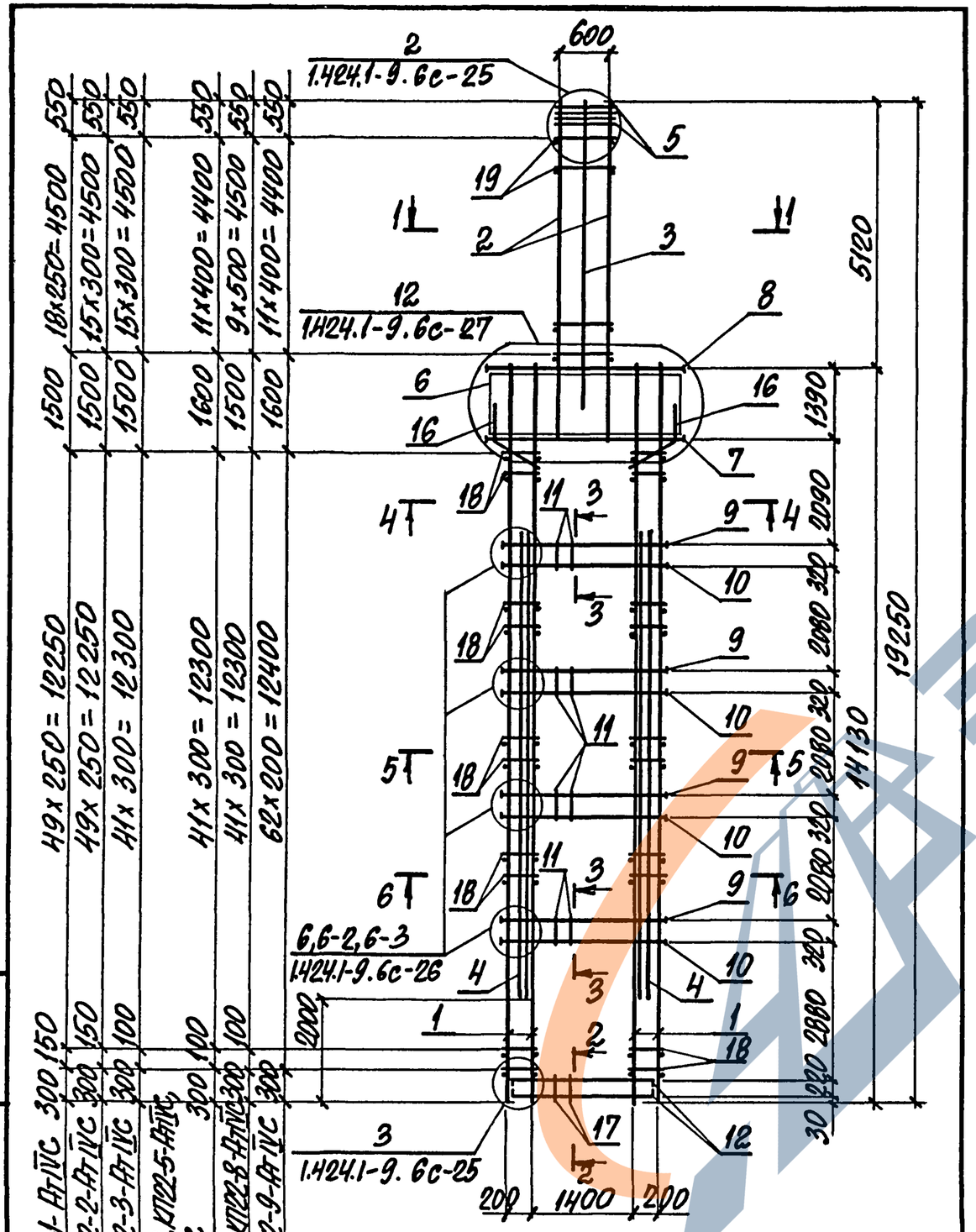
600
2
1.424.1-9.6с-25
5
19
2
3
12
1.424.1-9.6с-27
8
6
16
16
7
18
11
3
4
9
10
18
9
11
10
5
18
9
6
18
11
3
9
10
6,6-2,6-3
1.424.1-9.6с-26
4
4
10
1
1
2
18
3
17
12
1.424.1-9.6с-25
200
1400
200
550
550
550
550
550
550
18х250=4500
15х300=4500
15х300=4500
11х400=4400
9х500=4500
11х400=4400
1500
1500
1500
1600
1500
1600
49х250=12250
49х250=12250
44х300=12300
44х300=12300
44х300=12300
62х200=12400
150
150
100
100
100
300
300
300
300
300
2000
1390
2090
320
2080
320
2080
320
2080

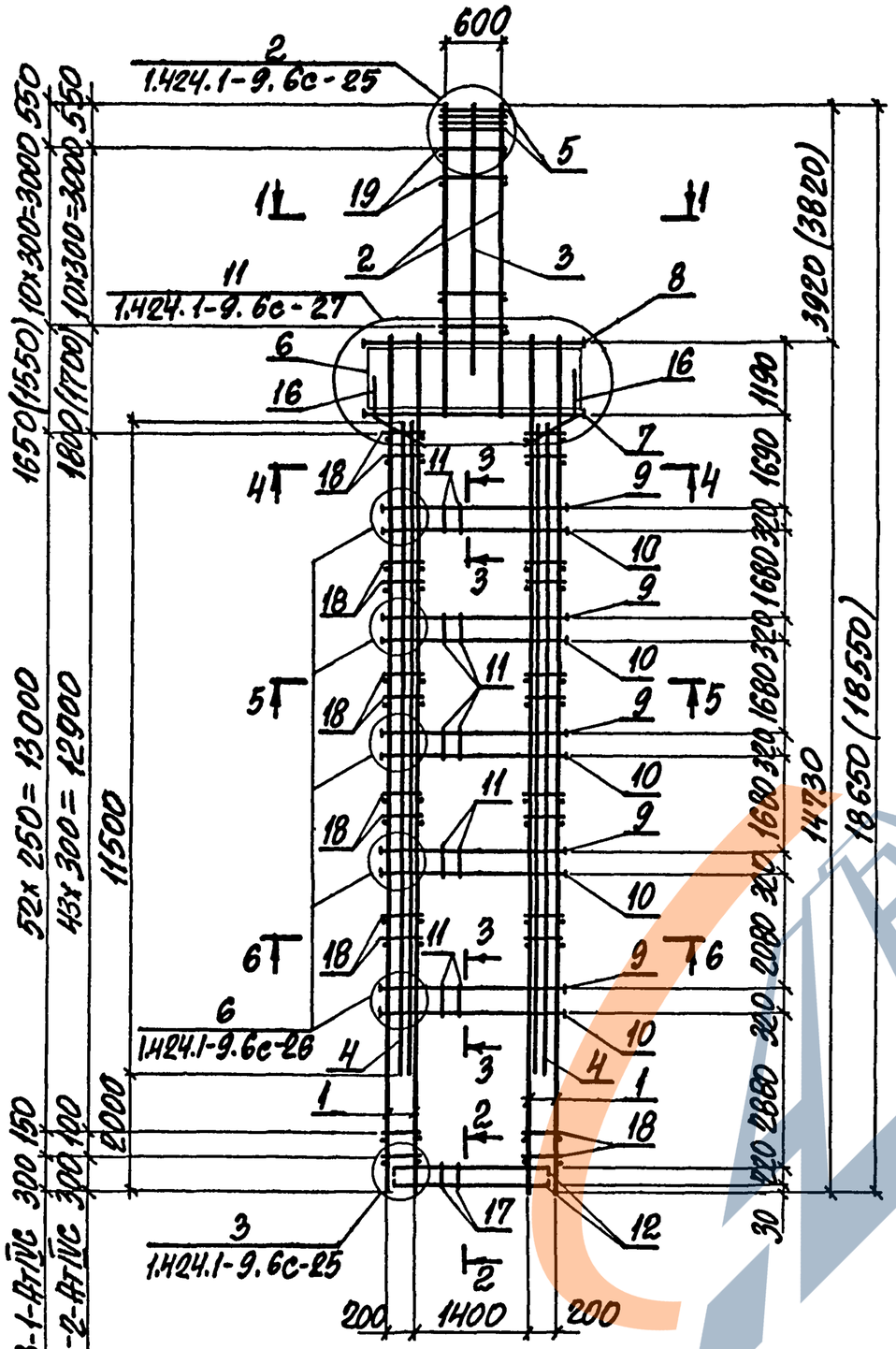

1. Арматура класса А-I по ГОСТ 5781-82, класса Ат-IVС по ГОСТ 10884-81*.
2. Сечения 1-1... 6-6 смотреть на докум. 1.424.1-9.6с-23.

Марка каркаса	Поз.	Наименование	Кол.	Обозначение документа	Масса каркаса кг
КП24-1-АтIVС		Поз. 3,5,11, 13...15, 17 по КП24-1(1.424.1-9.6с-24)			940,4
	1	Каркас 7КР141с-5-АтIVС	4	1.424.1-9.12с-42	
	2	13КР59с-АтIVС	2	-61	
	4	15КР90с-1-АтIVС	2	-67	
	6	Сетка С4-3-АтIVС	4	-70	
	7	Арм. элемент СШ9-АтIVС	4	1.424.1-9.12с-68	
	8	СШ7-АтIVС	4		
	9	СШ13-АтIVС	16		
	10	СШ13-АтIVС	16		
	12	Стержень арм. СТ5-АтIVС	8	1.424.1-9.12с-71	
	16	СТ18-АтIVС	8		
	18	ф6АI, ℓ=280; 0,06кг	204	БЕЗ ЧЕРТ.	
	19	ф6АI, ℓ=680; 0,15кг	28		
КП24-2-АтIVС		Поз. 3,5,11, 13...15, 17 по КП24-1(1.424.1-9.6с-24)			990,0
		Поз. 6,8,12,16, 19 по КП24-1-АтIVС			
	1	Каркас 7КР141с-АтIVС	4	1.424.1-9.12с-42	
	2	13КР59с-1-АтIVС	2	-62	
	4	15КР80с-АтIVС	2	-67	
	7	Арм. элемент СШ8-АтIVС	4	1.424.1-9.12с-68	
	9	СШ13-АтIVС	16		
	10	СШ13-АтIVС	16		
	18	ф6АI, ℓ=280; 0,06кг	172	БЕЗ ЧЕРТ.	

Нач.отд.	Агранович	
Н.контр.	Кудричевская	
Гл.спец.	Саврянский	
Зав.гр.	Кудричевская	
Исполн.	Копина	
Провер.	Тремль	

1.424.1-9.12с-24

Каркас КП24-1-АтIVС...КП24-3-АтIVС

Стадия	Лист	Листов
Р	1	3

ХАРЬКОВСКИЙ ПРОМСТРОЙНИИПРОЕКТ

Инв. № подл. | Подпись и дата | Взам. инв. №

1.424.1-9.12с-23 | Лист 2

Формат А4

Формат А4

Марка каркаса	Поз.	Наименование	Кол.	Обозначение документа	Масса каркаса, кг
КП24-3-Ат-IVС		Поз. 3,5,11,13...15,17 по КП24-1 (1.424.1-9.6с-24)			1202,3
		Поз. 6...8,12,16 по КП24-1-Ат-IVС			
	1	Каркас 9КР141с-Ат-IVС	4	1.424.1-9.12с-49	
	2	13КР59с-2-Ат-IVС	2	-62	
	4	15КР80с-Ат-IVС	2	-67	
	9	Арм. элемент СШ14-Ат-IVС	16	1.424.1-9.12с-68	
	10	СШ14-Ат-IVС	16		
	18	ф6АI, ℓ=280; 0,06кг	172	Без черт.	
	19	ф8АI, ℓ=680; 0,27кг	28		

При сборке пространственных каркасов дополнительные плоские каркасы 15КР80с-Ат-IVС и 15КР90с-1-Ат-IVС (поз. 4) в ветвях устанавливаются со стороны поддона опалубки.

Инв. № подл. | Подпись и дата | Взам. инв. №

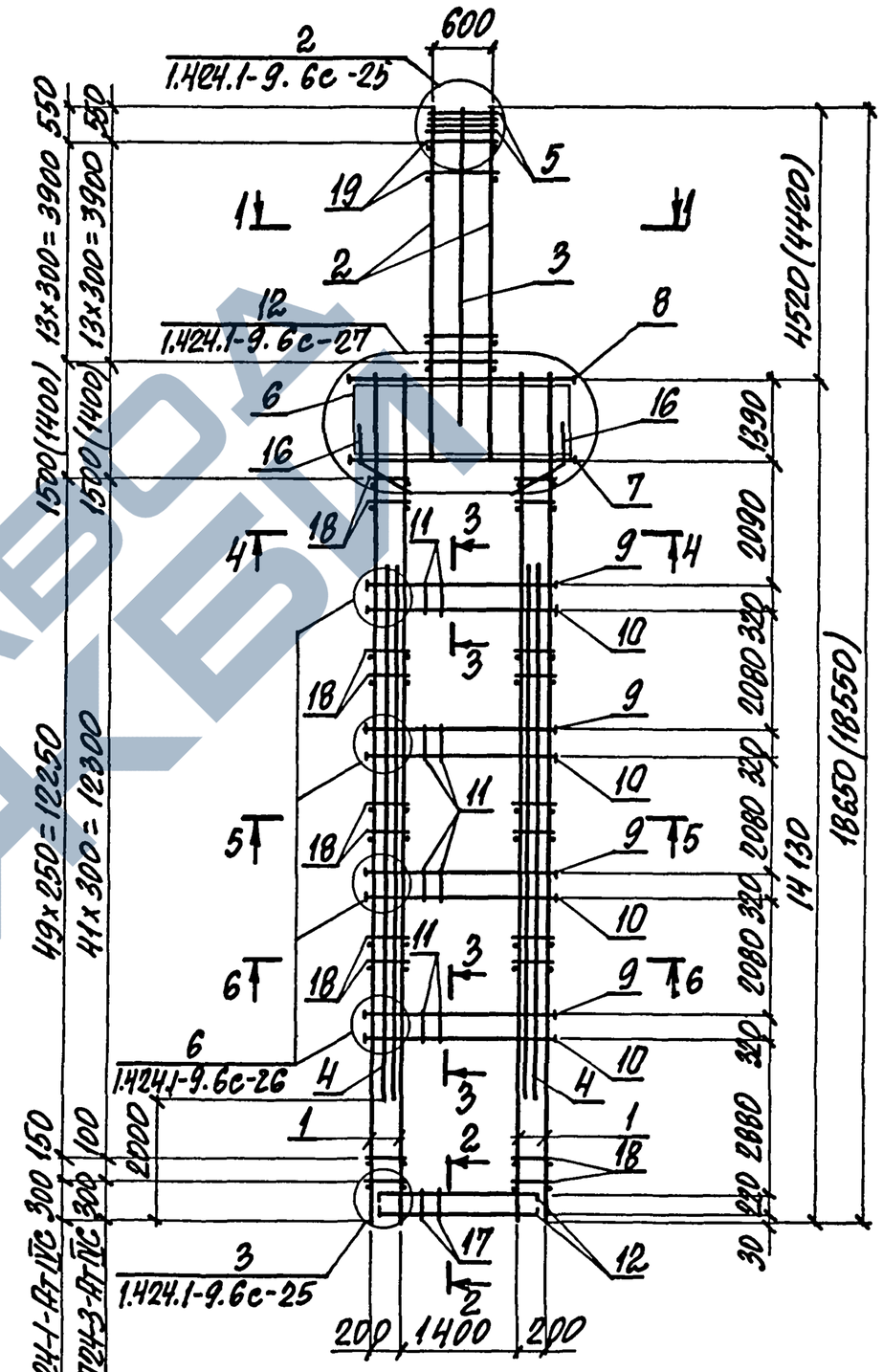

1. Арматура класса А-I по ГОСТ 5781-82, класса Ат-IVС по ГОСТ 10884-81*.
2. Сечения 1-1...6-6 смотреть на докум. 1.424.1-9.6с-24

Инв. № подл. | Подпись и дата | Взам. инв. №

1КР168с-2-АтIVС

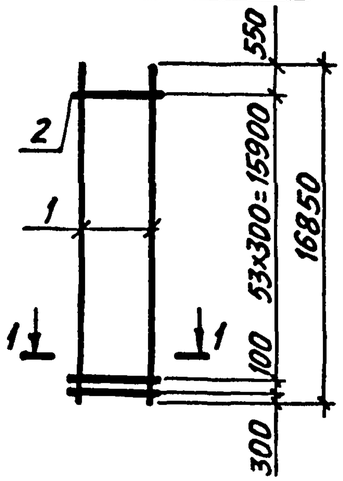

1–1

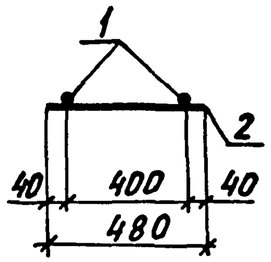

1КР168с-3-АтIVС; 1КР168с-6-АтIVС

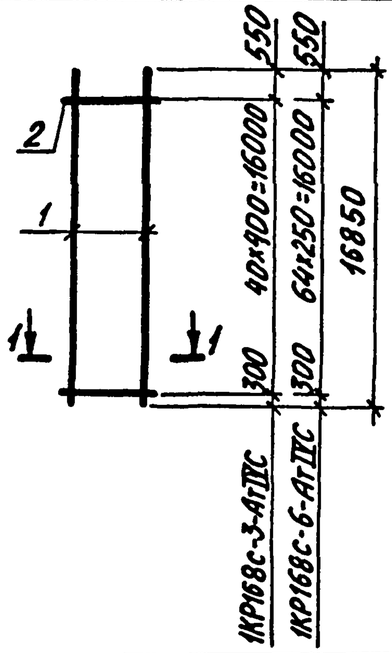

Марка каркаса	Поз.	Наименование	Кол.	Масса ед., кг	Общая масса, кг
1КР168с-2-АтIVС	1	⌀25АтIVС ℓ=16850	2	64,9	140,3
	2	⌀8АI ℓ= 480	55	0,19	
1КР168с-3-АтIVС	1	⌀28АтIVС ℓ=16850	2	81,4	170,6
	2	⌀8АI ℓ= 480	41	0,10	
1КР168с-6-АтIVС	1	⌀18АтIVС ℓ=16850	2	33,7	74,6
	2	⌀6АI ℓ= 480	65	0,11	

Арматура класса А-I по ГОСТ 5781-82,
класса Ат-IVС по ГОСТ 10884-81.*

Нач. отд.	Агранович		1.424.1-9.12с-25
Н. контр.	Кудричевская		
Гл. спец.	Савранский		
Зав. гр.	Кудричевская		Каркас 1КР168с-2-АтIVС; 1КР168с-3-АтIVС 1КР168с-6-АтIVС
Исполн.	Соколова		Стадия: Р; Лист: ; Листов: 1
Провер.	Тремль		ХАРЬКОВСКИЙ ПРОМСТРОЙНИИПРОЕКТ

Инв. № подл. | Подпись и дата | Взам. инв. №

Формат А4

1КР180с-АтIVС; 1КР180с-1-АтIVС
1КР180с-2-АтIVС

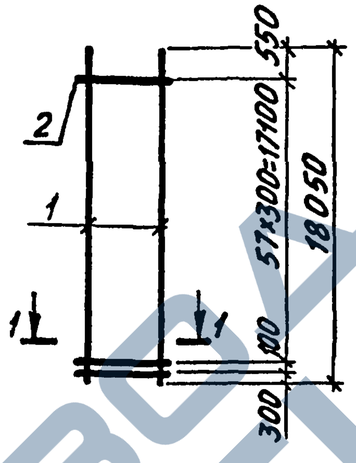

1–1

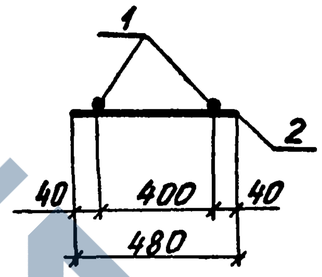

1КР180с-3-АтIVС; 1КР180с-6-АтIVС

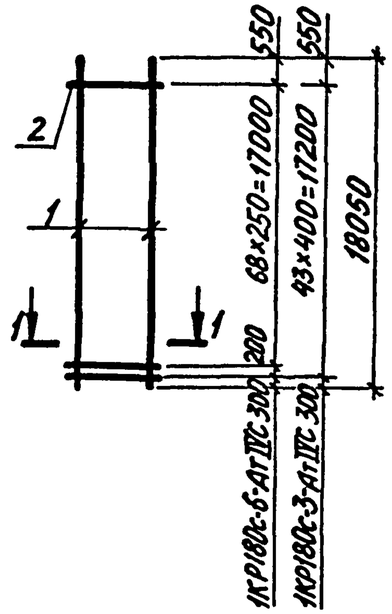

Марка каркаса	Поз.	Наименование	Кол.	Масса ед., кг	Общая масса, кг
1КР180с-АтIVС	1	⌀20АтIVС ℓ=18050	2	44,6	95,7
	2	⌀6АI ℓ= 480	59	0,11	
1КР180с-1-АтIVС	1	⌀22АтIVС ℓ=18050	2	53,8	114,1
	2	⌀6АI ℓ= 480	59	0,11	
1КР180с-2-АтIVС	1	⌀25АтIVС ℓ=18050	2	69,5	150,2
	2	⌀8АI ℓ= 480	59	0,19	
1КР180с-3-АтIVС	1	⌀28АтIVС ℓ=18050	2	87,2	182,8
	2	⌀8АI ℓ= 480	44	0,19	
1КР180с-6-АтIVС	1	⌀18АтIVС ℓ=18050	2	36,1	79,9
	2	⌀6АI ℓ= 480	70	0,11	

Арматура класса А-I по ГОСТ 5781-82,
класса Ат-IVС по ГОСТ 10884-81.*

Нач. отд.	Агранович		1.424.1-9.12с-26
Н. контр.	Кудричевская		
Гл. спец.	Савранский		
Зав. гр.	Кудричевская		Каркас 1КР180с-АтIVС 1КР180с-1-АтIVС...1КР180с-3-АтIVС 1КР180с-6-АтIVС
Исполн.	Соколова		Стадия: Р; Лист: ; Листов: 1
Провер.	Тремль		ХАРЬКОВСКИЙ ПРОМСТРОЙНИИПРОЕКТ

Инв. № подл. | Подпись и дата | Взам. инв. №

Формат А4

https://zavod-gkbi.com/

1КР192с-2-АтIVС

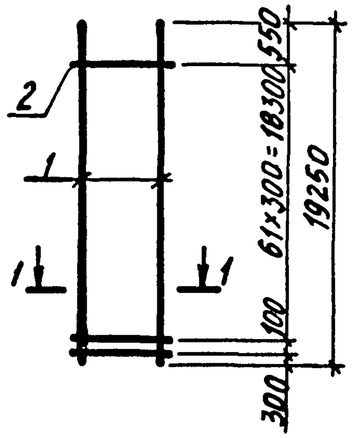

1КР192с-3-АтIVС; 1КР192с-6-АтIVС

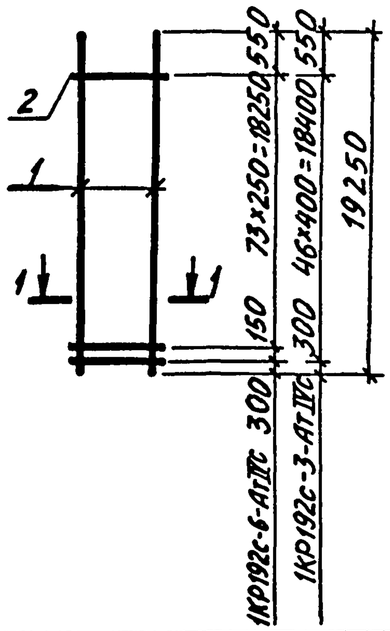

1-1

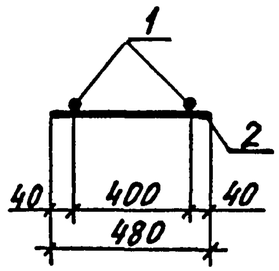

Марка каркаса	Поз.	Наименование		Кол.	Масса ед., кг	Общая масса, кг
1КР192с-2-АтIVС	1	Ф25АтIVС	ℓ=19250	2	74,1	160,2
	2	Ф8АI	ℓ= 480	63	0,19	
1КР192с-3-АтIVС	1	Ф28АтIVС	ℓ=19250	2	93,0	194,9
	2	Ф8АI	ℓ= 480	47	0,19	
1КР192с-6-АтIVС	1	Ф18АтIVС	ℓ=19250	2	38,5	85,25
	2	Ф6АI	ℓ= 480	75	0,11	

Арматура класса А-I по ГОСТ 5781-82,
класса Ат-IVС по ГОСТ 10884-81*.

Нач. отд.	Агранович		1.424.1-9. 12с-27
Н. контр.	Кудричевская		
Гл. спец.	Савранский		
Зав. гр.	Кудричевская		Каркас 1КР192с-2-АтIVС, 1КР192с-3-АтIVС 1КР192с-6-АтIVС
Исполн.	Соколова		Стадия: Р; Лист: ; Листов: 1
Провер.	Тремль		Харьковский Промстройниипроект

Инв. № подл. | Подпись и дата | Взам. инв. №

Формат А4

2КР168с-4-АтIVС, 2КР192с-АтIVС

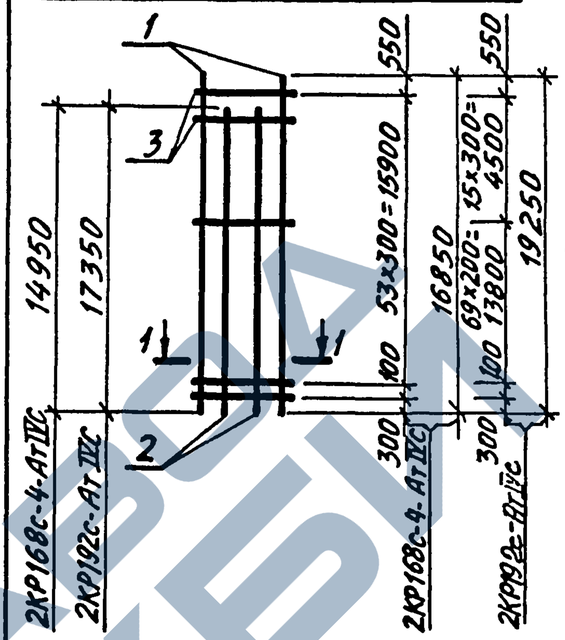

1 – 1

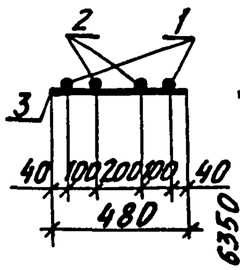

4КР168с-АтIVС

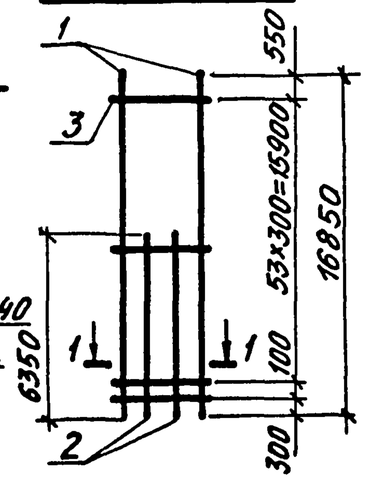

Марка каркаса	Поз.	Наименование		Кол.	Масса ед., кг	Общая масса, кг
2КР168с-4-АтIVС	1	Ф22АтIVС	ℓ=16850	2	50,2	195,6
	2	Ф22АтIVС	ℓ=14950	2	44,6	
	3	Ф6АI	ℓ= 480	55	0,11	
2КР192с-АтIVС	1	Ф25АтIVС	ℓ=19250	2	74,1	298,1
	2	Ф25АтIVС	ℓ=17350	2	66,8	
	3	Ф8АI	ℓ= 480	86	0,19	
4КР168с-АтIVС	1	Ф20АтIVС	ℓ=16850	2	11,6	120,7
	2	Ф20АтIVС	ℓ= 6350	2	15,7	
	3	Ф6АI	ℓ= 480	55	0,11	

Арматура класса А-I по ГОСТ 5781-82,
класса Ат-IVС по ГОСТ 10884-81*.

Нач. отд.	Агранович		1.424.1-9. 12с-28.
Н. контр.	Кудричевская		
Гл. спец.	Савранский		
Зав. гр.	Кудричевская		Каркас 2КР168с-4-АтIVС, 2КР192с-АтIVС 4КР168с-АтIVС
Исполн.	Соколова		Стадия: Р; Лист: ; Листов: 1
Провер.	Тремль		Харьковский Промстройниипроект

Инв. № подл. | Подпись и дата | Взам. инв. №

24537-02 55

Формат А4

https://zavodjbi.com/

4КР168с-2-АтIVС; 4КР168с-13-АтIVС

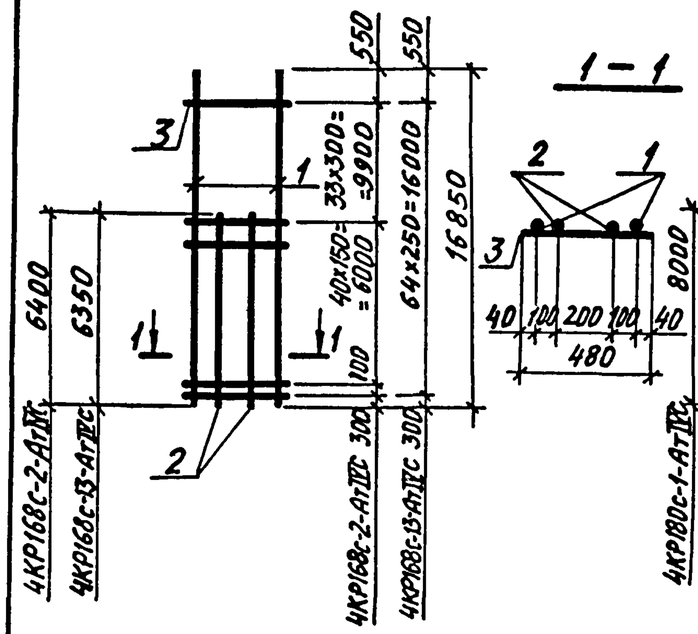

4КР180с – АтIVС; 4КР180с-1-АтIVС

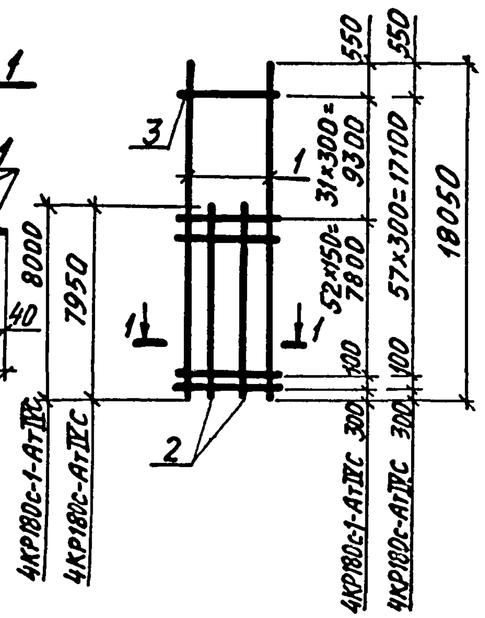

Марка каркаса	Поз.	Наименование	Кол.	Масса ед., кг	Общая масса, кг
4КР168с-2-АтIVС	1	⌀22АтIVС ℓ=16850	2	50,2	146,9
	2	⌀22АтIVС ℓ=6400	2	19,1	
	3	⌀6АI ℓ=480	75	0,11	
4КР168с-13-АтIVС	1	⌀18АтIVС ℓ=16850	2	33,7	99,9
	2	⌀18АтIVС ℓ=6350	2	12,7	
	3	⌀6АI ℓ=480	65	0,11	
4КР180с-АтIVС	1	⌀20АтIVС ℓ=18050	2	44,6	134,9
	2	⌀20АтIVС ℓ=7950	2	19,6	
	3	⌀6АI ℓ=480	59	0,11	
4КР180с-1-АтIVС	1	⌀22АтIVС ℓ=18050	2	53,8	164,5
	2	⌀22АтIVС ℓ=8000	2	23,8	
	3	⌀6АI ℓ=480	85	0,11	

Арматура класса А-I по ГОСТ 5781-82, класса Ат-IVС по ГОСТ 10884-81*

Нач. отд.	Агранович	
Н. контр.	Кудричевская	
Гл. спец.	Савранский	
Зав. гр.	Кудричевская	
Исполн.	Соколова	
Провер.	Тремль	

1.424.1-9.12с-29

Каркас
4КР168с-2-АтIVС; 4КР168с-13-АтIVС
4КР180с-АтIVС
4КР180с-1-АтIVС

Стадия	Лист	Листов
Р		1

ХАРЬКОВСКИЙ ПРОМСТРОЙНИИПРОЕКТ

Инв. № подл. | Подпись и дата | Взам. инв. №

Формат А4

4КР180с-6-АтIVС; 4КР180с-7-АтIVС
4КР180с-8-АтIVС

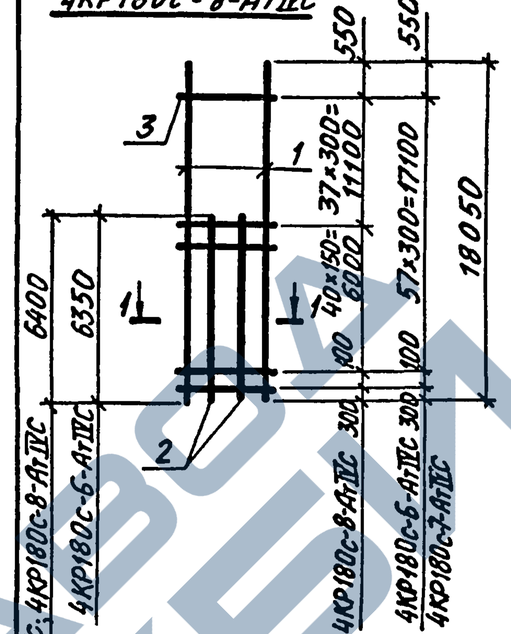

4КР192с-АтIVС

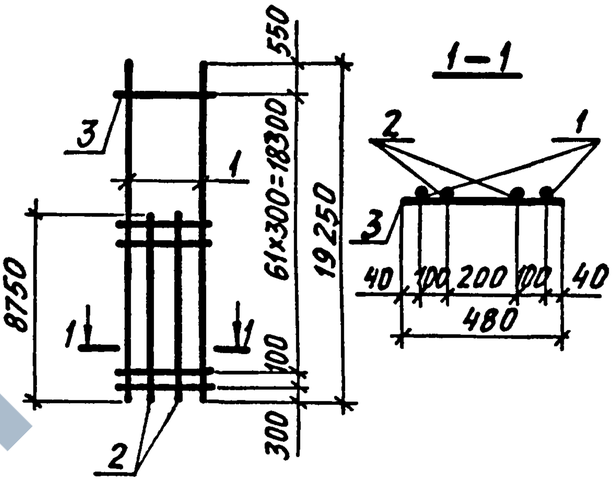

Марка каркаса	Поз.	Наименование	Кол.	Масса ед., кг	Общая масса, кг
4КР180с-6-АтIVС	1	⌀20АтIVС ℓ=18050	2	44,6	127,1
	2	⌀20АтIVС ℓ=6350	2	15,7	
	3	⌀6АI ℓ=480	59	0,11	
4КР180с-8-АтIVС	1	⌀22АтIVС ℓ=18050	2	53,8	154,5
	2	⌀22АтIVС ℓ=6400	2	19,1	
	3	⌀6АI ℓ=480	79	0,11	
4КР180с-7-АтIVС	1	⌀22АтIVС ℓ=18050	2	53,8	152,3
	2	⌀22АтIVС ℓ=6400	2	19,1	
	3	⌀6АI ℓ=480	59	0,11	
4КР192с-АтIVС	1	⌀20АтIVС ℓ=19250	2	47,5	145,1
	2	⌀20АтIVС ℓ=8750	2	21,6	
	3	⌀6АI ℓ=480	63	0,11	

Арматура класса А-I по ГОСТ 5781-82, класса Ат-IVС по ГОСТ 10884-81*

Нач. отд.	Агранович	
Н. контр.	Кудричевская	
Гл. спец.	Савранский	
Зав. гр.	Кудричевская	
Исполн.	Соколова	
Провер.	Тремль	

1.424.1-9.12с-30

Каркас
4КР180с-6-АтIVС...4КР180с-8-АтIVС
4КР192с-АтIVС

Стадия	Лист	Листов
Р		1

ХАРЬКОВСКИЙ ПРОМСТРОЙНИИПРОЕКТ

Инв. № подл. | Подпись и дата | Взам. инв. №

Формат А4

https://zavod-kzbi.com/

4КР192с-2-АтIVС; 4КР192с-3-АтIVС

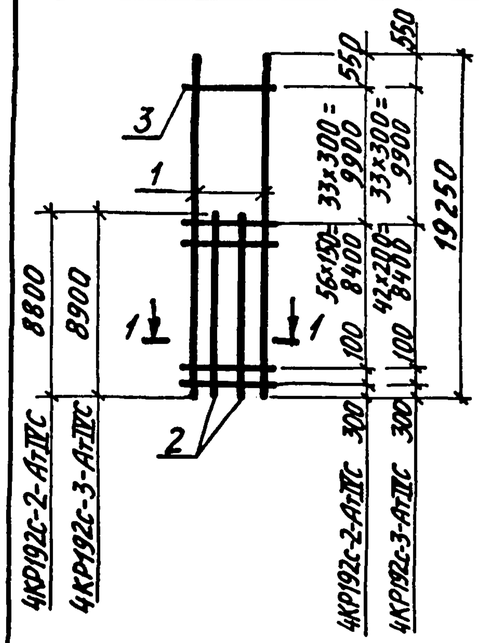

4КР192с-8-АтIVС

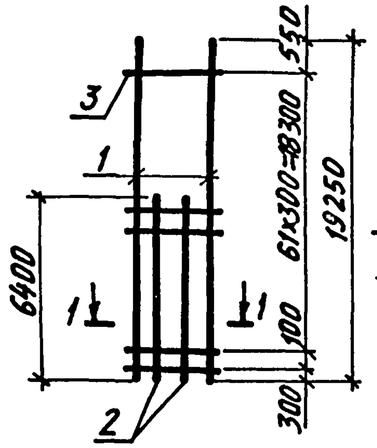

1-1

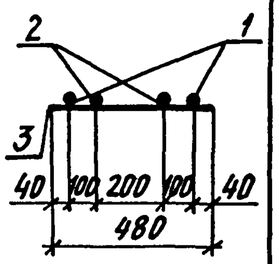

Марка каркаса	Поз.	Наименование	Кол.	Масса ед., кг	Общая масса, кг
4КР192с-2-АтIVС	1	ф22АтIVС ℓ=19250	2	57,4	177,2
	2	ф22АтIVС ℓ=8800	2	26,2	
	3	ф6АI ℓ=480	91	0,11	
4КР192с-3-АтIVС	1	ф25АтIVС ℓ=19250	2	74,1	231,4
	2	ф25АтIVС ℓ=8900	2	34,3	
	3	ф8АI ℓ=480	77	0,19	
4КР192с-8-АтIVС	1	ф22АтIVС ℓ=19250	2	57,4	159,9
	2	ф22АтIVС ℓ=6400	2	19,1	
	3	ф6АI ℓ=480	63	0,11	

Арматура класса А-I по ГОСТ 5781-82,
класса АтIVС по ГОСТ 10884-81*.

Нач. отд.	Агранович		
Н. контр.	Кудричевская		
Гл. спец.	Савранский		
Зав. гр.	Кудричевская		
Исполн.	Соколова		
Провер.	Тремль		

1.424.1-9.12с-31

Каркас
4КР192с-2-АтIVС; 4КР192с-3-АтIVС
4КР192с-8-АтIVС

Стадия	Лист	Листов
Р		1

ХАРЬКОВСКИЙ ПРОМСТРОЙНИИПРОЕКТ

Инв. № подл. | Подпись и дата | Взам. инв. №

Формат А4

4КР192с-13-АтIVС

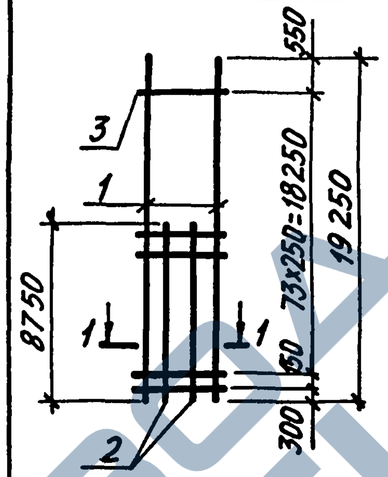

5КР168с-АтIVС; 5КР168с-7-АтIVС

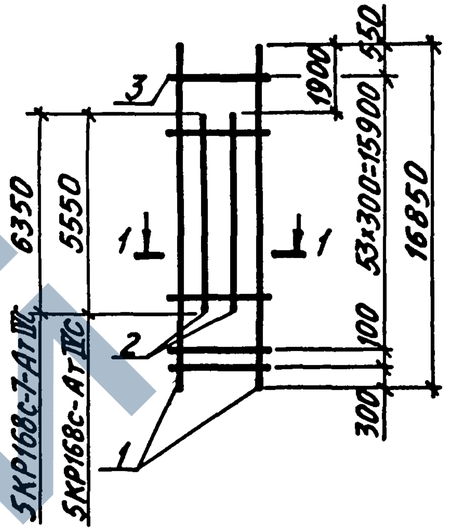

1-1

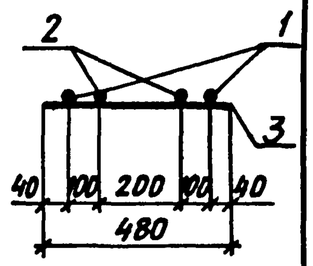

Марка каркаса	Поз.	Наименование	Кол.	Масса ед., кг	Общая масса, кг
4КР192с-13-АтIVС	1	ф18АтIVС ℓ=19250	2	38,5	120,2
	2	ф18АтIVС ℓ=8750	2	17,5	
	3	ф6АI ℓ=480	75	0,11	
5КР168с-АтIVС	1	ф20АтIVС ℓ=16850	2	41,6	116,7
	2	ф20АтIVС ℓ=5550	2	13,7	
	3	ф6АI ℓ=480	55	0,11	
5КР168с-7-АтIVС	1	ф20АтIVС ℓ=16850	2	41,6	120,7
	2	ф20АтIVС ℓ=6350	2	15,7	
	3	ф6АI ℓ=480	55	0,11	

Арматура класса А-I по ГОСТ 5781-82,
класса АтIVС по ГОСТ 10884-81*.

Нач. отд.	Агранович		
Н. контр.	Кудричевская		
Гл. спец.	Савранский		
Зав. гр.	Кудричевская		
Исполн.	Соколова		
Провер.	Тремль		

1.424.1-9.12с-32

Каркас
4КР192с-13-АтIVС
5КР168с-АтIVС
5КР168с-7-АтIVС

Стадия	Лист	Листов
Р		1

ХАРЬКОВСКИЙ ПРОМСТРОЙНИИПРОЕКТ

Инв. № подл. | Подпись и дата | Взам. инв. №

24537-02 57

Формат А4

https://zavod-pk.com/

5КР168с-21-АтIVС; 5КР168с-22-АтIVС

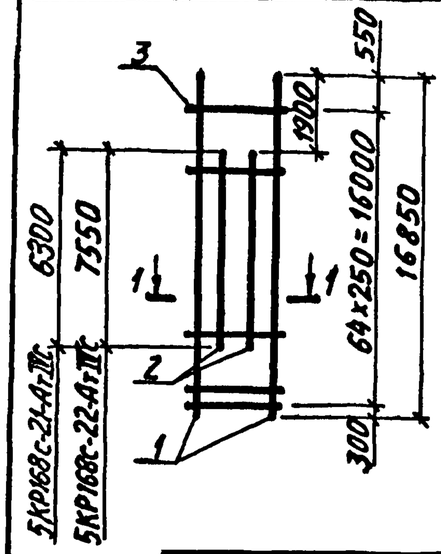

1-1

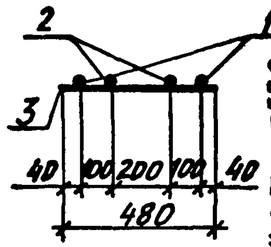

5КР168с-14-АтIVС; 5КР168с-15-АтIVС

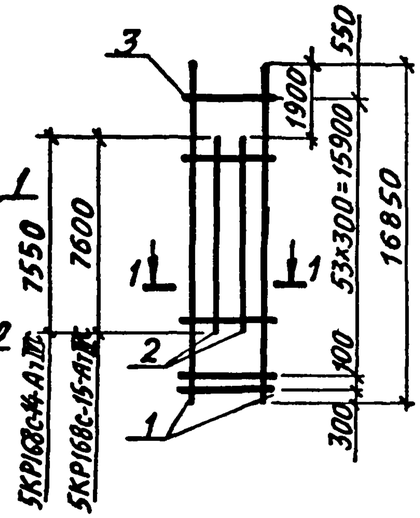

Марка каркаса	Поз.	Наименование	Кол.	Масса ед., кг	Общая масса, кг
5КР168с-14-АтIVС	1	ф20АтIVС ℓ=16850	2	41,6	126,5
	2	ф20АтIVС ℓ=7550	2	18,6	
	3	ф6АI ℓ=480	55	0,11	
5КР168с-15-АтIVС	1	ф22АтIVС ℓ=16850	2	50,2	151,7
	2	ф22АтIVС ℓ=7600	2	22,6	
	3	ф6АI ℓ=480	55	0,11	
5КР168с-21-АтIVС	1	ф18АтIVС ℓ=16850	2	33,7	99,8
	2	ф18АтIVС ℓ=6300	2	12,6	
	3	ф6АI ℓ=480	65	0,11	
5КР168с-22-АтIVС	1	ф18АтIVС ℓ=16850	2	33,7	104,8
	2	ф18АтIVС ℓ=7550	2	15,1	
	3	ф6АI ℓ=480	65	0,11	

Арматура класса А-I по ГОСТ 5781-82,
класса Ат-IVС по ГОСТ 10884-81*.

Нач. отд.	Агранович		1.424.1-9. 12с-33
Н. контр.	Кудрявская		
Гл. спец.	Савранский		
Зав. гр.	Кудрявская		Каркас 5КР168с-14-АтIVС; 5КР168с-15-АтIVС 5КР168с-21-АтIVС; 5КР168с-22-АтIVС
Исполн.	Соколова		Стадия Р · Лист · Листов 1
Провер.	Тремль		ХАРЬКОВСКИЙ ПРОМСТРОЙНИИПРОЕКТ

Инв. № подл. | Подпись и дата | Взам. инв. №

Формат А4

5КР180с-21-АтIVС; 5КР180с-22-АтIVС

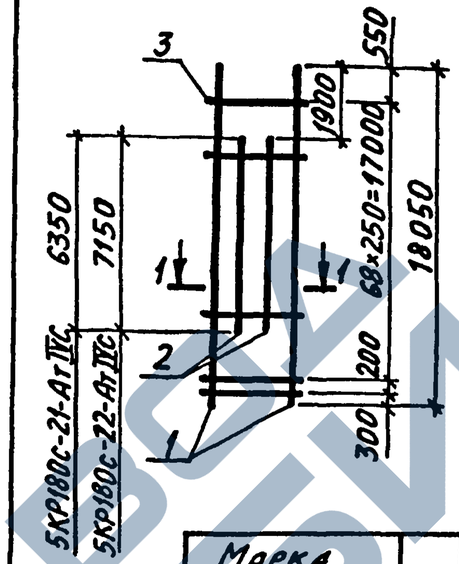

1-1

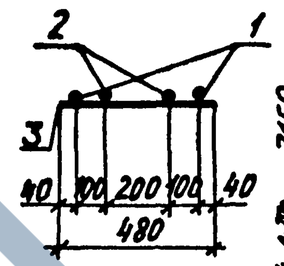

5КР180с-14-АтIVС; 5КР180с-16-АтIVС

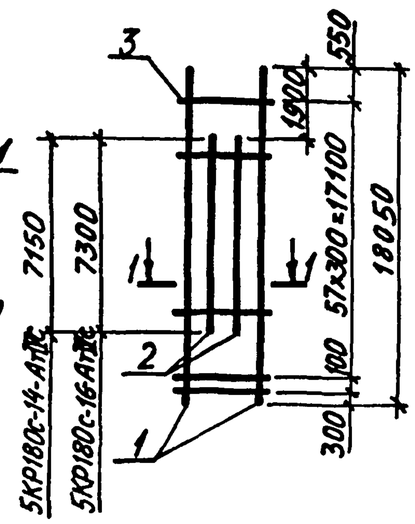

Марка каркаса	Поз.	Наименование	Кол.	Масса ед., кг	Общая масса, кг
5КР180с-14-АтIVС	1	ф20АтIVС ℓ=18050	2	44,6	131,1
	2	ф20АтIVС ℓ=7150	2	17,7	
	3	ф6АI ℓ=480	59	0,11	
5КР180с-16-АтIVС	1	ф25АтIVС ℓ=18050	2	69,8	206,4
	2	ф25АтIVС ℓ=7300	2	28,1	
	3	ф8АI ℓ=480	59	0,19	
5КР180с-21-АтIVС	1	ф18АтIVС ℓ=18050	2	36,1	105,3
	2	ф18АтIVС ℓ=6350	2	12,7	
	3	ф6АI ℓ=480	70	0,11	
5КР180с-22-АтIVС	1	ф18АтIVС ℓ=18050	2	36,1	108,5
	2	ф18АтIVС ℓ=7150	2	14,30	
	3	ф6АI ℓ=480	70	0,11	

Арматура класса А-I по ГОСТ 5781-82,
класса Ат-IVС по ГОСТ 10884-81*.

Нач. отд.	Агранович		1.424.1-9. 12с-34
Н. контр.	Кудрявская		
Гл. спец.	Савранский		
Зав. гр.	Кудрявская		Каркас 5КР180с-14-АтIVС; 5КР180с-16-АтIVС 5КР180с-21-АтIVС 5КР180с-22-АтIVС
Исполн.	Соколова		Стадия Р · Лист · Листов 1
Провер.	Тремль		ХАРЬКОВСКИЙ ПРОМСТРОЙНИИПРОЕКТ

Инв. № подл. | Подпись и дата | Взам. инв. №

Формат А4

ЗАВОД ЖБИ

5КР192с-7-АтIVС; 5КР192с-15-АтIVС

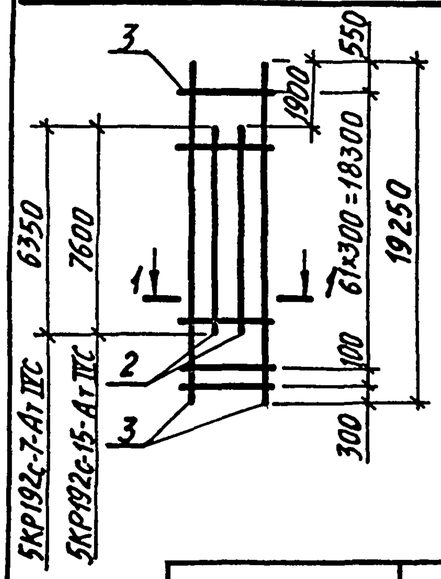

1-1

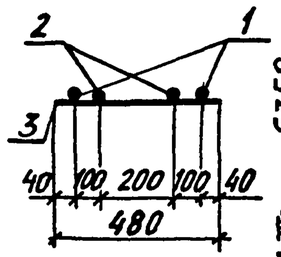

5КР192с-21-АтIVС; 5КР192с-22-АтIVС

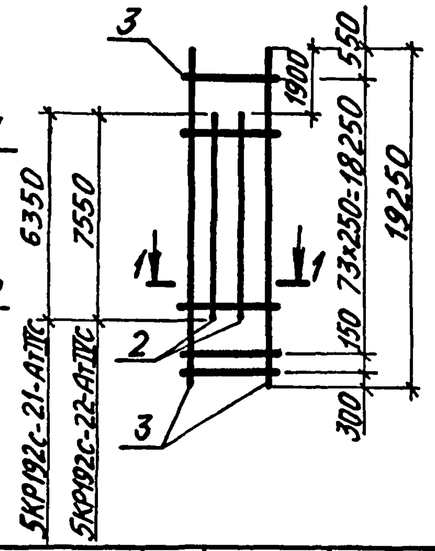

Марка каркаса	Поз.	Наименование	Кол.	Масса ед., кг	Общая масса, кг
5КР192с-7-АтIVС	1	⌀20АтIVС ℓ=19250	2	47,5	133,3
	2	⌀20АтIVС ℓ= 6350	2	15,7	
	3	⌀6АI ℓ= 480	63	0,11	
5КР192с-15-АтIVС	1	⌀22АтIVС ℓ=19250	2	57,4	166,9
	2	⌀22АтIVС ℓ=7600	2	22,6	
	3	⌀6АI ℓ= 480	63	0,11	
5КР192с-21-АтIVС	1	⌀18АтIVС ℓ=19250	2	38,5	110,7
	2	⌀18АтIVС ℓ=6350	2	12,7	
	3	⌀6АI ℓ= 480	75	0,11	
5КР192с-22-АтIVС	1	⌀18АтIVС ℓ=19250	2	38,5	115,5
	2	⌀18АтIVС ℓ=7550	2	15,1	
	3	⌀6АI ℓ= 480	75	0,11	

Арматура класса А-I по ГОСТ 5781-82,
класса Ат-IVС по ГОСТ 10884-81*.

Нач. отд.	Агранович	
Н. контр.	Кудрявская	
Гл. спец.	Савранский	
Зав. гр.	Кудрявская	
Исполн.	Соколова	
Провер.	Тремль	

1.424.1-9.12с-35

Каркас
5КР192с-7-АтIVС; 5КР192с-15-АтIVС
5КР192с-21-АтIVС; 5КР192с-22-АтIVС

Стадия	Лист	Листов
Р		1

ХАРЬКОВСКИЙ ПРОМСТРОЙНИИПРОЕКТ

Формат А4

Инв. № подл. | Подпись и дата | Взам. инв. №

7КР117с-АтIVС;
7КР117с-1-АтIVС; 7КР117с-2-АтIVС

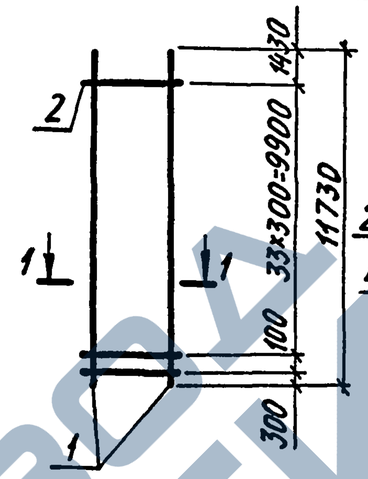

1-1

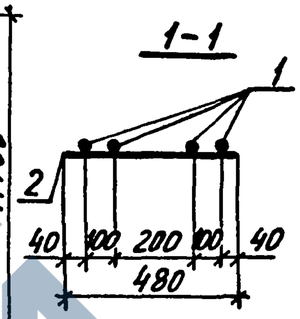

7КР117с-3-АтIVС; 7КР117с-5-АтIVС

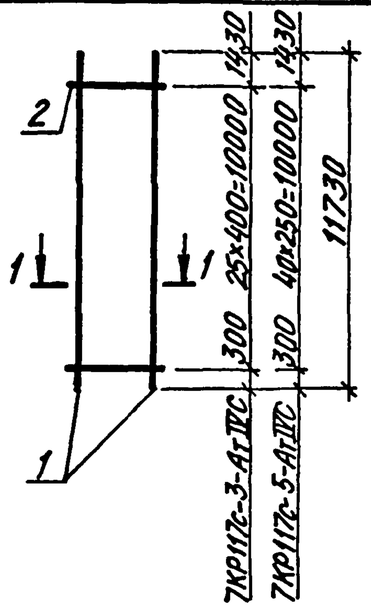

Марка каркаса	Поз.	Наименование	Кол.	Масса ед., кг	Общая масса, кг
7КР117с-АтIVС	1	⌀20АтIVС ℓ=11730	2	29.0	61,9
	2	⌀6АI ℓ= 480	35	0,11	
7КР117с-1-АтIVС	1	⌀22АтIVС ℓ=11730	2	35,0	73,9
	2	⌀6АI ℓ= 480	35	0,11	
7КР117с-2-АтIVС	1	⌀25АтIVС ℓ=11730	2	45,2	97,1
	2	⌀8АI ℓ= 480	35	0,19	
7КР117с-3-АтIVС	1	⌀28АтIVС ℓ=11730	2	56,7	118,3
	2	⌀8АI ℓ= 480	26	0,19	
7КР117с-5-АтIVС	1	⌀18АтIVС ℓ=11730	2	23,5	51,4
	2	⌀6АI ℓ= 480	41	0,11	

Арматура класса А-I по ГОСТ 5781-82,
класса Ат-IVС по ГОСТ 10884-81*.

Нач. отд.	Агранович	
Н. контр.	Кудрявская	
Гл. спец.	Савранский	
Зав. гр.	Кудрявская	
Исполн.	Соколова	
Провер.	Тремль	

1.424.1-9.12с-36

Каркас
7КР117с-АтIVС; 7КР117с-1-АтIVС
7КР117с-3-АтIVС; 7КР117с-5-АтIVС
7КР117с-2-АтIVС

Стадия	Лист	Листов
Р		1

ХАРЬКОВСКИЙ ПРОМСТРОЙНИИПРОЕКТ

Инв. № подл. | Подпись и дата | Взам. инв. №

Формат А4

https://vofdjbi.com/

7КР121с-2-АтIVС; 7КР123с-5-АтIVС

7КР123с-АтIVС;
7КР123с-1-АтIVС; 7КР123с-2-АтIVС

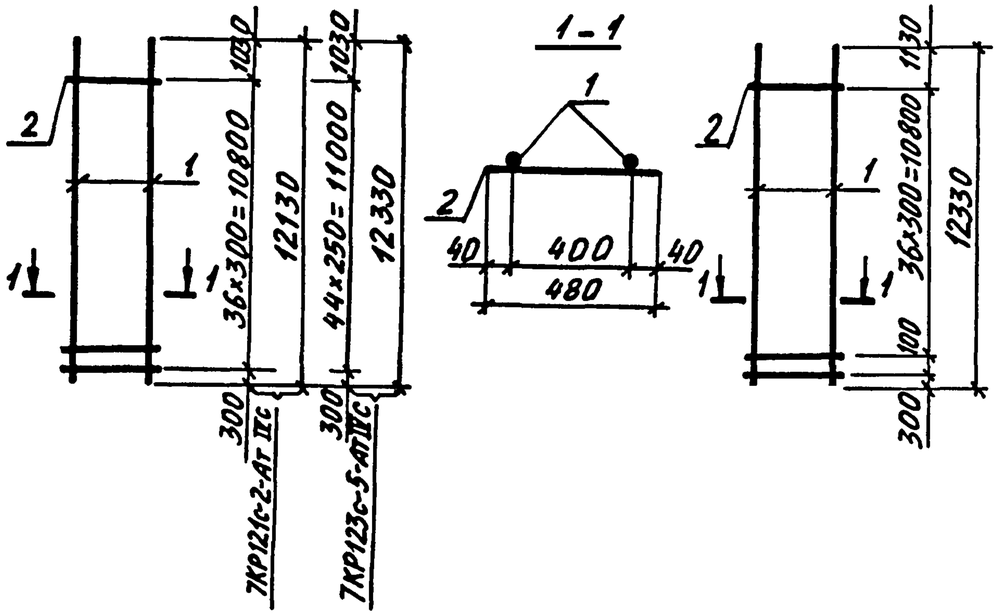

Марка каркаса	Поз.	Наименование	Кол.	Масса ед., кг	Общая масса, кг
7КР121с-2-АтIVС	1	⌀ 25АтIVС ℓ=12130	2	46,7	100,6
	2	⌀8АI ℓ= 480	38	0,19	
7КР123с-АтIVС	1	⌀ 20АтIVС ℓ=12330	2	30,5	65,2
	2	⌀6АI ℓ= 480	38	0,11	
7КР123с-1-АтIVС	1	⌀22АтIVС ℓ=12330	2	36,7	77,6
	2	⌀6АI ℓ= 480	38	0,11	
7КР123с-2-АтIVС	1	⌀25АтIVС ℓ=12330	2	47,5	102,2
	2	⌀8АI ℓ= 480	38	0,19	
7КР123с-5-АтIVС	1	⌀18АтIVС ℓ=12330	2	24,7	54,3
	2	⌀6АI ℓ= 480	45	0,11	

Арматура класса А-I по ГОСТ 5781-82,
класса Ат-IVС по ГОСТ 10884-81*

Инв. № подл. | Подпись и дата | Взам. инв. №

Нач. отд.	Агранович	
Н. контр.	Кудричевская	
Гл. спец.	Савранский	
Зав. гр.	Кудричевская	
Исполн.	Соколова	
Провер.	Тремль	

1.424.1-9.12с-37

Каркас
7КР121с-2-АтIVС, 7КР123с-АтIVС
7КР123с-1-АтIVС; 7КР123с-2-АтIVС
7КР123с-3-АтIVС

Стадия	Лист	Листов
Р		1

ХАРЬКОВСКИЙ ПРОМСТРОЙНИИПРОЕКТ

Формат А4

7КР129с-АтIVС; 7КР129с-1-АтIVС
7КР129с-2-АтIVС

7КР129с-3-АтIVС; 7КР129с-5-АтIVС

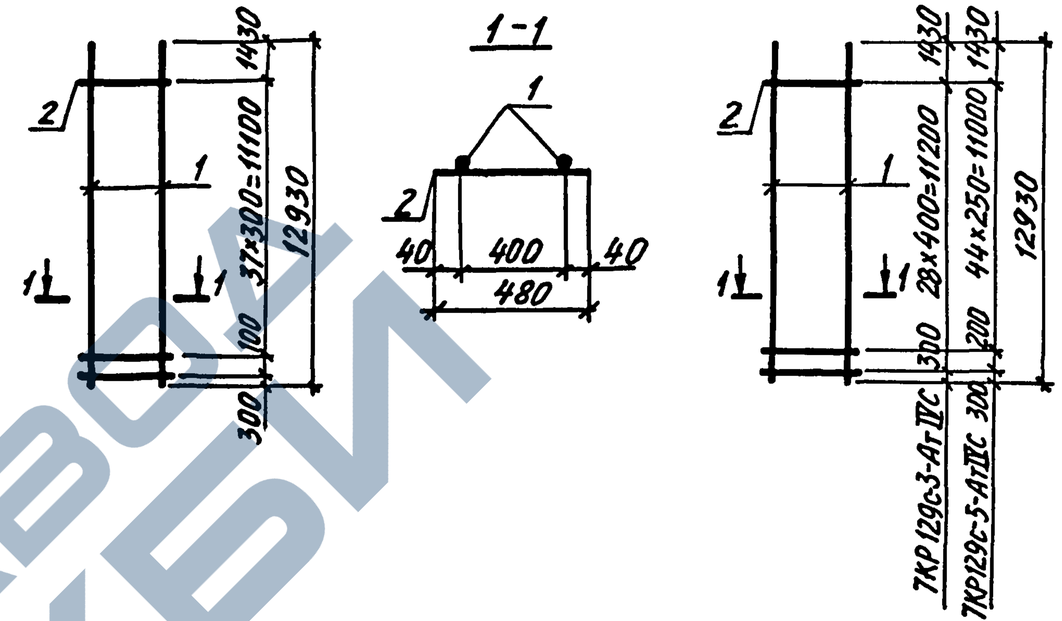

Марка каркаса	Поз.	Наименование	Кол.	Масса ед., кг	Общая масса, кг
7КР129с-АтIVС	1	⌀20АтIVС ℓ=12930	2	31,9	68,1
	2	⌀6АI ℓ= 480	39	0,11	
7КР129с-1-АтIVС	1	⌀22АтIVС ℓ=12930	2	38,5	81,3
	2	⌀6АI ℓ= 480	39	0,11	
7КР129с-2-АтIVС	1	⌀25АтIVС ℓ=12930	2	49,8	107,0
	2	⌀8АI ℓ= 480	39	0,19	
7КР129с-3-АтIVС	1	⌀28АтIVС ℓ=12930	2	62,5	130,5
	2	⌀8АI ℓ= 480	29	0,19	
7КР129с-5-АтIVС	1	⌀18АтIVС ℓ=12930	2	25,8	56,8
	2	⌀6АI ℓ= 480	46	0,11	

Арматура класса А-I по ГОСТ 5781-82,
класса Ат-IVС по ГОСТ 10884-81*

Инв. № подл. | Подпись и дата | Взам. инв. №

Нач. отд.	Агранович	
Н. контр.	Кудричевская	
Гл. спец.	Савранский	
Зав. гр.	Кудричевская	
Исполн.	Соколова	
Провер.	Тремль	

1.424.1-9.12с-38

Каркас
7КР129с-АтIVС
7КР129с-1-АтIVС...7КР129с-3-АтIVС
7КР129с-5-АтIVС

Стадия	Лист	Листов
Р		1

ХАРЬКОВСКИЙ ПРОМСТРОЙНИИПРОЕКТ

Формат А4

https://zavodjbi.com/

7КР127с-6-АтIVС; 7КР133с-2-АтIVС

7КР139с-АтIVС; 7КР139с-1-АтIVС
7КР139с-2-АтIVС

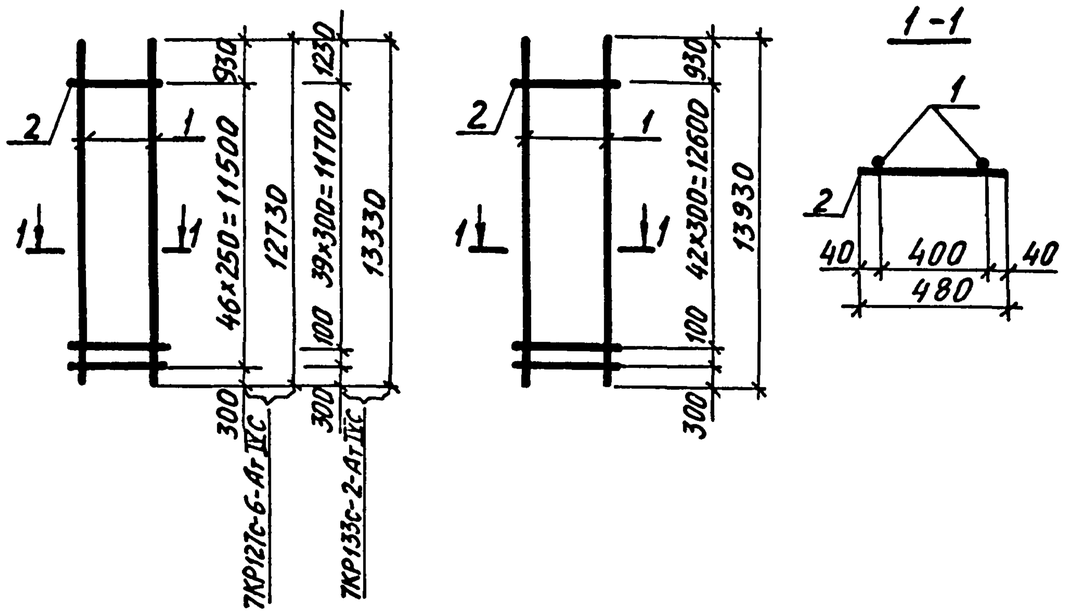

Марка каркаса	Поз.	Наименование	Кол.	Масса ед., кг	Общая масса, кг
7КР127с-6-АтIVС	1	⌀18АтIVС ℓ=12730	2	25,5	56,1
	2	⌀6АI ℓ=480	47	0,11	
7КР133с-2-АтIVС	1	⌀25АтIVС ℓ=13330	2	51,3	110,4
	2	⌀8АI ℓ=480	41	0,19	
7КР139с-АтIVС	1	⌀20АтIVС ℓ=13930	2	34,4	73,6
	2	⌀6АI ℓ=480	44	0,11	
7КР139с-1-АтIVС	1	⌀22АтIVС ℓ=13930	2	41,5	87,8
	2	⌀6АI ℓ=480	44	0,11	
7КР139с-2-АтIVС	1	⌀25АтIVС ℓ=13930	2	53,6	115,6
	2	⌀8АI ℓ=480	44	0,19	

Арматура класса А-I по ГОСТ 5781-82,
класса Ат-IVС по ГОСТ 10884-81*

Нач. отд.	Агранович	
Н. контр.	Кудричевская	
Гл. спец.	Савранский	
Зав. гр.	Кудричевская	
Исполн.	Соколова	
Провер.	Тремль	

1.424.1-9.12с-39

Каркас
7КР127с-6-АтIVС; 7КР133с-2-АтIVС
7КР139с-АтIVС;
7КР139с-1-АтIVС; 7КР139с-2-АтIVС

Стадия	Лист	Листов
Р		1

ХАРЬКОВСКИЙ ПРОМСТРОЙНИИПРОЕКТ

Формат А4

Инв.№ подл. | Подпись и дата | Взам. инв.№

7КР135с-АтIVС; 7КР135с-1-АтIVС
7КР135с-2-АтIVС

7КР135с-3-АтIVС; 7КР135с-5-АтIVС

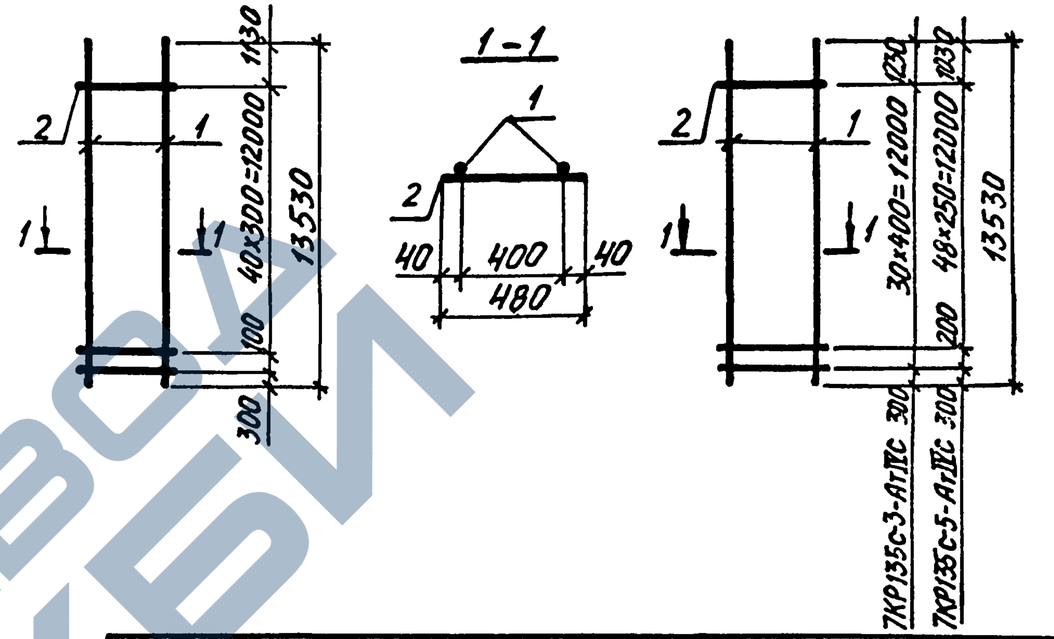

Марка каркаса	Поз.	Наименование	Кол.	Масса ед., кг	Общая масса, кг
7КР135с-АтIVС	1	⌀20АтIVС ℓ=13530	2	33,4	71,4
	2	⌀6АI ℓ=480	42	0,11	
7КР135с-1-АтIVС	1	⌀22АтIVС ℓ=13530	2	40,3	85,2
	2	⌀6АI ℓ=480	42	0,11	
7КР135с-2-АтIVС	1	⌀25АтIVС ℓ=13530	2	52,1	112,2
	2	⌀8АI ℓ=480	42	0,19	
7КР135с-3-АтIVС	1	⌀28АтIVС ℓ=13530	2	65,3	136,5
	2	⌀8АI ℓ=480	31	0,19	
7КР135с-5-АтIVС	1	⌀18АтIVС ℓ=13530	2	27,1	59,7
	2	⌀6АI ℓ=480	50	0,11	

Арматура класса А-I по ГОСТ 5781-82,
класса Ат-IVС по ГОСТ 10884-81*

Нач. отд.	Агранович	
Н. контр.	Кудричевская	
Гл. спец.	Савранский	
Зав. гр.	Кудричевская	
Исполн.	Соколова	
Провер.	Тремль	

1.424.1-9.12с-40

Каркас
7КР135с-АтIVС
7КР135с-1-АтIVС, 7КР135с-3-АтIVС
7КР135с-5-АтIVС

Стадия	Лист	Листов
Р		1

ХАРЬКОВСКИЙ ПРОМСТРОЙНИИПРОЕКТ

Инв.№ подл. | Подпись и дата | Взам. инв.№

Формат А4

https://zavod-dzi.com/

7КР139с-6-АтIVС; 7КР145с-2-АтIVС

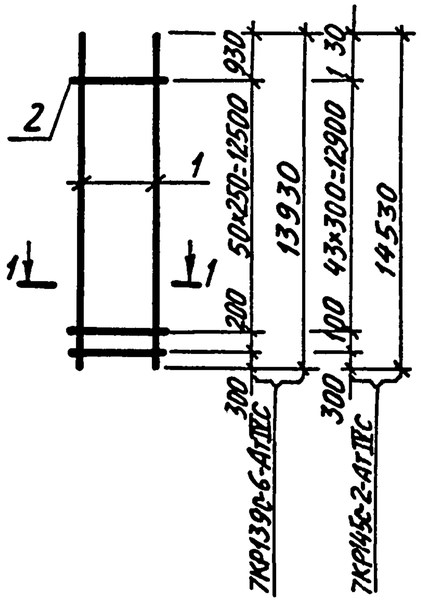

1-1

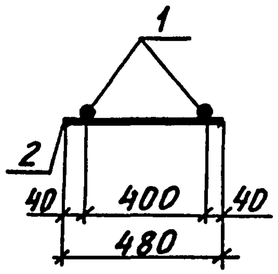

7КР151с-6-АтIVС

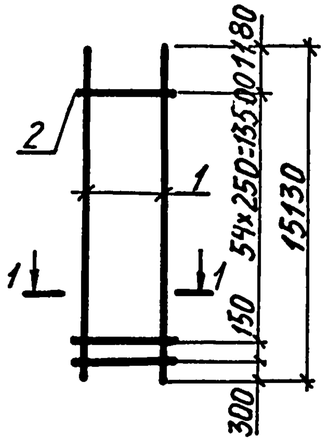

Марка каркаса	Поз.	Наименование	Кол.	Масса ед., кг	Общая масса, кг
7КР139с-6-АтIVС	1	⌀18АтIVС ℓ=13930	2	27,9	61,5
	2	⌀6АI ℓ=480	52	0,11	
7КР145с-2-АтIVС	1	⌀25АтIVС ℓ=14530	2	55,9	120,4
	2	⌀8АI ℓ=480	45	0,19	
7КР151с-6-АтIVС	1	⌀18АтIVС ℓ=15130	2	30,4	67,0
	2	⌀6АI ℓ=480	56	0,11	

Арматура класса А-I по ГОСТ 5781-82,
класса Ат-IVС по ГОСТ 10884-81*.

Взам. инв. № | Подпись и дата | Инв. № подл.

Нач. отд.	Агранович	
Н. контр.	Кудрячевская	
Гл. спец.	Савранский	
Зав. гр.	Кудрячевская	
Исполн.	Соколова	
Провер.	Тремль	

1.424.1-9.12с-41

Каркас 7КР139с-6-АтIVС, 7КР145с-2-АтIVС 7КР151с-6-АтIVС

Стадия	Лист	Листов
Р		1

ХАРЬКОВСКИЙ ПРОМСТРОЙНИИПРОЕКТ

Формат А4

7КР141с-АтIVС; 7КР141с-1-АтIVС 7КР141с-2-АтIVС

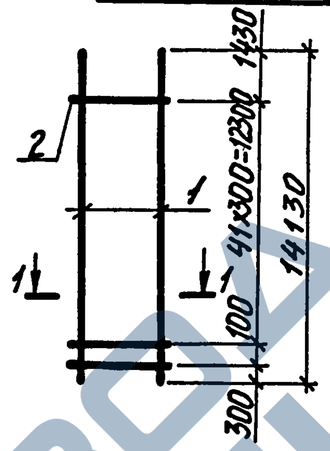

1-1

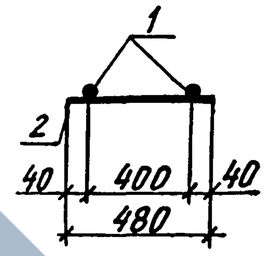

7КР141с-3-АтIVС; 7КР141с-5-АтIVС

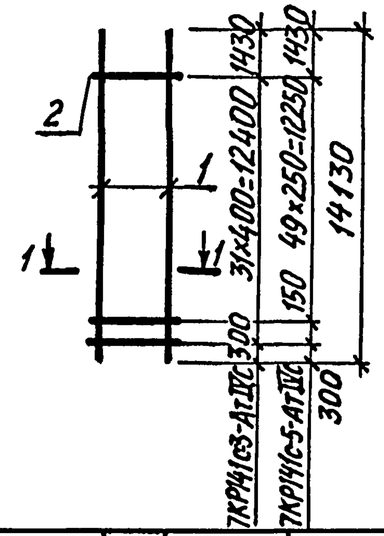

Марка каркаса	Поз.	Наименование	Кол.	Масса ед., кг	Общая масса, кг
7КР141с-АтIVС	1	⌀20АтIVС ℓ=14130	2	34,9	74,5
	2	⌀6АI ℓ=480	43	0,11	
7КР141с-1-АтIVС	1	⌀22АтIVС ℓ=14130	2	42,1	88,9
	2	⌀6АI ℓ=480	43	0,11	
7КР141с-2-АтIVС	1	⌀25АтIVС ℓ=14130	2	54,4	117,0
	2	⌀8АI ℓ=480	43	0,19	
7КР141с-3-АтIVС	1	⌀28АтIVС ℓ=14130	2	68,2	142,5
	2	⌀8АI ℓ=480	32	0,19	
7КР141с-5-АтIVС	1	⌀18АтIVС ℓ=14130	2	28,3	62,2
	2	⌀6АI ℓ=480	51	0,11	

Арматура класса А-I по ГОСТ 5781-82,
класса Ат-IVС по ГОСТ 10884-81*.

Взам. инв. № | Подпись и дата | Инв. № подл.

Нач. отд.	Агранович	
Н. контр.	Кудрячевская	
Гл. спец.	Савранский	
Зав. гр.	Кудрячевская	
Исполн.	Соколова	
Провер.	Тремль	

1.424.1-9.12с-42

Каркас 7КР141с-АтIVС 7КР141с-1-АтIVС...7КР141с-3-АтIVС 7КР141с-5-АтIVС

Стадия	Лист	Листов
Р		1

ХАРЬКОВСКИЙ ПРОМСТРОЙНИИПРОЕКТ

Формат А4

https://zavodjbi.com/

7КР147с-АтIVС; 7КР147с-1-АтIVС
7КР147с-2-АтIVС

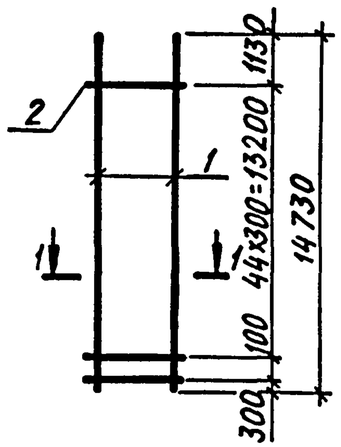

1-1

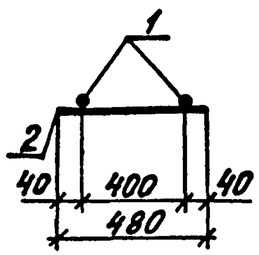

7КР147с-3-АтIVС; 7КР147с-5-АтIVС

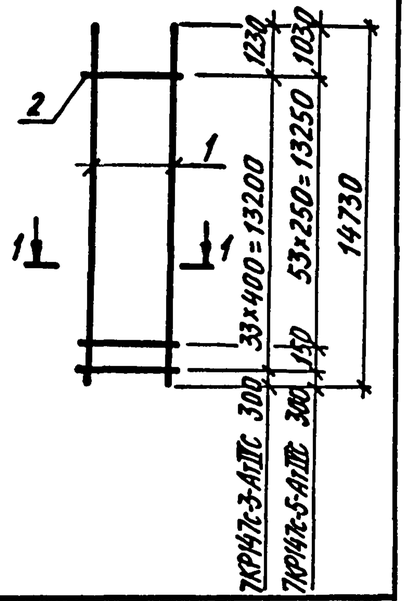

Марка каркаса	Поз.	Наименование	Кол.	Масса ед., кг	Общая масса, кг
7КР147с-АтIVС	1	Ф20АтIVС ℓ=14730	2	36,4	77,9
	2	Ф6АI ℓ= 480	46	0,11	
7КР147с-1-АтIVС	1	Ф22АтIVС ℓ=14730	2	43,9	92,9
	2	Ф6АI ℓ= 480	46	0,11	
7КР147с-2-АтIVС	1	Ф25АтIV ℓ=14730	2	56,7	122,1
	2	Ф8АI ℓ= 480	46	0,19	
7КР147с-3-АтIVС	1	Ф28АтIVС ℓ=14730	2	71,1	148,7
	2	Ф8АI ℓ= 480	34	0,19	
7КР147с-5-АтIVС	1	Ф18АтIVС ℓ=14730	2	29,5	65,1
	2	Ф6АI ℓ= 480	55	0,11	

Арматура класса А-I по ГОСТ 5781-82,
класса Ат-IVС по ГОСТ 10884-81.*

Инв.№ подл. | Подпись и дата | Взам. инв.№

Нач. отд.	Агранович	
Н. контр.	Кудричевская	
Гл. спец.	Савранский	
Зав. гр.	Кудричевская	
Исполн.	Соколова	
Провер.	Тремль	

1.424.1-9.12с-43

Каркас 7КР147с-АтIVС, 7КР147с-1-АтIVС...7КР147с-3-АтIVС 7КР147с-5-АтIVС

Стадия	Лист	Листов
Р		1

ХАРЬКОВСКИЙ ПРОМСТРОЙНИИПРОЕКТ

Формат А4

8КР117с-4-АтIVС; 8КР129с-4-АтIVС

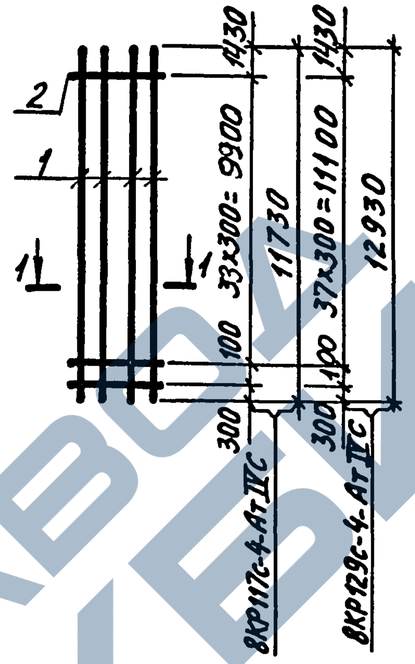

1-1

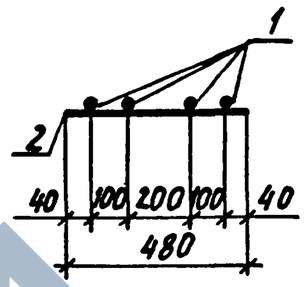

8КР141с-АтIVС; 8КР141с-1-АтIVС

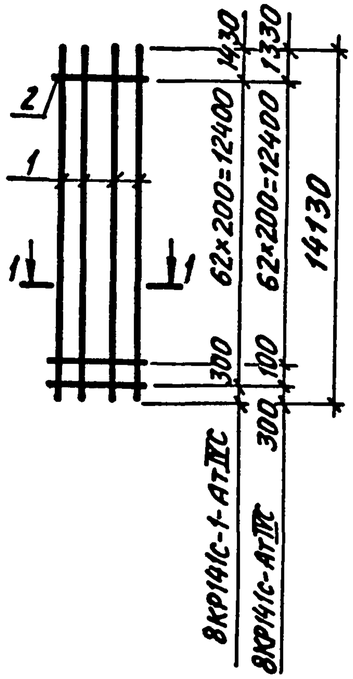

Марка каркаса	Поз.	Наименование	Кол.	Масса ед., кг	Общая масса, кг
8КР117с-4-АтIVС	1	Ф22АтIVС ℓ= 11730	4	35,0	144,0
	2	Ф6АI ℓ= 480	35	0,11	
8КР129с-4-АтIVС	1	Ф22АтIVС ℓ=12930	4	38,5	158,3
	2	Ф6АI ℓ= 480	39	0,11	
8КР141с-АтIVС	1	Ф25АтIVС ℓ=14130	4	54,4	229,8
	2	Ф8АI ℓ= 480	64	0,19	
8КР141с-1-АтIVС	1	Ф28АтIVС ℓ=14130	4	68,2	284,8
	2	Ф8АI ℓ= 480	63	0,19	

Арматура класса А-I по ГОСТ 5781-82,
класса Ат-IVС по ГОСТ 10884-81.*

Инв.№ подл. | Подпись и дата | Взам. инв.№

Нач. отд.	Агранович	
Н. контр.	Кудричевская	
Гл. спец.	Савранский	
Зав. гр.	Кудричевская	
Исполн.	Соколова	
Провер.	Тремль	

1.424.1-9.12с-44

Каркас 8КР117с-4-АтIVС; 8КР129с-4-АтIVС; 8КР141с-АтIVС; 8КР141с-1-АтIVС

Стадия	Лист	Листов
Р		1

ХАРЬКОВСКИЙ ПРОМСТРОЙНИИПРОЕКТ

Формат А4

https://vofem.ru
ЗАВОД ЖБИ

8КР147с-4-АтIVс

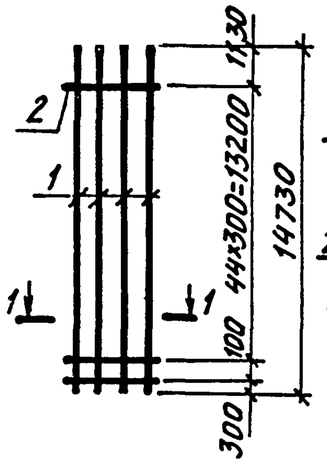

1-1

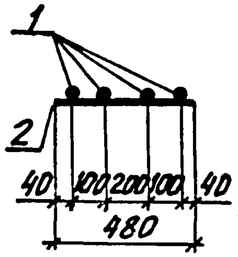

9КР117с-1-АтIVс

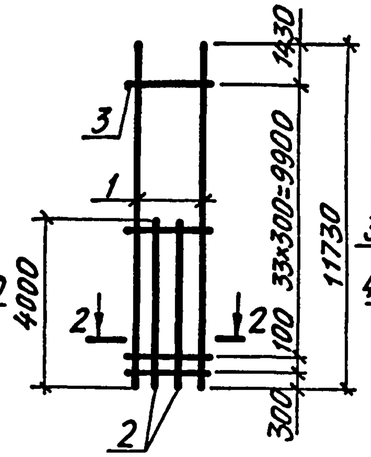

2-2

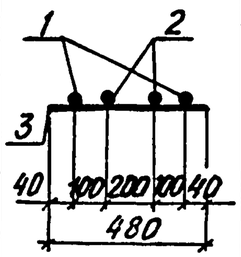

Марка каркаса	Поз.	Наименование	Кол.	Масса ед., кг	Общая масса, кг
8КР147с-4-АтIVс	1	Ф22АтIVс ℓ=14730	4	43,9	180,7
	2	Ф6АI ℓ=480	46	0,11	
9КР117с-1-АтIVс	1	Ф22АтIVс ℓ=11730	2	35,0	97,7
	2	Ф22АтIVс ℓ=4000	2	11,9	
	3	Ф6АI ℓ=480	35	0,11	

Арматура класса А-I по ГОСТ 5781-82,
класса Ат-IVс по ГОСТ 10884-81*.

Нач. отд.	Агранович		1.424.1-9.12с-45
Н. контр.	Кудричевская		
Гл. спец.	Савранский		
Зав. гр.	Кудричевская		Каркас 8КР147с-4-АтIVс 9КР117с-1-АтIVс
Исполн.	Соколова		Стадия Р / Лист / Листов 1
Провер.	Тремль		Харьковский Промстройниипроект

Взам. инв. № | Подпись и дата | Инв. № подл.

Формат А4

9КР121с-АтIVс; 9КР127с-2-АтIVс

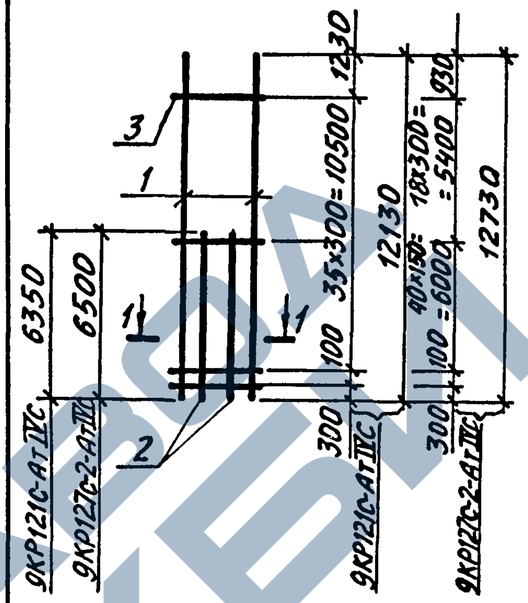

1-1

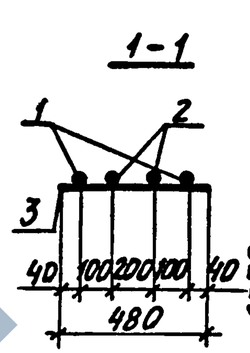

9КР127с-7-АтIVс

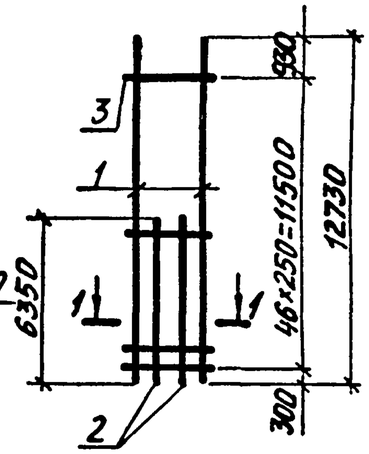

Марка каркаса	Поз.	Наименование	Кол.	Масса ед., кг	Общая масса, кг
9КР121с-АтIVс	1	Ф20АтIVс ℓ=12130	2	30,0	95,5
	2	Ф20АтIVс ℓ=6350	2	15,7	
	3	Ф6АI ℓ=480	37	0,11	
9КР127с-2-АтIVс	1	Ф22АтIVс ℓ=12730	2	37,9	120,6
	2	Ф22АтIVс ℓ=6400	2	19,1	
	3	Ф6АI ℓ=480	60	0,11	
9КР127с-7-АтIVс	1	Ф18АтIVс ℓ=12730	2	25,6	81,8
	2	Ф18АтIVс ℓ=6350	2	12,7	
	3	Ф6АI ℓ=480	47	0,11	

Арматура класса А-I по ГОСТ 5781-82,
класса Ат-IVс по ГОСТ 10884-81*.

Нач. отд.	Агранович		1.424.1-9.12с-46
Н. контр.	Кудричевская		
Гл. спец.	Савранский		
Зав. гр.	Кудричевская		Каркас 9КР121с-АтIVс; 9КР127с-2-АтIVс; 9КР127с-7-АтIVс
Исполн.	Соколова		Стадия Р / Лист / Листов 1
Провер.	Тремль		Харьковский Промстройниипроект

Взам. инв. № | Подпись и дата | Инв. № подл.

24537-02 64

Формат А4

ЗАВОДА ЖЕЛЕЗОБЕТОНОВ

9КР129с-1-АтIVС; 9КР129с-3-АтIVС

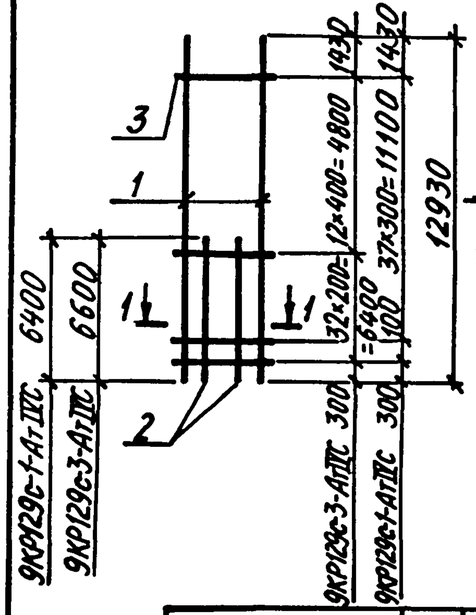

1-1

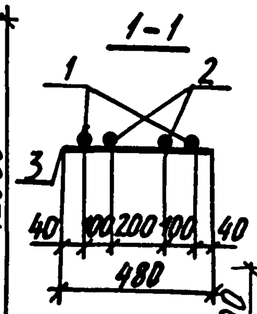

9КР133с-АтIVС; 9КР133с-2-АтIVС

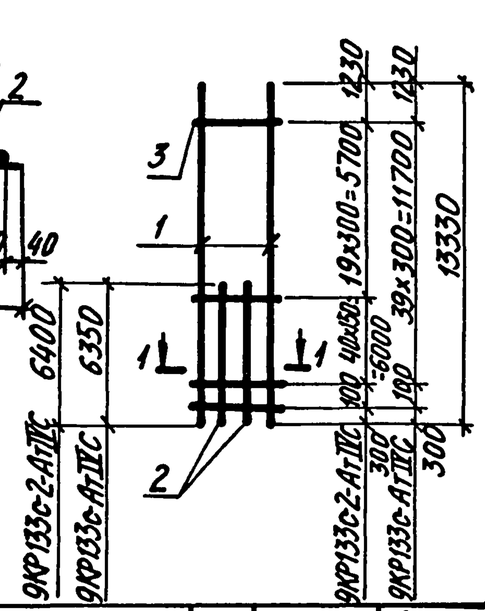

Марка каркаса	Поз.	Наименование	Кол.	Масса ед., кг	Общая масса, кг
9КР129с-1-АтIVС	1	ф22АтIVС ℓ=12930	2	38,5	119,5
	2	ф22АтIVС ℓ=6400	2	19,1	
	3	ф6АI ℓ=480	39	0,11	
9КР129с-3-АтIVС	1	ф28АтIVС ℓ=12930	2	62,5	197,4
	2	ф28АтIVС ℓ=6600	2	31,9	
	3	ф8АI ℓ=480	45	0,19	
9КР133с-АтIVС	1	ф20АтIVС ℓ=13330	2	32,9	101,7
	2	ф20АтIVС ℓ=6350	2	15,7	
	3	ф6АI ℓ=480	41	0,11	
9КР133с-2-АтIVС	1	ф22АтIVС ℓ=13330	2	39,7	124,3
	2	ф22АтIVС ℓ=6400	2	19,1	
	3	ф6АI ℓ=480	61	0,11	

Арматура класса А-I по ГОСТ 5781-82, класса Ат-IVС по ГОСТ 10884-81*.

Нач. отд.	Агранович		1.424.1-9. 12с-47
Н. контр.	Кудричевская		
Гл. спец.	Саврянский		
Зав. гр.	Кудричевская		Каркас 9КР129с-1-АтIVС; 9КР129с-3-АтIVС; 9КР133с-АтIVС; 9КР133с-2-АтIVС
Исполн.	Соколова		Стадия: Р; Лист: ; Листов: 1
Провер.	Тремль		Харьковский Промстройниипроект

Инв. № подл. | Подпись и дата | Взам. инв. №

Формат А4

9КР135с-АтIVС; 9КР135с-1-АтIVС

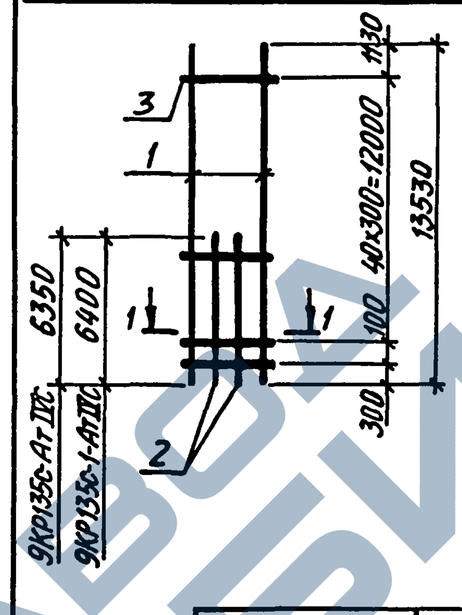

1-1

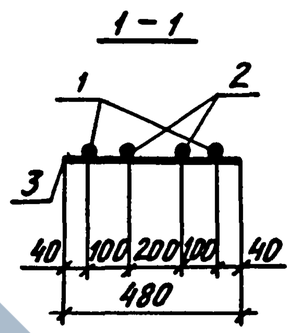

9КР135с-3-АтIVС

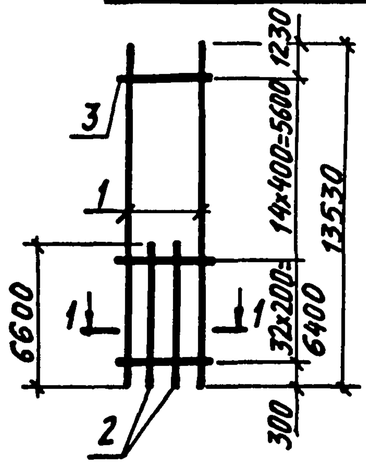

Марка каркаса	Поз.	Наименование	Кол.	Масса ед., кг	Общая масса, кг
9КР135с-АтIVС	1	ф20АтIVС ℓ=13530	2	33,4	102,8
	2	ф20АтIVС ℓ=6350	2	15,7	
	3	ф6АI ℓ=480	42	0,11	
9КР135с-1-АтIVС	1	ф22АтIVС ℓ=13530	2	40,3	123,4
	2	ф22АтIVС ℓ=6400	2	19,1	
	3	ф6АI ℓ=480	42	0,11	
9КР135с-3-АтIVС	1	ф28АтIVС ℓ=13530	2	65,3	203,3
	2	ф28АтIVС ℓ=6600	2	31,9	
	3	ф8АI ℓ=480	47	0,19	

Арматура класса А-I по ГОСТ 5781-82, класса Ат-IVС по ГОСТ 10884-81*.

Нач. отд.	Агранович		1.424.1-9. 12с-48
Н. контр.	Кудричевская		
Гл. спец.	Саврянский		
Зав. гр.	Кудричевская		Каркас 9КР135с-АтIVС; 9КР135с-1-АтIVС; 9КР135с-3-АтIVС
Исполн.	Соколова		Стадия: Р; Лист: ; Листов: 1
Провер.	Тремль		Харьковский Промстройниипроект

Инв. № подл. | Подпись и дата | Взам. инв. №

Формат А4

https://vofdpi.com/

9КР139с-АтIVС; 9КР139с-2-АтIVС

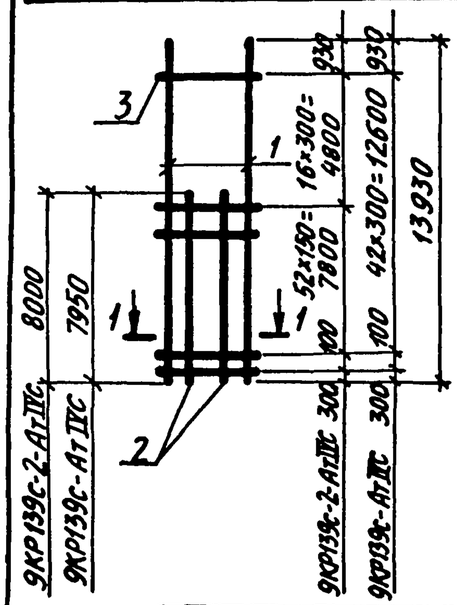

1–1

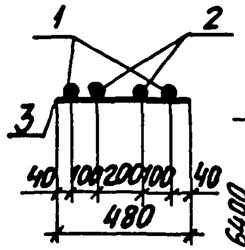

9КР141с-АтIVС; 9КР141с-1-АтIVС

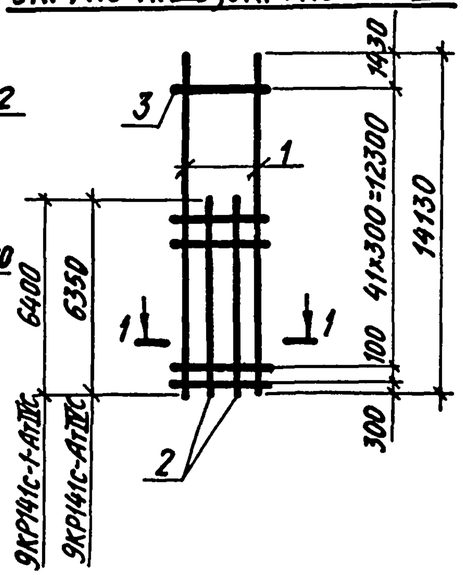

Марка каркаса	Поз.	Наименование	Кол.	Масса ед., кг	Общая масса, кг
9КР139с-АтIVС	1	⌀20АтIVС ℓ=13930	2	34,4	112,8
	2	⌀20АтIVС ℓ=7950	2	19,6	
	3	⌀6АI ℓ=480	44	0,11	
9КР139с-2-АтIVС	1	⌀22АтIVС ℓ=13930	2	41,5	138,3
	2	⌀22АтIVС ℓ=8000	2	23,8	
	3	⌀6АI ℓ=480	70	0,11	
9КР141с-АтIVС	1	⌀20АтIVС ℓ=14130	2	34,9	105,9
	2	⌀20АтIVС ℓ=6350	2	15,7	
	3	⌀6АI ℓ=480	43	0,11	
9КР141с-1-АтIVС	1	⌀22АтIVС ℓ=14130	2	42,1	127,1
	2	⌀22АтIVС ℓ=6400	2	19,1	
	3	⌀6АI ℓ=480	43	0,11	

Арматура класса А-I по ГОСТ 5781-82,
класса АтIVС по ГОСТ 10884-81*

Нач. отд.	Агранович		1.424.1-9.12с-49
Н. контр.	Кудричевская		
Гл. спец.	Савранский		
Зав. гр.	Кудричевская		Каркас 9КР139с-АтIVС; 9КР139с-2-АтIVС 9КР141с-АтIVС; 9КР141с-1-АтIVС
Исполн.	Соколова		Стадия: Р; Лист: ; Листов: 1
Провер.	Тремль		Харьковский Промстройниипроект

Инв. № подл. | Подпись и дата | Взам. инв. №

Формат А4

9КР145с-АтIVС; 9КР145с-2-АтIVС

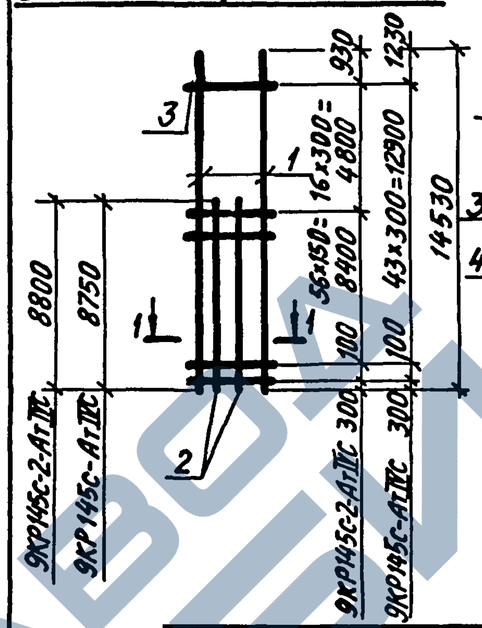

1–1

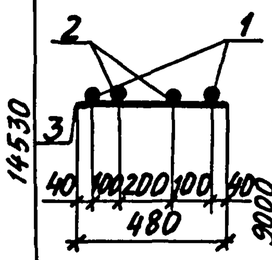

9КР147с-2-АтIVС; 9КР147с-3-АтIVС

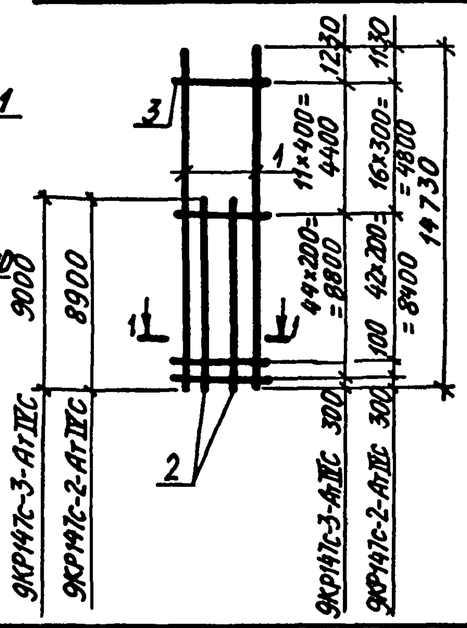

Марка каркаса	Поз.	Наименование	Кол.	Масса ед., кг	Общая масса, кг
9КР145с-АтIVС	1	⌀20АтIVС ℓ=14530	2	35,9	120,0
	2	⌀20АтIVС ℓ=8750	2	21,6	
	3	⌀6АI ℓ=480	45	0,11	
9КР145с-2-АтIVС	1	⌀22АтIVС ℓ=14530	2	43,3	147,2
	2	⌀22АтIVС ℓ=8800	2	26,2	
	3	⌀6АI ℓ=480	74	0,11	
9КР147с-2-АтIVС	1	⌀25АтIVС ℓ=14730	2	56,7	193,4
	2	⌀25АтIVС ℓ=8900	2	34,3	
	3	⌀8АI ℓ=480	60	0,19	
9КР147с-3-АтIVС	1	⌀28АтIVС ℓ=14730	2	71,1	239,8
	2	⌀28АтIVС ℓ=9000	2	43,5	
	3	⌀8АI ℓ=480	56	0,19	

Арматура класса А-I по ГОСТ 5781-82,
класса АтIVС по ГОСТ 10884-81*

Нач. отд.	Агранович		1.424.1-9.12с-50
Н. контр.	Кудричевская		
Гл. спец.	Савранский		
Зав. гр.	Кудричевская		Каркас 9КР145с-АтIVС; 9КР145с-2-АтIVС 9КР147с-2-АтIVС; 9КР147с-3-АтIVС
Исполн.	Соколова		Стадия: Р; Лист: ; Листов: 1
Провер.	Тремль		Харьковский Промстройниипроект

Инв. № подл. | Подпись и дата | Взам. инв. №

Формат А4

9КР151с-АтIVС; 9КР151с-7-АтIVС

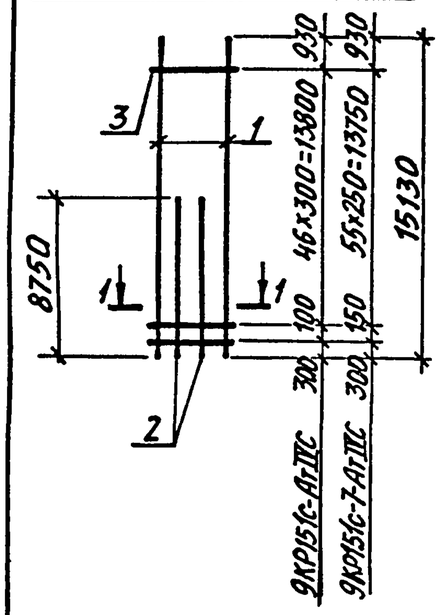

1–1

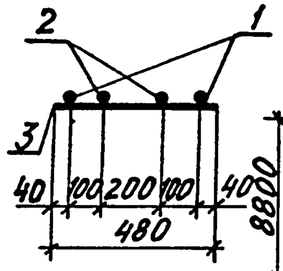

9КР151с-2-АтIVС; 9КР151с-3-АтIVС

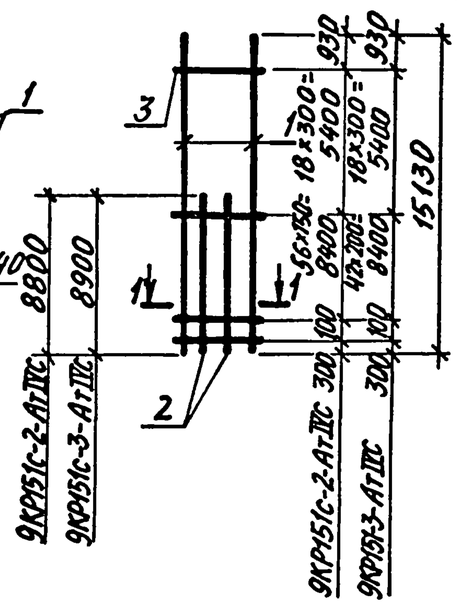

Марка каркаса	Поз.	Наименование	Кол.	Масса ед., кг	Общая масса, кг
9КР151с-АтIVС	1	⌀20АтIVС ℓ=15130	2	37,4	123,3
	2	⌀20АтIVС ℓ=8750	2	21,6	
	3	⌀6АI ℓ=480	48	0,11	
9КР151с-7-АтIVС	1	⌀18АтIVС ℓ=15130	2	30,3	101,9
	2	⌀18АтIVС ℓ=8750	2	17,5	
	3	⌀6АI ℓ=480	57	0,11	
9КР151с-2-АтIVС	1	⌀22АтIVС ℓ=15130	2	45,1	151,0
	2	⌀22АтIVС ℓ=8800	2	26,2	
	3	⌀6АI ℓ=480	76	0,11	
9КР151с-3-АтIVС	1	⌀25АтIVС ℓ=15130	2	58,3	197,0
	2	⌀25АтIVС ℓ=8900	2	34,3	
	3	⌀8АI ℓ=480	62	0,19	

Арматура класса А-I по ГОСТ 5781-82,
класса Ат-IVС по ГОСТ 10884-81.*

Нач. отд.	Агранович		1.424.1-9.12с-51
Н. контр.	Кудрячевская		
Гл. спец.	Савранский		
Зав. гр.	Кудрячевская		Каркас 9КР151с-АтIVС; 9КР151с-2-АтIVС 9КР151с-3-АтIVС; 9КР151с-7-АтIVС
Исполн.	Соколова		Стадия: Р; Лист: ; Листов: 1
Провер.	Тремль		Харьковский Промстройниипроект

Инв. № подл. | Подпись и дата | Взам. инв. №

Формат А4

10КР117с-АтIVС; 10КР117с-1-АтIVС; 10КР117с-6-АтIVС

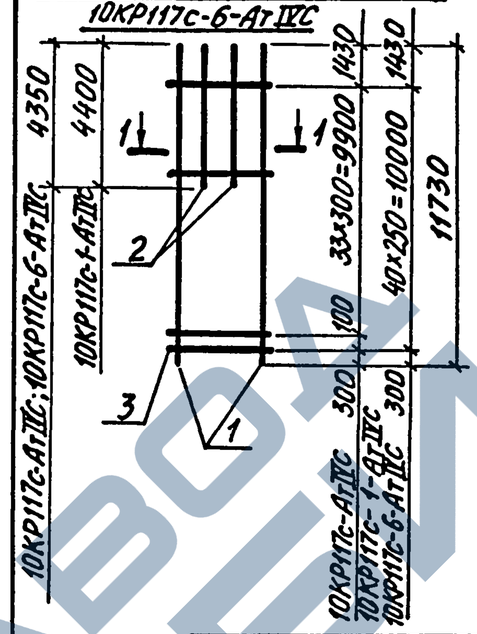

1–1

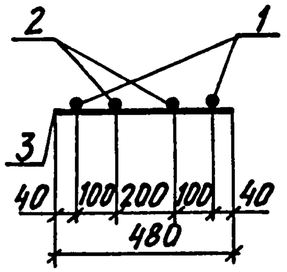

10КР121с-7-АтIVС

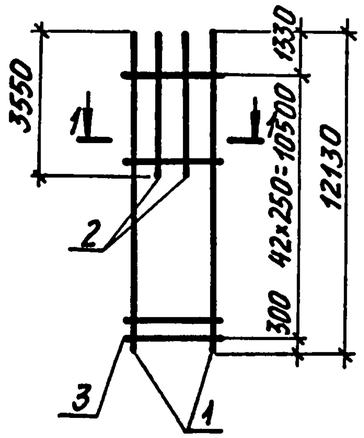

Марка каркаса	Поз.	Наименование	Кол.	Масса ед., кг	Общая масса, кг
10КР117с-АтIVС	1	⌀20АтIVС ℓ=11730	2	29,0	83,3
	2	⌀20АтIVС ℓ=4350	2	10,7	
	3	⌀6АI ℓ=480	35	0,11	
10КР117с-1-АтIVС	1	⌀22АтIVС ℓ=11730	2	35,0	100,1
	2	⌀22АтIVС ℓ=4400	2	13,1	
	3	⌀6АI ℓ=480	35	0,11	
10КР117с-6-АтIVС	1	⌀18АтIVС ℓ=11730	2	23,5	68,9
	2	⌀18АтIVС ℓ=4350	2	8,7	
	3	⌀6АI ℓ=480	41	0,11	
10КР121с-7-АтIVС	1	⌀18АтIVС ℓ=12130	2	24,3	67,6
	2	⌀18АтIVС ℓ=3550	2	7,2	
	3	⌀6АI ℓ=480	43	0,11	

Арматура класса А-I по ГОСТ 5781-82,
класса Ат-IVС по ГОСТ 10884-81.*

Нач. отд.	Агранович		1.424.1-9.12с-52
Н. контр.	Кудрячевская		
Гл. спец.	Савранский		
Зав. гр.	Кудрячевская		Каркас 10КР117с-АтIVС; 10КР117с-1-АтIVС; 10КР117с-6-АтIVС 10КР121с-7-АтIVС
Исполн.	Соколова		Стадия: Р; Лист: ; Листов: 1
Провер.	Тремль		Харьковский Промстройниипроект

Инв. № подл. | Подпись и дата | Взам. инв. №

Формат А4

https://vofem.ru/dwg/dwg.com/

10КР123с-АтIVС; 10КР123с-6-АтIVС

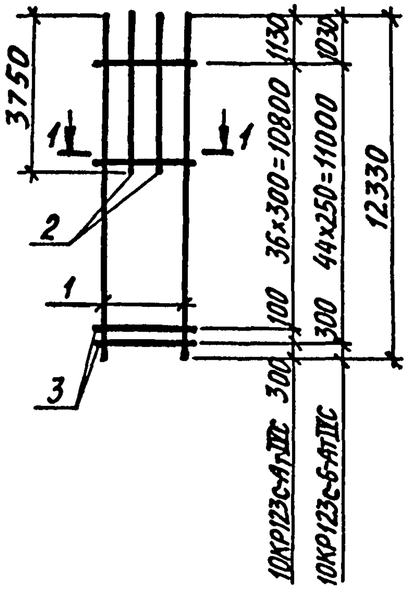

10КР127с-АтIVС

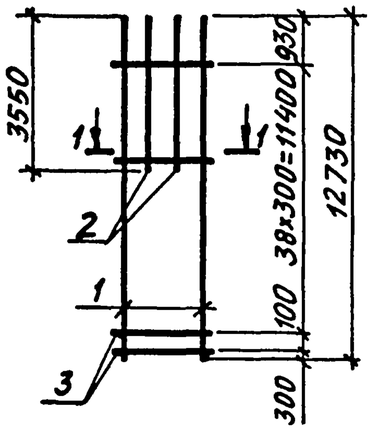

1-1

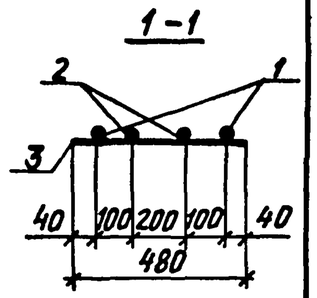

Марка каркаса	Поз.	Наименование	Кол.	Масса ед., кг	Общая масса, кг
10КР123с-АтIVС	1	Ф20АтIVС ℓ=12330	2	30,5	83,8
	2	Ф20АтIVС ℓ=3750	2	9,3	
	3	Ф6АI ℓ=480	38	0,11	
10КР123с-6-АтIVС	1	Ф18АтIVС ℓ=12330	2	24,7	69,4
	2	Ф18АтIVС ℓ=3750	2	7,5	
	3	Ф6АI ℓ=480	45	0,11	
10КР127с-АтIVС	1	Ф20АтIVС ℓ=12730	2	31,4	84,8
	2	Ф20АIVС ℓ=3550	2	18,8	
	3	Ф6АI ℓ=480	40	0,11	

Арматура класса А-I по ГОСТ 5781-82,
класса Ат-IVС по ГОСТ 10884-81*.

Нач. отд.	Атранович		
Н. контр.	Кудричевская		
Гл. спец.	Савранский		
Зав. гр.	Кудричевская		
Исполн.	Соколова		
Провер.	Тремль		

1.424.1-9.12с-53

Каркас 10КР123с-АтIVС; 10КР123с-6АтIVС 10КР127с-АтIVС

Стадия	Лист	Листов
Р		1

ХАРЬКОВСКИЙ ПРОМСТРОЙНИИПРОЕКТ

Формат А4

Инв. № подл. | Подпись и дата | Взам. инв. №

10КР129с-АтIVС; 10КР129с-2-АтIVС

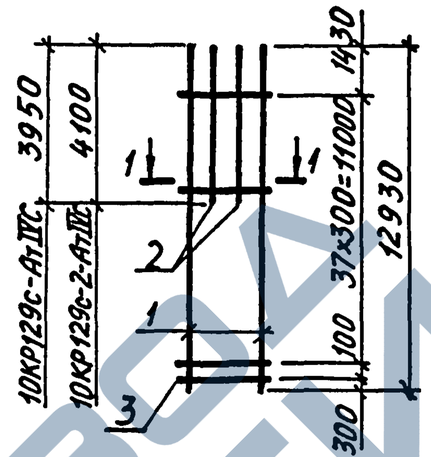

10КР129с-6-АтIVС

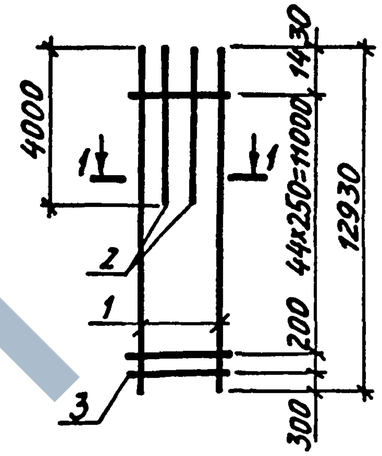

1-1

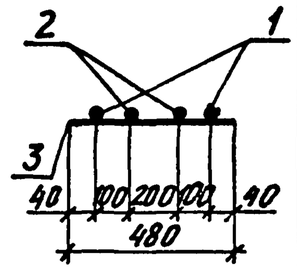

Марка каркаса	Поз.	Наименование	Кол.	Масса ед., кг	Общая масса, кг
10КР129с-АтIVС	1	Ф20АтIVС ℓ=12930	2	31,9	87,7
	2	Ф20АтIVС ℓ=3950	2	9,6	
	3	Ф6АI ℓ=480	39	0,11	
10КР129с-2-АтIVС	1	Ф25АтIVС ℓ=12930	2	49,8	138,6
	2	Ф25АтIVС ℓ=4100	2	15,8	
	3	Ф8АI ℓ=480	39	0,19	
10КР129с-6-АтIVС	1	Ф18АтIVС ℓ=12930	2	25,9	72,6
	2	Ф18АтIVС ℓ=4000	2	8,0	
	3	Ф6АI ℓ=480	46	0,11	

Арматура класса А-I по ГОСТ 5781-82,
класса Ат-IVС по ГОСТ 10884-81*.

Нач. отд.	Атранович		
Н. контр.	Кудричевская		
Гл. спец.	Савранский		
Зав. гр.	Кудричевская		
Исполн.	Соколова		
Провер.	Тремль		

1.424.1-9.12с-54

Каркас 10КР129с-АтIVС; 10КР129с-2-АтIVС 10КР129с-6-АтIVС

Стадия	Лист	Листов
Р		1

ХАРЬКОВСКИЙ ПРОМСТРОЙНИИПРОЕКТ

Инв. № подл. | Подпись и дата | Взам. инв. №

Формат А4

https://stroydjvu.com/

10КР133с-7-АтIVС; 10КР135с-6-АтIVС

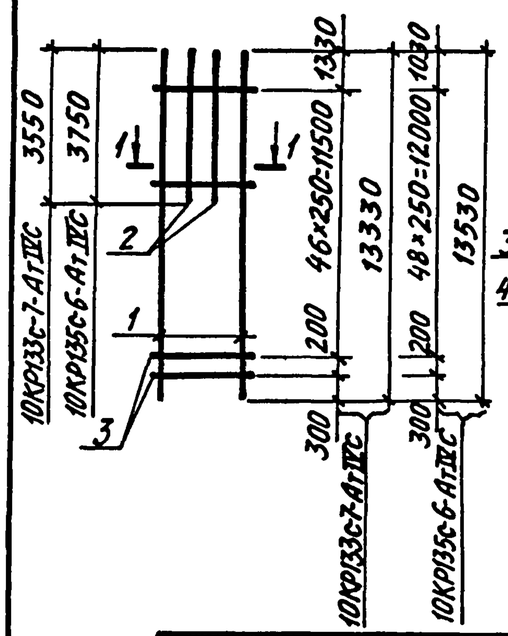

1-1

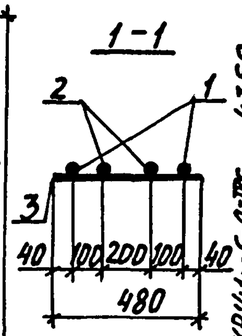

10КР141с-1-АтIVС; 10КР141с-6-АтIVС

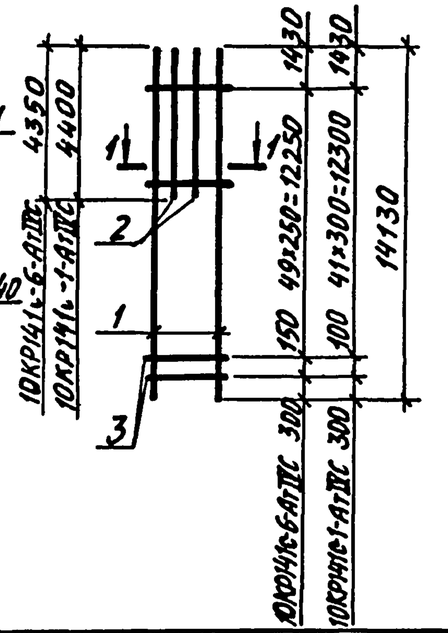

Марка каркаса	Поз.	Наименование	Кол.	Масса ед., кг	Общая масса, кг
10КР133с-7-АтIVС	1	Ф18АтIVС ℓ=13330	2	26,7	72,9
	2	Ф18АтIVС ℓ=3550	2	7,1	
	3	Ф6АI ℓ=480	48	0,11	
10КР135с-6-АтIVС	1	Ф18АтIVС ℓ=13530	2	27,1	74,7
	2	Ф18АтIVС ℓ=3750	2	7,5	
	3	Ф6АI ℓ=480	50	0,11	
10КР141с-1-АтIVС	1	Ф22АтIVС ℓ=14130	2	42,1	115,1
	2	Ф22АтIVС ℓ=4400	2	13,1	
	3	Ф6АI ℓ=480	43	0,11	
10КР141с-6-АтIVС	1	Ф18АтIVС ℓ=14130	2	28,3	80,2
	2	Ф18АтIVС ℓ=4350	2	9,0	
	3	Ф6АI ℓ=480	51	0,11	

Арматура класса А-I по ГОСТ 5781-82, класса Ат-IVС по ГОСТ 10884-81*.

Инв.№ подл. | Подпись и дата | Взам. инв.№

Нач.отд.	Агранович	
Н.контр.	Кудричевская	
Гл.спец.	Савранский	
Зав.гр.	Кудричевская	
Исполн.	Соколова	
Провер.	Тремль	

1.424.1-9.12с-55

Каркас 10КР133с-7-АтIVС; 10КР135с-6-АтIVС; 10КР141с-1-АтIVС; 10КР141с-6-АтIVС

Стадия	Лист	Листов
Р		1

ХАРЬКОВСКИЙ ПРОМСТРОЙНИИПРОЕКТ

Формат А4

10КР145с-АтIVС; 10КР145с-7-АтIVС

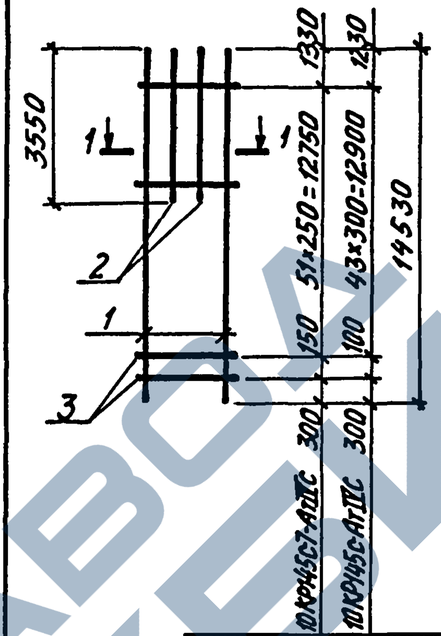

1-1

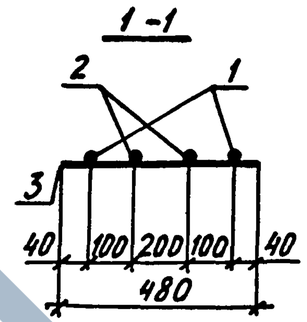

10КР147с-6-АтIVС

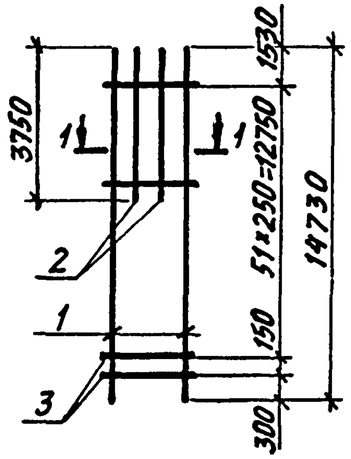

Марка каркаса	Поз.	Наименование	Кол.	Масса ед., кг	Общая масса, кг
10КР145с-АтIVС	1	Ф20АтIVС ℓ=14530	2	35,9	94,4
	2	Ф20АтIVС ℓ=3550	2	8,8	
	3	Ф6АI ℓ=480	45	0,11	
10КР145с-7-АтIVС	1	Ф18АтIVС ℓ=14530	2	29,1	78,2
	2	Ф18АтIVС ℓ=3550	2	7,1	
	3	Ф6АI ℓ=480	53	0,11	
10КР147с-6-АтIVС	1	Ф18АтIVС ℓ=14730	2	29,5	79,8
	2	Ф18АтIVС ℓ=3750	2	7,5	
	3	Ф6АI ℓ=480	53	0,11	

Арматура класса А-I по ГОСТ 5781-82, класса Ат-IVС по ГОСТ 10884-81*.

Инв.№ подл. | Подпись и дата | Взам. инв.№

Нач.отд.	Агранович	
Н.контр.	Кудричевская	
Гл.спец.	Савранский	
Зав.гр.	Кудричевская	
Исполн.	Соколова	
Провер.	Тремль	

1.424.1-9.12с-56

Каркас 10КР145с-АтIVС; 10КР145с-7-АтIVС; 10КР147с-6-АтIVС

Стадия	Лист	Листов
Р		1

ХАРЬКОВСКИЙ ПРОМСТРОЙНИИПРОЕКТ

Формат А4

https://zavodjki.com/
ЗАВОД ЖБИ

12КР49с-АтIVС; 12КР49с-1-АтIVС

12КР49с-2-АтIVС

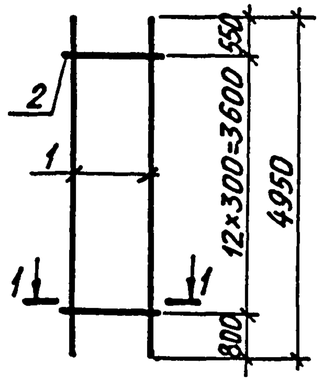

12КР49с-5-АтIVС

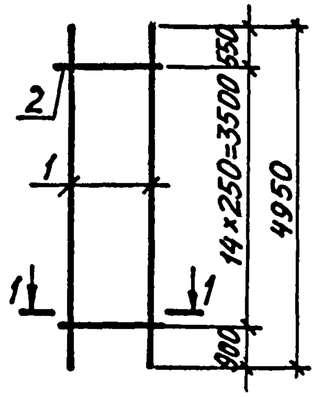

1-1

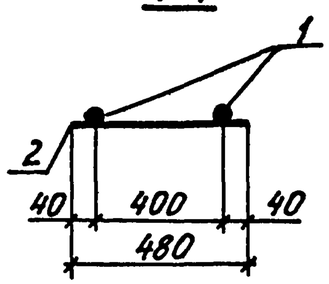

Марка каркаса	Поз.	Наименование	Кол.	Масса ед., кг	Общая масса, кг
12КР49с-АтIVС	1	Ø20АтIVС ℓ=4950	2	12,2	25,8
	2	Ø6АI ℓ=480	13	0,11	
12КР49с-1-АтIVС	1	Ø22АтIVС ℓ=4950	2	14,8	31,0
	2	Ø6АI ℓ=480	13	0,11	
12КР49с-2-АтIVС	1	Ø25АтIVС ℓ=4950	2	19,1	40,7
	2	Ø8АI ℓ=480	13	0,19	
12КР49с-5-АтIVС	1	Ø18АтIVС ℓ=4950	2	9,9	21,5
	2	Ø6АI ℓ=480	15	0,11	

Арматура класса А-I по ГОСТ 5781-82,
класса Ат-IVС по ГОСТ 10884-81*.

Взам. инв. №

Подпись и дата

Инв. № подл.

Нач. отд.	Агранович		
Н. контр.	Кудричевская		
Гл. спец.	Савранский		
Зав. гр.	Кудричевская		
Исполн.	Соколова		
Провер.	Тремль		

1.424.1-9.12с-57

Каркас
12КР49с-АтIVС
12КР49с-1-АтIVС; 12КР49с-2-АтIVС
12КР49с-5-АтIVС

Стадия	Лист	Листов
Р		1

ХАРЬКОВСКИЙ ПРОМСТРОЙНИИПРОЕКТ

Формат А4

12КР57с-2-АтIVС; 12КР57с-3-АтIVС

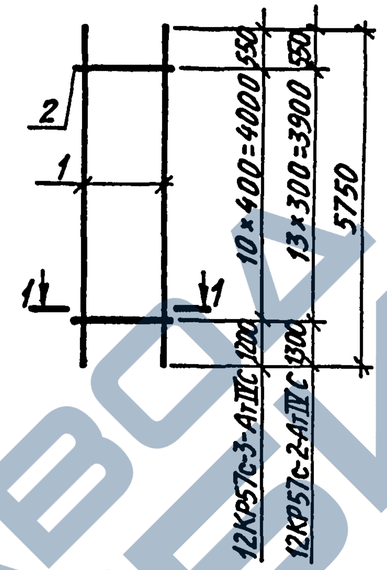

12КР65с-3-АтIVС

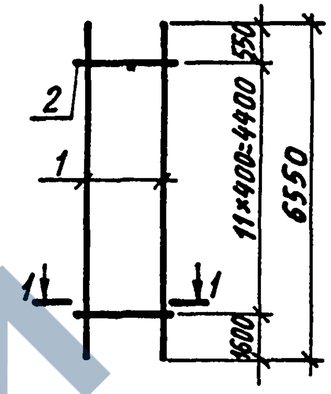

1-1

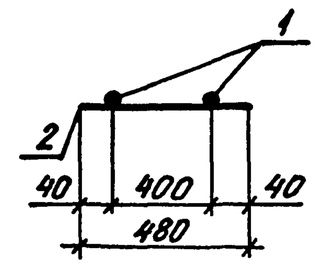

Марка каркаса	Поз.	Наименование	Кол.	Масса ед., кг	Общая масса, кг
12КР57с-2-АтIVС	1	Ø25АтIVС ℓ=5750	2	22,1	46,9
	2	Ø8АI ℓ=480	14	0,19	
12КР57с-3-АтIVС	1	Ø28АтIVС ℓ=5750	2	27,8	57,7
	2	Ø8АI ℓ=480	11	0,19	
12КР65с-3-АтIVС	1	Ø28АтIVС ℓ=6550	2	31,6	65,5
	2	Ø8АI ℓ=480	12	0,19	

Арматура класса А-I по ГОСТ 5781-82,
класса Ат-IVС по ГОСТ 10884-81*.

Взам. инв. №

Подпись и дата

Инв. № подл.

Нач. отд.	Агранович		
Н. контр.	Кудричевская		
Гл. спец.	Савранский		
Зав. гр.	Кудричевская		
Исполн.	Соколова		
Провер.	Тремль		

1.424.1-9.12с-58

Каркас
12КР57с-2-АтIVС; 12КР57с-3-АтIVС
12КР65с-3-АтIVС

Стадия	Лист	Листов
Р		1

ХАРЬКОВСКИЙ ПРОМСТРОЙНИИПРОЕКТ

Формат А4

https://zavod-zhelezobeton.com/

13КР51с-АтIVС; 13КР51с-1-АтIVС
13КР51с-6-АтIVС

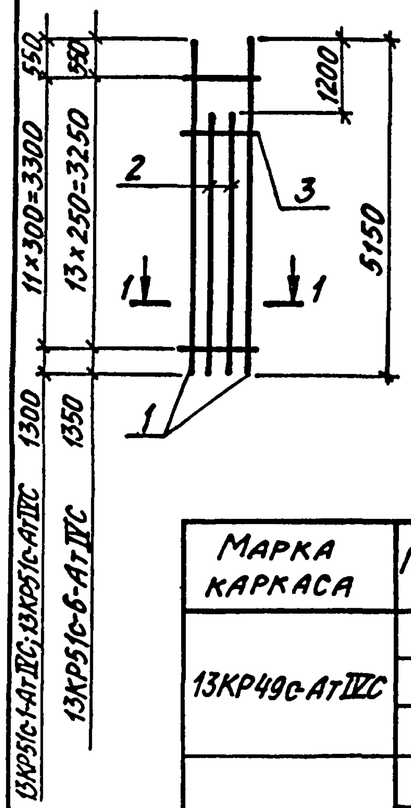

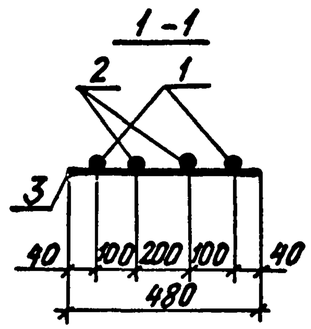

13КР49с-АтIVС

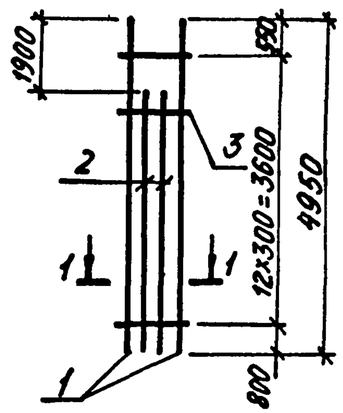

Марка каркаса	Поз.	Наименование	Кол.	Масса ед., кг	Общая масса, кг
13КР49с-АтIVС	1	⌀20АтIVС ℓ=4950	2	12,2	40,8
	2	⌀20АтIVС ℓ=3050	2	7,5	
	3	⌀6АI ℓ=480	13	0,11	
13КР51с-АтIVС	1	⌀20АтIVС ℓ=5150	2	12,7	46,3
	2	⌀20АтIVС ℓ=3950	2	9,8	
	3	⌀6АI ℓ=480	12	0,11	
13КР51с-1-АтIVС	1	⌀22АтIVС ℓ=5150	2	15,3	55,5
	2	⌀22АтIVС ℓ=3950	2	11,8	
	3	⌀6АI ℓ=480	12	0,11	
13КР51с-6-АтIVС	1	⌀18АтIVС ℓ=5150	2	10,3	37,9
	2	⌀18АтIVС ℓ=3950	2	7,9	
	3	⌀6АI ℓ=480	14	0,11	

Арматура класса А-I по ГОСТ 5781-82,
класса Ат-IVС по ГОСТ 10884-81*.

Нач. отд.	Агранович		1.424.1-9. 12с-59
Н. контр.	Кудричевская		
Гл. спец.	Савранский		
Зав. гр.	Кудричевская		Каркас 13КР49с-АтIVС; 13КР51с-АтIVС 13КР51с-1-АтIVС; 13КР51с-6-АтIVС
Исполн.	Соколова		Стадия Р · Лист · Листов 1
Провер.	Тремль		ХАРЬКОВСКИЙ ПРОМСТРОЙНИИПРОЕКТ

Инв. № подл. | Подпись и дата | Взам. инв. №

Формат А4

13КР57с-АтIVС; 13КР57с-1-АтIVС
13КР57с-2-АтIVС

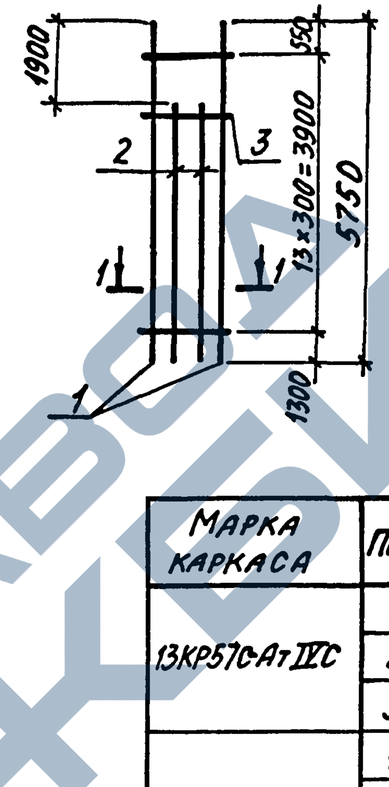

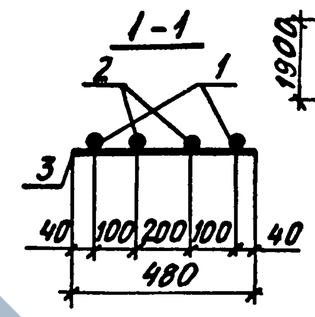

13КР57с-3-АтIVС

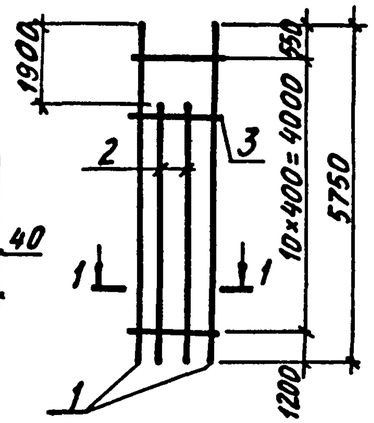

Марка каркаса	Поз.	Наименование	Кол.	Масса ед., кг	Общая масса, кг
13КР57с-АтIVС	1	⌀20АтIVС ℓ=5750	2	14,2	48,9
	2	⌀20АтIVС ℓ=3850	2	9,5	
	3	⌀6АI ℓ=480	14	0,11	
13КР57с-1-АтIVС	1	⌀22АтIVС ℓ=5750	2	17,1	58,7
	2	⌀22АтIVС ℓ=3850	2	11,5	
	3	⌀6АI ℓ=480	14	0,11	
13КР57с-2-АтIVС	1	⌀25АтIVС ℓ=5750	2	22,1	76,5
	2	⌀25АтIVС ℓ=3850	2	14,8	
	3	⌀8АI ℓ=480	14	0,19	
13КР57с-3-АтIVС	1	⌀28АтIVС ℓ=5750	2	27,8	94,9
	2	⌀28АтIVС ℓ=3850	2	18,6	
	3	⌀8АI ℓ=480	11	0,19	

Арматура класса А-I по ГОСТ 5781-82,
класса Ат-IVС по ГОСТ 10884-81*.

Нач. отд.	Агранович		1.424.1-9. 12с-60
Н. контр.	Кудричевская		
Гл. спец.	Савранский		
Зав. гр.	Кудричевская		Каркас 13КР57с-АтIVС 13КР57с-1-АтIVС...13КР57с-3-АтIVС
Исполн.	Соколова		Стадия Р · Лист · Листов 1
Провер.	Тремль		ХАРЬКОВСКИЙ ПРОМСТРОЙНИИПРОЕКТ

Инв. № подл. | Подпись и дата | Взам. инв. №

Формат А4

https://zavod-gkl.com/

13КР57с-6-АтIVС
13КР57с-7-АтIVС

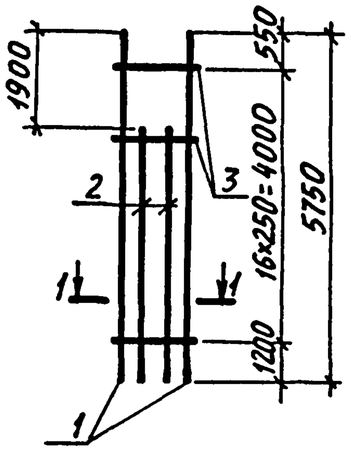

13КР59с-АтIVС

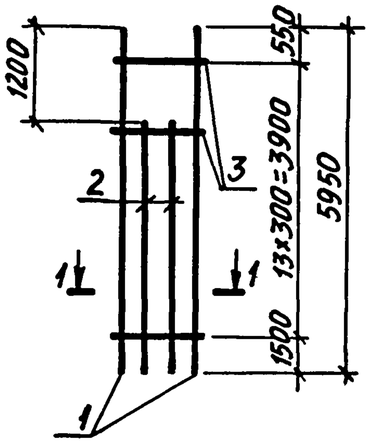

1 – 1

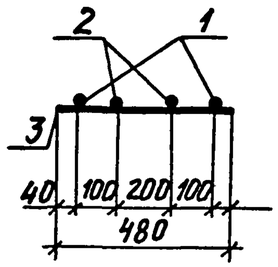

Марка каркаса	Поз.	Наименование	Кол.	Масса ед., кг	Общая масса, кг
13КР57с-6-АтIVС	1	⌀18АтIVС ℓ=5750	2	11,5	40,3
	2	⌀18АтIVС ℓ=3850	2	7,7	
	3	⌀6АI ℓ=480	17	0,11	
13КР57с-7-АтIVС	1	⌀20АтIVС ℓ=5750	2	14,2	49,3
	2	⌀20АтIVС ℓ=3850	2	9,5	
	3	⌀6АI ℓ=480	17	0,11	
13КР59с-АтIVС	1	⌀20АтIVС ℓ=5950	2	14,7	54,3
	2	⌀20АтIVС ℓ=4750	2	11,7	
	3	⌀6АI ℓ=480	14	0,11	

Арматура класса А-I по ГОСТ 5781-82, класса Ат-IVС по ГОСТ 10884-81*.

Нач. отд.	Агранович		
Н. контр.	Кудричевская		
Гл. спец.	Савранский		
Зав. гр.	Кудричевская		
Исполн.	Соколова		
Провер.	Тремль		

1.424.1-9. 12с-61

Каркас 13КР57с-6-АтIVС 13КР59с-АтIVС 13КР57с-7-АтIVС

Стадия	Лист	Листов
Р		1

ХАРЬКОВСКИЙ ПРОМСТРОЙНИИПРОЕКТ

Инв. № подл. | Подпись и дата | Взам. инв. №

Формат А4

13КР59с-1-АтIVС; 13КР59с-2-АтIVС

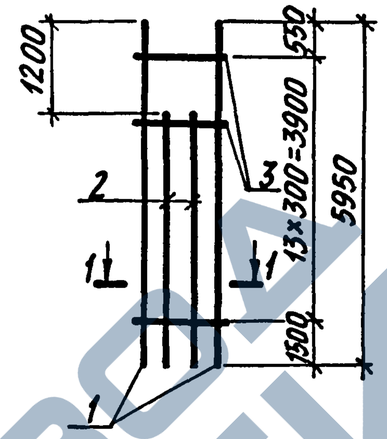

1 – 1

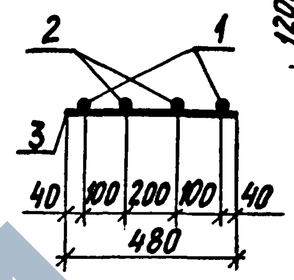

13КР59с-3-АтIVС; 13КР59с-6-АтIVС

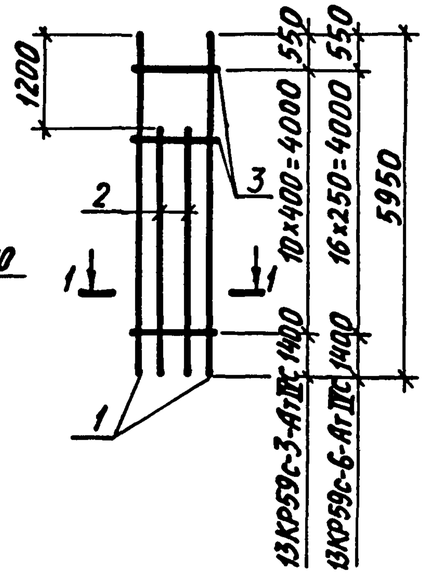

Марка каркаса	Поз.	Наименование	Кол.	Масса ед., кг	Общая масса, кг
13КР59с-1-АтIVС	1	⌀22АтIVС ℓ=5950	2	17,7	65,3
	2	⌀22АтIVС ℓ=4750	2	14,2	
	3	⌀6АI ℓ=480	14	0,11	
13КР59с-2-АтIVС	1	⌀25АтIVС ℓ=5950	2	22,9	85,1
	2	⌀25АтIVС ℓ=4750	2	18,3	
	3	⌀8АI ℓ=480	14	0,19	
13КР59с-3-АтIVС	1	⌀28АтIVС ℓ=5950	2	28,7	105,3
	2	⌀28АтIVС ℓ=4750	2	22,9	
	3	⌀8АI ℓ=480	11	0,19	
13КР59с-6-АтIVС	1	⌀18АтIVС ℓ=5950	2	11,9	44,7
	2	⌀18АтIVС ℓ=4750	2	9,5	
	3	⌀6АI ℓ=480	17	0,11	

Арматура класса А-I по ГОСТ 5781-82, класса Ат-IVС по ГОСТ 10884-81*.

Нач. отд.	Агранович		
Н. контр.	Савранский		
Гл. спец.	Савранский		
Зав. гр.	Кудричевская		
Исполн.	Соколова		
Провер.	Тремль		

1.424.1-9. 12с-62

Каркас 13КР59с-1-АтIVС...13КР59с-3-АтIVС 13КР59с-6-АтIVС

Стадия	Лист	Листов
Р		1

ХАРЬКОВСКИЙ ПРОМСТРОЙНИИПРОЕКТ

Инв. № подл. | Подпись и дата | Взам. инв. №

Формат А4

https://vofdjbi.com/

13КР65с-АтIVС; 13КР65с-1-АтIVС
13КР65с-2-АтIVС

13КР65с-4-АтIVС

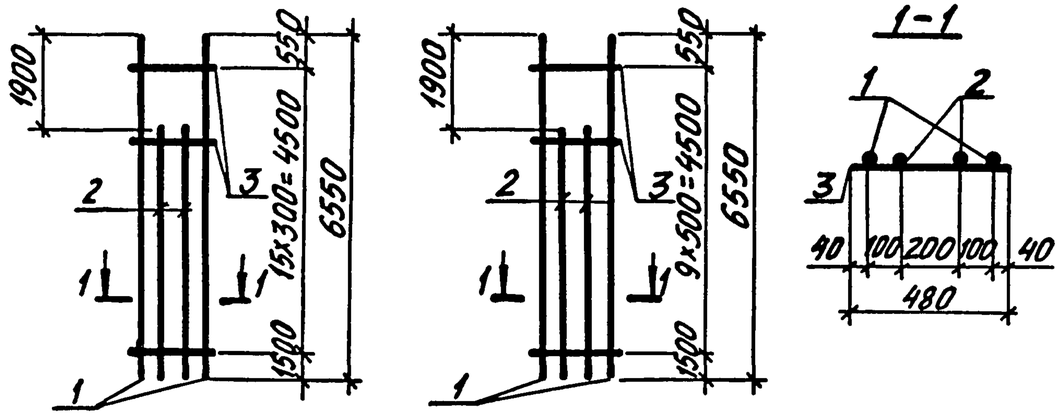

Марка каркаса	Поз.	Наименование	Кол.	Масса ед., кг	Общая масса, кг
13КР65с-АтIVС	1	Ø20АтIVС ℓ=6550	2	16,2	57,2
	2	Ø20АтIVС ℓ=4650	2	11,5	
	3	Ø6АI ℓ=480	16	0,11	
13КР65с-1-АтIVС	1	Ø22АтIVС ℓ=6550	2	19,5	68,6
	2	Ø22АтIVС ℓ=4650	2	13,9	
	3	Ø6АI ℓ=480	16	0,11	
13КР65с-2-АтIVС	1	Ø25АтIVС ℓ=6550	2	25,2	89,2
	2	Ø25АтIVС ℓ=4650	2	17,9	
	3	Ø8АI ℓ=480	16	0,19	
13КР65с-4-АтIVС	1	Ø32АтIVС ℓ=6550	2	41,3	143,1
	2	Ø32АтIVС ℓ=4650	2	29,3	
	3	Ø8АI ℓ=480	10	0,19	

Арматура класса А-I по ГОСТ 5781-82,
класса Ат-IVС по ГОСТ 10884-81*.

Нач. отд.	Агранович		1.424.1-9.12с-63
Н. контр.	Кудричевская		
Гл. спец.	Савранский		
Зав. гр.	Кудричевская		Каркас 13КР65с-АтIVС 13КР65с-1-АтIVС; 13КР65с-2-АтIVС 13КР65с-4-АтIVС
Исполн.	Соколова		Стадия Р · Лист · Листов 1
Провер.	Тремль		ХАРЬКОВСКИЙ ПРОМСТРОЙНИИПРОЕКТ

Инв. № подл. | Подпись и дата | Взам. инв. №

Формат А4

13КР65с-6-АтIVС; 13КР65с-7-АтIVС
13КР65с-3-АтIVС
13КР65с-8-АтIVС

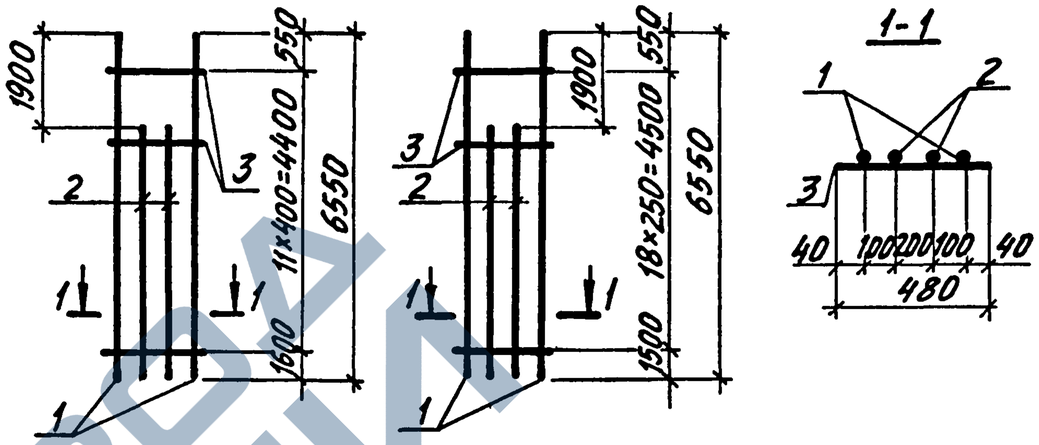

Марка каркаса	Поз.	Наименование	Кол.	Масса ед., кг	Общая масса,
13КР65с-3-АтIVС	1	Ø28АтIVС ℓ=6550	2	31,6	110,5
	2	Ø28АтIVС ℓ=4650	2	22,5	
	3	Ø8АI ℓ=480	12	0,12	
13КР65с-6-АтIVС	1	Ø18АтIVС ℓ=6550	2	13,1	46,9
	2	Ø18АтIVС ℓ=4650	2	9,3	
	3	Ø6АI ℓ=480	19	0,11	
13КР65с-7-АтIVС	1	Ø20АтIVС ℓ=6550	2	16,2	57,5
	2	Ø20АтIVС ℓ=4650	2	11,5	
	3	Ø6АI ℓ=480	19	0,11	
13КР65с-8-АтIVС	1	Ø22АтIVС ℓ=6550	2	19,5	68,9
	2	Ø22АтIVС ℓ=4650	2	13,9	
	3	Ø6АI ℓ=480	19	0,11	

Арматура класса А-I по ГОСТ 5781-82,
класса Ат-IVС по ГОСТ 10884-81*.

Нач. отд.	Агранович		1.424.1-9.12с-64
Н. контр.	Кудричевская		
Гл. спец.	Савранский		
Зав. гр.	Кудричевская		Каркас 13КР65с-3-АтIVС 13КР65с-6-АтIVС 13КР65с-7-АтIVС; 13КР65с-8-АтIVС
Исполн.	Соколова		Стадия Р · Лист · Листов 1
Провер.	Тремль		ХАРЬКОВСКИЙ ПРОМСТРОЙНИИПРОЕКТ

Инв. № подл. | Подпись и дата | Взам. инв. №

Формат А4

https://zavodzhkbi.com/

14КР48с-3; 14КР41с-3 14КР54с-3 1-1

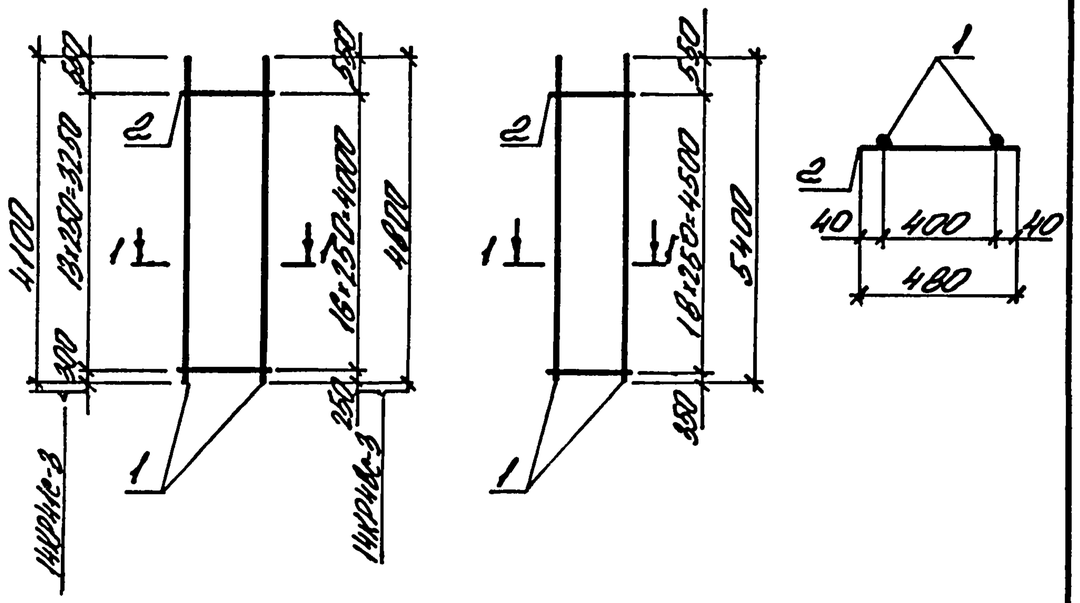

Марка каркаса	Поз	Наименование	Кол	Масса ед. кг	Общая масса, кг
14КР48с-3	1	ф12АI ℓ=4800	2	4.3	10.6
	2	ф6АI ℓ=480	17	0.11	
14КР41с-3	1	ф12АI ℓ=4100	2	3.6	8.7
	2	ф6АI ℓ=480	14	0.11	
14КР54с-3	1	ф12АI ℓ=5400	2	4.8	11.7
	2	ф6АI ℓ=480	19	0.11	

Арматура класса А-I по ГОСТ 5781-82

Нач.отд.	Агранович		
Н.контр.	Кудрявцевская		
Гл.спец.	Саврянский		
Зав.гр.	Кудрявцевская		
Исполн.	Соколова		
Провер.	Тремль		

1.424.1-9.12с-65

Каркас 14КР48с-3; 14КР41с-3 14КР54с-3

Стадия	Лист	Листов
Р		1

ХАРЬКОВСКИЙ ПРОМСТРОЙНИИПРОЕКТ

Инв.№подл. | Подпись и дата | Взам.инв.№

Формат А4

15КР60с-АтIVс; 15КР115с-1-АтIVс 15КР75с-АтIVс; 15КР85с-АтIVс 1-1

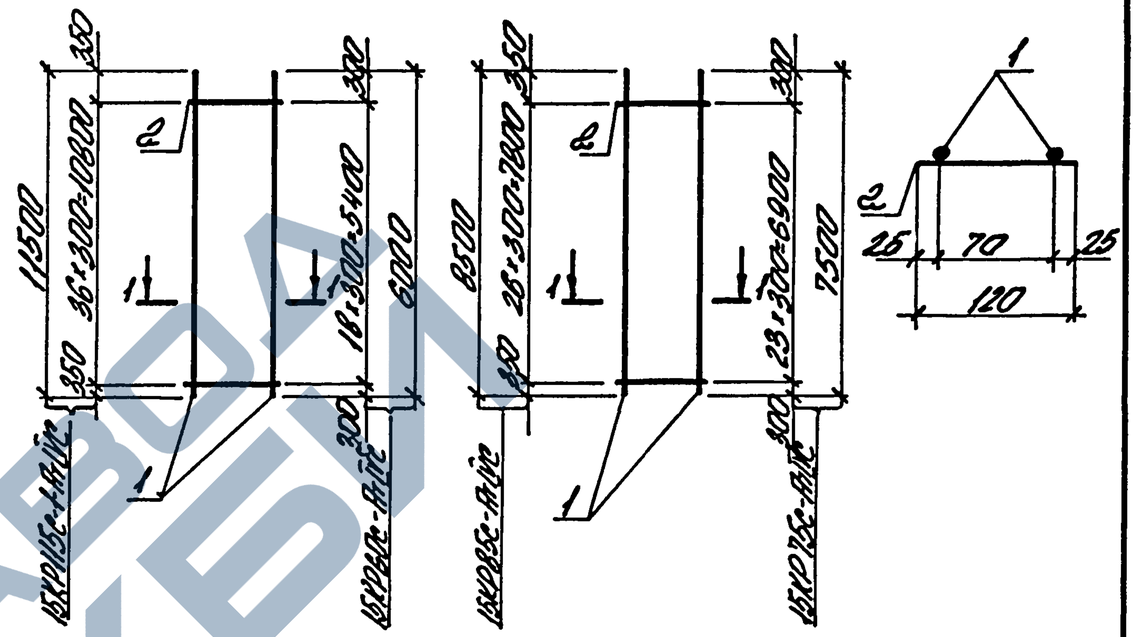

Марка каркаса	Поз	Наименование	Кол	Масса ед. кг	Общая масса, кг
15КР60с-АтIVс	1	ф12АтIVс ℓ=6000	2	5.3	11,2
	2	ф6АI ℓ=120	19	0,03	
15КР75с-АтIVс	1	ф12АтIVс ℓ=7500	2	6,7	14,1
	2	ф6АI ℓ=120	24	0,03	
15КР115с-1-АтIVс	1	ф16АтIVс ℓ=11500	2	18.4	37,91
	2	ф6 АI ℓ=120	37	0,03	
15КР85с-АтIVс	1	ф12АтIVс ℓ=8500	2	7,6	18,0
	2	ф6АI ℓ=120	27	0,03	

Арматура класса А-I по ГОСТ 5781-82, класса Ат-IVс по ГОСТ 10884-81*

Нач.отд.	Агранович		
Н.контр.	Кудрявцевская		
Гл.спец.	Саврянский		
Зав.гр.	Кудрявцевская		
Исполн.	Соколова		
Провер.	Тремль		

1.424.1-9. 12с-66

Каркас 15КР60с-АтIVс; 15КР115с-1-АтIVс 15КР75с-АтIVс; 15КР85с-АтIVс

Стадия	Лист	Листов
Р		1

ХАРЬКОВСКИЙ ПРОМСТРОЙНИИПРОЕКТ

Инв.№подл. | Подпись и дата | Взам.инв.№

Формат А4

ЗАВОД ЖБИ

15КР80с-АтIVС; 15КР95с-1-АтIVС

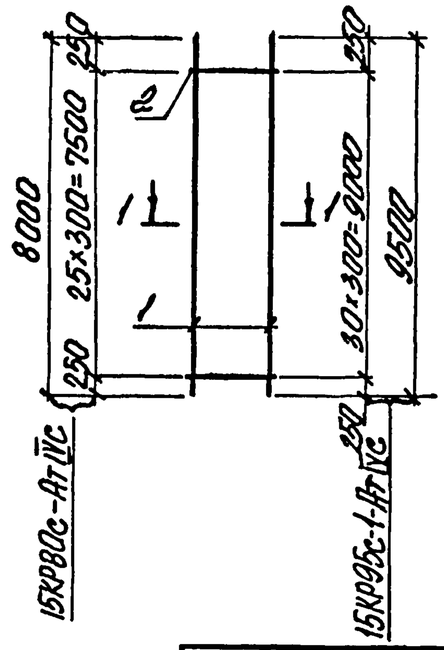

15КР90с-1-АтIVС

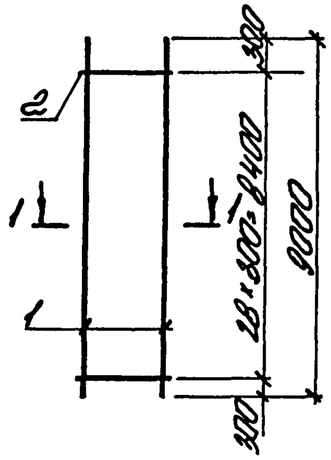

1-1

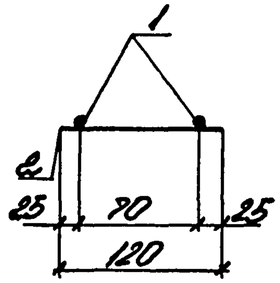

Марка каркаса	Поз.	Наименование	Кол.	Масса ед., кг	Общая масса, кг
15КР80с-АтIVС	1	ф12АтIVС ℓ=8000	2	7,1	15,0
	2	ф6АI ℓ=120	26	0,03	
15КР90с-1-АтIVС	1	ф14АтIVС ℓ=9000	2	10,9	22,6
	2	ф6АI ℓ=120	29	0,03	
15КР95с-1-АтIVС	1	ф14АтIVС ℓ=9500	2	11,5	23,9
	2	ф6АI ℓ=120	31	0,03	

Арматура класса А-I по ГОСТ 5781-82, класса Ат-IVС по ГОСТ 10884-81*.

Нач.отд.	Арранович		1.424.1-9.12с-67
Н.контр.	Кудрявцевская		
Гл.спец.	Савранский		
Зав.гр.	Кудрявцевская		Каркас 15КР95с-1-АтIVС; 15КР90с-1-АтIVС; 15КР80с-АтIVС
Исполн.	Соколова		Стадия Р · Лист · Листов 1
Провер.	Тремль		Харьковский Промстройниипроект

Взам.инв.№ · Подпись и дата · Инв.№ подл.

Формат А4

СШ1-АтIVС...СШ4-АтIVС
СШ16-АтIVС

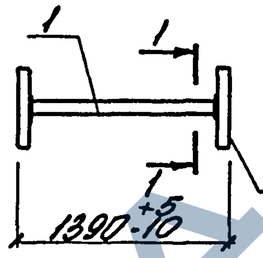

СШ6-АтIVС...СШ9-АтIVС
СШ17-АтIVС

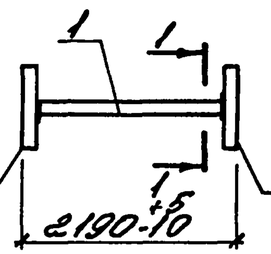

СШ11-АтIVС...СШ14-АтIVС
СШ18-АтIVС

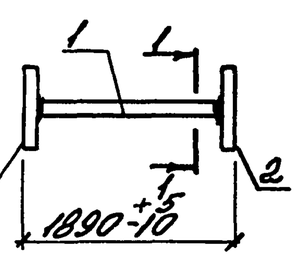

1-1

Для СШ1-АтIVС; СШ2-АтIVС; СШ6-АтIVС; СШ7-АтIVС; СШ11-АтIVС; СШ12-АтIVС; СШ16-АтIVС ... СШ18-АтIVС

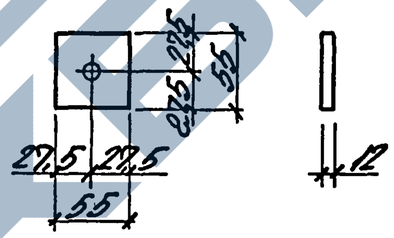

1-1

Для СШ3-АтIVС; СШ8-АтIVС; СШ13-АтIVС

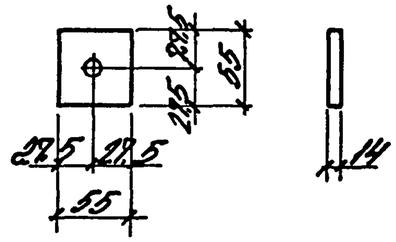

1-1

Для СШ4-АтIVС; СШ9-АтIVС; СШ14-АтIVС

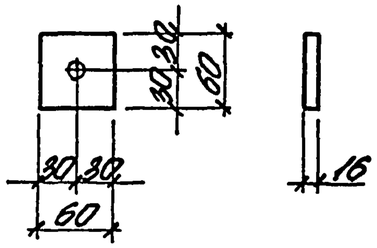

Указания о способах сварных соединений поз 1 и 2 см. на листе 3.

Нач.отд.	Арранович		1.424.1-9.12с-68
Н.контр.	Кудрявцевская		
Гл.спец.	Савранский		
Зав.гр.	Кудрявцевская		Арматурный элемент СШ1-АтIVС...СШ4-АтIVС; СШ6-АтIVС...СШ9-АтIVС; СШ11-АтIVС...СШ14-АтIVС; СШ16-АтIVС...СШ18-АтIVС
Исполн.	Соколова		Стадия Р · Лист 1 · Листов 3
Провер.	Тремль		Харьковский Промстройниипроект

Взам.инв.№ · Подпись и дата · Инв.№ подл.

Формат А4

ЗАВОД ЖБИ

Марка арматурн. элемента	Поз	Наименование	Кол	Масса ед., кг	Общая масса, кг
СШ1-АтIVС	1	⌀16АтIVС ℓ=1370	1	2,1	2,7
	2	Полоса 55×12 ГОСТ 103-76* / ВСт3пс6-1ТУ14-1-3023-80	2	0.28	
СШ2-АтIVС	1	⌀18АтIVС ℓ=1370	1	2,7	3,3
	2	Полоса 55×12 ГОСТ 103-76* / ВСт3пс6-1ТУ14-1-3023-80	2	0.28	
СШ3-АтIVС	1	⌀20АтIVС ℓ=1360	1	3,3	4,0
	2	Полоса 55×14 ГОСТ 103-76* / ВСт3пс6-1ТУ14-1-3023-80	2	0.33	
СШ4-АтIVС	1	⌀22АтIVС ℓ=1360	1	4.0	4.9
	2	Полоса 60×16 ГОСТ 103-76* / ВСт3пс6-1ТУ14-1-3023-80	2	0.45	
СШ6-АтIVС	1	⌀16АтIVС ℓ=2170	1	3.4	4.0
	2	Полоса 55×12 ГОСТ 103-76* / ВСт3пс6-1ТУ14-1-3023-80	2	0.28	
СШ7-АтIVС	1	⌀18АтIVС ℓ=2170	1	4.3	4,9
	2	Полоса 55×12 ГОСТ 103-76* / ВСт3пс6-1ТУ14-1-3023-80	2	0.28	
СШ8-АтIVС	1	⌀20АтIVС ℓ=2160	1	5.3	6,0
	2	Полоса 55×14 ГОСТ 103-76* / ВСт3пс6-1ТУ14-1-3023-80	2	0.33	
СШ9-АтIVС	1	⌀22АтIVС ℓ=2160	1	6.3	7.2
	2	Полоса 60×16 ГОСТ 103-76* / ВСт3пс6-1ТУ14-1-3023-80	2	0.45	
СШ11-АтIVС	1	⌀16АтIVС ℓ=1860	1	2.9	3,5
	2	Полоса 55×12 ГОСТ 103-76* / ВСт3пс6-1ТУ14-1-3023-80	2	0.28	

Инв.№подл. | Подпись и дата | Взам.инв.№

Марка арматурн. элемента	Поз	Наименование	Кол	Масса ед., кг	Общая масса, кг
СШ12-АтIVС	1	⌀18АтIVС ℓ=1860	1	3,7	4.3
	2	Полоса 55×12 ГОСТ 103-76* / ВСт3пс6-1ТУ14-1-3023-80	2	0.28	
СШ13-АтIVС	1	⌀20АтIVС ℓ=1860	1	4.5	5,2
	2	Полоса 55×14 ГОСТ 103-76* / ВСт3пс6-1ТУ14-1-3023-80	2	0.33	
СШ14-АтIVС	1	⌀22АтIVС ℓ=1860	1	5,5	6,4
	2	Полоса 60×1.6 ГОСТ 103-76* / ВСт3пс6-1ТУ14-1-3023-80	2	0,45	
СШ16-АтIVС	1	⌀14АтIVС ℓ=1370	1	1.66	2,2
	2	Полоса 55×12 ГОСТ 103-76* / ВСт3пс6-1ТУ14-1-3023-80	2	0,28	
СШ17-АтIVС	1	⌀14АтIVС ℓ=2170	1	2,63	3,19
	2	Полоса 55×12 ГОСТ 103-76* / ВСт3пс6-1ТУ14-1-3023-80	2	0,28	
СШ18-АтIVС	1	⌀14АтIVС ℓ=1860	1	2,25	2,81
	2	Полоса 55×12 ГОСТ 103-76* / ВСт3пс6-1ТУ14-1-3023-80	2	0,28	

1. Арматура класса АтIVС по ГОСТ 10884-81*
2. Сварные соединения стержней поз. 1 с анкерными пластинами поз. 2 следует выполнять одним из следующих способов, предусмотренных ГОСТ 14098-85:
   Т2-Рф - дуговая ручная сварка с малой механизацией под флюсом;
   Т7-Ко - контактная сварка непрерывным оплавлением;
   Т11-Мс - дуговая механизированная в CO_2 в отверстие

Инв.№подл. | Подпись и дата | Взам.инв.№

С3-4-Ат-IVС; С3-5-Ат-IVС

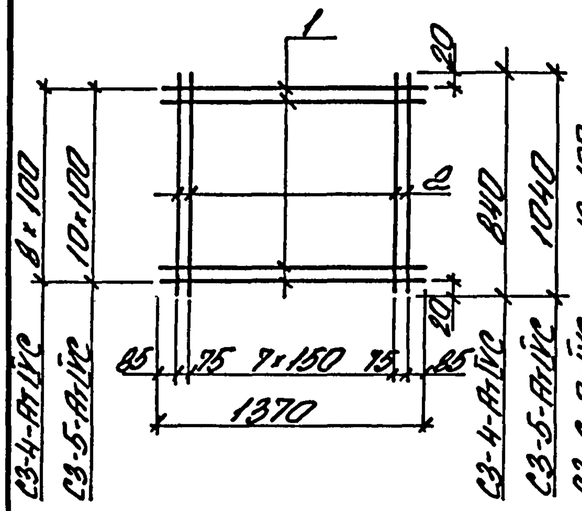

С3-6-Ат-IVС; С3-7-Ат-IVС

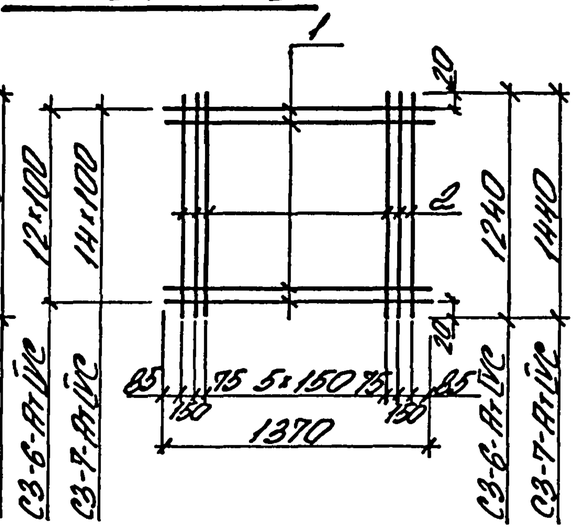

Марка сетки	Поз	Наименование	Кол	Масса ед. кг	Общая масса, кг
С3-4-Ат-IVС	1	ф10Ат-IVС ℓ=1370	9	0,85	12.8
	2	ф10Ат-IVС ℓ=840	10	0,53	
С3-5-Ат-IVС	1	ф10Ат-IVС ℓ=1370	11	0,85	15.8
	2	ф10Ат-IVС ℓ=1040	10	0.64	
С3-6-Ат-IVС	1	ф10Ат-IVС ℓ=1370	13	0,85	18.8
	2	ф10Ат-IVС ℓ=1240	10	0,77	
С3-7-Ат-IVС	1	ф10Ат-IVС ℓ=1370	15	0.85	21.7
	2	ф10Ат-IVС ℓ=1440	10	0.89	

Арматура класса Ат-IV по ГОСТ 10884-81*

Нач. отд.	Агранович		1.424.1-9. 12с-69
Н. контр.	Кудрявцевская		
Гл. спец.	Саврянский		
Зав. гр.	Кудрявцевская		Сетка С3-4-Ат-IVС... С3-7-Ат-IVС
Исполн.	Соколова		Стадия: Р; Лист: ; Листов: 1
Провер.	Тремль		Харьковский Промстройниипроект

Взам. инв. № | Подпись и дата | Инв. № подл.

Формат А4

С4-2-Ат-IVС; С4-3-Ат-IVС

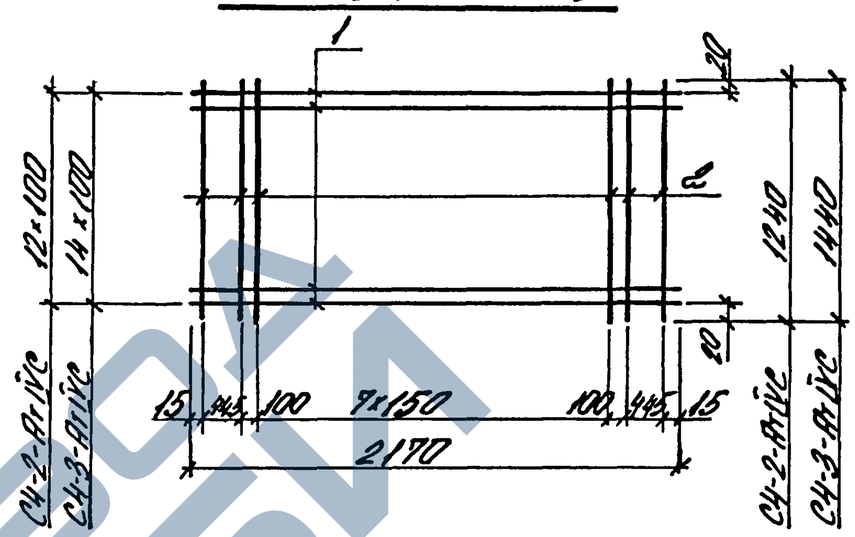

Марка сетки	Поз	Наименование	Кол	Масса ед. кг	Общая масса, кг
С4-2-Ат-IVС	1	ф10Ат-IVС ℓ=2170	13	1,35	26,7
	2	ф10Ат-IVС ℓ=1240	12	0,77	
С4-3-Ат-IVС	1	ф10Ат-IVС ℓ=2170	15	1,35	30.9
	2	ф10Ат-IVС ℓ=1440	12	0.89	

Арматура класса Ат-IVС по ГОСТ 10884-81*

Нач. отд.	Агранович		1.424.1-12с-70
Н. контр.	Кудрявцевская		
Гл. спец.	Саврянский		
Зав. гр.	Кудрявцевская		Сетка С4-2-Ат-IVС; С4-3-Ат-IVС
Исполн.	Соколова		Стадия: Р; Лист: ; Листов: 1
Провер.	Тремль		Харьковский Промстройниипроект

Взам. инв. № | Подпись и дата | Инв. № подл.

24537-02 77

Формат А4

https://vofdzi.com/

СТ4-Ат IVС, СТ5-Ат IVС

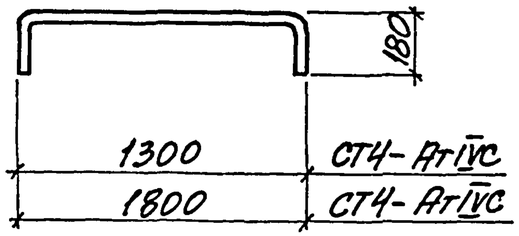

СТ18-Ат IVС

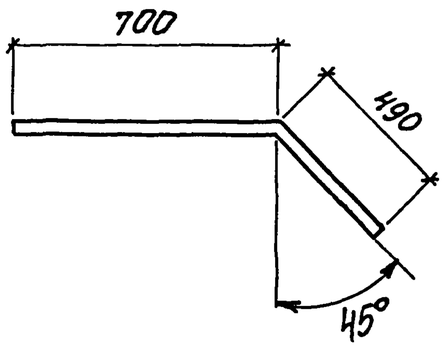

Марка стержня	Наименование	Масса ед., кг
СТ4-Ат IVС	ф12Ат IVС ℓ=1460	1,30
СТ5-Ат IVС	ф12 Ат IVС ℓ=1960	1,7
СТ18-Ат IVС	ф10Ат IVС ℓ=1190	0,84

Арматура класса Ат-IVС по ГОСТ 10884-81*

Нач. отд.	Агранович		1.424.1-9.12с-71
Н. контр.	Кудричевская		
Гл. спец.	Саврянский		
Зав. гр.	Кудричевская		Стержни арматурные СТ4-Ат IVС; СТ5-Ат IVС; СТ18-Ат IVС
Исполн.	Соколова		Стадия: Р; Лист: ; Листов: 1
Провер.	Тремль		Харьковский Промстройниипроект

Инв. № подл. | Подпись и дата | Взам. инв. №

Формат А4

Примеры образования пространственного арматурного каркаса при помощи сварочных клещей для контактной точечной сварки

а) Приварка поперечных соединительных стержней к продольным стержням плоских каркасов

б) Приварка поперечных соединительных стержней к поперечным стержням плоских каркасов

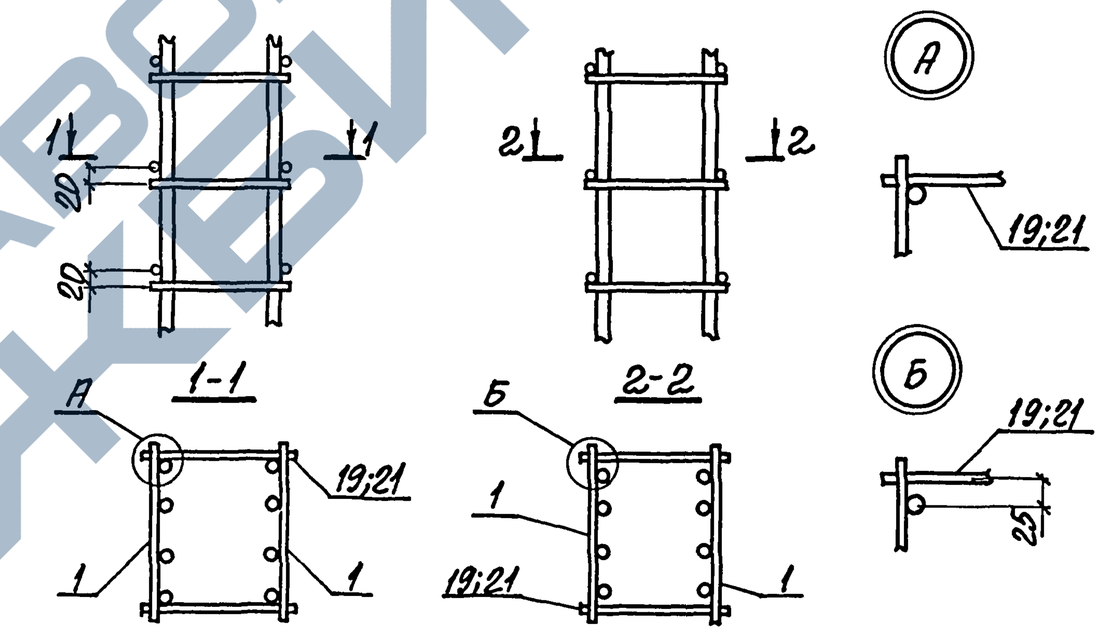

1. Общие указания по образованию пространственного арматурного, каркаса см. пункт 2.2 технических требований
2. На чертеже условно показано армирование ветви средней колонны

Нач. отд.	Агранович		1.424.1-9.12с-72
Н. контр.	Саврянская		
Гл. спец.	Саврянский		
Зав. гр.	Кудричевская		Пример объединения плоских каркасов в пространственный
Исполн.	Копина		Стадия: Р; Лист: 1; Листов: 3
Провер.	Тремль		Харьковский Промстройниипроект

Инв. № подл. | Подпись и дата | Взам. инв. №

Формат А4

https://vofdpi.com/
ЗАВОД ЖБИ

Пример образования пространственного арматурного каркаса при помощи шпилек

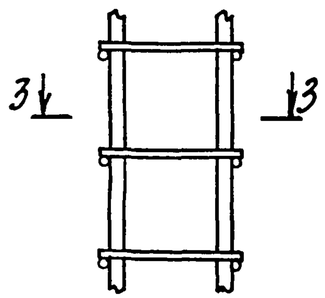

Шпильки
Замена поз. 19, 21

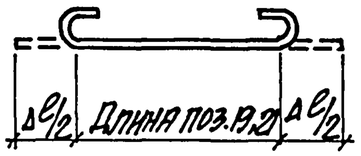

3-3

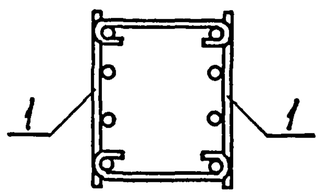

Таблица 1

Диаметр продольной арматуры плоского каркаса, мм	Добавка на длину двух крюков Δℓ, мм
20; 22; 25	150
28; 32	180

3. При образовании пространственного арматурного каркаса с помощью шпилек необходимо: стержни поз. 19 и 21 заменить шпильками, показанными на чертеже, диаметр и длина шпилек назначается по поз. 19 и 21 с учетом добавки Δℓ на длину крюков по таблице 1.

Схема транспортирования пространственного каркаса

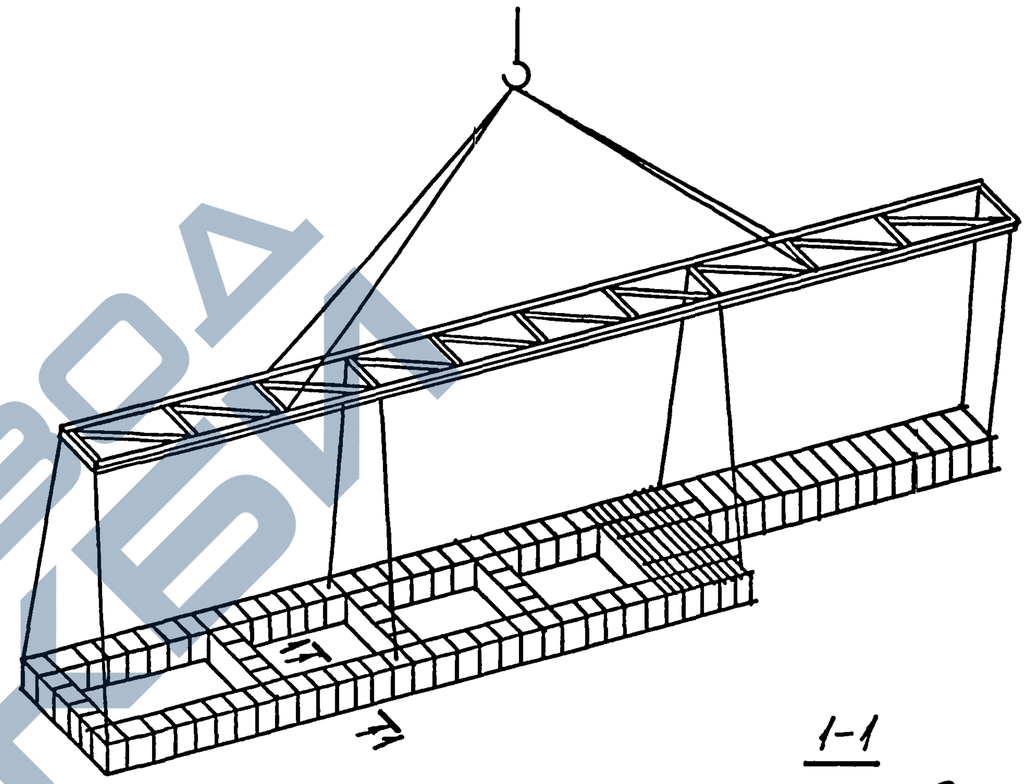

1-1

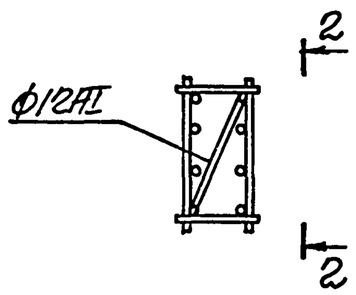

2-2

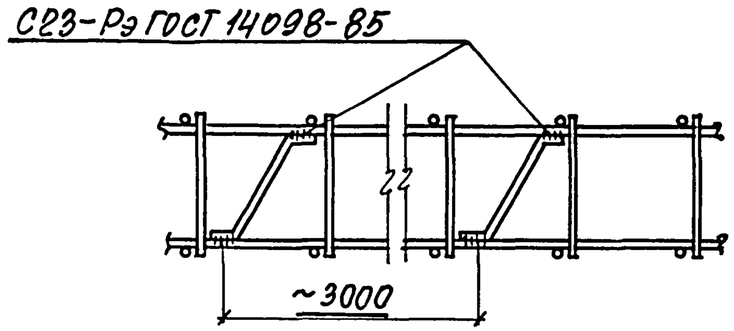

4. Связевые диагональные стержни устанавливаются для обеспечения жесткости ветви каркаса в случае образования пространственного каркаса при помощи шпилек (см. лист 2)

Инв. № подл. | Подпись и дата | Взам. инв. №