https://zavodjbi.com/

ТИПОВЫЕ КОНСТРУКЦИИ ИЗДЕЛИЯ И УЗЛЫ ЗДАНИЙ И СООРУЖЕНИЙ

СЕРИЯ 3.503-41

СОПРЯЖЕНИЯ АВТОДОРОЖНЫХ МОСТОВ И ПУТЕПРОВОДОВ С НАСЫПЬЮ

ВЫПУСК I

КОНСТРУКЦИИ СОПРЯЖЕНИЙ

МОСКВА 1977 г

https://zavodjbi.com/

ТИПОВЫЕ КОНСТРУКЦИИ ИЗДЕЛИЯ И УЗЛЫ ЗДАНИЙ И СООРУЖЕНИЙ

СЕРИЯ 3.503-41

СОПРЯЖЕНИЯ АВТОДОРОЖНЫХ МОСТОВ И ПУТЕПРОВОДОВ С НАСЫПЬЮ

ВЫПУСК I

СОСТАВ ПРОЕКТА:

ВЫПУСК I - Конструкции сопряжений

ВЫПУСК II - Блоки заводского изготовления

ВЫПУСК III - Схемы производства работ/разработан Воронежским филиалом Гипродорнии Минавтодора РСФСР/

РАЗРАБОТАНЫ

ГПИ „Союздорпроект"

Главный инженер института /Силков/

Главный инженер проекта /Жуков/

Утверждены и введены в действие с 1 июля 1977 г.

Министерством Транспортного Строительства СССР

Приказ № А-685 от 10 мая 1977 г.

Согласованы Министерством Строительства и Эксплуатации Автомобильных Дорог РСФСР

Содержание

№ пп	Наименование чертежей	№ листов
1	Пояснения	4-7
2	Расчетный лист	8
3	Таблица объемов работ для прямых пересечений	9-13
4	Таблица монтажных элементов для прямых пересечений	14-15
5	Таблица объемов работ и монтажных элементов для косых пересечений	16-17
6	Сопряжения плитами длиной 4м поверхностного типа при цементобетонном покрытии на дороге	18
7	То же плитами длиной 6 м	19
8	То же плитами длиной 8 м	20
9	Сопряжения плитами длиной 4м заглубленного типа при асфальтобетонном покрытии на дороге	21
10	То же плитами длиной 6 м	22
11	То же плитами длиной 8 м	23
12	Раскладка переходных плит и блоков асжия по габаритам для прямых пересечений	24-25
13	Схемы устройства засыпки за устоями различных типов	26
14	Сопряжения покрытия на переходных плитах с покрытием основной дороги	27
15	Сборно-монолитное сопряжение Монолитная часть плит L=4м Арматура класса АШ	28
16	Таблица расхода стали на монолитную часть плит L=4м Арматура класса АШ	29
17	Сборно-монолитное сопряжение Монолитная часть плит L=6м Арматура класса АШ	30
18	Таблица расхода стали на монолитную часть плит L=6м Арматура класса АШ	31
19	Сборно-монолитное сопряжение Монолитная часть плит L=8м Арматура класса АШ	32
20	Таблица расхода стали на монолитную часть плит L=8м Арматура класса АШ	33
21	Сборно-монолитное сопряжение Монолитная часть плит L=4м Арматура класса АШ	34
22	Таблица расхода стали на монолитную часть плит L=4м Арматура класса АШ	35
23	Сборно-монолитное сопряжение Монолитная часть плит L 6м Арматура класса АШ	36
24	Таблица расхода стали на монолитную часть плит L=6м Арматура класса АШ	37
25	Сборно-монолитное сопряжение Монолитная часть плит L-8м Арматура класса АШ	38
26	Таблица расхода стали на монолитную часть плит L=8м Арматура класса АШ	39
27	Косое сборно-монолитное сопряжение Монолитная часть Арматура класса АШ	40
28	Таблица расхода стали на монолитную часть косых плит Арматура класса АШ	41
29	Косое сборно-монолитное сопряжение Монолитная часть Арматура класса АШ	42
30	Таблица расхода стали на монолитную часть косых плит Арматура класса АШ	43
31	Узлы соединения сборных элементов	44
32	Таблица расхода стали на соединение сборных элементов	45
33	Промежуточные монолитные плиты покрытия дороги у примыкании к переходным плитам при цементобетонном покрытии	46-47
34	Схема водоотвода и уширения земляного полотна при цементобетонном покрытии.	48
35	Схема водоотвода и уширения земляного пол при асфальтобетонном покрытии.	49

Инв.№ | Подпись и дата

ПОЯСНЕНИЯ

Настоящий типовой проект разработан совместно Союздорпроектом и Воронежским Филиалом Гипродорнии при консультациях Союздорнии в соответствии с планом типового проектирования Госстроя СССР на 1976 г, по техническому заданию, утвержденному Заместителем Министра транспортного строительства СССР (№ А-672 20 апреля 1976 г) и Заместителем Министра строительства и эксплуатации автомобильных дорог РСФСР (12 марта 1976 г).

Проект содержит типовые конструкции сопряжения мостов и путепроводов с насыпью при дорожных одеждах с усовершенствованными капитальными типами покрытий (цементобетонными и асфальтобетонными) на дороге, и скомпонован в 3х выпусках

Выпуск I. Конструкции сопряжений

Выпуск II. Блоки заводского изготовления

Выпуск III Схемы производства работ

Выпуски I и II разработаны Союздорпроектом, выпуск III - Воронежским Филиалом Гипродорнии

Типовой проект составлен на основе проекта „Конструкций сопряжений мостов и путепроводов с насыпью," инв № 20296-М, Союздорпроект, 1971 г с учетом „Нормалей сопряжений автодорожных мостов и путепроводов с насыпями," серия 3503-16, Гипроавтотранс, 1969 г и „Методических рекомендаций по проектированию и строительству сопряжений автодорожных мостов и путепроводов с насыпью," Союздорнии 1975 г.

§ 1 Нормы проектирования

Габариты проезда, а также конструктивные детали дорожной одежды и земполотна приняты в соответствии со СН и П II-А 5-72, элементы железобетонных конструкций разработаны в соответствии со СН 200-62 и СН 365-67. Временная подвижная нагрузка принята Н-30 и НК-80.

§ 2 Материалы

Для изготовления конструкций сопряжений применяется гидротехнический бетон по ГОСТ 4795-68 марки 300, Мрз-300 Прочность бетона на сжатие при испытании кубиков 15×15×15 см по ГОСТ 10180-74 должна быть не менее 325 кгс/см²

Для районов строительства со средней месячной температурой наиболее холодного месяца минус 15°С и выше разрешается применение бетона Мрз 200

В качестве рабочей арматуры применены стержни периодического профиля из стали класса А III. На случай невозможности получения арматуры класса А III приведен вариант армирования арматурой класса А II. Конструктивное армирование выполняется стержнями класса А-I. Для выбора марок сталей при изготовлении сеток и каркасов надлежит пользоваться приведенной ниже таблицей

Таблица 1

Сталь для армирования железобетонных конструкций

Наименование стали	Расчетная температура	не ниже минус 30°С	От минус 30°С до минус 40°С	Ниже минус 40°С
1		2	3	4
Арматурная сталь класса А I по ГОСТ 5781-75	Сварные и вязаные сетки и каркасы	В Ст 3 сп 2 Ст 3 сп 3 В Ст 3 пс 2 В Ст 3 Гпс 2 по ГОСТ 380-71* В 18 Гпс 2 по ЧМТУ I-47-67	В Ст 3 сп 2 Ст 3 сп 3 по ГОСТ 380-71*	В Ст 3 сп 2 по ГОСТ 380-71*
	Только вязаные сетки и каркасы		В Ст 3 пс 2 В Ст 3 Гпс 2 по ГОСТ 380-71* В 18 Гпс 2 по ЧМТУ I-47-67	В Ст 3 Гпс 2 по ГОСТ 380-71* В 18 Гпс 2 по ЧМТУ I-47-67 (кроме вертикальных стержней сеток СР, СВ и каркасов)
	Строповочные петли	В Ст 3 сп 2, В Ст 3 пс 2 по ГОСТ 380-71*		В Ст 3 сп 2 по ГОСТ 380-71*
Арматурная сталь класса А II по ГОСТ 5781-75	Сварные и вязаные сетки и каркасы, закладные детали	В Ст 5 сп 2 В Ст 5 пс 2 по ГОСТ 380-71*	В Ст 5 сп 2 по ГОСТ 380-71*	—
	Только вязаные сетки, каркасы		В Ст 5 пс 2 по ГОСТ 380-71*	

Изм	Лист	№ документа	Подпись	Дата
Нач ОНС		Постовой		
Гип ОНС		Жуков		
Рук бриг		Диденко		

3 503-41-В.1

Пояснения

Лит	Лист	Листов
Р	4	49

Союздорпроект г. Москва

Инв. № | Подпись и дата

1		2	3	4
Арматурная сталь класса Ас-II по ГОСТ 5781-75	Сварные и вязаные сетки и каркасы, закладные детали	—	—	10ГТ по ГОСТ 5781-75
	Строповочные петли	10 ГТ по ГОСТ 5781-75		
Класса АIII по ГОСТ 5781-75	Сварные и вязаные сетки и каркасы, закладные детали	25Г2С 35ГС по ГОСТ 5781-75	25Г2С по ГОСТ 5781-75	—
	Только вязаные сетки и каркасы		35ГС по ГОСТ 5781-75	25Г2С по ГОСТ 5781-75

§ 3 Конструкции сопряжений

Комплекс сопряжений моста или путепровода с насыпью включает в себя устройство дренирующей засыпки за опорами, укладку железобетонных переходных плит длиной 4,6 или 8 м и укрепление обочин асфальтобетоном

В качестве дренирующей засыпки могут быть использованы грунты и материалы, не увеличивающиеся в объеме при замерзании: крупный или средний песок, мелкий непылеватый песок (частиц менее 0,1 мм не более 25%), шлак металлургический. Коэффициент фильтрации дренирующих материалов после уплотнения должен быть не менее 5 м/сутки

Дренирующую засыпку за опорами и конус необходимо отсыпать с тщательным уплотнением, обеспечивающим коэффициент уплотнения не менее К=0,98-1,0 Уплотнение грунта дренирующей засыпки и конуса производится при оптимальной влажности, послойно, с соблюдением небольшого уклона в сторону моста Толщина слоев принимается в зависимости от применяемых для уплотнения механизмов (см Альбом III табл 22 ВСН 97-65). При ручном уплотнении толщина слоев должна быть не более 10-15 см В процессе отсыпки необходимо осуществлять систематический контроль за качеством уплотнения путем отбора проб и определения плотности и влажности грунта

В целях унификации количество типов переходных плит, по сравнению с проектом 1970 г (инв № 20296-М) и „Методическими рекомендациями Союздорнии 1975 уменьшено до двух (исключены загубленные переходные плиты) Вопрос о целесообразности применения загубленных плит будет решен после изучения опыта поведения сопряжений этих плит в порядке последующей корректировки типового проекта

Оба разработанных типа переходных плит имеют одинаковую конструкцию, отличаются друг от друга только по своему положению в насыпи. При цементобетонном покрытии проезжей части подходов применяется поверхностный тип переходных плит (см листы № 18, 19, 20), при асфальтобетонном покрытии проезжей части подходов - полузагубленный тип переходных плит (см листы № 21, 22, 23)

Переходные плиты поверхностного типа применяются только сборно-монолитной конструкции, полузагубленные - сборной и сборно-монолитной конструкции

Длина переходных плит всех типов принимается в зависимости от высоты насыпи, гидрогеологических условий основания и категории дороги по таблице 1

Высота насыпи, м	Длина переходных плит, м при грунтах основания насыпи, для категорий дорог					
	малосжимаемых			повышенной сжимаемости		
	I-II	III	IV-V	I-II	III	IV-V
2-4	4	4	4	6	4	4
4-5	6	4	4	6	6	4
5-6	6	6	4	8	8	6
6-7	6	6	6	8	8	6
7-8	8	6	6	8	8	8
Более 8	8	8	6-8	8	8	8

Углы перелома профиля покрытия при этом не превосходят допускаемых: 6% - для дорог I-II категорий, 9% - для дорог III категории и 12% - для дорог IV-V категорий

К малосжимаемым грунтам относятся скальные, крупнообломочные и песчаные грунты, твердые и полутвердые супеси, суглинки и глины с коэффициентом консистенции менее 0,25; к грунтам повышенной сжимаемости - супеси, суглинки и глины с коэффициентом консистенции более 0,25

Изм	Лист	№ документа	Подпись	Дата	3.503-41-В.1		
Нач отд		Постовой			Пояснения	Лит	Лист	Листов
Гип отд		Жуков				Р	3	41
Рук группы		Андрейко				Союздорпроект г. Москва		

Инв № | Подпись и дата

Поскольку действующие внешние усилия для переходных плит разных типов отличаются между собой незначительно (см. расчетный лист), толщина переходных плит для всех типов унифицирована и зависит только от длины плиты. Длина плиты принимается в соответствии с таблицей 1, а при назначении типа и выборе конструкции переходных плит рекомендуется пользоваться таблицей 2.

Таблица 2

Покрытие проезжей части подходов	Тип переходной плиты	Сборно-монолитные плиты длиной, м			Сборные плиты длиной, м			Примечание
		4	6	8	4	6	8	
Цементобетонное	Поверхностный	+	+	+	—	—	—	Толщина всех типов плит унифицирована
Асфальтобетонное	Полузаглубленный	+	+	+	+	+	+	

Переходные плиты сборной и сборно-монолитной конструкции разработаны длиной 4, 6 и 8 м.

Нижняя часть сборно-монолитной плиты состоит из сборных железобетонных блоков шириной 98 см и 124 см, служащих опалубкой монолитной части плиты. Швы между блоками заполняются бетоном в процессе укладки верхней монолитной части.

Сборные переходные плиты состоят из блоков шириной понизу 98 см, поверху 84 см (соответственно 124 см и 120 см), объединяемых между собой шпоночным швом с постановкой спирали из проволоки диаметром 3 мм. Деталь объединения приведена на листе.

При применении плит только одной ширины (98 см или 124 см) остающаяся незаполненной часть габарита в пределах полос безопасности заполняется монолитным бетоном М300 с армированием аналогичным основным плитам. Переходные плиты всех типов и конструкций опираются одним концом на прилив шкафной стенки, а другим – на лежень. Усилия для расчета армирования прилива шкафной стенки даны в расчетном листе. Детали опирания плиты на прилив шкафной стенки и лежень даны на листе № 44.

Сравнительно небольшая разница в действующих внешних усилиях на лежень при опирании плит разных типов и пролетов (см. расчетный лист) позволила принять конструкцию лежня одинаковой для плит всех типов и пролетов. Конструкция лежня разработана сборной с последующим объединением отдельных блоков в единый элемент. В местах отполнчивания сборных блоков предусмотрено создание ложных шарниров, конструкция которых приведена на листе № 44.

В проекте разработана конструкция лежня для прямых пересечений. При косых пересечениях компоновка сборных блоков лежня отличается от приведенной в проекте. В этом случае кроме элементов лежня, данных в проекте, может возникнуть необходимость в новых элементах.

В любом случае длина их не должна превышать 0,8 м. При этом армирование и поперечные размеры лежня, предусмотренные проектом, должны быть сохранены без изменений.

Щебеночная подушка под лежень устраивается из фракционированного щебня по способу заклинки. Допускается применение гравийного материала с добавлением 30-50% щебня. Материал щебеночной подушки под лежень, а также щебеночного основания под переходные плиты должен быть тщательно уплотнен. Нижний слой толщиной 5 см втрамбовывается в грунт. Контроль качества уплотнения щебеночных оснований осуществляется в соответствии с указаниями §§ 6.6-6.9 СН и П III-Д.5-72.

Во избежание неравномерных осадок основания насыпи строительство береговых опор моста или путепровода должно опережать возведение насыпи на подходах.

Укладка поверхностных переходных плит производится одновременно с устройством покрытия, т.е. через год после возведения земляного полотна (п. 1.14 СН и П III Д.5-72). Переходные плиты полузаглубленного типа укладываются в один год с возведением земляного полотна, а покрытие в пределах плит – через год. В случае постройки моста или путепровода в прогале насыпи, возводимой на грунтах повышенной сжимаемости,

Изм.	Лист	№ документа	Подпись	Дата	3.503-41-В1			
Нач. отд.		Постовой			Пояснения	Лит.	Лист	Листов
Гип. отд.		Жуков				Р	6	49
Рук. бриг.		Диденко				Союздорпроект г. Москва		

Инвент. № | Подпись и дата

укладка заглубленных плит производится через год после засыпки прогала. Поверхности переходных плит и лежня, соприкасающиеся с грунтом, должны быть покрыты обмазочной гидроизоляцией (§ 89 СН 200-62).

В настоящем проекте переходные плиты разработаны как для прямых пересечений (блоки П1, П2, П3 и П4), так и для косых пересечений (блоки ПК1, ПК2, ПК3, и ПК4).

Косые плиты разработаны для углов пересечения в диапазоне 90° до 50° и могут устраиваться как правой, так и левой косины.

Проезжей части на участке переходных плит и прилегающей части подхода при слабых глинистых грунтах в основании насыпи придается строительный подъем по треугольнику. Максимальная ордината строительного подъема располагается над концом переходной плиты, опираемым на лежень и принимается равной 0,5%–0,7% от высоты насыпи. Разгон строительного подъема в сторону от моста осуществляется на длине, равной двум высотам насыпи. При устройстве поверхностных плит строительный подъем достигается повышенным положением лежня. При заглубленных плитах строительный подъем устраивается за счет разной толщины основания покрытия.

Обочины земляного полотна в пределах переходных плит укрепляются слоем асфальтобетона б=5см. В проекте разработана схема водоотвода для двух типов покрытия проезжей части подходов, представленная на листах №№ 47, 48. В обоих случаях вдоль укрепительной полосы обочины укладываются бетонные блоки лотка, по которым вода попадает в телескопические лотки и по ним сбрасывается с насыпи. На переходных плитах проектом не предусматриваются тротуары, однако, в случае необходимости, тротуарные блоки могут укладываться на основание дорожной одежды.

Условия применения проекта

Разработанные в типовом проекте конструкции сопряжений могут быть применены для мостов и путепроводов неограниченной длины при любой высоте насыпи и для всех устоев, запроектированных по действующему типовому проекту серии 3.503-23 инв. и 791 Союздорпроекта, которые предусматривают опирание переходных плит на прилив шкафной стенки. Дополнительных расчетов по этим устоям не требуется.

Опирание на прилив шкафной стенки следует считать наиболее целесообразным, так как при опирании на верх шкафной стенки происходит расстройство деформационного шва.

При изготовлении конструкций для северной климатической зоны (при расчетной температуре ниже -40°С) выполнять дополнительные требования, указанные в ВСН 155-69.

Изм	Лист	№ документа	Подпись	Дата	3 503-41 - В.1			
Нач. отд.		Постовой			Пояснения	Лит.	Лист	Листов
Гип. отд.		Жуков				Р	7	49
Рук. бриг.		Диденко				Союздорпроект г. Москва		

Инвент. №

Подпись и дата

Наименование элемента	Расчетная схема элемента	Расчетное сечение	Тип плиты	Расчетный пролет, $l_р$ м	Расчет на прочность: Расчетный момент тм	Характеристика сечения: $F_а$, см²	$F_б$, см²	$S_б$ см³	Предельно допустим момент $M = R_н \times S_б$	Расчет на условные главные растягивающие напряжения: $Q^н$, т	$\sigma_{гр} < 0{,}7 R_{ро}$, $0{,}7 R_{ро} = 665$ кг/см²	Расчет на трещиностойкость: M, тм	$Q_т < 0{,}02$ см, см
Переходная плита	400 / $l_р$	100 / 25	Поверхностная	3,65	8,42	8ф18 А II / 20,36	350	7080	9,9	11,63	7,64	8,31	0,011
			Полузаглубленная	3,45	8,15	16,09 / 8ф16 А III	344	7000	9,8	15,49	7,64		0,014
	600 / $l_р$	100 / 30	Поверхностная	5,70	16,14	8ф22 А II / 30,41	520	12168	17,03	11,86	6,35	12,85	0,013
			Полузаглубленная	5,50	16,70	25,13 / 8ф20 А III	540	12582	17,6	14,86	6,38		0,016
	800 / $l_р$	100 / 40	Поверхностная	7,80	27,68	8ф25 А II / 39,27	670	21876	30,62	13,90	5,30	23,42	0,013
			Полузаглубленная	7,60	29,87	30,41 / 8ф22 А III	840	21288	29,8	17,29	5,44		0,016
Лежень	603 (Балка на упругом основании)	60 / 50	—	6,05	Min 12,5; Max 18,2 (при опирании плит L = 8 м)	8ф18 А II / 12,86	206,4	9139	12,8	21,1	8,6	13,20	0,010
						9,24 / 6ф14 А III	198,0	8781	12,3				0,014
						6ф20 А II / 18,85	323	13980	19,6				
						15,27 / 6ф18 А III	326	14127	19,8				

Вид нагрузки			Опорное давление N(т) на пог. м. бриллиа шкафной стенки при длинах переходных плит: 4,0 м — Поверхностного типа	4,0 м — Полузаглубленного типа	6,0 м — Поверхностного типа	6,0 м — Полузаглубленного типа	8,0 м — Поверхностного типа	8,0 м — Полузаглубленного типа
Суммарная нагрузка	С Н-30	Нормативная	9,56	10,63	11,19	13,13	12,87	15,66
		Расчетная	13,05	14,24	15,05	17,35	16,91	20,19
	С НК-80	Нормативная	15,39	15,49	20,17	21,05	22,07	24,04
		Расчетная	17,10	17,37	22,44	23,65	24,63	27,10

Длина и тип плиты		Среднее давление под лежнем, кг/см²: На щебеночную подушку	На дренирующий грунт	На грунт насыпи
4 м	Поверхностная	1,80	0,79	0,69
	Полузаглубленная	1,98	0,88	0,80
6 м	Поверхностная	2,48	1,03	0,81
	Полузаглубленная	2,70	1,17	1,02
8 м	Поверхностная	2,88	1,23	1,02
	Полузаглубленная	3,32	1,43	1,21

Изм	Лист	№ документа	Подпись	Дата
Нач. отд.		Постовой		
Гл. отд.		Жуков		
Рук. бриг.		Диденко		
Ст. инж.		Сычева		
Инженер		Суслова		

3 503-41 - В 1

Расчетный лист

Лист	Лист	Листов
	8	49

Союздорпроект г. Москва

Подпись и дата

Наименование			№ п/п	Длина плиты, м	Асфальтобетонное покрытие на дороге. Переходные плиты. Сборная часть. Бетон, м³ М300	Сборная часть. Арматура, кг. А I	Сборная часть. Арматура, кг. А II	Сборная часть. Арматура, кг. А III	Монолитная часть (включая омоноличивание). Бетон, м³ М300	Монолитная часть. Арматура, кг. А I	Монолитная часть. Арматура, кг. А II	Монолитная часть. Арматура, кг. А III	Лежни. Блоки лежня. Бетон, м³ М300	Блоки лежня. Арматура, кг. А I	Блоки лежня. Арматура, кг. А II	Блоки лежня. Арматура, кг. А III	Стык блоков. Бетон, м³ М300	Покрытие, м² (двухслойное). Проезжей части	Покрытие, м² (двухслойное). Обочин	Песок, м³	Щебеночная подушка, м³. Под переходные плиты	Щебеночная подушка, м³. Под лежень	Горячий щебеночный пористый асфальтобетон, м³. Тип „А"	Горячий щебеночный пористый асфальтобетон, м³. Тип „Б"
Переходные плиты полузаглубленные	Габарит Г-7,0	Сборно-монолитные	1	L = 4	3,6	59,5	442,4	350,0	2,87	28,1	240,3	191,0		48,4	200,4	158,6		28,0	12,0	80	3,6		5,9	2,1
			2	L = 6	8,1	73,5	992,6	819,7	4,35	42,3	363,6	289,6		48,4	200,4	158,6		42,0	18,0	120	5,7		8,8	3,22
			3	L = 8	10,8	88,2	1716,4	1326,5	11,39	56,6	488	388,3		48,4	200,4	158,6		56,0	24,0	160	7,8		11,8	4,34
		Сборные	4	L = 4	6,6	181,5	443	351	0,31	8,6	—	—	2,0	48,4	200,4	158,6	0,24	28,0	12,0	80	3,6	9,95	5,9	2,1
			5	L = 6	11,9	284	1000	820	0,58	12,9	—	—		48,4	200,4	158,6		42,0	18,0	120	5,7		8,8	3,22
			6	L = 8	21,4	437	1715	1330	0,87	17,3	—	—		48,4	200,4	158,6		56,0	24,0	160	7,8		11,8	4,34
	Габарит Г-8,0	Сборно-монолитные	7	L = 4	4,7	68,0	505,6	400	3,28	31,6	275	218,6		51,2	224,6	177,8		32,0	12,0	85	4,0		6,7	2,4
			8	L = 6	9,2	84,0	1134,4	936,8	4,87	47,6	416	331,4		51,2	224,6	177,8		48,0	18,0	127	6,5		10,1	3,7
			9	L = 8	12,3	100,8	1961,1	1516,0	13,02	63,6	559	444,2		51,2	224,6	177,8		64,0	24,0	169	8,9		13,5	5,0
		Сборные	10	L = 4	7,5	207	586	401	0,43	10,1	—	—	2,3	51,2	224,6	177,8	0,24	32,0	12,0	85	4,0	10,55	6,7	2,4
			11	L = 6	13,6	325	1140	940	0,68	15,1	—	—		51,2	224,6	177,8		48,0	18,0	127	6,5		10,1	3,7
			12	L = 8	24,5	498	1960	1520	1,02	20,1	—	—		51,2	224,6	177,8		64,0	24,0	169	8,9		13,5	5,0
	Габарит Г-10,0	Сборно-монолитные	13	L = 4	5,7	85,0	632	500	4,11	40,4	344,2	273,6		59,4	273,0	216,4		40,0	12,0	94	5,1		8,4	3,0
			14	L = 6	11,5	105	1418	1171	6,22	60,8	520,8	414,9		59,4	273,0	216,4		60,0	18,0	141	8,1		12,6	4,6
			15	L = 8	15,4	126	2449	1805	16,29	81,2	698	556,1		59,4	273,0	216,4		80,0	24,0	188	11,1		16,8	6,2
		Сборные	16	L = 4	9,4	259	634	501	0,55	12,9	—	—	2,8	59,4	273,0	216,4	0,24	40,0	12,0	94	5,1	11,75	8,4	3,0
			17	L = 6	17,0	407	1421	1173	0,88	19,4	—	—		59,4	273,0	216,4		60,0	18,0	141	8,1		12,6	4,6
			18	L = 8	30,6	623	2452	1898	1,31	23,9	—	—		59,4	273,0	216,4		80,0	24,0	188	11,1		16,8	6,2

Армирование сборных элементов сопряжений принято либо арматурой А II и А I либо арматурой А III и А I.

Объемы работ по сборным элементам на косые пересечения смотреть на листах 16, 17.

Объем щебеночной подушки при косых пересечениях принимать пропорционально длине лежня.

Объемы работ даны на одно сопряжение.

Изм	Лист	№ документа	Подпись	Дата
Нач ОИС		Постовой		
ГИП ОИС		Жуков		
Рук бриг		Лиденко		
Ст инж		Сычева		
Ст инж		Климкова		

3 503-41 - В.1

Таблица объемов работ для прямых пересечений.

Лит	Лист	Листов
Р	9	49

Союздорпроект г Москва

Подпись и дата

Наименование			Нн п.п.	Длина плиты, м	Асфальтобетонное покрытие на дороге: Переходные плиты: Сборная часть: Бетон, м³ М300	Арматура, кг: АI	АII	АIII	Монолитная часть (включая омоноличивание): Бетон, м³ М300	Арматура, кг: АI	АII	АIII	Лежни: Блоки лежня: Бетон, м³ М300	Арматура, кг: АI	АII	АIII	Стык блоков: Бетон, м³ М300	Покрытие, м² (двухслойное): Проезжей части	Обочин	Песок, м³	Щебеночная подушка, м³: Под переход плиты	Под лежень	Горячий щебенистый пористый асфальтобетон, м³: Тип „А"	Тип „Б"
Переходные плиты полузаглубленные	Габарит Г-11,5	Сборномонолитные	19	L=4	8,6	96,1	726 / —	— / 515	4,72	45,7	596,9 / —	— / 315,5	3,4	67,6	323,8 / —	— / 257,4	0,24	46,0	16,0	106	5,9	13,25	9,7	3,45
			20	L=6	13,3	122,9	1631 / —	— / 1346,5	7,14	68,8	800,4 / —	— / 478,3		67,6	323,8 / —	— / 257,4		69,0	24,0	159	9,3		14,5	5,3
			21	L=8	17,8	152,1	2817 / —	— / 2170	18,72	91,8	884 / —	— / 641,1		67,6	323,8 / —	— / 257,4		92,0	32,0	212	12,8		19,3	7,13
		Сборные	22	L=4	10,9	301,8	720 / —	— / 577	8,6	14,4	—	—		67,6	323,8 / —	— / 257,4		46,0	16,0	106	5,0		9,7	3,45
			23	L=6	10,7	472,8	1635 / —	— / 1348	8,07	21,6	—	—		67,6	323,8 / —	— / 257,4		69,0	24,0	159	9,3		14,5	5,3
			24	L=8	35,8	727,6	2818 / —	— / 2174	1,46	28,8	—	—		67,6	323,8 / —	— / 257,4		92,0	32,0	212	12,8		19,3	7,13
	Габарит 2(Г-11,5)	Сборномонолитные	25	L=4	13,2	192,2	1452 / —	— / 1158	9,44	91,4	795,8 / —	— / 638,9		135,2	647,6 / —	— / 514,8	0,48	92,0	24,0	171	11,7	21,36	19,3	6,9
			26	L=6	26,6	245,8	3262 / —	— / 2693	14,28	137,6	1208,8 / —	— / 956,8		135,2	647,6 / —	— / 514,8		138,0	36,0	256	18,6		29,0	10,6
			27	L=8	35,6	304,2	5634 / —	— / 4358	37,44	183,7	1607,8 / —	— / 1282,2		135,2	647,6 / —	— / 514,8		184,0	48,0	342	25,6		38,6	14,3
		Сборные	28	L=4	21,8	603,7	1458 / —	— / 1152	1,2	28,8	—	—	0,8	135,2	647,6 / —	— / 514,8		92,0	24,0	171	11,7		19,3	6,9
			29	L=6	70,2	948	3278 / —	— / 2696	1,94	43,2	—	—		135,2	647,6 / —	— / 514,8		138,0	36,0	256	18,6		29,0	10,6
			30	L=8	71,2	1456	5634 / —	— / 4345	2,92	57,6	—	—		135,2	647,6 / —	— / 514,8		184,0	48,0	342	25,6		38,6	14,3
	Габарит Г-(9,5+С+9,5)	Сборномонолитные	31	L=4	13,5	194,8	1484 / —	— / 1174,5	9,84	84,9	816,6 / —	— / 649,1	6,8	135,2	647,6 / —	— / 514,8	0,48	95,0	17,0	166	12,1	28,76	19,9	7,1
			32	L=6	27,8	253,2	3333 / —	— / 2750	14,87	142,9	1235,4 / —	— / 984,1		135,2	647,6 / —	— / 514,8		142,0	26,0	249	19,3		29,9	10,9
			33	L=8	36,4	317,5	5870 / —	— / 4450	38,8	190,7	1654,2 / —	— / 1319,2		135,2	647,6 / —	— / 514,8		190,0	34,0	332	26,4		38,6	14,7
		Сборные	34	L=4	22,25	621,0	1396 / —	— / 1279	1,2	28,8	—	—		135,2	647,6 / —	— / 514,8		95,0	17,0	166	12,1		19,9	7,1
			35	L=6	40,4	966,5	3340 / —	— / 2757	1,94	43,2	—	—		135,2	647,6 / —	— / 514,8		142,0	26,0	249	19,3		29,9	10,9
			36	L=8	73,6	1496	5760 / —	— / 4440	2,92	57,6	—	—		135,2	647,6 / —	— / 514,8		190,0	34,0	332	26,4		38,8	14,7

Армирование сборных элементов сопряжений принято либо арматурой АII и АI либо арматурой АIII и АI

Объемы работ по сборным элементам на косые пересечения смотреть на листах №№ 16 и 17

Объем щебеночной подушки при косых пересечениях принимать пропорционально длине лежня

Объемы работ даны на одно сопряжение

Изм	Лист	Подпись	Дата
Нач. отд.	Лостовой		
Гип. отд.	Жуков		
Рук. бриг.	Диденко		
Ст. инж.	Сычева		
Ст. инж.	Кулинкова		

3 503-41-В1

Таблица объемов работ для прямых пересечений (продолжение)

Лит	Лист	Листов
Р	10	48

Союздорпроект г. Москва

Инвент. № | Подпись и дата

Наименование			Ин. п.п.	Длина плиты, м	Асфальтобетонное покрытие на дороге. Переходные плиты. Сборная часть. Бетон, м³ М300	Арматура, кг AI	AII	AIII	Монолитная часть, включая омоноличивание. Бетон, м³ М300	Арматура, кг AI	AII	AIII	Лежни. Блоки лежня. Бетон, м³ М300	Арматура, кг AI	AII	AIII	Стык блоков. Бетон, м³ М300	Покрытие, м² (двухслойное). Проезжей части	Обочин	Песок, м³	Щебеночная подушка, м³. Под переход плиты	Под лежень	Горячий щебенистый пористый асфальтобетон, м³. Тип „А"	Тип „Б"
Переходные плиты полузаглубленные	Габарит 2(Г-13,25)	Сборно-монолитные	37	L=4	17,4	257,6	1896,3 / —	— / 1525	12,7	121,3	1052,8 / —	— / 836,8	6,6	171,8	854 / —	— / 678,6	0,96	122,0	24,0	207	15,6	25,86	25,6	9,15
			38	L=6	35,1	322,4	4233,6 / —	— / 3573	18,97	182,6	1592,8 / —	— / 1268,8		171,8	854 / —	— / 678,6		183,0	36,0	310	25,0		38,4	14,0
			39	L=8	47,1	391,6	7319,8 / —	— / 5647,0	40,7	244	2132,8 / —	— / 1700,2		171,8	854 / —	— / 678,6		244,0	48,0	414	34,0		51,2	18,9
		Сборные	40	L=4	28,8	793,8	1933,6 / —	— / 1895,0	1,7	40,3	—	—		171,8	854 / —	— / 678,6		122,0	24,0	207	15,6		25,6	9,15
			41	L=6	52,0	1232,8	4334,6 / —	— / 3573,2	2,72	60,4	—	—		171,8	854 / —	— / 678,6		183,0	36,0	310	25,0		38,4	14,0
			42	L=8	93,8	1911,6	7472,2 / —	— / 5774,4	4,08	80,8	—	—		171,8	854 / —	— / 678,6		245,0	48,0	414	54,0		51,2	18,0
	Габарит Г-(13,25+С+13,25)	Сборно-монолитные	43	L=4	17,9	253,7	1958 / —	— / 549	12,71	124,0	1073,6 / —	— / 853,4	8,6	171,8	854 / —	— / 678,6	0,96	125,0	17,1	202	16,0	25,25	26,2	9,35
			44	L=6	36,05	338,5	4395 / —	— / 3625	19,2	187,9	1624,2 / —	— / 1293,8		171,8	854 / —	— / 678,6		187,0	25,7	303	25,3		39,3	14,35
			45	L=8	48,15	433,5	7595 / —	— / 5880	50,5	250,9	2174,7 / —	— / 1734,3		171,8	854 / —	— / 678,6		250,0	34,3	404	34,6		52,4	18,4
		Сборные	46	L=4	29,45	828	1970 / —	— / 1555	1,38	37,4	—	—		171,8	854 / —	— / 678,6		125,0	17,0	202	16,0		26,2	9,35
			47	L=6	53,6	1290	4405 / —	— / 3638	2,53	56,1	—	—		171,8	854 / —	— / 678,6		187,0	26	303	25,3		39,3	14,35
			48	L=8	98,2	2008	7600 / —	— / 5845	3,37	74,8	—	—		171,8	854 / —	— / 678,6		250,0	34,0	404	34,6		52,4	18,4

Армирование сборных элементов сопряжений принято либо арматурой AII и AI либо арматурой AIII и AI.

Объемы работ по сборным элементам на косые пересечения смотреть на листах 16, 17.

Объем щебеночной подушки при косых пересечениях принимать пропорционально длине лежня.

Объемы работ даны на одно сопряжение.

Изм.	Лист	Документа	Подпись	Дата
Нач. Отс.		Постовой		
Гип. Отс.		Жуков		
Рук. бриг.		Диденко		
Ст. инж.		Сычева		
Ст. инж.		Куликова		

3.503-41-В.1

Таблица объемов работ для прямых пересечений (продолжение)

Лит.	Лист	Листов
Р	11	49

Союздорпроект г. Москва

Инвент. № | Подпись и дата

ЦЕМЕНТОБЕТОННОЕ ПОКРЫТИЕ НА ДОРОГЕ

Наименование		Габариты	Им.	Длина плиты, м	Переходные плиты: Сборная часть: Бетон, м³ М300	Арматура, кг: АI	АII	АIII	Монолитная часть: Бетон, м³ М300	Арматура, кг: А-I	АII	АIII	Лежни: Блоки лежня: Бетон, м³ М300	Арматура, кг: АI	АII	АIII	Стык блоков: Бетон, м³ М300	Покрытие, м³: Цембет М400 проезжей части δ = 8 см	Асфальтобетон обочин δ = 5 см	Песок м³	Щебеночная подушка, м³: под переходные плиты	под лежень	Промежуточная армированная плита L = 4 м: Бетон, м³ М300	Арматура, кг: АI	АII
Переходные плиты поверхностные	Сборно-монолитные	Г-7,0	1	L = 4	3,6	59,5	442,4 / —	— / 350,0	2,87	28,1	248,3 / —	— / 191,0	2,0	48,4	200,4 / —	— / 159,6	0,24	55	12	65	3,6	9,3	5,4	29,2	7,14
			2	L = 6	8,1	73,5	992,6 / —	— / 819,7	4,35	42,3	363,6 / —	— / 288,6		48,4	200,4 / —	— / 159,6		69	18	97,6	5,7				
			3	L = 8	10,8	88,2	1718,4 / —	— / 1326,5	11,39	56,6	488 / —	— / 388,3		48,4	200,4 / —	— / 159,6		83	24	130	7,8				
		Г-8,0	4	L = 4	4,7	68,0	505,6 / —	— / 400,0	3,28	31,6	275 / —	— / 218,6	2,3	51,2	224,4 / —	— / 177,8	0,24	63,2	12	68	4,8	9,9	6,2	34,2	838
			5	L = 6	9,2	84,0	1134,4 / —	— / 936,8	4,97	47,6	416 / —	— / 331,4		51,2	224,4 / —	— / 177,8		79,2	18	104	6,5				
			6	L = 8	12,3	100,8	1961,1 / —	— / 1516,0	13,02	63,6	559 / —	— / 444,2		51,2	224,4 / —	— / 177,8		95,2	24	139	8,9				
		Г-10,0	7	L = 4	5,7	85,0	632,0 / —	— / 508	4,11	40,4	344,2 / —	— / 273,6	2,9	59,4	273 / —	— / 216,4	0,24	78,8	12	77,7	5,1	11,1	7,8	42,8	1040
			8	L = 6	11,5	105,0	1410,0 / —	— / 1171	8,22	60,8	520,8 / —	— / 414,9		59,4	273 / —	— / 216,4		98,8	18	116,6	8,1				
			9	L = 8	15,4	126,0	2449 / —	— / 1895	16,20	81,2	698 / —	— / 556,1		59,4	273 / —	— / 216,4		118,8	24	155	11,1				
		Г-11,5	10	L = 4	6,6	96,1	72,6 / —	— / 5,5	4,72	45,7	396,9 / —	— / 3[illegible]	3,4	67,6	323,8 / —	— / 257,4	0,24	90,4	16	88,2	5,9	12,6	8,9	48,6	1188
			11	L = 6	13,3	122,9	1631,0 / —	— / 1346,5	7,14	68,8	600,4 / —	— / 478,3		67,6	323,8 / —	— / 257,4		113,4	24	132,3	8,3				
			12	L = 8	17,8	152,1	2817 / —	— / 2179,0	18,72	91,8	804 / —	— / 641,1		67,6	323,8 / —	— / 257,4		136,4	32	176	12,8				

Площадь покрытия проезжей части дана для переходных плит и промежуточной армированной плиты покрытия.

Армирование сборных элементов сопряжений принято либо арматурой АII и АI либо арматурой АIII и АI.

Объемы работ по сборным элементам на косые пересечения смотреть на листах им 16 и 17

Объем щебеночной подушки при косых пересечениях принимать пропорционально длине лежня

Объемы работ даны на одно сопряжение

Изм	Лист	Документа	Подпись	Дата
Нач. ОИС		Постовой		
Гип ОИС		Жуков		
Рук. бриг.		Диденко		
Ст. инж.		Сычева		
Ст. инж.		Кузнецова		

3 503-41 - В.1

Таблица объемов работ для прямых пересечений (продолжение)

Лит	Лист	Листов
Р	12	49

СОЮЗДОРПРОЕКТ г. Москва

Инвент. № | Подпись и дата

Цементобетонное покрытие на дороге

Наименование		Габариты	№ п/п	Длина плиты, м	Переходные плиты: сборная часть: бетон, м³ М300	Переходные плиты: сборная часть: арматура, кг AI	AII	AIII	Переходные плиты: монолитная часть: бетон, м³ М300	Монолитная часть: арматура, кг AI	AII	AIII
Переходные плиты сборно-монолитные		2/Г-11,5/	13	L=4	13,2	198,2	1452	—	9,44	91,4	793,8	—
							—	1150			—	638,9
			14	L=6	26,6	345,8	3262	—	14,28	137,6	1280,8	—
							—	2693			—	956,6
			15	L=8	35,6	304,2	5834	—	37,44	183,7	1607,8	—
							—	4358			—	1282,2
		Г-9,5+С+9,5	16	L=4	13,5	184,8	1484	—	9,84	94,9	816,6	—
							—	1174,5			—	649,1
			17	L=6	27,2	253,2	3335	—	14,87	142,9	1235,4	—
							—	2750			—	984,1
			18	L=8	36,4	317,5	5878	—	38,8	190,7	1654,2	—
							—	4450			—	1319,2
		2/Г-15,25/	19	L=4	17,4	257,6	1896,3	—	12,7	121,3	1052,8	—
							—	1525			—	836,8
			20	L=6	35,1	322,4	4233,6	—	18,97	182,6	1592,8	—
							—	3575			—	1268,8
			21	L=8	47,1	391,6	7319,8	—	49,7	244	2132,6	—
							—	5847,			—	1700,7
		Г-13,25+С+13,25	22	L=4	17,9	253,7	1858	—	12,71	124,8	1073,6	—
							—	1549			—	853,4
			23	L=6	36,05	338,5	4395	—	18,2	187,9	1624,2	—
							—	3625			—	1293,8
			24	L=8	48,15	433,5	7385	—	58,5	250,9	2174,7	—
							—	5888			—	1734,3

Асэии: бетон, м³ М300	Асэии: арматура, кг AI	AII	AIII	Стык банок: бетон, м³ М300	Покрытие, м²: цем. бет. М400 проезжей части δ=8см	Покрытие, м²: асфальтобетон обочин δ=5см	Песок, м³	Щебеночная подушка, м³: под переходные плиты	под асэию	Промежуточная армированная плита L=4м: бетон, м³ М300	Арматура, кг: AI	AII
6,8	135,2	647,6	—	0,48	182	24	145	11,7	28,1	8,8	48,6	1188
		—	514,8									
	135,2	647,6	—		228	36	217	18,6				
		—	514,8									
	135,2	647,6	—		274	48	290	25,6				
		—	514,8									
6,8	135,2	647,6	—	0,48	185	17	141	12,1	28,1	8,8	48,6	1188
		—	514,8									
	135,2	647,6	—		232,8	26	211	19,3				
		—	514,8									
	135,2	647,6	—		280	34	281	26,4				
		—	514,8									
8,8	171,8	854	—	8,96	181,3	24	176	15,6	25,2	11,9	65,4	1598
		—	678,6									
	171,8	854	—		242,3	36	265	25,8				
		—	678,6									
	171,8	854	—		303,3	48	353	34,8				
		—	678,6									
8,8	171,8	854	—	8,96	242,5	17,0	172	16,8	24,8	11,9	65,4	1598
		—	678,6									
	171,8	854	—		304,5	26	258	25,3				
		—	678,6									
	171,8	854	—		367,5	34	344	34,6				
		—	678,6									

Площадь покрытия проезжей части дана для переходных плит и промежуточной армированной плиты покрытия

Армирование сборных элементов сопряжений принято либо арматурой АII и AI либо арматурой АIII и AI

Объемы работ по сборным элементам на косые пересечения смотреть на листах №№ 16 и 17

Объем щебеночной подушки при косых пересечениях принимать пропорционально длине элемента

Объемы работ даны на одно сопряжение

Изм.	Лист	№ документа	Подпись	Дата
Нач. ОИС		Постовой		
Гип ОИС		Жуков		
Рук. бриг.		Анденко		
Ст. инж.		Сычева		
Ст. инж.		Кузнецова		

3.503-41-В.1

Таблица объемов работ для прямых пересечений (продолжение)

Альбом	Лист	Листов
V	13	49

Союздорпроект г. Москва

Инв. № подл. | Подпись и дата | Взам. инв. №

Габарит	Тип блоков	Длина м	П1 шт	П2 шт	П3 шт	П4 шт	А1 шт	А2 шт	А3 шт	А4 шт	А5 шт
Г-7	сборные	4	7	—	—	—	2	—	—	—	—
		6	7	—	—	—	2	—	—	—	—
		8	7	—	—	—	2	—	—	—	—
	сборно-монолитные	4	—	—	7	—	2	—	—	—	—
		6	—	—	7	—	2	—	—	—	—
		8	—	—	7	—	2	—	—	—	—
Г-8	сборные	4	8	—	—	—	—	2	—	—	—
		6	8	—	—	—	—	2	—	—	—
		8	8	—	—	—	—	2	—	—	—
	сборно-монолитные	4	—	—	8	—	—	2	—	—	—
		6	—	—	8	—	—	2	—	—	—
		8	—	—	8	—	—	2	—	—	—
Г-10	сборные	4	10	—	—	—	—	—	2	—	—
		6	10	—	—	—	—	—	2	—	—
		8	10	—	—	—	—	—	2	—	—
	сборно-монолитные	4	—	—	10	—	—	—	2	—	—
		6	—	—	10	—	—	—	2	—	—
		8	—	—	10	—	—	—	2	—	—
Г-11,5	сборные	4	9	2	—	—	—	—	—	2	—
		6	9	2	—	—	—	—	—	2	—
		8	9	2	—	—	—	—	—	2	—
	сборно-монолитные	4	—	—	9	2	—	—	—	2	—
		6	—	—	9	2	—	—	—	2	—
		8	—	—	9	2	—	—	—	2	—

Таблица характеристик блоков плит

Марка элемента	П1-4	П1-6	П1-8	П2-4	П2-6	П2-8	П3-4	П3-6	П3-8	П4-4	П4-6	П4-8
Марка бетона	М 300			М 300			М 300			М 300		
Объем бетона, м³	0,84	1,7	3,1	1,2	2,2	4,1	0,57	1,15	1,54	0,73	1,47	1,96
Масса элемента, т	2,4	4,3	7,7	3,0	5,5	10,3	1,4	2,9	3 9	1,80	3,70	4,90
Габаритные размеры, см	408×98×35	600×98×41	890×98×54	408×124×35	600×124×42	888×124×55	410×98×25	600×98×38	800×98×38	408×124×25	600×124×31	800×124×32

Таблица монтажных элементов дана для прямых пересечений В случае косых пересечений плиты П1, П2, П3, П4 должны быть заменены соответственно на ПК1, ПК2, ПК3, ПК4

Характеристики плит ПК даны на листах №№ 16, 17

Характеристики сборных блоков лежня даны на листе № 15

Изм.	Лист	№ докумен.	Подпись	Дата
Нач. отс		Постовой		
Гип отс		Жуков		
Рук. бриг.		Диденко		
Ст. инж.		Сычева		
Инженер		Богданова		

3.503-41-В.1

Таблица монтажных элементов для прямых пересечений

Лит.	Лист	Листов
Р	14	49

Союздорпроект г. Москва

Инв. № подл. | Подпись и дата

https://zavodgbi.com/

ГАБАРИТ	ТИП БЛОКОВ	ДЛИНА м	П1 шт.	П2 шт.	П3 шт.	П4 шт	Л1 шт.	Л2 шт.	Л3 шт.	Л4 шт.	Л5 шт.
2(Г-11,5)	сборные	4	18	4	—	—	—	—	—	4	—
		6	18	4	—	—	—	—	—	4	—
		8	18	4	—	—	—	—	—	4	—
	сборно-монолитные	4	—	—	18	4	—	—	—	4	—
		6	—	—	18	4	—	—	—	4	—
		8	—	—	18	4	—	—	—	4	—
Г-(9,5+С+9,5)	сборные	4	16	6	—	—	—	—	—	4	—
		6	16	6	—	—	—	—	—	4	—
		8	16	6	—	—	—	—	—	4	—
	сборно-монолитные	4	—	—	16	6	—	—	—	4	—
		6	—	—	16	6	—	—	—	4	—
		8	—	—	16	6	—	—	—	4	—
2(Г-15,25)	сборные	4	28	2	—	—	—	—	4	—	2
		6	28	2	—	—	—	—	4	—	2
		8	28	2	—	—	—	—	4	—	2
	сборно-монолитные	4	—	—	28	2	—	—	4	—	2
		6	—	—	28	2	—	—	4	—	2
		8	—	—	28	2	—	—	4	—	2
Г-(13,25+С+13,25)	сборные	4	16	12	—	—	—	—	4	—	2
		6	16	12	—	—	—	—	4	—	2
		8	16	12	—	—	—	—	4	—	2
	сборно-монолитные	4	—	—	16	12	—	—	4	—	2
		6	—	—	16	12	—	—	4	—	2
		8	—	—	16	12	—	—	4	—	2

Таблица характеристик блоков лежня

МАРКА ЭЛЕМЕНТА	Л1	Л2	Л3	Л4	Л5
МАРКА БЕТОНА	М 300	М 300	М 300	М 300	М 300
ОБЪЕМ БЕТОНА м³	1,0	1,15	1,45	1,7	1,4
МАССА ЭЛЕМЕНТА, Т	2,5	2,8	3,6	4,3	3,5
ГАБАРИТНЫЕ РАЗМЕРЫ, см	418×61×69	465×61×63	365×61×63	670×61×63	635×60,3×63

Характеристики плит П1, П2, П3 и П4 даны на листе №14

Изм.	Лист	№ докумен	Подпись	Дата
Нач. ОИС		Постовой		
ГИП ОИС		Жуков		
Рук. бриг		Диденко		
Ст. инж		Сычева		
Инженер		Богданова		

3.503-41 - В 1

Таблица монтажных элементов для прямых пересечений (продолжение)

Лит.	Лист	Листов
р	13	49

СОЮЗДОРПРОЕКТ г. Москва

Инв.№ подл. | Подпись и дата

https://zavodjbi.com/

Габарит	Тип блоков	Длина, м	ПК 1 мм	ПК 2 мм	ПК 3 мм	ПК 4 мм	Бетон, м³	
							сборный	монолит
Г - 7,8	сборные	4	7	--	—	—	6,6	0,37
		6	7	—	—	—	11,9	0,56
		8	7	—	—	—	21,4	0,87
	сборно-монолитные	4	—	—	7	—	4,2	2,87
		6	—	—	7	—	8,4	4,35
		8	—	—	7	—	11,2	11,38
Г - 8,8	сборные	4	8	—	—	—	7,5	0,43
		6	8	—	—	—	13,6	0,68
		8	8	—	—	—	24,5	1,02
	сборно-монолитные	4	—	—	8	—	4,8	3,28
		6	—	—	8	—	9,6	4,97
		8	—	—	8	—	12,8	13,02
Г - 10,8	сборные	4	10	—	—	—	9,4	0,55
		6	10	—	—	—	17,0	0,88
		8	10	—	—	—	30,6	1,31
	сборно-монолитные	4	—	—	10	—	6,0	4,11
		6	—	—	10	—	12,0	6,22
		8	—	—	10	—	16,0	16,29
Г - 11,5	сборные	4	9	2	—	—	10,9	0,6
		6	9	2	—	—	19,7	0,87
		8	9	2	—	—	35,8	1,46
	сборно-монолитные	4	—	—	9	2	6,8	4,12
		6	—	—	9	2	13,6	7,14
		8	—	—	9	2	18,4	18,72

Габарит	∠	А1 мм	А2 мм	А3 мм	А4 мм	А5 мм	Бетон, м³	
							сборный	монолит
Г - 7,8	50°	—	1	—	1	—	2,9	0,24
	55°	—	1	1	—	—	2,6	
	60°	1	—	1	—	—	2,4	
	65°	—	2	—	—	—	2,4	
	75°	1	1	—	—	—	2,2	
Г - 8,8	50°	—	—	1	1	—	3,1	0,24
	55°	—	—	2	—	—	2,8	
	60°	1	—	—	1	—	2,7	
	65°	—	1	1	—	—	2,6	
	75°	1	—	1	—	—	2,4	
Г - 10,8	50°	—	2	—	—	1	3,8	0,48
	55°	2	—	—	—	1	3,4	
	60°	—	—	—	2	—	3,4	0,24
	65°	—	—	—	2	—	3,4	
	75°	—	—	1	1	—	3,1	
Г - 11,5	50°	—	—	2	—	1	4,2	0,48
	55°	—	1	1	—	1	4,0	
	60°	—	2	—	—	1	3,8	
	65°	1	1	—	—	1	3,6	
	75°	1	1	—	—	1	3,6	

Инв. № подл. | Подпись и дата | Взам. инв. №

Изм.	Лист	№ документа	Подпись	Дата
Нач-к ОИС		Постовой		
Гип ОИС		Жуков		
Рук.бриг		Дидэнко		
Ст.инж.		Жестаков		
Ст.инж.		Кузнецова		

3.503-41 - В.1

Таблица объемов работ и монтажных элементов для косых пересечений

Лит	Лист	Листов
Р	16	49

Союздорпроект г. Москва

Габарит	Тип блоков	Длина, м	ПК1 шт	ПК2 шт	ПК3 шт	ПК4 шт	Бетон, м³ сборный	Бетон, м³ монолит
2(Г-11,5)	сборные	4	18	4	—	—	21,8	1,2
		6	18	4	—	—	70,2	1,84
		8	18	4	—	—	71,2	2,92
	сборно-монолитные	4	—	—	18	4	13,6	9,44
		6	—	—	18	4	27,6	14,28
		8	—	—	18	4	56,8	37,44
Г-(9,5+С+9,5)	сборные	4	16	6	—	—	22,25	1,2
		6	16	6	—	—	48,4	1,94
		8	16	6	—	—	73,6	2,92
	сборно-монолитные	4	—	—	16	6	13,8	9,84
		6	—	—	16	6	28,2	14,87
		8	—	—	16	6	37,6	38,6
2(Г-15,25)	сборные	4	28	2	—	—	28,8	1,7
		6	28	2	—	—	52,0	2,72
		8	28	2	—	—	93,6	4,88
	сборно-монолитные	4	—	—	28	2	18,2	12,1
		6	—	—	28	2	36,6	18,97
		8	—	—	28	2	48,6	49,7
Г-(13,25+С+13,25)	сборные	4	16	12	—	—	29,45	1,56
		6	16	12	—	—	53,6	2,53
		8	16	12	—	—	98,2	3,37
	сборно-монолитные	4	—	—	16	12	18,0	12,71
		6	—	—	16	12	37,2	19,2
		8	—	—	16	12	49,6	50,5

Габарит	α	Д1 шт	Д2 шт	Д3 шт	Д4 шт	Д5 шт	Бетон, м³ сборный	Бетон, м³ монолит
2(Г-11,5)	50°	—	—	4	—	2	8,4	2,96
	55°	—	2	2	—	2	8,8	
	60°	—	4	—	—	2	76	
	65°	2	2	—	—	2	7,2	
	75°	2	2	—	—	2	7,2	
Г-(9,5+С+9,5)	50°	—	—	2	2	2	9,0	0,96
	55°	2	—	—	2	2	8,2	
	60°	2	—	2	—	2	76	
	65°	—	4	—	—	2	7,6	
	75°	2	—	—	—	2	6,8	
2(Г-15,25)	50°	4	—	—	2	4	11,0	1,44
	55°	—	4	—	—	4	10,4	
	60°	4	—	—	—	4	9,6	
	65°	—	—	—	4	2	9,6	0,96
	75°	—	—	2	2	2	9,0	
Г-(13,25+С+13,25)	50°	—	2	—	2	4	11,4	1,44
	55°	2	—	2	—	4	10,4	
	60°	2	2	—	—	4	10,0	
	65°	4	—	—	—	4	9,6	
	75°	—	—	2	2	2	9,0	0,96

Инвент. № | Подпись и дата

Изм.	Лист	№ документа	Подпись	Дата
Нач. ОИС		Постовой		
Гип ОИС		Жуков		
Рук. бриг.		Дидейко		
Ст. инж.		Жестаков		
Ст. инж.		Кузнецова		

3.503-41-В.1

Таблица объемов работ и монтажных элементов для косых пересечений

Лит	Лист	Листов
Р	17	49

Союздорпроект г. Москва

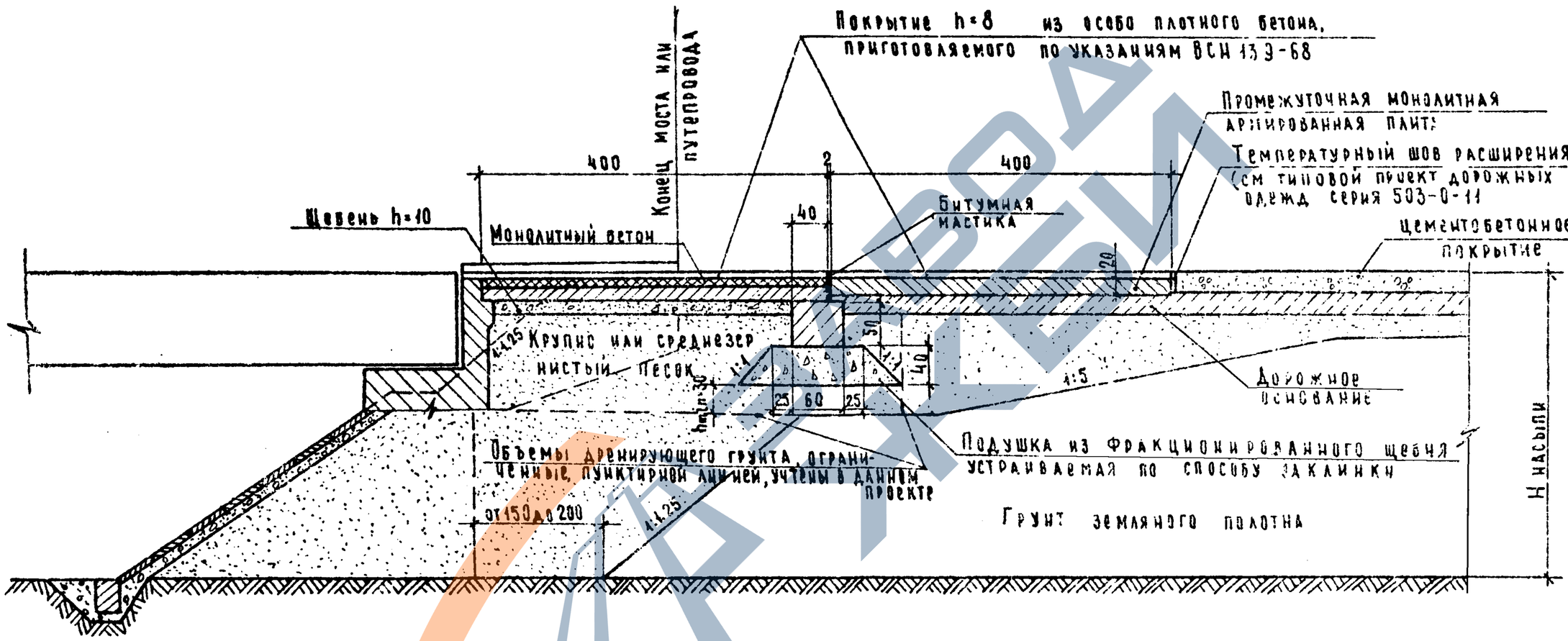

Шкафная стенка и открылки показаны условно тело опоры и фундамент не показаны.

Увязку конструкций сопряжений с опорами и в целом с мостом или путепроводом производить при разработке проекта сооружения. Соответствующие указания даны в пояснениях.

Отсыпка насыпей за устоями различных типов приведена на листе № 26

Конструкция сопряжения покрытия на переходных плитах с дорожными покрытиями дана на листе № 27

Размеры – в см.

Изм	Лист	№ докумен	Подпись	Дата
Нач ОИС		Постовой		
Гип ОИС		Жуков		
Рук бриг		Диденко		
Ст инж		Жестаков		
Ст инж		Пальвелев		

3.503-41 – В.1

Сопряжения плитами длиной 4м поверхностного типа при цементобетонном покрытии на дороге

Лит	Лист	Листов
Р	18	49

СОЮЗДОРПРОЕКТ г. Москва

Инв. № подл. | Подпись и дата

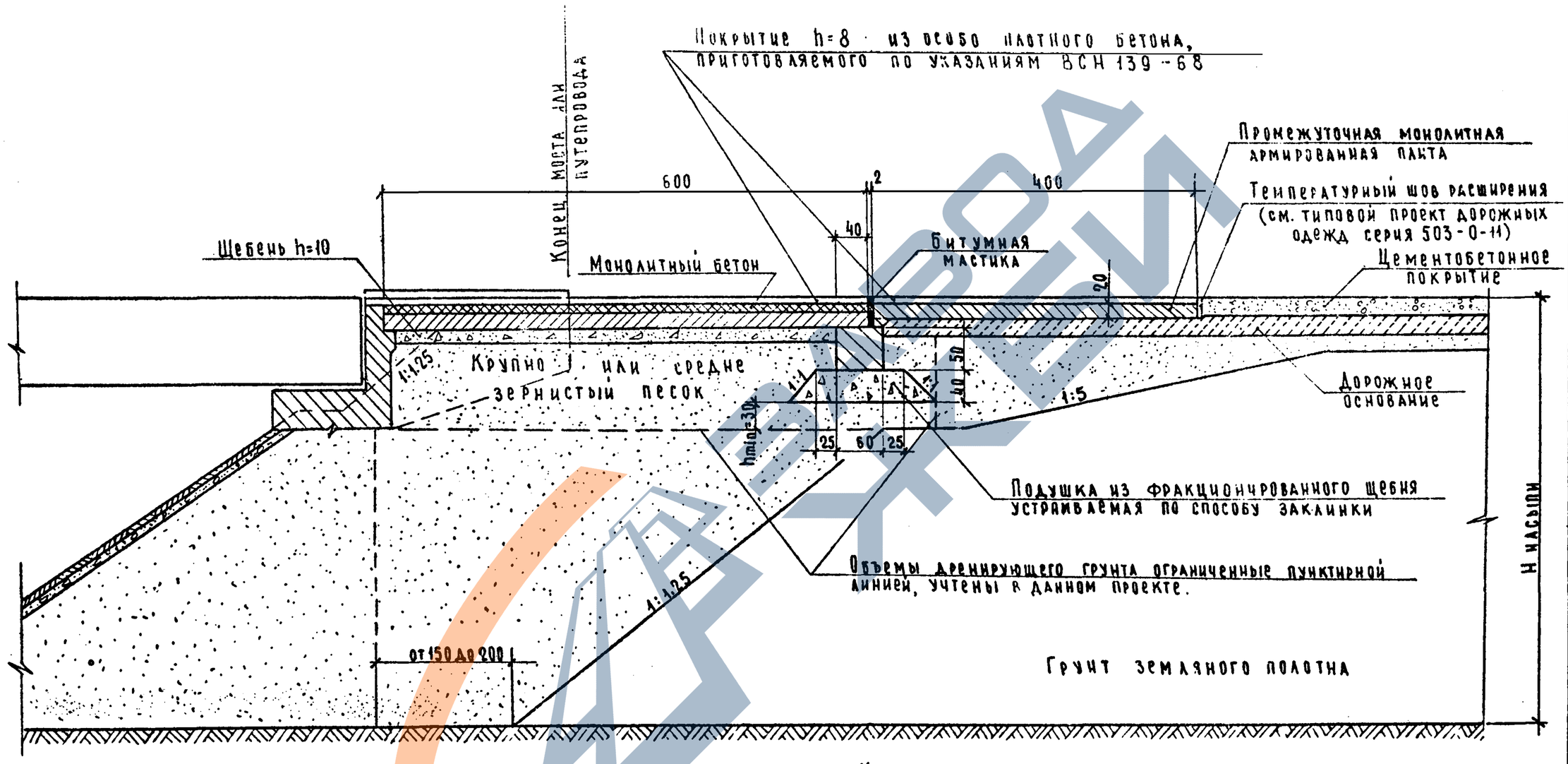

Шкафная стенка и открылки показаны условно; тело опоры и фундамент не показаны.

Увязку конструкций сопряжений с опорами и в целом с мостом или путепроводом производить при разработке проекта сооружения. Соответствующие указания даны в пояснениях.

Отсыпка насыпей за устоями различных типов приведения на листе №26

Конструкция сопряжения покрытия на переходных плитах с дорожными покрытиями дана на листе N 27

Размеры - в см

Изм	Лист	№ докумен.	Подпись	Дата
Нач ОИС	Постовой			
Гип ОИС	Жуков			
Рук бриг	Диденко			
Ст инж	Жестаков			
Ст инж	Пальвелев			

3.503-41-В.1

Сопряжения плитами длиной 6м поверхностного типа при цементобетонном покрытии на дороге

Лит	Лист	Листов
Р	19	49

СОЮЗДОРПРОЕКТ г. Москва

Инвент N | Подпись и дата

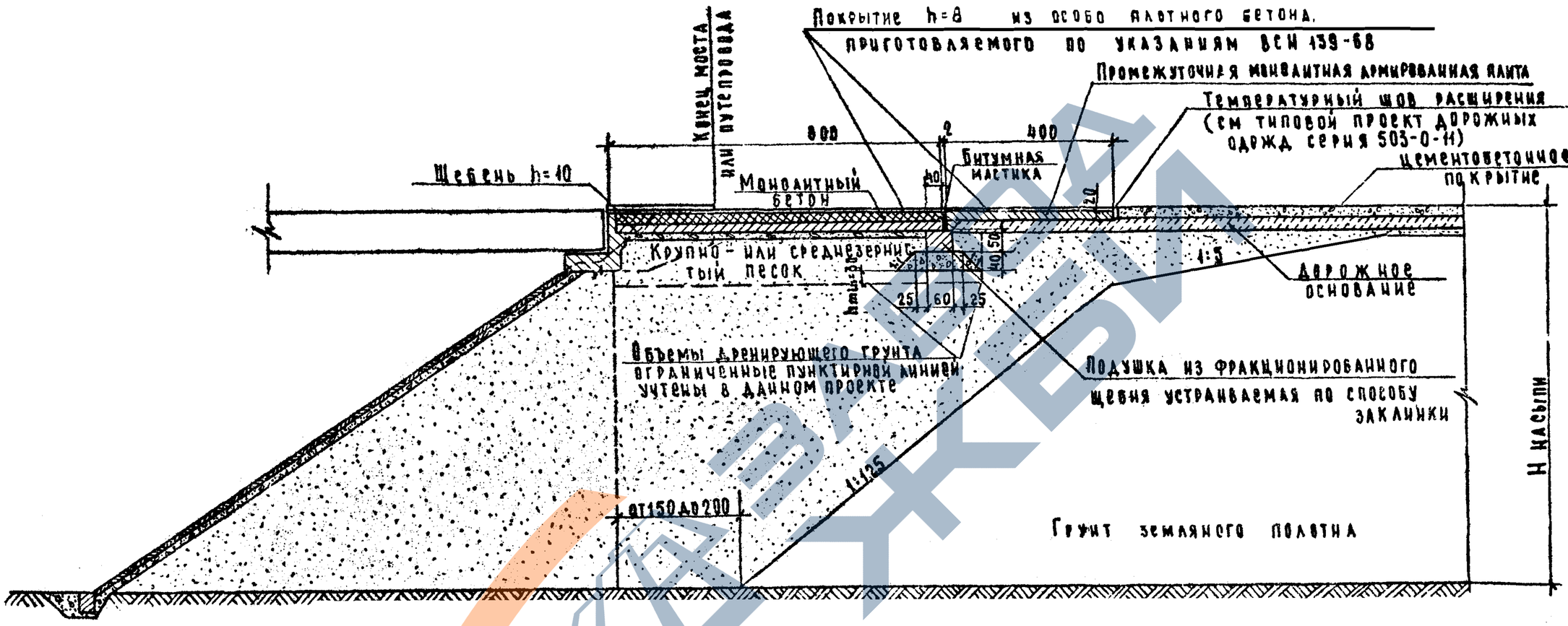

Шкафная стенка и открылки показаны условно: тело опоры и фундамент не показаны.

Увязку конструкций сопряжений с опорами и в целом с мостом или путепроводом производить при разработке проекта сооружения. Соответствующие указания даны в пояснениях.

Отсыпка насыпей за устоями различных типов приведена на листе №26

Конструкция сопряжения покрытия на переходных плитах с дорожными покрытиями дана на листе №27

Размеры — в см.

Изм	Лист	№документ	Подпись	Дата	3.503-41-В.1			
Нач. ОИС		Постовой			Сопряжения плитами длиной 8м. поверхностного типа при цементобетонном покрытии на дороге.	Лит	Лист	Листов
Гип. ОИС		Жуков				р	20	49
Рук. бриг		Диденко				Союздорпроект г. Москва		
Ст. инж		Жестаков						
Ст. инж.		Пальбелев						

Инв. № | Подпись и дата

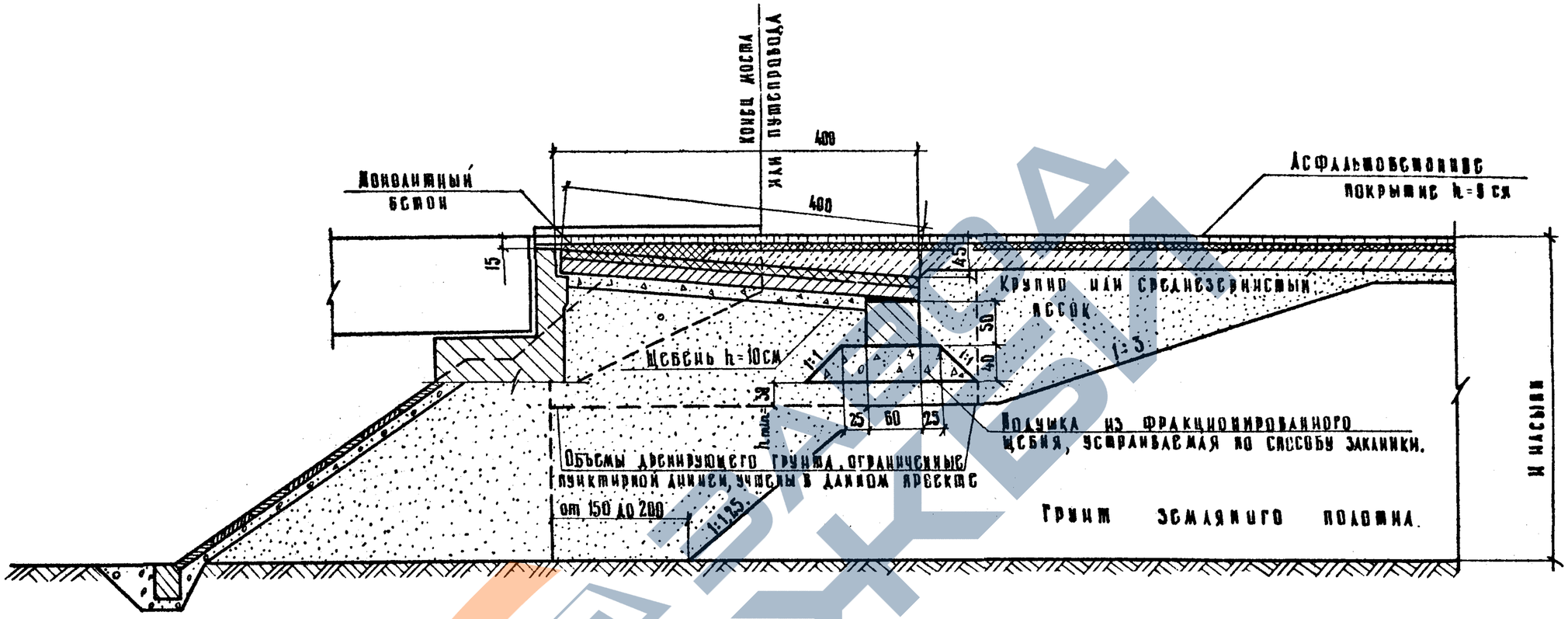

Шкафная стенка и оголовки показаны условно, тело опоры и фундамент не показаны. Увязку конструкций сопряжений с опорами и в целом с мостом или путепроводом производить при разработке проекта сооружения Соответствующие указания даны в пояснениях.

Отсыпка насыпей за устоями различных типов приведена на листе №26

Конструкция сопряжения покрытия на переходных плитах с дорожными покрытиями дана на листе № 27
Размеры – в см.

Инв.№ подл. | Подпись и дата

Изм.	Лист	№ документа	Подпись	Дата
Нач. ОИС		Постовой		
ГИП ОИС		Жуков		
Рук. бриг.		Анасенко		
Ст. инж.		Жестаков		
Ст. инж.		Павельев		

3.503-41-В.1

Сопряжения плитами длиной 4 м полузагруженного типа при асфальтобетонном покрытии на дороге

Стадия	Лист	Листов
Р	21	49

„Союздорпроект" г. Москва

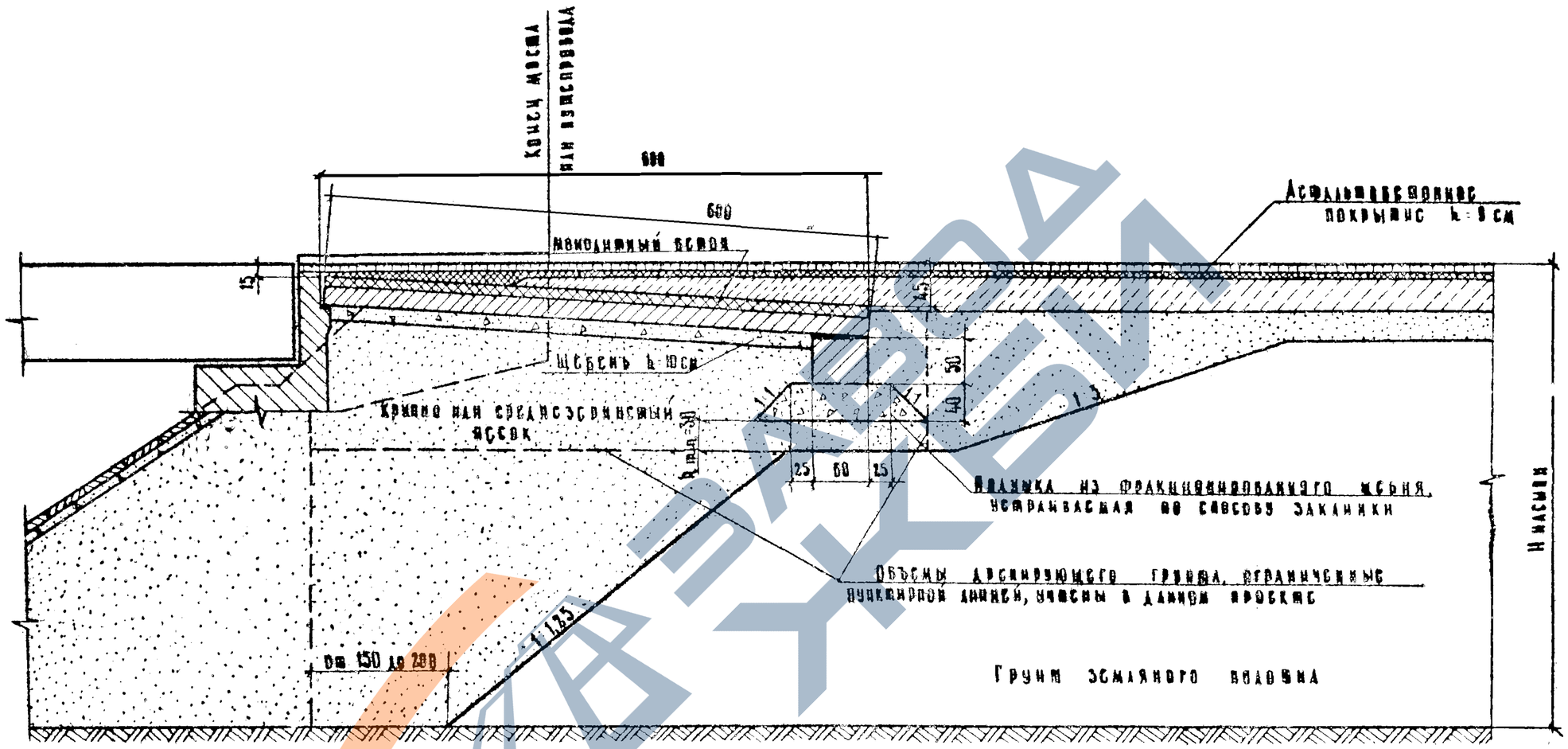

Шкафная стенка и открылки показаны условно, тело опоры и фундамент не показаны. Увязку конструкций сопряжений с опорами и в целом с мостом или путепроводом производить при разработке проекта сооружения. Соответствующие указания даны в пояснениях.

Отсыпка насыпей за устоями различных типов приведена на листе № 26

Конструкция сопряжения покрытия на переходных плитах с дорожными покрытиями дана на листе № 27

Размеры – в см.

Изм.	Лист	№ документа	Подпись	Дата
Нач. ОИС		Постовой		
Гип. ОИС		Жуков		
Рук. бриг.		Диденко		
Ст. инж.		Жестаков		
Ст. инж.		Павельев		

3.503-41 – В.1

Сопряжения плитами длиной 6 м полузаглубленного типа при асфальтобетонном покрытии на дороге

Лит.	Лист	Листов
Р	22	49

„Союздорпроект" г. Москва

Инвент. № | Подпись и дата

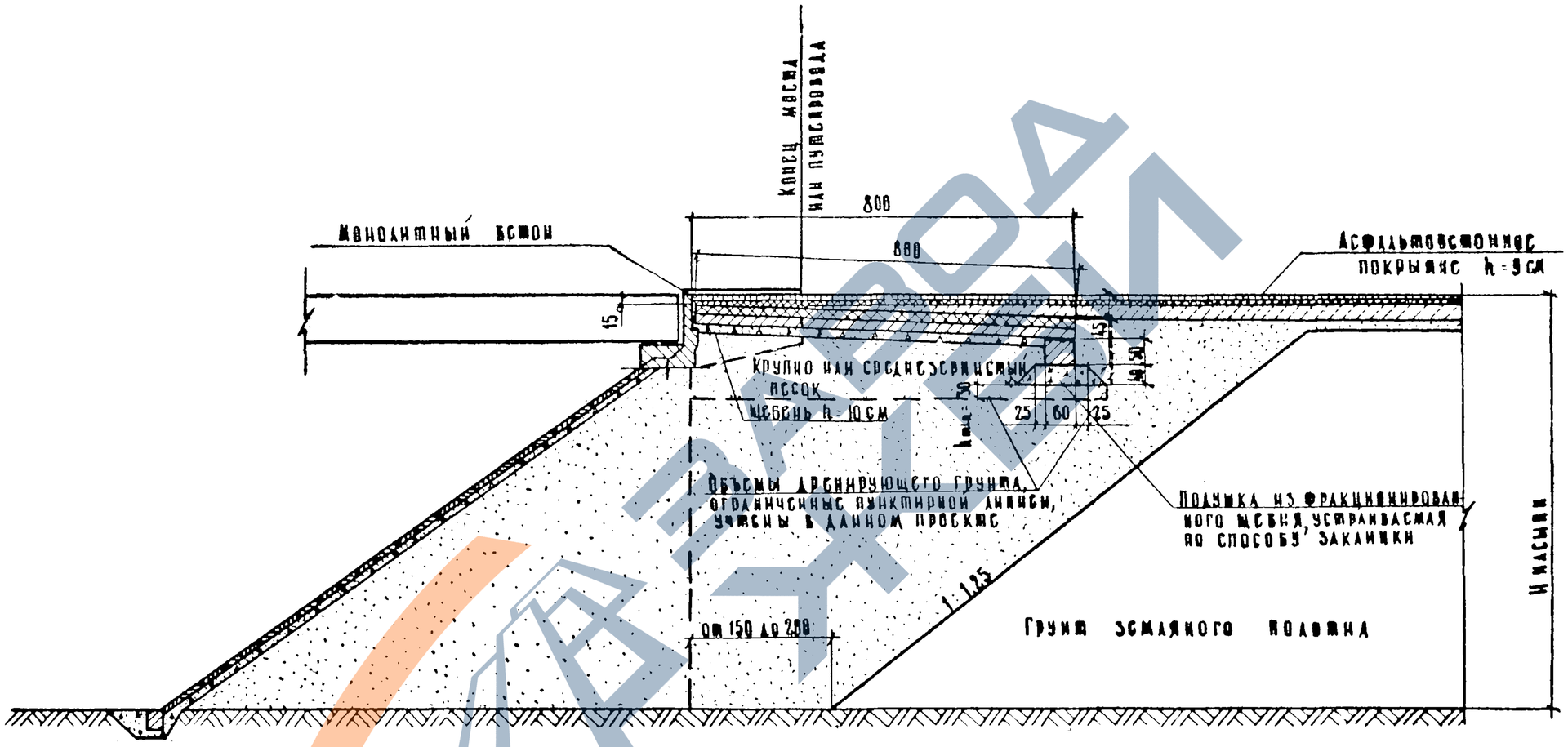

Шкафная стенка и открылки показаны условно, тело опоры и фундамент не показаны. Увязку конструкций сопряжений с опорами и в целом с мостом или путепроводом производить при разработке проекта сооружения. Соответствующие указания даны в пояснениях.

Отсыпка насыпей за устоями различных типов приведена на листе № 26

Конструкция сопряжения покрытия на переходных плитах с дорожными покрытиями дана на листе № 27

Размеры - в см.

					3.503-41-В.1			
Изм.	Лист	№ документа	Подпись	Дата				
Нач. ОИС		Постовой			Сопряжения плитами данной 8м полузагрубленного типа при асфальтобетонном покрытии на дороге	Лит.	Лист	Листов
Гип. ОИС		Жуков				Р	23	49
Рук. бриг.		Анденко				Союздорпроект г. Москва		
[illegible]		[illegible]						
[illegible]		[illegible]						

Подпись и дата

Инв. № подл.

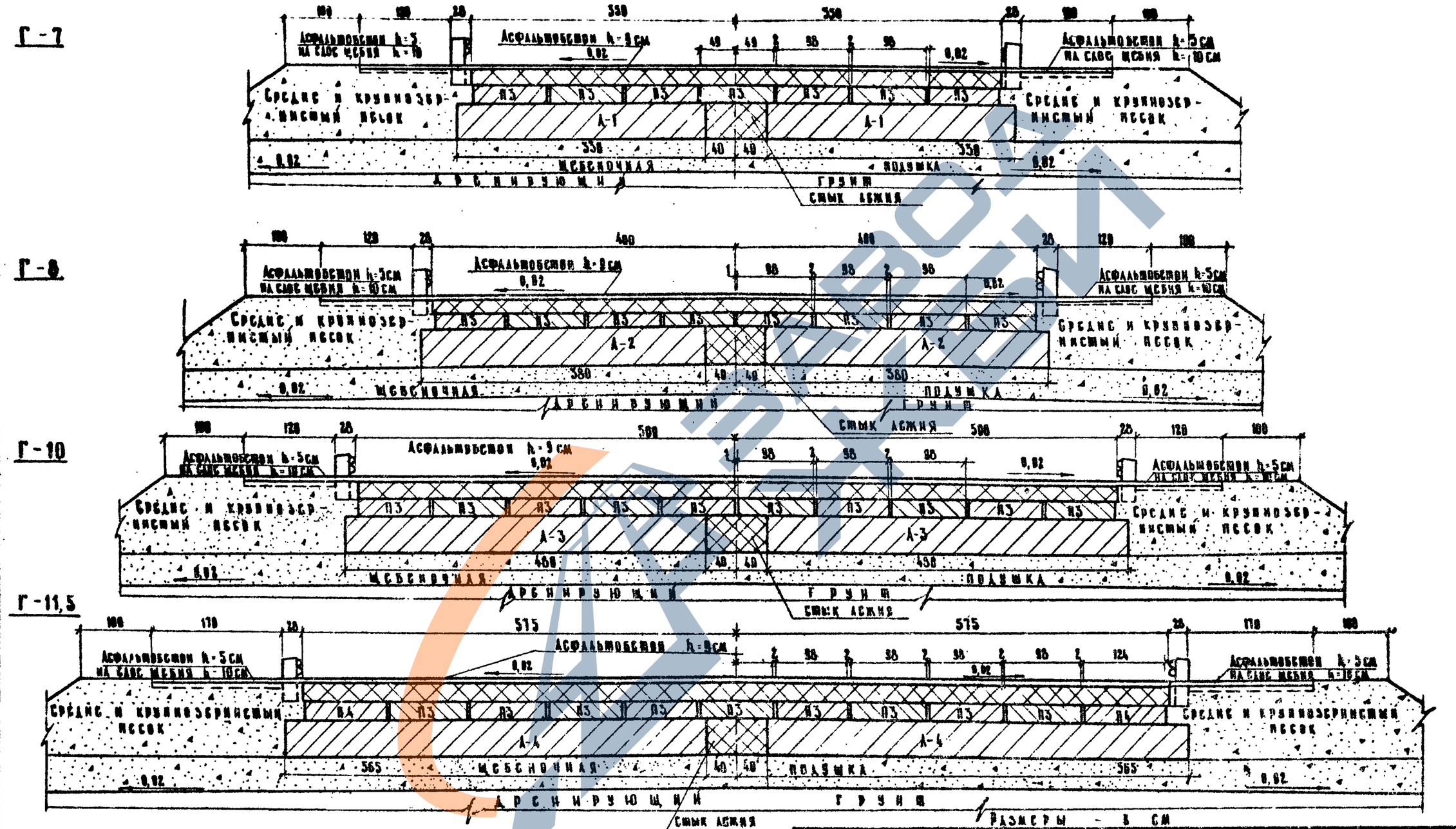

На настоящем чертеже показана раскладка переходных плит по габаритам для сборно-монолитного сопряжения, сопряжения из сборных плит компонуются аналогично приведенным, с заменой соответственно плит П3 и П4 на плиты П1 и П2. Раскладку сборных и сборно-монолитных плит при косых пересечениях принять по настоящему листу с заменой плит „П" на плиты „ПК" компоновку блоков лежней при косых пересечениях смотреть на листах ИИ 16,17

Изм	Лист	Н.документа	Подпись	Дата
Нач. отд.		Постовой		
Гип отд.		Жуков		
Рук.бриг.		Диденко		
Ст.инж.		Гунько		
Инженер		Богданова		

3 503-41 - В.1

Раскладка переходных плит и блоков лежня по габаритам для прямых пересечений

Лит	Лист	Листов
Р	24	49

Союздорпроект г. Москва

Подпись и дата

Инв. № подл.

2 (Г-11,5)

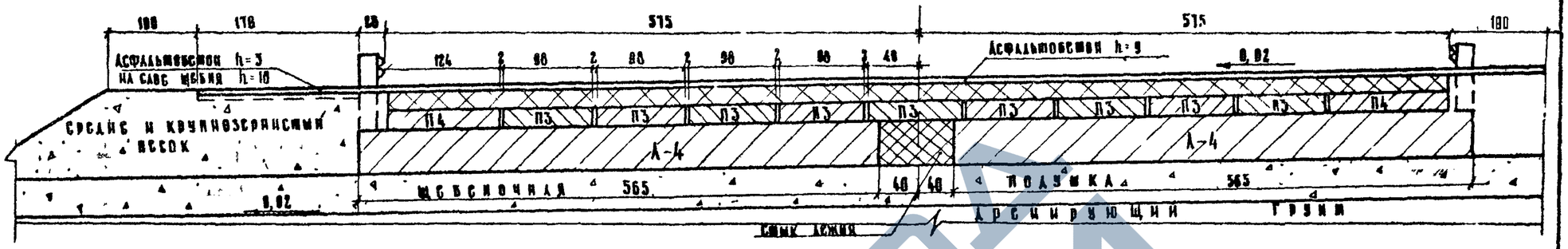

Г-(9,5+С+9,5)

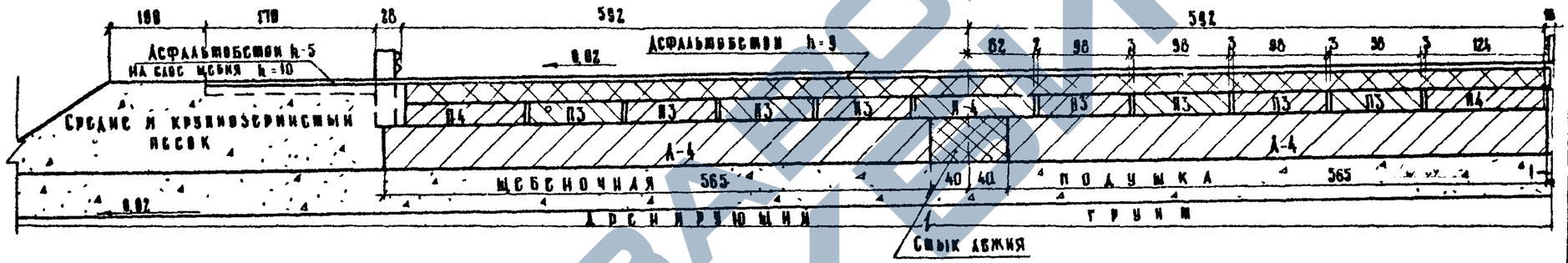

2(Г-15,25)

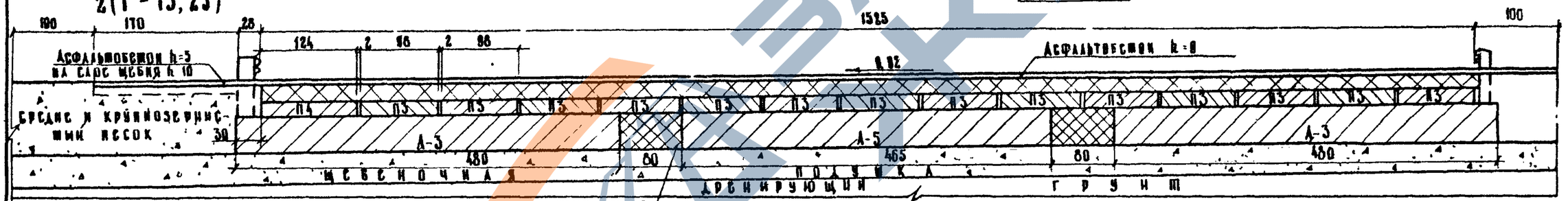

Г-(13,25+С+13,25)

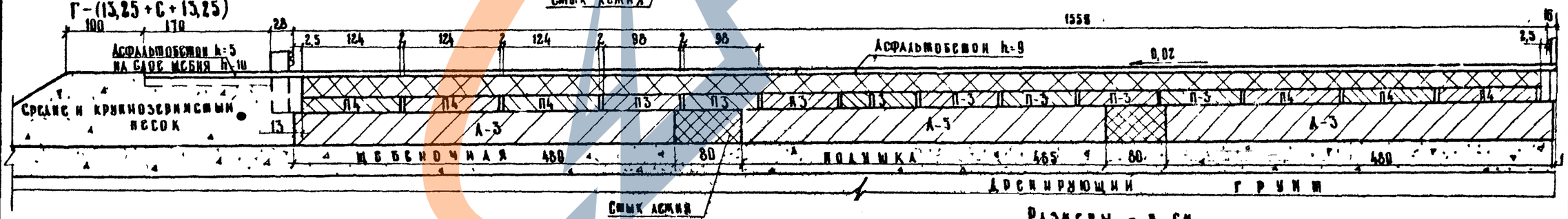

Размеры - в см

На настоящем чертеже показана раскладка переходных плит по габаритам для сборно-монолитного сопряжения, сопряжения из сборных плит компонуются аналогично приведенным с заменой соответственно плит П3 и П4 на плиты П1 и П2.

Раскладку сборных и сборно-монолитных плит при косых пересечениях принять по настоящему листу с заменой плит „П" на плиты „ПК"

Компоновки вавков асжий при косых пересечениях смотреть на листах 16,17

Изм.	Лист	№ документа	Подпись	Дата
Нач-к ОИС		Ростовцев		
Гип ОИС		Жуков		
Рук бриг		Дидейко		
Сконструировал		Гунько		
Сконструировал		Богданова		

3.503-41-Б.1

Раскладка переходных плит и вавков асжия по габаритам для прямых пересечений

Альбом	Лист	Листов
Р	25	49

Союздорпроект г. Москва

Инв. № подл. | Подпись и дата | Взам. инв. №

При устоях со сплошной стенкой

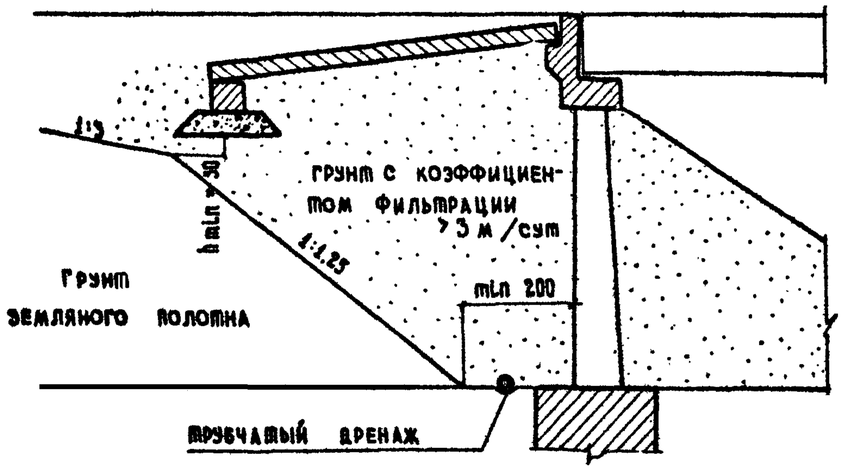

При свайных береговых опорах
(в случае предварительной отсыпки грунтовой призмы)

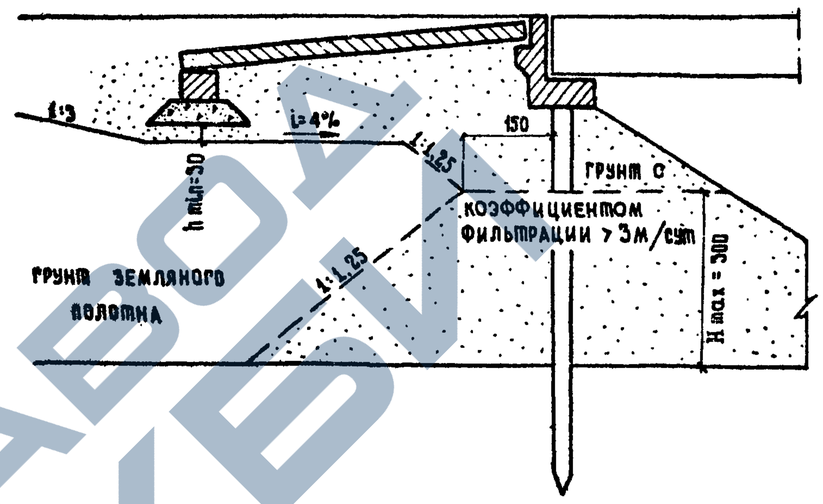

При устоях сквозного типа

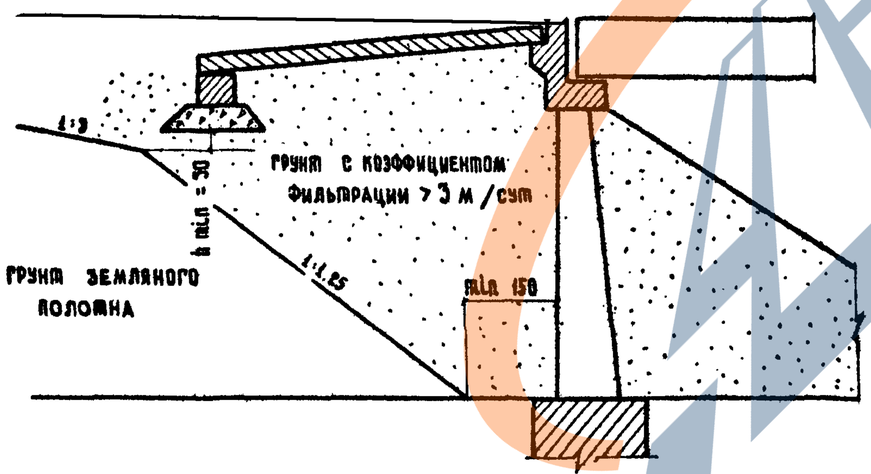

Часть насыпи за устоями и конуса отсыпают из дренирующего грунта, сопряжение которого с грунтом тела насыпи не должно быть круче 1:1,25 с минимальным размером по низу насыпи при опорах сплошного типа (массивные устои, устои с заборной стенкой и др.) 2,0 м, а при устоях сквозного типа - 1,5 м.

Коэффициент фильтрации дренирующих материалов после уплотнения должен быть не менее 3 м/сут.

Толщина дренирующей засыпки под щебеночной подушкой для всех типов сопряжений должна быть не менее 30 см.

Размеры - в см.

Инв.№ подл. | Подпись и дата

Изм.	Лист	№ документа	Подпись	Дата
Нач. ОИС		Постовой		
Гл. инж. пр.		Жуков		
Рук. бриг.		Диденко		
Ст. инж.		Жестаков		
Ст. инж.		Куликова		

3.503-41 - В.1

Схемы устройства засыпки за устоями различных типов

Лит.	Лист	Листов
Р	25	49

СОЮЗДОРПРОЕКТ
г. Москва

1. ПОКРЫТИЕ ЖЕСТКОГО ТИПА.

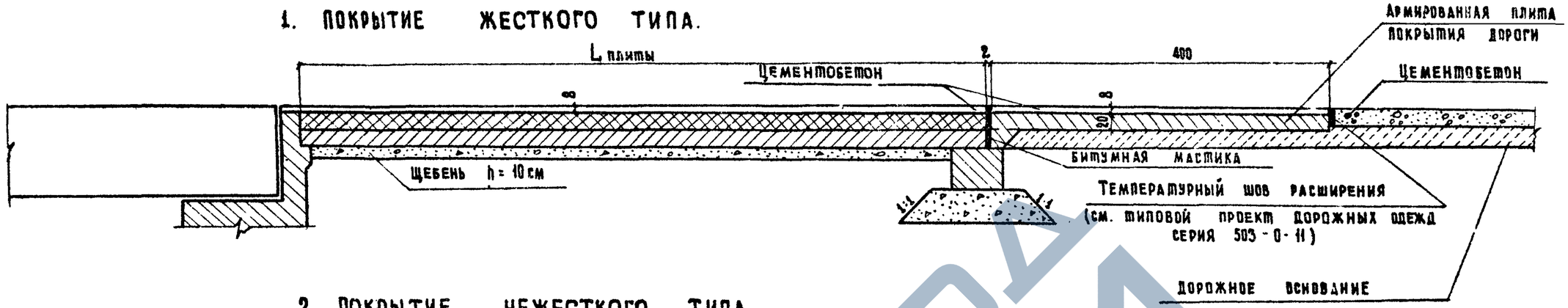

2. ПОКРЫТИЕ НЕЖЕСТКОГО ТИПА.

А. С основаниями из цементобетона или из материалов и грунтов, укрепленных неорганическими вяжущими

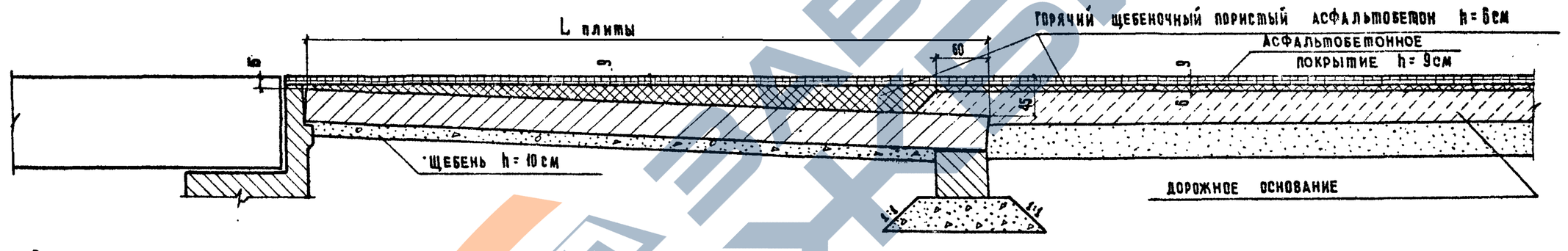

Б. С основаниями из фракционированного щебня, устраиваемого по способу заклинки или из материалов и грунтов, обработанных органическими вяжущими.

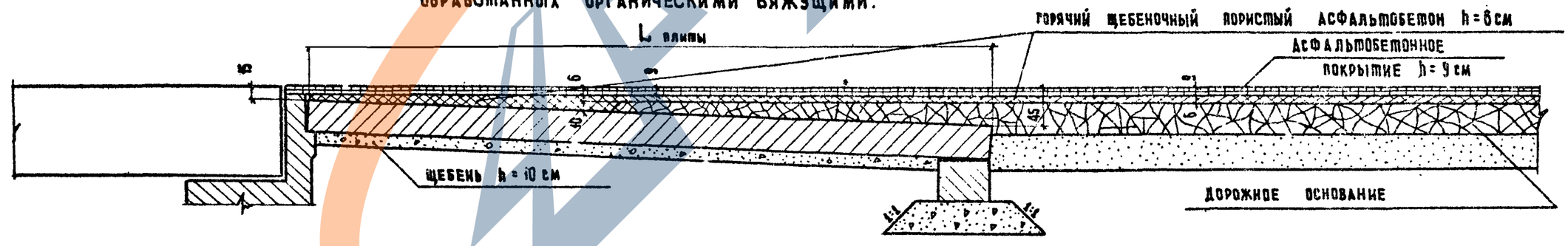

Инв.№ п.п. | Подпись и дата

Изм.	Лист	№ докумен.	Подпись	Дата
Нач. ОИС		Постовой		
ГИП ОИС		Жуков		
Рук. бриг.		Диденко		
Ст. инж.		Жестаков		
Ст. инж.		Пальвелев		

3.503-41-В.1

Сопряжение покрытия на переходных плитах с покрытием основной дороги

Лит	Лист	Листов
Р	27	45

СОЮЗДОРПРОЕКТ МОСКВА

https://zavodjbi.com/

Армирование монолитной части плит

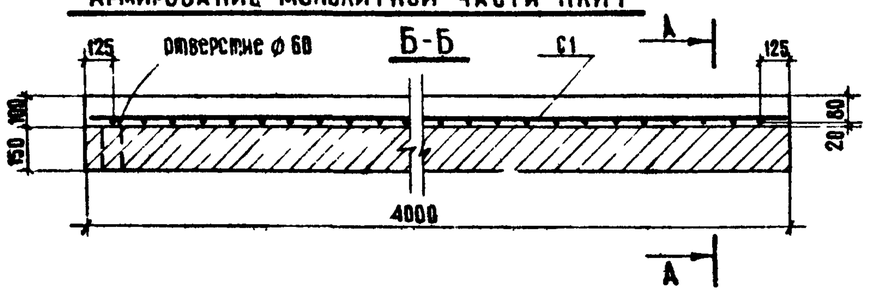

А-А

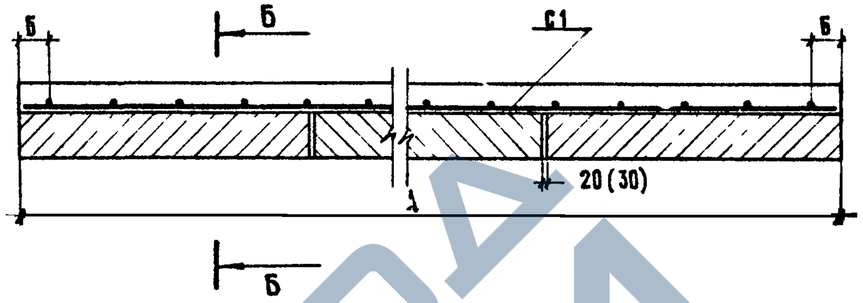

С1

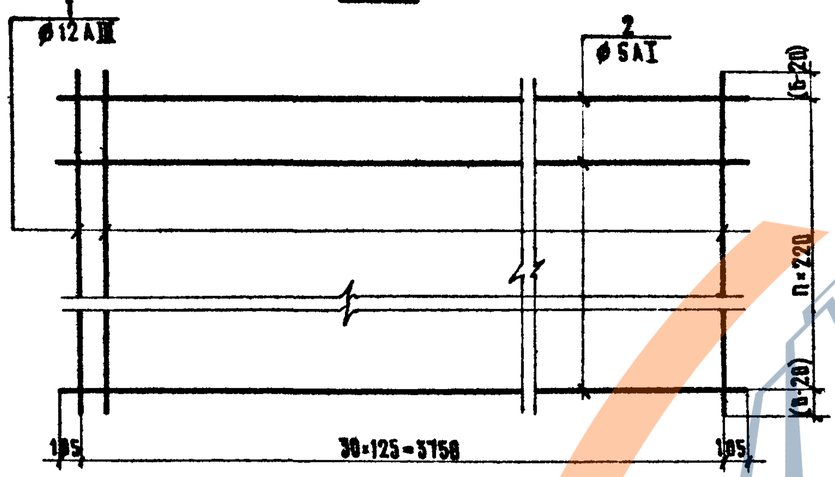

Таблица показателей и обозначений

Габариты	Марка бетона	Объем бетона м³	Содержан стали кг/м³		Размеры монолитной плиты см	n шт	А мм	Б мм	С мм
			А I	А III					
Г-7,0	М 300	2,8	10,0	68,4	400×698×10	31	6980	80	—
Г-8 0	М 300	3 2	10,0	68,4	400×798×10	35	7980	140	—
Г-10,0	М 300	4 0	10,0	68,4	400×998×10	45	9980	40	—
Г-11,5	М 300	4,6	10,0	68,4	400×1150×10	51	11500	140	—
2(Г-11,5)	М 300	9,2	10,0	68,4	2(400×1150×10)	102	11500×2	140	—
Г-9,5+С+9,5	М 300	9,5	10,0	68,4	2(400×1183×10)	106	11830×2	85	5000
2(Г-15,25)	М 300	12,2	10,0	68,4	2(400×1524×10)	136	15240×2	145	—
Г-13,25+С+13 25	М 300	12,4	10,0	68,4	2(400×1554×10)	140	15540×2	70	5000

Ведомость стержней и выборку стали смотреть лист № 29 Размер в скобках показан для Г-9,5+С+9,5
Перед укладкой монолитной части плиты поверхность сборных плит пескоструить с последующей промывкой водой
Размеры - в мм

Инв.№ подл. | Подпись и дата

Изм.	Лист	№ докум.	Подпись	Дата
Нач ОИС		Постовой		
ГИП ОИС		Жуков		
Рук бриг		Диденко		
Ст инж		Гунько		
Ст инж		Куликова		

3.503-41-В.1

Сборно-монолитное сопряжение Монолитная часть плит L=40м Арматура класса А-III

Лит	Лист	Листов
Р	28	49

Союздорпроект г Москва

Ведомость стержней на монолитную часть плит

Габариты	Поз.	Эскиз или сечение	Ф мм	Длина, мм	Кол. шт.
Г-7,0	1	6940	12 А III	6940	31
	2	3960	6 А I	3960	32
Г-8,0	1	7940	12 А III	7940	31
	2	3960	6 А I	3960	36
Г-10,0	1	9940	12 А III	9940	31
	2	3960	6 А I	3960	46
Г-11,5	1	11460	12 А III	11460	31
	2	3960	6 А I	3960	52
2(Г-11,5)	1	11460	12 А III	11460	62
	2	3960	6 А I	3960	104
Г-9,5+С+9,5	1	11790	12 А III	11790	62
	2	3960	6 А I	3960	108
2(Г-15,25)	1	15200	12 А III	15200	62
	2	3960	6 А I	3960	138
Г-13,25+С+13,25	1	15500	12 А III	15500	62
	2	3960	6 А I	3960	142

Выборка стали на монолитную часть плит, кг

Габариты	Арматурные изделия. Арматурная сталь ГОСТ 5781-75. Класс А I. Ф мм 6 А I	Класс А I. Итого	Класс А III. Ф мм 12 А III	Класс А III. Итого	Всего
Г-7,0	28,1	28,1	191,0	191,0	219,1
Г-8,0	31,6	31,6	218,6	218,6	250,2
Г-10,0	40,4	40,4	273,6	273,6	314,0
Г-11,5	45,7	45,7	315,5	315,5	361,2
2(Г-11,5)	91,4	91,4	630,9	630,9	722,3
Г-9,5+С+9,5	94,9	94,9	649,1	649,1	744,0
2(Г-15,25)	121,3	121,3	836,8	836,8	958,1
Г-13,25+С+13,25	124,8	124,8	853,4	853,4	978,2

Настоящий лист смотреть совместно с листом № 28

Изм.	Лист	№ документа	Подпись	Дист
Нач. отд.		Постовой		
Гип. отд.		Жуков		
Рук. бриг.		Диденко		
Ст. инж.		Гунько		
Ст. инж.		Чулакова		

3.503-41-В1

Таблица расхода стали на монолитную часть плит L = 4,8 м. Арматура класса А III.

Лит.	Лист	Листов
Р	29	49

„Союздорпроект" г. Москва

Инвент. № | Подпись и дата

Армирование монолитной части плит

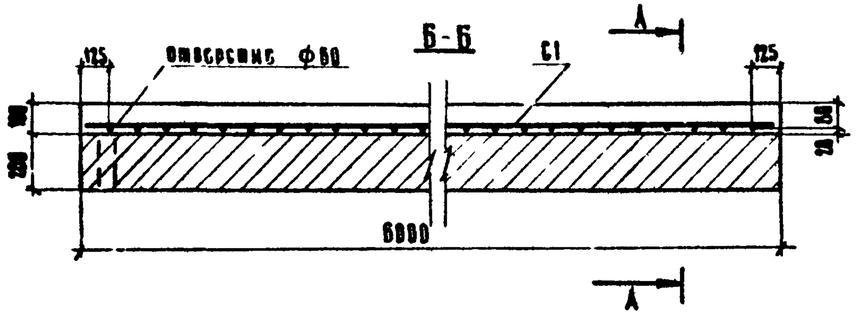

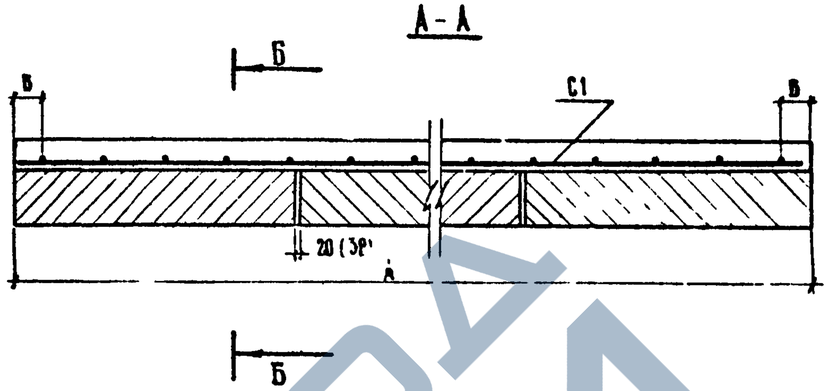

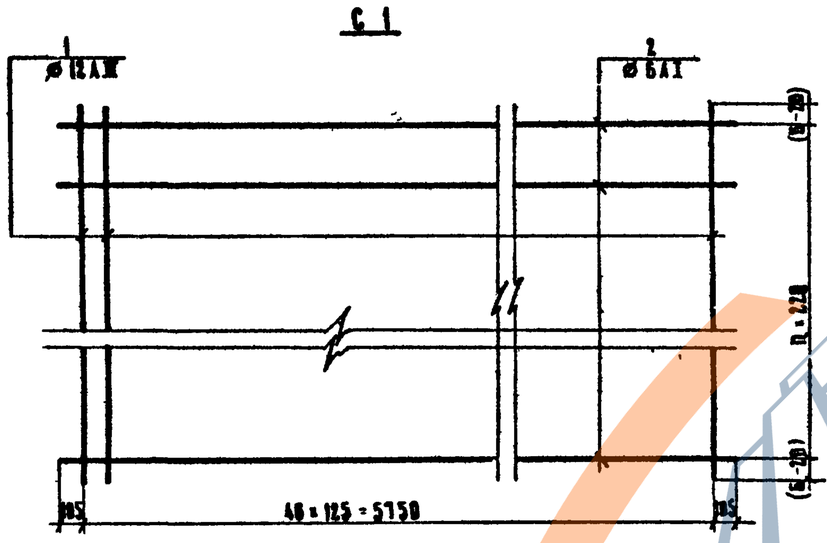

Таблица показателей и обозначений

Габариты	Марка бетона	Объем бетона, м³	Содержание стали, кг / м³ AI	Содержание стали, кг / м³ AIII	Размеры монолитной плиты, см	n шт	A мм	Б мм	С мм
Г-7,0	М300	4,2	10,0	69,0	600×698×10	31	8980	80	—
Г-8,0	М300	4,8	10,0	69,0	600×798×10	35	7980	140	—
Г-10,0	М300	6,0	10,0	69,0	600×998×10	45	9980	40	—
Г-11,5	М300	6,9	10,0	69,0	600×1150×10	51	11500	140	—
2(Г-11,5)	М300	13,8	10,0	69,0	2(600×1150×10)	102	11500×2	140	—
Г-9,5+С+9,5	М300	14,2	10,0	69,0	2(600×1183×10)	106	11830×2	85	5000
2(Г-15,25)	М300	18,3	10,0	69,0	2(600×1524×10)	136	15240×2	145	—
Г-13,25+С+13,25	М300	18,6	10,0	69,0	2(600×1554×10)	140	15540×2	70	5000

Ведомость стержней и выборку стали смотреть на листе № 31 Размеры в скобках показаны для Г-9,5+С+9,5

Перед укладкой монолитной части плиты поверхность сборных плит пескоструить с последующей промывкой водой

Размеры - в мм

Инв.№ | Подпись и дата

Изм	Лист	№ документа	Подпись	Дата
Нач ОИС		Постовой		
Гип ОИС		Жуков		
Рук бриг		Дидейко		
Ст инж		Гунько		
Ст инж		Куликова		

3.503-41-В.1

Сборно-монолитное сопряжение монолитная часть плит Б-Б м Арматура класса AIII

Лит	Лист	Листов
Р	30	49

Союздорпроект г Москва

Ведомость стержней на монолитную часть плит

Габариты	Поз	Эскиз или сечение	ф мм	Длина мм	Кол шт
Г-7,0	1	6940	12 AIII	6940	47
	2	5960	6 AI	5960	32
Г-8,0	1	7940	12 AIII	7940	47
	2	5960	6 AI	5960	36
Г-10,0	1	9940	12 AIII	9940	47
	2	5960	6 AI	5960	46
Г-11,5	1	11460	12 AIII	11460	47
	2	5960	6 AI	5960	52
2(Г-11,5)	1	11460	12 AIII	11460	94
	2	5960	6 AI	5960	104
Г-9,5+С+9,5	1	11790	12 AIII	11790	94
	2	5960	6 AI	5960	108
2(Г-15,25)	1	15700	12 AIII	15200	94
	2	5960	6 AI	5960	158
Г-13,25+С+13,25	1	15500	12 AIII	15500	94
	2	5960	6 AI	5960	142

Выборка стали на монолитную часть плит, кг

Габариты	Арматурные изделия				
	Арматурная сталь ГОСТ 5781-75				
	класс AI		класс AIII		Всего
	ф мм 6 AI	итого	ф мм 12 AIII	итого	
Г-7,0	42,3	42,3	289,6	289,6	331,9
Г-8,0	47,6	47,6	331,4	331,4	379,0
Г-10,0	60,8	60,8	414,9	414,9	475,7
Г-11,5	68,8	68,8	478,3	478,3	547,1
2(Г-11,5)	137,6	137,6	956,6	956,6	1094,2
Г-9,5+С+9,5	142,9	142,9	984,1	984,1	1127,0
2(Г-15,25)	182,6	182,6	1268,8	1268,8	1451,4
Г-13,25+С+13,25	187,9	187,9	1293,8	1293,8	1481,7

Настоящий лист смотреть совместно с листом №30

Инв.№ подл. | Подпись и дата | Взам. инв. №

Изм	Лист	№ документа	Подпись	Дата
Нач. ОИС	Настовой			
Гип ОИС	Жуков			
Рук. бриг	Анасенко			
Ст. инж.	Гунько			
Ст. инж.	Кванкова			

3.503-41-6.1

Таблица расхода стали на монолитную часть плит L = 6,0 м. Арматура класса AIII

Лит	Лист	Листов
Р	31	49

«Союздорпроект» г. Москва

https://zavodjbi.com/

Армирование монолитной части плит

Б-Б

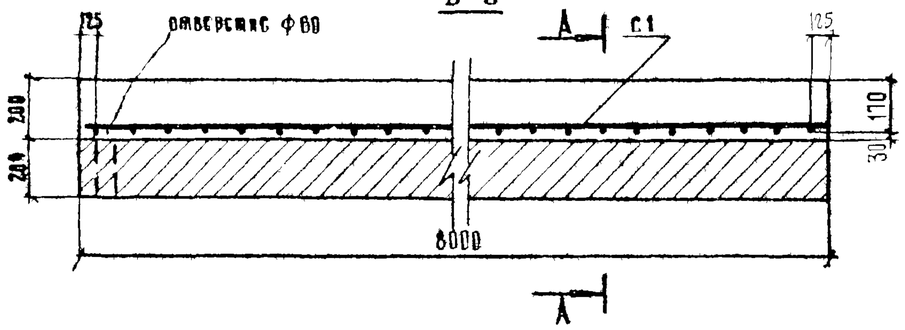

А-А

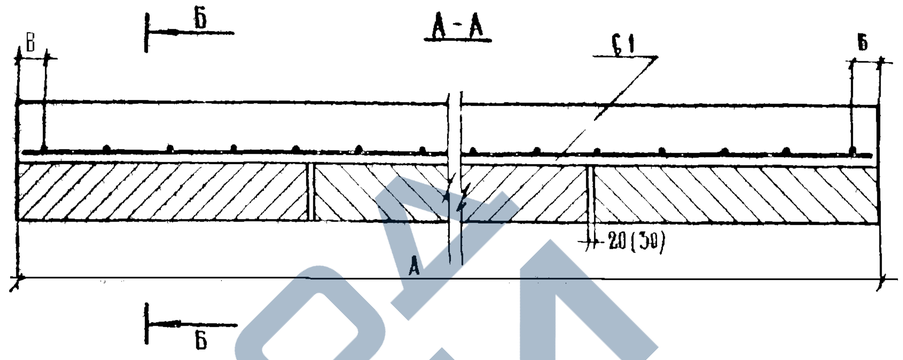

С1

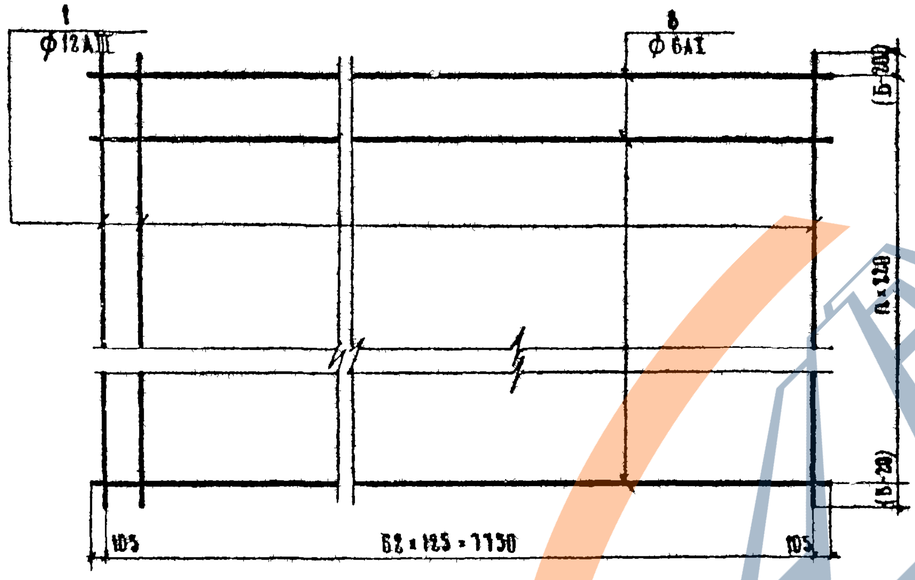

Таблица показателей и обозначений

Габариты	Марка бетона	Объем бетона, м³	Содержание стали кг/м³		Размеры монолитной плиты, см	П шт	А мм	В мм	С мм
			АI	АIII					
Г-7,0	М 300	11,2	5,0	34,8	800×698×20	31	6980	80	—
Г-8,0	М 300	12,8	5,0	34,8	800×798×20	35	7980	140	—
Г-10,0	М 300	16,0	5,0	34,8	800×998×20	45	9980	40	—
Г-11,5	М 300	18,4	5,0	34,8	800×1150×20	51	11500	140	—
2(Г-11,5)	М 300	36,8	5,0	34,8	2(800×1150×20)	102	11500×2	140	—
Г-9,5+С+9,5	М 300	37,9	5,0	34,8	2(800×1183×20)	106	11830×2	85	5000
2(Г-15,25)	М 300	48,8	5,0	34,8	2(800×1524×20)	136	15240×2	145	—
Г-13,25+С+13,25	М 300	49,7	5,0	34,8	2(800×1554×20)	140	15540×2	70	5000

Ведомость стержней и выборку стали смотреть на листе № 33. Размеры в скобках показаны для Г-9,5+С+9,5.
Перед укладкой монолитной части плиты поверхность сборных плит пропескоструить с последующей промывкой водой.
Размеры - в мм

Изм	Лист	Подпись	Дата
Нач. ОИС	Ростовой		
Гип ОИС	Жуков		
Рук. бриг.	Диденко		
Ст. инж.	Гунько		
Ст. инж.	Куликова		

3 503-41-В1

Сборно-монолитное сопряжение. Монолитная часть плит L=8 м. Арматура класса АIII.

Лит	Лист	Листов
Р	32	44

„Союздорпроект" г. Москва

Инвент. № | Подпись и дата

Ведомость стержней на монолитную часть плит

Габариты	Поз	Эскиз или сечение	ф мм	Длина, мм	Кол шт
Г-7,0	1	6940	12 А III	6940	63
	2	7960	6 А I	7960	32
Г-8,0	1	7940	12 А III	7940	63
	2	7960	6 А I	7960	36
Г-10,0	1	9940	12 А III	9940	63
	2	7960	6 А I	7960	46
Г-11,5	1	11460	12 А III	11460	63
	2	7960	6 А I	7960	52
2(Г-11,5)	1	11460	12 А III	11460	126
	2	7960	6 А I	7960	104
Г-9,5+С+9,5	1	11790	12 А III	11790	126
	2	7960	6 А I	7960	108
2(Г-15,25)	1	15200	12 А III	15200	126
	2	7960	6 А I	7960	138
Г-13,25+С+13,25	1	15500	12 А III	15500	126
	2	7960	6 А I	7960	142

Выборка стали на монолитную часть плит, кг

Габариты	Арматурные изделия				
	Арматурная сталь ГОСТ 5781-75				
	Класс А I		Класс А III		Всего
	ф мм 6 А I	Итого	ф мм 12 А III	Итого	
Г-7,0	56,6	56,6	388,3	388,3	444,9
Г-8,0	63,6	63,6	444,2	444,2	507,8
Г-10,0	81,2	81,2	556,1	556,1	637,3
Г-11,5	91,8	91,8	641,1	641,1	732,9
2(Г-11,5)	183,8	183,8	1282,2	1282,2	1466,0
Г-9,5+С+9,5	190,8	180,8	1319,2	1319,2	1510,0
2(Г-15,25)	244,0	244,0	1700,7	1700,7	1944,7
Г-13,25+С+13,25	250,9	250,9	1734,3	1734,3	1985,2

Настоящий лист смотреть совместно с листом № 32

Изм	Лист	№ документа	Подпись	Дата
Нач ОИС		Постовой		
Гип ОИС		Жуков		
Рук бриг		Диденко		
Ст инж		Гунько		
Ст инж		Куликова		

3 503-41 - В.1

Таблица расхода стали на монолитную часть плит L - 8,0 м
Арматура класса А-III

Лит	Лист	Листов
Р	33	49

„Союздорпроект" г Москва

Инвент № | Подпись и дата

Армирование монолитной части плит

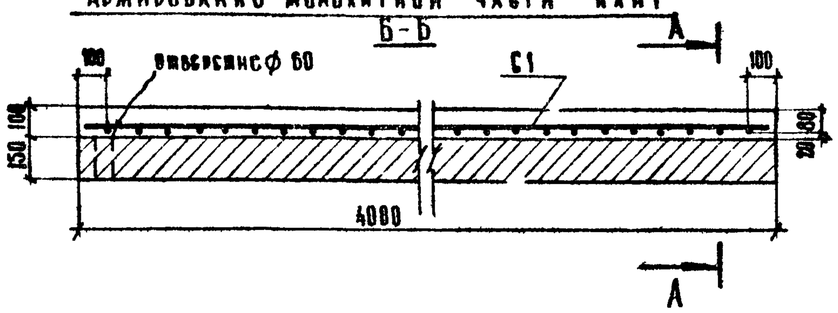

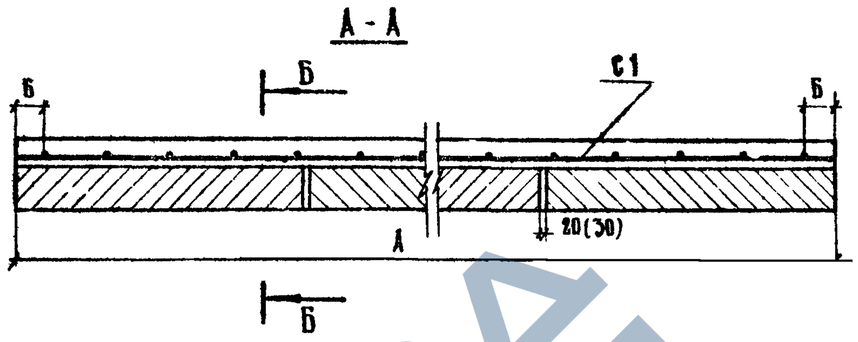

С1

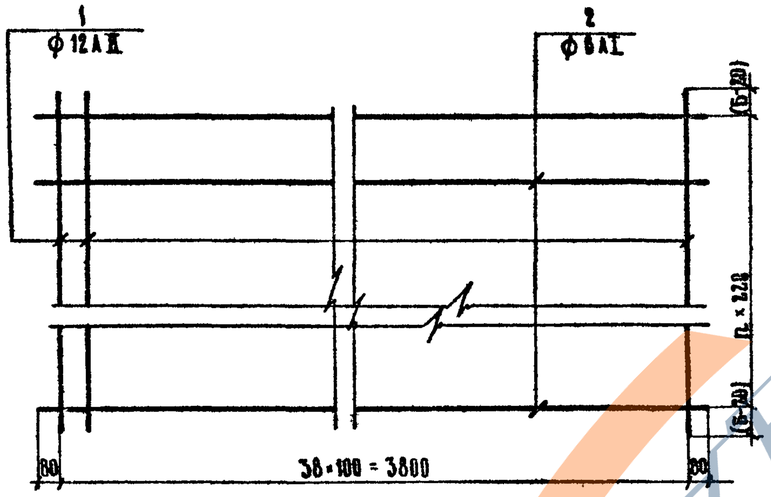

Таблица показателей и обозначений

Габариты	Марка бетона	Объем бетона, м³	Содержание стали кг/м³ AI	Содержание стали кг/м³ AII	Размеры монолитной плиты, см	n мм	A мм	Б мм	С мм
Г-7,0	М 300	2,8	10,0	86,0	400×698×10	31	6980	80	—
Г-8,0	М 300	3,2	10,0	86,0	400×798×10	35	7980	140	—
Г-10,0	М 300	4,0	10,0	86,0	400×998×10	45	9980	40	—
Г-11,5	М 300	4,6	10,0	86,0	400×1150×10	51	11500	140	—
2(Г-11,5)	М 300	9,2	10,0	86,0	2(400×1150×10)	102	11580×2	140	—
Г-9,5+С+9,5	М 300	9,5	10,0	86,0	2(400×1183×10)	106	11830×2	85	5000
2(Г-15,25)	М 300	12,2	10,0	86,0	2(400×1524×10)	136	15240×2	145	—
Г 13,25+С+13,25	М 300	12,4	10,0	86,0	2(400×1554×10)	140	15540×2	70	5000

Ведомость стержней и выборку стали смотреть на листе и 35 Размеры в скобках показаны для Г-9,5+С+9,5
Перед укладкой монолитной части плиты поверхность сборных плит пропескоструить с последующей промывкой водой
Размеры - в мм

Инв.№ подл. | Подпись и дата

Изм.	Лист	№ докумнта	Подпись	Дата
Нач ОИС		Постовой		
Гип ОИС		Жуков		
Рук бриг		Диденко		
Ст инж.		Гунько		
Ст инж.		Кудикова		

3.503-41-В1

Сборно-монолитное сопряжение
Монолитная часть плит
L = 4,0 м
Арматура класса AII

Стад.	Лист	Листов
Р	34	49

Союздорпроект
г. Москва

Ведомость стержней на монолитную часть пант

Габариты	поз	Эскиз или сечение	ф мм	Длина, мм	Кол, шт.
Г-7,0	1	6940	12 А II	6940	39
	2	3960	6 А I	3960	32
Г-8,0	1	7940	12 А II	7940	39
	2	3960	6 А I	3960	36
Г-10,0	1	9940	12 А II	9940	39
	2	3960	6 А I	3960	46
Г-11,5	1	11460	12 А II	11460	39
	2	3960	6 А I	3960	52
2(Г-11,5)	1	11460	12 А II	11460	78
	2	3960	6 А I	3960	104
Г-9,5+С+9,5	1	11790	12 А II	11790	78
	2	3960	6 А I	3960	108
2(Г-15,25)	1	15200	12 А II	15200	78
	2	3960	6 А I	3960	138
Г-13,25+С+13,25	1	15500	12 А II	15500	78
	2	3960	6 А I	3960	142

Выборка стали на монолитную часть пант, кг

Габариты	Арматурные изделия				
	Арматурная сталь ГОСТ 5781-75				
	класс А I		класс А II		
	ф мм 6 А I	итого	ф мм 12 А II	итого	всего
Г-7,0	28,1	28,1	240,3	248,3	268,4
Г-8,0	31,6	31,6	275,0	275,0	306,6
Г-10,0	40,4	40,4	344,2	344,2	384,6
Г-11,5	45,7	45,7	396,9	396,9	442,6
2(Г-11,5)	91,4	91,4	793,8	793,8	885,2
Г-9,5+С+9,5	94,9	94,9	816,6	816,6	911,5
2(Г-15,25)	121,3	121,3	1052,8	1052,8	1174,1
Г-13,25+С+13,25	124,8	124,8	1073,6	1073,6	1198,4

Настоящий лист смотреть совместно с листом № 34

Инв.№ подл. | Подпись и дата

Изм.	Лист	№ документа	Подпись	Дата
Нач. ОИС		Ростовой		
Гип ОИС		Жуков		
Рук. бриг.		Анденко		
Ст. инж.		Гунько		
Ст. инж.		Кацкова		

3.503-41-В.1

Таблица расхода стали на монолитную часть пант L = 4,0 м Арматура класса А II.

Дом	Лист	Листов
Р	35	49

Союзодорпроект г. Москва

Армирование монолитной части плит

Б - Б

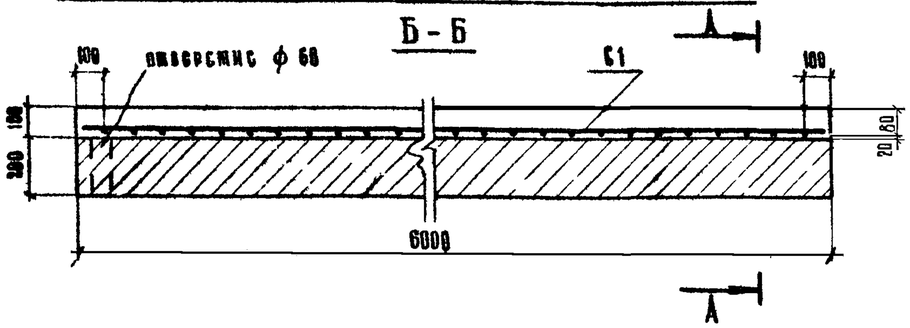

А - А

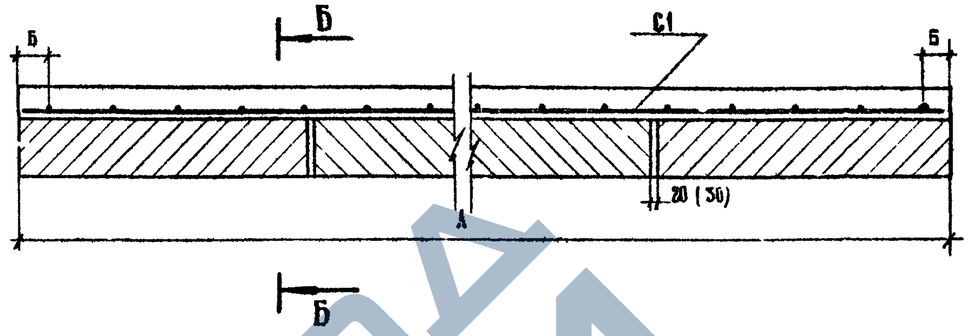

С 1

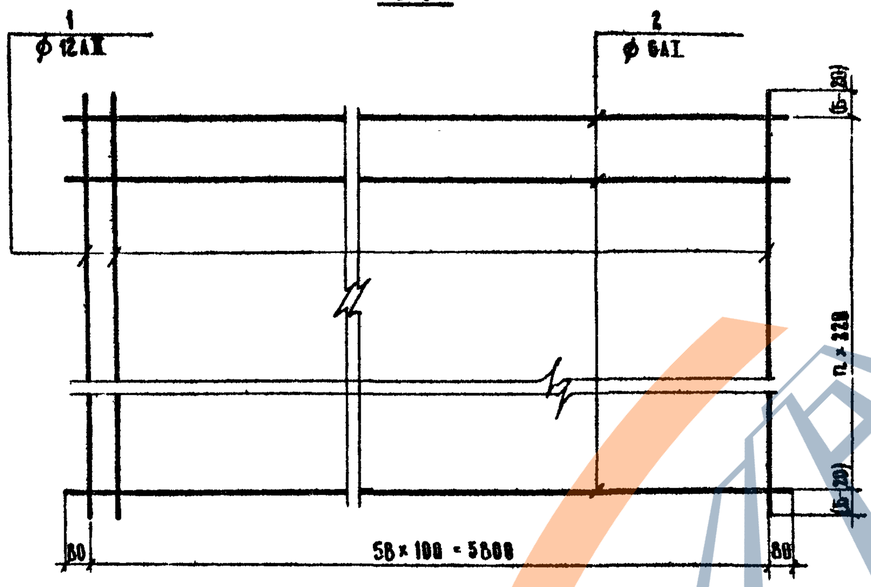

Таблица показателей и обозначений

Габариты	Марка бетона	Объем бетона, м³	Содержание стали кг/м³		Размеры монолитной плиты, см	n шт	А мм	Б мм	С мм
			АI	АII					
Г-7,0	М 300	4,2	10,0	87,0	600×698×10	31	6980	80	—
Г-8,0	М 300	4,8	10,0	87,0	600×798×10	35	7980	140	—
Г-10,0	М 300	6,0	10,0	87,0	600×998×10	45	9980	40	—
Г-11,5	М 300	6,9	10,0	87,0	600×1150×10	51	11500	140	—
2(Г-11,5)	М 300	13,8	10,0	87,0	2(600×1150×10)	102	11500×2	140	—
Г-9,5+С+9,5	М 300	14,2	10,0	87,0	2(600×1183×10)	106	11830×2	85	5000
2(Г-15,25)	М 300	18,3	10,0	87,0	2(600×1524×10)	136	15240×2	145	—
Г-13,25+С+13,25	М 300	18,6	10,0	87,0	2(600×1554×10)	140	15540×2	70	5000

Ведомость стержней и выборку стали смотреть на листе № 37

Размеры в скобках показаны для Г-9,5+С+9,5

Перед укладкой монолитной части плиты поверхность сборных плит пропескоструить с последующей промывкой водой

Размеры — в мм.

Изм	Лист	№ документа	Подпись	Дата
Нач. ОИС		Постовой		
Гип. ОИС		Жуков		
Рук. бриг.		Анденко		
Ст. инж.		Гунько		
Ст. инж.		Куликова		

3 503-41-В1

Сборно-монолитное сопряжение монолитная часть плит L = 6,0 м
Арматура класса АII

Лит	Лист	Листов
Р	36	49

Союздорпроект г. Москва

Инвент. № | Подпись и дата

ВЕДОМОСТЬ СТЕРЖНЕЙ НА МОНОЛИТНУЮ ЧАСТЬ ПАНТ

ГАБАРИТЫ	ПОЗ	ЭСКИЗ ИЛИ СЕЧЕНИЕ	ФММ	ДЛИНА ММ	КОЛ ШТ
Г-7,0	1	6940	12АII	6940	59
	2	5960	6АI	5960	32
Г-8,0	1	7940	12АII	7940	59
	2	5960	6АI	5960	36
Г-10,0	1	9940	12АII	9940	59
	2	5960	6АI	5960	46
Г-11,5	1	11460	12АII	11460	59
	2	5960	6АI	5960	52
2(Г-11,5)	1	11460	12АII	11460	118
	2	5960	6АI	5960	104
Г-9,5+С+9,5	1	11790	12АII	11790	118
	2	5960	6АI	5960	108
2(Г-15,25)	1	15200	12АII	15200	118
	2	5960	6АI	5960	138
Г-13,25+С+13,25	1	15300	12АII	15300	118
	2	5960	6АI	5960	142

ВЫБОРКА СТАЛИ НА МОНОЛИТНУЮ ЧАСТЬ ПАНТ, КГ

ГАБАРИТЫ	АРМАТУРНЫЕ ИЗДЕЛИЯ				
	АРМАТУРНАЯ СТАЛЬ ГОСТ 5781-75				
	КЛАСС АI		КЛАСС АII		
	ФММ 6АI	ИТОГО	ФММ 12АII	ИТОГО	ВСЕГО
Г-7,0	42,3	42,3	363,6	363,6	405,9
Г-8,0	47,6	47,6	416,0	416,0	463,6
Г-10,0	60,8	60,8	520,8	520,8	581,6
Г-11,5	68,8	68,8	600,4	600,4	669,2
2(Г-11,5)	137,6	137,6	1200,8	1200,8	1338,4
Г-9,5+С+9,5	142,9	142,9	1235,4	1235,4	1378,3
2(Г-15,25)	182,6	182,6	1592,8	1592,8	1775,3
Г-13,25+С+13,25	187,9	187,9	1624,2	1624,2	1812,1

Настоящий лист смотреть совместно с листом №36

ИЗМ	ЛИСТ	№ДОКУМЕНТА	ПОДПИСЬ	ДАТА
НАЧ ОИС		Постовой		
ГИП ОИС		Жуков		
РУК БРИГ		Дидэнко		
СТ ИНЖ		Гунько		
СТ ИНЖ		Куликова		

3.503-41-В.1

Таблица расхода стали на монолитную часть пант L=6,0 м. Арматура класса АII

ЛИТ	ЛИСТ	ЛИСТОВ
Р	37	49

СОЮЗДОРПРОЕКТ г Москва

ИНВЕНТ № | ПОДПИСЬ И ДАТА

https://zavodjbi.com/

Армирование монолитной части плит

Б-Б

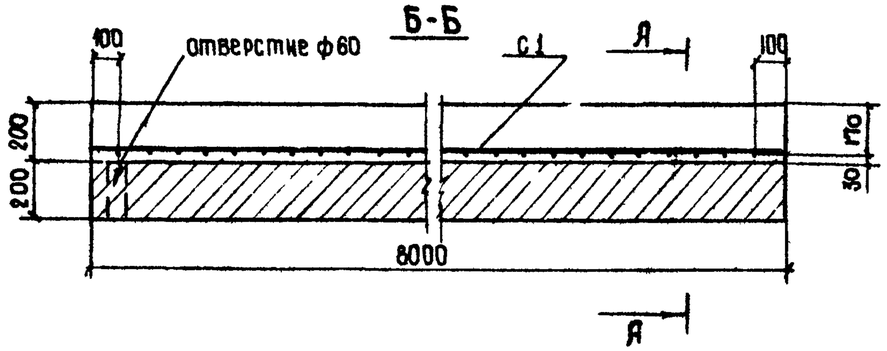

А-А

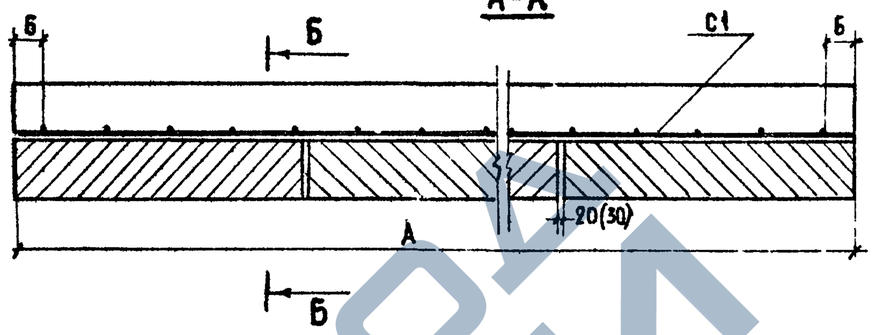

С1

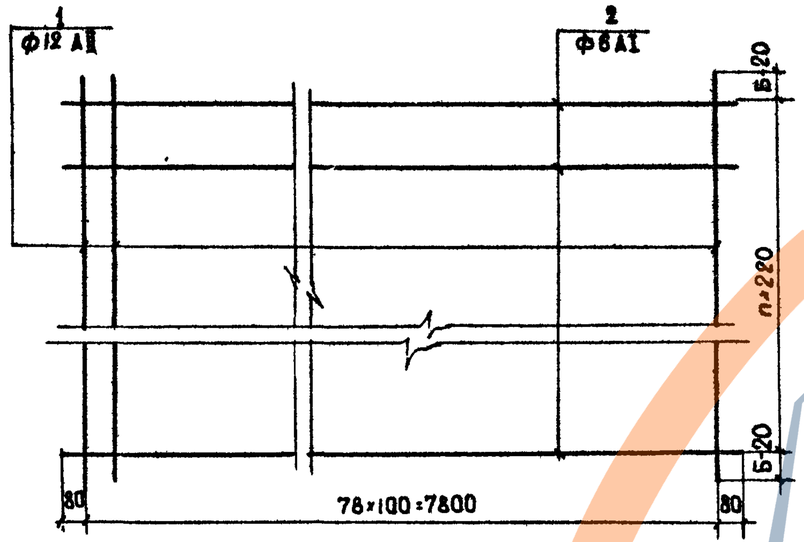

Таблица показателей и обозначений

Габариты	Марка бетона	Объем бетона м³	Содержан стали кг/м³ AI	Содержан стали кг/м³ AII	Размеры монолитной плиты см	n шт	А мм	Б мм	С мм
Г-7,0	М 300	11,2	5,0	43,7	800×698×20	31	6980	80	—
Г-8,0	М 300	12,8	5,0	43,7	800×798×20	35	7980	140	—
Г-10,0	М 300	16,0	5,0	43,7	800×998×20	45	9980	40	—
Г-11,5	М 300	18,4	5,0	43,7	800×1150×20	51	11500	140	—
2(Г-11,5)	М 300	36,8	5,0	43,7	2(800×1150×20)	102	11500×2	140	—
Г-9,5+С+9,5	М 300	37,9	5,0	43,7	2(800×1183×20)	106	11830×2	85	5000
2(Г-15,25)	М 300	48,8	5,0	43,7	2(800×1524×20)	136	15240×2	145	—
Г-13,25+С+13,25	М 300	49,7	5,0	43,7	2(800×1554×20)	140	15540×2	70	5000

Ведомость стержней и выборку стали смотреть на листе N 39 Размеры в скобках показаны для Г-9,5+С+9,5.
Перед укладкой монолитной части плиты поверхность сборных плит пропескоструить с последующей промывкой водой.
Размеры - в мм.

Изм	Лист	№ документа	Подпись	Дата
Нач Отс		Постовой		
Гип Отс		Жуков		
Рук Бриг		Диденко		
Ст инж		Гунько		
Ст. инж		К ликова		

3.503-41-В.1

Сборно-монолитное сопряжение монолитная часть плит L=8 м
Арматура класса AII

Лит	Лист	Листов
Р	38	49

Союздорпроект г Москва

Инв. N подл. | Подпись и дата

Ведомость стержней на монолитную часть плит

Габариты	Поз.	Эскиз или сечение	ф мм	Длина, мм	Кол. шт
Г-7,00	1	6940	12 AII	6940	79
	2	7960	6 AI	7960	32
Г-8,00	1	7940	12 AII	7940	79
	2	7960	6 AI	7963	36
Г-10,00	1	9940	12 AII	9940	79
	2	7960	6 AI	7960	46
Г-11,50	1	11460	12 AII	11460	79
	2	7960	6 AI	7960	52
2(Г-11,5)	1	11460	12 AII	11460	158
	2	7960	6 AI	7960	104
Г-9,5+С+9,5	1	11790	12 AII	11790	158
	2	7960	6 AI	7960	108
2(Г-15,25)	1	15200	12 AII	15200	158
	2	7960	6 AI	7960	138
Г-13,25+С+13,25	1	15500	12 AII	15500	158
	2	7960	6 AI	7960	142

Выборка стали на монолитную часть плит, кг

Габариты	Арматурные изделия				
	Арматурная сталь ГОСТ 5781-75				
	класс А I		класс А II		
	ф мм 6 А I	Итого	ф мм 12 А II	Итого	Всего
Г-7,00	56,6	56,6	488,0	488,0	544,6
Г-8,00	63,6	63,6	559,0	559,0	622,6
Г-10,00	81,2	81,2	698,0	698,0	779,2
Г-11,50	91,8	91,8	804,8	804,0	895,8
2(Г-11,5)	183,7	183,7	1607,8	1607,8	1791,5
Г-9,5+С+9,5	190,7	190,7	1654,2	1654,2	1844,9
2(Г-15,25)	244,8	244,0	2132,6	2132,6	2376,4
Г-13,25+С+13,25	250,9	250,9	2174,7	2174,7	2425,6

Настоящий лист смотреть совместно с листом № 38

Инв.№ подл. | Подпись и дата

Изм.	Лист	№ документа	Подпись	Дата
Нач. ОИС		Постовой		
Гип. ОИС		Жуков		
Рук. бр		Диденко		
Ст. инж.		Гунько		
Ст. инж.		Куликова		

3.503-41-В.1

Таблица расхода стали на монолитную часть плит L-8,0 м
Арматура класса А II

Кит	Лист	Листов
Р	39	49

Союздорпроект г. Москва

Армирование монолитной части плиты

Б-Б

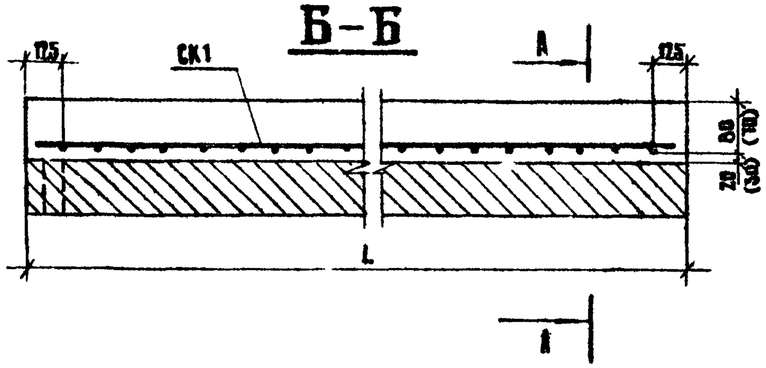

А-А

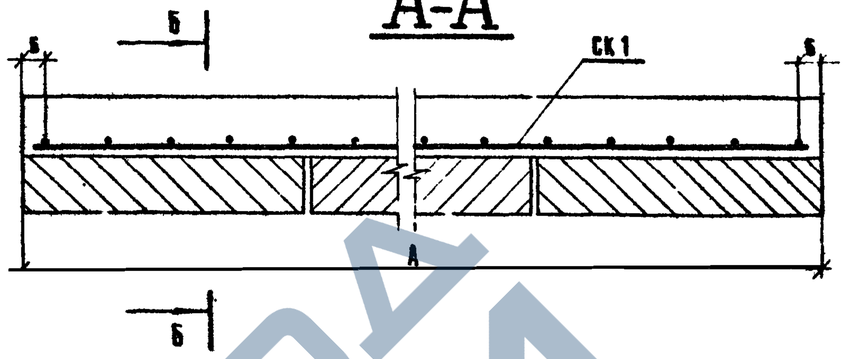

СК 1

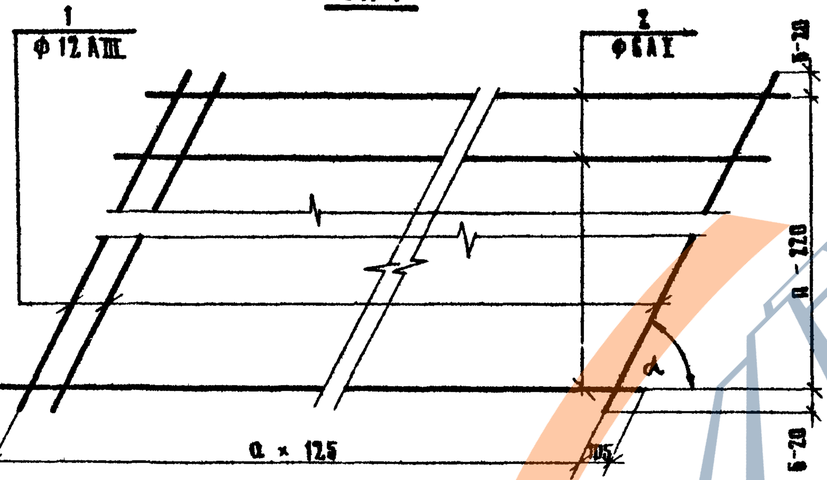

Таблица показателей и обозначений

Габариты	Марка бетона	Объем бетона, м³ L=4	L=6	L=8	Размеры монолитной плиты, см L=4	L=6	L=8	a, шт L=4	L=6	L=8	n мм	б мм	А мм
Г-7,00	М300	2,8	4,2	11,2	400×698×10	600×698×10	800×698×20	30	46	62	31	80	6980
Г-8,00		3,2	4,8	12,8	400×798×10	600×798×10	800×798×20				35	140	7980
Г-10,00		4,0	6,0	16,0	400×998×10	600×998×10	800×998×20				45	40	9980
Г-11,50		4,6	6,9	18,4	400×1150×10	600×1150×10	800×1150×20				51	140	11500
2(Г-11,5)		9,2	13,8	36,8	2(400×1150×10)	2(600×1150×10)	2(800×1150×20)	60	92	124	102	140	11500×2
Г-9,5+С-9,5		9,5	14,2	37,9	2(400×1183×10)	2(600×1183×10)	2(800×1183×20)				106	85	11830×2
2(Г-15,25)		12,2	18,3	48,8	2(400×1524×10)	2(600×1524×10)	2(800×1524×20)				136	145	15240×2
Г-15,25+С-13,25		12,4	18,6	49,7	2(400×1554×10)	2(600×1554×10)	2(800×1554×20)				140	70	15540×2

На листе дана конструкция косых плит правой косины.
Конструкция и армирование косых плит левой косины зеркальны приведенному.
Ведомость стержней и выборку стали см. лист № 41
Размер в скобках показан для сопряжения L=8 м.
Размеры - в мм.

Изм	Лист	№ докум	Подпись	Дата
Нач ОНС		Постовой		
Гип ОНС		Жуков		
Рук гр		Диденко		
Ст. инж		Гунько		
Ст инж		Кузнецова		

3.503-41-В.1

Косое сборно-монолитное сопряжение.
Монолитная часть
Арматура класса А-III.

Лит	Лист	Листов
Р	40	49

СОЮЗДОРПРОЕКТ
г Москва

Инв.№ подл. | Подпись и дата

https://zavodpi.com/

ВЕДОМОСТЬ СТЕРЖНЕЙ НА МОНОЛИТНУЮ ЧАСТЬ КОСЫХ ПЛИТ

ГАБАРИТЫ	ПОЗ.		ЭСКИЗ ИЛИ СЕЧЕНИЕ	Ø мм	ДЛИНА мм			КОЛ-ВО, ШТ		
					L=4м	L=6м	L=8м	L=4м	L=6м	L=8м
Г-7,00	50°	1		12 AIII		9060		31	47	63
	55°					8470				
	60°					8010				
	65°					7650				
	75°					7180				
		2		6 AI	3960	5960	7960		32	
Г-8,00	50°	1		12 AIII		10 370		31	47	63
	55°					9690				
	60°					9170				
	65°					8760				
	75°					8220				
		2		6 AI	3960	5960	7960		36	
Г-10,00	50°	1		12 AIII		12 980		31	47	63
	55°					12 130				
	60°					11 480				
	65°					10 970				
	75°					10 290				
		2		6 AI	3960	5960	7960		46	
Г-11,50	50°	1		12 AIII		14 960		31	47	63
	55°					15 990				
	60°					15 230				
	65°					12 640				
	75°					11 860				
		2		6 AI	3960	5960	7960		52	
8/Г-11,5	50	1		12 AIII		14 960		62	94	126
	55°					13 990				
	60°					13 230				
	65°					12 640				
	75°					11 860				
		2		6 AI	3960	5960	7960		104	
Г-9,5+С+9,5	50°	1		12 AIII		15 390		62	94	126
	55°					14 390				
	60°					13 610				
	65°					13 000				
	75°					12 200				
		2		6 AI	3960	5960	7960		108	
2/Г-13,25	50°	1		12 AIII		18 840		62	94	125
	55°					18 550				
	60°					17 550				
	65°					16 770				
	75°					15 740				
		2		6 AI	3960	5960	7960		138	
Г-13,25+С+13,25	50°	1		12 AIII		20 230		62	94	126
	55°					18 920				
	60°					17 900				
	65°					17 100				
	75°					16 050				
		2		6 AI	3960	5960	7960		142	

L - ДЛИНА ОПРЕЗОДНЫХ ПЛИТ

ВЫБОРКА СТАЛИ НА МОНОЛИТНУЮ ЧАСТЬ КОСЫХ ПЛИТ, КГ

ГАБАРИТЫ	α	АРМАТУРНЫЕ ИЗДЕЛИЯ. АРМАТУРНАЯ СТАЛЬ ГОСТ 5781-75. КЛАСС AI Ø, мм 6 AI			ИТОГО			КЛАСС AIII Ø, мм 12 AIII			ИТОГО			ВСЕГО		
		L=4м	L=6м	L=8м	L=4м	L=6м	L=8м	L=4м	L=6м	L=8м	L=4м	L=6м	L=8м	L=4м	L=6м	L=8м
Г-7,00	50°	28,1	42,3	56,6	28,1	42,3	56,6	248,4	378,1	506,8	248,4	378,1	506,8	277,5	420,3	563,4
	55°							233,2	353,5	475,8	233,2	353,5	475,8	261,3	395,8	530,4
	60°							220,5	334,3	448,1	220,5	334,3	448,1	248,6	376,6	504,7
	65°							210,6	319,3	428,8	210,6	319,3	428,8	238,7	361,6	485,4
	75°							197,7	299,7	401,7	197,7	299,7	401,7	225,8	342,6	456,3
Г-8,00	50°	31,6	47,6	63,6	31,6	47,6	63,6	285,3	432,8	580,1	285,5	432,8	529,1	317,1	480,4	643,7
	55°							256,7	404,4	542,0	266,7	404,4	542,0	298,3	452,0	605,6
	60°							252,4	382,7	513,0	252,4	382,7	513,0	284,0	430,3	576,6
	65°							241,1	365,6	490,0	241,1	365,6	490,0	272,7	413,2	553,0
	75°							228,3	343,1	460,0	228,3	343,1	460,0	257,9	390,7	523,6
Г-10,00	50°	40,4	60,8	81,2	40,4	60,8	81,2	357,3	541,7	726,2	357,3	541,7	726,2	397,7	602,5	807,4
	55°							333,9	506,2	678,6	333,9	506,2	678,6	374,3	567,0	759,8
	60°							316,0	479,1	642,2	316,0	479,1	642,2	356,4	540,0	723,4
	65°							302,0	457,8	613,7	302,0	457,8	613,7	342,4	518,6	694,9
	75°							283,3	429,5	575,7	283,3	429,5	575,7	323,7	490,3	656,9
Г-11,50	50°	45,7	68,8	91,8	45,7	68,8	91,8	411,8	624,4	836,9	411,8	624,4	836,9	457,5	693,2	928,7
	55°							385,1	583,9	782,7	385,1	583,9	782,7	430,8	652,7	874,5
	60°							364,2	552,2	740,1	364,2	552,2	740,1	409,9	621,0	831,9
	65°							347,9	527,5	707,1	347,9	527,5	707,1	393,6	596,3	798,9
	75°							326,5	495,0	663,5	326,5	495,0	663,5	372,2	563,8	755,3
8/Г-11,5	50°	91,4	137,6	185,6	91,4	137,6	183,6	823,8	1248,8	1673,8	823,8	1248,8	1673,8	914,4	1386,4	1857,4
	55°							770,2	1167,8	1565,4	770,2	1167,8	1565,4	861,6	1305,4	1749,0
	60°							728,4	1104,4	1480,2	728,4	1104,4	1480,2	819,8	1242,0	1665,8
	65°							695,8	1105,5	1414,2	695,8	1105,5	1414,2	787,2	1243,1	1597,8
	75°							653,0	990,0	1327,0	653,0	990,0	1327,0	744,4	1127,5	1510,8
Г-9,5+С+9,5	50°	84,9	142,9	190,9	84,9	142,9	190,9	844	1285	1722	844	1285	1722	938,9	1427,9	1912,9
	55°							768	1199	1610	768	1199	1610	862,9	1341,9	1800,9
	60°							727	1138	1523	727	1138	1523	821,9	1280,9	1713,9
	65°							694	1088	1454	694	1088	1454	788,9	1230,5	1644,9
	75°							651	1020	1365	651	1020	1365	745,9	1162,9	1555,9
2/Г-13,25	50°	121,3	182,6	243,9	121,3	182,6	243,9	1093	1656	2220	1093	1656	2220	1214,3	1838,6	2463,9
	55°							1022	1549	2076	1022	1549	2076	1143,3	1731,6	2319,9
	60°							967	1465	1964	967	1465	1964	1088,3	1647,6	2207,9
	65°							924	1400	1877	924	1400	1877	1045,3	1582,6	2120,9
	75°							867	1314	1761	867	1314	1761	988,3	1496,6	2004,9
Г-13,25+С+13,25	50°	124,8	187,9	250,9	124,8	187,9	250,9	1114	1688	2264	1114	1689	2264	1238,8	1876,9	2514,9
	55°							1042	1580	2117	1042	1580	2117	1166,8	1767,9	2367,9
	60°							986	1494	2003	986	1494	2003	1110,8	1681,9	2253,9
	65°							942	1428	1916	942	1423	1914	1066,8	1615,9	2164,9
	75°							884	1340	1796	884	1340	1736	1008,8	1527,9	2046,9

ИЗМ	ЛИСТ	№ ДОКУМЕНТА	ПОДПИСЬ	ДАТА
НАЧ	ОИС	ПОСТОВОЙ		
ГИП	ОИС	ЖУКОВ		
РУК. ВРИГ.		ДИДЕНКО		
СТ. ИНЖ.		ГУНЬКО		
СТ. ИНЖ.		КУЗНЕЦОВА		

3.503-41-В.1

ТАБЛИЦА РАСХОДА СТАЛИ НА МОНОЛИТНУЮ ЧАСТЬ КОСЫХ ПЛИТ. АРМАТУРА А III

ЛИТ	ЛИСТ	ЛИСТОВ
	41	49

СОЮЗДОРПРОЕКТ г. МОСКВА

ИНВЕНТ. № | ПОДПИСЬ И ДАТА | ВЗАМ. ИНВ. №

Армирование монолитной части плиты

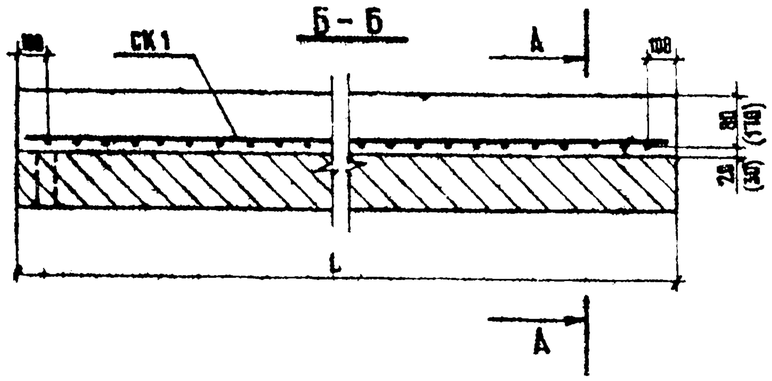

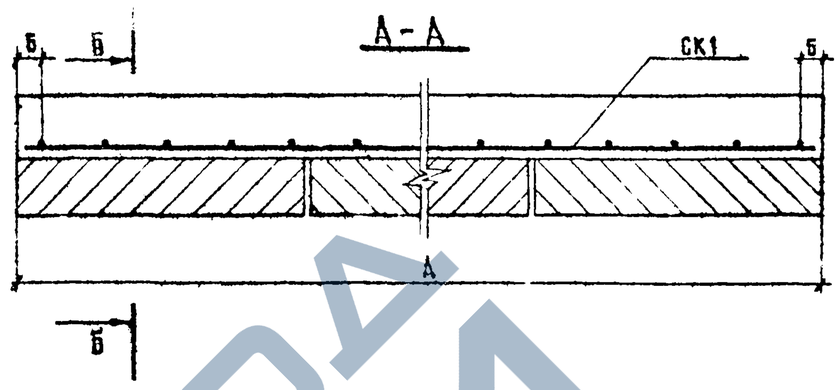

СК1

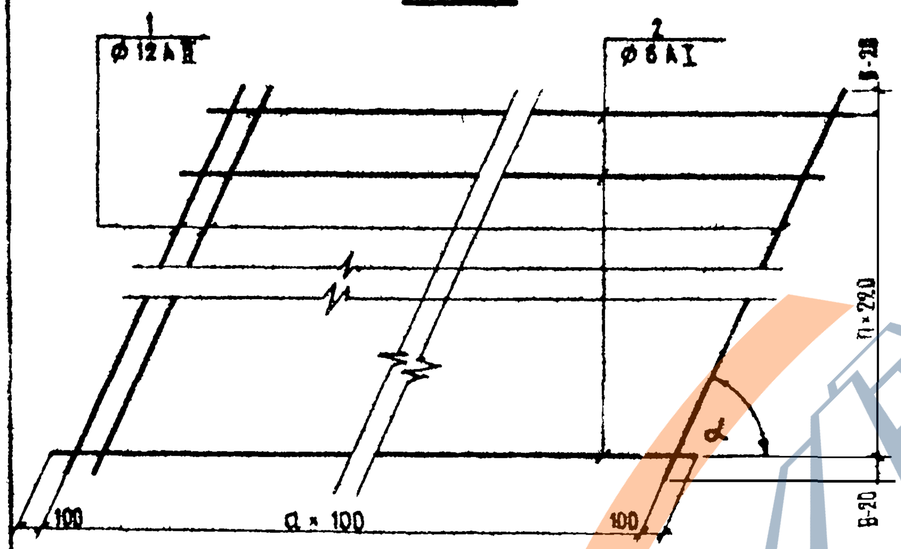

Таблица показателей и обозначений

Габариты	Марка бетона	Объем бетона, м³			Размеры монолитной плиты, см			a, шт			n	Б	А
		L=4	L=6	L=8	L=4	L=6	L=8	L=4	L=6	L=8	мм	мм	мм
Г-7,00	М300	2,8	4,2	11,2	400×698×10	600×698×10	800×698×20	38	58	78	31	80	6980
Г-8,00		3,2	4,8	12,8	400×798×10	600×698×10	800×698×20				35	140	7980
Г-10,00		4,0	6,0	16,0	400×998×10	600×998×10	800×698×20				45	40	9980
Г-11,50		4,6	6,9	18,4	400×1150×10	600×1150×10	800×1150×20				51	140	11500
2/Г-11,5/		9,2	13,8	36,8	2/400×1150×10/	2/600×1150×10/	2/800×1150×20/	76	116	156	102	140	11500×2
Г-9,5+С+9,5		9,5	14,2	37,9	2/400×1183×10/	2/600×1183×10/	2/800×1183×20/				106	85	11830×2
2/Г-15,25/		12,2	18,3	48,8	2/400×1524×10/	2/600×1524×10/	2/800×1183×20/				136	145	15240×2
Г-13,25+С+13,25		12,4	18,6	49,7	2/400×1554×10/	2/600×1554×10/	2/800×1554×20/				140	70	15540×2

На листе дана конструкция косых плит правой косины
Конструкция и армирование косых плит левой косины зеркальны приведенному
Ведомость стержней и выборку стали смотреть на листе № 43
Размер в скобках показан для сопряжения L=8м.
Размеры – в мм.

Подпись и дата

Инв. №

Изм	Лист	№ докумен	Подпись	Дата
Нач ОИС		Постоев		
ГИП ОИС		Жуков		
Рук бриг		Диденко		
Ст инж		Гуреко		
Ст инж		Кузнецова		

3.503-41-В.1

Косое сборно-монолитное сопряжение
Монолитная часть
Арматура класса А-II

Лит	Лист	Листов
Р	42	49

Союздорпроект
г. Москва

ВЕДОМОСТЬ СТЕРЖНЕЙ НА МОНОЛИТНУЮ ЧАСТЬ КОСЫХ ПЛИТ

ГАБАРИТЫ	ПОЗ		ЭСКИЗ ИЛИ СЕЧЕНИЕ	⌀ мм	ДЛИНА, мм			КОЛ-ВО, шт		
					L=4	L=6	L=8	L=4	L=6	L=8
Г-7,00	50°	1	—	12AII	9060			39	59	79
	55°				8470					
	60°				8010					
	65°				7650					
	75°				7180					
		2	—	6AI	3960	5960	7960	32		
Г-8,00	50°	1	—	12AII	10370			39	59	79
	55°				9690					
	60°				9170					
	65°				8760					
	75°				8220					
		2	—	6AI	3960	5960	7960	36		
Г-10,00	50°	1	—	12AII	12980			39	59	79
	55°				12130					
	60°				11480					
	65°				10970					
	75°				10290					
		2	—	6AI	3960	5960	7960	46		
Г-11,50	50°	1	—	12AII	14960			39	59	79
	55°				13990					
	60°				13230					
	65°				12640					
	75°				11860					
		2	—	6AI	3960	5960	7960	52		
2(Г-11,5)	50°	1	—	12AII	14960			78	118	158
	55°				13990					
	60°				13230					
	65°				12640					
	75°				11860					
		2	—	6AI	3960	5960	7960	104		
Г-9,5+С+9,5	50°	1	—	12AII	15390			78	118	158
	55°				14390					
	60°				13610					
	65°				13000					
	75°				12200					
		2	—	6AI	3960	5960	7960	108		
2(Г-13,25)	50°	1	—	12AII	19840			78	118	158
	55°				18550					
	60°				17550					
	65°				16710					
	75°				15740					
		2	—	6AI	3960	5960	7960	138		
Г-13,25+С+13,25	50°	1	—	12AII	20230			78	118	158
	55°				18920					
	60°				17900					
	65°				17100					
	75°				16050					
		2	—	6AI	3960	5960	7960	142		

L - длина переходных плит

ВЫБОРКА СТАЛИ НА МОНОЛИТНУЮ ЧАСТЬ КОСЫХ ПЛИТ, кг

ГАБАРИТЫ	α	Арматурные изделия														
		Арматурная сталь ГОСТ 5781-75														
		Класс AI						Класс AII						Всего		
		⌀ мм 6 AI			Итого			⌀ мм 12 AII			Итого					
		L=4	L=6	L=8	L=4	L=6	L=8	L=4	L=6	L=8	L=4	L=6	L=8	L=4	L=6	L=8
Г-7,00	50°	28,1	42,3	56,6	28,1	42,3	56,6	314	475	635	314	475	635	342,1	517,3	691,6
	55°							293	444	594	293	444	594	321,1	486,3	650,6
	60°							277	419	561	277	419	561	305,1	461,3	617,6
	65°							264	400	536	264	400	536	292,1	442,3	592,6
	75°							248	376	504	248	376	504	276,1	418,3	560,6
Г-8,00	50°	31,6	47,6	63,6	31,6	47,6	63,6	359	544	728	359	544	728	390,6	591,6	791,6
	55°							336	508	680	336	508	680	367,6	555,6	743,6
	60°							318	481	644	318	481	644	349,6	528,6	707,6
	65°							304	459	615	304	459	615	335,6	506,6	678,6
	75°							285	431	577	285	431	577	316,6	478,6	640,6
Г-10,00	50°	40,4	60,8	81,2	40,4	60,8	81,2	490	680	911	450	680	911	490,4	740,8	992,2
	55°							420	636	851	420	636	851	460,4	696,8	932,2
	60°							398	602	806	398	602	806	438,4	662,8	887,2
	65°							380	575	770	380	575	770	420,4	635,8	851,2
	75°							357	539	722	357	539	722	397,4	599,8	803,2
Г-11,50	50°	45,7	68,8	91,8	45,7	68,8	91,8	518	784	1050	516	784	1050	563,7	852,8	1141,8
	55°							485	733	982	485	733	982	530,7	801,8	1073,8
	60°							459	693	923	459	693	928	504,7	761,8	1019,8
	65°							438	663	887	438	663	887	483,7	731,8	978,8
	75°							411	622	832	411	622	832	456,7	690,8	923,8
2(Г-11,5)	50°	91,4	137,6	183,6	91,4	137,6	183,6	1036	1568	2100	1036	1568	2100	11274	1705,6	2283,6
	55°							970	1466	1964	970	1466	1964	1061,4	1603,6	2147,6
	60°							918	1386	1856	918	1386	1856	1009,4	1523,6	2039,6
	65°							876	1326	1774	876	1326	1774	967,4	1463,6	1957,6
	75°							822	1244	1664	822	1244	1664	9134	1381,6	1847,6
Г-9,5+С+9,5	50°	94,9	142,9	190,8	94,9	142,9	190,8	1066	1613	2160	1066	1613	2160	1160,9	1755,9	2350,8
	55°							997	1508	2019	997	1508	2019	1091,9	1650,9	2209,8
	60°							943	1426	1910	943	1426	1910	1037,9	1568,9	2100,8
	65°							901	1363	1824	901	1363	1824	995,9	1505,9	2014,8
	75°							845	1279	1712	845	1279	1712	938,9	1421,9	1902,8
2(Г-13,25)	50°	121,3	182,6	244,0	121,3	182,6	244,0	1375	2079	2784	1375	2079	2784	1496,3	2261,6	3028
	55°							1285	1944	2603	1285	1944	2603	1406,3	2126,6	2847
	60°							1216	1839	2463	1216	1839	2463	1337,3	2021,6	2707
	65°							1162	1757	2353	1162	1757	2353	1283,3	1939,6	2597
	75°							1091	1650	2209	1091	1650	2209	1212,3	1832,6	2453
Г-13,25+С+13,25	50°	124,8	187,9	250,9	124,8	187,9	250,9	1402	2120	2839	1402	2120	2839	1526,8	2307,9	3089,9
	55°							1311	1983	2655	1311	1983	2655	1435,8	2170,9	2905,9
	60°							1240	1876	2512	1240	1876	2512	1364,8	2063,9	2762,9
	65°							1185	1792	2400	1185	1792	2400	1309,8	1979,9	2650,9
	75°							1112	1682	2252	1112	1682	2252	1236,8	1869,9	2502,9

Изм.	Лист	№ документа	Подпись	Дата
Нач. ОИС		Постовой		
Гип ОИС		Жуков		
Рук. бриг.		Дидейко		
Ст. инж.		Жестаков		
Ст. инж.		Кузнецова		

3.503-41-В.1

Таблица расхода стали на монолитную часть косых плит. Арматура класса AII

Лит.	Лист	Листов
Р	43	49

Союздорпроект, г. Москва

Инв. № подл. | Подпись и дата | Взам. инв. №

Деталь опирания сборно-монолитных и сборных переходных плит заглубленного типа L=4, 6 и 8м

На приямк шкафной стенки

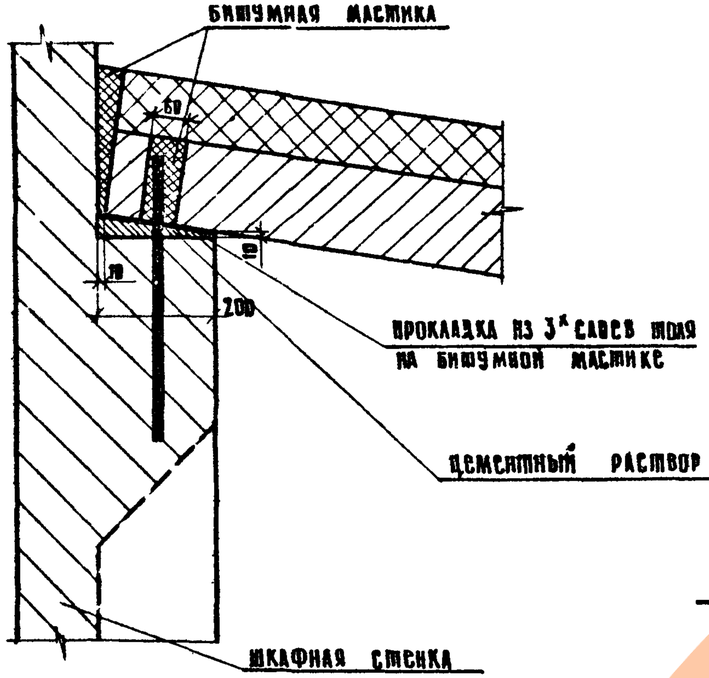

На лежень

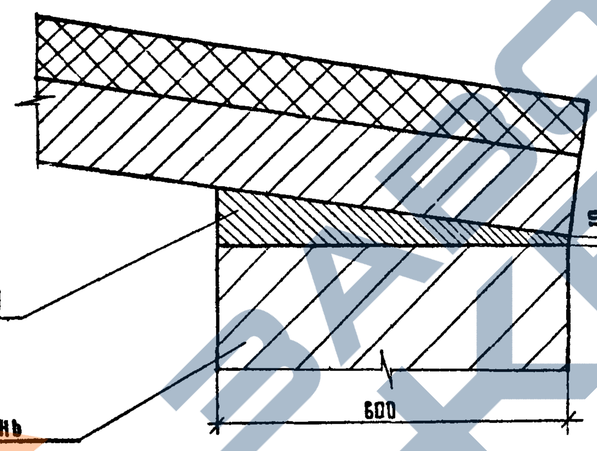

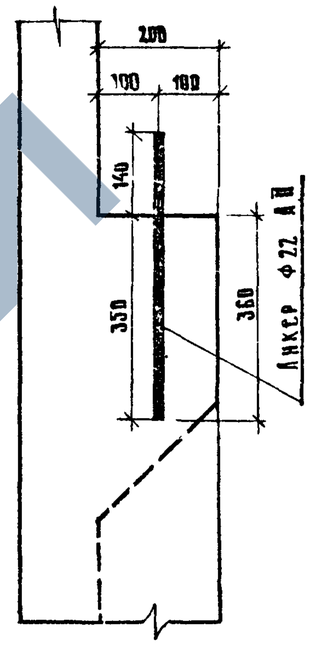

Деталь стыка лежня

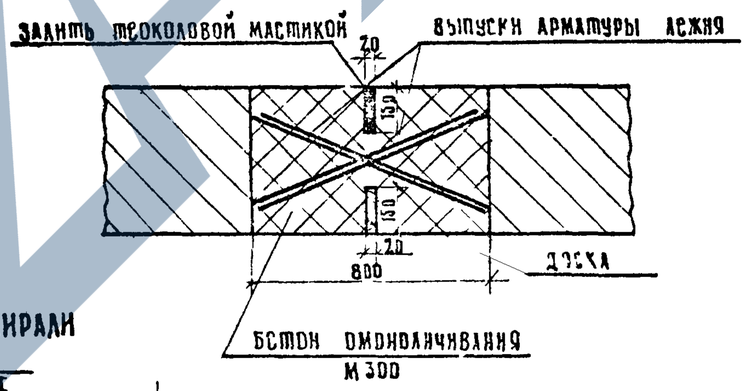

При опирании переходных плит поверхностного типа устраивается подливка цементным раствором М200, δ 1см.
Размеры-в мм.

Деталь омоноличивания переходных плит

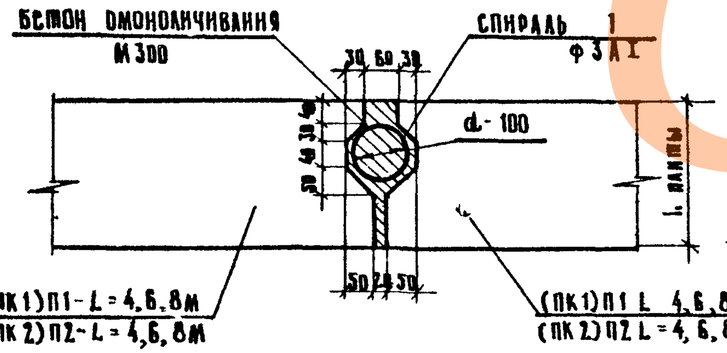

Эскиз спирали

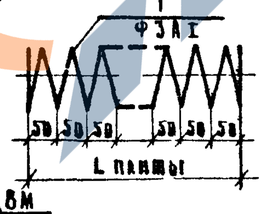

(ПК1)П1 L 4,6,8М
(ПК2)П2 L=4,6,8М

Инв.№ | Подпись и дата

Изм.	Лист	№ докум.	Подпись	Дата	3.503-41-В1
Нач. ОИС		Постовой			Узлы соединения сборных элементов
Гип ОИС		Жуков			Стадия: Р; Лист: 44; Листов: 49
Рук. гр.		Диденко			Союздорпроект г. Москва
Ст. инж.		Гунько			
Ст. инж.		Кузнецова			

Ведомость стержней на сопряжение

Габарит	Длина плиты м	Поз.	Эскиз или сечение	ф мм	Длина мм	Код
Г-7,0	4	1	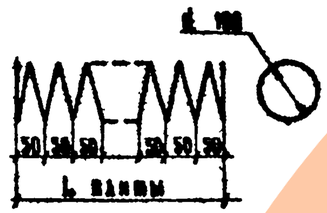	3АI	25920	6
	6				38880	
	8				51840	
Г-8,0	4				25920	7
	6				38880	
	8				51840	
Г-10,0	4				25920	9
	6				38880	
	8				51840	
Г-11,5	4				25920	10
	6				38880	
	8				51840	
2(Г-11,5)	4				25920	20
	6				38880	
	8				51840	
Г-(9,5+С+9,5)	4				25920	20
	6				38880	
	8				51840	
2(Г-13,25)	4				25920	26
	6				38880	
	8				51840	
Г(13,25+С+13,25)	4				25920	26
	6				38880	
	8				51840	

Выборка стали на сопряжение КI

Габарит	Длина плиты м	Арматурные изделия. Арматурная сталь ГОСТ 781-75. Класс АI. ф мм / 3АI	Итого
Г-7,0	4	8,6	8,6
	6	12,9	12,9
	8	17,3	17,3
Г-8,0	4	10,1	10,1
	6	15,1	15,1
	8	20,1	20,1
Г-10,0	4	12,9	12,9
	6	19,4	19,4
	8	25,9	25,9
Г-11,5	4	14,4	14,4
	6	21,6	21,6
	8	28,8	28,8
2(Г-11,5)	4	28,8	28,8
	6	43,2	43,2
	8	57,6	57,6
Г-(9,5+С+9,5)	4	28,8	28,8
	6	43,2	43,2
	8	57,6	57,6
2(Г-13,25)	4	40,3	40,3
	6	60,4	60,4
	8	80,6	80,6
Г(13,25+С+13,25)	4	37,4	37,4
	6	56,1	56,1
	8	74,8	74,8

Расход бетона на соединение сборных элементов смотреть в таблицах объемов работ

Изм.	Лист	Н. документа	Подпись	Дата
Нач. отд.		Листовой		
Гип. отд.		Жуков		
Рук. бригад.		Диденко		
Ст. инж.		Гунько		
Ст. инж.		Кузнецова		

3.503-41-В1

Таблица расхода стали на соединение сборных элементов

Лит.	Лист	Листов
Р	45	43

Союздорпроект г. Москва

Инвент. № | Подпись и дата

Фасад

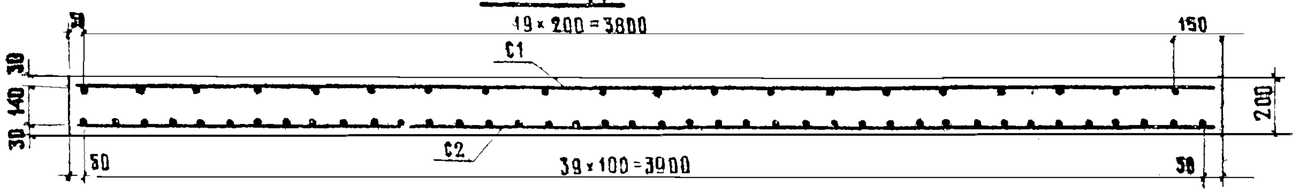

План

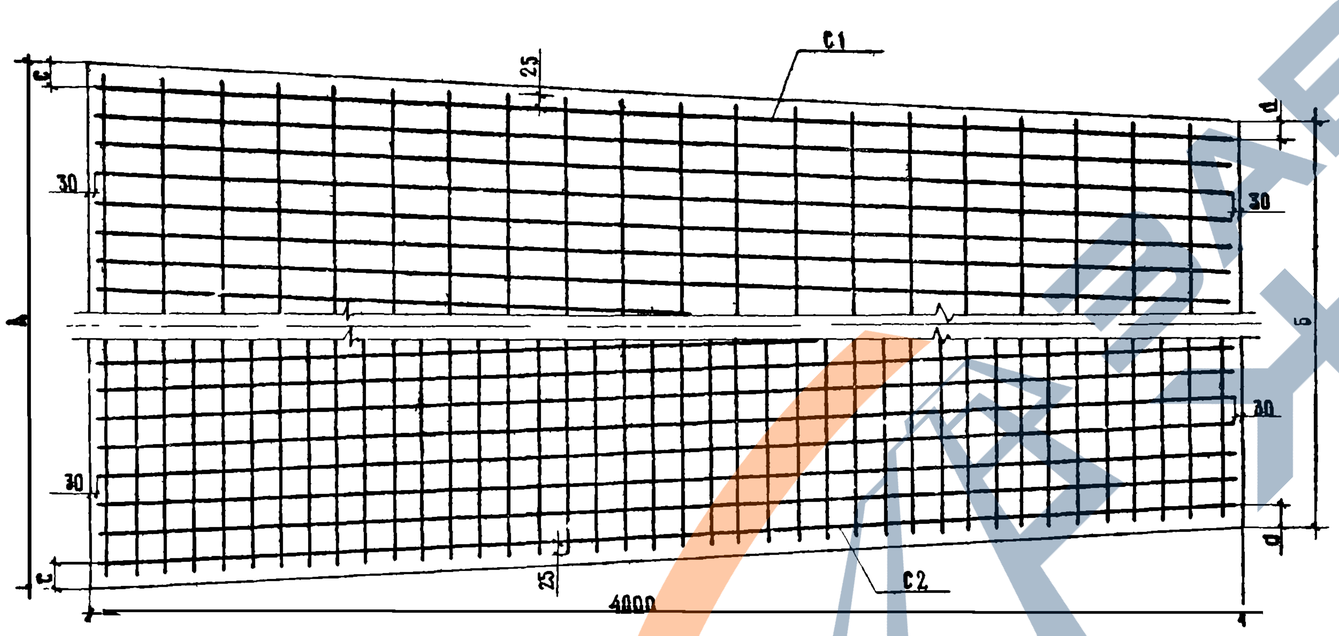

Таблица показателей

Габариты	Марка бетона	Объем бетона $м^3$	Масса т	Содержание стали кг $м^3$	
				А I	А II
Г-13,25+С+13,25 2(Г-15,25)	М 300	11,9	29,7	5,5	133,6
Г-9,5+С+9,5, Г-11,5 2(Г-11,5)	М 300	8,9	22,2	5,5	133,5
Г-10,0	М 300	7,8	19,5	5,5	133,3
Г-8,0	М 300	6,2	15,5	5,5	133,9
Г-7,0	М-300	5,4	13,5	5,5	132,2

Выборка стали на плиту, кг

Габариты	Арматурные изделия				
	Арматурная сталь ГОСТ 5781-75				
	Класс А I		Класс А II		
	Ф мм 6 А I	Итого	Ф мм 12 А II	Итого	Всего
Г-13,25+С+13,25 2(Г-15,25)	65,4	65,4	1590	1590,0	1655,4
Г-9,5+С+9,5; Г-11,5 2(Г-11,5)	48,6	48,6	1180,0	1180,0	1228,6
Г-10,0	42,8	42,8	1040,0	1040,0	1082,8
Г-8,0	34,2	34,2	830,0	830,0	864,2
Г-7,0	29,2	29,2	714,0	714,0	743,2

Арматурные сетки и ведомость стержней смотреть на листе № 47

Размеры - в мм.

Габариты	А мм	Б мм	С мм	d мм	n мм
Г-13,25+С+13,25 2(Г-15,25)	15250	14450	50,0	100,0	150,0
Г-9,5+С+9,5; Г-11,5 2(Г-11,5)	11500	10700	144,5	77,5	111
Г-10,0	10000	9400	51,0	45,0	98
Г-8,0	8000	7600	61,0	95,0	78
Г-7,0	7000	6500	116,5	67,5	67

Инвент N | Подпись и дата

3.503-41-В.1

Изм. | Лист | Подп. | Дата
Нач. отд. | Подп.
Гип. отд. | Жилов
Рук. отд. | Диаскин
Ст. инж. | Кузнецова
Инженер | Суслова

Лист | Листов
0 | 43

ЕКТ

ЗАВОД ЖБИ

С 1

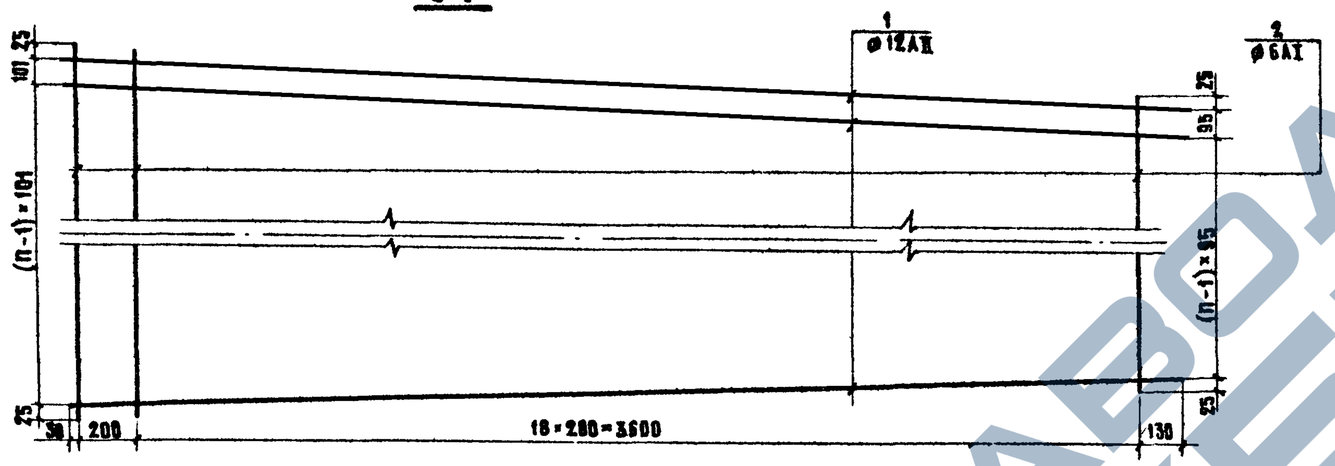

С 2

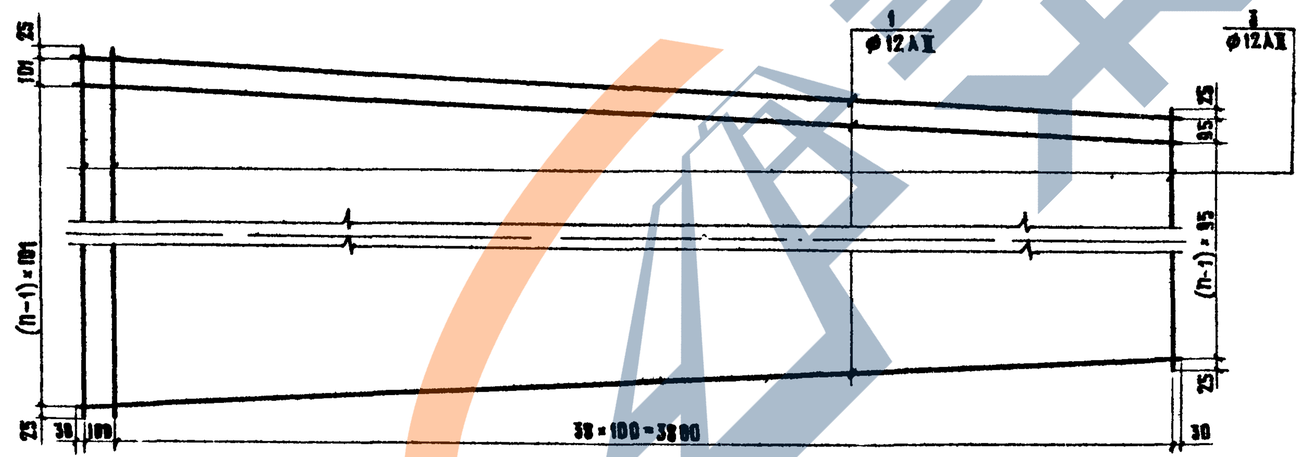

ВЕДОМОСТЬ СТЕРЖНЕЙ НА ПЛИТУ

МАРКА ЭЛ-ТА	ПОВ.	ЭСКИЗ ИЛИ СЕЧЕНИЕ	ф ММ	ДЛИНА ММ	КВА
Г-13,25+С+13,25 2(Г-13,25)	1	3960	12АII	3960	302
	2	$l_{ср}$=14750	6АI	14750	20
	3	$l_{ср}$=14750	12АII	14750	40
Г-9,5+С+9,5, Г-11,5 2(Г-11,5)	1	3960	12АII	3960	224
	2	$l_{ср}$=10930	6АI	10930	20
	3	$l_{ср}$=10930	12АII	10930	40
Г-10,0	1	3960	12АII	3960	198
	2	$l_{ср}$=9650	6АI	9650	20
	3	$l_{ср}$=9650	12АII	9650	40
Г-8,0	1	3960	12АII	3960	158
	2	$l_{ср}$=7700	6АI	7700	20
	3	$l_{ср}$=7700	12АII	7700	40
Г-7,0	1	3960	12АII	3960	136
	2	$l_{ср}$=6620	6АI	6620	20
	3	$l_{ср}$=6620	12АII	6620	40

НАСТОЯЩИЙ ЛИСТ СМОТРЕТЬ СОВМЕСТНО С ЛИСТОМ № 46
РАЗМЕРЫ – В ММ

ИЗМ.	ЛИСТ	№ ДОКУМЕН	ПОДПИСЬ	ДАТА
НАЧ. ОИС		Пустовой		
ГИП ОИС		Жуков		
РУК БРИГ.		Диденко		
СТ. ИНЖ.		Кузнецова		
ИНЖЕН.		Суслова		

3.503-41-В.1

Промежуточные монолитные плиты покрытия дороги в примыкании к переходным плитам при цементобетонном покрытии

ЛИТ.	ЛИСТ	ЛИСТОВ
Р	47	49

СОЮЗДОРПРОЕКТ г. Москва

ИНВЕНТ. № | ПОДПИСЬ И ДАТА

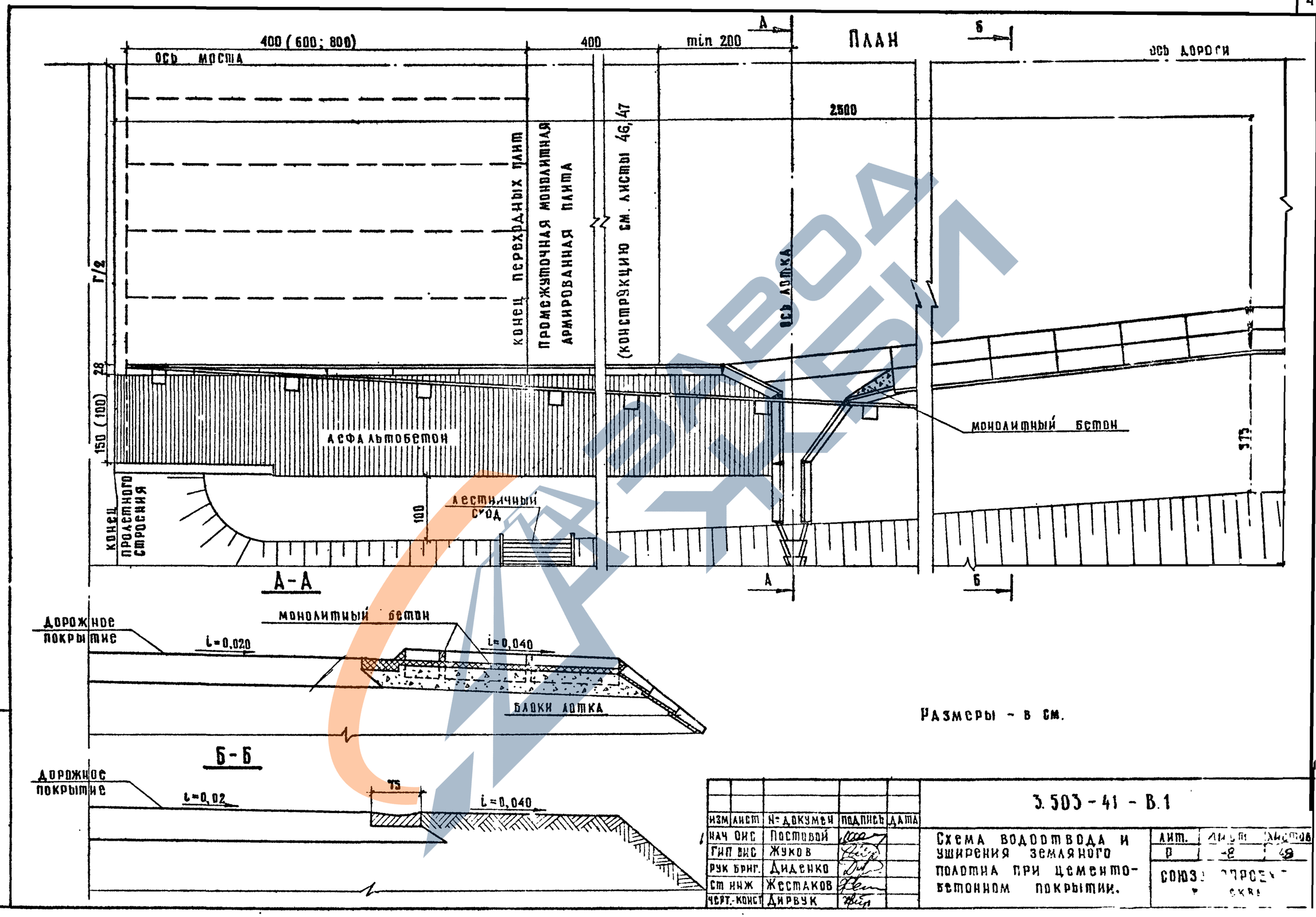

Размеры - в см.

Инв. № подл. | Подпись и дата

Изм.	Лист	№ докумен.	Подпись	Дата
Нач. ОИС		Постовой		
ГИП ВИС		Жуков		
Рук. бриг.		Диденко		
Ст. инж.		Жестаков		
Черт.-конст.		Дирвук		

3.503-41-В.1

Схема водоотвода и уширения земляного полотна при цементобетонном покрытии.

Лит.	Лист	Листов
Р	2	49

Союздорпроект

План

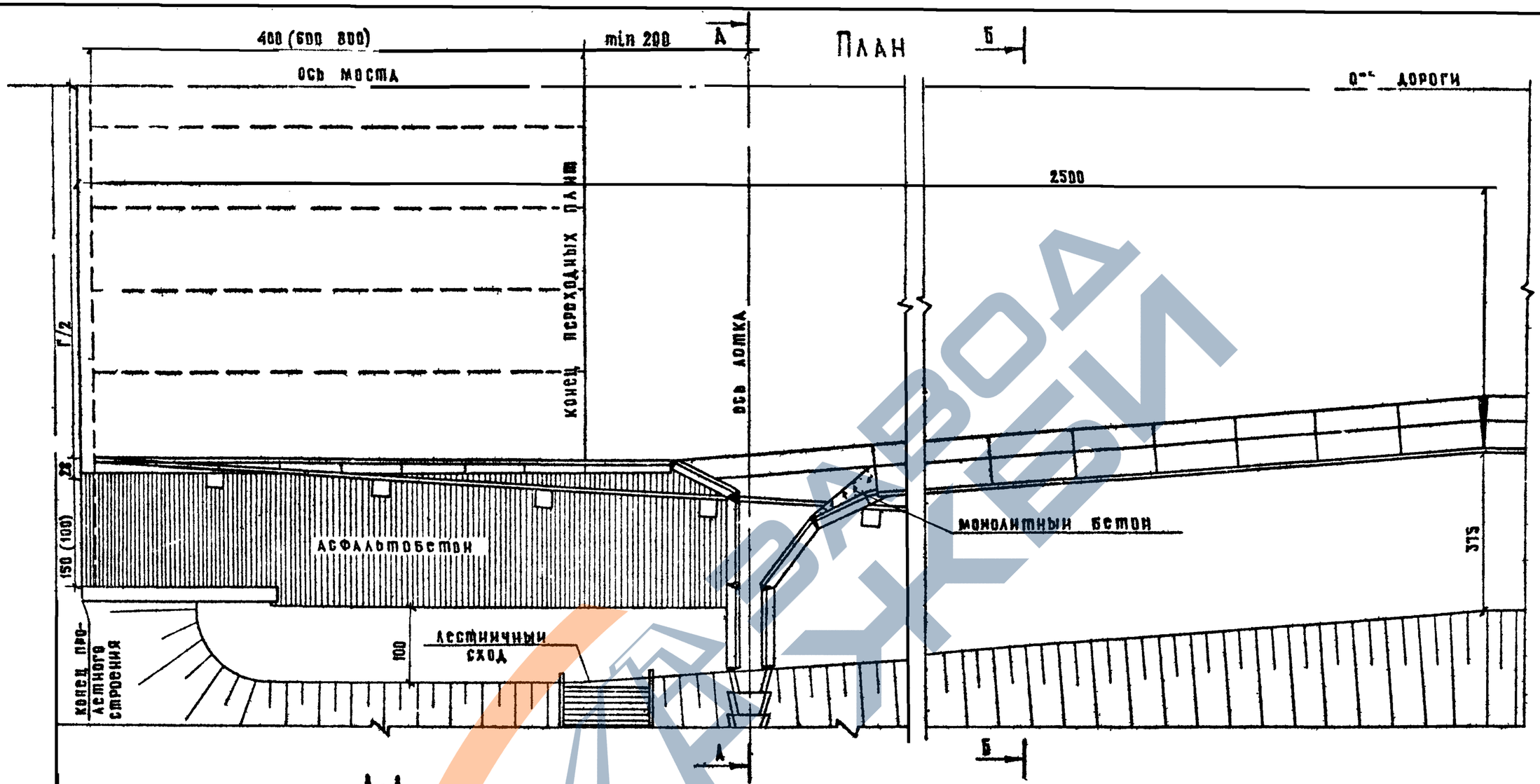

А-А

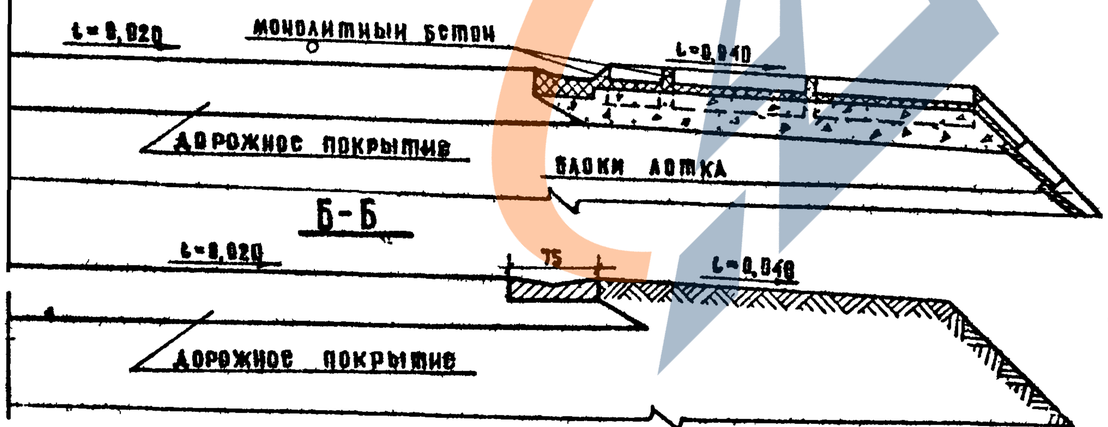

Б-Б

Размеры - в см

Изм.	Лист	№ докумен.	Подпись	Дата
Нач. ОИС		Постовой		
Гип ОИС		Жуков		
Рук. бриг.		Диденко		
Ст. инж.		Жестаков		
Черт-конст.		Дирвук		

3.503-41 - В.1

Схема водоотвода и уширения земляного полотна при асфальтобетонном покрытии

Альт	Лист	Листов
Р	49	49

Союздорпроект г. Москва

Инв. № подл. | Подпись и дата

https://zavodjbi.com/