https://zavodjbi.com/

ГОСУДАРСТВЕННЫЙ КОМИТЕТ ПО ГРАЖДАНСКОМУ СТРОИТЕЛЬСТВУ И АРХИТЕКТУРЕ
ПРИ ГОССТРОЕ СССР

ТИПОВЫЕ КОНСТРУКЦИИ И ДЕТАЛИ ЗДАНИЙ И СООРУЖЕНИЙ

ИИ-04
СБОРНЫЕ ЭЛЕМЕНТЫ ЗДАНИЙ КАРКАСНОЙ КОНСТРУКЦИИ

Серия ИИ-04-2

КОЛОННЫ

Выпуск 20

Колонны сечением 400×400 мм
для зданий с высотой этажа 2.8 м

РАБОЧИЕ ЧЕРТЕЖИ

https://zavodjbi.com/

https://zavodjbi.com/

ЦЕНТРАЛЬНЫЙ ИНСТИТУТ ТИПОВОГО ПРОЕКТИРОВАНИЯ
ГОССТРОЯ СССР

Москва, А-445, Смольная ул., 22

Сдано в печать 1978 г.

Заказ № 7974 Тираж 600 экз.

https://zavodjbi.com/

https://zavodjbi.com/

ГОСУДАРСТВЕННЫЙ КОМИТЕТ ПО ГРАЖДАНСКОМУ СТРОИТЕЛЬСТВУ И АРХИТЕКТУРЕ ПРИ ГОССТРОЕ СССР

ТИПОВЫЕ КОНСТРУКЦИИ И ДЕТАЛИ ЗДАНИЙ И СООРУЖЕНИЙ

ИИ-04

СБОРНЫЕ ЭЛЕМЕНТЫ ЗДАНИЙ КАРКАСНОЙ КОНСТРУКЦИИ

Серия ИИ-04-2

К О Л О Н Н Ы

Выпуск 20

Колонны сечением 400×400 мм для зданий с высотой этажа 2.8 м

РАБОЧИЕ ЧЕРТЕЖИ

Разработаны ЦНИИЭП торгово-бытовых зданий и туристских комплексов совместно с НИИЖБ Госстроя СССР

Утверждены с 1.10.77 г Государственным комитетом по гражданскому строительству и архитектуре при Госстрое СССР Приказ № 165 от 19.08.77 г

https://zavodjbi.com/

https://zavodjbi.com/

	№ листа	№ стр.
Содержание		2-4
Пояснительная записка		4-8
Номенклатура верхних колонн	1	9
Номенклатура верхних колонн	2	10
Номенклатура верхних колонн	3	11
Номенклатура средних колонн	4	12
Номенклатура средних колонн	5	13
Колонна К3ВК-428(24)-25. Опалубочный чертеж.	6	14
Колонна К3ВР-428(24)-25. Опалубочный чертеж.	7	15
Колонна К4ВК-428(24)-25. Опалубочный чертеж.	8	16
Колонна К4ВР-428(24)-25. Опалубочный чертеж.	9	17
Колонна К5ВК-428(24)-25. Опалубочный чертеж	10	18
Колонна К5ВР-428(24)-25. Опалубочный чертеж	11	19
Колонны К6ВК-428(24)-25, К6ВК-428(24)-31. Опалубочный чертеж	12	20
Колонны К6ВР-428(24)-25, К6ВР-428(24)-31. Опалубочный чертеж	13	21
Колонна К3ВК-428-25. Опалубочный чертеж	14	22
Колонна К3ВР-428-25. Опалубочный чертеж	15	23
Колонна К4ВК-428-25. Опалубочный чертеж	16	24
Колонна К4ВР-428-25. Опалубочный чертеж	17	25
Колонна К5ВК-428-25. Опалубочный чертеж	18	26
Колонна К5ВР-428-25. Опалубочный чертеж	19	27
Колонны К6ВК-428-25, К6ВК-428-31. Опалубочный чертеж	20	28
Колонны К6ВР-428-25, К6ВР-428-31. Опалубочный чертеж	21	29
Колонны К3СК-428-25, К3СК-428-31, К3СК-428-33, К3СК-428-39, К3СК-428-45, К3СК-428-52. Опалубочный чертеж.	22	30
Колонны К3СР-428-25, К3СР-428-31, К3СР-428-33, К3СР-428-39, К3СР-428-45, К3СР-428-52. Опалубочный чертеж.	23	31
Колонны К4СК-428-25, К4СК-428-31, К4СК-428-33, К4СК-428-39, К4СК-428-45, К4СК-428-52. Опалубочный чертеж.	24	32
Колонны К4СР-428-25, К4СР-428-31, К4СР-428-33, К4СР-428-39, К4СР-428-45, К4СР-428-52. Опалубочный чертеж.	25	33
Колонны К6СК-428-25, К6СК-428-31, К6СК-428-33, К6СК-428-39, К6СК-428-45, К6СК-428-52. Опалубочный чертеж.	26	34
Колонны К6СР-428-33, К6СР-428-39, К6СР-428-45, К6СР-428-52. Опалубочный чертеж.	27	35
Опалубочные чертежи колонн. Узлы „1г", „2г"	28	36
Опалубочные чертежи колонн. Узлы „3г", „4г"	29	37
Колонна К3ВК-428(24)-25. Армирование	30	38
Колонна К3ВР-428(24)-25. Армирование	31	39
Колонна К4ВК-428(24)-25. Армирование	32	40
Колонна К4ВР-428(24)-25. Армирование	33	41
Колонна К5ВК-428(24)-25. Армирование	34	42
Колонна К5ВР-428(24)-25. Армирование	35	43
Колонна К6ВК-428(24)-25, К6ВК-428(24)-31. Армирование	36	44
Колонна К6ВР-428(24)-25, К6ВР-428(24)-31. Армирование.	37	45
Колонна К3ВК-428-25. Армирование	38	46
Колонна К3ВР-428-25. Армирование	39	47
Колонна К4ВК-428-25. Армирование	40	48
Колонна К4ВР-428-25. Армирование	41	49
Колонна К5ВК-428-25. Армирование	42	50
Колонна К5ВР-428-25. Армирование	43	51
Колонны К6ВК-428-25, К6ВК-428-31. Армирование	44	52
Колонны К6ВР-428-25, К6ВР-428-31. Армирование	45	53
Колонны К3СК-428-25, К3СК-428-31. Армирование	46	54
Колонны К3СК-428-33, К3СК-428-39. Армирование	47	55

https://zavodjbi.com/

	№ листа	№ стр.
Колонны К3СК-428-45, К3СК-428-52. Армирование.	48	56
Колонны К3СР-428-25, К3СР-428-31. Армирование.	49	57
Колонны К3СР-428-33, К3СР-428-39. Армирование	50	58
Колонны К3СР-428-45, К3СР-428-52. Армирование	51	59
Колонны К4СК-428-25, К4СК-428-31. Армирование	52	60
Колонны К4СК-428-33, К4СК-428-39. Армирование	53	61
Колонны К4СК-428-45, К4СК-428-52. Армирование	54	62
Колонны К4СР-428-25, К4СР-428-31. Армирование	55	63
Колонны К4СР-428-33, К4СР-428-39. Армирование	56	64
Колонны К4СР-428-45, К4СР-428-52. Армирование	57	65
Колонны К6СК-428-25, К6СК-428-31. Армирование	58	66
Колонны К6СК-428-33, К6СК-428-39. Армирование	59	67
Колонны К6СК-428-45, К6СК-428-52. Армирование	60	68
Колонны К6СР-428-33, К6СР-428-39. Армирование	61	69
Колонны К6СР-428-45, К6СР-428-52. Армирование	62	70
Армирование колонн. Узлы „5г", „6г". Узел установки петли „7г".	63	71
Колонна К3ВК-428(24)-25. Объемный каркас ОКГ-1	64	72
Колонна К3ВР-428(24)-25. Объемный каркас ОКГ-2	65	73
Колонна К4ВК-428(24)-25. Объемный каркас ОКГ-3	66	74
Колонна К4ВР-428(24)-25. Объемный каркас ОКГ-4	67	75
Колонна К5ВК-428(24)-25. Объемный каркас ОКГ-5	68	76
Колонна К5ВР-428(24)-25. Объемный каркас ОКГ-6	69	77
Колонны К6ВК-428(24)-25, К6ВК-428(24)-31. Объемный каркас ОКГ-7.	70	78

	№ листа	№ стр.
Колонны К6ВР-428(24)-25, К6ВР-428(24)-31. Объемный каркас ОКГ-8	71	79
Колонна К3ВК-428-25. Объемный каркас ОКГ-9	72	80
Колонна К3ВР-428-25. Объемный каркас ОКГ-10	73	81
Колонна К4ВК-428-25. Объемный каркас ОКГ-11	74	82
Колонна К4ВР-428-25. Объемный каркас ОКГ-12	75	83
Колонна К5ВК-428-25. Объемный каркас ОКГ-13	76	84
Колонна К5ВР-428-25. Объемный каркас ОКГ-14	77	85
Колонны К6ВК-428-25, К6ВК-428-31. Объемный каркас ОКГ-15	78	86
Колонны К6ВР-428-25, К6ВР-428-31. Объемный каркас ОКГ-16	79	87
Колонны К3СК-428-25, К3СК-428-31. Объемный каркас ОКГ-17	80	88
Колонны К3СК-428-33, К3СК-428-39. Объемный каркас ОКГ-18	81	89
Колонны К3СК-428-45, К3СК-428-52. Объемный каркас ОКГ-19	82	90
Колонны К3СР-428-25, К3СР-428-31. Объемный каркас ОКГ-20	83	91
Колонны К3СР-428-33, К3СР-428-39. Объемный каркас ОКГ-21	84	92
Колонны К3СР-428-45, К3СР-428-52. Объемный каркас ОКГ-22	85	93
Колонны К4СК-428-25, К4СК-428-31. Объемный каркас ОКГ-23	86	94
Колонны К4СК-429-33, К4СК-428-39. Объемный каркас ОКГ-24.	87	95
Колонны К4СК-428-45, К4СК-428-52. Объемный каркас ОКГ-25	88	96
Колонны К4СР-428-25, К4СР-428-31. Объемный каркас ОКГ-26	89	97
Колонны К4СР-428-33, К4СР-428-39. Объемный каркас ОКГ-27	90	98
Колонны К4СР-428-45, К4СР-428-52. Объемный каркас ОКГ-28	91	99
Колонны К6СК-428-25, К6СК-428-31. Объемный каркас ОКГ-29	92	100
Колонны К6СК-428-33, К6СК-428-39. Объемный каркас ОКГ-30	93	101
Колонны К6СК-428-45, К6СК-428-52. Объемный каркас ОКГ-31	94	102
Колонны К6СР-428-33, К6СР-428-39. Объемный каркас ОКГ-32	95	103
Колонны К6СР-428-45, К6СР-428-52. Объемный каркас ОКГ-33	96	104

Инв. № подл. | Подп. и дата | Взам. инв. №

ТК 1974

Содержание

Серия ИИ-04-2
Выпуск 20 | Лист —

https://zavodjbi.com/

	№ листа	№ стр.
Объемные каркасы. Узел „8г"	97	105
Объемные каркасы. Узел „9г"	98	106
Объемные каркасы. Узел „10г"	99	107
Объемные каркасы. Узел „11г"	100	108
Объемные каркасы. Узел „12г"	101	109
Объемные каркасы. Узел „13г"	102	110
Объемные каркасы. Узел „14г"	103	111
Объемные каркасы Узел „15г"	104	112
Объемные каркасы Узел „16г"	105	113
Объемные каркасы Узел „17г"	106	114
Объемные каркасы. Узел „18г"	107	115
Деталь установки связи СА-2 в объемном каркасе. Узел крепления закладной детали МС-1 в колоннах с замкнутыми хомутами.	108	116
Плоские каркасы КГ-1, КГ-2	109	117
Плоские каркасы КГ-3, КГ-4	110	118
Плоские каркасы КГ-5, КГ-6	111	119
Отдельные стержни. Замкнутый хомут ХГ-1	112	
Петля ПГ-1. Сетки С-5г, С-6г.	112	120
Закладная деталь МГ-1	113	121
Закладная деталь МГ-2	114	122
Рекомендации по маркировке колонн при примыкании к ним диафрагм жесткости и лестничных ригелей	115	123
Примеры разбивки закладных деталей для крепления диафрагм жесткости в трехэтажных средних колоннах	116	124
Примеры разбивки закладных деталей для крепления лестничных ригелей в трехэтажных средних колоннах	117-119	125-127
Рекомендации по маркировке колонн с дополнительными закладными деталями для навески стеновых панелей.		
Примеры разбивки закладных деталей для навески стеновых панелей в трехэтажных крайних колоннах при глухой стене и в торцевых трехэтажных колоннах.	120	128
Пример разбивки закладных деталей для навески стеновых панелей в трехэтажных средних угловых колоннах	121	129

Пояснительная записка

Выпуск серии ИИ-04-2 содержит рабочие чертежи железобетонных колонн сечением 400×400 мм для зданий с высотой этажа 2.8 м.

Номенклатура предусматривает следующие типы колонн:

а) верхние (трех-, четырех-, пяти- и шестиэтажные)

б) средние (трех-, четырех- и шестиэтажные)

Нижние колонны принимаются по выпускам 4 и 5 серии ИИ-04-2.

Расчет колонн выполнен в соответствии со СНиП II В.I - 62*

Допускаемая ширина раскрытия трещин принята не более 0.3 мм

Предел огнестойкости колонн не менее 3 часов (СНиП II А 5-70 приложение 2).

Маркировка колонн

Марки колонн состоят из буквенных и цифровых обозначений, которые имеют следующие значения:

К.....ВР - колонна верхняя, рядовая (с двумя консолями)

К.....ВК - колонна верхняя, крайняя (с одной консолью)

К.....СР - колонна средняя, рядовая (с двумя консолями)

К.....СК - колонна средняя, крайняя (с одной консолью)

Цифра, стоящая вслед за буквой "К", обозначает этажность колонны.

Например, КЗСР - колонна трехэтажная, рядовая, устанавливаемая в средних этажах здания.

Цифры, стоящие непосредственно за буквенным обозначением 428 - условное обозначение сечения ствола колонн и высоты этажа. Цифра в скобках (24) обозначает наличие в некоторых верхних колоннах высоты 2.4 м для технического этажа

Цифры третьей части марки - несущая способность колонны при центральном сжатии в десятках тонн. Для колонн с переменным армированием эта цифра обозначает несущую способность колонн при центральном сжатии в нижнем сечении. Изменения по высоте продольного армирования и несущей способности при центральном сжатии для колонн с переменным армированием показано в таблице 1

Эскиз	Зона армирования	Несущая способность трехэтажных колонн при центральном сжатии: Схема армирования	К3СК-428-33 К3СР-428-33 Марка бетона 300	К3СК-428-39 К3СР-428-39 Марка бетона 400	Схема армирования	К3СК-428-45 К3СР-428-45 Марка бетона 300	К3СК-428-52 К3СР-428-52 Марка бетона 400
I, II, III	I	4Ф28 А III	292т	356т	4Ф32 А III, 2Ф36 А III	386т	450т
	II	4Ф28 А III, 2Ф20 А III	313т	377т	4Ф32 А III, 4Ф36 А III	456т	520т
	III	4Ф28 А III, 4Ф20 А III	334т	398т		456т	520т

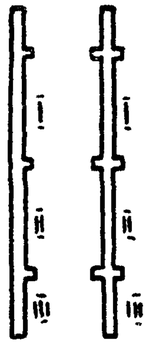

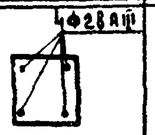

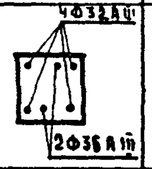

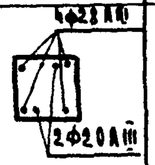

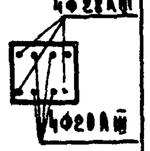

Эскиз	Зона армирования	Несущая способность четырехэтажных колонн при центральном сжатии: Схема армирования	К4СК-428-33 К4СР-428-33 Марка бетона 300	К4СК-428-39 К4СР-428-39 Марка бетона 400	Схема армирования	К4СК-428-45 К4СР-428-45 Марка бетона 300	К4СК-428-52 К4СР-428-52 Марка бетона 400
I, II, III, IV	I	4Ф20 А III, 2Ф28 А III	292т	356т	6Ф32 А III	371т	435т
	II		292т	356т	8Ф32 А III	426т	490т
	III	4Ф20 А III, 4Ф28 А III	334т	398т	4Ф36 А III, 4Ф32 А III	456т	520т
	IV		334т	398т		456т	520т

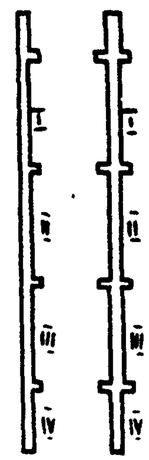

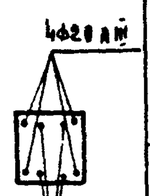

Эскиз	Зона армирования	Несущая способность шестиэтажных колонн при центральном сжатии: Схема армирования	К6СК-428-33 К6СР-428-33 Марка бетона 300	К6СК-428-39 К6СР-428-39 Марка бетона 400	Схема армирования	К6СК-428-45 К6СР-428-45 Марка бетона 300	К6СК-428-52 К6СР-428-52 Марка бетона 400
I, II, III, IV, V, VI	I	4Ф20 А III	250т	314т	4Ф32 А III	317т	321т
	II		250т	314т	6Ф32 А III	371т	435т
	III	4Ф20 А III, 2Ф28 А III	292т	356т		371т	435т
	IV		292т	356т	8Ф32 А III	426т	490т
	V	4Ф20 А III, 4Ф28 А III	334т	398т	4Ф36 А III, 4Ф32 А III	456т	520т
	VI		334т	398т		456т	520т

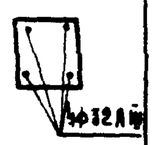

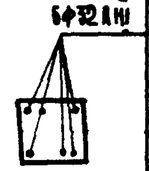

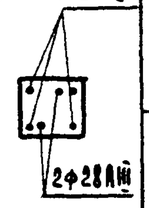

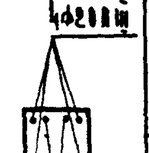

ТК 1974

ПОЯСНИТЕЛЬНАЯ ЗАПИСКА.

СЕРИЯ ИН-04-2 | ВЫПУСК 20 | ЛИСТ —

14608 6

Указания по подбору колонн приведены в серии ИИ-04-0 выпуск 16

Номенклатура изделий предусматривает основные типы колонн, имеющие закладные детали для установки и крепления ригелей, а также для навески стеновых панелей в крайних колоннах. Указания по маркировке колонн с дополнительными закладными деталями для крепления диафрагм жесткости, пестничных ригелей, а также стеновых панелей (к угловым и торцевым колоннам) и примеры разбивки этих закладных деталей приведены на листах 115-121. При размещении дополнительных закладных деталей необходимо давать уточненную привязку петель для каждого конкретного случая.

Защита от коррозии закладных деталей, предназначенных для крепления ограждающих конструкций (стеновых панелей и плит покрытия) обязательна и должна выполняться в соответствии с требованиями СНиП II. 28-73. В спецификации железобетонных изделий конкретного проекта здания должны быть выделены колонны с закладными деталями, требующими защиты от коррозии.

Конструктивные данные.

Колонны запроектированы из бетона марки 300 и марки 400.

Объемные арматурные каркасы колонн с четырьмя стержнями продольной арматуры собираются из отдельных стержней и замкнутых хомутов. При этом сварочные концы хомутов должны поворачиваться на 90° относительно предыдущего.

При большем числе стержней продольной арматуры объемные каркасы колонн собираются из плоских сварных каркасов и поперечных соединительных стержней.

Все крестовые соединения арматуры в плоских и объемных каркасах и сетках должны свариваться контактным точечным способом. Электродуговая сварка таких соединений не допускается.

Сварная арматура и закладные детали должны изготовляться в соответствии с требованиями ГОСТ 14098-68, 10922-75 и СН 393-69.

Рабочая арматура колонн принята из горячекатанной арматурной стали класса А-III марки 35ГС или 25Г2С по ГОСТ 5781-75.

Поперечная арматура в стволах колонн принята из горячекатанной арматурной стали класса А-I марки Ст. 3 по ГОСТ 5781-75.

В колоннах эксплуатируемых на открытом воздухе, или в неотапливаемых помещениях при расчетных температурах от -30°С до -40°С. сталь класса А-I должна применяться только марок Ст.3 сп3, ВСт.3сп2, ВСт.3пс3. При расчетных температурах ниже -40°С сталь класса А-III марки 35ГС должна быть заменена на сталь класса А-III марки 25гс без изменения площади сечения, а сталь класса А-I должна применяться марки Ст 3сп3 и ВСт.3сп2.

Качество стали для изготовления арматурных сеток, каркасов, закладных деталей должно удовлетворять требованиям ГОСТ 380-71 и ГОСТ 5058-65.

Для закладных деталей применяется сталь ВСт.3 для сварных конструкций по подгруппе в ГОСТ 380-71. Качество закладных деталей МГ-1, МГ-2, М-7 следует контролировать в каждом изделии с поштучной приемкой.

Электродуговая сварка стержней между собой и с сортовым прокатом должна выполняться электродами Э50А-Ф и Э42А-Ф по ГОСТ 9464-70 Рекомендуется полуавтоматическая сварка протяженными швами при помощи шланговых полуавтоматов сварочной проволокой марки 15ГСТЮЦА без дополнительной защиты.

Закладные детали МГ-1, МГ-2, М-7 должны быть закреплены на форме. Дополнительные закладные детали крепятся к объемному каркасу с применением вязки вязальной проволокой, а на форме при помощи съемных фиксаторов-струбцин. Втопленные закладные детали должны фиксироваться на форме через съемные прокладки из листовой резины.

Для обеспечения пространственной жесткости и неизменяемости объемных арматурных каркасов при транспортировке, предусмотрены диагональные связи, устанавливаемые на расстоянии не реже 6-ти метров. Диагональные связи должны привариваться к стержням продольной арматуры протяженными швами; длина швов должна быть не менее 5-ти диаметров арматуры связи (см. деталь на листе 108).

Для диагональных связей применена арматура класса А-I ф10мм.

Сборка объемных каркасов должна производиться на линии СМЖ-331, или в кондукторе с соблюдением рекомендаций по заводской технологии изделий серии ИИ-04-0 выпуск 7.

Окончательная проверка каркасов производится при установке в стальную форму.

При изготовлении и приемке колонн надлежит выполнять требо-

вания следующих нормативных и инструктивных документов:

а) ГОСТов:

ГОСТ 18979-73 „Колонны железобетонные для зданий".

ГОСТ 13015-75 „Изделия железобетонные и бетонные. Общие технические требования."

ГОСТ 8829-66 „Изделия железобетонные сборные. Методы испытаний и оценки прочности, жесткости и трещиностойкости."

ГОСТ 10180-74 „Бетон тяжелый. Методы определения прочности"

ГОСТ 18105-72 „Бетон тяжелый. Методы определения однородности и прочности."

ГОСТ 10922-75 „Арматура и закладные детали сварные для железобетонных конструкций. Технические требования и методы испытаний."

ГОСТ 14098-68 „Соединения сварные арматуры железобетонных изделий и конструкций. Контактная и ванная сварка. Основные типы и конструктивные элементы"

б) Главы СНиП III.16-73. „Бетонные и железобетонные конструкции сборные."

в) Главы СНиП II.28-73 „Защита строительных конструкций от коррозии."

г) СН 393-69 „Указания по сварке соединений арматуры и закладных деталей железобетонных конструкций."

д) СН 313-65 „Инструкция по технологии изготовления и установке стальных закладных деталей в сборных железобетонных и бетонных изделиях."

До начала производства колонн завод-изготовитель обязан разработать технические условия и технологические карты, определяющие основные способы производства и контроля качества изготовления изделий. Для разработки указанных материалов надлежит пользоваться „Рекомендациями по заводской технологии изготовления изделий серии НИ-04-0 выпуск 7 (издание 1974г).

Допуски на размеры колонн должны соответствовать ГОСТ 18979-73 по табл. 1 со следующими изменениями и дополнениями:

а) отклонение от проектных размеров от верхних плоскостей консолей до ближайшего торца колонн ±3 мм.

б) отклонение от проектных размеров между верхними плоскостями консолей ±3мм (для каждого этажа); суммарное отклонение по длине колонны ±7мм.

Качество поверхности колонн должно соответствовать требованиям ГОСТ 18979-73 табл. 4.

Нижней плоскости консолей необходимо дать технологический уклон 1:10.

Бетон в консольной части колонн внутри закладных деталей МГ-1, МГ-2, и М-7 тщательно проработать глубинными вибраторами с наконечником диаметром не более 51 мм.

Поверхность листов закладных деталей должна быть очищена после сварки.

Риски разбивочных осей наносятся несмываемой краской. На боковой поверхности колонн должны быть обозначены: марки колонн, даты изготовления, марка завода-изготовителя и штамп ОТК. Поставка колонн потребителю производится по достижению бетоном отпускной прочности, которая должна соответствовать требованиям ГОСТ 13015-75 изменение 1.

Распалубка изделий должна производиться с применением траверс с самоуравновешивающимися стропами, для обеспечения равномерного усилия во всех подъемных петлях.

Все лицевые поверхности закладных деталей во избежании ржавления при хранении и транспортировке колонн, должны быть покрыты полимерно-цементной обмазкой, или лакокрасочным покрытием.

Для перевозки многоэтажных колонн автомобильным транспортом следует использовать специальные транспортные средства, например, полуприцепы для перевозки свай длиной 15м с тягачем типа МАЗ-200м, МАЗ-504, или КРАЗ-2216.
Во время перевозки колонны должны опираться на деревянные подкладки сечением 200×200мм, расположенные под местами, оговоренными ниже.

Складирование колонн производится на спланированном уплотнённом основании.
Высоту штабеля колонн и ширину проходов между ними в местах складирования следует принимать согласно СНиП III-А.11-70. "Техника безопасности в строительстве"
Колонны следует укладывать в штабели на деревянных подкладках, причем в каждый следующий ряд по высоте следует укладывать на одно изделие меньше.

Расстояние между подкладками при перевозке и складировании должно быть:

а) для колонн до 12,5м

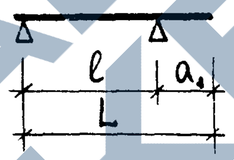

L	a_1
7240	2100
7640	2200
8400	2400
10040	2900
10440	3000
11200	3250

б) для колонн более 12.5м.

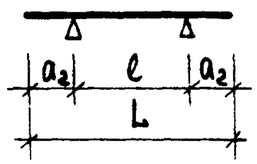

L	a_2
12840	2660
13240	2750
15640	3240
16040	3340
16800	3480

Монтаж колонн должен производится в соответствии с требованиями СНиП III 16-73
Применение в строительстве многоэтажных колонн допускается только при наличии проекта производства работ (ППР) в составе которого должны быть рабочие чертежи монтажных приспособлений, обеспечивающих полную безопасность монтажа.

Маркировка узлов принятая в альбоме

Номер узла приведенного в данном альбоме — Г

Номер листа данного выпуска

Номер узла приведенного в одном из выпусков серии ИИ-04-2

Выпуск, часть, лист серии ИИ-04-2

Цниипромзданий Госгражданстроя г. Москва

https://zavodpi.com/

Марка изделия	Эскиз	Размеры, мм				Марка бетона	Масса изделия, т	Объем бетона, м³	Расход металла на 1 м³ бетона, кг	Расход стали, кг					№№ листов
		l	в	h	A					A-I	A-III	B-I	Прокат (для) закладных (деталей)	Итого	
1	2	3	4	5	6	7	8	9	10	11	12	13	14	15	16
К3ВК-428(24)-25	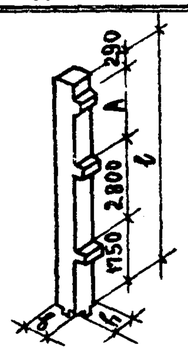	7240	400	400	2400	300	2,90	1,16	185	18.22 / 2,94	127.68 / 55.50	1,02	68,01	214,93	6,30,64
К3ВК-428-25		7640	400	400	2800	300	3,07	1,23	178	18.84 / 2.94	131.64 / 55.50	1,02	68,01	219,51	14,38,72
К3ВР-428(24)-25	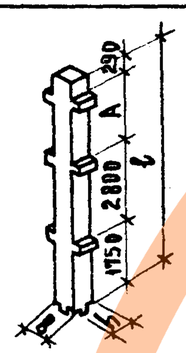	7240	400	400	2400	300	2,97	1,19	174	15,28 / —	126,48 / 51.36	1,80	65,55	209,11	7,31,65
К3ВР-428-25		7640	400	400	2800	300	3,12	1,25	170	15.90 / —	130.44 / 51.36	1,80	65,55	213,69	15,39,73
К4ВК-428(24)-25	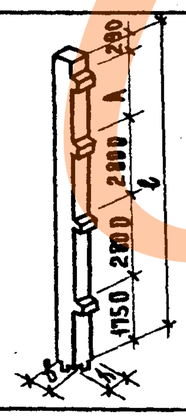	10040	400	400	2400	300	4.05	1,62	180	27.58 / 3.92	174.12 / 75.32	1.36	89.53	292.59	8,32,66
К4ВК-428-25		10440	400	400	2800	300	4.23	1.69	175	28.20 / 3.92	178.20 / 75.32	1.36	89.53	297.29	16,40,74

Т.К. 1974	Номенклатура верхних колонн	Серия ИИ-04-2	
		Выпуск 20	Лист 1

ЗАВОД ЖБИ

https://zavodjbi.com/

1	2	3	4	5	6	7	8	9	10	11	12	13	14	15	16
К4ВР-428(24)-25	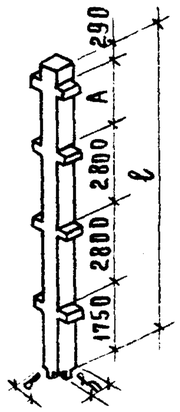	10040	400	400	2400	300	4,15	1,66	169	23.66	171.80 69.08	2.40	84.91	282.77	9,33,67
К4ВР-428-25		10440	400	400	2800	300	4,30	1,72	167	24.28	175.88 69.08	2.40	84.91	287.47	17.41.75
К5ВК-428(24)-25	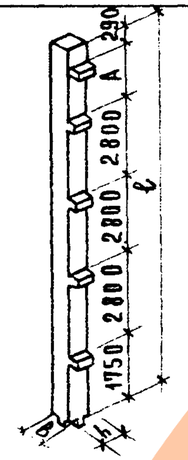	12840	400	400	2400	300	5,20	2.08	175	32.76 4.90	220.60 95.14	1.70	111.05	366,11	10,34,68
К5ВК-428-25		13240	400	400	2800	300	5,35	2,14	173	33.38 4.90	224.56 95.14	1,70	111,05	370,69	18,42,76
К5ВР-428(24)-25	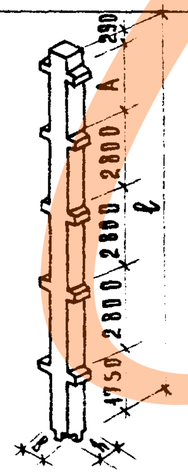	12840	400	400	2400	300	5,30	2,12	166	27.86	217.16 86.80	3,80	104.27	352.29	11,35,69
К5ВР-428-25		13240	400	400	2800	300	5,48	2,19	162	28.48	221.12 86.80	3.00	104.27	356.87	19,43,77

ТК 1974

Номенклатура верхних колонн

Серия ИИ-04-2

Выпуск 20 | Лист 2

14608 11 Зеленое

https://zavodjbi.com/

1	2	3	4	5	6	7	8	9	10	11	12	13	14	15	16
КБВР-428(24)-25	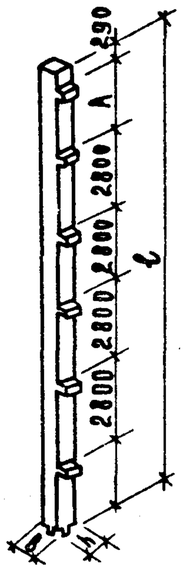	15640	400	400	2400	300	6,35	2,54	172	36.84 / 5.88	267.04 / 115.86	2.04	132.57	438.49	12.36,70
КБВР-428(24)-31		15640	400	400	2400	400	6,35	2.54	172	36.84 / 115.86	267.04 / 115.86	2.04	132.57	438,49	12,36,70
КБВР-428-25		16040	400	400	2800	300	6,50	2.60	170	37.46 / 5.88	271.00 / 115.86	2.04	132.57	443.07	20,44,78
КБВР-428-31		16040	400	400	2800	400	6,50	2,60	170	37.46 / 5.88	271.00 / 115.86	2.04	132.57	443.07	20,44,78
КБВР-428(24)-25	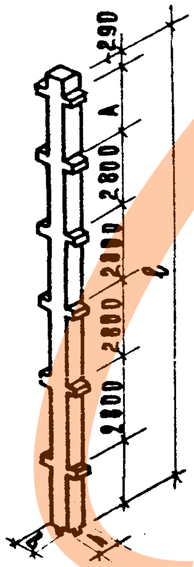	15640	400	400	2400	300	6,47	2,59	161	30.96	262.48 / 104.52	3.60	123.63	420,67	13,37,74
КБВР-428(24)-31		15640	400	400	2400	400	6,47	2,59	161	30.96	262.48 / 104.52	3.60	123,63	428,67	13,37,74
КБВР-428-25		16040	400	400	2800	300	6,62	2,65	159	31.58	266.44 / 104.52	3,60	123,63	425,25	21,45,79
КБВР-428-31		16040	400	400	2800	400	6,62	2,65	159	31.58	266.44 / 104.52	3,60	123,63	425,25	21,45,79

Примечание

В графах 11 и 12 в знаменателе выделен расход стали на анкера закладных деталей

ТК 1974	Номенклатура верхних колонн	Серия ИИ-04-2 Выпуск 20 Лист 3

14608 12

Марка изделия	Эскиз	Размеры, мм			Марка бетона	Масса изделия, т	Объем бетона, м³	Расход металла на 1м³ бетона, кг	Расход металла, кг					№ листов
		ℓ	в	h					А-I	А-III	В-I	Прокат (для закладных деталей)	Итого	
1	2	3	4	5	6	7	8	9	10	11	12	13	14	15
К3СК-428-25	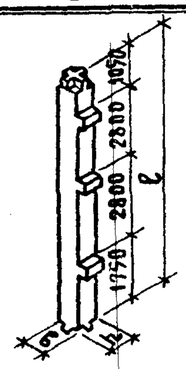	8400	400	400	300	3.32	1.33	174	19.82 / 2.94	147.16 / 56.52	1.02	64.56	232.56	22.46.80
К3СК-428-31		8400	400	400	400	3.32	1.33	174	19.82 / 2.94	147.16 / 56.52	1.02	64.56	232.56	22.46.80
К3СК-428-33		8400	400	400	300	3.32	1.33	305	35.02 / 2.94	306.44 / 56.52	1.02	64.56	407.04	22.47.81
К3СК-428-39		8400	400	400	400	3.32	1.33	305	35.02 / 2.94	306.44 / 56.52	1.02	64.56	407.04	22.47.81
К3СК-428-45		8400	400	400	300	3.32	1.33	495	45.58 / 2.94	547.12 / 56.97	1.02	64.56	658.28	22.48.82
К3СК-428-52		8400	400	400	400	3.32	1.33	495	45.58 / 2.94	547.12 / 56.97	1.02	64.56	658.28	22.48.82
К3СР-428-25	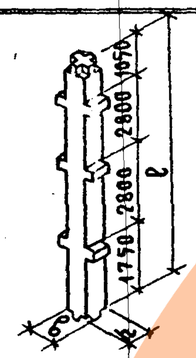	8400	400	400	300	3.40	1.36	162	16.86	143.80 / 53.16	1.80	58.08	220.56	23.49.83
К3СР-428-31		8400	400	400	400	3.40	1.36	162	16.86	143.80 / 53.16	1.80	58.08	220.56	23.49.83
К3СР-428-33		8400	400	400	300	3.40	1.36	290	32.08	303.08 / 53.16	1.80	58.08	399.04	23.50.84
К3СР-428-39		8400	400	400	400	3.40	1.36	290	32.08	303.08 / 53.16	1.80	58.08	399.04	23.50.84
К3СР-428-45		8400	400	400	300	3.40	1.36	474	42.64	543.76 / 53.16	1.02	58.08	649.50	23.51.85
К3СР-428-52		8400	400	400	400	3.40	1.36	474	42.64	543.76 / 53.16	1.02	58.08	649.50	23.51.85
К4СК-428-25	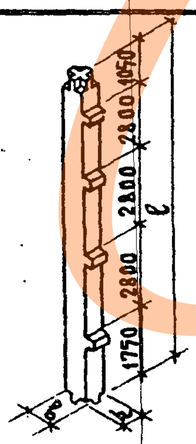	11200	400	400	300	4.45	1.79	175	30.28 / 3.92	193.84 / 79.36	1.36	86.08	311.56	24.52.86
К4СК-428-31		11200	400	400	400	4.45	1.79	175	30.28 / 3.92	193.84 / 79.36	1.36	86.08	311.56	24.52.86
К4СК-428-33		11200	400	400	300	4.45	1.79	289	50.84 / 3.92	396.02 / 79.36	1.36	86.08	534.30	24.53.87
К4СК-428-39		11200	400	400	400	4.45	1.79	289	50.84 / 3.92	396.02 / 79.36	1.36	86.08	534.30	24.53.87
К4СК-428-45		11200	400	400	300	4.45	1.79	470	57.98 / 3.92	696.72 / 79.36	1.36	86.08	842.14	24.54.88
К4СК-428-52		11200	400	400	400	4.45	1.79	470	57.98 / 3.92	696.72 / 79.36	1.36	86.08	842.14	24.54.88

г. Москва ЦУК. ГР. ИНЖ. Сафр. ЦУСТРОВА

ТК 1974

Номенклатура средних колонн.

Серия 1-04-2
Выпуск 20 | Лист 4

1-608 13

1	2	3	4	5	6	7	8	9	10	11	12	13	14	15
К4СР-428-25	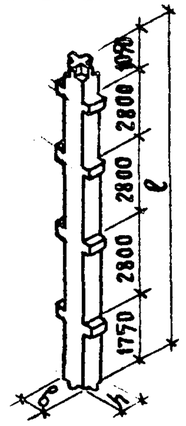	11200	400	400	300	4.57	1.83	160	26.36	189.36 / 70.88	1.36	77.44	294.52	25,55,89
К4СР-428-31		11200	400	400	400	4.57	1.83	160	26,36	189.36 / 70.88	1.36	77.44	294.52	25,55,89
К4СР-428-33		11200	400	400	300	4.57	1.83	282	46,92	391,54 / 70.88	1.36	77.44	517.26	25,56,90
К4СР-428-39		11200	400	400	400	4.57	1,83	282	46.92	391,54 / 70.88	1.36	77.44	517.26	25,56,90
К4СР-428-45		11200	400	400	300	4.57	1,83	450	54.06	692.24 / 70.88	1.36	77.44	825,10	25,57,91
К4СР-428-52		11200	400	400	400	4.57	1.83	450	54.06	692.24 / 70.88	1,36	77.44	825.10	25,57,91
К6СК-428-25	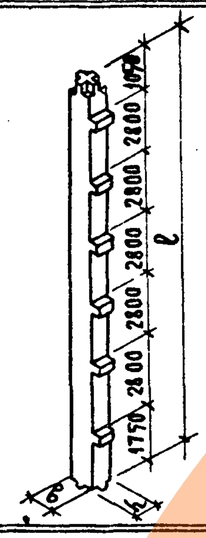	16800	400	400	300	6,75	2.70	169	38,44 / 5.88	287.04 / 113.04	2.04	129.12	456,64	26,58,92
К6СК-428-31		16800	400	400	400	6.75	2.70	169	38.44 / 5,88	287.04 / 113,04	2.04	129.12	456,64	26,58,92
К6СК-428-33		16800	400	400	300	6.75	2.70	246	71.28 / 5.88	466.54 / 113.04	2,04	129,12	668.98	26,59,93
К6СК-428-39		16800	400	400	400	6,75	2.70	246	71.28 / 5,88	466.54 / 113.04	2,04	129,12	668.98	26.59.93
К6СК-428-45		16800	400	400	300	6.75	2.70	420	94.06 / 5,88	908,0 / 113,04	2.04	129,12	1133.22	26,60,94
К6СК-428-52		16800	400	400	400	6,75	2,70	420	94.06 / 5,88	908,0 / 113,04	2.04	129,12	1133.22	26,60.94
К6СР-428-33	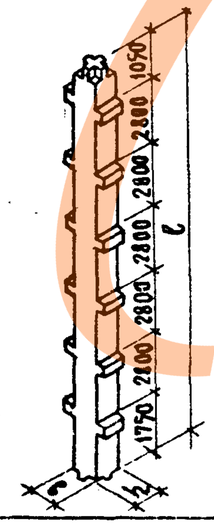	16800	400	400	300	6,95	2.75	233	65.40	459.82 / 106.32	2.04	116.16	643,42	27.61.95
К6СР-428-39		16800	400	400	400	6.95	2.75	233	65.40	459.82 / 106,32	2.04	116.16	643,42	27,61,95
К6СР-428-45		16800	400	400	300	6.95	2.75	402	88.18	901,28 / 106,32	2.04	116,16	1107.66	27,62.96
К6СР-428-52		16800	400	400	400	6,95	2.75	402	88.18	901,28 / 106,32	2.04	116.16	1107.66	27,62,96

Т.К.	Номенклатура средних колонн.	Серия ИИ-04-2	
1974		Выпуск 20	Лист 5

14608 14

Колонна КЗВК-428(24)-25. Опалубочный чертеж

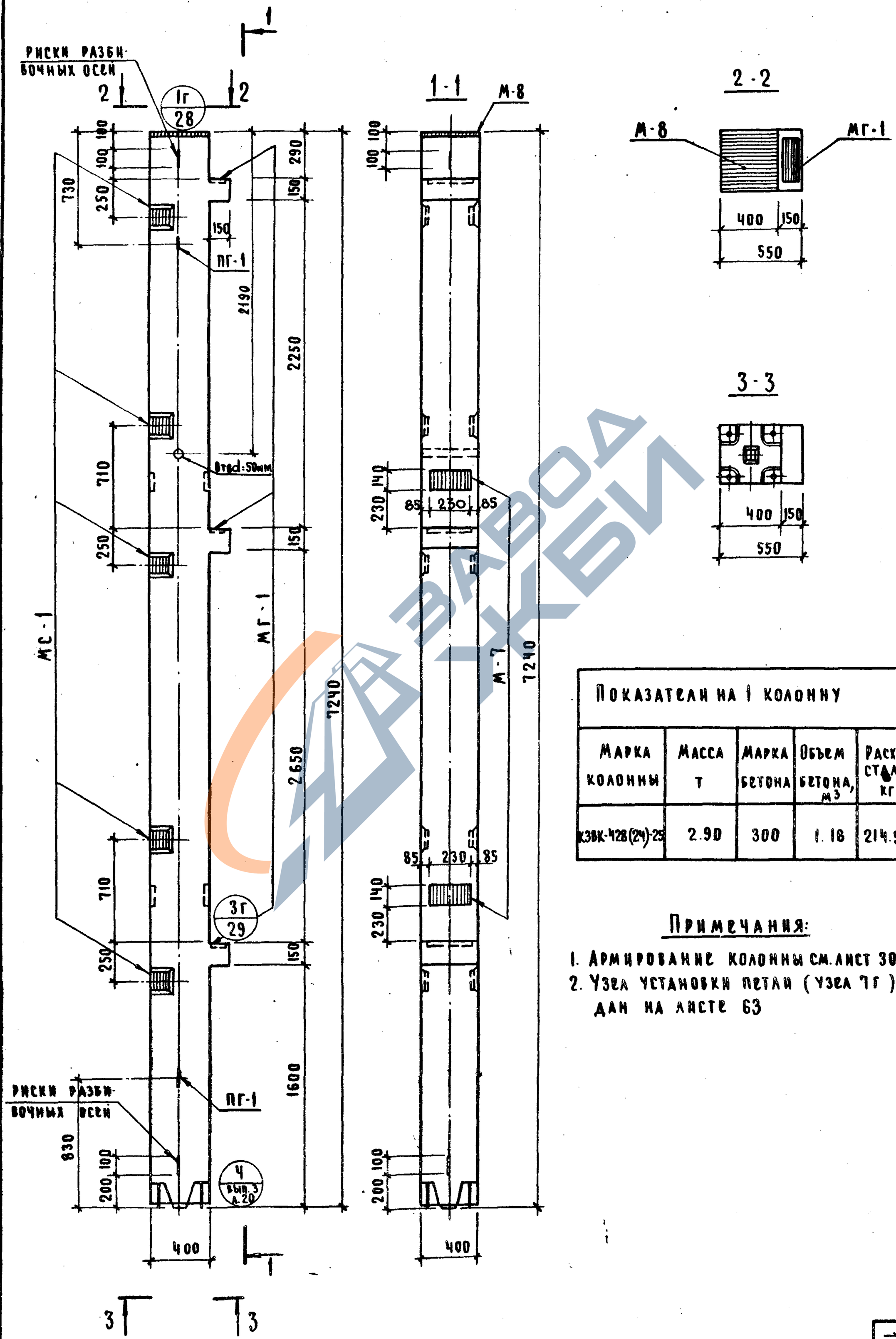

Показатели на 1 колонну				
Марка колонны	Масса т	Марка бетона	Объем бетона, м³	Расход стали, кг
КЗВК-428(24)-25	2.90	300	1.16	214.93

Примечания:

1. Армирование колонны см. лист 30
2. Узел установки петли (узел 7г) дан на листе 63

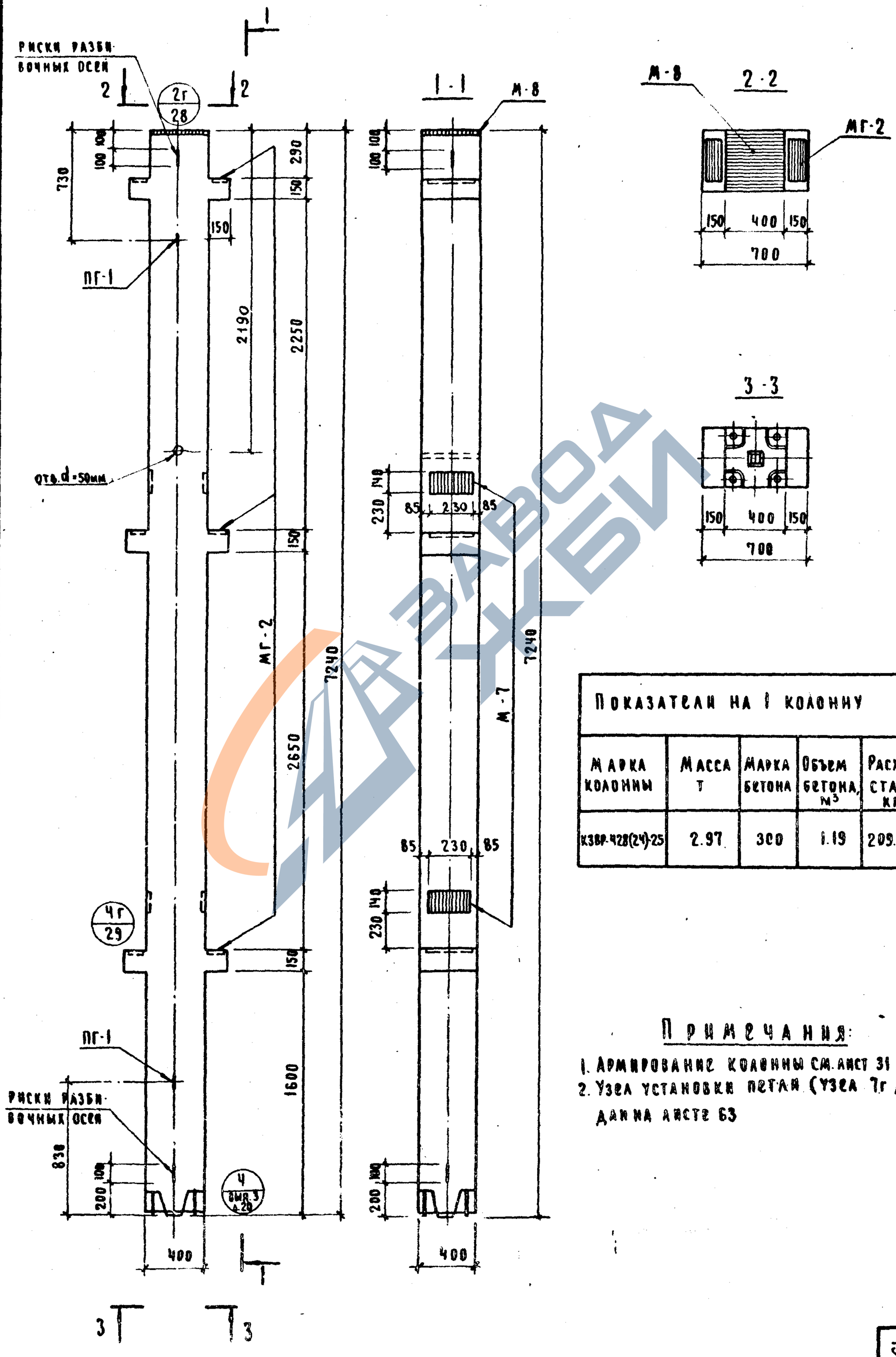

Показатели на 1 колонну				
Марка колонны	Масса т	Марка бетона	Объем бетона, м³	Расход стали, кг
КЗВР-428(24)-25	2.97	300	1.19	209.11

Примечания:

1. Армирование колонны см. лист 31
2. Узел установки петли (узел 7г) дан на листе 63

Колонна КЗВР-428(24)-25 Опалубочный чертеж

ТК 1974

Серия ИИ-04-2 Выпуск 20 Лист 7

14608 16

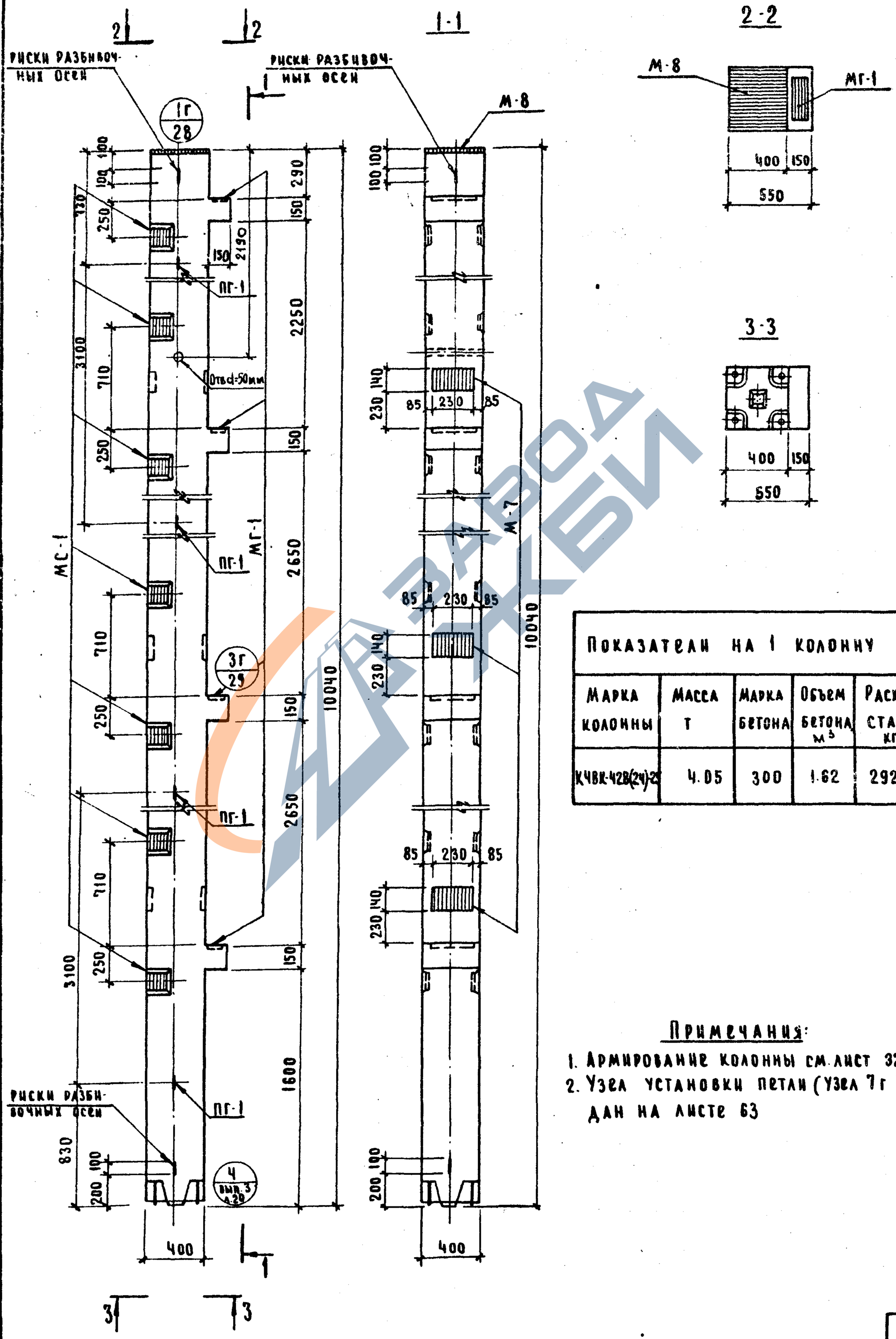

Показатели на 1 колонну				
Марка колонны	Масса т	Марка бетона	Объем бетона, м³	Расход стали, кг
КЧВК-428(24)-25	4.05	300	1.62	292.59

Примечания:

1. Армирование колонны см. лист 32.
2. Узел установки петли (узел 7г) дан на листе 63

Колонна КЧВК-428(24)-25. Опалубочный чертеж.

ТК 1974

Серия ИИ-04-2 Выпуск 20 Лист 8

14608 17

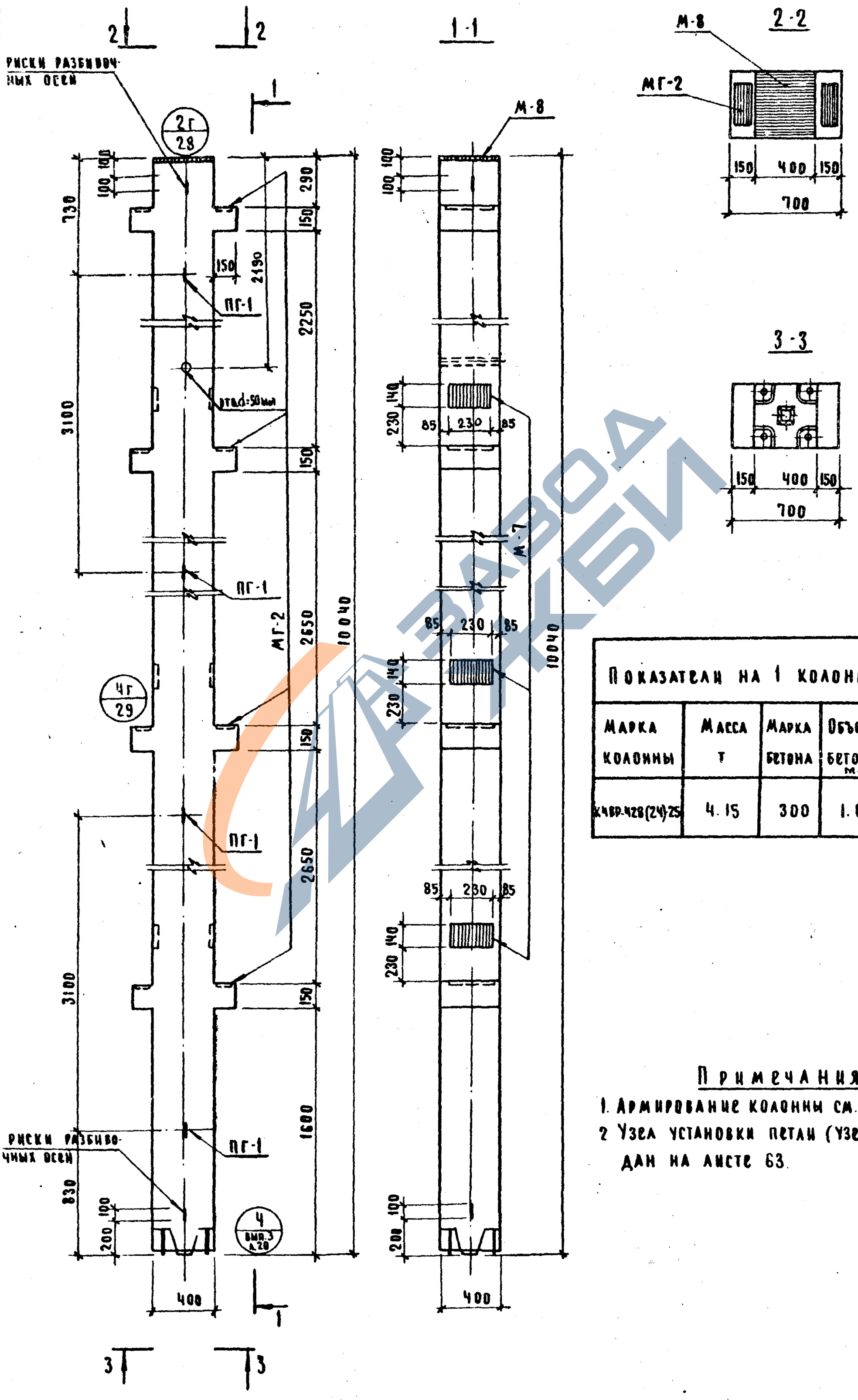

Показатели на 1 колонну				
Марка колонны	Масса т	Марка бетона	Объем бетона, м³	Расход стали, кг
К4ВР-428(24)-25	4.15	300	1.66	282.77

Примечания:

1. Армирование колонны см. лист 33
2. Узел установки петли (узел 7г) дан на листе 63.

ЗАВОД ЖБИ

ТК 1974

КОЛОННА К4ВР-428(24)-25. ОПАЛУБОЧНЫЙ ЧЕРТЕЖ.

Серия ИИ-04-2	Выпуск 20	Лист 9

14608 18

17

Колонна К5ВК-428(24)-25. Опалубочный чертеж

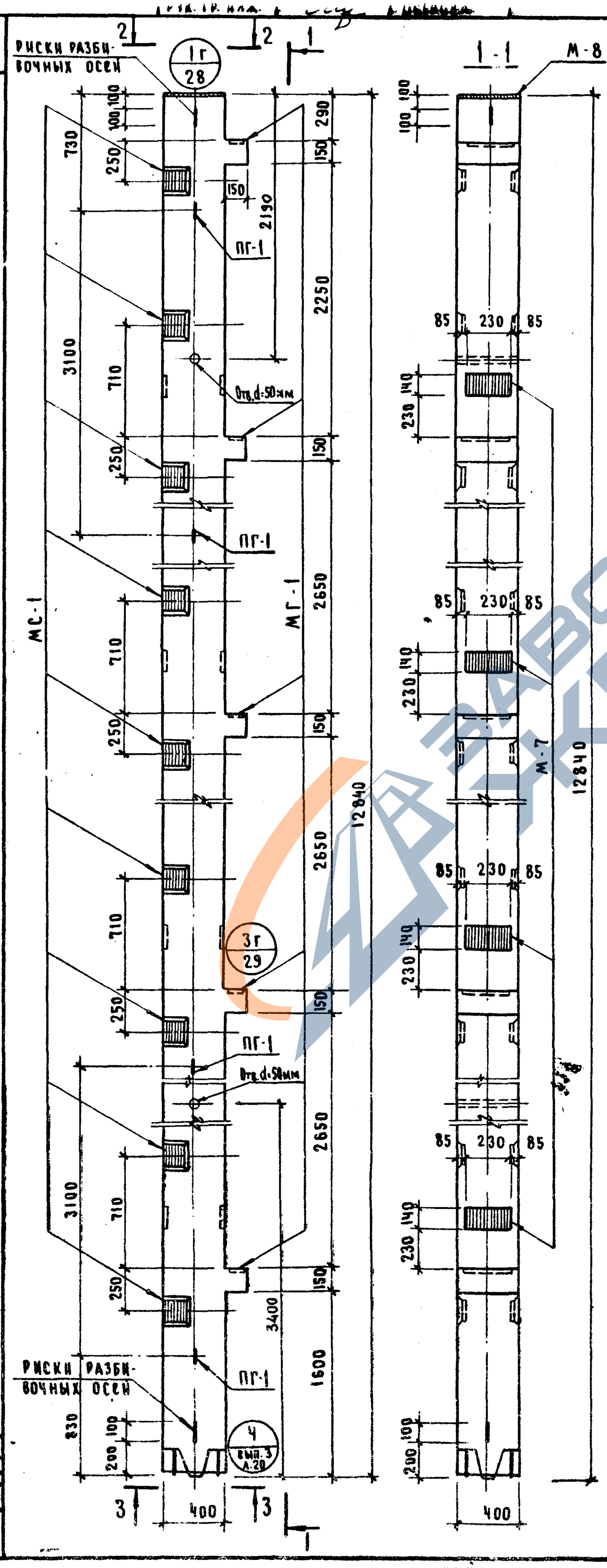

Показатели на 1 колонну				
Марка колонны	Масса, т	Марка бетона	Объем бетона, м³	Расход стали, кг
К5ВК-428(24)-25	5.20	300	2.08	366.11

Примечания:

1. Армирование колонны см. лист 34
2. Узел установки петли (узел 7 г) дан на листе 63

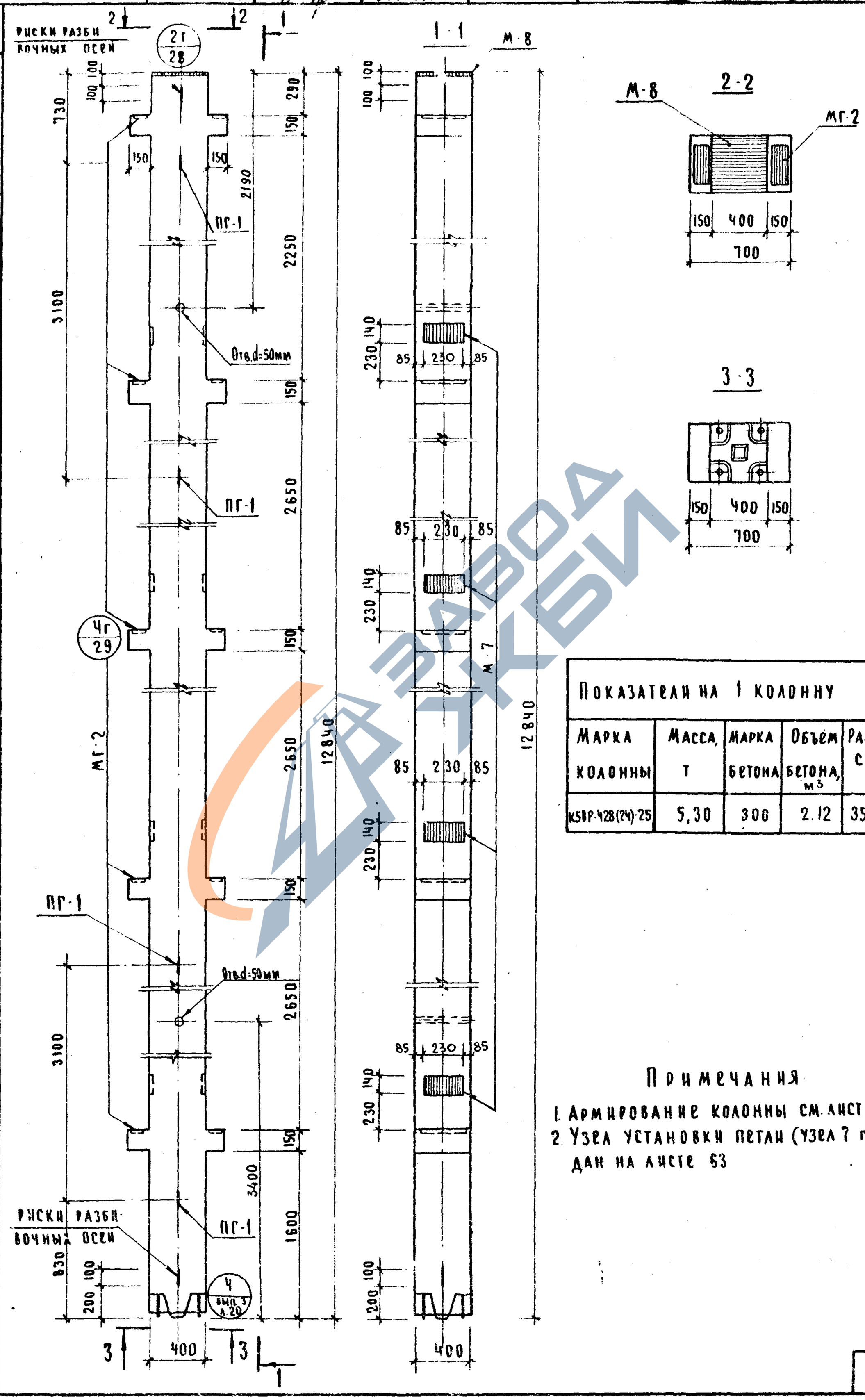

Показатели на 1 колонну				
Марка колонны	Масса, т	Марка бетона	Объем бетона, м³	Расход стали, кг
К5ВР-428(24)-25	5,30	300	2.12	352,29

Примечания

1. Армирование колонны см. лист 35
2. Узел установки петли (узел 7 г) дан на листе 63

Колонна К5ВР-428(24)-25. Опалубочный чертеж.

ТК 1974

Серия ИИ-04-2 Выпуск 20 Лист 11

14608 20

19

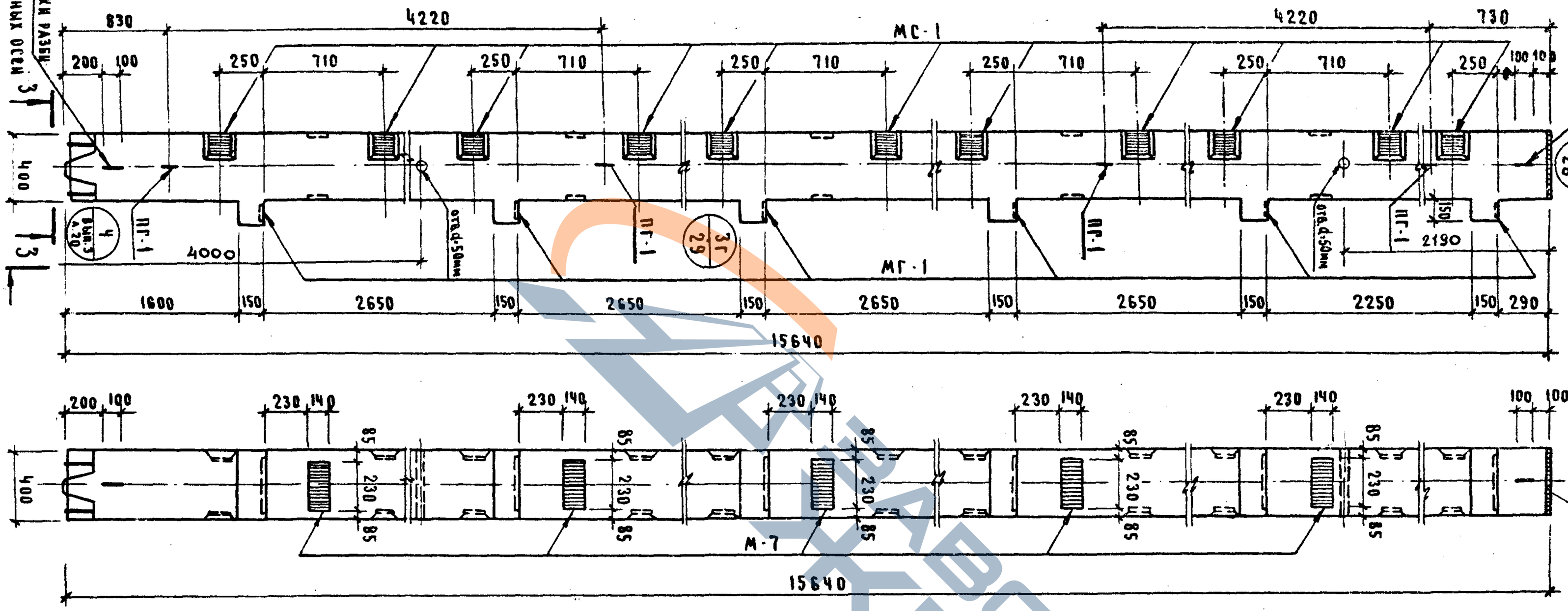

Показатели на 1 колонну

Марка колонны	Масса, т	Марка бетона	Объем бетона, м³	Расход стали, кг
КБВК-428(24)-25	6.35	300	2.54	438.49
КБВК-428(24)-31	6.35	400	2.54	438.49

Примечания:

1. Армирование колонны см. лист 36
2. Узел установки петли (узел 7г) дан на листе 63.

Колонны КБВР-428(24)-25, КБВР-428(24)-25. Опалубочный чертеж

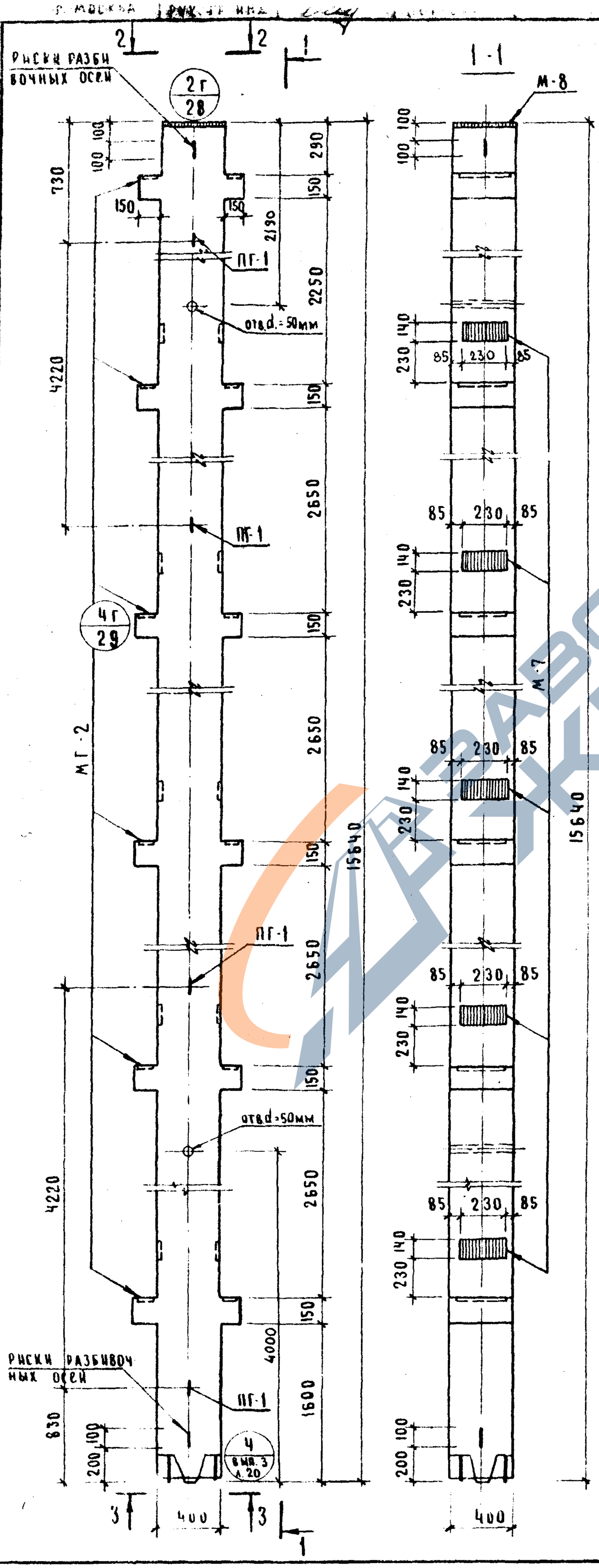

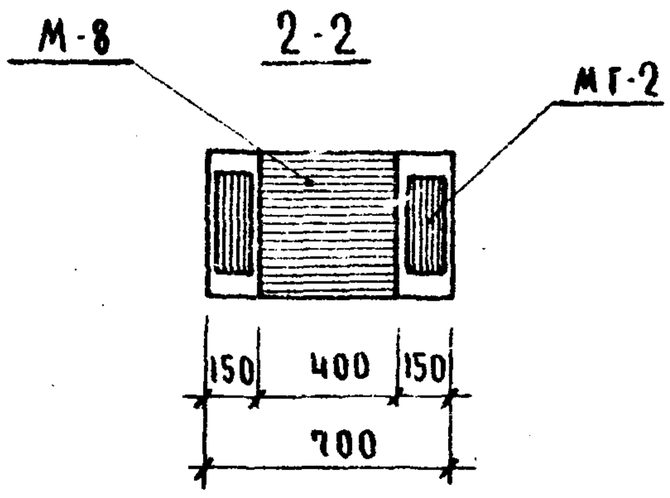

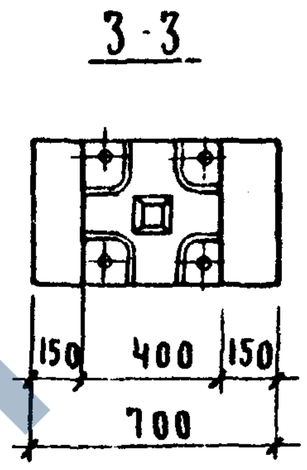

Показатели на 1 колонну

Марка колонны	Масса, т	Марка бетона	Объем бетона, м³	Расход стали, кг
КБВР-428(24)-25	6.47	300	2.59	420.67
КБВР-428(24)-31	6.47	400	2.59	420.67

Примечания:

1. Армирование колонны см. лист 37
2. Узел установки петли (узел 7г) дан на листе 63

Колонна КЗВК 428-25. Опалубочный чертеж.

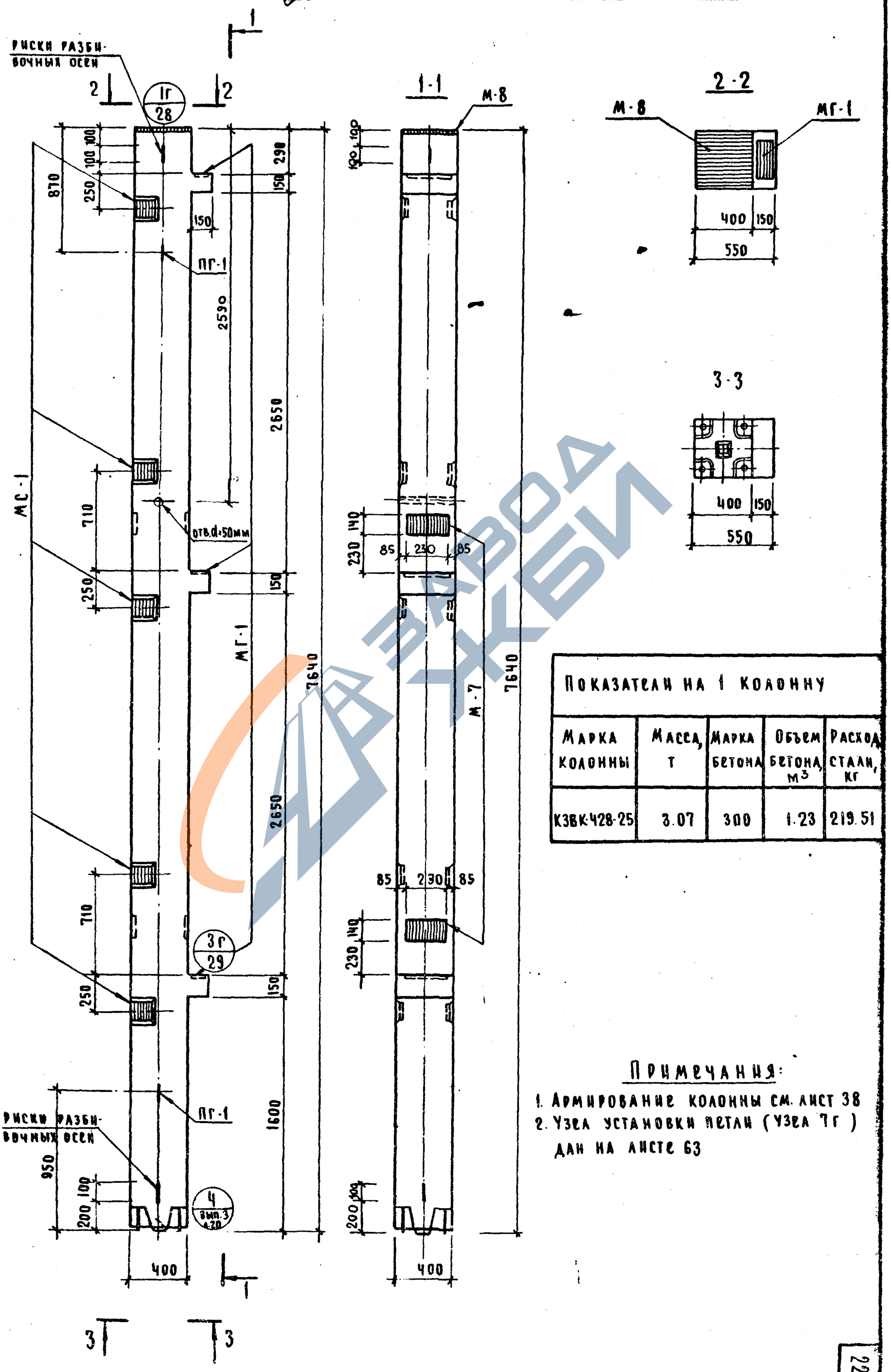

Показатели на 1 колонну				
Марка колонны	Масса, т	Марка бетона	Объем бетона, м³	Расход стали, кг
КЗВК-428-25	3.07	300	1.23	219.51

Примечания:

1. Армирование колонны см. лист 38
2. Узел установки петли (узел 7г) дан на листе 63

Серия ИИ-04-2	Выпуск 20	Лист 15

Колонна КЗВР-428-25. Опалубочный чертеж

Т.К.	1974

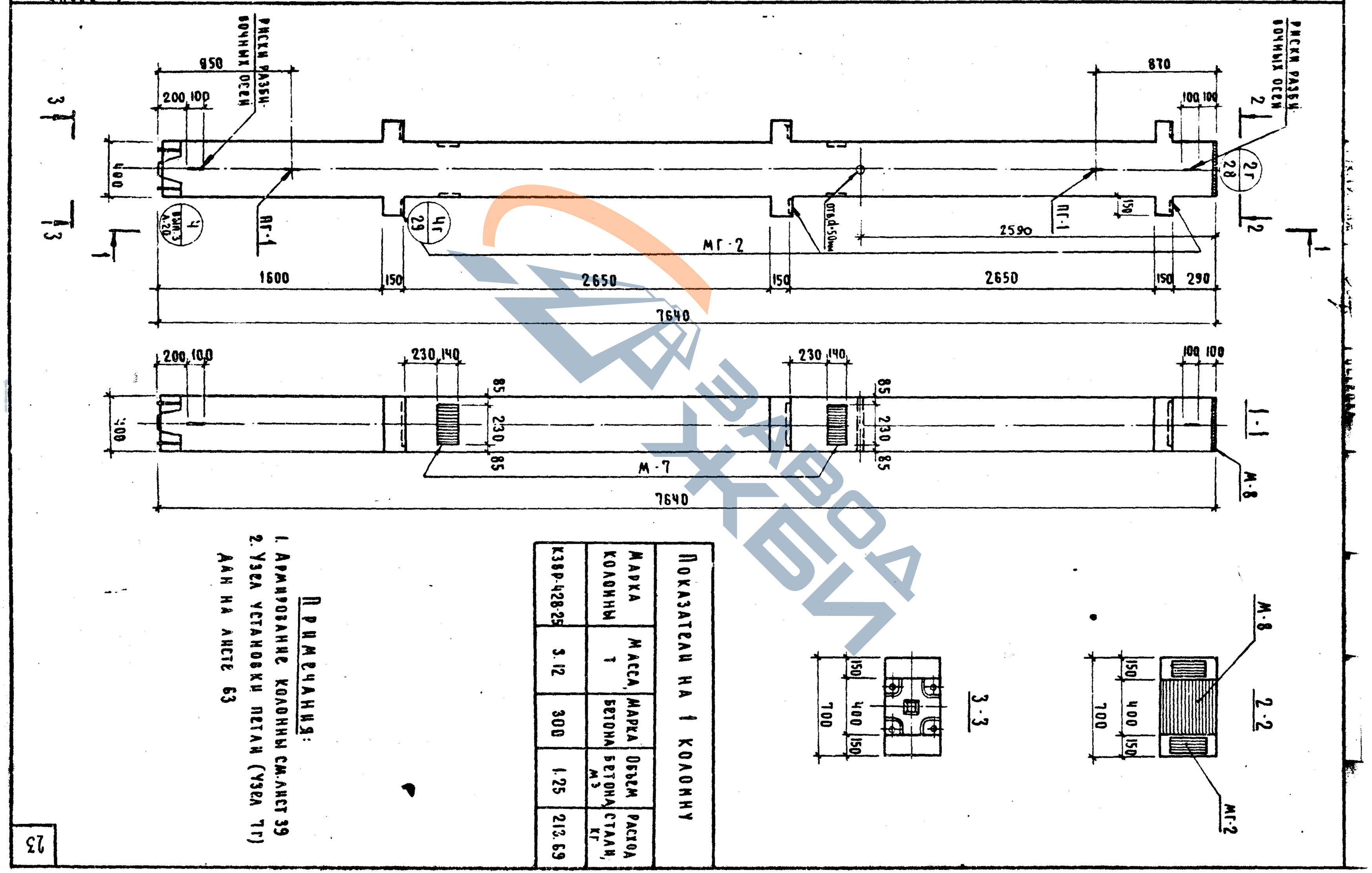

Показатели на 1 колонну

Марка колонны	Масса, т	Марка бетона	Объем бетона, м³	Расход стали, кг
КЗВР-428-25	3.12	300	1.25	213.69

Примечания:

1. Армирование колонны см. лист 39
2. Узел установки петли (узел 7г) дан на листе 63

КОЛОННА К48К-428-25 ОПАЛУБОЧНЫЙ ЧЕРТЕЖ.

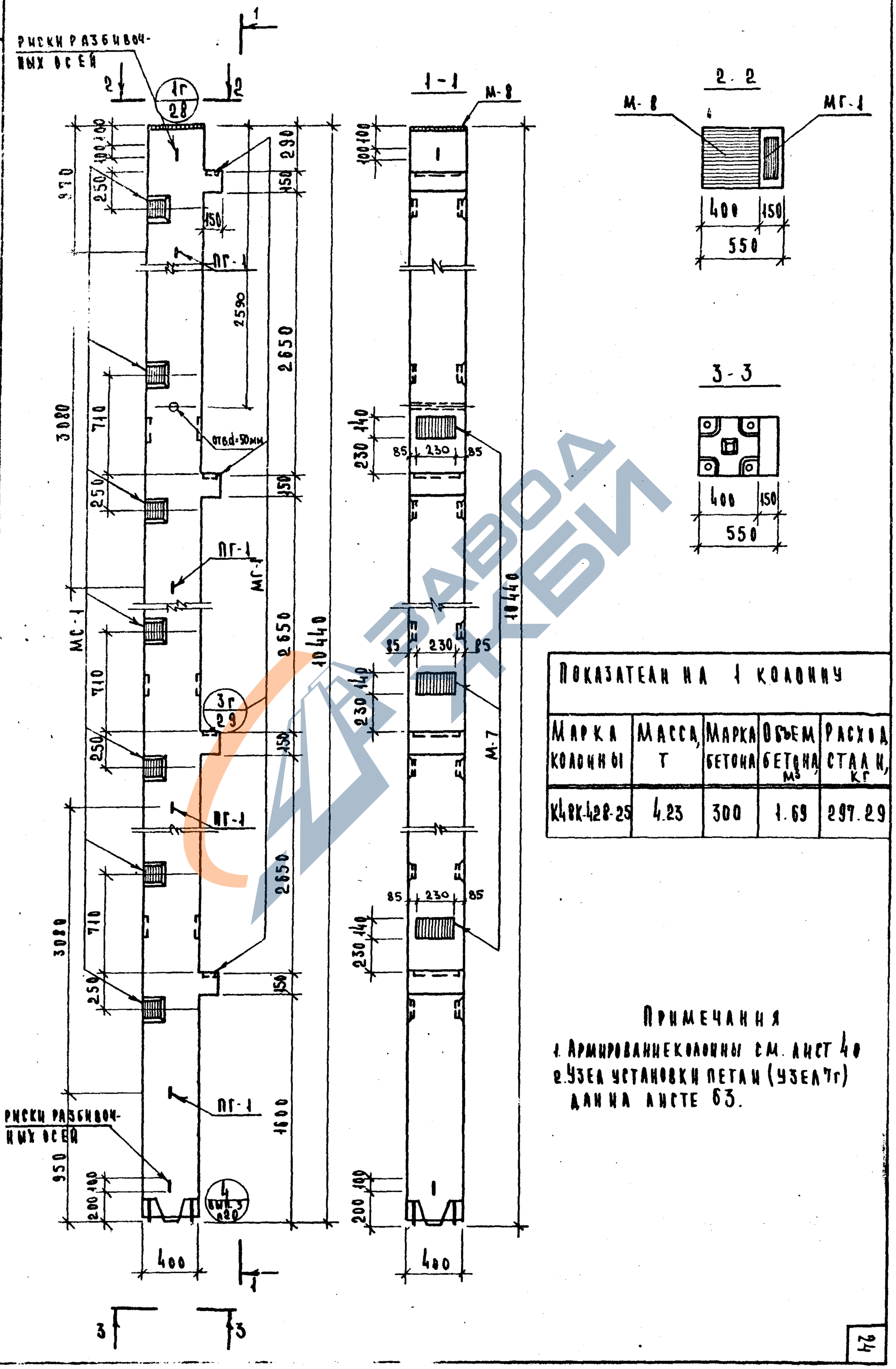

Показатели на 1 колонну				
Марка колонны	Масса, т	Марка бетона	Объем бетона, м³	Расход стали, кг
К48К-428-25	4.23	300	1.69	297.29

Примечания

1. Армирование колонны см. лист 40
2. Узел установки петли (узел 7г) дан на листе 63.

СЕРИЯ ИН-04-2 | ВЫПУСК 20 | ЛИСТ 16
14608 25

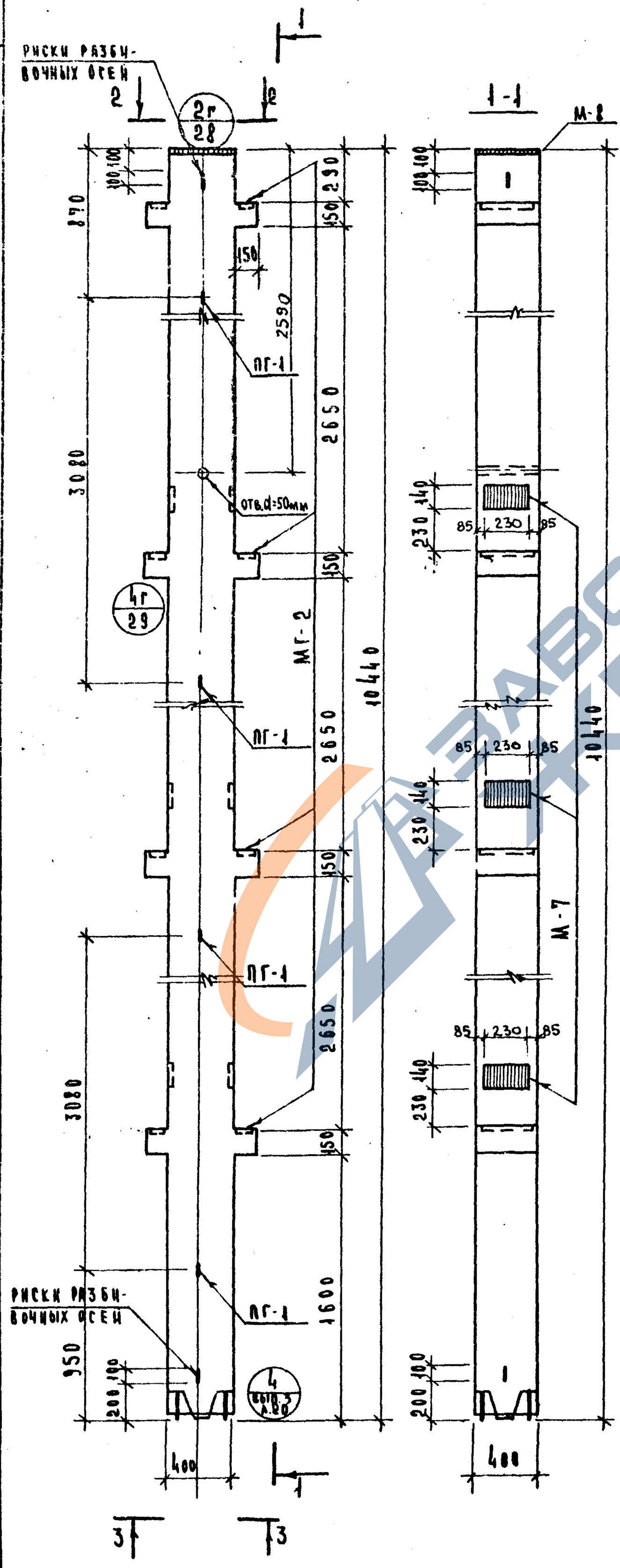

Показатели на 1 колонну				
Марка колонны	Масса, т	Марка бетона	Объем бетона, м³	Расход стали, кг
К4ВР-428-25	4.30	300	1.72	287.47

Примечания

1. Армирование колонны см. лист 41
2. Узел установки петли (узел 7г) дан на листе 63.

Колонна К4ВР-428-25. Опалубочный чертеж.

ТК 1974

Серия ИИ-04-2 Выпуск 20 Лист 17

СЕРИЯ ИИ-04-2	ВЫПУСК 20	АИСТ 18

ТК 1974

КОЛОННА К5ВК-428-25. ОПАЛУБОЧНЫЙ ЧЕРТЕЖ.

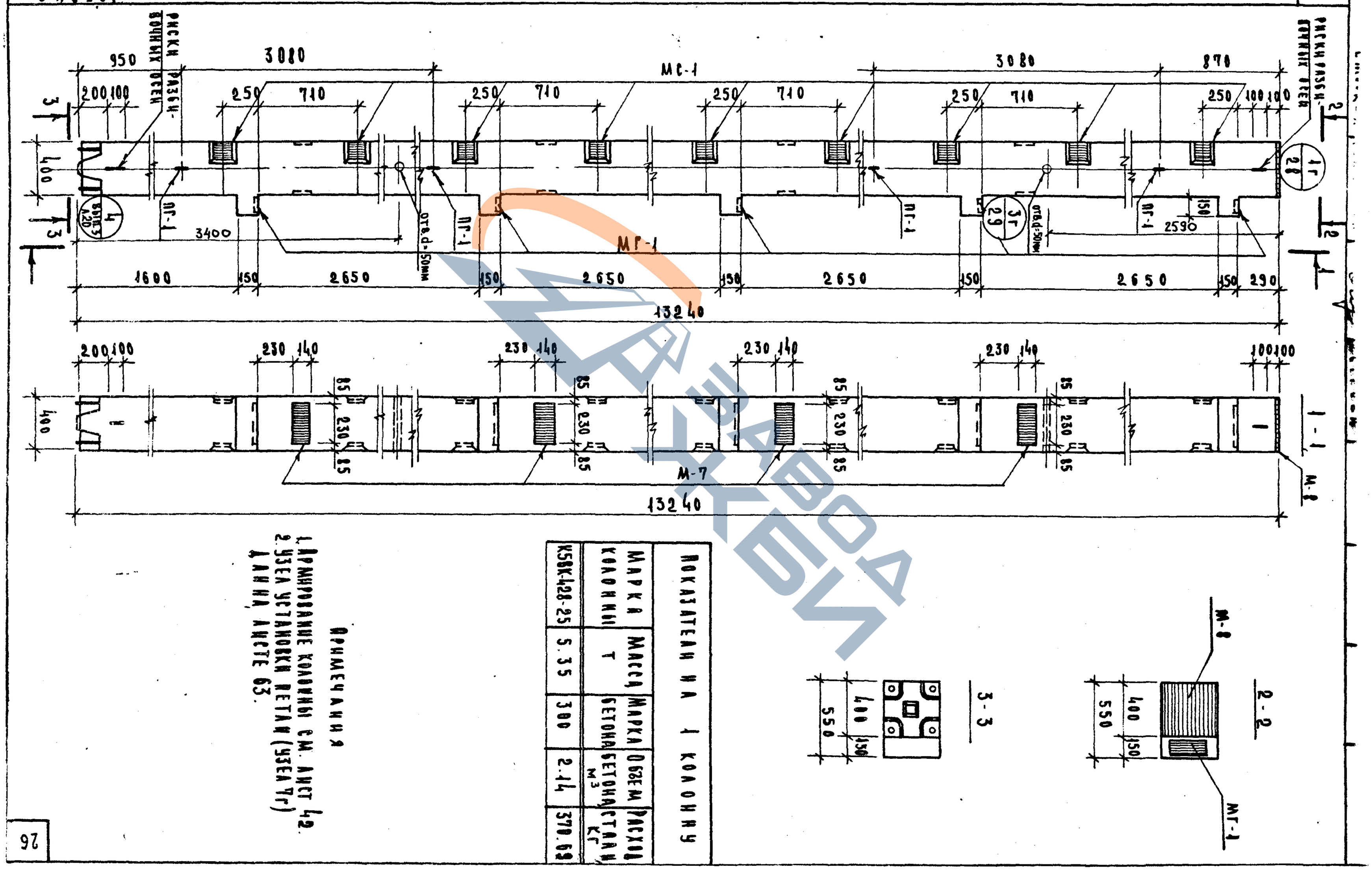

ПОКАЗАТЕЛИ НА 1 КОЛОННУ

МАРКА КОЛОННЫ	МАССА Т	МАРКА БЕТОНА	ОБЪЕМ БЕТОНА $м^3$	РАСХОД СТАЛИ КГ
К5ВК-428-25	5.35	300	2.14	370.69

ПРИМЕЧАНИЯ

1. АРМИРОВАНИЕ КОЛОННЫ СМ. ЛИСТ 42.
2. УЗЕЛ УСТАНОВКИ ПЕТЛИ (УЗЕЛ 7г) ДАННА ЛИСТЕ 63.

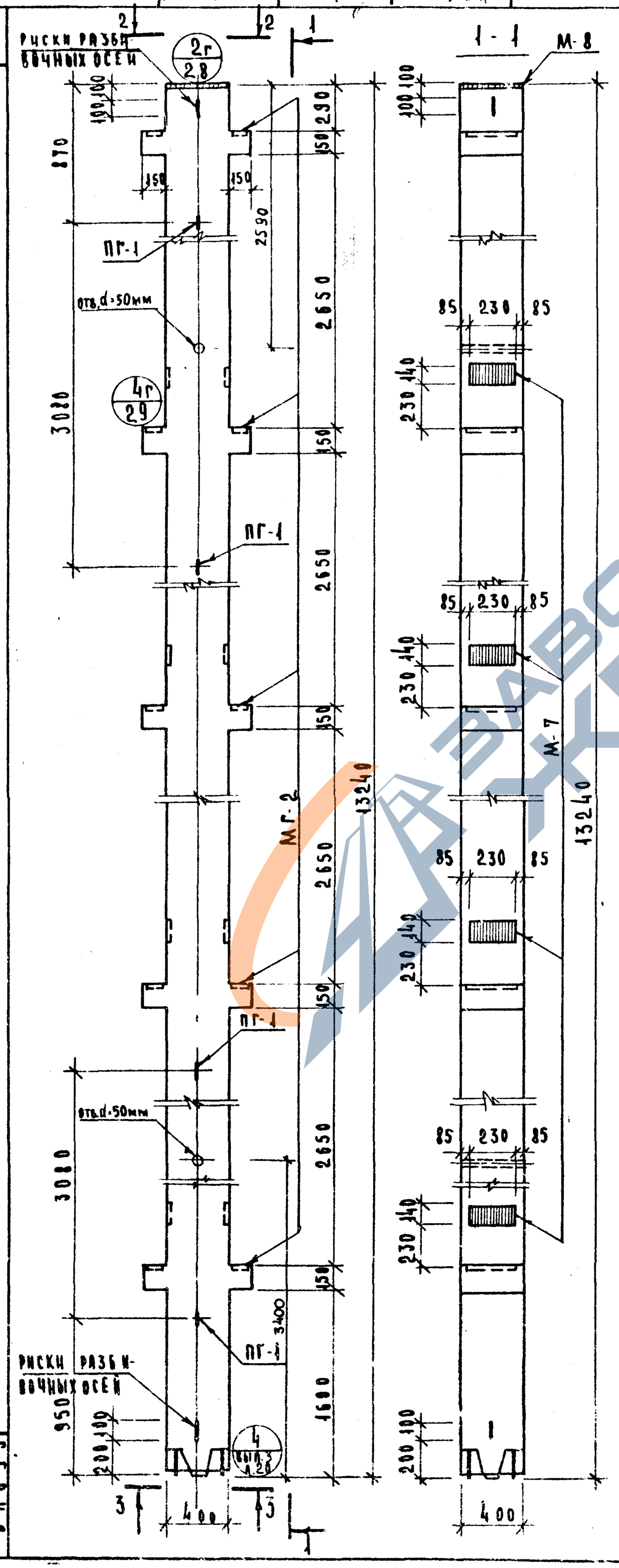

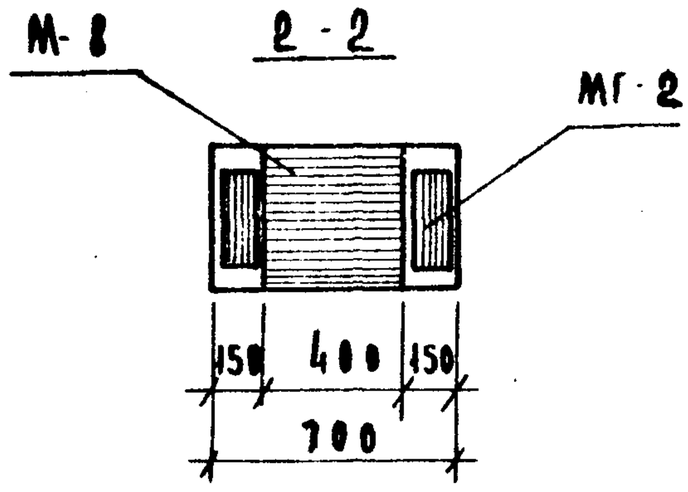

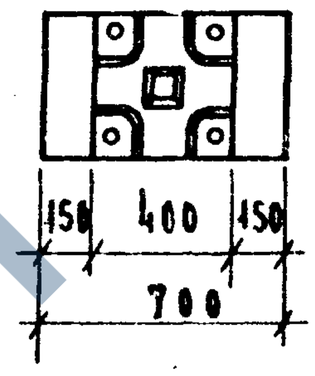

Показатели на 1 колонну

Марка колонны	Масса, т	Марка бетона	Объем бетона, м³	Расход стали, кг
К5ВР-428-25	5.48	300	2.19	356.87

Примечания

1. Армирование колонны см. лист 43.
2. Узел установки петли (узел 7г) дан на листе 63.

ТК 1974

Колонна К5ВР-428-25. Опалубочный чертеж.

Серия ИИ-04-2 | Выпуск 20 | Лист 19

14608 28

Колонны КбВК-428-25, КбВК-428-31 Опалубочный чертеж.

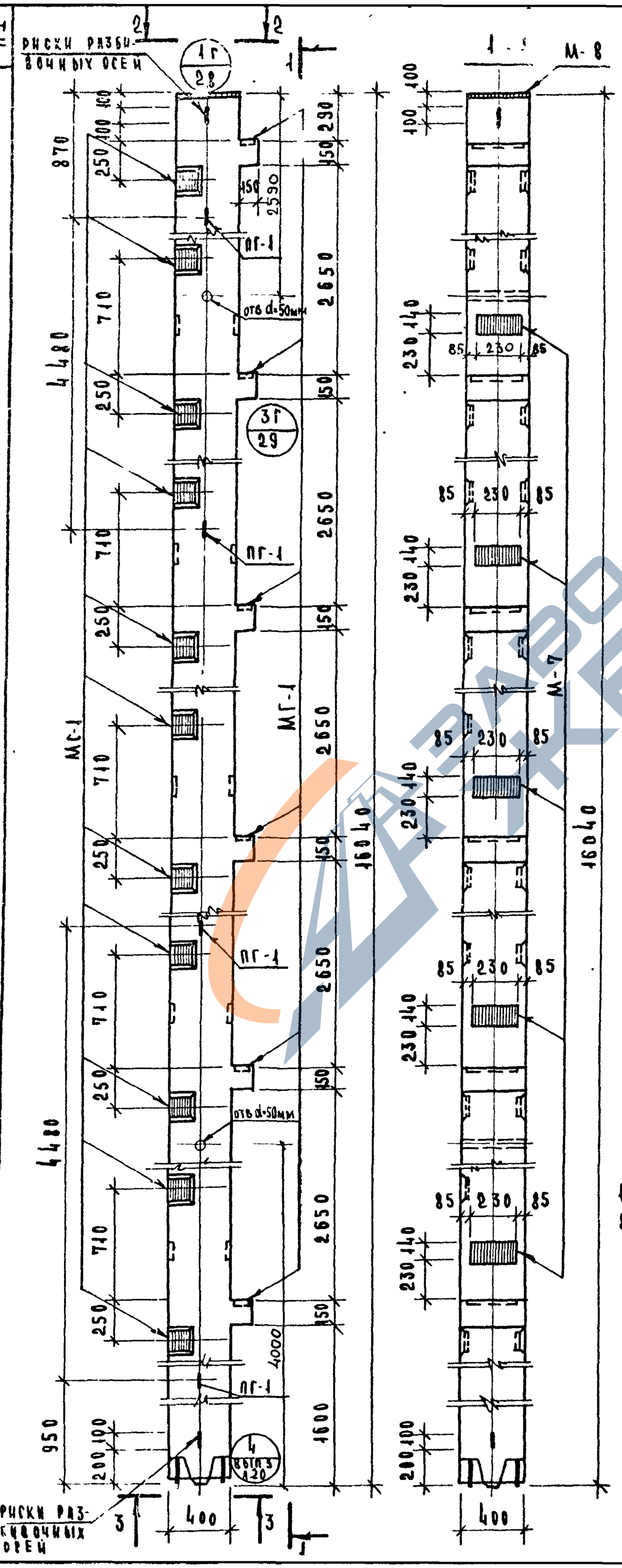

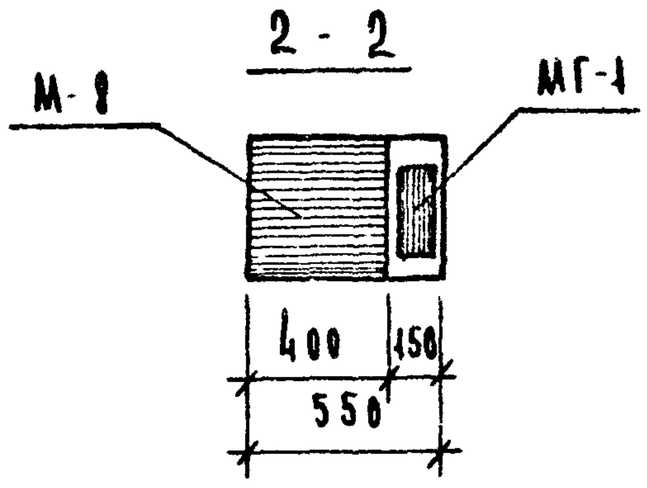

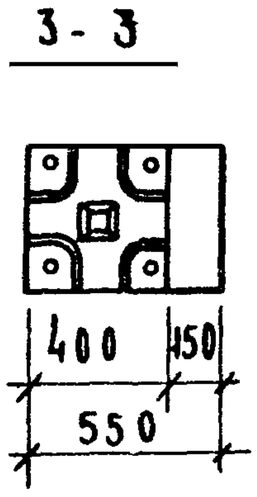

Показатели на 1 колонну				
Марка колонны	Масса, т	Марка бетона	Объем бетона, м³	Расход стали, кг
КбВК-428-25	6.50	300	2.60	443.07
КбВК-428-31	6.50	400	2.60	443.07

Примечания.

1. Армирование колонны см лист 44
2. Узел установки петли (узел 7г) дан на листе 63

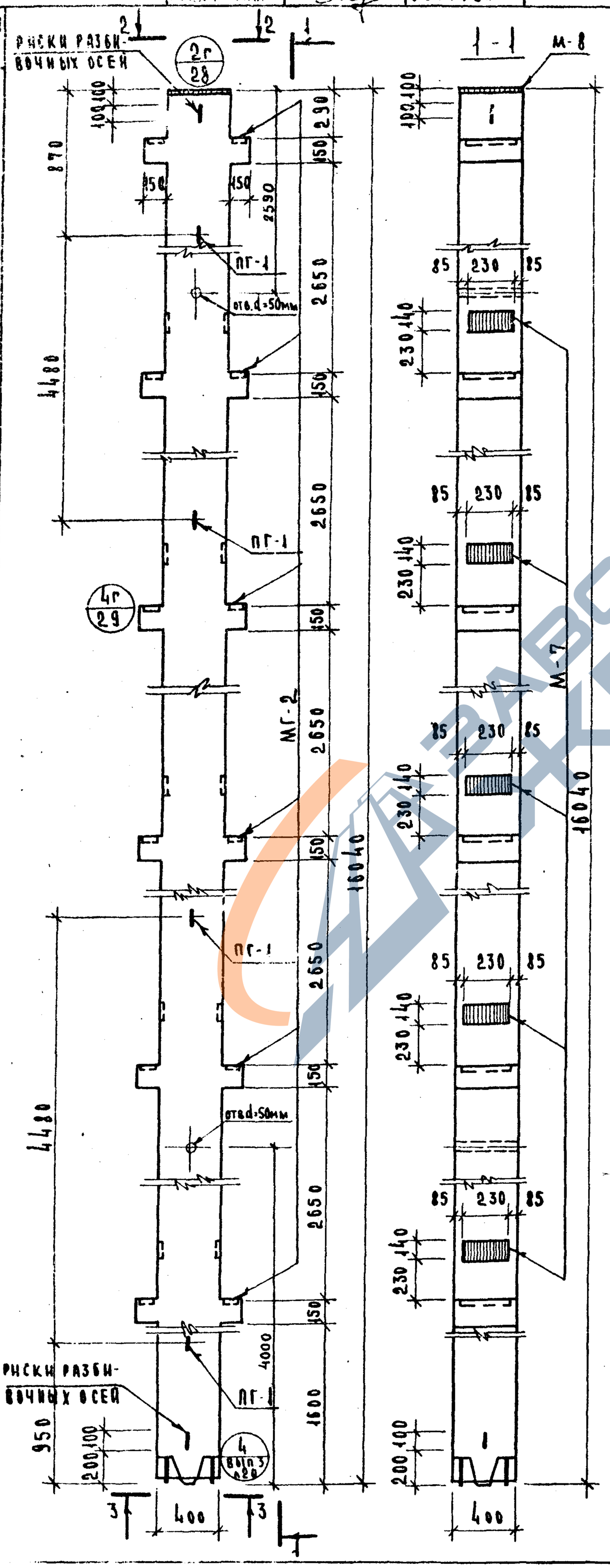

Показатели на 1 колонну				
Марка колонны	Масса, т	Марка бетона	Объем бетона, м³	Расход стали, кг
КБВР-428-25	6.62	300	2.65	425.25
КБВР-428-31	6.62	400	2.65	425.25

Примечания

1. Армирование колонны см. лист 45.
2. Узел установки петли (узел 7г) дан на листе 63.

Колонны КБВР-428-25, КБВР-428-31. Опалубочный чертеж.

ТК 1974

Серия ИИ-04-2 Выпуск 20 Лист 21

14608 30

ТК 1974	Колонны КЗСК-428-25, КЗСК-428-31, КЗСК-428-33, КЗСК-428-39, КЗСК-428-45, КЗСК-428-52. Опалубочный чертеж	Серия ИИ 01.2-2 Выпуск 20 Лист 22

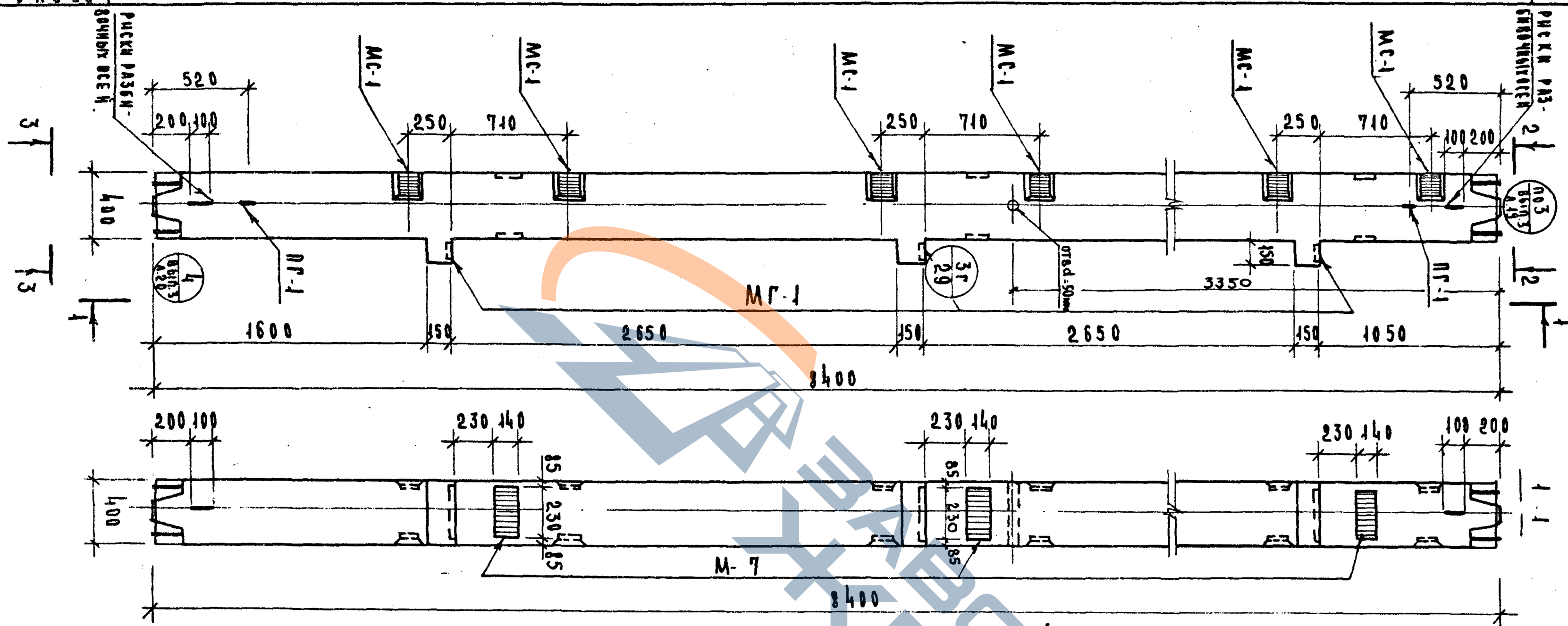

Показатели на 1 колонну				
Марка колонны	Масса, т	Марка бетона	Объем бетона, м³	Расход стали, кг
КЗСК-428-25	3.32	300	1.33	232.56
КЗСК-428-31	3.32	400	1.33	232.56
КЗСК-428-33	3.32	300	1.33	407.04
КЗСК-428-39	3.32	400	1.33	407.04
КЗСК-428-45	3.32	300	1.33	658.28
КЗСК-428-52	3.32	400	1.33	658.28

Примечания

1. Армирование колонн см. листы 46-48
2. Узел установки детали (узел Пг) дан на листе 63.

Колонны КЗСР-428-25, КЗСР-428-31, КЗСР-428-33, КЗСР-428-39, КЗСР-428-45, КЗСР-428-52.

Опалубочный чертеж.

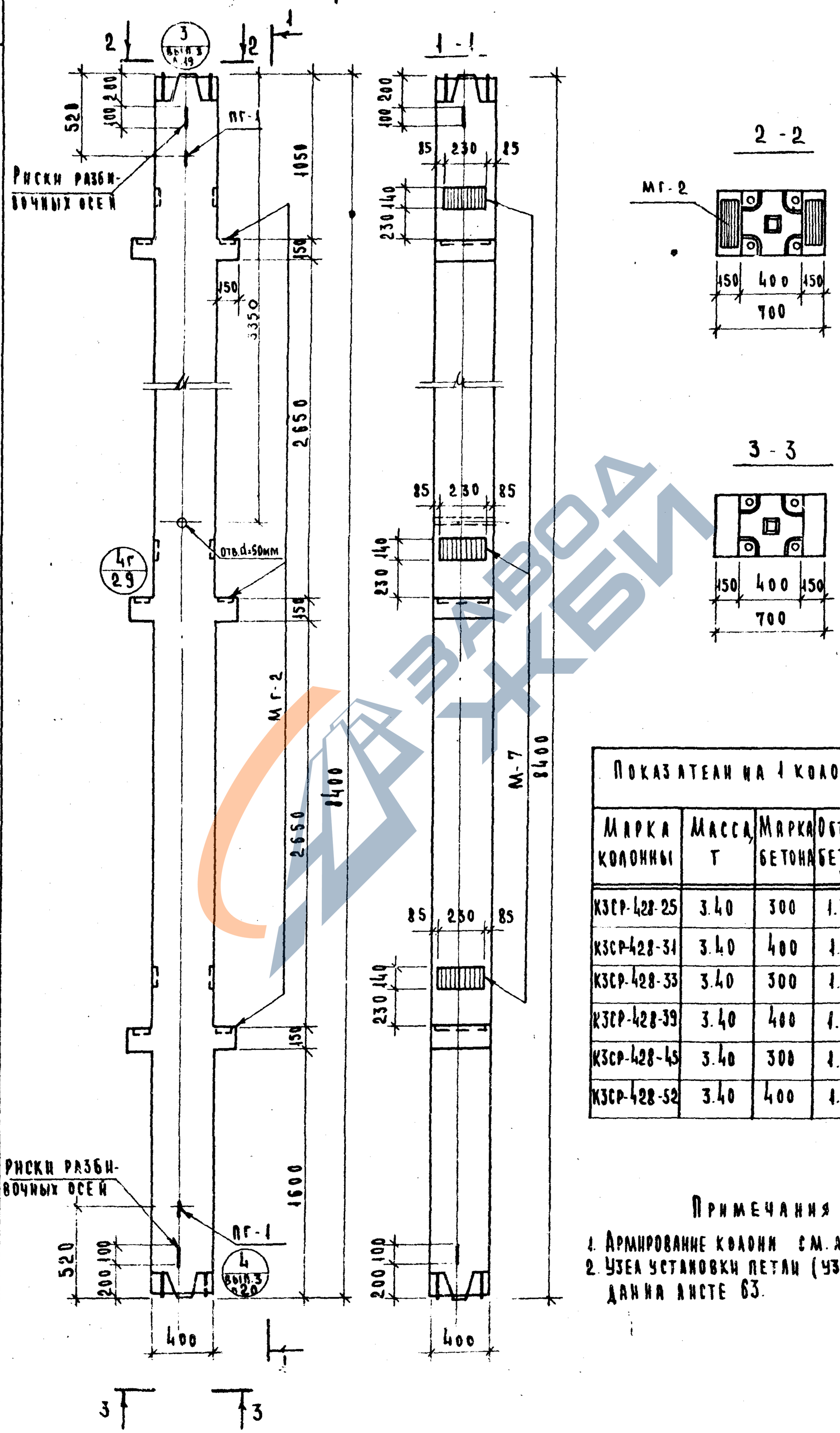

Показатели на 1 колонну				
Марка колонны	Масса, т	Марка бетона	Объем бетона, м³	Расход стали, кг
КЗСР-428-25	3.40	300	1.36	220.56
КЗСР-428-31	3.40	400	1.36	220.56
КЗСР-428-33	3.40	300	1.36	395.04
КЗСР-428-39	3.40	400	1.36	395.04
КЗСР-428-45	3.40	300	1.36	645.50
КЗСР-428-52	3.40	400	1.36	645.50

Примечания

1. Армирование колонн см. листы 49-51
2. Узел установки петли (узел 7г) дан на листе 63.

СЕРИЯ НН-04-2
Выпуск 20 Лист 23
14608 32

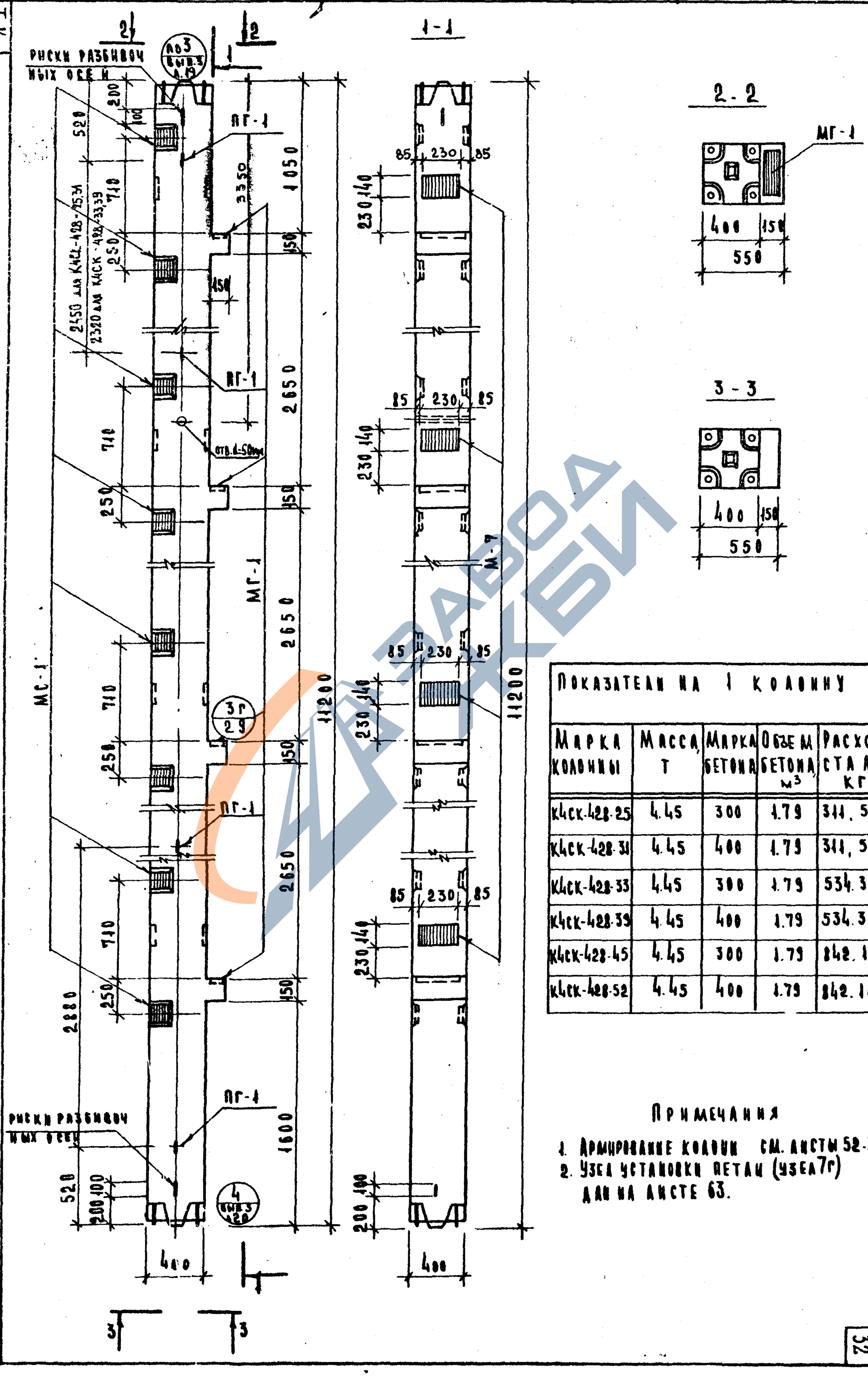

Показатели на 1 колонну

Марка колонны	Масса, т	Марка бетона	Объем бетона, м³	Расход стали, кг
К4СК-428-25	4.45	300	1.79	311.56
К4СК-428-31	4.45	400	1.79	311.56
К4СК-428-33	4.45	300	1.79	534.30
К4СК-428-39	4.45	400	1.79	534.30
К4СК-428-45	4.45	300	1.79	842.14
К4СК-428-52	4.45	400	1.79	842.14

Примечания

1. Армирование колонн см. листы 52-54
2. Узел установки петли (узел 7г) дан на листе 63.

Т.К. 1974

Колонны К4СК-428-25, К4СК-428-31, К4СК-428-33, К4СК-428-39, К4СК-428-45, К4СК-428-52

Серия ИИ-04-2 Лист 24

14608 33

32

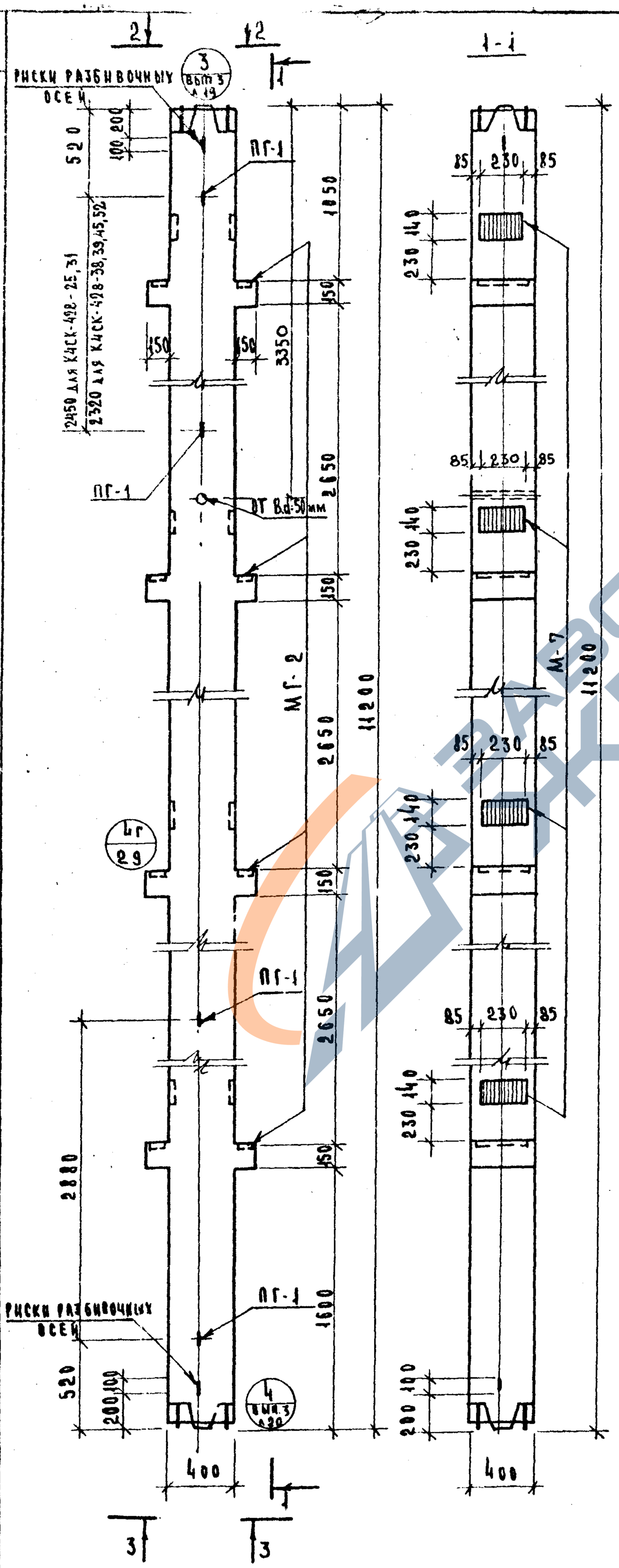

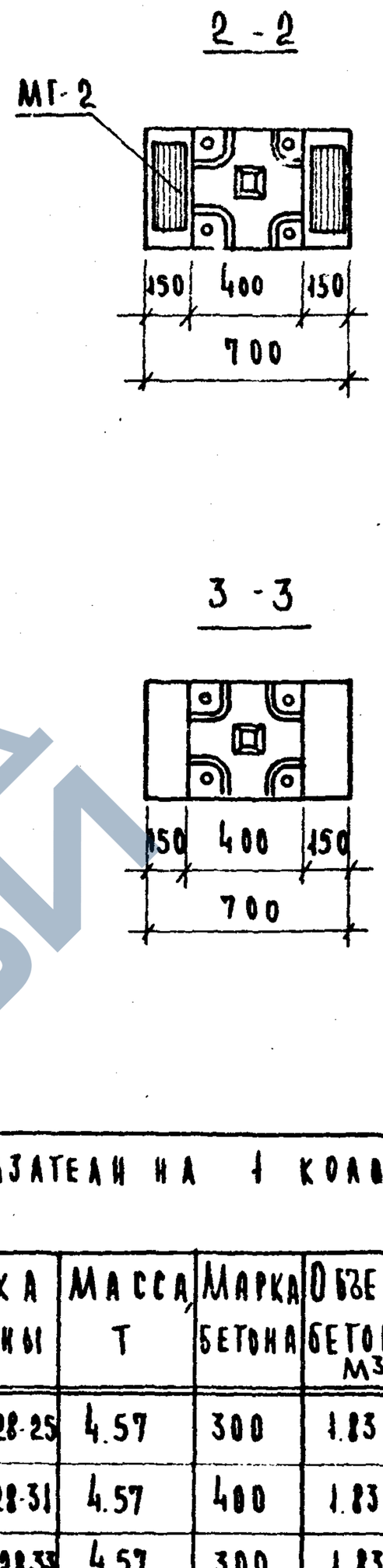

Показатели на 1 колонну

Марка колонны	Масса, т	Марка бетона	Объем бетона, м³	Расход стали, кг
К4СР-428-25	4.57	300	1.83	294.52
К4СР-428-31	4.57	400	1.83	294.52
К4СР-428-33	4.57	300	1.83	517.26
К4СР-428-39	4.57	400	1.83	517.26
К4СР-428-45	4.57	300	1.83	825.10
К4СР-428-52	4.57	400	1.83	825.10

Примечания

1. Армирование колонн см. листы 55-57
2. Узел установки петли (узел 7г) дан на листе 63.

Т.К. 4 Колонны К4СР-428-25, К4СР-428-31, К4СР-428-33, К4СР-428-39, К4СР-428-45, К4СР-428-52.
Опалубочный чертеж.

СЕРИЯ ИИ-04-2 | Лист 25 | Пуск 20

14608 34

33

КОЛОННЫ К6СК-428-25, К6СК-428-31, К6СК-428-33, К6СК-428-39, К6СК-428-45, К6СК-428-52.

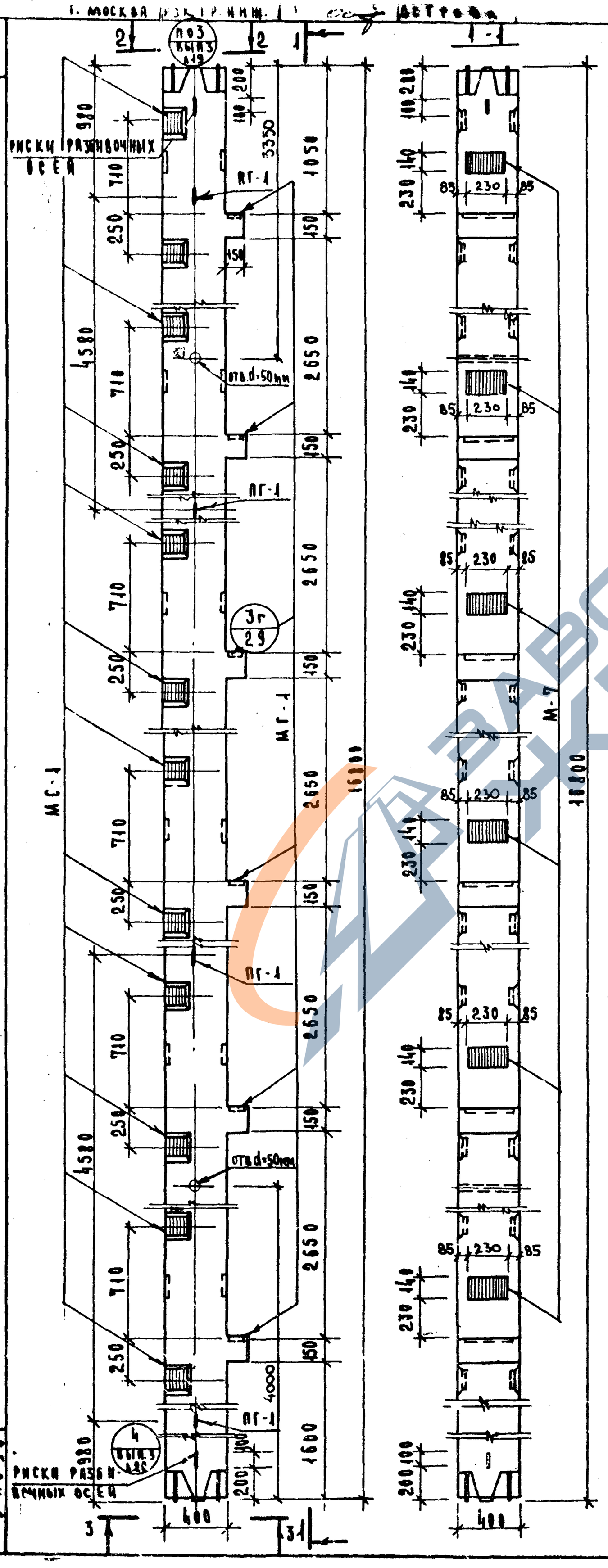

ПОКАЗАТЕЛИ НА 1 КОЛОННУ

МАРКА КОЛОННЫ	МАССА, Т	МАРКА БЕТОНА	ОБЪЕМ БЕТОНА $м^3$	РАСХОД СТАЛИ, КГ
К6СК-428-25	6.75	300	2.70	456.64
К6СК-428-31	6.75	400	2.70	456.64
К6СК-428-33	6.75	300	2.70	668.98
К6СК-428-39	6.75	400	2.70	668.98
К6СК-428-45	6.75	300	2.70	1133.22
К6СК-428-52	6.75	400	2.70	1133.22

ПРИМЕЧАНИЯ

1. АРМИРОВАНИЕ КОЛОНН СМ. ЛИСТЫ 58-60
2. УЗЕЛ УСТАНОВКИ ПЕТЛИ (УЗЕЛ 7Г) ДАН НА ЛИСТЕ 63.

СЕРИЯ ИИ-04-2	
ВЫПУСК 20	ЛИСТ 27

1974

КОЛОННЫ КБСР-428-33, КБСР-428-39, КБСР-428-45, КБСР-428-52 ОПРАЗБОЧНЫЙ ЧЕРТЕЖ

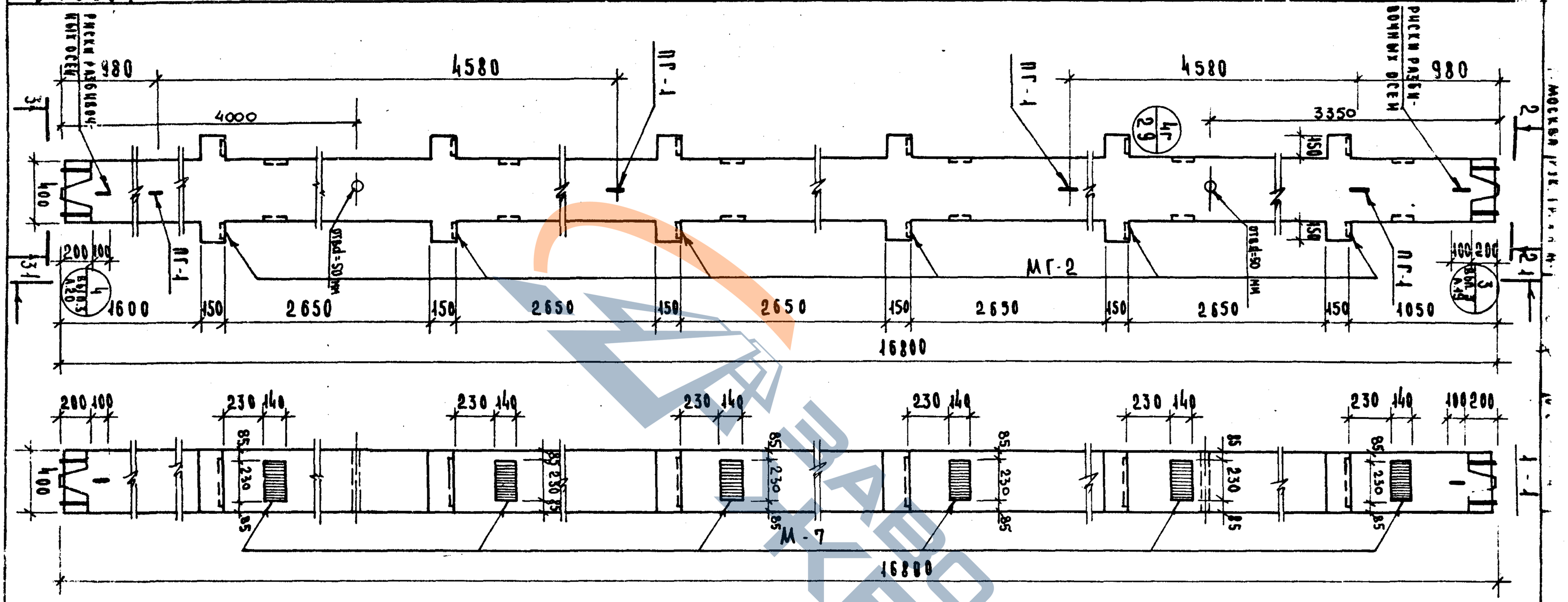

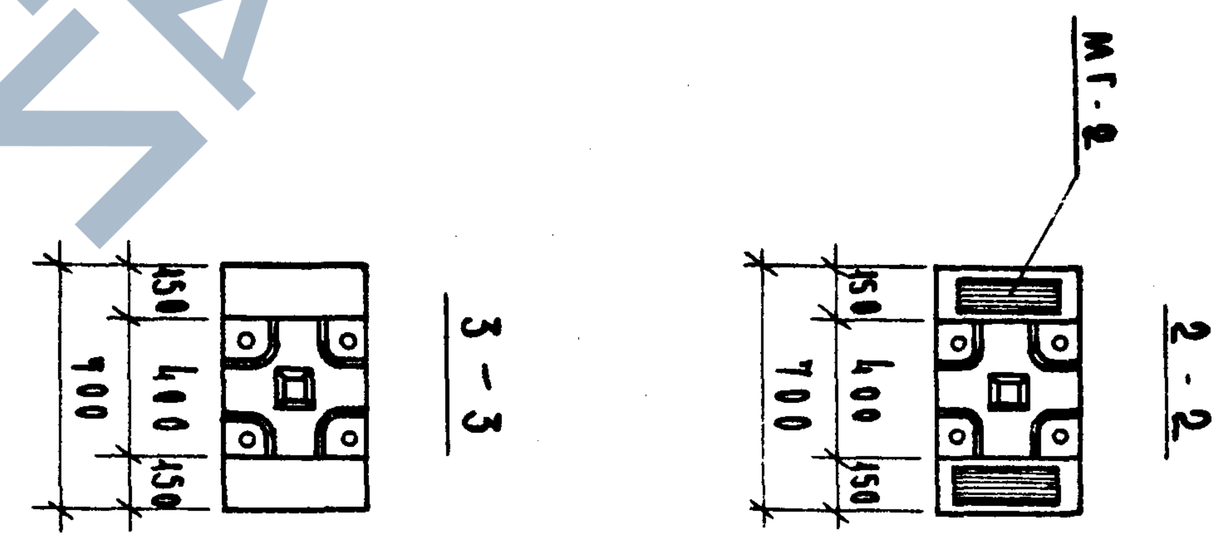

ПОКАЗАТЕЛИ НА 1 КОЛОННУ.

МАРКА КОЛОННЫ	МАССА, Т	МАРКА БЕТОНА	ОБЪЕМ БЕТОНА, $м^3$	РАСХОД СТАЛИ, КГ
КБСР-428-33	6.95	300	2.75	643.42
КБСР-428-39	6.95	400	2.75	643.42
КБСР-428-45	6.95	300	2.75	1107.66
КБСР-428-52	6.95	400	2.75	1107.66

ПРИМЕЧАНИЯ:

1. АРМИРОВАНИЕ КОЛОНН СМ. ЛИСТЫ 61-62.
2. УЗЕЛ УСТАНОВКИ ПЕТЛИ (УЗЕЛ 7г) ДАН НА ЛИСТЕ 63.

https://zavodjbi.com/

1г

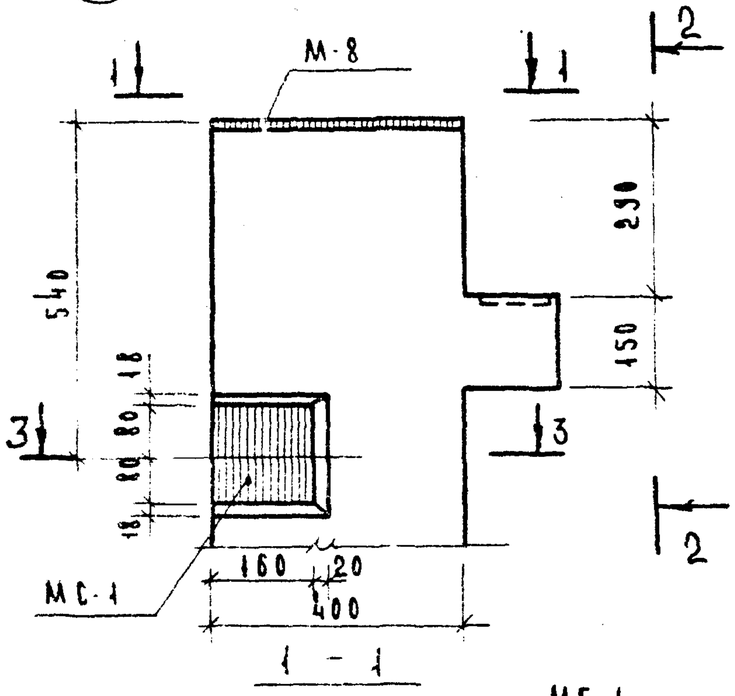

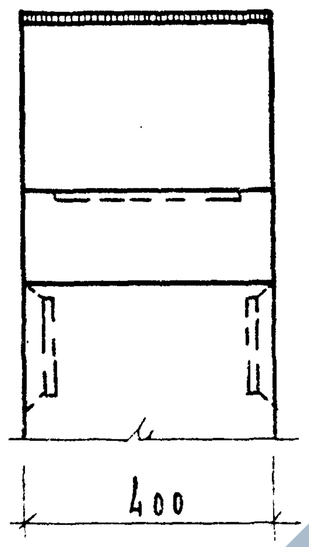

2г

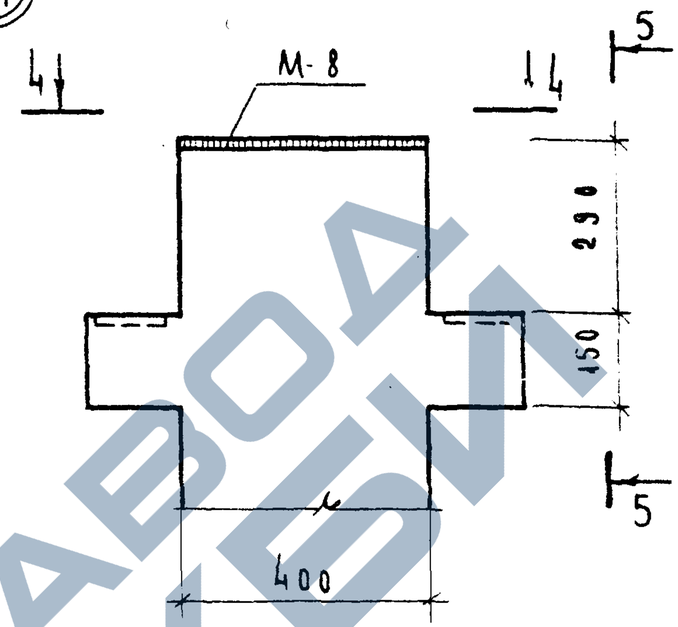

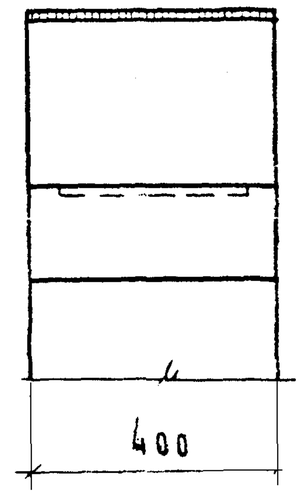

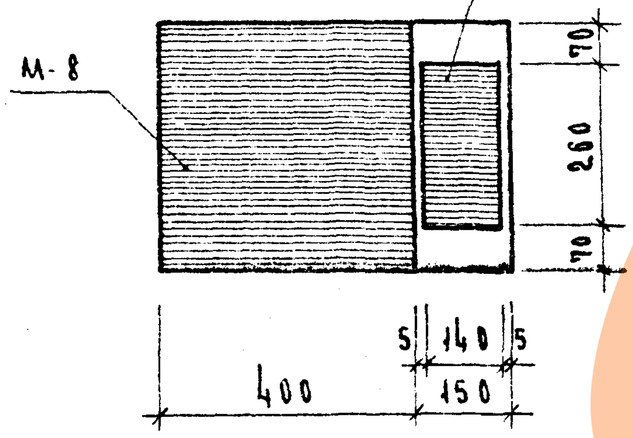

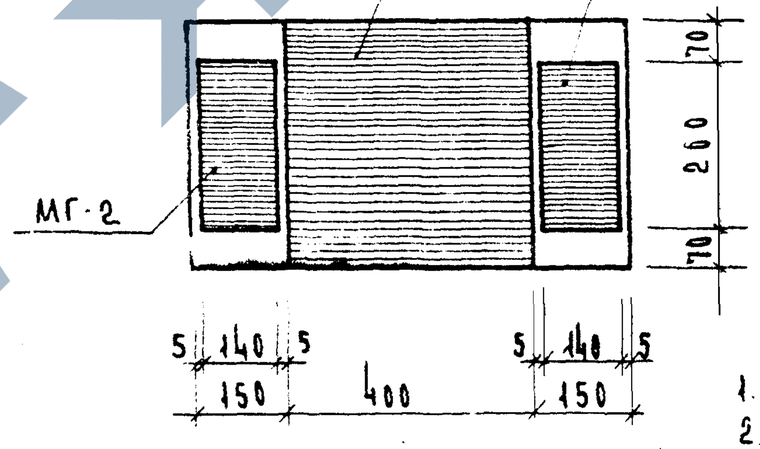

Примечания

1. Сечение 3-3 см. лист 29
2. Примечание см. лист 29

3г

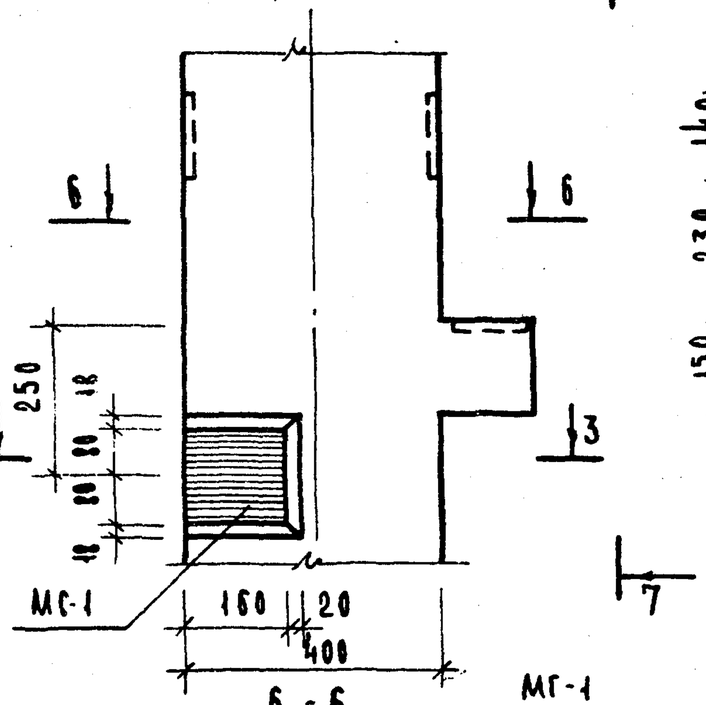

6 - 6

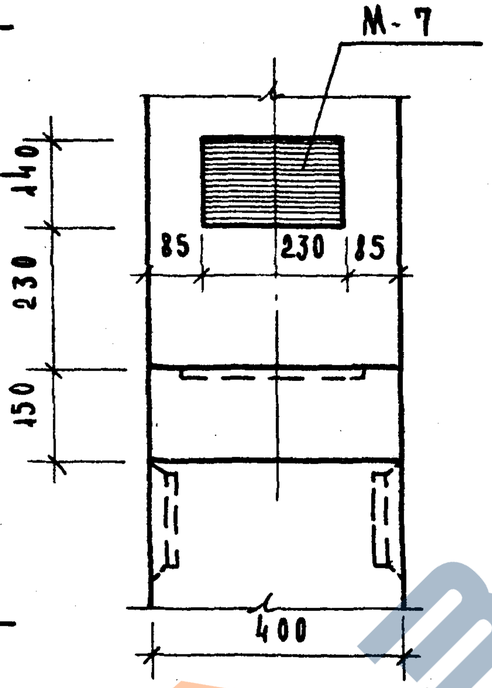

7 - 7

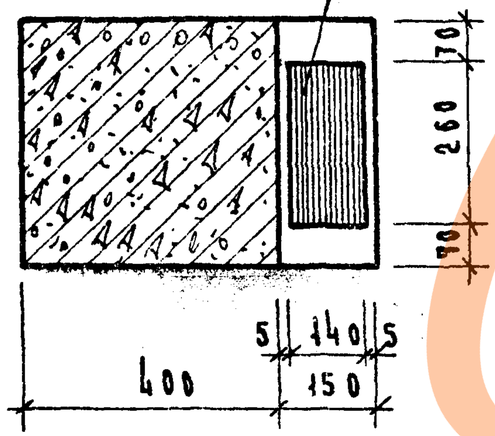

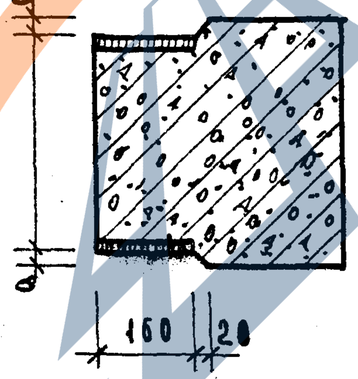

3 - 3

4г

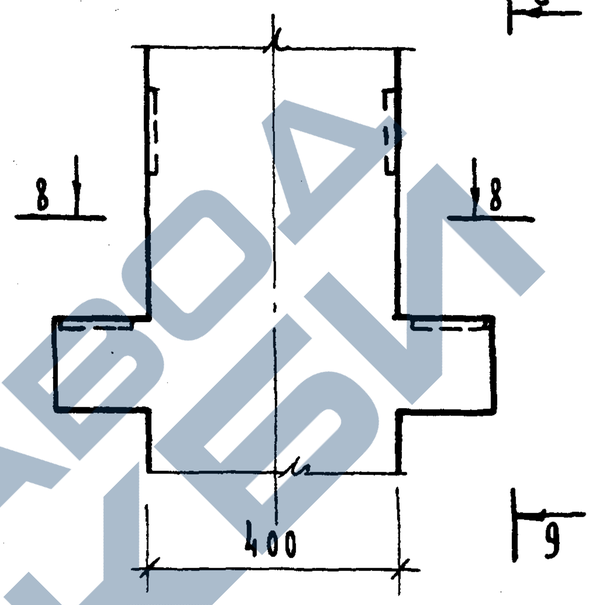

8 - 8

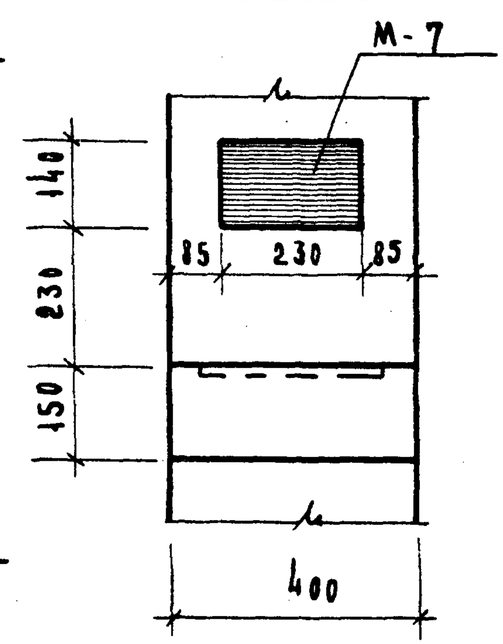

9 - 9

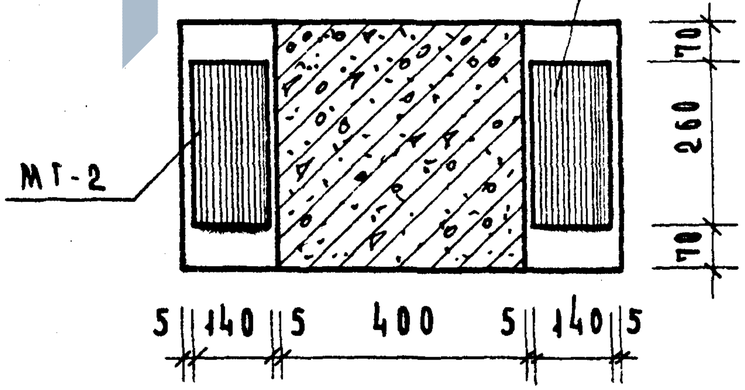

Примечание

Втопленые закладные детали МС-1 фиксировать на форме при помощи резиновых прокладок толщиной "а". Размер "а" в узлах "1г" и "3г" в зависимости от диаметра продольной арматуры принимать по следующей таблице:

Диаметр продольной ар-ры	а
ф 20 AIII	29
ф 28 AIII	25
ф 32 AIII	22
ф 36 AIII	20

ТК 1974	Опалубочные чертежи колонн. Узлы "3г", "4г"	Серия ИИ-04-2
		Выпуск 20 / Лист 29

https://zavodjbi.com/

https://zavodjbi.com/

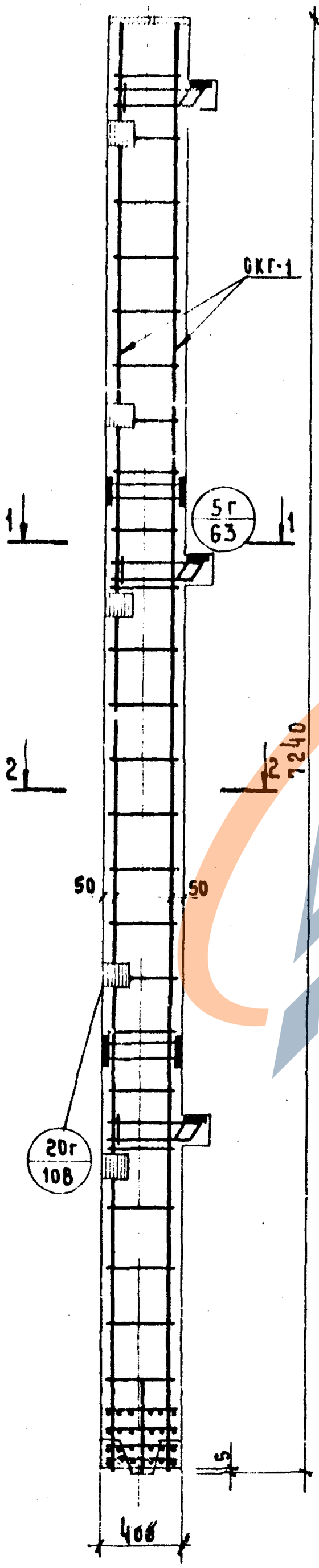

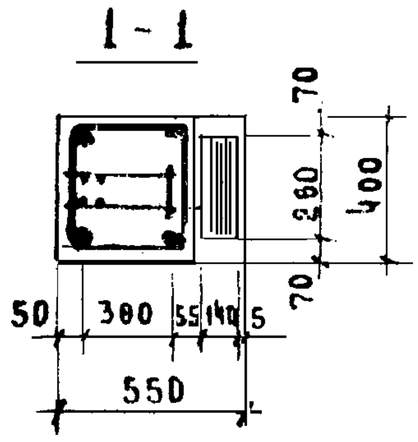

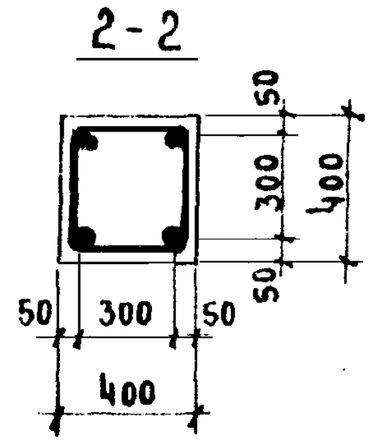

Примечания.

1. Опалубочный чертеж колонн см. лист 6
2. Петли ПГ-1 условно не показаны; разбивку петель смотри опалубочный чертеж; узел установки петли „7г" приведен на листе 63.
3. Сетки С-8 в консолях колонны условно не показаны.

Спецификация марок арматурных изделий на одну колонну.

Марка колонны	Марка изделия	Кол. шт.	Масса, кг.		№ № серии, выпуск, лист
			1 изд.	всех	
КЗВК-428(24)-25	ОКГ-1	1	208,63	208,63	А.64
	С-8	6	0,17	1,02	ИИ-04-2 вып.64 ПА.19
	ПГ-1	2	2,64	5,28	А.112
	Итого: 214,93				

Выборка стали на одну колонну, кг.

Марка колонны	Горячекатанная арматурная сталь - ГОСТ 5781-75										Сталь вI ГОСТ-6727-53*		Прокат в ст. 3 пс ГОСТ-380-71					Всего
	А-III						А-I				ф мм		δ мм					
	ф мм					Итого	ф мм			Итого	4	Итого	16	12	10		Итого	
	28	20	16	6	–		16	10	6									
КЗВК-428(24)-25	32,76	80,12	10,8	4,00	–	127,68	8,22	2,2	7,80	18,22	1,02	1,02	24,26	150	28,68		68,01	214,93

https://zavodjbi.com/

ТК 1974

Колонна КЗВР-428(24)-25, Армирование.

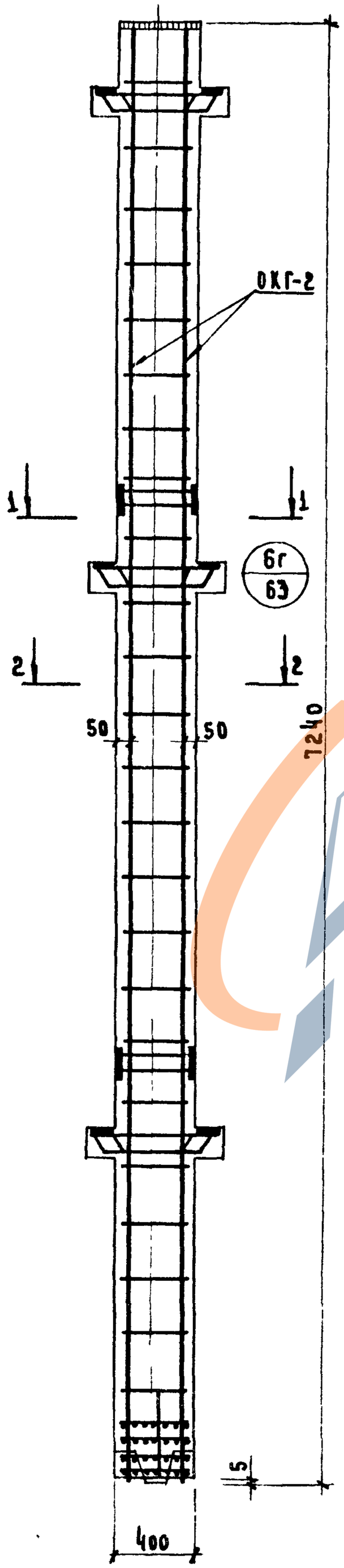

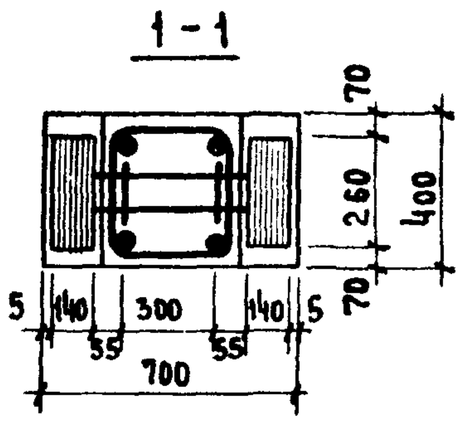

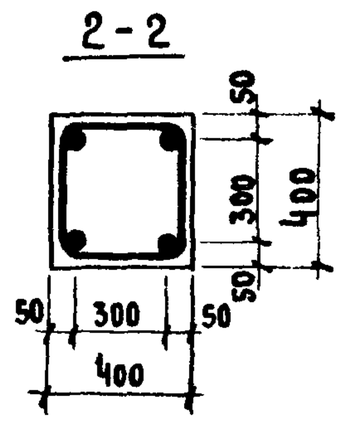

Примечание.

1. Опалубочный чертеж колонн см лист 7.
2. Петли ПГ-1 условно не показаны, разбивку петель смотри опалубочный чертеж. Узел установки петли „7Г" приведен на листе 63
3. Сетки С-7 в консолях колонны условно не показаны.

Спецификация марок арматурных изделий на одну колонну

Марка колонны	Марка изделия	Кол. шт	Масса, кг 1шт	Масса, кг всех	№№ серии, выпуск, лист
КЗВР-428(24)-25	ОКГ-2	1	202.03	202.03	Л. 65
	С-7	6	0.3	1.80	ИИ-04-2 в 6 ч.II л. 19
	ПГ-1	2	2.64	5.28	Л. 112
	Итого			209 11	

Выборка стали на одну колонну, кг.

Марка колонны	Горячекатанная арматурная сталь ГОСТ 5781-75 А-III ф мм 28	20	6	–	–	Итого	А-I ф мм 16	10	6	Итого	Сталь В-I ГОСТ 6727-53* ф мм 4	Итого	Прокат в ст.3 ПС ГОСТ 380-71 δ мм 16	12	10	–	Итого	Всего
КЗВР-428(24)-25	42,36	80,12	4,00	–	–	126,48	5,28	2,20	7,80	15.28	1,8	1,8	33,32	15,07	17,16	–	65,55	209,11

Серия ИИ-04-2 Выпуск 20 Лист 31

14608 40

https://zavodjbi.com/

https://zavodjbi.com/

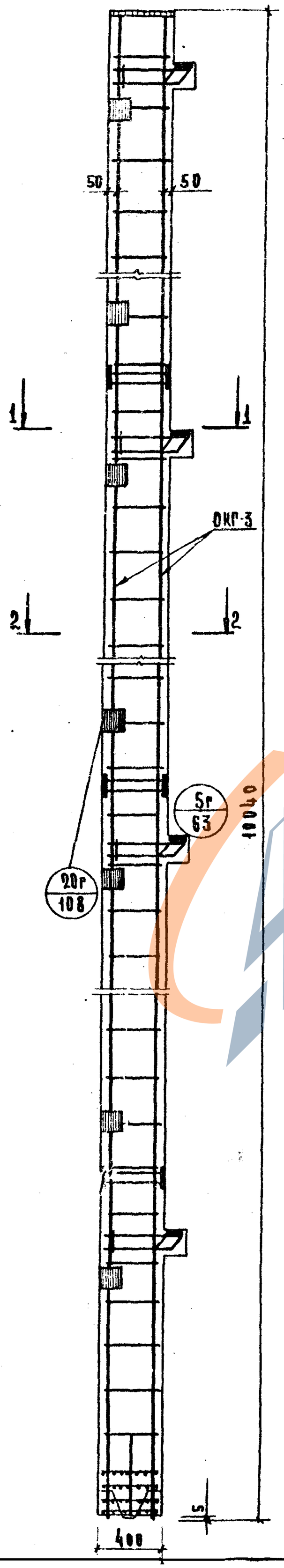

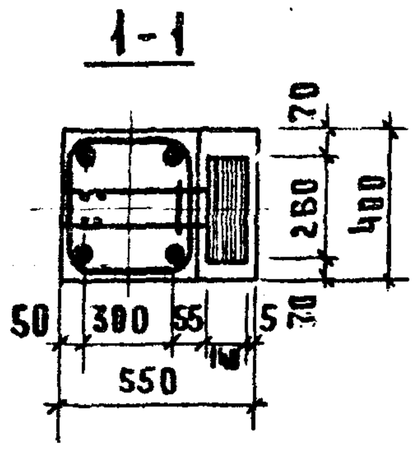

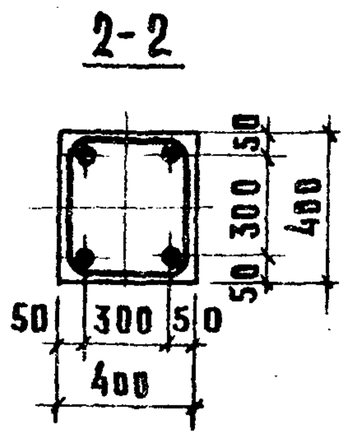

Спецификация марок арматурных изделий на одну колонну

Марка колонны	Марка изделия	Кол. шт.	Масса, кг изд.	Масса, кг всех.	NN серии выпуск лист
К4ВК-428(24)-25	ОКГ-3	1	280,67	280.67	Л 66
	С-7	8	0.17	1.36	ИИ-04-2 в.6ч.и л.19
	ПГ-1	4	2.64	10.56	Л 112
		Итого		292.59	

Выборка стали на одну колонну, кг

Марка колонны	Горячекатанная арматурная сталь ГОСТ 5781-75 А-III ф мм 28	20	16	6	–	Итого	А-I ф мм 16	10	6	Итого	Сталь в I ГОСТ 6727-53* ф мм 4	Итого	Прокат в ст. 3 ПС ГОСТ-380-71 δ мм 16	12	10	–	Итого	Всего
К4ВК-428(24)-25	43,68	111,32	15,12	4.00	–	174,12	14,46	2,2	10,0	27,58	1,36	1,36	34,88	15,07	39,58	–	89,53	292,59

Примечание

1. Опалубочный чертеж колонн см. лист 8
2. Петли ПГ-1 условно не показаны; разбивку петель смотри опалубочный чертеж; узел установки петли „7г" приведен на листе 63.
3. Сетки С-7 в консолях колонны условно не показаны.

Т.К. 1974

Колонна К4ВК-428(24)-25. Армирование.

Серия ИИ-04-2 Выпуск 20 Лист 32

8 41

40

https://zavodjbi.com/

https://zavodjbi.com/

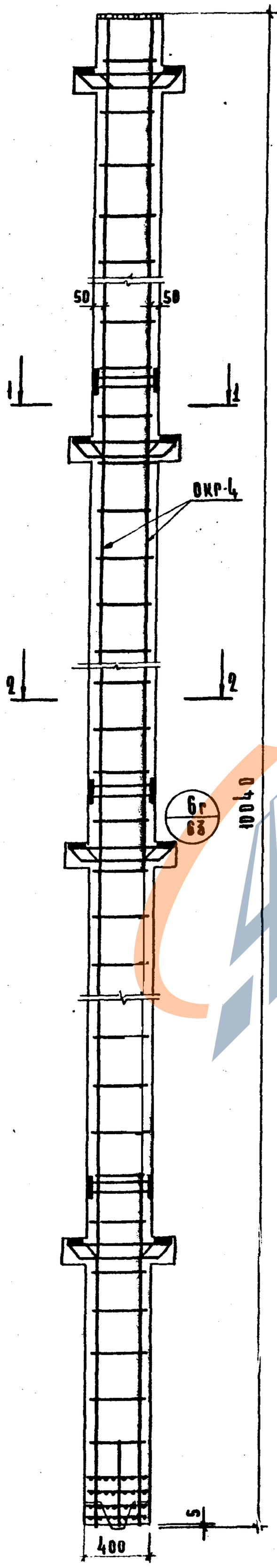

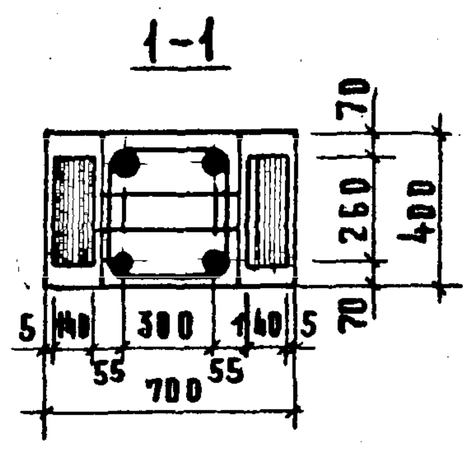

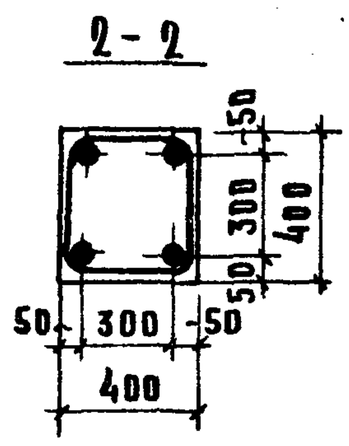

Спецификация марок арматурных изделий на одну колонну.

Марка колонны	Марка изделия	Кол. шт.	Масса, кг 1 изд.	Масса, кг всех	НН серии, выпуск, лист
К4ВР-428(24)-25	ОКР-4	1	269,81	269,81	Л 67
	С-7	8	0,30	2,40	ИИ-04-2 вып.6,4 II л.19
	ПР-1	4	2.64	10,56	Л 112
	Итого:			282,77	

Выборка стали на одну колонну, кг

Марка колонны	Горячекатанная арматурная сталь ГОСТ 5781-75 А-II ф мм 28	20	16	10	6	Итого	А-I ф мм 16	10	6	Итого	Сталь ВI ГОСТ 6727-53* ф мм 4	Итого	Прокат в ст.3 ПС ГОСТ-380-71 δ мм 16	14	12	10	Итого	Всего
К4ВР-428(24)-25	56,48	111,32	–	–	4,80	171,80	10,56	2,20	10,9	23,66	2,40	2,40	46,96	–	15,07	22,88	84,91	282.77

Примечание

1. Опалубочный чертеж колонн см. лист 9
2. Петли ПР-1 условно не показаны; разбивку петель смотри опалубочный чертеж; узел установки петли „7г" приведен на листе 63.
3. Сетки С-7 в консолях колонны условно не показаны.

Тк 1974

Колонна К4ВР-428(24)-25.

Армирование

Серия ИИ-04-2 Выпуск 20 Лист 33

14608 42

https://zavodjbi.com/

https://zavodjbi.com/

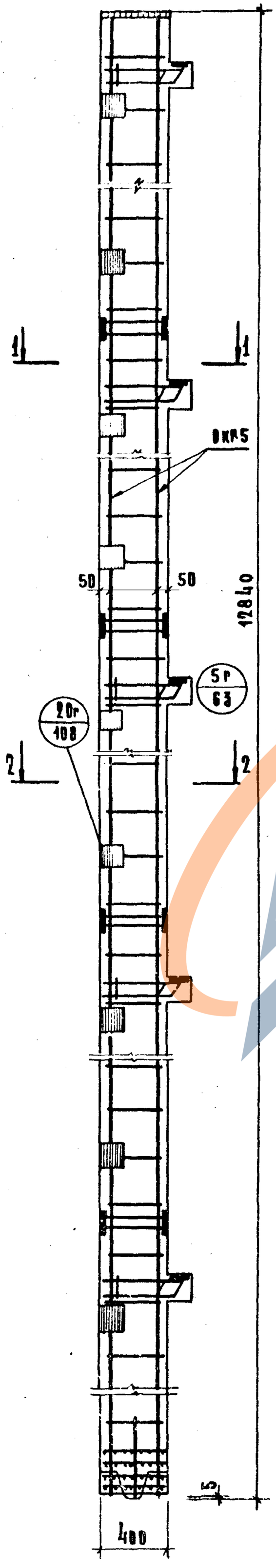

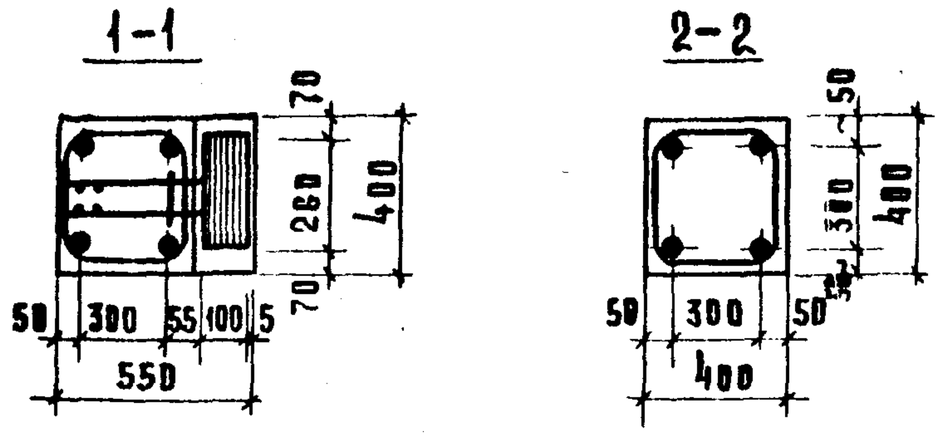

Спецификация марок арматурных изделий на одну колонну					
Марка колонны	Марка изделия	Кол. шт.	Масса, кг		Инсерии. выпуск, лист
			1 шт.	всех	
К5ВК-428(24)-25	ОКГ-5	1	353,85	353,85	Л 68
	С-8	10	0,17	1,70	ИИ-04-2 вып.6,4й л.19
	ПГ-1	4	2,64	10.56	Л.112
				366.11	

Выборка стали на одну колонну, кг																			
Марка колонны	Горячекатанная арматурная сталь ГОСТ 5781-75										Сталь В-I ГОСТ 6727-53*		Прокат в ст.3 ПС ГОСТ 380-71						Всего
	А-III						А-I												
	ф мм					итого	ф мм			итого	ф мм	итого	δ мм					итого	
	28	20	16	6	—		16	10	6		4		16	12	10	—	—		
К5ВК-428(24)25	54,60	142,56	19,44	4,0	—	220,6	15,46	3,3	14,0	32,76	1,70	1,70	45,5	15,07	50,48	—		111,05	366,11

Примечание

1. Опалубочный чертеж колонн см лист 10
2. Петли ПГ-1 условно не показаны; разбивку петель смотри опалубочный чертеж; Узел установки петли „7г" приведен на листе 63.
3. Сетки С-8 в консолях колонны условно не показаны.

Тк 1974

Колонна К5ВК-428 (24)-25; Армирование

Серия ИИ-04-2 | Выпуск 20 | Лист 34

14608 43

42

ЗАВОД ЖБИ

https://zavodjbi.com/

https://zavodjbi.com/

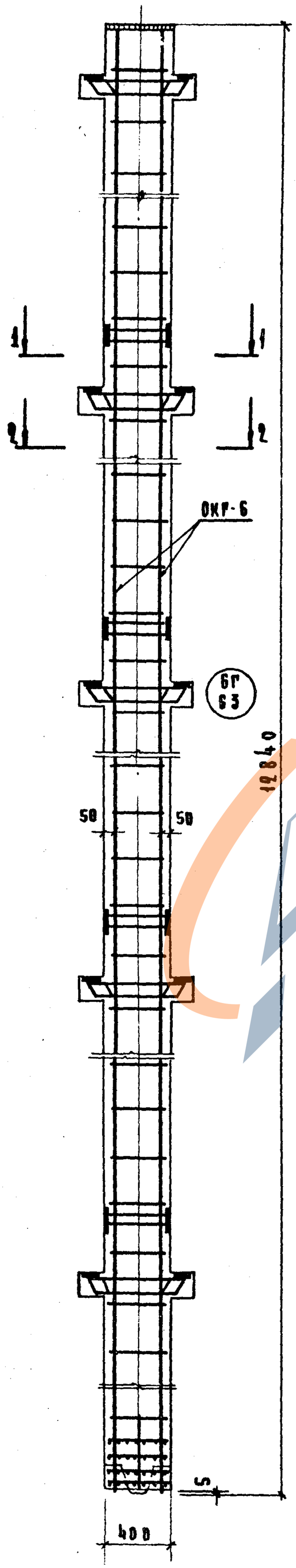

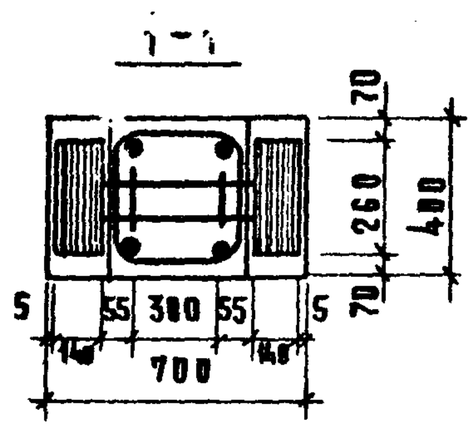

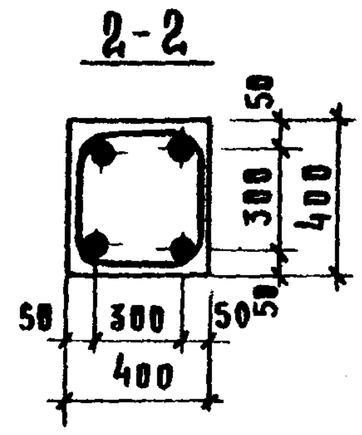

Спецификация марок арматурных изделий на одну колонну

Марка колонны	Марка изделия	Кол. шт.	Масса, кг 1 шт.	Масса, кг всех	№ серии выпуск лист
К5ВР-428(24)-25	ОКГ-6	1	338,73	338,73	Л 69
	С-7	10	0,3	3,00	ИИ-04-2 в.64 й л.19
	ПГ-1	4	2,64	10,56	Л 112
				352,29	

Выборка стали на одну колонну, кг

Марка колонны	Горячекатанная арматурная сталь ГОСТ 5781-75 А-II ф мм 28	20	6	—	—	Итого	А-I ф мм 16	10	6	Итого	Сталь в I ГОСТ 6727-53 ф мм 4	Итого	Прокат в ст. 3 ПС ГОСТ 380-71 δ мм 16	12	10		Итого	Всего
К5ВР-428(24)-25	70,60	142,56	4,0	—	—	217,16	10,56	3,3	14,0	27,86	3,0	3,0	60,60	15,07	28,60		104,27	352,29

Примечание

1. Опалубочный чертеж колонн см. лист 11.
2. Петли ПГ-1 условно не показаны; разбивку петель смотри опалубочный чертеж; узел установки петли „7Г" приведен на листе 63.
3. Сетки С-7 в консолях колонны условно не показаны.

ЗАВОД ЖБИ

ТК 1974

Колонна К5ВР-428 (24)-25 Армирование

Серия ИИ-04-2 Выпуск 20 Лист 35

14608 44

43

https://zavodjbi.com/

https://zavodjbi.com/

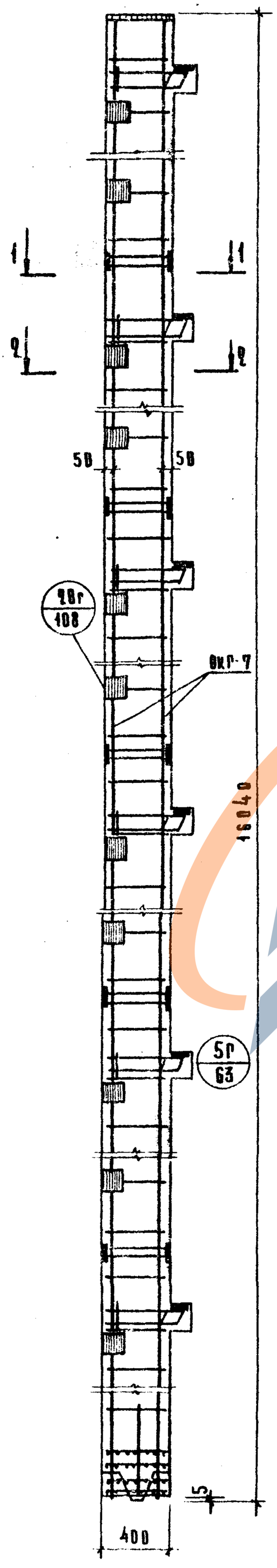

1-1

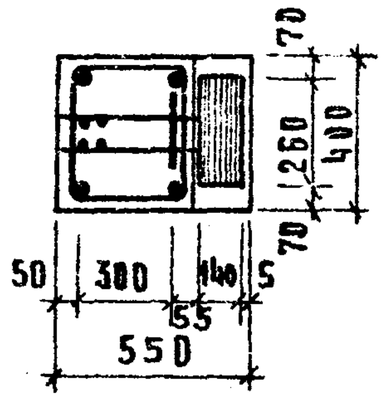

2-2

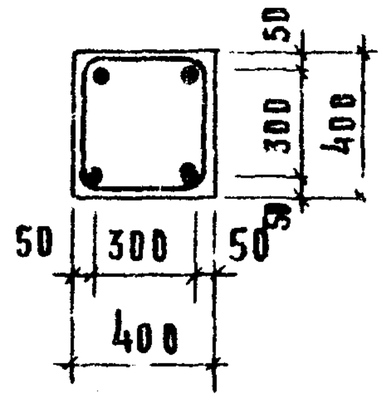

Примечание.

1. Опалубочный чертеж колонн см. лист 12
2. Петли ПР-1 условно не показаны; разбивку петель смотри опалубочный чертеж; узел установки петли „7Р" приведен на листе 63.
3. Сетки С-8 в консолях колонны условно не показаны.

Спецификация марок арматурных изделий на одну колонну

Марка колонны	Марка изделия	Кол. шт.	Масса, кг		ГОСТ серия, Выпуск, Лист
			1 шт.	всех	
КБВК-428(24)-25; КБВК-428(24)-31	ОКР-7	1	425.89	425.89	А 70
	С-8	12	0.17	2.04	КЖ-04-2 Вып.6, 4 и А-19
	ПР-1	4	2.64	10.56	А-112
	Итого			438.49	

Выборка стали на одну колонну, кг

Марка колонны	Горячекатанная арматурная сталь 5781-75										Сталь В-I ГОСТ 6727-53*		Прокат Вст.3пс ГОСТ 380-71					Всего
	А-III						А-I											
	ф мм					Итого	ф мм			Итого	ф мм	Итого	ф мм				Итого	
	28	20	16	6	-		16	10	6		4		16	12	10	-		
КБВК-428(24)-25; КБВК-428(24)-31	65,52	113,76	23,76	4,8	—	267,84	16,44	3,30	17,10	36,84	2,04	2,84	56,12	45,07	61,38	-	332,57	438,49

https://zavodjbi.com/

https://zavodjbi.com/

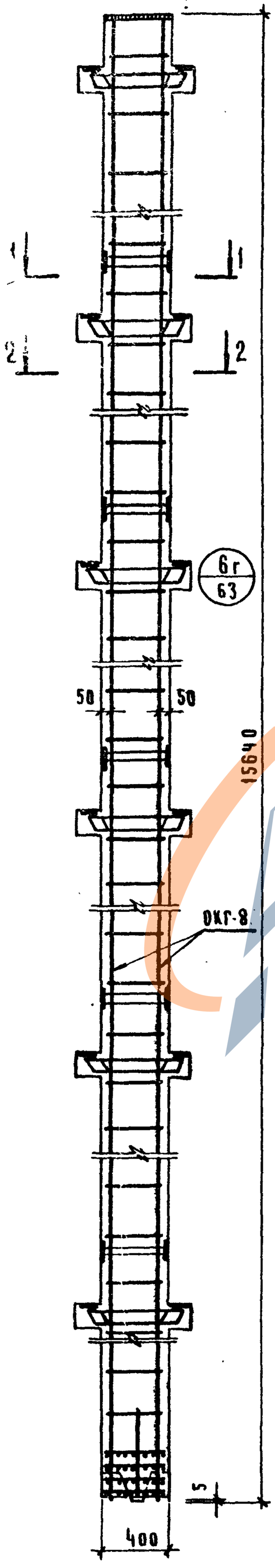

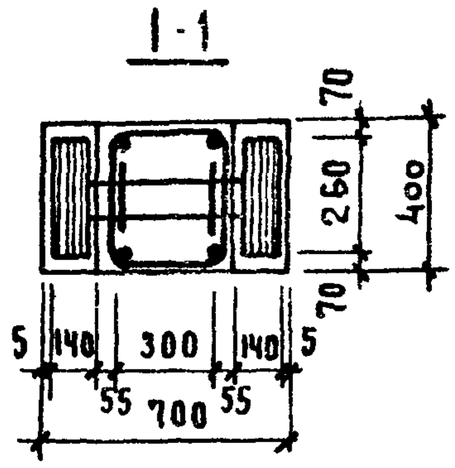

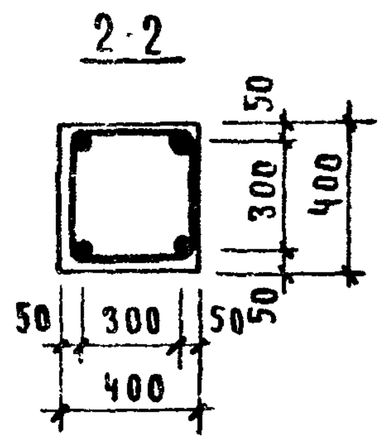

Примечание:

1. Опалубочный чертеж колонн см. лист 7-13
2. Петли ПГ-1 условно не показаны, разбивку петель смотри опалубочный чертеж узел установки петли „7г" приведен на листе 63.
3. Сетки С-7 в консолях колонны условно не показаны.

Спецификация марок арматурных изделий на одну колонну

Марка колонны	Марка изделия	Кол. шт.	Масса, кг 1 шт	Масса, кг всех	№№ серии выпуск лист
	ОКГ-8	1	406.51	406.51	л. 71
К6ВР-428(24)-25	С-7	12	0.30	3.60	ИИ-04-2 в. 6 ч II л. 18
К6ВР-428(24)-31	ПГ-1	4	2.64	10.56	л. 112
			Итого	420.67	

Выборка стали на одну колонну, кг

Марка колонны	Горячекатанная арматурная сталь ГОСТ 5781-75 А-III ф мм 28	20	6	–	–	Итого	А-I ф мм 16	10	6	Итого	Сталь В-I ГОСТ 6727-53 ф мм 4	Итого	Прокат в ст. 3 ПС ГОСТ 380-71 б мм 16	14	12	10	Итого	Всего
К6ВР-428(24)-25 К6ВР-428(24)-31	84.72	173.76	4.00	–	–	262.48	10.56	3.30	17.10	30.96	3.6	3.6	74.24		15.07	34.32	123,63	420.67

Колонны К6ВР-428(24)-25; К6ВР-428(24)-31. Армирование

https://zavodjbi.com/

https://zavodjbi.com/

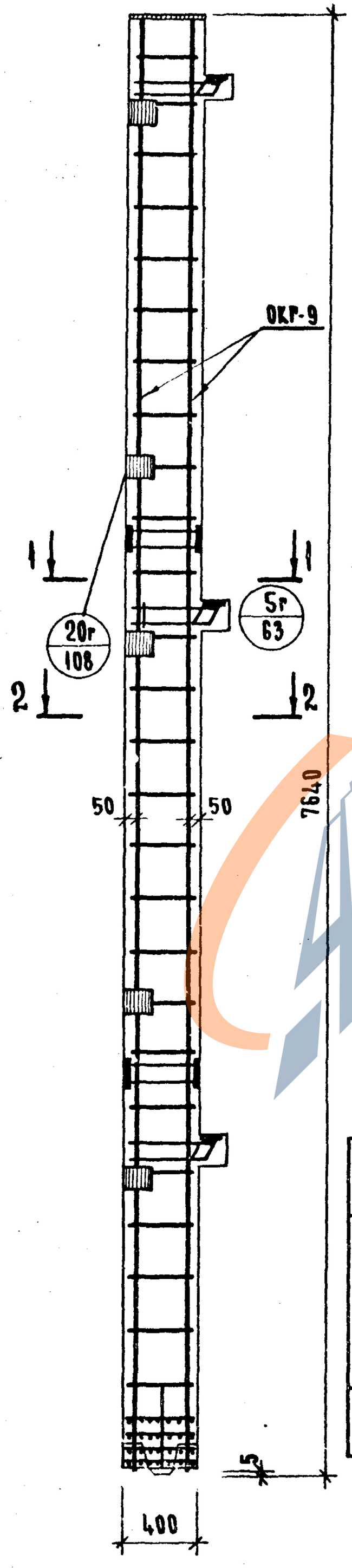

1 - 1

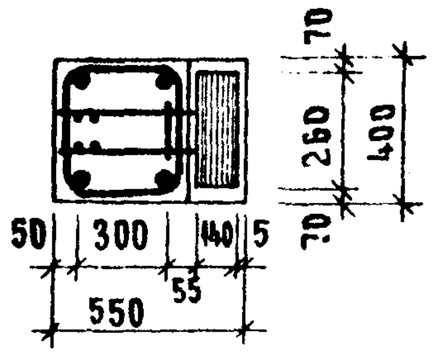

2 - 2

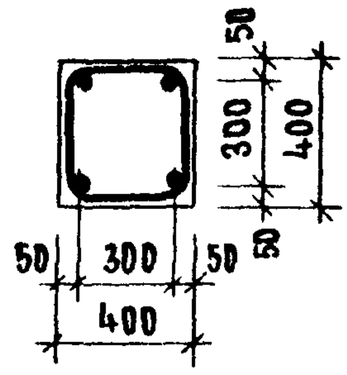

Примечание

1. Опалубочный чертеж колонн см. лист 14.
2. Петли ПГ-1 условно не показаны: разбивку петель смотри опалубочный чертеж; узел установки петли „7Г" приведен на листе 63.
3. Сетки С-8 в консолях колонны условно не показаны.

Спецификация марок арматурных изделий на одну колонну.

Марка колонны	Марка изделия	Кол. шт.	Масса, кг		№ серии, выпуск, лист
			1 шт	всех	
КЗВК-428-25	ОКГ-9	1	213.21	213.21	А.72
	С-8	6	0.17	1.02	ИИ-04-2 в.6,ч.II А.19
	ПГ-1	2	2.64	5.28	А.112
	Итого:			219.51	

Выборка стали на одну колонну, кг

Марка колонны	Горячекатанная арматурная сталь ГОСТ 5781-75										Сталь ГОСТ 6727-53*		Прокат Вст.3пс ГОСТ 380-71					Всего
	А-III						А-I											
	ø мм					Итого	ø мм			Итого	ø мм	Итого	δ мм				Итого	
	28	20	16	10	6		16	10	6		4		16	14	12	10		
КЗВК-428-25	32.76	84.08	10.8	–	4.0	131.64	8.22	2.20	8.42	18.84	1.02	1.02	24.26	–	15.07	23.68	68.01	219.51

https://zavodjbi.com/

https://zavodjbi.com/

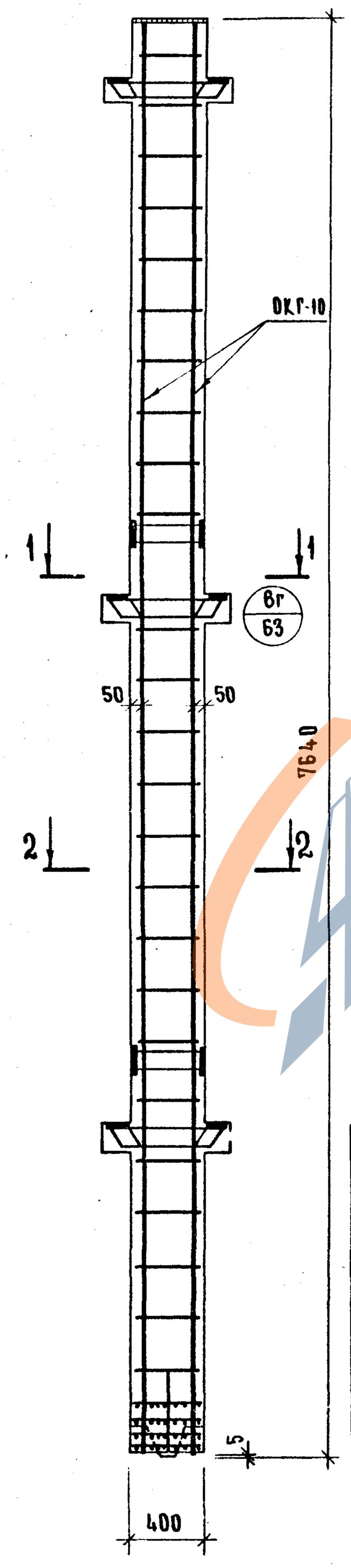

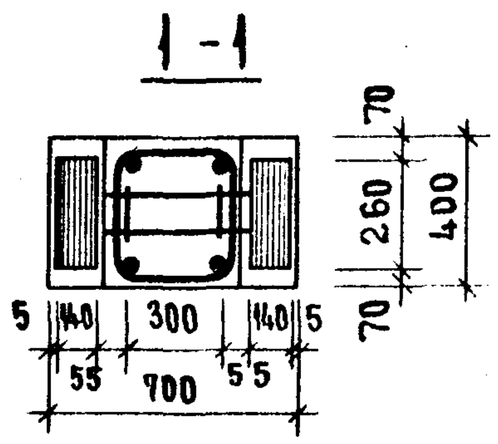

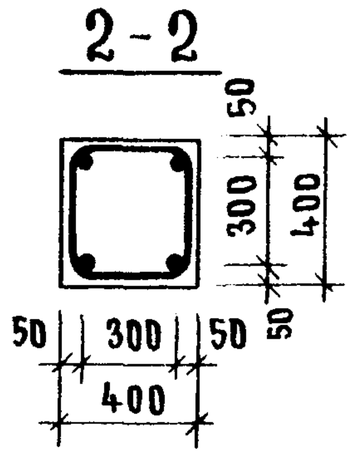

Примечание

1. Опалубочный чертеж колонн см. лист 15
2. Петли ПГ-1 условно не показаны: разбивку петель смотри опалубочный чертеж; узел установки петли „7г" приведен на листе 63.
3. Сетки С-7 в консолях колонны условно не показаны.

Спецификация марок арматурных изделий на одну колонну.

Марка колонны	Марка изделия	Кол. шт.	Масса, кг 1 шт.	Масса, кг всех	N серии, выпуск, лист
КЗВР-428-25	ОКГ-10	1	206.61	206.61	л.73
	С-7	6	0.30	1.80	ИИ-04-2 в.6.ч.II л.19
	ПГ-1	2	2.64	5.28	л.112
		итого		213.69	

Выборка стали на одну колонну, кг

Марка колонны	Горячекатанная арматурная сталь ГОСТ 5781-75 А-III Ø мм 28	20	6	—	—	Итого	А-I Ø мм 16	10	6	Итого	Сталь В-I ГОСТ 6727-53* Ø мм 4	Итого	Прокат в Ст.3 ПС ГОСТ 380-71 δ мм 16	14	12	10	Итого	Всего
КЗВР-428-25	42.36	84.08	4.00	—	—	130.44	5.28	2.20	8.42	15.90	1.80	1.80	33.32	—	15.07	17.16	65.55	213.69

ЗАВОД ЖБИ

ТК 1974

КОЛОННА КЗВР-428-25.

АРМИРОВАНИЕ.

СЕРИЯ ИИ-04-2 ВЫПУСК 20 ЛИСТ 39

14608 48

https://zavodjbi.com/

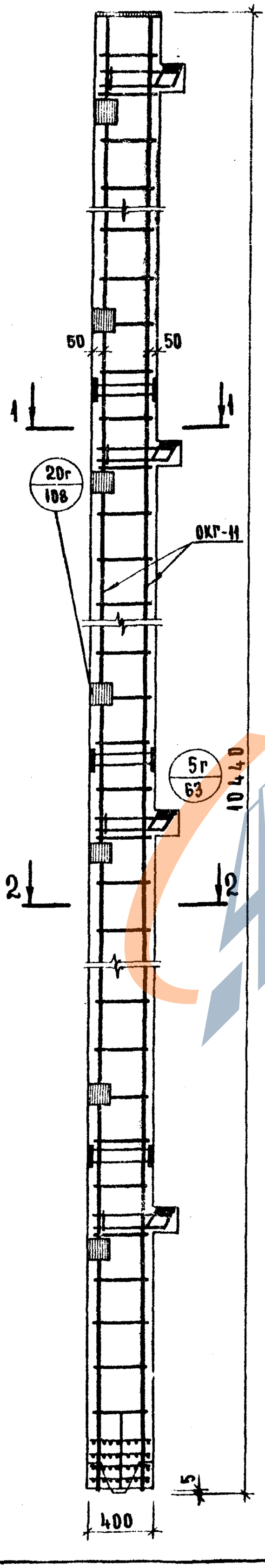

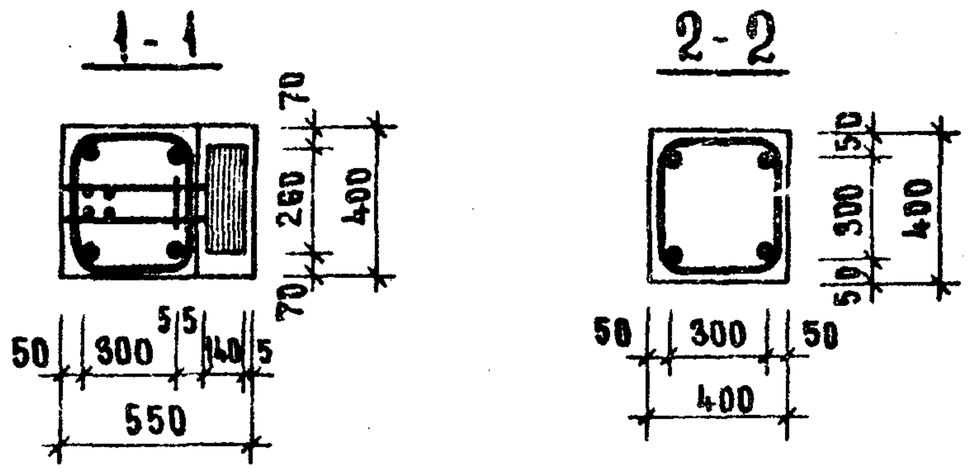

ПРИМЕЧАНИЕ

1. Опалубочный чертеж колонн см. лист 16
2. Петли ПГ-1 условно не показаны; разбивку петель смотри опалубочный чертеж; узел установки петли „7Г" приведен на листе 63.
3. Сетки С-8 в консолях колонны условно не показаны.

Спецификация марок арматурных изделий на одну колонну

Марка колонны	Марка изделия	Кол. шт.	Масса, кг 1 изд.	Масса, кг всех	Инсерии, выпуск, лист
К4ВК-428-25	ОКГ-11	1	285.37	285.37	Л.74
	С-8	8	0.17	1.36	ИИ-04-2 в.6, ч.II л.19
	ПГ-1	4	2.64	10.56	Л.112
	Итого:			297.29	

Выборка стали на одну колонну, кг

Марка колонны	Горячекатанная арматурная сталь ГОСТ 5781-75 А-III ф мм 28	20	16	10	6	Итого	А-I ф мм 16	10	6	Итого	Сталь в I ГОСТ 6727-53 ф мм 4	Итого	Прокат в Ст.3 пс ГОСТ 380-71 δ мм 16	14	12	10	Итого	Всего
К4ВК-428-25	43.68	115.40	15.12	–	4.00	178.20	14.48	2.2	11.52	28.20	1.36	1.36	34.88	–	15.07	39.58	89.53	297.29

ТК 1974
Колонна К4ВК-428-25. Армирование.
СЕРИЯ ИИ-04-2 | ВЫПУСК 20 | ЛИСТ 40
14608 49

ЗАВОД КБИ

https://zavodjbi.com/

КОЛОННА К4ВР-428-25. АРМИРОВАНИЕ.

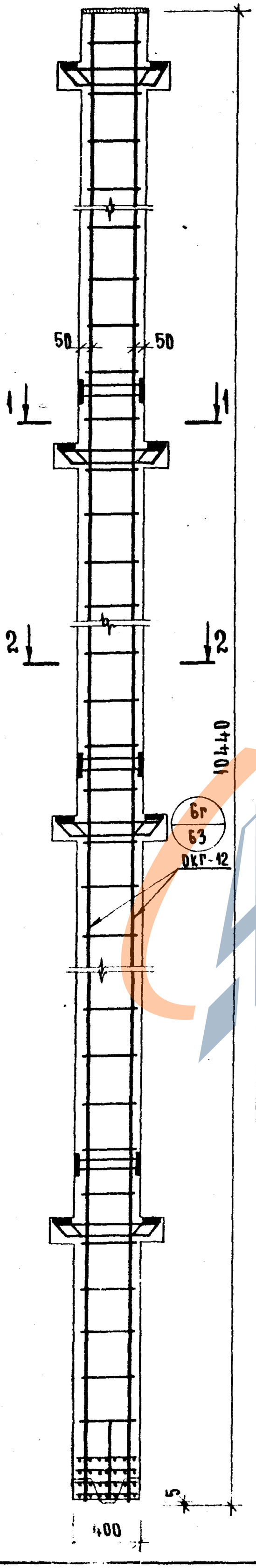

1-1

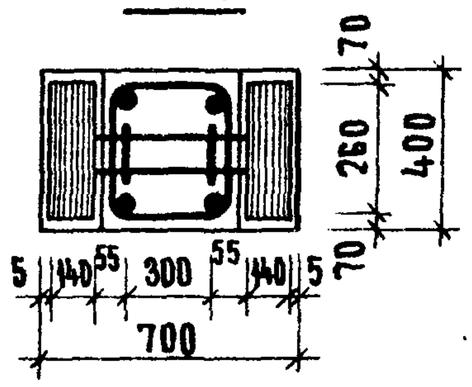

2-2

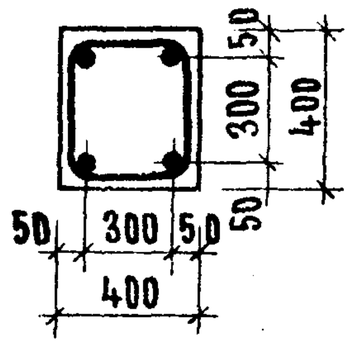

Спецификация марок арматурных изделий на одну колонну

Марка колонны	Марка изделия	Кол. шт.	Масса, кг		№ серии, выпуск лист
			1 шт.	всех	
К4ВР-428-25	ОКГ-12	1	274.51	274.51	А.75
	С-7	8	0.3	2.40	ИИ-04-2 в.6, ч.II, л.19
	ПГ-1	4	2.64	10.56	А.112
	Итого			287.47	

Выборка стали на одну колонну, кг

Марка колонн	Горячекатанная арматурная сталь ГОСТ 5781-75								Сталь В-I ГОСТ 6727-53		Прокат В ст. 3 ГОСТ 380-71					Всего
	А-III				А-I											
	∅ мм			Итого	∅ мм			Итого	∅мм	Итого	δ мм				Итого	
	28	20	6		16	10	6		4		16	14	12	10		
К4ВР-428-25	56.48	115.40	4.0	175.88	10.56	2.20	14.52	24.28	2.4	2.4	46.96	—	15.07	22.88	84.91	287.47

Примечание

1. Опалубочный чертеж колонн см. лист 17.
2. Петли ПГ-1 условно не показаны: разбивку петель смотри опалубочный чертеж; узел установки петли „7г" приведен на листе 63.
3. Сетки С-7 в консолях колонны условно не показаны.

https://zavodjbi.com/

https://zavodjbi.com/

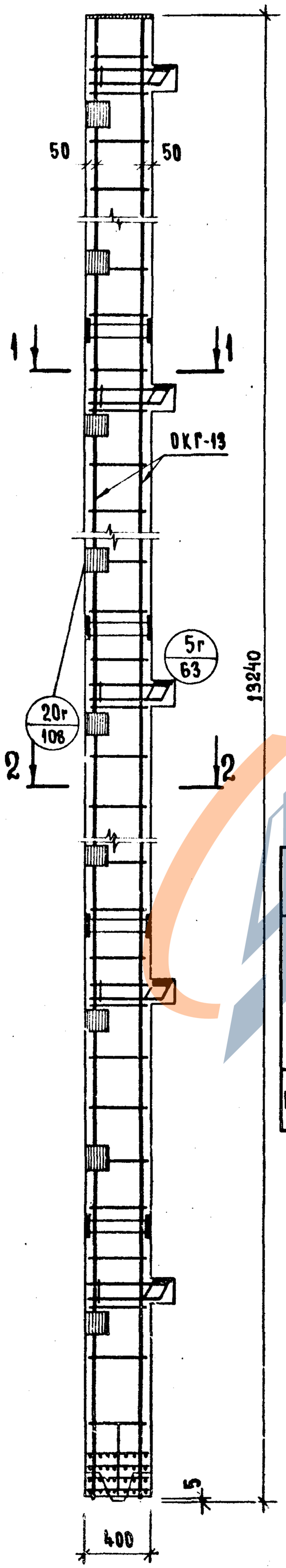

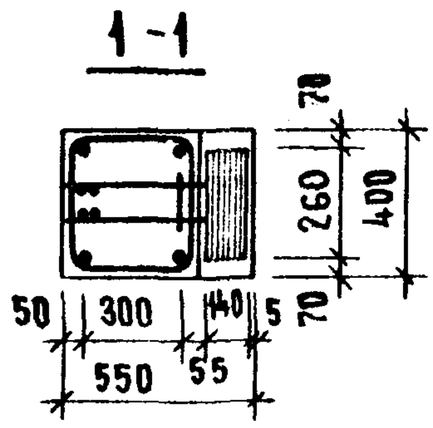

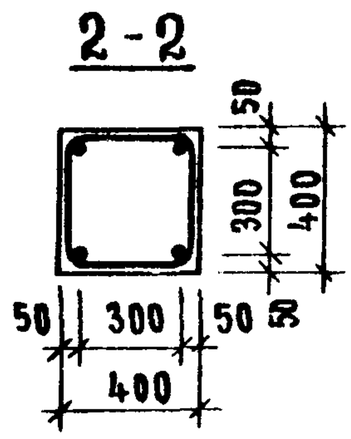

Спецификация марок арматурных изделий на одну колонну

Марка колонны	Марка изделия	Кол. шт	Масса, кг 1 изд	Масса, кг всех	Ин серии, выпуск, лист
К5ВК-428-25	ОКГ-13	1	358.43	358.43	л. 76
	С-8	10	0.17	1.70	ИИ-04-2 в. 6, ч. II, л. 19
	ПГ-1	4	2.64	10.56	л. 112
	Итого:			370.69	

Выборка стали на одну колонну, кг

Марка колонны	Горячекатанная арматурная сталь ГОСТ 5781-75 А-III ø мм 28	20	16	10	6	Итого	А-I ø мм 16	10	6	Итого	Сталь В-I ГОСТ 6727-58* ø мм 4	Итого	Прокат в Ст.3 по ГОСТ 380-71 δ мм 16	14	12	10	Итого	Всего
К5ВК-428-25	54.60	146.52	19.44	—	4.00	224.56	15.46	3.3	14.62	33.38	1.70	1.70	45.5	—	15.07	50.48	111.05	370.69

Примечание

1. Опалубочный чертеж колонн см. лист 18.
2. Петли ПГ-1 условно не показаны: разбивку петель смотри опалубочный чертеж; узел установки петли „7Г" приведен на листе 63.
3. Сетки С-8 в консолях колонны условно не показаны.

ЗАВОД ЖБИ

ТК 1974

Колонна К5ВК-428-25. Армирование.

Серия ИИ-04-2 | Выпуск 20 | Лист 42

14608 51

50

КОЛОННА К5ВР-428-25. АРМИРОВАНИЕ.

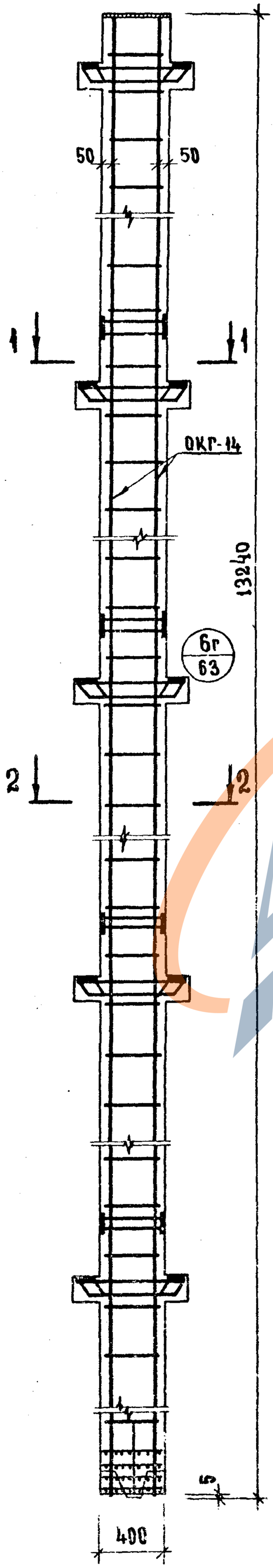

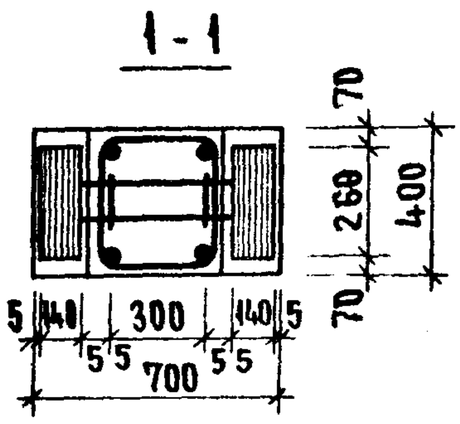

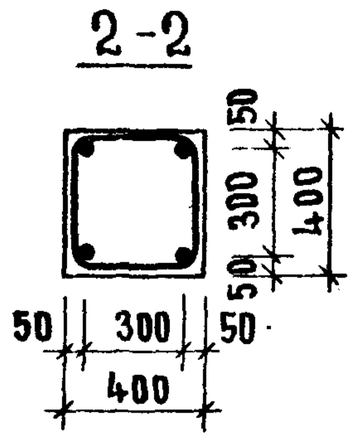

Спецификация марок арматурных изделий на одну колонну

Марка колонны	Марка изделия	Кол. шт.	Масса, кг 1 изд.	Масса, кг всех	NN серии, выпуск, лист
К5ВР-428-25	ОКГ-14	1	343.31	343.31	Л.77
	С-7	10	0.30	3.00	ИН-04-2 В.6, 4 II, Л.19
	ПГ-1	4	2.64	10.56	Л.112
	Итого:			356.87	

Выборка стали на одну колонну, кг

Марка колонны	Горячекатанная арматурная сталь ГОСТ 5781-75 А-III ø мм 28	20	16	10	6	Итого	А-I ø мм 16	10	6	Итого	Сталь В-I ГОСТ 6727-53* ø мм 4	Итого	Прокат в ст.3 по ГОСТ 380-71 δ мм 16	14	12	10	Итого	Всего
К5ВР-428-25	70.60	146.52	—	—	4.00	221.12	10.56	3.3	14.62	28.48	3.00	3.00	60.6	—	15.07	28.6	104.27	356.87

Примечание

1. Опалубочный чертеж колонн см. лист 10.
2. Петли ПГ-1 условно не показаны: разбивку петель смотри опалубочный чертеж; узел установки петли „7Г" приведен на листе 63.
3. Сетки С-7 в консолях колонны условно не показаны.

https://zavodjbi.com/

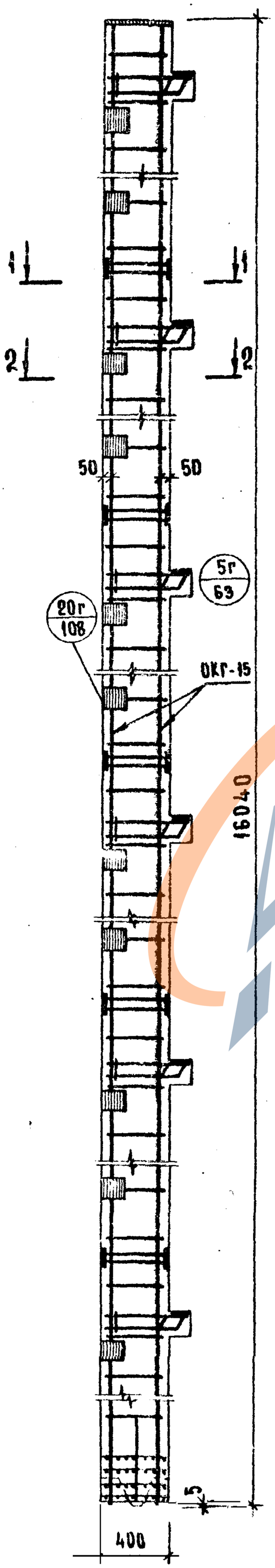

1 - 1

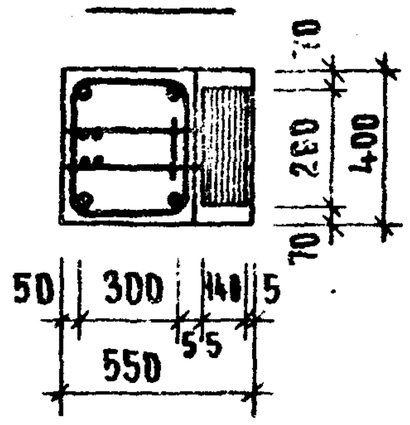

2 - 2

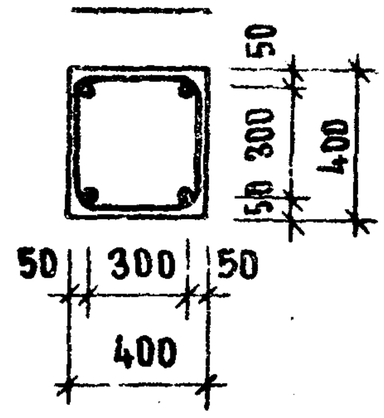

Примечание

1. Опалубочный чертеж колонн см. лист 20
2. Петли ПГ-1 условно не показаны: разбивку петель смотри опалубочный чертеж: узел установки петли „7Г" приведен на листе 63.
3. Сетки С-8 в консолях колонны условно не показаны.

Спецификация марок арматурных изделий на одну колонну

Марка колонны	Марка изделия	Кол. шт.	Масса, кг		№ серии, выпуск, лист
			1 шт.	всех	
КБВК-428-25 КБВК-428-31	ОКГ-15	1	430.47	430.47	А.78
	С-8	12	0.17	2.04	ИИ-04-2 в.6, ч.II, л.19
	ОГ-1	4	2.64	10.56	А.112
	Итого			443.07	

Выборка стали на одну колонну, кг

Марка колонны	Горячекатанная арматурная сталь 5781-75										Сталь В-I ГОСТ 6727-53*		Прокат Вст.3 пс ГОСТ 380-71				Всего
	A-III						A-I										
	ø мм					Итого	ø мм			Итого	ø мм	Итого	δ мм			Итого	
	28	20	16	10	6		16	10	6		4		16	14	12	10	
КБВК-428-25 КБВК-428-31	65.52	177.12	23.76	–	4.00	271.0	16.44	3.30	17.72	37.46	2.04	2.04	58.12	–	15.17	61.38	332.57	443.07

https://zavodjbi.com/

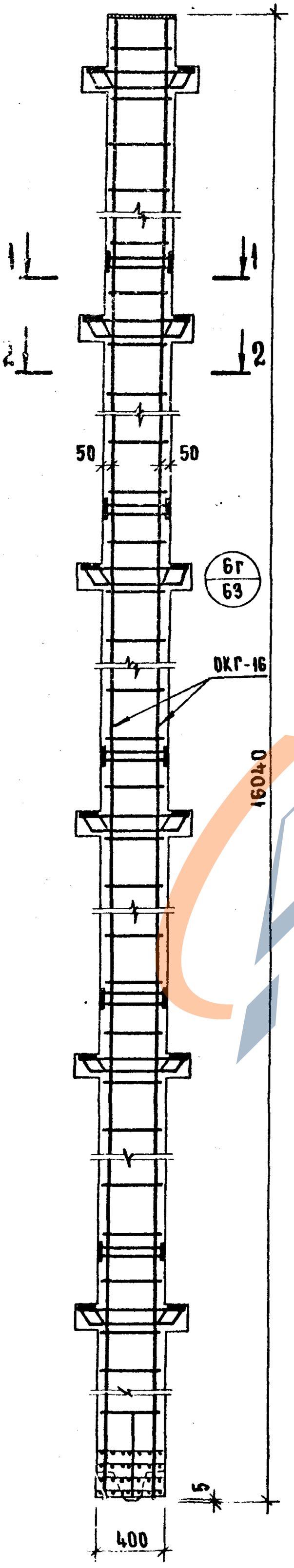

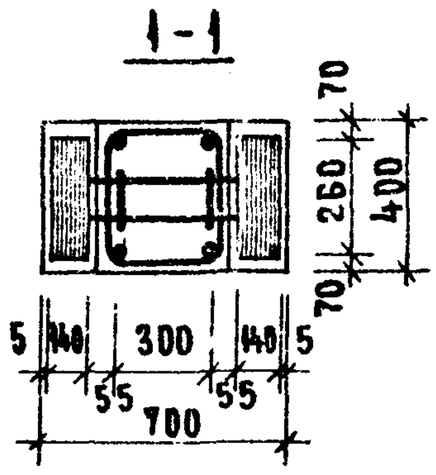

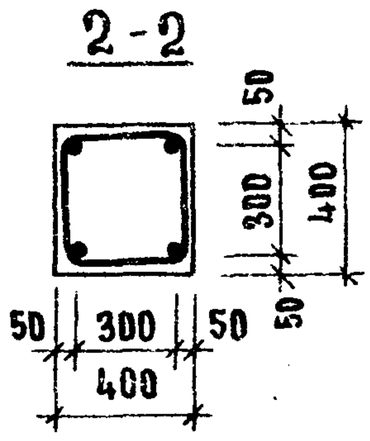

Спецификация марок арматурных изделий на одну колонну

Марка колонны	Марка изделия	Кол. шт.	Масса, кг 1 шт	Масса, кг всех	Инсерии, выпуск, лист
КБВР-428-25 КБВР-428-31	ОКГ-16	1	411.09	411.09	Л.79
	С-7	12	0.3	3.60	ИИ-04-2 ч.6, чII, Л.19
	ПГ-1	4	2.64	10.56	Л.112
	Итого			425.25	

Выборка стали на одну колонну, кг

Марка колонны	Горячекатанная арматурная сталь ГОСТ 5791-75 А-III ⌀ мм 28	20	6	—	—	Итого	А-I ⌀ мм 16	10	6	Итого	Сталь В-I ГОСТ 6727-53 ⌀ мм 4	Итого	Прокат в ст. 3 ПС ГОСТ 380-71 δ мм 16	14	12	10	Итого	Всего
КБВР-428-25 КБВР-428-31	84.72	177.72	4.00	—	—	266.44	10.56	3.30	17.72	31.58	3.60	3.60	74.24	—	15.07	34.32	123.63	425.25

Примечание

1. Опалубочный чертеж колонн см. лист 21
2. Петли ПГ-1 условно не показаны: разбивку петель смотри опалубочный чертеж: узел установки петли „7Г" приведен на листе 63.
3. Сетки С-7 в консолях колонны условно не показаны.

ТК 1974

Колонны КБВР-428-25; КБВР-428-31. Армирование

Серия ИИ-04-2 Выпуск 20 Лист 45

14608

https://zavodjbi.com/

https://zavodjbi.com/

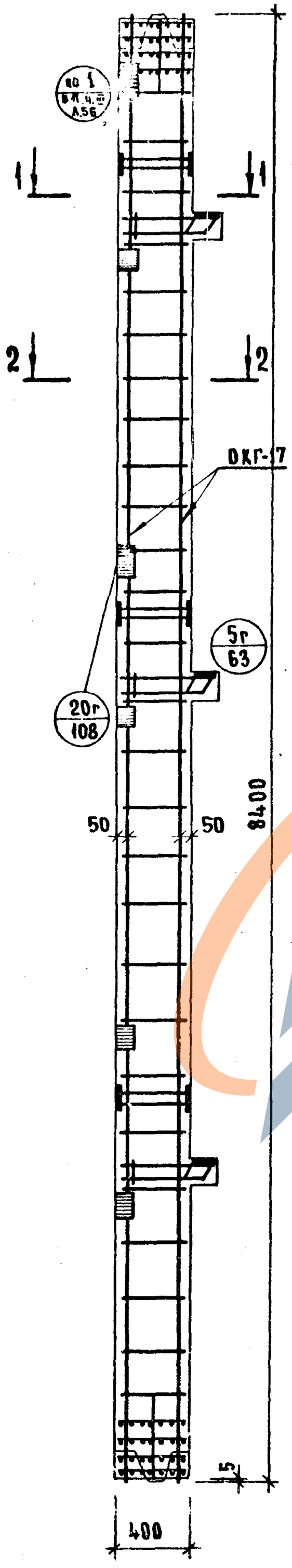

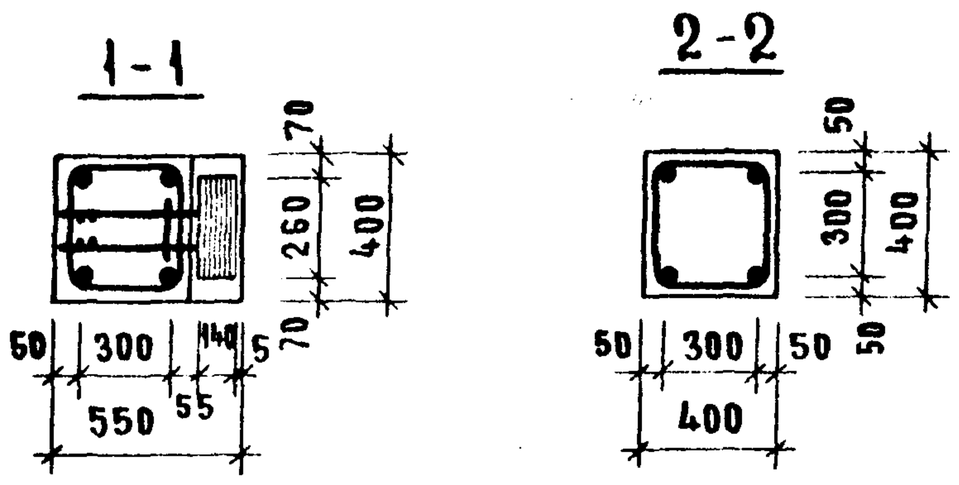

Примечание

1. Опалубочный чертеж колонн см. лист 22.
2. Петли ПГ-1 условно не показаны разбивку петель смотри опалубочный чертеж: узел установки петли „7г" приведен на листе 63.
3. Сетки С-8 в консолях колонны условно не показаны.

Спецификация марок арматурных изделий на одну колонну.

Марка колонны	Марка изделия	Кол. шт.	Вес, кг 1 шт.	Вес, кг всех	№№ серии выпуск лист
	ОКГ-17	1	226.26	226.26	А.80
КЗСК-428-25	С-8	6	0.17	1.02	ИИ-04-2 В.6, Ч.II, А.19
КЗСК-428-31	ПГ-1	2	2.64	5.28	А.112
			Итого:	232.56	

Выборка стали на одну колонну, кг

Марка колонны	Горячекатанная арматурная сталь ГОСТ 5781-75 А-III ø мм 28	20	16	10	6	—	—	Итого	А-I ø мм 16	10	6	Итого	Сталь В I ГОСТ 6727-53 ø мм 4	Итого	Прокат В ст.3 ПС ГОСТ 380-71 δ мм 16	14	10	Итого	Всего
КЗСК-428-25 КЗСК-428-31	32.76	93.44	12.96	–	8.0	–	–	147.16	8.22	2.20	9.40	19.82	1.02	1.02	31.86	–	32.70	64.56	232.56

Т К 1974

Колонны КЗСК-428-25, КЗСК-428-31. Армирование.

Серия ИИ-04-2 Выпуск 20 Лист 45

14608 55

https://zavodjbi.com/

https://zavodjbi.com/

КОЛОННЫ КЗСК-428-33; КЗСК-428-39. АРМИРОВАНИЕ

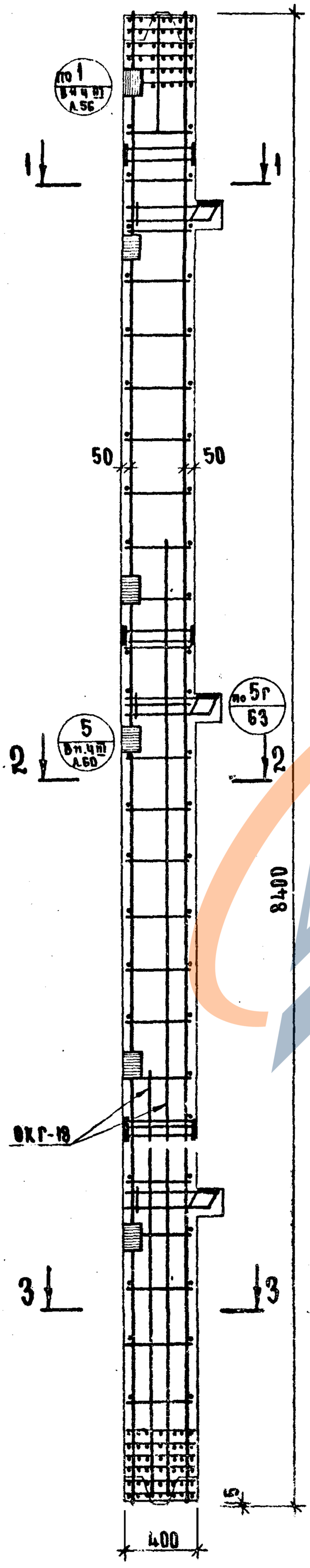

1 - 1

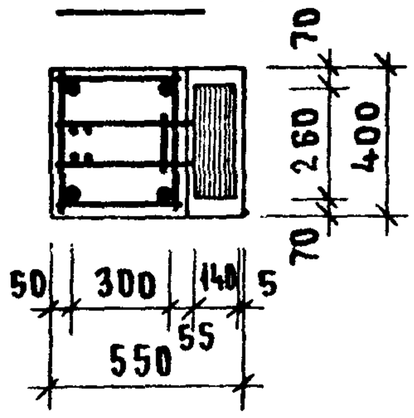

2 - 2

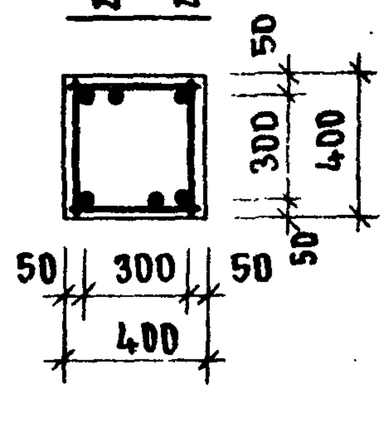

3 - 3

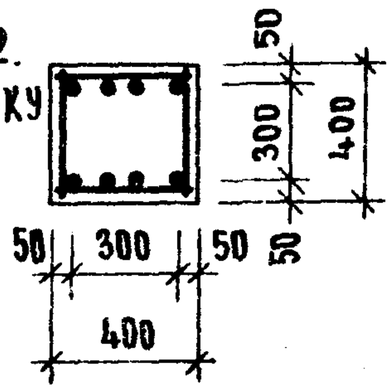

Примечание

1. Опалубочный чертеж колонн см. лист 22.
2. Петли ПГ-1 условно не показаны; разбивку петель смотри опалубочный чертеж. Узел установки петли „7Г" приведен на листе 63.
3. Сетки С-8 в консолях колонны условно не показаны.

Спецификация марок арматурных изделий на одну колонну

Марка колонны	Марка изделий	Кол шт	Масса, кг 1 шт	Масса, кг всех	№ серии, выпуск, лист
КЗСК-428-33; КЗСК-428-39	ОКР-18	1	400.74	400.74	А. 81
	С-8	6	0.17	1.02	ИИ-04-2 в.6, ч.II А.19
	ПГ-1	2	2.64	5.28	А. 112
			Итого	407.04	

Выборка стали на одну колонну, кг

Марка колонны	Горячекатанная арматурная сталь ГОСТ 5781-75 А-III ⌀ мм 28	22	20	16	12	10	—	Итого	А-I ⌀ мм 16	10	6	Итого	Сталь ВСт ГОСТ 5727-53* ⌀ мм 4	Итого	Прокат В Ст.3 пс ГОСТ 380-71 ⌀ мм 16	14	10	Итого	Всего
КЗСК-428-33; КЗСК-428-39	1622.4	327.6	492.8	12.96	49.28	—	—	3064	8.22	26.26	0.54	35.02	1.02	1.02	31.86	-	32.70	64.56	407.04

https://zavodjbi.com/

г. Москва | Зак. Гр. ИНЖ | Чертеж | Осетрова

1974 | ТК

Колонны

Армирование

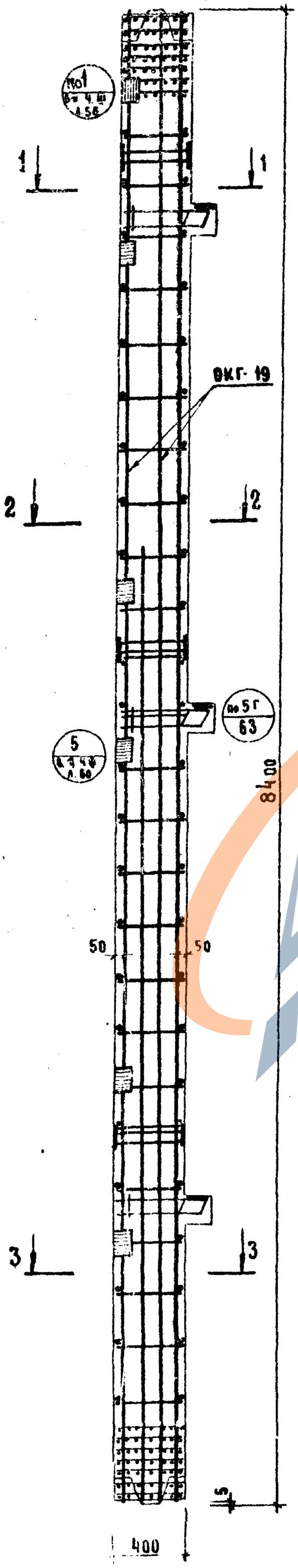

1 – 1

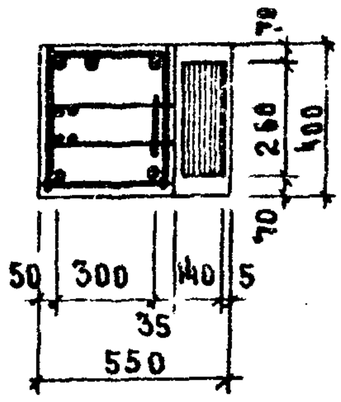

2 – 2

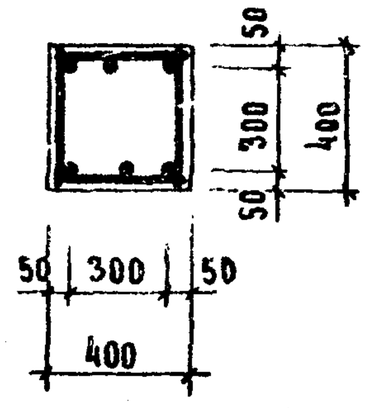

Примечание

1. Опалубочный чертеж колонн см. лист 22.
2. Петли ПГ-1 условно не показаны; разбивку петель смотри опалубочный чертеж; узел установки петли „7г" приведен на листе 63.
3. Сетки С-8 в консолях колонны условно не показаны.

3 – 3

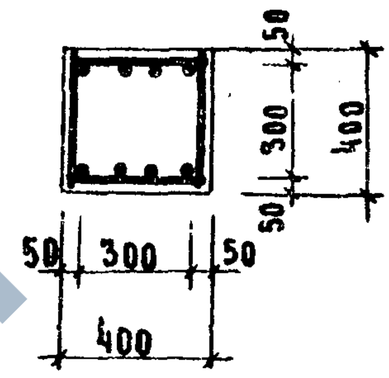

Спецификация марок арматурных изделий на одну колонну

Марка колонны	Марка изделия	Кол. шт	Масса, кг		NN серии выпуск. лист
			1 шт	Всех	
КЭСК-428-45 КЭСК-428-52	ОКГ-19	1	651.98	651.98	А.82
	С-8	6	0.17	1.02	ИИ-04-2 в64 II А.19
	ПГ-1	2	2.64	5.28	А.112
	Итого			658.28	

Выборка стали на одну колонну, кг

Марка колонны	Горячекатанная арматурная сталь ГОСТ 5781-75													Сталь В I ГОСТ 6727-55		Прокат в ст. 3 ГОСТ 380-71				Всего
	A-III								A-I											
	ф мм							Итого	ф мм				Итого	ф мм	Итого	δ мм			Итого	
	36	32	28	20	16	12	10		16	12	10	6		4		16	14	10		
КЭСК-428-45 КЭСК-428-52	219.6	218.0	32.76	10.80	12.96	59.00	–	547.12	8.22	34.88	2.20	2.36	45.58	1.02	1.02	51.86	–	52.78	64.56	658.28

https://zavodjbi.com/

https://zavodjbi.com/

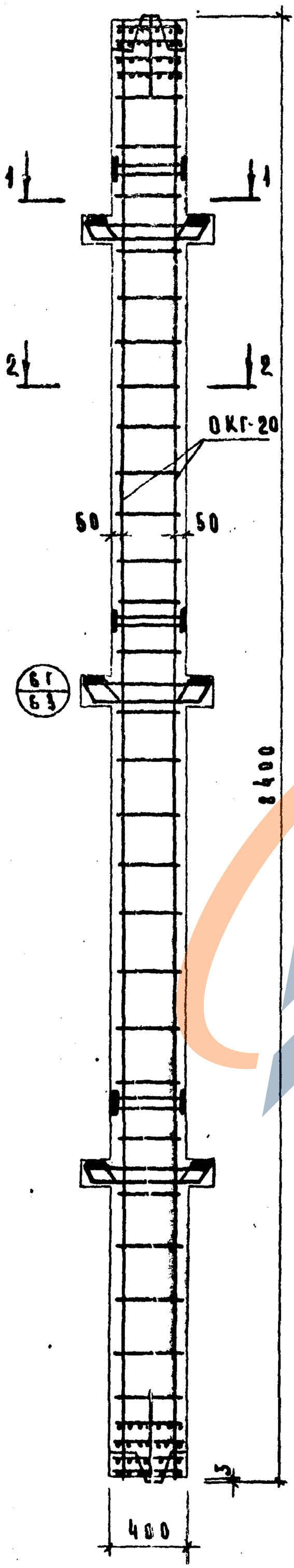

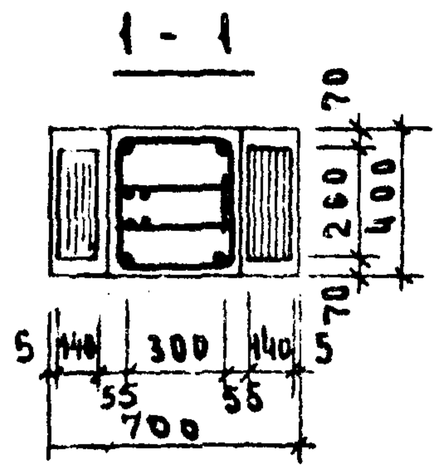

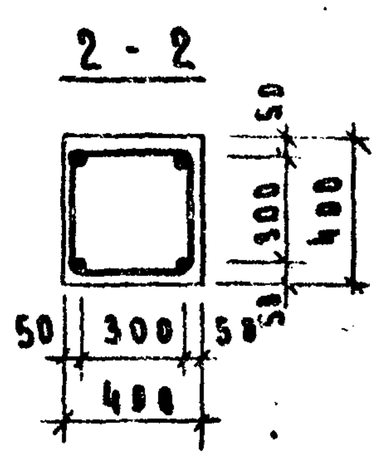

Примечание

1. Опалубочный чертеж колонн см. лист 23
2. Петли ПС-1 условно не показаны; разбивку петель смотри опалубочный чертеж; узел установки петли „7Г" приведен на листе 63.
3. Сетки С-7 в консолях колонны условно не показаны.

Спецификация марок арматурных изделий на одну колонну

Марка колонны	Марка изделия	Кол. шт.	Масса, кг 1 шт.	Масса, кг всех	№ серии выпуск лист
	ОКГ-20	1	213.48	213.48	л 83
КЗСР-428-25	С-7	6	0.3	1.80	ИИ-04-2 вв4П л.19
КЗСР-428-31	ПГ-1	2	2.64	5.28	л. 112
	Итого			220,56	

Выборка стали на одну колонну, кг

Марка колонны	Горячекатанная сталь ГОСТ 5781-75 А-III ф мм 22	20	6	Итого	А-I ф мм 16	10	6	Итого	Сталь в I ГОСТ 6727-53 ф мм 4	Итого	Прокат в ст. 3 пс ГОСТ 980-71 б мм 16	14	10	Итого	Всего
КЗСР-428-25 КЗСР-428-31	42.30	93.44	8.00	143.80	5.28	2.20	9.40	16.88	1.8	1.8	40.92	—	17.16	58.08	220,56

Т.К. 1974

Колонны КЗСР-428-25; КЗСР-428-31.

Армирование.

Серия ИИ 04-2 Выпуск 20 Лист 49

https://zavodjbi.com/

https://zavodjbi.com/

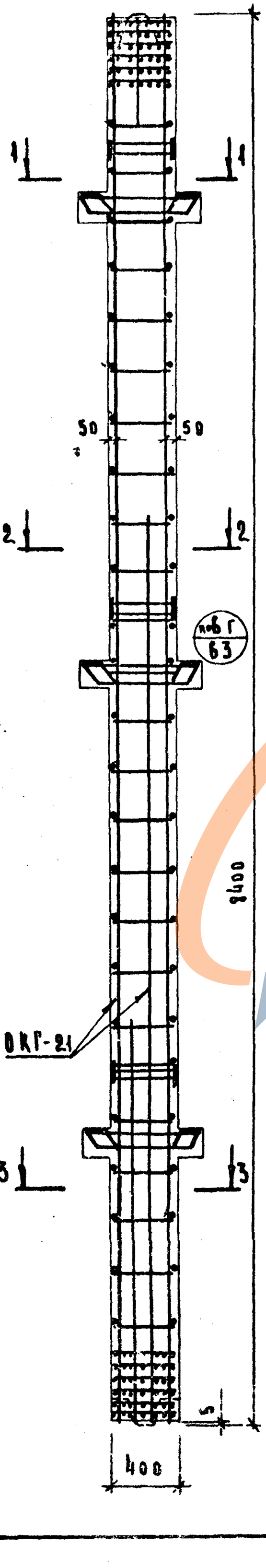

1 – 1

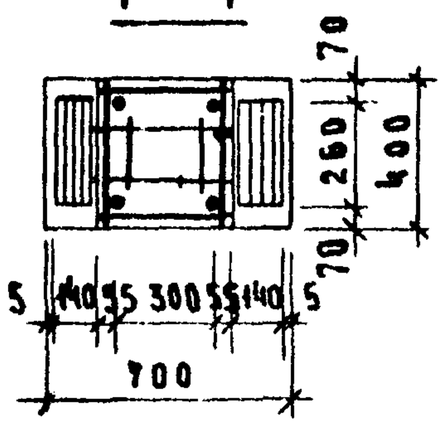

2 – 2

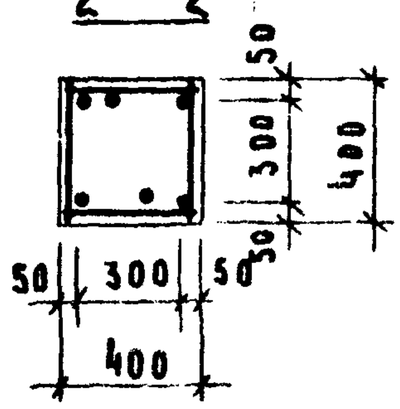

3 - 3

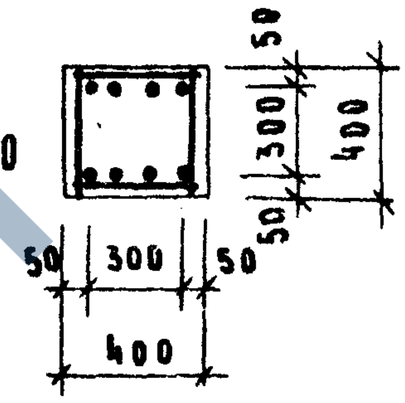

Примечание

1. Опалубочный чертеж колонн см. лист 23
2. Петли ПС-1 условно не показаны; разбивку петель смотри опалубочный чертеж узел установки петли „7г" приведен на листе 63
3. Сетки С-7 в консолях колонны условно не показаны.

Спецификация марок арматурных изделий на одну колонну

Марка колонны	Марка изделия	Кол. шт.	Масса, кг		NN серии выпуск лист
			1 шт	Всех	
КЗСР-428-33; КЗСР-428-39	ОКГ-21	1	387,96	387,96	А 84
	С-7	6	0,3	1,80	ИИ-04-2 вып.4 л. 19
	ПГ-1	2	2,64	5,28	А 112
	Итого			395,04	

Выборка стали на одну колонну, кг

Марка колонны	Горячекатаная арматурная сталь ГОСТ 5781-75 А-III ф мм 32	28	22	20	16	12	10	Итого	А-I ф мм 16	10	8	Итого	Сталь В I ГОСТ 6727-55* ф мм 4	Итого	Прокат в ст.3 пс ГОСТ 380-71* δ мм 16	14	10	Итого	Всего
КЗСР-428-33 КЗСР-428-35	—	204,8	—	49,28		49,20	—	303,08	5,28	26,26	0,54	32,08	1,8	1,8	40,92	—	17,16	58,08	395,04

ГК ЗАВОДЖБИ

https://zavodjbi.com/

КОЛОННЫ ВЫПУСК 20 ИН-04-2 ЛИСТ 51 СЕРИЯ

Армирование. К3СР-428-45; К3СР-428-52.

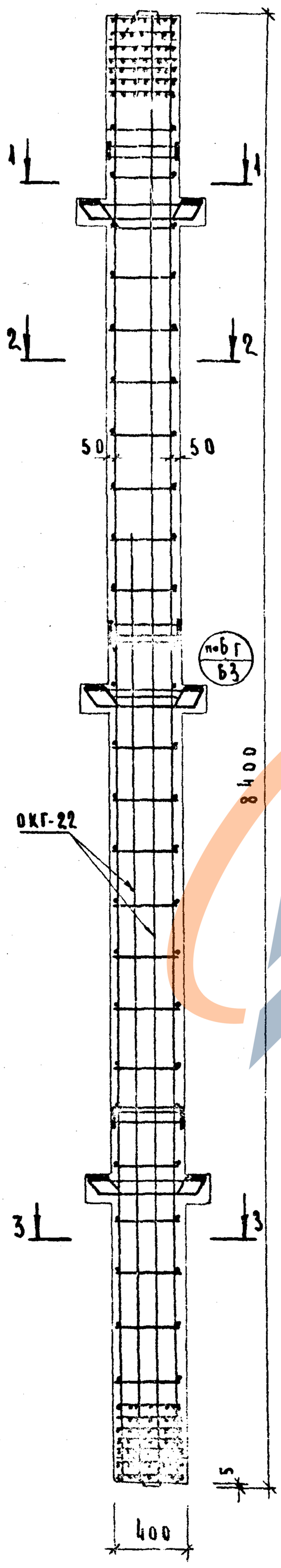

1 — 1

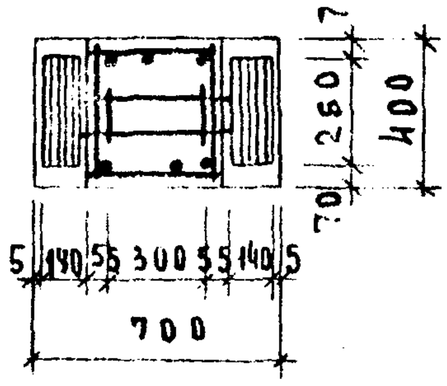

2 — 2

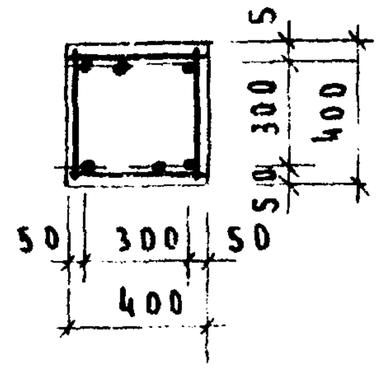

3 — 3

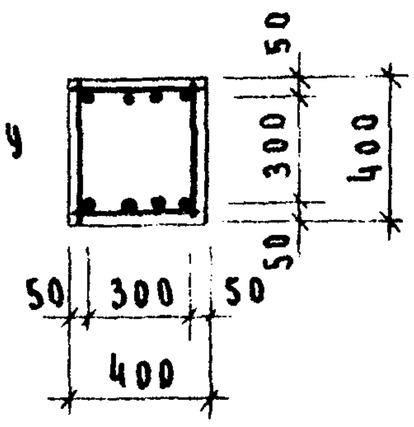

Примечание

1. Опалубочный чертеж колонн см. лист 23
2. Петли ПГ-1 условно не показаны; разбивку петель смотри опалубочный чертеж; узел установки петли „7" приведен на листе 83.
3. Сетки С-7 в консолях колонны условно не показаны.

Спецификация марок арматурных изделий на одну колонну

Марка колонны	Марка изделия	Кол. шт.	Масса, кг		NN серии выпуск лист
			1 шт.	всех	
К3СР-428-45 К3СР-428-52	ОКГ-22	1	639.20	639.20	л 85
	С-7	6	0.17	1.02	ИН-04-2. Выпуск 4.II л 19
	ПГ-1	2	2.64	5.28	л. 112
	Итого.			645.50	

Выборка стали на одну колонну, кг

Марка колонны	Горячекатанная арматурная сталь ГОСТ 5781-75											Сталь В-I ГОСТ 6727-53		Прокат Вст. 3 пс ГОСТ 380-71				Всего
	А-III						А-I											
	ф мм					Итого	ф мм				Итого	ф мм	Итого	δ мм			Итого	
	36	32	28	20	12		16	12	10	6		4		16	14	10		
К3СР-428-45 К3СР-428-52	219.6	212.0	42.36	10.80	59.00	543.76	5.28	34.8	2.20	0.36	42.64	1.02	1.02	40.92	—	17.16	58.08	645.50

https://zavodjbi.com/

https://zavodjbi.com/

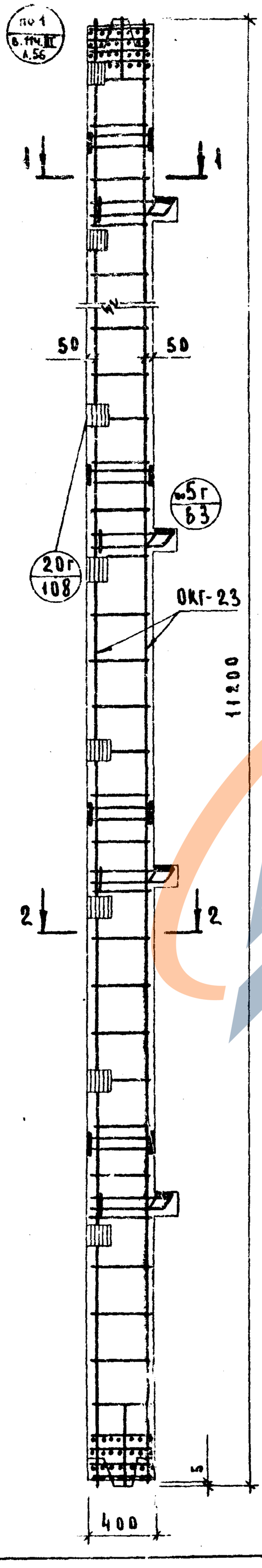

1 – 1

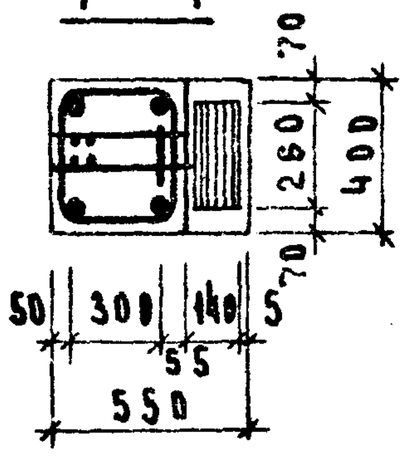

2 – 2

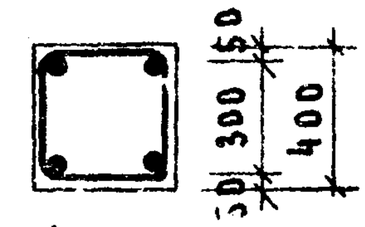

Спецификация марок арматурных изделий на одну колонну.

Марка колонны	Марка изделия	Кол. шт.	Масса, кг		№№ серии выпуск лист
			1 шт.	Всех	
КЧСК-428-25 КЧСК-428-31	ОКГ-23	1	299.64	299.64	л. 86
	С-8	8	0.17	1.36	НИ-04-2 вып 4 п л. 19
	ПГ-1	4	2.64	10.56	л. 112
	Итого:			311.56	

Выборка стали на одну колонну, кг

Марка колонны	Горячекатанная арматурная сталь ГОСТ 5781-75											Сталь В-I ГОСТ 6727-53*		Прокат Вст. 3пс ГОСТ 380-71				Итого
	А-III ф мм						Итого	А-I ф мм			Итого	ф мм	Итого	б мм			Итого	
	28	20	16	12	10	6		16	10	6				16	14	10		
КЧСК-428-25 КЧСК-428-31	43.68	142.88	17.28	—	—	8.00	193.84	14.98	3.30	12.50	30.78	1.36	1.36	42.42	—	43.60	86.08	311.56

Примечание

1. Опалубочный чертеж колонн см. лист 24
2. Петли ПГ-1 условно не показаны: разбивку петель смотри опалубочный чертеж узел установки петли „7г" приведен на листе Б.3
3. Сетки С-8 в консолях колонны условно не показаны.

https://zavodjbi.com/

https://zavodjbi.com/

КОЛОННЫ К4СК-428-33; К4СК-428-39. АРМИРОВАНИЕ.

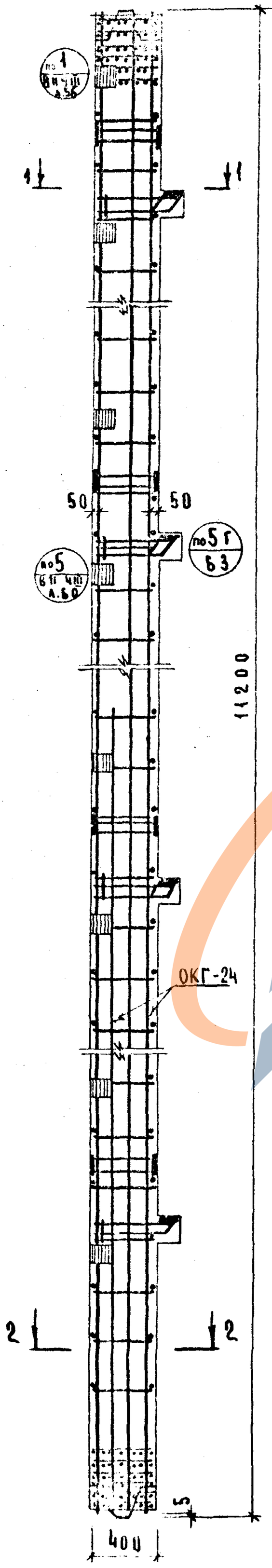

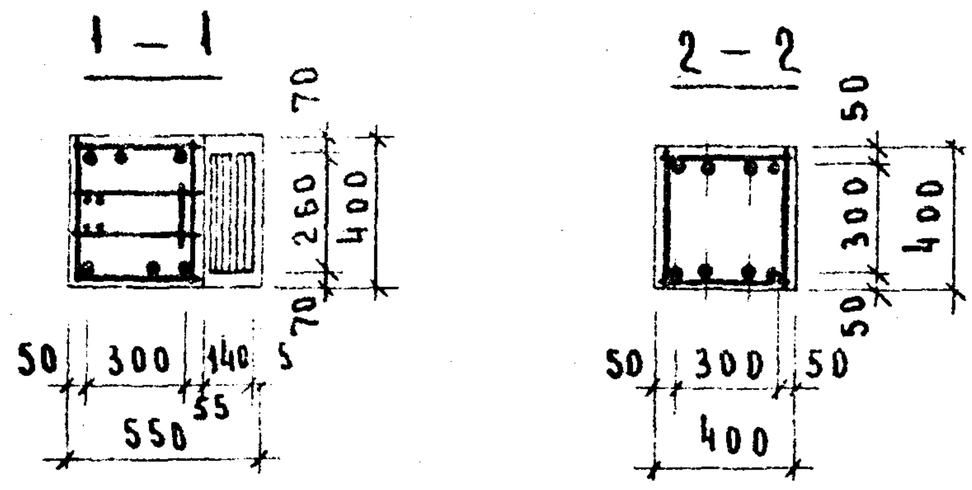

Спецификация марок арматурных изделий на одну колонну.					
Марка колонны	Марка изделия	Кол. шт.	Масса, кг 1 шт	Масса, кг всех	№№ серии выпуск лист
К4СК-428-33 К4СК-428-39	ОКГ-24	1	522.38	522.38	Л 87
	С-8	8	0.17	1,36	ИИ-04-2 выпуск ч.II. Л 19
	ПГ-1	4	2.64	10.56	Л 112
	Итого			534.30	

Выборка стали на одну колонну, кг																		
Марка колонны	Горячекатанная арматурная сталь ГОСТ 5781-75											Сталь в I ГОСТ 6727-53		Прокат в ст.3 пс ГОСТ 380-71				Всего
	А-III							А-I										
	ф мм						Итого	ф мм			Итого	ф мм	Итого	б мм			Итого	
	28	22	20	16	12	10		16	10	6		4		16	14	10		
К4СК-428-33 К4СК-428-39	204,66	—	124,88	17.28	49.2	—	396,02	14.48	36.0	0,36	50,84	1,36	1,36	42,48	—	43,60	86.08	534.30

Примечание

1. Опалубочный чертеж колонн см. лист 24
2. Петли ПС-1 условно не показаны: разбивку петель смотри опалубочный чертеж: узел установку петли „7" приведен на листе 63
3. Сетки С-8 в консолях колонны условно не показаны.

https://zavodjbi.com/

https://zavodjbi.com/

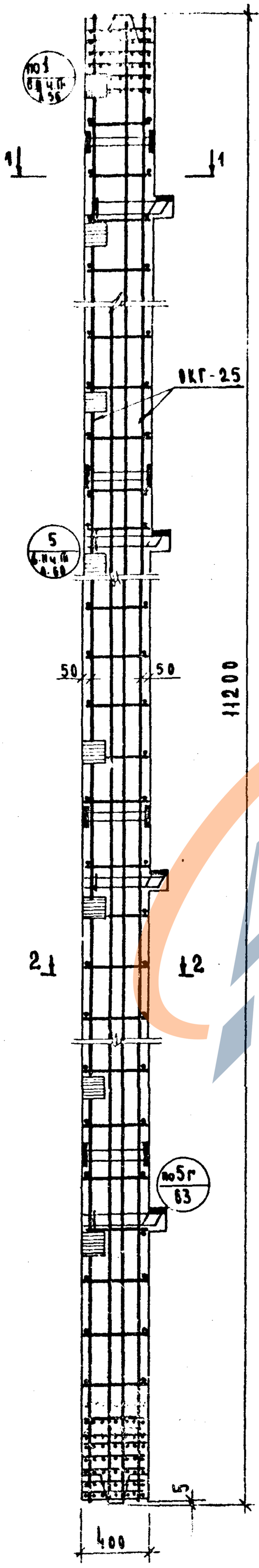

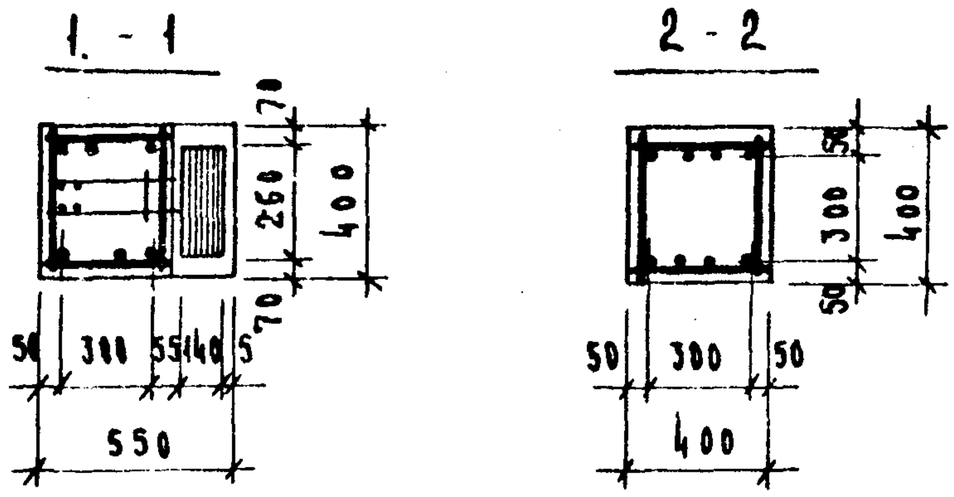

СПЕЦИФИКАЦИЯ МАРОК АРМАТУРНЫХ ИЗДЕЛИЙ НА ОДНУ КОЛОННУ.					
МАРКА КОЛОННЫ	МАРКА ИЗДЕЛИЯ	КОЛ. ШТ.	МАССА, КГ		№№ СЕРИИ ВЫПУСК. ЛИСТ.
			1 ШТ.	ВСЕХ	
К4СК-428-45 К4СК-428-52	ОКГ-25	1	830,22	830.22	Л 88
	С-8	8	0.17	1.36	НН-04-2 ВЫПУСК 4.II Л 19
	ПГ-1	4	2.64	10.56	Л 112
			ИТОГО:	842.14	

ВЫБОРКА СТАЛИ НА ОДНУ КОЛОННУ, КГ																			
МАРКА КОЛОННЫ	ГОРЯЧЕКАТАННАЯ АРМАТУРНАЯ СТАЛЬ ГОСТ 5781-75												СТАЛЬ В-I ГОСТ 6727-53*		ПРОКАТ В СТ.3 ПС ГОСТ 380-71				ВСЕГО
	А-III							А-I											
	ФММ						ИТОГО	ФММ				ИТОГО	ФММ	ИТОГО	δ ММ			ИТОГО	
	36	32	28	20	16	12		16	12	10	6		4		16	14	10		
К4СК-428-45 К4СК-428-52	191.76	375.50	43.68	14.40	17.28	54.1	696.72	14.48	23.52	19.62	0.36	57.98	1.36	1.36	42.48	-	43.60	86.08	842.14

ПРИМЕЧАНИЕ.

1. ОПАЛУБОЧНЫЙ ЧЕРТЕЖ КОЛОНН СМ. ЛИСТ 24.
2. ПЕТЛИ ПГ-1 УСЛОВНО НЕ ПОКАЗАНЫ; РАЗБИВКУ ПЕТЕЛЬ СМОТРИ ОПАЛУБОЧНЫЙ ЧЕРТЕЖ; УЗЕЛ УСТАНОВКИ ПЕТЛИ „7г" ПРИВЕДЕН НА ЛИСТЕ 63.
3. СЕТКИ С-8 В КОНСОЛЯХ КОЛОННЫ УСЛОВНО НЕ ПОКАЗАНЫ.

ТК 1974

КОЛОННЫ К4СК-428-45; К4СК-428-52. АРМИРОВАНИЕ.

СЕРИЯ НН-04-2 | ВЫПУСК 20 | ЛИСТ 54

14608 63

https://zavodjbi.com/

https://zavodjbi.com/

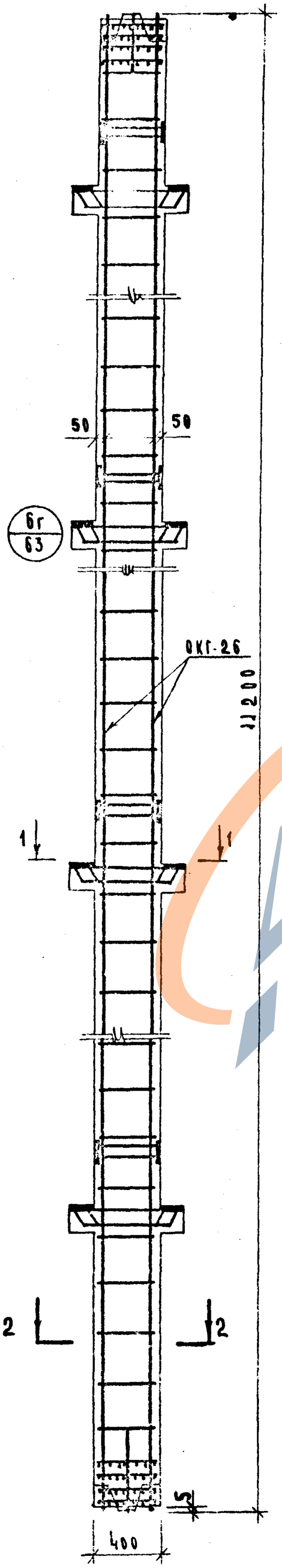

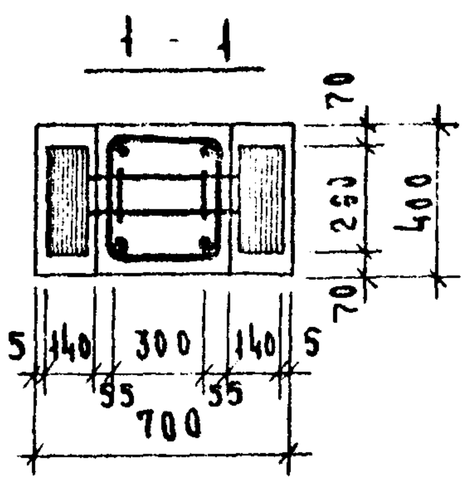

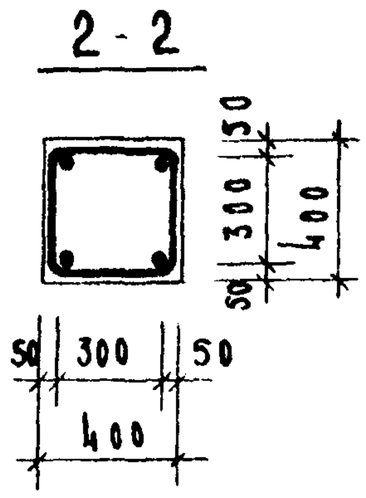

Спецификация марок арматурных изделий на одну колонну.

Марка колонны	Марка изделия	Кол. шт.	Масса, кг. 1 шт.	Масса, кг. всех	№ серии, выпуск, лист
К4СР-428-26 К4СР-428-31	ОКГ-26	1	282,60	282,60	л 89
	С-7	8	0,17	1,36	ИИ-04-2 Вып6 4.II л 19.
	ПГ-1	4	2,64	10,56	л 112
	Итого:			294,52	

Выборка стали на одну колонну, кг.

Марка колонны	Горячекатанная арматурная сталь ГОСТ 5781-75 А-III ф мм 28	20	16	12	10	6	Итого	А-I ф мм 16	10	6	Итого	Сталь в I ГОСТ 6727-53* ф мм 4	Итого	Прокат в ст. 3 пс. ГОСТ 380-71 δ мм 16	14	10	Итого	Всего
К4СР-428-25 К4СР-428-31	56,48	124,88	–	–	–	8,00	189,36	10,56	3,30	12,50	26,36	1,36	1,36	54,56	–	22,88	77,44	294,52

Примечание.

1. Опалубочный чертеж колонн см. лист 25.
2. Петли пс-1 условно не показаны; разбивку петель смотри опалубочный чертеж: узел установки петли „7г" приведен на листе 63.
3. Сетки С-7 в консолях колонны условно не показаны.

ТК 1974

Колонны К4СР-428-25, К4СР-428-31, Армирование.

Серия ИИ-04-2 Выпуск 20 Лист 55

14608 64

https://zavodjbi.com/

https://zavodjbi.com/

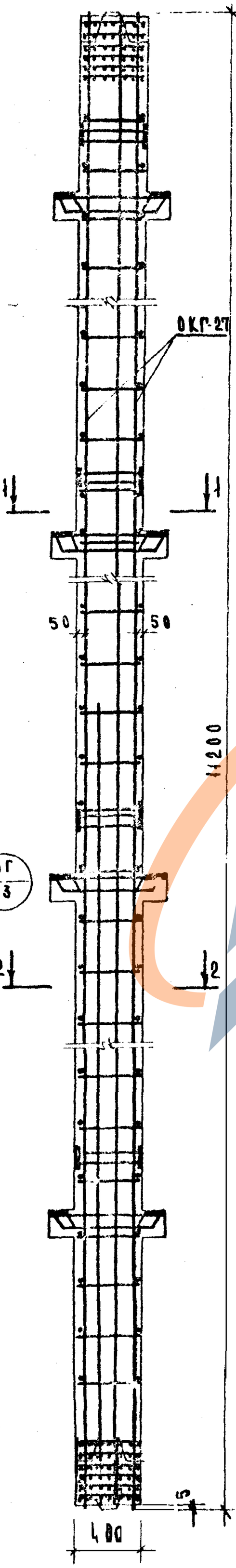

1 - 1

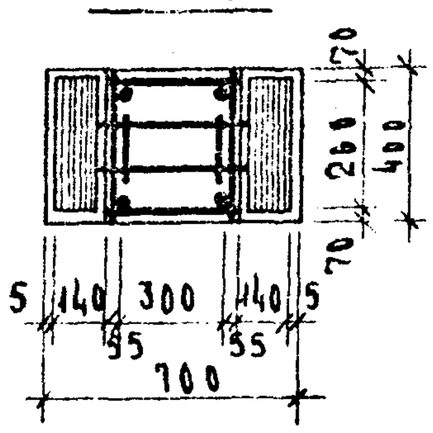

2 - 2

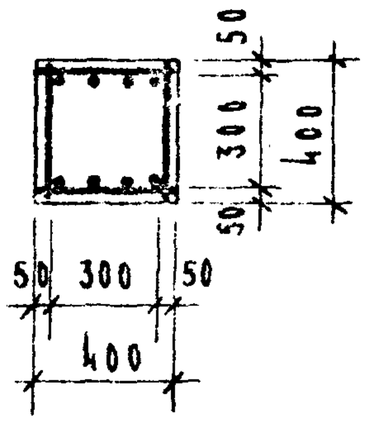

Спецификация марок арматурных изделий на одну колонну.

Марка колонны	Марка изделия	Кол. шт.	Масса, кг		№ № серии выпуск лист
			1 шт.	всех	
К4СР-428-33 К4СР-428-39	ОКГ-27	1	505.34	505.34	л 90
	С-8	8	0.17	1.36	ИИ-04-2 вып 6 ч II л 19
	ПГ-1	4	2.64	10.56	л 112
	Итого			517.26	

Выборка стали на одну колонну, кг

Марка колонны	Горячекатанная арматурная сталь ГОСТ 5781-75										Сталь В-I ГОСТ 6727-53*		Прокат Вст3пс ГОСТ 380-71				Всего
	A-III						A-I										
	ф мм					Итого	ф мм			Итого	ф мм	Итого	ф мм			Итого	
	28	22	20	12	-		16	10	6		4		16	14	10		
К4СР-428-33 К4СР-428-39	217.48	-	124.88	49.2	-	391.54	46.56	36.0	1.36	46.92	1.36	1.36	54.56	-	22.88	77.44	517.26

Примечание

1. Опалубочный чертеж колонн см. лист 25.
2. Петли ПГ-1 условно не показаны; разбивку петель смотри опалубочный чертеж; узел установки петли „7г" приведен на листе 63.
3. Сетки С-8 в консолях колонны условно не показаны.

КОЛОННЫ К4СР-428-45; К4СР-428-52. АРМИРОВАНИЕ.

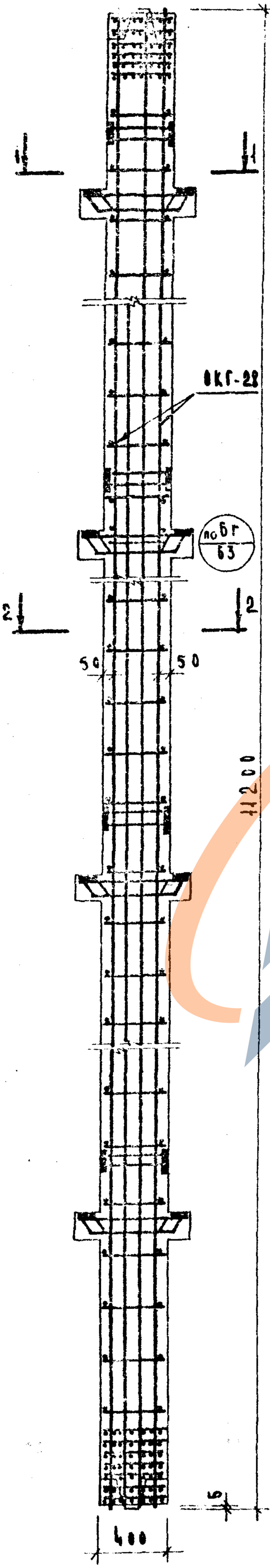

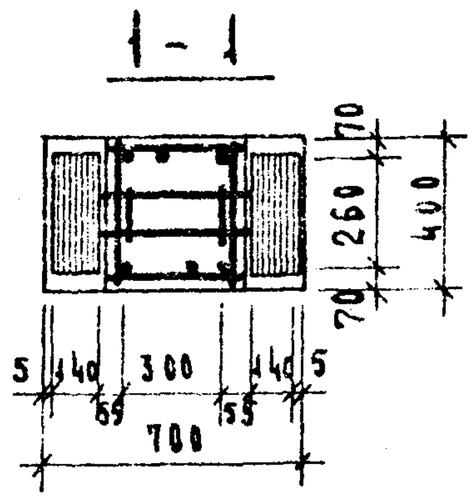

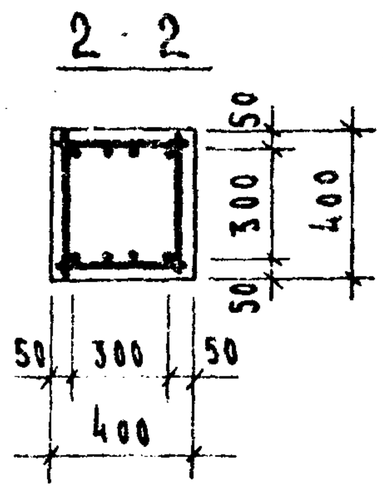

СПЕЦИФИКАЦИЯ МАРОК АРМАТУРНЫХ ИЗДЕЛИЙ НА ОДНУ КОЛОННУ					
МАРКА КОЛОННЫ	МАРКА ИЗДЕЛИЯ	КОЛ. ШТ.	МАССА, КГ		NN СЕРИИ ВЫПУСК ЛИСТ
			1 ШТ.	ВСЕХ	
К4СР-428-45 К4СР-428-52	ОКГ-28	1	813.18	813.18	Л 91
	С-7	8	0.17	1.36	ИН-04-2 вып 6 ч. II Л 19
	ПГ-1	4	2.64	10.56	Л 112
	ИТОГО			825.10	

ВЫБОРКА СТАЛИ НА ОДНУ КОЛОННУ, КГ																		
МАРКА КОЛОННЫ	ГОРЯЧЕКАТАННАЯ АРМАТУРНАЯ СТАЛЬ ГОСТ 5781-75											СТАЛЬ В-I ГОСТ 6727-53*		ПРОКАТ В СТ. 3 ПС ГОСТ 380-71				ВСЕГО
	А III						А-I											
	ф ММ					ИТОГО	ф ММ				ИТОГО	ф ММ	ИТОГО	δ ММ			ИТОГО	
	36	32	28	20	12		16	12	10	6		4		16	14	10		
К4СР-428-45 К4СР-428-52	191.76	375.5	36.48	14.40	54.10	692.24	10.56	23.52	19.62	0.36	54.06	1.36	1.36	54.56	-	22.88	77.44	825.10

ПРИМЕЧАНИЕ

1. ОПАЛУБОЧНЫЙ ЧЕРТЕЖ КОЛОНН СМ. ЛИСТ 25.
2. ПЕТЛИ ПГ-1 УСЛОВНО НЕ ПОКАЗАНЫ; РАЗБИВКУ ПЕТЕЛЬ СМОТРИ ОПАЛУБОЧНЫЙ ЧЕРТЕЖ; УЗЕЛ УСТАНОВКИ ПЕТЛИ „7г" ПРИВЕДЕН НА ЛИСТЕ 63.
3. СЕТКИ С-7 В КОНСОЛЯХ КОЛОННЫ УСЛОВНО НЕ ПОКАЗАНЫ.

https://zavodjbi.com/

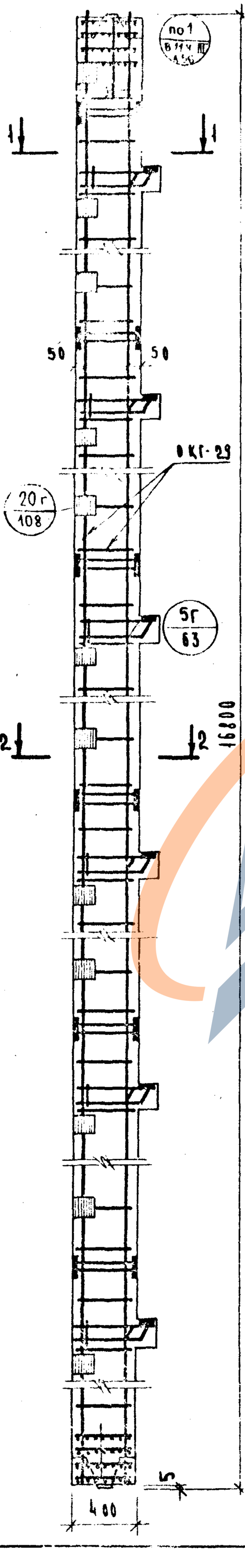

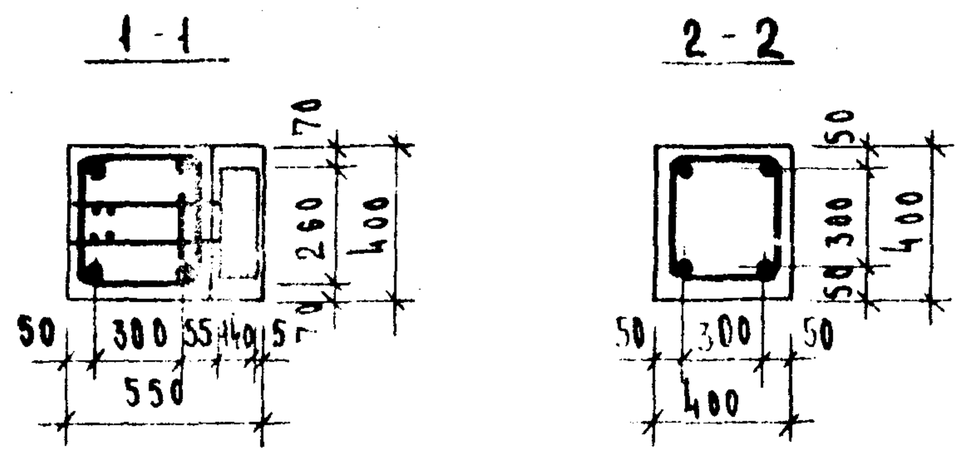

Спецификация марок арматурных изделий на одну колонну.

Марка колонны	Марка изд	Кол. шт.	Масса, кг изд.	Масса, кг всех.	№№ серии, выпуск, лист
	ОКГ-29	1	444.04	444.04	л 92
КбСК-428-25	С-8	12	0.17	2.04	НН-04-2 выпуск 4.й л 19
КбСК-428-31	ПГ-1	4	2.64	10.56	л 112
	Итого			456.64	

Выборка стали на одну колонну, кг

Марка колонны	Горячекатанная арматурная сталь ГОСТ 5781-75 А-III ф мм 28	20	16	10	6	Итого	А-I ф мм 16	10	6	Итого	Сталь В-I ГОСТ 6727-53* ф мм 4	Итого	Прокат в ст.3 ПС ГОСТ 980-71 δ мм 16	14	10	–	Итого	Всего
КбСК-428-25 КбСК-428-31	65.52	187.6	25.92	–	8.0	287.04	16.44	3.30	18.70	38.44	2.04	2.04	63.72	–	65.40		129.12	456.64

Примечание.

1. Опалубочный чертеж колонн см. лист 26.
2. Петли ПГ-1 условно не показаны; разбивку петель смотри опалубочный чертеж; узел установки петли „7г" приведен на листе 63.
3. Сетки С-8 в консолях колонны условно не показаны.

Т К 1974

Колонны КбСК-428-25; КбСК-428-31 Армирование.

Серия НН-04-2 Выпуск 20 Лист 58

14608 67

ЗАВОД ЖБИ

https://zavodjbi.com/

https://zavodjbi.com/

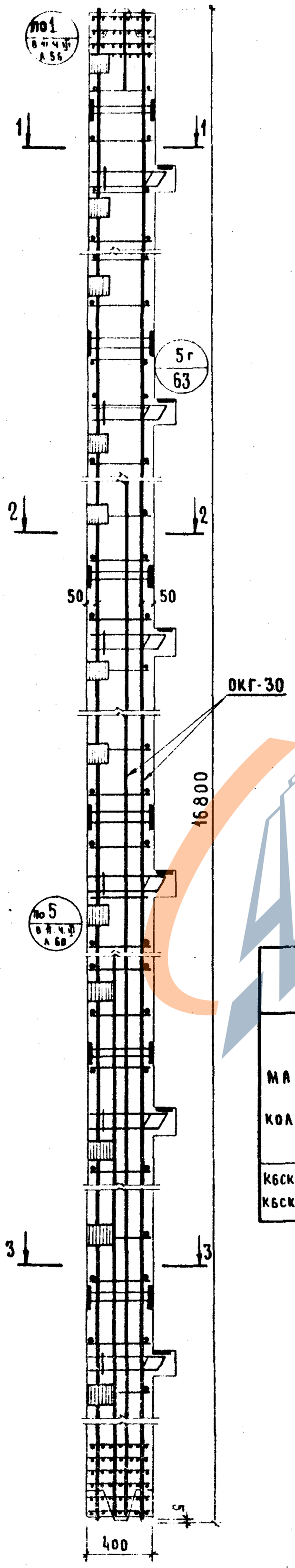

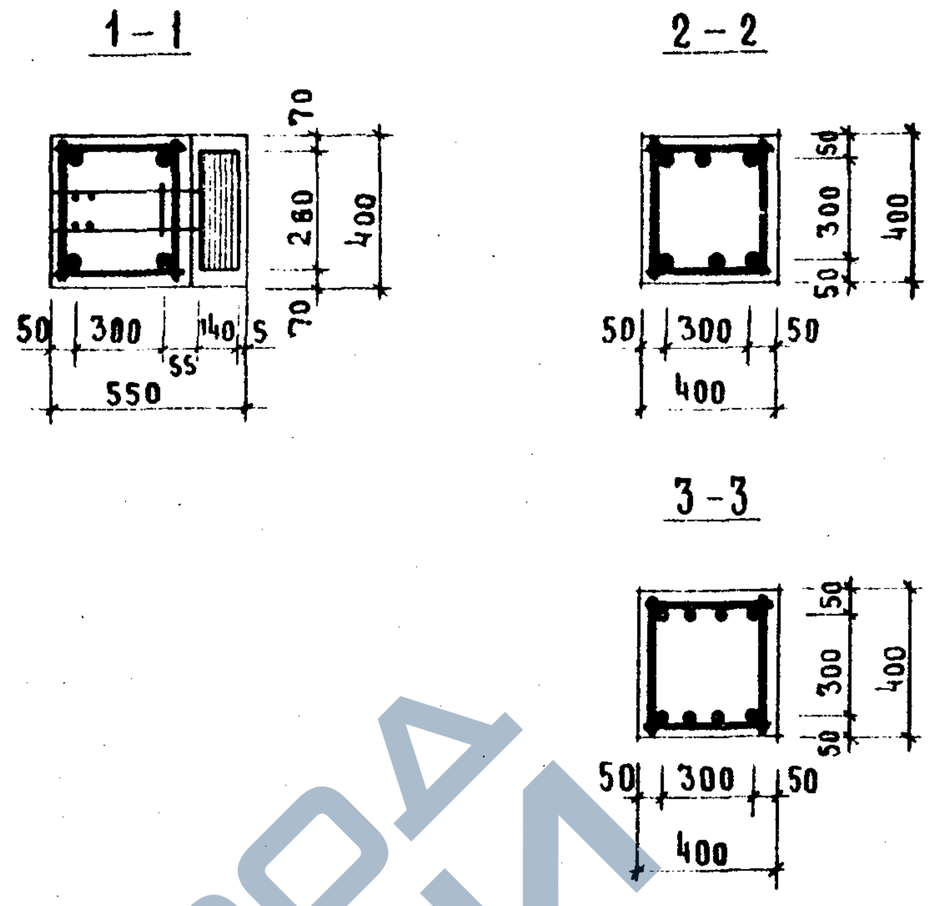

Спецификация марок арматурных изделий на одну колонну

Марка колонны	Марка изд.	Кол. шт.	Масса, кг		NN серии выпуск лист
			издел.	всех	
К6СК-428-33 К6СК-428-39	ОКГ-30	1	656,38	656,38	л. 93
	С-8	12	0,17	2.04	ИИ-04-2 вып 6 ч. II л. 19
	ПГ-1	4	2,64	10.56	л 112
	итого			668.98	

Выборка стали на одну колонну, кг.

Марка колонны	Горячекатанная арматурная сталь ГОСТ 5781-75													Сталь в I ГОСТ 6727-53		Прокат в ст. 3 пс ГОСТ 980-71				Всего
	А-III								А-I											
	ф мм							итого	ф мм				итого	ф мм	итого	δ мм			итого	
	28	22	20	16	12	10	6		16	10	6	–		4		16	14	10		
К6СК-428-33 К6СК-428-39	224.70	—	187.32	25.92	24,6	—	4,00	466.54	16.44	54.30	0.54	—	71.28	2.04	2.04	63.72	—	65.40	129.12	668.98

Примечание.

1. Опалубочный чертеж колонн см. лист 26
2. Петли ПГ-1 условно не показаны: разбивку петель смотри опалубочный чертеж; узел установки петли „7г" приведен на листе 63.
3. Сетки С-8 в консолях колонны условно не показаны.

Т.К 1974

Колонны К6СК-428-33; К6СК-428-39. Армирование.

Серия ИИ-04-2 | Выпуск 20 | Лист 59

14608 68

https://zavodjbi.com/

https://zavodjbi.com/

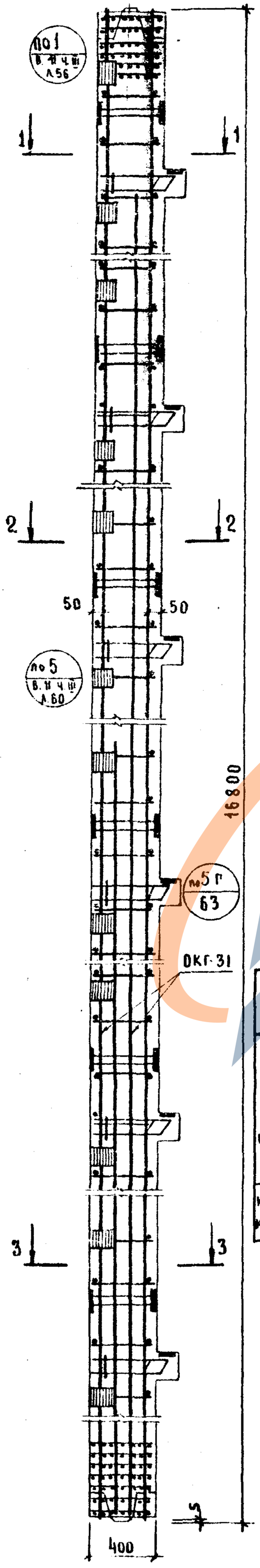

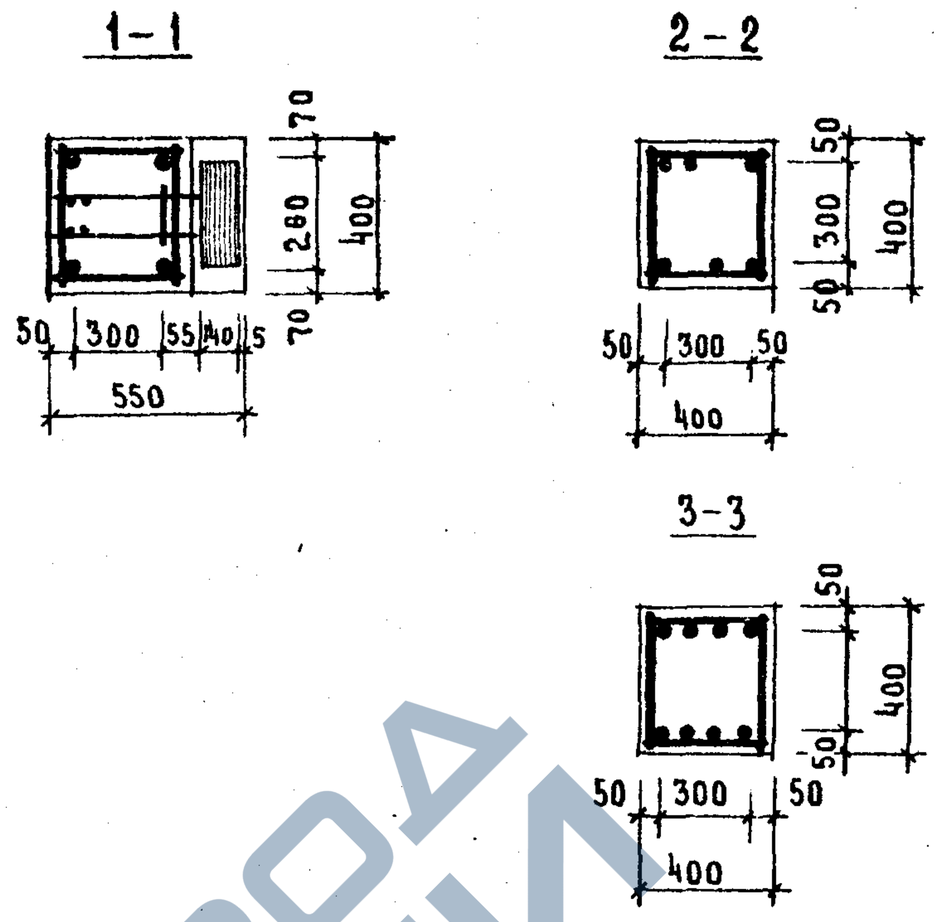

Спецификация марок арматурных изделий на одну колонну

Марка колонны	Марка изд.	Кол. шт.	Масса, кг: изд.	Масса, кг: всех	NN серии, выпуск, лист
	ОКГ-31	1	1120,62	1120,62	л. 94
К6СК-428-45	С-8	12	0,17	2,04	ИИ-04-2, вып. 6 ч. II, л. 19
К6СК-428-52	ПГ-1	4	2,64	10,56	л. 112
	Итого			1133,22	

Выборка стали на одну колонну, кг

Марка колонны	Горячекатанная арматурная сталь ГОСТ 5781-75													Сталь в I ГОСТ 6727-53		Прокат в ст. 3 пс ГОСТ 980-71				Всего
	А-III								А-I											
	ф мм							Итого	ф мм				Итого	ф мм	Итого	δ мм			Итого	
	36	32	28	20	16	12	10		16	12	10	6		4		16	14	10		
К6СК-428-45 К6СК-428-52	191,76	549,10	65,52	21,60	25,92	54,10	–	908,0	16,44	73,78	3,30	0,54	94,06	2,04	2,04	63,72	–	65,40	129,12	1133,22

Примечание

1. Опалубочный чертеж колонн см. лист 26.
2. Петли ПГ-1 условно не показаны; разбивку петель смотри опалубочный чертеж узел установки петли „7г" приведен на листе 63
3. Сетки С-8 в консолях колонны условно не показаны. Смотри узел „5г" на листе 63.

Т.К. 1974

Колонны К6СК-428-45; К6СК-428-52. Армирование

ИИ-04-2 Лист 60

https://zavodjbi.com/

https://zavodjbi.com/

Т.К. 1974

Колонны К6СР-428-33; К6СР-428-39. Армирование.

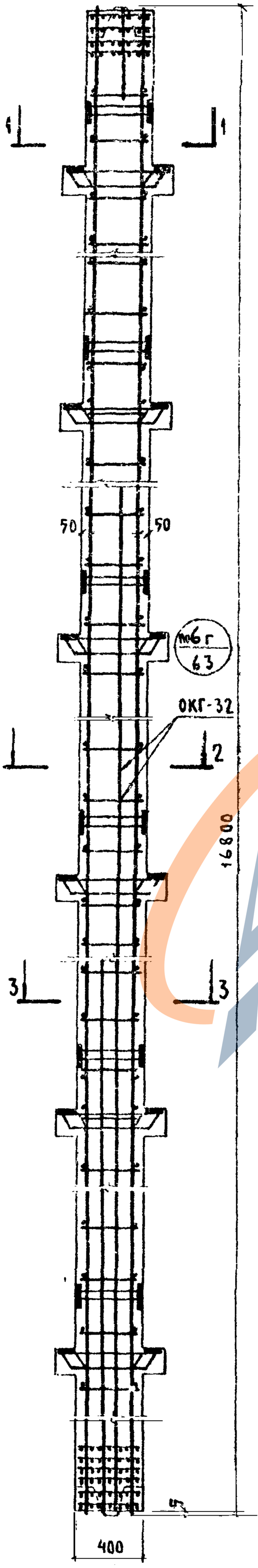

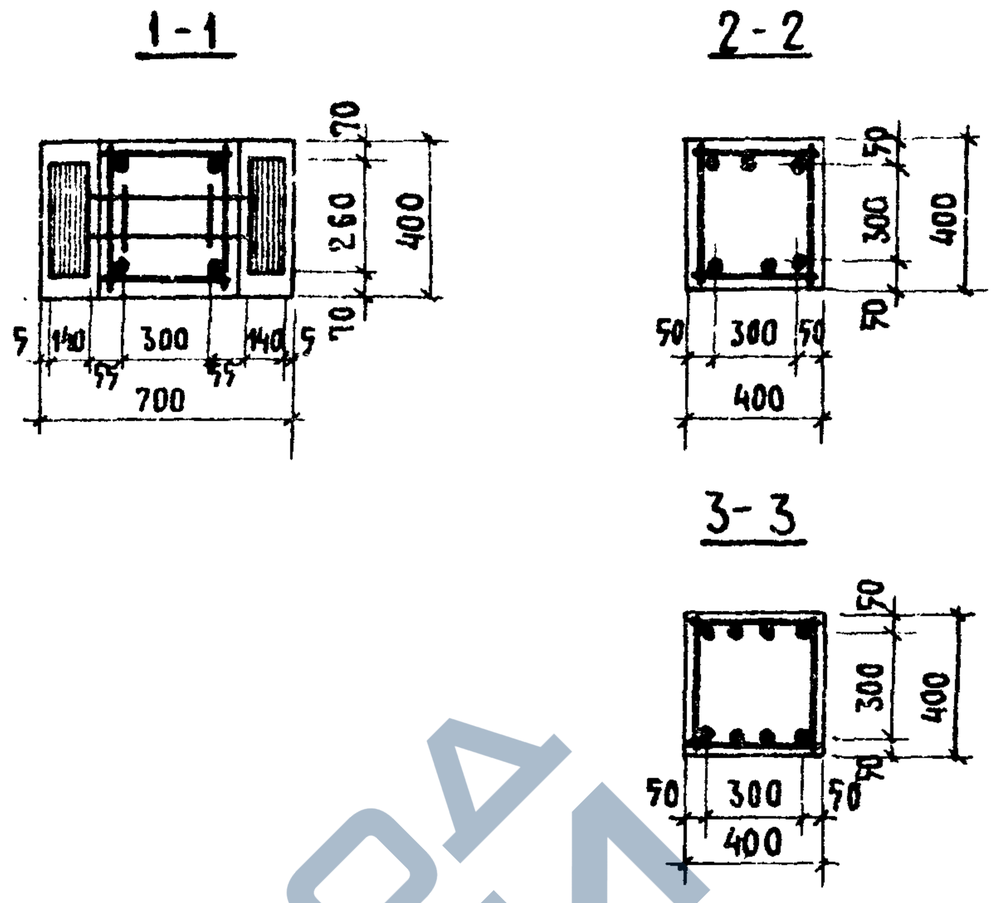

Спецификация марок арматурных изделий на одну колонну.

Марка колонны	Марка изд.	Кол. шт.	Масса, кг: изделия	Масса, кг: всех	№№ серии, выпуск, лист
	ОКГ-32	1	630,82	630,82	л. 95
К6СР-428-33	С-7	12	0.17	2.04	ИИ-04-2 вып.6 ч.II л.19
К6СР-428-39	ПГ-1	4	2.64	10.56	л. 112
	Итого			643.42	

Выборка стали на одну колонну, кг

Марка колонны	Горячекатанная арматурная сталь ГОСТ 5781-75 А-III ф мм 28	22	20	12	6	Итого	А-I ф мм 16	10	6	Итого	Сталь В I ГОСТ 6727-53* ф мм 4	Итого	Прокат В ст 3 ПС ГОСТ 380-71 δ мм 16	14	10	Итого	Всего
К6СР-428-33 К6СР-428-39	243,98	–	187,32	24,60	4,00	459,82	10,56	54,30	0,54	65,40	2,04	2,04	81,84	–	34,32	116,16	643,42

Примечания.

1. Опалубочный чертеж колонн см. лист 27.
2. Петли ПГ-1 условно не показаны: разбивку петель смотри опалубочный чертеж; узел установки петли „7г" приведен на листе 63.
3. Сетки С-7 в консолях колонны условно не показаны.

Серия ИИ-04-2 Выпуск 40 Лист 61

https://zavodjbi.com/

https://zavodjbi.com/

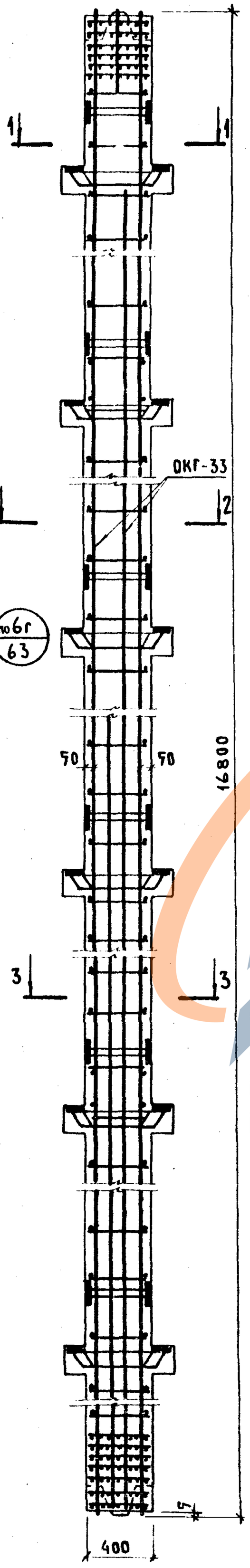

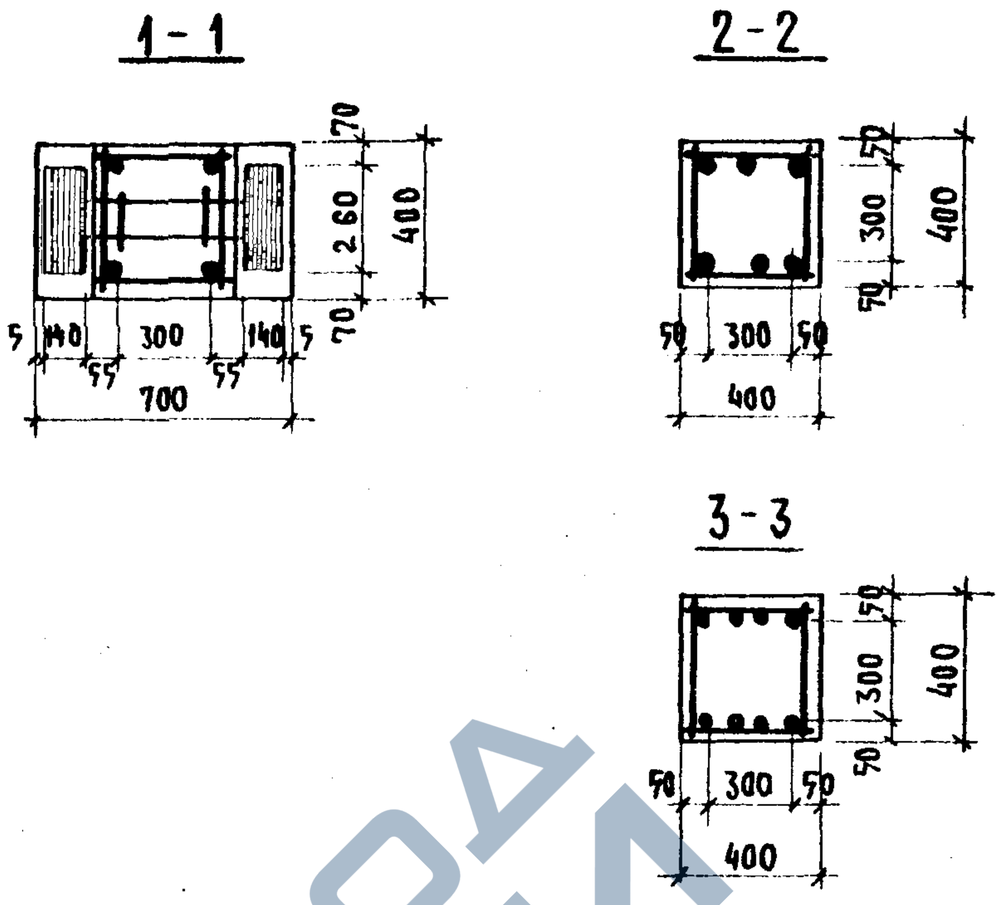

Спецификация марок арматурных изделий на одну колонну

Марка колонны	Марка изд.	Кол. шт.	Масса, кг: изделия	Масса, кг: всех	№№ серии, выпуск, лист
К6СР-428-45 К6СР-428-52	ОКГ-33	1	1095,06	1095,06	л. 96
	С-7	12	0.17	2.04	ИИ-04-2 вып.6 ч.II л.19
	ПГ-1	4	2.64	10.56	л. 112
			Итого	1107.66	

Выборка стали на одну колонну, кг

Марка колонны	Горячекатанная арматурная сталь ГОСТ 5781-75											Сталь в I ГОСТ 6727-53*		Прокат в ст. 3 пс ГОСТ 380-71				Всего
	А-III						А-I											
	Ф мм					Итого	Ф мм				Итого	Ф мм	Итого	δ мм			Итого	
	36	32	28	20	12		16	12	10	6		4		16	14	10		
К6СР-428-45 К6СР-428-52	191,76	549,10	84,72	21,60	54,10	901,28	10,56	73,78	3,30	0,54	88,18	2,04	2,04	81,84	—	34,32	116,16	1107,66

Примечания

1. Опалубочный чертеж колонн см. лист 27.
2. Петли ПГ-1 условно не показаны; разбивку петель смотри опалубочный чертеж; Узел установки петли „7г" приведен на листе 63.
3. Сетки С-7 в консолях колонны условно не показаны.

Т.К. 1974

Колонны К6СР-428-45; К6СР-428-52. Армирование.

Серия ИИ-04-2 | Выпуск 20 | Лист 62

14608 71

70

https://zavodjbi.com/

https://zavodjbi.com/

5г

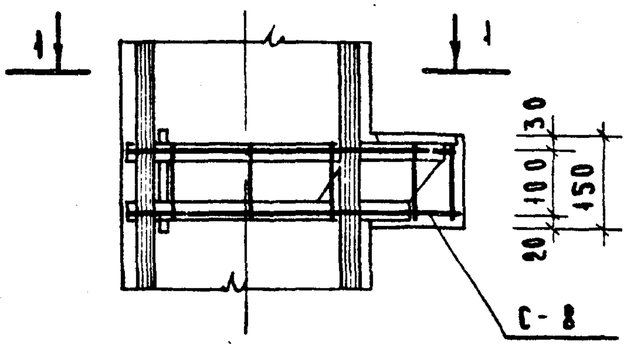

6г

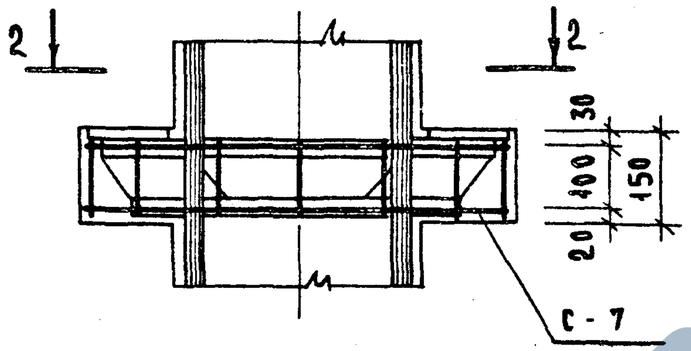

7г

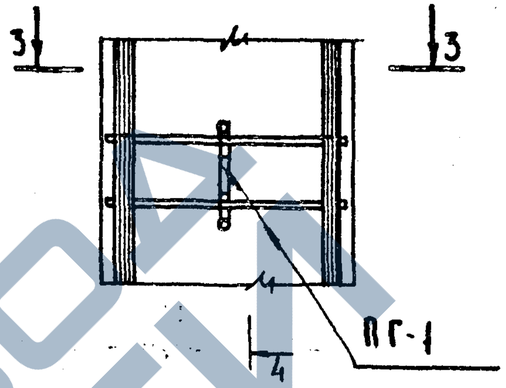

4 - 4

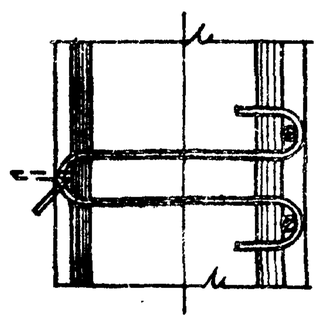

1 - 1

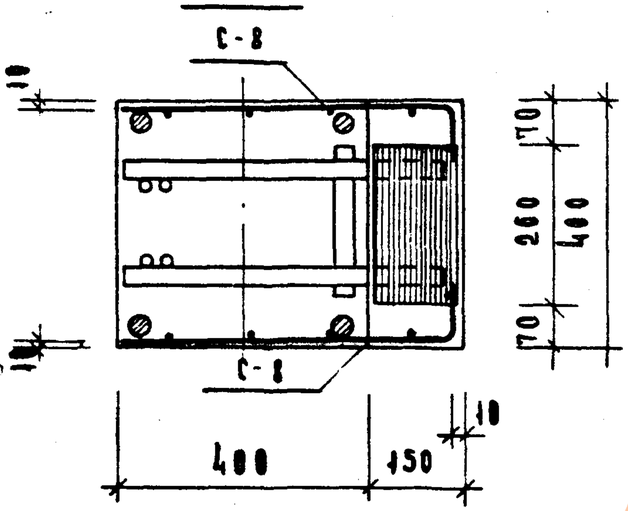

2 - 2

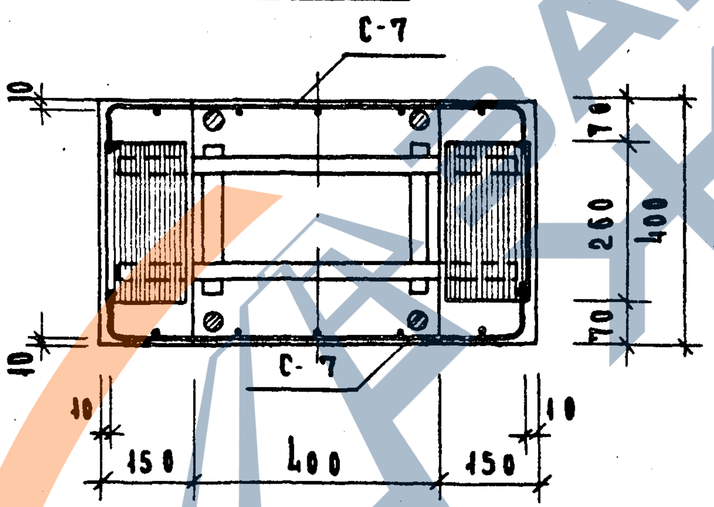

3 - 3

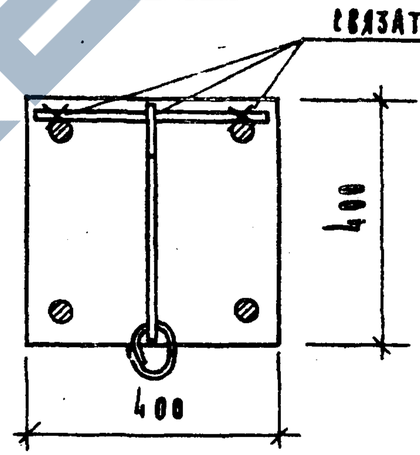

Примечание

1. В приведенных на данном листе узлах продольное армирование колонн показано условно.

ТК 1974	Армирование колонн. Узлы „5г", „6г". Узел установки петли „7г"	Серия ИИ-04-2	Выпуск 20	Лист 63

14608 72

https://zavodjbi.com/

https://zavodjbi.com/

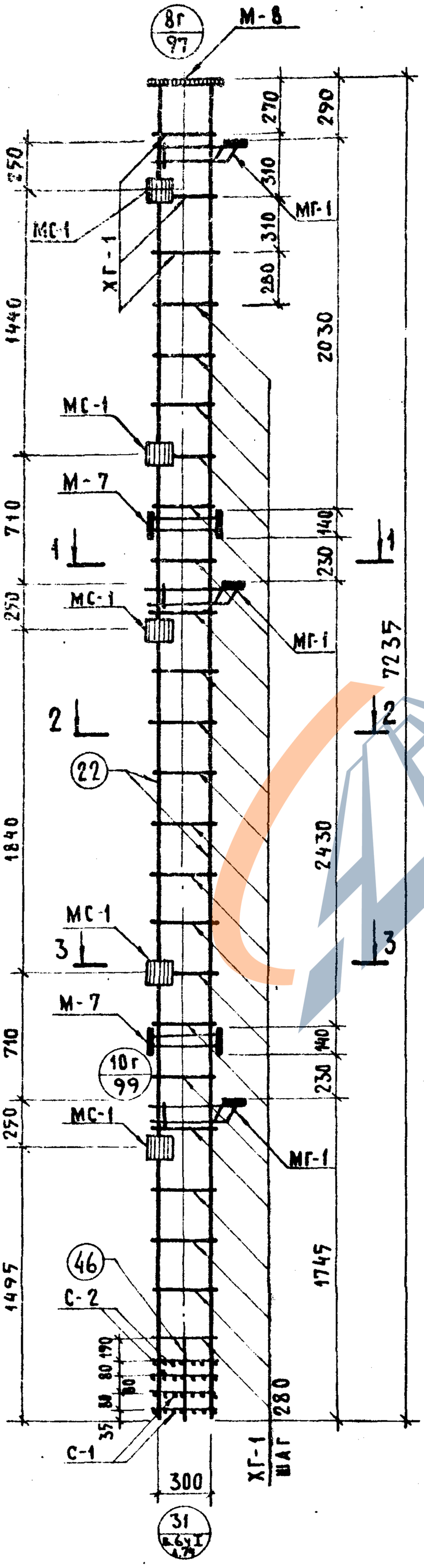

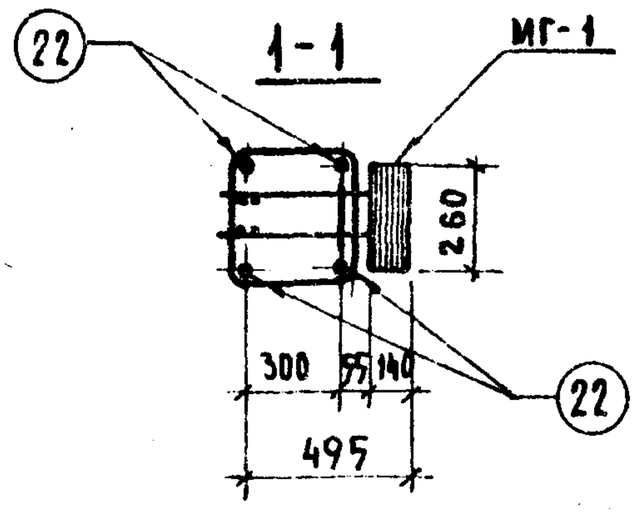

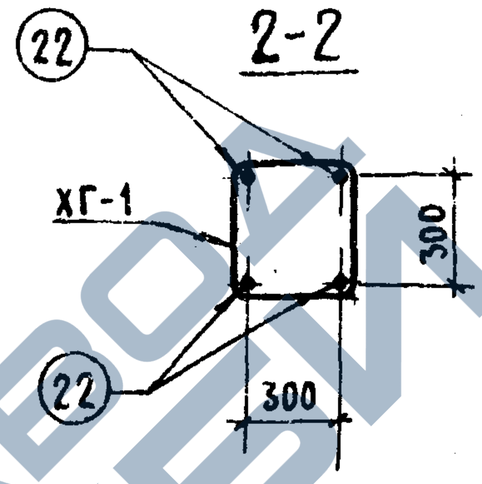

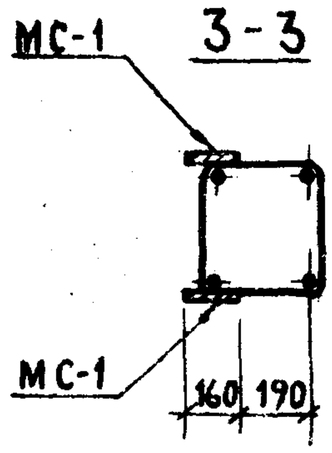

Спецификация марок арматурных изделий на один объемный каркас

Марка объемн. каркаса	Марка армат. каркаса	Кол. шт.	Масса, кг		№ № серии, выпуск, лист
			одного издел.	всех издел.	
ОКГ-1	поз. 22	4	17.78	71.12	л. 112
	С-1	2	0,80	1,60	ИИ-04-2 в.6 ч.II лист 18
	С-2	2	1,20	2.40	
	ХГ-1	24	0.31	7.44	л. 112
	поз. 46	4	0.09	0.36	л. 112
	СА-2	2	1.10	2.20	ИИ-04-2 в.14 л.66
	МС-1	10	3,09	30.90	ИИ-04-2 в.11 ч.II л.35
	МГ-1	3	17,78	53.34	л. 113
	М-7	2	11,20	22.40	ИИ-04-8 в.3 л.5
	М-8	1	16,87	16.87	ИИ-04-8 в.3 л.7
	Итого: 208.63				

Примечание:

1. Связи СА-2 условно не показаны. Связи ставятся в объёмном каркасе на расстоянии между собой не более 6м.
Узел крепления связи СА-2 к объёмному каркасу (узел „А") приведен на листе 108.

Объемный каркас ОКГ-1 3990 22-(24) 828-ИИ-04 КЖ

Колонна КЗВР-428 (24)-25. Объёмный каркас ОКГ-2

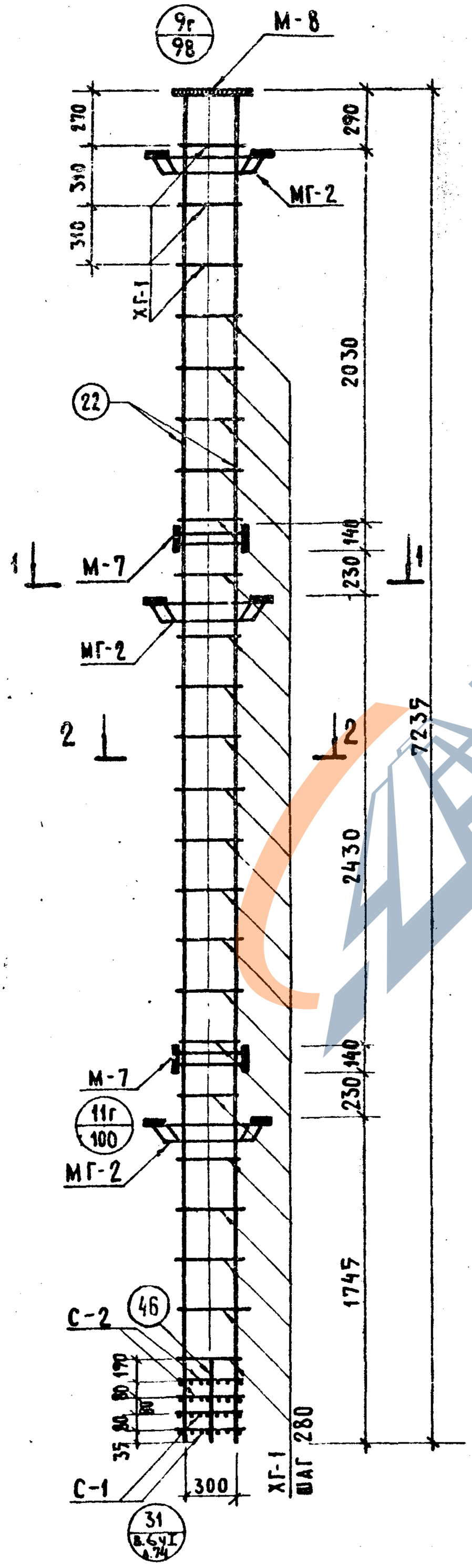

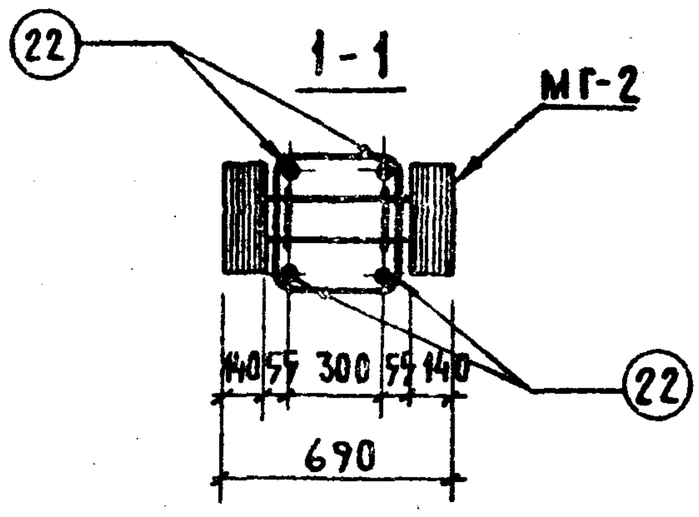

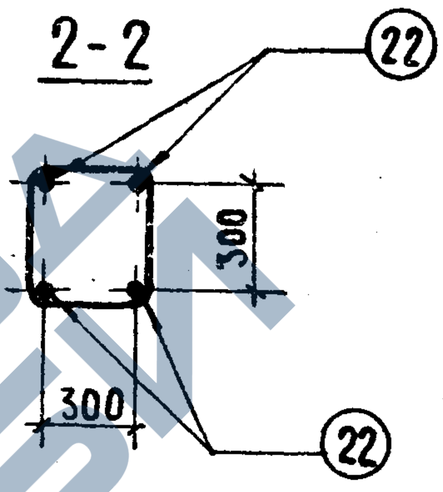

Спецификация марок арматурных изделий на один объёмный каркас

Марка объёмн. каркаса	Марка арматурн. каркаса	Кол. шт.	Масса, кг: одного издел.	Масса, кг: всех издел.	№№ серии, выпуск, лист
ОКГ-2	поз.22	4	17,78	71,12	Л.112
	С-1	2	0,80	1,60	ИИ-04-2 в.6 ч.II лист 18
	С-2	2	1,20	2,40	
	ХГ-1	24	0,31	7,44	Л.112
	поз.46	4	0,09	0,36	Л.112
	СА-2	2	1,10	2,20	ИИ-04-2 в.14 л.66
	МГ-2	3	25,88	77,64	Л.114
	М-8	1	16,87	16,87	ИИ-04-8 в.3 л.7
	М-7	2	11,20	22,40	ИИ-04-8 в.3 л.5
	Итого: 202,03				

Примечание

Общее примечание см. лист 64

Колонна К4ВК-428(24)-25. Объемный каркас ОКГ-3.

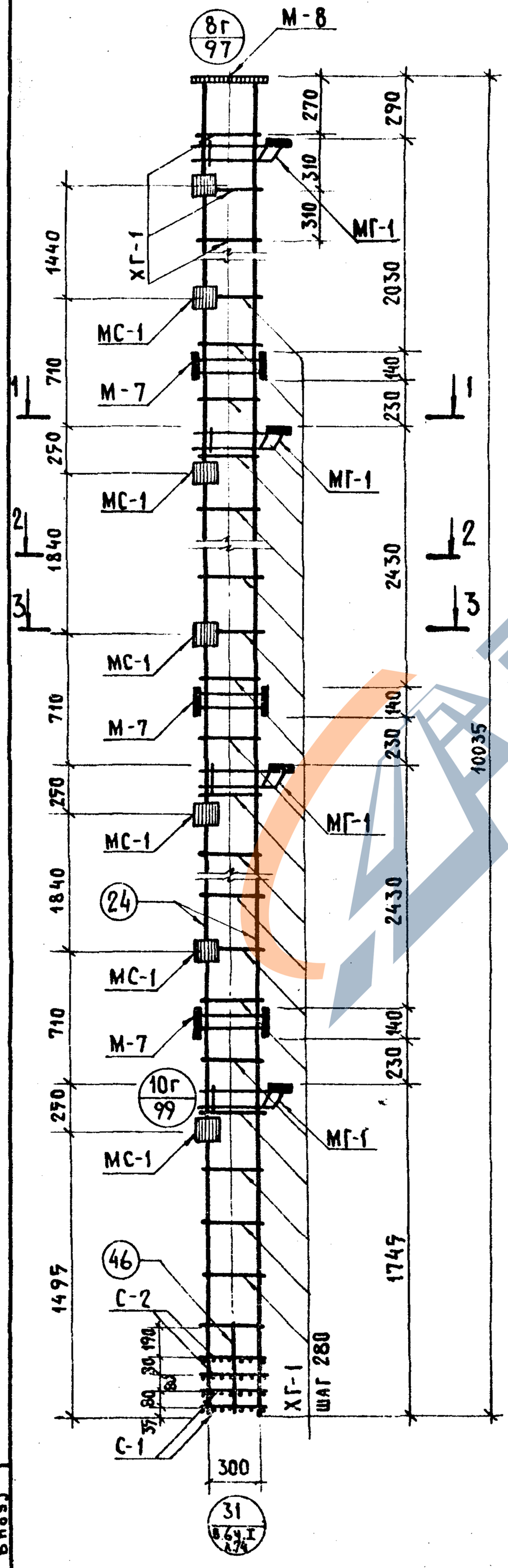

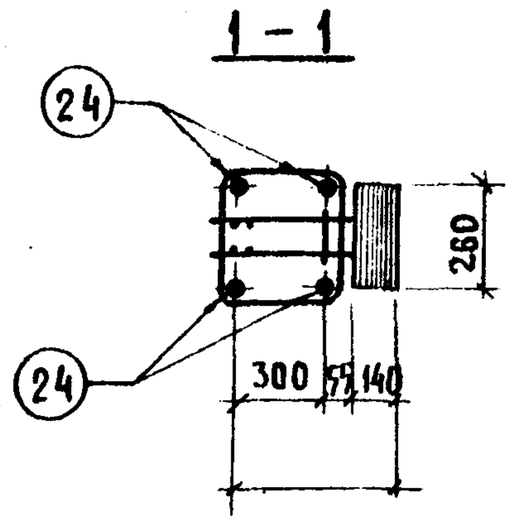

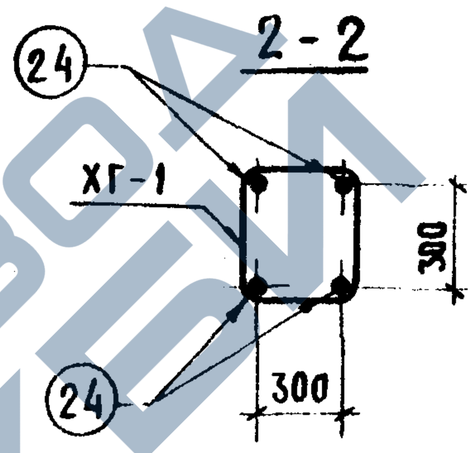

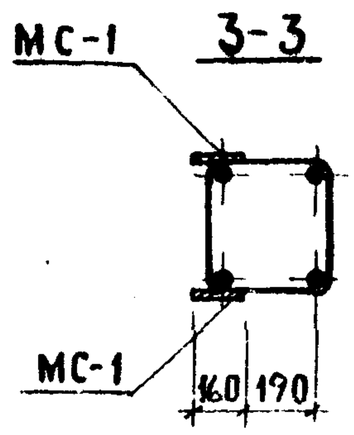

Спецификация марок арматурных изделий на один объемный каркас

Марка объемн. каркаса	Марка армат. изделия	Кол. шт.	Масса, кг: одного изделия	Масса, кг: всех изд.	№№ серии, выпуск, лист
ОКГ-3	поз. 24	4	24,68	98,72	л. 112
	С-1	2	0,80	1,60	ИИ-04-2 в. 6 ч II лист 18
	С-2	2	1,20	2,40	
	ХГ-1	34	0,31	10,54	л. 112
	поз. 46	4	0,09	0,36	л. 112
	СА-2	2	1,10	2,20	ИИ-04-2 в. л. 66
	МС-1	14	3,09	43,26	ИИ-04-2 в. 11 ч II л. 35
	МГ-1	4	17,78	71,12	л. 113
	М-7	3	11,20	33,60	ИИ-04-8 в. 3 л. 5
	М-8	1	16,87	16,87	ИИ-04-8 в. 3 л. 7
	Итого: 280,67				

Примечание

Общее примечание см. лист 64

https://zavodjbi.com/

Колонна К4ВР-428(24)-25. Объёмный каркас ОКГ-4.

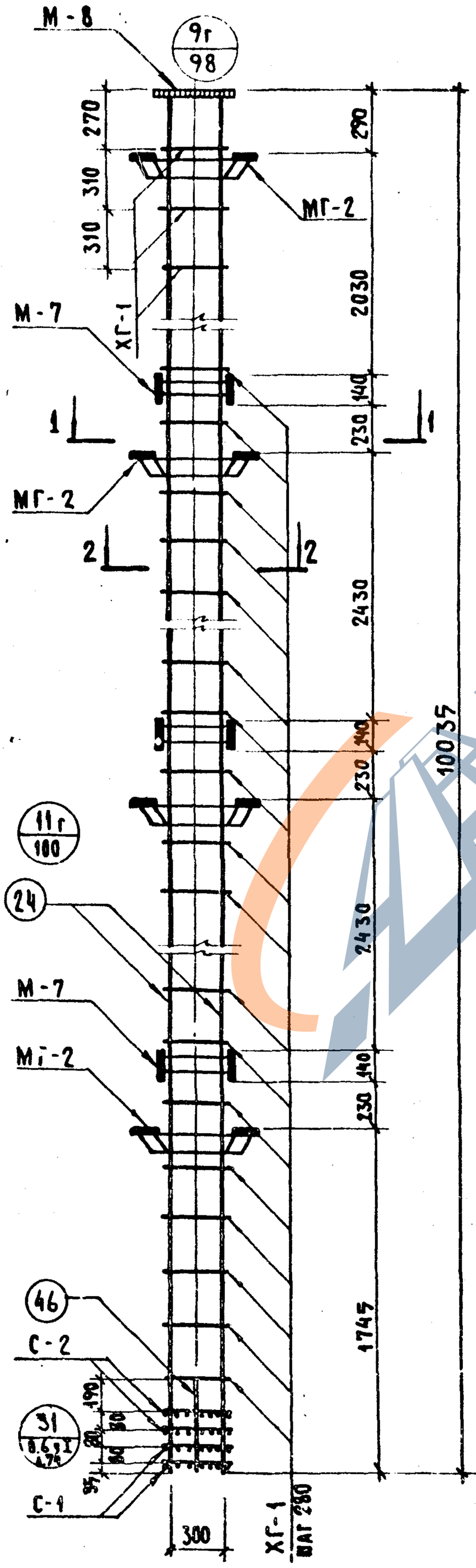

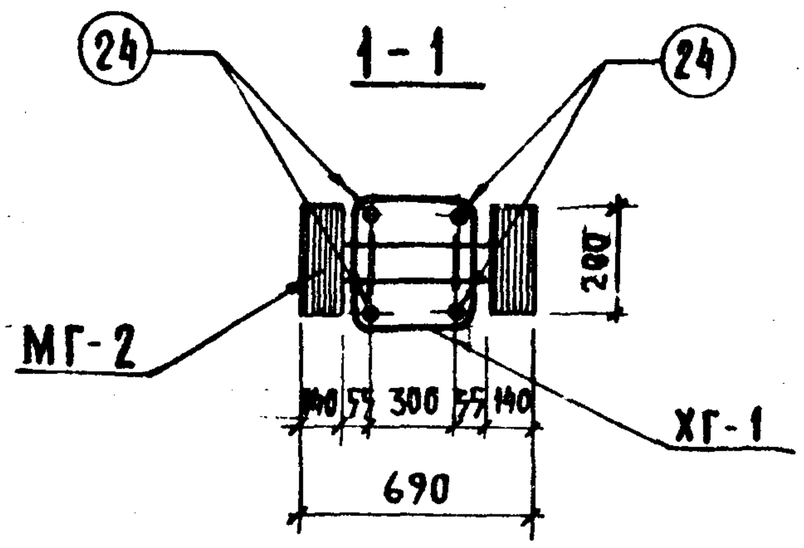

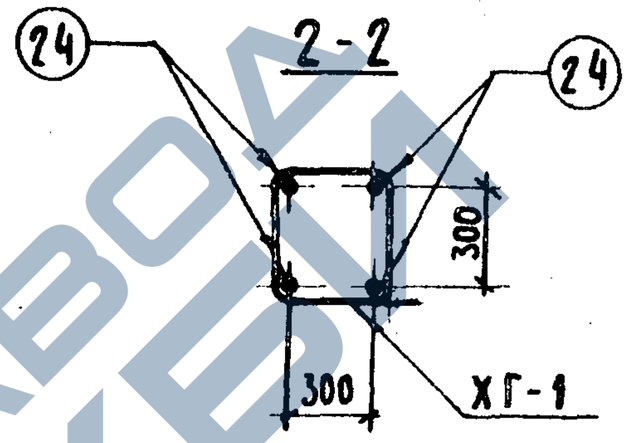

Спецификация марок арматурных изделий на один объёмный каркас

Марка объёмн. каркаса	Марка армат. изделия	Кол. шт.	Масса, кг		№ серии, выпуск лист
			одного изд.	всех изд.	
ОКГ-4	поз. 24	4	24.68	98.72	л. 112
	С-1	2	0.80	1.60	ИИ-04-2 в.6 ч.III лист 18
	С-2	2	1.20	2.40	
	ХГ-1	34	0.31	10.54	л. 112
	поз. 46	4	0.09	0.36	л. 112
	СА-2	2	1.10	2.20	ИИ-04-2 в.11 л. 66
	МГ-2	4	25.88	103.52	л. 114
	М-7	3	11.20	33.60	ИИ-04-8 вып.3 лист 7
	М-8	1	16.87	16.87	ИИ-04-8 вып.3 л. 7
Итого: 269,81					

Примечание

Общее примечание см. лист 64

https://zavodjbi.com/

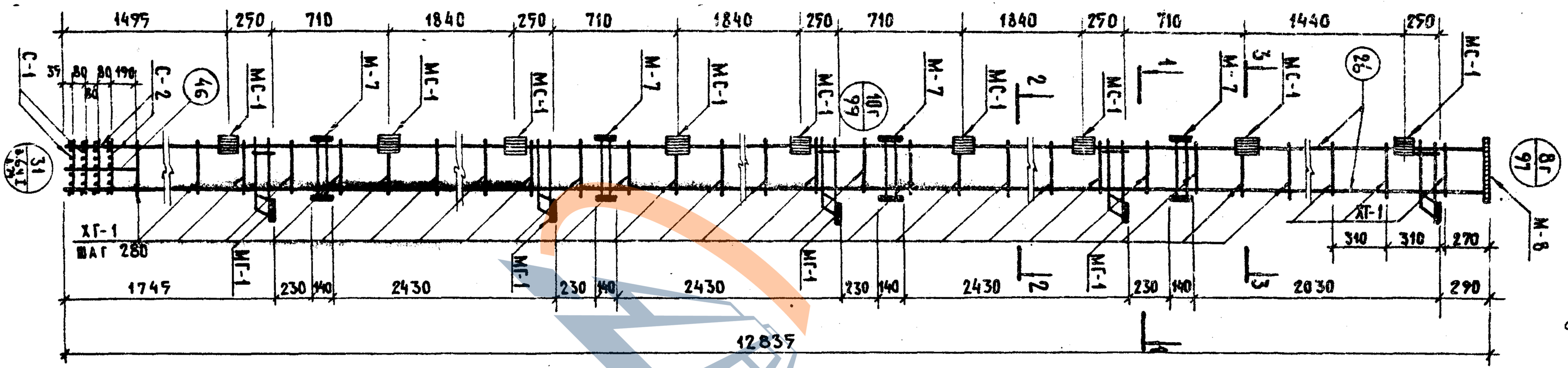

Спецификация марок арматурных изделий на один объемный каркас

Марка объемн. каркаса	Марка армат. каркаса	Кол. шт.	Масса, кг одного изделия	Масса, кг всех изделия	НН серии, выпуск, лист
ОКГ-5	ПОЗ.26	4	31.59	126.36	А.112
	С-1	2	0.80	1.60	ИИ-04-2 в.64 II лист 18
	С-2	2	1.20	2.40	
	ХГ-1	44	0.31	13.64	А.112
	ПОЗ.46	4	0.09	0.36	А.112
	СА-2	3	1.10	3.30	ИИ-04-2 в.14 А.66
	МГ-1	5	17.78	88.90	А.113
	М-7	4	11.20	44.80	ИИ-04-8 в.3 лист 5
	М-8	1	16.87	16.87	ИИ-04-8 в.3 лист 7
	МС-1	18	3.09	55.62	ИИ-04-2 в.11.4 II А.35
	Итого			353.85	

Примечание

1. Общее примечание см. лист 64

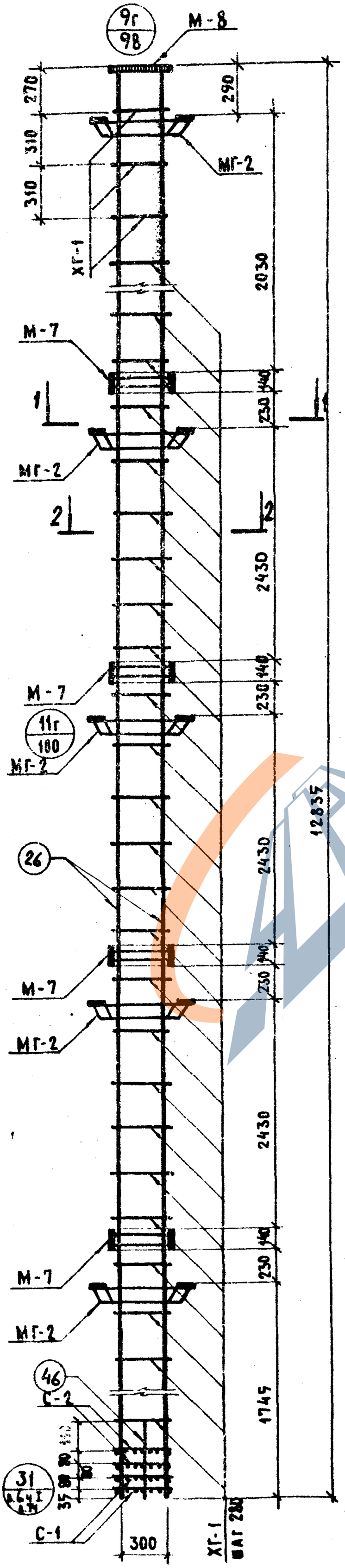

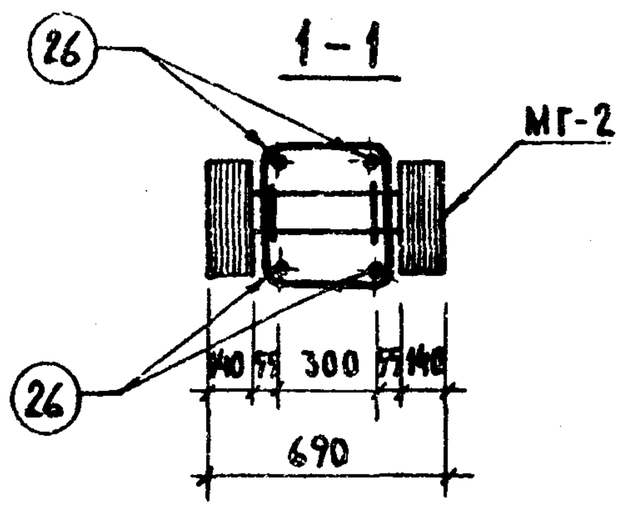

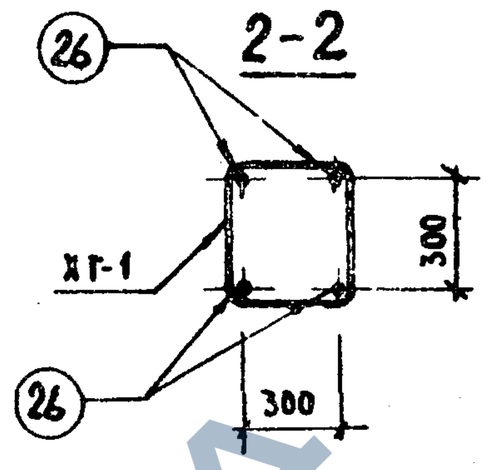

Спецификация марок арматурных изделий на один объемный каркас

Марка объемн. каркаса	Марка армат. каркаса	Кол. шт.	Масса, кг		№№ серии выпуск. лист
			одного издел.	всех издел.	
ОКГ-6	поз. 26	4	31.59	126.36	А. 112
	С-1	2	0.80	1.60	ИИ-04-2 в. 6 ч II лист 18
	С-2	2	1.20	2.40	
	ХГ-1	44	0.31	13.64	А. 112
	поз. 46	4	0.09	0.36	А. 112
	СА-2	3	1.10	3.30	ИИ-04-2 в. 11 л. 66
	МГ-2	5	25.88	129.40	А. 114
	М-7	4	11.20	44.80	ИИ-04-8 в. 3 лист 5
	М-8	1	16.87	16.87	ИИ-04-8 в. 3 лист 7
	Итого			338.73	

Примечание.

Общее примечание см. лист 64

ТК 1974

Колонны К5ВР-428(24)-25.

Объемный каркас ОКГ-6.

СЕРИЯ ИИ-04-2 | Выпуск 24 | Лист 69

508 78

77

Колонны К6ВК-428(24)-25, К6ВК-428(24)-31.

Объёмный каркас ОКГ-7.

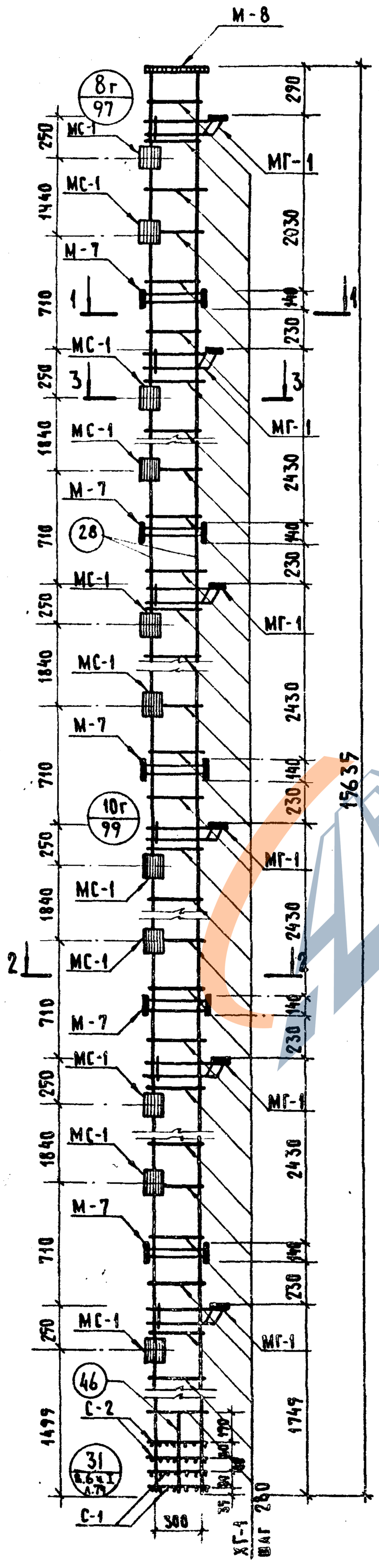

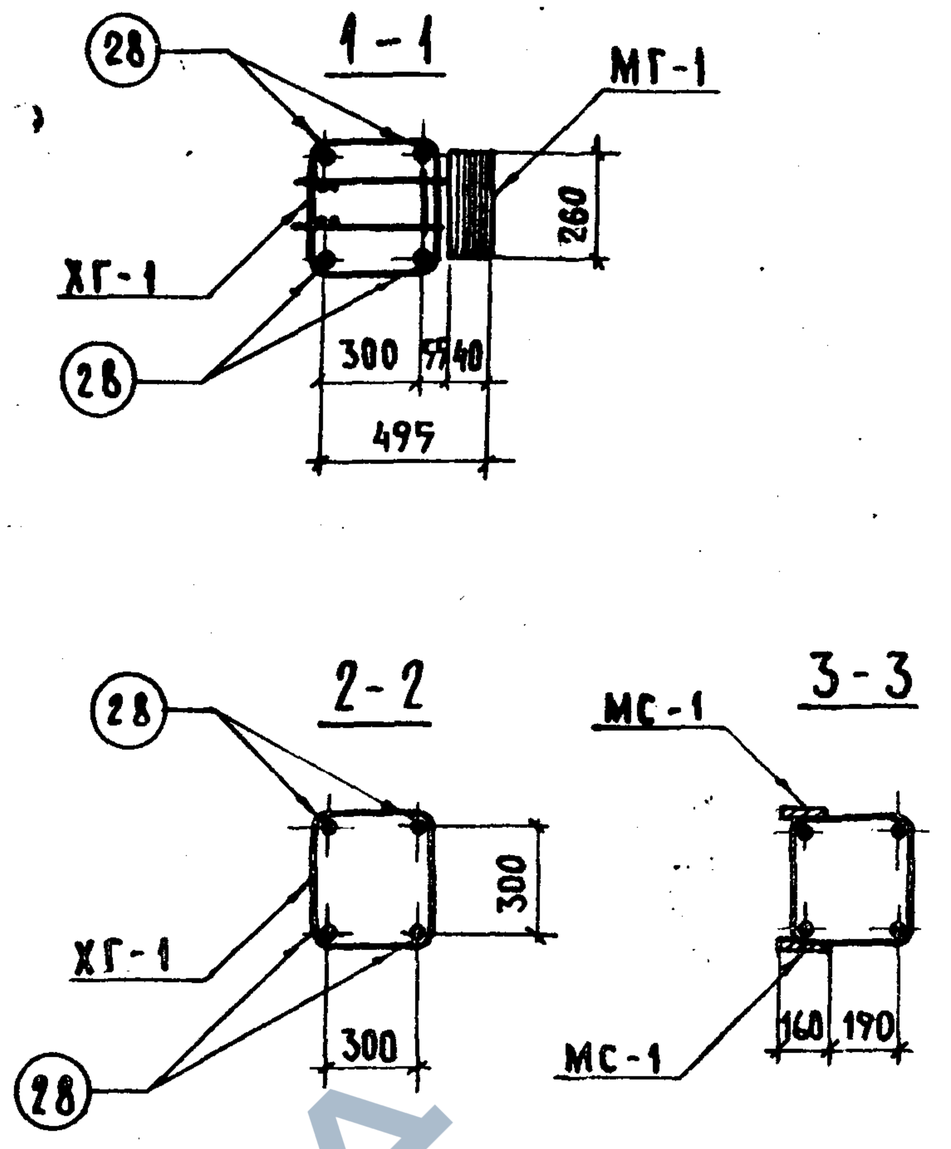

Спецификация марок арматурных изделий на один объемный каркас

Марка объёмн. каркаса	Марка арматур. каркаса	Кол. шт.	Масса, кг: одного издел.	Масса, кг: всех издел.	NN серии выпуск, лист
ОКГ-7	поз. 28	4	38.49	153.96	А. 112
	С-1	2	0.80	1.60	ИИ-04-2 в.6 ч. II лист 18
	С-2	2	1,20	2.40	
	ХГ-1	54	0,31	16,74	А. 112
	поз. 46	4	0,09	0.36	А. 112
	СА-2	3	1,10	3.30	ИИ-04-2 в.14 А.66
	МГ-1	6	17.78	106,68	А. 113
	М-7	5	11.20	56.00	ИИ-04-8 выпуск 3, лист 5
	М-8	1	16,87	16,87	ИИ-04-8 выпуск 3 лист 7
	МС-1	22	3,09	67,98	ИИ-04-2 выпуск 11, ч II А. 35
	Итого: 425,89				

Примечание.

Общее примечание см. лист 64.

https://zavodjbi.com/

Колонны К6ВР-428(24)-25, К6ВР-428(24)-31. Объемный каркас ОКГ-8.

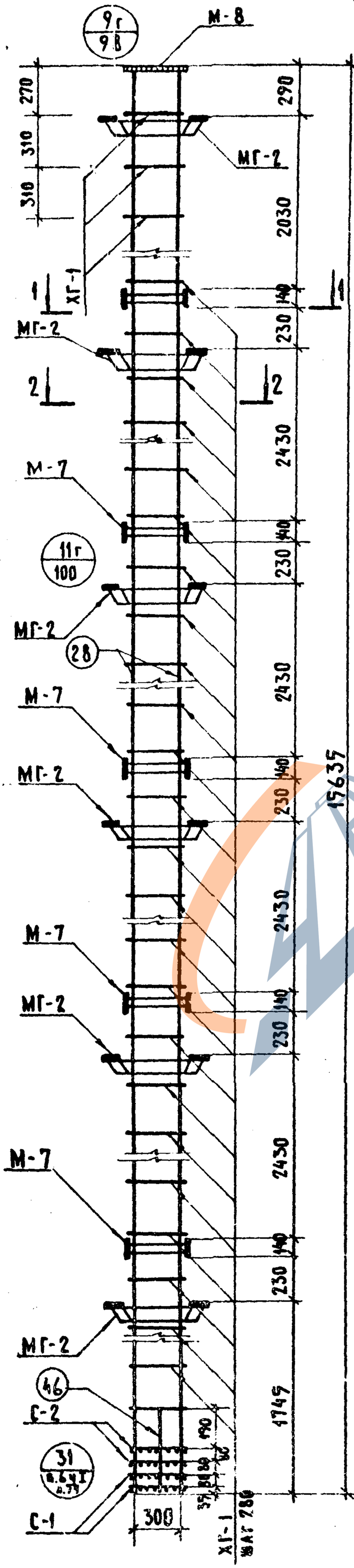

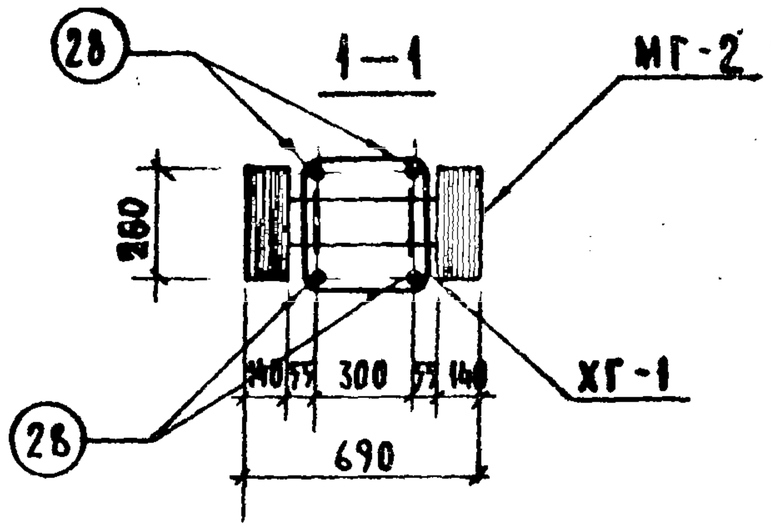

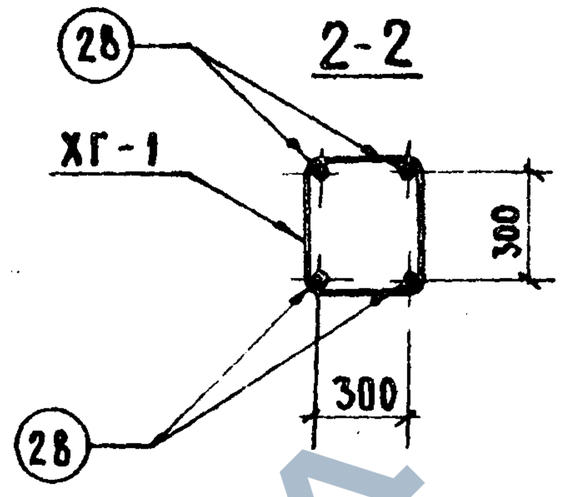

Спецификация марок арматурных изделий на один объёмный каркас

Марка объёмн. каркаса	Марка арматур. каркаса	Кол. шт.	Масса, кг: одного изд.	Масса, кг: всех изд.	№ серии, выпуск, лист
ОКГ-8	поз. 28	4	38,49	153.96	А.112
	С-1	2	0.8	1,60	ИИ-04-2 выпуск 6 ч. II
	С-2	2	1.2	2.40	
	ХГ-1	54	0.31	16.74	А.112
	поз. 46	4	0.09	0.36	А.112
	СА-2	3	1.10	3,30	ИИ-04-2 в.14 л.66
	МГ-2	6	25.88	155,28	А.114
	М-7	5	11,20	56,00	ИИ-04-8 выпуск 3, лист 5
	М-8	1	16,87	16,87	ИИ-04-8 выпуск 3, лист 7
	Итого			406,51	

Примечание

Общее примечание см. лист 64.

https://zavodjbi.com/

Колонна КЗВК-428-25. Объемный каркас ОКГ-9

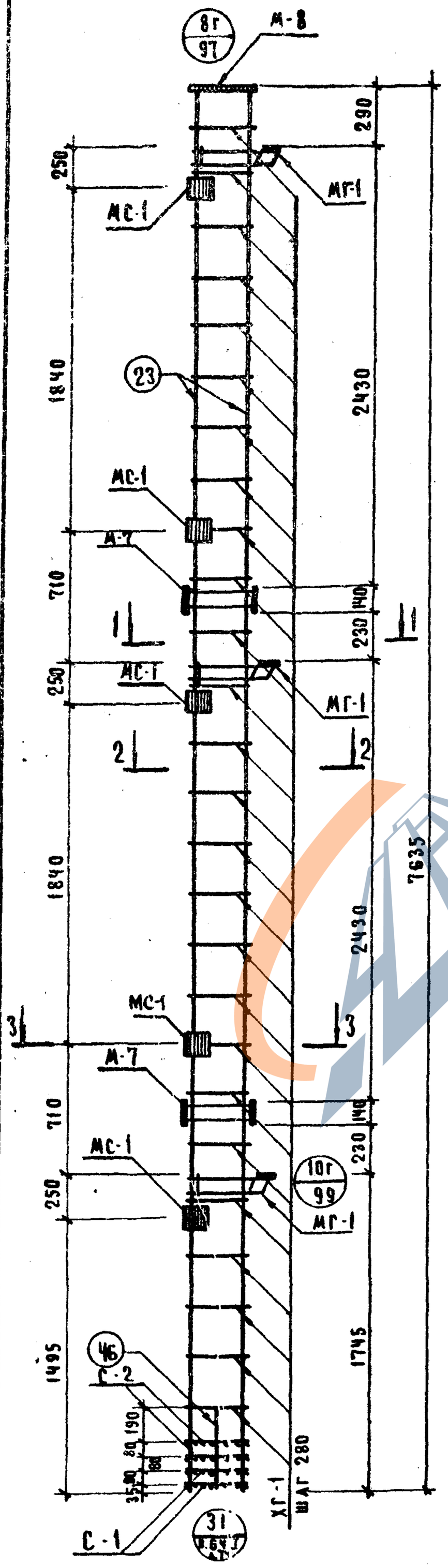

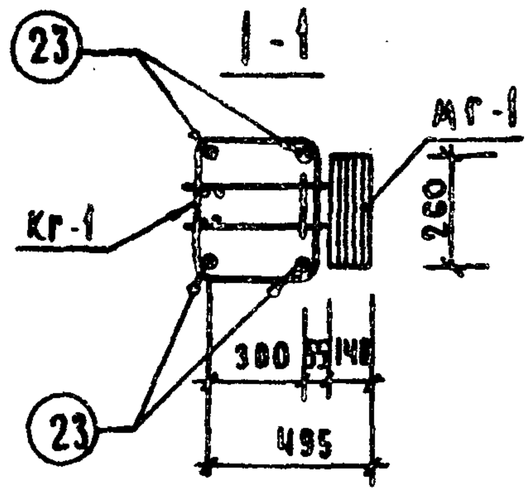

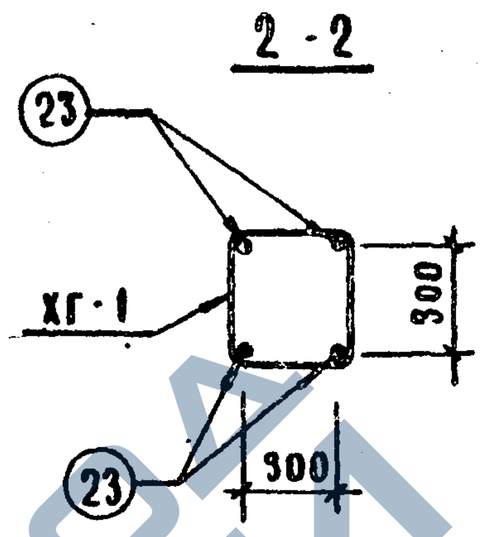

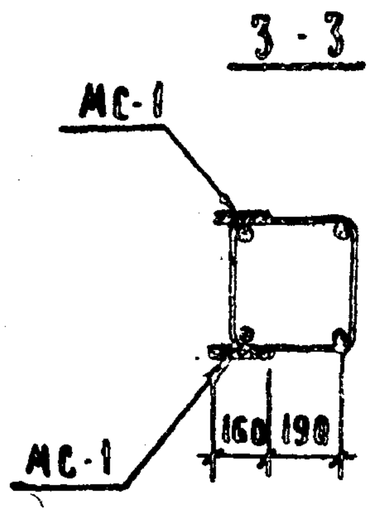

Спецификация марок арматурных изделий на один объемный каркас

Марка объемн. каркаса	Марка армат. каркаса	Кол. шт.	Масса, кг: одного издел.	Масса, кг: всех издел.	Ин серии выпуск. лист
ОКГ-9	поз. 23	4	18.77	75.08	Л. 112
	С-1	2	0.80	1.60	ИН-04-2 в.6 ч.II Л. 18
	С-2	2	1.20	2.40	
	ХГ-1	26	0.31	8.06	Л. 112
	поз. 46	4	0.09	0.36	Л. 112
	СА-2	2	1.10	2.20	ИН-04-2 в.14 Л. 66
	МГ-1	3	17.78	53.34	Л. 113
	М-7	2	11.20	22.40	ИН-04-8 в.3 Л. 5
	М-8	1	16.87	16.87	ИН-04-8 в.3 Л. 7
	МС-1	10	3.09	30.90	ИН-04-2 выпуск II ч.II Л. 35
	Итого 213.21				

Примечание

Общее примечание см. лист 64

https://zavodjbi.com/

КАРКАСЫ ОБЪЕМНЫЕ КАРКАСА ОКГ-10 ИЗДЕЛИЯ 3.820.1-25.82-424

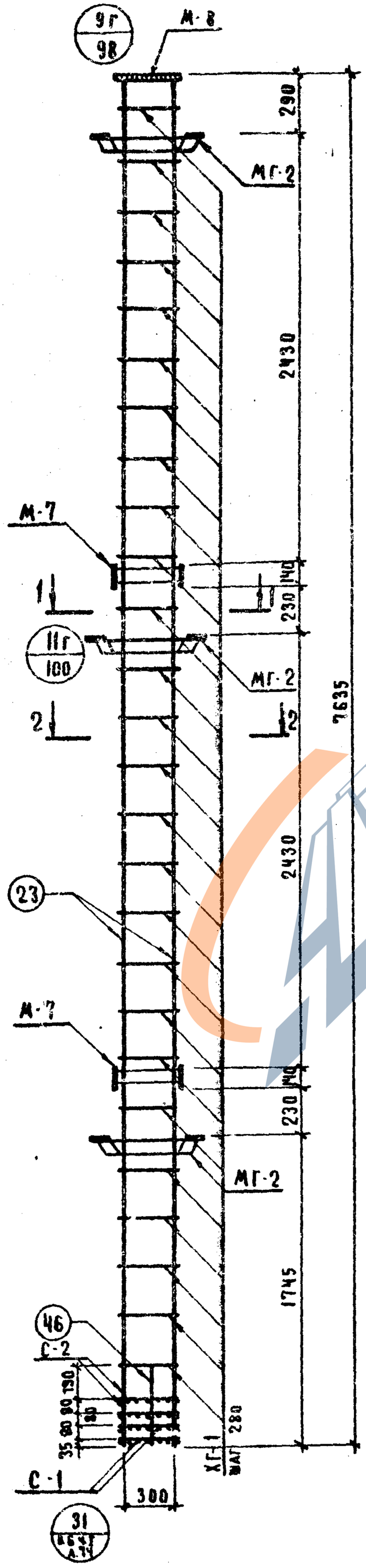

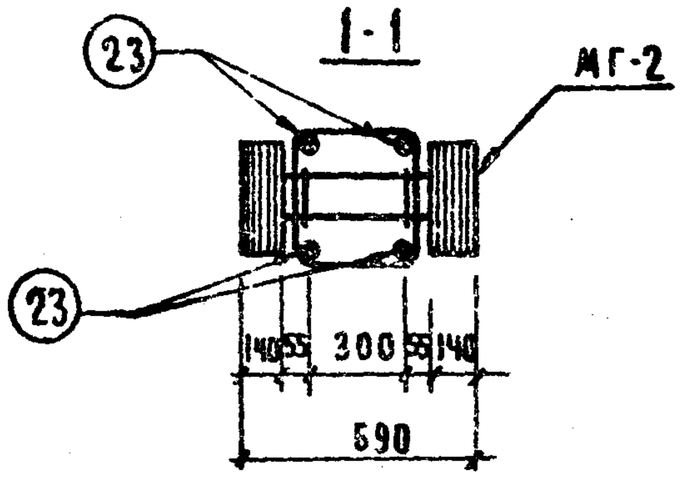

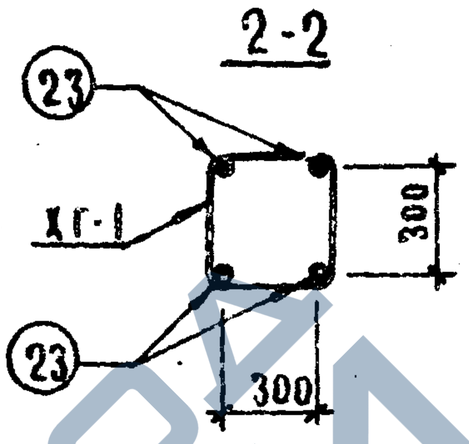

Спецификация марок арматурных изделий на один объемный каркас

Марка объемн. каркаса	Марка армат. каркаса	Кол. шт.	Масса, кг: одного изда.	Масса, кг: всех изда.	№ № серии, выпуск, лист
ОКГ-10	поз. 23	4	18.77	75.08	А. II2
	С-1	2	0.80	1.60	ИИ-ОЧ-2 в.6 ч.II лист 18
	С-2	2	1.20	2.40	
	ХГ-1	26	0.31	8.06	А. II2
	поз. 46	4	0.09	0.36	А. II2
	СА-2	2	1.10	2.20	ИИ-ОЧ-2 в.14 А. 66
	МГ-2	3	25.88	77.64	А. II4
	М-7	2	11.20	22.40	ИИ-ОЧ-8 в.А. А.5
	М-8	1	16.87	16.87	ИИ-ОЧ-8 в.3 А.7
	Итого 206.61				

Примечание:

1. Общее примечание см. лист 64

https://zavodjbi.com/

Колонна К4ВК-428 25

Объемный каркас ОКГ-11

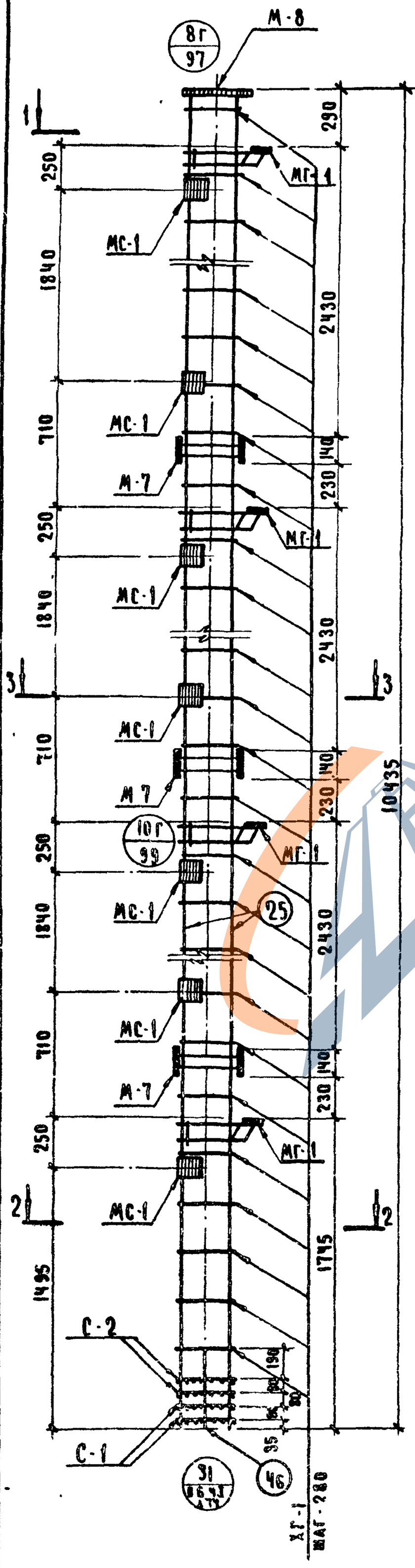

Спецификация марок арматурных изделий на один объемный каркас

Марка объемн. каркаса	Марка арматурн. каркаса	Кол шт	Масса, кг: одного издел	Масса, кг: всех издел	№№ серии, выпуск, лист
ОКГ-11	поз 25	4	25.70	102.80	л. 112
	ХГ-1	36	0.31	11.16	л. 112
	С-1	2	0.80	1.60	ИИ-04-2 в 6 ч II лист 18
	С-2	2	1.20	2.40	
	СА-2	2	1.10	2.20	ИИ-04-2 в 49, л 68
	поз 46	4	0.09	0.36	л. 112
	МГ-1	4	17.78	71.12	л. 113
	М-7	3	11.20	33.60	ИИ-04-8 в 3 л. 5
	М-8	1	16.87	16.87	ИИ-04-8 в 3 л 7
	МС-1	14	3.09	43.26	ИИ-04-2 в II, ч. II, л. 35
			итого	285.37	

Примечания

Общее примечание см. лист 64

https://zavodjbi.com/

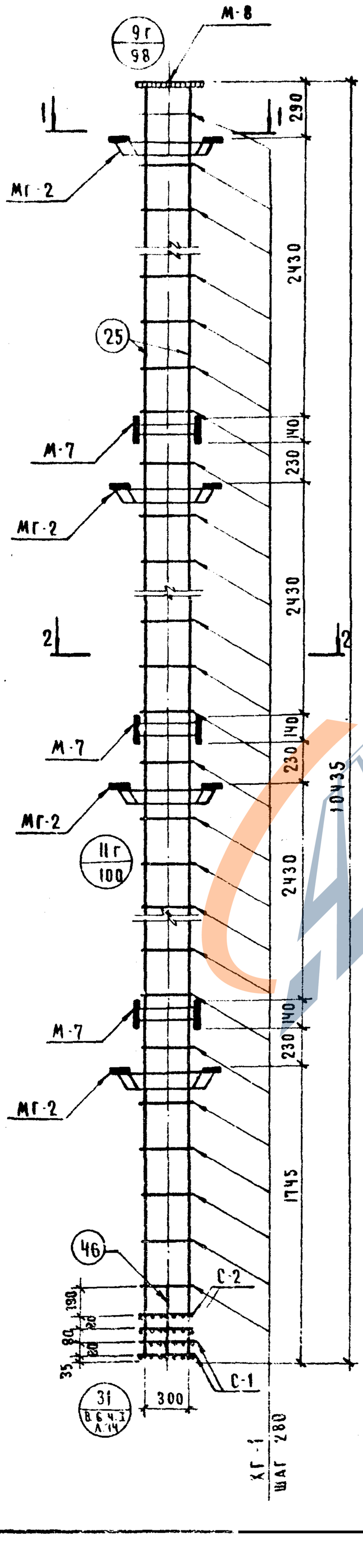

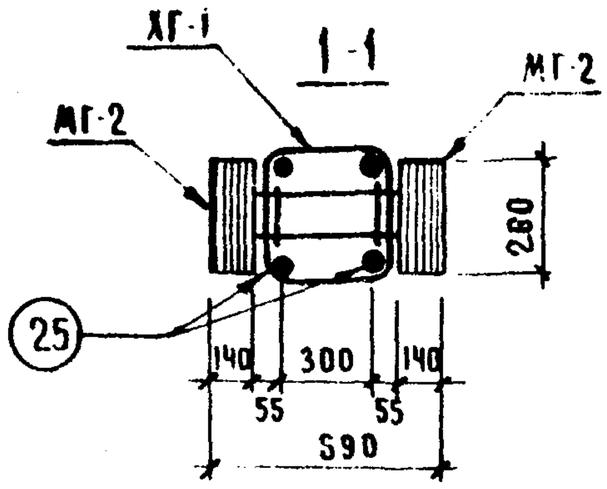

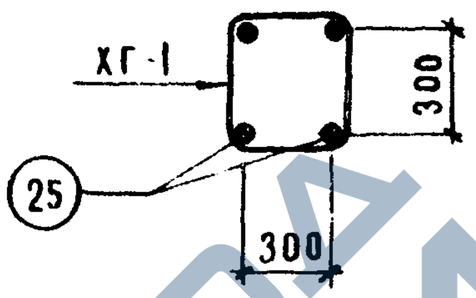

Спецификация марок арматурных изделий на один объемный каркас

Марка объемн. каркаса	Марка арматурн. каркаса	Кол. шт.	Масса, кг одного издел.	Масса, кг всех издел.	№ серии, выпуск, лист
ОКГ-12	поз. 25	4	25.70	102.80	А. 112
	ХГ-1	36	0.31	11.16	А. 112
	С-1	2	0.80	1.60	ИИ-ОЧ-2 в.6 ч.II лист 18
	С-2	2	1.20	2.40	
	СА-2	2	1.10	2.20	ИИ-ОЧ-2 в.4ч, А.66
	поз. 46	4	0.09	0.36	А. 112
	МГ-2	4	25.88	103.52	А. 114
	М-7	3	11.20	33.60	ИИ-ОЧ-8 в.3 А.5
	М-8	1	16.87	16.87	ИИ-ОЧ-8 в.3 А.7
	Итого:			274.51	

Примечание:

Общее примечание см. лист 64

https://zavodjbi.com/

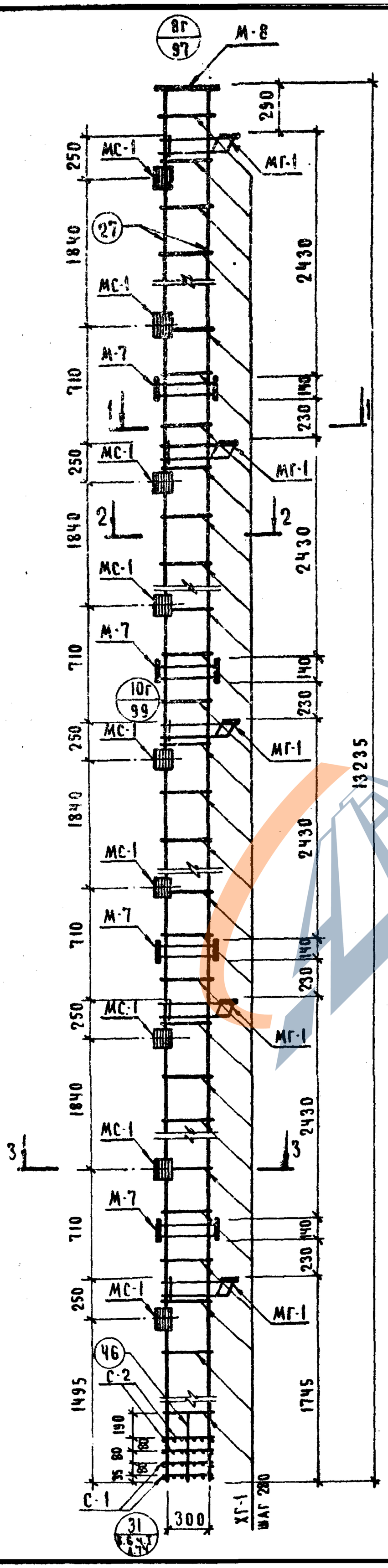

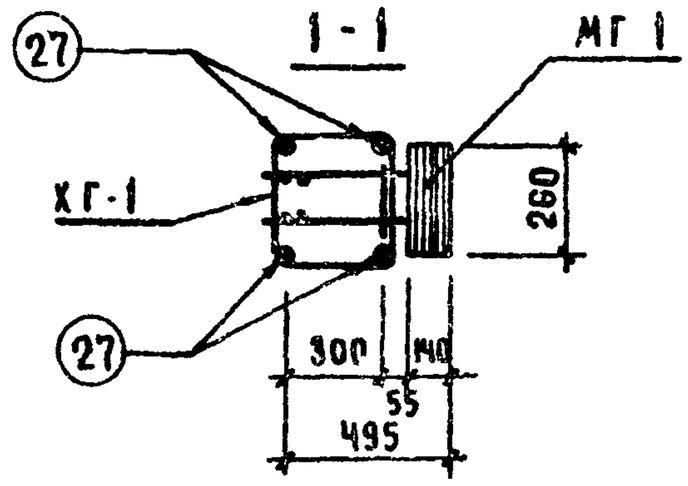

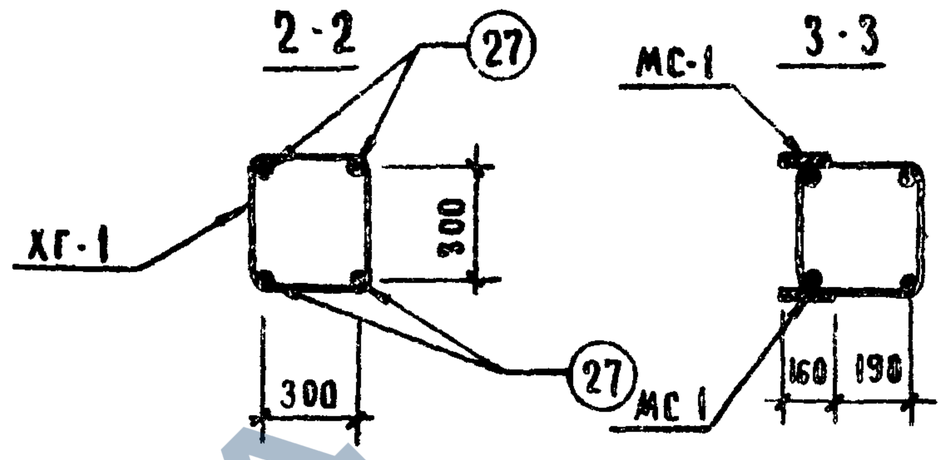

Спецификация марок арматурных изделий на один объемный каркас

Марка объемн. каркаса	Марка арматур. каркаса	Кол. шт.	Масса, кг: одного издел.	Масса, кг: всех издел.	№№ серии выпуск лист
ОКГ-13	поз. 27	4	32.58	130.32	л. 112
	С-1	2	0.80	1.60	ИИ-04-2 в. 6 ч. II лист 18
	С-2	2	1.20	2.40	
	ХГ-1	46	0.31	14.26	л. 112
	поз. 46	4	0.09	0.36	л. 112
	СА-2	3	1.10	3.30	ИИ-04-2 в. 14 л. 66
	МГ-1	5	17.78	88.90	л. 113
	М-7	4	11.2	44.80	ИИ-04-8 выпуск 3 лист 5
	М-8	1	16.87	16.87	ИИ-04-8 выпуск 3 лист 7
	МС-1	18	3.09	55.62	ИИ-04-2 выпуск 11 ч. II л. 35
	Итого 358.43				

Примечание:
Общее примечание см. лист 64

ТК 1974

Колонна К58К-428-25 Объемный каркас ОКГ-13

Серия ИИ-04-2 Лист 76

ЗАВОД ЖБИ

https://zavodjbi.com/

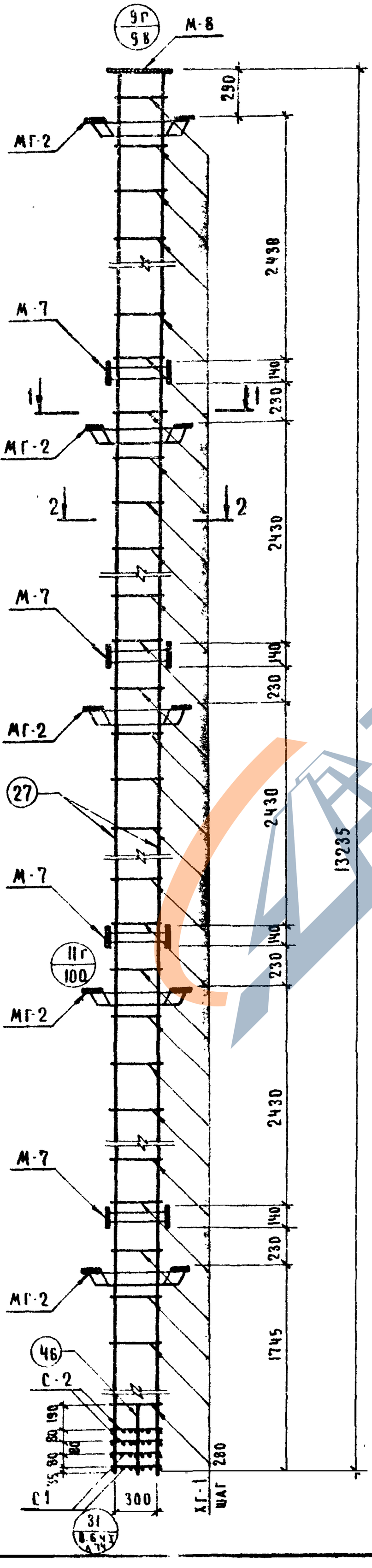

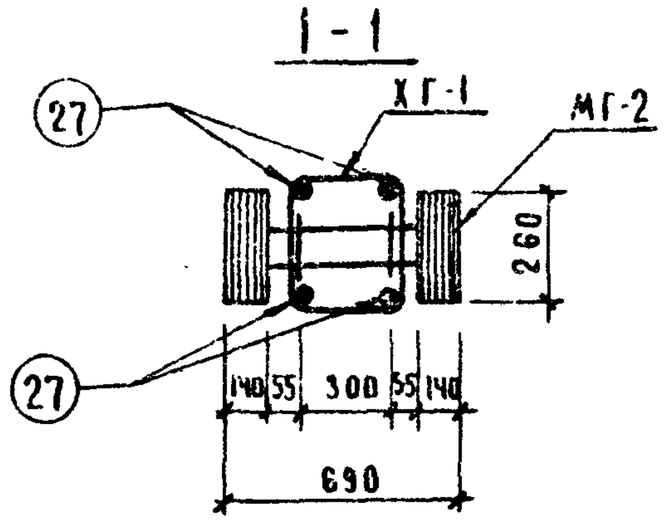

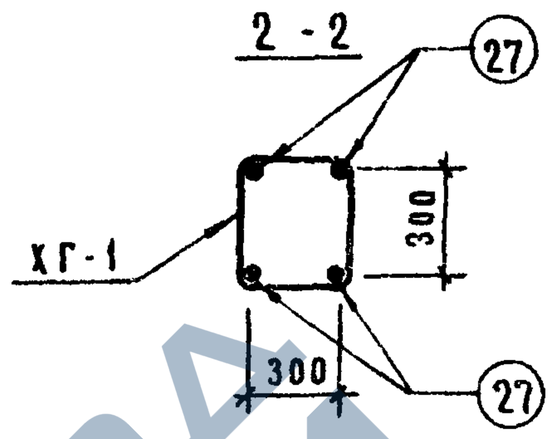

Спецификация марок арматурных изделий на один объемный каркас

Марка объемн. каркаса	Марка арматур. изделия	Кол. шт.	Масса, кг одного изделия	Масса, кг всех изделий	№ серии выпуск лист
ОКГ-14	поз.27	4	32.58	130.32	А. 112
	С-1	2	0.80	1.60	ИИ-ОЧ-2 в.6 ч II лист 18
	С-2	2	1.20	2.40	
	ХГ-1	46	0.31	14.26	А 112
	поз.46	4	0.09	0.36	А. 112
	СА-2	3	1.10	3.30	ИИ-ОЧ-2 в.44 лист 66
	МГ-2	5	25.88	129.40	А. 114
	М-7	4	11.20	44.80	ИИ-ОЧ-8 в.3 лист 5
	М-8	1	16.87	16.87	ИИ-ОЧ-8 в.3 лист 7
	Итого:			343.31	

Примечание

Общее примечание см лист 64

https://zavodjbi.com/

https://zavodjbi.com/

Москва | Рук. гр. ННЖ | Согласовано | Испр. | Инв. №

1974 | Т.К.

Каркасы плоские сварные

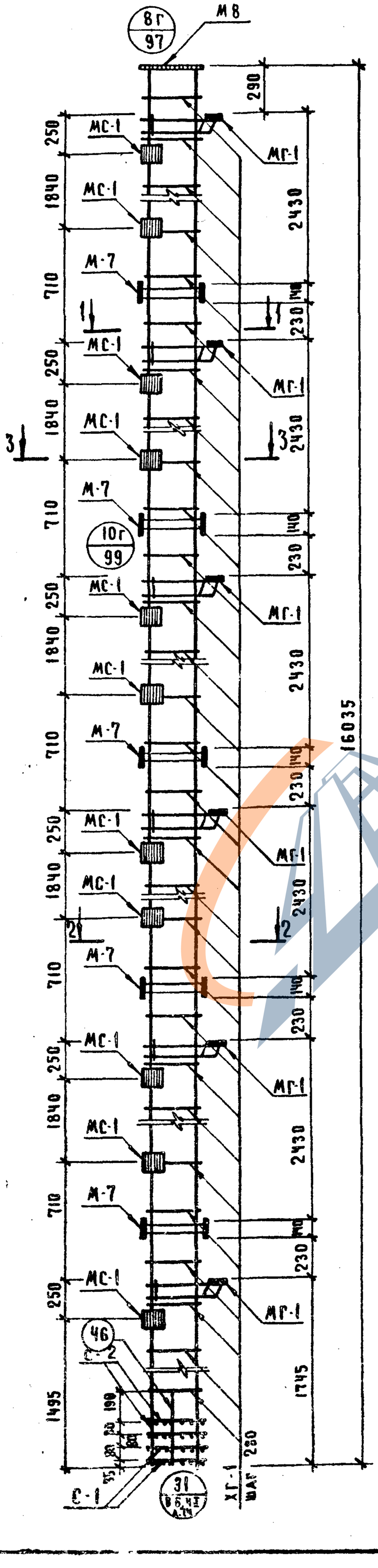

1-1

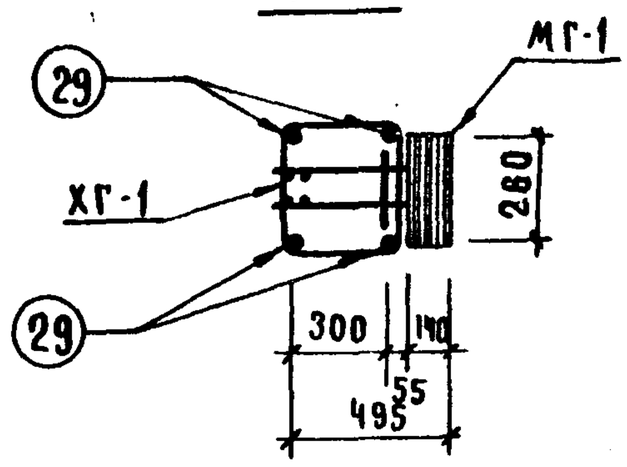

2-2

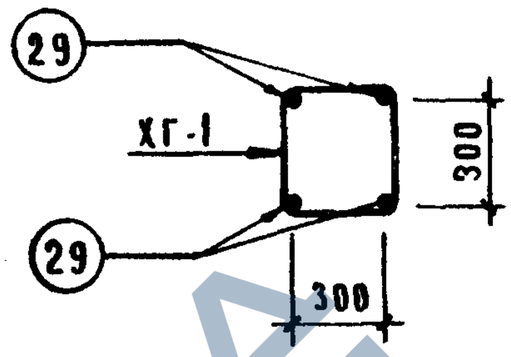

3-3

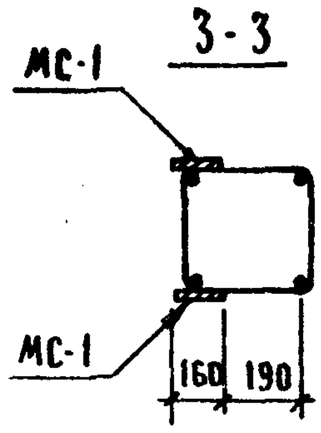

Спецификация марок арматурных изделий на один объемный каркас

Марка объемн. каркаса	Марка армат. издел.	Кол. шт.	Масса, кг		№ серии выпуск лист
			одного изделия	всех издел.	
ОКГ-15	поз. 29	4	39.48	157.92	А. 112
	С-1	2	0.80	1.60	ИИ-ОЧ-2 В.6 Ч.II Лист 18
	С-2	2	1.20	2.40	
	ХГ-1	56	0.31	17.36	А. 112
	поз. 46	4	0.09	0.36	А. 112
	СА-2	3	1.10	3.30	ИИ-ОЧ-2 В.14 А.66
	МГ-1	6	17.78	106.68	А. 113
	М-7	5	11.20	56.00	ИИ-ОЧ-8 В.3 А.5
	М-8	1	16.87	16.87	ИИ-ОЧ-8 В.3 А.7
	МС-1	22	3.09	67.98	ИИ-ОЧ-2 В.II Ч.II А.35
	Итого			436.97	

Примечание:

Общее примечание см. лист 64

1974 | 28 | 98

https://zavodjbi.com/

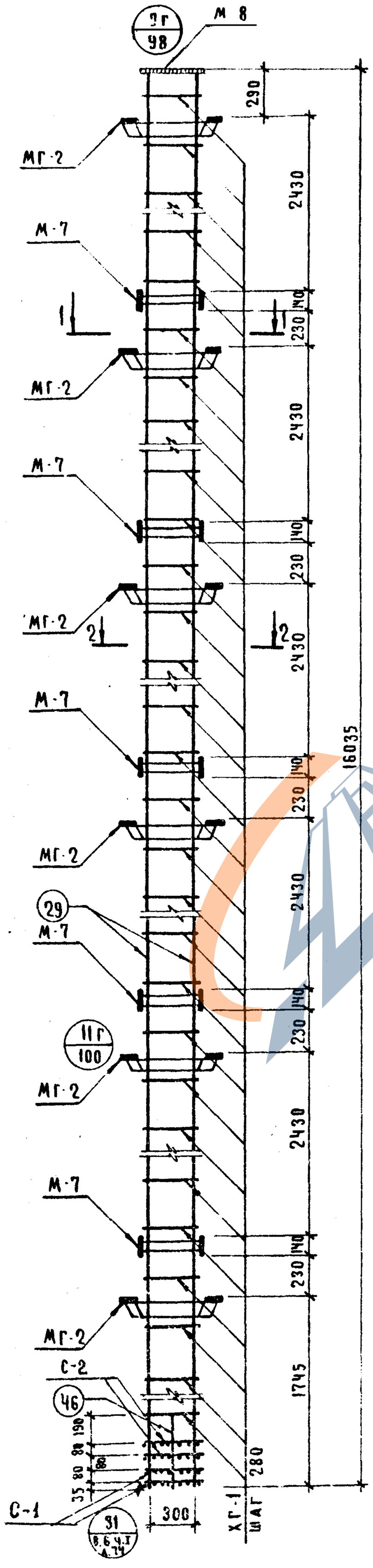

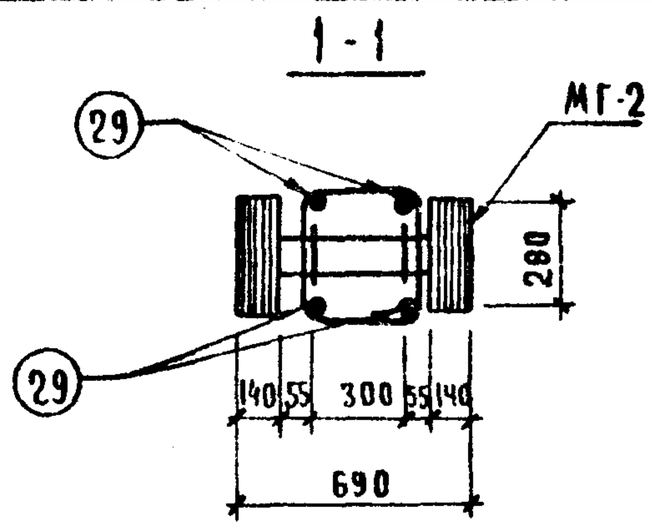

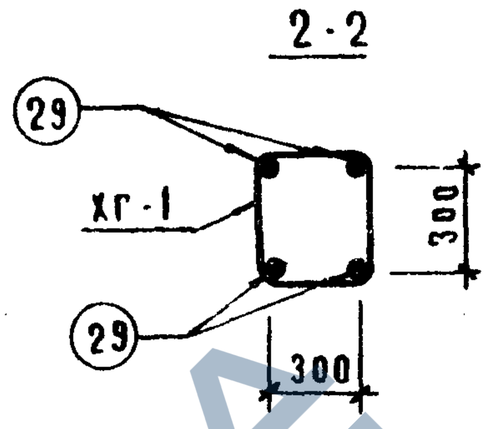

Спецификация марок арматурных изделий на один объемный каркас

Марка объемн. каркаса	Марка арматур. изделия	Кол. шт.	Масса, кг: одного изделия	Масса, кг: всех изделий	№№ серии выпуск, лист
ОКГ-16	поз. 29	4	39.48	157.92	Л. 112
	С-1	2	0.80	1.60	ИИ-04-2 В.6 Ч.II Лист 18
	С-2	2	1.20	2.40	
	ХГ-1	56	0.31	17.36	Л. 112
	поз. 46	4	0.09	0.36	Л. 112
	МГ-2	6	25.88	155.28	Л. 114
	М-7	5	11.20	56.00	ИИ-04-8 В.3 Л. 5
	М-8	1	16.87	16.87	ИИ-04-8 В.3 Л. 7
	СА-2	3	1.10	3.30	ИИ-04-2 В.14 Л. 66
	Итого: 411.09				

Примечание:

Общее примечание см. лист 64

Т.К. 1974

Колонны КБВР-428-25; КБВР-428-31.

Объемный каркас ОКГ-16

Серия ИИ-04-2

Выпуск 20

Лист 79

14608 88

Колонны КЗСК-428-25, КЗСК-428-31. Объемный каркас ОКГ-17

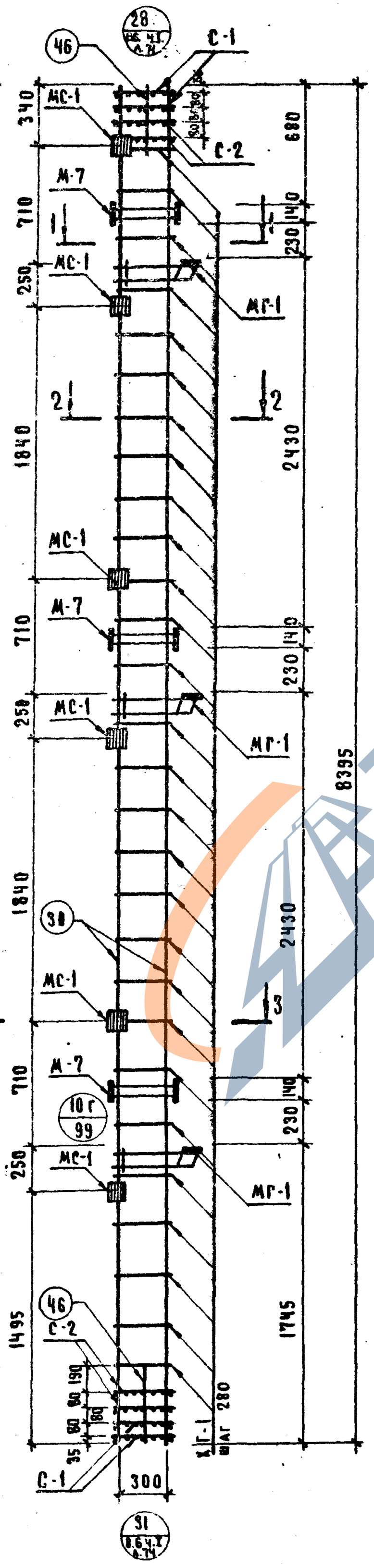

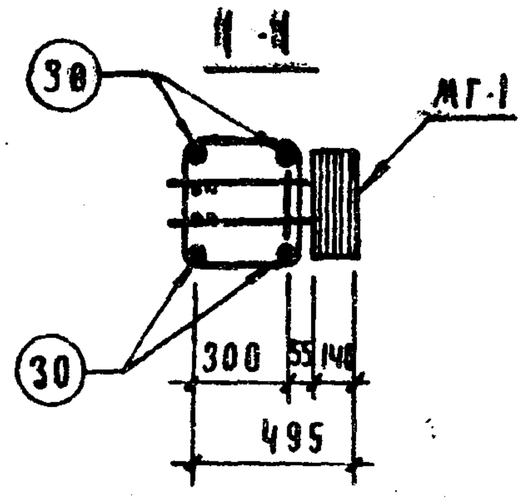

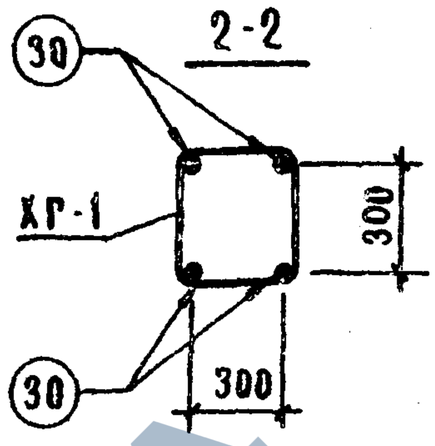

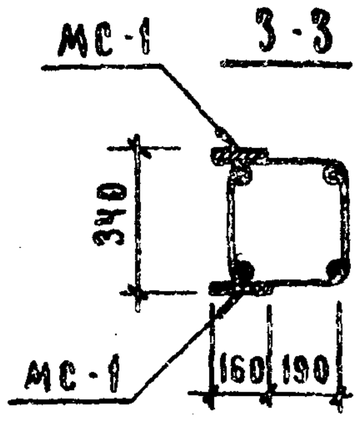

Спецификация марок арматурных изделий на один объемный каркас

Марка объемн. каркаса	Марка арматур. каркаса	Кол. шт.	Масса, кг: одного издел.	Масса, кг: всех издел.	№№ серии выпуск лист
ОКГ-17	поз. 30	4	20.66	82.64	А. 112
	С-1	4	0.80	3.20	ИИ-04-2 в.6 ч.II лист 18
	С-2	4	1.20	4.80	
	ХГ-1	28	0.31	8.68	А. 112
	поз. 46	8	0.09	0.72	А. 112
	МГ-1	3	17.78	53.34	А. 113
	СА-2	2	1.10	2.20	ИИ-04-8 в.14 А.66
	МС-1	12	3.09	37.08	ИИ-04-2 в.11 ч.II А.35
	М-7	3	11.20	33.60	ИИ-04-8 в.3 А.5
	Итого 226.26				

Примечание:

1. Общее примечание см. лист 64

Серия ИИ-04-2 | Выпуск 20 | Лист 80

ТК 1974

Колонны КЗСК-428-33; КЗСК-428-39; Объемный каркас ОКГ-18.

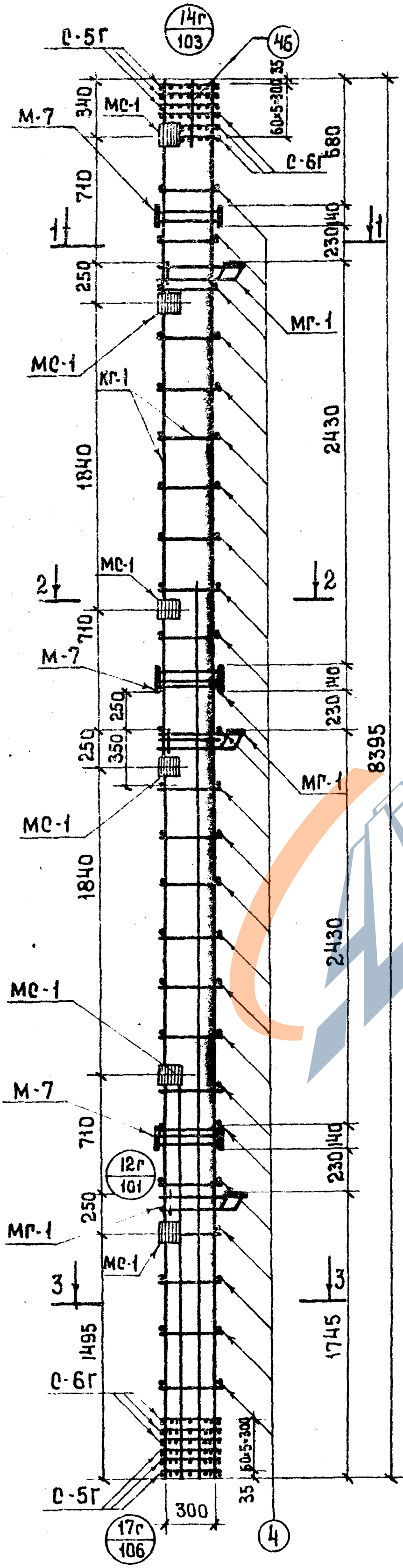

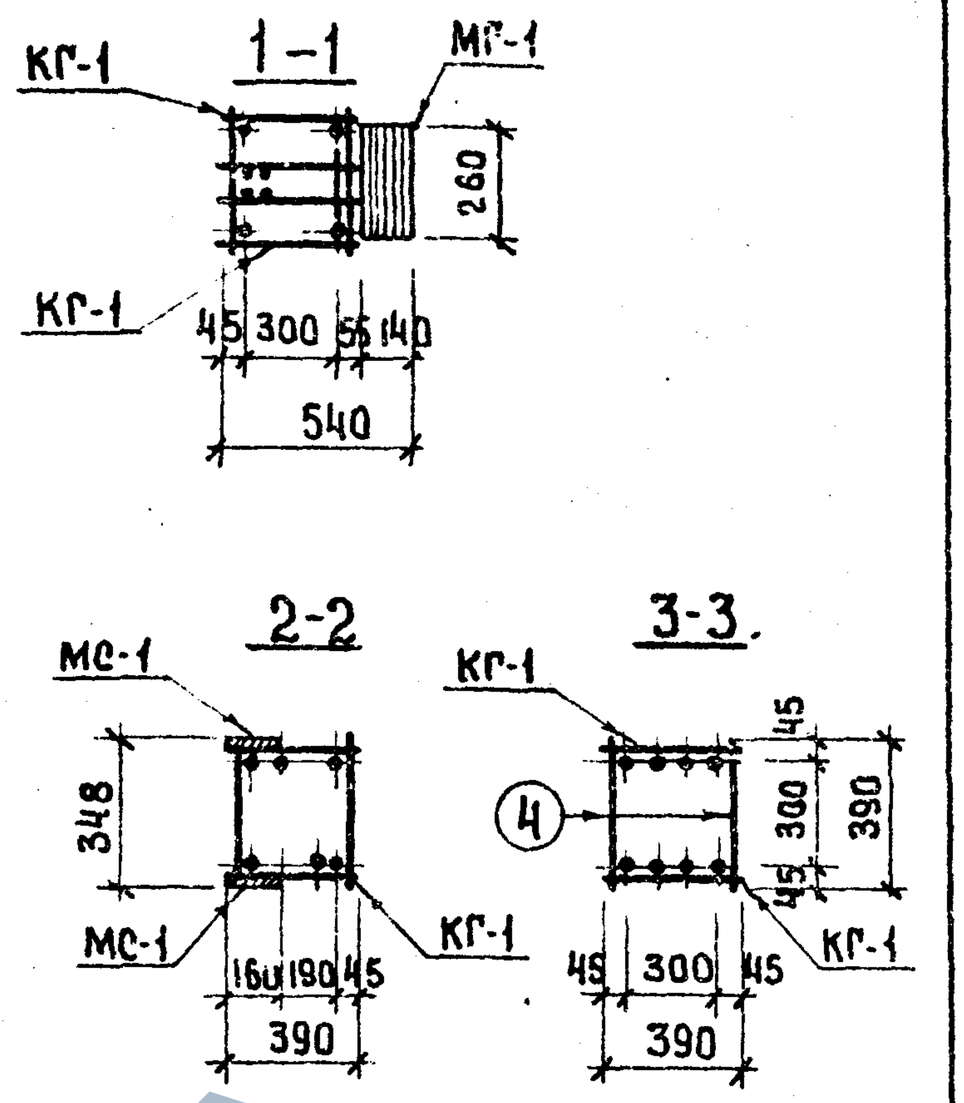

Спецификация марок арматурных изделий на один объемный каркас.

Марка объемн. каркаса	Марка армат. изделия	Кол. шт.	Масса, кг. одного изд.	Масса, кг. всех изд.	НН серии выпуск лист
ОКГ-18	КГ-1	2	106.39	212.78	Л. 109
	С-5Г	6	3.3	19.80	Л. 112
	С-6Г	6	4.9	29.40	
	поз.4	50	0.24	12.00	Л. 112
	поз.46	6	0.09	0.54	Л. 112
	СА-2	2	1.10	2.20	ИИ-04-2 в 14, л 66.
	МГ-1	3	17.78	53.34	Л 113
	М-7	3	11.20	33.60	ИИ-04-8 в 3 л. 5.
	МС-1	12	3.09	37.08	ИИ-04-2 в 11ч II л 35
	Итого: 400.74				

Примечания.

1. Общее примечание см. лист 64.

Серия ИИ-04-2 | Выпуск | Лист

Колонны КЗСК-428-45; КЗСК-428-52; Объемный каркас ОКГ-19.

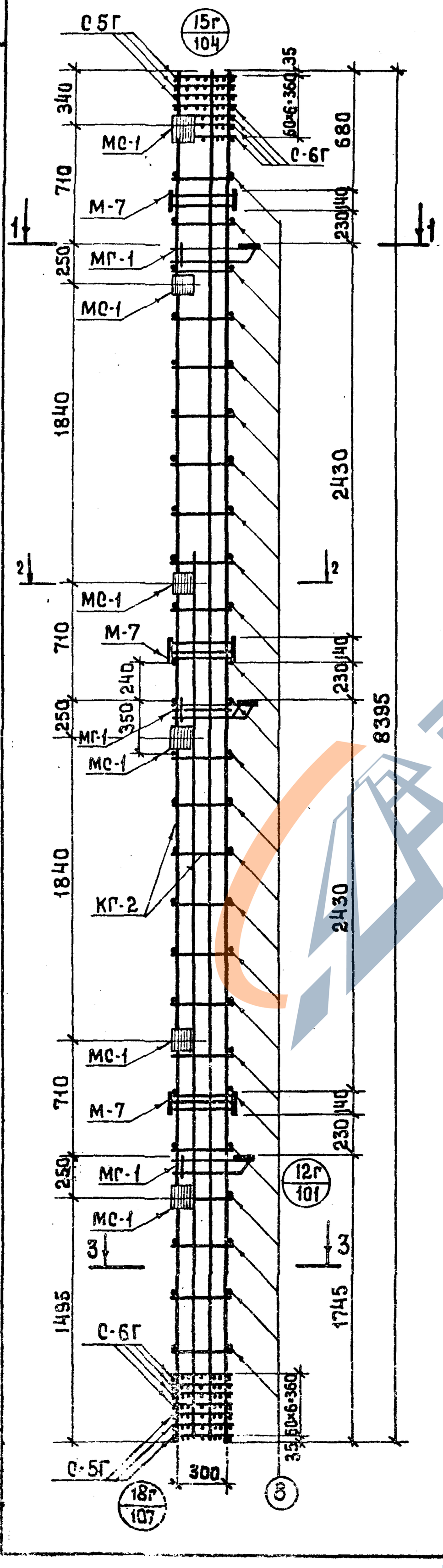

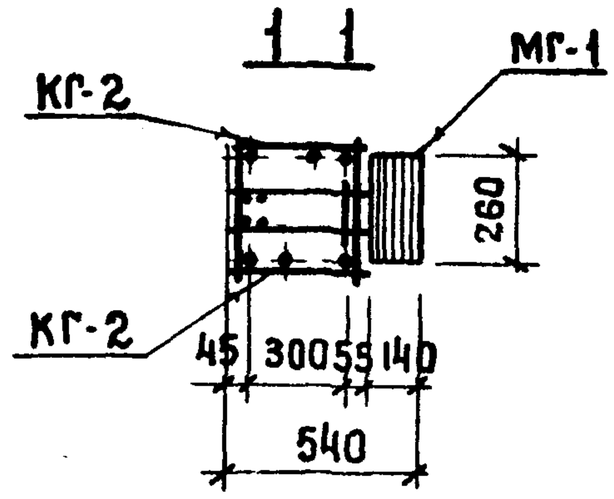

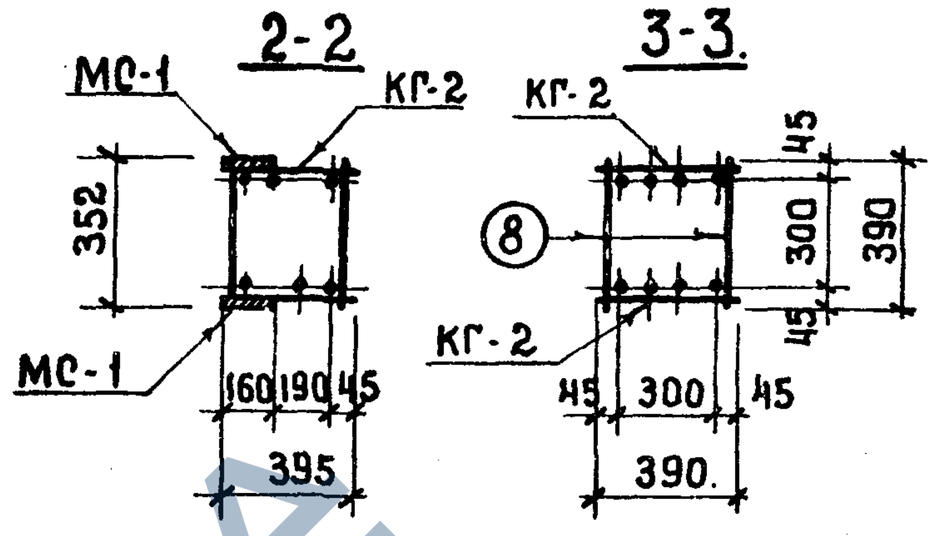

Спецификация марок арматурных изделий на один объемный каркас

Марка объемн. каркаса	Марка армат. изделия	Кол. шт.	Масса, кг. одного изд.	Масса, кг. всех изд.	Инсерии выпуск лист
ОКГ-19	КГ-2	2	224.45	448.90	Л. 109
	С-5Г	6	3.30	19.80	Л. 112
	С-6Г	8	4.90	39.20	
	поз.8	50	0.35	17.50	Л 112
	поз.46	4	0.09	0.36	Л. 112
	СА-2	2	1.10	2.20	ИИ-04-2 В14, Л66
	М-7	3	11.20	33.60	ИИ-04-8 В.3 Л.5
	МГ-1	3	17.78	53.34	Л 113
	МС-1	12	3.09	37.08	ИИ-04-2 В 11 ч II Л36
	Итого:			651.98	

Примечание.

1. Общее примечание см. лист 64.

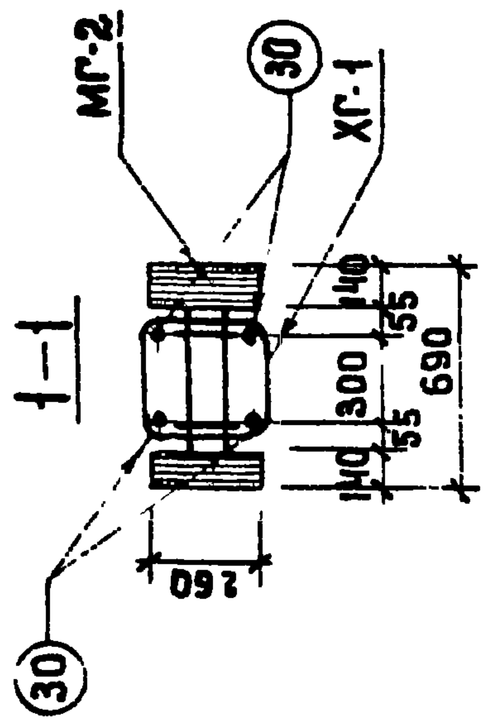

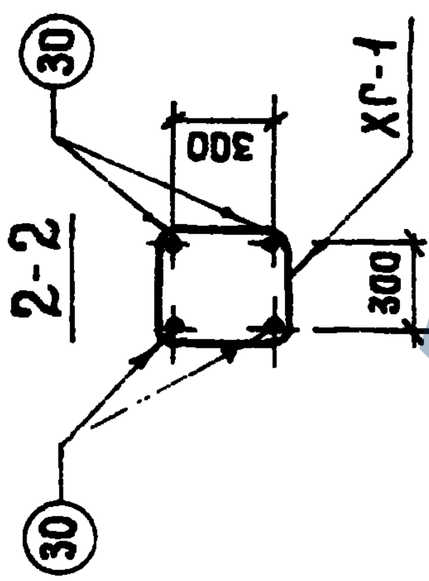

Спецификация марок арматурных изделий на один объемный каркас.

Марка объемн. каркаса	Марка арматур. каркаса	Кол. шт.	Масса, кг. одного издел.	Масса, кг. всех издел.	NN серии выпуск лист
ОКГ-20	поз.30	4	20.66	82.64	А. 112
	С-1	4	0.80	3.20	ИИ-04-2 в.04.II лист 18
	С-2	4	1.20	4.80	
	ХГ-1	28	0.31	8.68	А. 112
	поз.46	8	0.09	0.72	А. 112
	СА-2	2	1.10	2.20	ИИ-04-2 в.04, А 66
	М-7	3	11.20	33.60	ИИ-04-8 вып3 лист5
	МГ-2	3	25.88	77.64	А. 114
	Итого: 213.48.				

Примечание.

1. Общее примечание см. лист 64.

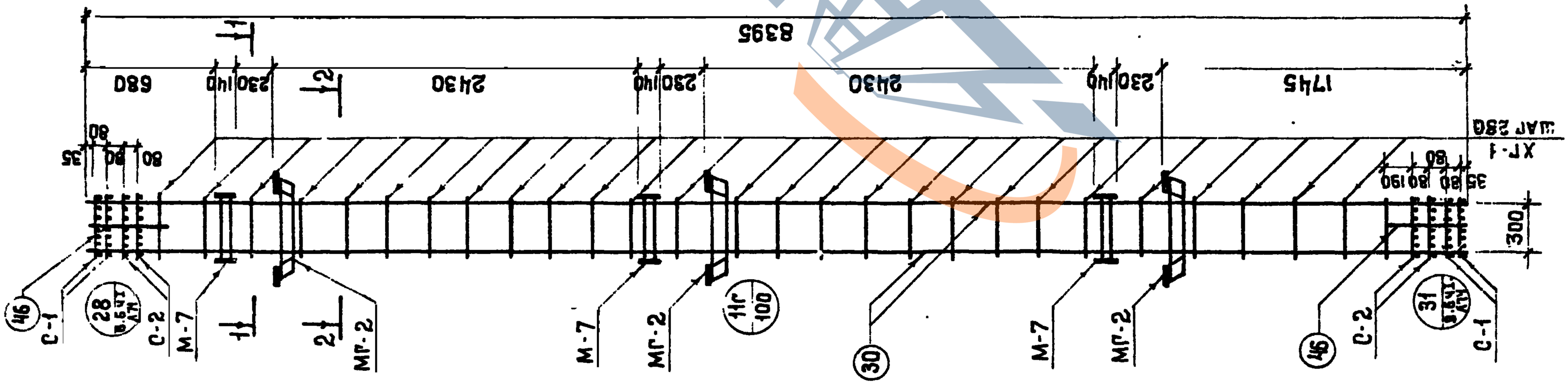

ТК 1974	Колонны КЗСР-428-25, КЗСР-428-31. Объемный каркас ОКГ-20.	Серия ИИ-04-2	Выпуск 20	Лист 83

Колонны КЗСР-428-33; КЗСР-428-39; Объемный каркас ОКГ-21.

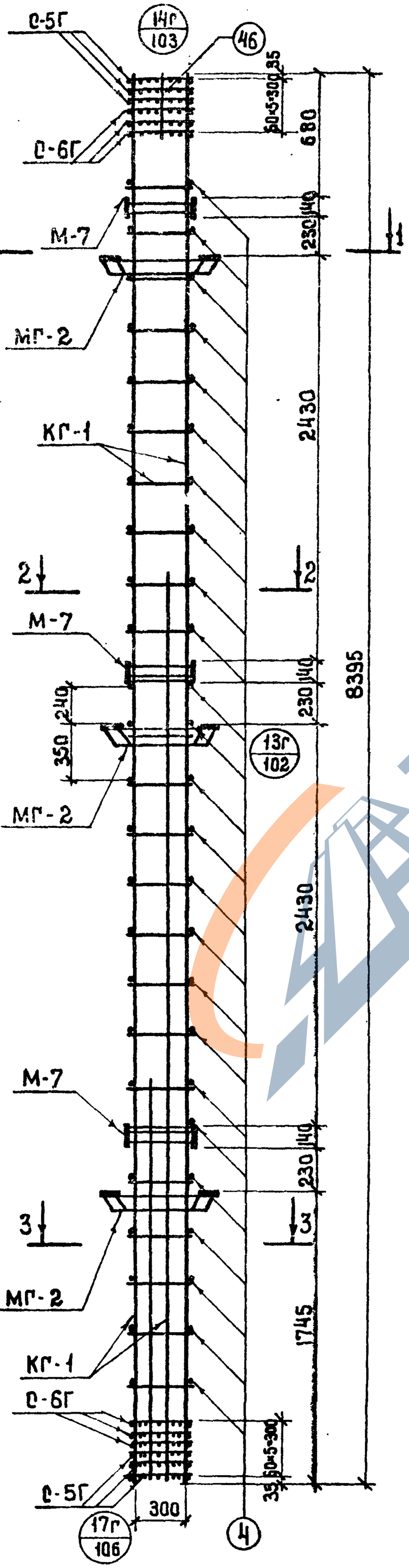

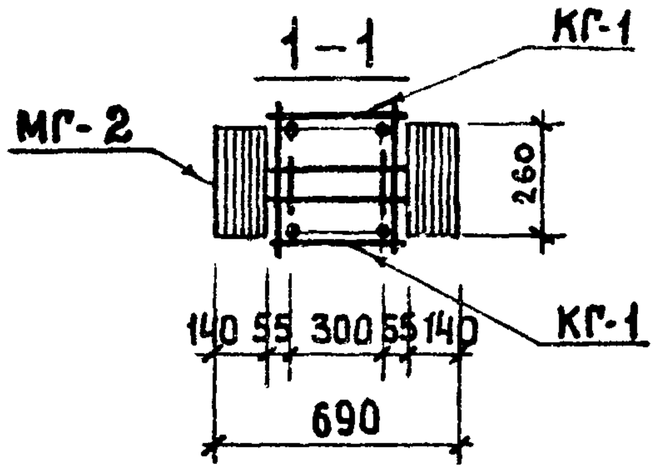

Спецификация марок арматурных изделий на один объемный каркас.

Марка объемн. каркаса	Марка армат. изделия	Кол. шт.	Масса, кг. одного изд.	Масса, кг. всех изд.	NN серии выпуск лист.
ОКГ-21	КГ-1	2	106.39	212.78	Л. 109
	С-5Г	6	3.30	19.80	Л. 112
	С-6Г	6	4.90	29.40	
	поз. 4	50	0.24	12.00	Л. 112
	поз. 46	6	0.09	0.54	Л. 112
	СА-2	2	1.10	2.20	ИИ-04-2 В.14, Л.66
	М-7	3	11.20	33.60	ИИ-04-8 В.3, Л 5
	МГ-2	3	25.88	77.64	Л. 114
	Итого:			387.96	

Примечание.

1. Общее примечание см. лист 64.

Серия ИИ 04-2

Выпуск | Лист 84

https://zavodjbi.com/

КОЛОННЫ

Объемный каркас ОКГ-22.

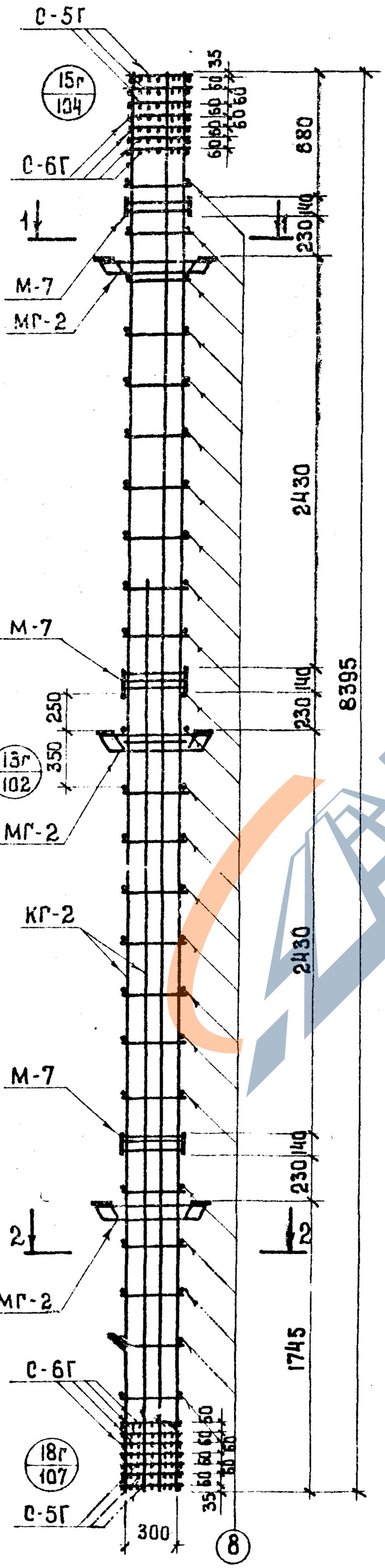

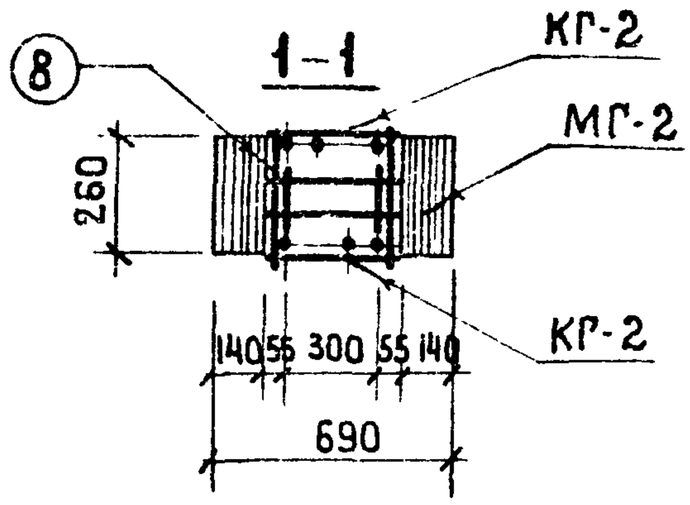

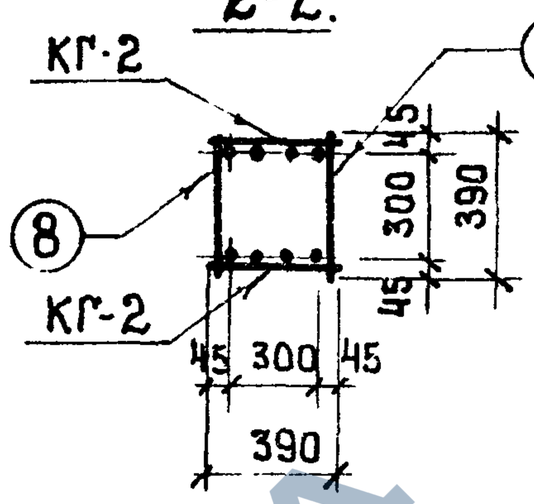

Спецификация марок арматурных изделий на один объемный каркас.

Марка объемн. каркаса	Марка армат. изделия	Кол. шт.	Масса, кг. одного изд.	Масса, кг. всех изд.	NN серии Выпуск Лист
ОКГ-22.	КГ-2	2	224.45	448.90	Л. 109
	С-5Г	6	3.30	19.80	Л. 112
	С-6Г	8	4.90	39.20	
	поз.8	50	0.35	17.50	Л 112
	поз.46	4	0.09	0.36	Л 112
	СА-2	2	1.10	2.20	ИИ-ОЧ-2 В.14, Л 66
	М-7	3	11.20	33.60	ИИ-ОЧ-8 вып. 3 Лист 5
	МГ-2	3	25.88	77.64	Л. 114
	Итого: 639.20.				

Примечание.

1. Общие примечания см. лист 64.

https://zavodjbi.com/

Колонны К4СК-428-25, К4СК-428-31. Объемный каркас ОКГ-23.

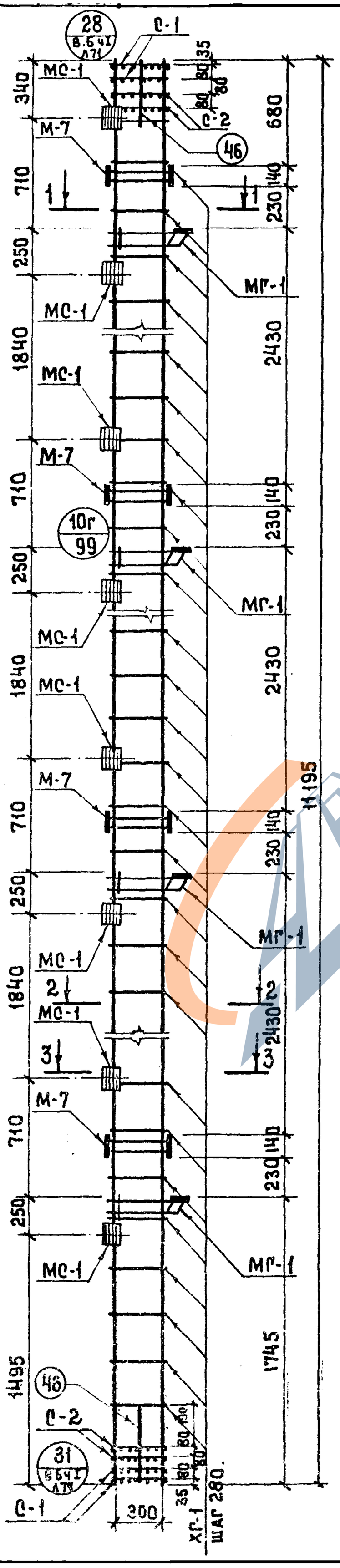

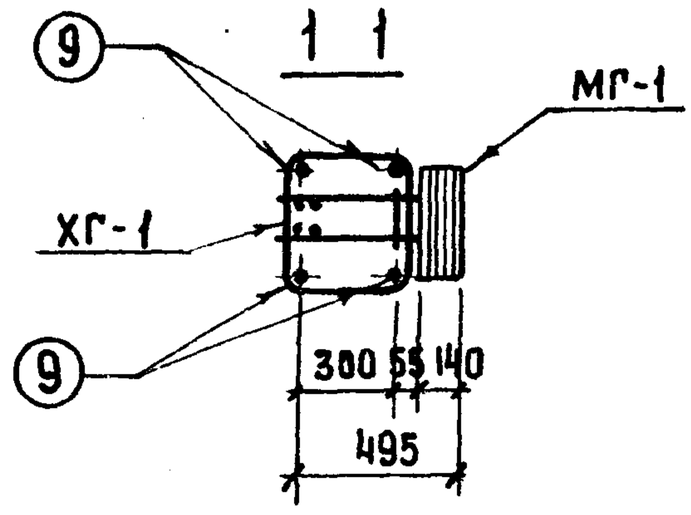

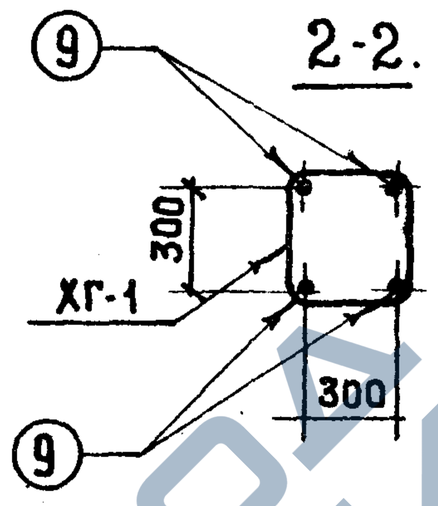

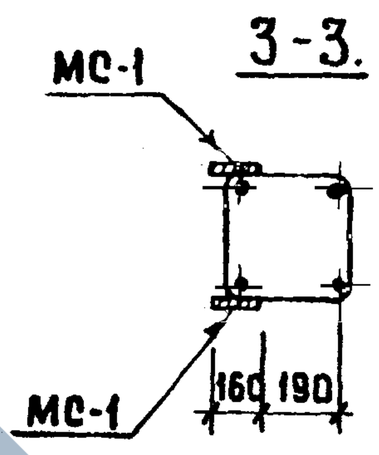

Спецификация марок арматурных изделий на один объемный каркас.

Марка объемн каркаса	Марка армат. каркаса	Кол. шт.	Масса, кг. одного издел.	Масса, кг. всех издел.	NN серии выпуск лист.
ОКГ-23	поз. 9.	4	27.62	110.48	Л.112
	С-1	4	0.80	3.20	ИИ-04-2 в 6 ч. II лист 18
	С-2	4	1.20	4.80	
	ХГ-1	38	0.31	11.78	Л. 112
	поз.46	8	0.09	0.72	Л. 112
	СА-2	3	1.10	3.30	ИИ-04-2 в. 14, Л 66
	М-7	4	11.20	44.80	ИИ-04-8. выпуск 3 лист 5
	МГ-1	4	17.78	71.12	Л. 113
	МС-1	16	3.09	49.44	ИИ-04-2, выпуск 11. ч III Л. 35.
	Итого 299.64.				

Примечание.

1. Общее примечание см. лист 64.

https://zavodjbi.com/

ТК 1974

КОЛОННЫ КЧСК-428-33; КЧСК-428-39; ОБЪЕМНЫЙ КАРКАС ОКГ-24.

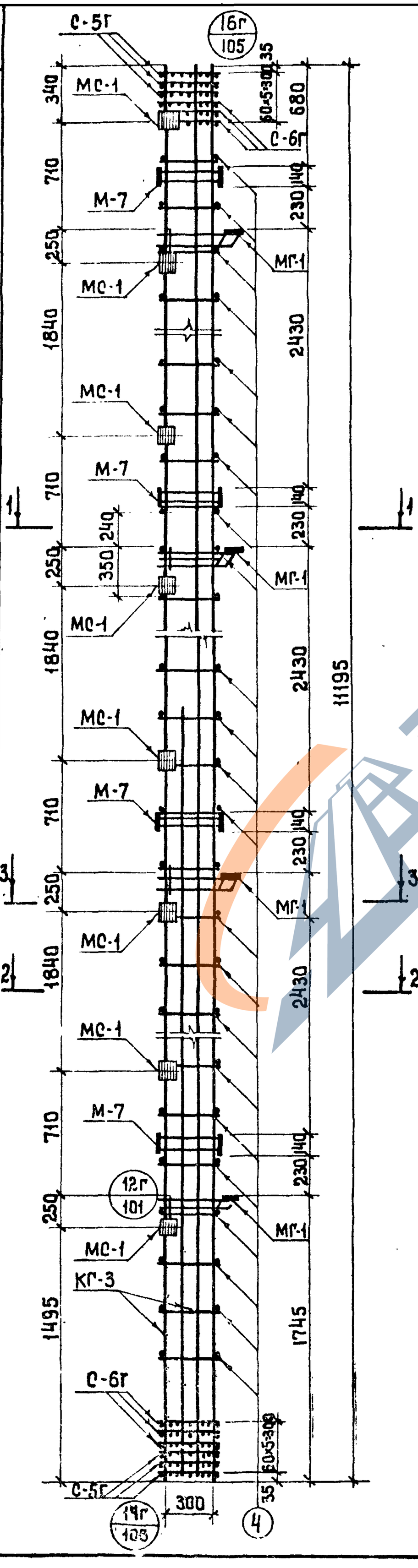

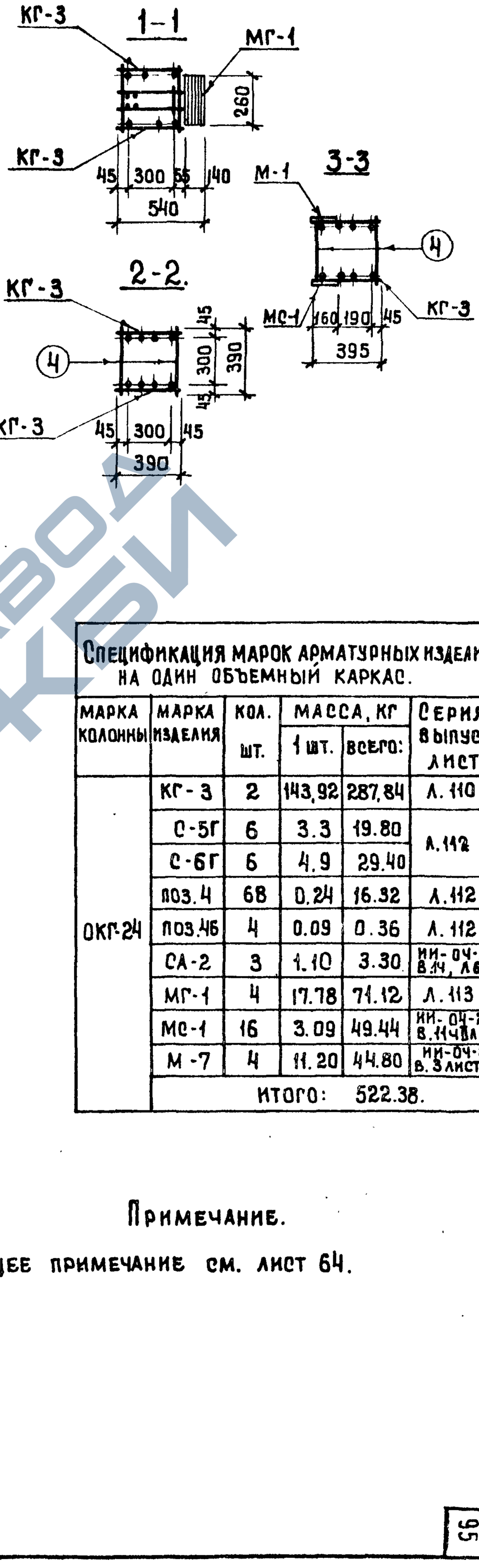

Спецификация марок арматурных изделий на один объемный каркас.

Марка колонны	Марка изделия	Кол. шт.	Масса, кг		Серия, выпуск, лист
			1 шт.	всего:	
ОКГ-24	КГ-3	2	143,92	287,84	Л. 110
	С-5Г	6	3.3	19.80	Л. 112
	С-6Г	6	4.9	29.40	
	поз. 4	68	0.24	16.32	Л. 112.
	поз. 46	4	0.09	0.36	Л. 112
	СА-2	3	1.10	3.30	ИИ-ОЧ-2 в.14, л.66.
	МГ-1	4	17.78	71.12	Л. 113
	МС-1	16	3.09	49.44	ИИ-ОЧ-2 в.11Ч8 л.35
	М-7	4	11.20	44.80	ИИ-ОЧ-8 в. 3 лист 5.
	Итого:		522.38.		

Примечание.

1. Общее примечание см. лист 64.

Серия ИИ-ОЧ-2 Выпуск 40 Лист 87

https://zavodjbi.com/

Колонны КЧСК-428-45, КЧСК-428-52. Объемный каркас ОКГ-25.

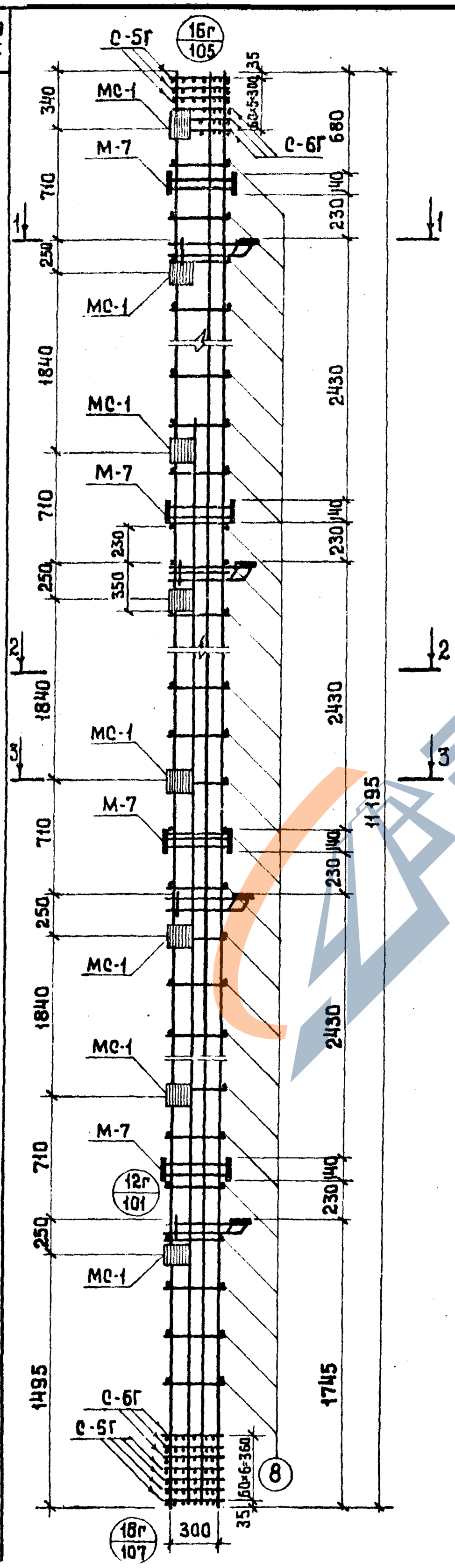

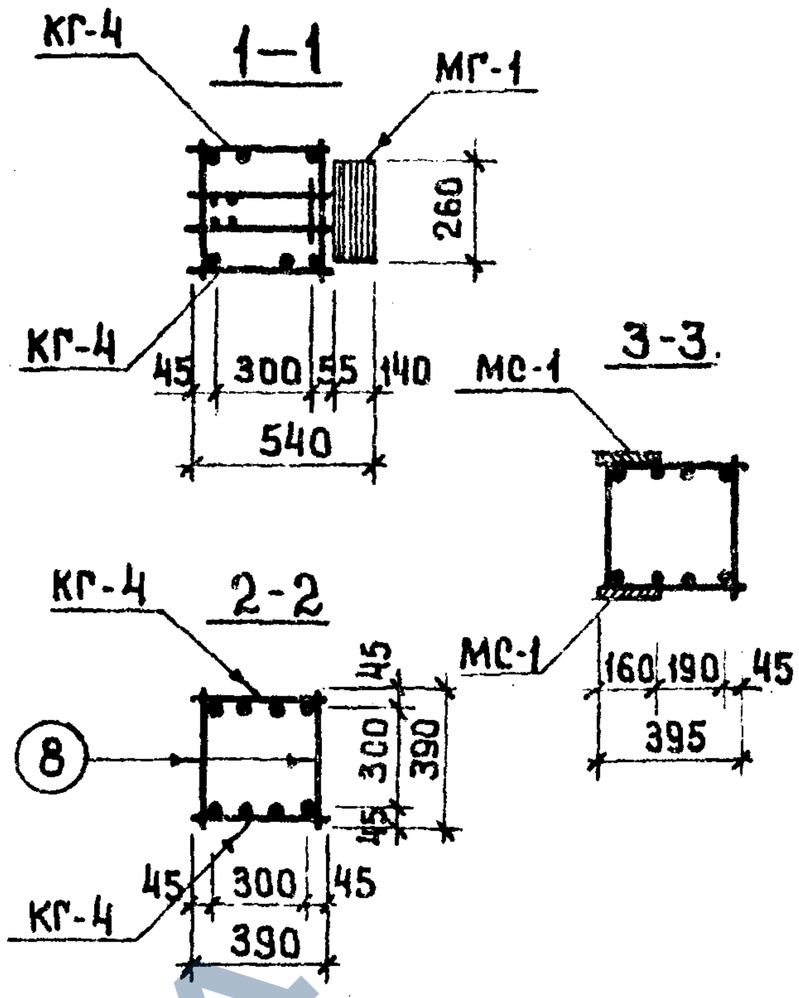

СПЕЦИФИКАЦИЯ МАРОК АРМАТУРНЫХ ИЗДЕЛИЙ НА ОДИН ОБЪЕМНЫЙ КАРКАС.

МАРКА КОЛОННЫ	МАРКА ИЗДЕЛИЯ	КОЛ. ШТ.	МАССА, КГ. ОДНОГО ИЗДЕЛ.	МАССА, КГ. ВСЕХ ИЗДЕЛ.	NN СЕРИИ ВЫПУСК ЛИСТ
ОКГ-25	КГ-4	2	295.39	590.78	Л. 110
	С-5Г	6	3.30	19.80	Л. 112
	С-6Г	7	4.90	34.30	
	поз. 8.	68	0.24	16.32	Л 112
	поз. 46	4	0.09	0.36	Л. 112
	СА-2	3	1.10	3.30	ИИ-04-2 В 14, Л 66
	МГ-1	4	17.78	71.12	Л. 113
	МС-1	16	3.09	49.44	ИИ-04-2 В.114 II Л.35
	М-7	4	11.20	44.80	ИИ-04-8 В.3 Л.5.
	ИТОГО:			830.22	

Примечание

1. Общее примечание см. лист 64.

СЕРИЯ ИИ-04-2 | Выпуск 20 | Лист 88

Колонны КЧСР-428-25, КЧСР-428-31. Объемный каркас ОКГ-26.

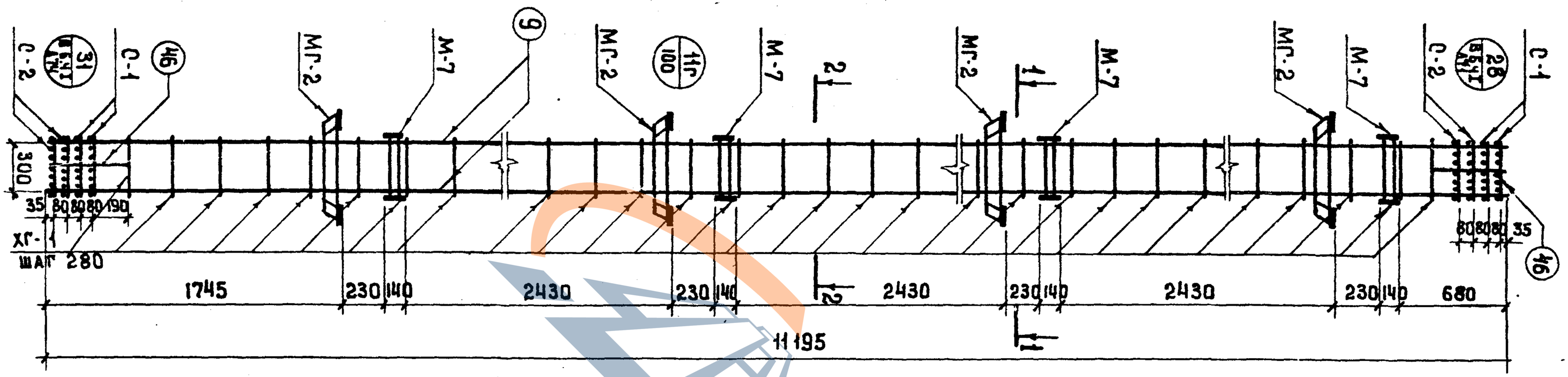

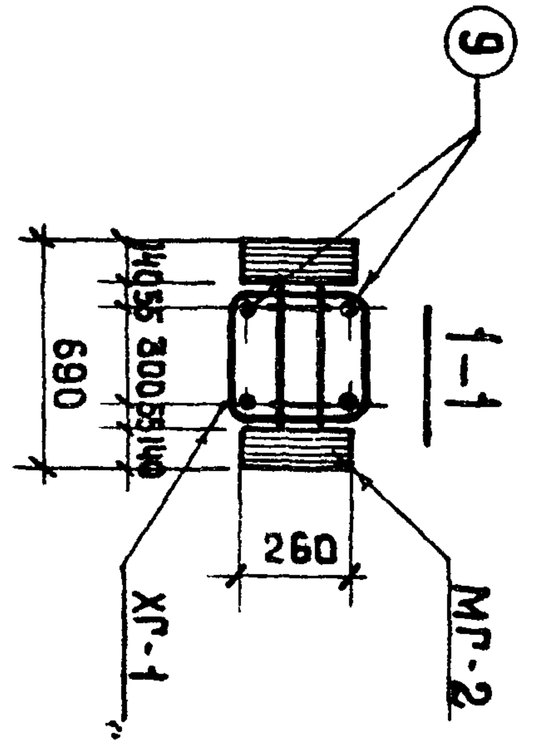

Спецификация марок арматурных изделий на один объемный каркас ОКГ - 26.

Марка объемн. каркаса	Марка армат. каркаса	Кол. шт.	Масса, кг одного изделия	Масса, кг всех изделия	Серия Выпуск Лист
П03.9		4	27.62	110.48	А 112
С-1		4	0.80	3.20	ИИ-04-2 в 64 Лист 18
С-2		4	1.20	4.80	
ХГ-1		38	0.31	11.78	А. 112
П03.46		8	0.09	0.72	А 112
	СА-2	3	1.10	3.30	ИИ-04-2 В.14, А 66
	М-7	4	11.20	44.80	ИИ-04-8 Вып. 3 лист 5
	МГ-2	4	25.88	103.52	114
Итого: 282.60.					

Примечание.

1. Общее примечание см. лист 64.

https://zavodjbi.com/

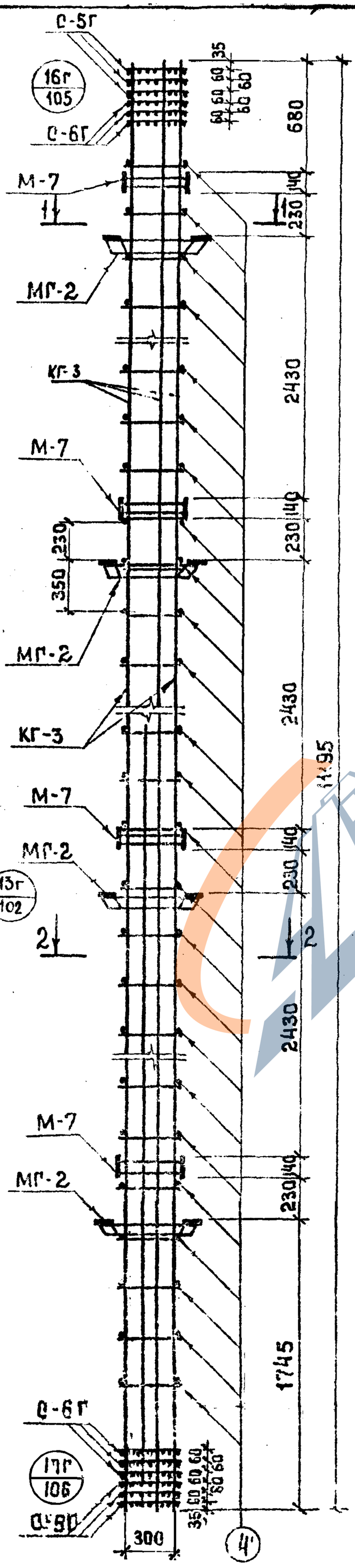

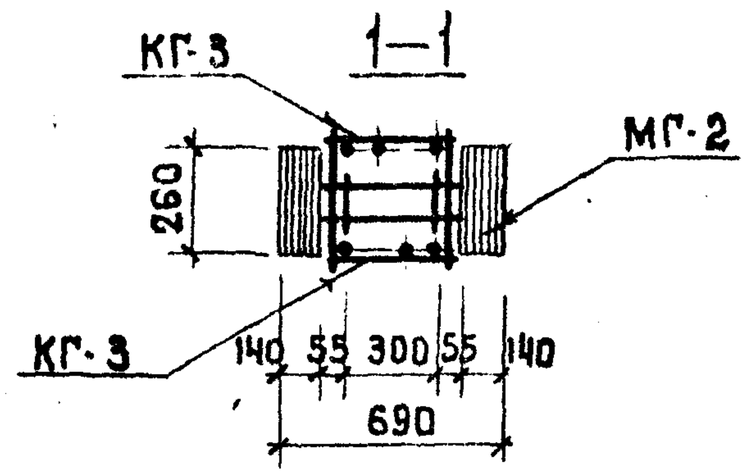

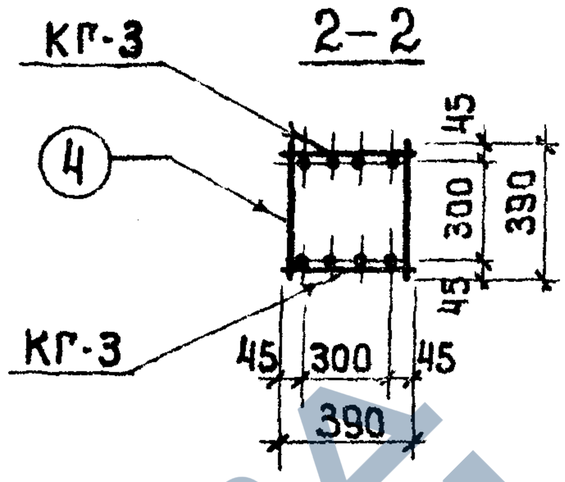

Спецификация марок арматурных изделий на один объемный каркас.

Марка объемн. каркаса	Марка армат. изделий	Кол. шт.	Масса, кг. одного изд.	Масса, кг. всех изд.	NN серии выпуск лист
ОКГ-27	КГ-3	2	143.92	287,84	Л. 110
	С-5Г	6	3,30	19,80	Л. 112
	С-6Г	6	4.90	29.40	
	поз.4	68	0.24	16.32	Л. 112
	поз.46	4	0.09	0.36	Л. 112
	СА-2	3	1.10	3.30	ИИ-04-2 в 14, Л. 66
	М-7	4	11.20	44.80	ИИ-04-8 вып.3 лист 5
	МГ-2	4	25.88	103.52	Л. 114
	Итого: 505,34.				

Примечание

1. Общее примечание см. лист 64.

Т К 1974

Колонны К4СР-428-33, К4СР-428-39. Объемный каркас ОКГ-27.

Серия ИИ-04-2 Выпуск 28 Лист 93

14668 39

98

https://zavodjbi.com/

ТК 1974	Колонны КЧСР-Ч28-Ч5, КЧСР-Ч28-52. Объемный каркас ОКГ-28.	Серия ИИ-04-2 Выпуск 20 Лист 91

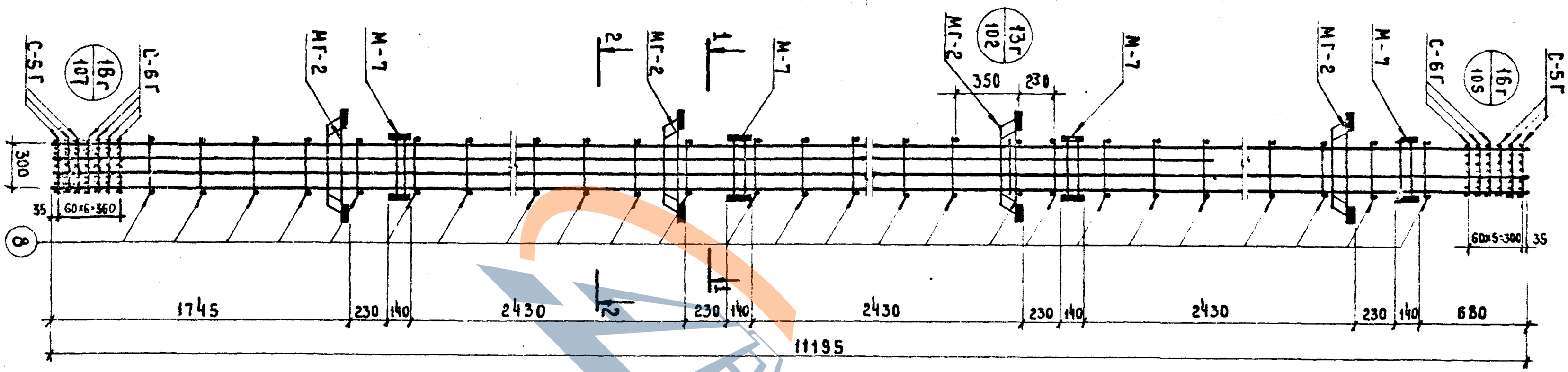

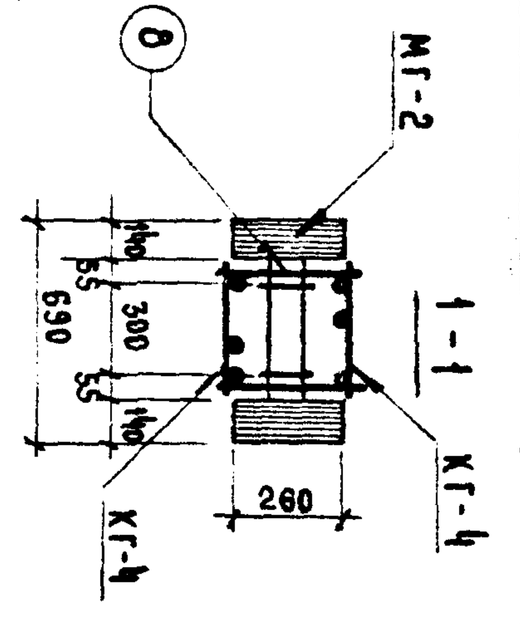

Спецификация марок арматурных изделий на один объемный каркас

Марка объемн. каркаса	Марка армат. каркаса	Кол. шт.	Масса, кг одного изд.	Масса, кг всех изд.	№№ серии, выпуск, лист.
ОКГ-28	КГ-4	2	295,39	590,78	А.110
	С-5Г	6	3,30	19,80	А.112
	С-6Г	7	4,90	34,30	
	поз.8	68	0,24	16,32	А.112
	поз.46	4	0,09	0,36	А.112
	СА-2	3	1,10	3,30	ИИ-04-2 Вып.4, А.66
	М-7	4	11,20	44,80	ИИ-04-2 Вып.3 А.5
	МГ-2	4	25,88	103,52	114
Итого: 813,18					

Примечание

1. Общее примечание см. лист 64.

ЗАВОД ЖБИ

https://zavodjbi.com/

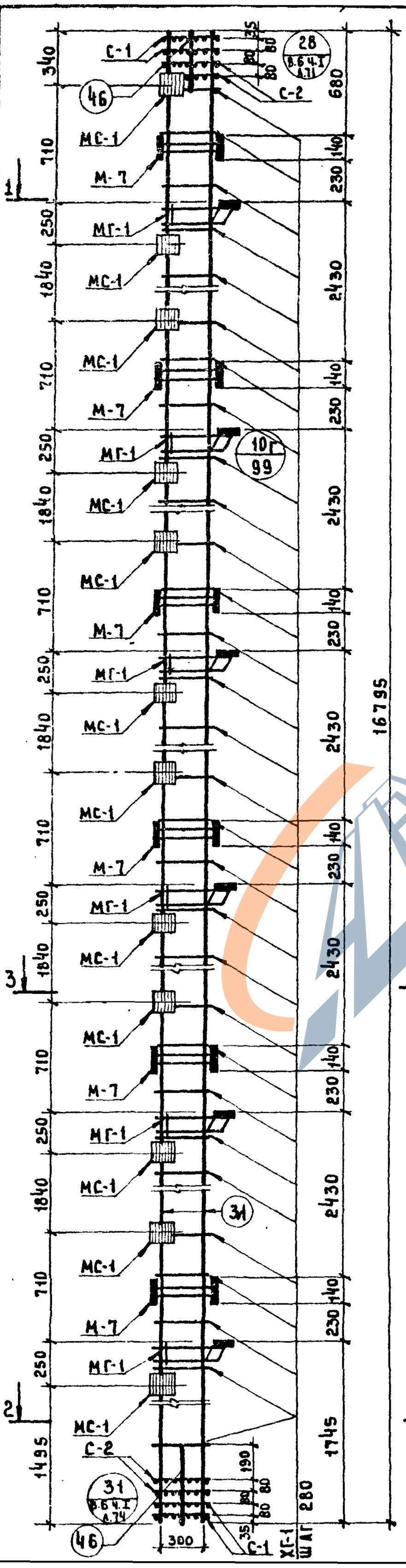

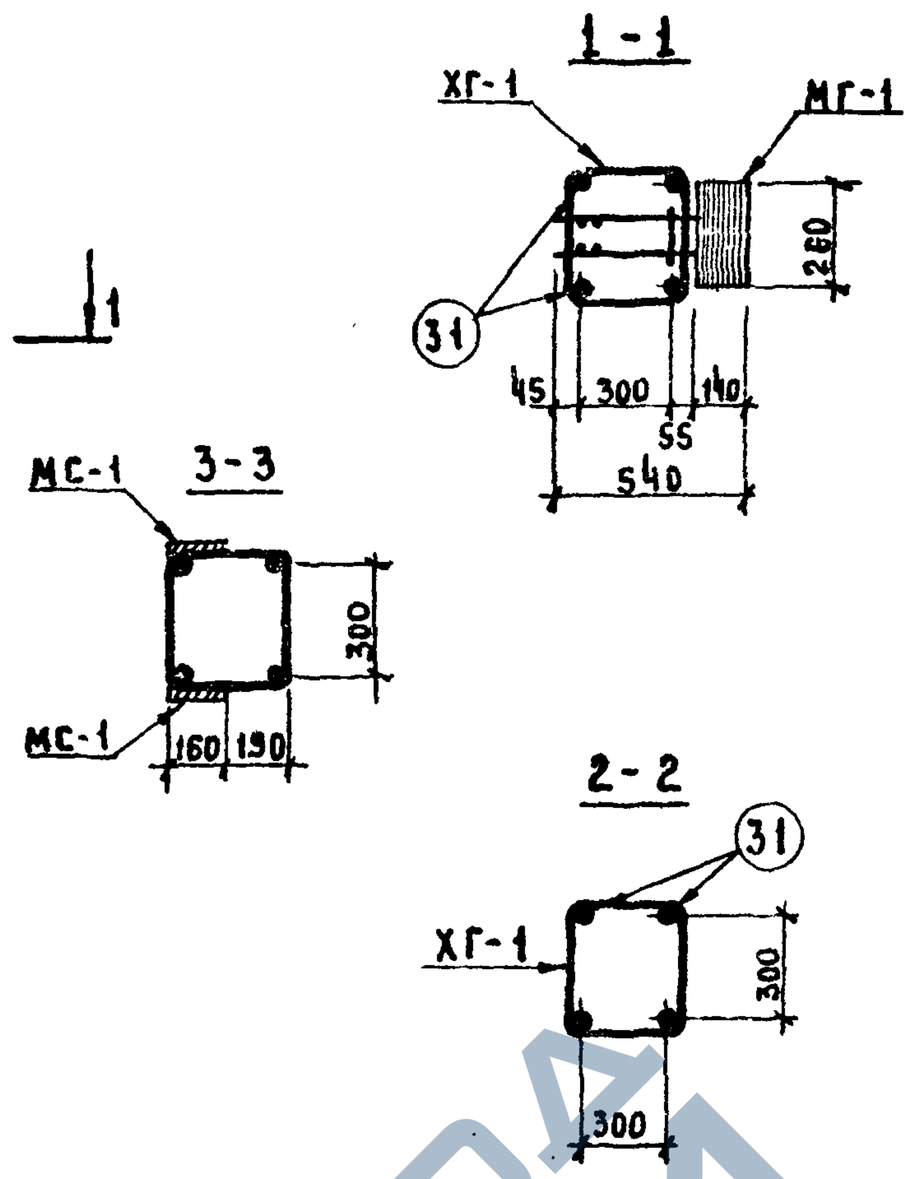

СПЕЦИФИКАЦИЯ МАРОК АРМАТУРНЫХ ИЗДЕЛИЙ НА ОДИН ОБЪЁМНЫЙ КАРКАС.

МАРКА ОБЪЕМН. КАРКАСА	МАРКА АРМАТ. ИЗДЕЛИЯ	КОЛ. ШТ.	МАССА, КГ. ОДНОГО ИЗД.	МАССА, КГ. ВСЕХ ИЗД.	№№ СЕРИИ, ВЫПУСК, ЛИСТ
ОКГ-29	ПОЗ. 31	4	41,50	166,0	Л. 112
	С-1	4	0,80	3,2	ИИ-04-2 В.6 ч. II ЛИСТ 18
	С-2	4	1,20	4,8	
	ХГ-1	58	0,31	17,98	Л. 112
	ПОЗ. 46	8	0,09	0,72	Л. 112
	СА-2	3	1,10	3,30	ИИ-04-2 В.14, Л. 66
	М-7	6	11,20	67,20	ИИ-04-8 В.3 Л.5
	МГ-1	6	17,78	106,68	Л. 113
	МС-1	24	3,09	74,16	ИИ-04-2 В.11 ч II Л 35
	ИТОГО:			444,04	

ПРИМЕЧАНИЕ.

1. ОБЩЕЕ ПРИМЕЧАНИЕ СМ. ЛИСТ 64.

ТК 1974

КОЛОННЫ КБСК-428-25; КБСК-428-31; ОБЪЁМНЫЙ КАРКАС ОКГ-29

СЕРИЯ ИИ-04-2 ЛИСТ 32

14508 101

100

ЗАВОД КБИ

https://zavodjbi.com/

КОЛОННЫ ПРЯМОУГОЛЬНОГО СЕЧЕНИЯ

СК-428-33, КБСК-428-39, ОБЪЁМНЫЙ КАРКАС ОКГ-30;

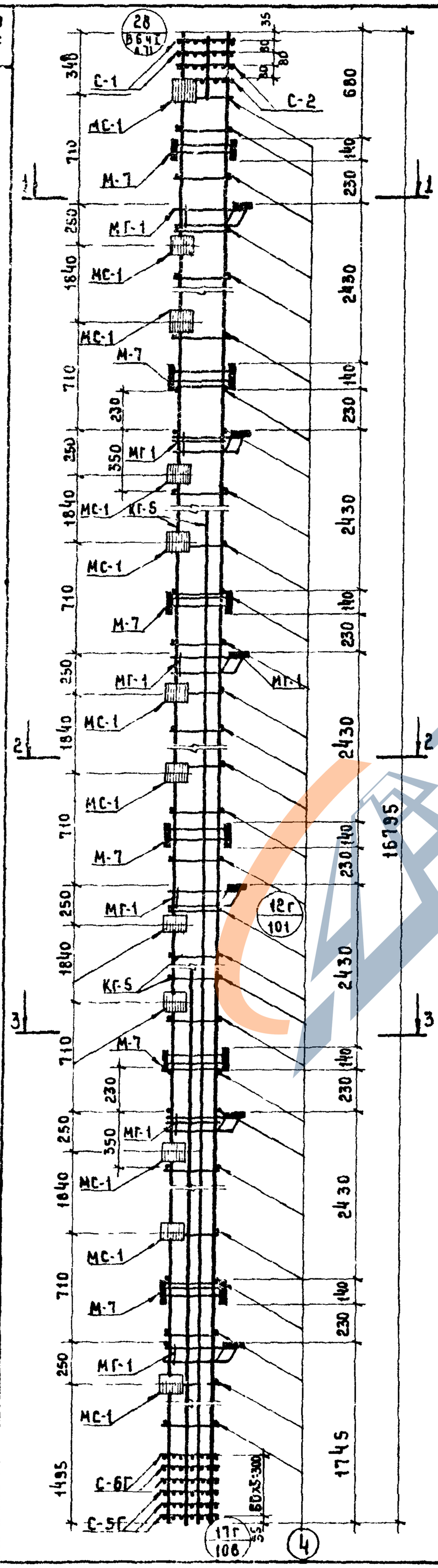

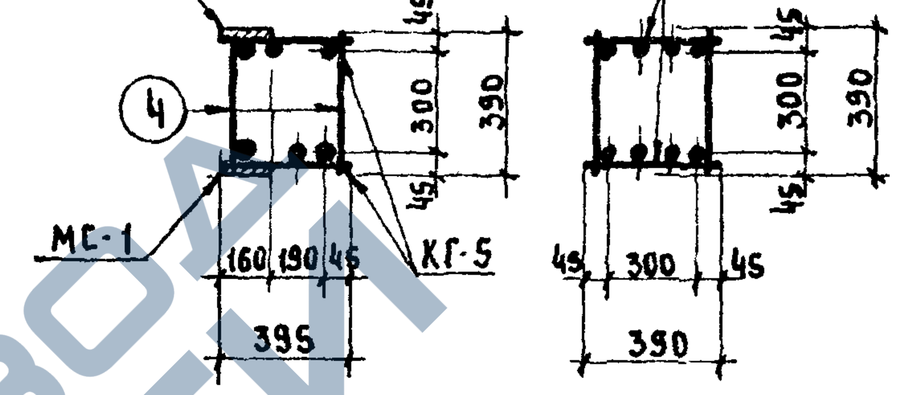

Спецификация марок арматурных изделий на один объёмный каркас

Марка объёмн. каркаса	Марка армат. изделия	Кол. шт	Масса, кг одного изд.	Масса, кг всех изд.	№№ серии, выпуск, лист
ОКГ-30	КГ-5	2	175,23	350,46	А 111
	С-1	2	0,80	1,60	ИИ-04-2 В 6 ч II А. 18
	С-2	2	1,20	2,40	
	С-5Г	3	3,30	9,90	А. 112
	С-6Г	3	4,90	14,70	
	поз 4	106	0,24	25,44	А 112
	поз 46	6	0,09	0,54	А 112
	СА-2	3	3,10	3,30	ИИ-04-2 В.14, А.66
	М-7	6	11,20	67,20	ИИ-04-2 В 3, А 5
	МГ-1	6	17,78	106,68	А 113
	МС-1	24	3 08	74,16	ИИ-04-2 В II,4 II А 35
	Итого:			656,38	

Примечание

1. Общее примечание см. лист 64.

Зам. 809.
Инв. № подл. | Подпись и дата | Взам. инв. №
20
2-44-4.
93

https://zavodjbi.com/

https://zavodjbi.com/

КОЛОННЫ ПРЯМОУГОЛЬНОГО СЕЧЕНИЯ

3.825-4.85; КЖСК-428-45

ОБЪЕМНЫЙ КАРКАС ОКГ-31

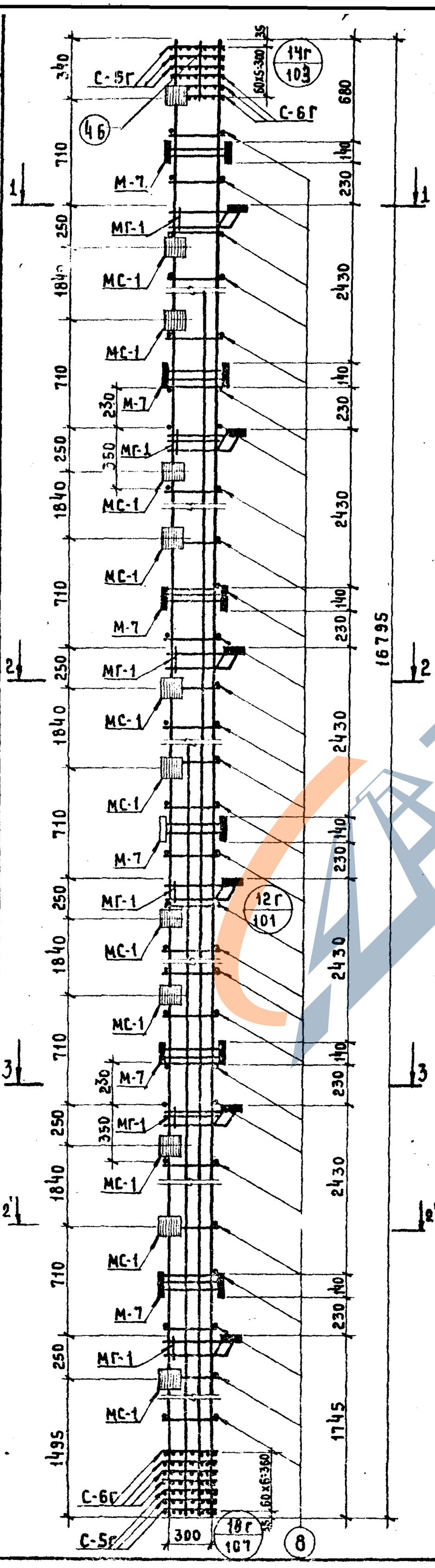

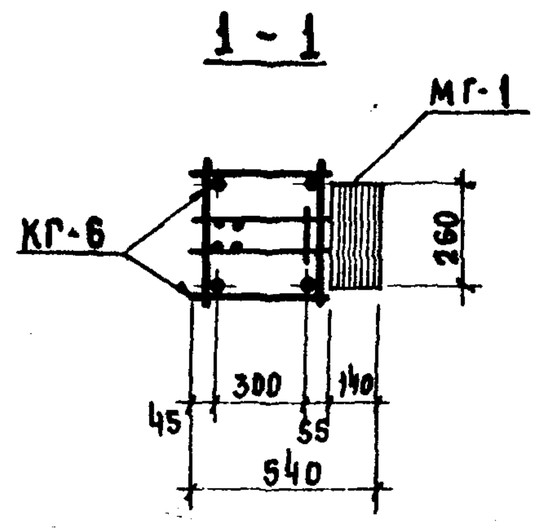

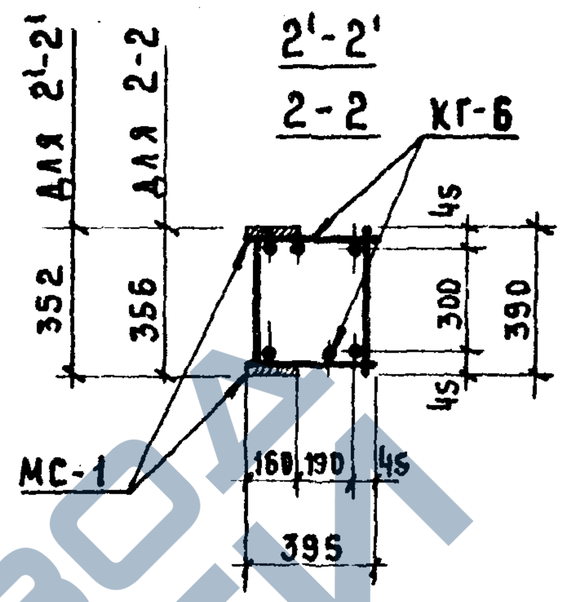

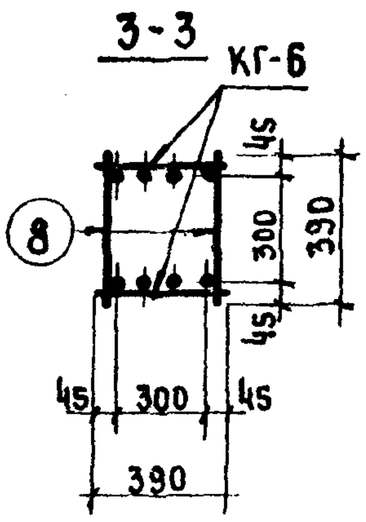

Спецификация арматурных изделий на один объёмный каркас

Марка объёмн. каркаса	Марка армат. изделия	Кол. шт.	Масса, кг одного изд.	Масса, кг всех изд.	№№ серии, выпуск, лист
ОКГ-31	КГ-6	2	388,77	777,54	Л. 111
	С-5Г	6	3,30	19,80	А.112
	С-6Г	7	4,90	34,30	
	поз. 8.	106	0,35	37,10	Л. 112
	поз. 46	6	0,09	0,54	Л. 112
	СА-2	3	1,10	3,30	НИ-04-2 В.14, Л 66
	М-7	6	11,20	67,20	НИ-04-2 В.3, Л.5
	МС-1	24	3,09	74,16	НИ-04-2 В.II ч.II Л.35
	МГ-1	6	17,78	106.68	113
	Итого:			1120,62	

Примечания.

1. Общее примечание см. лист 64.

https://zavodjbi.com/

Колонны КБСР-428-33; КБСР-428-39; Объёмный каркас ОКГ-32.

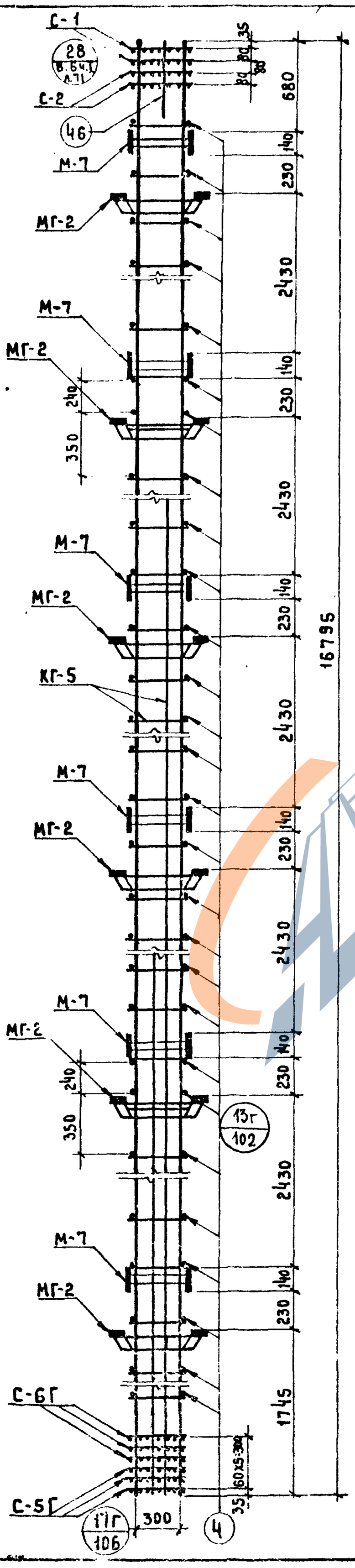

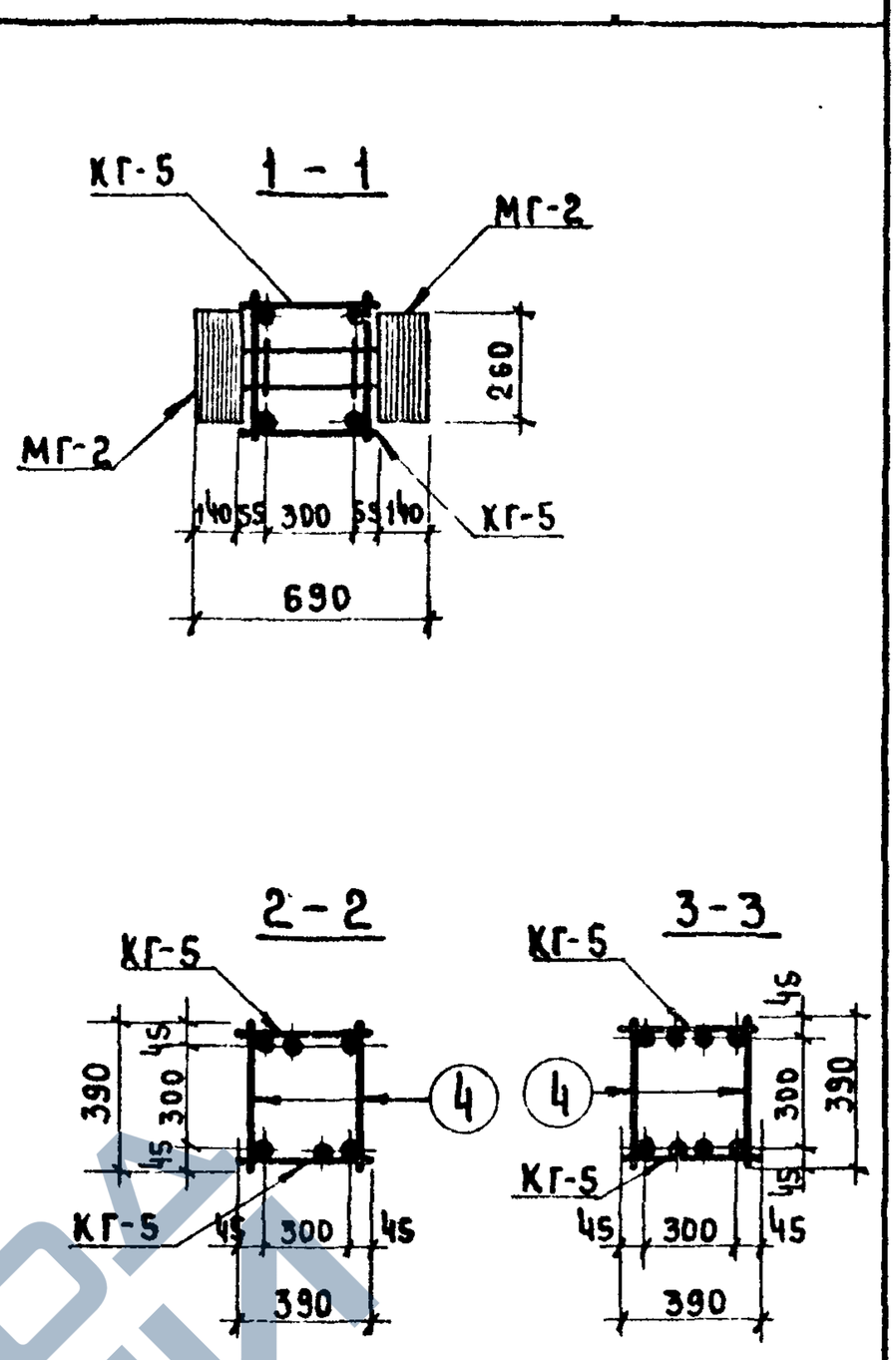

Спецификация марок арматурных изделий на один объёмный каркас

Марка объемн. каркаса	Марка армат. изделия	Кол. шт.	Масса, кг. одного изделия	Масса, кг. всех изд.	№№ серии, выпуск, лист.
ОКГ-32	КГ-5	2	175,23	350,46	Л. 111
	С-1	2	0,80	1,60	ИИ-04-2 В.6 Ч.II Л.18
	С-2	2	1,20	2,40	
	С-5Г	3	3,30	9,90	Л.112
	С-6Г	3	4,90	14,70	
	поз.4	106	0,24	25,44	Л. 112
	поз.46	6	0,09	0,54	Л. 112
	СА-2	3	1,10	3,30	ИИ-04-2 В.14, Л.66
	М-7	6	11,20	67,20	ИИ-04-8 В.3, Л.5
	МГ-2	6	25,88	155,28	Л. 114
Итого: 630,82					

Примечание

1. Общие примечания см. лист 64

https://zavodjbi.com/

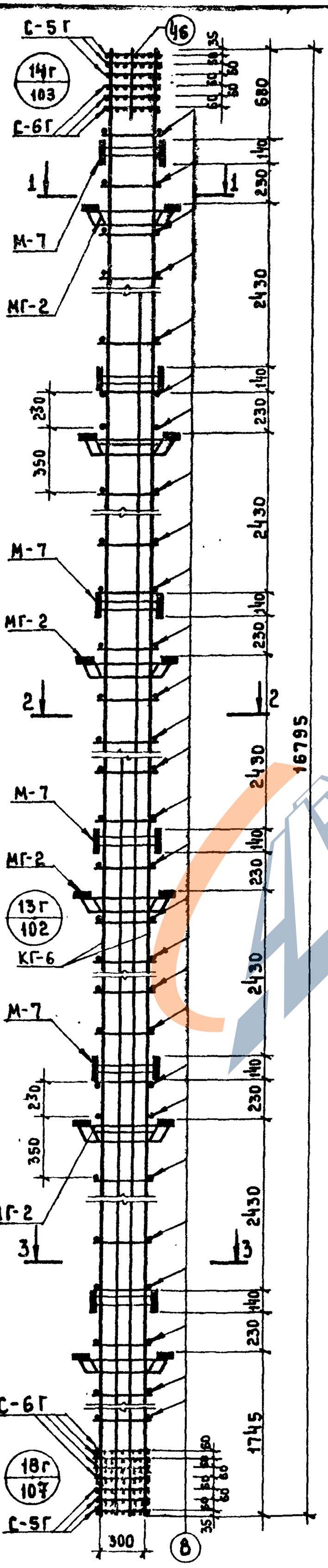

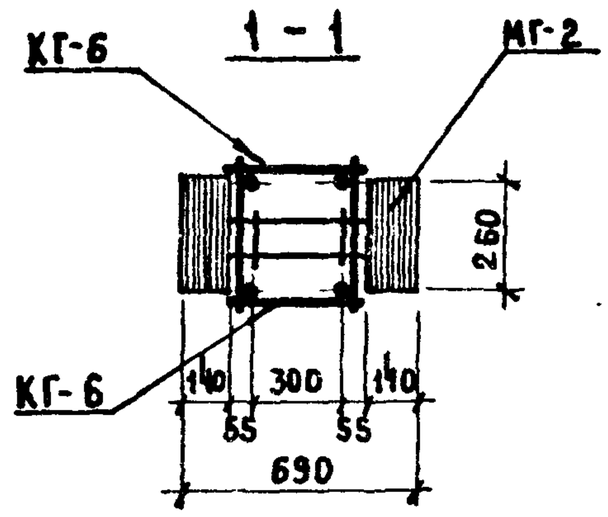

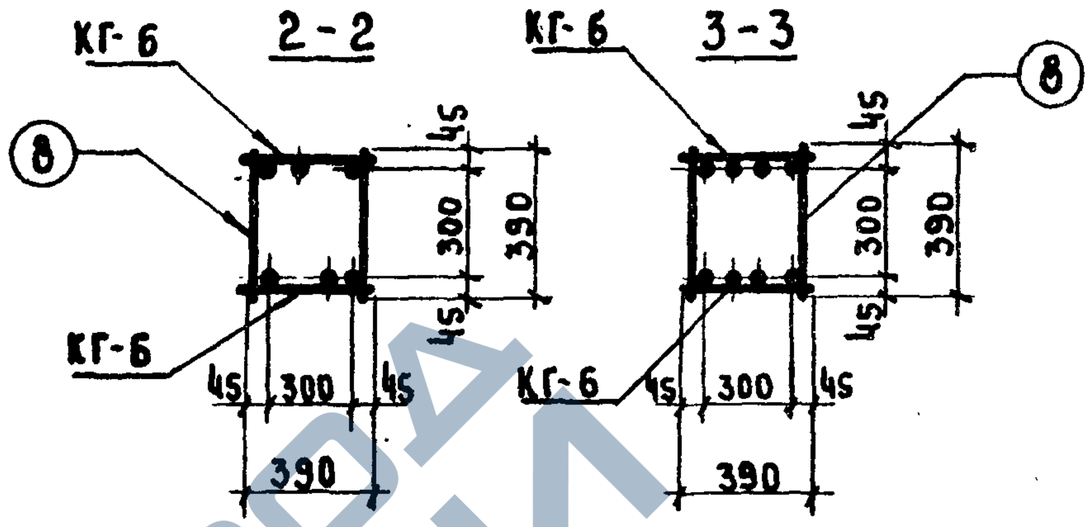

Спецификация марок арматурных изделий на один объёмный каркас

Марка объемн. каркаса	Марка армат. изделия	Кол. шт.	Масса, кг. одного изд.	Масса, кг. всех изд.	№ серии, выпуск, лист
ОКГ-33	КГ-6	2	388,77	777,54	А. 111
	С-5Г	6	3,30	19,80	А. 112
	С-6Г	7	4,90	34,30	
	поз. 8	106	0,35	37,10	А. 112
	поз. 46	6	0,09	0,54	А. 112
	СА-2	3	1,10	3,30	ИИ-04-2 В.14, А.66
	М-7	6	11,20	67,20	ИИ-04-8 Вып. 3 лист 5
	МГ-2	6	25,88	155,28	114
	Итого: 1095,06				

Примечания.

1. Общие примечания см. лист 64.

ОКГ-33. Объемный каркас 1,5х3,0х16,8 м. Серия 1.КЖ-1 выпуск 20 лист 96

https://zavodjbi.com/

https://zavodjbi.com/

8г

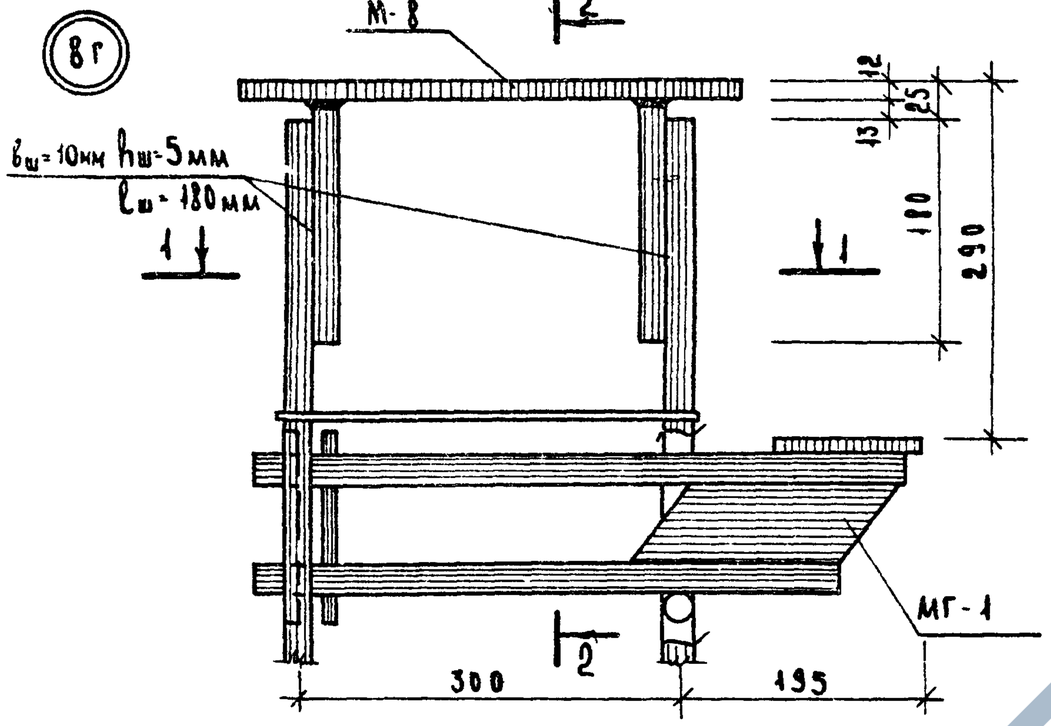

1 - 1

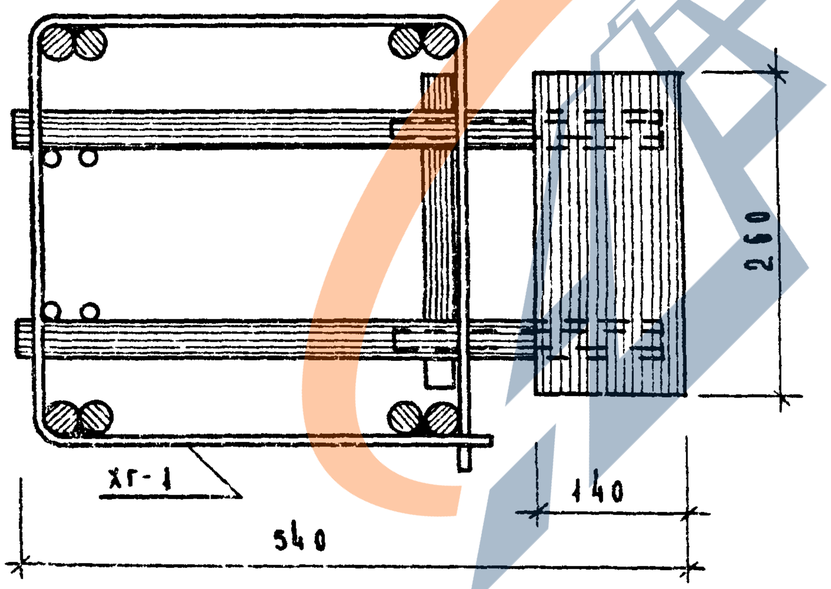

2 - 2

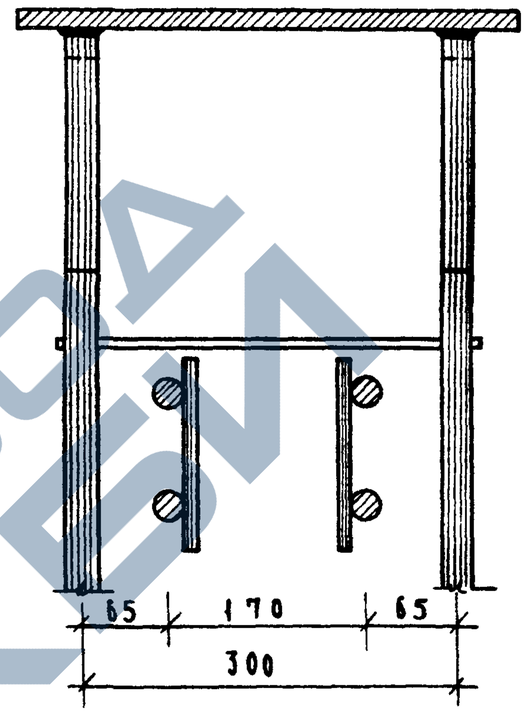

Инв.№ подл. | Подпись и дата | Взам.инв.№

ТК 1974	Объемные каркасы. Узел 8г.	Серия 04-2
		Выпуск 20 Лист 97

460

https://zavodjbi.com/

9г

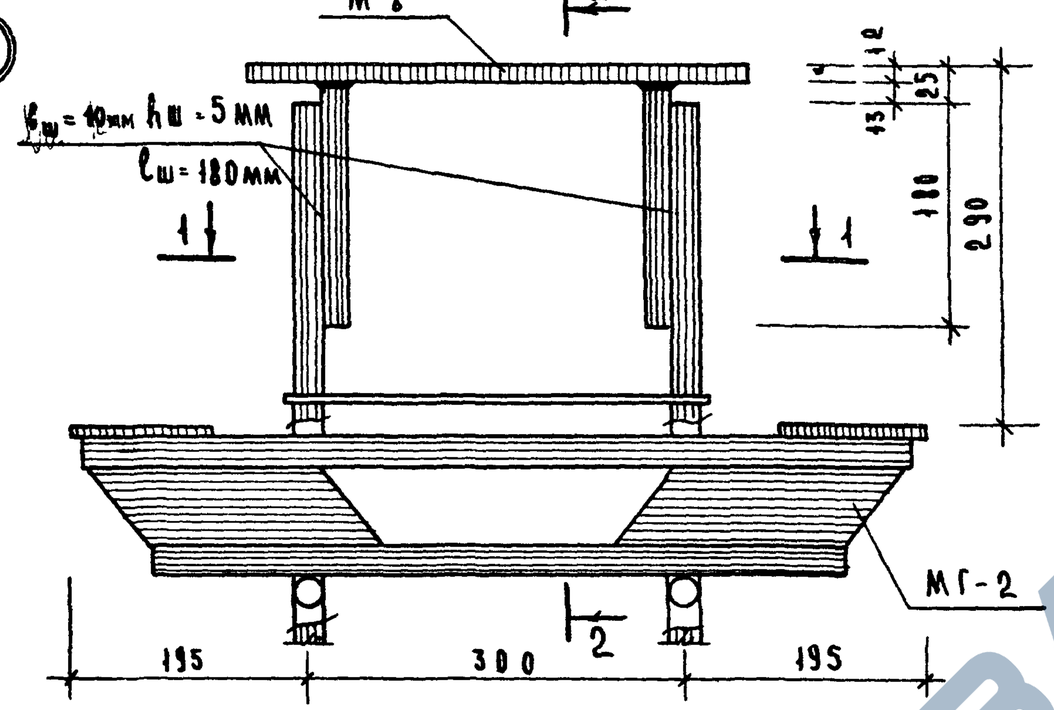

1 – 1

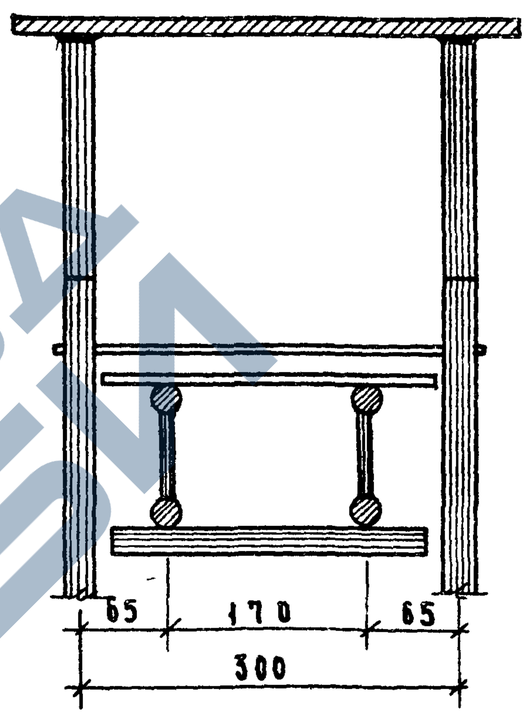

2 – 2

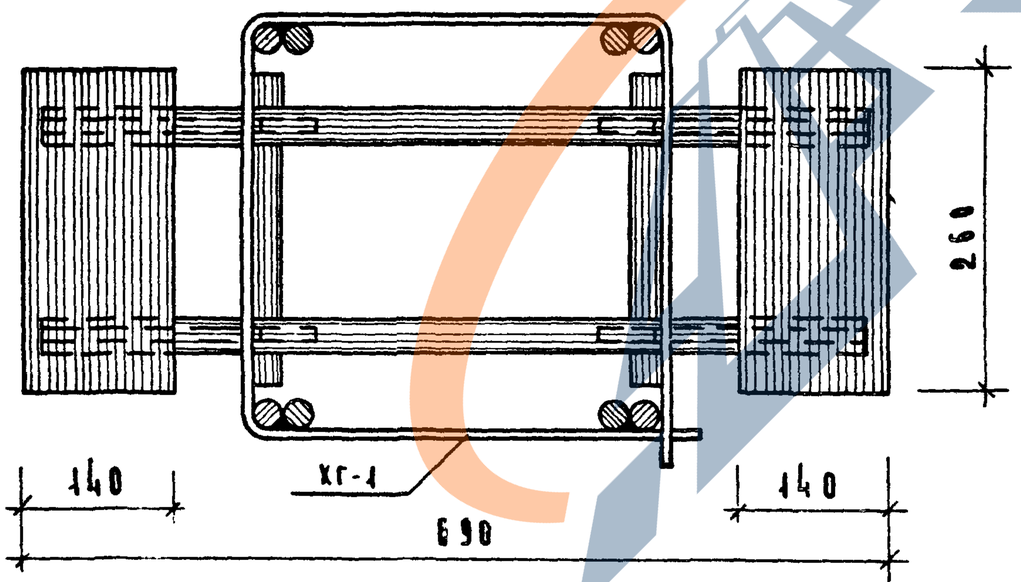

ТК 1974	Объемные каркасы Узел 9г	Серия ИИ-04-2 Выпуск 20 Лист 98

14608 107

https://zavodjbi.com/

https://zavodjbi.com/

10г

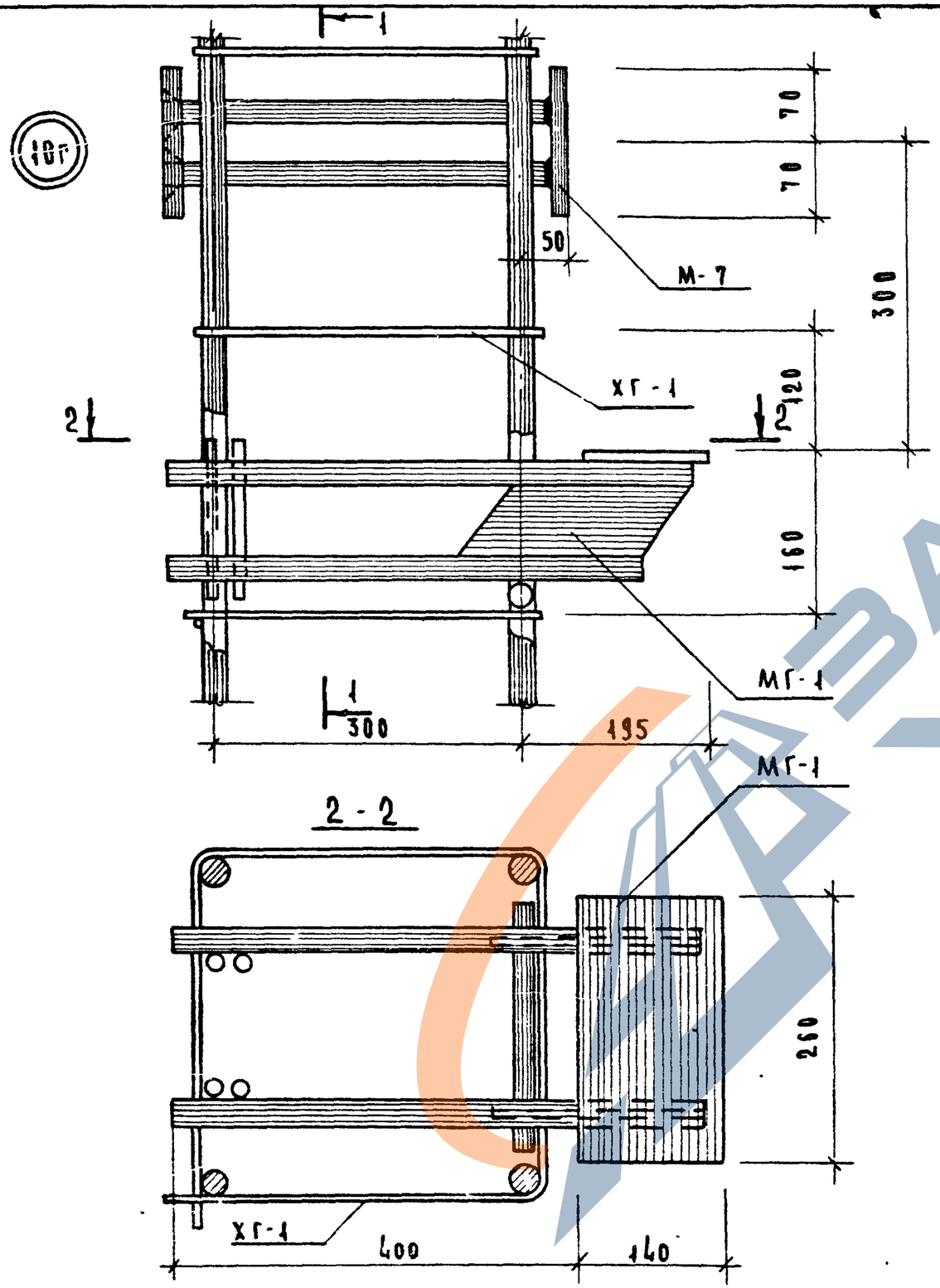

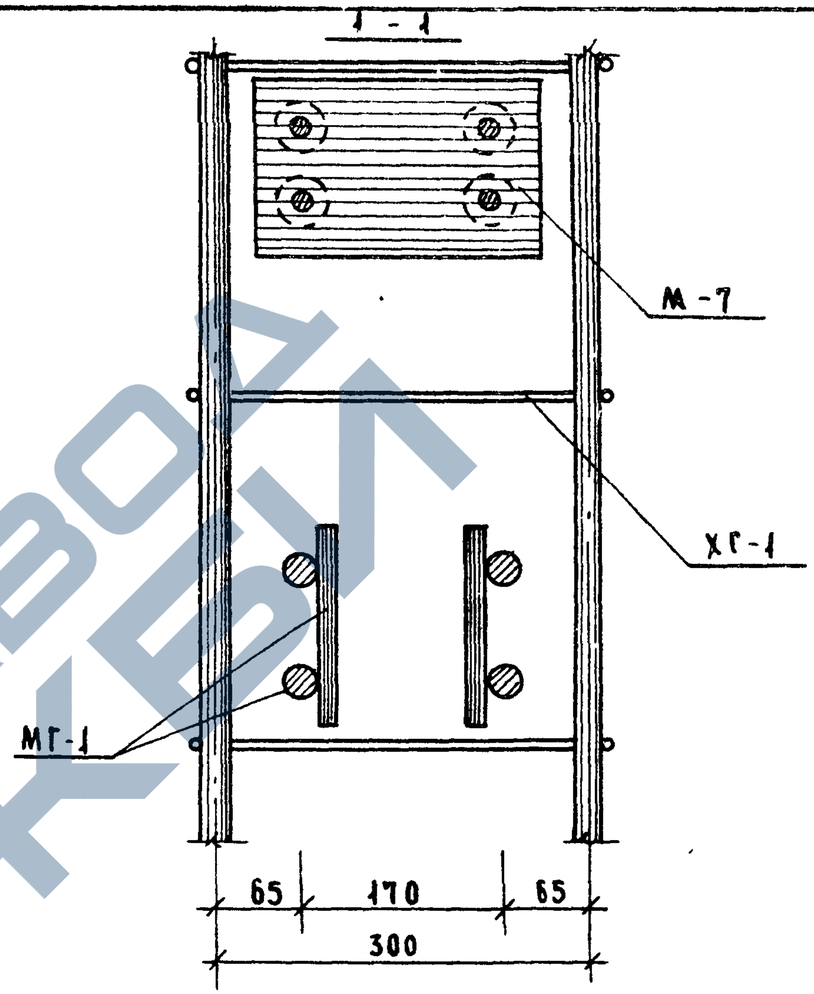

ТК 1974

Объемные каркасы УЗЕК 10 г.

СЕРИЯ ИИ-04-2
ВЫПУСК 20
ЛИСТ 99

https://zavodjbi.com/

https://zavodjbi.com/

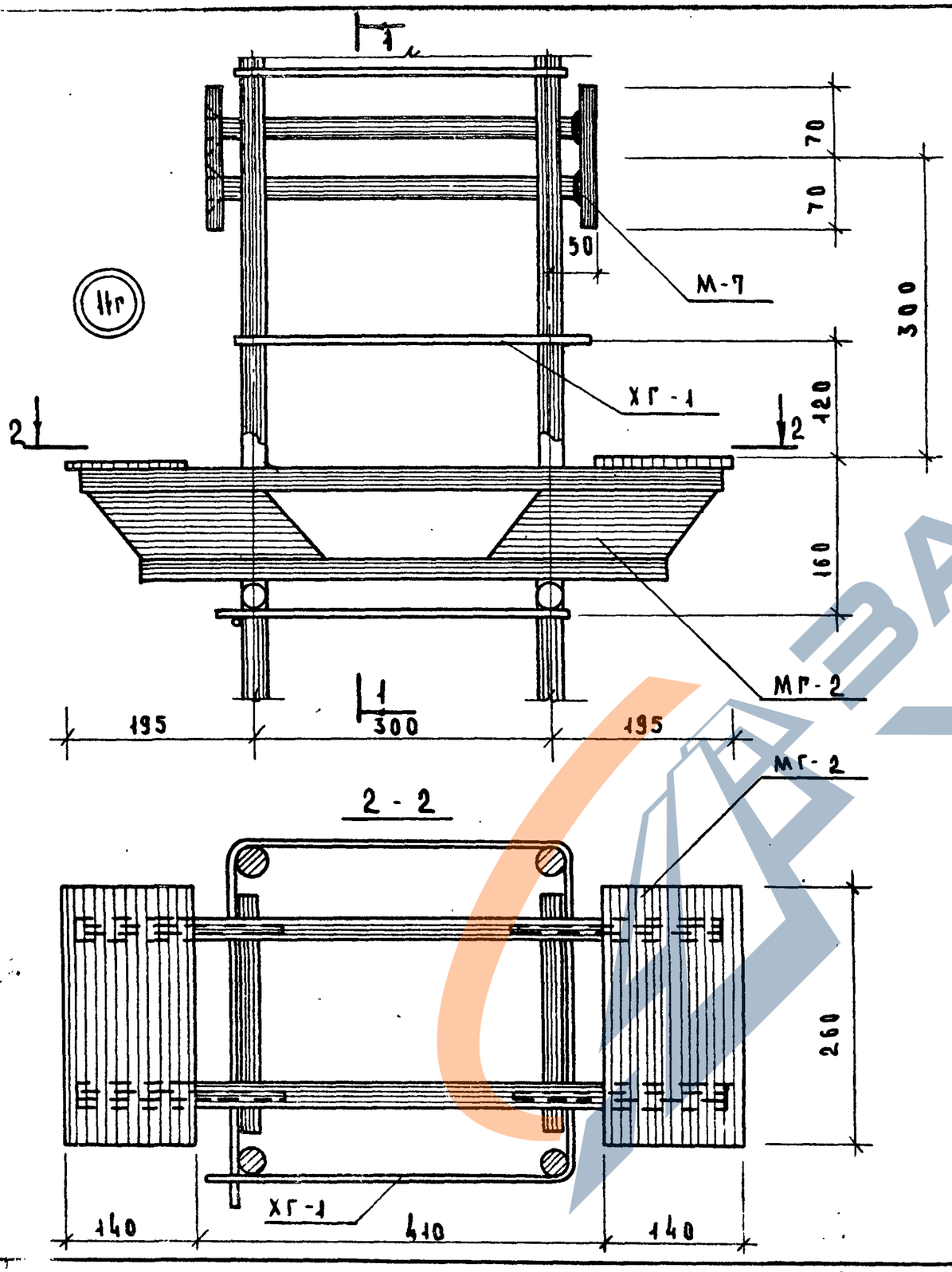

ТК 1974

Объемные каркасы. Узел 11г.

Серия ИИ-04-2
Выпуск 20 | Лист 100

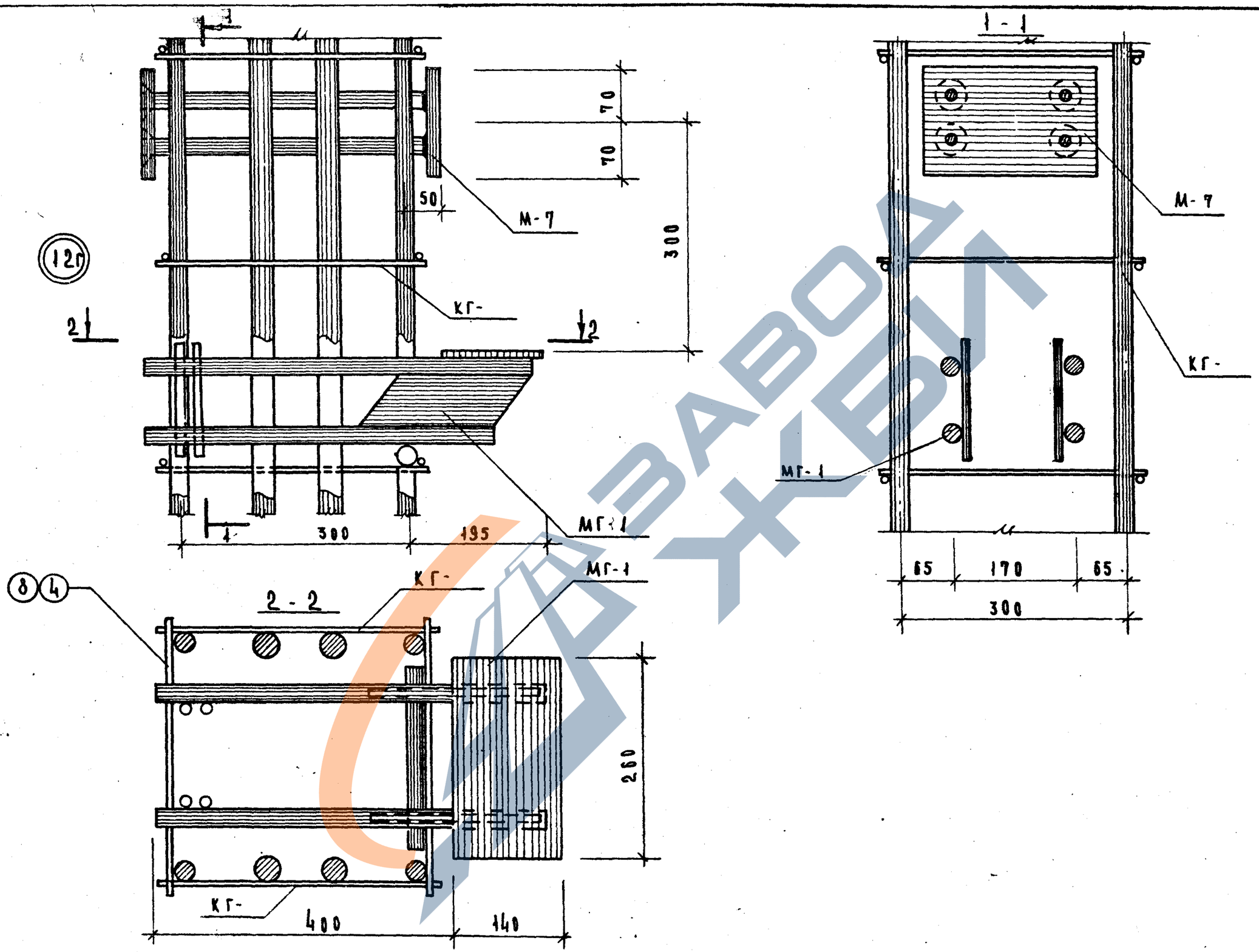

ТК	Объемные каркасы. Узел 12г.	Серия ИК 04-2
1974		Выпуск 2г. Лист 101

ЗАВОД ЖБИ

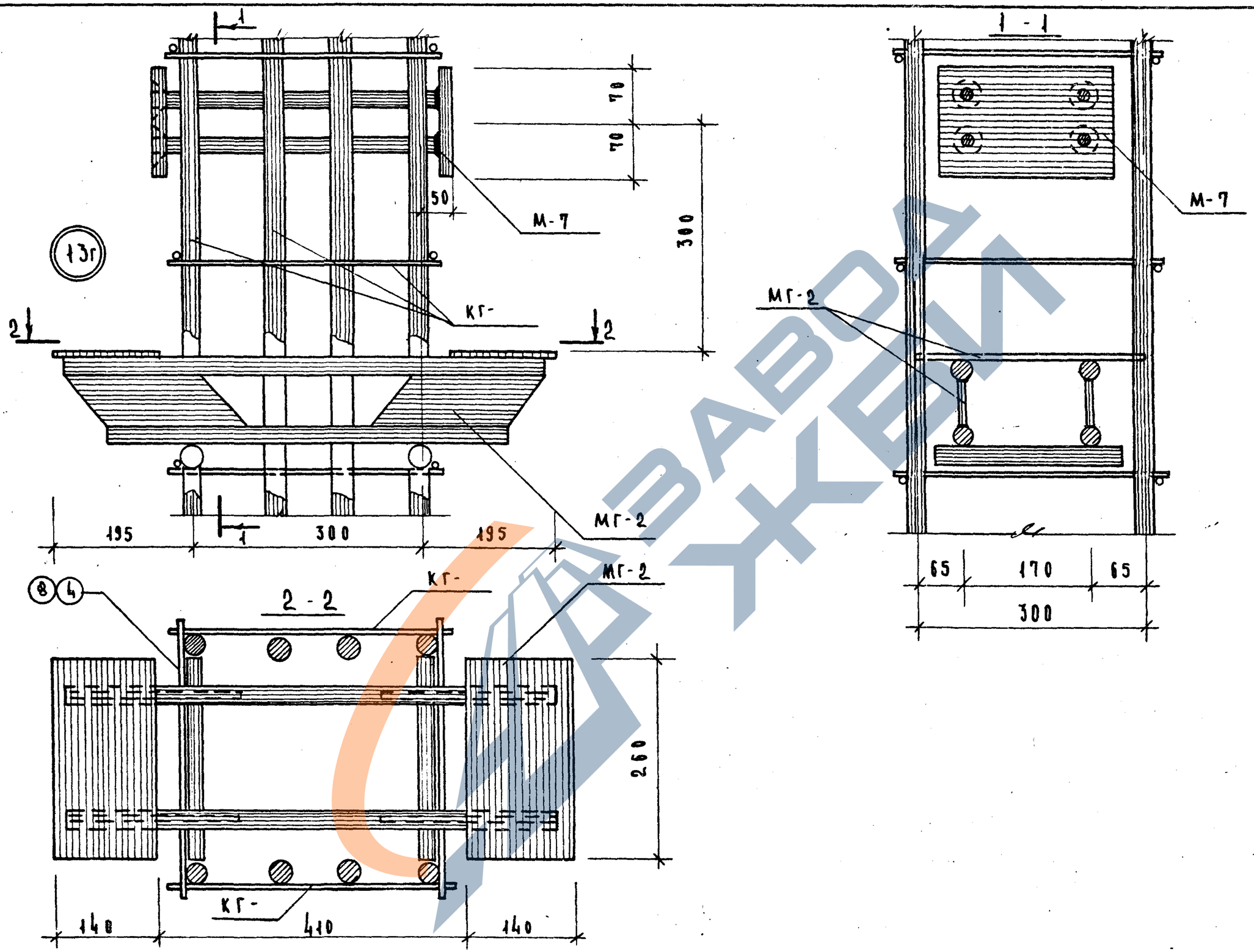

ТК	Объемные каркасы. Узел 13 г.	Серия ИН-04-2	
1974		Выпуск 20	Лист 102

14608 111

https://zavodjbi.com/

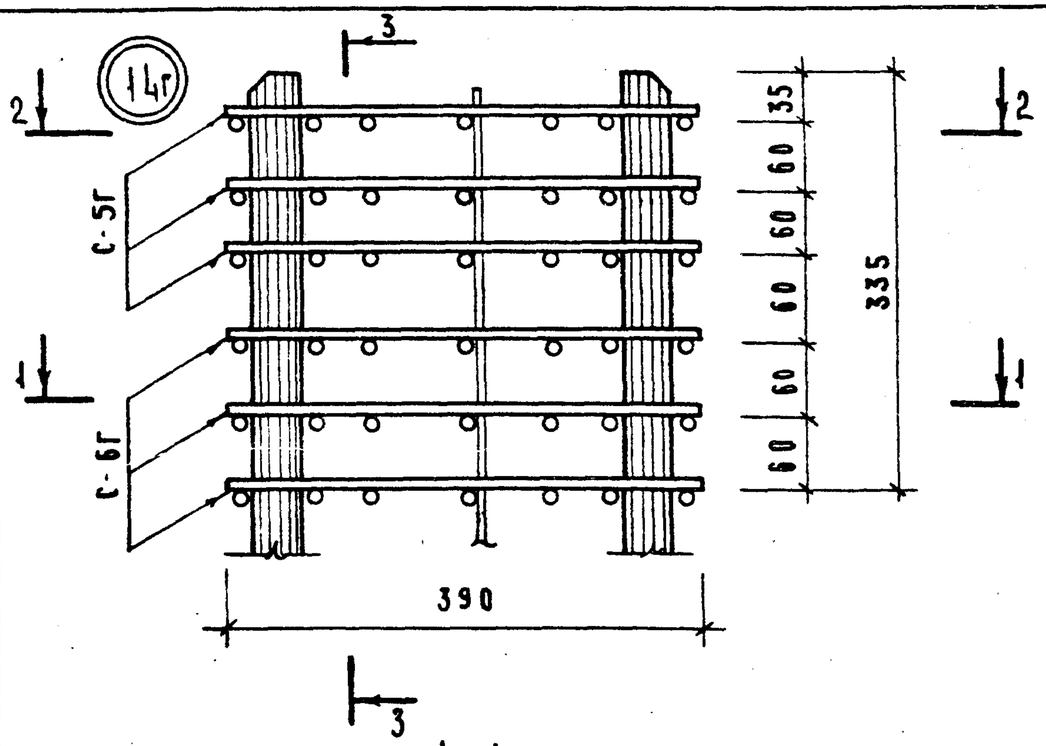

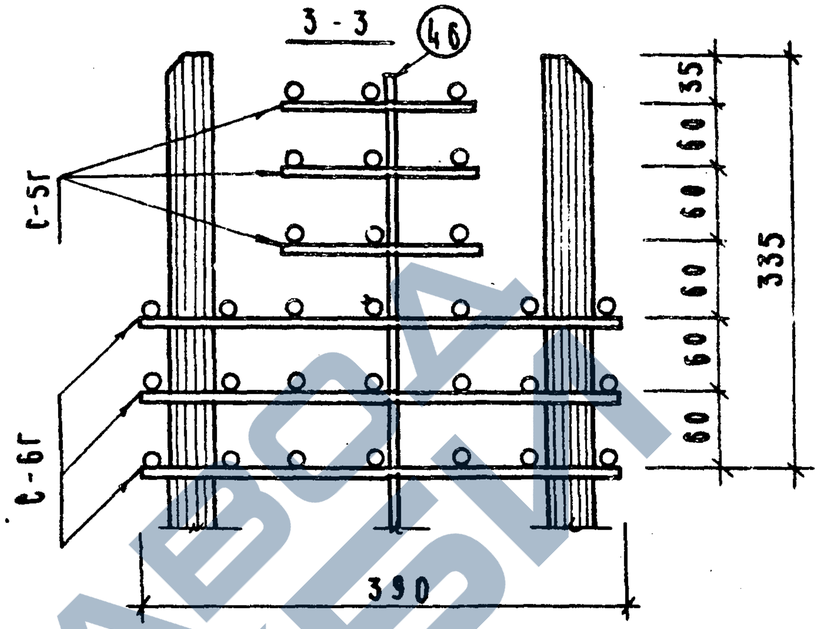

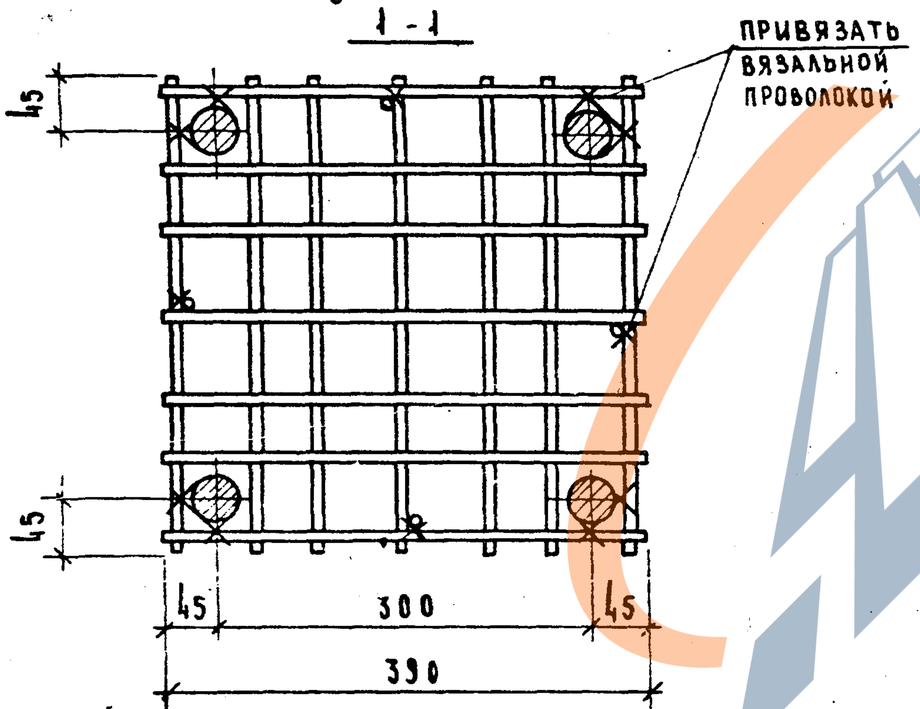

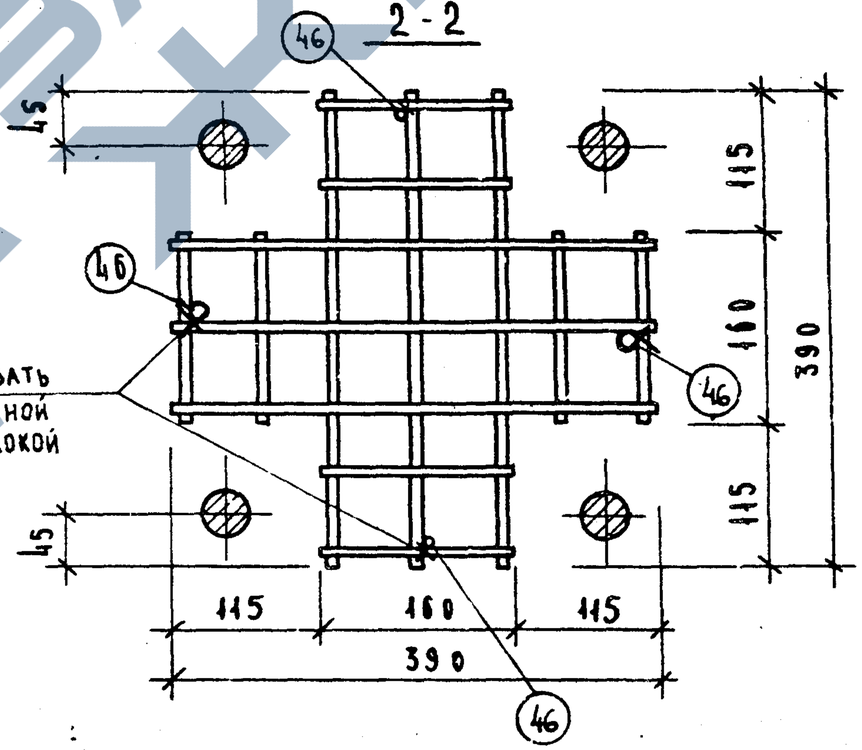

Т.К 974	Объёмные каркасы. Узел 14г.	Серия ИИ-04-02	Выпуск 20 / Лист 103

https://zavodjbi.com/

https://zavodjbi.com/

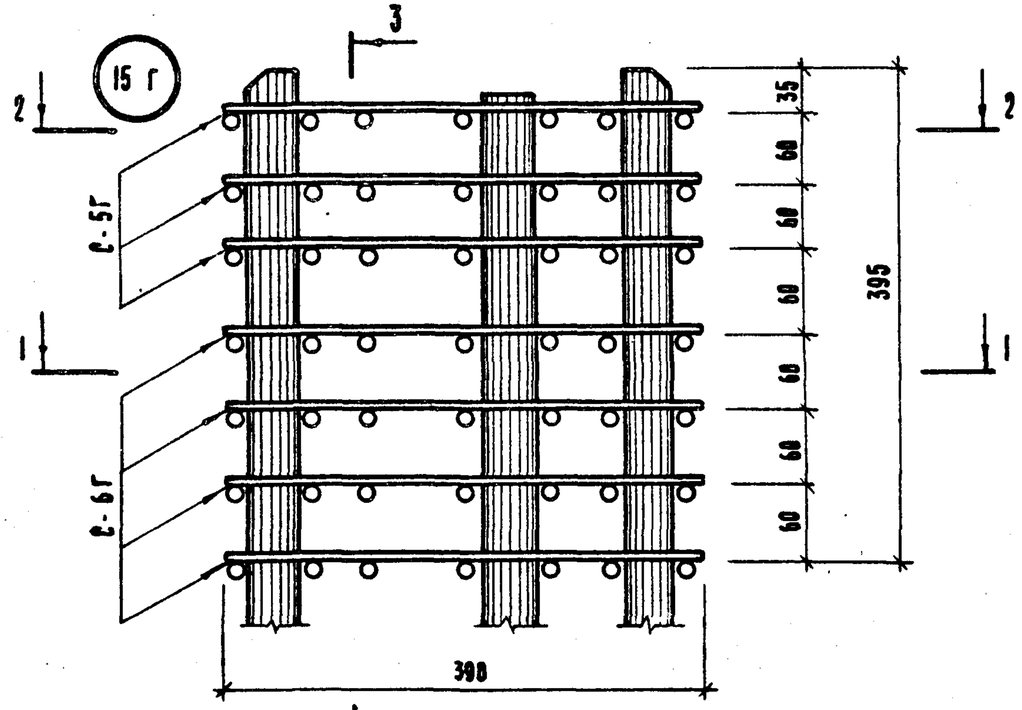

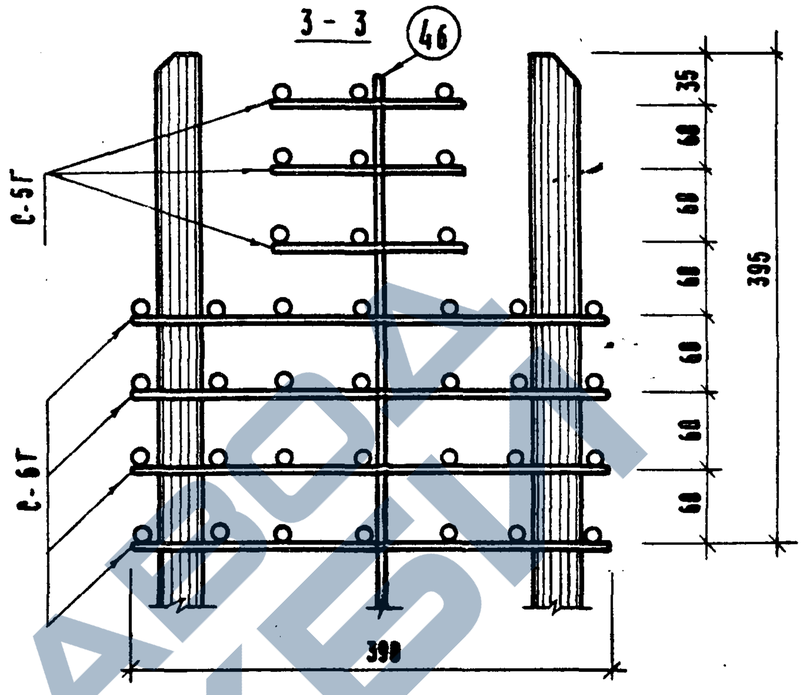

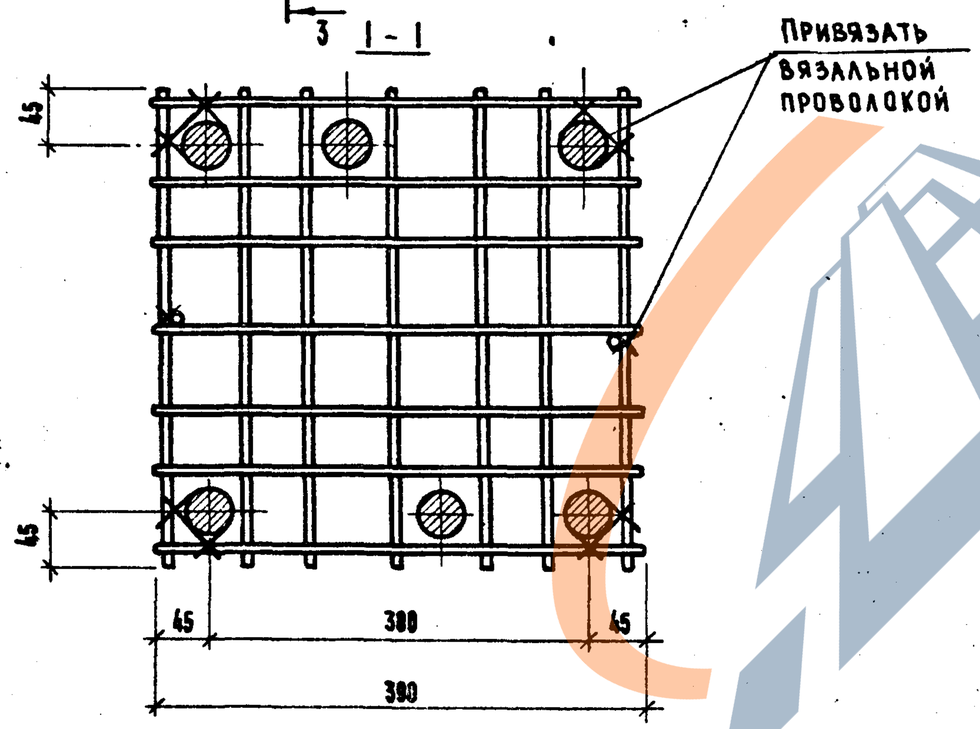

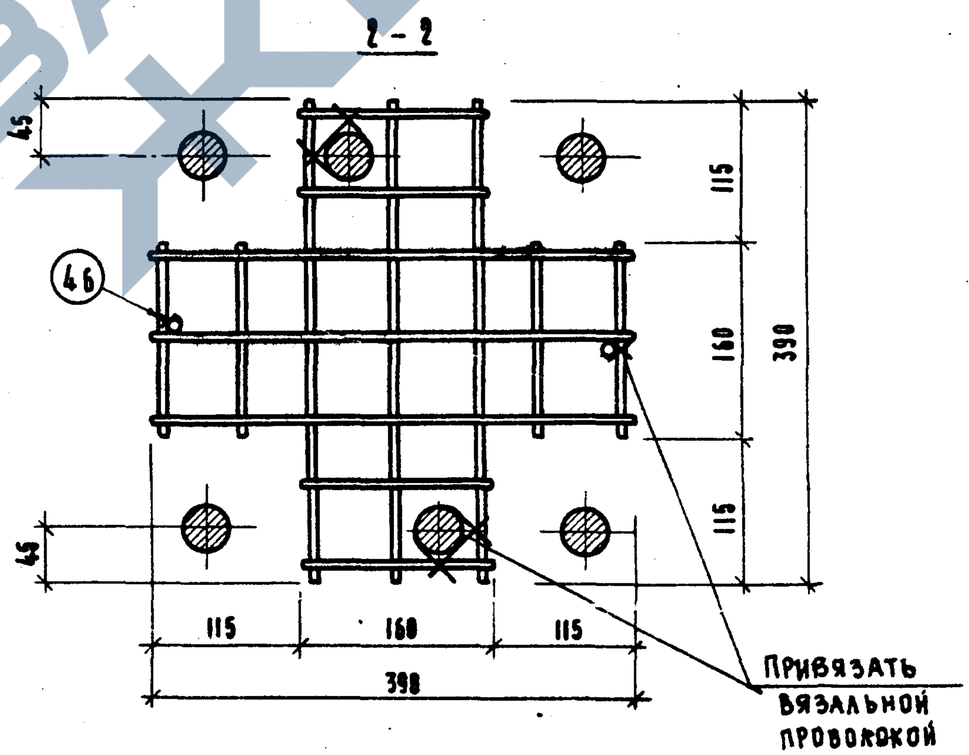

Т. К. 1974

Объёмные каркасы. Узел 15 Г.

Серия ИИ-04-2
Выпуск 20
Лист 104

https://zavodjbi.com/

https://zavodjbi.com/

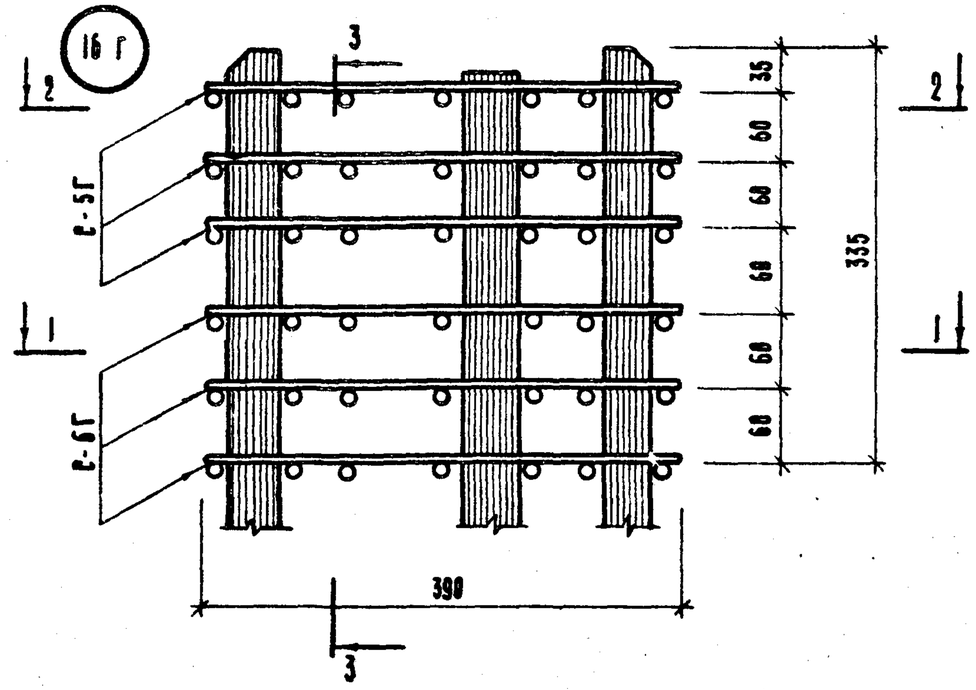

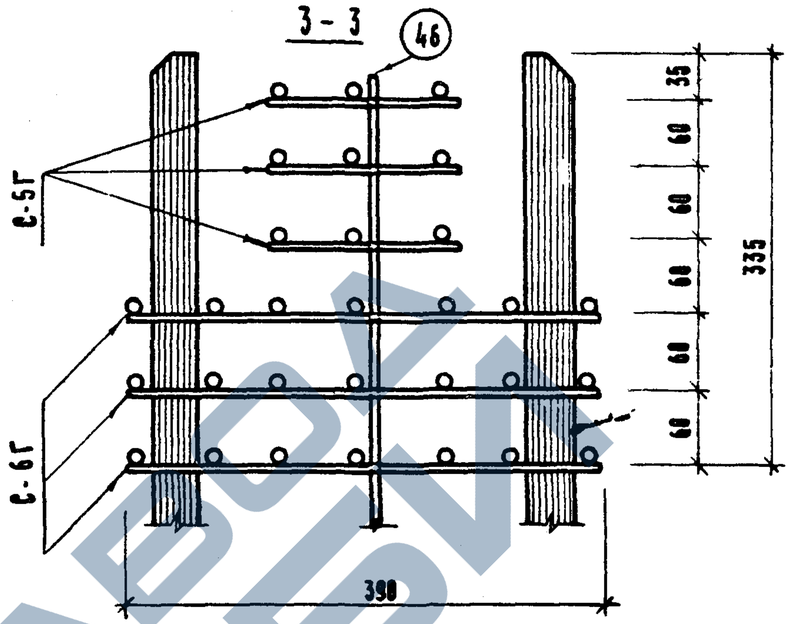

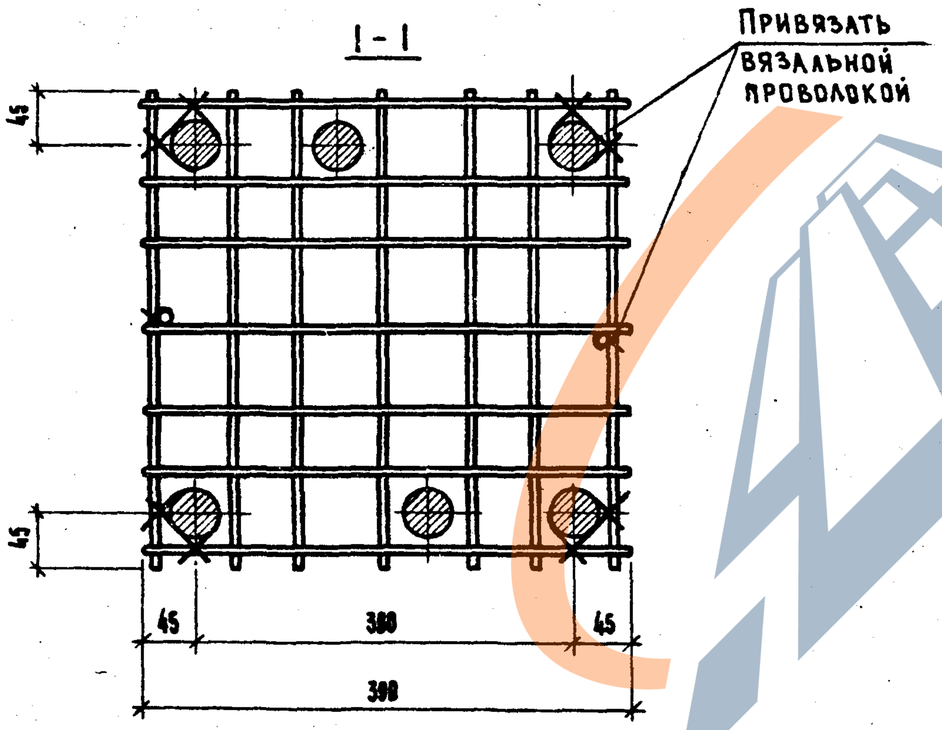

Т. К
1974

Объемные каркасы. Узел 16 Г.

Серия
ЧИ-84-2
Выпуск 20
Лист 185

https://zavodjbi.com/

17 г

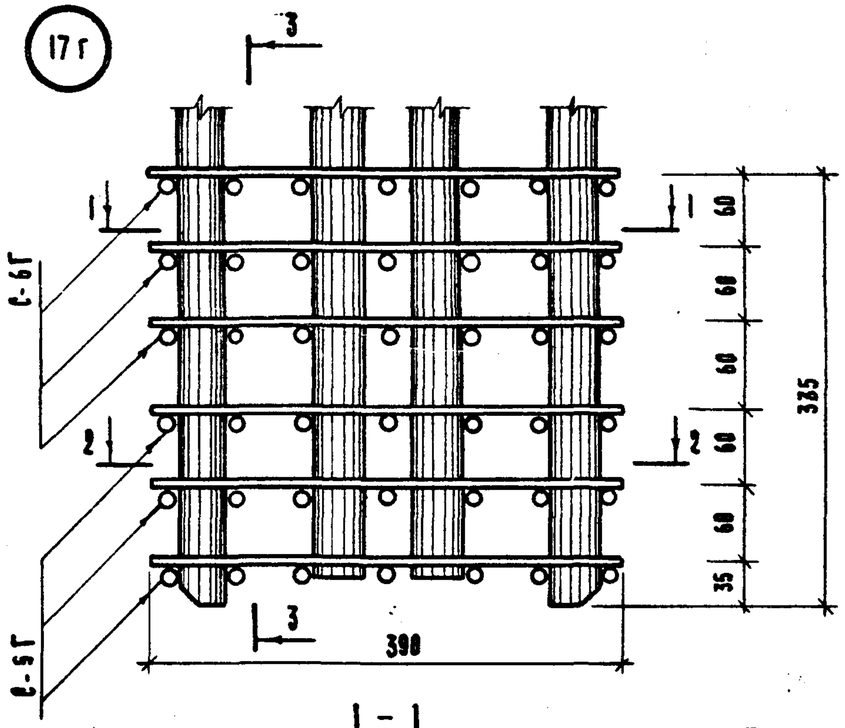

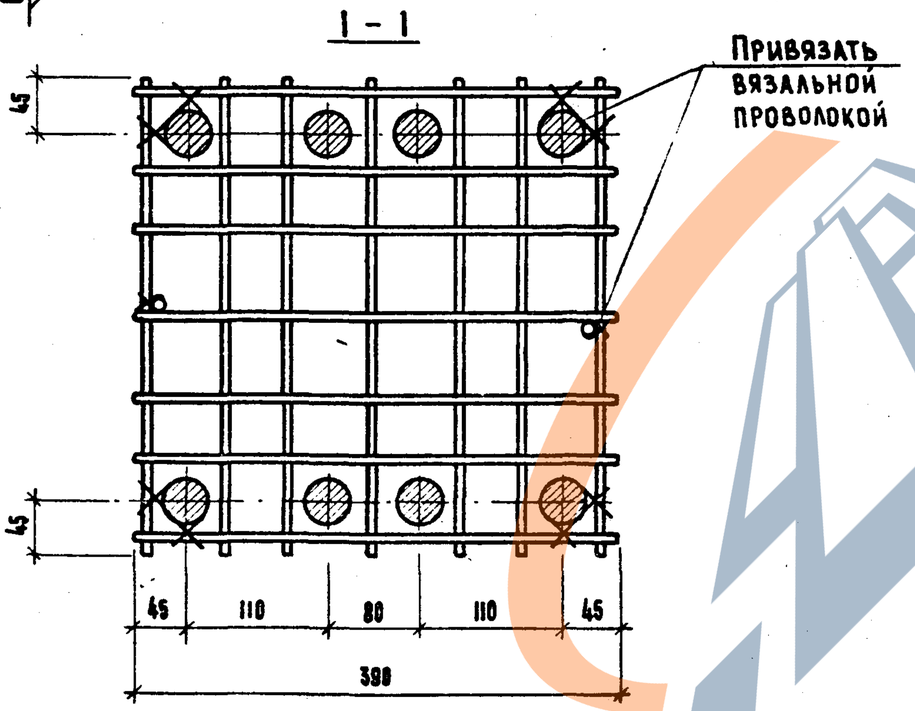

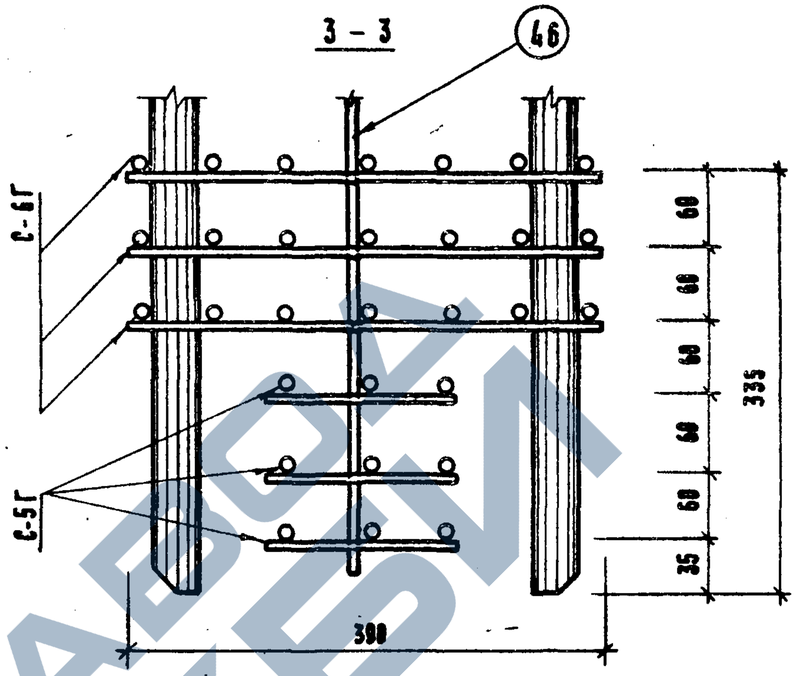

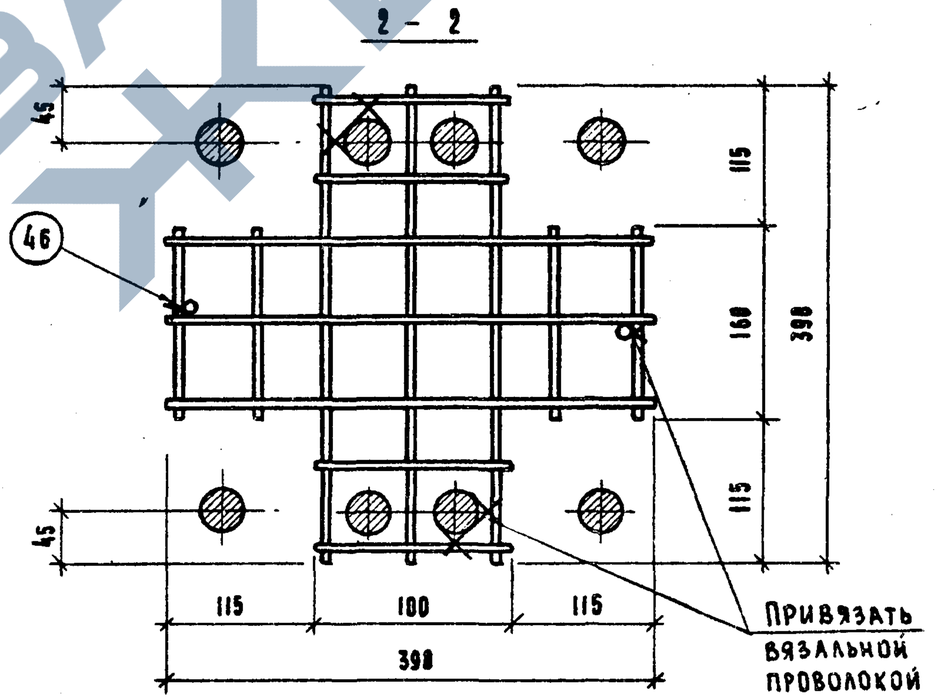

ТК	Объёмные каркасы. Узел 17 г.	Серия ИИ-04-2	
1974		Выпуск 20	Лист 106

14608-115

https://zavodjbi.com/

https://zavodjbi.com/

18 Г

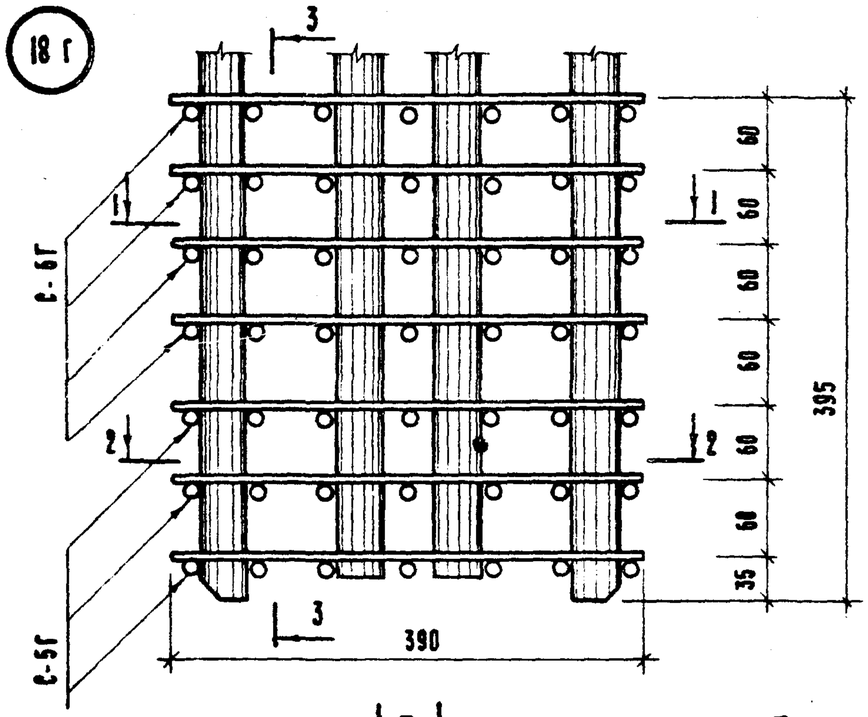

3 – 3

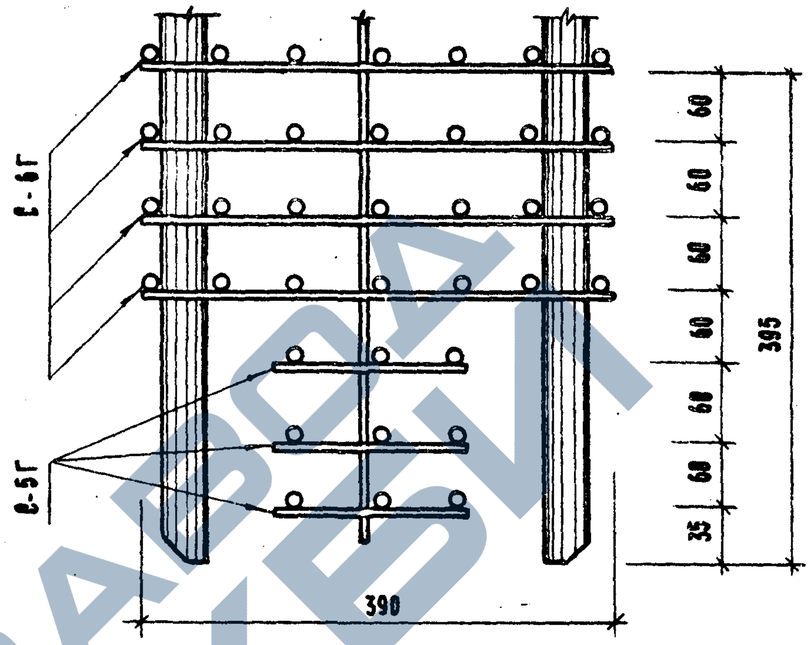

1 – 1

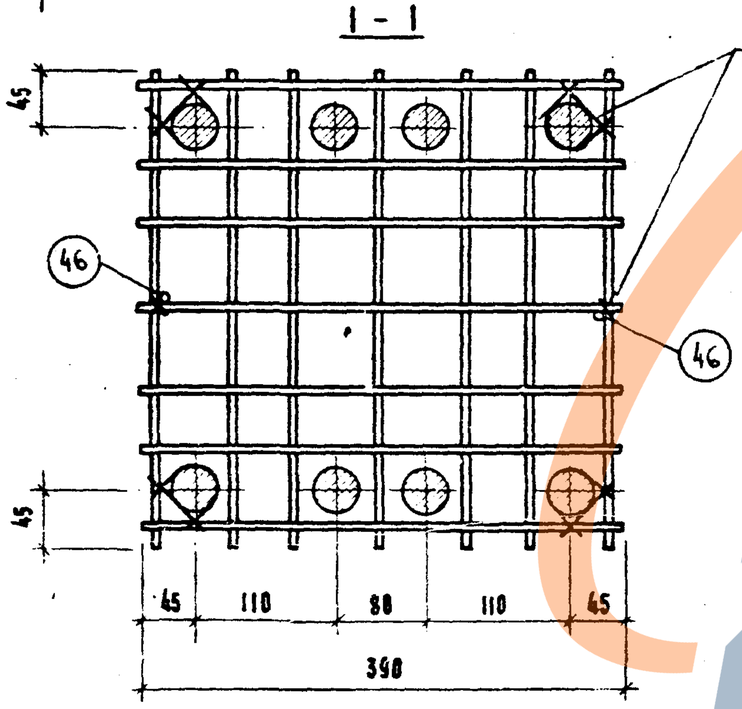

2 – 2

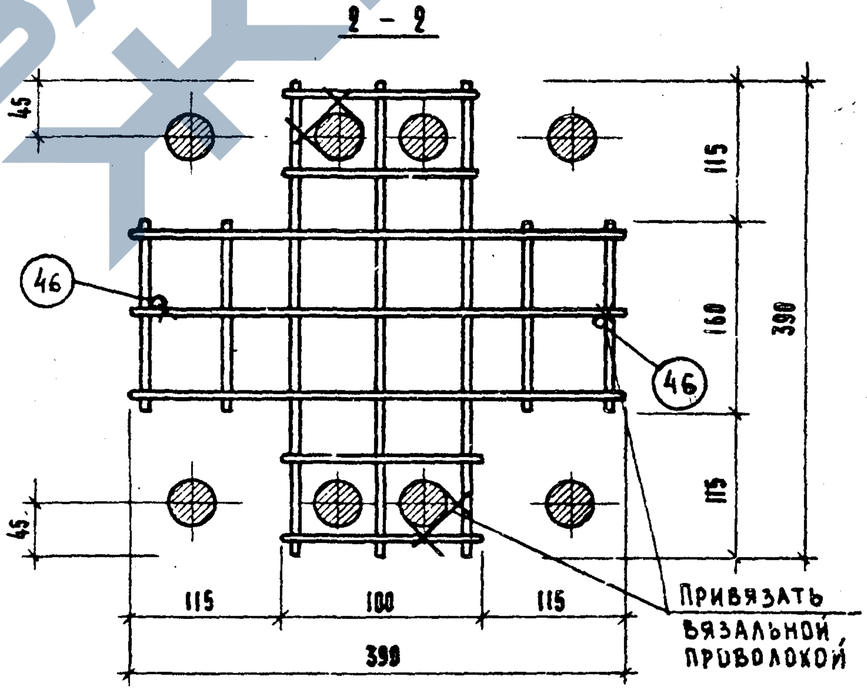

ТК 1974	Объемные каркасы. Узел 18 г.	Серия ИИ-04.2 Выпуск 20 Лист 107

https://zavodjbi.com/

20г

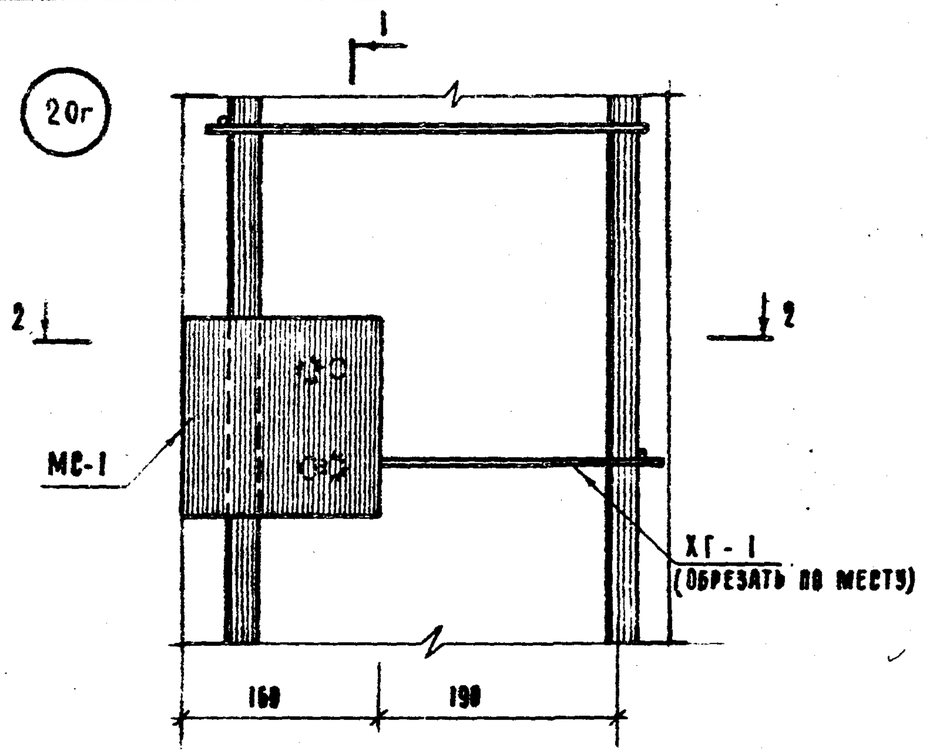

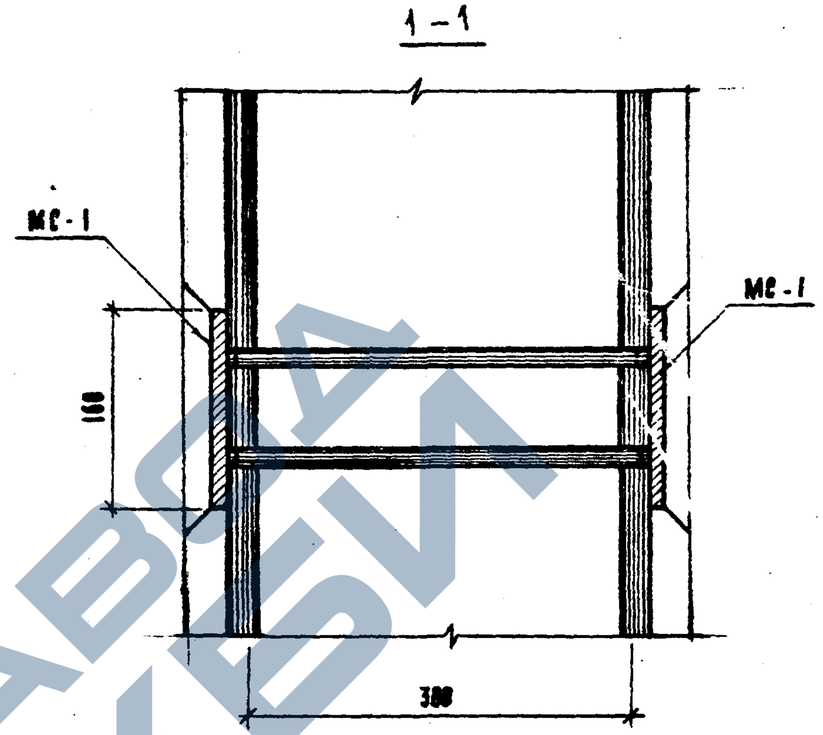

ДЕТАЛЬ УСТАНОВКИ СВЯЗИ СА-2 В ОБЪЕМНОМ КАРКАСЕ

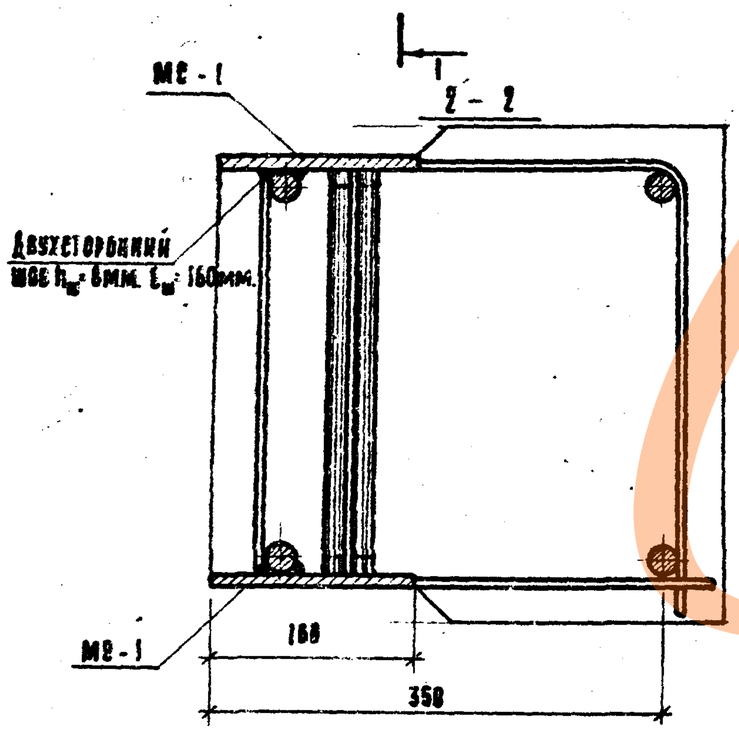

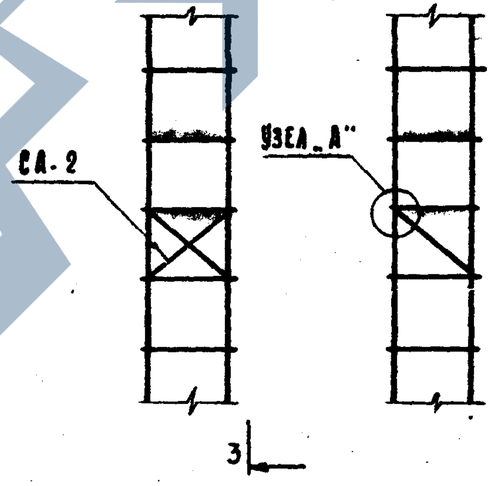

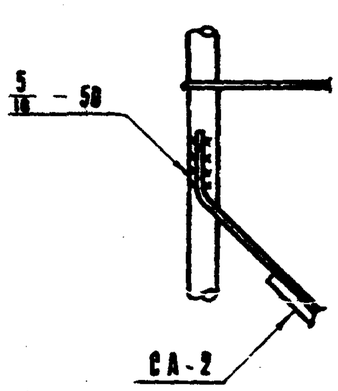

ТК 1974	Деталь установки связок СА-2 в объемном каркасе. Узел крепления закладной детали МС-1 в колоннах с замкнутыми хомутами. Узел 20г	Серия ИИ-04-2 Выпуск 20 Лист 108

https://zavodjbi.com/

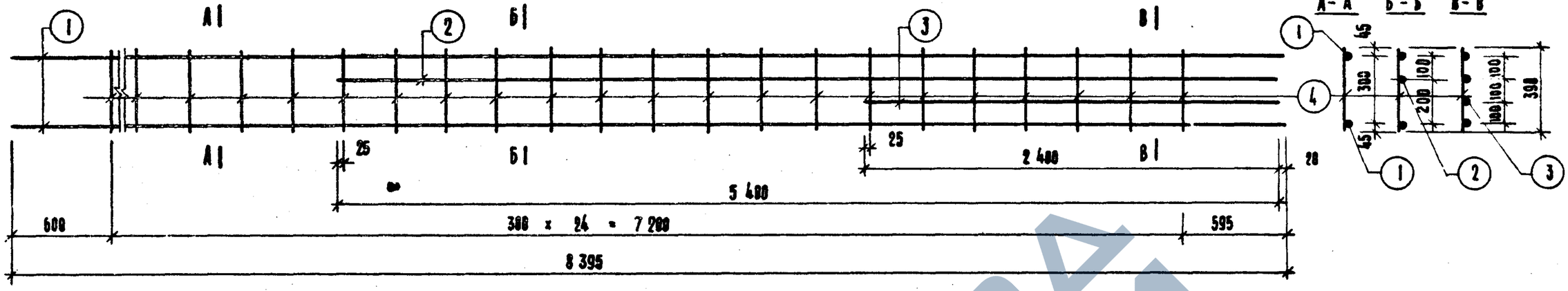

Марка каркаса	NN поз.	Сечение мм	Длина мм	Кол. шт.	Масса, кг		
					поз.	всех	издел.
КГ-1	1	⌀ 28 А III	8 395	2	48,56	81,12	106,39
	2	⌀ 28 А III	5 480	1	13,32	13,32	
	3	⌀ 20 А III	2 480	1	5,92	5,92	
	4	⌀ 10 А I	390	25	0,241	6,03	

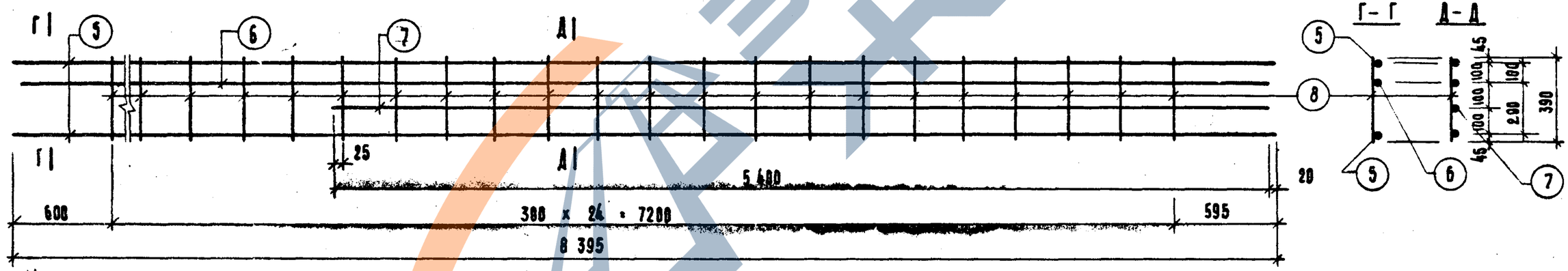

Марка каркаса	NN поз.	Сечение мм.	Длина мм.	Кол. шт.	Масса, кг.		
					поз.	всех	издел.
КГ-2	5	⌀ 32 А III	8 395	2	53,80	106,88	224,45
	6	⌀ 36 А III	8 350	1	66,68	66,68	
	7	⌀ 36 А III	5 480	1	43,28	43,28	
	8	⌀ 12 А I	390	25	0,346	8,65	

ТК 1974

ПЛОСКИЕ КАРКАСЫ КГ-1, КГ-2

Серия ИИ-84-2
Выпуск 28 Лист 109

https://zavodjbi.com/

https://zavodjbi.com/

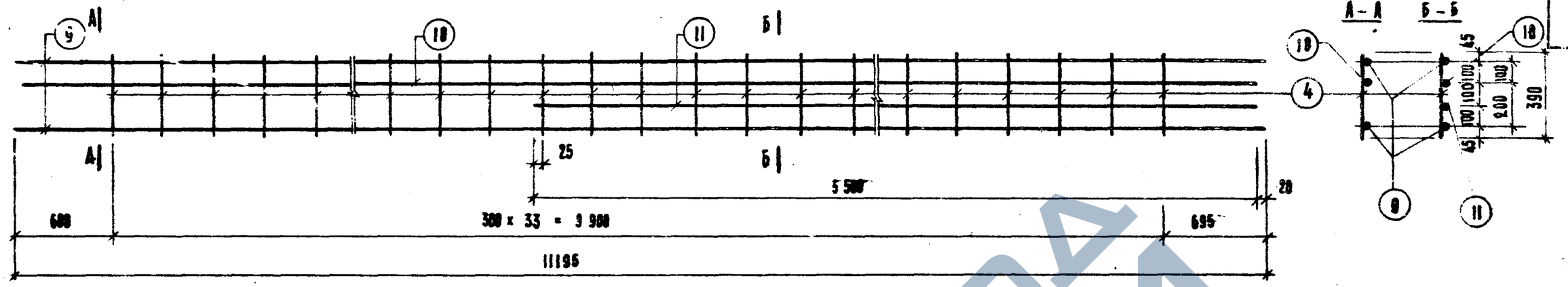

Марка каркаса	N N поз.	Сечение мм	Длина мм.	Кол. шт.	Масса кг. поз.	Масса кг. всех	Масса кг. издел.
КГ-3	9	ф 20 А III	11 195	2	27,62	55,24	143,92
	18	ф 28 А III	11 150	1	53,90	53,90	
	11	ф 28 А III	5 500	1	26,59	26,59	
	4	ф 18 А I	398	34	0,241	8,19	

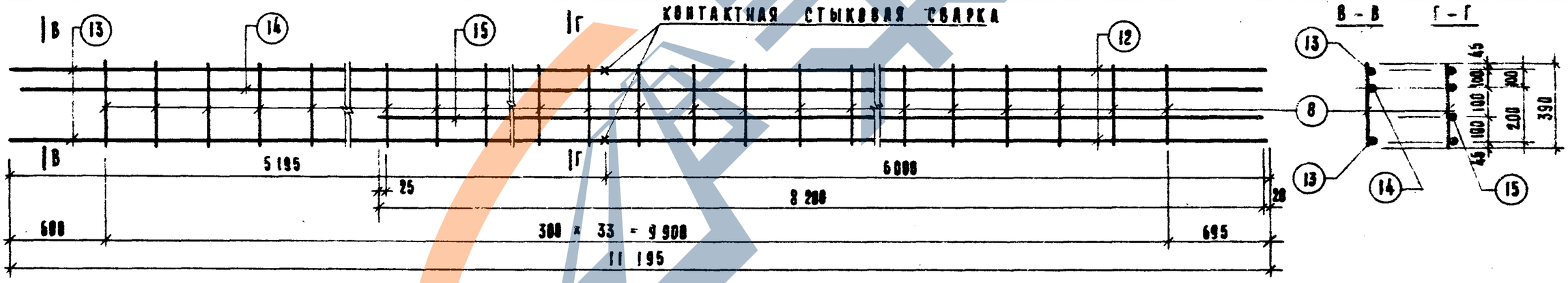

Марка каркаса	N N поз.	Сечение мм.	Длина мм.	Кол. шт.	Масса, кг. поз.	Масса, кг. всех	Масса, кг. издел.
КГ-4	12	ф 36 А III	6 000	2	47,94	95,88	295,39
	13	ф 32 А III	5 195	2	32,81	65,62	
	14	ф 32 А III	11 150	1	70,39	70,39	
	15	ф 32 А III	8 200	1	51,74	51,74	
	8	ф 12 А I	398	34	0,346	11,76	

ТК 1974

Плоские каркасы КГ-3, КГ-4

Серия ИИ-04-2

Выпуск 20 | Лист 110

https://zavodjbi.com/

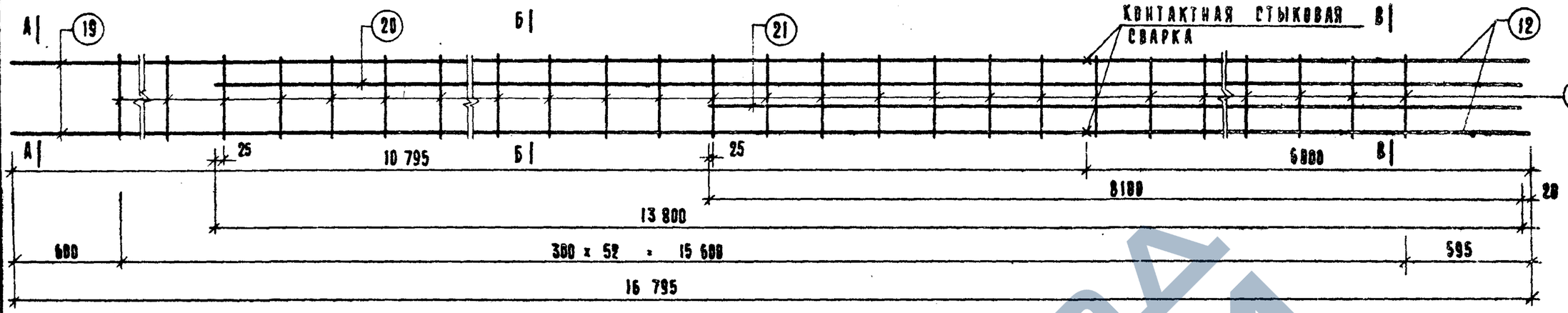

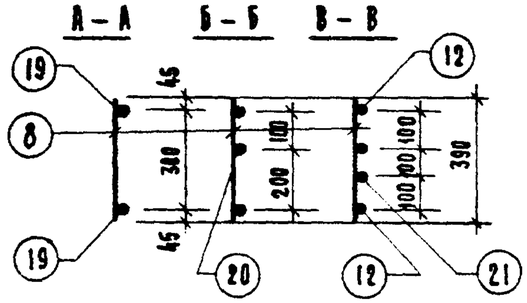

Марка каркаса	NN поз.	Сечение мм.	Длина мм.	Кол. шт.	Масса, кг.		
					поз.	всех	издел.
КГ-6	12	⌀ 36 А III	6 000	2	47,94	95,88	388,77
	19	⌀ 32 А II	10 795	2	68,16	136,30	
	20	⌀ 32 А III	13 800	1	87,12	87,12	
	21	⌀ 32 А III	8 180	1	51,13	51,13	
	8	⌀ 12 А I	390	53	0,346	18,34	

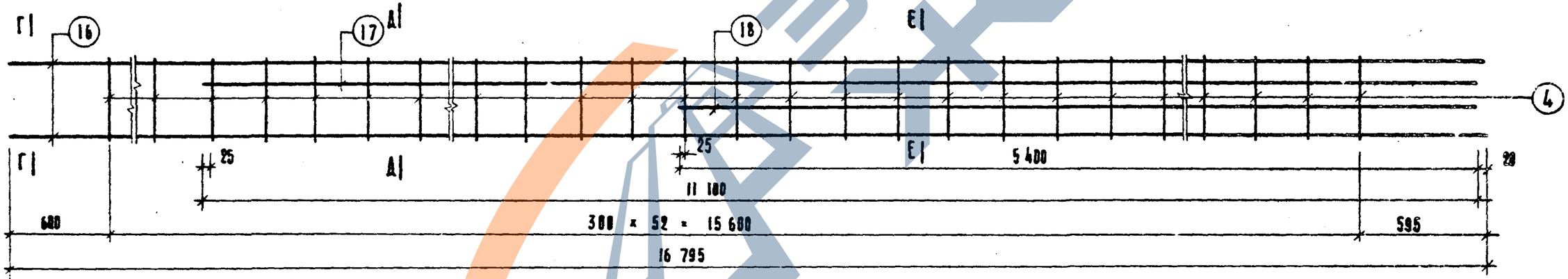

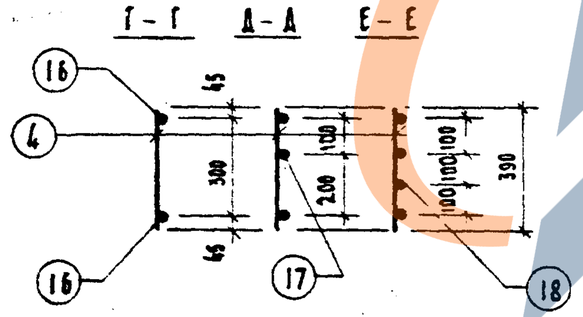

Марка каркаса	NN поз.	Сечение мм.	Длина мм	Кол. шт.	Масса, кг.		
					поз.	всех	издел.
КГ-5	16	⌀ 20 А III	16 795	2	41,43	82,86	175,23
	17	⌀ 28 А III	11 100	1	53,51	53,51	
	18	⌀ 28 А III	5 400	1	26,08	26,08	
	4	⌀ 10 А I	398	53	0,241	12,78	

ТК 1974

ПАВСКИЕ КАРКАСЫ КГ-5, КГ-6

СЕРИЯ ИИ-04-2
Выпуск 20 | Лист III

14608-120

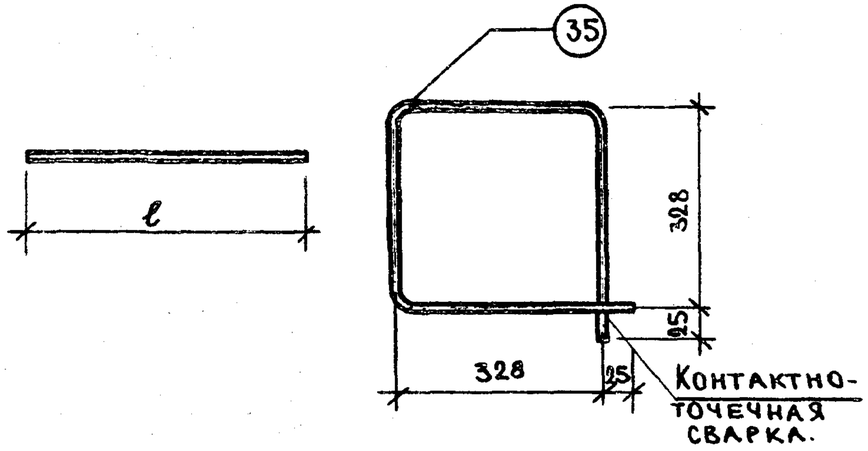

Марка изделия	NN поз.	Сечение мм	Длина мм	Кол. шт.	Масса, кг		
					Поз.	Всех	Издел.
	4	ф10 AI	390	1	0.24	0.24	0.24
	8	ф12 AI	390	1	0.35	0.35	0.35
	9	ф20 AIII	11195	1	27.62	27.62	27.62
	22	—"—	7210	1	17.78	17.78	17.78
	23	—"—	7610	1	18.77	18.77	18.77
	24	—"—	10010	1	24.68	24.68	24.68
	25	—"—	10410	1	25.70	25.70	25.70
	26	—"—	12810	1	31.59	31.59	31.59
	27	—"—	13210	1	32.58	32.58	32.58
	28	—"—	15610	1	38.49	38.49	38.49
	29	—"—	16010	1	39.48	39.48	39.48
	30	—"—	8395	1	20.66	20.66	20.66
	31	—"—	16795	1	41.50	41.50	41.50
	46	ф6 AI	400	1	0.09	0.09	0.09
	35	ХГ-1	1380	1	0.31	0.31	0.31

Отдельные стержни.

С-5г

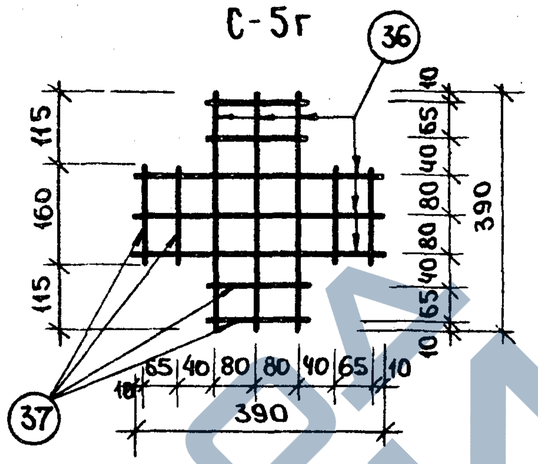

С-6г

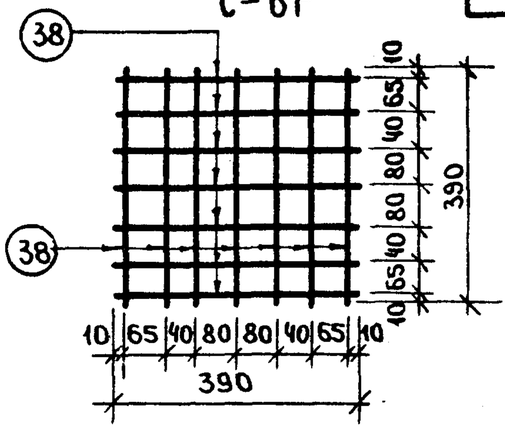

Марка изделия	NN поз.	Сечение мм	Длина, мм	Кол. шт.	Масса, кг		
					Поз.	Всех	Издел.
С-5г	36	ф12 AIII	390	6	0.35	2.10	3.30
	37	ф12 AIII	160	8	0.14	1.20	
С-6г	38	ф12 AIII	390	14	0.35	4.90	4.90

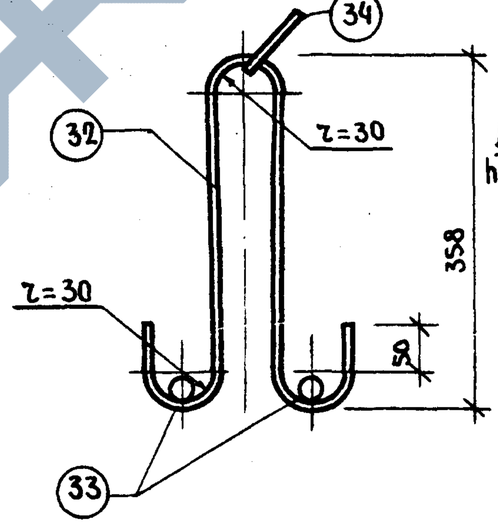

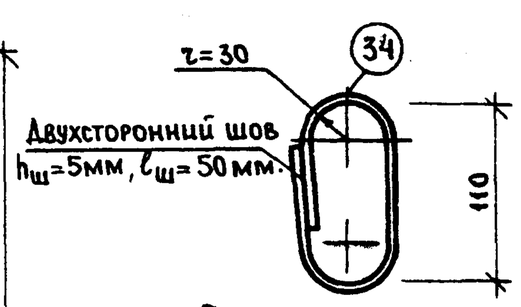

Примечания.

1. Петли должны изготовляться из стали марок ВСт3сп2 и ВСпс2 по ГОСТ 380-71.
2. После распалубки колонн кольцо поз. 34 подлежит возврату.

Марка изделия	NN поз.	Сечение мм	Длина мм	Кол. шт.	Масса, кг		
					Поз.	Всех	Издел.
ПГ-1	32	ф16 AI	900	1	1.42	1.42	2.64
	33	ф16 AI	390	2	0.61	1.22	
	34	ф16 AI	340	1	0.54	0.54	0.54

ТК 1974

Отдельные стержни. Замкнутый хомут ХГ-1. Петля ПГ-1. Сетки С-5г, С-6г.

Серия ИИ-04-2

Выпуск 20 | Лист 112

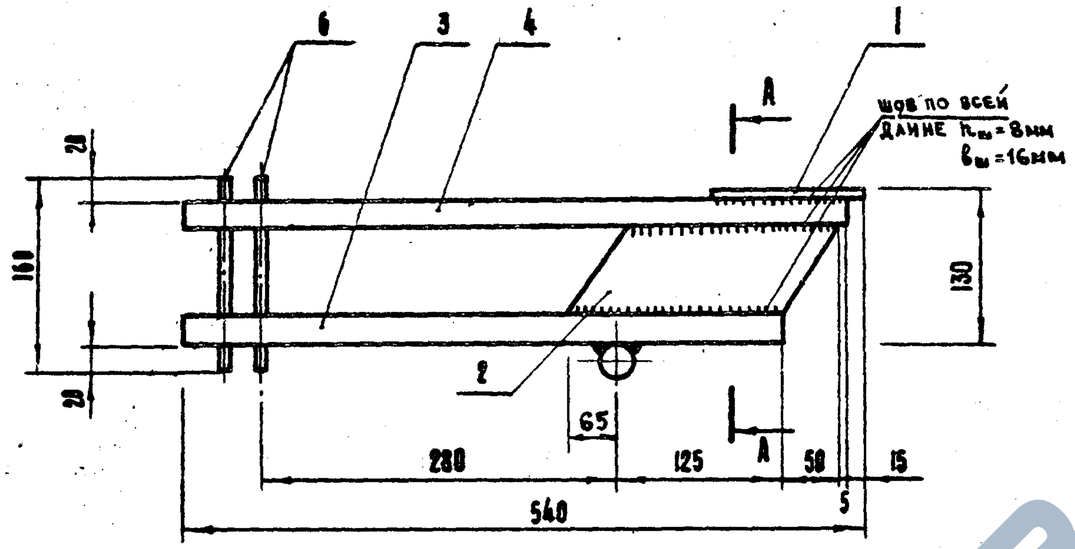

Примечание

1. Стержни позиции 6 крепить к стержням позиций 3 и 4 контактно-точечной сваркой.

N N поз.	Сечение	Длина	ГОСТ	Кол.	Масса 1 шт.	Масса 0 бщ.	Примеч.
6	⌀ 16 А I	160	ГОСТ 5781-75	4	0,244	0,98	
5	⌀ 28 А III	250	ГОСТ 5781-75	1	1,21	1,21	
4	⌀ 28 А III	525	ГОСТ 5781-75	2	2,56	5.12	
3	⌀ 28 А III	470	ГОСТ 5781-75	2	2.295	4,59	
2	– 60 x 16	190	ГОСТ 103-57	2	1,51	3,02	
1	–140 x 10	260	ГОСТ 103-57	1	2,86	2,86	

МГ-1	Масса	Масштаб	Выпуск
	17,78	1:5	

ТК 1974

ЗАКЛАДНАЯ ДЕТАЛЬ МГ-1

Серия ИЧ-06 2

Выпуск 20 Лист 113

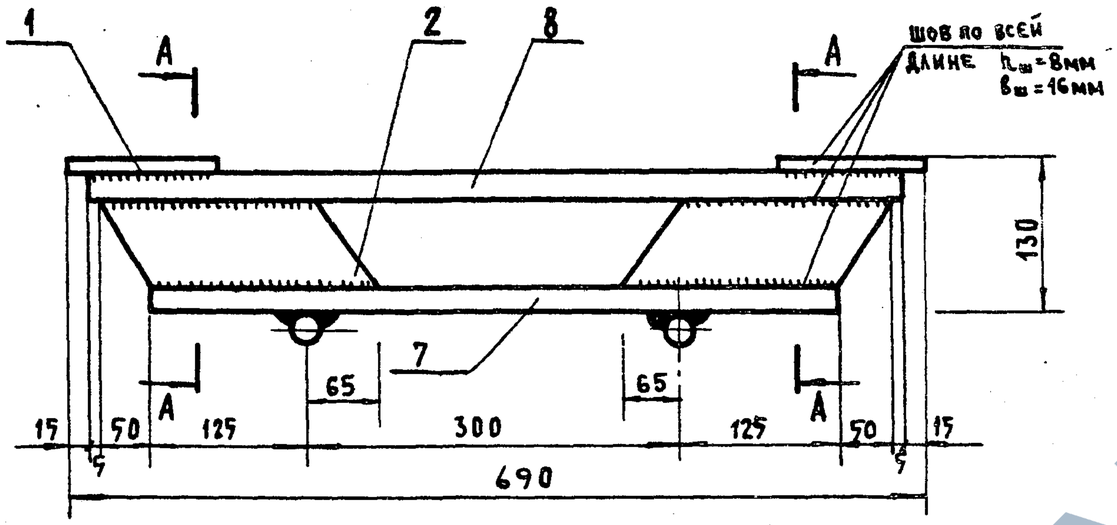

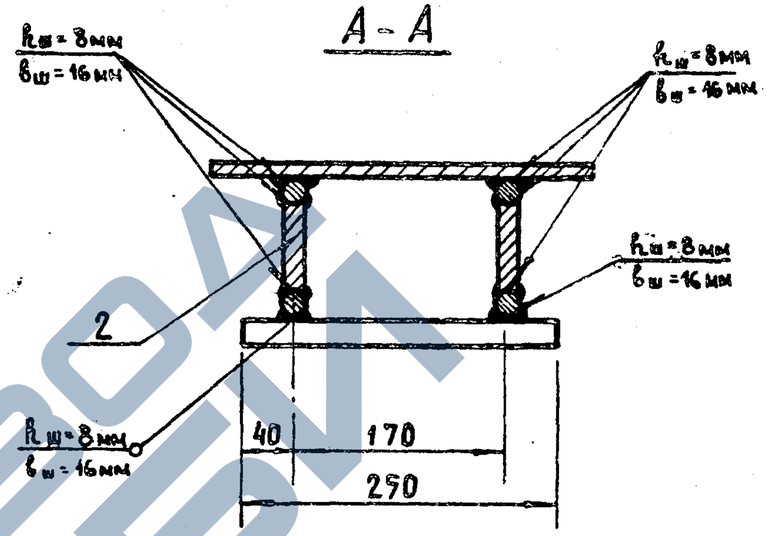

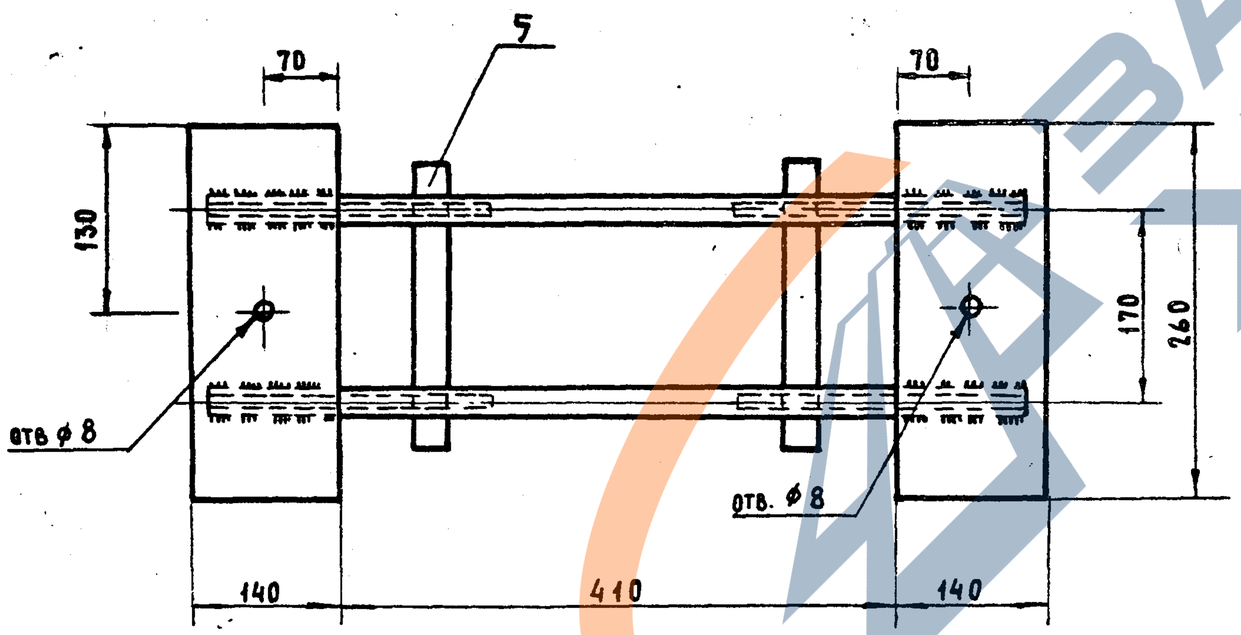

Примечания

1. Электросварка выполняется в соответствии с „Указаниями по сварке соединений арматуры и закладных деталей железобетонных конструкций" СН 393-69.
2. Сварку производить электродами типа Э42А-Ф ГОСТ 9467-60 сплошным швом.

№ поз.	Сечение	Длина	ГОСТ	Кол.	Масса 1 шт.	Масса общ.	Прим.
5	Ф 28 А III	250	ГОСТ 5781-75	2	1.21	2.42	
2	-60×16	190	ГОСТ 103-57	4	1.51	6.04	
8	Ф 28 А III	660	ГОСТ 5781-75	2	3.19	6.38	
7	Ф 28 А III	550	ГОСТ 5781-75	2	2.67	5.34	
1	-140×10	260	ГОСТ 103-57	2	2.85	5.70	

МГ-2	Масса	Масштаб	Выпуск
	25.88	1:5	

Т. К. 1974

Закладная деталь МГ-2.

Серия ИИ-04-2
Выпуск 20 Лист 114

Схема маркировки колонн при примыкании к ним диафрагм жесткости

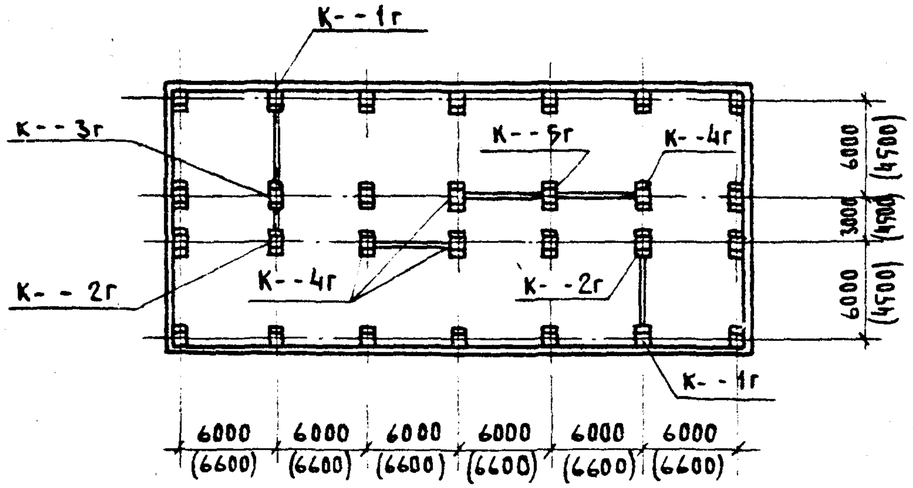

Опалубочные чертежи колонн, к которым примыкают диафрагмы жесткости и лестничные ригели необходимо приводить в конкретных проектах зданий. При этом, к маркам этих колонн добавляется индекс в зависимости от мест примыкания диафрагм жесткости или лестничных ригелей : по аналогии со схемами, приведенными на данном листе.

Разбивка закладных деталей для крепления диафрагм жесткости в трехэтажных средних колоннах приведена на листе 116. Разбивка закладных деталей для крепления лестничных ригелей в трехэтажных средних колоннах приведена на листах 117-119. Для верхних колонн, а также для средних колонн другой этажности разбивку закладных деталей следует производить по аналогии с приведенной для средних трехэтажных колонн.

Чертежи закладных деталей М-1, М-2, М-3, М-4 и расход стали на них см. серию ИИ-04-8 вып. 3.

В конкретных проектах для колонн с закладными деталями для крепления диафрагм жесткости и лестничных ригелей следует составить спецификацию на сталь, с учетом расхода стали на эти закладные детали. При этом в спецификации стали для крайних колонн типа К--11Гпр, К-11Глев, к которым не крепятся стеновые панели, следует выбросить расход стали на закладные детали МС-1.

Схема маркировки колонн при примыкании к ним лестничных ригелей

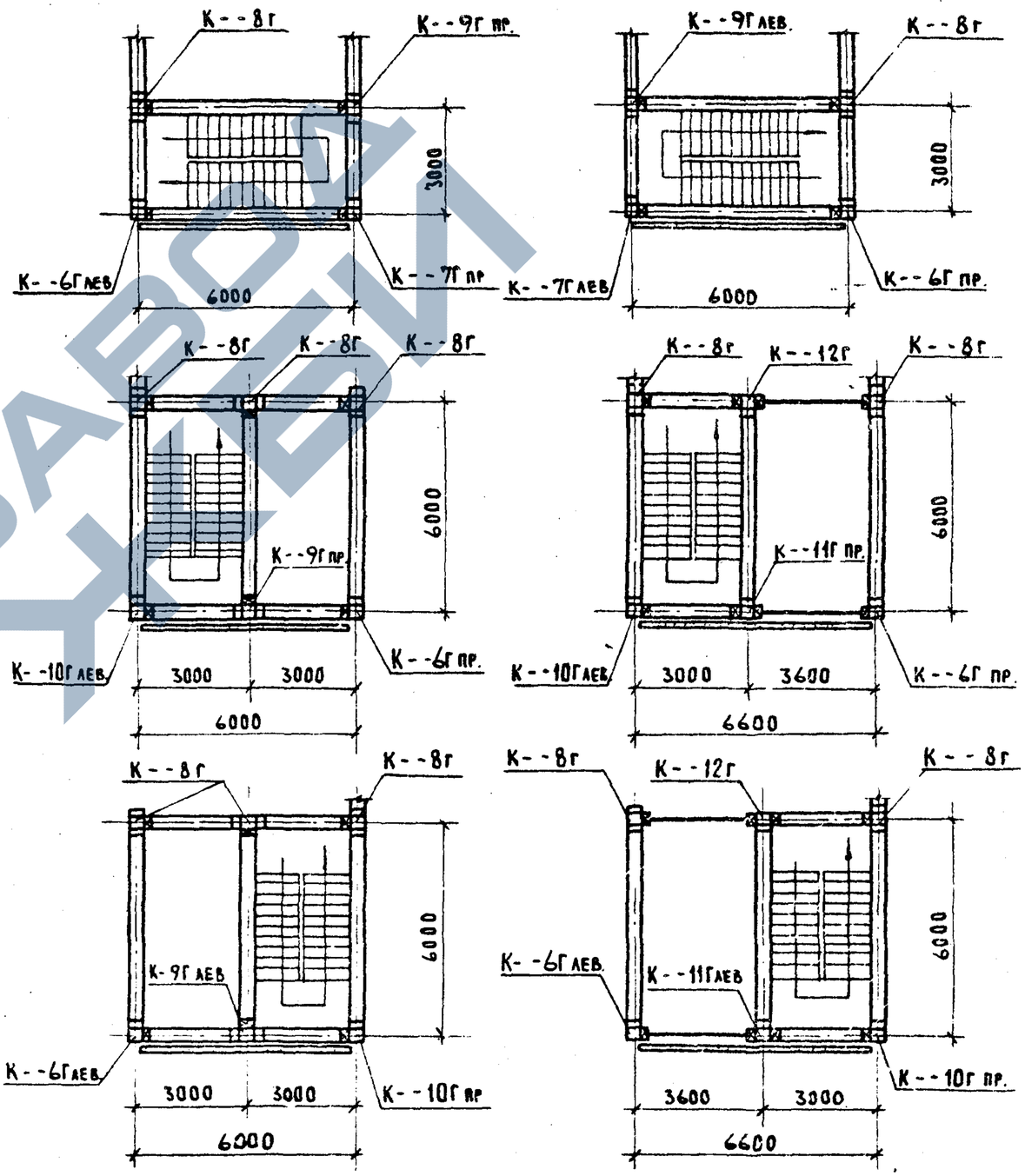

КЗСК-428--1Г

КЗСР-428-2Г

КЗСР-428--3Г

КЗСР-428--4Г

КЗСР-428--5Г

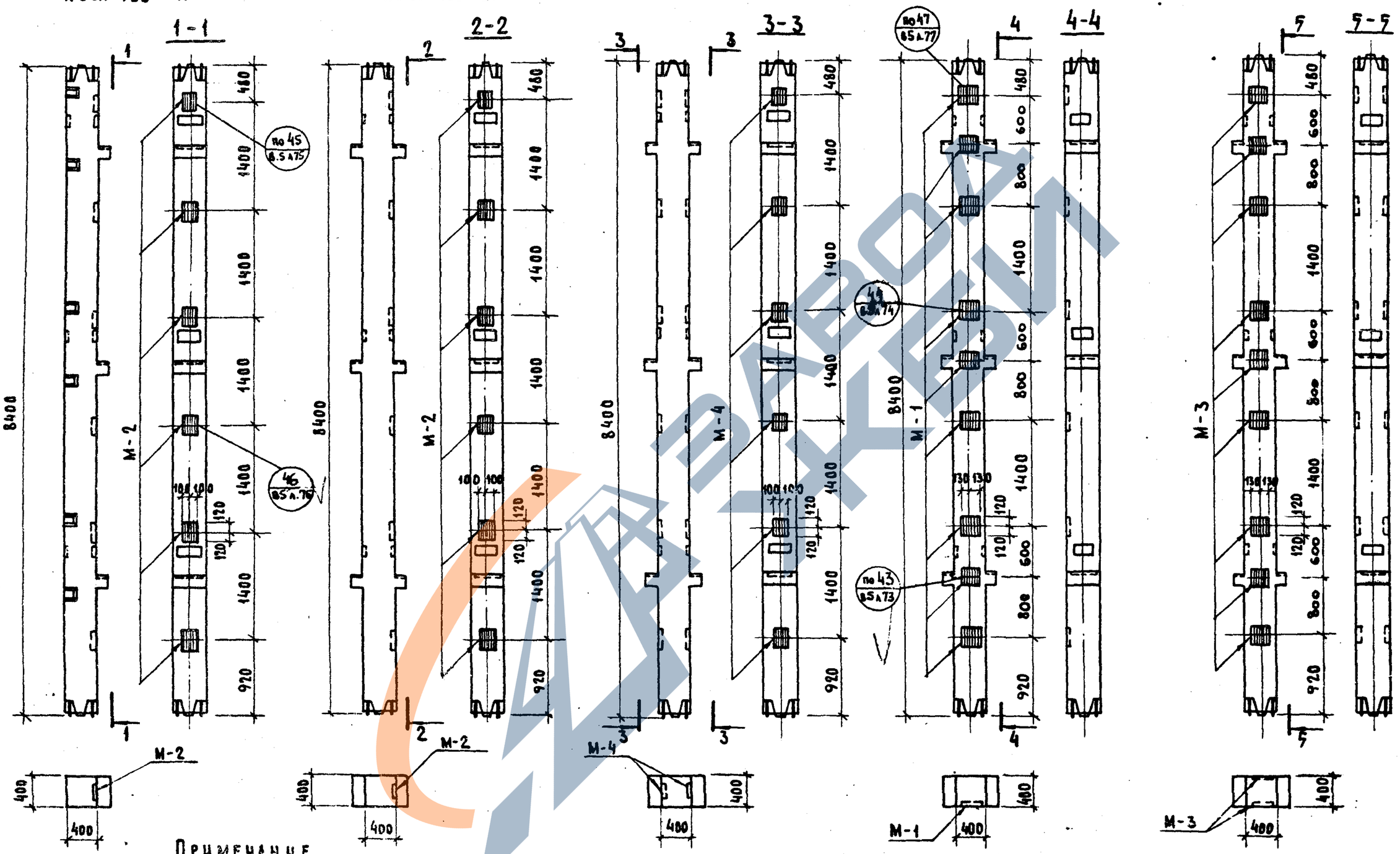

Примечание

1. Данный лист читать совместно с листом 115

ТК 1974	Примеры разбивки закладных деталей для крепления диафрагм жесткости в трехэтажных средних колоннах.	Серия ИИ-04-2	Выпуск 20 / Лист 116

https://zavodjbi.com/

КЗСК-428--6Глев.

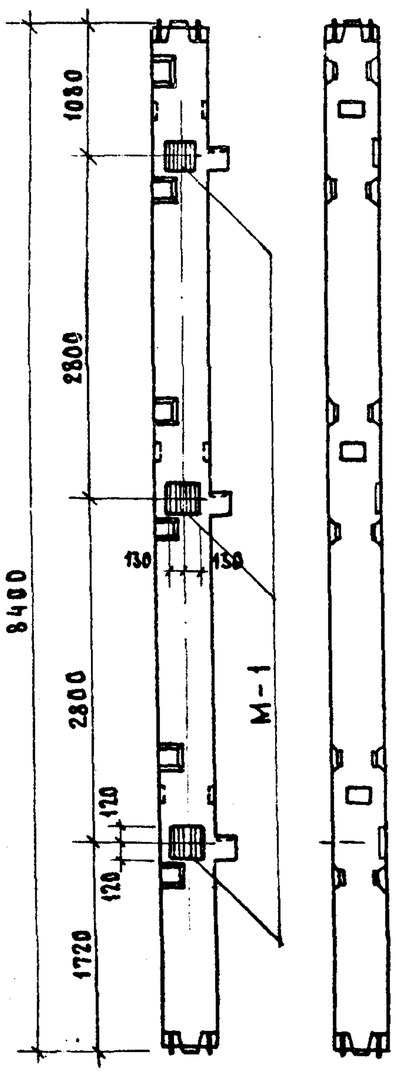

КЗСК-428--6Гправ.

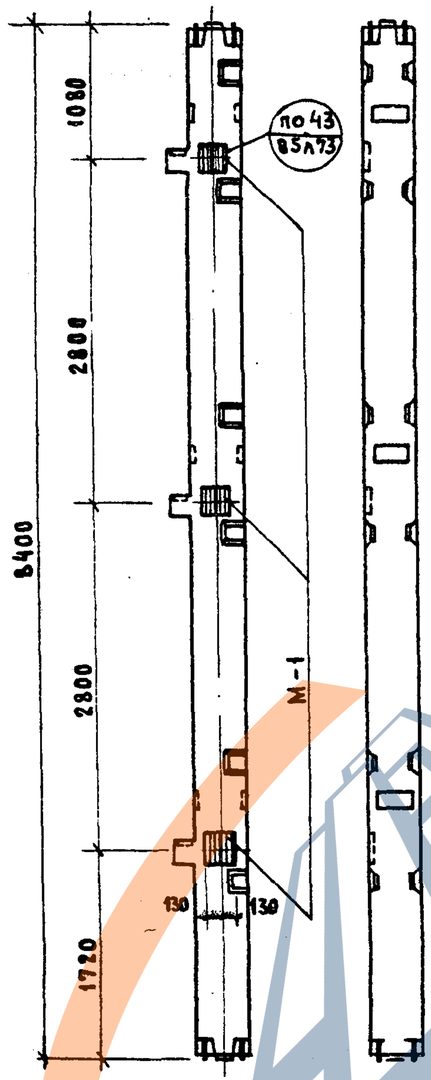

КЗСК-428--7Глев

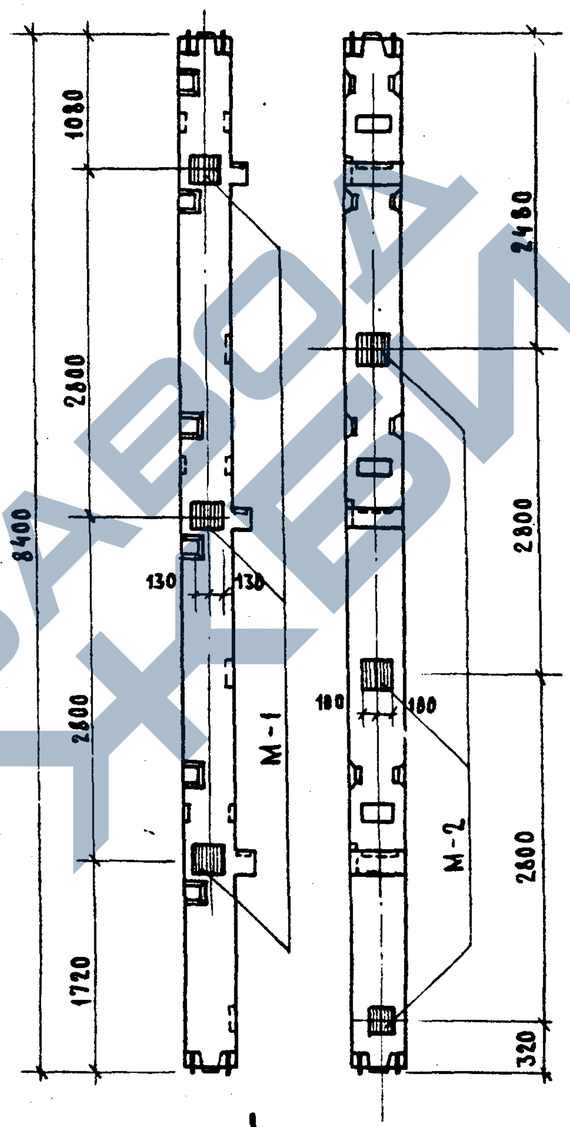

КЗСК-428--7Гправ.

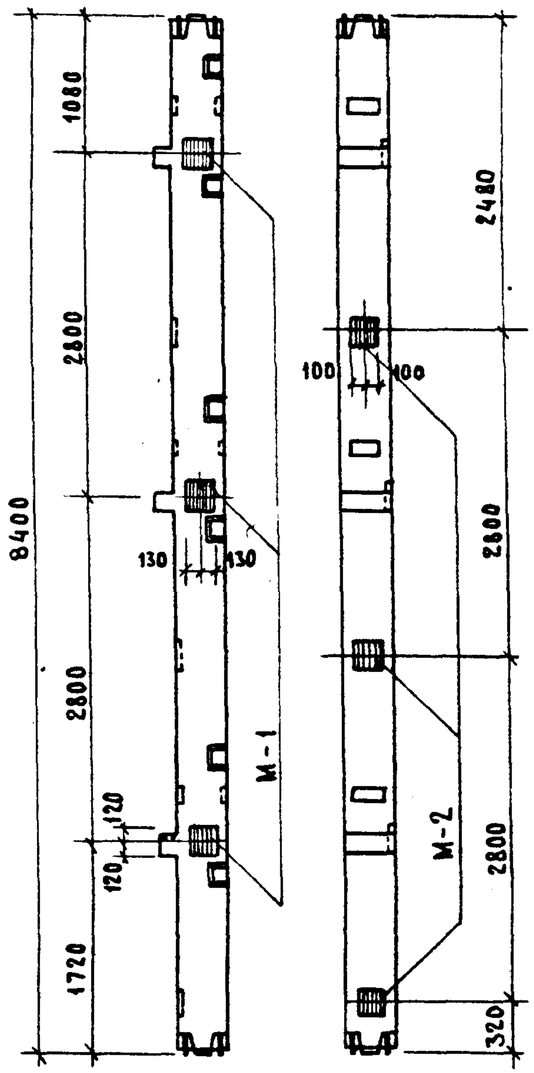

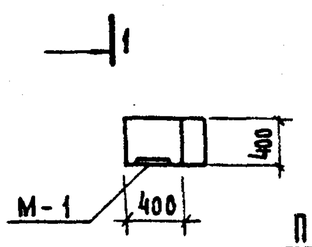

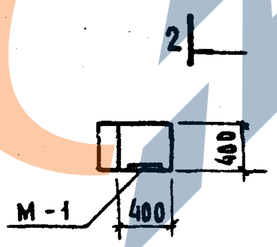

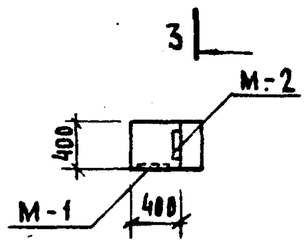

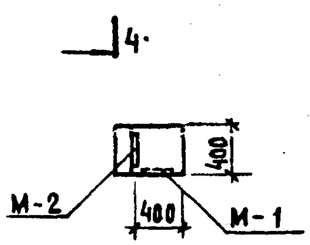

Примечание

Данный лист читать совместно с листом 115.

ТК 1974	Примеры разбивки закладных деталей для крепления лестничных ригелей в трехэтажных средних колоннах.	Серия ИИ-04-2 Выпуск 20 Лист 117

https://zavodjbi.com/

К3СР-428--8г

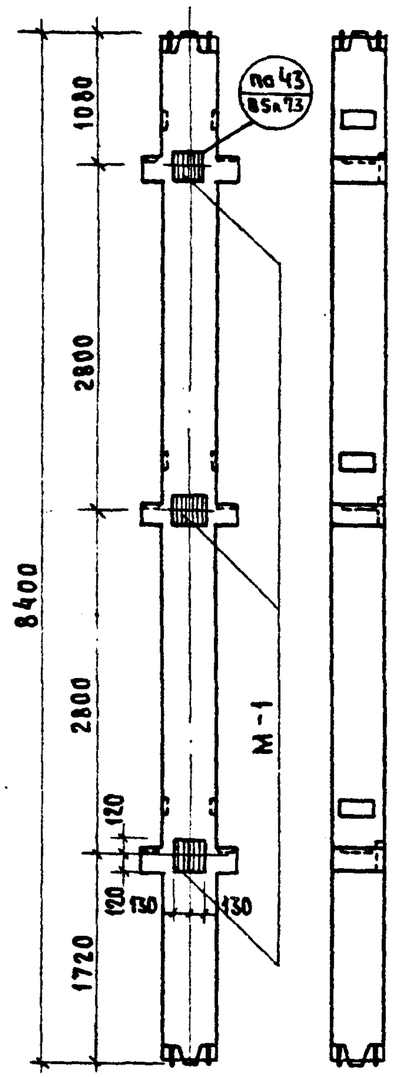

К3СР-428--9г лев

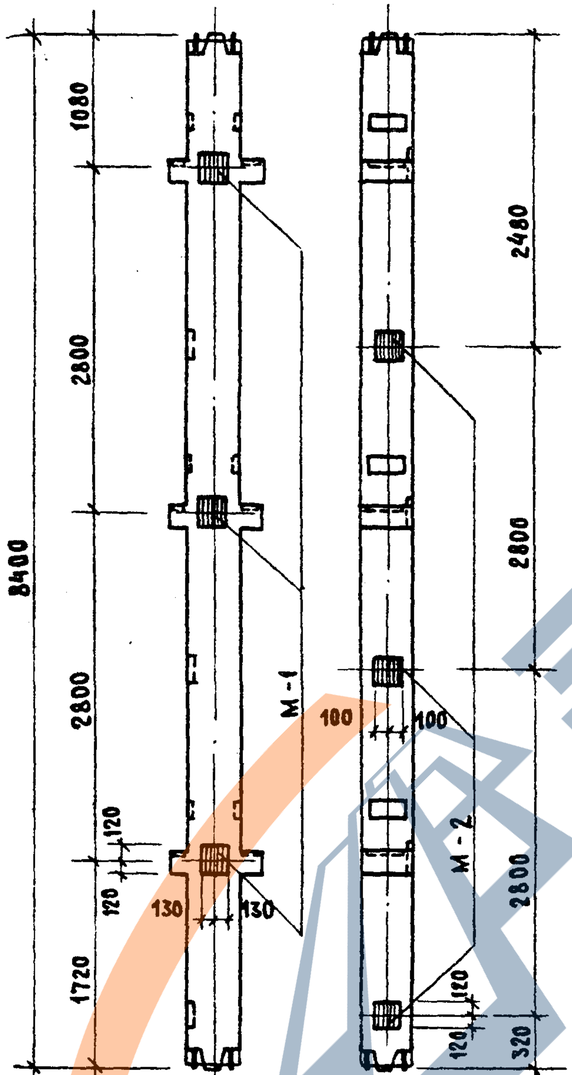

К3СР-428--9г прав.

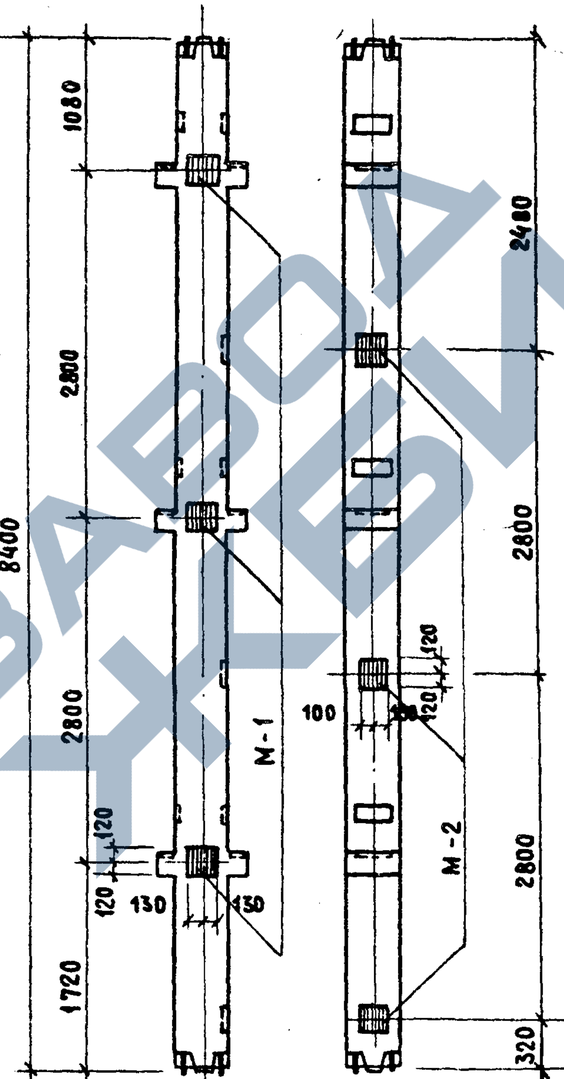

К3СК-428--10г лев

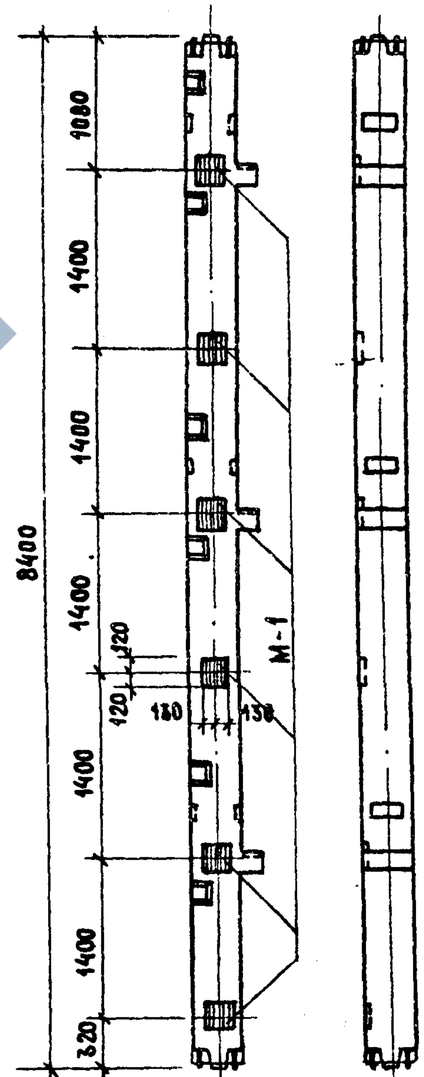

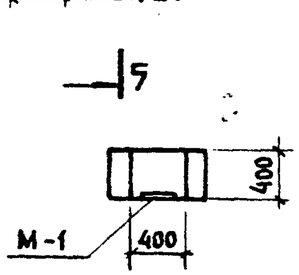

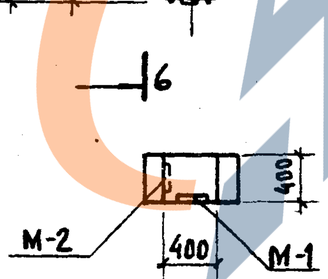

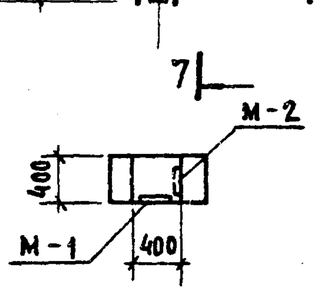

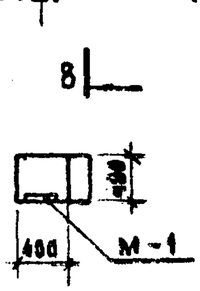

Примечание

Данный лист читать совместно с листом 115

ТК 1974	Примеры разбивки закладных деталей для крепления лестничных ригелей в трехэтажных средних колоннах	Серия ИИ-04-2 Выпуск 20 Лист 118

14608 127

https://zavodjbi.com/

КЗСК-428- -10г пр.

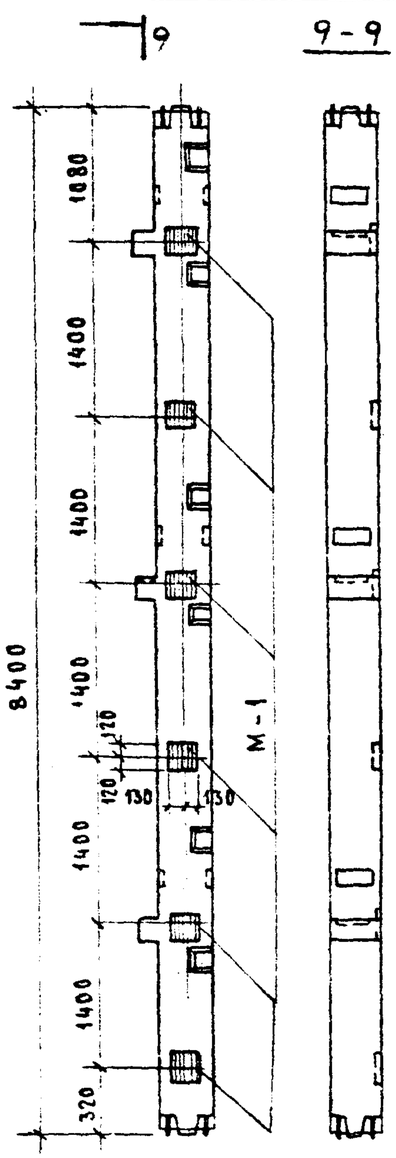

КЗСК-428- -11Глев.

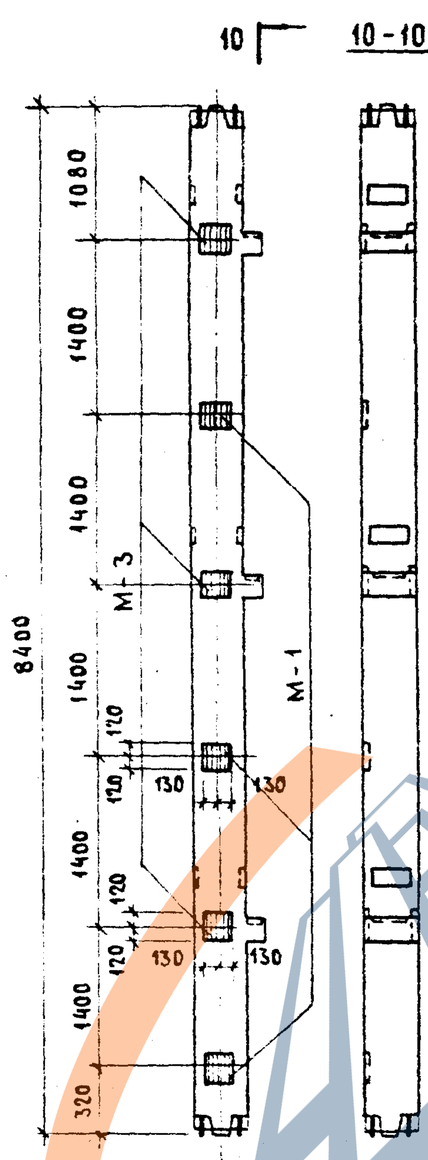

КЗСК-428- -11Гправ.

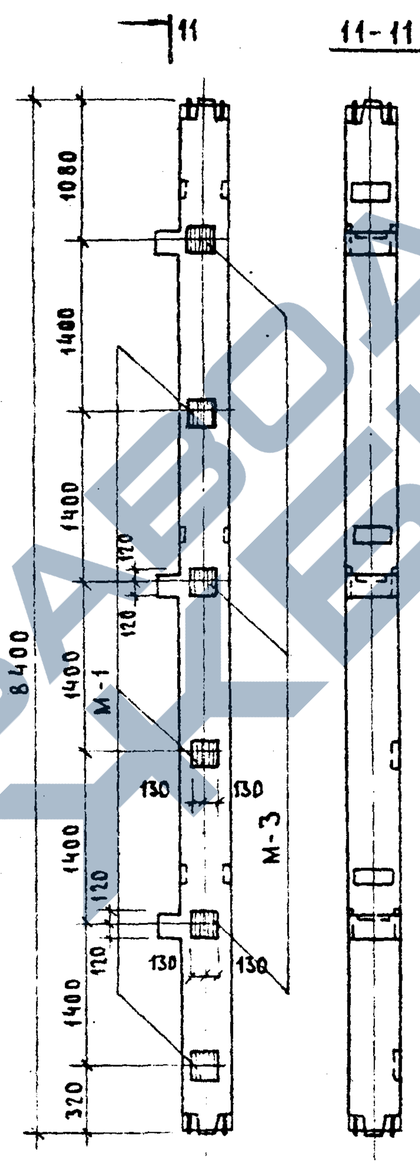

КЗСК-428 - -12Г

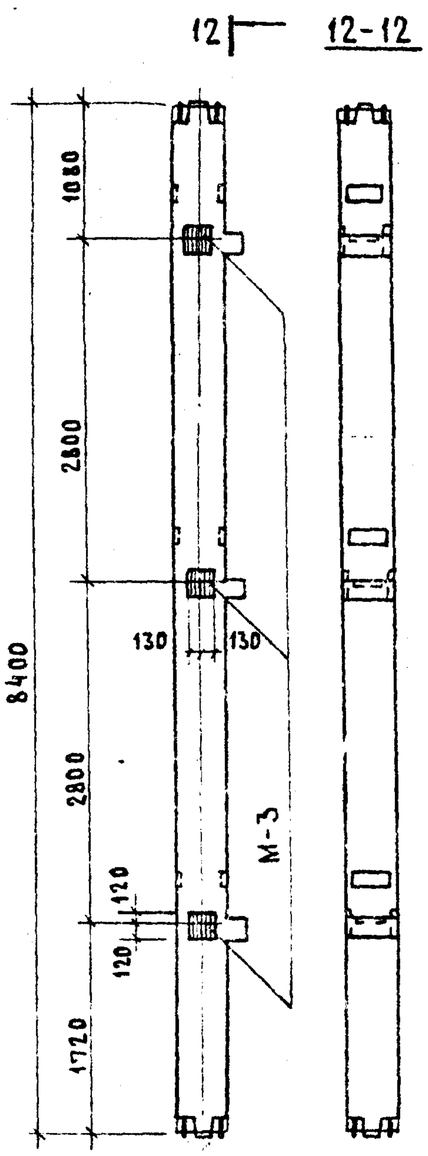

Примечание.

Данный лист читать совместно с листом 119.

ТК 1974	Примеры разбивки закладных деталей для крепления лестничных ригелей в трехэтажных средних колоннах.	Серия ИИ-04-2, выпуск 20, лист 119

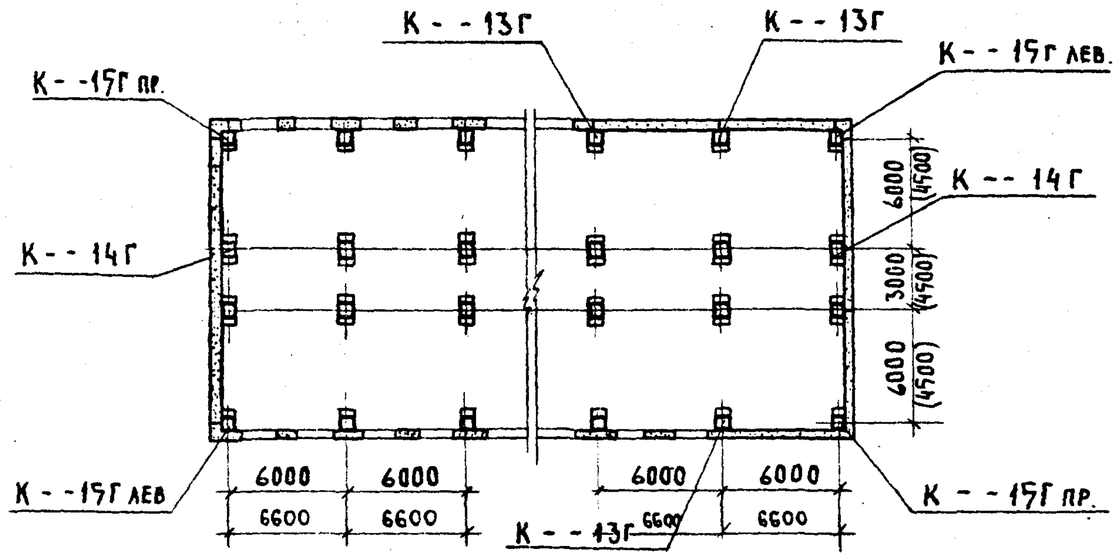

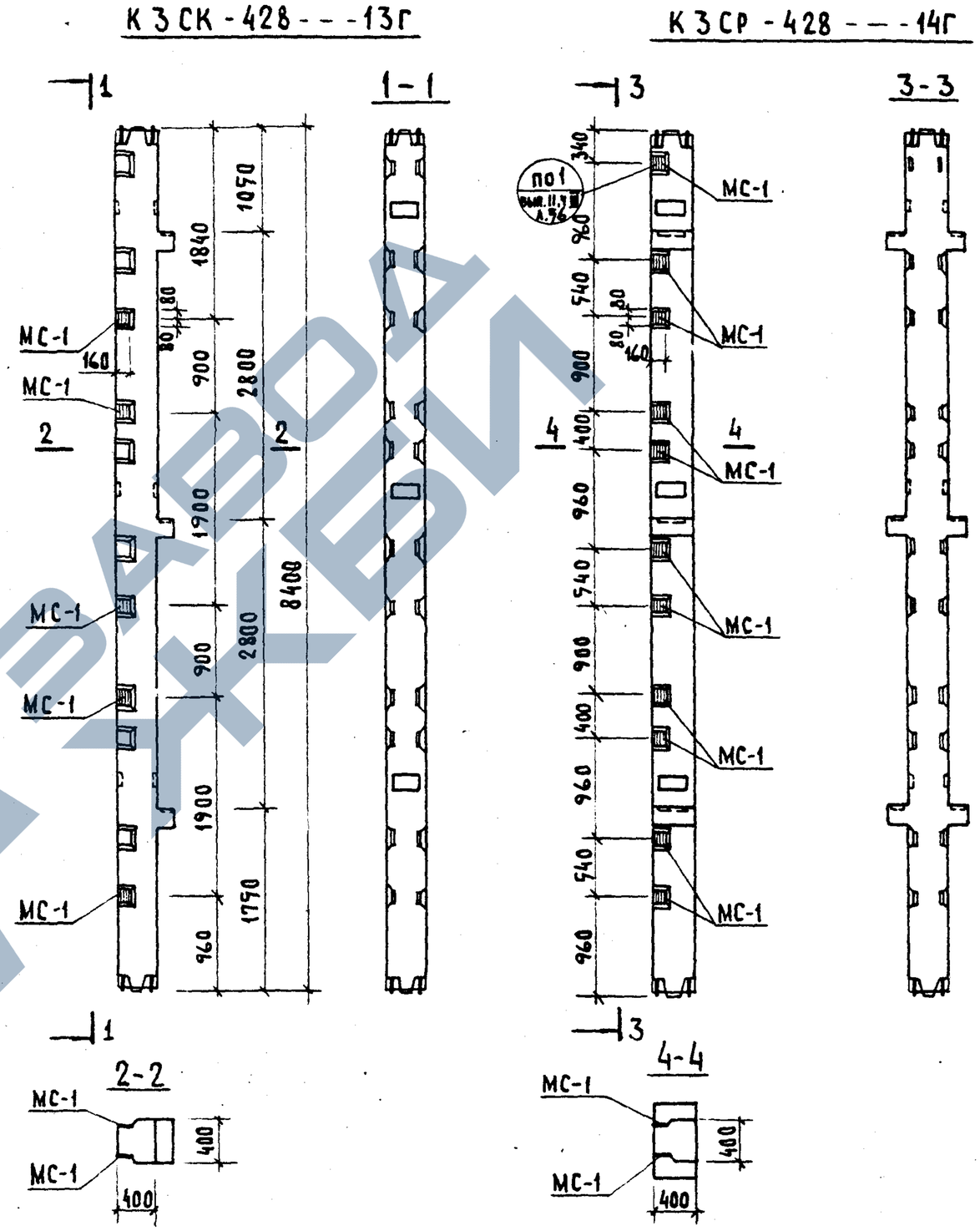

В основную марку крайних колонн включены закладные детали для решения фасадов с оконным проемом высотой 1.5 м. Разбивку дополнительных закладных деталей в торцевых, угловых и крайних колоннах для решения глухих участков фасада необходимо приводить в конкретном проекте.

При этом к марке колонны добавляется цифровой индекс по аналогии с планом, приведенным на данном листе.

На листах 120-121 приведены примеры опалубочных чертежей колонн с разбивкой дополнительных закладных деталей для навески стеновых панелей для средних трехэтажных колонн выше названных типов.

В конкретном проекте, кроме опалубочного чертежа с разбивкой дополнительных закладных деталей, должна быть приведена спецификация, учитывающая расход стали на дополнительные закладные детали.

Закладные детали МС-1, МС-2, МС-4, МС-5 разработаны в серии ИИ-04-2 вып. 11, ч III, Там же разработаны узлы установки этих деталей в колоннах.

Незаштрихованные закладные детали, показанные в колоннах, входят в основную марку колонны.

ТК 1974	Рекомендации по маркировке колонн с дополнительными закладными деталями для навески стеновых панелей. Примеры разбивки закладных деталей для навески стеновых панелей в трехэтажных крайних колоннах при глухой стене и в торцевых трехэтажных колоннах.	Серия ИИ-04-2	
		Выпуск 20	Лист 120

ЗАВОД КБИ

Колонна типа КЗСК-428 - 15Г лев.

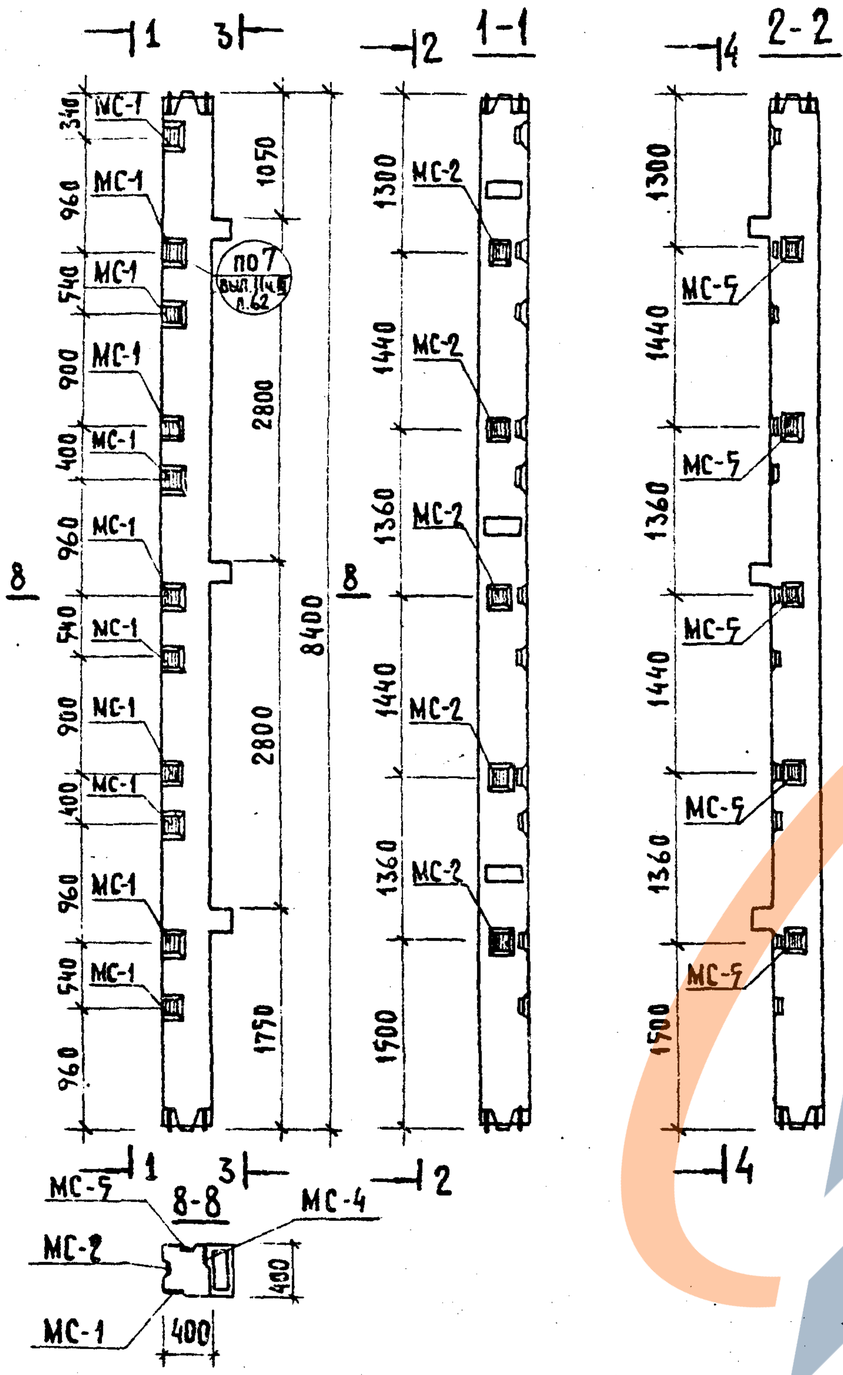

Колонна типа КЗСК-428 - 15Г пр.

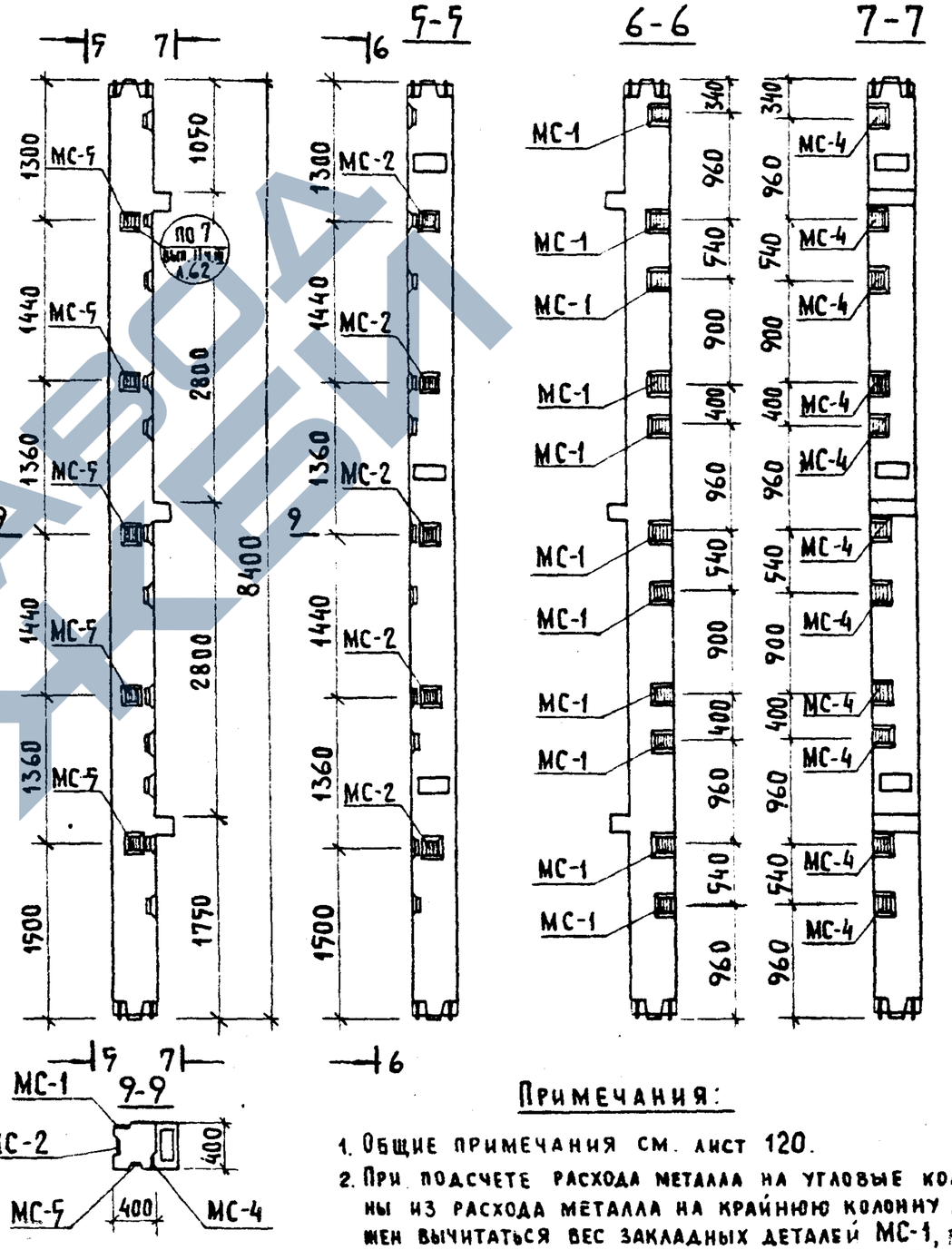

Примечания:

1. Общие примечания см. лист 120.
2. При подсчете расхода металла на угловые колонны из расхода металла на крайнюю колонну должен вычитаться вес закладных деталей МС-1, входящих в основную марку колонны [illegible] являться вес дополнительных закладных деталей [illegible] по данному чертежу.

ТК 1974	Пример разбивки закладных деталей для навески стеновых панелей в трехэтажных средних угловых колоннах.	Серия ИИ-04-2	
		Выпуск [illegible]	Лист 121

г. Москва Исполнил Соболева

ЗАВОД КБИ