https://zavodjbi.com/

ТИПОВЫЕ СТРОИТЕЛЬНЫЕ КОНСТРУКЦИИ, ИЗДЕЛИЯ И УЗЛЫ

СЕРИЯ 1.424.1-9

КОЛОННЫ ЖЕЛЕЗОБЕТОННЫЕ ДВУХВЕТВЕВОГО СЕЧЕНИЯ ДЛЯ ОДНОЭТАЖНЫХ ПРОИЗВОДСТВЕННЫХ ЗДАНИЙ ВЫСОТОЙ 15,6; 16,8 и 18,0 м

ВЫПУСК 6С

АРМАТУРНЫЕ И ЗАКЛАДНЫЕ ИЗДЕЛИЯ КОЛОНН ДЛЯ ЗДАНИЙ С РАСЧЕТНОЙ СЕЙСМИЧНОСТЬЮ 7 И 8 БАЛЛОВ

РАБОЧИЕ ЧЕРТЕЖИ

23528-03
ЦЕНА 12-16

https://zavodjbi.com/

https://zavodjbi.com/

СЕРИЯ 1.424.1-9

КОЛОННЫ ЖЕЛЕЗОБЕТОННЫЕ ДВУХВЕТВЕВОГО СЕЧЕНИЯ ДЛЯ ОДНОЭТАЖНЫХ ПРОИЗВОДСТВЕННЫХ ЗДАНИЙ ВЫСОТОЙ 15,6; 16,8 и 18,0 м

ВЫПУСК 6С

АРМАТУРНЫЕ И ЗАКЛАДНЫЕ ИЗДЕЛИЯ КОЛОНН ДЛЯ ЗДАНИЙ С РАСЧЕТНОЙ СЕЙСМИЧНОСТЬЮ 7 И 8 БАЛЛОВ

РАБОЧИЕ ЧЕРТЕЖИ

РАЗРАБОТАНЫ

ХАРЬКОВСКИЙ ПРОМСТРОЙНИИПРОЕКТ

ГЛАВНЫЙ ИНЖЕНЕР ИНСТИТУТА Н.Ф.ДОВГИЙ
ГЛАВНЫЙ ИНЖЕНЕР ПРОЕКТА А.М.МОНИН
НАЧАЛЬНИК АСО 3 М.И.БРОДСКИЙ
ГЛ. КОНСТРУКТОР В.Е.САВРАНСКИЙ

ЦНИИПРОМЗДАНИЙ

ГЛАВНЫЙ ИНЖЕНЕР ИНСТИТУТА В.В.ГРАНЕВ
НАЧАЛЬНИК ОТДЕЛА КС В.Т.ИЛЬИН
РУК. СЕКТОРА А.Я.РОЗЕНБЛЮМ
ГЛАВНЫЙ ИНЖЕНЕР ПРОЕКТА Т.М.КУТЫРИНА

С УЧАСТИЕМ НИИЖБ

ЗАМ. ДИРЕКТОРА Ю.П.ГУЩА
РУК. ЛАБОРАТОРИИ В.А.КЛЕВЦОВ
ЗАВ. СЕКТОРОМ Н.Н.КОРОВИН

Утверждены Госстроем СССР
Протокол от 02.12.88г NАЧ-44
Введены в действие с 01.06.89г.

© ЦИТП Госстроя СССР, 1989

https://zavodjbi.com/

Обозначение	Наименование	Стр.
1.424.1-9.6С-ТТ	Технические требования	5
-1	Каркас КП1-1...КП1-4	10
-2	Каркас КП2-1...КП2-4	12
-3	Каркас КП3-1...КП3-4	14
-4	Каркас КП4-1...КП4-6	16
-5	Каркас КП5-1...КП5-6	19
-6	Каркас КП6-1...КП6-5	22
-7	Каркас КП7-1...КП7-4	24
-8	Каркас КП8-1...КП8-6	26
-9	Каркас КП9-1...КП9-5	29
-10	Каркас КП10-1...КП10-5	32
-11	Каркас КП11-1...КП11-5	35
-12	Каркас КП12-1...КП12-7	38
-13	Каркас КП13-1...КП13-6	41
-14	Каркас КП14-1...КП14-9	43
-15	Каркас КП15-1, КП15-2	46
-16	Каркас КП16-1...КП16-3	48
-17	Каркас КП17-1...КП17-7	50
-18	Каркас КП18-1...КП18-9	53
-19	Каркас КП19-1, КП19-2	57
-20	Каркас КП20-1...КП20-3	59
-21	Каркас КП21-1...КП21-8	61
-22	Каркас КП22-1...КП22-9	64
-23	Каркас КП23-1, КП23-2	68
-24	Каркас КП24-1...КП24-3	70
-25	Узел 1...3	72
-26	Узел 4; 4-1...4-5; 5; 5-1...5-5; 6; 6-1...6-4	73
-27	Узел 7...12	75
-28	Каркас 1КР168С; 1КР168С-1...1КР168С-4	80
1.424.1-9.6С-27	Каркас 1КР168С-5; 1КР180С; 1КР180С-1;	80
	1КР180С-2	
-30	Каркас 1КР1180С-3...1КР180С-5	81
-31	Каркас 1КР192С; 1КР192С-1...1КР192С-4	81
-32	Каркас 1КР1192С-5; 2КР168С; 2КР168С-1	82
-33	Каркас 2КР168С-2; 2КР168С-3; 2КР180С;	82
	2КР180С-1	
-34	Каркас 2КР1180С-2; 2КР180С-3; 2КР192С;	
	2КР192С-1	83
-35	Каркас 2КР192С-2; 2КР192С-3; 4КР168С	
	4КР168С-1	83
-36	Каркас 4КР168С-2...4КР168С-4	84
-37	Каркас 4КР1168С-5...4КР168С-8	84
-38	Каркас 4КР1168С-9...4КР168С-12	85
-39	Каркас 4КР1180С; 4КР180С-1; 4КР180С-2	85
-40	Каркас 4КР1180С-3...4КР180С-5	86
-41	Каркас 4КР180С-6...4КР180С-8	86
-42	Каркас 4КР180С-9...4КР180С-12	87
-43	Каркас 4КР192С; 4КР192С-1...4КР192С-3	87
-44	Каркас 4КР192С-4...4КР192С-6	88
-45	Каркас 4КР192С-7...4КР192С-10	88
-46	Каркас 4КР192С-11, 4КР192С-12;	
	5КР168С; 5КР168С-1	89
-47	Каркас 5КР168С-2...5КР168С-4	89
-48	Каркас 5КР168С-5...5КР168С-8	90
-49	Каркас 5КР168С-9...5КР168С-11	90
-50	Каркас 5КР168С-12...5КР168С-15	91
-51	Каркас 5КР168С-16...5КР168С-18	91
-52	Каркас 5КР168С-19; 5КР168С-20;	92
	5КР180С; 5КР180С-1.	
-53	Каркас 5КР180С-2...5КР180С-4	92

Нач.отд.	Бродский		
Н.контр.	Савранский		
Гл.констр.	Савранский		
Исполн.	Грунина		

1.424.1-9.6С

СОДЕРЖАНИЕ

Стадия	Лист	Листов
Р	1	8

Харьковский ПРОМСТРОЙНИИПРОЕКТ

Инв.№ подл. | Подпись и дата | Взам.инв.№

1.424.1-9.6С

Лист 2

https://zavodjbi.com/

Обозначение	Наименование	Стр.
1.424.1 - 9.6С-54	Каркас 5КР180С-5...5КР180С-8	93
-55	Каркас 5КР180С-9...5КР180С-11	93
-56	Каркас 5КР180С-12...5КР180С-15	94
-57	Каркас 5КР180С-16...5КР180С-18	94
-58	Каркас 5КР180С-19; 5КР180С-20;	
	5КР192С; 5КР192С-1	95
-59	Каркас 5КР192С-2...5КР192С-4	95
-60	Каркас 5КР192С-5...5КР192С-8	96
-61	Каркас 5КР192С-9...5КР192С-11	96
-62	Каркас 5КР192С-12...5КР192С-15	97
-63	Каркас 5КР192С-16...5КР192С-18	97
-64	Каркас 5КР192С-19; 5КР192С-20	98
-65	Каркас 7КР117С; 7КР117С-1...7КР117С-4	98
-66	Каркас 7КР121С; 7КР121С-1...7КР121С-5	99
-67	Каркас 7КР123С; 7КР123С-1...7КР123С-4	99
-68	Каркас 7КР127С; 7КР127С-1...7КР127С-5	100
-69	Каркас 7КР129С; 7КР129С-1...7КР129С-4	100
-70	Каркас 7КР133С; 7КР133С-1...7КР133С-5	101
-71	Каркас 7КР135С; 7КР135С-1...7КР135С-4	101
-72	Каркас 7КР137С; 7КР137С-1...7КР137С-5	102
-73	Каркас 7КР141С; 7КР141С-1...7КР141С-4	102
-74	Каркас 7КР145С; 7КР145С-1...7КР145С-5	103
-75	Каркас 7КР147С; 7КР147С-1...7КР147С-4	103
-76	Каркас 7КР151С; 7КР151С-1...7КР151С-5	104
-77	Каркас 8КР117С; 8КР117С-1...8КР117С-3	104
-78	Каркас 8КР121С; 8КР121С-1...8КР121С-3	105
-79	Каркас 8КР123С; 8КР123С-1...8КР123С-3	105
-80	Каркас 8КР127С; 8КР127С-1...8КР127С-3	106
-81	Каркас 8КР129С; 8КР129С-1...8КР129С-3	106
-82	Каркас 8КР133С; 8КР133С-1...8КР133С-3	107

Обозначение	Наименование	Стр
1.424.1 - 9.6С-83	Каркас 8КР135С; 8КР135С-1...8КР135С-3	107
-84	Каркас 8КР139С; 8КР139С-1...8КР139С-3	108
-85	Каркас 8КР141С; 8КР141С-1...8КР141С-3	108
-86	Каркас 8КР145С; 8КР145С-1...8КР145С-3	109
-87	Каркас 8КР147С; 8КР147С-1...8КР147С-3	109
-88	Каркас 8КР151С; 8КР151С-1...8КР151С-3	110
-89	Каркас 9КР117С; 9КР117С-1...9КР117С-3	110
-90	Каркас 9КР117С-4; 9КР117С-5; 9КР121С	
	9КР121С-1	111
-91	Каркас 9КР121С-2...9КР121С-4	111
-92	Каркас 9КР121С-5; 9КР121С-6;	
	9КР123С; 9КР123С-1	112
-93	Каркас 9КР123С-2...9КР123С-5	112
-94	Каркас 9КР127С; 9КР127С-1; 9КР127С-2	113
-95	Каркас 9КР127С-3...9КР127С-6	113
-96	Каркас 9КР127С; 9КР127С-1...9КР127С-3	114
-97	Каркас 9КР129С-4; 9КР129С-5; 9КР133С;	
	9КР133С-1;	114
-98	Каркас 9КР133С-2...9КР133С-4	115
-99	Каркас 9КР133С-5; 9КР133С-6;	
	9КР135С; 9КР135С-1	115
-100	Каркас 9КР135С-2...9КР135С-5	116
-101	Каркас 9КР137С; 9КР137С-1; 9КР137С-2	116
-102	Каркас 9КР139С-3...9КР139С-6	117
-103	Каркас 9КР141С; 9КР141С-1...9КР141С-3	117
-104	Каркас 9КР141С-4; 9КР141С-5; 9КР145С;	
	9КР145С-1	118
-105	Каркас 9КР145С-2...9КР143С-4	118
-106	Каркас 9КР145С-5; 9КР145С-6;	
	9КР147С; 9КР147С-1	119

Инв. № подл. | Подпись и дата | Взам. инв. №

Обозначение	Наименование	Стр.
1.424.1-9.6С-107	Каркас 9КР147С-2 ... 9КР147С-5	119
-108	Каркас 9КР151С; 9КР151С-1 ... 9КР151С-3	120
-109	Каркас 9КР151С-4 ... 9КР151С-6	120
-110	Каркас 10КР117С; 10КР117С-1 ... 10КР117С-3	121
-111	Каркас 10КР117С-4; 10КР117С-5;	
	10КР121С; 10КР121С-1	121
-112	Каркас 10КР121С-2 ... 10КР121С-5	122
-113	Каркас 10КР121С-6; 10КР123С;	
	10КР123С-1; 10КР123С-2	122
-114	Каркас 10КР123С-3 ... 10КР123С-5	123
-115	Каркас 10КР127С; 10КР127С-1 ... 10КР127С-3	123
-116	Каркас 10КР127С-4 ... 10КР127С-6	124
-117	Каркас 10КР129С; 10КР129С-1 ... 10КР129С-3	124
-118	Каркас 10КР129С-4; 10КР129С-5; 10КР133С;	
	10КР133С-1	125
-119	Каркас 10КР133С-2 ... 10КР133С-5	125
-120	Каркас 10КР135С-6; 10КР135С;	
	10КР135С-1; 10КР135С-2	126
-121	Каркас 10КР135С-3 ... 10КР135С-5	126
-122	Каркас 10КР137С; 10КР137С-1 ... 10КР137С-3	127
-123	Каркас 10КР137С-4 ... 10КР137С-6	127
-124	Каркас 10КР141С; 10КР141С-1 ... 10КР141С-3	128
-125	Каркас 10КР141С-4; 10КР141С-5; 10КР145С	
	10КР145С-1	128
-126	Каркас 10КР145С-2 ... 10КР145С-5	129
-127	Каркас 10КР145С-6; 10КР147С; 10КР147С-1	
	10КР147С-2	129
-128	Каркас 10КР147С-3 ... 10КР147С-5	130
-129	Каркас 10КР151С; 10КР151С-1 ... 10КР151С-3	130
-130	Каркас 10КР151С-4 ... 10КР151С-6	131

Обозначение	Наименование	Стр.
1.424.1-9.6С-131	Каркас 12КР49С; 12КР49С-1 ... 12КР49С-4	131
-132	Каркас 12КР51С; 12КР51С-1 ... 12КР51С-4	132
-133	Каркас 12КР57С; 12КР57С-1 ... 12КР57С-4	132
-134	Каркас 12КР59С; 12КР59С-1 ... 12КР59С-4	133
-135	Каркас 12КР65С; 12КР65С-1 ... 12КР65С-4	133
-136	Каркас 13КР49С; 13КР49С-1 ... 13КР49С-3	134
-137	Каркас 13КР49С-4; 13КР51С; 13КР51С-1	
	13КР51С-2	134
-138	Каркас 13КР51С-3 ... 13КР51С-5	135
-139	Каркас 13КР57С; 13КР57С-1 ... 13КР57С-3	135
-140	Каркас 13КР57С-4; 13КР57С-5; 13КР59С	136
-141	Каркас 13КР59С-1 ... 13КР59С-4	136
-142	Каркас 13КР59С-5; 13КР65С; 13КР65С-1;	
	13КР65С-2	137
-143	Каркас 13КР65С-3 ... 13КР65С-5	137
-144	Каркас 14КР41С; 14КР41С-1; 14КР41С-2;	
	14КР47С; 14КР47С-1; 14КР47С-2	138
-145	Каркас 14КР48С; 14КР48С-1; 14КР48С-2	138
	14КР54С; 14КР54С-1; 14КР54С-2	
-146	Каркас 15КР60С; 15КР75С; 15КР80С;	
	15КР85С	139
-147	Каркас 15КР90С; 15КР95С; 15КР115С	139
-148	Изделие закладное МН31	140
-149	Изделие закладное МН32	140
-150	Изделие закладное МН33	141
-151	Изделие закладное МН34	141
-152	Изделие закладное МН35	142
-153	Изделие закладное МН36	143
-154	Изделие закладное МН37	144
-155	Изделие закладное МН38	144

Взам. инв. № | Подпись и дата | Инв. № подл.

Обозначение	Наименование	Стр.
1.424.1 - 9.6С-156	Изделие закладное МН 39	145
-157	Изделие закладное МН 40... МН 42	146
-158	Изделие закладное МН 43... МН 45	147
-159	Изделие закладное МН 14-5	148
-160	Изделие закладное МН 20-4	148
-161	Изделие закладное МН 21-5	149
-162	Изделие закладное МН 22-4	149
-163	Изделие соединительное МС1; МС2	150
-164	Изделие соединительное МС3; МС4	150
-165	Изделие соединительное МС5	151
-166	Изделие соединительное МС6; МС8; МС9	151
-167	Изделие соединительное МС7	152
-168	Каркас КР1	152
-169	Арматурный элемент СШ1... СШ15	153
-170	Сетка С1; С2; С1-1; С2-1	154
-171	Сетка С3; С3-1... С3-3	155
-172	Сетка С4; С4-1	155
-173	Стержни арматурные Ст1... Ст17	156
-174	Пример объединения плоских каркасов в пространственный	157

1. Общие сведения

Выпуск 6С серии 1.424.1-9 содержит рабочие чертежи арматурных изделий для колонн зданий с расчетной сейсмичностью 8 баллов и закладных изделий для колонн зданий с расчетной сейсмичностью 7 и 8 баллов.

2. Технические требования к изготовлению пространственных арматурных каркасов, арматурных и закладных изделий.

2.1. Изготовление пространственных и плоских каркасов, арматурных и закладных изделий должно производиться в соответствии с требованиями ГОСТ 10922-75 „Арматурные изделия и закладные детали сварные для железобетонных конструкций. Технические требования и методы испытаний," ГОСТ 14098-85 „Соединения сварные арматуры и закладных изделий железобетонных конструкций. Типы, конструкция и размеры" и „Инструкции по сварке соединений арматуры и закладных деталей железобетонных конструкций" СН 393-78, а также технических условий, приведенных в выпуске 4 настоящей серии.

2.2. Объединение плоских каркасов и арматурных изделий в пространственный каркас производится следующим образом:

Нач. отд.	Бродский		
Н. контр.	Савранский		
Гл. констр.	Савранский		
Рук. гр.	Купричевская		
Исполн.	Артеменко		

1.424.1 - 9.6С-ТТ

Технические требования

Стадия	Лист	Листов
Р	1	8

Харьковский Промстройниипроект

Инв. № подл. | Подпись и дата | Взам. инв. №

а) Объединение плоских каркасов в пространственный арматурный каркас производится путем приварки поперечных соединительных стержней к продольным стержням плоских каркасов при помощи сварочных клещей для контактной точечной сварки;

б) При отсутствии сварочных клещей для сварки стержней большого диаметра допускается, в виде исключения, приваривать клещами соединительные стержни к поперечным стержням плоских каркасов.

При этом способе приварки максимальный допускаемый диаметр продольной арматуры ветвей следует принимать по таблице 1.

Таблица 1

Размер меньшей стороны ветви, мм	Максимальный допускаемый диаметр продольной рабочей арматуры ветви, мм	
	при количестве стержней в плоском каркасе	
	2	4
200	28	20
250	32	22
300	36	25

в) В случае, если на заводе-изготовителе не имеется сварочных клещей или не соблюдаются требования п. 2.2.б, объединение плоских каркасов в пространственный допускается производить с помощью шпилек, располагая их с тем же

шагом, что и соединительные стержни и привязывая к продольной арматуре вязальной проволокой.

Примеры образования пространственных каркасов вышеуказанными способами приведены на докум. 1.424.1-9.6С-174.

Продольная арматура подкрановых и рядовых перемычек, хомуты перемычек, хомуты в узлах пересечения ветвей с перемычками, сетки, шпильки и отдельные стержни подкрановых перемычек, сетки оголовка колонны должны быть привязаны вязальной проволокой к соответствующим продольным стержням.

2.3. Для обеспечения прочности колонны в стадии монтажа в отдельных марках пространственных каркасов предусмотрена установка в ветвях колонн дополнительной продольной арматуры из отдельных стержней (поз. 18) в пространственных каркасах колонн крайних рядов либо из плоских каркасов (поз. 4) - в колоннах средних рядов. При этом отдельные стержни поз. 18 и плоские каркасы поз. 4 привязываются вязальной проволокой к хомутам каркаса ветвей.

При сборке пространственного каркаса указанные отдельные стержни либо плоские каркасы устанавливаются со стороны поддона опалубки (растянутая зона ветвей колонны при ее монтаже в положении „плашмя").

2.4. Обеспечение необходимой жесткости пространственного каркаса при его транспортировании достигается при помощи специальных

Инв.№ подл. | Подпись и дата | Взам. инв.№

траверс с вертикальными стропами, располагаемыми в местах пересечения перемычек с ветвями. При объединении плоских каркасов в пространственный при помощи шпилек (см. п. 2.2.в) местная жесткость ветвей каркаса обеспечивается путем установки связевых диагональных стержней (см. докум. 1.424.1-9.2-17).

2.5. Пространственные каркасы для укороченных на 100мм средних колонн (см. п. 3.2 указаний по применению колонн в вып. 0-10) следует изготавливать со следующими изменениями:

длину плоских арматурных каркасов (поз. 23) следует уменьшить на 100мм за счет сокращения размера 550, указанного на соответствующих сборочных чертежах. Количество и размеры остальных позиций в спецификации к пространственному каркасу сохраняются без изменений.

2.6. При установке в пространственные каркасы закладных изделий для крепления стропильных конструкций и подкрановых балок следует обеспечивать приварку указанных изделий к продольной арматуре каркаса для обеспечения непрерывной электрической цепи заземляющих устройств в соответствии с узлами 1...11, приведенными в выпуске 1.

2.7. Закладные изделия МН19 (см. узлы 8; 8-1; 8-2, приведенные в выпуске 1) и МН34 (см. узлы 33; 33-1; 33-2, приведенные в выпуске 5С) устанавливаются в пространственный каркас с последующей приваркой анкерных стержней к одной из пластин в разъемленкованные отверстия.

2.8. В узлах 26...31 закладное изделие поз. 1 устанавливается в пространственный каркас

одновременно с сетками С1-1, С2-1 (см. докум. 1.424.1-9.5С-19...5С-21).

В узлах 32; 32-1; 32-2 и 34, 34-1; 34-2 сетки С3 (поз. 5 пространственного каркаса) в месте установки закладных изделий для крепления связей МН32 вырезаются и заменяются отдельными стержнями (см. докум. 1.424.1-9.5С-22; -23).

В узлах 35-1...35-5 поперечные стержни (поз. 16 пространственного каркаса) в зоне установки закладного изделия МН33 должны быть заменены вязаными хомутами (см. докум. 1.424.1-9.5С-25).

В узлах 36-1...36-3 и 37 поперечные стержни (поз. 16, 17, 18 пространственного каркаса) в зоне установки закладных изделий МН32 и МН33 должны быть заменены каркасами Кр1 и шпильками (см. докум. 1.424.1-9.5С-26; -27).

2.9. При размещении в пределах ветви колонны закладных изделий для крепления связей и опорных консолей под стеновые панели в указанной ветви пространственного каркаса устанавливается дополнительная арматура в соответствии с узлами 21; 21-1...21-7 (см. докум. 1.424.1-9.1-33) и узлами 35-1...35-5; 36-1...36-3; 37; 38-1; 38-2 (см. докум. 1.424.1-9.5С-25; -26; -28).

2.10. Плоские арматурные сетки следует изготовлять с помощью контактной точечной сварки. Сварку сеток С1; С1-1; С2; С2-1 производить во всех точках пересечения стержней. При изготовлении сеток типов С3, С4 сварке

Инв. № подл. | Подпись и дата | Взам. инв. №

подлежат все узлы пересечений двух крайних стержней по периметру сетки.

Остальные узлы соединяются вязальной проволокой.

2.11. Стыкование стержней при заготовке продольной арматуры каркасов следует производить контактной стыковой сваркой. Не допускается устройство нескольких стыков в одном сечении каркаса.

2.12. В качестве продольной арматуры колонн применяется стержневая арматура периодического профиля класса А-III по ГОСТ 5781-82. Взамен указанной арматуры разрешается применять без изменения диаметра свариваемую термомеханически упрочненную арматурную сталь класса Ат-IIIс марки 6С5пс диаметром до 32мм включительно по ГОСТ 10884-81, ТУ 14-231-35-86 и ТУ 14-15-163-87. Арматурную сталь класса Ат-IIIс не допускается применять в конструкциях колонн, предназначенных для эксплуатации при среднеагрессивной степени воздействия газообразной среды.

В качестве поперечной арматуры колонн применяется горячекатаная гладкая арматура класса А-I по ГОСТ 5781-82. При использовании колонн в неотапливаемых зданиях, оборудованных мостовыми опорными кранами, эксплуатируемыми при расчетной температуре ниже минус 30°С до минус 40°С включительно следует применять следующие марки стали:

- для арматуры класса А-I - Вст3пс2, Вст2сп2.
- для арматуры класса А-III - 25Г2С.

Применение арматуры класса Ат-IIIс в этом случае не допускается. В случаях, когда возможен монтаж конструкций при расчетной зимней температуре ниже минус 40°С, в закладных изделиях для крепления стеновых панелей, стропильных конструкций и связей должен применяться прокат из стали марки 09Г2С-6 по ГОСТ 19281-73 и ГОСТ 19282-73.

2.13. Для закладных изделий с толщинами пластин 8... 20 мм применяется прокат из стали Вст3пс6-1 по ТУ14-1-3023-80, при толщине пластин 22... 40 мм - прокат из стали 09Г2С-15 по ГОСТ 19282-73. Листовая сталь должна удовлетворять требованиям ГОСТ 19903-74* и техническим требованиям ГОСТ 14637-79.

2.14. При тавровых соединениях арматурных стержней с плоским элементом минимальная толщина пластины (δ) назначена из условия применения дуговой механизированной сварки под слоем флюса в соответствии с ГОСТ 14098-85 ($\delta = 0{,}65\,d_н$, где $d_н$ - диаметр стержней).

В случае выполнения тавровых соединений дуговой ручной сваркой в раззенкованные отверстия, длина стержней соответственно увеличена на толщину пластины δ.

2.15. Длины анкеров на чертежах и в спецификациях даны номинальными, т.е. без учета добавления размера на оплавление и осадку втавр. (Припуск в длине заготовки анкера может приниматься равным диаметру анкера при приварке с одной стороны и двум диаметрам при приварке с двух сторон).

2.16. Для изготовления строповочных петель МН27... МН29 (см. докум. 1.424.1-9. 2-169) применяется горячекатаная гладкая арматурная сталь класса А-I марок Вст3сп2 и Вст3пс2 или

Инв. № подл. | Подпись и дата | Взам. инв. №

периодического профиля класса Ас-II марки 10ГТ по ГОСТ 5781-82. В случае, если возможен монтаж конструкций при расчетной зимней температуре ниже минус 40°С, для строповочных петель не допускается применять сталь марки ВСт3пс2.

2.17. Закладные изделия колонн должны иметь антикоррозийное покрытие.

Закладные изделия для крепления опорных консолей под навесные стеновые панели (МН14-1...МН14-3; МН14-5; МН20-1; МН20-3; МН20-4; МН21-1...МН21-3; МН21-5; МН22-1; МН22-3; МН22-4) должны быть защищены при помощи комбинированных покрытий, состоящих из металлизационного слоя с последующим окрашиванием лакокрасочными материалами, в соответствии с указаниями п. 2.7.9. Технических условий на колонны (док. 4-ТУ).

Вид и техническая характеристика защиты остальных закладных изделий должны соответствовать указаниям в чертежах марки КЖИ.

Инв. № подл. | Подпись и дата | Взам. инв. №

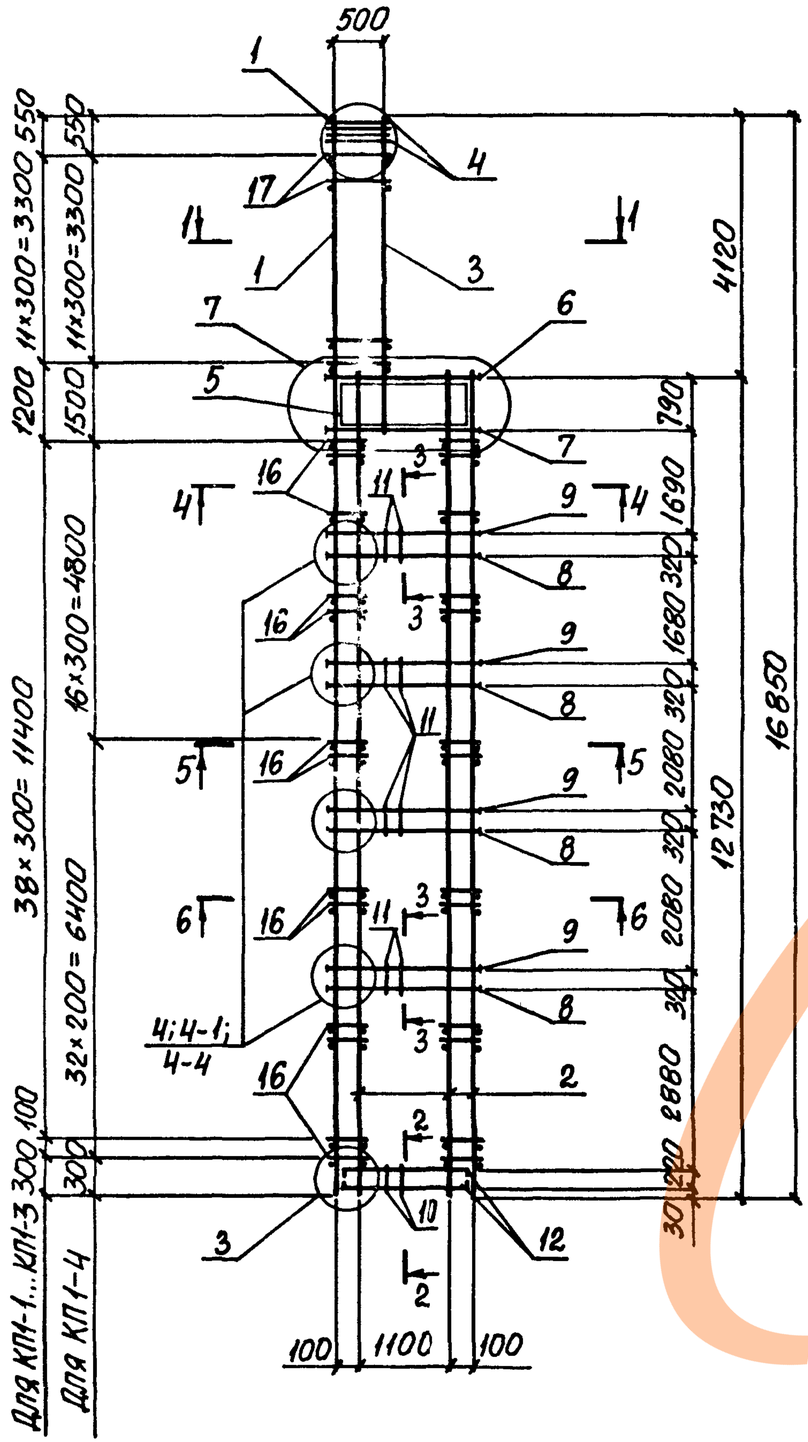

1-1

(Для КП1-1; КП1-2; КП1-4)

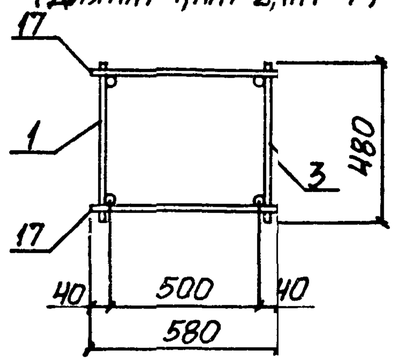

1-1

(Для КП1-3)

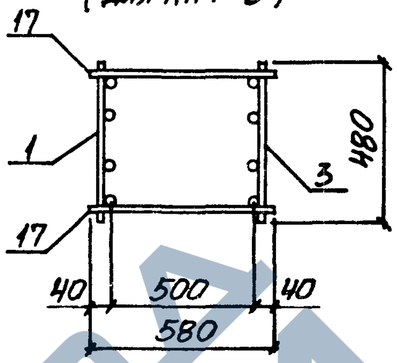

2-2

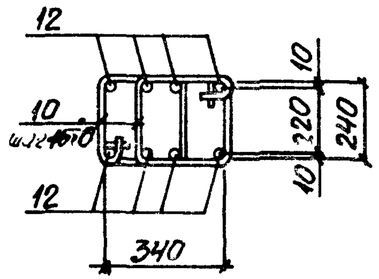

3-3

(Для КП1-1; КП1-3)

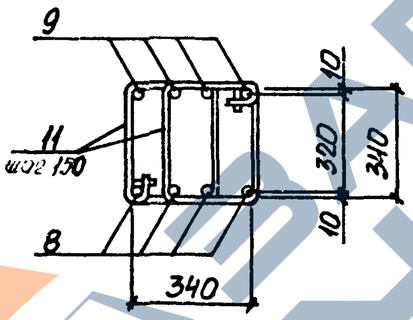

3-3

(Для КП1-2)

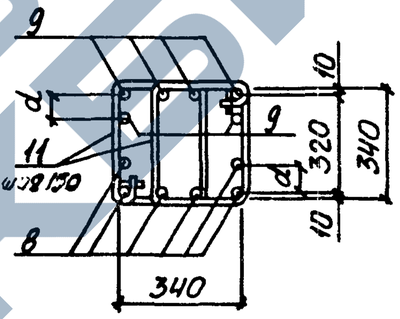

3-3

(Для КП1-4)

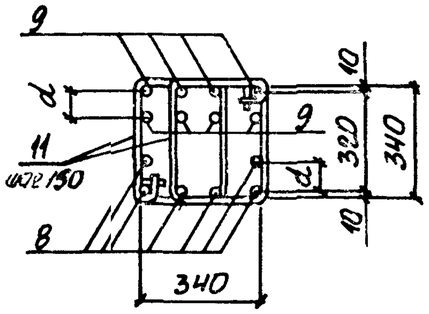

Марка каркаса	Номер узла	Обозначение документа
КП1-1... КП1-4	1;3	1.424.1-9.6С-25
КП1-1; КП1-3	4	1.424.1-9.6С-26
КП1-2	4-1	
КП1-4	4-4	
КП1-1... КП1-4	7	1.424.1-9.6С-27

1. Арматура класса А-I и А-III по ГОСТ 5781-82.
2. Спецификацию арматуры см. на листах 2,3.
3. Расстояние d см. 1.424.1-9.6С-26

Нач. отд.	Бродский		
Н. контр.	Кудричевская		
Гл. констр.	Савранский		
Рук. гр.	Кудричевская		
Разраб.	Тремль		
Провер.	Тремль		
Исполн.	Копина		
Исполн.	Пармет		

1.424.1-9.6С-1

Каркас КП1-1... КП1-4

Стадия	Лист	Листов
Р	1	3

ХАРЬКОВСКИЙ ПРОМСТРОЙНИИПРОЕКТ

4-4
(для КП1-1; КП1-2; КП1-4)
5-5
(для КП1-1 ... КП1-4)
6-6
(для КП1-1, КП1-3)

4-4
(для КП1-3)
6-6
(для КП1-2; КП1-4)

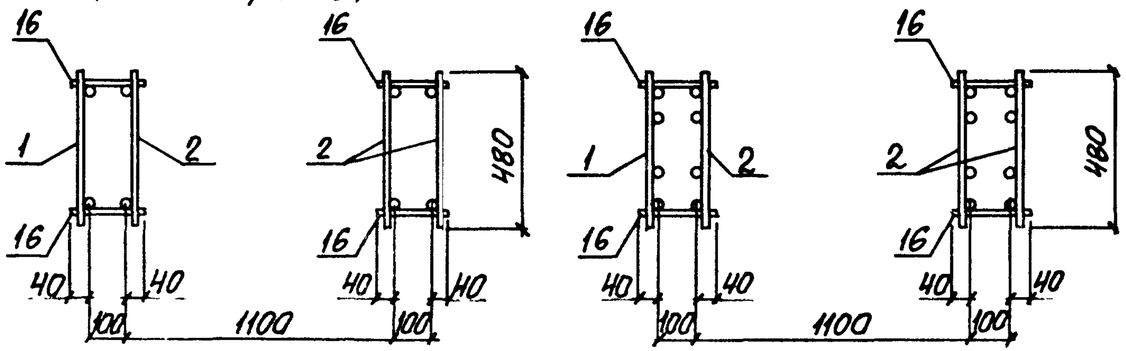

Марка каркаса	Поз.	Наименование	Кол.	Обозначение документа	Масса каркаса, кг
КП1-1	1	Каркас 1КР168с	1	1.424.1-9. 6С-28	574,7
	2	7КР127С	3	-68	
	3	12КР49С	1	-131	
	4	Сетка С1	4	-170	
	5	С3	4	-171	
	6	Арм. элемент СШ2	4	-169	
	7	СШ2	4		
	8	СШ1	16		
	9	СШ1	16		
	10	Стержень арм. Ст1	16	-173	
	11	Ст2	80		
	12	Ст4	8		
	13	Ст6	35		
	14	Ст7	48		
	15	Ст10	64		
	16	ф6АI С=180; 0,04кг	156	Без черт.	
	17	ф6АI С=580; 0,13кг	24		

Марка каркаса	Поз.	Наименование	Кол.	Обозначение документа	Масса каркаса, кг
КП1-2		Поз. 3...7, 10...17 по КП1-1			742,6
	1	Каркас 4КР168С	1	1.424.1-9. 6С-35	
	2	9КР127С	3	-94	
	8	Арм. элемент СШ1	24	-169	
	9	СШ1	24		
КП1-3		Поз. 4...17 по КП1-1			743,2
	1	Каркас 5КР168С-1	1	1.424.1-9. 6С-46	
	2	10КР127С-1	3	-115	
	3	13КР49С	1	-136	
КП1-4		Поз. 3...7, 10...15 по КП1-1			1021,4
	1	Каркас 4КР168С-3	1	1.424.1-9. 6С-32	
	2	9КР127С-3	3	-95	
	8	Арм. элемент СШ1	24	-169	
	9	СШ1	32		
	16	ф8АI, С=180 0,07кг	196	Без черт.	
	17	ф8АI, С=580 0,23кг	24		

Инв.№ подл. | Подпись и дата | Взам.инв.№

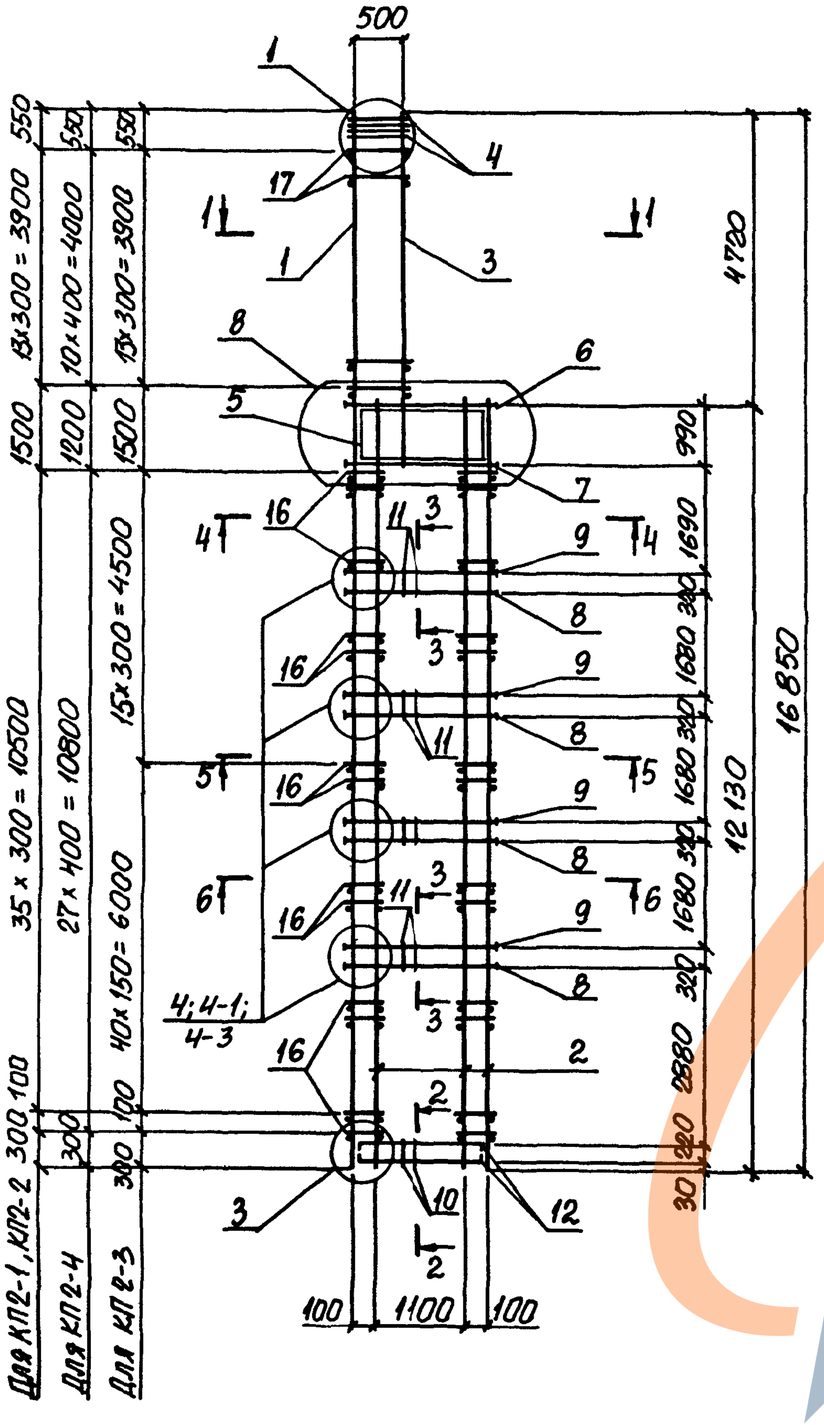

1-1
(Для КП2-1)

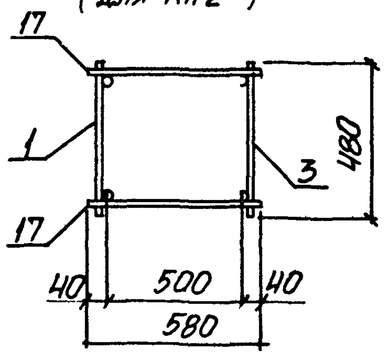

1-1
(Для КП2-3)

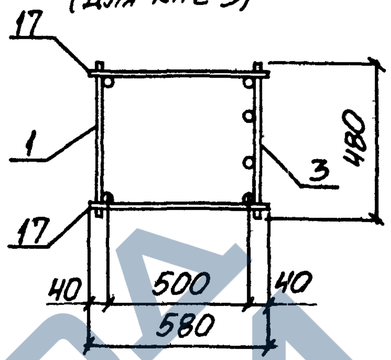

1-1
(Для КП2-1, КП2-2)

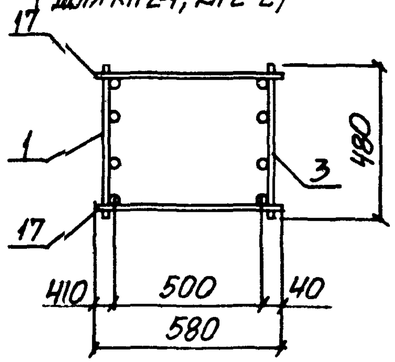

2-2

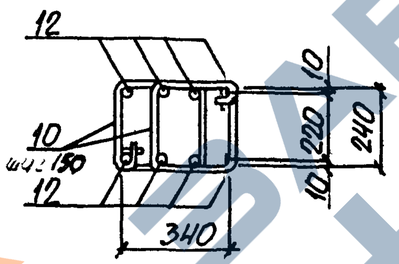

3-3
(Для КП2-1)

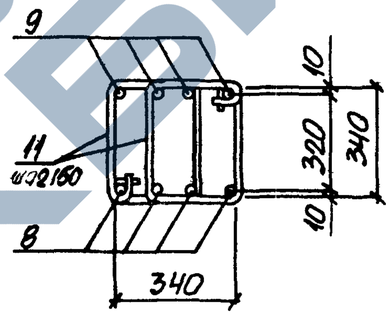

3-3
(Для КП2-2, КП2-3)

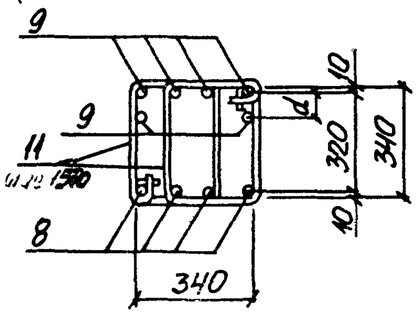

3-3
(Для КП2-4)

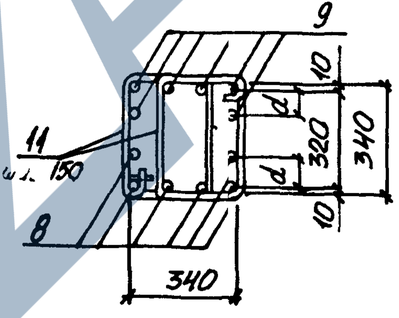

Марка каркаса	Номер узла	Обозначение документа
КП2-1... КП2-4	1; 3	1.424.1-9.6С-25
КП2-1	4	1.424.1-9.6С-26
КП2-2; КП2-3	4-3	
КП2-4	4-1	
КП2-1... КП2-4	8	1.424.1-9.6С-27

1. Арматура класса А-I и А-III по ГОСТ 5781-82
2. Спецификацию арматуры см. на листах 2,3
3. Расстояние d см. 1.424.1-9.6С-26

Нач.отд.	Бродский	
Н.контр.	Кудричевская	
Гл.констр.	Савранский	
Рук.гр.	Кудричевская	
Разраб.	Тремль	
Провер.	Тремль	
Исполн.	Копина	
Исполн.	Пармет	

1.424.1-9.6С-2

Каркас КП2-1... КП2-4

Стадия	Лист	Листов
Р	1	3

ХАРЬКОВСКИЙ ПРОМСТРОЙНИИПРОЕКТ

4-4
(для КП2-3; КП2-4)
5-5
(для КП2-1... КП2-4)
6-6
(для КП2-1, КП2-2, КП2-4)

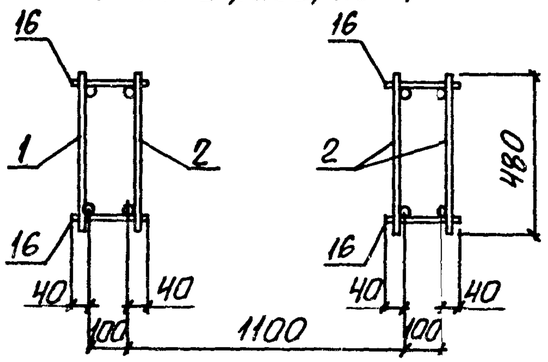

4-4
(для КП2-1, КП2-2)
6-6
(для КП2-3)

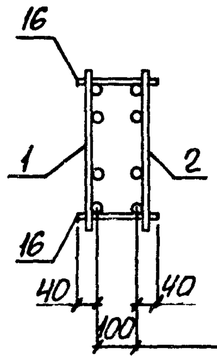

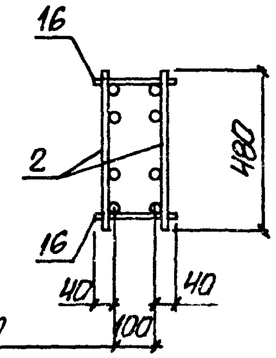

Марка каркаса	Поз.	Наименование	Кол.	Обозначение документа	Масса каркаса, кг
КП2-1	1	Каркас 5КР168с-7	1	1.424.1-9.6С-48	682,1
	2	10КР121с	3	-111	
	3	13КР57с	1	-139	
	4	Сетка С1	4	-170	
	5	С3-1	4	-171	
	6	Арм. элемент СШ2	4	-169	
	7	СШ2	4		
	8	СШ1	16		
	9	СШ1	16		
	10	Стержень арм. Ст1	16	-173	
	11	Ст2	80		
	12	Ст4	8		
	13	Ст6	40		
	14	Ст7	52		
	15	Ст10	64		
	16	ф6AI ℓ=180; 0,04кг	148	Без черт.	
	17	ф6AI ℓ=580; 0,13кг	28		

Марка каркаса	Поз.	Наименование	Кол.	Обозначение документа	Масса каркаса, кг
КП2-2		Поз. 1,2,4...8; 10-17 по КП2-1			713,3
	3	Каркас 13КР57с-1	1	1.424.1-9.6С-139	
	9	Арм. элемент СШ1	24	-169	
КП2-3		Поз. 4...8; 10...15; 17 по КП2-1			847,6
	1	Каркас 4КР168с-2	1	1.424.1-9.6С-36	
	2	9КР121с-2	3	-91	
	3	13КР57с-1	1	-139	
	9	Арм. элемент СШ1	24	-169	
	16	ф6AI ℓ=180; 0,04кг	228	Без черт.	
КП2-4		Поз. 4...7; 10-15 по КП2-1			909,4
	1	Каркас 1КР168с-3	1	1.424.1-9.6С-28	
	2	7КР121с-3	3	-66	
	3	12КР57с-3	1	-133	
	8	Арм. элемент СШ1	24	-169	
	9	СШ1	24		
	16	ф8AI ℓ=180; 0,07кг	112	Без черт.	
	17	ф8AI ℓ=580; 0,23кг	22		

В пространственном каркасе КП2-4 плоский каркас 12КР57с-3 выполнить с высаженной головкой или анкерной шайбой для обеспечения анкеровки в подкрановую распорку колонны

Инв.№ подл. | Подпись и дата | Взам.инв.№

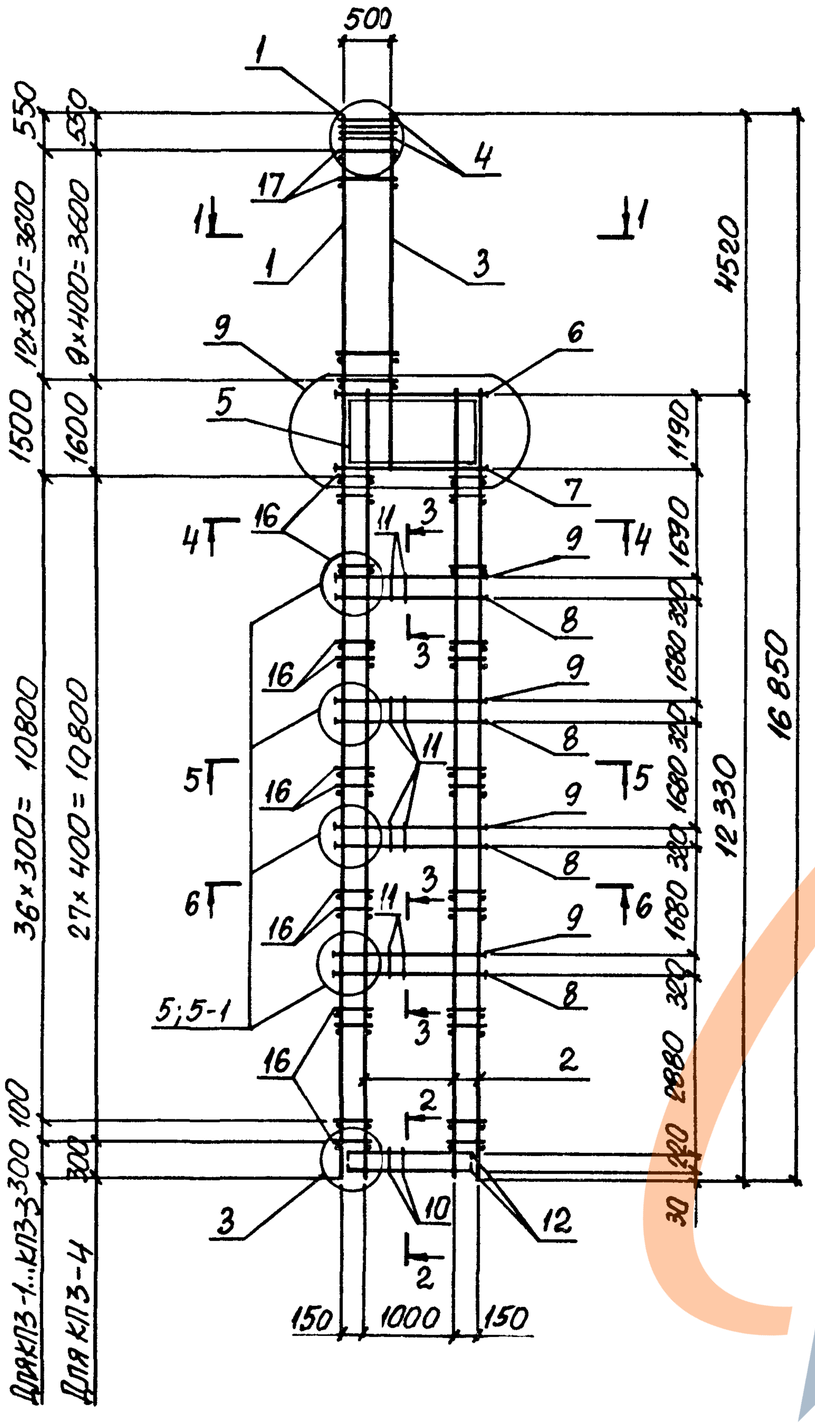

1-1
(Для КП3-4)

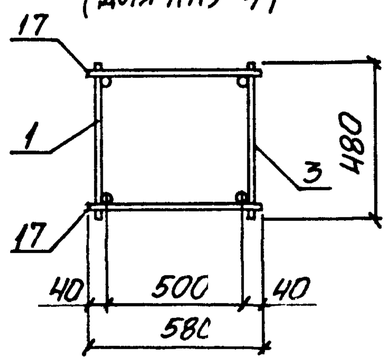

1-1
(Для КП3-1...КП3-3)

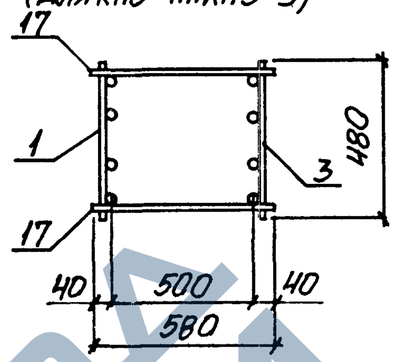

2-2

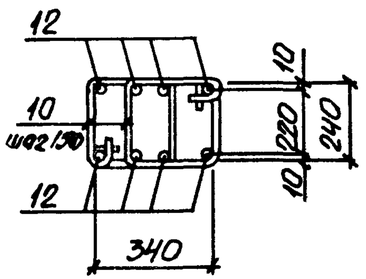

3-3
(Для КП3-1)

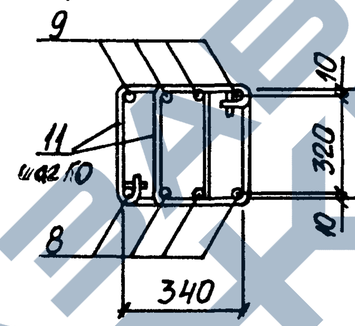

3-3
(Для КП3-2...КП3-4)

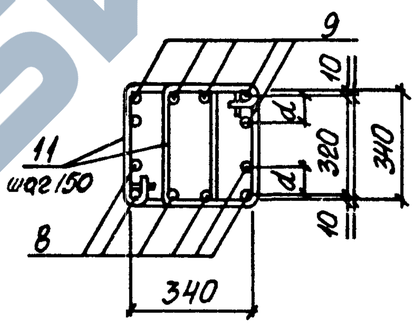

Марка каркаса	Номер узла	Обозначение документа
КП3-1...КП3-4	1;3	1.424.1-9.6С-25
КП3-1	5	1.424.1-9.6С-26
КП3-2...КП3-4	5-1	
КП3-1...КП3-4	9	1.424.1-9.6С-27

1. Арматура класса А-I и А-III по ГОСТ 5781-82
2. Спецификацию арматуры см. на листах 2,3
3. Расстояние d см. 1.424.1-9.6С-26

Нач.отд.	Бродский		
Н.контр.	Кудричевская		
Гл.констр.	Савранский		
Рук.гр.	Кудричевская		
Разраб.	Тремль		
Провер.	Тремль		
Исполн.	Коянна		
Исполн.	Парцет		

1.424.1-9..6С-3

Каркас КП3-1... КП3-4

Стадия	Лист	Листов
Р	1	3

ХАРЬКОВСКИЙ ПРОМСТРОЙНИИПРОЕКТ

4-4
(для КП3-4)

5-5; 6-6
(для КП3-1...КП3-4)

4-4
(для КП3-1...КП3-3)

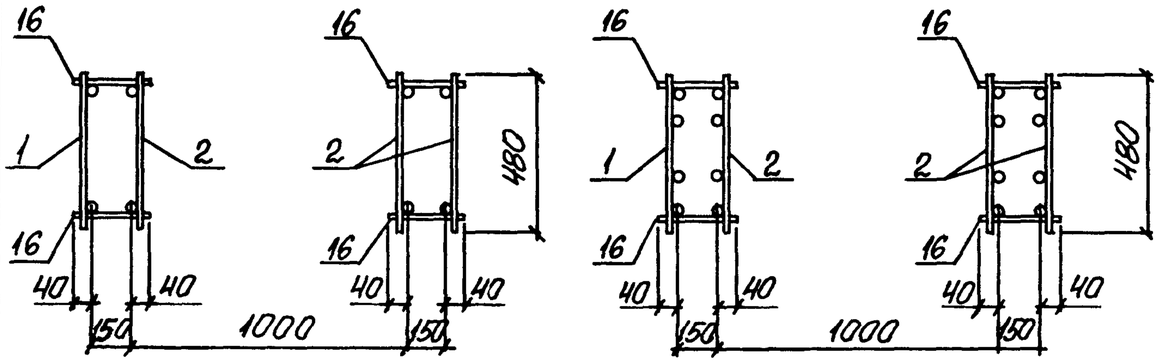

Марка каркаса	Поз.	Наименование	Кол.	Обозначение документа	Масса каркаса, кг
КП3-1	1	Каркас 5КР168с-7	1	1.424.1-9. 6С-48	724,5
	2	10КР123с	3	-113	
	3	13КР57с	1	-139	
	4	Сетка С1	4	-170	
	5	С3-2	4	-171	
	6	Арм. элемент СШ2	4	-169	
	7	СШ3	4		
	8	СШ1	16		
	9	СШ1	16		
	10	Стержень арм. Ст1	14	-173	
	11	Ст3	88		
	12	Ст4	8		
	13	Ст6	44		
	14	Ст8	52		
	15	Ст11	64		
	16	ф6AI с=230; 0,05кг	152	Без черт.	
	17	ф6AI с=580; 0,13кг	26		

Марка каркаса	Поз.	Наименование	Кол.	Обозначение документа	Масса каркаса, кг
КП3-2		Поз. 1...7; 10...17 по КП3-1			795,9
	8	Арм. элемент СШ2	24	1.424.1-9. 6С-169	
	9	СШ2	24		
КП3-3		Поз. 4...6; 10...17 по КП3-1			876,1
	1	Каркас 5КР168с-8	1	1.424.1-9. 6С-48	
	2	10КР123с-1	3	-113	
	3	13КР57с-1	1	-139	
	7	Арм. элемент СШ2	4	-169	
	8	СШ2	24		
	9	СШ2	24		
КП3-4		Поз. 4...7; 10...15 по КП3-1			1014,1
	1	Каркас 1КР168с-3	1	1.424.1-9. 6С-28	
	2	7КР123с-3	3	-67	
	3	12КР57с-3	1	-133	
	8	Арм. элемент СШ3	24	-169	
	9	СШ3	24		
	16	ф8AI с=230; 0,09кг	112	Без черт.	
	17	ф8AI с=580; 0,23кг	207		

Инв.№ подл. | Подп. и дата | Взам. инв.№

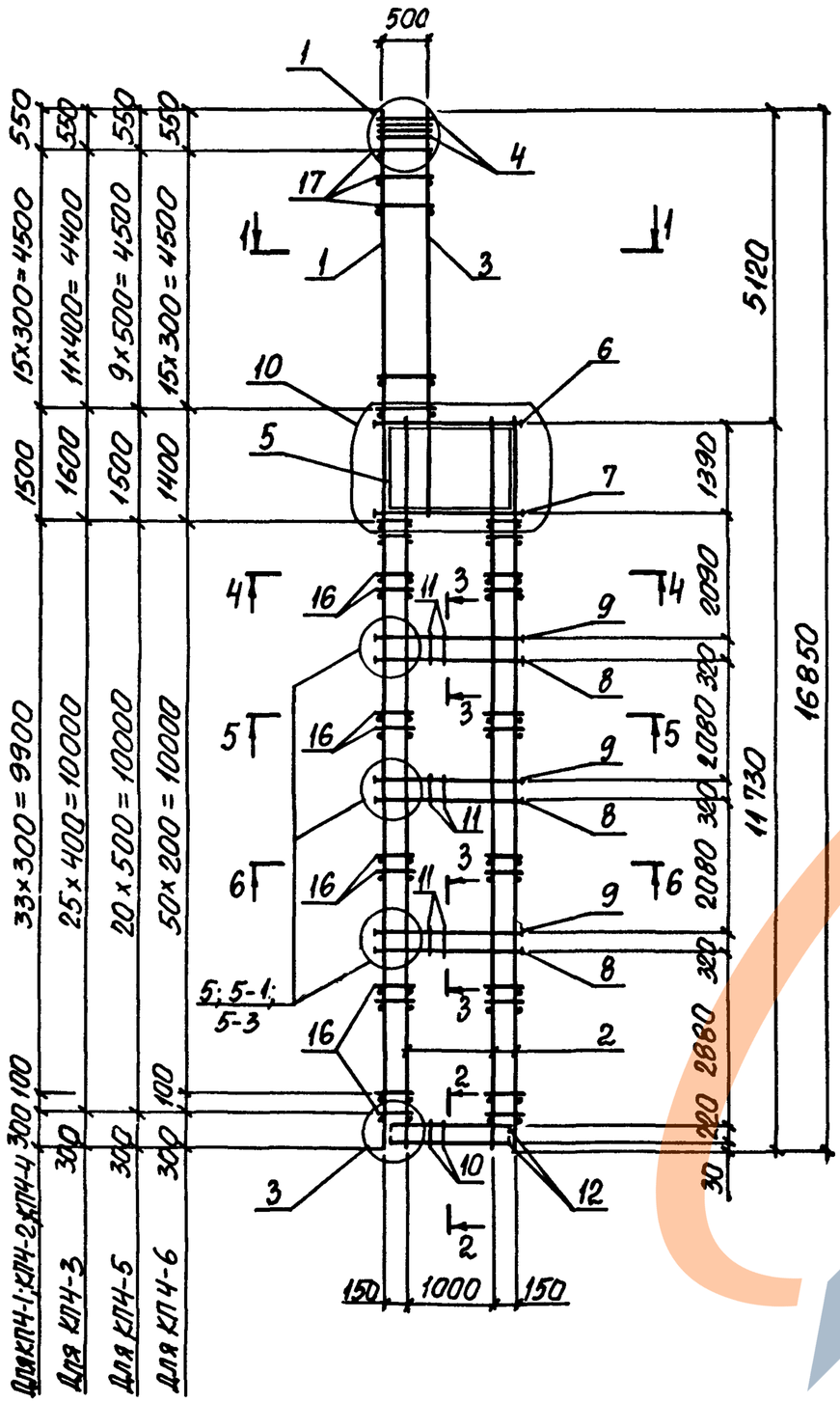

1-1
(Для КПЧ-3; КП4-5)

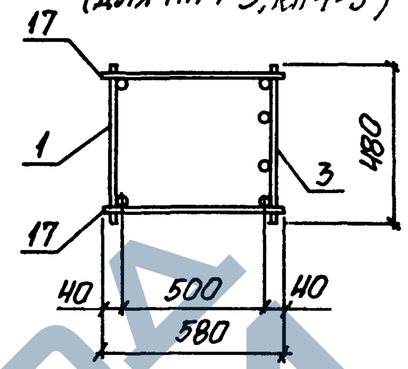

1-1
(Для КПЧ-1; КПЧ-2; КПЧ-4; КПЧ-6)

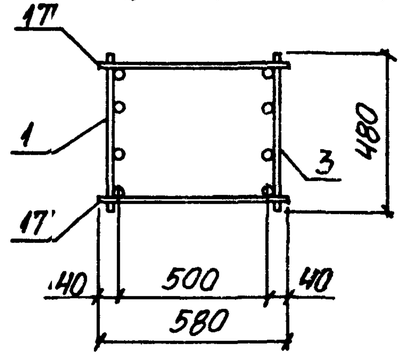

2-2

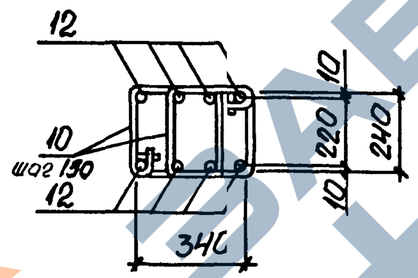

3-3
(Для КПЧ-1; КП4-3)

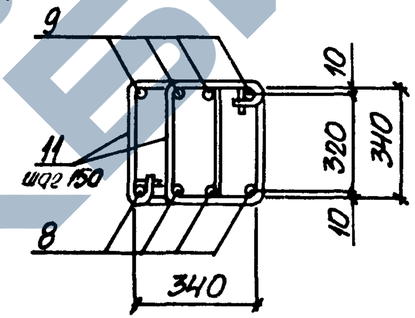

3-3
(Для КПЧ-2; КПЧ-4; КПЧ-6)

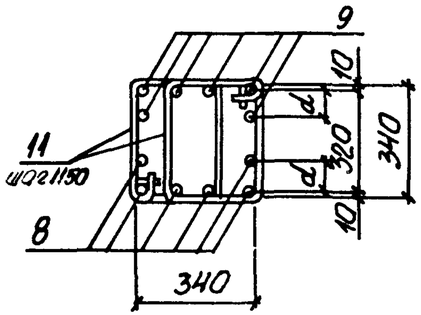

3-3
(Для КП1-5)

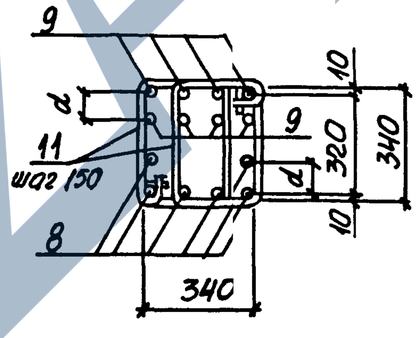

Марка каркаса	Номер узла	Обозначение документа
КПЧ-1 ... КПЧ-6	1; 3	1.424.1-9.6С-25
КПЧ-1; КПЧ-3	5	1.424.1-9.6С-26
КПЧ-2; КПЧ-4; КПЧ-6	5-1	
КП4-5	5-3	
КПЧ-1 ... КП4-6	10	1.424.1-9.6С-27

1. Арматура класса А-I и А-III по ГОСТ 5781-82
2. Спецификацию арматуры см. на листах 3 ... 5
3. Расстояние d см. 1.424.1-9.6С-26

Нач.отд.	Бродский	
Н.контр.	Кудричевская	
Гл.констр.	Савранский	
Рук.гр.	Кудричевская	
Разраб.	Тремль	
Провер.	Тремль	
Исполн.	Копина	
Исполн.	Пармет	

1.424.1-9.6С-4

Каркас КПЧ-1 ... КПЧ-6

Стадия	Лист	Листов
Р	1	5

ХАРЬКОВСКИЙ ПРОМСТРОЙНИИПРОЕКТ

4-4
(Для КП4-3; КП4-5)

5-5; 6-6
(Для КП4-1 ... КП4-5)

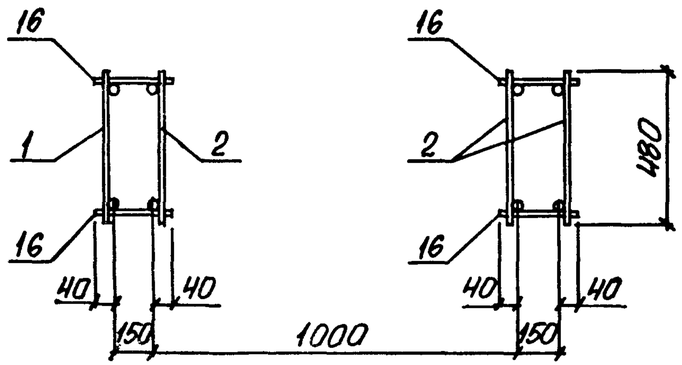

4-4
(Для КП4-1; КП4-2; КП4-4; КП4-6)

5-5; 6-6
(Для КП4-6)

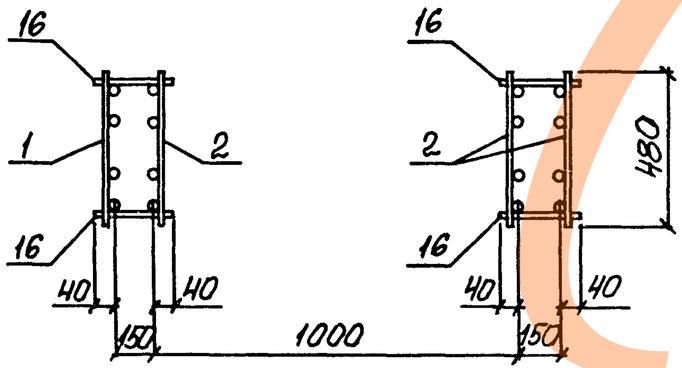

Марка каркаса	Поз.	Наименование	Кол.	Обозначение документа	Масса каркаса, кг
КП4-1	1	Каркас 5КР168с-14	1	1.424.1-9. 6С-50	735,6
	2	10КР117с	3	-110	
	3	13КР65с-1	1	-142	
	4	Сетка С1	4	-170	
	5	С3-3	4	-171	
	6	Арм. элемент СШ3	4	-169	
	7	СШ3	4		
	8	СШ3	12		
	9	СШ3	12		
	10	Стержень арм. Ст1	14	-173	
	11	Ст2	66		
	12	Ст4	8		
	13	Ст6	459		
	14	Ст8	488		
	15	Ст11	488		
	16	ф6AI ℓ=230; 0,05кг	1410	БЕЗ ЧЕРТ.	
	17	ф6AI ℓ=580; 0,13кг	322		
КП4-2		Поз. 4...7; 10...17 по КП4-1			854,2
	1	Каркас 5КР168с-15	1	1.424.1-9. 6С-50	
	2	10КР117с-1	3	-110	
	3	13КР65с-2	1	-142	
	8	Арм. элемент СШ2	188	-169	
	9	СШ2	188		

Инв. № подл. | Подпись и дата | Взам. инв. №

Марка каркаса	Поз.	Наименование	Кол.	Обозначение документа	Масса каркаса, кг
КП4-3		Поз. 4...7; 10...15 по КП4-1			930,5
	1	Каркас 1КР168с-3	1	1.424.1-9. 6С-28	
	2	7КР117с-3	3	-65	
	3	13КР65с-3	1	-143	
	8	Арм. элемент СШ3	12	-169	
	9	СШ3	12		
	16	ф8AI ℓ=230; 0,09кг	104	Без черт.	
	17	ф8AI ℓ=580; 0,23кг	24		
КП4-4		Поз. 4...7; 10...15 по КП4-1			1005,6
	1	Каркас 5КР168с-16	1	1.424.1-9.6С-51	
	2	10КР117с-2	3	-110	
	3	13КР65с-2	1	-142	
	8	Арм. элемент СШ2	18	-169	
	9	СШ2	18		
	16	ф8AI ℓ=230; 0,09кг	140	Без черт.	
	17	ф8AI ℓ=580; 0,23кг	32		
КП4-5		Поз. 4...7; 10...15 по КП4-1			1181,1
	1	Каркас 1КР168с-4	1	1.424.1-9.6С-28	
	2	7КР117с-4	3	-65	
	3	13КР65с-4	1	-143	
	8	Арм. элемент СШ3	18	-169	
	9	СШ3	24		
	16	ф8AI ℓ=230; 0,09кг	84	Без черт.	
	17	ф8AI ℓ=580; 0,23кг	20		

Марка каркаса	Поз.	Наименование	Кол.	Обозначение документа	Масса каркаса, кг
КП4-6		Поз. 4...7; 10...15 по КП4-1			1273,4
	1	Каркас 2КР168с	1	1.424.1-9. 6С-32	
	2	8КР117с	3	-77	
	3	13КР65с-2	1	-142	
	8	Арм. элемент СШ3	18	-169	
	9	СШ3	18		
	16	ф8AI ℓ=230; 0,09кг	208	Без черт.	
	17	ф8AI ℓ=580; 0,23кг	32		

Инв.№ подл. | Подпись и дата | Взам.инв.№

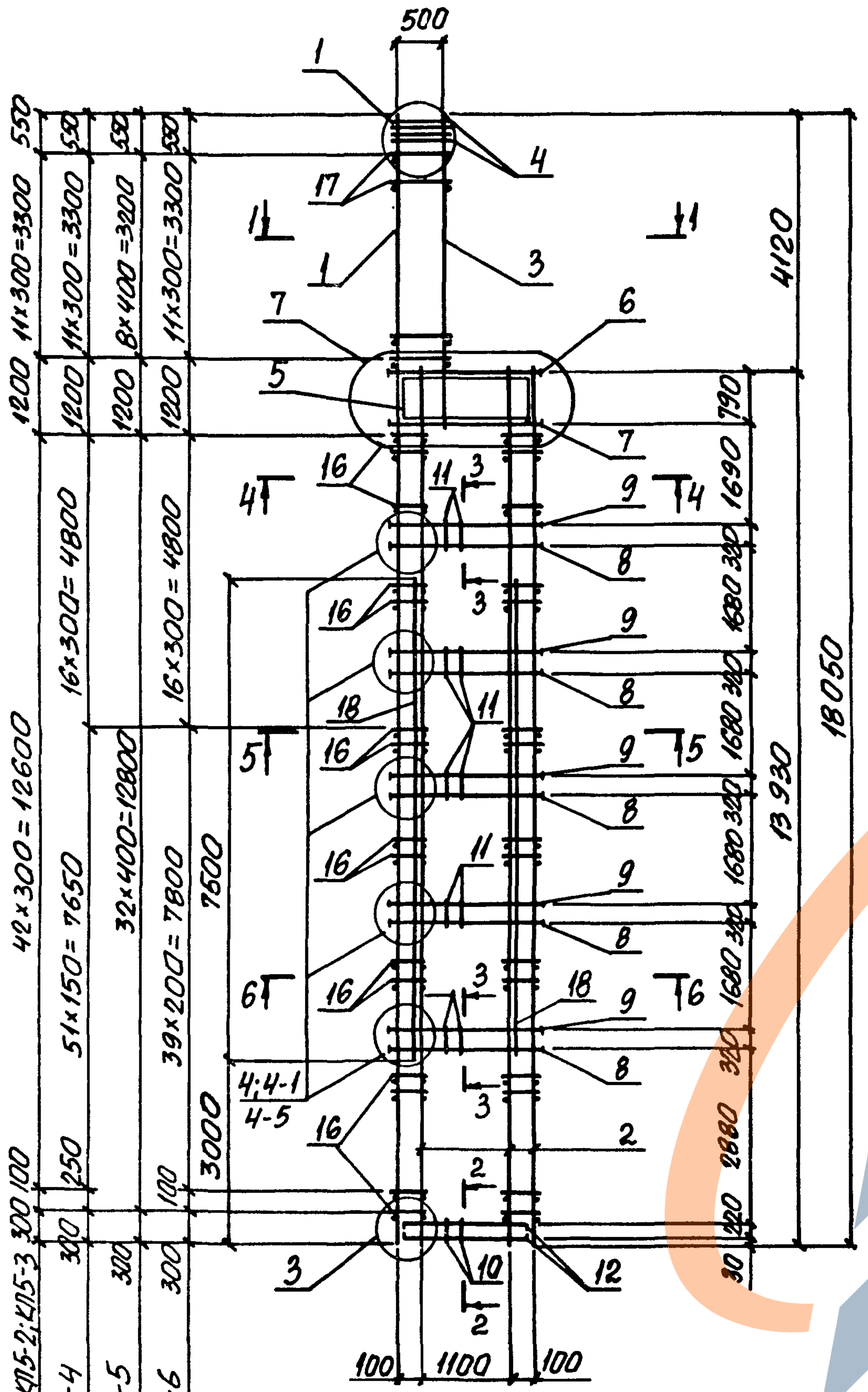

1-1

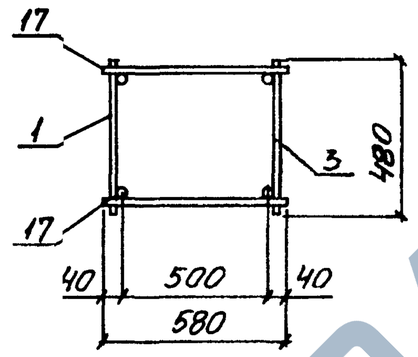

2-2

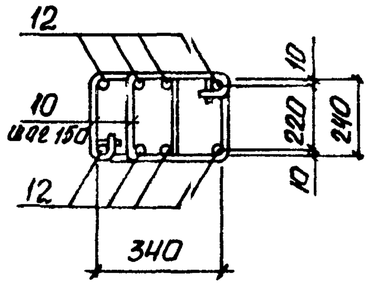

3-3
(Для КП5-1)

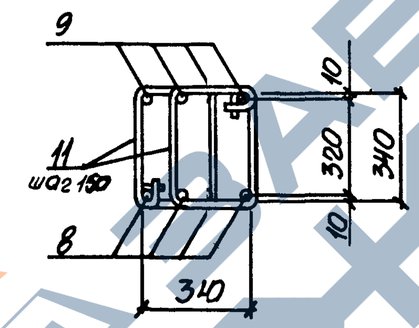

3-3
(Для КП5-2...КП5-5)

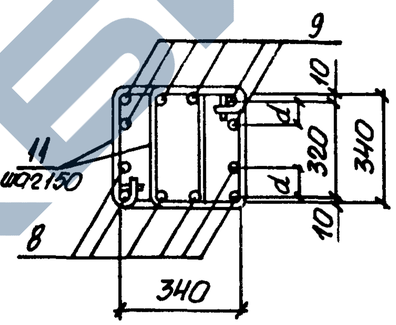

3-3
(Для КП5-6)

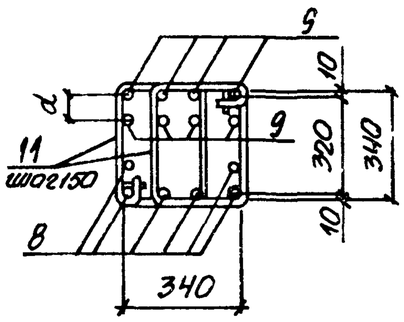

4-4

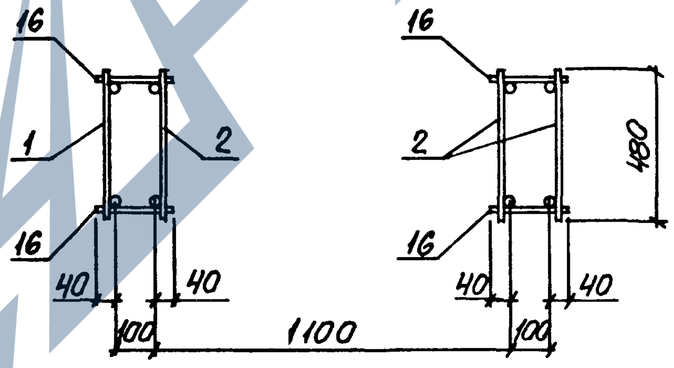

Марка каркаса	Номер узла	Обозначение документа
КП5-1...КП5-6	1;3	1.424.1-9.6С-25
КП5-1	4	1.424.1-9.6С-26
КП5-2...КП5-5	4-1	
КП5-6	4-4	
КП5-1...КП5-6	7	1.424.1-9.6С-27

Нач.отд.	Бродский		
Н.контр.	Кудричевский		
Гл.констр.	Савранский		
Рук.гр.	Кудричевский		
Разраб.	Тремль		
Провер.	Тремль		
Исполн.	Копина		
Исполн.	Пармет		

1.424.1-9.6С-5

Каркас КП5-1...КП5-6

Стадия	Лист	Листов
Р	1	5

ХАРЬКОВСКИЙ ПРОМСТРОЙНИИПРОЕКТ

Инв.№ подл. | Подпись и дата | Взам.инв.№

https://zavodjbi.com/

5-5; 6-6
(Для КП5-1)

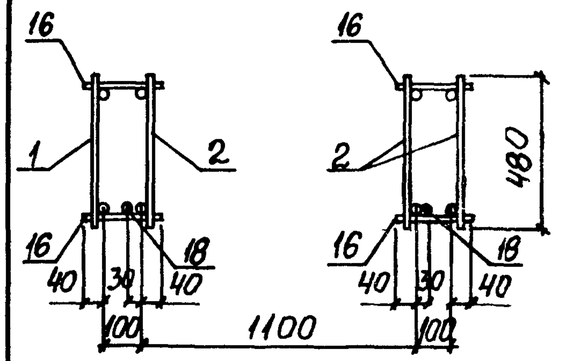

5-5
(Для КП5-2 ... КП5-6)

6-6
(Для КП5-2; КП5-3; КП5-5)

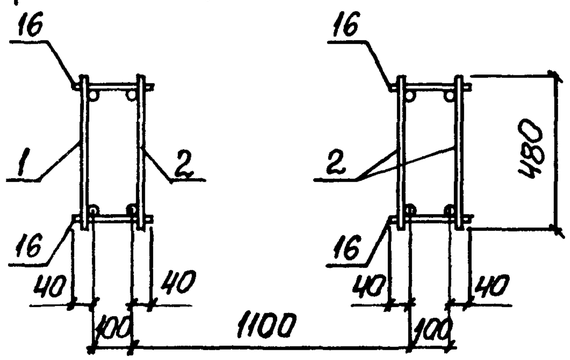

6-6
(Для КП5-4; КП5-6)

1. Арматура класса А-I и А-III по ГОСТ 5781-82
2. Спецификацию арматуры см. на листах 3...5
3. Расстояние d см. 1.424.1-9. 6С-26
4. При сборке пространственного каркаса КП5-1 дополнительная продольная арматура ветвей (поз. 18) устанавливается со стороны поддона опалубки.
5. В пространственных каркасах КП5-3, КП5-4, КП5-5, КП5-6 плоские каркасы 12КР49С-2, 12КР49-3 (поз 3) выполнить с высаженной головкой или анкерной шайбой для обеспечения анкеровки в подкрановую распорку колонны.

Марка каркаса	Поз.	Наименование	Кол.	Обозначение документа	Масса каркаса кг
КП5-1	1	Каркас 1КР180С	1	1.424.1-9. 6С-27	650,0
	2	7КР139С	3	-72	
	3	12КР49С	1	-131	
	4	Сетка С1	4	-170	
	5	С3	4	-171	
	6	Арм. элемент СШ2	4	-169	
	7	СШ2	4		
	8	СШ1	20		
	9	СШ1	26		
	10	Стержень арм. Ст1	16	-173	
	11	Ст2	100		
	12	Ст4	8		
	13	Ст6	35		
	14	Ст7	56		
	15	Ст10	80		
	16	ФбАI ℓ=180; 0,04кг	176	без черт.	
	17	ФбАI ℓ=580; 0,13кг	24		
	18	Ф12АIII ℓ=7500; 6,67кг	2		
КП5-2		Поз. 4...7; 10...17 по КП5-1			769,4
	1	Каркас 1КР180С-1	1	1.424.1-9. 6С-27	
	2	7КР139С-1	3	-72	
	3	12КР49С-1	1	-131	
	8	Арм. элемент СШ1	30	-169	
	9	СШ1	30		

Инв. № подл. | Подпись и дата | Взам. инв. №

Марка каркаса	Поз.	Наименование	Кол.	Обозначение документа	Масса каркаса, кг
КП5-3		Поз. 4...7; 10...15 по КП5-1			892,8
	1	Каркас 1КР180с-2	1	1.424.1-9. 6С-29	
	2	7КР139с-2	3	-72	
	3	12КР49с-2	1	-131	
	8	Арм. элемент СШ1	30	-169	
	9	СШ1	30		
	16	ФВАI с=180; 0,07кг	176	Без черт.	
	17	ФВАI с=580; 0,23кг	24		
КП5-4		Поз. 4...7; 10...16; по КП5-1			969,6
	1	Каркас 4КР180с-1	1	1.424.1-9. 6С-39	
	2	9КР139с-2	3	-101	
	3	12КР49с-2	1	-131	
	8	Арм. элемент СШ1	30	-169	
	9	СШ1	30		
	17	ФВАI с=580; 0,23кг	24	Без черт.	
КП5-5		Поз. 4...6; 10...15 по КП 5-1			1008,5
	1	Каркас 1КР180с-3	1	1.424.1-9. 6С-30	
	2	7КР139с-3	3	-72	
	3	12КР49с-3	1	-131	
	7	Арм. элемент СШ3	4		
	8	СШ1	30	-169	
	9	СШ1	30		
	16	ФВАI с=180; 0,07кг	132	Без черт.	
	17	ФВАI с=580; 0,23кг	18		

Марка каркаса	Поз.	Наименование	Кол.	Обозначение документа	Масса каркаса, кг
КП5-6		Поз. 4...7; 10...15 по КП5-1			1179,8
	1	Каркас 4КР180с-2	1	1.424.1-9. 6С-39	
	2	9КР139с-3	3	-102	
	3	12КР49с-2	1	-131	
	8	Арм. элемент СШ1	30	-169	
	9	СШ1	40	-169	
	16	ФВАI с=180; 0.07кг	228	Без черт.	
	17	ФВАI с=580; 0.23кг	24		

Взам. инв. № | Подпись и дата | Инв. № подл.

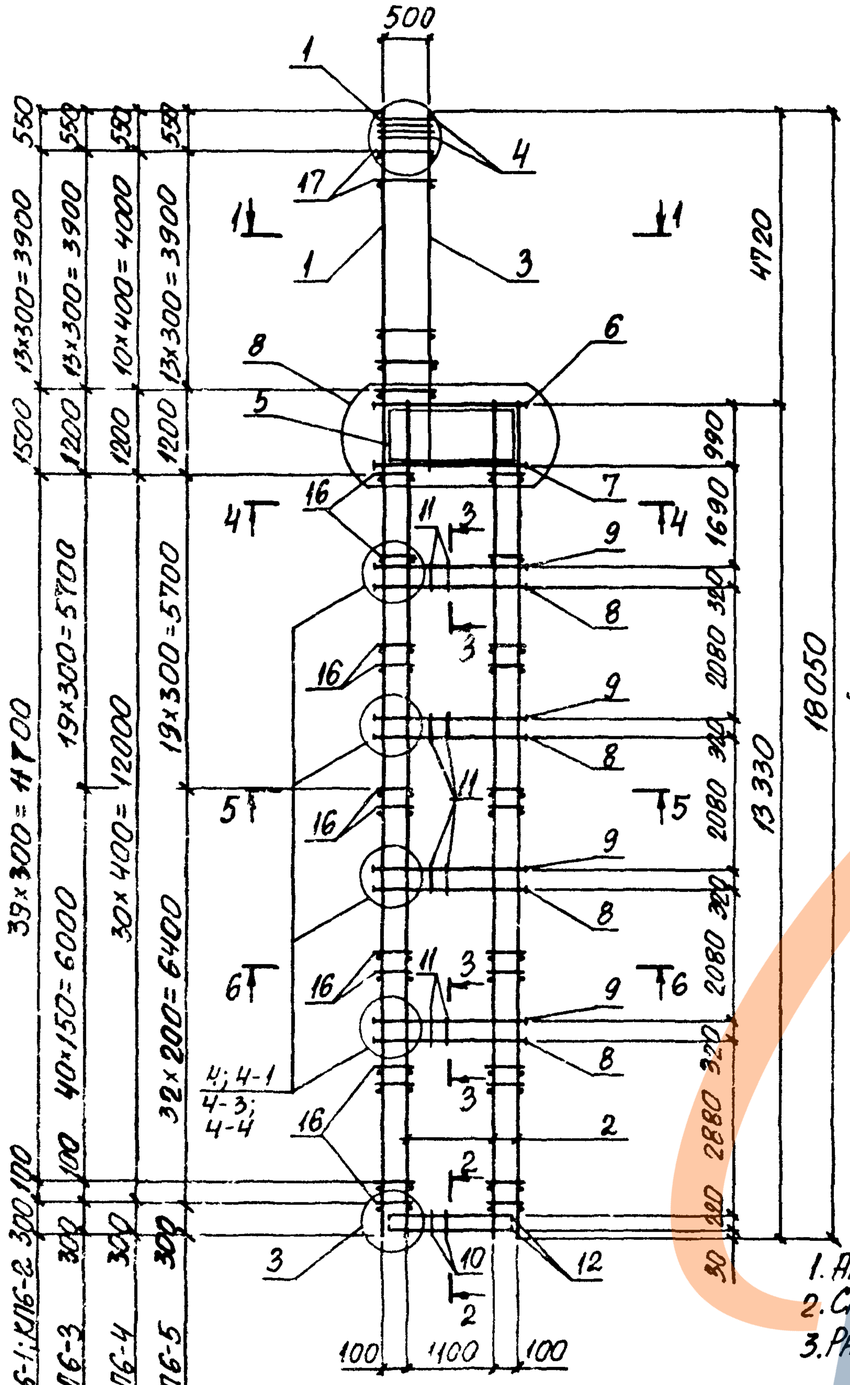

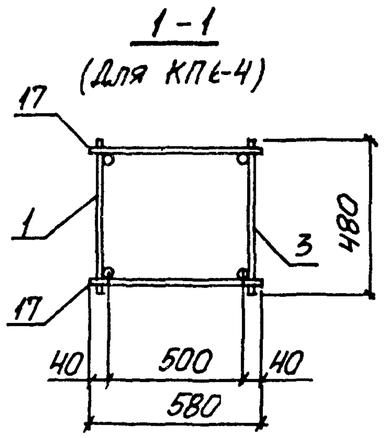

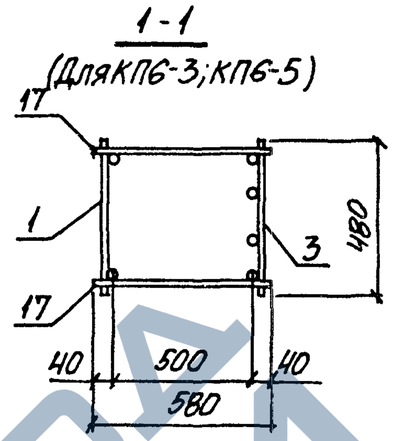

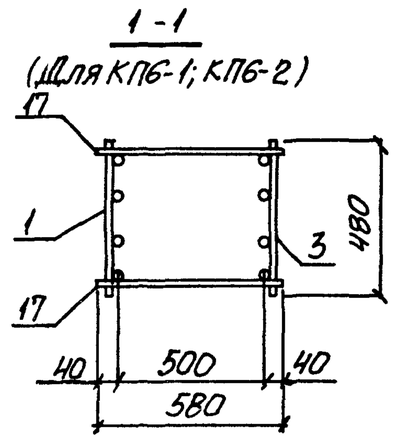

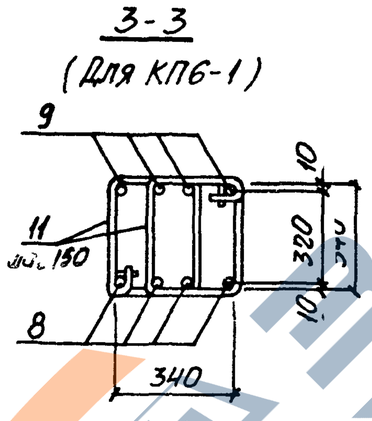

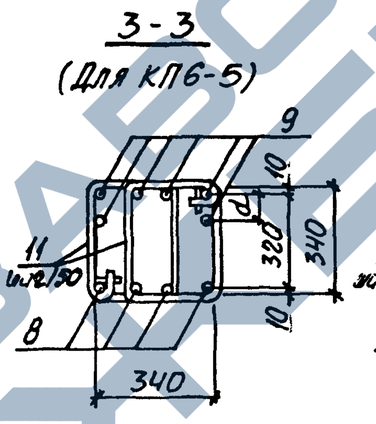

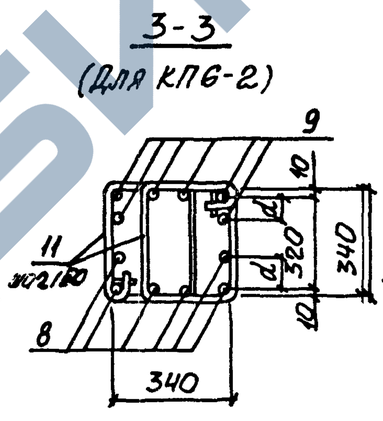

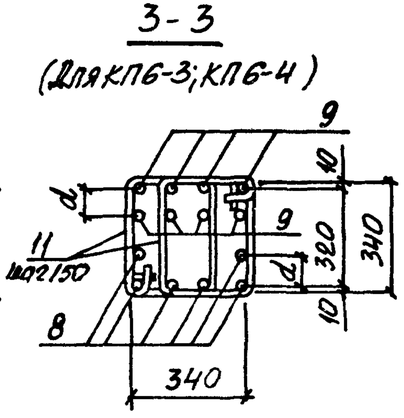

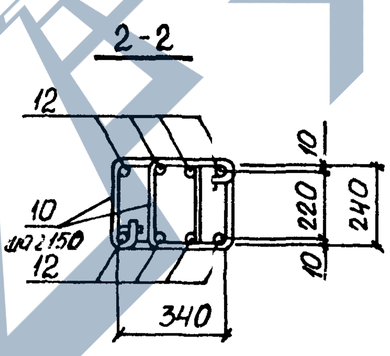

1. Арматура класса A-I и Вр-III по ГОСТ 5781-82
2. Спецификацию арматуры см. листы 2,3
3. Расстояние d см. 1.424.1-9.6С-26

Марка каркаса	Номер узла	Обозначение документа
КП6-1... КП6-5	1; 3	1.424.1-9.6С-25
КП6-1	4	1.424.1-9.6С-26
КП6-2	4-1	
КП6-3, КП6-4	4-4	
КП6-5	4-3	
КП6-1... КП6-5	8	1.424.1-9.6С-27

4. В пространственном каркасе КП6-4 плоский каркас 12КР57с-3 выполнить с высаженной головкой или анкерной шайбой для обеспечения анкеровки в подкрановую распорку колонны.

Нач. отд.	Бродский		
Н. контр.	Кудричевская		
Гл. констр.	Савражский		
Рук. гр.	Кудричевская		
Разраб.	Тремль		
Провер.	Тремль		
Исполн.	Копина		
Исполн.	Пармет		

1.424.1-9.6С-6

Каркас КП6-1... КП6-5

Стадия	Лист	Листов
Р	1	3

ХАРЬКОВСКИЙ ПРОМСТРОЙНИИПРОЕКТ

4-4
(Для КП6-3...КП6-5)
5-5
6-6
(Для КП6-1; КП6-2; КП6-4)

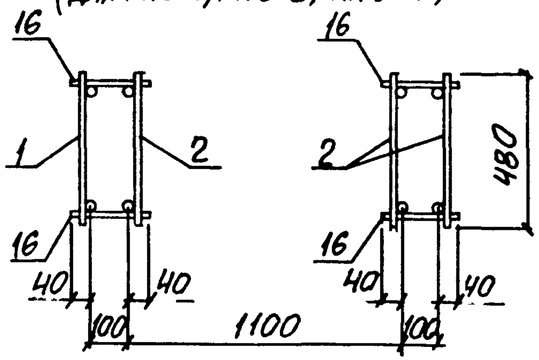

4-4
(Для КП6-1, КП6-2)
6-6
(Для КП6-3; КП6-5)

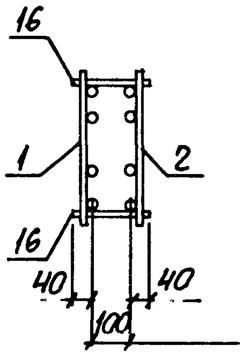

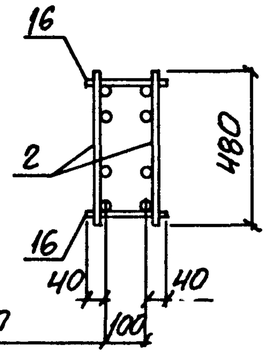

Марка каркаса	Поз.	Наименование	Кол.	Обозначение документа	Масса каркаса, кг
КП6-1	1	Каркас 5КР180С-7	1	1.424.1-9. 6С-52	707,9
	2	10КР133С	3	-118	
	3	13КР57С	1	-139	
	4	Сетка С1	4	-170	
	5	С3-1	4	-171	
	6	Арм. элемент СШ2	4	-169	
	7	СШ2	4		
	8	СШ1	16		
	9	СШ1	16		
	10	Стержень арм. Ст1	16	-173	
	11	Ст2	80		
	12	Ст4	8		
	13	Ст6	40		
	14	Ст7	52		
	15	Ст10	64		
	16	ф6AI С=180; 0,04кг	164	БЕЗ ЧЕРТ.	
	17	ф6AI С=580; 0,13кг	28		

Марка каркаса	Поз.	Наименование	Кол.	Обозначение документа	Масса каркаса, кг
КП6-2		Поз. 1...7; 10...17 по КП6-1			750,5
	8	Арм. элемент СШ1	24	1.424.1-9. 6С-169	
	9	СШ1	24		
КП6-3		Поз. 3...7; 10...15; 17 по КП6-1			911,6
	1	Каркас 4КР180С-8	1	1.424.1-9. 6С-41	
	2	9КР133С-2	3	-98	
	8	Арм. элемент СШ1	24	-169	
	9	СШ1	32		
	16	ф6AI С=180; 0,04кг	244		
КП6-4		Поз. 4...7; 10...15 по КП6-1			980,3
	1	Каркас 1КР180С-3	1	1.424.1-9. 6С-30	
	2	7КР133С-3	3	-70	
	3	12КР57С-3	1	-133	
	8	Арм. элемент СШ1	24	-169	
	9	СШ1	32		
	16	ф8AI С=180; 0,07кг	124	БЕЗ ЧЕРТ.	
	17	ф8AI С=580; 0,23кг	22		
КП6-5		Поз. 3...7; 10...15 по КП6-1			1038,4
	1	Каркас 4КР180С-9	1	1.424.1-9. 6С-42	
	2	9КР133С-3	3	-98	
	8	Арм. элемент СШ1	16	-169	
	9	СШ1	24		
	16	ф8AI С=180; 0,07кг	204	БЕЗ ЧЕРТ.	
	17	ф8AI С=580; 0,23кг	28		

Взам. инв. № | Подпись и дата | Инв. № подл.

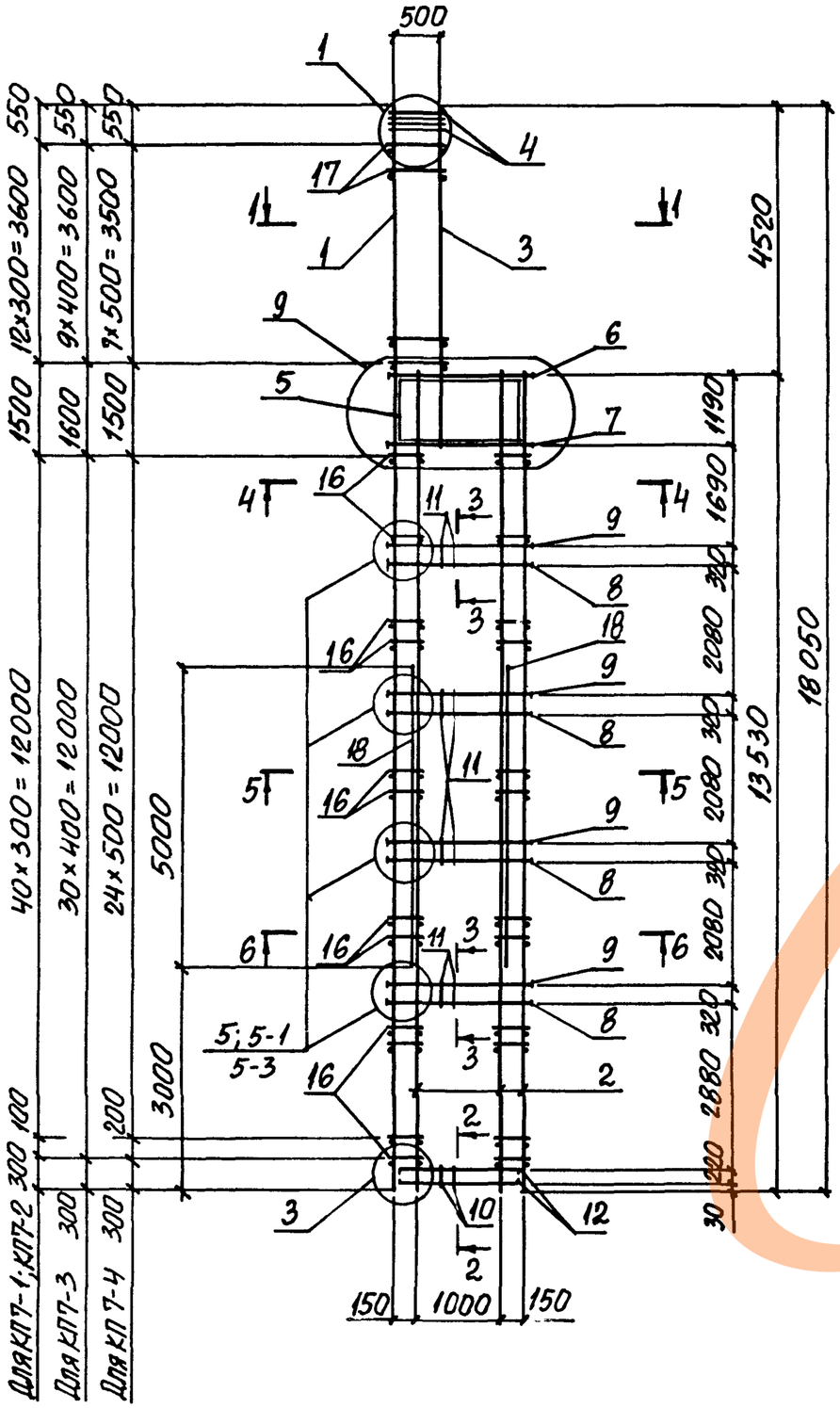

1-1
(ДЛЯ КП7-3; КП7-4)

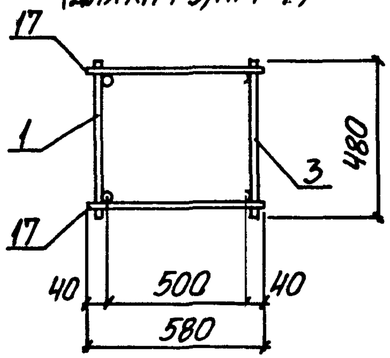

1-1
(ДЛЯ КП7-1; КП7-2)

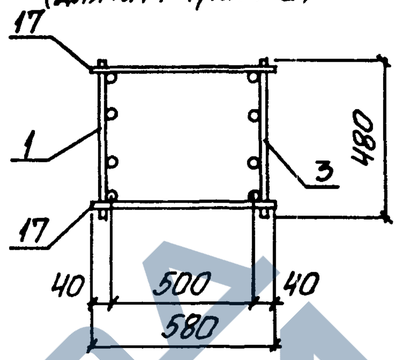

2-2

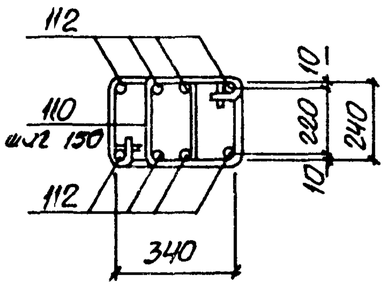

3-3
(ДЛЯ КП7-1)

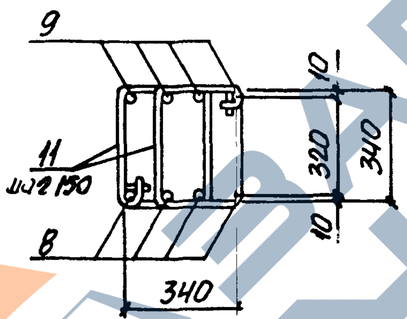

3-3
(ДЛЯ КП7-2; КП7-3)

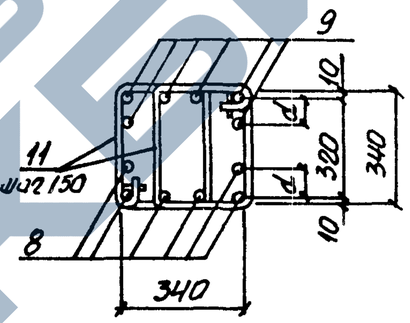

3-3
(ДЛЯ КП7-4)

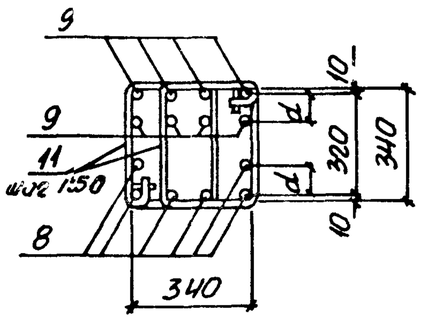

4-4
(ДЛЯ КП7-1; КП7-2)

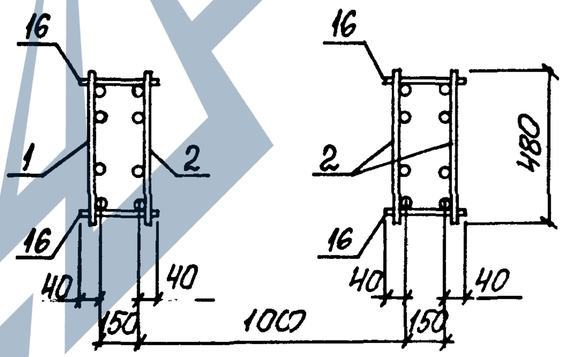

МАРКА КАРКАСА	НОМЕР УЗЛА	ОБОЗНАЧЕНИЕ ДОКУМЕНТА
КП7-1... КП7-4	1;3	1.424.1-7.6С-25
КП7-1	5	1.424.1-7.6С-26
КП7-2; КП7-3	5-1	
КП7-4	5-3	
КП7-1... КП7-4	9	1.424.1-7.6С-27

1. Арматура класса А-I и А-III по ГОСТ 5781-82.
2. Спецификацию арматуры см. на листах 2,3.
3. Расстояние a см. 1.424.1-9.6С-26

Нач.отд.	Бродский		
Н.контр.	Кудрицевская		
Гл.констр.	Савранский		
Рук.гр.	Кудрицевская		
Разраб.	Тремль		
Провер.	Тремль		
Исполн.	Коляда		
Исполн.	Пармет		

1.424.1-7.6С-7

КАРКАС
КП7-1... КП7-4

Стадия	Лист	Листов
Р	1	3

ХАРЬКОВСКИЙ ПРОМСТРОЙНИИПРОЕКТ

4-4; 5-5; 6-6
(Для КП7-3; КП7-4)

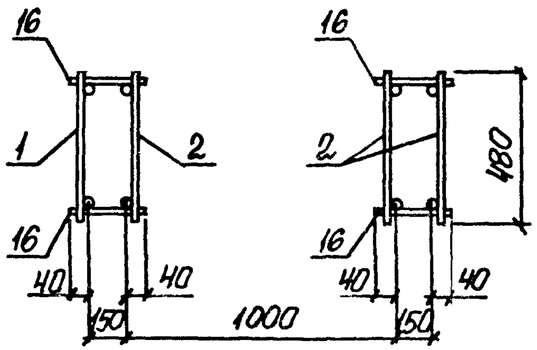

5-5; 6-6
(Для КП7-1; КП7-2)

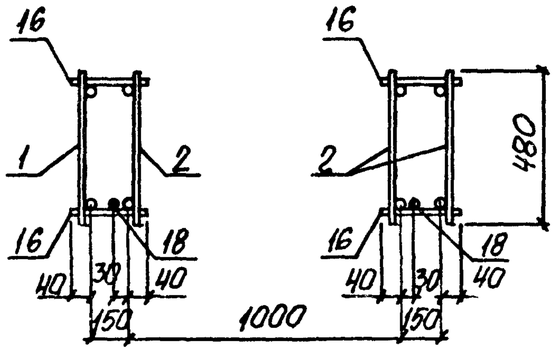

Марка каркаса	Поз.	Наименование	Кол.	Обозначение документа	Масса каркаса, кг
КП7-1	1	Каркас 5КР180с-7	1	1.424.1 – 9.6С-54	778,4
	2	10КР135с	3	-120	
	3	13КР57с	1	-139	
	4	Сетка С1	4	-170	
	5	С3-2	4	-171	
	6	Арм. элемент СШ2	4	-169	
	7	СШ3	4		
	8	СШ2	16		
	9	СШ2	16		
	10	Стержень арм. Ст 1	14	-173	
	11	Ст 3	88		
	12	Ст 4	8		
	13	Ст 6	44		
	14	Ст 8	52		
	15	Ст 11	64		
	16	ф6 AI ℓ=230; 0,05кг	168	БЕЗ ЧЕРТ.	
	17	ф6 AI ℓ=580; 0,13кг	26		
	18	ф12 AIII ℓ=5000; 4,44кг	2		

Инв.№ подл. | Подпись и дата | Взам.инв.№

Марка каркаса	Поз.	Наименование	Кол.	Обозначение документа	Масса каркаса, кг
КП7-2		Поз. 1...7; 10...18 по КП7-1			864,1
	8	Арм. элемент СШ3	124	1.424.1-9. 6С-169	
	9	СШ3	124		
КП7-3		Поз. 4...7; 10...15 по КП7-1			1166,9
	1	Каркас 1КР180с-3	1	1.424.1-9. 6С-30	
	2	7КР135с-3	3	-71	
	3	13КР57с-3	1	-139	
	8	Арм. элемент СШ2	24	-169	
	9	СШ2	24		
	16	ф8 AI ℓ=230; 0,09кг	124	БЕЗ ЧЕРТ.	
	17	ф8 AI ℓ=580; 0,23кг	20		
КП7-4		Поз. 4...7; 10...15 по КП7-1			1327,0
	1	Каркас 1КР180с-4	1	1.424.1-9.6С-30	
	2	7КР135с-4	3	-71	
	3	13КР57с-4	1	-140	
	8	Арм. элемент СШ3	24	-169	
	9	СШ3	32		
	16	ф8 AI ℓ=230; 0,09кг	104	БЕЗ ЧЕРТ.	
	17	ф8 AI ℓ=580; 0,23кг	16		

При сборке пространственных каркасов КП7-1, КП7-2 дополнительная арматура ветвей (поз. 18) устанавливается со стороны поддона опалубки

Инв.№ подл. | Подпись и дата | Взам.инв.№

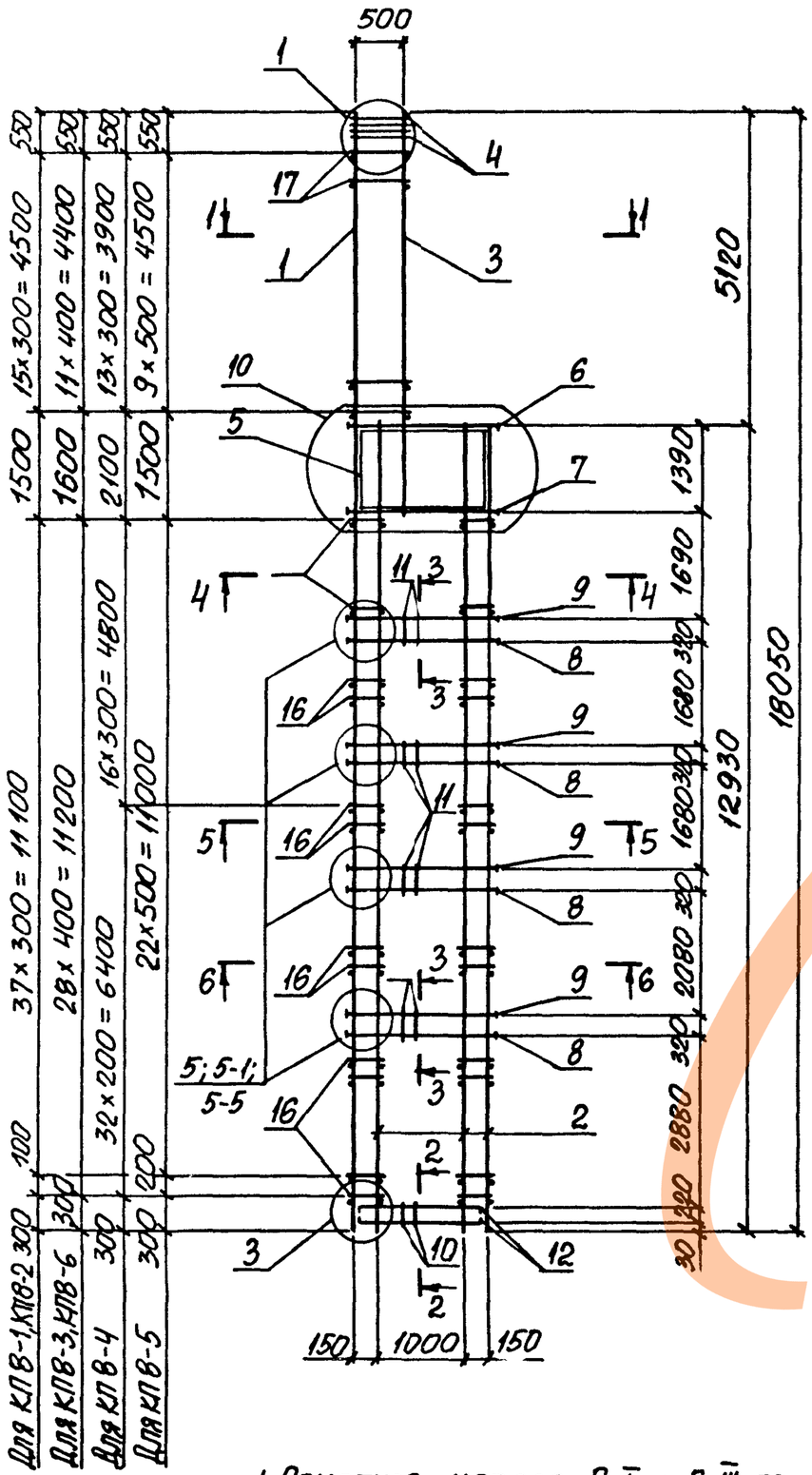

1. Арматура класса А-I и А-III по ГОСТ 5781-82
2. Спецификацию арматуры см. на листах 3...5
3. Расстояние d см. 1.424.1-9.6С-26

1-1
(Для КПВ-1;КПВ-2...6)

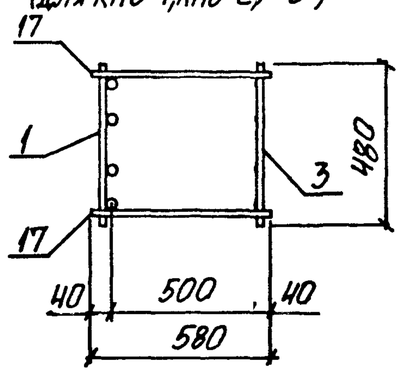

1-1
(Для КПВ-3... КПВ-5)

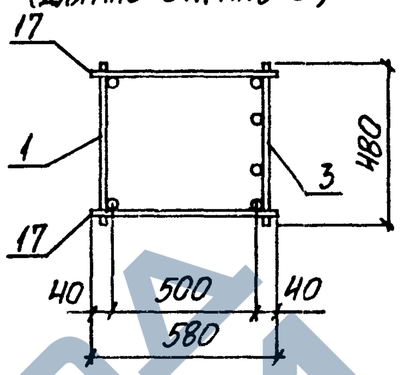

2-2

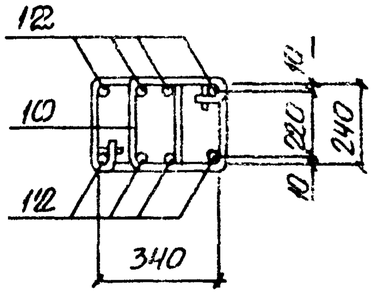

3-3
(Для КПВ-1)

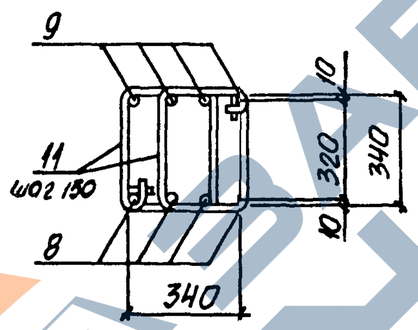

3-3
(Для КПВ-2...КПВ-4;КПВ-6)

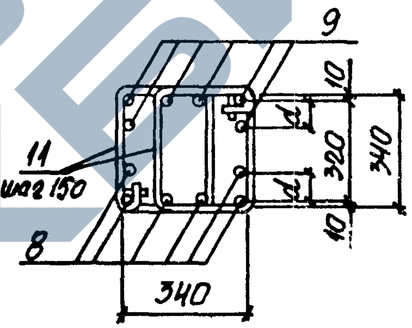

3-3
(Для КПВ-5)

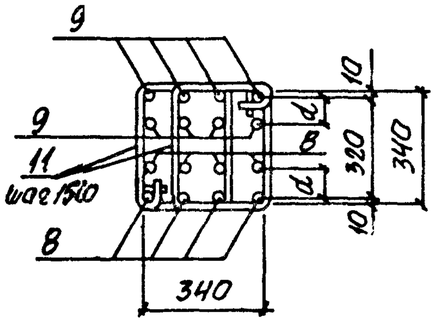

5-5

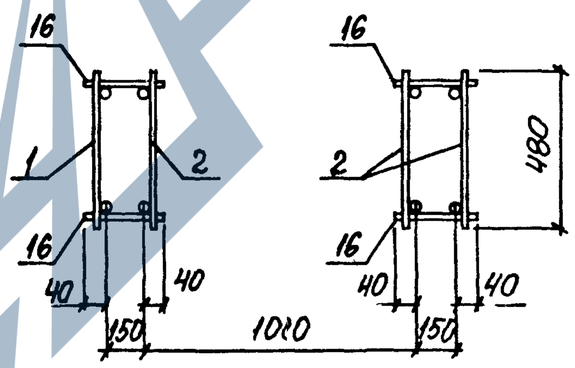

Марка каркаса	Номер узла	Обозначение документа
КПВ-1...КПВ-6	1;3	1.424.1-9.6С-25
КПВ-1	5	1.424.1-9.6С-26
КПВ-2...КПВ-4;КПВ-6	5-1	
КПВ-5	5-5	
КПВ-1...КПВ-6	10	1.424.1-9.6С-27

Нач.отд.	Бродский		
Н.контр.	Кудричевская		
Гл.констр.	Савранский		
Рук.гр.	Кудричевская		
Разраб.	Тремль		
Провер.	Тремль		
Исполн.	Копина		
Исполн.	Пармет		

1.424.1-9.6С-8

Каркас КПВ-1...КПВ-6

Стадия	Лист	Листов
Р	1	5

ХАРЬКОВСКИЙ ПРОМСТРОЙНИИПРОЕКТ

4-4
(Для КП8-3... КП8-5)

6-6
(Для КП8-1... КП8-3; КП8-5; КП8-6)

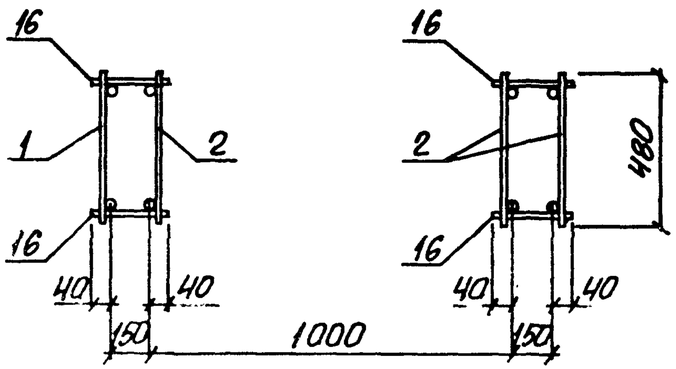

4-4
(Для КП8-1; КП8-2; КП8-6)

6-6
(Для КП8-4)

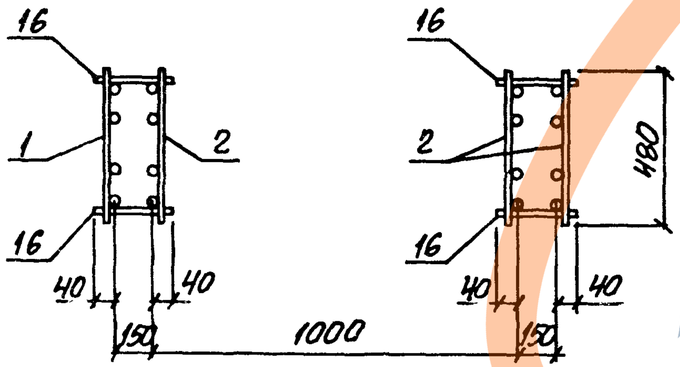

Марка каркаса	Поз.	Наименование	Кол.	Обозначение документа	Масса каркаса, кг
КП8-1	1	Каркас 5КР180с-14	1	1.424.1-9. 6С-56	810,1
	2	10КР129с	3	-117	
	3	13КР65с	1	-142	
	4	Сетка С1	4	-170	
	5	С3-3	4	-171	
	6	Арм. элемент СШ3	4	-169	
	7	СШ3	4		
	8	СШ3	16		
	9	СШ3	16		
	10	Стержень арм. Ст1	14	-173	
	11	Ст3	88		
	12	Ст4	8		
	13	Ст6	49		
	14	Ст8	56		
	15	Ст11	64		
	16	ФбАI с=230; 0,05кг	156	БЕЗ ЧЕРТ.	
	17	ФбАI с=580; 0,13кг	32		
КП8-2		Поз. 4...7; 10...17 по КП8-1			783,7
	1	Каркас 5КР180с-15	1	1.424.1-9. 6С-56	
	2	10КР129с-1	3	-117	
	3	13КР65с-2	1	-142	
	8	Арм. элемент СШ3	24	-169	
	9	СШ3	24		

Инв. № подл. | Подпись и дата | Взам. инв. №

Марка каркаса	Поз.	Наименование	Кол.	Обозначение документа	Масса каркаса, кг
КП8-3		Поз. 4...7; 10...15 по КП8-1			1110,8
	1	Каркас 1КР180с-3	1	1.424.1-9.6С-30	
	2	7КР129с-3	3	-69	
	3	13КР65с-3	1	-143	
	8	Арм. элемент СШ3	24	-169	
	9	СШ3	24		
	16	ФВАI с=230; 0,09кг	116	без черт.	
	17	ФВАI с=580; 0,23кг	24		
КП8-4		Поз. 3...7; 10...15 по КП8-1			1153,2
	1	Каркас 4КР180с-9	1	1.424.1-9.6С-42	
	2	9КР129с-2	3	-96	
	8	Арм. элемент СШ2	24	-169	
	9	СШ3	24		
	16	ФВАI с=230; 0,09кг	196	без черт.	
	17	ФВАI с=580; 0,23кг	28		
КП8-5		Поз. 4...7; 10...15 по КП8-1			1264,2
	1	Каркас 1КР180с-4	1	1.424.1-9.6С-30	
	2	7КР129с-4	3	-69	
	3	12КР65с-4	1	-143	
	8	Арм. элемент СШ2	32	-169	
	9	СШ2	32		
	16	ФВАI с=230; 0,09кг	96	без черт.	
	17	ФВАI с=580; 0,23кг	20		

Марка каркаса	Поз.	Наименование	Кол.	Обозначение документа	Масса каркаса, кг
КП8-6		Поз. 4...7; 10...15 по КП8-1			1270.4
	1	Каркас 5КР180с-17	1	1.424.1-9.6С-57	
	2	10КР129с-3	3	-117	
	3	13КР65с-3	1	-143	
	8	Арм. элемент СШ2	24	-169	
	9	СШ2	24		
	16	ФВАI с=230; 0,09кг	116	без. черт.	
	17	ФВАI с=580; 0,23кг	24		

Инв. № подл. | Подпись и дата | Взам. инв. №

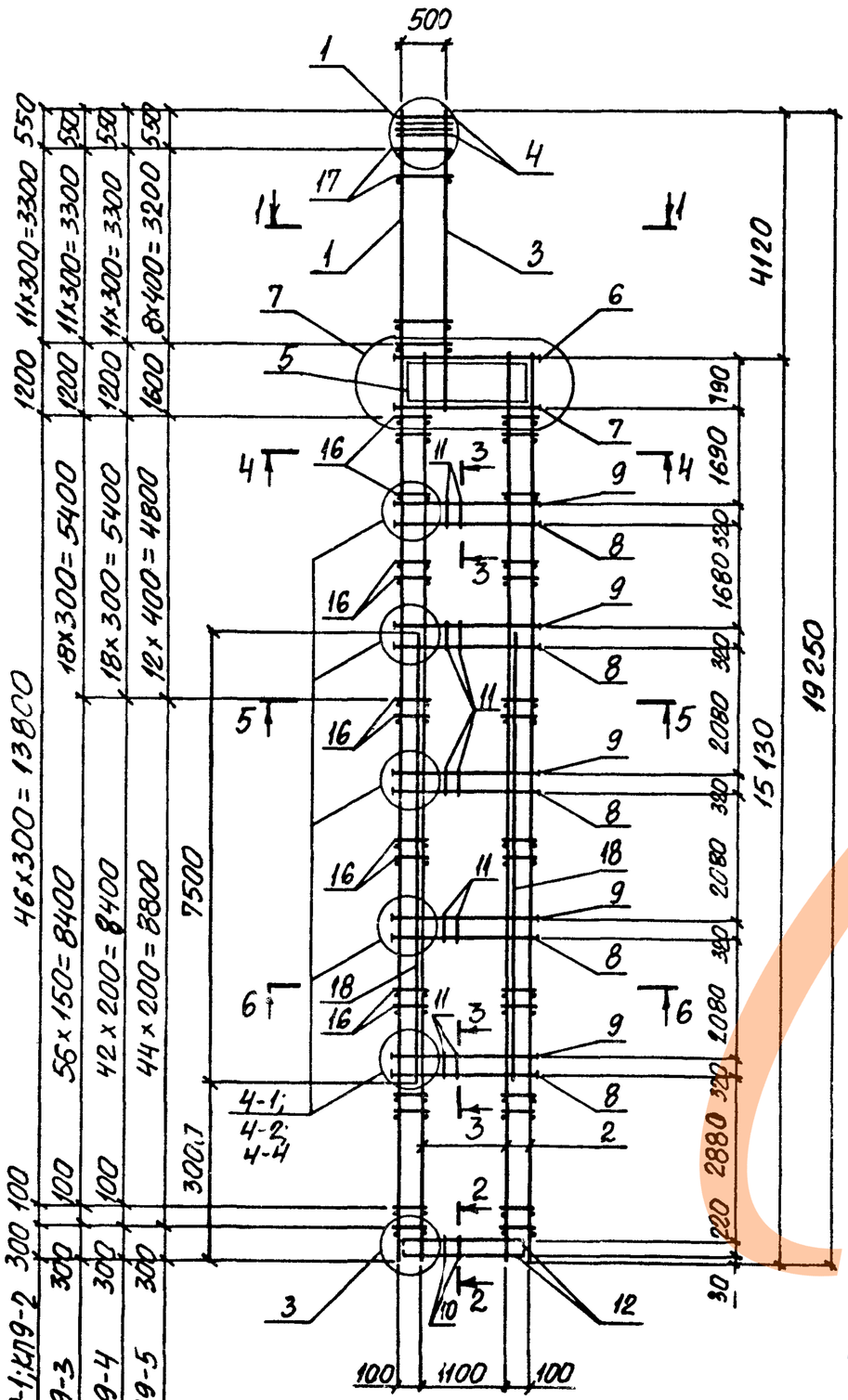

1-1

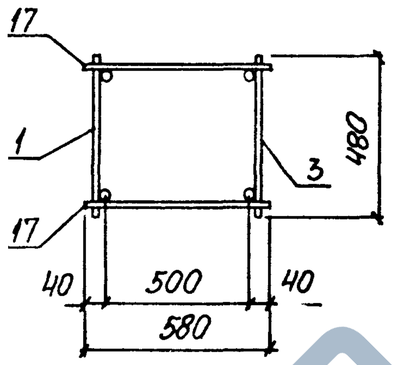

2-2

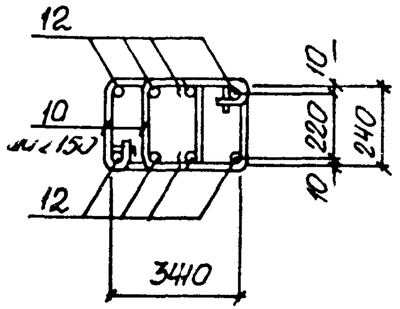

3-3 (для КП9-1)

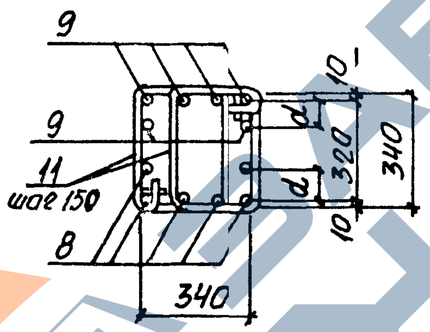

3-3 (для КП9-2; КП9-3; КП9-5)

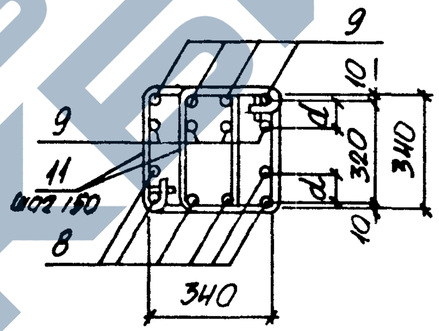

3-3 (для КП9-4)

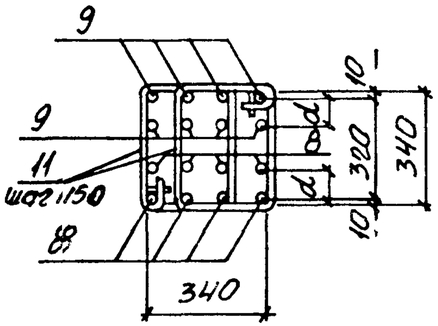

Марка каркаса	Номер узла	Обозначение документа
КП9-1...КП9-5	1;3	1.424.1-9.6С-25
КП9-1	4-1	1.424.1-9.6С-26
КП9-2; КП9-3; КП9-5	4-4	
КП9-4	4-2	
КП9-1...КП9-5	7	1.424.1-9.6С-27

Нач.отд.	Бродский	
Н.контр.	Кудричевская	
Гл.констр.	Савранский	
Рук.гр.	Кудричевская	
Разраб.	Тремль	
Провер.	Тремль	
Исполн.	Копина	
Исполн.	Пармет	

1.424.1-9.6С-9

Каркас КП9-1...КП9-5

Стадия	Лист	Листов
Р	1	4

ХАРЬКОВСКИЙ ПРОМСТРОЙНИИПРОЕКТ

4-4
(Для КП9-1; КП9-2)

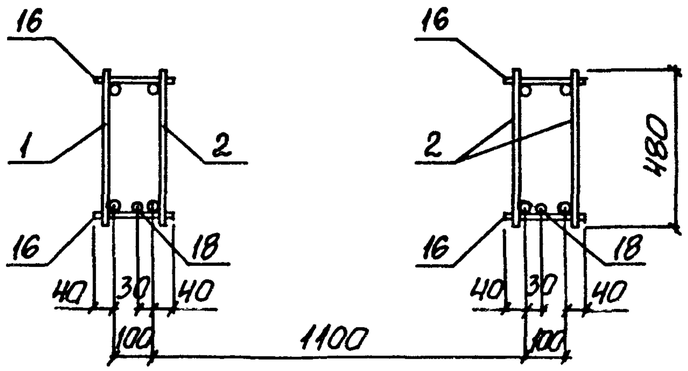

5-5
(Для КП9-1; КП9-2)

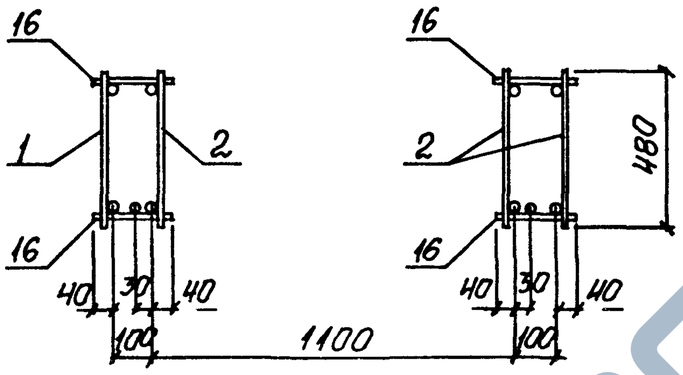

6-6
(Для КП9-1... КП9-2)

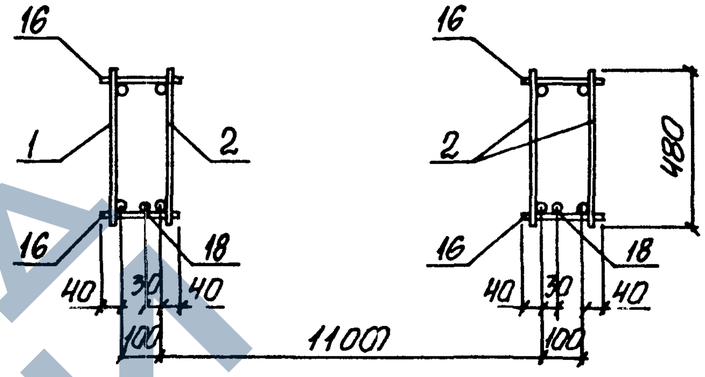

4-4
(Для КП9-3... КП9-5)

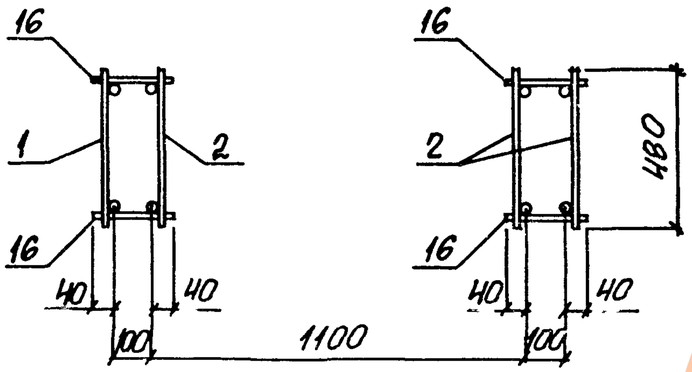

5-5
(Для КП9-3..КП9-5)

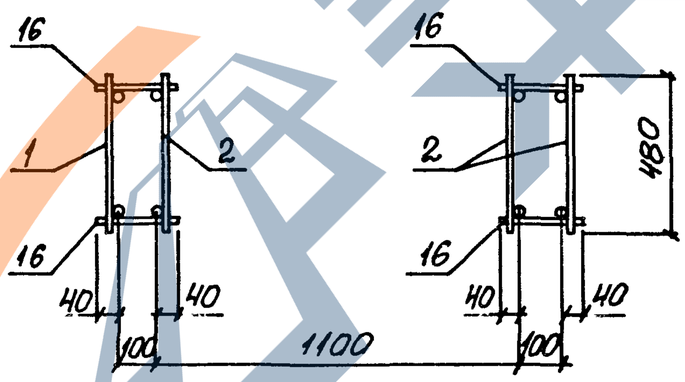

6-6
(Для КП9-3.... КП9-5)

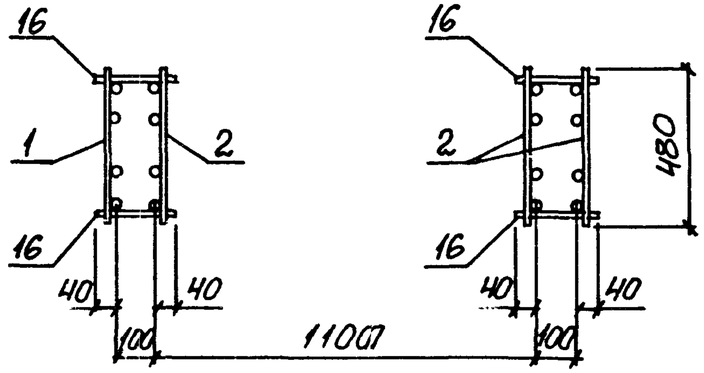

1. Арматура класса А-I и А-III по ГОСТ 5781-82.
2. Спецификацию арматуры см. на листах 3, 4.
3. Расстояние а см. 1.424.1-9. 6С-26
4. При сборке пространственных каркасов КП9-1, КП9-2 дополнительная продольная арматура ветвей (поз. 18) устанавливается со стороны поддона опалубки.

Марка каркаса	Поз.	Наименование	Кол.	Обозначение документа	Масса каркаса, кг
КП9-1	1	Каркас 1КР192С	1	1.424.1-9. 6С-31	729,2
	2	7КР151С	3	-76	
	3	12КР49С	1	-131	
	4	Сетка С1	4	-170	
	5	С3	4	-171	
	6	Арм. элемент СШ2	4	-169	
	7	СШ2	4		
	8	СШ1	30		
	9	СШ1	30		
	10	Стержень арм Ст1	16	-173	
	11	Ст2	100		
	12	Ст4	8		
	13	Ст6	35		
	14	Ст7	56		
	15	Ст10	80		
	16	Ф6АI ℓ=180; 0,04кг	192	Без черт.	
	17	Ф6АI ℓ=580; 0,13кг	24		
	18	Ф12АIII ℓ=7500; 6,67кг	2		
КП9-2		Поз. 3...8; 10...18 по КП9-1			928,8
	1	Каркас 4КР192С	1	1.424.1-9. 6С-43	
	2	9КР151С	3	-108	
	9	Арм. элемент СШ1	40	-169	

Марка каркаса	Поз.	Наименование	Кол.	Обозначение документа	Масса каркаса, кг
КП9-3		Поз. 4...7,10...15,17 по КП9-1			1082,4
	1	Каркас 4КР192С-2	1	1.424.1-9. 6С-43	
	2	9КР151С-2	3	-108	
	3	12КР49С-1	1	-131	
	8	Арм. элемент СШ2	30	-169	
	9	СШ2	40		
	16	Ф6АI ℓ=180; 0,04кг	304	Без черт.	
КП9-4		Поз. 3...7; 10...15 по КП9-1			1261,6
	1	Каркас 4КР192С-3	1	1.424.1-9. 6С43	
	2	9КР151С-3	3	-108	
	8	Арм. элемент СШ1	40	-169	
	9	СШ1	40		
	16	Ф8АI ℓ=180; 0.07кг	248	Без черт.	
	17	Ф8АI ℓ=580; 0.23кг	24		
КП9-5		Поз. 4...7; 10...15 по КП9-1			1452,0
	1	Каркас 4КР192С-4	1	1.424.1-9. 6С-44	
	2	9КР151С-4	3	-109	
	3	12КР49-3	1	-131	
	9	Арм. элемент СШ1	40	-169	
	16	Ф8АI ℓ=180; 0.07кг	228	Без черт.	
	17	Ф8АI ℓ=580; 0.23кг	18		

Инв. № подл. | Подпись и дата | Взам. инв. №

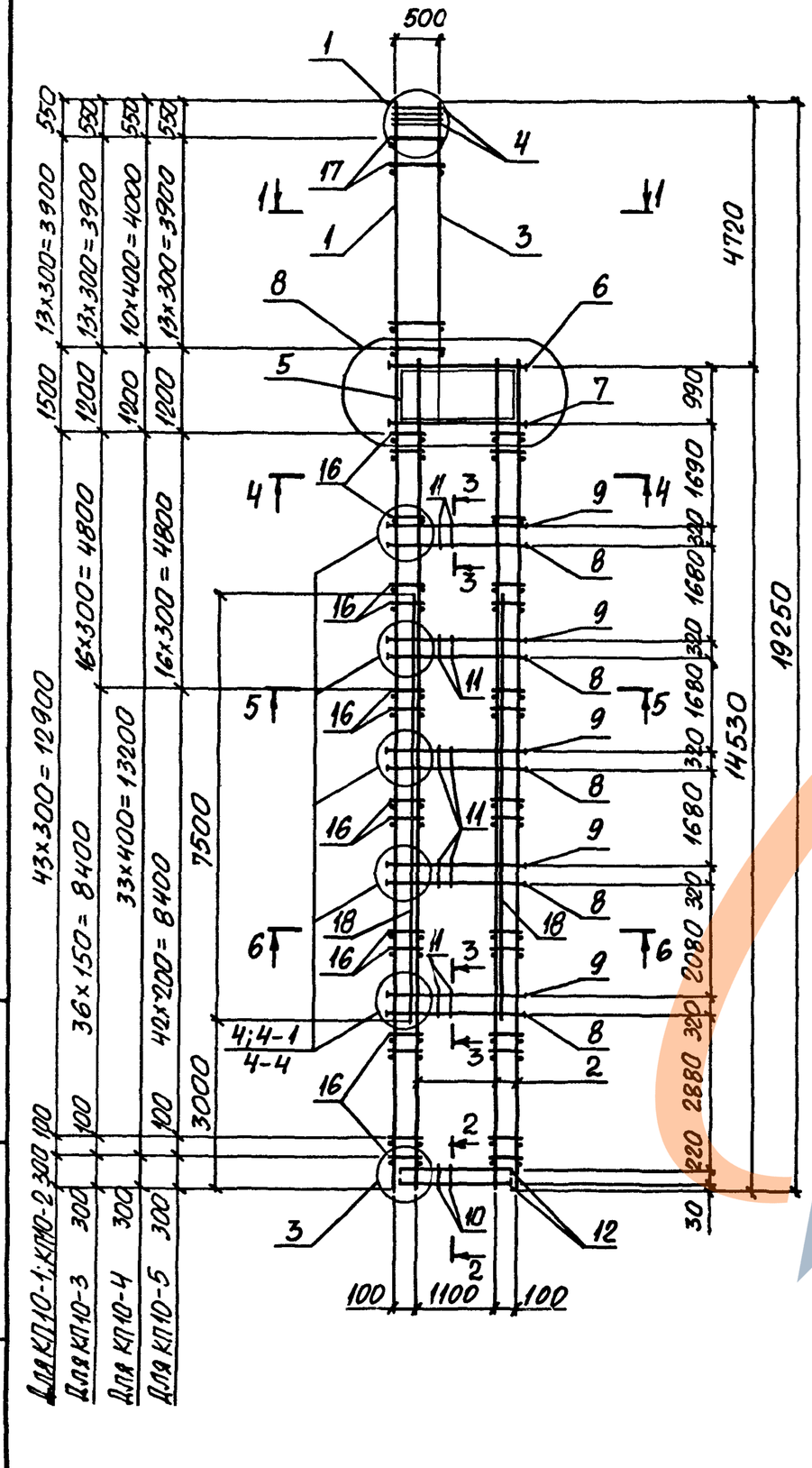

1-1

(Для КП10-1, КП-2)

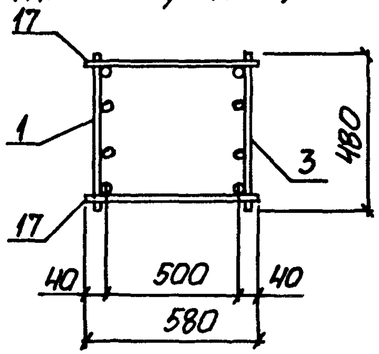

1-1

(Для КП10-4)

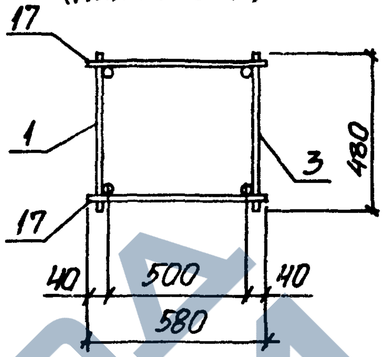

2-2

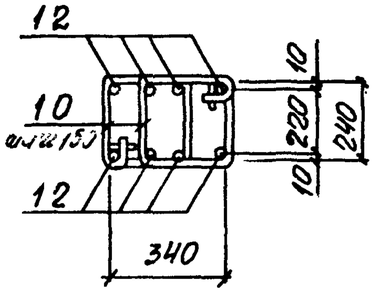

3-3

(Для КП10-1)

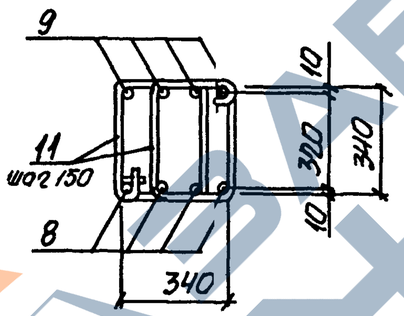

3-3

(Для КП10-2)

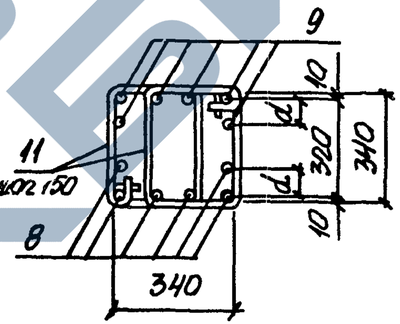

3-3

(Для КП10-3... КП10-5)

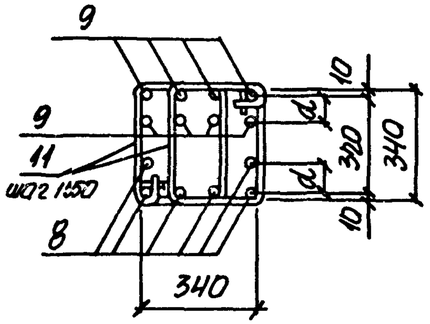

1-1

(Для КП10-3, КП10-5)

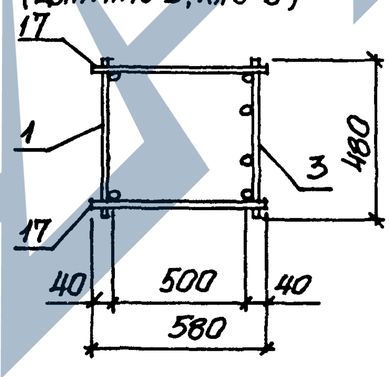

Марка каркаса	Номер узла	Обозначение документа
КП10-1...КП10-5	1;3	1.424.1-7.6С-25
КП10-1	4	1.424.1-7.6С-26
КП10-2	4-1	
КП10-3...КП10-5	4-1	
КП10-1...КП10-5	8	1.424.1-7.6С-27

Нач.отд.	Бродский	
Н.контр.	Кудричевский	
Гл.констр.	Савранский	
Рук.гр.	Кудричевский	
Разраб.	Тремль	
Провер.	Тремль	
Исполн.	Копина	
Исполн.	Пармет	

1.424.1-7.6С-10

Каркас КП10-1...КП10-5

Стадия	Лист	Листов
Р	1	4

ХАРЬКОВСКИЙ ПРОМСТРОЙНИИПРОЕКТ

https://zavodbi.com/

4-4
(Для КП10-3... КП10-5)

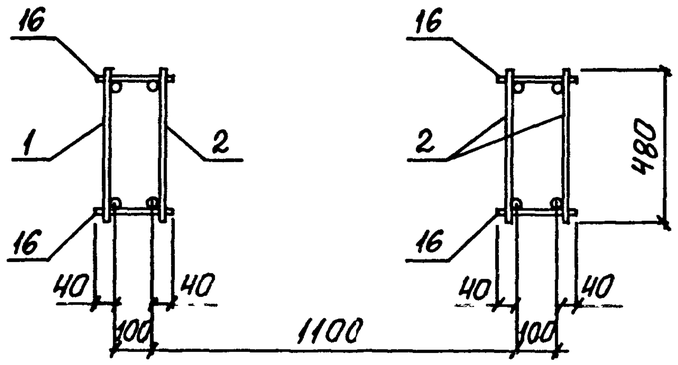

5-5
(Для КП10-2...КП10-5)

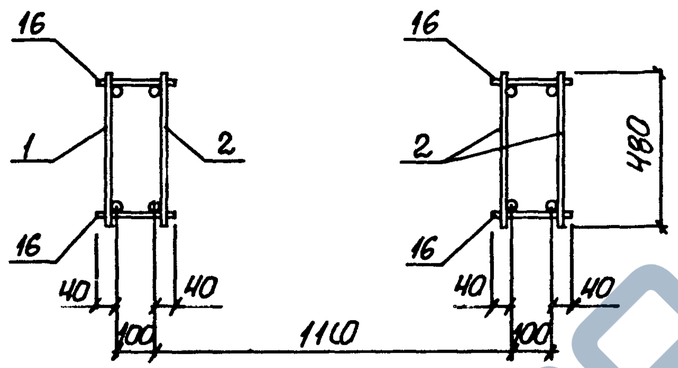

6-6
(Для КП10-2; КП10-4)

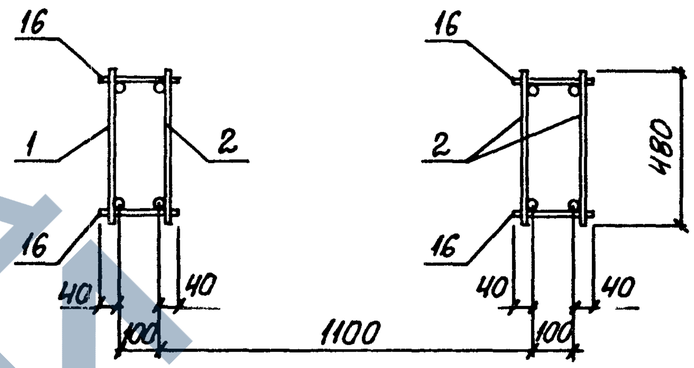

4-4
(Для КП10-1; КП10-2)

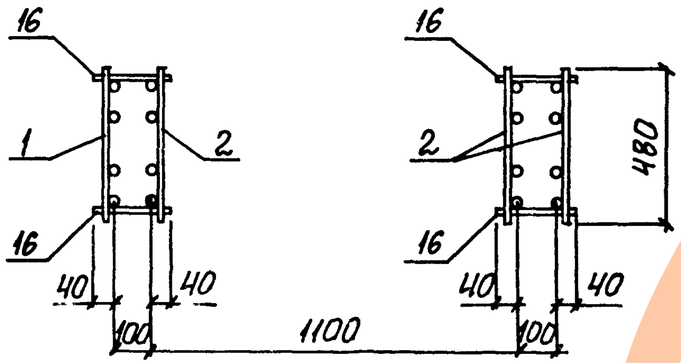

5-5; 6-6
(Для КП10-1)

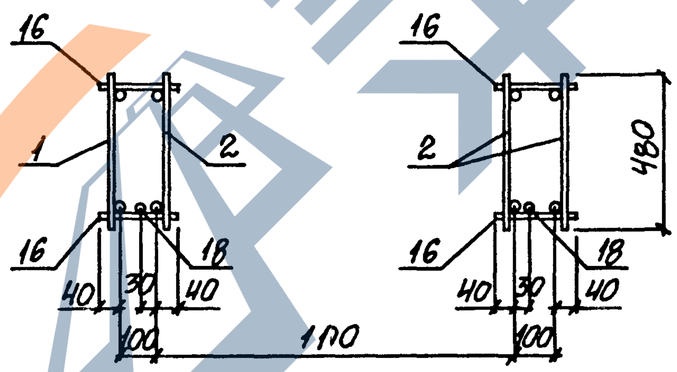

6-6
(Для КП10-3; КП10-5)

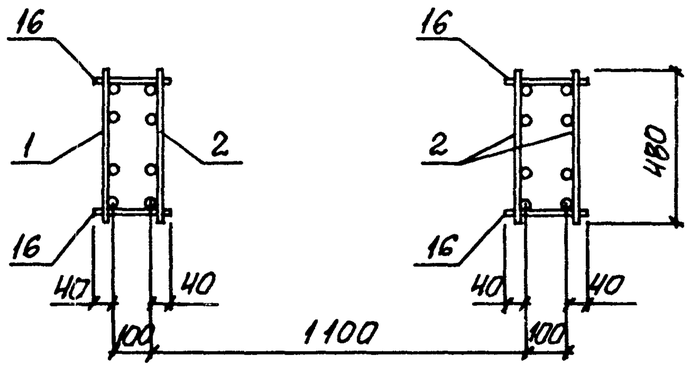

1. Арматура класса А-I и А-III по ГОСТ 5781-82.
2. Спецификацию арматуры см. на листах 3,4.
3. Расстояние d см. 1.424.1-9. 6С-26.
4. При сборке пространственного каркаса КП10-1 дополнительная продольная арматура ветвей (поз.18) устанавливается со стороны поддона опалубки.
5. В пространственном каркасе КП10-4 плоский каркас 12КР571-3 (поз.3) выполнить с высаженной головкой или анкерной шайбой для обеспечения анкеровки в подкрановую распорку колонны.

Инв.№ подл. | Подпись и дата | Взам.инв.№

Марка каркаса	Поз.	Наименование	Кол.	Обозначение документа	Масса каркаса, кг
КП10-1	1	Каркас 5КР192с-7	1	1.424.1-9. 6С-60	783,3
	2	10КР145с	3	-125	
	3	13КР57с	1	-139	
	4	Сетка С1	4	-170	
	5	С3-1	4	-171	
	6	Арм. элемент СШ2	4	-169	
	7	СШ2	4		
	8	СШ1	20		
	9	СШ1	20		
	10	Стержень арм. Ст1	16	-173	
	11	Ст2	100		
	12	Ст4	8		
	13	Ст6	41		
	14	Ст7	60		
	15	Ст10	80		
	16	ф6AI ℓ=180; 0,04кг	180	БЕЗ ЧЕРТ.	
	17	ф6AI ℓ=580; 0,13кг	28		
	18	ф12AIII ℓ=7500; 6,67кг	2		
КП10-2		Поз. 4...7; 10...17 по КП10-1			915,4
	1	Каркас 5КР192с-8	1	1.424.1-9.5С-60	
	2	10КР145с-1	3	-125	
	3	13КР57с-1	1	-139	
	8	Арм. элемент СШ1	30	-169	
	9	СШ1	30		

Марка каркаса	Поз.	Наименование	Кол.	Обозначение документа	Масса каркаса, кг
КП10-3		Поз. 4...7; 10...15,17 по КП10-1	КП	10-1	1663,6
	3	Каркас 13КР57с-1	1	1.424.1-9. 6С-139	
	1	Каркас 4КР192с-2	1	-43	
	2	9КР145с-2	3	-105	
	8	Арм. элемент СШ1	30	-169	
	9	СШ1	40		
	16	ф6AI ℓ=180; 0,04кг	216	БЕЗ ЧЕРТ.	
КП10-4		Поз. 4...7; 10...15 по КП10-1			1081,5
	1	Каркас 1КР192с-3	1	1.424.1-9.5С-31	
	2	7КР145с-3	3	-74	
	3	12КР57с-3	1	-133	
	8	Арм. элемент СШ1	30	-169	
	9	СШ1	40		
	16	ф8AI ℓ=180; 0,07кг	136	БЕЗ ЧЕРТ.	
	17	ф8AI ℓ=580; 0,23кг	22		
КП10-5		Поз. 3...7; 10...15; по КП10-1			1252,6
	1	Каркас 4КР192с-3	1	1.424.1-9. 6С43	
	2	9КР145с-3	3	-105	
	8	Арм. элемент СШ1	30	-169	
	9	СШ1	40		
	16	ф8AI ℓ=180; 0,07кг	240	БЕЗ ЧЕРТ.	
	17	ф8AI ℓ=580; 0,23кг	28		

Взам. инв. № | Подпись и дата | Инв. № подл.

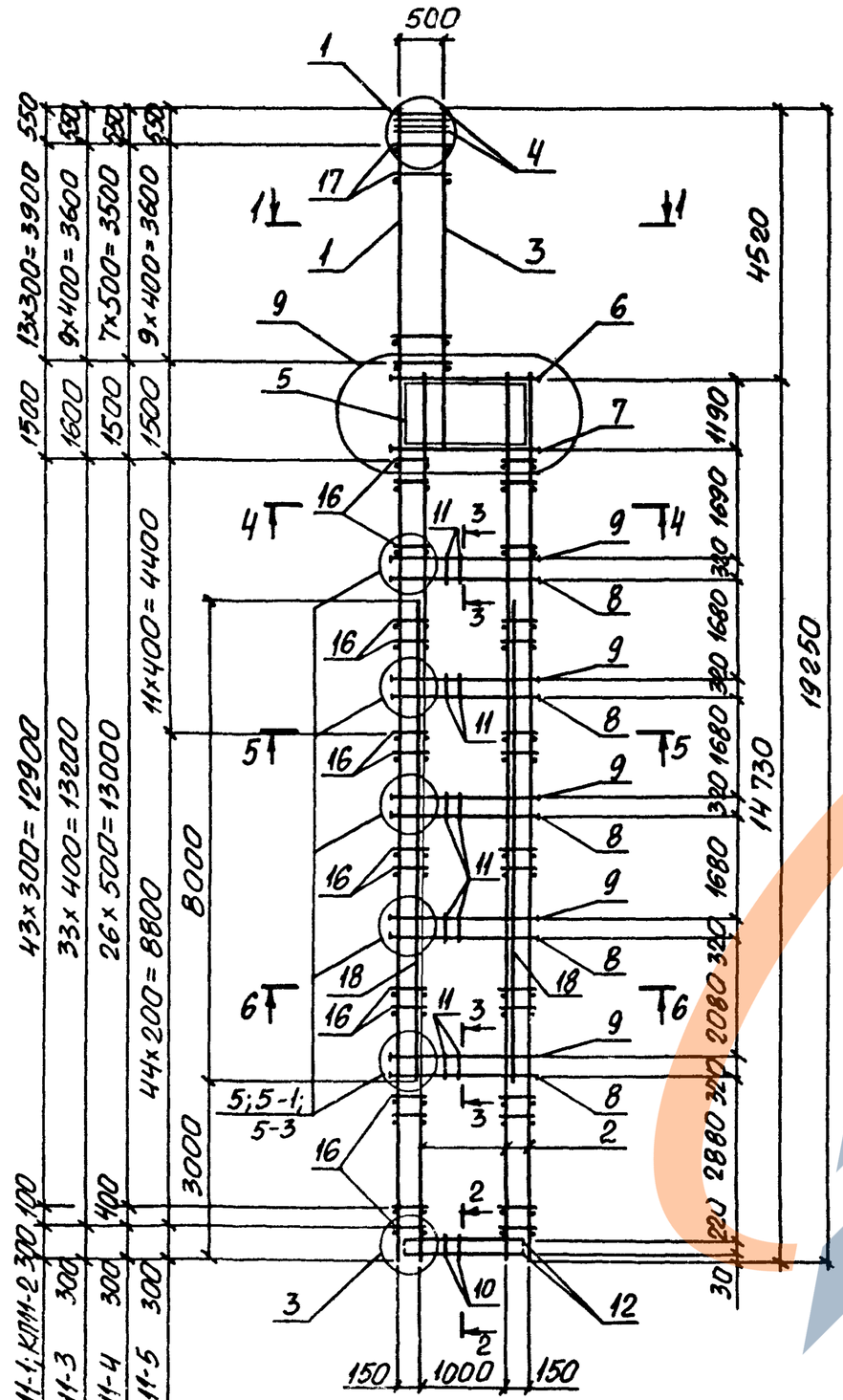

1-1
(Для КП11-3; КП11-4)

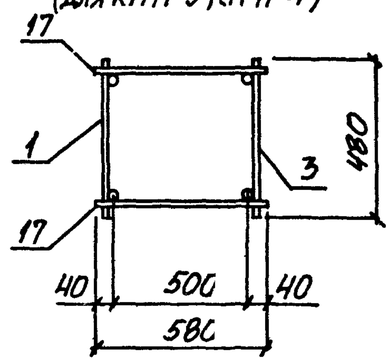

1-1
(Для КП11-5)

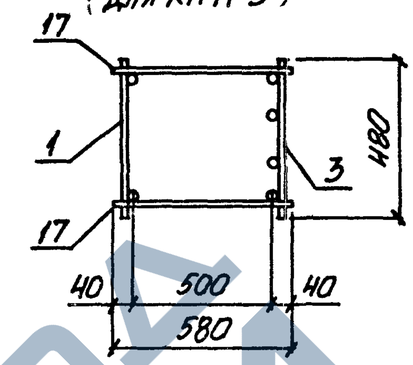

1-1
(Для КП11-1; КП11-2)

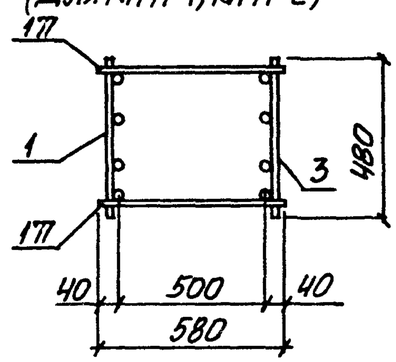

3-3
(Для КП11-1)

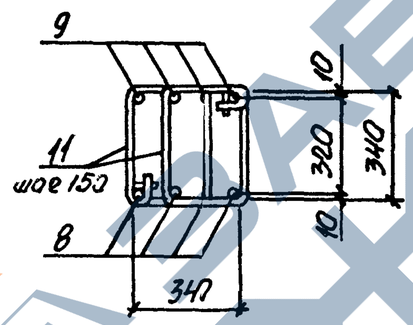

3-3
(Для КП11-2; КП11-4)

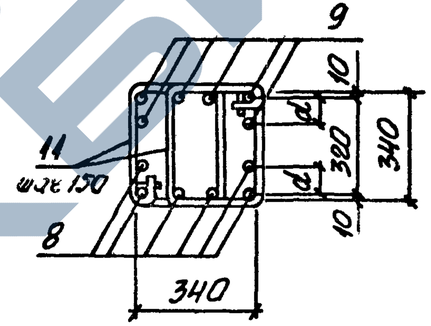

3-3
(Для КП11-3; КП11-5)

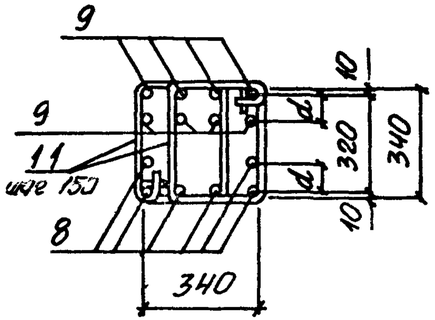

2-2

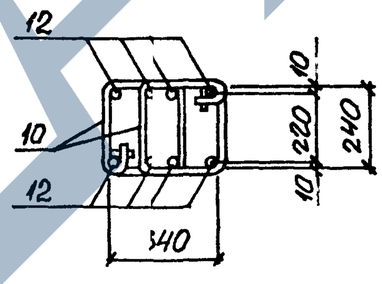

Марка каркаса	Номер узла	Обозначение документа
КП11-1... КП11-5	1; 3	1.424.1 - 9.6С-25
КП11-1	5	1.424.1 - 9.6С-26
КП11-2; КП11-4	5-1	
КП11-3; КП11-5	5-3	
КП11-1... КП11-5	9	1.424.1 - 9.6С-27

Нач. отд.	Бродский		
Н. контр.	Кудричевская		
Гл. констр.	Савранский		
Рук. гр.	Кудричевская		
Разраб.	Тремль		
Провер.	Тремль		
Исполн.	Копина		
Исполн.	Пармет		

1.424.1 - 9.6С-11

Каркас КП11-1... КП11-5

Стадия	Лист	Листов
Р	1	4

ХАРЬКОВСКИЙ ПРОМСТРОЙНИИПРОЕКТ

Инв. № подл. | Подпись и дата | Взам. инв. №

https://zavodbi.com/

4-4
(Для КП11-1; КП11-2)

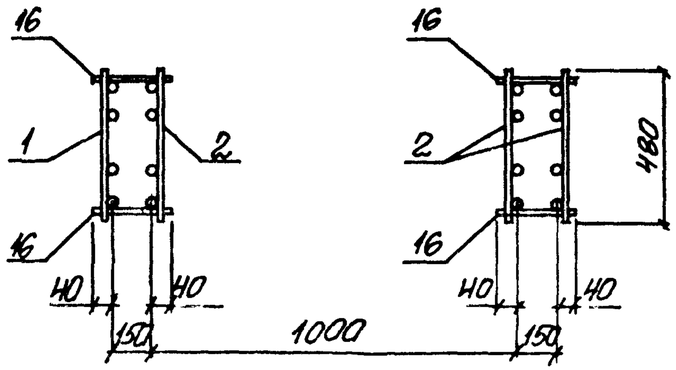

5-5
(Для КП11-3 КП1-5)

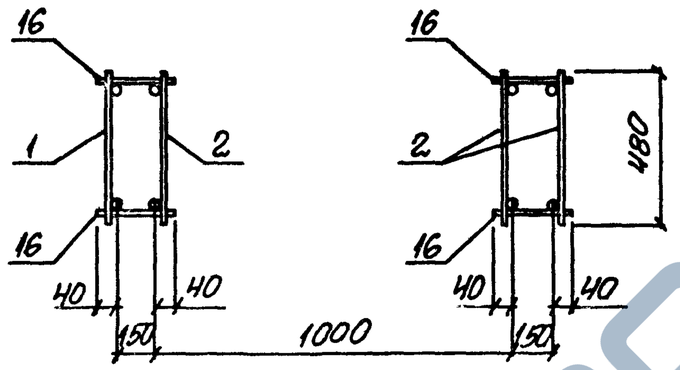

6-6
(Для КП11-3; КП11-4)

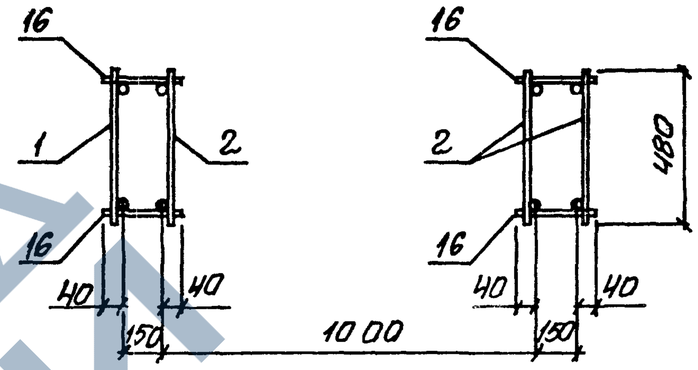

4-4
(Для КП11-3...КП11-5)

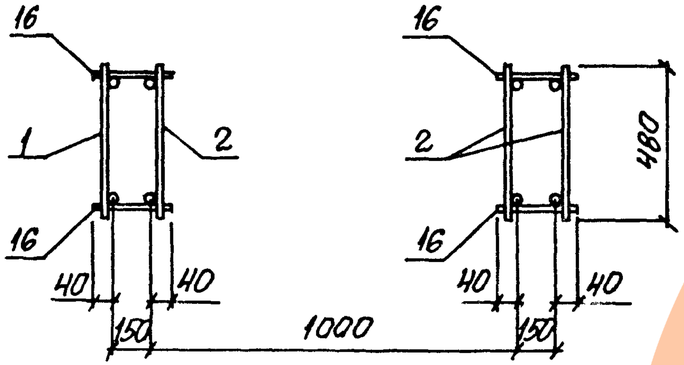

5-5; 6-6
(Для КП11-1; КП11-2)

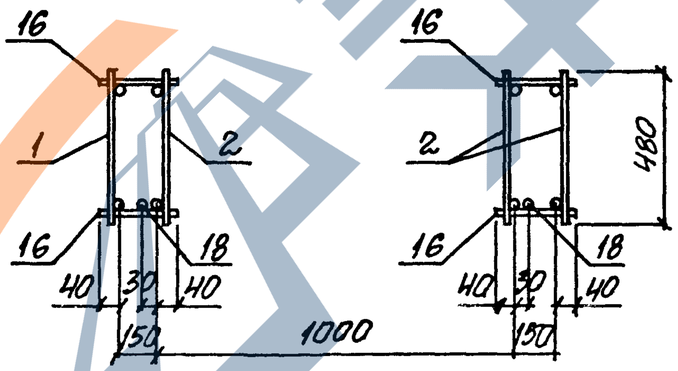

6-6
(Для КП11-5)

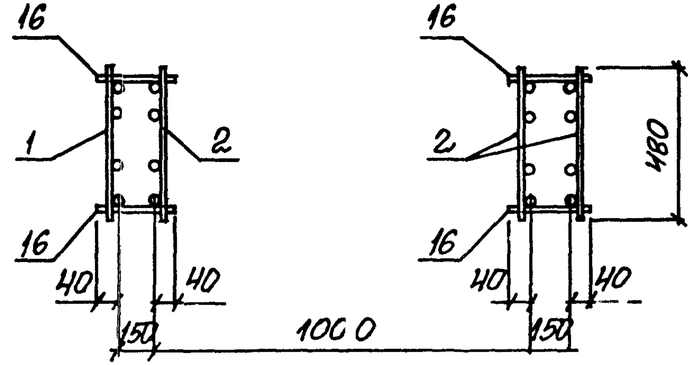

1. Арматура класса A-I и A-III по ГОСТ 5781-82.
2. Спецификацию арматуры см. на листах 3,4.
3. Расстояние d см. 1.424.1-9.6С-26.
4. При сборке пространственных каркасов КП11-1, КП11-2 дополнительная продольная арматура ветвей (поз. 18) устанавливается со стороны поддона опалубки.

Марка каркаса	Поз.	Наименование	Кол.	Обозначение документа	Масса каркаса, кг
КП 11-1	1	Каркас 5КР192с-7	1	1.424.1-9. 6С-60	867,2
	2	10КР147с	3	-127	
	3	13КР57с	1	-139	
	4	Сетка С1	4	-170	
	5	С3-2	4	-171	
	6	Арм. элемент СШ2	4	-169	
	7	СШ3	4		
	8	СШ2	20		
	9	СШ2	20		
	10	Стержень арм. Ст1	14	-173	
	11	Ст3	110		
	12	Ст4	8		
	13	Ст6	44		
	14	Ст8	60		
	15	Ст11	80		
	16	ф6AI ℓ=230; 0,05кг	180	Без черт.	
	17	ф6AI ℓ=580; 0,13кг	28		
	18	ф16AIII ℓ=8000; 12,6кг	2		
КП 11-2		Поз. 1...7; 10...18 по КП 11-1			974,4
	8	Арм. элемент СШ3	30	1.424.1-9. 6С-169	
	9	СШ3	30		

Взам. инв. № | Подпись и дата | Инв. № подл.

Марка каркаса	Поз.	Наименование	Кол.	Обозначение документа	Масса каркаса, кг
КП11-3		Поз. 4...7; 10...15 по КП 11-1			1220,3
	1	Каркас 1КР192с-3	1	1.424.1-9. 6С-31	
	2	7КР147с-3	3	-75	
	3	12КР57с-3	1	-133	
	8	Арм. элемент СШ3	30	-169	
	9	СШ3	40		
	16	ф8AI ℓ=230; 0,09кг	136	Без черт.	
	17	ф8AI ℓ=580; 0,23кг	20		
КП11-4		Поз. 4...7; 10...15 по КП 11-1			1377,0
	1	Каркас 1КР192с-4	1	1.424.1-9. 6С-31	
	2	7КР147с-4	3	-75	
	3	12КР57с-4	1	-133	
	8	Арм. элемент СШ3	30	-169	
	9	СШ3	30		
	16	ф8AI ℓ=230; 0,09кг	112	Без черт.	
	17	ф8AI ℓ=580; 0,23кг	16		
КП 11-5		Поз. 4...7; 10...15 по КП 11-1			1609,2
	1	Каркас 4КР192с-4	1	1.424.1-9. 6С-44	
	2	9КР147с-3	3	-107	
	3	13КР57с-3	1	-139	
	8	Арм. элемент СШ2	30	-169	
	9	СШ3	40		
	16	ф8AI ℓ=230; 0,09кг	224	Без черт.	
	17	ф8AI ℓ=580; 0,23кг	20		

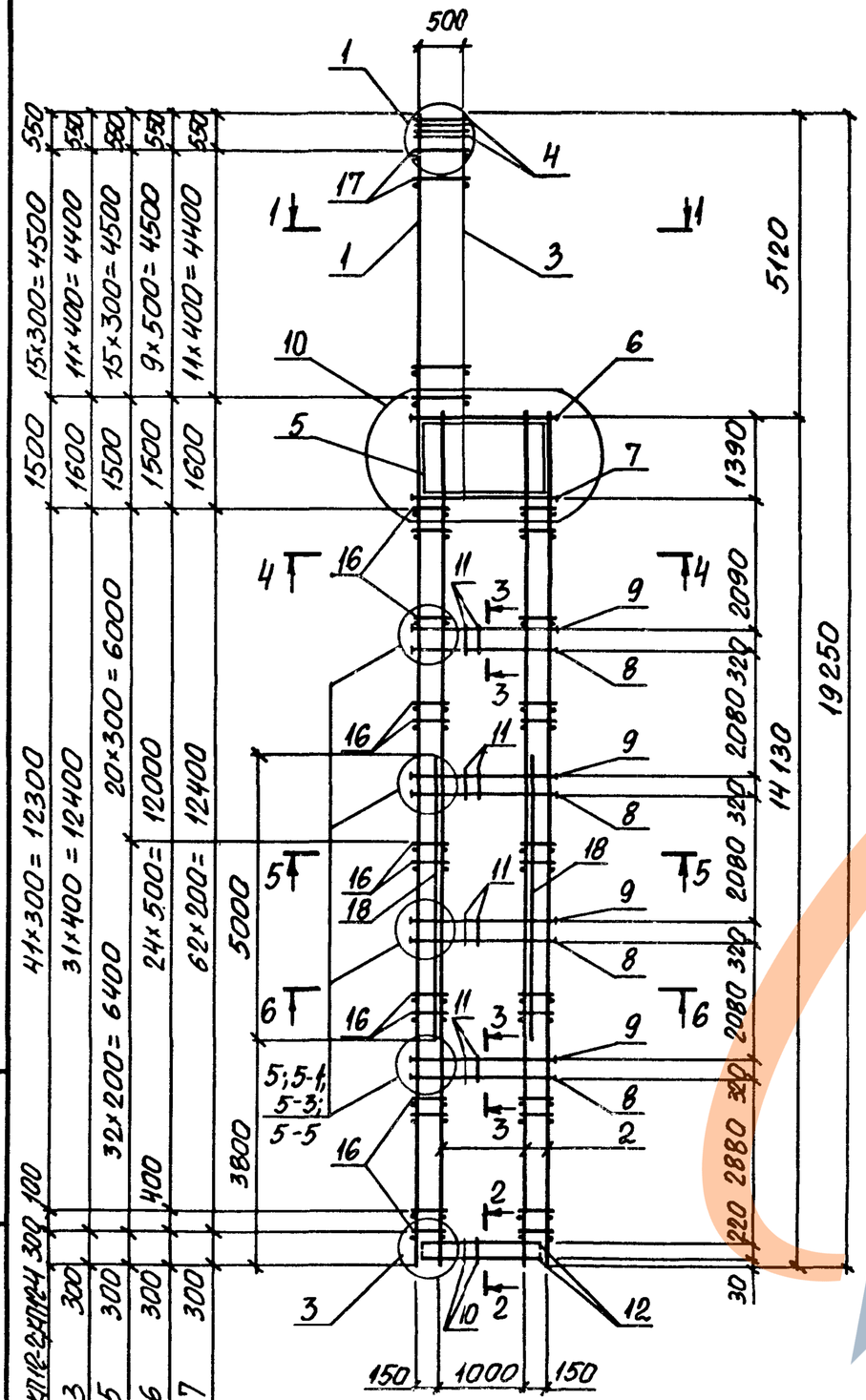

1-1
(Для КП12-1;КП12-2;КП12-4;КП12-7)

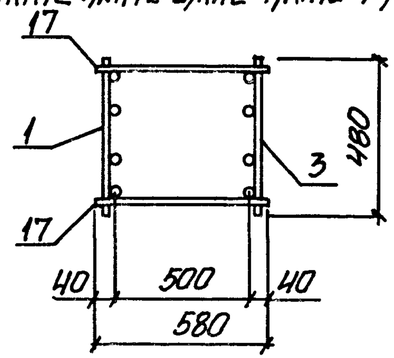

1-1
(Для КП12-3;КП12-5;КП12-6)

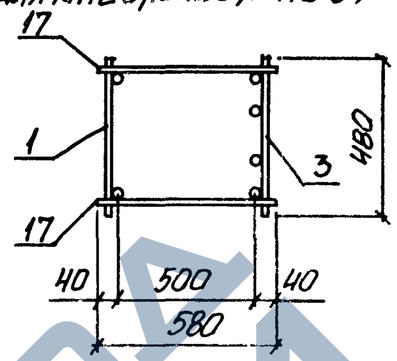

2-2

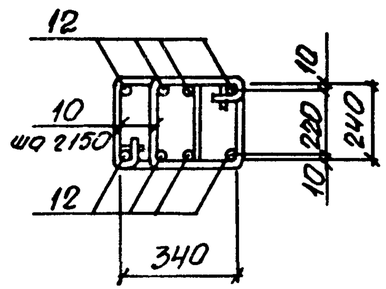

3-3
(Для КП12-1)

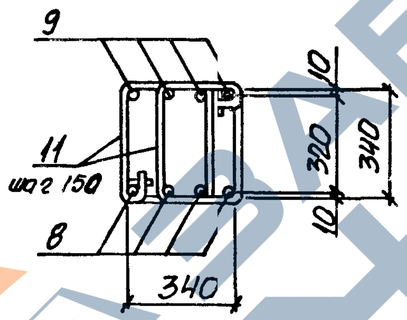

3-3
(Для КП12-2;КП12-4)

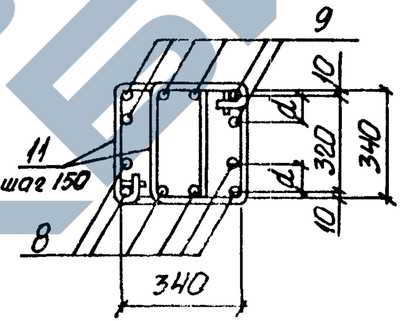

3-3
(Для КП12-3;КП12-6)

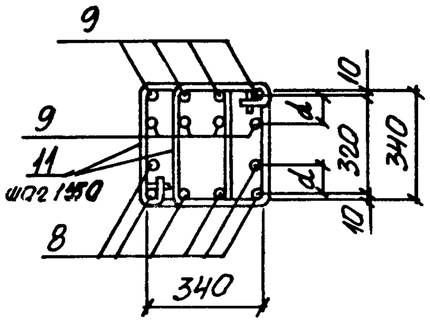

3-3
(Для КП12-5;КП12-7)

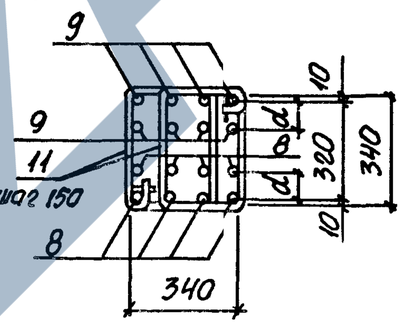

Марка каркаса	Номер узла	Обозначение документа
КП12-1... КП12-7	1;3	1.424.1-7.6С-25
КП12-1	5	1.424.1-7.6С-26
КП12-2; КП12-4	5-1	
КП12-3; КП12-6	5-3	
КП12-5; КП12-7	5-5	
КП12-1... КП12-7	10	1.424.1-7.6С-27

Нач.отд.	Бродский	
Н.контр.	Кудричевская	
Гл.констр.	Савранский	
Рук.гр.	Кудричевская	
Разраб.	Тремль	
Провер.	Тремль	
Исполн.	Копина	
Исполн.	Пармет	

1.424.1-7.6С-12

Каркас КП12-1... КП12-7

Стадия	Лист	Листов
Р	1	5

ХАРЬКОВСКИЙ ПРОМСТРОЙНИИПРОЕКТ

https://zavodjbi.com/

4-4
(для КП12-3; КП12-5; КП12-6)

5-5
(для КП12-3 ... КП12-6)

6-6
(для КП12-3; КП12-4; КП12-6)

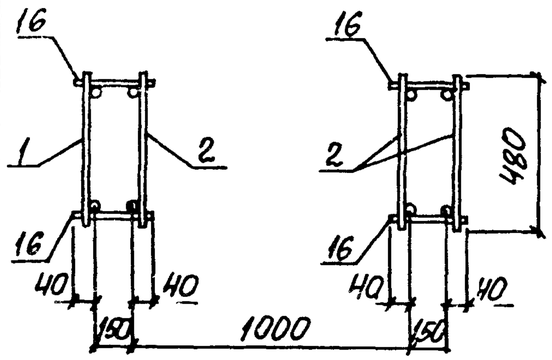

4-4
(для КП12-1; КП12-2; КП12-4; КП12-7)

5-5
(для КП12-7)

6-6
(для КП12-5; КП12-7)

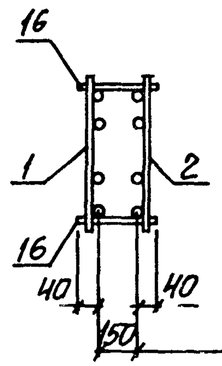

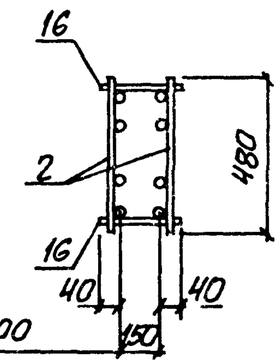

5-5; 6-6
(для КП12-1; КП12-2)

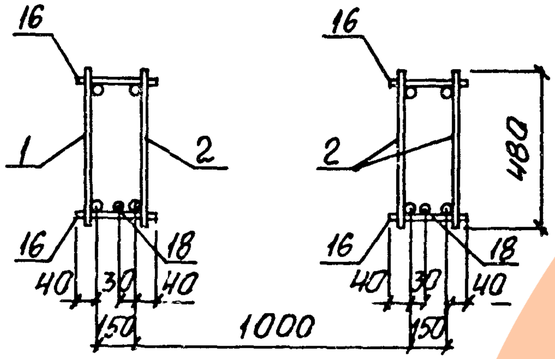

1. Арматура класса А-I и А-III по ГОСТ 5781-82.
2. Спецификацию арматуры см. на листах 3...5
3. Расстояние d см. 1.424.1-9.6С-26
4. При сборке пространственных каркасов КП12-1, КП12-2 дополнительная продольная арматура ветвей (поз. 18) устанавливается со стороны поддона опалубки.

Марка каркаса	Поз.	Наименование	Кол.	Обозначение документа.	Масса каркаса, кг
КП12-1	1	Каркас 5КР192с-14	1	1.424.1-9. 6С-62	827,3
	2	10КР141с	3	-124	
	3	13КР65с	1	-142	
	4	Сетка С1	4	-170	
	5	С3-3	4	-171	
	6	Арм. элемент СШ2	4	-169	
	7	СШ3	4		
	8	СШ2	16		
	9	СШ2	16		
	10	Стержень арм. Ст1	14	-173	
	11	Ст3	98		
	12	Ст4	8		
	13	Ст6	49		
	14	Ст8	56		
	15	Ст11	54		
	16	ф6AI ℓ=230; 0,05кг	172	без черт.	
	17	ф6AI ℓ=580; 0,13кг	32		
	18	ф12AIII ℓ=5000; 4,44кг	2		
КП12-2		Поз. 1,2,4...7; 10...16; 18 по КП12-1			714,6
	3	Каркас 13КР65с-2	1	1.424.1-9.6С-142	
	8	Арм. элемент СШ2	24	-169	
	9	СШ2	24		
	17	ф8AI ℓ=580; 0,23кг	32	без черт.	

Инв.№ подл. | Подпись и дата | Взам.инв.№

Марка каркаса	Поз.	Наименование	Кол.	Обозначение документа	Масса каркаса, кг
КП12-3		Поз. 4...7; 10...15 по КП12-1			1188,7
	1	Каркас 1КР192С-3	1	1.424.1-9.6С-31	
	2	7КР141С-3	3	-73	
	3	13КР65С-3	1	-143	
	8	Арм. элемент СШ3	24	-169	
	9	СШ3	32		
	16	ФВАI С=230; 0,09кг	128	Без черт.	
	17	ФВАI С=580; 0,23кг	24		
КП12-4		Поз. 4...7; 10...15 по КП12-1			1173,4
	1	Каркас 5КР192С-16	1	1.424.1-9.6С-63	
	2	10КР141С-2	3	-124	
	3	13КР65С-2	1	-142	
	8	Арм. элемент СШ3	24	-169	
	9	СШ3	24		
	16	ФВАI С=230; 0,09кг	172	Без черт.	
	17	ФВАI С=580; 0,23кг	32		
КП12-5		Поз. 4...7; 10...15 по КП12-1			1284,4
	1	Каркас 4КР192С-9	1	1.424.1-9.6С-45	
	2	9КР141С-2	3	-103	
	3	13КР65С-1	1	-142	
	8	Арм. элемент СШ3	32	-169	
	9	СШ3	32		
	16	ФВАI С=230; 0,09кг	212	Без черт.	
	17	ФВАI С=580; 0,23кг	32		

Марка каркаса	Поз.	Наименование	Кол.	Обозначение документа	Масса каркаса, кг
КП12-6		Поз. 4...7; 10...15 по КП12-1			1396,2
	1	Каркас 1КР192С-4	1	1.424.1-9.6С-31	
	2	7КР141С-4	3	-73	
	3	13КР65С-4	1	-143	
	8	Арм. элемент СШ3	24	-169	
	9	СШ3	32		
	16	ФВАI С=230; 0,09кг	104	Без черт.	
	17	ФВАI С=580; 0,23кг	20		
КП12-7		Поз. 4...7; 10...15 по КП12-1			1423,6
	1	Каркас 2КР192С-1	1	1.424.1-9.6С-34	
	2	8КР141С-1	3	-85	
	3	13КР65С-3	1	-143	
	8	Арм. элемент СШ3	32	-169	
	9	СШ3	32		
	16	ФВАI С=230; 0,09кг	252	Без черт.	
	17	ФВАI С=580; 0,23кг	24		

Инв. № подл. | Подпись и дата | Взам. инв. №

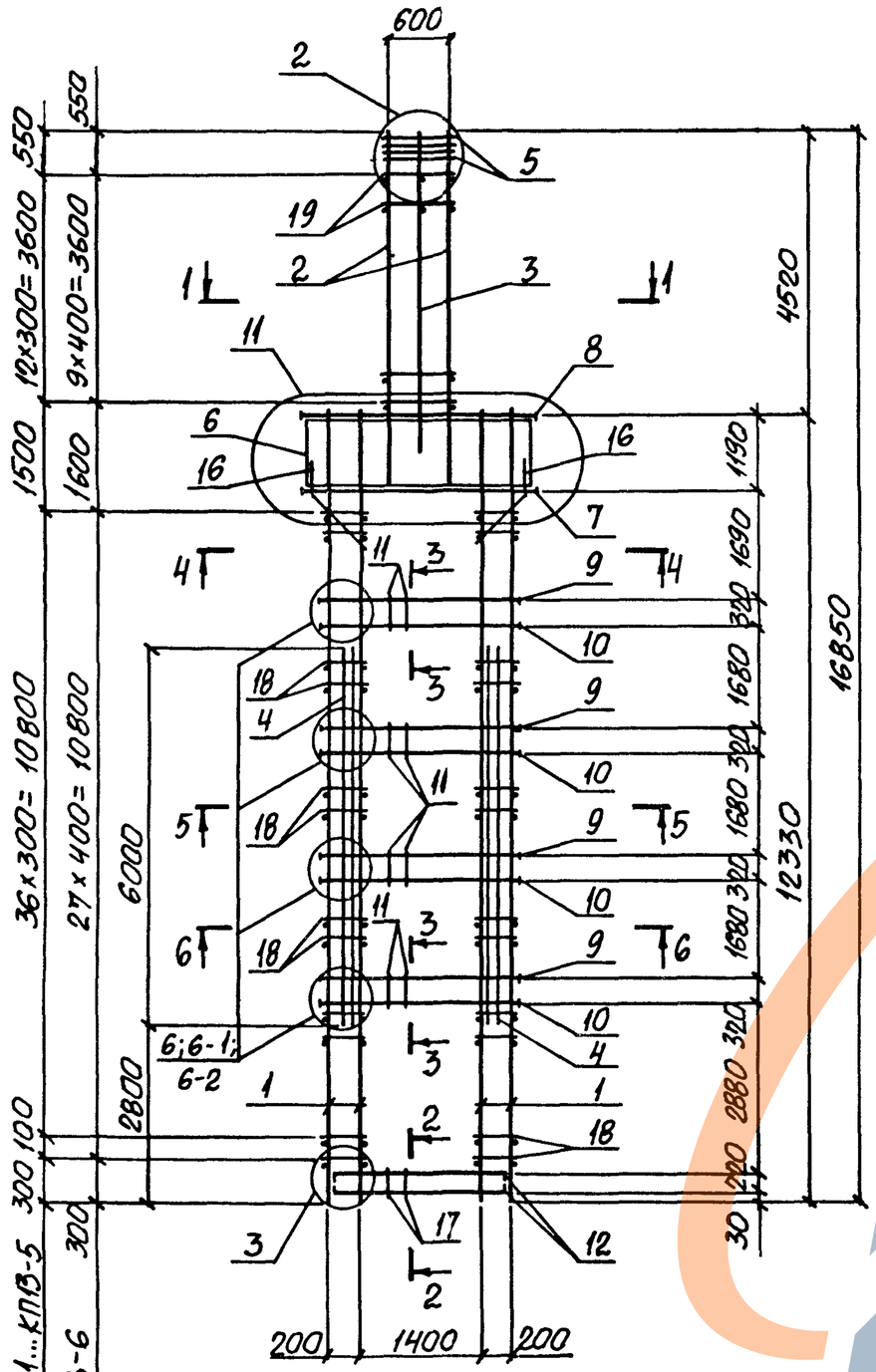

1. Арматура класса А-I и А-III по ГОСТ 5781-82.
2. Спецификацию арматуры см. на листах 2,3.
3. Расстояние d см. 1.424.1-9.6С-26
4. При сборке пространственных каркасов КП13-1, КП13-3 дополнительный плоский каркас 15КР60С (поз. 4) в ветвях устанавливается со стороны поддона опалубки.

1-1

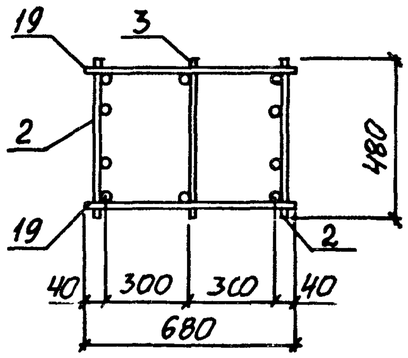

2-2

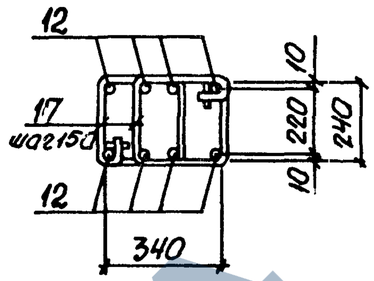

3-3
(Для КП13-1; КП13-2; КП13-4; КП13-5)

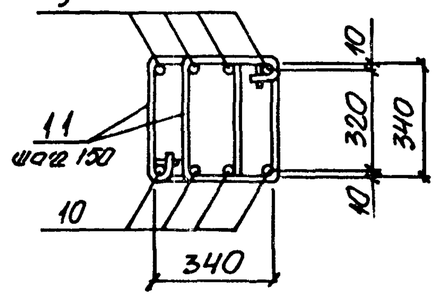

5-5; 6 6
(Для КП13-1, КП13-3)

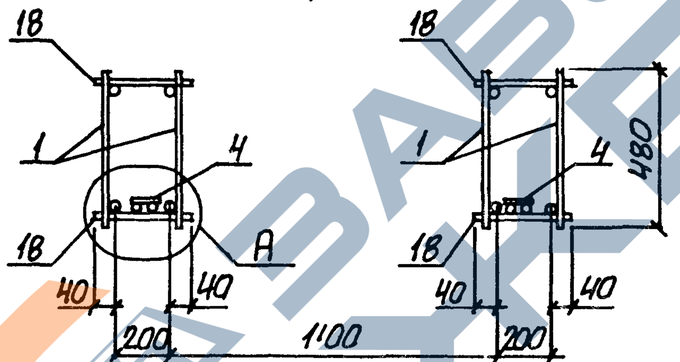

4·4

5-5; 6-6
(Для КП13-2; КП13-4... КП13-6)

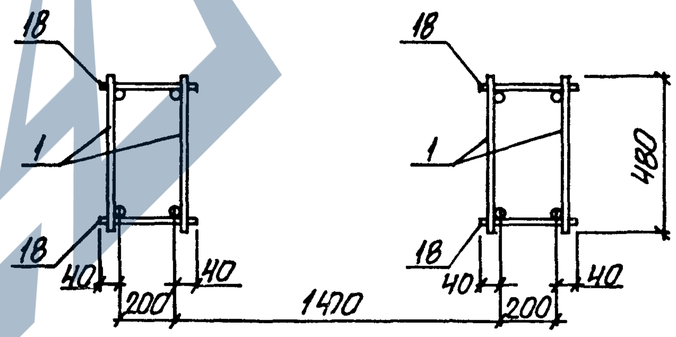

3-3
(Для КП13-3)

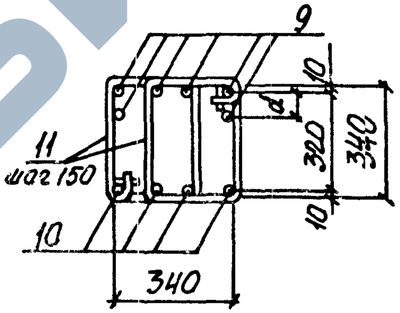

3-3
(Для КП13-6)

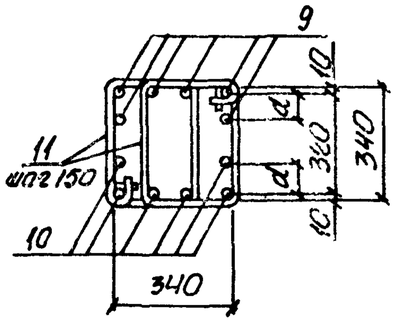

Марка каркаса	Номер узла	Обозначение документа
КП13-1... КП13-6	2; 3	1.424.1-9.6С-25
КП13-1; КП13-2; КП13-4; КП13-5	6	1.424.1-9.6С-26
КП13-3	6-1	
КП13-6	6-2	
КП13-1... КП13-6	11	1.424.1-9.6С-27

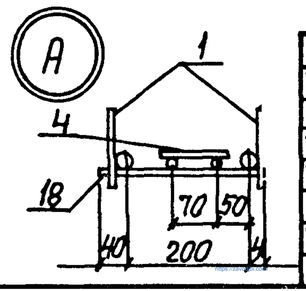

Нач. отд.	Бродский	
Н. контр.	Кудричевская	
Гл. констр.	Саврасский	
Рук. гр.	Кудричевская	
Разраб.	Тремль	
Провер.	Тремль	
Исполн.	Копина	
Исполн.	Пармет	

1.424.1-9.6С-13

Каркас
КП13-1... КП13-6

Стадия	Лист	Листов
Р	1	3

ХАРЬКОВСКИЙ ПРОМСТРОЙНИИПРОЕКТ

Марка каркаса	Поз.	Наименование	Кол.	Обозначение документа	Масса каркаса, кг
КП13-1	1	Каркас 7Кр123с	4	1.424.1-9.6С-67	813,7
	2	13Кр57с	2	-139	
	3	14Кр48с	1	-145	
	4	15Кр60с	2	-146	
	5	Сетка С2	4	-170	
	6	С4	4	-172	
	7	Арм. элемент СШ10	4	-169	
	8	СШ8	4		
	9	СШ12	16		
	10	СШ12	16		
	11	Стержень арм. Ст 2	120	-173	
	12	Ст 5	8		
	13	Ст 6	72		
	14	Ст 9	52		
	15	Ст 12	64		
	16	Ст 13	8		
	17	Ст 1	18		
	18	Ф6АI, ℓ=280; 0,06кг	148	Без черт.	
	19	Ф6АI, ℓ=680; 0,15кг	26		
КП13-2		Поз. 3,5...8,11...19 по КП13-1			889,4
	1	Каркас 7Кр123с-1	4	1.424.1-9.6С-67	
	2	13Кр57с-1	2	-139	
	9	Арм. элемент СШ13	16	-169	
	10	СШ13	16		

Марка каркаса	Поз.	Наименование	Кол.	Обозначение документа	Масса каркаса, кг
КП13-3		Поз. 1,3...8;11 18 по КП13-1			991,5
	2	Каркас 13Кр57с-2	2	1.424.1-9.6С-139	
	9	Арм. элемент СШ14	24	-169	
	10	СШ14	16		
	19	Ф8АI, ℓ=680; 0,27кг	26	Без черт.	
КП13-4		Поз. 3,5...8;11...18 по КП13-1			03.0
	1	Каркас 7Кр123с-1	4	1.424.1-9.6С-67	
	2	13Кр57с-2	2	-139	
	9	Арм. элемент СШ15	16	-169	
	10	СШ15	16		
	19	Ф8АI, ℓ=680; 0,27кг	26	Без черт.	
КП13-5		Поз. 3,5...8,11...17 по КП13-1			1137,0
	1	Каркас 7Кр123с-2	4	1.424.1-9.6С-67	
	2	13Кр57с-2	2	-139	
	9	Арм. элемент СШ15	16	-169	
	10	СШ15	16		
	18	Ф8АI, ℓ=280; 0,11кг	148	Без черт.	
	19	Ф8АI, ℓ=680; 0,27кг	26		
КП13-6		Поз. 3,5...8;11...17 по КП13-1			1391,5
	1	Каркас 7Кр123с-3	4	1.424.1-9.6С-67	
	2	13Кр57с-3	2	-139	
	9	Арм. элемент СШ15	24	-169	
	10	СШ15	24		
	18	Ф8АI, ℓ=280; 0,11кг	112	Без черт.	
	19	Ф8АI, ℓ=680; 0,27кг	20		

Инв. № подл. | Подпись и дата | Взам. инв. №

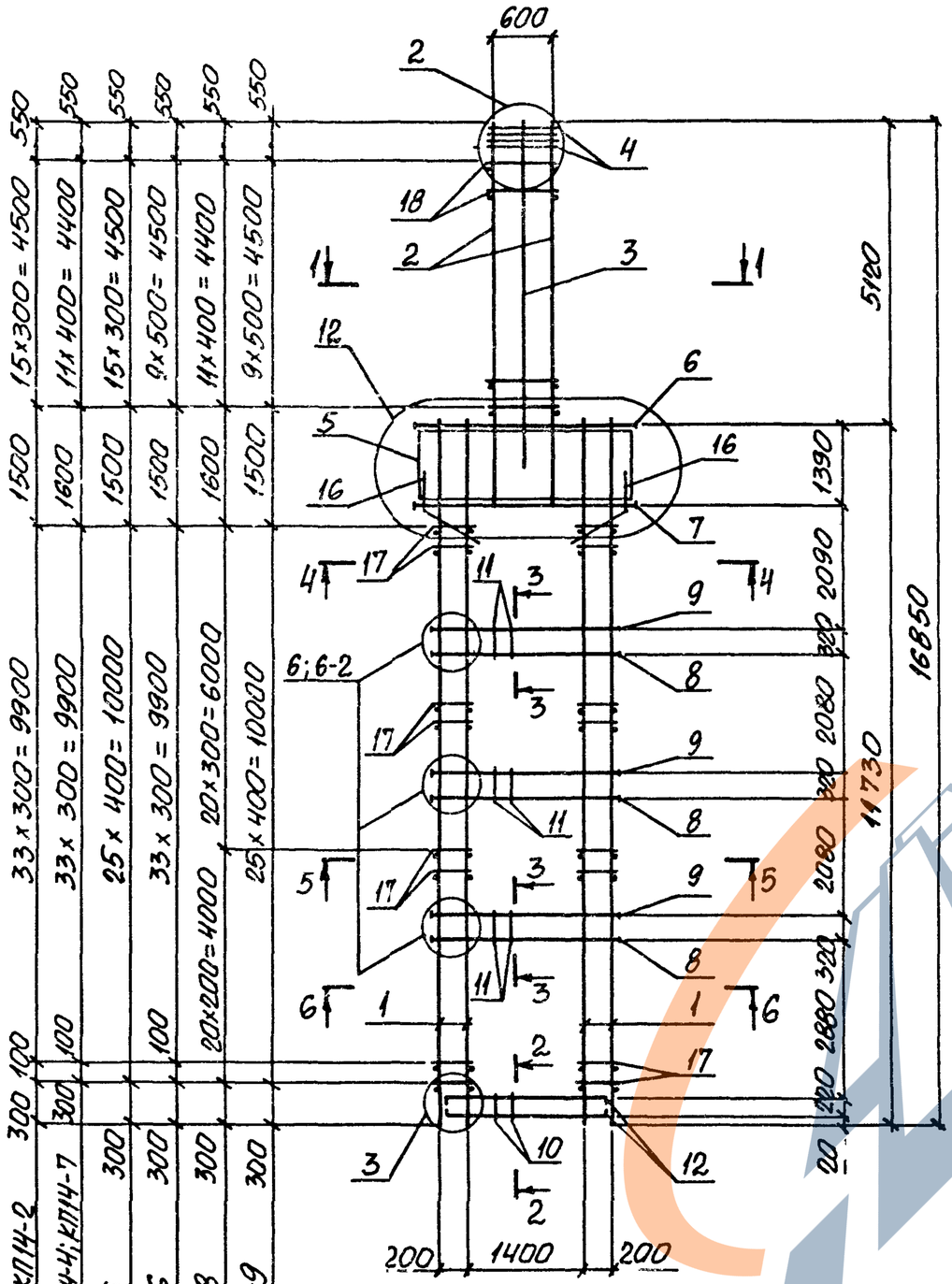

1-1

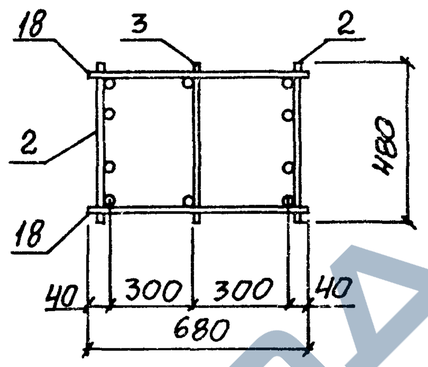

2-2

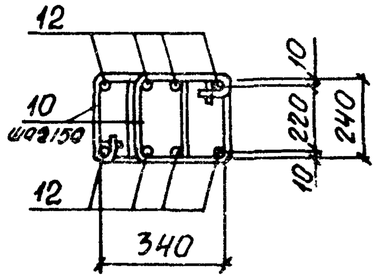

3-3

(для КП14-1...КП14-3; КП14-5; КП14-7)

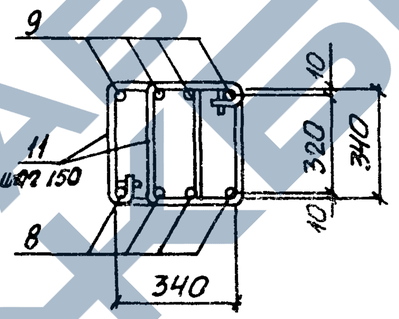

3-3

(для КП14-4; КП14-6; КП14-8; КП14-9)

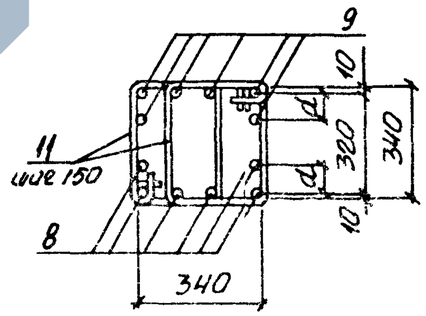

Марка каркаса	Номер узла	Обозначение документа
КП14-1... КП14-9	2;3	1.424.1-9.6С-25
КП14-5; КП14-6; КП14-8; КП14-9	6-2	1.424.1-9.6С-26
КП14-1... КП14-3; КП14-4; КП14-7	6	
КП14-1... КП14-9	12	1.424.1-9.6С-27

Для КП14-1; КП14-2

Для КП14-3; КП14-4; КП14-7

Для КП14-5

Для КП14-6

Для КП14-8

Для КП14-9

1. Арматура класса А-I и А-III по ГОСТ 5781-82.
2. Спецификацию арматуры см. на листах 2...5
3. Расстояние a см. 1.424.1-9.6С-26

Нач. отд.	Бродский		1.424.1-9.6С-14
Н. контр.	Кудричевская		
Гл. констр.	Савранский		
Рук. гр.	Кудричевская		
Разраб.	Тремль		Каркас КП14-1... КП14-9
Провер.	Тремль		Стадия Р; Лист 1; Листов 5
Исполн.	Коянна		Харьковский Промстройниипроект
Исполн.	Чармет		

Инв. № подл. | Подпись и дата | Взам. инв. №

https://zavodjbi.com/

4-4
(Для КП14-1...КП14-6; КП14-8; КП14-9)
5-5
6-6
(Для КП14-1...КП14-7; КП14-9)

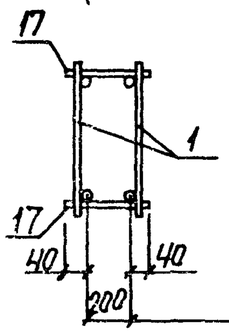

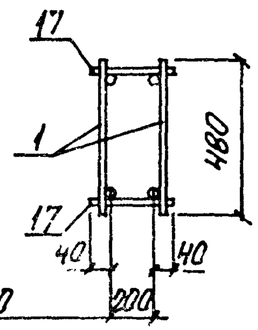

4-4
(Для КП14-7)
6-6
(Для КП14-8)

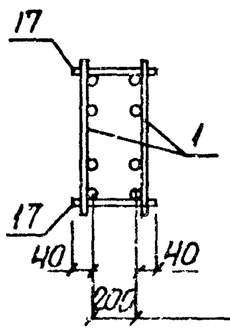

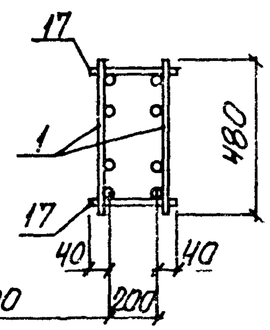

Марка каркаса	Поз.	Наименование	Кол.	Обозначение документа	Масса каркаса, кг
КП14-1	1	Каркас 7КР117С	4	1.424.1-9. 6С-65	790,4
	2	13КР65С	2	-142	
	3	14КР54С	1	-145	
	4	Сетка С2	4	-170	
	5	С4-1	4	-172	
	6	Арм. элемент СШ8	4	-169	
	7	СШ9	4		
	8	СШ13	12		
	9	СШ13	12		
	10	Стержень арм. Ст1	18	-173	
	11	Ст3	90		
	12	Ст5	8		
	13	Ст6	82		
	14	Ст9	48		
	15	Ст12	48		
	16	Ст13	8		
	17	ф6 AI ℓ=280; 0,06 кг	140	БЕЗ ЧЕРТ.	
	18	ф6 AI ℓ=680; 0,15 кг	32		

Марка каркаса	Поз.	Наименование	Кол.	Обозначение документа	Масса каркаса, кг
КП14-2		Поз. 3...6; 10...18 по КП14-1			900,5
	1	Каркас 7КР117С-1	4	1.424.1-9. 6С-65	
	2	13КР65С-1	2	-142	
	7	Арм. элемент СШ10	4	-169	
	8	СШ14	12		
	9	СШ14	12		
КП14-3		Поз. 1,3...6; 10...17 по КП14-1			985,6
	2	Каркас 13КР65С-3	2	1.424.1-9. 6С-143	
	7	Арм. элемент СШ10	4	-169	
	8	СШ15	12		
	9	СШ15	12		
	18	ф8 AI ℓ=680; 0,27 кг	24	БЕЗ ЧЕРТ.	
КП14-4		Поз. 3...7; 10...16 по КП14-1			1115,2
	1	Каркас 7КР117С-3		1.424.1-9. 6С-65	
	2	13КР65С-2	2	-142	
	8	Арм. элемент СШ14	12	-169	
	9	СШ14	12		
	17	ф8 AI ℓ=280; 0,09 кг	104	БЕЗ ЧЕРТ.	
	18	ф8 AI ℓ=680; 0,27 кг	32		

Инв. № подл. | Подпись и дата | Взам. инв. №

Марка каркаса	Поз.	Наименование	Кол.	Обозначение документа	Масса каркаса, кг
КП14-5		Поз. 3...6; 10...16 по КП14-1	КП	14-1	1159,9
	1	Каркас 7КР117с-2	4	1.424.1-9. 6С-65	
	2	Каркас 13КР65с-3	2	-143	
	7	Арм. элемент СШ10	4	-169	
	8	Арм. элемент СШ14	18		
	9	СШ14	18		
	17	ФВАI l=280; 0,09кг	140	БЕЗ ЧЕРТ.	
	18	ФВАI l=680; 0,27кг	24		
КП14-6		Поз. 3...6; 10...17 по КП14-1			1207,8
	1	Каркас 7КР117с-1	4	1.424.1-9 6С-65	
	2	13КР65с-5	2	143	
	7	Арм. элемент СШ10	4	-169	
	8	СШ14	18		
	9	СШ14	18		
	18	ф 0АI l=680; 0,42кг	20	БЕЗ ЧЕРТ.	
КП14-7		Поз. 3 6, 10...16 по КП14-1			1278,0
	1	Каркас 10КР117с-2	4	1.424.1-9. 6С-110	
	2	13КР65с-3	2	143	
	7	Арм. элемент СШ10	4	-169	
	8	СШ15	12		
	9	СШ15	12		
	17	ФВАI l=280; 0,09кг	140	БЕЗ ЧЕРТ.	
	18	ФВАI l=680; 0,27кг	24		

Марка каркаса	Поз.	Наименование	Кол.	Обозначение документа	Масса каркаса, кг
КП14-8		Поз. 3...6; 10...16 по КП14-1			1408,5
	1	Каркас 9КР117с-2	4	1.424.1-9. 6С-89	
	2	13КР65с-4	2	-143	
	7	Арм. элемент СШ10	4	-169	
	8	СШ15	118		
	9	СШ15	118		
	17	ФВАI l=280; 0,09кг	1164	БЕЗ ЧЕРТ.	
	18	ФВАI l=680; 0,27кг	124		
КП14-9		Поз. 3...6; 10...16 по КП14-1			1458,1
	1	Каркас 7КР117с-3	4	1.424.1-9. 6С-65	
	2	13КР65с-5	2	-143	
	7	Арм. элемент СШ10	4	-169	
	8	СШ15	18		
	9	СШ15	18		
	17	ФВАI l=280; 0,09кг	1104	БЕЗ ЧЕРТ.	
	18	ф10АI l=680; 0,42кг	20		

Инв. № подл. | Подпись и дата | Взам. инв. №

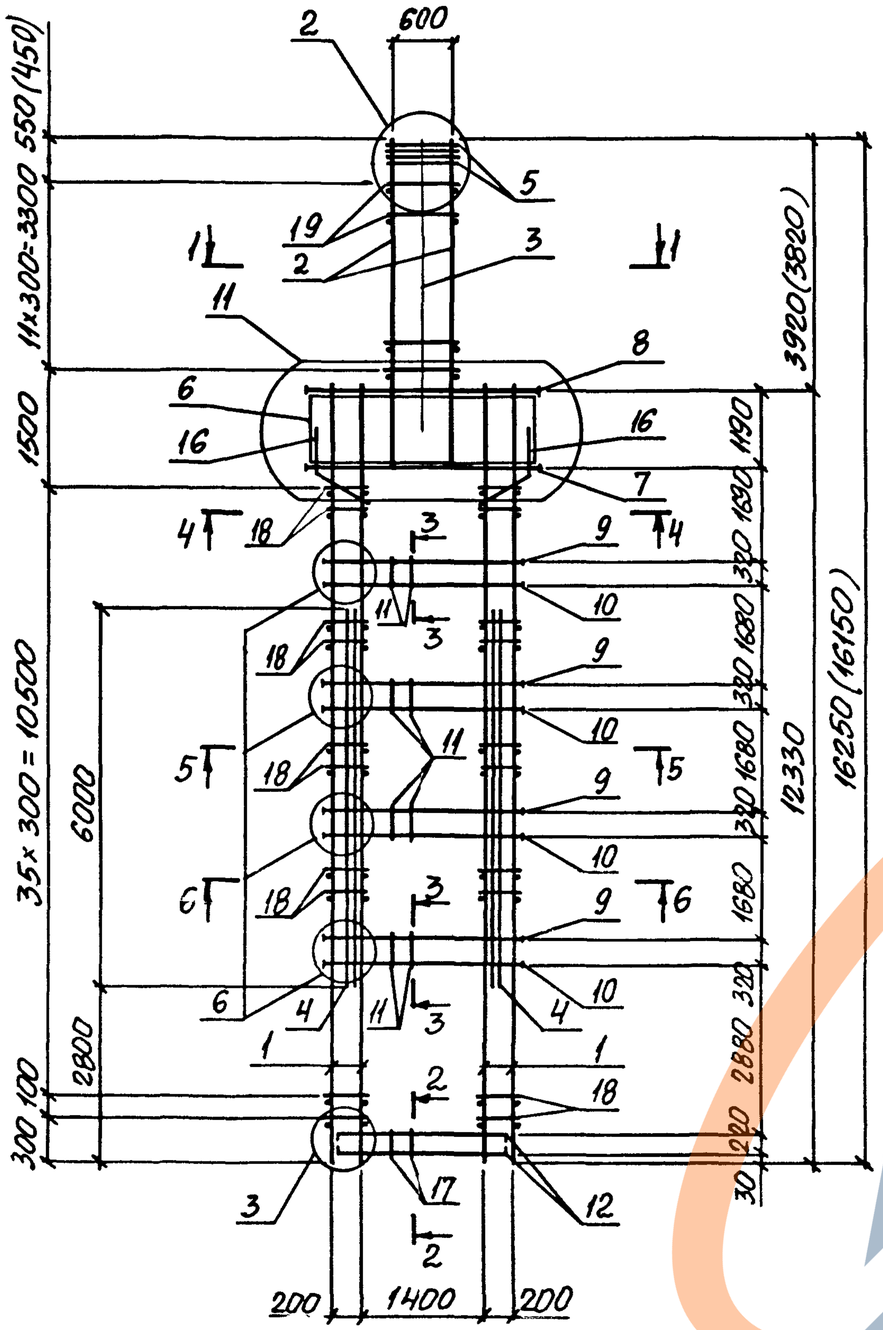

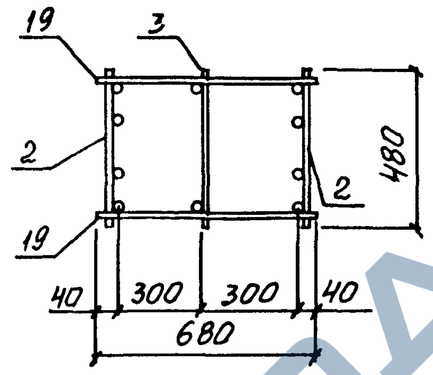

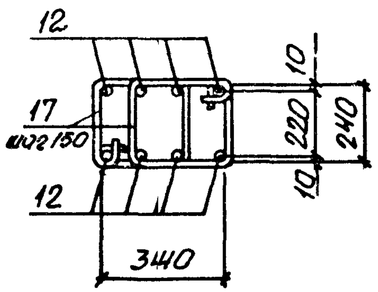

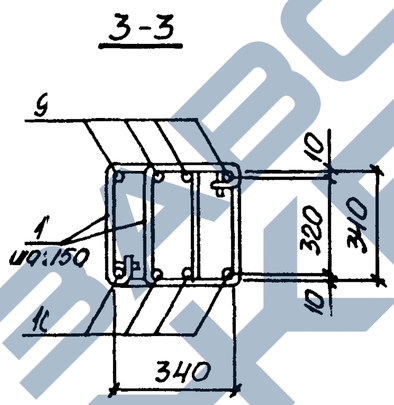

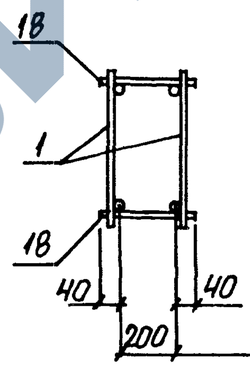

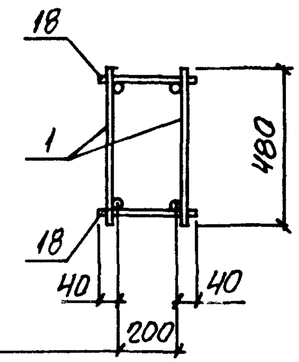

Марка каркаса	Номер узла	Обозначение документа
КП15-1; КП15-2	2; 3	1.424.1-9.6С-25
	6	1.424.1-9.6С-26
	11	1.424.1-9.6С-27

1. Арматура класса А-I и А-III по ГОСТ 5781-82
2. Спецификацию арматуры см. лист 3.
3. При сборке пространственного каркаса КП15-1 дополнительный плоский каркас 15КР60с (поз. 4) в ветвях устанавливается со стороны поддона опалубки.
4. Размеры, указанные в скобках даны для колонн, укороченных на 100 мм. (см. докум. -ТТ, п. 2.5)

Нач. отд.	Бродский		
Н. контр.	Кудричевская		
Гл. констр.	Савранский		
Рук. гр.	Кудричевская		
Разраб.	Тремль		
Провер.	Тремль		
Исполн.	Копина		
Исполн.	Кармет		

1.424.1-9.6С-15

Каркас КП15-1; КП15-2

Стадия	Лист	Листов
Р	1	3

Харьковский Промстройниипроект

5-5; 6-6
(Для КП15-1)

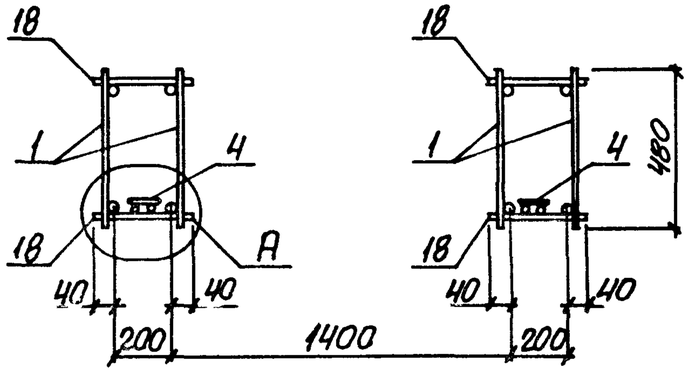

5-5; 6-6
(Для КП15-2)

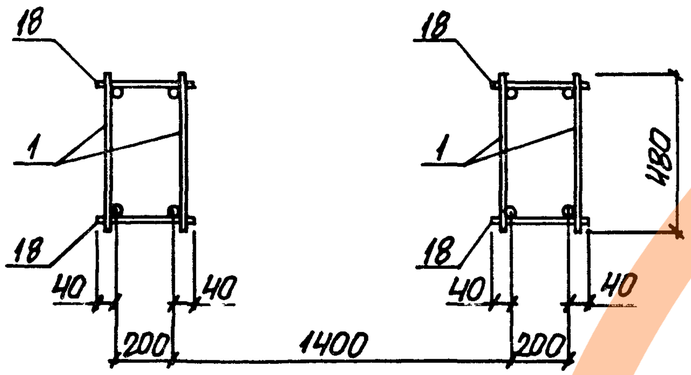

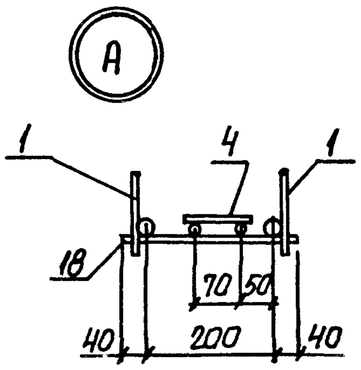

Марка каркаса	Поз.	Наименование	Кол.	Обозначение документа	Масса каркаса, кг
КП15-1	1	Каркас 7КР123С	4	1.424.1-9. 6С-6Т	806,5
	2	13КР51С	2	-137	
	3	14КР41С	1	-144	
	4	15КР60С	2	-146	
	5	Сетка С2	4	-170	
	6	С4	4	-172	
	7	Арм. элемент СШ10	4	-169	
	8	СШ8	4		
	9	СШ12	16		
	10	СШ12	16		
	11	Стержень арм. Ст2	120	-173	
	12	Ст5	8		
	13	Ст6	72		
	14	Ст9	52		
	15	Ст12	64		
	16	Ст13	8		
	17	Ст1	18		
	18	ФбАI ℓ=280; 0,06кг	148	Без черт.	
	19	ФбАI ℓ=680; 0,15кг	24		
КП15-2		Поз. 3,5...8,11...17,19 по КП15-1			784,0
	1	Каркас 7КР123С-2	4	1.424.1-9. 6С-6Т	
	2	13КР51С-1	2	-137	
	9	Арм. элемент СШ13	16	-169	
	10	СШ13	16		
	18	Ф8АI ℓ=280; 0,09кг	148	Без черт.	

Инв. № подл. | Подпись и дата | Взам. инв. №

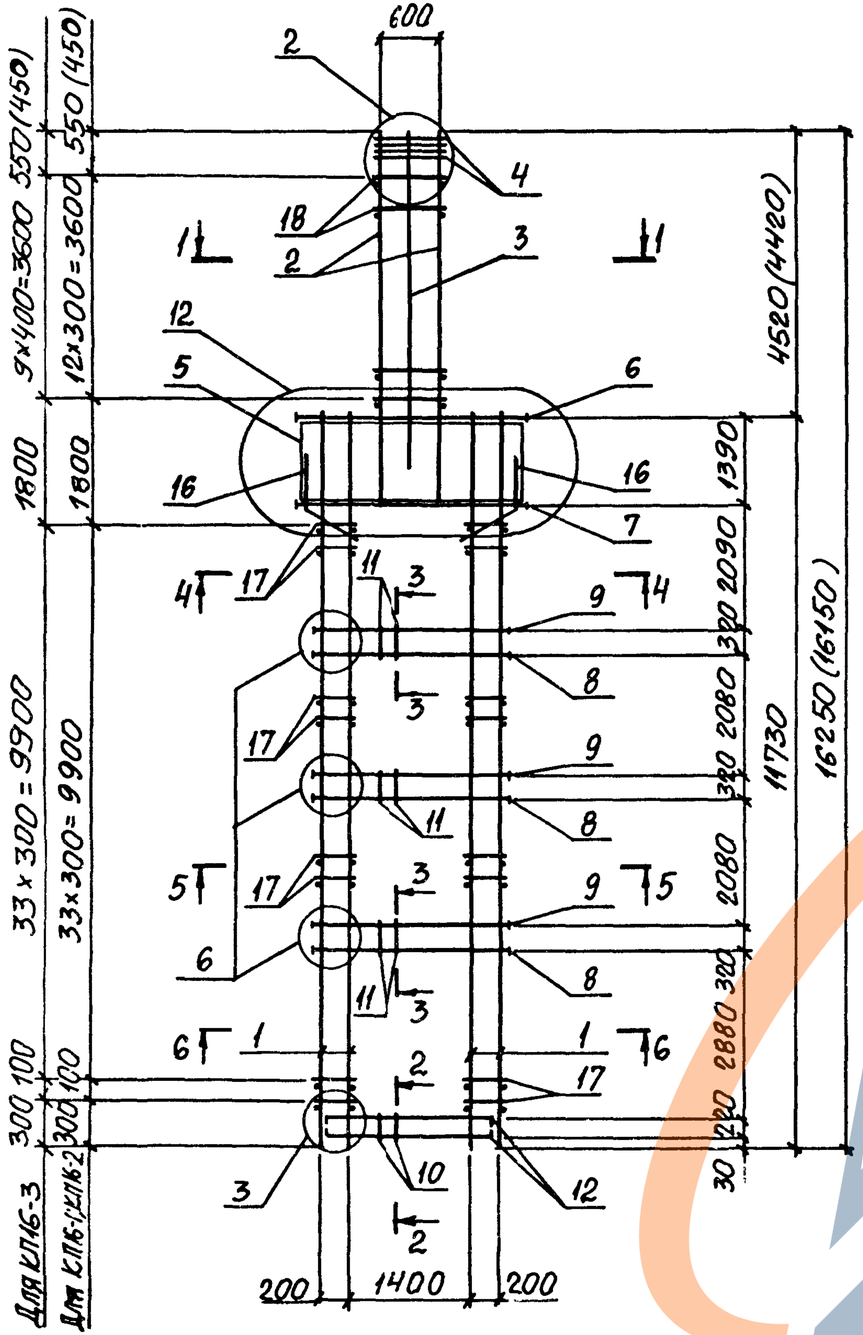

1-1

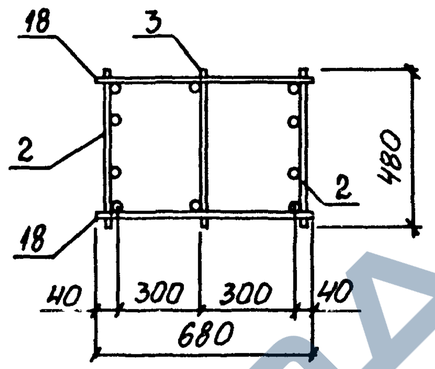

2-2

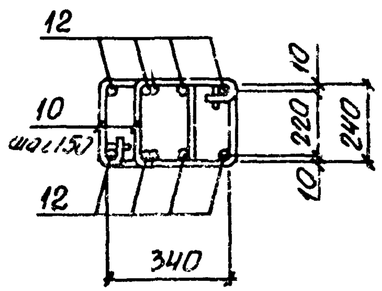

3-3

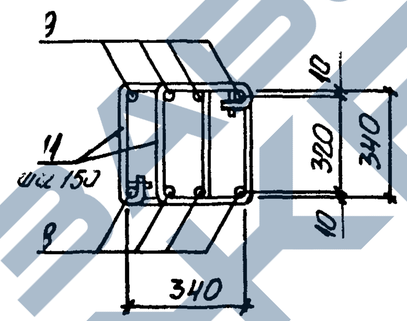

4-4; 5-5; 6-6

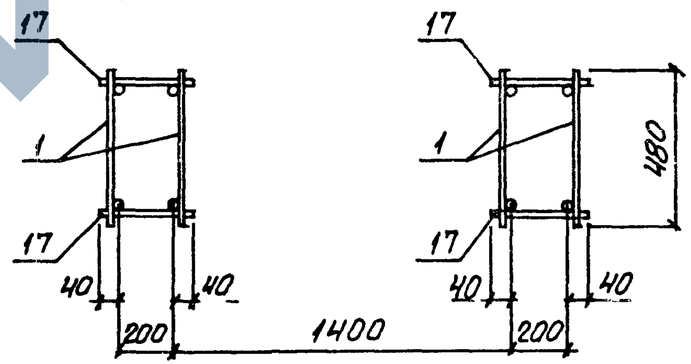

Марка каркаса	Номер узла	Обозначение документа
КП16-1... КП16-3	2; 3	1.424.1-9.6С-25
	6	1.424.1-9.6С-26
	12	1.424.1-9.6С-27

1. Арматура класса А-I и А-III по ГОСТ 5781-82.
2. Спецификацию арматуры см. на листах 2,3.
3. Размеры, указанные в скобках, даны для колонн укороченных на 100 мм (см. докум. -ТТ, п. 2.5).

Нач. отд.	Бродский		
Н. контр.	Кудричевская		
Гл. констр.	Савранский		
Рук. гр.	Кудричевская		
Разраб.	Тремль		
Провер.	Тремль		
Исполн.	Копина		
Исполн.	Лагмет		

1.424.1-9.6С-16

Каркас КП16-1... КП16-3

Стадия	Лист	Листов
Р	1	3

Харьковский Промстройниипроект

Инв. № подл. | Подпись и дата | Взам. инв. №

https://zavodjbi.com/

Марка каркаса	Поз.	Наименование	Кол.	Обозначение документа	Масса каркаса, кг
КП16-1	1	Каркас 7КР117с	4	1.424.1-9. 6С-65	782,6
	2	13КР59с	2	-140	
	3	14КР48с	1	-145	
	4	Сетка С2	4	-170	
	5	С4-1	4	-172	
	6	Арм. элемент СШ8	4		
	7	СШ9	4	-169	
	8	СШ13	12		
	9	СШ13	12		
	10	Стержень арм. Ст1	18		
	11	Ст3	90		
	12	Ст5	8		
	13	Ст6	82	-173	
	14	Ст9	48		
	15	Ст12	48		
	16	Ст13	8		
	17	ф6АI ℓ=280; 0,06кг	140	БЕЗ ЧЕРТ	
	18	ф6АI ℓ=680; 0,15кг	26		
КП16-2		Поз. 3...6; 10...18 по КП16-1			891,9
	1	Каркас 7КР117с-1	4	1.424.1-9. 6С-65	
	2	13КР59с-1	2	-141	
	7	Арм. элемент СШ10	4		
	8	СШ14	12	-169	
	9	СШ14	12		

Инв.№ подл. | Подпись и дата | Взам. инв.№

Марка каркаса	Поз.	Наименование	Кол.	Обозначение документа	Масса каркаса, кг
КП16-3		Поз. 4...6; 10...17 по КП 16-1			1114,9
	1	Каркас 7КР117а-2	4	1.424.1-9. 6С-65	
	2	Каркас 13КР59С-3	2	-143	
	3	14КР48с-1	1	-145	
	7	Арм. элемент СШ10	4		
	8	СШ15	12	-169	
	9	СШ15	12		
	18	ф8АI ℓ=680; 0,27кг	26	БЕЗ ЧЕРТ.	

Инв.№ подл. | Подпись и дата | Взам. инв.№

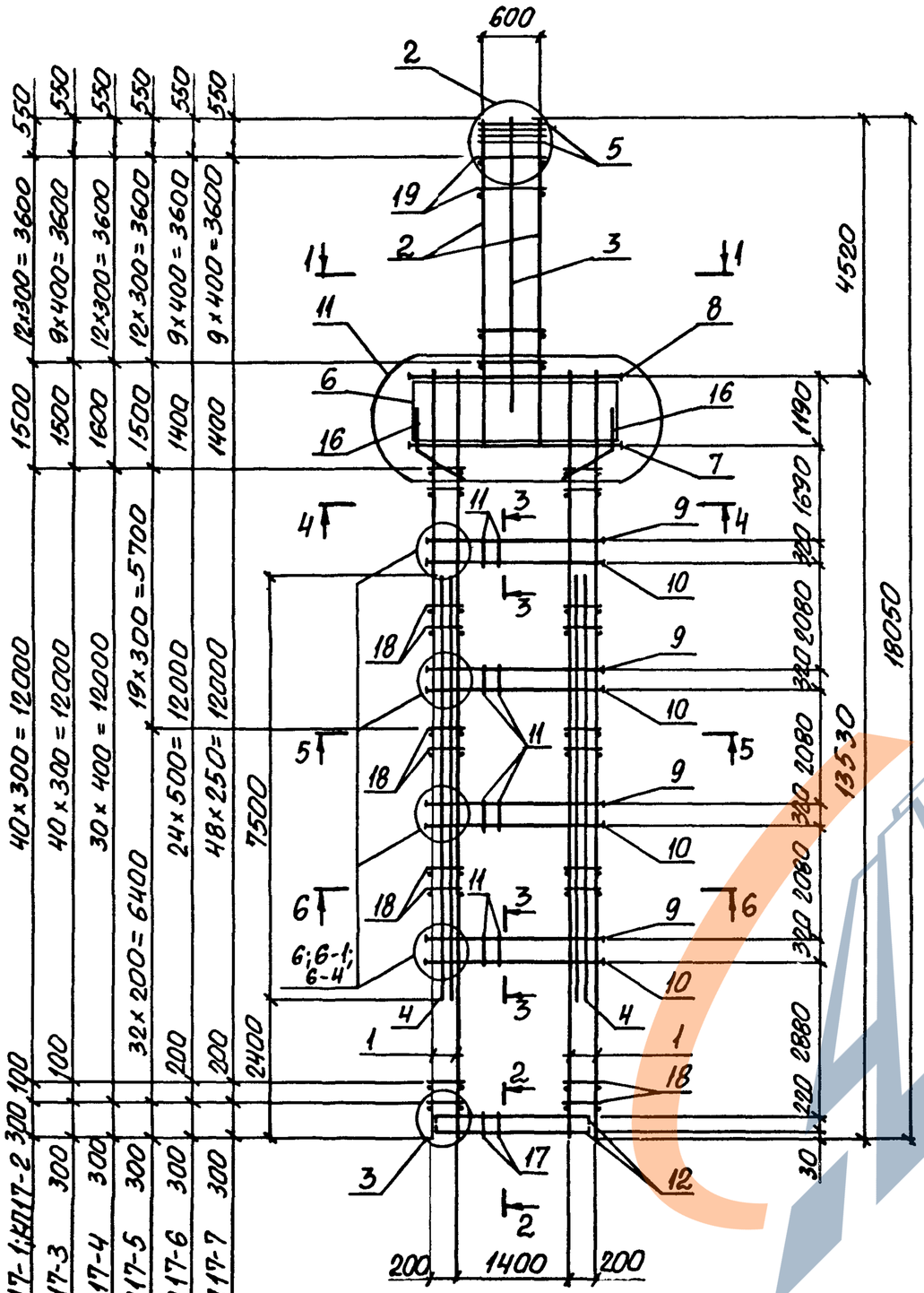

1-1

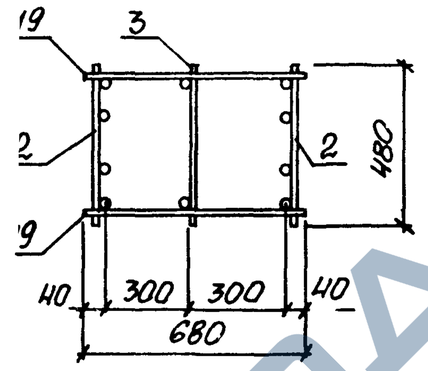

2-2

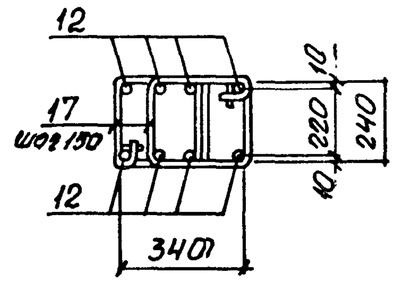

3-3
(ДЛЯ КП17-1 КП17-2)

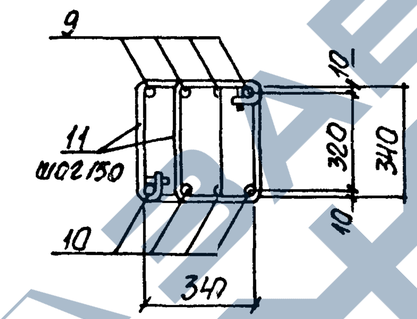

3-3
(ДЛЯ КП17-3...КП17-6)

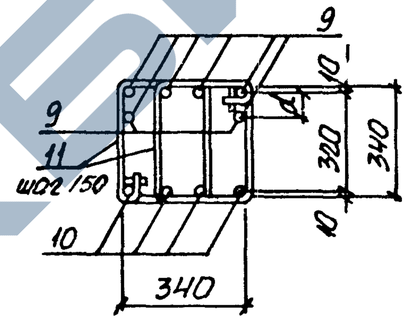

3-3
(ДЛЯ КП17-7)

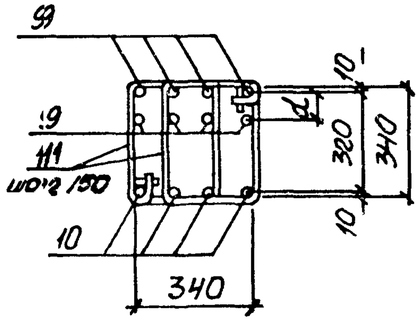

1. Арматура класса А-I и А-III по ГОСТ 5781-82
2. Спецификацию арматуры см. листы 3...5.
3. Расстояние d см. 1.424.1-9.6С-26
4. При сборке пространственных каркасов КП17-1;КП17-2 дополнительный плоский каркас 15КР75С (поз.4) в ветвях устанавливается со стороны поддона опалубки.

Марка каркаса	Номер узла	Обозначение документа
КП17-1... КП17-7	2;3	1.424.1-9.6С-25
КП17-1; КП17-2	6	1.424.1-9.6С-26
КП17-3... КП17-6	6-1	
КП17-7	6-4	
КП17-1... КП17-7	11	1.424.1-9.6С-27

Нач.отд.	Бродский		
Н. контр.	Кудричевский		
Гл.констр.	Савранский		
Рук.гр.	Кудричевская		
Разраб.	Тремль		
Провер.	Тремль		
Исполн.	Копина		
Исполн.	Гармет		

1.424.1-9.6С-17

Каркас КП17-1... КП17-7

Стадия	Лист	Листов
Р	1	5

ХАРЬКОВСКИЙ ПРОМСТРОЙНИИПРОЕКТ

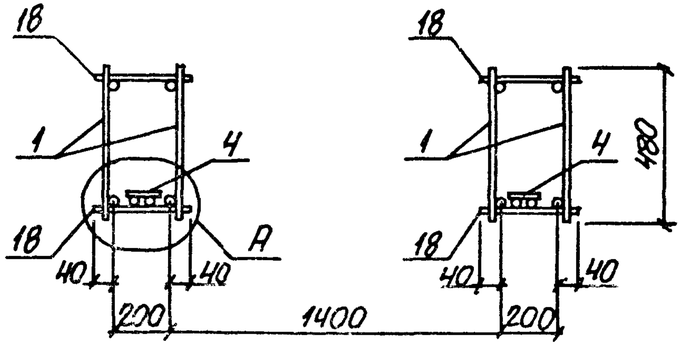

4-4
5-5
(Для КП17-3...КП13-7)

6-6
(Для КП17-3; КП17-4; КП17-6)

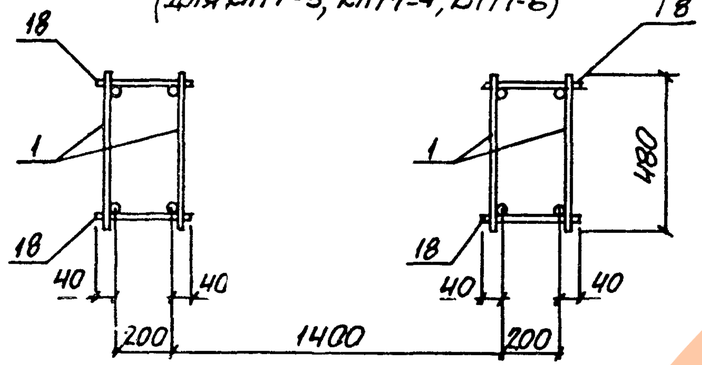

6-6
(Для КП17-5; КП17-7)

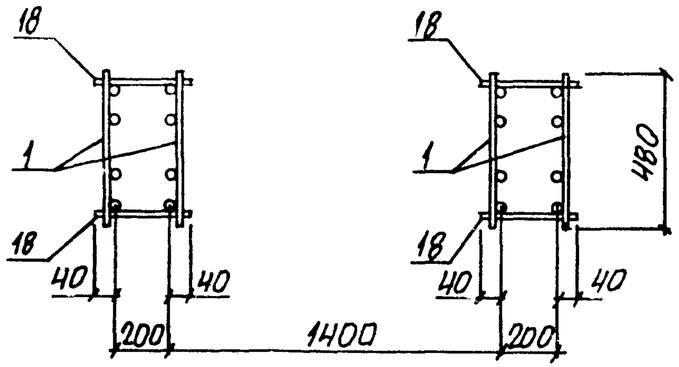

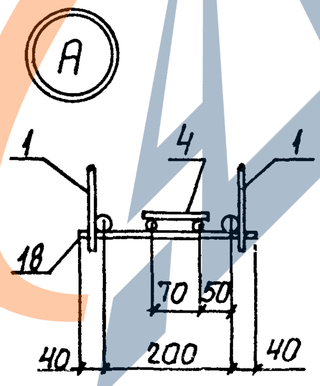

КП17-1	1	Каркас	7КР135с	4	1.424.1 – 9. 6С-71	873,4
	2		13КР57с	2	-137	
	3		14КР48с	1	-145	
	4		15КР75с	2	-146	
	5	Сетка	С2	4	-170	
	6		С4	4	-172	
	7	Арм. элемент	СШ10	4	-169	
	8		СШ8	4		
	9		СШ12	16		
	10		СШ12	16		
	11	Стержень арм.	Ст3	120	-173	
	12		Ст5	8		
	13		Ст6	72		
	14		Ст9	52		
	15		Ст12	64		
	16		Ст13	8		
	17		Ст1	18		
	18	ф6АI ℓ=280;	0,06кг	168	Без черт.	
	19	ф6АI ℓ=680;	0,15кг	26		
КП17-2		Поз. 3...8; 11...18 по КП17-1				1055,2
	1	Каркас	7КР135с-1	4	1.424.1 – 9. 6С-71	
	2		13КР57с-2	2	-139	
	9	Арм. элемент	СШ14	16	-169	
	10		СШ14	16		
	19	ф8АI ℓ=680;	0,27кг	26	Без черт.	

Инв.№ подл. | Подпись и дата | Взам. инв.№

Марка каркаса	Поз.	Наименование	Кол.	Обозначение документа	Масса каркаса, кг
КП17-3		Поз. 5...8; 11...17 по КП17-1			1308,6
	1	Каркас 7КР135с-2	4	1.424.1 - 9. 6С-71	
	2	13КР57с-3	2	-139	
	3	14КР48с-1	1	-145	
	9	Арм. элемент СШ15	24	-169	
	10	СШ15	16		
	18	ФВАI ℓ=280; 0,11кг	168	Без черт.	
	19	ФВАI ℓ=680; 0,27	20		
КП17-4		Поз. 3;5...8; 11...17 по КП17-1			1366,0
	1	Каркас 7КР135с-3	4	1.424.1 - 9. 6С-71	
	2	13КР57с-2	2	-139	
	9	Арм. элемент СШ15	24	-169	
	10	СШ15	16		
	18	ФВАI ℓ=280; 0,11кг	124	Без черт.	
	19	ФВАI ℓ=680; 0,27кг	26		
КП17-5		Поз. 3,5...8; 11...17,19 по КП17-1			1527,1
	1	Каркас 9КР135с-2	4	1.424.1 - 9. 6С-100	
	2	13КР57с-1	2	-139	
	9	Арм. элемент СШ15	24	-169	
	10	СШ15	16		
	18	ФВАI ℓ=280; 0,11кг	208	Без черт.	

Марка каркаса	Поз.	Наименование	Кол.	Обозначение документа	Масса каркаса, кг
КП17-6		Поз. 5...8; 11...17 по КП17-1			1555,8
	1	Каркас 7КР135с-4	4	1.424.1 -9. 6С-71	
	2	13КР57с-3	2	-139	
	3	14КР48с-1	1	-145	
	9	Арм. элемент СШ15	24	-169	
	10	СШ15	16		
	18	ФВАI ℓ=280; 0,11кг	104	Без черт.	
	19	ФВАI ℓ=680; 0,27кг	20		
КП17-7		Поз. 5...8; 11...17 по КП17-1			1990,0
	1	Каркас 9КР135с-4	4	1.424.1 - 9. 6С-100	
	2	13КР57с-3	2	-139	
	3	14КР48с-1	1	-145	
	9	Арм. элемент СШ15	32	-169	
	10	СШ15	16		
	18	ФВАI ℓ=280; 0,11кг	200	Без черт.	
	19	ФВАI ℓ=680; 0,27кг	20		

Инв. № подл. | Подпись и дата | Взам. инв. №

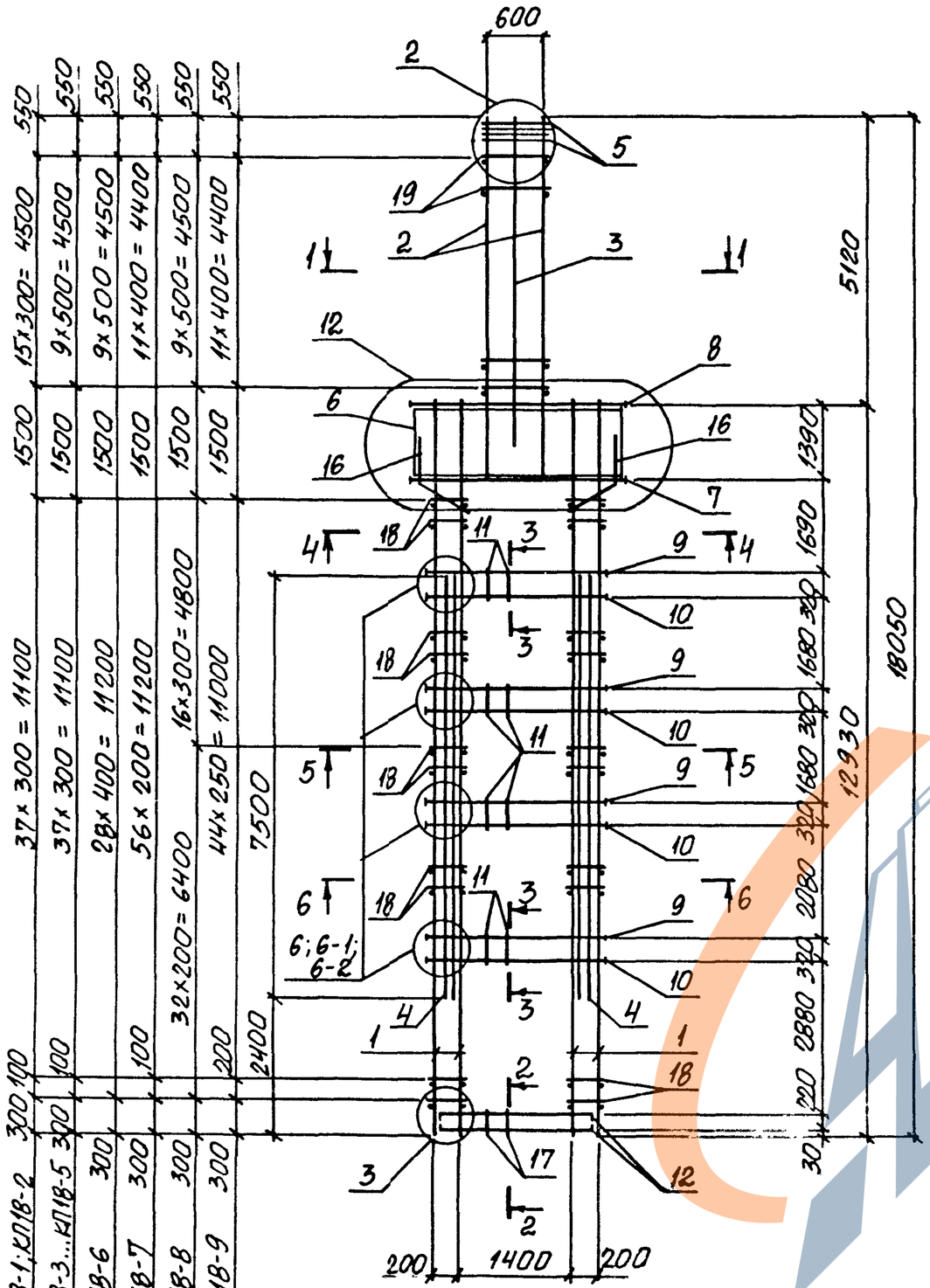

1-1

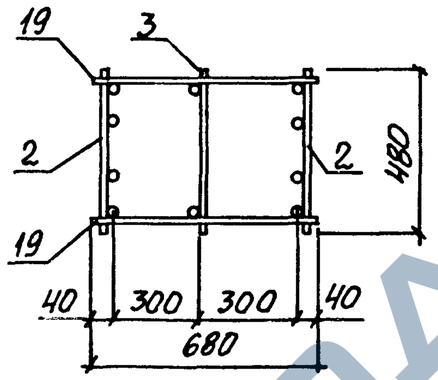

2-2

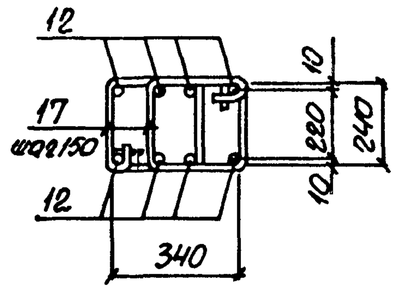

3-3

(Для КП18-1...КП18-3; КП18-7)

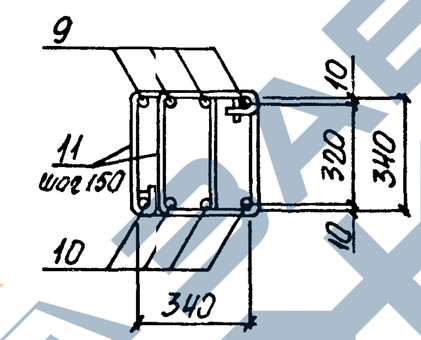

3-3

(Для КП18-4...КП18-6)

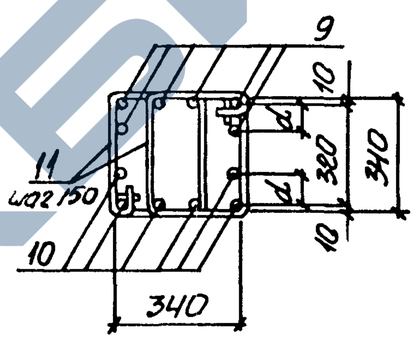

3-3

Для КП18-8; КП18-9

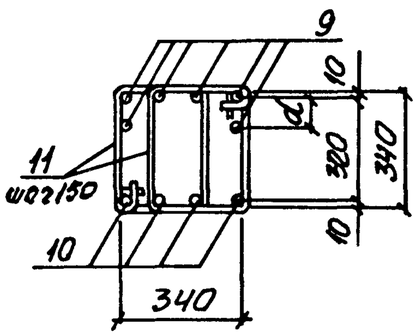

Марка каркаса	Номер узла	Обозначение документа
КП18-1... КП18-9	2; 3	1.424.1-7.6С-25
КП18-1...КП18-3; КП18-7	6	1.424.1-7.6С-26
КП18-4... КП18-6	6-2	
КП18-8; КП18-9	6-1	
КП18-1... КП18-9	12	1.424.1-7.6С-27

Нач. отд.	Бродский		
Н. контр.	Кудричевская		
Гл. констр.	Савранский		
Рук. гр.	Кудричевская		
Разраб.	Тремль		
Проверил	Тремль		
Консульт.	Копика		
Исполн.	Кармет		

1.424.1-7.6С-18

Каркас КП18-1... КП18-9

Стадия	Лист	Листов
Р	1	6

ХАРЬКОВСКИЙ ПРОМСТРОЙНИИПРОЕКТ

https://zavodjbi.com/

https://zavodjbi.com/

4 - 4

(Для КП18-1...КП18-6;КП18-8;КП18-9)

5 - 5

(Для КП18-2...КП18-6;КП18-8;КП18-9)

6 - 6

(Для КП18-2...КП18-6)

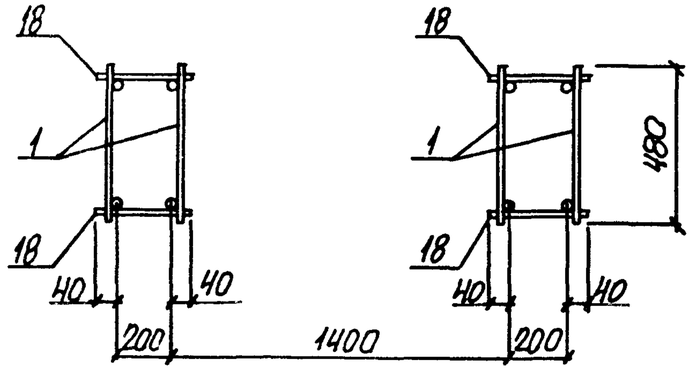

4 - 4 ; 5 - 5

(Для КП18-7)

6 - 6

(Для КП18-7...КП18-9)

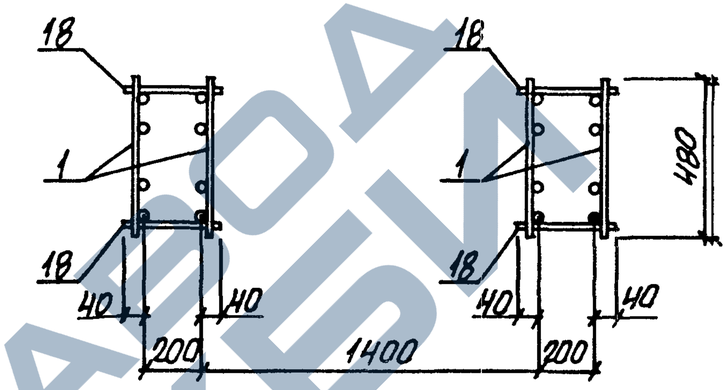

5 - 5 ; 6 - 6

(Для КП18-1)

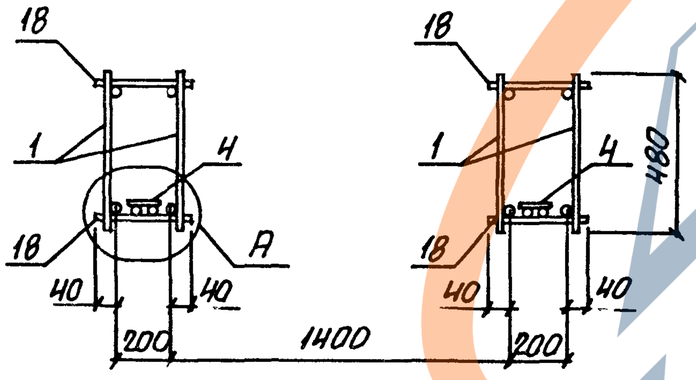

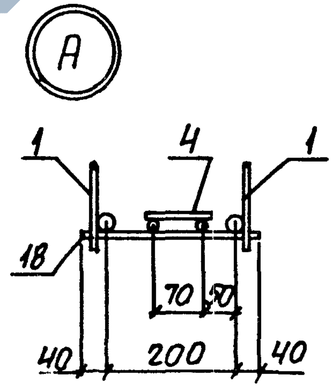

1. Арматура класса А-I и А-III по ГОСТ 5781-82.
2. Спецификацию арматуры см. листы 3...6.
3. Расстояние d см. 1.424.1-9.6С-26..
4. При сборке пространственного каркаса КП18-1 дополнительный плоский каркас 15КР75С (поз. 4) в ветвях устанавливается со стороны поддона опалубки.

https://zavodjbi.com/

Марка каркаса	Поз.	Наименование	Кол.	Обозначение документа	Масса каркаса, кг
КП18-1	1	Каркас 7КР129с	4	1.424.1-9. 6С-69	964,6
	2	13КР65с-1	2	-142	
	3	14КР54с	1	-145	
	4	15КР75с	2	-146	
	5	Сетка С2	4	-170	
	6	С4-1	4	-172	
	7	Арм. элемент СШ9	4	-169	
	8	СШ8	4		
	9	СШ12	16		
	10	СШ12	16		
	11	Стержень арм Ст3	120	-173	
	12	Ст5	8		
	13	Ст6	82		
	14	Ст9	56		
	15	Ст12	64		
	16	Ст13	8		
	17	Ст1	18		
	18	ф6 AI ℓ=280; 0,06 кг	146	БЕЗ ЧЕРТ.	
	19	ф6 AI ℓ=680; 0,15 кг	32		
КП18-2		Поз. 3,5,6,8, 11...18 по КП18-1			1052,4
	1	Каркас 7КР129с-1	4	1.424.1-9. 6С-69	
	2	13КР65с-2	2	-142	
	7	Арм. элемент СШ10	4	-169	
	9	СШ14	16		
	10	СШ14	16		
	19	ф8 AI ℓ=680; 0,27 кг	32	БЕЗ ЧЕРТ.	

Марка каркаса	Поз.	Наименование	Кол.	Обозначение документа	Масса каркаса, кг
КП18-3		Поз. 5...8; 11...18 по КП18-1			1107,1
	1	Каркас 7КР129с-1	4	1.424.1-9. 6С-69	
	2	13КР65с-4	2	-143	
	3	14КР54с-2	1	-145	
	9	Арм. элемент СШ13	16	-169	
	10	СШ13	16		
	19	ф8 AI ℓ=680; 0,27 кг	20	БЕЗ ЧЕРТ.	
КП18-4		Поз. 5,6,8, 11...18 по КП18-1			1258,6
	1	Каркас 7КР129с-1	4	1.424.1-9, 6С-69	
	2	13КР65с-4	2	-143	
	3	14КР54с-2	1	-145	
	7	Арм. элемент СШ10	4	-169	
	9	СШ14	24		
	10	СШ14	24		
	19	ф8 AI ℓ=680; 0,27 кг	20	БЕЗ ЧЕРТ.	
КП18-5		Поз. 5...8; 11...17 по КП18-1			1441,1
	1	Каркас 7КР129с-2	4	1.424.1-9. 6С-69	
	2	13КР65с-5	2	-143	
	3	14КР54с-2	1	-145	
	9	Арм. элемент СШ14	24	-169	
	10	СШ14	24		
	18	ф8 AI ℓ=280; 0,11 кг	156	БЕЗ ЧЕРТ.	
	19	ф10 AI ℓ=680; 0,42 кг	20		

Инв. № подл. | Подпись и дата | Взам. инв. №

Марка каркаса	Поз.	Наименование	Кол.	Обозначение документа	Масса каркаса, кг
КП18-6		Поз. 5,6,8,11...17 по КП18-1			1506,7
	1	Каркас 7КР129с-3	4	1.424.1-9.6С-69	
	2	13КР65с-4	2	-143	
	3	14КР54с-2	1	-145	
	7	Арм. элемент СШ10	4	-169	
	9	СШ15	24		
	10	СШ14	24		
	18	ф8AI l=280; 0,11кг	116	Без черт.	
	19	ф8AI l=680; 0,27кг	20		
КП18-7		Поз.5...8; 11...17 по КП18-1			1615,2
	1	Каркас 8КР129с	4	1.424.1-9. 6С-81	
	2	13КР65с-3	2	-143	
	3	14КР54с-1	1	-145	
	9	Арм. элемент СШ14	16	-169	
	10	СШ14	16		
	18	ф8AI l=280; 0,11кг	232	Без черт.	
	19	ф8AI l=680; 0,27кг	24		
КП18-8		Поз. 5,6,8,11...17 по КП18-1			1607,8
	1	Каркас 9КР129с-2	4	1.424.1-9. 6С-76	
	2	13КР65с-4	2	-143	
	3	14КР54с-2	1	-145	
	7	Арм. элемент СШ10	4	-169	
	9	СШ15	24		
	10	СШ15	16		
	18	ф8AI l=280; 0,11кг	196	Без черт	
	19	ф8AI l=680; 0,27кг	20		

Марка каркаса	Поз.	Наименование	Кол.	Обозначение документа	Масса каркаса, кг
КП18-9		Поз. 5,6,8,11...17 по КП18-1			1839,2
	1	Каркас 9КР129с-4	4	1.424.1-9.6С-97	
	2	13КР65с-3	2	-143	
	3	14КР54с-1	1	-145	
	7	Арм. элемент СШ10	4	-169	
	9	СШ14	24		
	10	СШ13	16		
	18	ф8AI l=280; 0,11кг	184	Без черт.	
	19	ф8AI l=680 0,27кг	24		

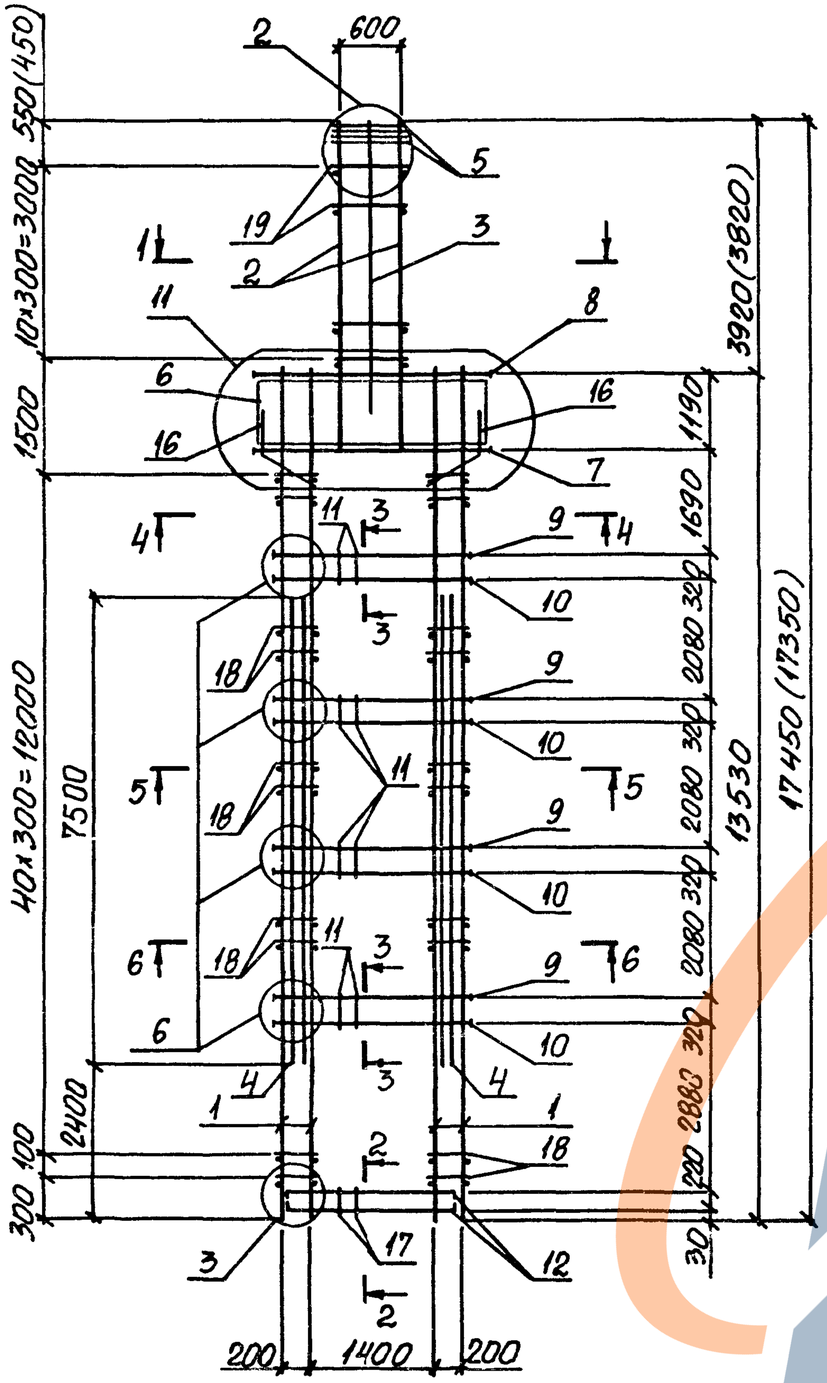

1-1

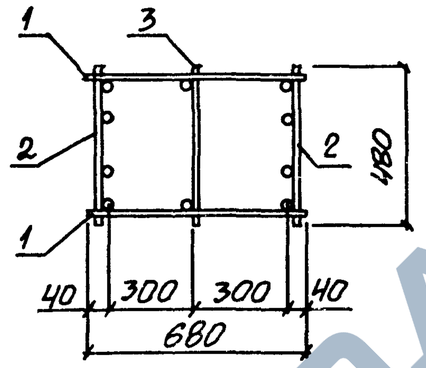

2-2

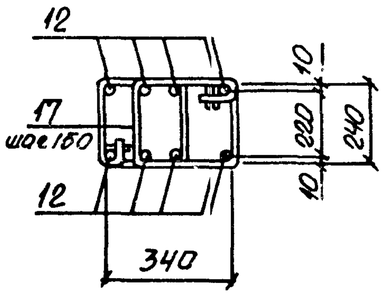

3-3

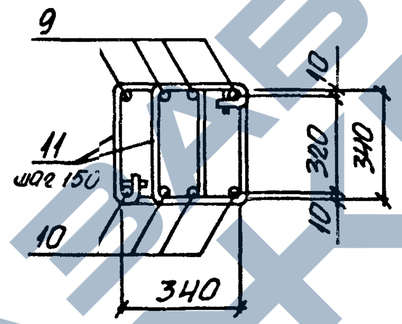

4-4

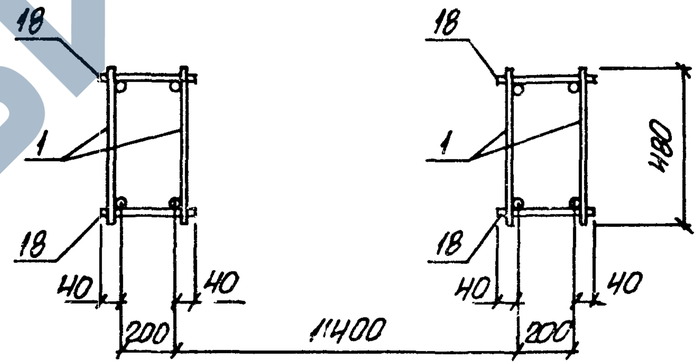

Марка каркаса	Номер узла	Обозначение документа
КП 19-1; КП 19-2	2; 3	1.424.1-7.6С-25
	6	1.424.1-7.6С-26
	11	1.424.1-7.6С-27

1. Арматура класса А-I и А-III по ГОСТ 5781-82
2. Спецификацию арматуры см. лист 3.
3. При сборке пространственных каркасов КП 19-1, КП19-2 дополнительный плоский каркас 15КР75с (поз. 4) в ветвях устанавливается со стороны поддона опалубки.
4. Размеры, указанные в скобках, даны для колонн, укороченных на 100мм (см. докум. -ТТ, п. 2.5).

Нач. отд.	Бродский		
Н. контр.	Кудричевская		
Гл. констр.	Сабранский		
Рук. гр.	Кудричевская		
Разраб.	Тремль		
Провер.	Тремль		
Исполн.	Копина		
Исполн.	Кармет		

1.424.1-7.6С-9

Каркас КП19-1; КП 19-2

Стадия	Лист	Листов
Р	1	3

ХАРЬКОВСКИЙ ПРОМСТРОЙНИИПРОЕКТ

Инв. № подл. | Подпись и дата | Взам. инв. №

https://zavodjbi.com/

5-5
6-6
(Для КП19-1)

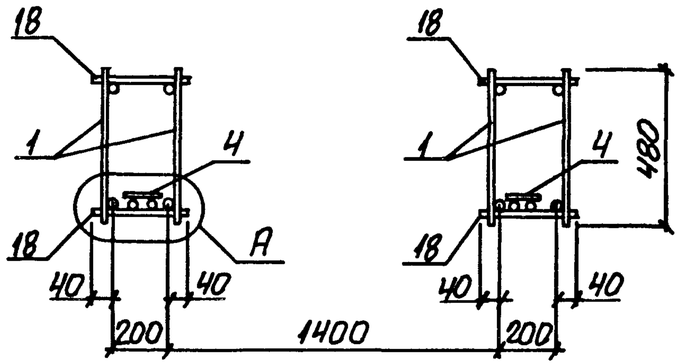

6-6
(Для КП19-2)

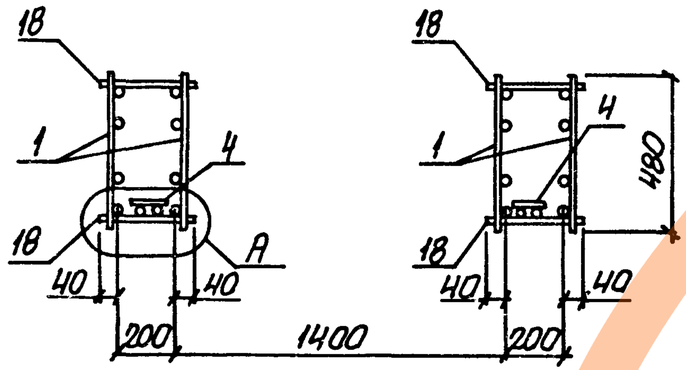

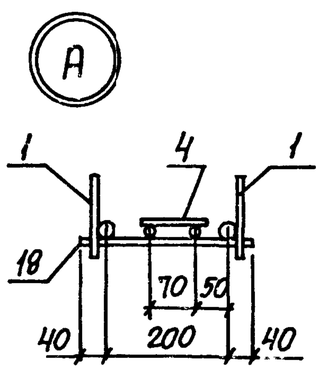

Марка каркаса	Поз.	Наименование	Кол.	Обозначение документа	Масса каркаса, кг
КП19-1	1	Каркас 7КР135с-1	4	1.424.1-9. 6С-71	1043,2
	2	13КР51с-2	2	-137	
	3	14КР41с	1	-144	
	4	15КР75с	2	-146	
	5	Сетка С2	4	-170	
	6	С4	4	-172	
	7	Арм. элемент СШ10	4	-169	
	8	СШ8	4		
	9	СШ14	16		
	10	СШ14	16		
	11	Стержень арм. Ст3	120	-173	
	12	Ст5	8		
	13	Ст6	72		
	14	Ст9	52		
	15	Ст12	64		
	16	Ст13	8		
	17	Ст1	18		
	18	ф6AI ℓ=280; 0,06 кг	16	Без черт.	
	19	ф8AI ℓ=680; 0,27 кг	22		
КП19-2		Поз. 2...19 по КП19-1			1197,0
	1	Каркас 9КР135с-1	4	1.424.1-9. 6С-99	

Инв.№ подл. | Подпись и дата | Взам.инв.№

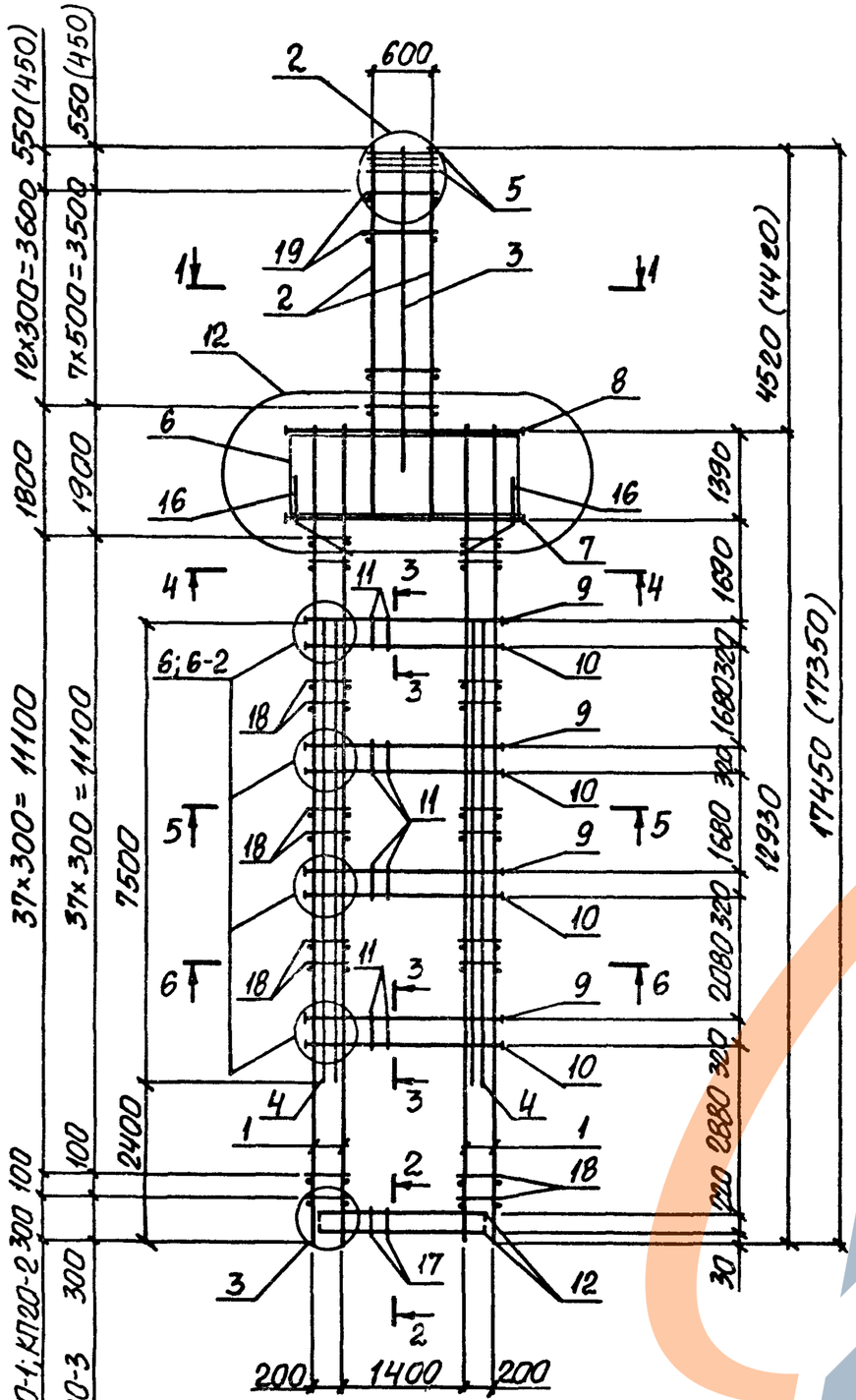

5. РАЗМЕРЫ, УКАЗАННЫЕ В СКОБКАХ ДАНЫ ДЛЯ КОЛОНН, УКОРОЧЕННЫХ НА 100 ММ (СМ. ДОКУМ. -ТТ п 2.5)

1-1

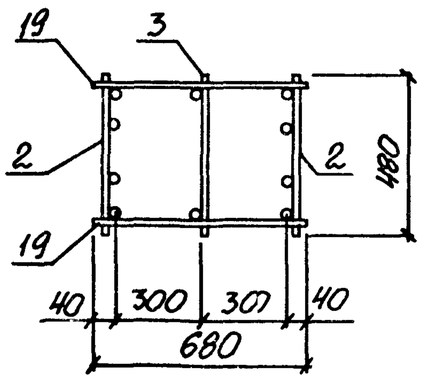

2-2

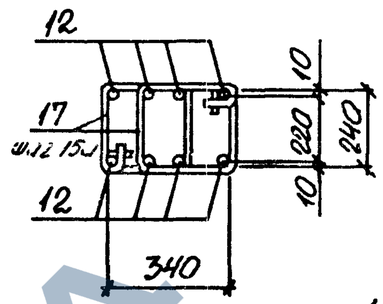

3-3 (9) (ДЛЯ КП20-1, КП20-2)

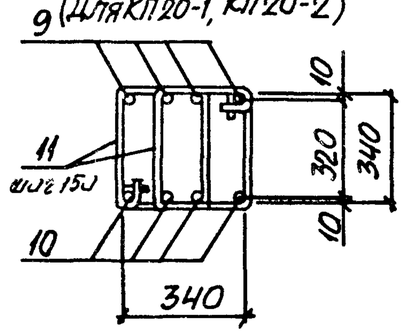

3-3 (ДЛЯ КП20-3)

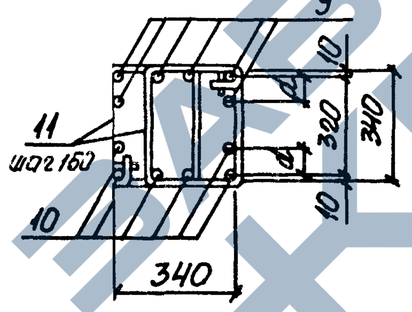

4-4

5-5; 6-6 (ДЛЯ КП20--2)

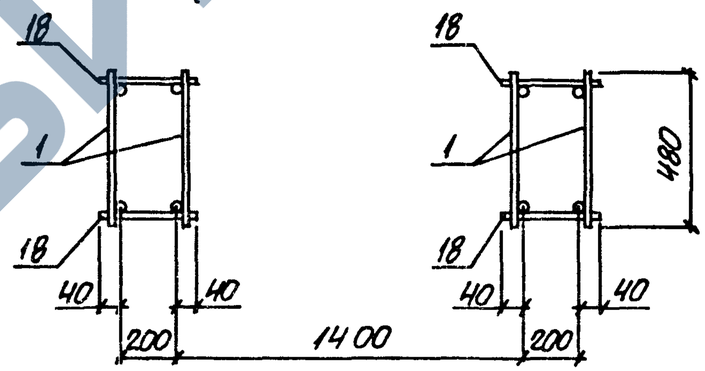

МАРКА КАРКАСА	НОМЕР УЗЛА	ОБОЗНАЧЕНИЕ ДОКУМЕНТА
КП20-1... КП20-3	2; 3	1.424.1-9.6С-25
КП20-1; КП20-2	6	1.424.1-9.6С-26
КП20-3	6-2	
КП20-1... КП20-3	12	1.424.1-9.6С-27

1. АРМАТУРА КЛАССА А-I И А-III ПО ГОСТ 5781-82
2. СПЕЦИФИКАЦИЮ АРМАТУРЫ СМ. ЛИСТЫ 2, 3
3. РАССТОЯНИЕ d СМ. 1.424.1-9.6С-26
4. ПРИ СБОРКЕ ПРОСТРАНСТВЕННЫХ КАРКАСОВ КП 20-1; КП20-3 ДОПОЛНИТЕЛЬНЫЕ ПЛОСКИЕ КАРКАСЫ 15КР 75С (ПОЗ. 4) В ВЕТВЯХ УСТАНАВЛИВАЮТСЯ СО СТОРОНЫ ПОДДОНА ОПАЛУБКИ.

НАЧ. ОТД.	БРОДСКИЙ		1.424.1-9.6С-20
Н. КОНТР.	КУДРИЧЕВСКАЯ		
ГЛ. КОНСТР.	САВРАНСКИЙ		
РУК. ГР.	КУДРИЧЕВСКАЯ		КАРКАС КП 20-1... КП 20-3
РАЗРАБ.	ТРЕМЛЬ		Стадия: Р; Лист: 1; Листов: 3
ПРОВЕР.	ТРЕМЛЬ		ХАРЬКОВСКИЙ ПРОМСТРОЙНИИПРОЕКТ
ИСПОЛН.	КОПИНА		
ИСПОЛН.	ПАРМЕТ		

5-5; 6-6

(Для КП20-1; КП20-3)

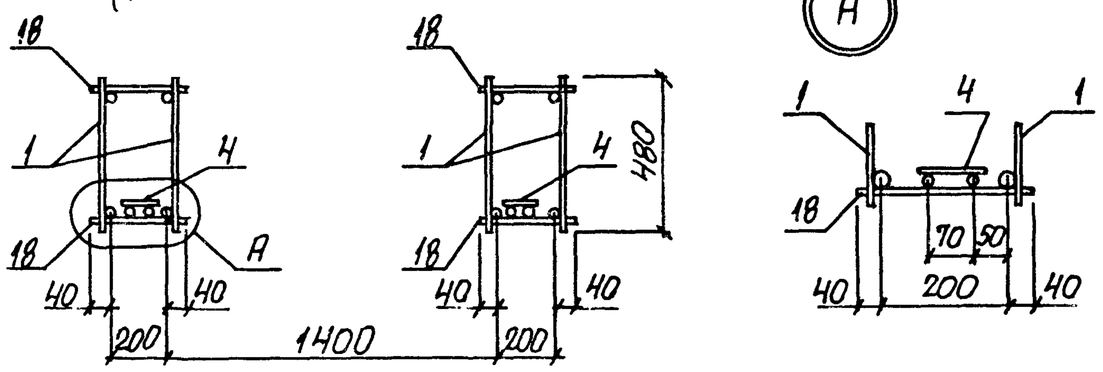

Марка каркаса	Поз.	Наименование	Кол.	Обозначение документа	Масса каркаса, кг
КП20-1	1	Каркас 7КР129с	4	1.424.1-9. 6С-69	897,1
	2	13КР59с-1	2	-141	
	3	14КР48с	1	-145	
	4	15КР75с	2	-146	
	5	Сетка С2	4	-170	
	6	С4-1	4	-172	
	7	Арм. элемент СШ9	4	-169	
	8	СШ8	4		
	9	СШ12	16		
	10	СШ12	16		
	11	Стержень арм. Ст3	120	-173	
	12	Ст5	8		
	13	Ст6	82		
	14	Ст9	56		
	15	Ст12	64		
	16	Ст13	8		
	17	Ст1	18		
	18	ф6AI ℓ=280; 0,06кг	156	Без черт.	
	19	ф6AI ℓ=680; 0,15кг	26		

Марка каркаса	Поз.	Наименование	Кол.	Обозначение документа	Масса каркаса, кг
КП20-2		Поз. 3,5...8; 11...17 по КП20-1			1142,8
	1	Каркас 7КР129с-2	4	1.424.1-9. 6С-69	
	2	13КР59с-2	2	-141	
	9	Арм. элемент СШ14	16	-169	
	10	СШ14	16		
	18	ф8AI ℓ=280; 0,11кг	156	Без черт.	
	19	ф8AI ℓ=680; 0,27кг	26		
КП20-3		Поз. 4...8; 11...18 по КП 20-1			1262,9
	1	Каркас 7КР129с-1	4	1.424.1-9. 6С-69	
	2	13КР59с-4	2	-141	
	3	14КР48с-2	1	-145	
	9	Арм. элемент СШ14	24	-169	
	10	СШ14	24		
	19	ф8AI ℓ=680; 0,27кг	16	Без черт.	

Инв. № подл. | Подпись и дата | Взам. инв. №

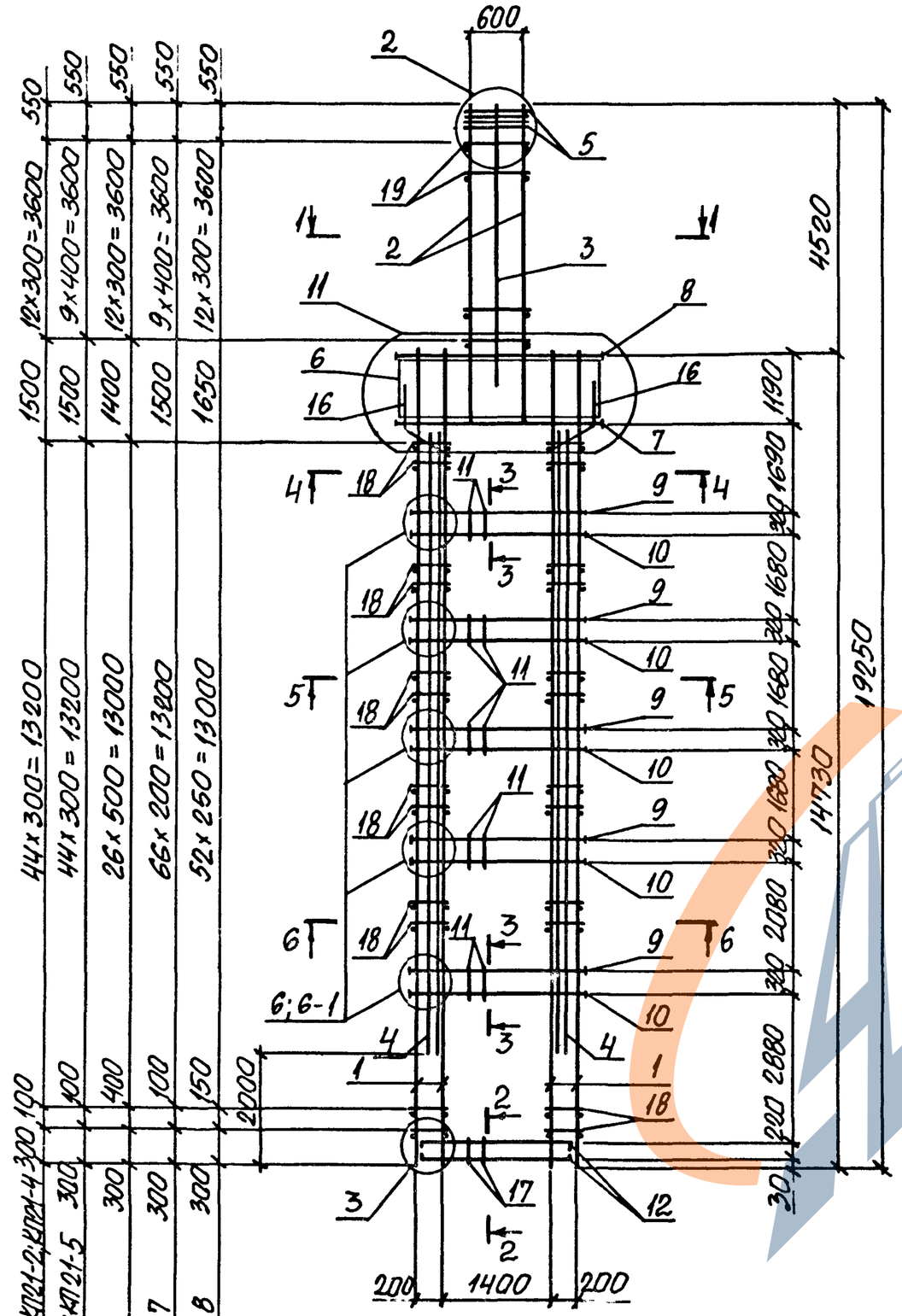

1-1

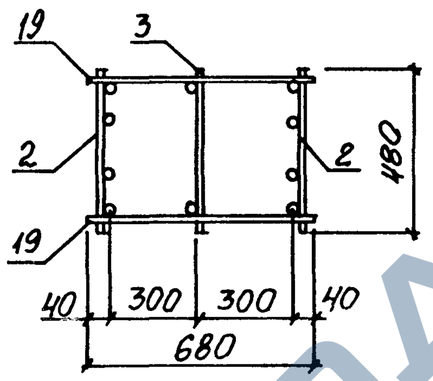

2-2

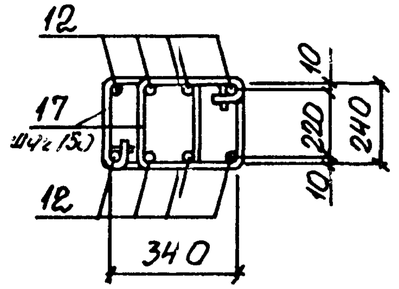

3-3

Для КП21-1... КП21-3)

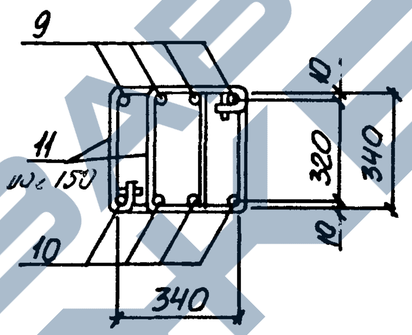

3-3

(Для КП21-4...КП21-8)

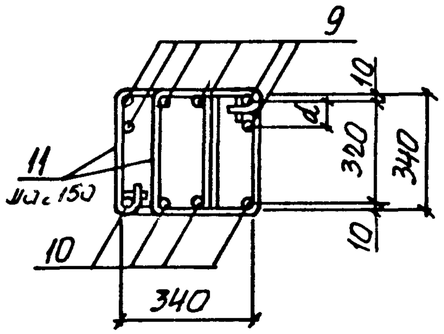

Марка каркаса	Номер узла	Обозначение документа
КП21-1... КП21-8	2;3	1.424.1-9.6С-25
КП21-1... КП21-3	6	1.424.1-9.6С-26
КП21-4... КП21-8	6-1	
КП21-1... КП21-8	11	1.424.1-9.6С-27

1. Арматура класса А-I и А-III по ГОСТ 5781-82
2. Спецификацию арматуры см. на листах 3...5
3. Расстояние a см. 1.424.1-9..6С-26.
4. При сборке пространственных каркасов КП21-1...КП21-5 дополнительные плоские каркасы 15КР85; 15КР95, 15КР115 (поз. 4) устанавливаются со стороны поддона опалубки.

Нач. отд.	Бродский		
Н. контр.	Кудричевская		
Гл. конст.	Савранский		
Рук. гр.	Кудричевская		
Разраб.	Тремль		
Провер.	Тремль		
Исполн.	Копина		
Исполн.	Кармет		

1.424.1-9 6С-21

Каркас КП21-1... КП21-8

Стадия	Лист	Листов
Р	1	5

Харьковский Промстройниипроект

4-4
(Для КП21-2...КП21-6, КП21-8)

5-5
(Для КП21-6; КП21-8)

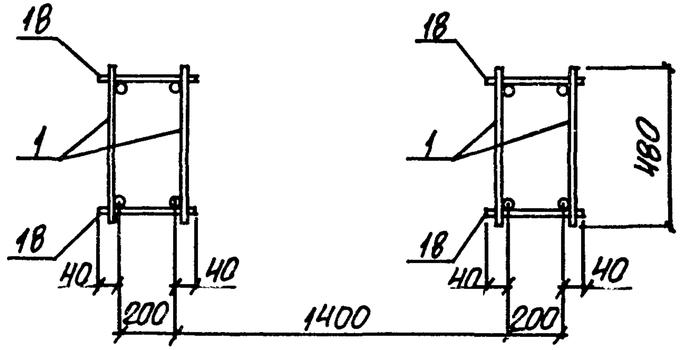

4-4 5-5
(Для КП21-7)

6-6
(Для КП21-7; КП21-8)

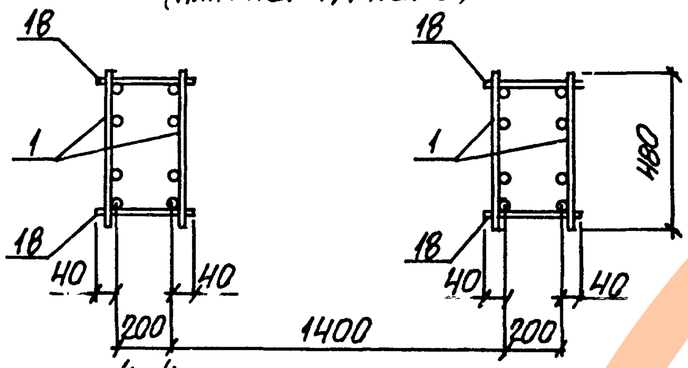

4-4
(Для КП21-1)

5-5; 6-6
(Для КП21-1...КП21-5)

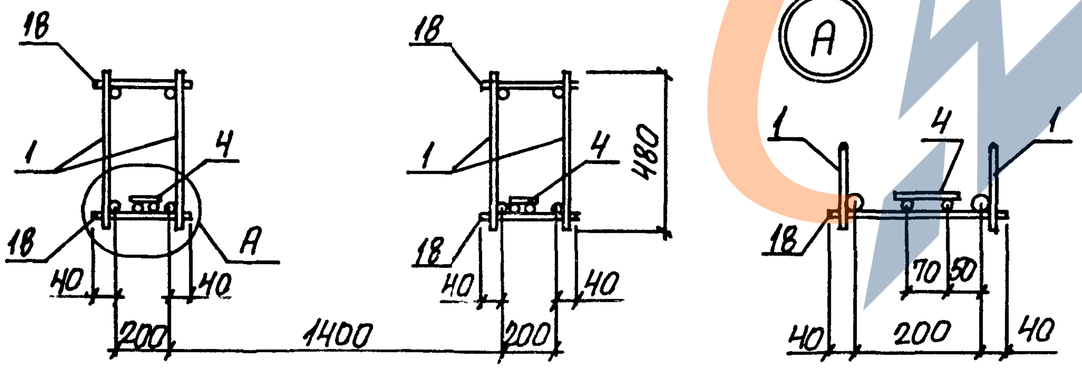

Марка каркаса	Поз.	Наименование	Кол.	Обозначение документа	Масса каркаса, кг
КП21-1	1	Каркас 7КР147с	4	1.424.1-9. 6С-75	1025,3
	2	13КР57с	2	-139	
	3	14КР48с	1	145	
	4	15КР115с	2	-147	
	5	Сетка С2	4	-170	
	6	С4	4	-172	
	7	Арм. элемент СШ10	4	-169	
	8	СШ8	4		
	9	СШ12	20		
	10	СШ12	20		
	11	Стержень арм. Ст3	150	-173	
	12	Ст5	8		
	13	Ст6	72		
	14	Ст9	60		
	15	Ст12	80		
	16	Ст13	8		
	17	Ст1	18		
	18	ф6АI ℓ=280; 0,06 кг	184	Без черт.	
	19	ф6АI ℓ=680; 0,15 кг	26		
КП21-2		Поз. 3,5...8; 11...17; 19 по КП21-1			1205,1
	1	Каркас 7КР147с-2	4	1.424.1-9. 6С-75	
	2	13КР57с-1	2	-139	
	4	15КР85с	2	-146	
	9	Арм. элемент СШ13	20	-169	
	10	СШ13	20		
	18	ф8АI ℓ=280; 0,11 кг	184	Без черт.	

Инв.№ подл. | Подпись и дата | Взам. инв.№

Марка каркаса	Поз.	Наименование	Кол.	Обозначение документа	Масса каркаса, кг
КП21-3		Поз.5...8;11...18 по КП21-1			1310,9
	1	Каркас 7КР147с-1	4	1.424.1-9. 6С-75	
	2	13КР57с-3	2	-139	
	3	14КР48с-1	1	-145	
	4	15КР95с	2	-147	
	9	Арм. элемент СШ 15	20	-169	
	10	СШ 15	20		
	19	ф8АI, ℓ=680; 0,27кг	20	БЕЗ ЧЕРТ.	
КП21-4		Поз. 3,5...8;11...17 по КП21-1			1357,2
	1	Каркас 7КР147с-2	4	1.424.1-9. 6С-75	
	2	13КР57с-2	2	-139	
	4	15КР85с	2	-146	
	9	Арм. элемент СШ 14	30	-169	
	10	СШ 14	20		
	18	ф8АI, ℓ=280; 0,11кг	184	БЕЗ ЧЕРТ.	
	19	ф8АI, ℓ=680; 0,27кг	26		
КП21-5		Поз. 5...8,11...17 по КП21-1			1481,2
	1	Каркас 7КР147с-2	4	1.424.1-9. 6С-75	
	2	13КР57с-3	2	-139	
	3	14КР48с-1	1	-145	
	4	15КР85с	2	-146	
	9	СШ 15	30	-169	
	10	СШ 15	20		
	18	ф8АI, ℓ=280; 0,11кг	184	БЕЗ ЧЕРТ.	
	19	ф8АI, ℓ=680; 0,27кг	20		

Марка каркаса	Поз.	Наименование	Кол.	Обозначение документа	Масса каркаса, кг
КП21-6		Поз. 3,5...8; 11...17 по КП21-1			1692,2
	1	Каркас 7КР147с-4	4	1.424.1-9. 6С-75	
	2	13КР57с-2	2	-139	
	9	Арм. элемент СШ 15	30	-169	
	10	СШ 15	20		
	18	ф8АI, ℓ=280; 0,11кг	112	БЕЗ ЧЕРТ.	
	19	ф8АI, ℓ=680; 0,27кг	26		
КП21-7		Поз.3,5...8;11-17 по КП21-1			1739,2
	1	Каркас 8КР147с	4	1.424.1-9. 6С-87	
	2	13КР57с-3	2	-139	
	3	14КР48с-1	1	-145	
	9	Арм. элемент СШ 15	30	-169	
	10	СШ 15	20		
	18	ф8АI ℓ=280; 0,11кг	272	БЕЗ ЧЕРТ.	
	19	ф8АI ℓ=680; 0,27кг	20		
КП21-8		Поз. 3,5...8; 11...17 по КП21-1			2182,4
	1	Каркас 9КР147с-4	4	1.424.1-9. 6С-107	
	2	13КР57с-2	2	-139	
	9	Арм. элемент СШ 15	30	-169	
	10	СШ 15	20		
	18	ф8АI, ℓ=280; 0,11кг	216	БЕЗ ЧЕРТ.	
	19	ф8АI, ℓ=680; 0,27кг	26		

Взам. инв.№ | Подпись и дата | Инв.№ подл.

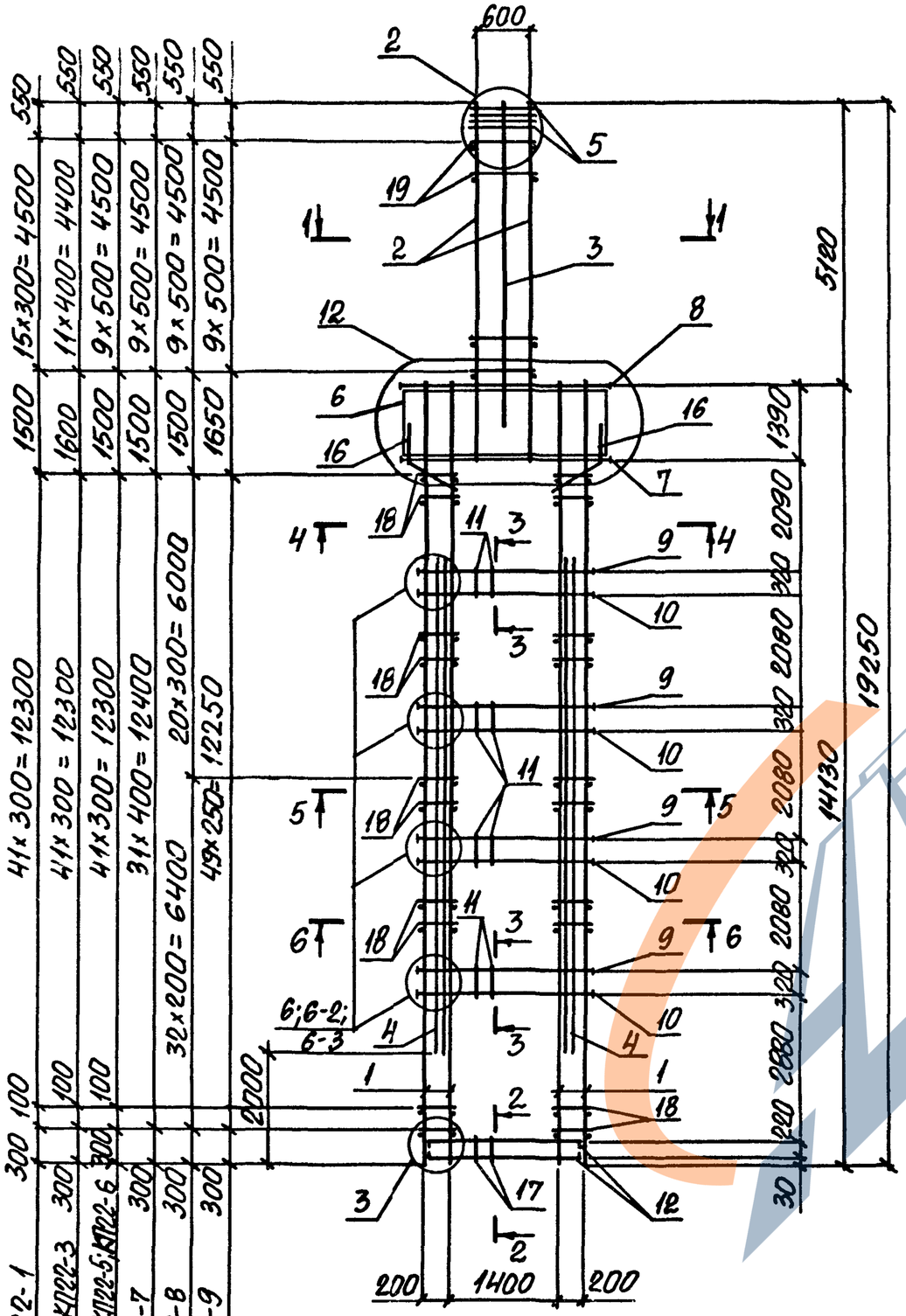

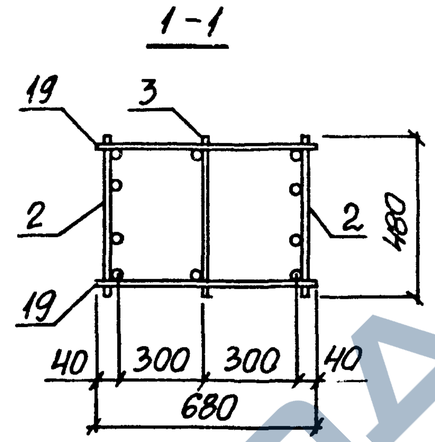

Марка каркаса	Номер узла	Обозначение документа
КП22-1... КП22-9	2;3	1.424.1-9.6С-25
КП22-1... КП22-3	6	1.424.1-9.6С-26
КП22-4;КП22-5;КП22-6;КП22-9	6-2	
КП22-7; КП22-8	6-3	
КП22-1... КП22-9	12	1.424.1-9.6С-27

Нач.отд.	Бродский		
Н.контр.	Кудричевская		
Гл.констр.	Савранский		
Рук.гр.	Кудричевская		
Разраб.	Тремль		
Провер.	Тремль		
Исполн.	Копина		
Исполн.	Пармет		

1.424.1-9.6С-22

КАРКАС КП22-1... КП22-9

Стадия	Лист	Листов
Р	1	6

ХАРЬКОВСКИЙ ПРОМСТРОЙНИИПРОЕКТ

4-4
(Для КП22-1...КП22-8)

5-5
(Для КП22-5, КП22-7...КП22-8)

6-6
(Для КП22-5; КП22-7)

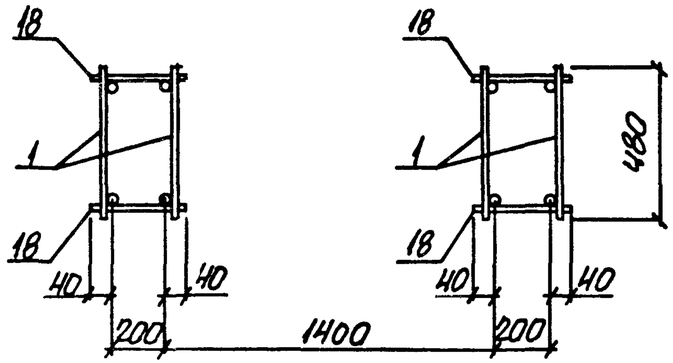

5-5
(Для КП22-1...КП22-4; КП22-6)

6-6
(Для КП22-1...КП22-4)

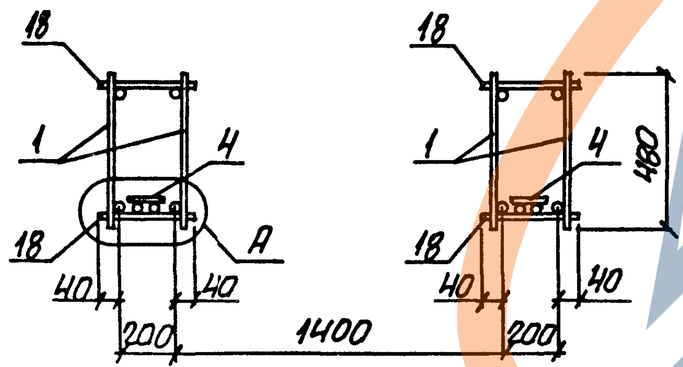

4-4
(Для КП22-9)

5-5
(Для КП22-9)

6-6
(Для КП22-8; КП22-9)

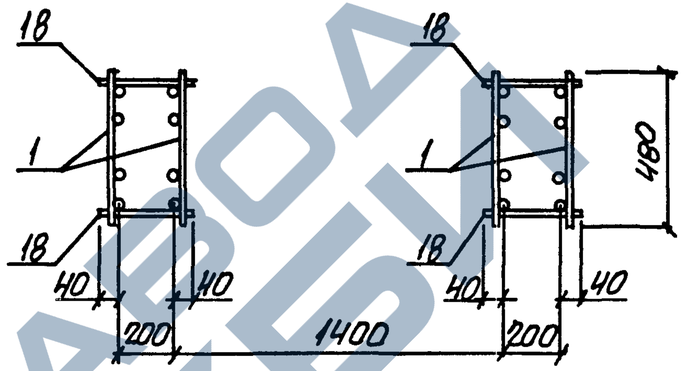

6-6
(Для КП22-6)

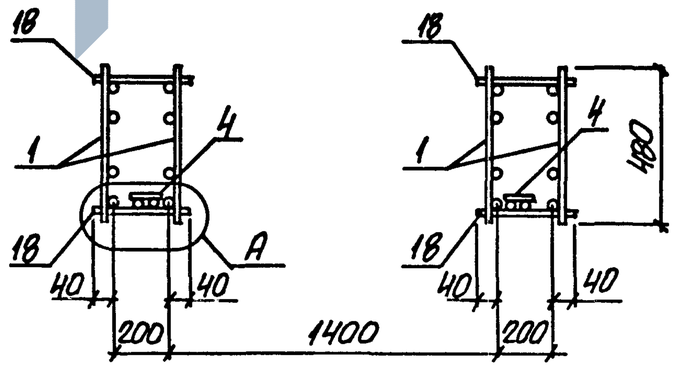

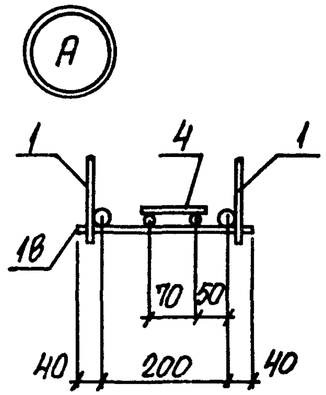

1. Арматура класса А-I и А-III по ГОСТ5781-82
2. Спецификацию арматуры по листы 3...6
3. Расстояние a см. 1.424.1-9.6С-26.
4. При сборке пространственных каркасов КП22-1... КП2-5 дополнительные плоские каркасы 15КР90С, 15КР80С (поз. 4) в ветвях устанавливаются со стороны поддона опалубки.

Инв.№ подл. | Подпись и дата | Взам.инв.№

Марка каркаса	Поз.	Наименование	Кол.	Обозначение документа	Масса каркаса, кг
КП 22-1	1	Каркас 7Кр141с	4	1.424.1-9.6С-73	968,2
	2	13Кр65с	2	-148	
	3	14Кр54с	1	-145	
	4	15Кр90с	2	-147	
	5	Сетка С2	4	-170	
	6	С4-1	4	-172	
	7	Арм. элемент СШ9	4	-169	
	8	СШ8	4		
	9	СШ13	16		
	10	СШ13	16		
	11	Стержень арм. Ст3	120	-173	
	12	Ст5	8		
	13	Ст6	82		
	14	Ст9	56		
	15	Ст12	64		
	16	Ст13	8		
	17	Ст1	18		
	18	Ф6АI, ℓ=280; 0,06 кг	172	Без черт.	
	19	Ф6АI, ℓ=680; 0,15 кг	32		
КП 22-2		Поз. 1,4...6,8,11...18 по КП 22-1			1125,2
	2	Каркас 13Кр65с-3	2	1.424.1-9.6С-148	
	3	14Кр54с-1	1	-145	
	7	Арм. элемент СШ10	4	-169	
	9	СШ14	16		
	10	СШ14	16		
	19	Ф8АI, ℓ=680; 0,27кг	24	Без черт.	

Марка каркаса	Поз.	Наименование	Кол.	Обозначение документа	Масса каркаса, кг
КП 22-3		Поз. 4,5,6,8,11...18 по КП 22-1			1217,7
	1	Каркас 7Кр141с-1	4	1.424.1-9.6С-73	
	2	13Кр65с-3	2	-143	
	3	14Кр54с-1	1	-145	
	4	15Кр80с	2	-146	
	7	Арм. элемент СШ10	4	-169	
	9	СШ15	16		
	10	СШ15	16		
	19	Ф8АI, ℓ=680; 0,27кг	24	Без черт.	
КП 22-4		Поз. 4,5...8,11...18 по КП 22-1			1311,1
	1	Каркас 7Кр141с-1	4	1.424.1-9.6С-73	
	2	13Кр65с-4	2	-143	
	3	14Кр54с-2	1	-145	
	4	15Кр80с	2	-146	
	9	Арм. элемент СШ14	24	-169	
	10	СШ14	24		
	19	Ф8АI, ℓ=680; 0,27кг	20	Без черт.	
КП 22-5		Поз. 5,6,8,11...17 по КП 22-1			1506,4
	1	Каркас 7Кр141с-2	4	1.424.1-9.6С-103	
	2	13Кр65с-4	2	-143	
	3	14Кр54с-2	1	-145	
	7	Арм. элемент СШ10	4	-169	
	9	СШ15	24		
	10	СШ15	24		
	18	Ф8АI, ℓ=280; 0,11кг	172	Без черт.	
	19	Ф8АI, ℓ=680; 0,27кг	20		

Инв.№ подл. | Подпись и дата | Взам.инв.№

Марка каркаса	Поз.	Наименование	Кол.	Обозначение документа	Масса каркаса, кг
КП22-6		Поз. 5,6,8,11...17 по КП22-1			1610,3
	1	Каркас 9КР141с-1	4	1.424.1-9.6С-103	
	2	13КР65с-5	2	-143	
	3	14КР54с-2	1	-145	
	4	15КР80с	2	-146	
	7	Арм. элемент СШ10	4	-169	
	9	СШ15	24		
	10	СШ14	24		
	18	Ф8АI, ℓ=280; 0,11кг	172	БЕЗ ЧЕРТ.	
	19	Ф10АI, ℓ=680; 0,42кг	20		
КП22-7		Поз. 5,6,8,11...17 по КП22-1			1670,7
	1	Каркас 7КР141с-3	4	1.424.1-9.6С-73	
	2	13КР65с-4	2	-143	
	3	14КР54с-2	1	-145	
	7	Арм. элемент СШ10	4	-169	
	9	Арм. элемент СШ15	32		
	10	СШ15	24		
	18	Ф8АI, ℓ=280; 0,11кг	128	БЕЗ ЧЕРТ.	
	19	Ф8АI, ℓ=680; 0,27кг	20		

Марка каркаса	Поз.	Наименование	Кол.	Обозначение документа	Масса каркаса, кг
КП22-8		Поз. 5,6,8,11...17 по КП22-1			1866,3
	1	Каркас 9КР141с-2	4	1.424.1-9.6С-103	
	2	13КР65с-5	2	-143	
	3	14КР54с-2	1	-145	
	7	Арм. элемент СШ10	4	-169	
	9	СШ15	32		
	10	СШ15	24		
	18	Ф8АI, ℓ=280; 0,11кг	212	БЕЗ ЧЕРТ.	
	19	Ф10АI, ℓ=280; 0,42кг	20		
КП22-9		Поз. 5,6,8,11...17 по КП22-1			2460,4
	1	Каркас 8КР141с-2	4	1.424.1-9.6С-85	
	2	13КР65с-4	2	-143	
	3	14КР54с-2	1	-145	
	7	Арм. элемент СШ10	4	-169	
	9	СШ15	24		
	10	СШ14	24		
	18	Ф8АI, ℓ=280; 0,11кг	204	БЕЗ ЧЕРТ.	
	19	Ф8АI, ℓ=680; 0,27кг	20		

Инв.№подл. | Подпись и дата | Взам.инв.№

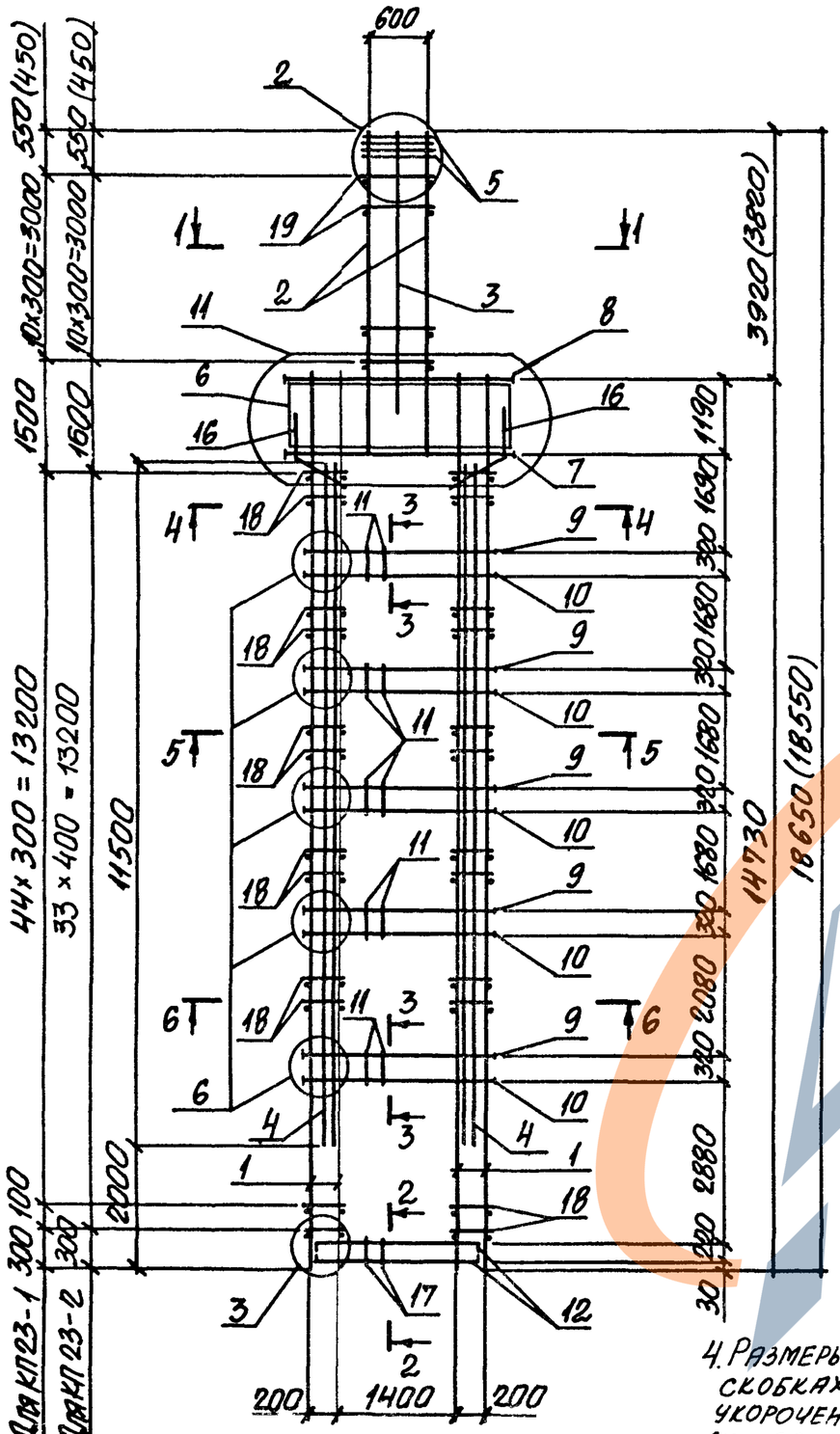

4. Размеры, указанные в скобках, даны для колонн, укороченных на 100 мм (см. докум. -ТТ п. 2.5).

1-1

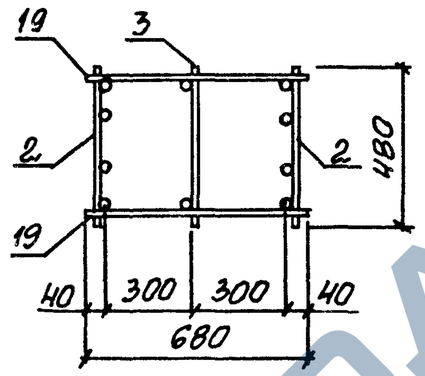

2-2

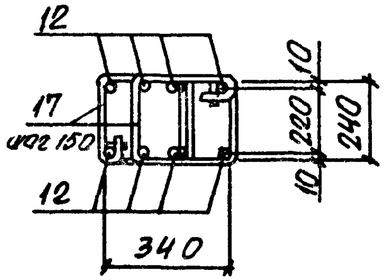

3-3

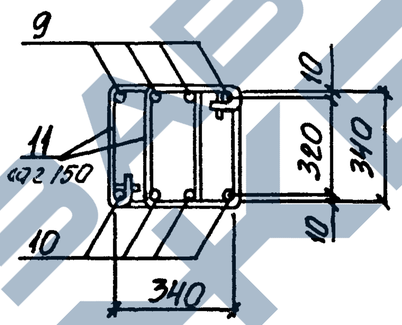

4-4, 5-5, 6-6
(для КП23-2)

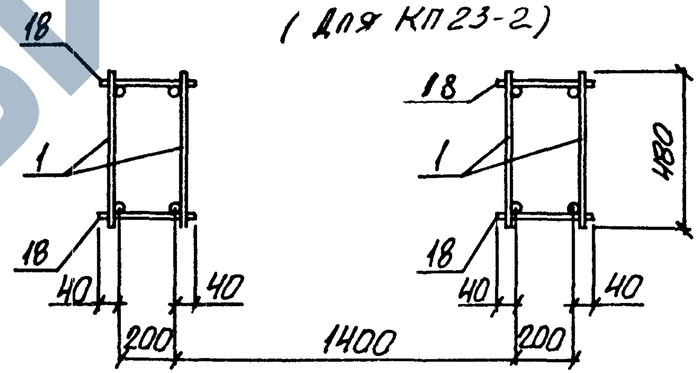

Марка каркаса	Номер узла	Обозначение документа
КП23-1, КП23-2	2; 3	1.424.1-9.6С-25
	6	1.424.1-9.6С-26
	11	1.424.1-9.6С-27

1. Арматура класса А-I и А-III по ГОСТ 5781-82.
2. Спецификацию арматуры см. на листе 3.
3. При сборке пространственного каркаса КП23-1 дополнительный плоский каркас 15КР115С (поз. 4) устанавливается со стороны поддона опалубки.

Нач. отд.	Бродский		1.424.-9.6С-23
Н. контр.	Кудричевская		
Гл. констр.	Савранский		
Рук. гр.	Кудричевская		
Разраб.	Тремль		Каркас КП23-1, КП23-2
Провер.	Тремль		
Исполн.	Копина		
Исполн.	Кармет		

Стадия	Лист	Листов
Р	1	3

Харьковский Промстройниипроект

4-4; 5-5; 6-6
(для КП23-1)

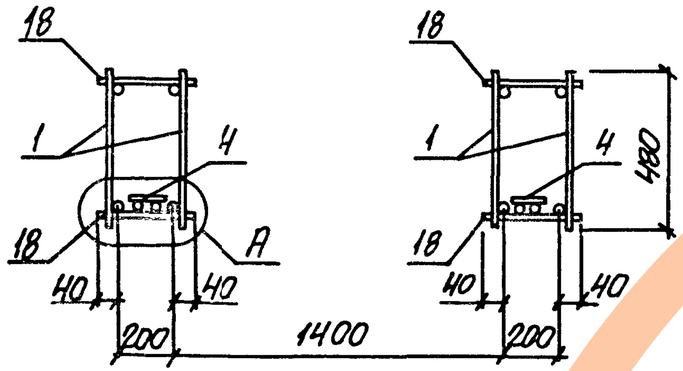

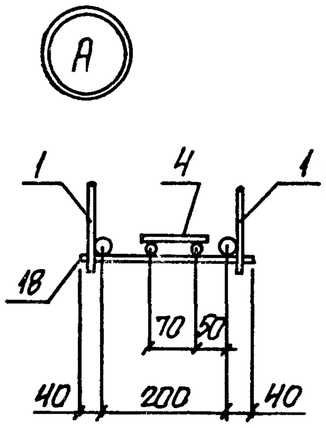

Марка каркаса	Поз.	Наименование	Кол.	Обозначение документа	Масса каркаса, кг
КП23-1	1	Каркас 7КР147с	4	1.424.1-9. 6С-75	1001,7
	2	13КР51с-1	2	-137	
	3	14КР41с	1	-144	
	4	15КР115с	2	-147	
	5	Сетка С2	4	-170	
	6	С4	4	-172	
	7	Арм. элемент СШ10	4	-169	
	8	СШ8	4		
	9	СШ12	20		
	10	СШ12	20		
	11	Стержень арм. Ст2	150	-173	
	12	Ст5	8		
	13	Ст6	72		
	14	Ст9	60		
	15	Ст12	87		
	16	Ст13	8		
	17	Ст1	18		
	18	ФбАI, ℓ=280; 0,06кг	184	БЕЗ ЧЕРТ.	
	19	ФбАI, ℓ=680; 0,15кг	22		
КП23-2		Поз. 3,5...8; 11...17; 19 по КП23-1			1328,7
	1	Каркас 7КР147с-3	4	1.424.1-9. 6С-75	
	2	13КР51с-2	2	-137	
	9	Арм. элемент СШ15	20	-169	
	10	СШ13	20		
	18	ФвАI, ℓ=280; 0,11кг	136	БЕЗ ЧЕРТ.	

Инв.№ подл. | Подпись и дата | Взам. инв.№

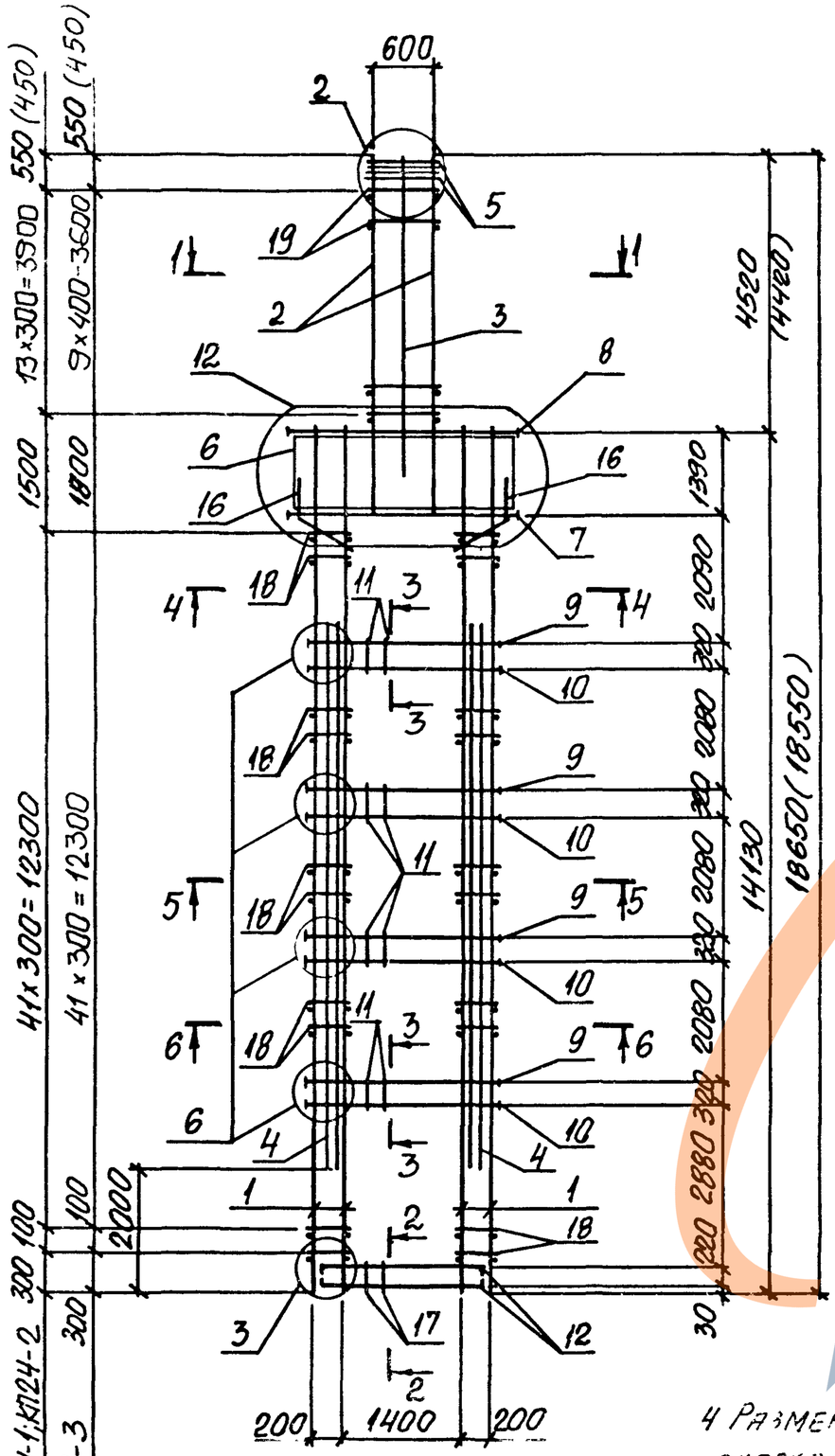

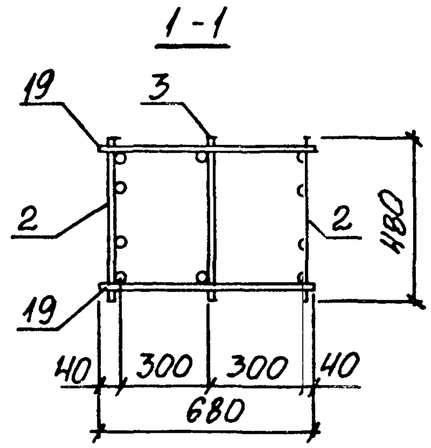

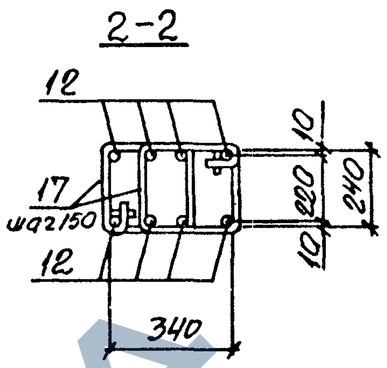

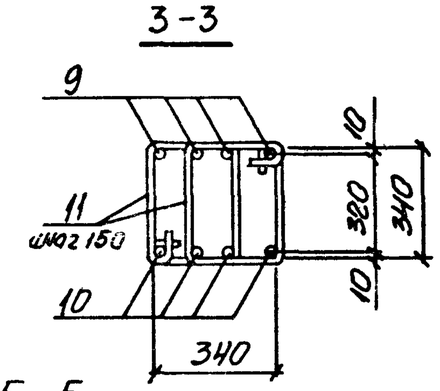

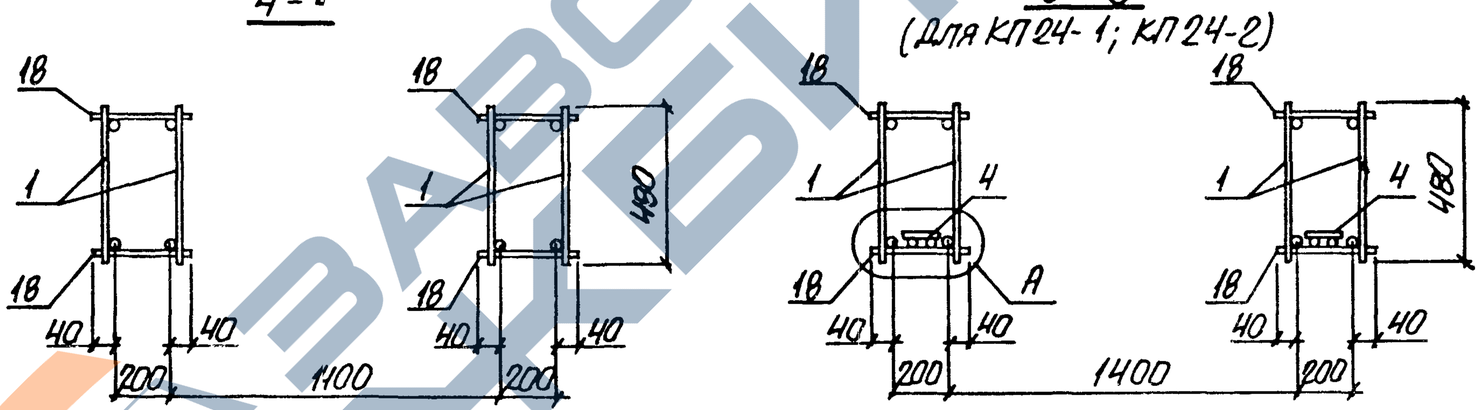

Марка каркаса	Номер узла	Обозначение документа
КП 24-1... КП 24-3	2;3	1424.1-9.60-25
	6	1424.1-9.60-26
	12	1.424.1-9.60-27

1. Арматура класса А-I и А-III по ГОСТ 5781-82.
2. Спецификацию арматуры см. листы 2,3.
3. При сборке пространственных каркасов дополнительные плоские каркасы 15КР80С и 15КР90С (поз. 4) в ветвях устанавливаются со стороны поддона опалубки

4 Размеры, указанные в скобках, даны для колонн, укороченных на 100 мм (см. докум. - ТТ п. 2.5)

Нач. отд.	Бродский		
Н. контр.	Кудричевская		
Гл. констр.	Савранский		
Рук. гр.	Кудричевская		
Разраб.	Тремль		
Провер.	Тремль		
Исполн.	Копина		
Исполн.	Пармет		

1424-9.60-24

Каркас КП 24-1... КП 24-3

Стадия	Лист	Листов
Р	1	3

ХАРЬКОВСКИЙ ПРОМСТРОЙНИИПРОЕКТ

6-6

(Для КП24-3)

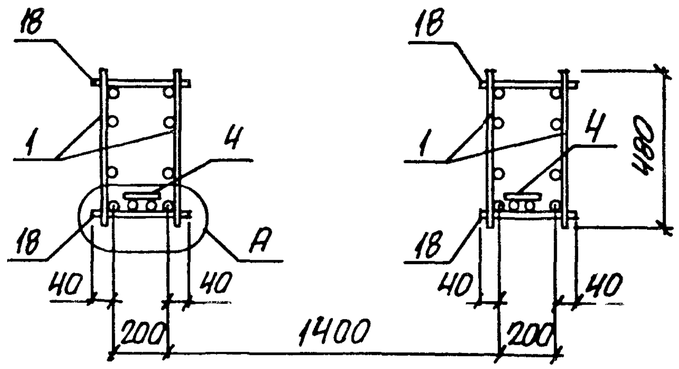

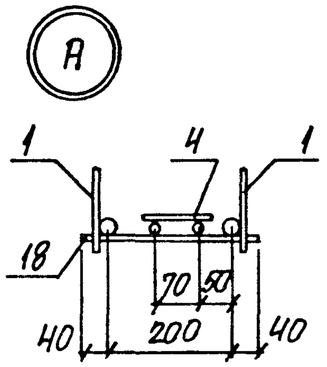

Марка каркаса	Поз.	Наименование	Кол.	Обозначение документа	Масса каркаса, кг
КП24-1	1	Каркас 7КР141с	4	1.424.1-9. 6С-73	1631,8
	2	13КР59с-1	2	-141	
	3	14КР48с	1	-145	
	4	15КР90с	2	-147	
	5	Сетка С2	4	-170	
	6	С4-1	4	-172	
	7	Арм. элемент СШ10	4	-169	
	8	СШ8	4		
	9	СШ14	16		
	10	СШ14	16		
	11	Стержень арм. Ст3	120	-175	
	12	Ст5	8		
	13	Ст6	82		
	14	Ст9	56		
	15	Ст12	64		
	16	Ст13	8		
	17	Ст1	18		
	18	ф6АI, ℓ=280; 0,06кг	172	БЕЗ ЧЕРТ.	
	19	ф6АI, ℓ=680; 0,15кг	28		

Марка каркаса	Поз.	Наименование	Кол.	Обозначение документа	Масса каркаса кг
КП24-2		Поз. 3,5,6,8, 11...19 по КП24-1			1690,8
	1	Каркас 7КР141с-1	4	1.424.1-9 6С-73	
	2	13КР59с-2	2	-141	
	4	15КР80с	2	-146	
	7	Арм. элемент СШ9	4	-169	
	9	СШ14	16		
	10	СШ14	16		
КП24-3		Поз. 3,5...8; 11...18 по КП24-1			1357,4
	1	Каркас 9КР141с-1	4	1.424.1-9. 6С-103	
	2	13КР59с-3	2	-141	
	3	14КР48с-1	1	-145	
	4	15КР80с	2	-146	
	9	Арм. элемент СШ15	16	-169	
	10	СШ15	16		
	19	ф8АI. ℓ=680; 0,27кг	20	БЕЗ ЧЕРТ.	

Инв. № подл. | Подпись и дата | Взам. инв. №

https://zavodjbi.com/

1

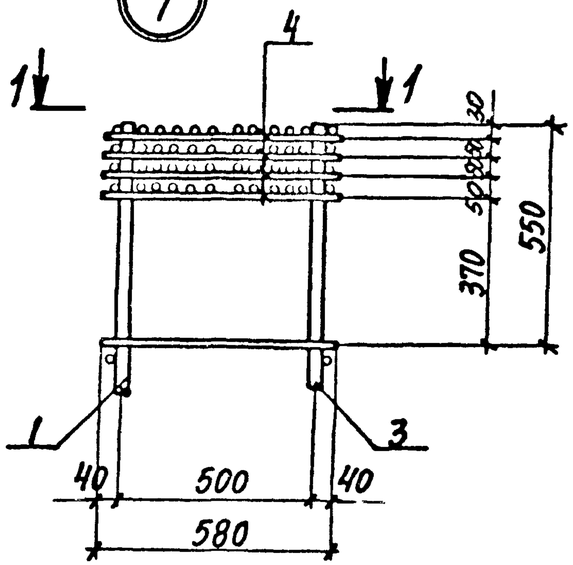

1-1

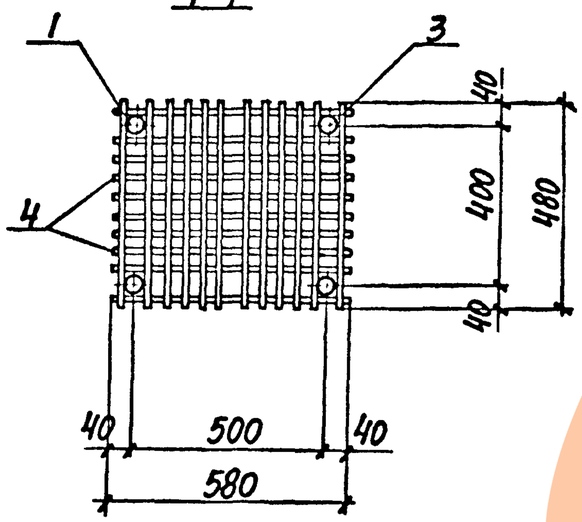

2

4 для КП14; КП16

5 для КП13; КП15; КП17...КП24

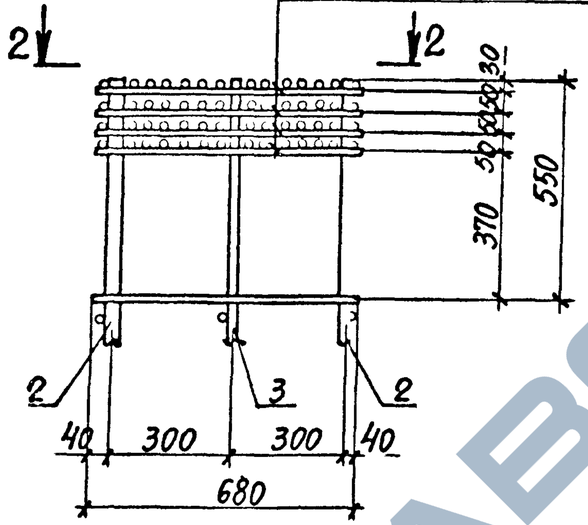

2-2

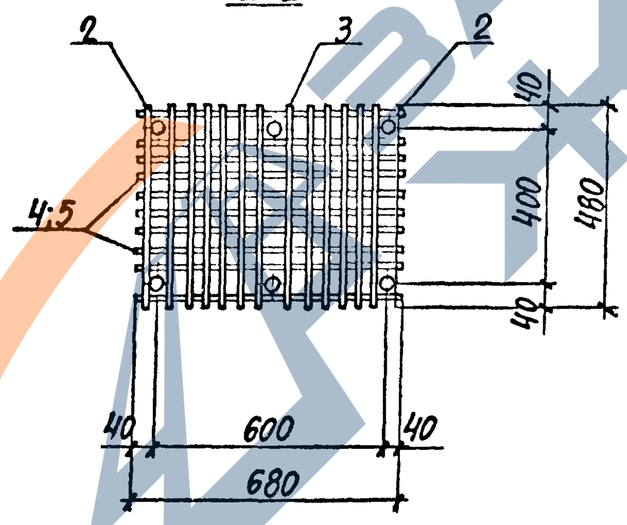

3

16 для КП1... КП12

17 для КП14; КП16

18 для КП13; КП15; КП17...КП24

2 для КП1...КП12

1 для КП13...КП24

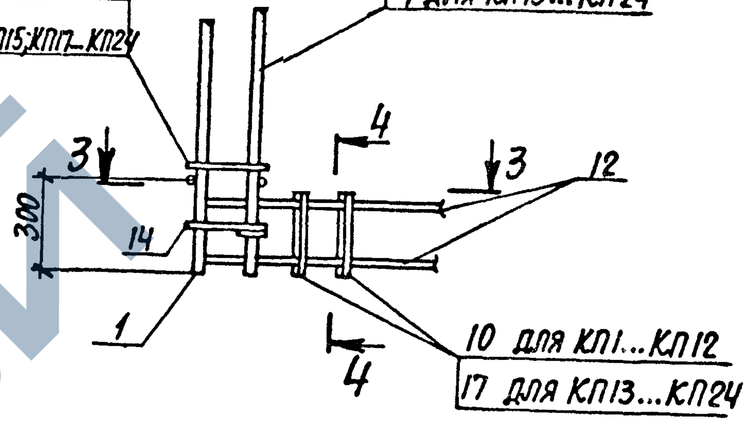

3-3

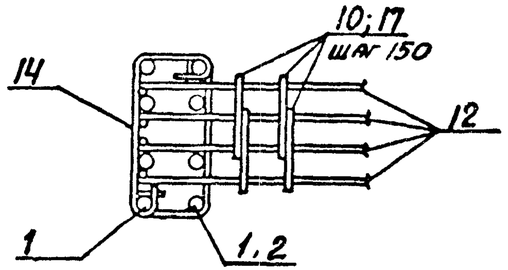

4-4

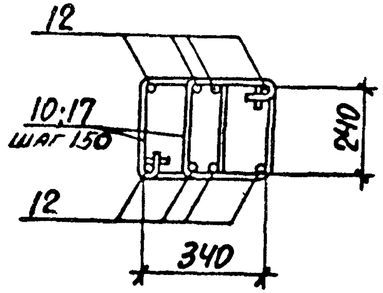

Узлы замаркированы на чертежах пространственных каркасов.

Нач отд	Бродский		
Н контр	Кудричевская		
Гл констр	Саврянский		
Разраб.	Кудричевская		
Проверил	Тремль		
Исполн.	Копина		

1.4 24.1-9.6С-25

Узел 1...3

Стадия	Лист	Листов
Р		1

ХАРЬКОВСКИЙ ПРОМСТРОЙНИИПРОЕКТ

Инв.№ подл. | Подпись и дата | Взам. инв.№

ЗАВОД ЖБИ

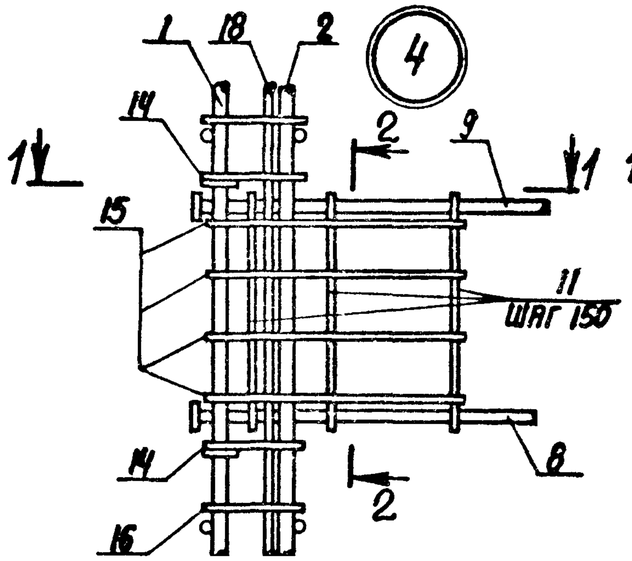

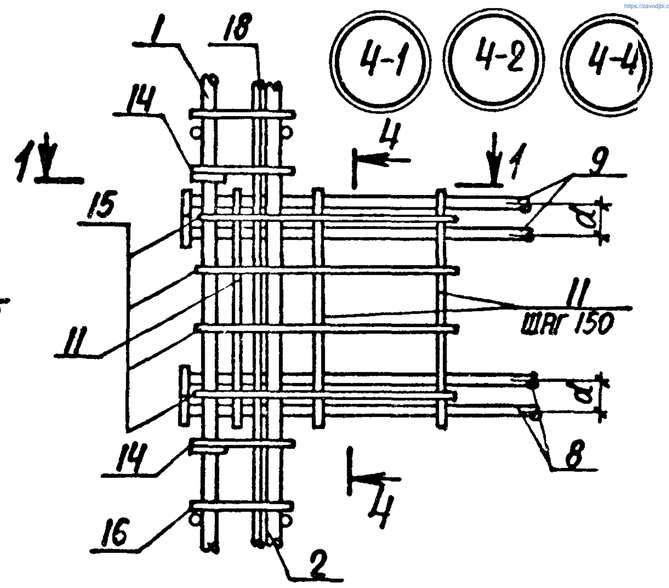

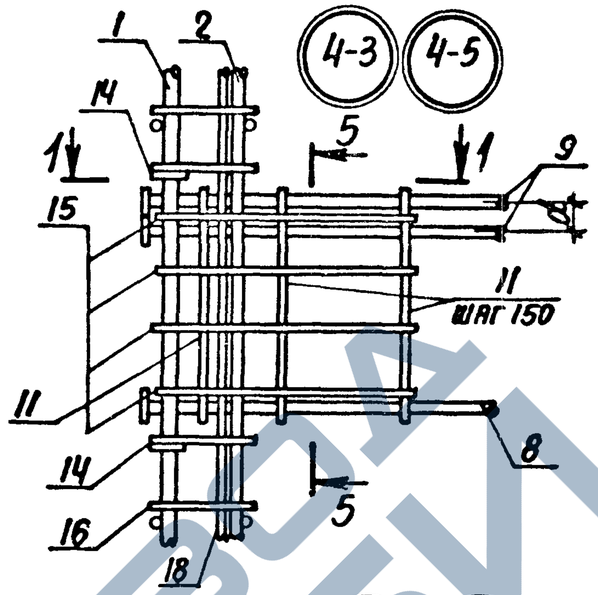

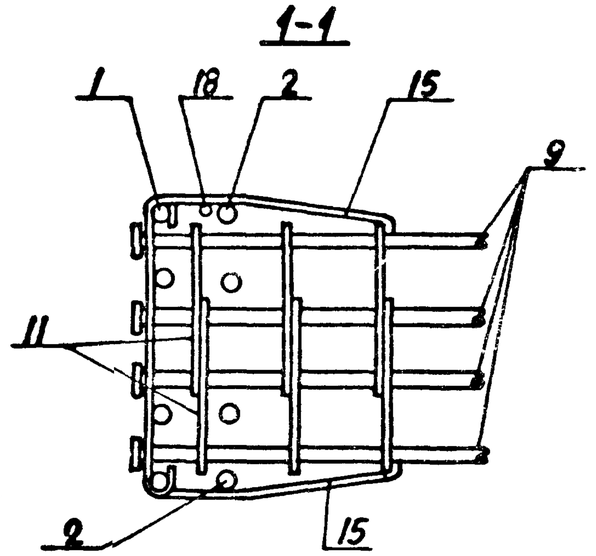

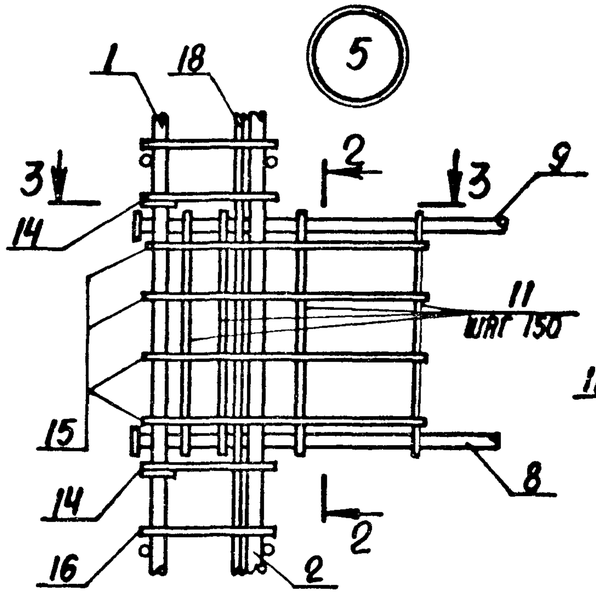

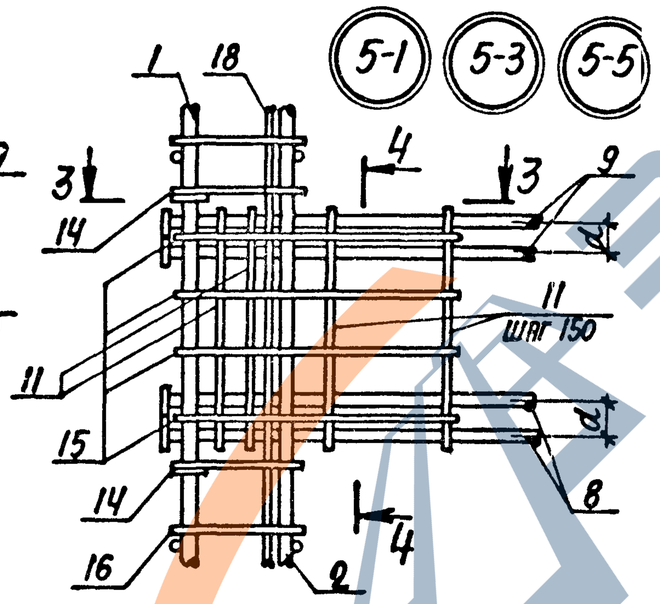

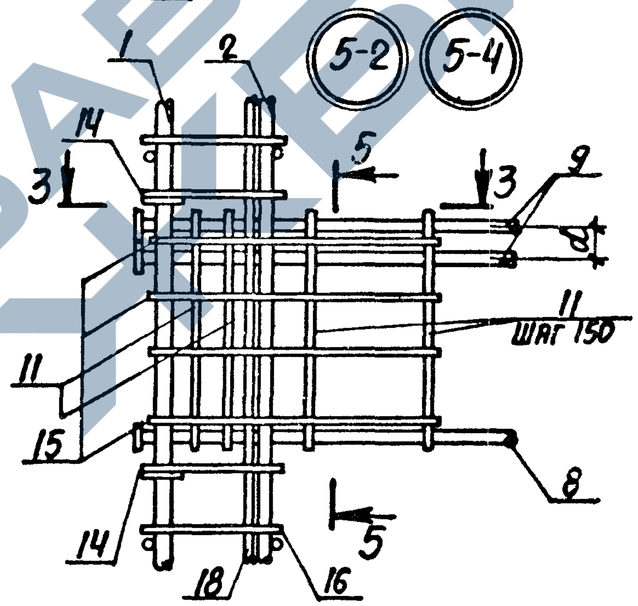

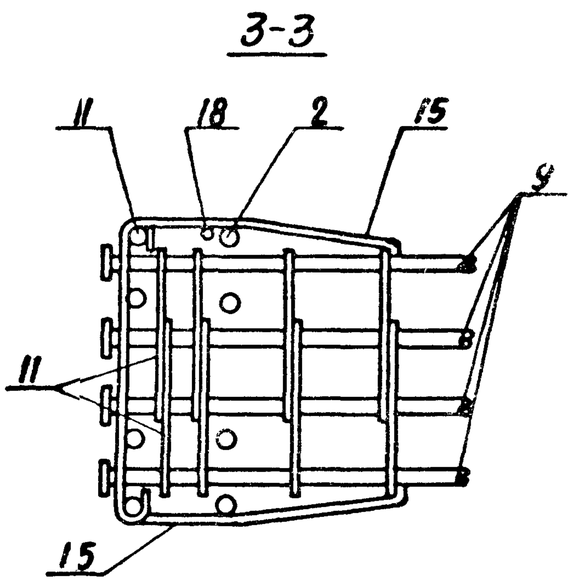

2-2

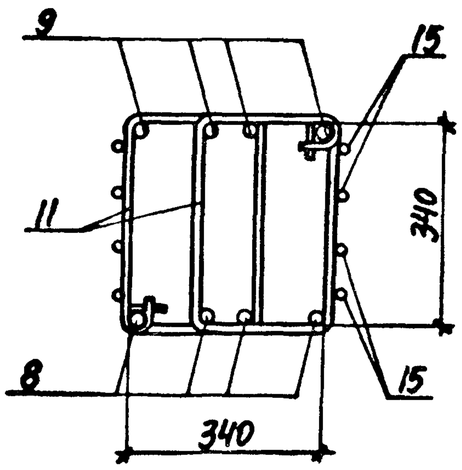

Расстояние a между осями стержней поз. 8,9,10 принимать равным высоте анкерной шайбы, см. 1.424.1-9.6С-159.

Нач. отд.	Бродский			1.424.1-9.6С-26	
Н. контр.	Кудричевская				
Гл. констр.	Савранский				
Разраб.	Кудричевская			Узел 4; 4-1... 4-5; 5; 5-1... 5-5; 6; 6-1... 6-4.	Стадия: Р; Лист: 1; Листов: 2
Проверил	Тремль				
Исполн.	Копина				Харьковский Промстройниипроект

https://zavodbi.com/

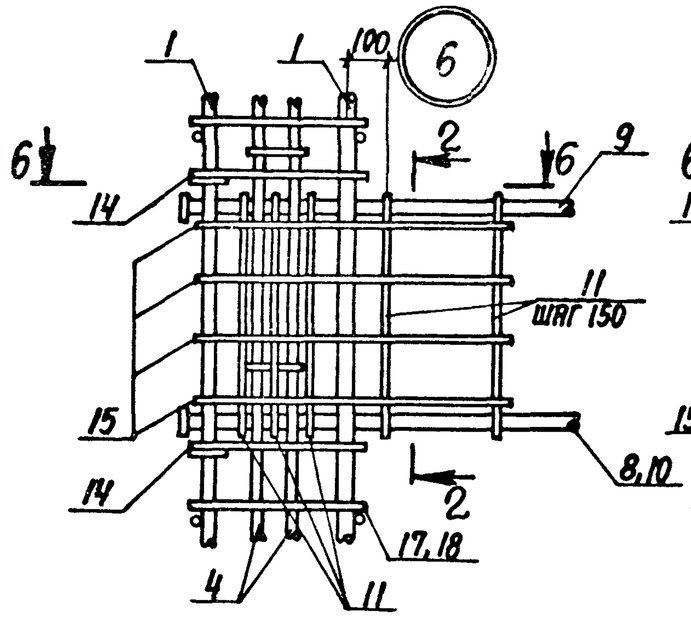

4-4

(Для узла 4-1; 5-1; 6-2)

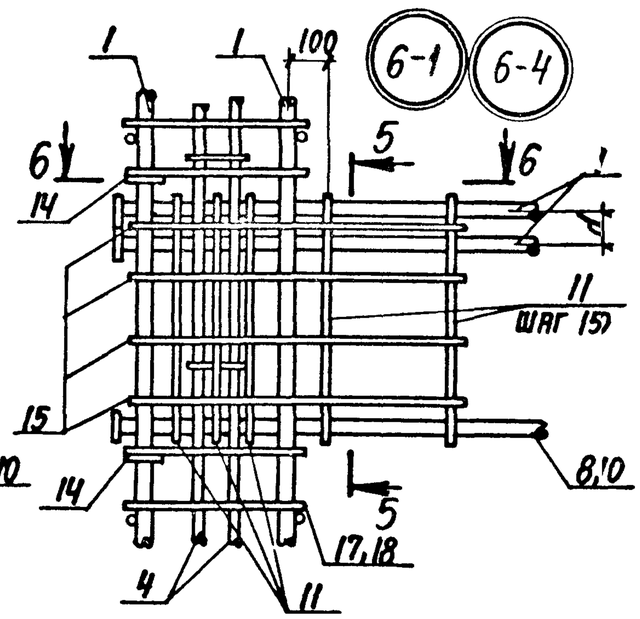

4-4

(Для узла 4-2; 5-5)

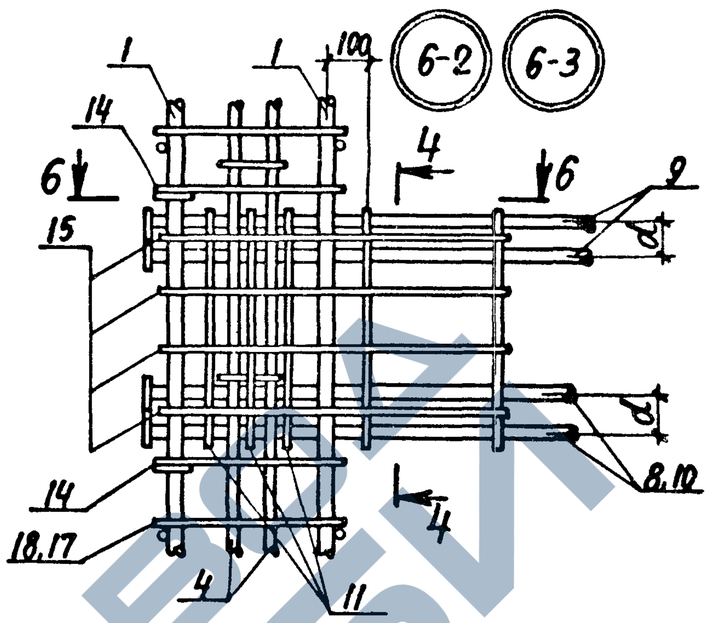

4-4

(Для узла 4-4; 5-3; 6-3)

5-5

(Для узла 4-3; 5-2; 6-1)

6-6

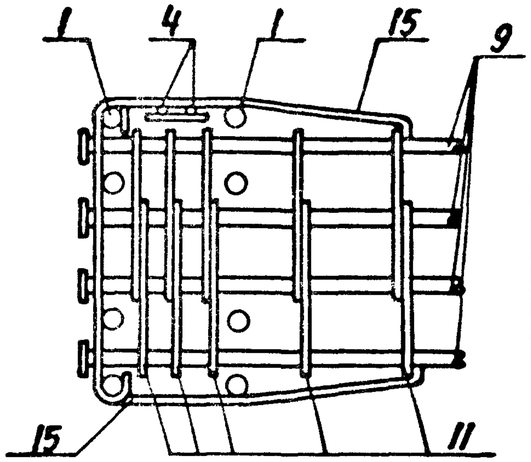

5-5

(Для узла 4-5; 5-4; 6-4)

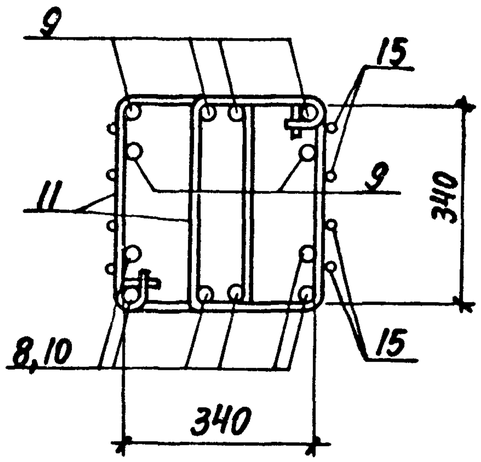

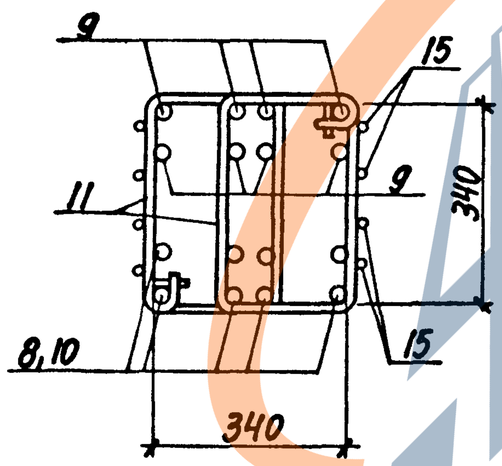

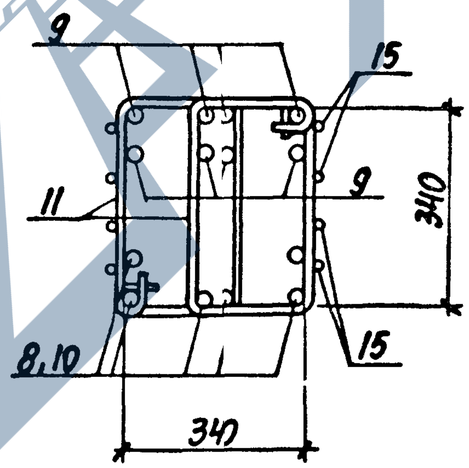

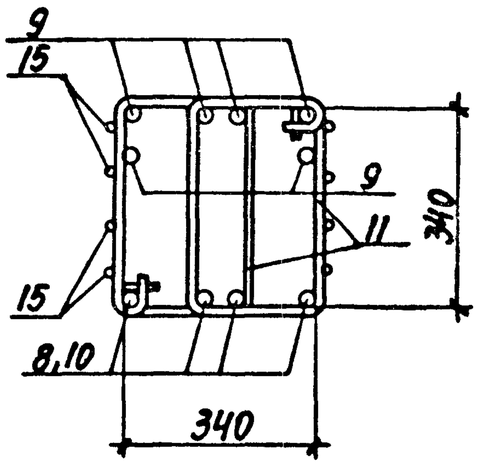

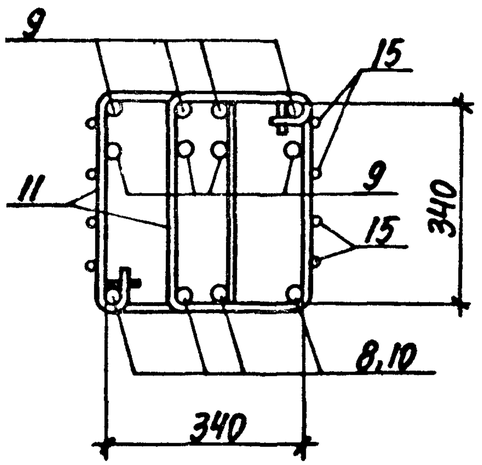

1. Количество стержней продольной арматуры ветвей показано условно.
2. Наличие отдельных стержней поз. 18 или плоских каркасов (поз. 4) устанавливается по соответствующим спецификациям пространственных каркасов. (поз. 18 - для крайних колонн, поз. 4 - для средних колонн).

https://zavodjbi.com/

7

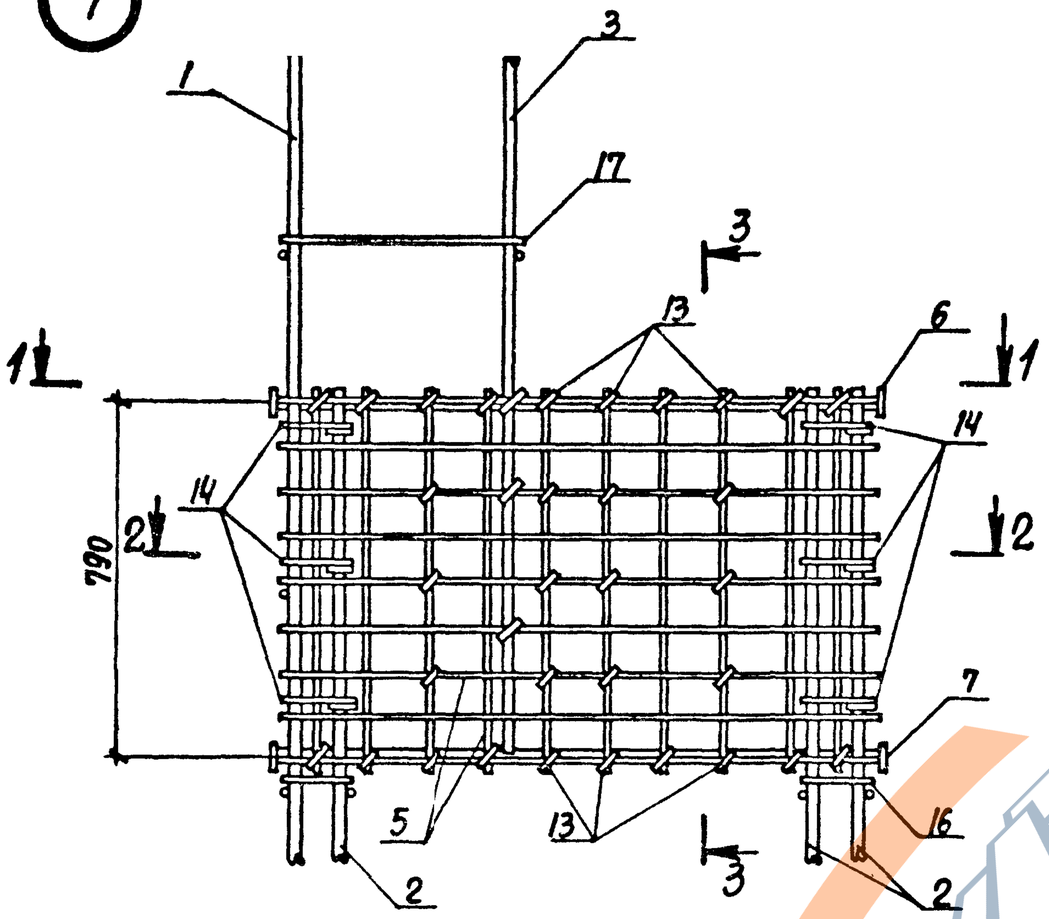

1-1

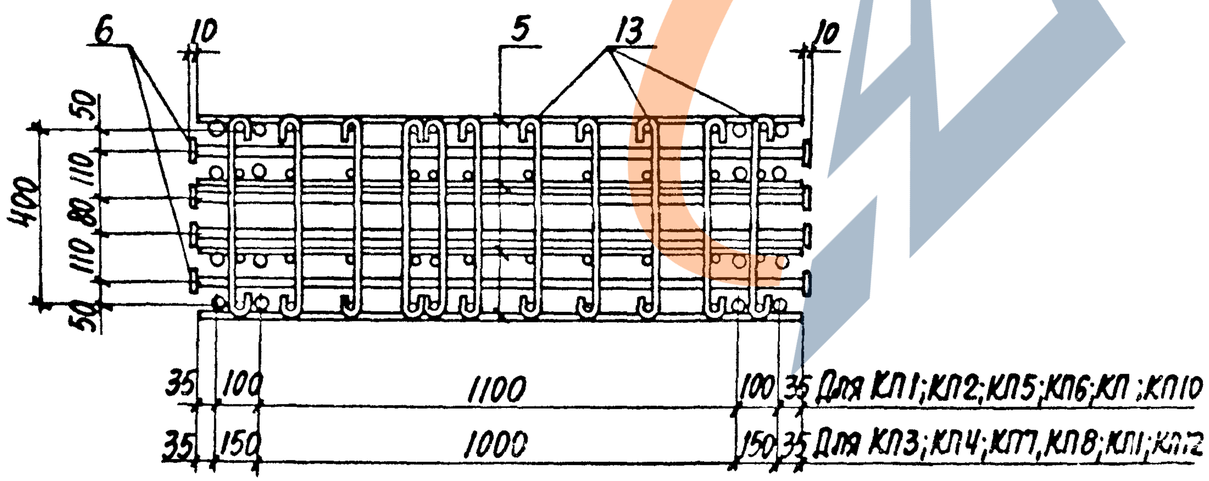

8

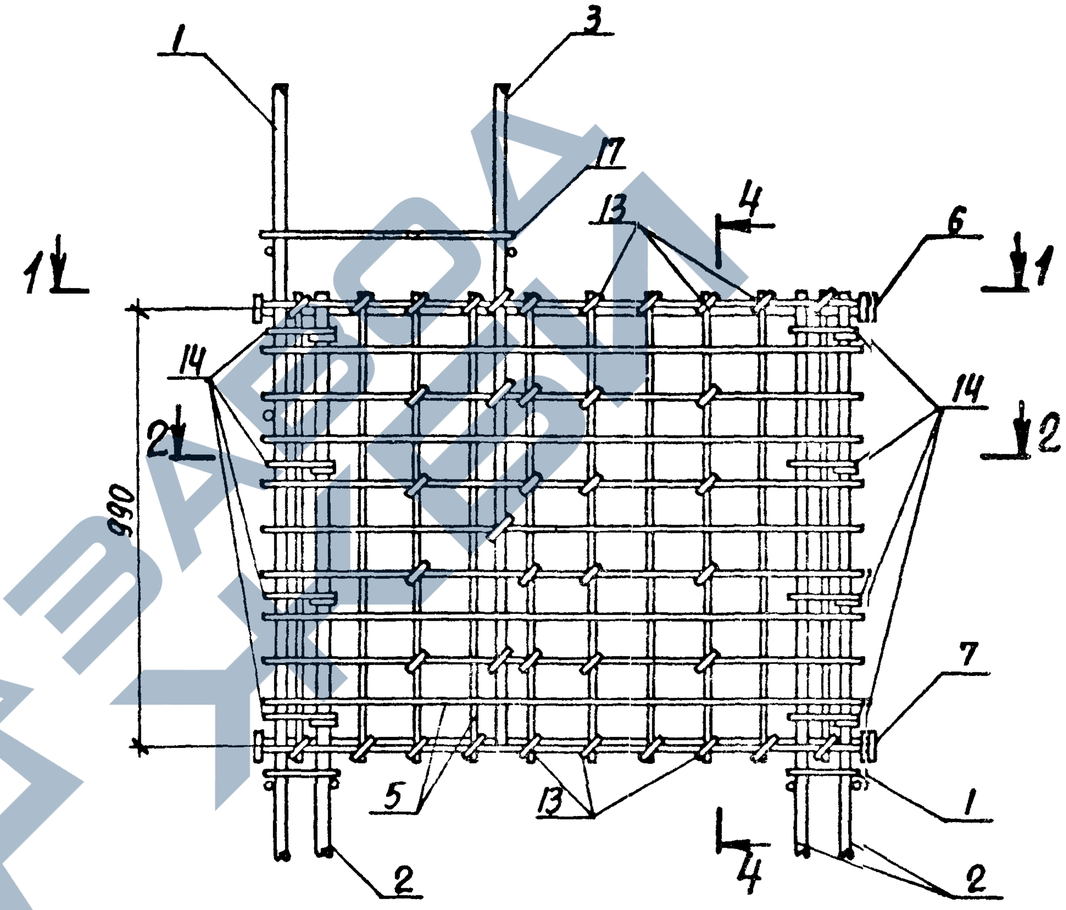

1. Все места пересечений сеток поз. 5 с продольной арматурой колонны в узлах 7...12 соединить вязальной проволокой.
2. Привязку стержней поз. 6 к внутренней грани опалубки колонн крайних рядов см. на узлах 10, 10-1 (вып. 1), колонн средних рядов - на узлах 11; 11-1 (вып. 1).
3. Сечение 2-2 см. на листе 2 сечения 3-3; 4-4 - на листе 3

Нач. отд.	Бродский			1.424.1-9.6С-27	
Н. контр.	Кудрячевская				
Гл. констр.	Саврянский				
Разработ.	Кудрячевская			Узел 7...12	Стадия: Р; Лист: 1; Листов: 5
Проверил	Тремль				
Исполн.	Копина				Харьковский Промстройниипроект

https://zavodjbi.com/

https://zavodjbi.com/

9

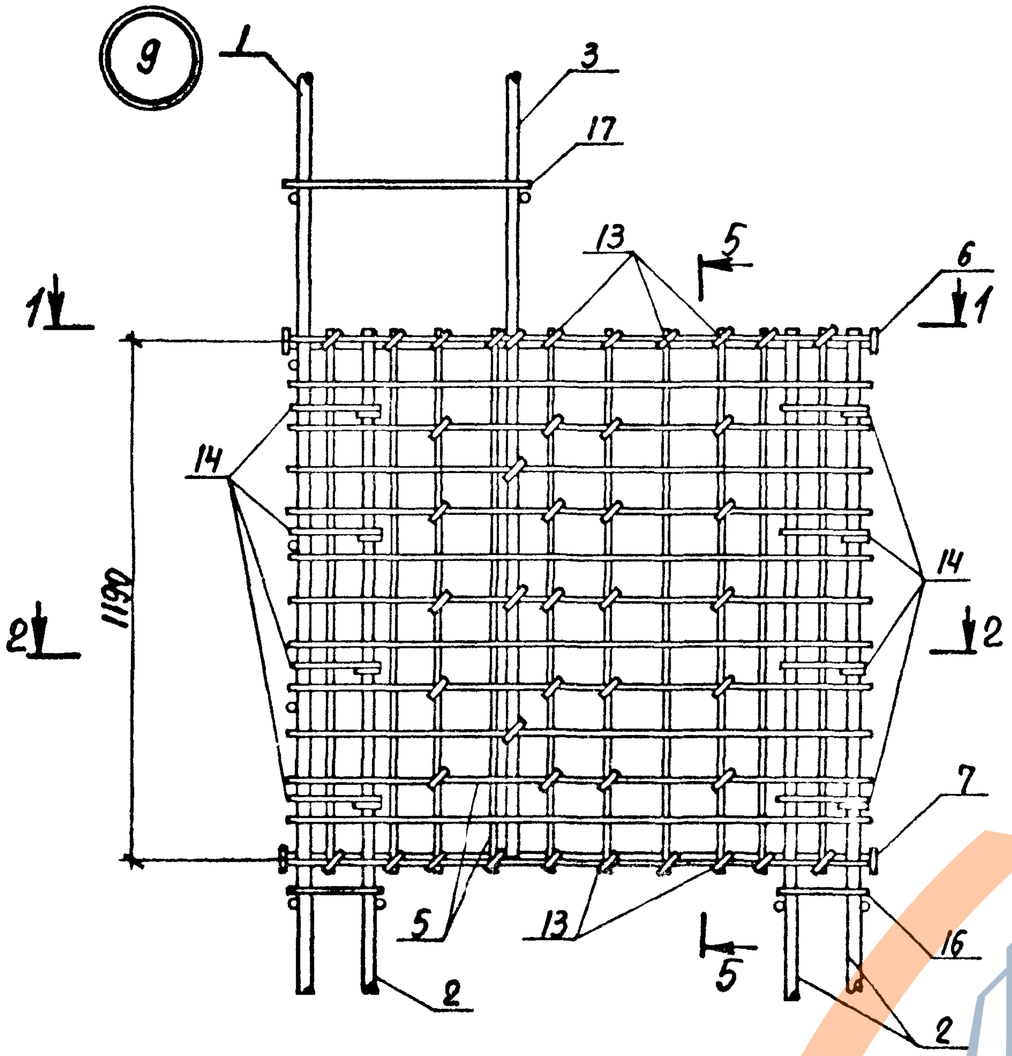

2-2

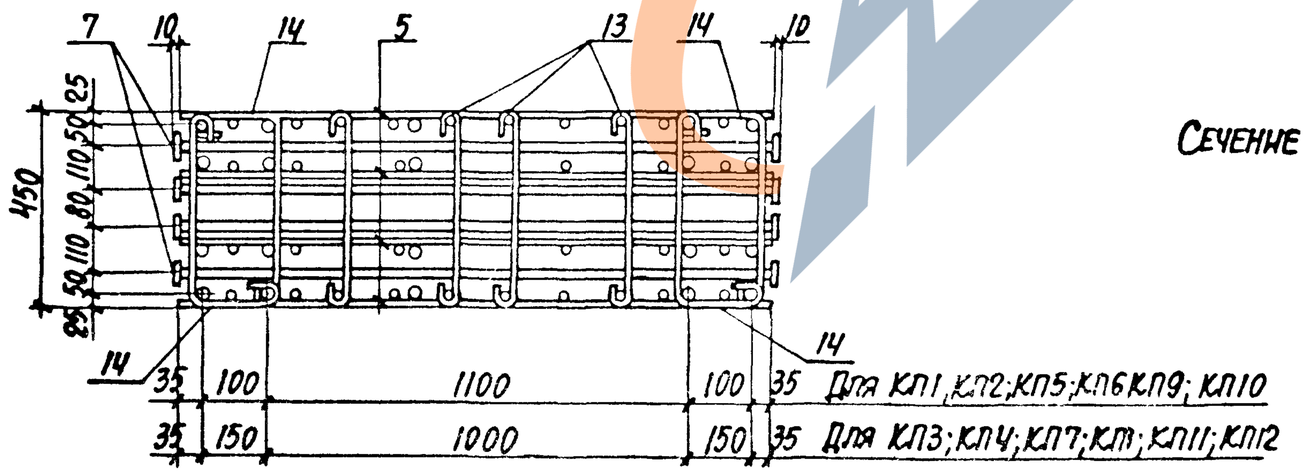

10

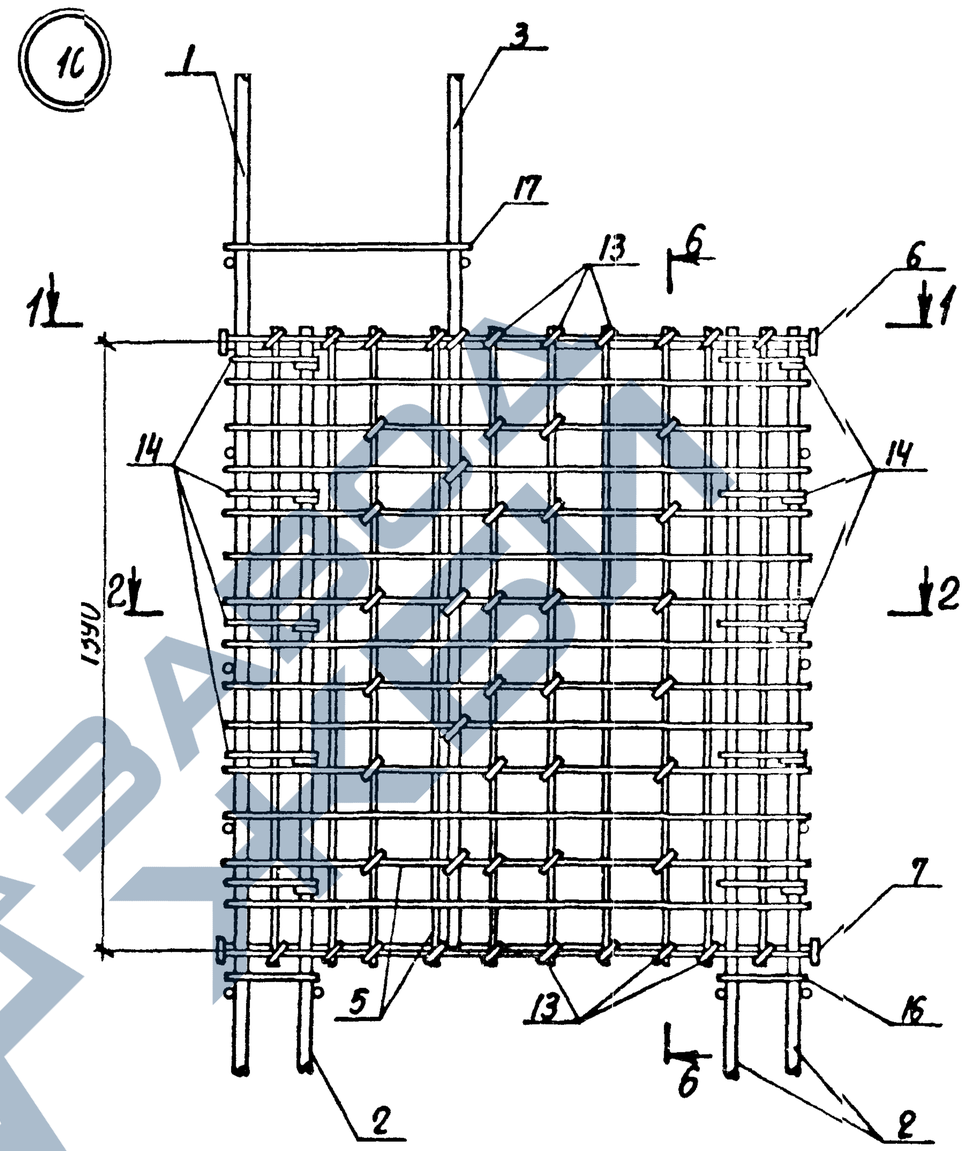

Сечение 1-1 см. на листе 1, сечение 5-5 и 6-6 - на листе 3.

ЗАВОД ЖБИ

https://zavodjbi.com/

3-3

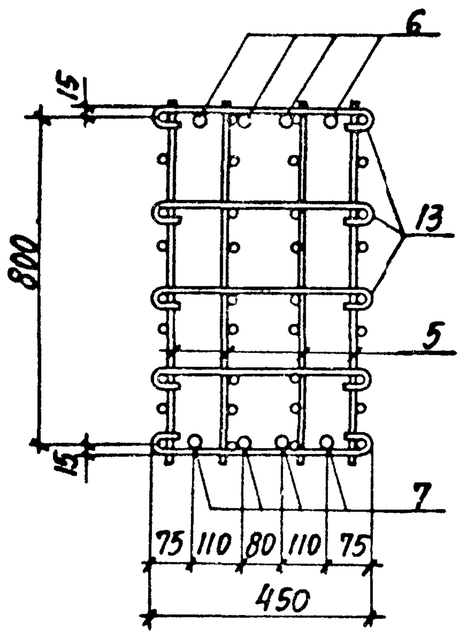

4-4

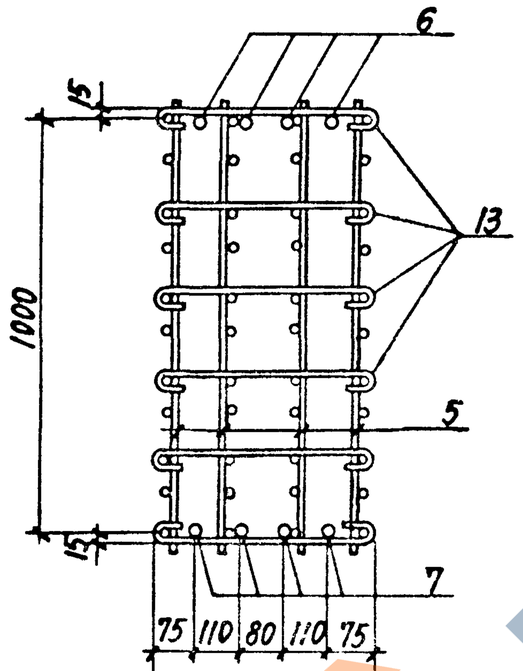

5-5

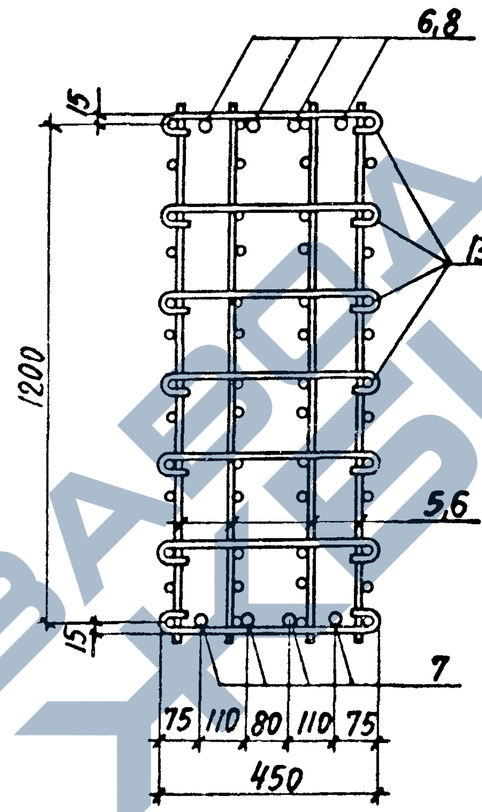

6-6

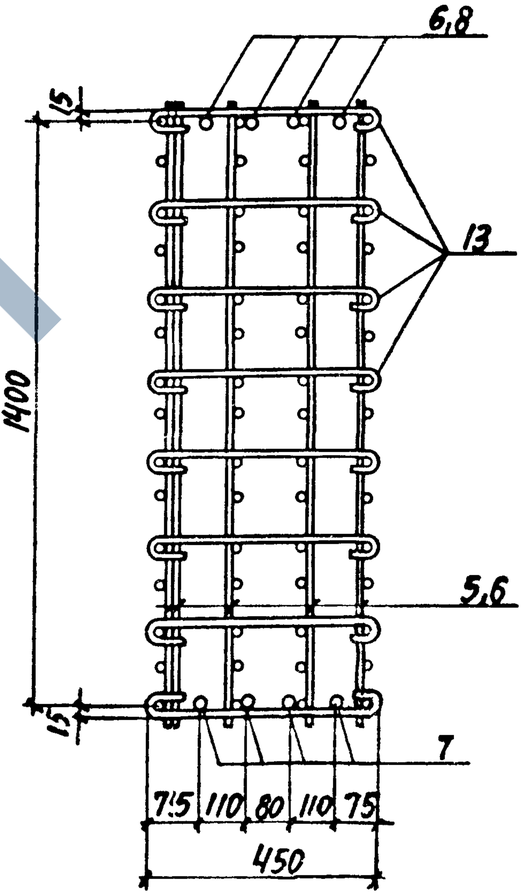

ЗАВОДА ЖБИ

https://zavodjbi.com/

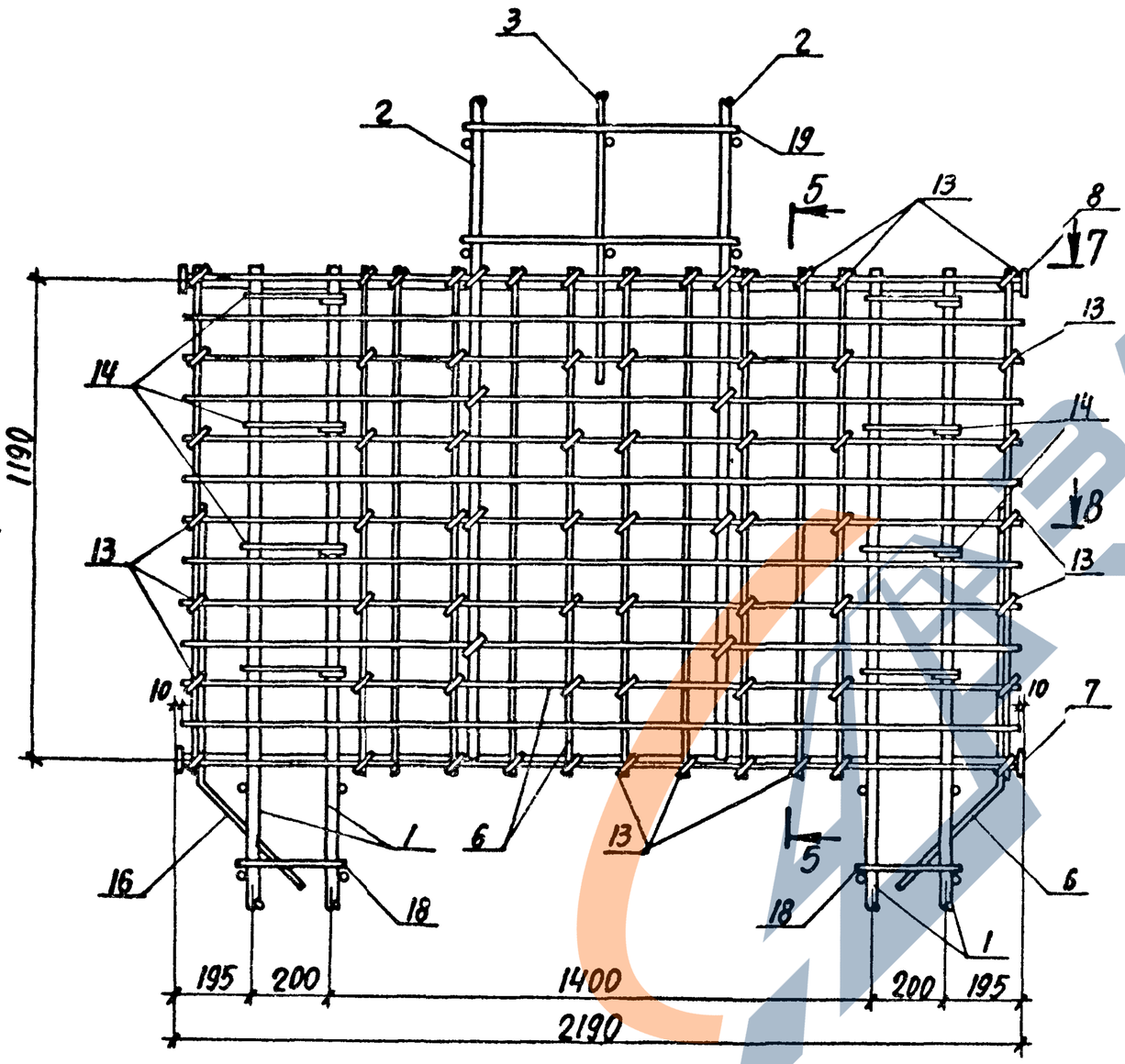

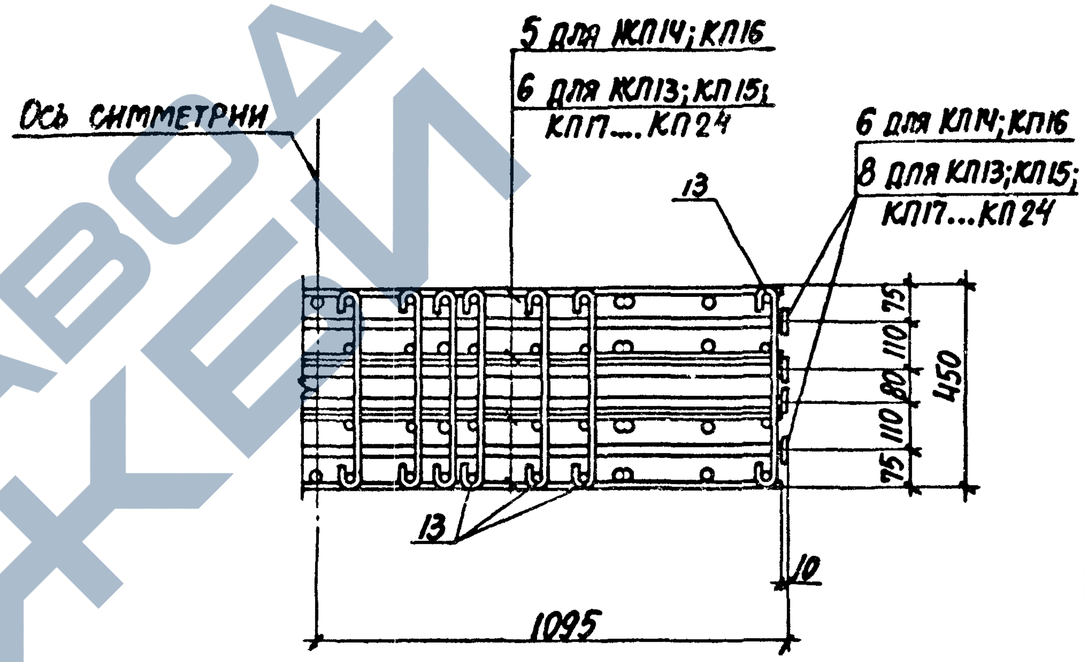

Сечение 5-5 см. на листе 3, сечение 8-8-на листе 5.

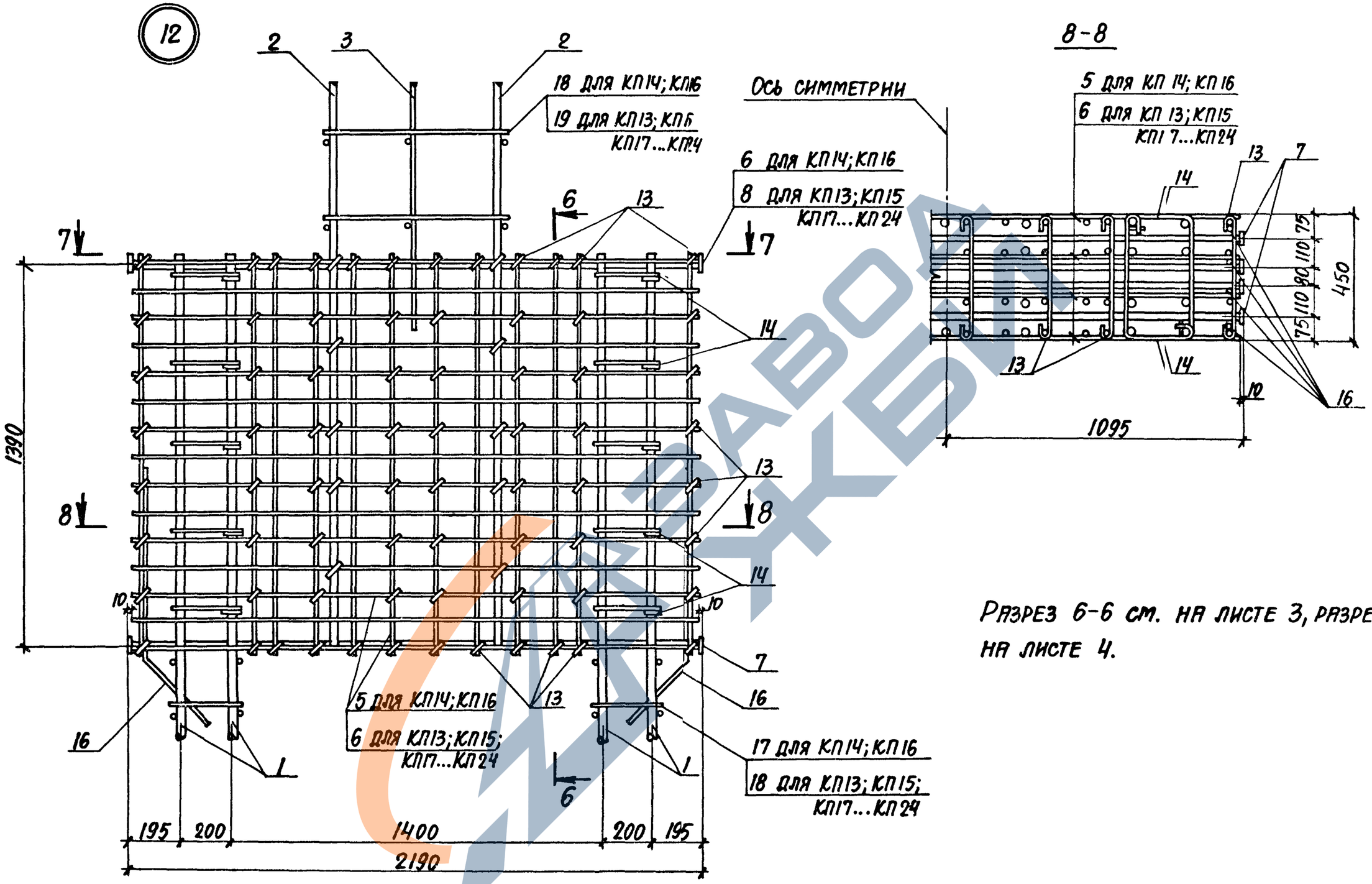

Разрез 6-6 см. на листе 3, разрез 7-7- на листе 4.

1КР168с; 1КР168с-1; 1КР168с-2

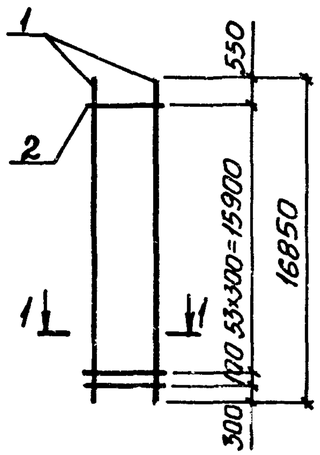

1КР168с-3; 1КР168с-4

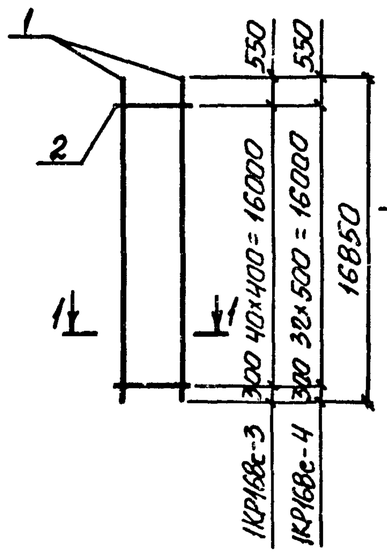

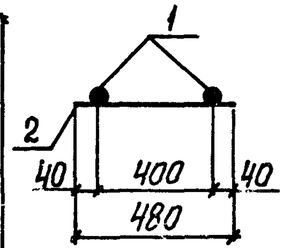

Марка каркаса	Поз.	Наименование	Кол.	Масса ед., кг	Общая масса, кг
1КР168с	1	ф20 AIII ℓ=16850	2	41,6	89,3
	2	ф6 AI ℓ=480	55	0,11	
1КР168с-1	1	ф22 AIII ℓ=16850	2	50,2	106,5
	2	ф6 AI ℓ=480	55	0,11	
1КР168с-2	1	ф25 AIII ℓ=16850	2	64,9	140,3
	2	ф8 AI ℓ=480	55	0,19	
1КР168с-3	1	ф28 AIII ℓ=16850	2	81,4	170,6
	2	ф8 AI ℓ=480	41	0,19	
1КР168с-4	1	ф32 AIII ℓ=16850	2	106,3	218,9
	2	ф8 AI ℓ=480	33	0,19	

Арматура класса A-I и A-III по ГОСТ 5781-82

Нач. отд.	Бродский		
Н. контр.	Савранский		
Гл. конст.	Савранский		
Разраб.	Кудричевская		
Провер.	Тремль		
Исполн.	Копина		

1.424.1-9.6С-28

Каркас

1КР168с; 1КР168с-1 ... 1КР168с-4

Стадия	Лист	Листов
Р		1

ХАРЬКОВСКИЙ ПРОМСТРОЙНИИПРОЕКТ

1КР168с-5

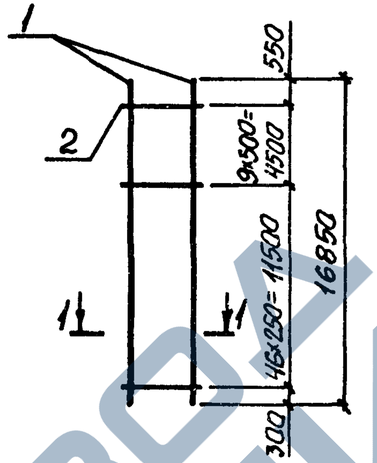

1КР180с; 1КР180с-1; 1КР180с-2

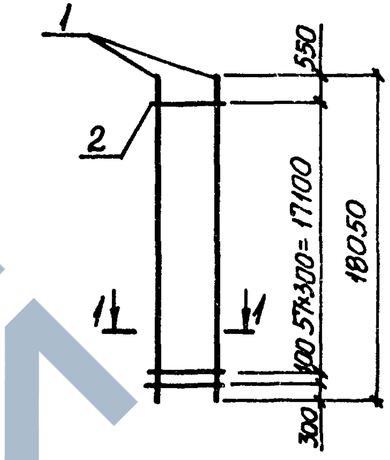

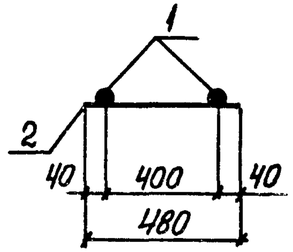

Марка каркаса	Поз.	Наименование	Кол.	Масса ед., кг	Общая масса, кг
1КР168с-5	1	ф32 AIII ℓ=16850	2	106,3	223,2
	2	ф8 AI ℓ=480	56	0,19	
1КР180с	1	ф20 AIII ℓ=18050	2	44,6	95,7
	2	ф6 AI ℓ=480	59	0,11	
1КР180с-1	1	ф22 AIII ℓ=18050	2	53,8	114,1
	2	ф6 AI ℓ=480	59	0,11	
1КР180с-2	1	ф25 AIII ℓ=18050	2	69,5	150,2
	2	ф8 AI ℓ=480	59	0,19	

Арматура класса A-I и A-III по ГОСТ 5781-82

Взам. инв. №

Подпись и дата

Инв. № подл.

Нач. отд.	Бродский		
Н. контр.	Савранский		
Гл. конст.	Савранский		
Разраб.	Кудричевская		
Провер.	Тремль		
Исполн.	Копина		

1.424.1-9.6С-29

Каркас

1КР168с-5; 1КР180с; 1КР180с-1; 1КР180с-2

Стадия	Лист	Листов
Р		1

ХАРЬКОВСКИЙ ПРОМСТРОЙНИИПРОЕКТ

1КР180с-3; 1КР180с-4

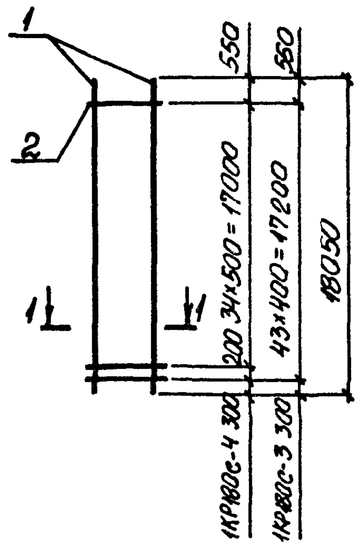

1КР180с-5

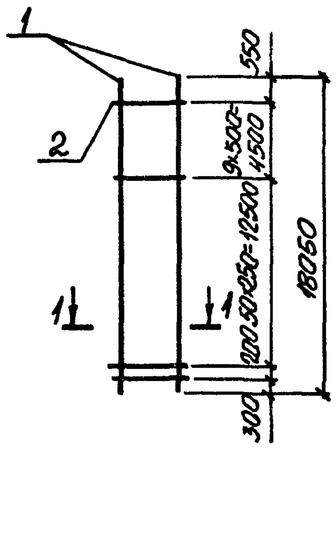

1-1

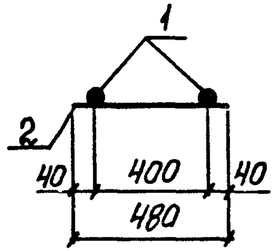

Марка каркаса	Поз.	Наименование		Кол.	Масса ед., кг	Общая масса, кг
1КР180с-3	1	ф28AIII	ℓ = 18050	2	87,2	182,8
	2	ф8AI	ℓ = 480	44	0,19	
1КР180с-4	1	ф32AIII	ℓ = 18050	2	113,9	234,6
	2	ф8AI	ℓ = 480	36	0,19	
1КР180с-5	1	ф32AIII	ℓ = 18050	2	113,9	239,4
	2	ф8AI	ℓ = 480	61	0,19	

Арматура класса A-I и A-III по ГОСТ 5781-82

Нач. отд.	Бродский		
Н. контр.	Савранский		
Гл. констр.	Савранский		
Разраб.	Кудричевская		
Провер.	Тремль		
Исполн.	Капина		

1.424.1-9.6С-30

Каркас

1КР180с-3 ... 1КР180с-5

Стадия	Лист	Листов
Р		1

ХАРЬКОВСКИЙ ПРОМСТРОИНИИПРОЕКТ

Взам. инв. №

Подпись и дата

Инв. № подл.

1КР192с; 1КР192с-1; 1КР192с-2

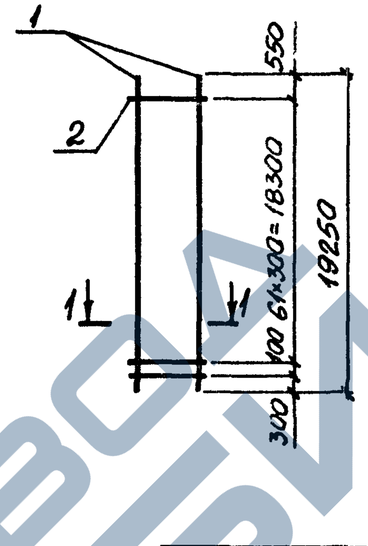

1КР192с-3; 1КР192с-4

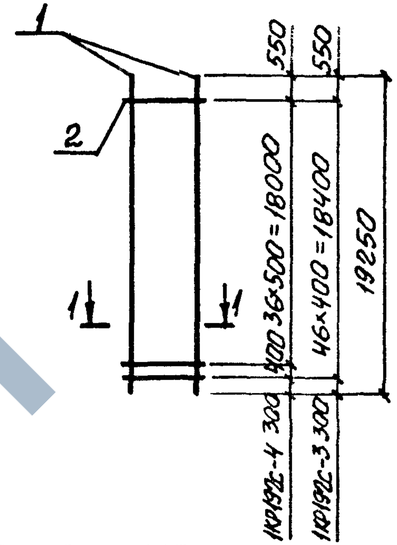

1-1

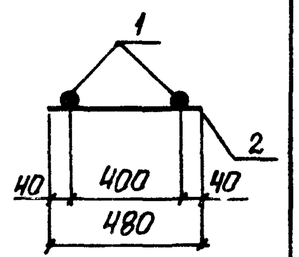

Марка каркаса	Поз.	Наименование		Кол.	Масса ед., кг	Общая масса, кг
1КР192с	1	ф20AIII	ℓ = 19250	2	47,4	101,7
	2	ф6AI	ℓ = 480	63	0,11	
1КР192с-1	1	ф22AIII	ℓ = 19250	2	57,4	121,7
	2	ф6AI	ℓ = 480	63	0,11	
1КР192с-2	1	ф25AIII	ℓ = 19250	2	74,1	160,2
	2	ф8AI	ℓ = 480	63	0,19	
1КР192с-3	1	ф28AIII	ℓ = 19250	2	93,0	194,9
	2	ф8AI	ℓ = 480	47	0,19	
1КР192с-4	1	ф32AIII	ℓ = 19250	2	121,5	250,2
	2	ф8AI	ℓ = 480	38	0,19	

Арматура класса A-I и A-III по ГОСТ 5781-82

Нач. отд.	Бродский		
Н. контр.	Савранский		
Гл. констр.	Савранский		
Разраб.	Кудричевская		
Провер.	Тремль		
Исполн.	Капина		

1.424.1-9.6С-31

Каркас

1КР192с; 1КР192с-1 ... 1КР192с-4

Стадия	Лист	Листов
Р		1

ХАРЬКОВСКИЙ ПРОМСТРОИНИИПРОЕКТ

Взам. инв. №

Подпись и дата

Инв. № подл.

1КР192с-5

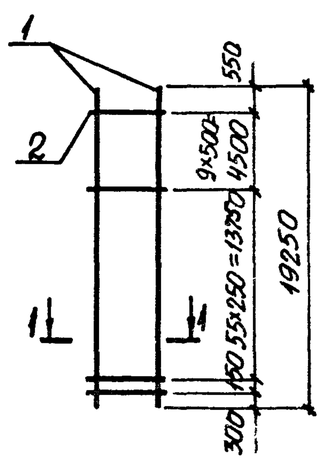

2КР168с; 2КР168с-1

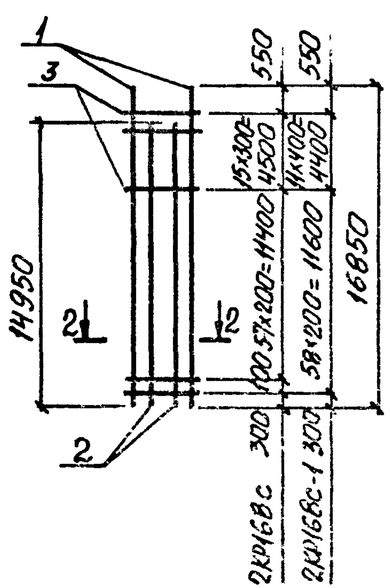

1-1

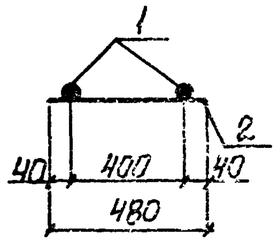

2-2

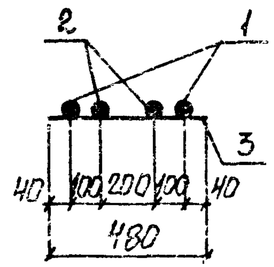

Марка каркаса	Поз.	Наименование		Кол.	Масса ед., кг	Общая масса, кг
1КР192с-5	1	ф 32 А III	ℓ=19250	2	121,5	255,5
	2	ф 8 А I	ℓ=480	66	0,19	
2КР168с	1	ф 25 А III	ℓ=16850	2	64,9	259,1
	2	ф 25 А III	ℓ=14950	2	57,6	
	3	ф 8 А I	ℓ=480	74	0,19	
2КР168с-1	1	ф 28 А III	ℓ=16850	2	81,4	320,5
	2	ф 28 А III	ℓ=14950	2	72,2	
	3	ф 8 А I	ℓ=480	70	0,19	

Арматура класса А-I и А-III по ГОСТ 5781-82

Нач. отд.	Бродский		1.424.1-9. 6С-32
Н. контр.	Савранский		
Гл. констр.	Савранский		
Разраб.	Кудричевская		Каркас 1КР192с-5; 2КР168с; 2КР168с-1
Провер.	Тремль		Стадия: Р; Лист: ; Листов: 1
Исполн.	Копина		Харьковский Промстройниипроект

2КР168с-2; 2КР168с-3

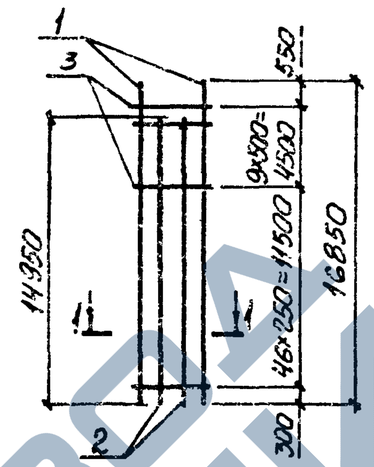

2КР180с; 2КР180с-1

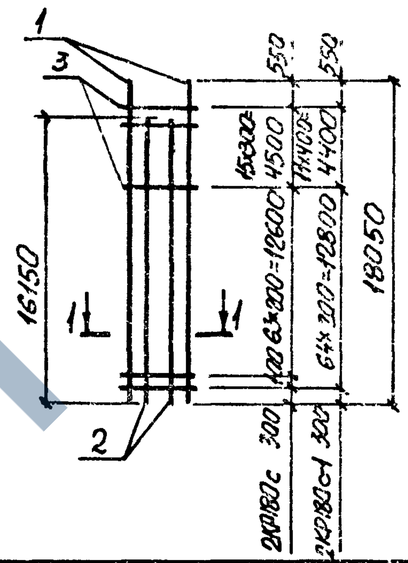

1-1

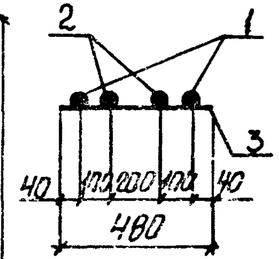

Марка каркаса	Поз.	Наименование		Кол.	Масса ед., кг	Общая масса, кг
2КР168с-2	1	ф 32 А III	ℓ=16850	2	106,3	411,9
	2	ф 32 А III	ℓ=14950	2	94,3	
	3	ф 8 А I	ℓ=480	56	0,19	
2КР168с-3	1	ф 36 А III	ℓ=16850	2	134,6	525,0
	2	ф 36 А III	ℓ=14950	2	119,5	
	3	ф 10 А I	ℓ=480	56	0,30	
2КР180с	1	ф 25 А III	ℓ=18050	2	69,5	278,6
	2	ф 25 А III	ℓ=16150	2	62,2	
	3	ф 8 А I	ℓ=480	80	0,19	
2КР180с-1	1	ф 28 А III	ℓ=18050	2	87,2	344,8
	2	ф 28 А III	ℓ=16150	2	78,0	
	3	ф 8 А I	ℓ=480	76	0,19	

Арматура класса А-I и А-III по ГОСТ 5781-82

Нач. отд.	Бродский		1.424.1-9. 6С-33
Н. контр.	Савранский		
Гл. констр.	Савранский		
Разраб.	Кудричевская		Каркас 2КР168с-2; 2КР168с-3; 2КР180с; 2КР180с-1
Провер.	Тремль		Стадия: Р; Лист: ; Листов: 1
Исполн.	Копина		Харьковский Промстройниипроект

Взам. инв. №; Инв. № подл.; Подпись и дата

https://zavodjbi.com/

2КР180с-2; 2КР180с-3 — 2КР192с; 2КР192с-1 — 1-1

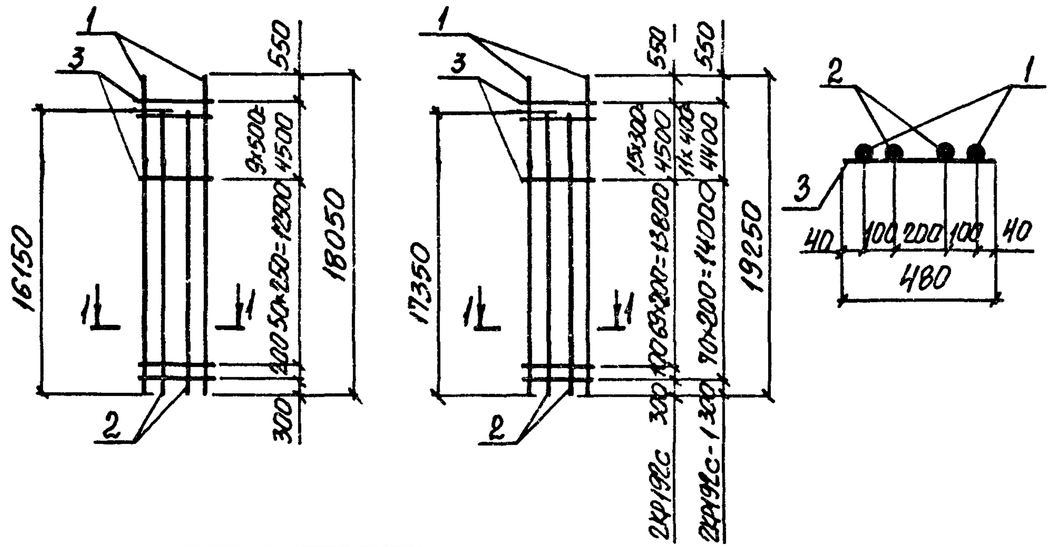

Марка каркаса	Поз.	Наименование		Кол.	Масса ед., кг	Общая масса, кг
2КР180с-2	1	ф32 AIII	ℓ=18050	2	113,9	443,2
	2	ф32 AIII	ℓ=16150	2	101,9	
	3	ф8 AI	ℓ=480	61	0,19	
2КР180с-3	1	ф36 AIII	ℓ=18050	2	144,2	564,7
	2	ф36 AIII	ℓ=16150	2	129,0	
	3	ф10 AI	ℓ=480	61	0,30	
2КР192с	1	ф25 AIII	ℓ=19250	2	74,1	298,1
	2	ф25 AIII	ℓ=17350	2	66,8	
	3	ф8 AI	ℓ=480	86	0,19	
2КР192с-1	1	ф28 AIII	ℓ=19250	2	93,0	369,2
	2	ф28 AIII	ℓ=17350	2	83,8	
	3	ф8 AI	ℓ=480	82	0,19	

Арматура класса A-I и A-III по ГОСТ 5781-82

Нач. отд.	Бродский		1.424.1-9. 6С-34
Н. контр.	Савранский		
Гл. констр.	Савранский		
Разраб.	Кудрячевская		Каркас 2КР180с-2; 2КР180с-3; 2КР192с; 2КР192с-1
Провер.	Тремль		Стадия: Р; Лист; Листов: 1
Исполн.	Копина		Харьковский Промстройниипроект

2КР192с-2; 2КР192с-3 — 4КР168с; 4КР168с-1 — 1-1

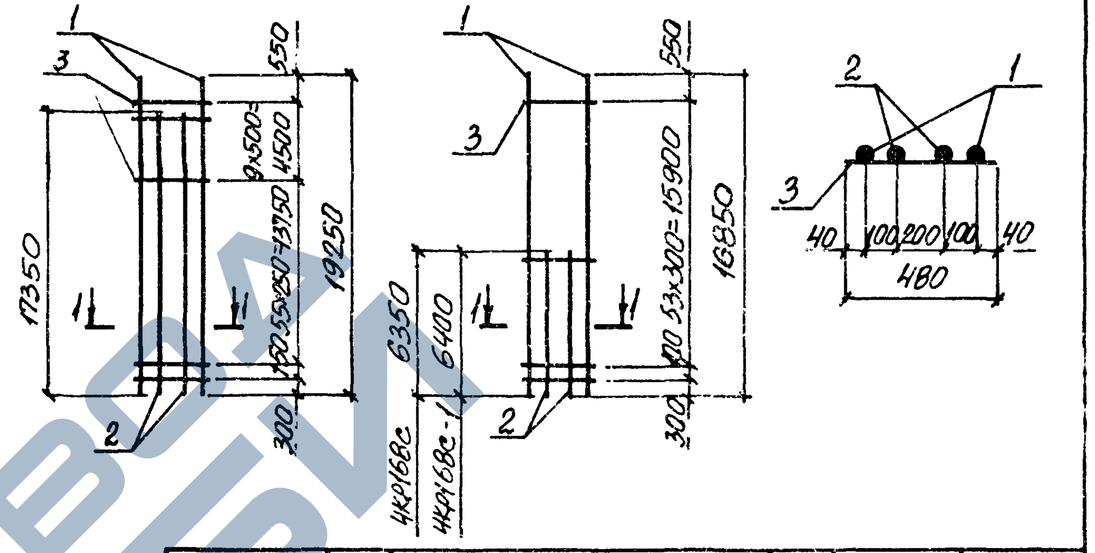

Марка каркаса	Поз.	Наименование		Кол.	Масса ед., кг	Общая масса, кг
2КР192с-2	1	ф32 AIII	ℓ=19250	2	121,5	474,5
	2	ф32 AIII	ℓ=17350	2	109,5	
	3	ф8 AI	ℓ=480	66	0,19	
2КР192с-3	1	ф36 AIII	ℓ=19250	2	153,8	604,6
	2	ф36 AIII	ℓ=17350	2	138,6	
	3	ф10 AI	ℓ=480	66	0,30	
4КР168с	1	ф20 AIII	ℓ=16850	2	41,6	120,7
	2	ф20 AIII	ℓ=6350	2	15,7	
	3	ф6 AI	ℓ=480	55	0,11	
4КР168с-1	1	ф22 AIII	ℓ=16850	2	50,2	144,7
	2	ф22 AIII	ℓ=6400	2	19,1	
	3	ф6 AI	ℓ=480	55	0,11	

Арматура класса A-I и A-III по ГОСТ 5781-82

Нач. отд.	Бродский		1.424.1-9. 6С-35
Н. контр.	Савранский		
Гл. констр.	Савранский		
Разраб.	Кудрячевская		Каркас 2КР192с-2; 2КР192с-3; 4КР168с; 4КР168с-1
Провер.	Тремль		Стадия: Р; Лист; Листов: 1
Исполн.	Копина		Харьковский Промстройниипроект

Инв. № подл. | Подпись и дата | Взам. инв. №

https://zavodjbi.com/

4КР168с-2

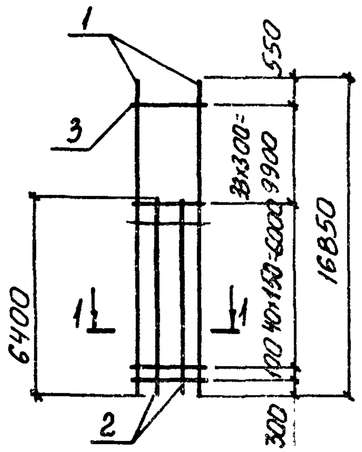

4КР168с-3; 4КР168с-4

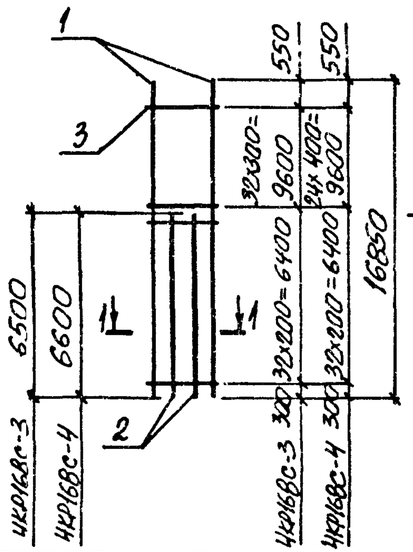

1-1

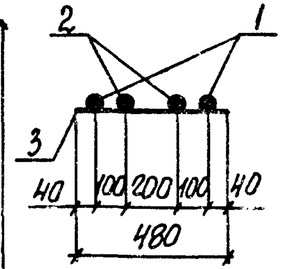

Марка каркаса	Поз.	Наименование		Кол.	Масса ед., кг	Общая масса, кг
4КР168с-2	1	ф22 AIII	ℓ=16850	2	50,2	146,9
	2	ф22 AIII	ℓ=6400	2	19,1	
	3	ф6 AI	ℓ=480	75	0,11	
4КР168с-3	1	ф25 AIII	ℓ=16850	2	64,9	192,2
	2	ф25 AIII	ℓ=6500	2	25,0	
	3	ф8 AI	ℓ=480	65	0,19	
4КР168с-4	1	ф28 AIII	ℓ=16850	2	81,4	237,4
	2	ф28 AIII	ℓ=6600	2	31,9	
	3	ф8 AI	ℓ=480	57	0,19	

Арматура класса A-I и A-III по ГОСТ 5781-82.

Нач. отд.	Бродский			1.424.1-9. 6С-36	
Н.контр.	Савранский				
Гл.констр.	Савранский				
Разраб.	Кудричевская			Каркас 4КР168с-2 ... 4КР168с-4	Стадия: Р; Лист: ; Листов: 1
Провер.	Тремль				
Исполн.	Копина				ХАРЬКОВСКИЙ ПРОМСТРОЙНИИПРОЕКТ

Инв.№ подл. | Подп. и дата | Взам. инв.№

4КР168с-5; 4КР168с-6

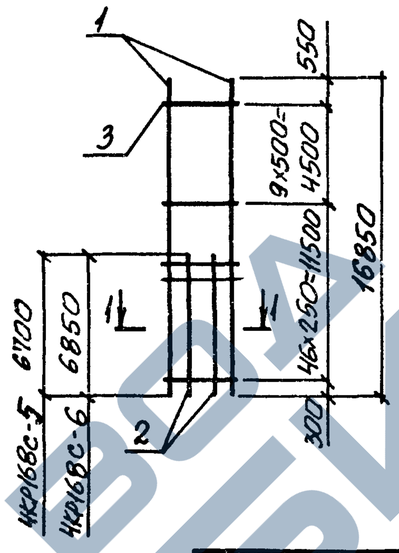

4КР168с-7; 4КР168с-8

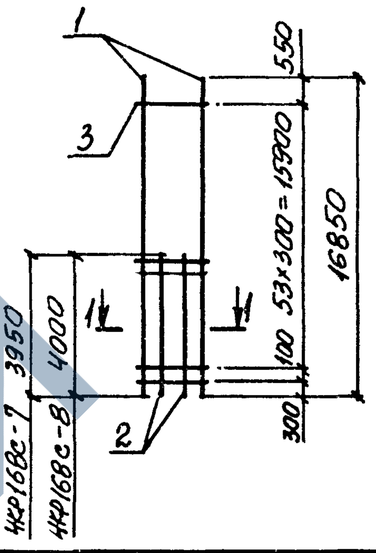

1-1

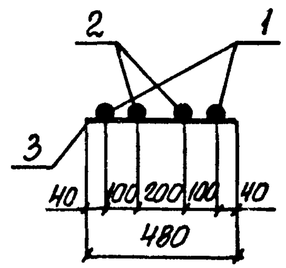

Марка каркаса	Поз.	Наименование		Кол.	Масса ед., кг	Общая масса, кг
4КР168с-5	1	ф32 AIII	ℓ=16850	2	106,3	307,8
	2	ф32 AIII	ℓ=6700	2	42,3	
	3	ф8 AI	ℓ=480	56	0,19	
4КР168с-6	1	ф36 AIII	ℓ=16850	2	134,6	395,4
	2	ф36 AIII	ℓ=6850	2	54,7	
	3	ф10 AI	ℓ=480	56	0,30	
4КР168с-7	1	ф20 AIII	ℓ=16850	2	41,6	108,9
	2	ф20 AIII	ℓ=3950	2	9,8	
	3	ф6 AI	ℓ=480	55	0,11	
4КР168с-8	1	ф22 AIII	ℓ=16850	2	50,2	130,3
	2	ф22 AIII	ℓ=4000	2	11,9	
	3	ф6 AI	ℓ=480	55	0,11	

Арматура класса A-I и A-III по ГОСТ 5781-82.

Нач. отд.	Бродский			1.424.1-9. 6С-37	
Н.контр.	Савранский				
Гл.констр.	Савранский				
Разраб.	Кудричевская			Каркас 4КР168с-5 ... 4КР168с-8	Стадия: Р; Лист: ; Листов: 1
Провер.	Тремль				
Исполн.	Копина				ХАРЬКОВСКИЙ ПРОМСТРОЙНИИПРОЕКТ

Инв.№ подл. | Подп. и дата | Взам. инв.№

4КР168с-9; 4КР168с-10

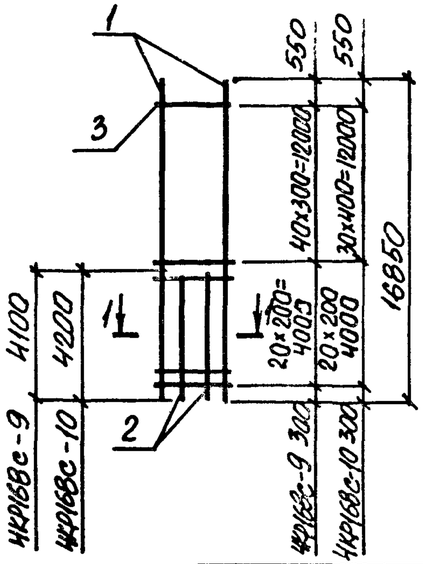

4КР168с-11; 4КР168с-12

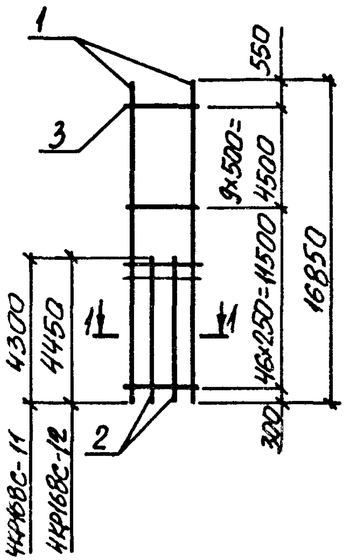

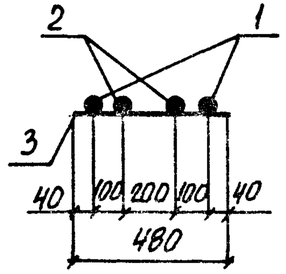

Марка каркаса	Поз.	Наименование	Кол.	Масса ед., кг	Общая масса, кг
4КР168с-9	1	ф25 AIII ℓ=16850	2	64,9	173,0
	2	ф25 AIII ℓ=4100	2	15,8	
	3	ф8 AI ℓ=480	61	0,19	
4КР168с-10	1	ф28 AIII ℓ=16850	2	81,4	213,1
	2	ф28 AIII ℓ=4200	2	20,3	
	3	ф8 AI ℓ=480	51	0,19	
4КР168с-11	1	ф32 AIII ℓ=16850	2	106,3	277,4
	2	ф32 AIII ℓ=4300	2	27,1	
	3	ф8 AI ℓ=480	56	0,19	
4КР168с-12	1	ф36 AIII ℓ=16850	2	134,6	357,2
	2	ф36 AIII ℓ=4450	2	35,6	
	3	ф10 AI ℓ=480	56	0,30	

Арматура класса A-I и A-III по ГОСТ 5781-82

Нач. отд.	Бродский		
Н. контр.	Саврянский		
Гл. констр.	Саврянский		
Разраб.	Кудричевская		
Провер.	Трепль		
Исполн.	Копина		

1.424.1-9.6С-38

Каркас 4КР168с-9... 4КР168с-12

Стадия	Лист	Листов
Р		1

ХАРЬКОВСКИЙ ПРОМСТРОЙНИИПРОЕКТ

4КР180с

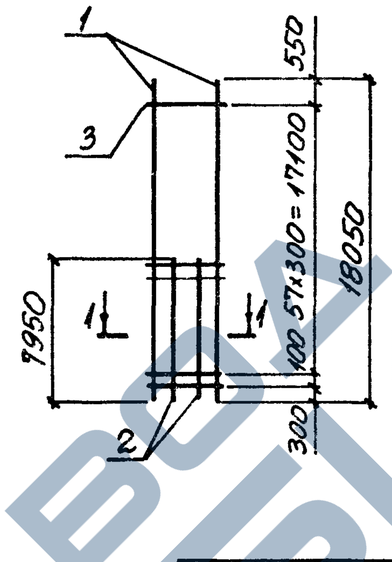

4КР180с-1; 4КР180с-2

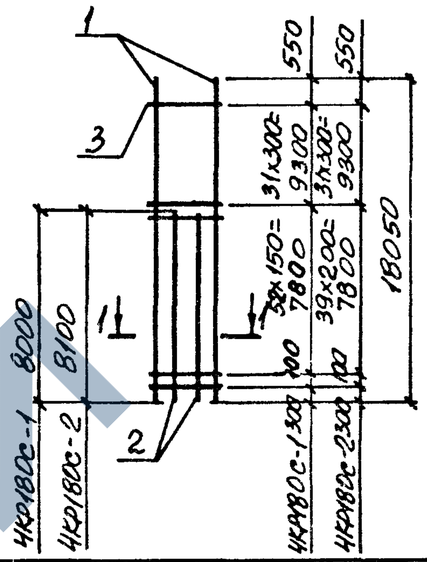

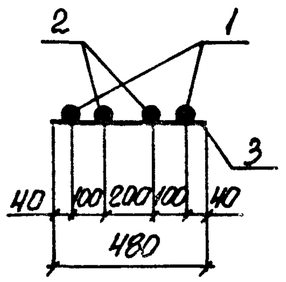

Марка каркаса	Поз.	Наименование	Кол.	Масса ед., кг	Общая масса, кг
4КР180с	1	ф20 AIII ℓ=18050	2	44,6	134,9
	2	ф20 AIII ℓ=7950	2	19,6	
	3	ф6 AI ℓ=480	59	0,11	
4КР180с-1	1	ф22 AIII ℓ=18050	2	53,8	164,5
	2	ф22 AIII ℓ=8000	2	23,8	
	3	ф6 AI ℓ=480	85	0,11	
4КР180с-2	1	ф25 AIII ℓ=18050	2	69,5	215,1
	2	ф25 AIII ℓ=8100	2	31,2	
	3	ф8 AI ℓ=480	72	0,19	

Арматура класса A-I и A-III по ГОСТ 5781-82

Нач. отд.	Бродский		
Н. контр.	Саврянский		
Гл. констр.	Саврянский		
Разраб.	Кудричевская		
Провер.	Трепль		
Исполн.	Копина		

1.424.1-9.6С-39

Каркас 4КР180с; 4КР180с-1; 4КР180с-2

Стадия	Лист	Листов
Р		1

ХАРЬКОВСКИЙ ПРОМСТРОЙНИИПРОЕКТ

Инв. № подл. | Подпись и дата | Взам. инв. №

https://zavodjbi.com/

4КР180С-3

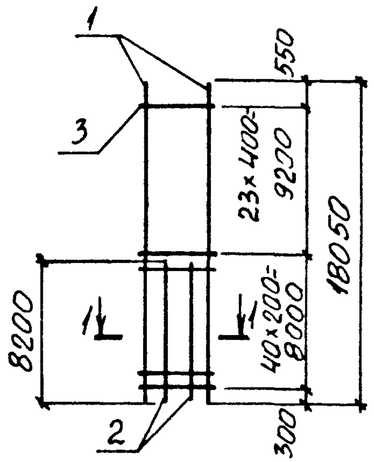

4КР180С-4; 4КР180С-5

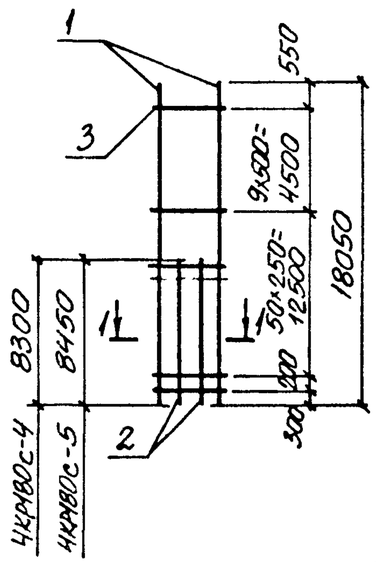

1-1

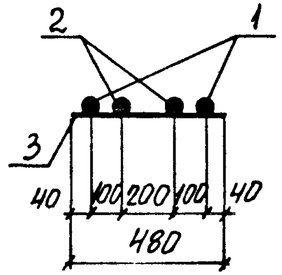

Марка каркаса	Поз.	Наименование		Кол.	Масса ед. кг	Общая масса, кг
4КР180С-3	1	ф28 A III	ℓ=18050	2	87,2	265,8
	2	ф28 A III	ℓ=8200	2	39,6	
	3	ф8 A I	ℓ=480	64	0,19	
4КР180С-4	1	ф32 A III	ℓ=18050	2	113,9	344,2
	2	ф32 A III	ℓ=8300	2	52,4	
	3	ф8 A I	ℓ=480	61	0,19	
4КР180С-5	1	ф36 A III	ℓ=18050	2	144,2	441,7
	2	ф36 A III	ℓ=8450	2	67,5	
	3	ф10 A I	ℓ=480	61	0,30	

Арматура класса A-I и A-III по ГОСТ 5781-82

Нач. отд.	Бродский		
Н. контр.	Савранский		
Гл. констр.	Савранский		
Разраб.	Кудричевская		
Провер.	Тремль		
Исполн.	Копина		

1.424.1-9.6С-40

Каркас 4КР180С-3... 4КР180С-5

Стадия	Лист	Листов
Р		1

ХАРЬКОВСКИЙ ПРОМСТРОЙНИИПРОЕКТ

4КР180С-6; 4КР180С-7

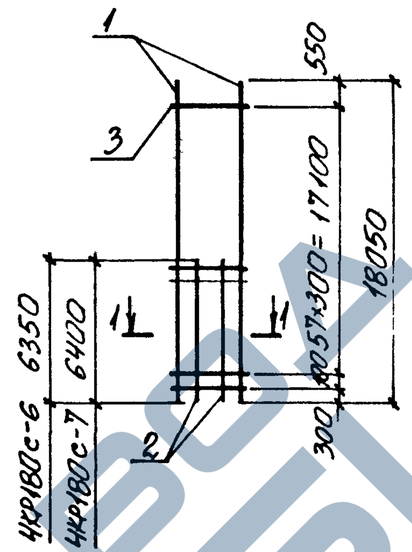

4КР180С-8

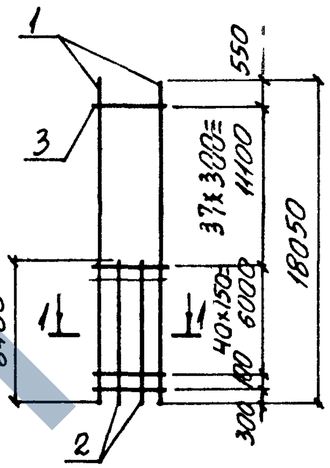

1-1

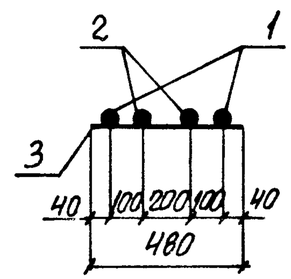

Марка каркаса	Поз.	Наименование		Кол.	Масса ед., кг	Общая масса, кг
4КР180С-6	1	ф20 A III	ℓ=18050	2	44,6	127,1
	2	ф20 A III	ℓ=6350	2	15,7	
	3	ф6 A I	ℓ=480	59	0,11	
4КР180С-7	1	ф22 A III	ℓ=18050	2	53,8	152,3
	2	ф22 A III	ℓ=6400	2	19,1	
	3	ф6 A I	ℓ=480	59	0,11	
4КР180С-8	1	ф22 A III	ℓ=18050	2	53,8	154,5
	2	ф22 A III	ℓ=6400	2	19,1	
	3	ф6 A I	ℓ=480	79	0,11	

Арматура класса A-I и A-III по ГОСТ 5781-82

Нач. отд.	Бродский		
Н. контр.	Савранский		
Гл. констр.	Савранский		
Разраб.	Кудричевская		
Провер.	Тремль		
Исполн	Копина		

1.424.1-9. 6С-41

Каркас 4КР180С-6.. 4КР180С-8

Стадия	Лист	Листов
Р		1

ХАРЬКОВСКИЙ ПРОМСТРОЙНИИПРОЕКТ

Взам. инв. №

Подпись и дата

Инв. № подл.

4КР180с-9; 4КР180с-10

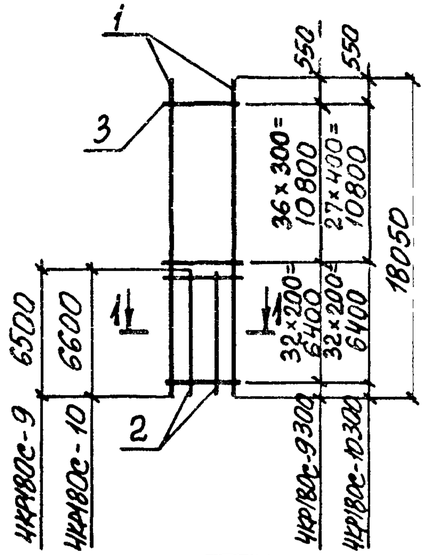

4КР180с-11; 4КР180с-12

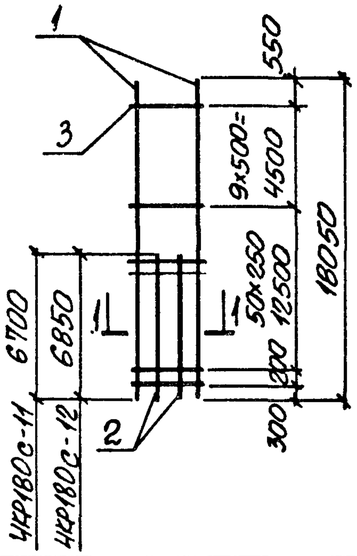

1-1

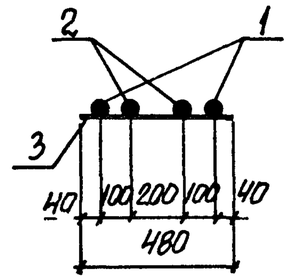

Марка каркаса	Поз	Наименование		Кол.	Масса ед., кг	Общая масса, кг
4КР180с-9	1	ф25 А-III	ℓ=18050	2	69,5	202,1
	2	ф25 А-III	ℓ=6500	2	25,0	
	3	ф8 А-I	ℓ=480	69	0,19	
4КР180с-10	1	ф28 А-III	ℓ=18050	2	87,2	249,6
	2	ф28 А-III	ℓ=6600	2	31,9	
	3	ф8 А-I	ℓ=480	60	0,19	
4КР180с-11	1	ф32 А-III	ℓ=18050	2	113,9	324,0
	2	ф32 А-III	ℓ=6700	2	42,3	
	3	ф8 А-I	ℓ=480	61	0,19	
4КР180с-12	1	ф36 А-III	ℓ=18050	2	144,2	416,1
	2	ф36 А-III	ℓ=6850	2	54,7	
	3	ф10 А-I	ℓ=480	61	0,30	

Арматура класса А-I и А-III по ГОСТ 5781-82

Нач. отд.	Бродский		1.424.1-9. 6С-42
Н. контр.	Савранский		
Гл. констр.	Савранский		
Разраб.	Кудричевская		Каркас 4КР180с-9...4КР180с-12
Провер.	Тремль		Стадия: Р; Лист; Листов: 1
Исполн.	Копина		ХАРЬКОВСКИЙ ПРОМСТРОЙНИИПРОЕКТ

Взам. инв. №; Подпись и дата; Инв. № подл.

4КР192с; 4КР192с-1

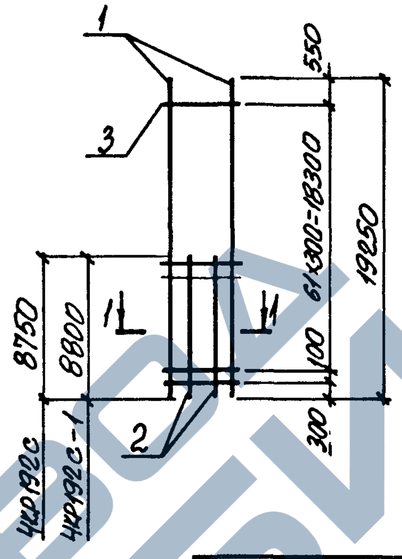

4КР192с-2; 4КР192с-3

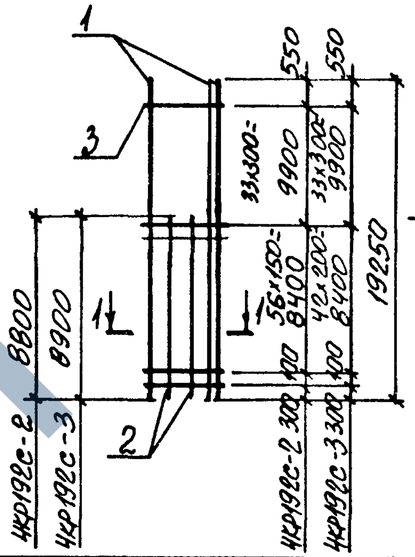

1-1

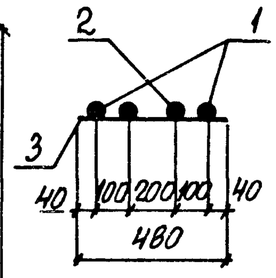

Марка каркаса	Поз.	Наименование		Кол	Масса ед., кг	Общая масса, кг
4КР192с	1	ф20 А-III	ℓ=19250	2	47,5	145,1
	2	ф20 А-III	ℓ=8750	2	21,6	
	3	ф6 А-I	ℓ=480	63	0,11	
4КР192с-1	1	ф22 А-III	ℓ=19250	2	57,4	174,1
	2	ф22 А-III	ℓ=8800	2	26,2	
	3	ф6 А-I	ℓ=480	63	0,11	
4КР192с-2	1	ф22 А-III	ℓ=19250	2	57,4	177,2
	2	ф22 А-III	ℓ=8800	2	26,2	
	3	ф6 А-I	ℓ=480	91	0,11	
4КР192с-3	1	ф25 А-III	ℓ=19250	2	74,1	231,4
	2	ф25 А-III	ℓ=8900	2	34,3	
	3	ф8 А-I	ℓ=480	77	0,19	

Арматура класса А-I и А-III по ГОСТ 5781-82

Нач. отд.	Бродский		1.424.1-9. 6С-43
Н. контр.	Савранский		
Гл. констр.	Савранский		
Разраб.	Кудричевская		Каркас 4КР192с; 4КР192с-1....4КР192с-3
Провер.	Тремль		Стадия: Р; Лист; Листов: 1
Исполн.	Копина		ХАРЬКОВСКИЙ ПРОМСТРОЙНИИПРОЕКТ

Взам. инв. №; Подпись и дата; Инв. № подл.

4КР192с-4

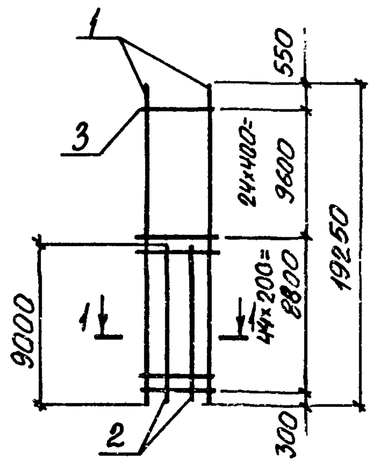

4КР192с-5; 4КР192с-6

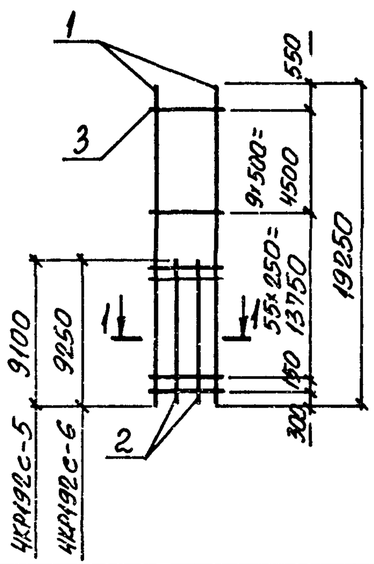

1-1

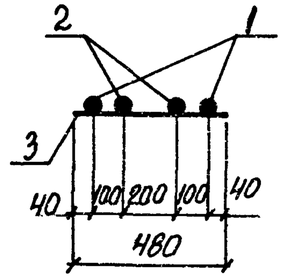

Марка каркаса	Поз.	Наименование		Кол.	Масса ед., кг	Общая масса, кг
4КР192с-4	1	ф28 А-III	ℓ=19250	2	93,0	286,1
	2	ф28 А-III	ℓ=9000	2	43,5	
	3	ф8 А-I	ℓ=480	69	0,19	
4КР192с-5	1	ф32 А-III	ℓ=19250	2	121,5	370,3
	2	ф32 А-III	ℓ=9100	2	57,4	
	3	ф8 А-I	ℓ=480	66	0,19	
4КР192с-6	1	ф36 А-III	ℓ=19250	2	153,8	475,2
	2	ф36 А-III	ℓ=9250	2	73,9	
	3	ф10 А-I	ℓ=480	66	0,30	

Арматура класса А-I и А-III по ГОСТ 5781-82

Нач. отд.	Бродский		
Н. контр.	Савранский		
Гл. констр.	Савранский		
Разраб.	Кудрячевская		
Провер.	Тремль		
Исполн.	Копина		

1.424.1-9.6С-44

Каркас 4КР192с-4... 4КР192с-6

Стадия	Лист	Листов
Р		1

ХАРЬКОВСКИЙ ПРОМСТРОЙНИИПРОЕКТ

4КР192с-7; 4КР192с-8

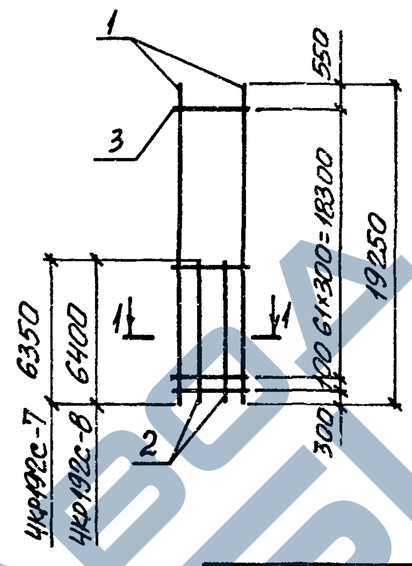

4КР192с-9; 4КР192с-10

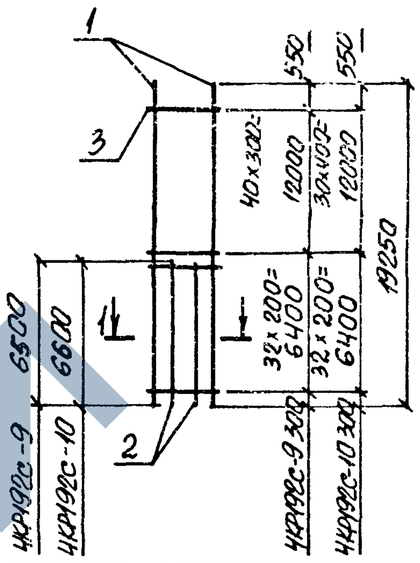

1-1

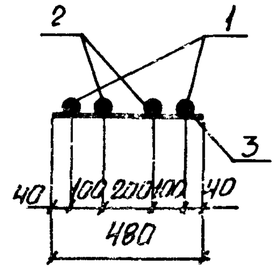

Марка каркаса	Поз.	Наименование		Кол.	Масса ед., кг	Общая масса, кг
4КР192с-7	1	ф20 А-III	ℓ=19250	2	47,5	133,3
	2	ф20 А-III	ℓ=6350	2	15,7	
	3	ф6 А-I	ℓ=480	63	0,11	
4КР192с-8	1	ф22 А-III	ℓ=19250	2	57,4	159,9
	2	ф22 А-III	ℓ=6400	2	19,1	
	3	ф6 А-I	ℓ=480	63	0,11	
4КР192с-9	1	ф25 А-III	ℓ=19250	2	74,1	212,1
	2	ф25 А-III	ℓ=6500	2	25,0	
	3	ф8 А-I	ℓ=480	73	0,19	
4КР192с-10	1	ф28 А-III	ℓ=19250	2	93,0	261,8
	2	ф28 А-III	ℓ=6600	2	31,9	
	3	ф8 А-I	ℓ=480	63	0,19	

Арматура класса А-I и А-III по ГОСТ 5781-82

Нач. отд.	Бродский		
Н. контр.	Савранский		
Гл. констр.	Савранский		
Разраб.	Кудрячевская		
Провер.	Тремль		
Исполн.	Копина		

1.424.1-9.6С-45

Каркас 4КР192с-7... 4КР192с-10

Стадия	Лист	Листов
Р		1

ХАРЬКОВСКИЙ ПРОМСТРОЙНИИПРОЕКТ

Взам. инв. №

Подпись и дата

Инв. № подл.

4КР192с-11; 4КР192с-12

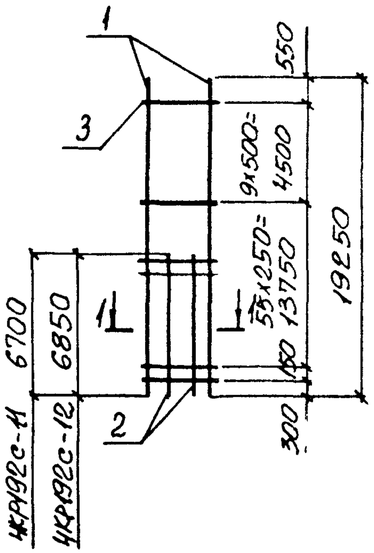

5КР168с; 5КР168с-1

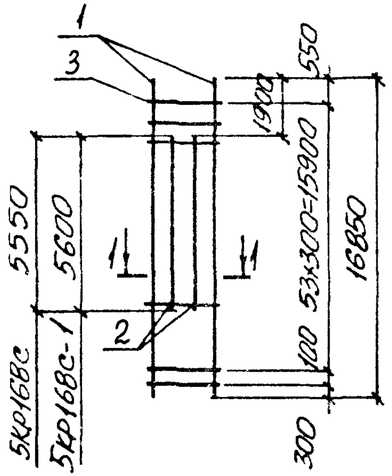

1-1

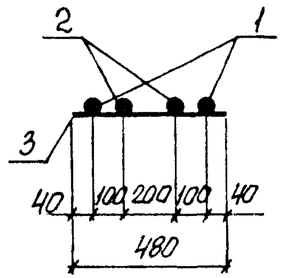

Марка каркаса	Поз.	Наименование		Кол	Масса ед., кг	Общая масса, кг
4КР192с-11	1	ф32 А-III	ℓ=19250	2	121,5	340,1
	2	ф32 А-III	ℓ=6700	2	42,3	
	3	ф8 А-I	ℓ=480	66	0,19	
4КР192с-12	1	ф36 А-III	ℓ=19250	2	153,8	436,8
	2	ф36 А-III	ℓ=6850	2	54,7	
	3	ф10 А-I	ℓ=480	66	0,30	
5КР168с	1	ф20 А-III	ℓ=16850	2	41,6	116,7
	2	ф20 А-III	ℓ=5550	2	13,7	
	3	ф6 А-I	ℓ=480	55	0,11	
5КР168с-1	1	ф22 А-III	ℓ=16850	2	50,2	139,9
	2	ф22 А-III	ℓ=5600	2	16,7	
	3	ф6 А-I	ℓ=480	55	0,11	

Арматура класса А-I и А-III по ГОСТ 5781-82

Нач. отд.	Бродский		
Н. контр.	Савранский		
Гл. констр.	Савранский		
Разраб.	Кудричевская		
Провер.	Тремль		
Исполн.	Копина		

1.424.1-9 ВС-46

Каркас
4КР192с-11; 4КР192с-12;
5КР168с; 5КР168с-1

Стадия	Лист	Листов
Р		1

ХАРЬКОВСКИЙ ПРОМСТРОЙНИИПРОЕКТ

Взам. инв. № | Подпись и дата | Инв. № подл.

5КР168с-2

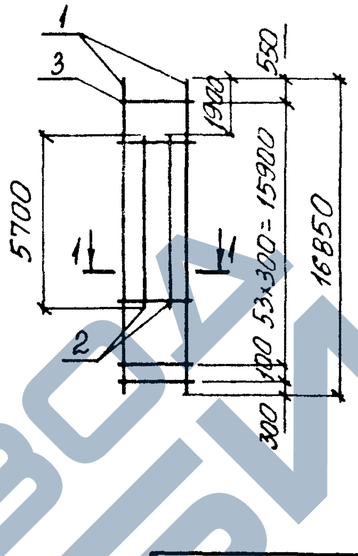

5КР168с-3, 5КР168с-4

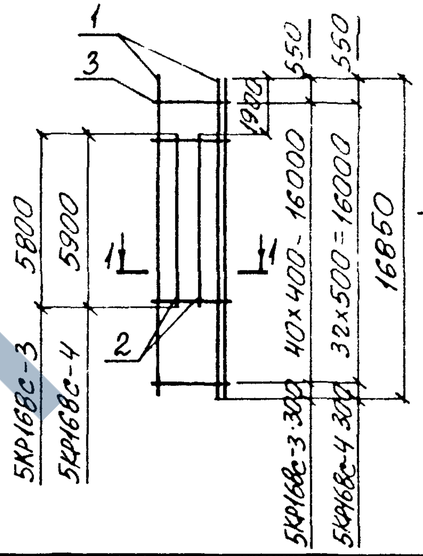

1-1

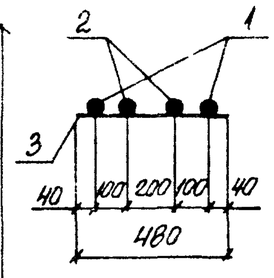

Марка каркаса	Поз.	Наименование		Кол.	Масса ед., кг	Общая масса кг
5КР168с-2	1	ф25 А-III	ℓ=16850	2	64,9	184,1
	2	ф25 А-III	ℓ=5700	2	21,9	
	3	ф8 А-I	ℓ=480	55	0,19	
5КР168с-3	1	ф28 А-III	ℓ=16850	2	81,4	226,6
	2	ф28 А-III	ℓ=5800	2	28,0	
	3	ф8 А-I	ℓ=480	41	0,19	
5КР168с-4	1	ф32 А-III	ℓ=16850	2	106,3	293,3
	2	ф32 А-III	ℓ=5900	2	37,2	
	3	ф8 А-I	ℓ=480	33	0,19	

Арматура класса А-I и А-III по ГОСТ 5781-82

Нач. отд.	Бродский		
Н. контр.	Савранский		
Гл. констр.	Савранский		
Разраб.	Кудричевская		
Провер.	Тремль		
Исполн.	Копина		

1.424.1-9. ВС-47

Каркас
5КР168с-2 ... 5КР168с-4

Стадия	Лист	Листов
Р		1

ХАРЬКОВСКИЙ ПРОМСТРОЙНИИПРОЕКТ

Взам. инв. № | Подпись и дата | Инв. № подл.

5КР168с-5, 5КР168с-6

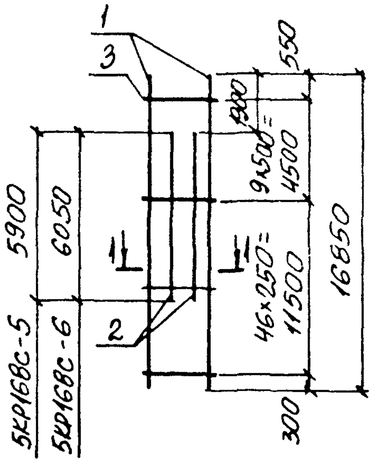

5КР168с-7; 5КР168с-8

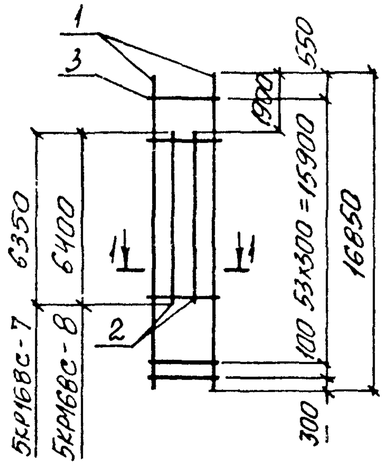

1-1

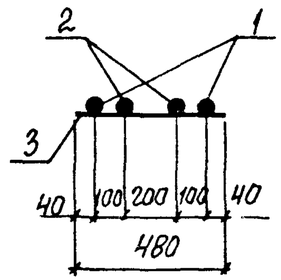

Марка каркаса	Поз.	Наименование		Кол.	Масса ед., кг	Общая масса, кг
5КР168с-5	1	ф32 AIII	ℓ=16850	2	106,3	297,6
	2	ф32 AIII	ℓ=5900	2	37,2	
	3	ф8 AIII	ℓ=480	56	0,19	
5КР168с-6	1	ф36 AIII	ℓ=16850	2	134,6	382,6
	2	ф36 AIII	ℓ=6050	2	48,3	
	3	ф10 AI	ℓ=480	56	0,30	
5КР168с-7	1	ф20 AIII	ℓ=16350	2	41,6	120,7
	2	ф20 AIII	ℓ=6350	2	15,7	
	3	ф6 AI	ℓ=480	55	0,11	
5КР168с-8	1	ф22 AIII	ℓ=16850	2	50,2	144,7
	2	ф22 AIII	ℓ=6400	2	19,1	
	3	ф6 AI	ℓ=480	55	0,11	

Арматура класса A-I и A-III по ГОСТ 5781-82

Нач. отд.	Бродский		1.424.1-9.6С-48
Н.контр.	Савранский		
Гл.констр.	Савранский		
Разраб.	Кудричевская		Каркас 5КР168с-5 ... 5КР168с-8
Провер.	Тремль		Стадия: Р; Лист: ; Листов: 1
Исполн.	Копина		ХАРЬКОВСКИЙ ПРОМСТРОЙНИИПРОЕКТ

5КР168с-9

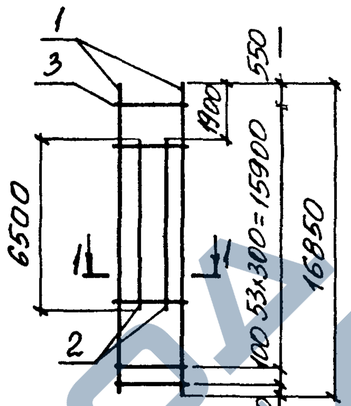

5КР168с-10; 5КР168с-11

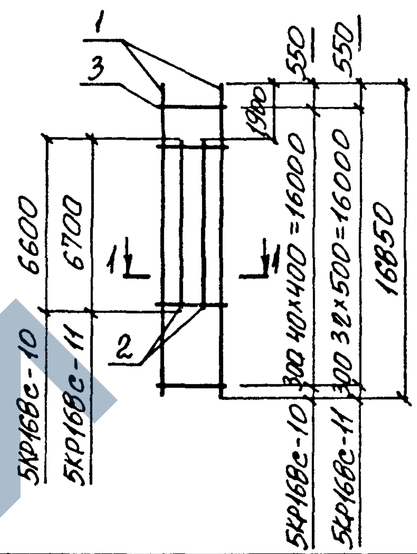

1-1

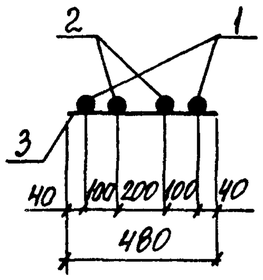

Марка каркаса	Поз.	Наименование		Кол.	Масса ед., кг	Общая масса, кг
5КР168с-9	1	ф25 AIII	ℓ=16850	2	64,9	190,3
	2	ф25 AIII	ℓ=6500	2	25,0	
	3	ф8 AI	ℓ=480	55	0,19	
5КР168с-10	1	ф28 AIII	ℓ=16850	2	81,4	234,4
	2	ф28 AIII	ℓ=6600	2	31,9	
	3	ф8 AI	ℓ=480	41	0,19	
5КР168с-11	1	ф32 AIII	ℓ=16850	2	106,3	303,5
	2	ф32 AIII	ℓ=6700	2	42,3	
	3	ф8 AI	ℓ=480	33	0,19	

Арматура класса A-I и A-III по ГОСТ 5781-82

Нач. отд.	Бродский		1.424.1-9.6С-49
Н.контр.	Савранский		
Гл.констр.	Савранский		
Разраб.	Кудричевская		Каркас 5КР168с-9 ... 5КР168с-11
Провер.	Тремль		Стадия: Р; Лист: ; Листов: 1
Исполн.	Копина		ХАРЬКОВСКИЙ ПРОМСТРОЙНИИПРОЕКТ

Инв. № подл. | Подпись и дата | Взам. инв. №

5КР168с-12; 5КР168с-13

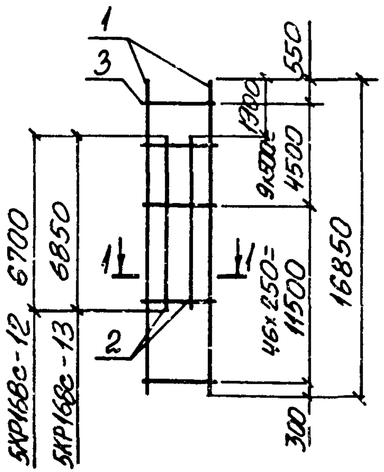

5КР168с-14; 5КР168с-15

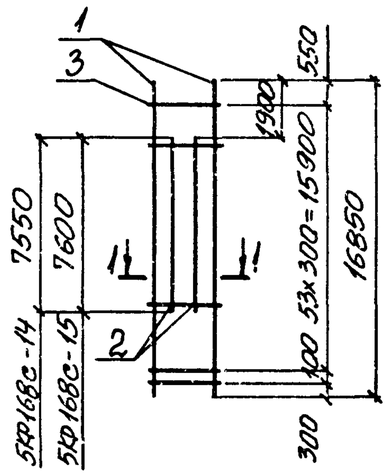

1-1

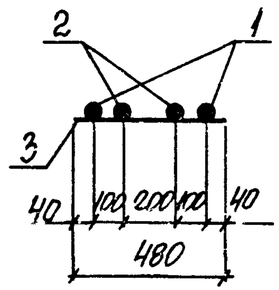

Марка каркаса	Поз.	Наименование	Кол.	Масса ед., кг	Общая масса, кг
5КР168с-12	1	ф32 A-III l=16850	2	106,3	307,8
	2	ф32 A-III l=6700	2	42,3	
	3	ф8 A-I l=480	56	0,19	
5КР168с-13	1	ф36 A-III l=16850	2	134,6	395,4
	2	ф36 A-III l=6850	2	54,7	
	3	ф10 A-I l=480	56	0,30	
5КР168с-14	1	ф20 A-III l=16850	2	41,6	126,5
	2	ф20 A-III l=7550	2	18,6	
	3	ф6 A-I l=480	55	0,11	
5КР168с-15	1	ф22 A-III l=16850	2	50,2	151,7
	2	ф22 A-III l=7600	2	22,6	
	3	ф6 A-I l=480	55	0,11	

Арматура класса А-I и А-III по ГОСТ 5781-82

Нач. отд.	Бродский		1.424.1-9.6С-50
Н. контр.	Савранский		
Гл. констр.	Савранский		
Разраб.	Кудрячевская		Каркас 5КР168с-12... 5КР168с-15
Провер.	Тремль		Стадия: Р; Лист: ; Листов: 1
Исполн.	Копина		Харьковский Промстройниипроект

5КР168с-16

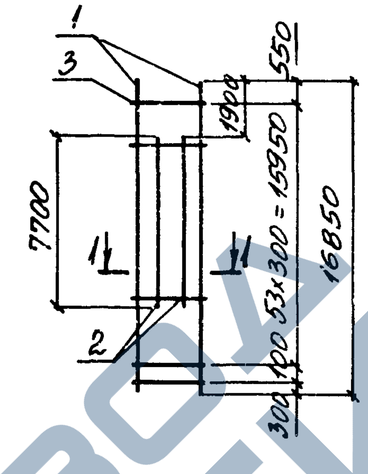

5КР168с-17; 5КР168с-18

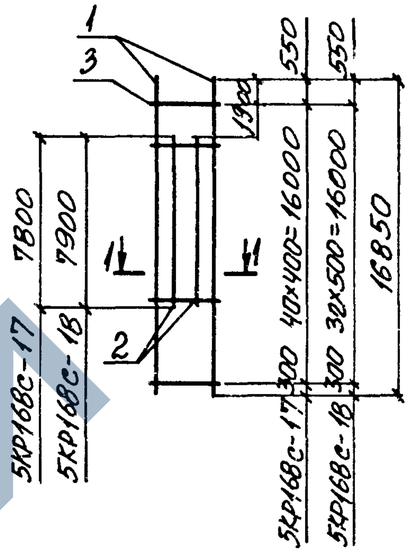

1-1

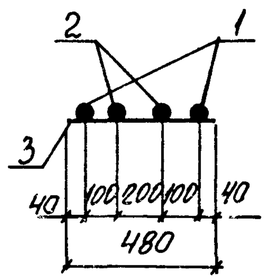

Марка каркаса	Поз.	Наименование	Кол.	Масса ед., кг	Общая масса, кг
5КР168с-16	1	ф25 A-III l=16850	2	64,9	199,5
	2	ф25 A-III l=7700	2	29,6	
	3	ф8 A-I l=480	55	0,19	
5КР168с-17	1	ф28 A-III l=16850	2	81,4	246,0
	2	ф28 A-III l=7800	2	37,7	
	3	ф8 A-I l=480	41	0,19	
5КР168с-18	1	ф32 A-III l=16850	2	106,3	318,5
	2	ф32 A-III l=7900	2	49,8	
	3	ф8 A-I l=480	33	0,19	

Арматура класса А-I и А-III по ГОСТ 5781-82

Нач. отд.	Бродский		1.424.1-9.6С-51
Н. контр.	Савранский		
Гл. констр.	Савранский		
Разраб.	Кудрячевская		Каркас 5КР168с-16... 5КР168с-18
Провер.	Тремль		Стадия: Р; Лист: ; Листов: 1
Исполн.	Копина		Харьковский Промстройниипроект

Инв.№ подл. | Подпись и дата | Взам. инв.№

https://zavodjbi.com/

5КР168с-19; 5КР168с-20

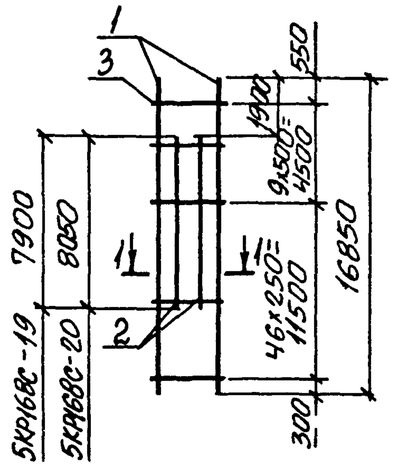

5КР180с; 5КР180с-1

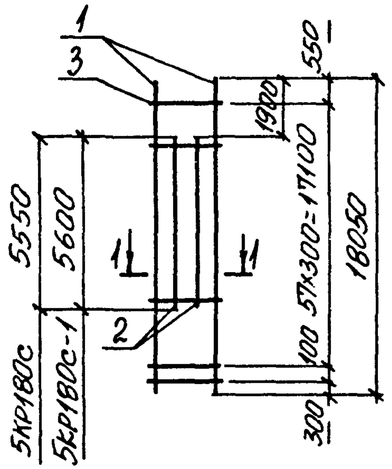

1-1

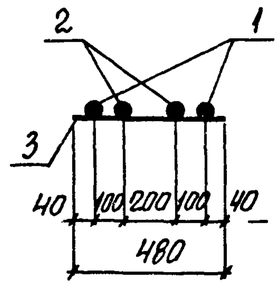

Марка каркаса	Поз.	Наименование		Кол.	Масса ед., кг	Общая масса, кг
5КР168с-19	1	ф32 А-III	ℓ=16850	2	106,3	322,8
	2	ф32 А-III	ℓ=7900	2	49,8	
	3	ф 8 А-I	ℓ=480	56	0,19	
5КР168с-20	1	ф36 А-III	ℓ=16850	2	134,6	414,6
	2	ф36 А-III	ℓ=8050	2	64,3	
	3	ф10 А-I	ℓ=480	56	0,30	
5КР180с	1	ф20 А-III	ℓ=18050	2	44,6	123,1
	2	ф20 А-III	ℓ=5550	2	13,7	
	3	ф 6 А-I	ℓ=480	59	0,11	
5КР180с-1	1	ф22 А-III	ℓ=18050	2	53,8	147,5
	2	ф22 А-III	ℓ=5600	2	16,7	
	3	ф6 А-I	ℓ=480	59	0,11	

Арматура класса А-I и А-III по ГОСТ 5781-82

Нач. отд.	Бродский		
Н. контр.	Савранский		
Гл. констр.	Савранский		
Разраб.	Кудричевская		
Провер.	Тремль		
Исполн.	Колина		

1.424.1-9. 6С-52

Каркас 5КР168с-19; 5КР168с-20; 5КР180с; 5КР180с-1

Стадия	Лист	Листов
Р		1

ХАРЬКОВСКИЙ ПРОМСТРОЙНИИПРОЕКТ

5КР180с-2

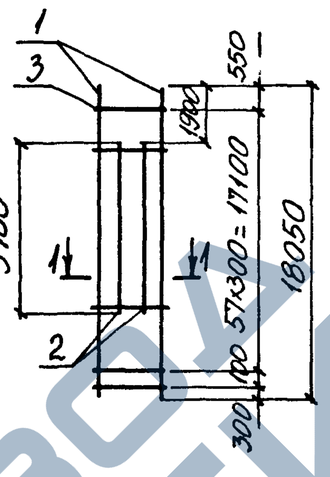

5КР180с-3; 5КР180с-4

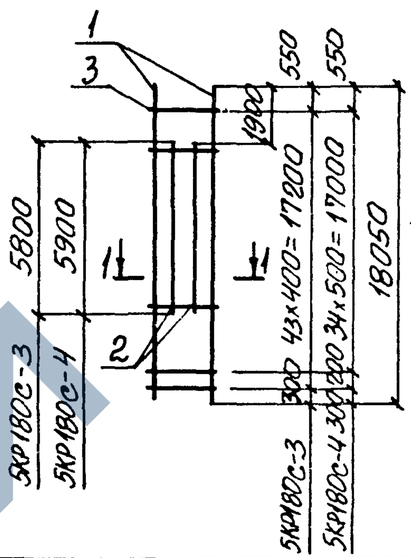

1-1

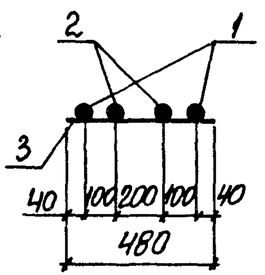

Марка каркаса	Поз.	Наименование		Кол.	Масса ед., кг	Общая масса, кг
5КР180с-2	1	ф25 А-III	ℓ=18050	2	69,5	194,0
	2	ф25 А-III	ℓ=5700	2	21,9	
	3	ф 8 А-I	ℓ=480	59	0,19	
5КР180с-3	1	ф28 А-III	ℓ=18050	2	87,2	238,8
	2	ф28 А-III	ℓ=5800	2	28,0	
	3	ф 8 А-I	ℓ=480	44	0,19	
5КР180с-4	1	ф32 А-III	ℓ=18050	2	113,9	309,0
	2	ф32 А-III	ℓ=5900	2	37,2	
	3	ф8 А-I	ℓ=480	36	0,19	

Арматура класса А-I и А-III по ГОСТ 5781-82

Нач. отд.	Бродский		
Н. контр.	Савранский		
Гл. констр.	Савранский		
Разраб.	Кудричевская		
Провер.	Тремль		
Исполн.	Колина		

1.424.1-9. 6С-53

Каркас 5КР180с-2 ... 5КР180с-4

Стадия	Лист	Листов
Р		1

ХАРЬКОВСКИЙ ПРОМСТРОЙНИИПРОЕКТ

Взам. инв. № | Подпись и дата | Инв. № подл.

5КР180с-5; 5КР180с-6

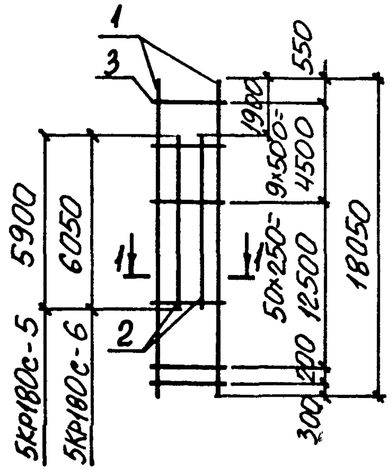

5КР180с-7; 5КР180с-8

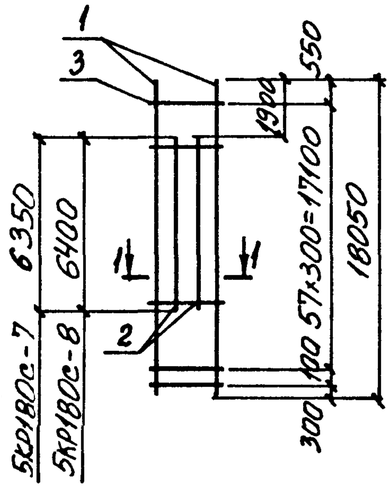

1-1

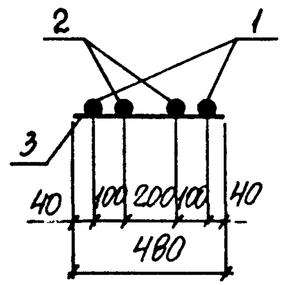

Марка каркаса	Поз.	Наименование		Кол.	Масса ед., кг	Общая масса, кг
5КР180с-5	1	ф32 А-III	ℓ=18050	2	113,9	313,8
	2	ф32 А-III	ℓ=5900	2	37,2	
	3	ф8 А-I	ℓ=480	61	0,19	
5КР180с-6	1	ф36 А-III	ℓ=18050	2	144,2	403,3
	2	ф36 А-III	ℓ=6050	2	48,3	
	3	ф10 А-I	ℓ=480	61	0,30	
5КР180с-7	1	ф20 А-III	ℓ=18050	2	44,6	127,1
	2	ф20 А-III	ℓ=6350	2	15,7	
	3	ф6 А-I	ℓ=480	59	0,11	
5КР180с-8	1	ф22 А-III	ℓ=18050	2	53,8	152,3
	2	ф22 А-III	ℓ=6400	2	19,1	
	3	ф6 А-I	ℓ=480	59	0,11	

Арматура класса А-I и А-III по ГОСТ 5781-82

Нач. отд.	Бродский		
Н. контр.	Саврянский		
Гл. констр.	Саврянский		
Разраб.	Кудричевская		
Провер.	Тремль		
Исполн.	Копина		

1.424.1-9.6С-54

Каркас 5КР180с-5...5КР180с-8

Стадия	Лист	Листов
Р		1

ХАРЬКОВСКИЙ ПРОМСТРОЙНИИПРОЕКТ

5КР180с-9

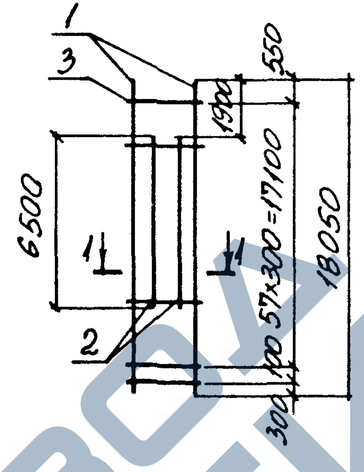

5КР180с-10; 5КР180с-11

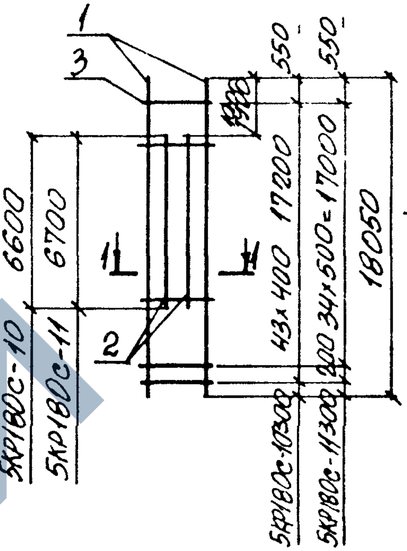

1-1

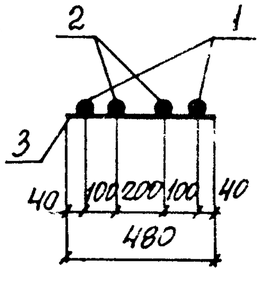

Марка каркаса	Поз.	Наименование		Кол	Масса ед., кг	Общая масса
5КР180с-9	1	ф25 А-III	ℓ=18050	2	69,5	200,2
	2	ф25 А-III	ℓ=6500	2	25,0	
	3	ф8 А-I	ℓ=480	59	0,19	
5КР180с-10	1	ф28 А-III	ℓ=18050	2	87,2	246,6
	2	ф28 А-III	ℓ=6600	2	31,9	
	3	ф8 А-I	ℓ=480	44	0,19	
5КР180с-11	1	ф32 А-III	ℓ=18050	2	113,9	319,2
	2	ф32 А-III	ℓ=6700	2	42,3	
	3	ф8 А-I	ℓ=480	36	0,19	

Арматура класса А-I и А-III по ГОСТ 5781-82

Нач. отд.	Бродский		
Н. контр.	Саврянский		
Гл. констр.	Саврянский		
Разраб.	Кудричевская		
Провер.	Тремль		
Исполн.	Копина		

Инв. № подл. | Подпись и дата | Взам. инв. №

1.424.1-9.6С-55

Каркас 5КР180с-9...5КР180с-11

Стадия	Лист	Листов
Р		1

ХАРЬКОВСКИЙ ПРОМСТРОЙНИИПРОЕКТ

https://zavodjbi.com/

5КР180с-12; 5КР180с-13

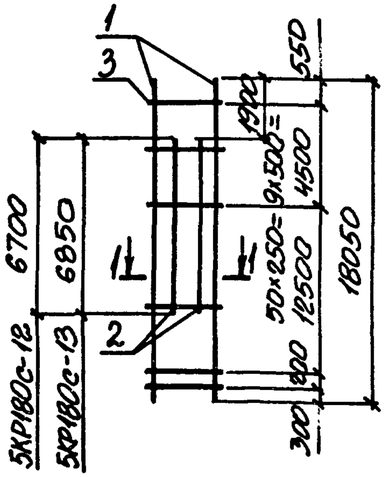

5КР180с-14; 5КР180с-15

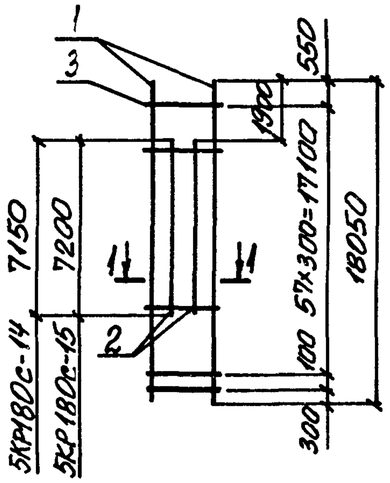

1-1

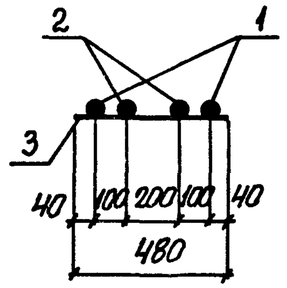

Марка каркаса	Поз.	Наименование	Кол.	Масса ед., кг	Общая масса, кг
5КР180с-12	1	ф32 A-III ℓ=18050	2	113,9	324,0
	2	ф32 A-III ℓ=6700	2	42,3	
	3	ф8 A-I ℓ=480	61	0,19	
5КР180с-13	1	ф36 A-III ℓ=18050	2	144,2	416,1
	2	ф36 A-III ℓ=6850	2	54,7	
	3	ф10 A-I ℓ=480	61	0,30	
5КР180с-14	1	ф20 A-III ℓ=18050	2	44,6	131,1
	2	ф20 A-III ℓ=7150	2	17,7	
	3	ф6 A-I ℓ=480	59	0,11	
5КР180с-15	1	ф22 A-III ℓ=18050	2	53,8	157,1
	2	ф22 A-III ℓ=7200	2	21,5	
	3	ф6 A-I ℓ=480	59	0,11	

Арматура класса A-I и A-III по ГОСТ 5781-82

Нач. отд.	Бродский		1.424.1-9. 6С-56
Н. контр.	Савранский		
Гл. констр.	Савранский		
Разраб.	Кудричевская		Каркас 5КР180с-12...5КР180с-15
Провер.	Тремль		Стадия: Р; Лист: ; Листов: 1
Исполн.	Копина		ХАРЬКОВСКИЙ ПРОМСТРОЙНИИПРОЕКТ

Инв. № подл. | Подпись и дата | Взам. инв. №

5КР180с-16

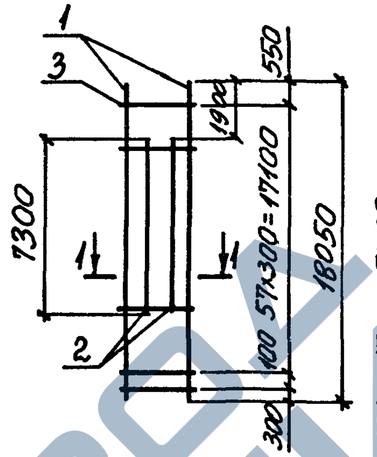

5КР180с-17; 5КР180с-18

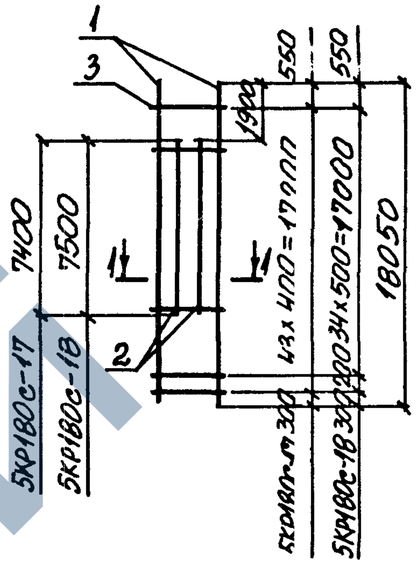

1-1

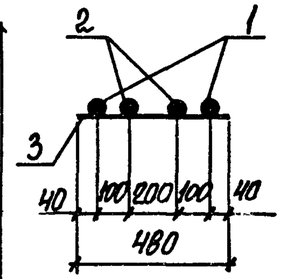

Марка каркаса	Поз.	Наименование	Кол.	Масса ед., кг	Общая масса, кг
5КР180с-16	1	ф25 A-III ℓ=18050	2	69,5	206,4
	2	ф25 A-III ℓ=7300	2	28,1	
	3	ф8 A-I ℓ=480	59	0,19	
5КР180с-17	1	ф28 A-III ℓ=18050	2	87,2	254,2
	2	ф28 A-III ℓ=7400	2	35,7	
	3	ф8 A-I ℓ=480	44	0,19	
5КР180с-18	1	ф32 A-III ℓ=18050	2	113,9	329,2
	2	ф32 A-III ℓ=7500	2	47,3	
	3	ф8 A-I ℓ=480	36	0,19	

Арматура класса A-I и A-III по ГОСТ 5781-82

Нач. отд.	Бродский		1.424.1-9. 6С-57
Н. контр.	Савранский		
Гл. констр.	Савранский		
Разраб.	Кудричевская		Каркас 5КР180с-16...5КР180с-18
Провер.	Тремль		Стадия: Р; Лист: ; Листов: 1
Исполн.	Копина		ХАРЬКОВСКИЙ ПРОМСТРОЙНИИПРОЕКТ

5КР180с-19; 5КР180с-20

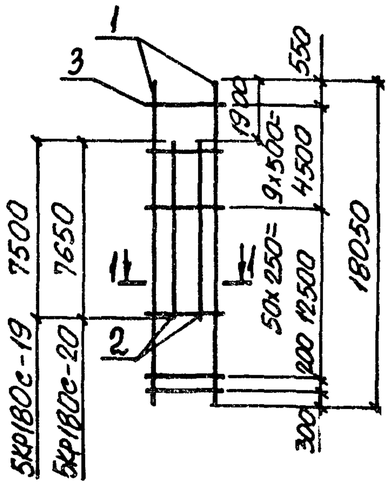

5КР192с; 5КР192с-1

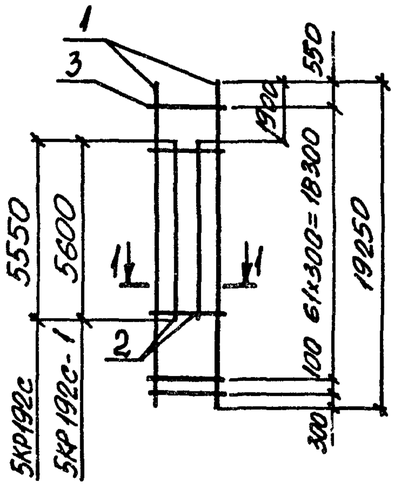

1-1

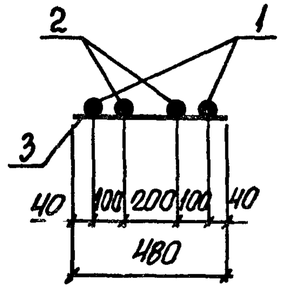

Марка каркаса	Поз.	Наименование		Кол.	Масса ед., кг	Общая масса, кг
5КР180с-19	1	ф32 А-III	ℓ=18050	2	113,9	334,0
	2	ф32 А-III	ℓ=7500	2	47,3	
	3	ф8 А-I	ℓ=480	61	0,19	
5КР180с-20	1	ф36 А-III	ℓ=18050	2	144,2	428,9
	2	ф36 А-III	ℓ=7650	2	61,1	
	3	ф10 А-I	ℓ=480	61	0,30	
5КР192с	1	ф20 А-III	ℓ=19250	2	47,5	129,3
	2	ф20 А-III	ℓ=5550	2	13,7	
	3	ф6 А-I	ℓ=480	63	0,11	
5КР192с-1	1	ф22 А-III	ℓ=19250	2	57,4	155,1
	2	ф22 А-III	ℓ=5600	2	16,7	
	3	ф6 А-I	ℓ=480	63	0,11	

Арматура класса А-I и А-III по ГОСТ 5781-82

Нач. отд.	Бродский		
Н. контр.	Савранский		
Гл. констр.	Савранский		
Разраб.	Кудричевская		
Провер.	Тремль		
Исполн.	Капина		

1.424.1-9.6С-58

Каркас 5КР180с-19; 5КР180с-20; 5КР192с; 5КР192с-1

Стадия	Лист	Листов
Р		1

ХАРЬКОВСКИЙ ПРОМСТРОЙНИИПРОЕКТ

5КР192с-2

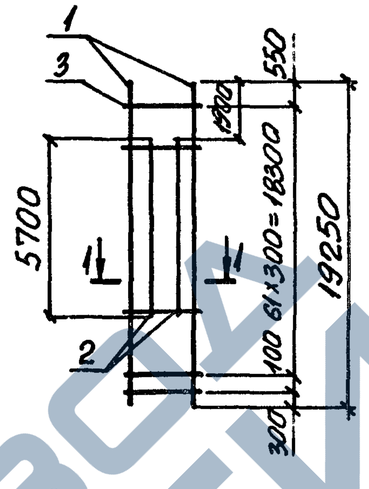

5КР192с-3; 5КР192с-4

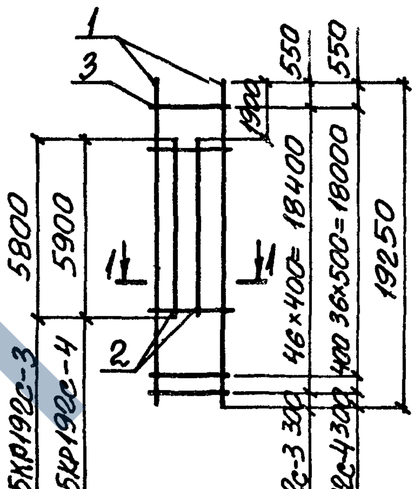

1-1

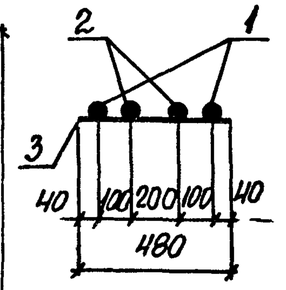

Марка каркаса	Поз.	Наименование		Кол.	Масса ед., кг	Общая масса, кг
5КР192с-2	1	ф25 А-II	ℓ=19250	2	74,1	204,0
	2	ф25 А-III	ℓ=5700	2	21,9	
	3	ф8 А-I	ℓ=480	63	0,19	
5КР192с-3	1	ф28 А-III	ℓ=19250	2	93,0	250,9
	2	ф28 А-III	ℓ=5800	2	28,0	
	3	ф8 А-I	ℓ=480	47	0,19	
5КР192с-4	1	ф32 А-III	ℓ=19250	2	121,5	324,6
	2	ф32 А-III	ℓ=5900	2	37,2	
	3	ф8 А-I	ℓ=480	38	0,19	

Арматура класса А-I и А-III по ГОСТ 5781-82

Взам. инв. № | Подпись и дата | Инв. № подл.

Нач. отд.	Бродский		
Н. контр.	Савранский		
Гл. констр.	Савранский		
Разраб.	Кудричевская		
Провер.	Тремль		
Исполн.	Капина		

1.424.1-9.6С-59

Каркас 5КР192с-2... 5КР192с-4

Стадия	Лист	Листов
Р		1

ХАРЬКОВСКИЙ ПРОМСТРОЙНИИПРОЕКТ

https://zavodjbi.com/

5КР192с-5; 5КР192с-6

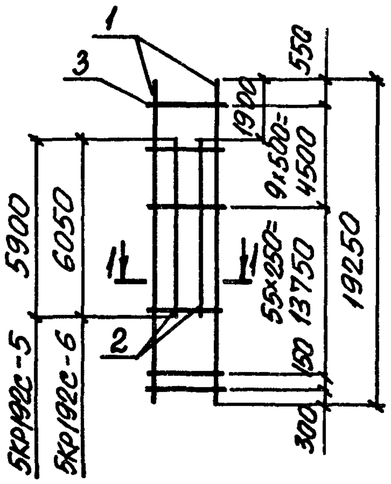

5КР192с-7; 5КР192с-8

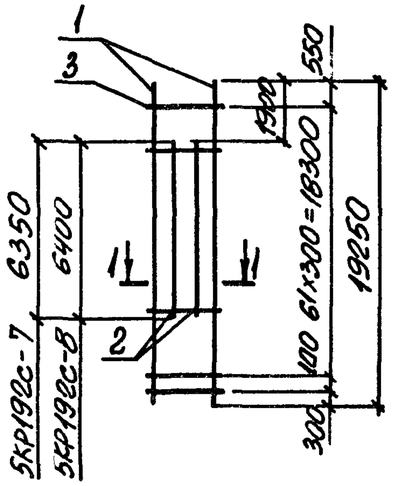

1-1

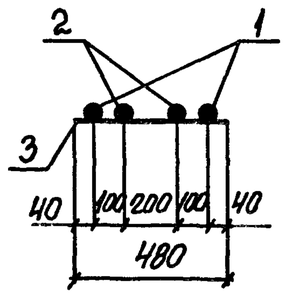

Марка каркаса	Поз.	Наименование		Кол.	Масса ед., кг	Общая масса, кг
5КР192с-5	1	ф32 AIII	ℓ=19250	2	121,5	329,9
	2	ф32 AIII	ℓ=5900	2	37,2	
	3	ф8 AI	ℓ=480	66	0,19	
5КР192с-6	1	ф36 AIII	ℓ=19250	2	153,8	424,0
	2	ф36 AIII	ℓ=6050	2	48,3	
	3	ф10 AI	ℓ=480	66	0,30	
5КР192с-7	1	ф20 AIII	ℓ=19250	2	47,5	133,3
	2	ф20 AIII	ℓ=6350	2	15,7	
	3	ф6 AI	ℓ=480	63	0,11	
5КР192с-8	1	ф22 AIII	ℓ=19250	2	57,4	159,9
	2	ф22 AIII	ℓ=6400	2	19,1	
	3	ф6 AI	ℓ=480	63	0,11	

Арматура класса AI и AIII по ГОСТ 5781-82

Нач. отд.	Бродский		1.424.1-9.6С-60	
Н.контр.	Саврянский			
Гл.констр.	Саврянский			
Разраб.	Кудричевская		Каркас 5КР192с-5...5КР192с-8	Стадия: Р; Лист: ; Листов: 1
Провер.	Тремль			ХАРЬКОВСКИЙ ПРОМСТРОЙНИИПРОЕКТ
Исполн.	Копина			

5КР192с-9

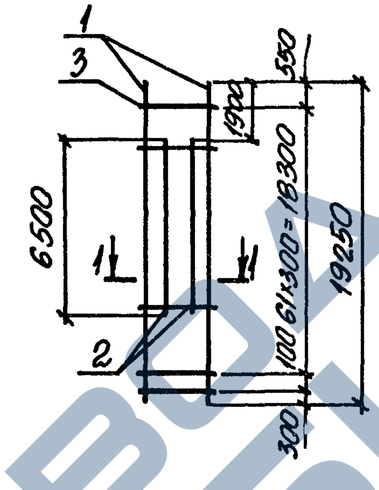

5КР192с-10; 5КР 192с-11

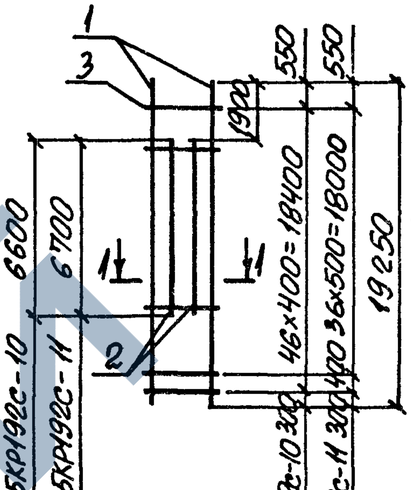

1-1

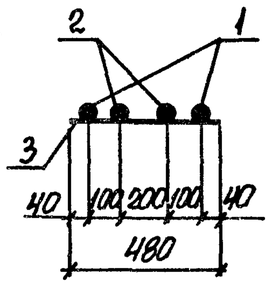

Марка каркаса	Поз.	Наименование		Кол.	Масса ед., кг	Общая масса, кг
5КР192с-9	1	ф25 AIII	ℓ=19250	2	74,1	210,2
	2	ф25 AIII	ℓ=6500	2	25,0	
	3	ф8 AI	ℓ=480	63	0,19	
5КР192с-10	1	ф28 AIII	ℓ=19250	2	93,0	258,7
	2	ф28 AIII	ℓ=6600	2	31,9	
	3	ф8 AI	ℓ=480	47	0,19	
5КР192с-11	1	ф32 AIII	ℓ=19250	2	121,5	334,8
	2	ф32 AIII	ℓ=6700	2	42,3	
	3	ф8 AI	ℓ=480	38	0,19	

Арматура класса AI и AIII по ГОСТ 5781-82

Нач. отд.	Бродский		1.424.1-9.6С-61	
Н.контр.	Саврянский			
Гл.констр.	Саврянский			
Разраб.	Кудричевская		Каркас 5КР192с-9...5КР192с-11	Стадия: Р; Лист: ; Листов: 1
Провер.	Тремль			ХАРЬКОВСКИЙ ПРОМСТРОЙНИИПРОЕКТ
Исполн.	Копина			

Взам. инв. № | Подпись и дата | Инв. № подл.

5КР192с-12; 5КР192с-13

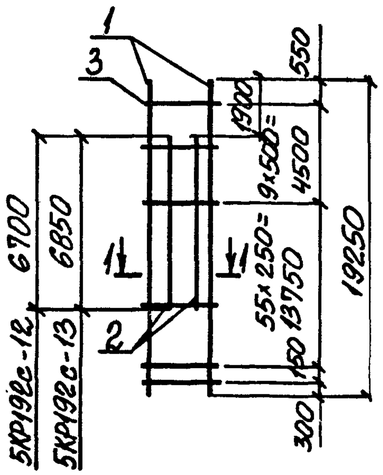

5КР192с-14; 5КР192с-15

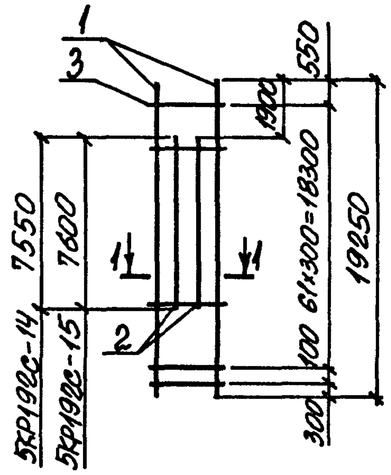

1-1

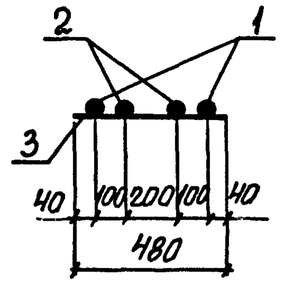

Марка каркаса	Поз.	Наименование		Кол.	Масса ед., кг	Общая масса, кг
5КР192с-12	1	ф32 А III	ℓ=19250	2	121,5	340,1
	2	ф32 А III	ℓ=6700	2	42,3	
	3	ф 8 А I	ℓ=480	66	0,19	
5КР192с-13	1	ф36 А III	ℓ=19250	2	153,8	436,8
	2	ф36 А III	ℓ= 6850	2	54,7	
	3	ф10 А I	ℓ = 480	66	0,30	
5КР192с-14	1	ф20 А III	ℓ=19250	2	47,5	139,1
	2	ф20 А III	ℓ= 7550	2	18,6	
	3	ф 6 А I	ℓ= 480	63	0,11	
5КР192с-15	1	ф22 А III	ℓ=19250	2	57,4	166,9
	2	ф22 А III	ℓ= 7600	2	22,6	
	3	ф 6 А I	ℓ= 480	63	0,11	

Арматура класса А-I и А-III по ГОСТ 5781-82

Нач. отд.	Бродский	1.424.1-9.6С-62	
Н. контр.	Саврянский		
Гл. конструктор	Саврянский		
Разраб.	Кудриевская	Каркас 5КР192с-12...5КР192с-15	Стадия Р; Лист; Листов 1
Провер.	Тремль		ХАРЬКОВСКИЙ ПРОМСТРОЙНИИПРОЕКТ
Исполн.	Копина		

Инв. № подл. | Подпись и дата | Взам. инв. №

5КР192с-16

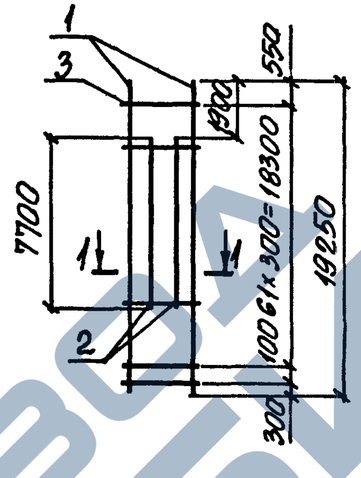

5КР192с-17; 5КР192с-18

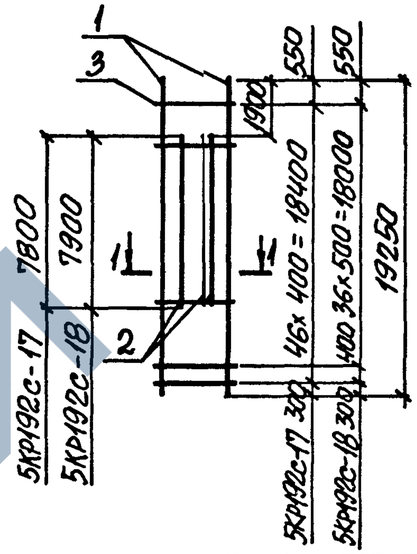

1-1

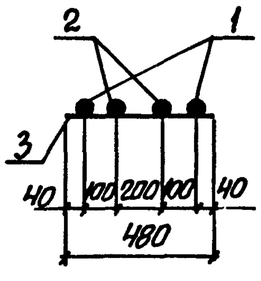

Марка каркаса	Поз.	Наименование		Кол.	Масса ед., кг	Общая масса, кг
5КР192с-16	1	ф25 А III	ℓ=19250	2	74,1	219,4
	2	ф25 А III	ℓ= 7700	2	29,6	
	3	ф 8 А I	ℓ= 480	63	0,19	
5КР192с-17	1	ф28 А III	ℓ=19250	2	93,0	270,3
	2	ф28 А III	ℓ= 7800	2	37,7	
	3	ф 8 А I	ℓ= 480	47	0,19	
5КР192с-18	1	ф32 А III	ℓ=19250	2	121,5	350,0
	2	ф32 А III	ℓ= 7900	2	49,9	
	3	ф 8 А I	ℓ= 480	38	0,19	

Арматура класса А-I и А-III по ГОСТ 5781-82

Нач. отд.	Бродский	1.424.1-9.6С-63	
Н. контр.	Саврянский		
Гл. конструктор	Саврянский		
Разраб.	Кудриевская	Каркас 5КР192с-16...5 КР192с-18	Стадия Р; Лист; Листов 1
Провер.	Тремль		ХАРЬКОВСКИЙ ПРОМСТРОЙНИИПРОЕКТ
Исполн.	Копина		

Инв. № подл. | Подпись и дата | Взам. инв. №

5КР192с-19; 5КР192с-20

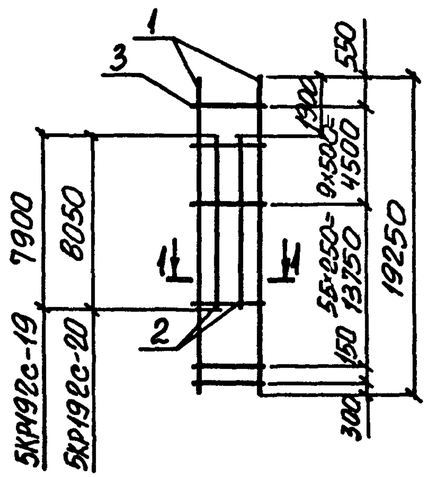

1-1

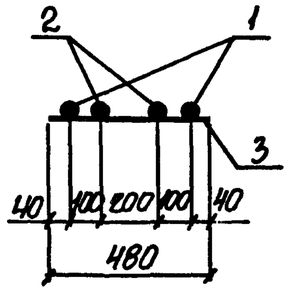

Марка каркаса	Поз.	Наименование		Кол.	Масса ед., кг	Общая масса, кг
5КР192с-19	1	ф32 А-III	ℓ=19250	2	121,5	355,3
	2	ф32 А-III	ℓ=7900	2	49,9	
	3	ф8 А-I	ℓ=480	66	0,19	
5КР192с-20	1	ф36 А-III	ℓ=19250	2	153,8	456,0
	2	ф36 А-III	ℓ=8050	2	64,3	
	3	ф10 А-I	ℓ=480	66	0,30	

Арматура класса А-I и А-III по ГОСТ 5781-82

Нач.отд.	Бродский		
Н.контр.	Савранский		
Гл.констр.	Савранский		
Разраб.	Кудричевская		
Провер.	Тремль		
Исполн.	Копина		

1.424.1-9.6С-64

Каркас 5КР192с-19; 5КР192с-20

Стадия	Лист	Листов
Р		1

ХАРЬКОВСКИЙ ПРОМСТРОЙНИИПРОЕКТ

7КР117с; 7КР117с-1; 7КР117с-2

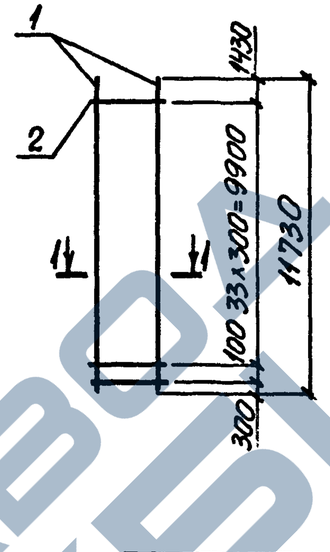

7КР117с-3; 7КР117с-4

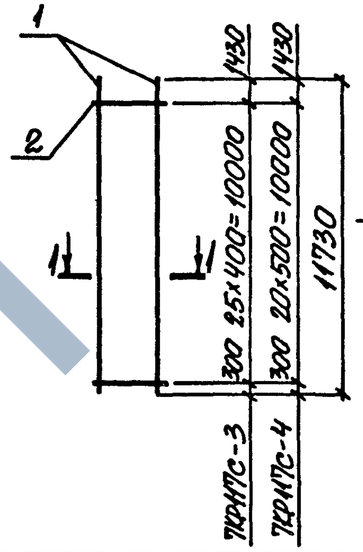

1-1

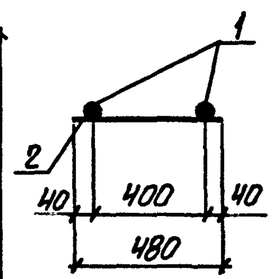

Марка каркаса	Поз.	Наименование		Кол.	Масса ед., кг	Общая масса, кг
7КР117с	1	ф20 А-III	ℓ=11730	2	29,0	61,9
	2	ф6 А-I	ℓ=480	35	0,11	
7КР117с-1	1	ф22 А-III	ℓ=11730	2	35,0	73,9
	2	ф6 А-I	ℓ=480	35	0,11	
7КР117с-2	1	ф25 А-III	ℓ=11730	2	45,2	97,1
	2	ф8 А-I	ℓ=480	35	0,19	
7КР117с-3	1	ф28 А-III	ℓ=11730	2	56,7	118,3
	2	ф8 А-I	ℓ=480	26	0,19	
7КР117с-4	1	ф32 А-III	ℓ=11730	2	74,0	152,0
	2	ф8 А-I	ℓ=480	21	0,19	

Арматура класса А-I и А-III по ГОСТ 5781-82

Взам.инв.№ | Подпись и дата | Инв.№ подл.

Нач.отд.	Бродский		
Н.контр.	Савранский		
Гл.констр.	Савранский		
Разраб.	Кудричевская		
Провер.	Тремль		
Исполн.	Копина		

1.424.1-9.6С-65

Каркас 7КР117с; 7КР117с-1...7КР117с-4

Стадия	Лист	Листов
Р		1

ХАРЬКОВСКИЙ ПРОМСТРОЙНИИПРОЕКТ

7КР121с; 7КР121с-1; 7КР121с-2 — 7КР121с-3 ... 7КР121с-5 — 1-1

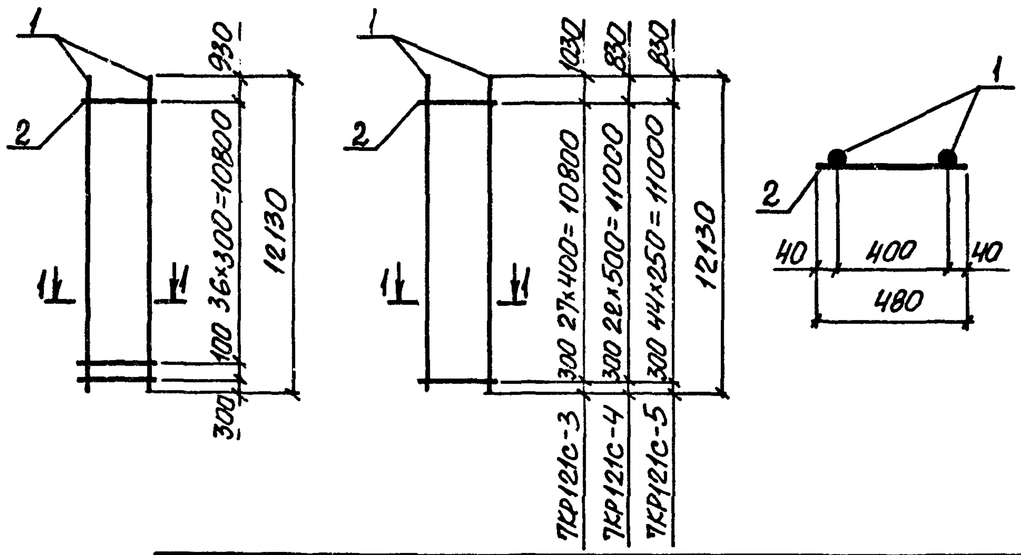

Марка каркаса	Поз.	Наименование		Кол.	Масса ед., кг	Общая масса, кг
7КР121с	1	ф20 AIII	ℓ = 12130	2	30,0	64,2
	2	ф6 AI	ℓ = 480	38	0,11	
7КР121с-1	1	ф22 AIII	ℓ = 12130	2	36,1	76,4
	2	ф6 AI	ℓ = 480	38	0,11	
7КР121с-2	1	ф25 AIII	ℓ = 12130	2	46,7	100,6
	2	ф8 AI	ℓ = 480	38	0,19	
7КР121с-3	1	ф28 AIII	ℓ = 12130	2	58,6	122,5
	2	ф8 AI	ℓ = 480	28	0,19	
7КР121с-4	1	ф32 AIII	ℓ = 12130	2	76,5	157,4
	2	ф8 AI	ℓ = 480	23	0,19	
7КР121с-5	1	ф32 AIII	ℓ = 12130	2	76,5	161,5
	2	ф8 AI	ℓ = 480	45	0,19	

Арматура класса A-I и A-III по ГОСТ 5781-82

Нач. отд.	Бродский		1.424.1-9. 6С-66
Н. контр.	Саврянский		
Гл. констр.	Саврянский		
Разраб.	Кудричевская		КАРКАС 7КР121с; 7КР121с-1 ... 7КР121с-5
Провер.	Тремль		Стадия Р; Лист; Листов 1
Исполн.	Копина		ХАРЬКОВСКИЙ ПРОМСТРОЙНИИПРОЕКТ

Взам. инв. № | Подпись и дата | Инв. № подл.

7КР123с; 7КР123с-1; 7КР123с-2 — 7КР123с-3; 7КР123с-4 — 1-1

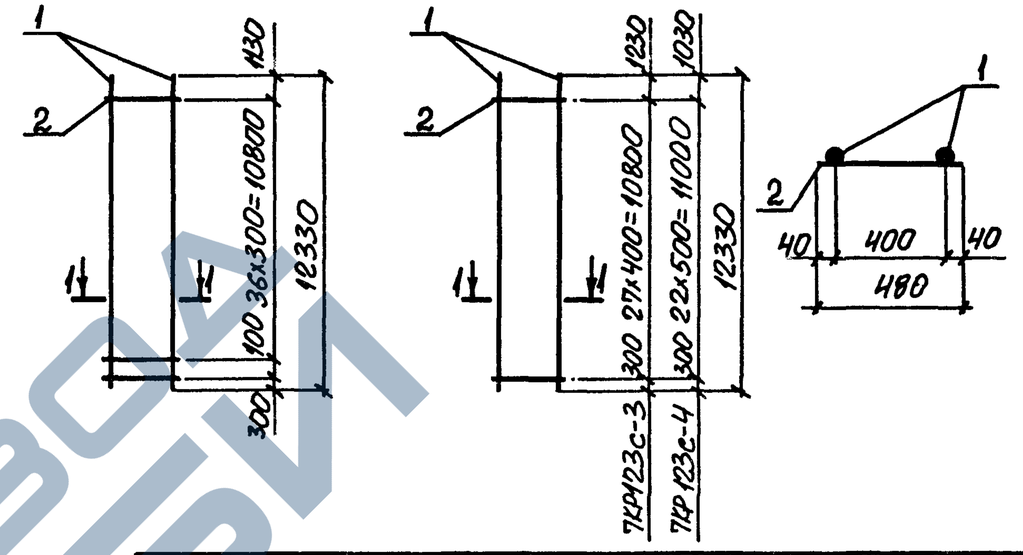

Марка каркаса	Поз.	Наименование		Кол.	Масса ед., кг	Общая масса, кг
7КР123с	1	ф20 AIII	ℓ = 12330	2	30,5	65,2
	2	ф6 AI	ℓ = 480	38	0,11	
7КР123с-1	1	ф22 AIII	ℓ = 12330	2	36,7	77,6
	2	ф6 AI	ℓ = 480	38	0,11	
7КР123с-2	1	ф25 AIII	ℓ = 12330	2	47,5	102,2
	2	ф8 AI	ℓ = 480	38	0,19	
7КР123с-3	1	ф28 AIII	ℓ = 12330	2	59,6	124,5
	2	ф8 AI	ℓ = 480	28	0,19	
7КР123с-4	1	ф32 AIII	ℓ = 12330	2	77,8	160,0
	2	ф8 AI	ℓ = 480	23	0,19	

Арматура класса A-I и A-III по ГОСТ 5781-82

Нач. отд.	Бродский		1.424.1-9. 6С-67
Н. контр.	Саврянский		
Гл. констр.	Саврянский		
Разраб.	Кудричевская		КАРКАС 7КР123с; 7КР123с-1 ... 7КР123с-4
Провер.	Тремль		Стадия Р; Лист; Листов 1
Исполн.	Копина		ХАРЬКОВСКИЙ ПРОМСТРОЙНИИПРОЕКТ

Взам. инв. № | Подпись и дата | Инв. № подл.

7КР127с; 7КР127с-1; 7КР127с-2

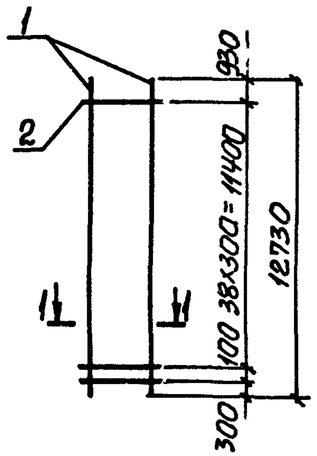

7КР127с-3... 7КР127с-5

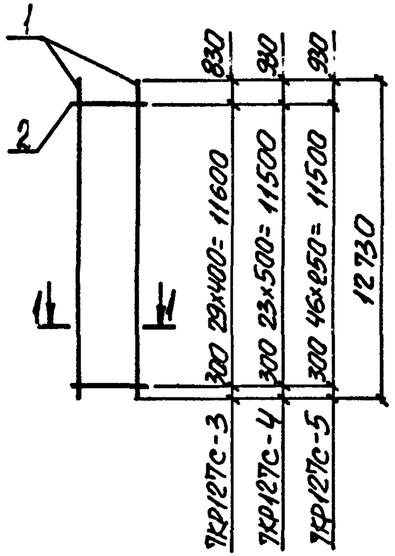

1-1

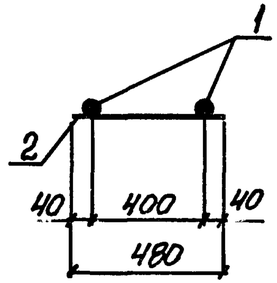

Марка каркаса	Поз.	Наименование		Кол.	Масса ед., кг	Общая масса, кг
7КР127с	1	ф20 А-III	ℓ=12730	2	31,4	67,2
	2	ф 6 А-I	ℓ= 480	40	0,11	
7КР127с-1	1	ф 22 А-III	ℓ= 12730	2	37,9	80,2
	2	ф6 А-I	ℓ= 480	40	0,11	
7КР127с-2	1	ф25 А-III	ℓ= 12730	2	49,0	105,6
	2	ф 8 А-I	ℓ= 480	40	0,19	
7КР127с-3	1	ф28 А-III	ℓ= 12730	2	61,5	128,7
	2	ф 8 А-I	ℓ= 480	30	0,19	
7КР127с-4	1	ф32 А-III	ℓ= 12730	2	80,3	165,2
	2	ф 8 А-I	ℓ= 480	24	0,19	
7КР127с-5	1	ф32 А-III	ℓ= 12730	2	80,3	169,5
	2	ф 8 А-I	ℓ= 480	47	0,19	

Арматура класса А-I и А-III по ГОСТ 5781-82

Нач. отд.	Бродский		1.424.1-9. 6С-68
Н. контр.	Савранский		
Гл. констр.	Савранский		
Разраб.	Кувичевская		Каркас 7КР127с; 7КР127с-1... 7КР127с-5
Провер.	Тремль		Стадия: Р; Лист; Листов: 1
Исполн.	Копина		ХАРЬКОВСКИЙ ПРОМСТРОЙНИИПРОЕКТ

Инв. № подл. | Подпись и дата | Взам. инв. №

7КР129с; 7КР129с-1; 7КР129с-2

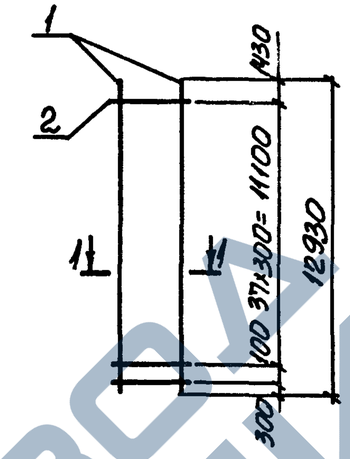

7КР129с-3; 7КР129с-4

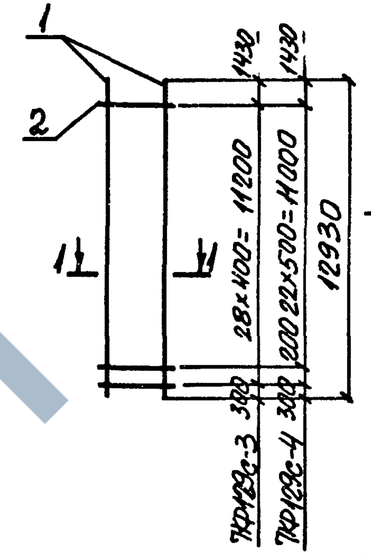

1-1

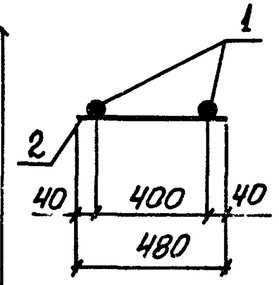

Марка каркаса	Поз.	Наименование		Кол.	Масса ед., кг	Общая масса, кг
7КР129с	1	ф20 А-III	ℓ=12930	2	31,9	68,1
	2	ℓ 6 А-I	ℓ= 480	39	0,11	
7КР129с-1	1	ф22 А-III	ℓ= 12930	2	38,5	81,3
	2	ф6 А-I	ℓ= 480	39	0,11	
7КР129с-2	1	ф25 А-III	ℓ= 12930	2	49,8	107,0
	2	ф8 А-I	ℓ= 480	39	0,19	
7КР129с-3	1	ф28 А-III	ℓ= 12930	2	62,5	130,5
	2	ф8 А-I	ℓ= 480	29	0,19	
7КР129с-4	1	ф32 А-III	ℓ= 12930	2	81,6	167,8
	3	ф8 А-I	ℓ= 480	24	0,19	

Арматура класса А-I и А-III по ГОСТ 5781-82

Нач. отд.	Бродский		1.424.1-9. 6С-69
Н. контр.	Савранский		
Гл. констр.	Савранский		
Разраб.	Кувичевская		Каркас 7КР129с; 7КР129с-1... 7КР129с-4
Провер.	Тремль		Стадия: Р; Лист; Листов: 1
Исполн.	Копина		ХАРЬКОВСКИЙ ПРОМСТРОЙНИИПРОЕКТ

Инв. № подл. | Подпись и дата | Взам. инв. №

7КР133с; 7КР133с-1; 7КР133с-2

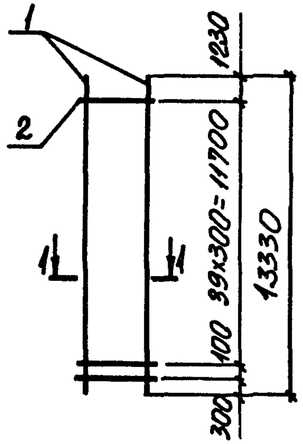

7КР133с-3 ... 7КР133с-5

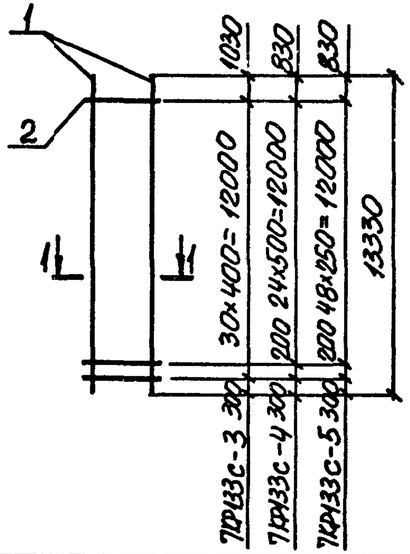

1-1

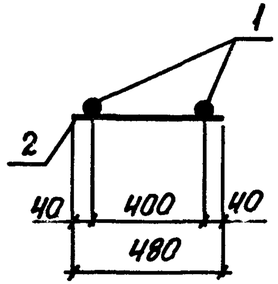

Марка каркаса	Поз.	Наименование		Кол.	Масса ед., кг	Общая масса, кг
7КР133с	1	ф20 A-III	l = 13330	2	32,9	70,3
	2	ф6 A-I	l = 480	41	0,11	
7КР133с-1	1	ф22 A-III	l = 13330	2	39,7	83,9
	2	ф6 A-I	l = 480	41	0,11	
7КР133с-2	1	ф25 A-III	l = 13330	2	51,3	110,4
	2	ф8 A-I	l = 480	41	0,19	
7КР133с-3	1	ф28 A-III	l = 13330	2	64,4	134,7
	2	ф8 A-I	l = 480	31	0,19	
7КР133с-4	1	ф32 A-III	l = 13330	2	84,1	173,1
	2	ф8 A-I	l = 480	26	0,19	
7КР133с-5	1	ф32 A-III	l = 13330	2	84,1	177,7
	2	ф8 A-I	l = 480	50	0,19	

Арматура класса A-I и A-III по ГОСТ 5781-82

Нач. отд.	Бродский		1.424.1-9. 6с-70	
Н. контр.	Савранский			
Гл. констр.	Савранский			
Разраб.	Кудрячевская		Каркас 7КР133с; 7КР133с-1 ... 7КР133с-5	Стадия: Р; Лист: ; Листов: 1
Провер.	Тремль			Харьковский Промстройниипроект
Исполн.	Копина			

7КР135с; 7КР135с-1; 7КР135с-2

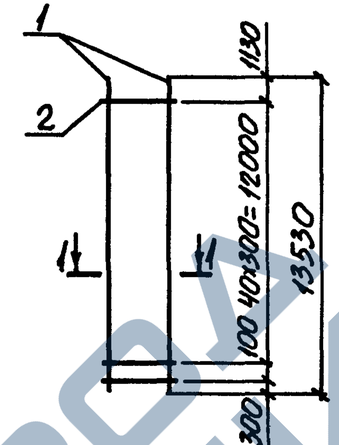

7КР135с-3; 7КР135с-4

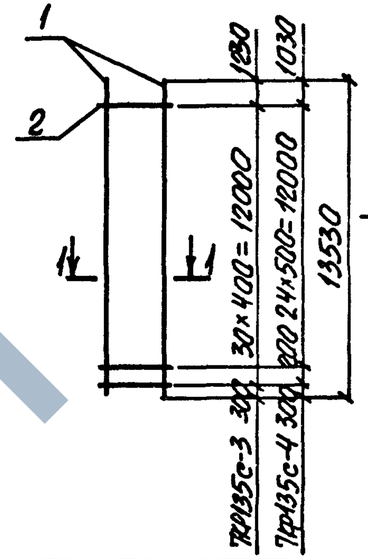

1-1

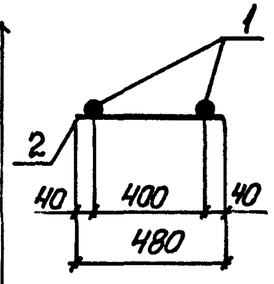

Марка каркаса	Поз.	Наименование		Кол.	Масса ед., кг	Общая масса, кг
7КР135с	1	ф20 A-III	l = 13530	2	33,4	71,4
	2	ф6 A-I	l = 480	42	0,11	
7КР135с-1	1	ф22 A-III	l = 13530	2	40,3	85,2
	2	ф6 A-I	l = 480	42	0,11	
7КР135с-2	1	ф25 A-III	l = 13530	2	52,1	112,2
	2	ф8 A-I	l = 480	42	0,19	
7КР135с-3	1	ф28 A-III	l = 13530	2	65,3	136,5
	2	ф8 A-I	l = 480	31	0,19	
7КР135с-4	1	ф32 A-III	l = 13530	2	85,4	175,7
	2	ф8 A-I	l = 480	26	0,19	

Арматура класса A-I и A-III по ГОСТ 5781-82

Нач. отд.	Бродский		1.424.1-9. 6с-71	
Н. контр.	Савранский			
Гл. констр.	Савранский			
Разраб.	Кудрячевская		Каркас 7КР135с; 7КР135с-1 ... 7КР135с-4	Стадия: Р; Лист: ; Листов: 1
Провер.	Тремль			Харьковский Промстройниипроект
Исполн.	Копина			

Инв. № подл. | Подпись и дата | Взам. инв. №

7КР139с; 7КР139с-1; 7КР139с-2

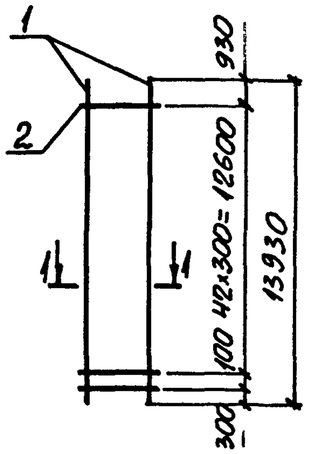

7КР139с-3 ... 7КР139с-5

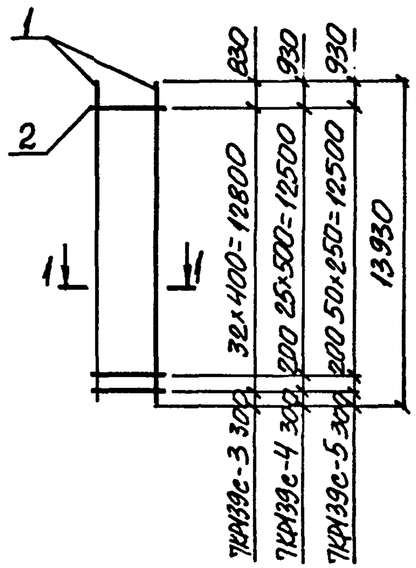

1-1

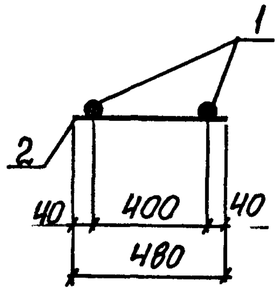

Марка каркаса	Поз.	Наименование	Кол.	Масса ед., кг	Общая масса, кг
7КР139с	1	ф20 AIII l=13930	2	34,4	73,6
	2	ф6 AI l=480	44	0,11	
7КР139с-1	1	ф22 AIII l=13930	2	41,5	87,8
	2	ф6 AI l=480	44	0,11	
7КР139с-2	1	ф25 AIII l=13930	2	53,6	115,6
	2	ф8 AI l=480	44	0,19	
7КР139с-3	1	ф28 AIII l=13930	2	67,3	140,9
	2	ф8 AI l=480	33	0,19	
7КР139с-4	1	ф32 AIII l=13930	2	87,9	180,9
	2	ф8 AI l=480	27	0,19	
7КР139с-5	1	ф32 AIII l=13930	2	87,9	185,7
	2	ф8 AI l=480	52	0,19	

Арматура класса A-I и A-III по ГОСТ 5781-82

Нач. отд.	Бродский		1.424.1-9. 6С-72	
Н. контр.	Савранский			
Гл. констр.	Савранский			
Разраб.	Кудричевская		Каркас 7КР139с; 7КР139с-1 ... 7КР139с-5	Стадия: Р; Лист: ; Листов: 1
Провер.	Тремль			ХАРЬКОВСКИЙ ПРОМСТРОЙНИИПРОЕКТ
Исполн.	Копина			

7КР141с; 7КР141с-1; 7КР141с-2

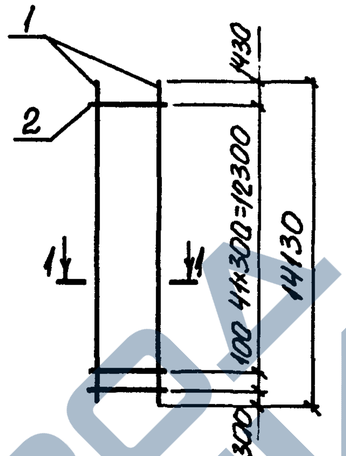

7КР141с-3; 7КР141с-4

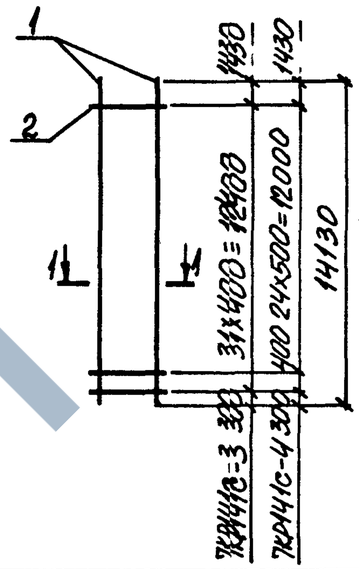

1-1

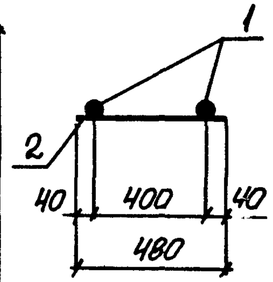

Марка каркаса	Поз.	Наименование	Кол.	Масса ед., кг	Общая масса, кг
7КР141с	1	ф20 AIII l=14130	2	34,9	74,5
	2	ф6 AI l=480	43	0,11	
7КР141с-1	1	ф22 AIII l=14130	2	42,1	88,9
	2	ф6 AI l=480	43	0,11	
7КР141с-2	1	ф25 AIII l=14130	2	54,4	117,0
	2	ф8 AI l=480	43	0,19	
7КР141с-3	1	ф28 AIII l=14130	2	68,2	142,5
	2	ф8 AI l=480	32	0,19	
7КР141с-4	1	ф32 AIII l=14130	2	89,2	183,3
	2	ф8 AI l=480	26	0,19	

Арматура класса A-I и A-III по ГОСТ 5781-82

Нач. отд.	Бродский		1.424.1-9. 6С-73	
Н. контр.	Савранский			
Гл. констр.	Савранский			
Разраб.	Кудричевская		Каркас 7КР141с; 7КР141с-1 ... 7КР141с-4	Стадия: Р; Лист: ; Листов: 1
Провер.	Тремль			ХАРЬКОВСКИЙ ПРОМСТРОЙНИИПРОЕКТ
Исполн.	Копина			

Инв. № подл. | Подпись и дата | Взам. инв. №

7КР145с; 7КР145с-1; 7КР145с-2

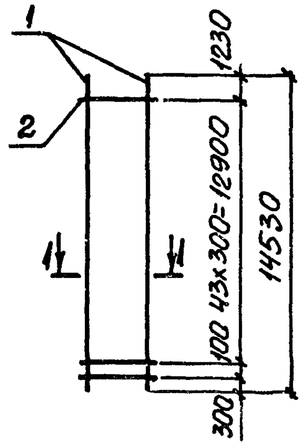

7КР145с-3 ... 7КР145с-5

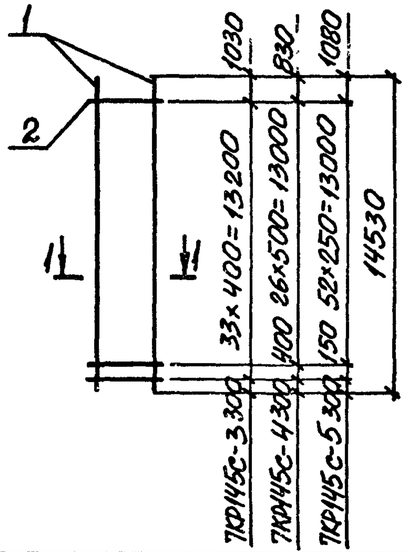

1-1

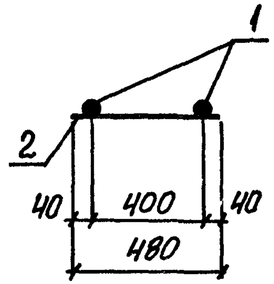

Марка каркаса	Поз.	Наименование	Кол.	Масса ед., кг	Общая масса, кг
7КР145с	1	ф20 AIII ℓ=14530	2	35,9	76,8
	2	ф6 AI ℓ=480	45	0,11	
7КР145с-1	1	ф22 AIII ℓ=14530	2	43,3	91,6
	2	ф6 AI ℓ=480	45	0,11	
7КР145с-2	1	ф25 AIII ℓ=14530	2	55,9	120,4
	2	ф8 AI ℓ=480	45	0,19	
7КР145с-3	1	ф28 AIII ℓ=14530	2	70,2	146,9
	2	ф8 AI ℓ=480	34	0,19	
7КР145с-4	1	ф32 AIII ℓ=14530	2	91,7	188,7
	2	ф8 AI ℓ=480	28	0,19	
7КР145с-5	1	ф32 AIII ℓ=14530	2	91,7	193,7
	2	ф8 AI ℓ=480	54	0,19	

Арматура класса A-I и A-III по ГОСТ 5781-82

Нач. отд.	Бродский		
Н. контр.	Саврянский		
Гл. констр.	Саврянский		
Разраб.	Кудричевская		
Провер.	Тремль		
Исполн.	Копина		

1.424.1-9.6С-74

Каркас 7КР145с; 7КР145с-1 ... 7КР145с-5

Стадия	Лист	Листов
Р		1

ХАРЬКОВСКИЙ ПРОМСТРОЙНИИПРОЕКТ

Инв. № подл. | Подпись и дата | Взам. инв. №

7КР147с; 7КР147с-1; 7КР147с-2

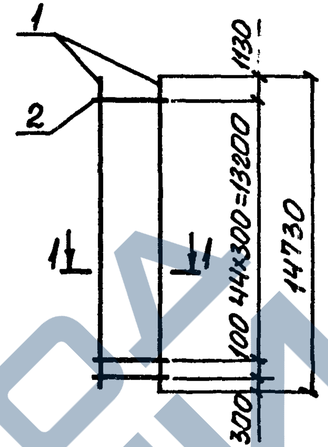

7КР147с-3; 7КР147с-4

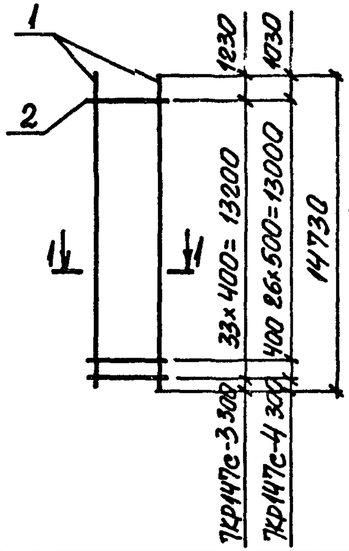

1-1

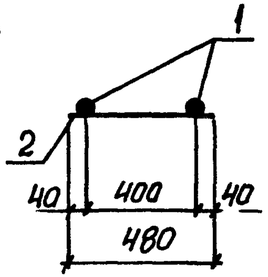

Марка каркаса	Поз.	Наименование	Кол.	Масса ед., кг	Общая масса, кг
7КР147с	1	ф20 AIII ℓ=14730	2	36,4	77,9
	2	ф6 AI ℓ=480	46	0,11	
7КР147с-1	1	ф22 AIII ℓ=14730	2	43,9	92,9
	2	ф6 AI ℓ=480	46	0,11	
7КР147с-2	1	ф25 AIII ℓ=14730	2	56,7	122,1
	2	ф8 AI ℓ=480	46	0,19	
7КР147с-3	1	ф28 AIII ℓ=14730	2	71,1	148,7
	2	ф8 AI ℓ=480	34	0,19	
7КР147с-4	1	ф32 AIII ℓ=14730	2	92,9	191,1
	2	ф8 AI ℓ=480	28	0,19	

Арматура класса A-I и A-III по ГОСТ 5781-82

Нач. отд.	Бродский		
Н. контр.	Саврянский		
Гл. констр.	Саврянский		
Разраб.	Кудричевская		
Провер.	Тремль		
Исполн.	Копина		

1.424.1-9.6С-75

Каркас 7КР147с; 7КР147с-1 ... 7КР147с-4

Стадия	Лист	Листов
Р		1

ХАРЬКОВСКИЙ ПРОМСТРОЙНИИПРОЕКТ

Инв. № подл. | Подпись и дата | Взам. инв. №

7КР151с; 7КР151с-1; 7КР151с-2

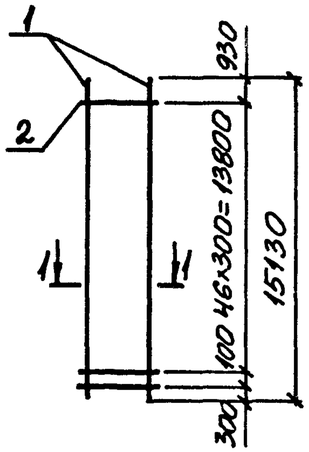

7КР151с-3 ... 7КР151с-5

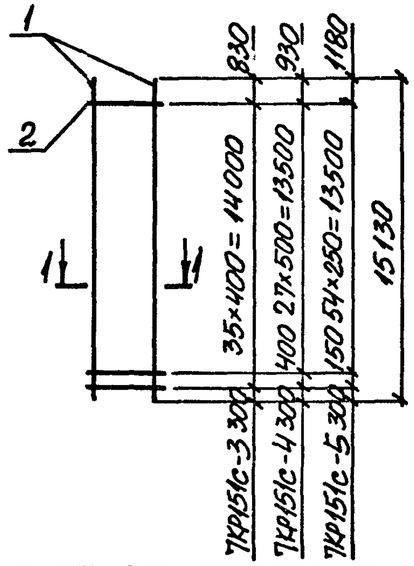

1-1

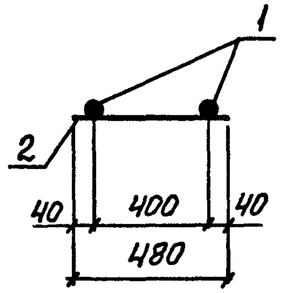

Марка каркаса	Поз.	Наименование	Кол.	Масса ед., кг	Общая масса, кг
7КР151с	1	ф20 AIII ℓ=15130	2	37,4	80,1
	2	ф6 AI ℓ=480	48	0,11	
7КР151с-1	1	ф22 AIII ℓ=15130	2	45,1	95,5
	2	ф6 AI ℓ=480	48	0,11	
7КР151с-2	1	ф25 AIII ℓ=15130	2	58,3	125,7
	2	ф8 AI ℓ=480	48	0,19	
7КР151с-3	1	ф28 AIII ℓ=15130	2	73,1	153,0
	2	ф8 AI ℓ=480	36	0,19	
7КР151с-4	1	ф32 AIII ℓ=15130	2	95,5	196,5
	2	ф8 AI ℓ=480	29	0,19	
7КР151с-5	1	ф32 AIII ℓ=15130	2	95,5	201,6
	2	ф8 AI ℓ=480	56	0,19	

Арматура класса A-I и A-III по ГОСТ 5781-82

Нач. отд.	Бродский		
Н.контр.	Саврянский		
Гл.констр.	Саврянский		
Разраб.	Кудричевская		
Провер.	Тремль		
Исполн.	Копина		

1.424.1-9. 6С-76

Каркас 7КР151с; 7КР151с-1...7КР151с-5

Стадия	Лист	Листов
Р		1

ХАРЬКОВСКИЙ ПРОМСТРОЙНИИПРОЕКТ

Взам. инв. №

Подпись и дата

Инв. № подл.

8КР117с; 8КР117с-1

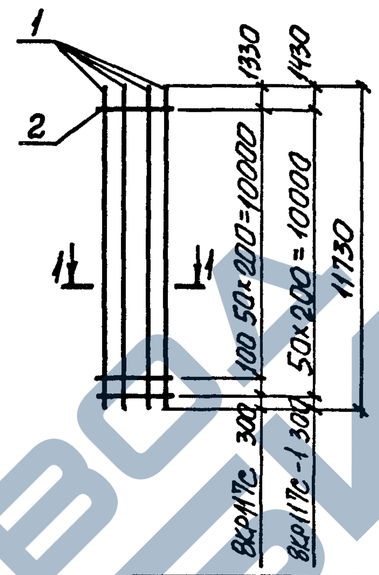

8КР117с-2; 8КР117с-3

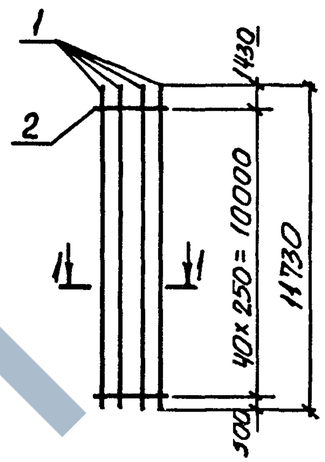

1-1

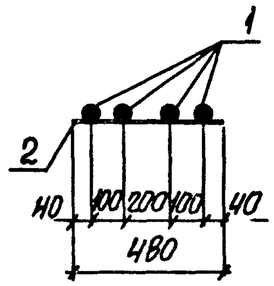

Марка каркаса	Поз.	Наименование	Кол.	Масса ед., кг	Общая масса, кг
8КР117с	1	ф25 AIII ℓ=11730	4	45,2	190,7
	2	ф8 AI ℓ=480	52	0,19	
8КР117с-1	1	ф28 AIII ℓ=11730	4	56,7	236,5
	2	ф8 AI ℓ=480	51	0,19	
8КР117с-2	1	ф32 AIII ℓ=11730	4	74,0	303,8
	2	ф8 AI ℓ=480	41	0,19	
8КР117с-3	1	ф36 AIII ℓ=11730	4	93,7	387,1
	2	ф10 AI ℓ=480	41	0,30	

Арматура класса A-I и A-III по ГОСТ 5781-82

Нач. отд.	Бродский		
Н.контр.	Саврянский		
Гл.констр.	Саврянский		
Разраб.	Кудричевская		
Провер.	Тремль		
Исполн.	Копина		

1.424.1-9. 6С-77

Каркас 8КР117с; 8КР117с-1...8КР117с-3

Стадия	Лист	Листов
Р		1

ХАРЬКОВСКИЙ ПРОМСТРОЙНИИПРОЕКТ

8КР121с; 8КР121с-1

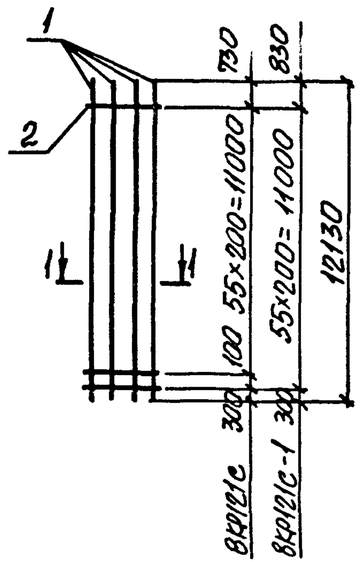

8КР121с-2; 8КР121с-3

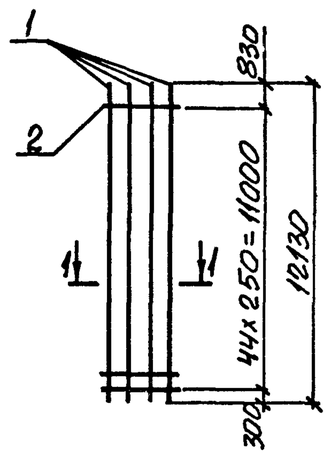

1-1

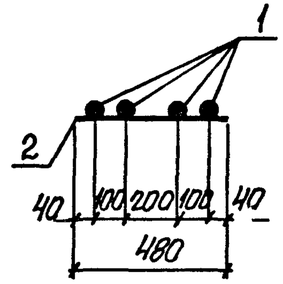

Марка каркаса	Поз.	Наименование	Кол.	Масса ед., кг	Общая масса, кг
8КР121с	1	ф25 А III ℓ=12130	4	46,7	197,6
	2	ф8 А I ℓ=480	57	0,19	
8КР121с-1	1	ф28 А III ℓ=12130	4	58,6	245,0
	2	ф8 А I ℓ=480	56	0,19	
8КР121с-2	1	ф32 А III ℓ=12130	4	76,5	314,6
	2	ф8 А I ℓ=480	45	0,19	
8КР121с-3	1	ф36 А III ℓ=12130	4	96,9	401,1
	2	ф10 А I ℓ=480	45	0,30	

Арматура класса А-I и А-III по ГОСТ 5781-82

Нач. отд.	Бродский		
Н. контр.	Савранский		
Гл. констр.	Савранский		
Разраб.	Кудричевская		
Провер.	Тремль		
Исполн.	Копина		

1.424. 1-9. 5С-78

Каркас 8КР121с; 8КР121с-1...8КР121с-3

Стадия	Лист	Листов
Р		1

ХАРЬКОВСКИЙ ПРОМСТРОЙНИИПРОЕКТ

Инв. № подл. | Подпись и дата | Взам. инв. №

8КР123с; 8КР123с-1

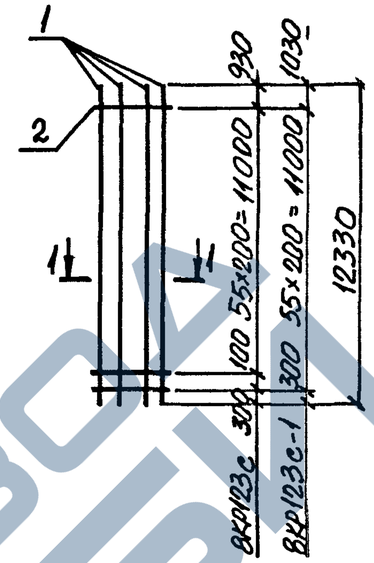

8КР123с-2; 8КР123с-3

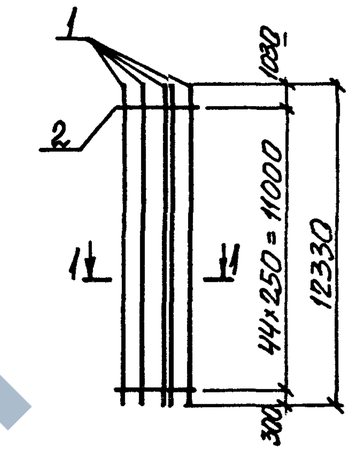

1-1

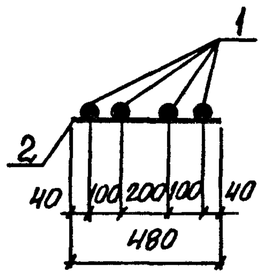

Марка каркаса	Поз.	Наименование	Кол.	Масса ед., кг	Общая масса, кг
8КР123с	1	ф25 А III ℓ=12330	4	47,5	200,8
	2	ф8 А I ℓ=480	57	0,19	
8КР123с-1	1	ф28 А III ℓ=12330	4	59,6	249,0
	2	ф8 А I ℓ=480	56	0,19	
8КР123с-2	1	ф32 А III ℓ=12330	4	77,8	319,8
	2	ф8 А I ℓ=480	45	0,19	
8КР123с-3	1	ф36 А III ℓ=12330	4	98,5	407,5
	2	ф10 А I ℓ=480	45	0,30	

Арматура класса А-I и А-III по ГОСТ 5781-82

Нач. отд.	Бродский		
Н. контр.	Савранский		
Гл. констр.	Савранский		
Разраб.	Кудричевская		
Провер.	Тремль		
Исполн.	Копина		

1.424. 1-9. 5С-79

Каркас 8КР123с; 8КР123с-1 ... 8КР123с-3

Стадия	Лист	Листов
Р		1

ХАРЬКОВСКИЙ ПРОМСТРОЙНИИПРОЕКТ

Инв. № подл. | Подпись и дата | Взам. инв. №

ЗАВОД КБИ

8КР127с; 8КР127с-1

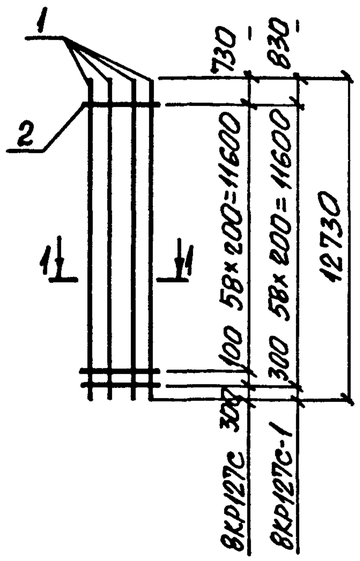

8КР127с-2; 8КР127с-3

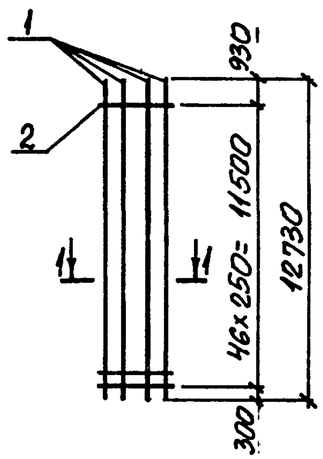

1-1

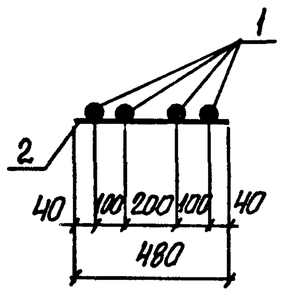

Марка каркаса	Поз.	Наименование	Кол.	Масса ед., кг	Общая масса, кг
8КР127с	1	ф25 А-III ℓ=12730	4	49,0	207,4
	2	ф8 А-I ℓ=480	60	0,19	
8КР127с-1	1	ф28 А-III ℓ=12730	4	61,5	257,2
	2	ф8 А-I ℓ=480	59	0,19	
8КР127с-2	1	ф32 А-III ℓ=12730	4	80,3	330,1
	2	ф8 А-I ℓ=480	47	0,19	
8КР127с-3	1	ф36 А-III ℓ=12730	4	101,7	420,9
	2	ф10 А-I ℓ=480	47	0,30	

Арматура класса А-I и А-III по ГОСТ 5781-82

Нач.отд.	Бродский		1.424.1-9. 6С-80	
Н.контр.	Саврянский			
Гл.констр.	Саврянский			
Разраб.	Кудричевская		Каркас 8КР127с; 8КР127с-1... 8КР127с-3	Стадия: Р; Лист: ; Листов: 1
Провер.	Тремль			
Исполн.	Копина			Харьковский Промстройниипроект

Инв.№ подл. | Подпись и дата | Взам.инв.№

8КР129с; 8КР129с-1

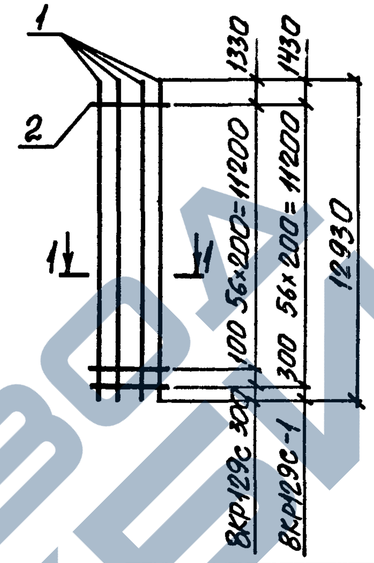

8КР129с-2; 8КР129с-3

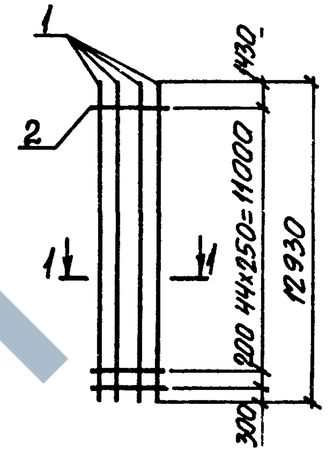

1-1

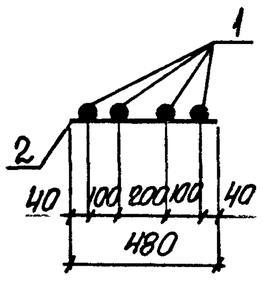

Марка каркаса	Поз.	Наименование	Кол.	Масса ед., кг	Общая масса, кг
8КР129с	1	ф25 А-III ℓ=12930	4	49,8	210,2
	2	ф8 А-I ℓ=480	58	0,19	
8КР129с-1	1	ф28 А-III ℓ=12930	4	62,5	260,8
	2	ф8 А-I ℓ=480	57	0,19	
8КР129с-2	1	ф32 А-III ℓ=12930	4	81,6	335,1
	2	ф8 А-I ℓ=480	46	0,19	
8КР129с-3	1	ф36 А-III ℓ=12930	4	103,3	427,0
	2	ф10 А-I ℓ=480	46	0,30	

Арматура класса А-I и А-III по ГОСТ 5781-82

Нач.отд.	Бродский		1.424.1-9. 6С-81	
Н.контр.	Саврянский			
Гл.констр.	Саврянский			
Разраб.	Кудричевская		Каркас 8КР129с; 8КР129с-1... 8КР129с-3	Стадия: Р; Лист: ; Листов: 1
Провер.	Тремль			
Исполн.	Копина			Харьковский Промстройниипроект

Инв.№ подл. | Подпись и дата | Взам.инв.№

8КР133с; 8КР133с-1

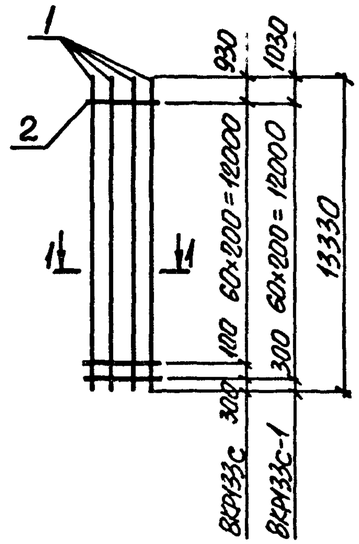

8КР133с-2; 8КР133с-3

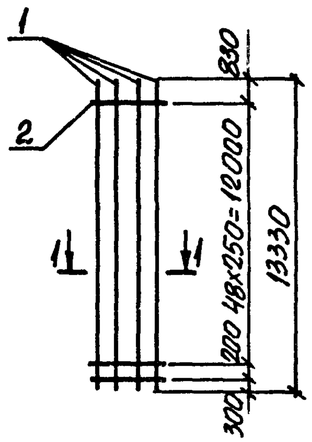

1-1

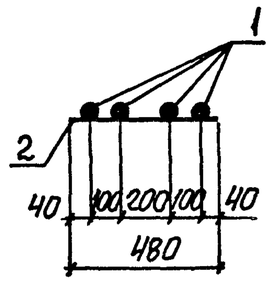

Марка каркаса	Поз.	Наименование	Кол.	Масса ед., кг	Общая масса, кг
8КР133с	1	ф25 A-III ℓ=13330	4	51,3	217,0
	2	ф8 A-I ℓ=480	62	0,19	
8КР133с-1	1	ф28 A-III ℓ=13330	4	64,4	269,2
	2	ф8 A-I ℓ=480	61	0,19	
8КР133с-2	1	ф32 A-III ℓ=13330	4	84,1	345,9
	2	ф8 A-I ℓ=480	50	0,19	
8КР133с-3	1	ф36 A-III ℓ=13330	4	106,5	441,0
	2	ф10 A-I ℓ=480	50	0,30	

Арматура класса A-I и A-III по ГОСТ 5781-82

Нач. отд.	Бродский		
Н. контр.	Саврянский		
Гл. констр.	Саврянский		
Разраб.	Кудричевская		
Провер.	Тремль		
Исполн.	Копина		

1.424.1-9.6С-82

КАРКАС 8КР133с; 8КР133с-1... 8КР133с-3

Стадия	Лист	Листов
Р		1

ХАРЬКОВСКИЙ ПРОМСТРОЙНИИПРОЕКТ

Инв. № подл. | Подпись и дата | Взам. инв. №

8КР135с; 8КР135с-1

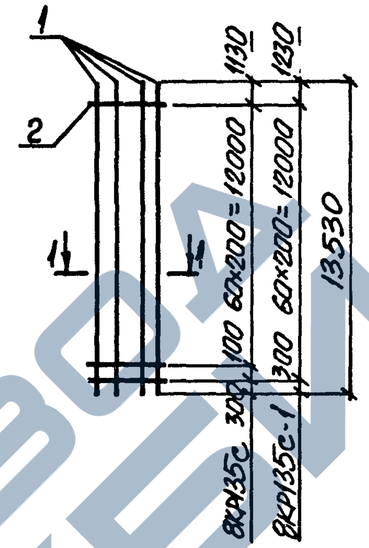

8КР135с-2; 8КР135с-3

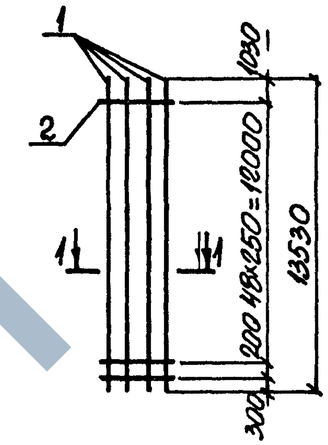

1-1

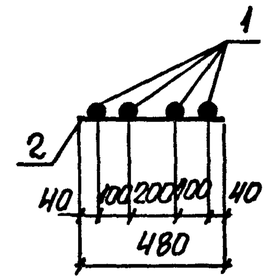

Марка каркаса	Поз.	Наименование	Кол.	Масса ед., кг	Общая масса, кг
8КР135с	1	ф25 A-III ℓ=13530	4	52,1	220,2
	2	ф8 A-I ℓ=480	62	0,19	
8КР135с-1	1	ф28 A-III ℓ=13530	4	65,3	272,8
	2	ф8 A-I ℓ=480	61	0,19	
8КР135с-2	1	ф32 A-III ℓ=13530	4	85,4	351,1
	2	ф8 A-I ℓ=480	50	0,19	
8КР135с-3	1	ф36 A-III ℓ=13530	4	108,1	447,4
	2	ф10 A-I ℓ=480	50	0,30	

Арматура класса A-I и A-III по ГОСТ 5781-82

Нач. отд.	Бродский		
Н. контр.	Саврянский		
Гл. констр.	Саврянский		
Разраб.	Кудричевская		
Провер.	Тремль		
Исполн.	Копина		

1.424.1-9.6С-83

КАРКАС 8КР135с; 8КР135с-1... 8КР135с-3

Стадия	Лист	Листов
Р		1

ХАРЬКОВСКИЙ ПРОМСТРОЙНИИПРОЕКТ

Инв. № подл. | Подпись и дата | Взам. инв. №

8КР139с; 8КР139с-1

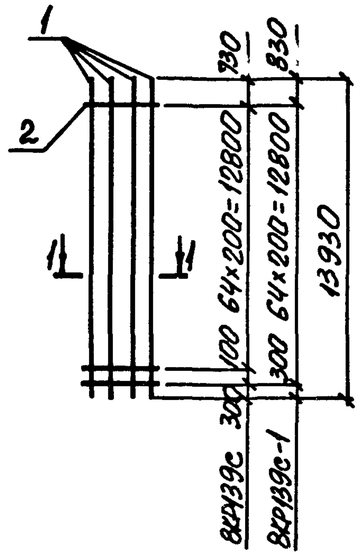

8КР139с-2; 8КР139с-3

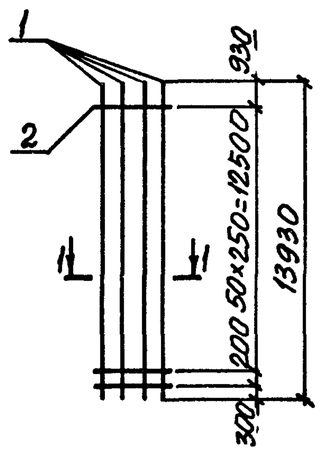

1-1

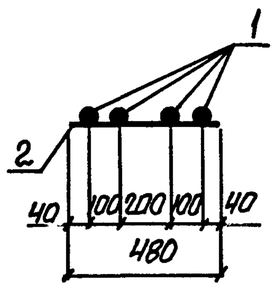

Марка каркаса	Поз.	Наименование	Кол.	Масса ед., кг	Общая масса, кг
8КР139с	1	ф25 А-III ℓ = 13930	4	53,6	226,9
	2	ф8 А-I ℓ = 480	66	0,19	
8КР139с-1	1	ф28 А-III ℓ = 13930	4	67,3	281,6
	2	ф8 А-I ℓ = 480	65	0,19	
8КР139с-2	1	ф32 А-III ℓ = 13930	4	87,9	361,5
	2	ф8 А-I ℓ = 480	52	0,19	
8КР139с-3	1	ф36 А-III ℓ = 13930	4	111,3	460,8
	2	ф10 А-I ℓ = 480	52	0,30	

Арматура класса А-I и А-III по ГОСТ 5781-82

Нач. отд.	Бродский		
Н. контр.	Савранский		
Гл. констр.	Савранский		
Разраб.	Кудричевская		
Провер.	Тремль		
Исполн.	Копина		

1.424.1-9. 6С-84

КАРКАС

8КР139с; 8КР139с-1... 8КР139с-3

Стадия	Лист	Листов
Р		1

ХАРЬКОВСКИЙ ПРОМСТРОЙНИИПРОЕКТ

Инв. № подл. | Подпись и дата | Взам. инв. №

8КР141с; 8КР141с-1

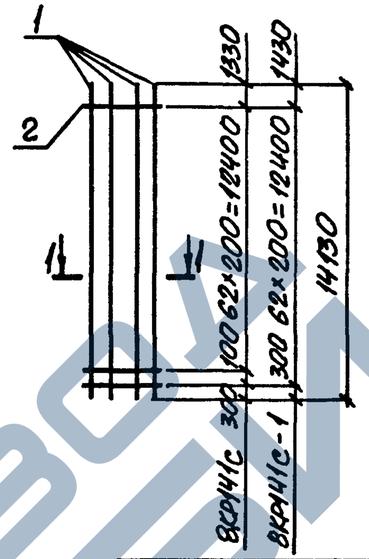

8КР141с-2; 8КР141с-3

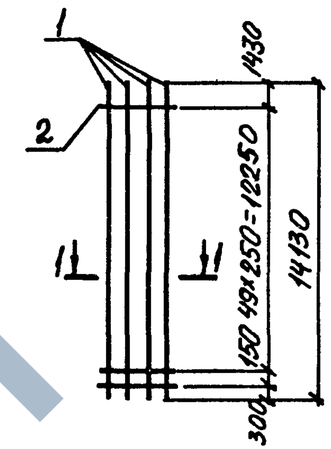

1-1

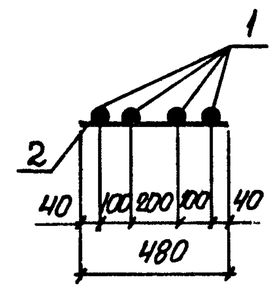

Марка каркаса	Поз.	Наименование	Кол.	Масса ед., кг	Общая масса, кг
8КР141с	1	ф25 А-III ℓ = 14130	4	54,4	229,8
	2	ф8 А-I ℓ = 480	64	0,19	
8КР141с-1	1	ф28 А-III ℓ = 14130	4	68,2	284,8
	2	ф8 А-I ℓ = 480	63	0,19	
8КР141с-2	1	ф32 А-III ℓ = 14130	4	89,2	366,5
	2	ф8 А-I ℓ = 480	54	0,19	
8КР141с-3	1	ф36 А-III ℓ = 14130	4	112,9	466,9
	2	ф10 А-I ℓ = 480	51	0,30	

Арматура класса А-I и А-III по ГОСТ 5781-82

Нач. отд.	Бродский		
Н. контр.	Савранский		
Гл. констр.	Савранский		
Разраб.	Кудричевская		
Провер.	Тремль		
Исполн.	Копина		

1.424.1-9. 6С-85

КАРКАС

8КР141с; 8КР141с-1... 8КР141с-3

Стадия	Лист	Листов
Р		1

ХАРЬКОВСКИЙ ПРОМСТРОЙНИИПРОЕКТ

Инв. № подл. | Подпись и дата | Взам. инв. №

8КР145с; 8КР145с-1

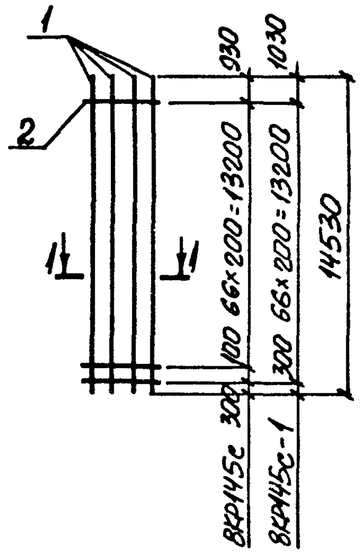

8КР145с-2; 8КР145с-3

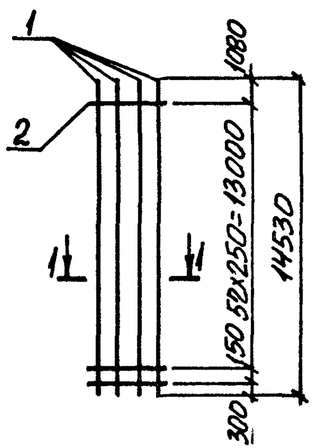

1-1

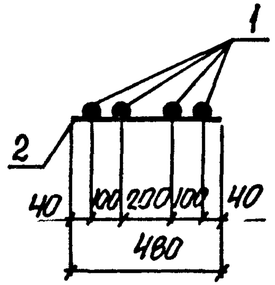

Марка каркаса	Поз.	Наименование	Кол.	Масса ед., кг	Общая масса, кг
8КР145с	1	ф25 AIII ℓ=14530	4	55,9	236,5
	2	ф 8 AI ℓ=480	68	0,19	
8КР145с-1	1	ф28 AIII ℓ=14530	4	70,2	293,5
	2	ф8 AI ℓ=480	67	0,19	
8КР145с-2	1	ф32 AIII ℓ=14530	4	91,7	377,1
	2	ф8 AI ℓ=480	54	0,19	
8КР145с-3	1	ф36 AIII ℓ=14530	4	116,1	480,6
	2	ф 10 AI ℓ=480	54	0,30	

Арматура класса A-I и A-III по ГОСТ 5781-82

Нач. отд.	Бродский		
Н. контр.	Саврянский		
Гл. констр.	Саврянский		
Разраб.	Кудричевская		
Провер.	Тремль		
Исполн.	Копина		

1.424.1-9. 6С-86

Каркас 8КР145с; 8КР145с-1 ... 8КР145с-3

Стадия	Лист	Листов
Р		1

ХАРЬКОВСКИЙ ПРОМСТРОЙНИИПРОЕКТ

8КР147с; 8КР147с-1

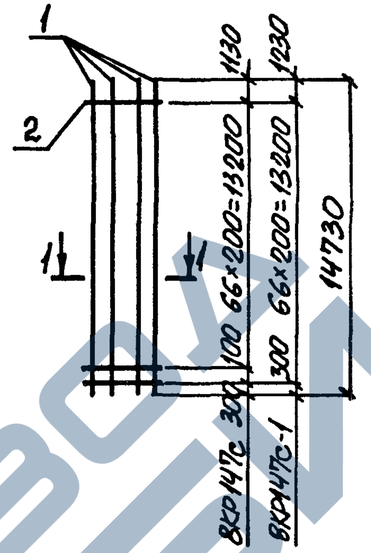

8КР147с-2; 8КР147с-3

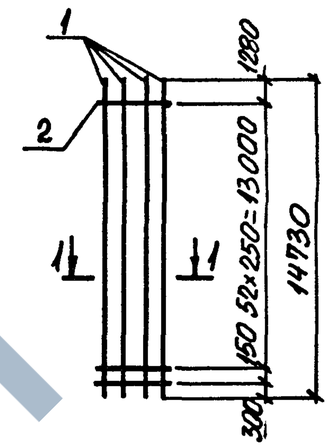

1-1

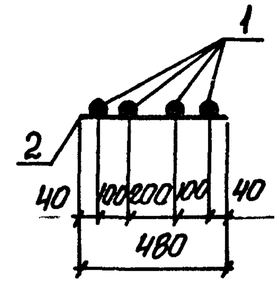

Марка каркаса	Поз.	Наименование	Кол.	Масса ед., кг	Общая масса, кг
8КР147с	1	ф25 AIII ℓ=14730	4	56,7	239,7
	2	ф 8 AI ℓ=480	68	0,19	
8КР147с-1	1	ф28 AIII ℓ=14730	4	71,1	297,1
	2	ф8 AI ℓ=480	67	0,19	
8КР147с-2	1	ф32 AIII ℓ=14730	4	92,9	381,9
	2	ф8 AI ℓ=480	54	0,19	
8КР147с-3	1	ф36 AIII ℓ=14730	4	117,7	487,0
	2	ф 10 AI ℓ=480	54	0,30	

Арматура класса A-I и A-III по ГОСТ 5781-82

Нач. отд.	Бродский		
Н. контр.	Саврянский		
Гл. констр.	Саврянский		
Разраб.	Кудричевская		
Провер.	Тремль		
Исполн.	Копина		

1.424.1-9. 6С-87

Каркас 8КР147с; 8КР147с-1. 8КР147с-3

Стадия	Лист	Листов
Р		1

ХАРЬКОВСКИЙ ПРОМСТРОЙНИИПРОЕКТ

Инв. № подл. | Подпись и дата | Взам. инв. №

8КР151с; 8КР151с-1

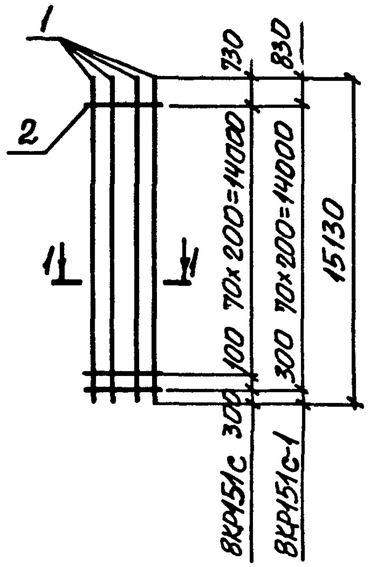

8КР151с-2; 8КР151с-3

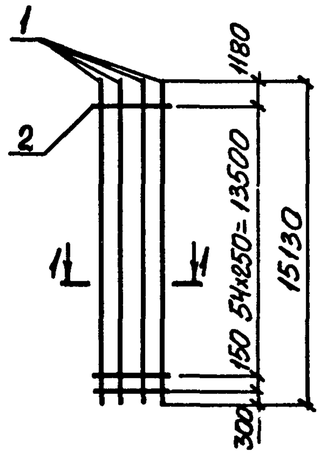

1-1

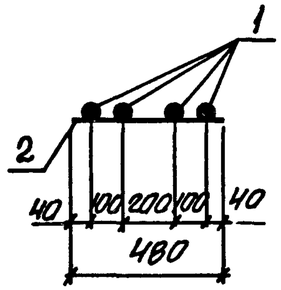

Марка каркаса	Поз.	Наименование	Кол.	Масса ед., кг	Общая масса, кг
8КР151с	1	ф25 A-III l=15130	4	58,3	246,9
	2	ф8 A-I l=480	72	0,19	
8КР151с-1	1	ф28 A-III l=15130	4	73,1	305,9
	2	ф8 A-I l=480	71	0,19	
8КР151с-2	1	ф32 A-III l=15130	4	95,5	392,6
	2	ф8 A-I l=480	56	0,19	
8КР151с-3	1	ф36 A-III l=15130	4	120,9	500,4
	2	ф10 A-I l=480	56	0,30	

Арматура класса A-I и A-III по ГОСТ 5781-82

Нач. отд.	Бровский		
Н.контр.	Савранский		
Гл.констр.	Савранский		
Разраб.	Кудричевская		
Провер.	Тремль		
Исполн.	Копина		

1.424.1-9. 6С-88

КАРКАС
8КР151с; 8КР151с-1...8КР151с-3

Стадия	Лист	Листов
Р		1

ХАРЬКОВСКИЙ ПРОМСТРОЙНИИПРОЕКТ

9КР117с; 9КР117с-1

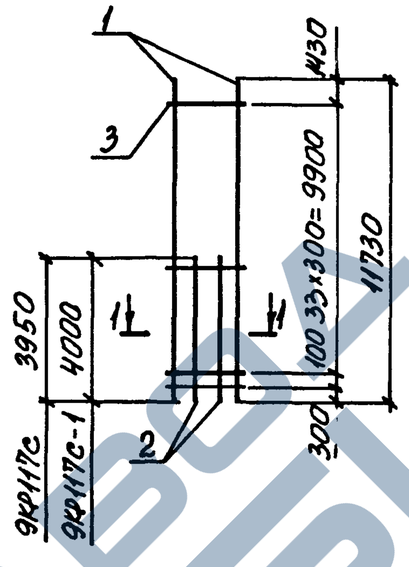

9КР117с-2; 9КР117с-3

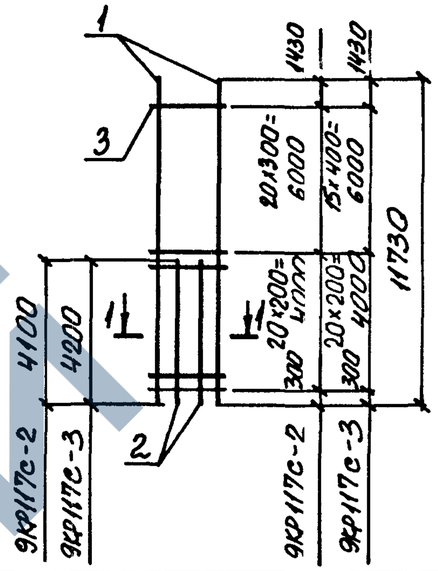

1-1

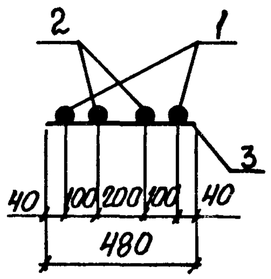

Марка каркаса	Поз.	Наименование	Кол.	Масса ед., кг	Общая масса, кг
9КР117с	1	ф20 A-III l=11730	2	29,0	81,5
	2	ф20 A-III l=3950	2	9,8	
	3	ф6 A-I l=480	35	0,11	
9КР117с-1	1	ф22 A-III l=11730	2	35,0	97,7
	2	ф22 A-III l=4000	2	11,9	
	3	ф6 A-I l=480	35	0,11	
9КР117с-2	1	ф25 A-III l=11730	2	45,2	129,8
	2	ф25 A-III l=4100	2	15,8	
	3	ф8 A-I l=480	41	0,19	
9КР117с-3	1	ф28 A-III l=11730	2	56,7	160,8
	2	ф28 A-III l=4200	2	20,3	
	3	ф8 A-I l=480	36	0,19	

Взам. инв. № | Подпись и дата | Инв. № подл.

Нач. отд.	Бровский		
Н.контр.	Савранский		
Гл.констр.	Савранский		
Разраб.	Кудричевская		
Провер.	Тремль		
Исполн.	Копина		

1.424.1-9. 6С-89

КАРКАС
9КР117с; 9КР117с-1...9КР117с-3

Стадия	Лист	Листов
Р		1

ХАРЬКОВСКИЙ ПРОМСТРОЙНИИПРОЕКТ

9КР117с-4; 9КР117с-5;

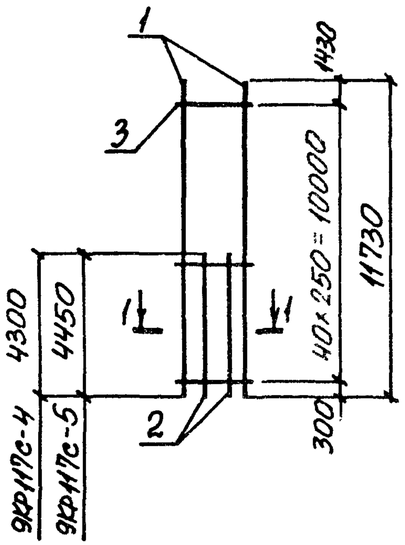

9КР121с; 9КР121с-1

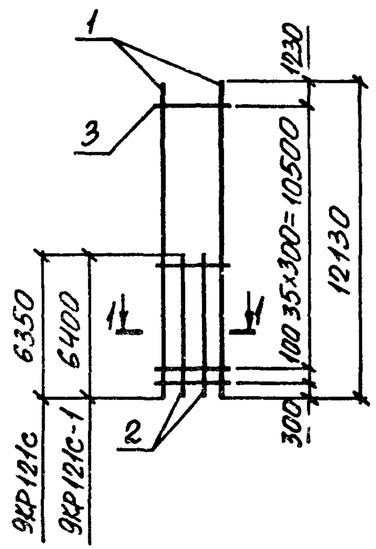

1-1

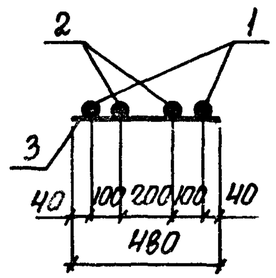

Марка каркаса	Поз.	Наименование	Кол.	Масса ед., кг	Общая масса, кг
9КР117с-4	1	ф32 AIII l=11730	2	74,0	210,0
	2	ф32 AIII l=4350	2	27,1	
	3	ф8 AI l=480	41	0,19	
9КР117с-5	1	ф36 AIII l=11730	2	93,7	270,9
	2	ф36 AIII l=4450	2	35,6	
	3	ф10 AI l=480	41	0,30	
9КР121с	1	ф20 AIII l=12130	2	30,0	95,5
	2	ф20 AIII l=6350	2	15,7	
	3	ф6 AI l=480	37	0,11	
9КР121с-1	1	ф22 AIII l=12130	2	36,1	114,5
	2	ф22 AIII l=6400	2	19,1	
	3	ф6 AI l=480	37	0,11	

Взам. инв. № | Подпись и дата | Инв. № подл.

Нач. отд.	Бродский		
Н. контр.	Савранский		
Гл. констр.	Савранский		
Разраб.	Куприневская		
Провер.	Тремль		
Исполн.	Копина		

1.424.1-9.6С-90

Каркас 9КР117с-4; 9КР117с-5; 9КР121с; 9КР121с-1

Стадия	Лист	Листов
Р		1

ХАРЬКОВСКИЙ ПРОМСТРОЙНИИПРОЕКТ

9КР121с-2

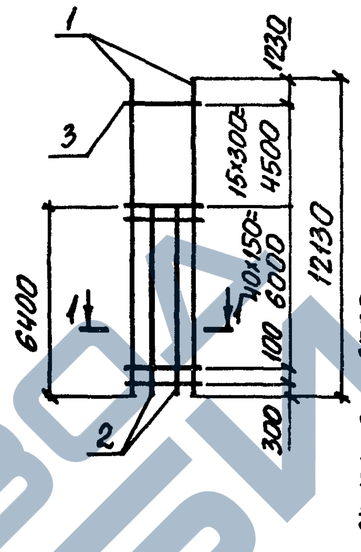

9КР121с-3; 9КР121с-4

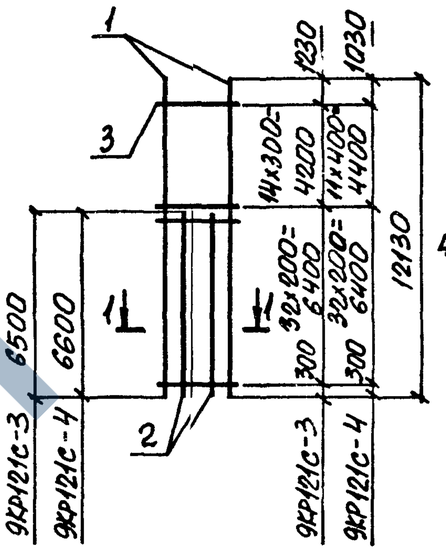

1-1

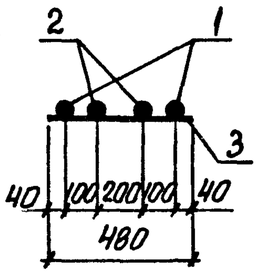

Марка каркаса	Поз.	Наименование	Кол.	Масса ед., кг	Общая масса, кг
9КР121с-2	1	ф22 AIII l=12130	2	36,1	116,7
	2	ф22 AIII l=6400	2	19,1	
	3	ф6 AI l=480	57	0,11	
9КР121с-3	1	ф25 AIII l=12130	2	46,7	152,3
	2	ф25 AIII l=6500	2	25,0	
	3	ф8 AI l=480	47	0,19	
9КР121с-4	1	ф28 AIII l=12130	2	58,6	189,4
	2	ф28 AIII l=6600	2	31,9	
	3	ф8 AI l=480	44	0,19	

Взам. инв. № | Подпись и дата | Инв. № подл.

Нач. отд.	Бродский		
Н. контр.	Савранский		
Гл. констр.	Савранский		
Разраб.	Куприневская		
Провер.	Тремль		
Исполн.	Копина		

1.424.1-9.6С-91

Каркас 9КР121с-2....9КР121с-4

Стадия	Лист	Листов
Р		1

ХАРЬКОВСКИЙ ПРОМСТРОЙНИИПРОЕКТ

9КР121С-5; 9КР121С-6

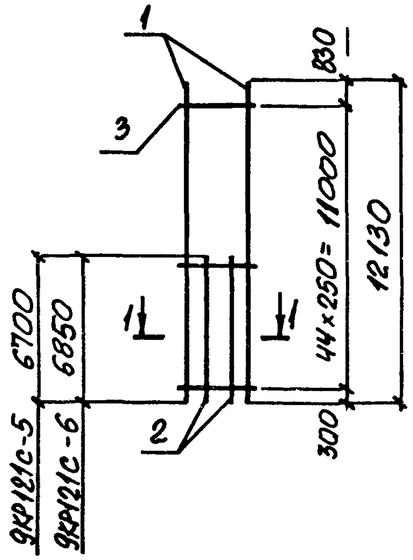

9КР123С - 9КР123С-1

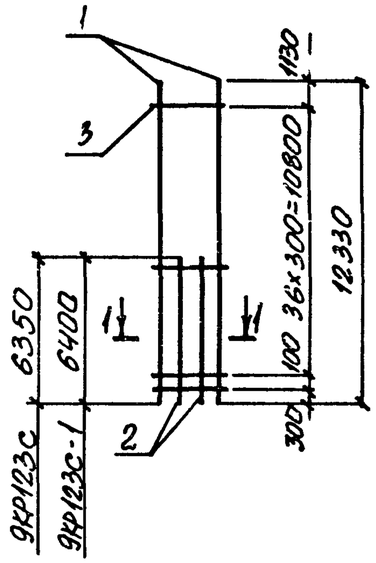

1-1

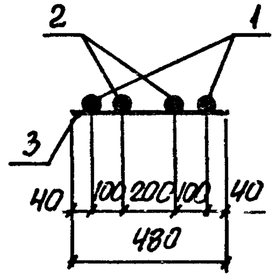

Марка каркаса	Поз.	Наименование	Кол.	Масса ед., кг	Общая масса, кг
9КР121С-5	1	ф32 AIII ℓ=12130	2	76,5	246,2
	2	ф32 AIII ℓ=6700	2	42,3	
	3	ф8 AI ℓ=480	45	0,19	
9КР121С-6	1	ф36 AIII ℓ=12130	2	96,9	316,7
	2	ф36 AIII ℓ=6850	2	54,7	
	3	ф10 AI ℓ=480	45	0,30	
9КР123С	1	ф20 AIII ℓ=12330	2	30,5	96,6
	2	ф20 AIII ℓ=6350	2	15,7	
	3	ф6 AI ℓ=480	38	0,11	
9КР123С-1	1	ф22 AIII ℓ=12330	2	36,7	115,8
	2	ф22 AIII ℓ=6400	2	19,1	
	3	ф6 AI ℓ=480	38	0,11	

Арматура класса A-I и A-III по ГОСТ 5781-82

Нач. отд.	Бродский		1.424.1-9. 6С-92
Н. контр.	Савранский		
Гл. констр.	Савранский		
Разраб.	Кучинчевская		Каркас 9КР121С-5; 9КР121С-6; 9КР123С; 9КР123С-1
Провер.	Тремль		
Исполн.	Копина		

Стадия	Лист	Листов
Р		1

ХАРЬКОВСКИЙ ПРОМСТРОЙНИИПРОЕКТ

9КР123С-2; 9КР123С-3

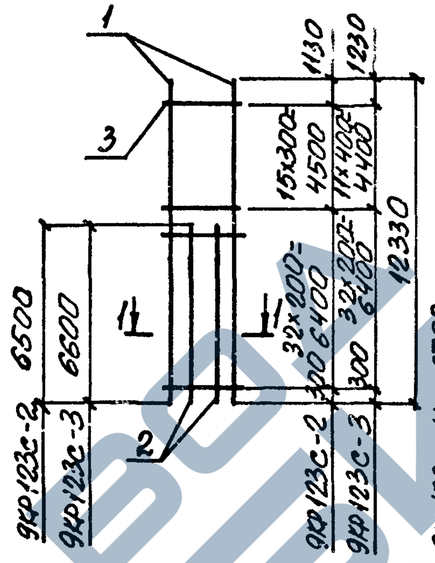

9КР123С-4; 9КР123С-5

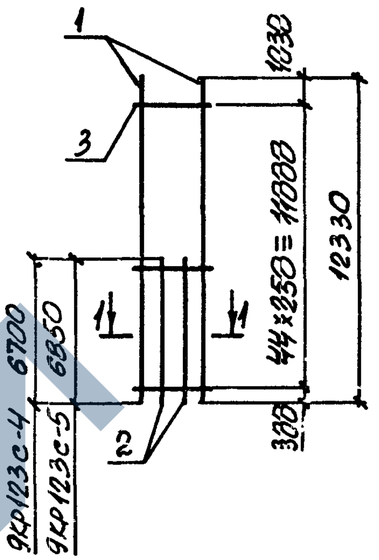

1-1

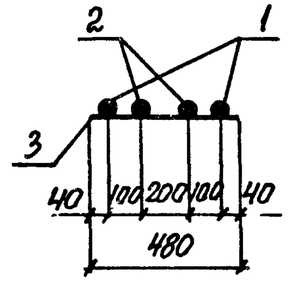

Марка каркаса	Поз.	Наименование	Кол.	Масса ед., кг	Общая масса, кг
9КР123С-2	1	ф25 AIII ℓ=12330	2	47,5	154,1
	2	ф25 AIII ℓ=6500	2	25,0	
	3	ф8 AI ℓ=480	48	0,19	
9КР123С-3	1	ф25 AIII ℓ=12330	2	59,6	191,4
	2	ф28 AIII ℓ=6600	2	31,9	
	3	ф8 AI ℓ=480	44	0,19	
9КР123С-4	1	ф32 AIII ℓ=12330	2	77,8	248,8
	2	ф32 AIII ℓ=6700	2	42,3	
	3	ф8 AI ℓ=480	45	0,19	
9КР123С-5	1	ф36 AIII ℓ=12330	2	98,5	319,9
	2	ф36 AIII ℓ=6850	2	54,7	
	3	ф10 AI ℓ=480	45	0,30	

Арматура класса A-I и A-III по ГОСТ 5781-82

Нач. отд.	Бродский		1.424.1-9. 6С-93
Н. контр.	Савранский		
Гл. констр.	Савранский		
Разраб.	Кучинчевская		Каркас 9КР123С-2 ... 9КР123С-5
Провер.	Тремль		
Исполн.	Копина		

Стадия	Лист	Листов
Р		1

ХАРЬКОВСКИЙ ПРОМСТРОЙНИИПРОЕКТ

Взам. инв. № | Подпись и дата | Инв. № подл.

9КР127с; 9КР127с-1

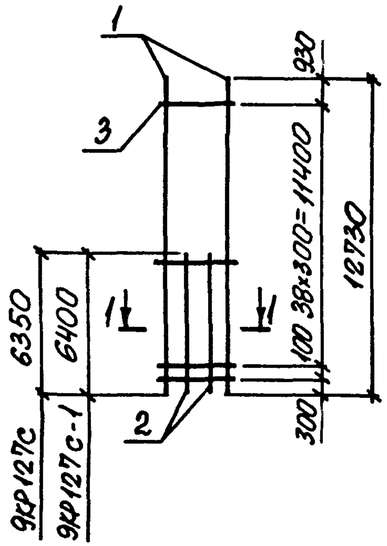

9КР127с-2

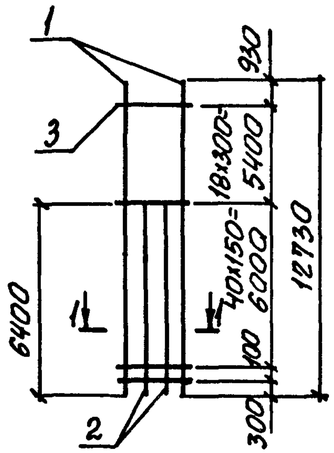

1-1

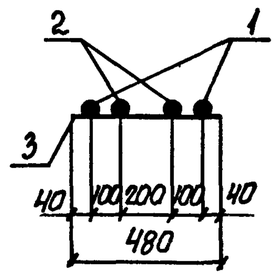

Марка каркаса	Поз.	Наименование		Кол.	Масса ед., кг	Общая масса, кг
9КР127с	1	ф 20 А-III	ℓ=12730	2	31,4	98,6
	2	ф 20 А-III	ℓ=6350	2	15,7	
	3	ф 6 А-I	ℓ=480	40	0,11	
9КР127с-1	1	ф 22 А-III	ℓ=12730	2	37,9	118,4
	2	ф 22 А-III	ℓ=6400	2	19,1	
	3	ф 6 А-I	ℓ=480	40	0,11	
9КР127с-2	1	ф 22 А-III	ℓ=12730	2	37,9	120,6
	2	ф 22 А-III	ℓ=6400	2	19,1	
	3	ф 6 А-I	ℓ=480	60	0,11	

Арматура класса А-I и А-III по ГОСТ 5781-82

Взам. инв. №

Подпись и дата

Инв. № подл.

Нач. отд.	Бродский		
Н. контр.	Саврянский		
Гл. констр.	Саврянский		
Разраб.	Кудричевская		
Провер.	Тремль		
Исполн.	Копина		

1.424.1-9.6С-94

Каркас 9КР127с; 9КР127с-1; 9КР127с-2

Стадия	Лист	Листов
Р		1

ХАРЬКОВСКИЙ ПРОМСТРОЙНИИПРОЕКТ

9КР127с-3; 9КР127с-4

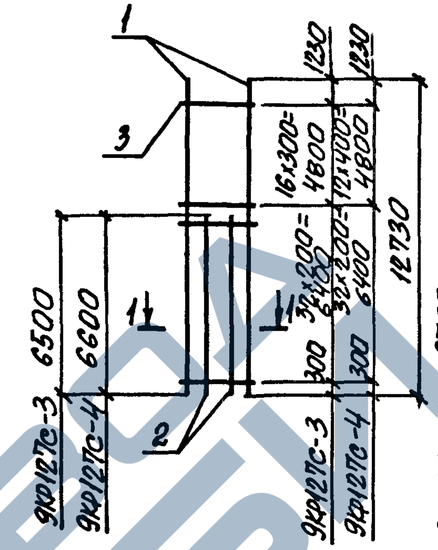

9КР127с-5; 9КР127с-6

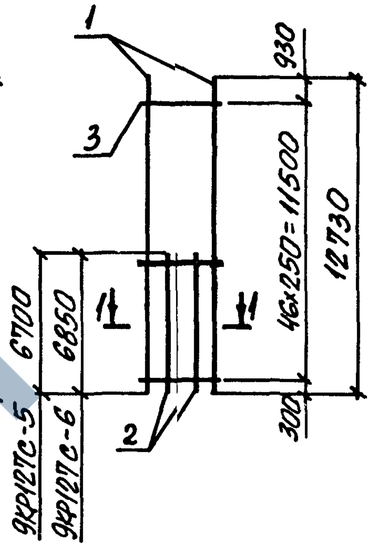

1-1

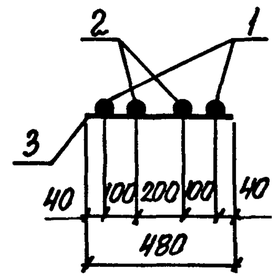

Марка каркаса	Поз.	Наименование		Кол.	Масса ед., кг	Общая масса, кг
9КР127с-3	1	ф 25 А-III	ℓ=12730	2	49,0	159,3
	2	ф 25 А-III	ℓ=6500	2	25,0	
	3	ф 8 А-I	ℓ=480	49	0,19	
9КР127с-4	1	ф 28 А-III	ℓ=12730	2	61,5	195,4
	2	ф 28 А-III	ℓ=6600	2	31,9	
	3	ф 8 А-I	ℓ=480	45	0,19	
9КР127с-5	1	ф 32 А-III	ℓ=12730	2	80,3	254,1
	2	ф 32 А-III	ℓ=6700	2	42,3	
	3	ф 8 А-I	ℓ=480	47	0,19	
9КР127с-6	1	ф 36 А-III	ℓ=12730	2	101,7	326,9
	2	ф 36 А-III	ℓ=6850	2	54,7	
	3	ф 10 А-I	ℓ=480	47	0,30	

Арматура класса А-I и А-III по ГОСТ 5781-82

Взам. инв. №

Подпись и дата

Инв. № подл.

Нач. отд.	Бродский		
Н. контр.	Саврянский		
Гл. констр.	Саврянский		
Разраб.	Кудричевская		
Провер.	Тремль		
Исполн.	Копина		

1.424.1-9.6С-95

Каркас 9КР127с-3 ... 9КР127с-6

Стадия	Лист	Листов
Р		1

ХАРЬКОВСКИЙ ПРОМСТРОЙНИИПРОЕКТ

9КР129с; 9КР129с-1

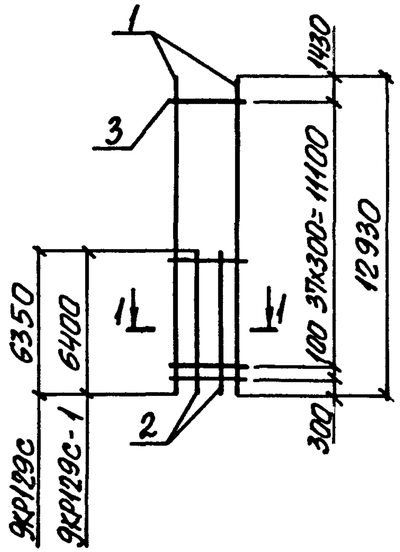

9КР129с-2; 9КР129с-3

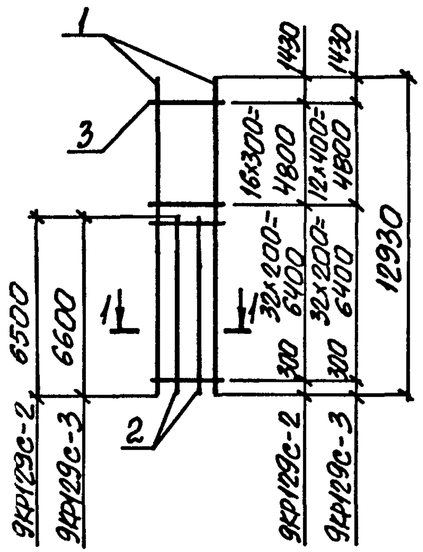

1-1

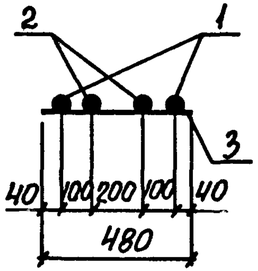

Марка каркаса	Поз.	Наименование	Кол.	Масса ед., кг	Общая масса, кг
9КР129с	1	ф20 AIII ℓ=12930	2	31,9	99,5
	2	ф20 AIII ℓ=6350	2	15,7	
	3	ф6 AI ℓ=480	39	0,11	
9КР129с-1	1	ф22 AIII ℓ=12930	2	38,5	119,5
	2	ф22 AIII ℓ=6400	2	19,1	
	3	ф6 AI ℓ=480	39	0,11	
9КР129с-2	1	ф25 AIII ℓ=12930	2	49,8	158,9
	2	ф25 AIII ℓ=6500	2	25,0	
	3	ф8 AI ℓ=480	49	0,19	
9КР129с-3	1	ф28 AIII ℓ=12930	2	62,5	197,4
	2	ф28 AIII ℓ=6600	2	31,9	
	3	ф8 AI ℓ=480	45	0,19	

Арматура класса A-I и A-III по ГОСТ 5781-82

Нач. отд.	Бродский		1.424.1-9. 6С-96	
Н. контр.	Саврянский			
Гл. констр.	Саврянский			
Разраб.	Кудричевская		Каркас 9КР129с; 9КР129с-1...9КР129с-3	Стадия: Р; Лист: ; Листов: 1
Провер.	Тремль			Харьковский Промстройниипроект
Исполн.	Копина			

9КР129с-4; 9КР129с-5

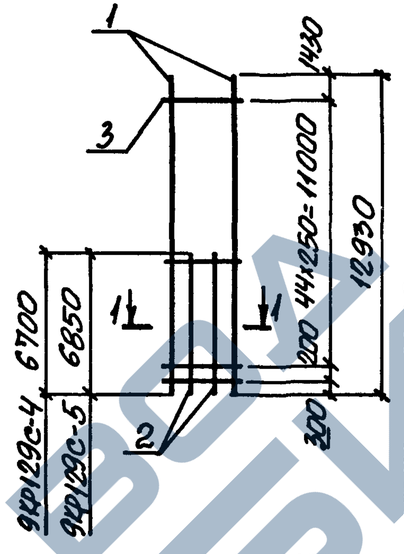

9КР133с; 9КР133с-1

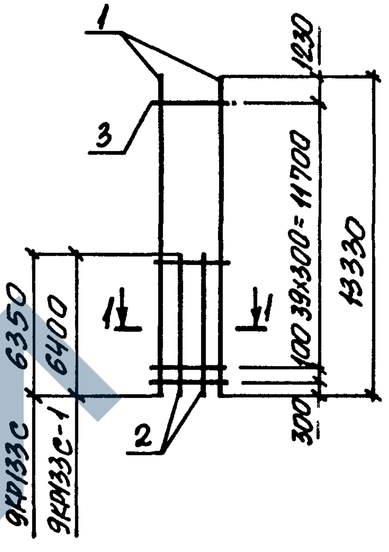

1-1

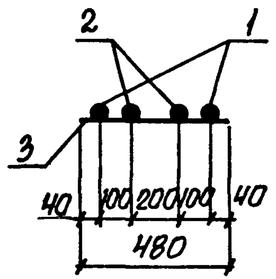

Марка каркаса	Поз.	Наименование	Кол.	Масса ед., кг	Общая масса, кг
9КР129с-4	1	ф32 AIII ℓ=12930	2	81,6	256,5
	2	ф32 AIII ℓ=6700	2	42,3	
	3	ф8 AI ℓ=480	46	0,19	
9КР129с-5	1	ф36 AIII ℓ=12930	2	103,3	329,8
	2	ф36 AIII ℓ=6850	2	54,7	
	3	ф10 AI ℓ=480	46	0,30	
9КР133с	1	ф20 AIII ℓ=12330	2	32,9	101,7
	2	ф20 AIII ℓ=6350	2	15,7	
	3	ф6 AI ℓ=480	41	0,11	
9КР133с-1	1	ф22 AIII ℓ=12330	2	39,7	122,1
	2	ф22 AIII ℓ=6400	2	19,1	
	3	ф6 AI ℓ=480	41	0,11	

Арматура класса A-I и A-III по ГОСТ 5781-82

Нач. отд.	Бродский		1.424.1-9. 6С-97	
Н. контр.	Саврянский			
Гл. констр.	Саврянский			
Разраб.	Кудричевская		Каркас 9КР129с-4; 9КР129с-5; 9КР133с; 9КР133с-1	Стадия: Р; Лист: ; Листов: 1
Провер.	Тремль			Харьковский Промстройниипроект
Исполн.	Копина			

Инв. № подл. | Подпись и дата | Взам. инв. №

9КР133с-2

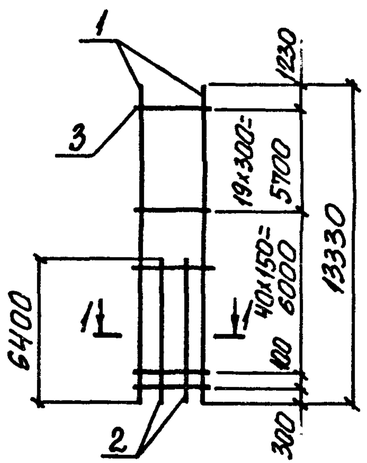

9КР133с-3; 9КР133с-4

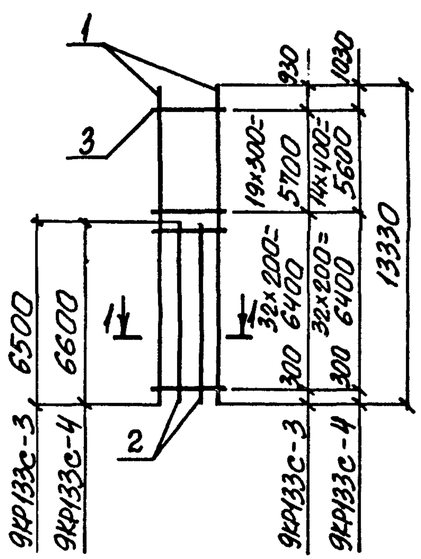

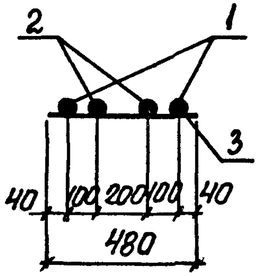

Марка каркаса	Поз.	Наименование		Кол.	Масса ед., кг	Общая масса, кг
9КР133с-2	1	ф22 AIII	ℓ=13330	2	39,7	124,3
	2	ф22 AIII	ℓ=6400	2	19,1	
	3	ф6 AI	ℓ=480	61	0,11	
9КР133с-3	1	ф25 AIII	ℓ=13330	2	51,3	162,5
	2	ф25 AIII	ℓ=6500	2	25,0	
	3	ф8 AI	ℓ=480	52	0,19	
9КР133с-4	1	ф28 AIII	ℓ=13330	2	64,4	201,5
	2	ф28 AIII	ℓ=6600	2	31,9	
	3	ф8 AI	ℓ=480	47	0,19	

Арматура класса A-I и A-III по ГОСТ 5781-82

Нач. отд.	Бродский		
Н.контр.	Савранский		
Гл.констр	Савранский		
Разраб.	Купричевская		
Провер.	Тремль		
Исполн.	Копина		

1.424.1-9. 6С-98

Каркас 9КР133с-2 .. 9КР133с-4

Стадия	Лист	Листов
Р		1

ХАРЬКОВСКИЙ ПРОМСТРОЙНИИПРОЕКТ

9КР133с-5; 9КР133с-6

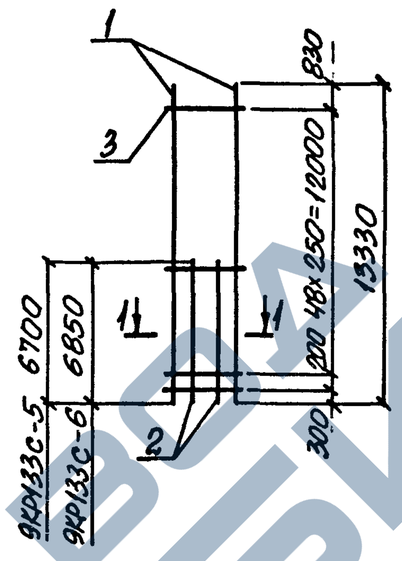

9КР135с; 9КР135с-1

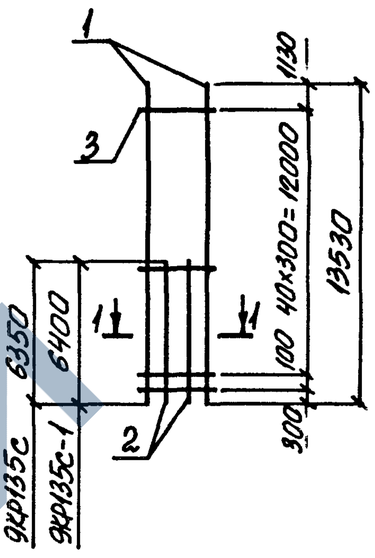

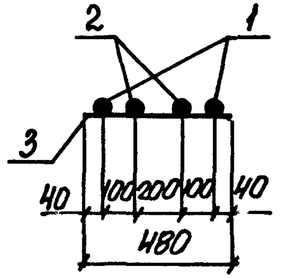

Марка каркаса	Поз.	Наименование		Кол.	Масса ед., кг	Общая масса, кг
9КР133с-5	1	ф32 AIII	ℓ=13330	2	84,1	262,3
	2	ф32 AIII	ℓ=6700	2	42,3	
	3	ф8 AI	ℓ=480	50	0,19	
9КР133с-6	1	ф36 AIII	ℓ=13330	2	106,5	337,4
	2	ф36 AIII	ℓ=6850	2	54,7	
	3	ф10 AI	ℓ=480	50	0,30	
9КР135с	1	ф20 AIII	ℓ=13530	2	33,4	102,8
	2	ф20 AIII	ℓ=6350	2	15,7	
	3	ф6 AI	ℓ=480	42	0,11	
9КР135с-1	1	ф22 AIII	ℓ=13530	2	40,3	123,4
	2	ф22 AIII	ℓ=6400	2	19,1	
	3	ф6 AI	ℓ=480	42	0,11	

Арматура класса A-I и A-III по ГОСТ 5781-82

Инв. № подл. | Подпись и дата | Взам. инв. №

Нач. отд.	Бродский		
Н.контр.	Савранский		
Гл.констр.	Савранский		
Разраб.	Купричевская		
Провер.	Тремль		
Исполн.	Копина		

1.424.1-9. 6С-99

Каркас 9КР133с-5; 9КР133с-6; 9КР135с; 9КР135с-1

Стадия	Лист	Листов
Р		1

ХАРЬКОВСКИЙ ПРОМСТРОЙНИИПРОЕКТ

https://zavodjbi.com/

9КР135с-2; 9КР135с-3

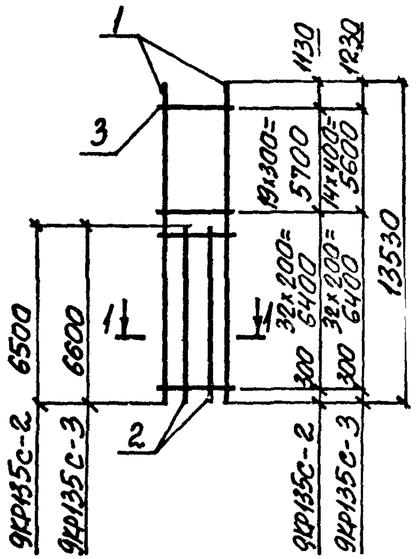

9КР135с-4; 9КР135с-5

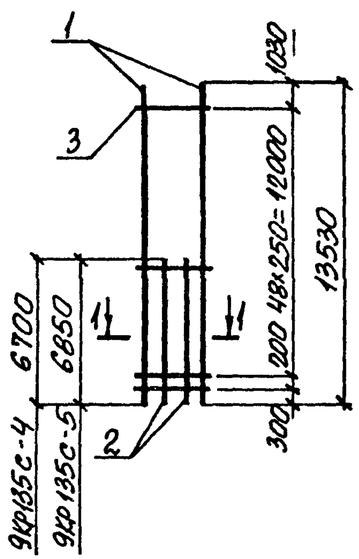

1-1

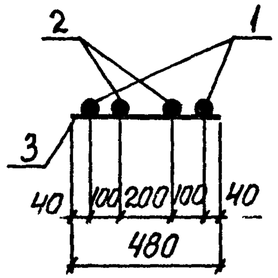

Марка каркаса	Поз.	Наименование		Кол.	Масса ед., кг	Общая масса, кг
9КР135с-2	1	ф25 А-III	ℓ = 13530	2	62,1	184,1
	2	ф25 А-III	ℓ = 6500	2	25,0	
	3	ф8 А-I	ℓ = 480	52	0,19	
9КР135с-3	1	ф28 А-III	ℓ = 13530	2	65,3	203,3
	2	ф28 А-III	ℓ = 6600	2	31,9	
	3	ф8 А-I	ℓ = 480	47	0,19	
9КР135с-4	1	ф32 А-III	ℓ = 13530	2	85,4	264,9
	2	ф32 А-III	ℓ = 6700	2	42,3	
	3	ф8 А-I	ℓ = 480	50	0,19	
9КР135с-5	1	ф36 А-III	ℓ = 13530	2	108,1	340,6
	2	ф36 А-III	ℓ = 6850	2	54,7	
	3	ф10 А-I	ℓ = 480	50	0,30	

Арматура класса А-I и А-III по ГОСТ 5781-82

Нач. отд.	Бродский			1.424.1-9. 6С-100	
Н. контр.	Савранский				
Гл. констр.	Савранский				
Разраб.	Кудричевская			Каркас 9КР135с-2... 9КР135с-5	Стадия: Р; Лист: ; Листов: 1
Провер.	Тремль				ХАРЬКОВСКИЙ ПРОМСТРОЙНИИПРОЕКТ
Исполн.	Колина				

Инв. № подл. | Подпись и дата | Взам. инв. №

9КР139с; 9КР139с-1

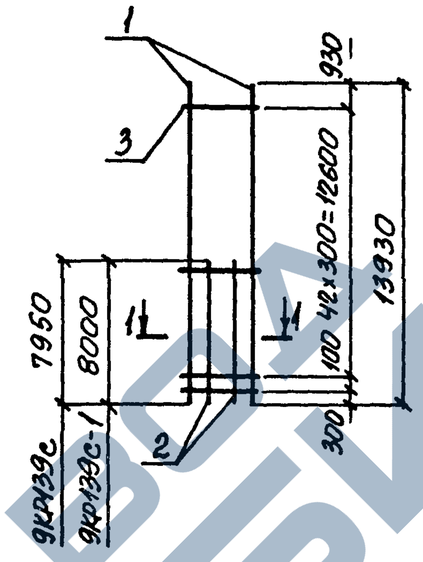

9КР139с-2

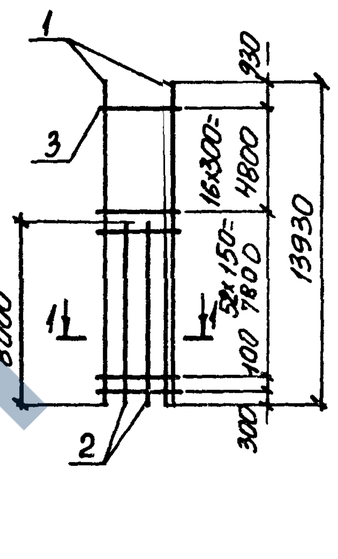

1-1

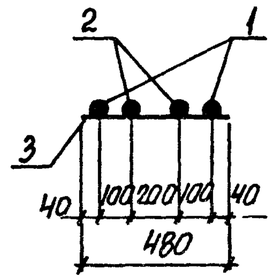

Марка каркаса	Поз.	Наименование		Кол.	Масса ед., кг	Общая масса, кг
9КР139с	1	ф20 А-III	ℓ = 13930	2	34,4	112,8
	2	ф20 А-III	ℓ = 7950	2	19,6	
	3	ф6 А-I	ℓ = 480	44	0,11	
9КР139с-1	1	ф22 А-III	ℓ = 13930	2	41,5	135,4
	2	ф22 А-III	ℓ = 8000	2	23,8	
	3	ф6 А-I	ℓ = 480	44	0,11	
9КР139с-2	1	ф22 А-III	ℓ = 13930	2	41,5	138,3
	2	ф22 А-III	ℓ = 8000	2	23,8	
	3	ф6 А-I	ℓ = 480	70	0,11	

Арматура класса А-I и А-III по ГОСТ 5781-82

Нач. отд.	Бродский			1.424.1-9. 6С-101	
Н. контр.	Савранский				
Гл. констр.	Савранский				
Разраб.	Кудричевская			Каркас 9КР139с; 9КР139с-1; 9КР139с-2	Стадия: Р; Лист: ; Листов: 1
Провер.	Тремль				ХАРЬКОВСКИЙ ПРОМСТРОЙНИИПРОЕКТ
Исполн.	Колина				

Инв. № подл. | Подпись и дата | Взам. инв. №

9КР139с-3; 9КР139с-4

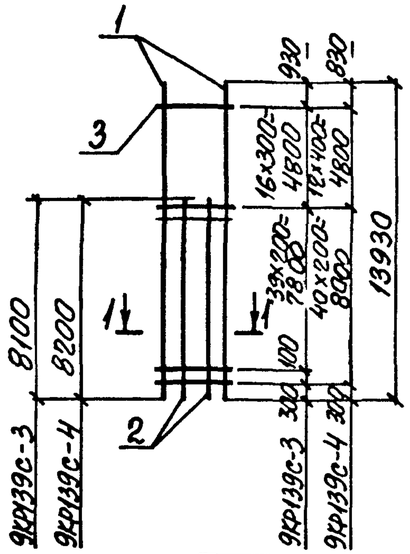

9КР139с-5; 9КР139с-6

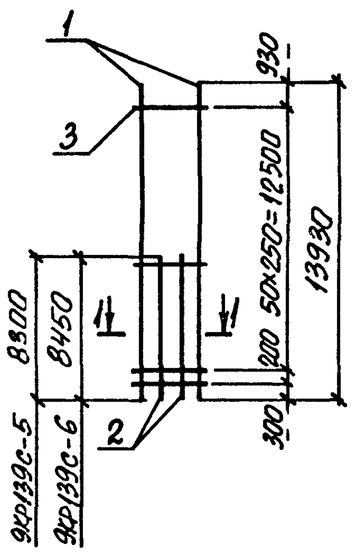

1-1

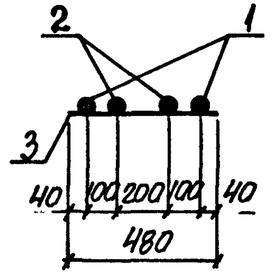

Марка каркаса	Поз.	Наименование	Кол.	Масса ед., кг	Общая масса, кг
9КР139с-3	1	ф25 A-III l=13930	2	53,6	180,4
	2	ф25 A-III l=8100	2	31,2	
	3	ф8 A-I l=480	57	0,19	
9КР139с-4	1	ф28 A-III l=13930	2	67,3	223,9
	2	ф28 A-III l=8200	2	39,6	
	3	ф8 A-I l=480	53	0,19	
9КР139с-5	1	ф32 A-III l=13930	2	87,9	290,5
	2	ф32 A-III l=8300	2	52,4	
	3	ф8 A-I l=480	52	0,19	
9КР139с-6	1	ф36 A-III l=13930	2	111,3	373,2
	2	ф36 A-III l=8450	2	67,5	
	3	ф10 A-I l=480	52	0,30	

Арматура класса A-I и A-III по ГОСТ5781-82.

Нач. отд.	Бродский		1.424.1-9. 6С-102
Н. контр.	Саврянский		
Гл. констр.	Саврянский		
Разраб.	Кудричевская		Каркас 9КР139с-3 ... 9КР139с-6
Провер.	Гремль		Стадия: Р; Лист: ; Листов: 1
Исполн.	Копина		Харьковский Промстройниипроект

Инв. № подл. | Подпись и дата | Взам. инв. №

9КР141с; 9КР141с-1

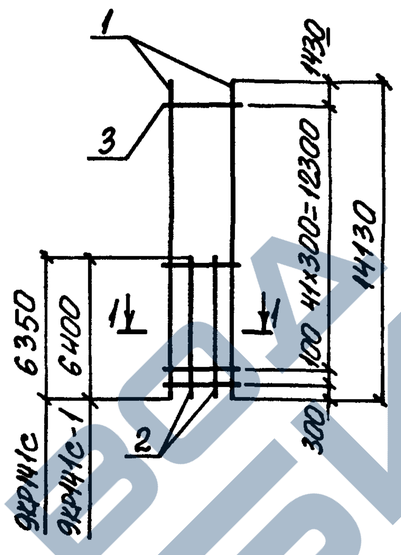

9КР141с-2; 9КР141-3

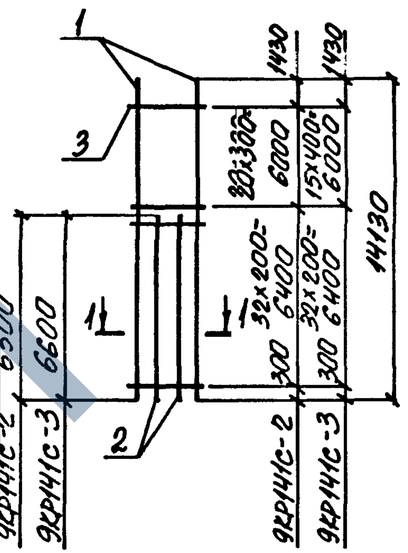

1-1

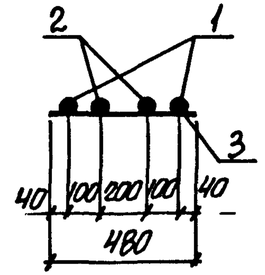

Марка каркаса	Поз.	Наименование	Кол.	Масса ед., кг	Общая масса, кг
9КР141с	1	ф20 A-III l=14130	2	34,9	105,9
	2	ф20 A-III l=6350	2	15,7	
	3	ф6 A-I l=480	43	0,11	
9КР141с-1	1	ф22 A-III l=14130	2	42,1	127,1
	2	ф22 A-III l=6400	2	19,1	
	3	ф6 A-I l=480	43	0,11	
9КР141с-2	1	ф25 A-III l=14130	2	54,4	168,9
	2	ф25 A-III l=6500	2	25,0	
	3	ф8 A-I l=480	53	0,19	
9КР141с-3	1	ф28 A-III l=14130	2	68,2	209,3
	2	ф28 A-III l=6600	2	31,9	
	3	ф8 A-I l=480	48	0,19	

Арматура класса A-I и A-III по ГОСТ5781-82.

Нач. отд.	Бродский		1.424.1-9. 6С-103
Н. контр.	Саврянский		
Гл. констр.	Саврянский		
Разраб.	Кудричевская		Каркас 9КР141с; 9КР141с-1 ... 9КР141с-3
Провер.	Гремль		Стадия: Р; Лист: ; Листов: 1
Исполн.	Копина		Харьковский Промстройниипроект

Инв. № подл. | Подпись и дата | Взам. инв. №

9КР141с-4; 9КР141с-5

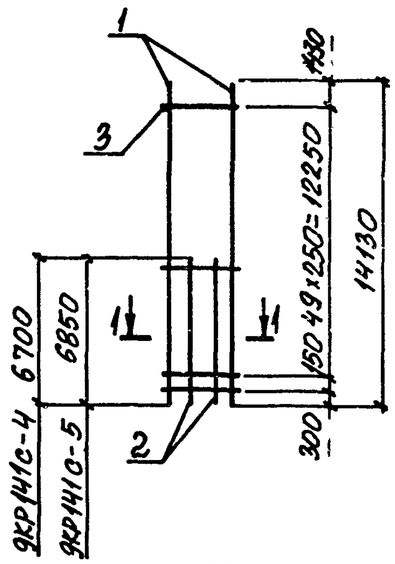

9КР145с; 9КР145с-1

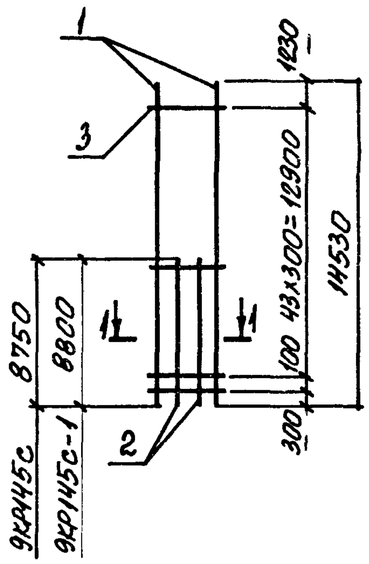

1-1

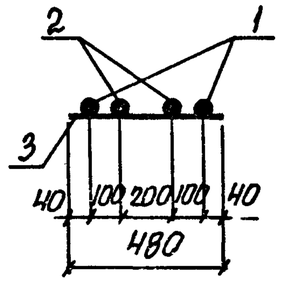

Марка каркаса	Поз.	Наименование	Кол.	Масса ед., кг	Общая масса, кг
9КР141с-4	1	ф32 AIII ℓ=14130	2	89,2	272,7
	2	ф32 AIII ℓ=6700	2	42,3	
	3	ф8 AI ℓ=480	51	0,19	
9КР141с-5	1	ф36 AIII ℓ=14130	2	112,9	350,6
	2	ф36 AIII ℓ=6850	2	54,7	
	3	ф10 AI ℓ=480	51	0,30	
9КР145с	1	ф20 AIII ℓ=14530	2	35,9	120,0
	2	ф20 AIII ℓ=8750	2	21,6	
	3	ф6 AI ℓ=480	45	0,11	
9КР145с-1	1	ф22 AIII ℓ=14530	2	43,3	144,0
	2	ф22 AIII ℓ=8800	2	26,2	
	3	ф6 AI ℓ=480	45	0,11	

Арматура класса A-I и A-III по ГОСТ 5781-82

Нач. отд.	Бродский		1.424.1-9. 6С-104	
Н.контр.	Савранский			
Гл.констр.	Савранский			
Разраб.	Кудричевская		Каркас 9КР141с-4; 9КР141с-5; 9КР145с; 9КР145с-1	Стадия: Р; Лист: ; Листов: 1
Провер.	Гремль			ХАРЬКОВСКИЙ ПРОМСТРОЙНИИПРОЕКТ
Исполн.	Копина			

Инв.№ подл. | Подпись и дата | Взам. инв.№

9КР145с-2; 9КР145с-3

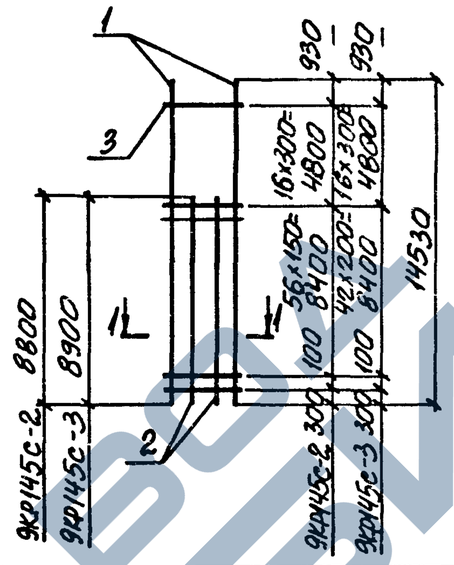

9КР145с-4

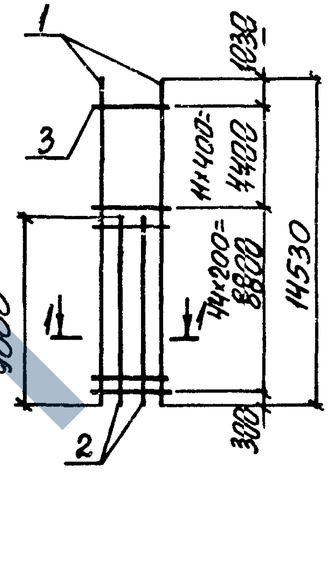

1-1

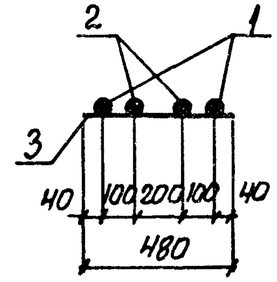

Марка каркаса	Поз.	Наименование	Кол.	Масса ед., кг	Общая масса, кг
9КР145с-2	1	ф22 AIII ℓ=14530	2	43,3	147,2
	2	ф22 AIII ℓ=8800	2	26,2	
	3	ф6 AI ℓ=480	74	0,11	
9КР145с-3	1	ф25 AIII ℓ=14530	2	55,9	191,8
	2	ф25 AIII ℓ=8900	2	34,3	
	3	ф8 AI ℓ=480	60	0,19	
9КР145с-4	1	ф28 AIII ℓ=14530	2	70,2	238,0
	2	ф28 AIII ℓ=9000	2	43,5	
	3	ф8 AI ℓ=480	56	0,19	

Арматура класса A-I и A-III по ГОСТ 5781-82

Нач. отд.	Бродский		1.424.1-9. 6С-105	
Н.контр.	Савранский			
Гл.констр.	Савранский			
Разраб.	Кудричевская		Каркас 9КР145с-2...9КР145с-4	Стадия: Р; Лист: ; Листов: 1
Провер.	Гремль			ХАРЬКОВСКИЙ ПРОМСТРОЙНИИПРОЕКТ
Исполн.	Копина			

9КР145с-5; 9КР145с-6

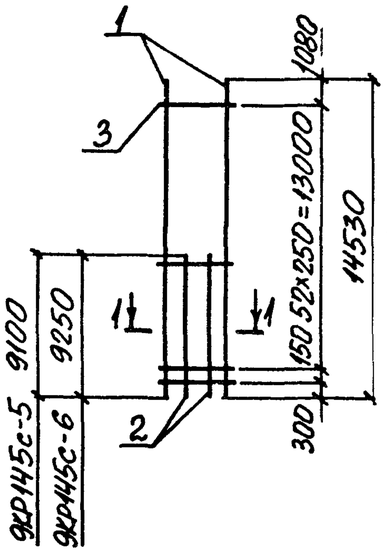

9КР147с; 9КР147с-1

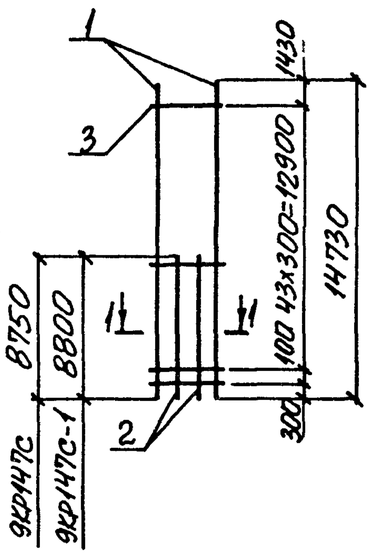

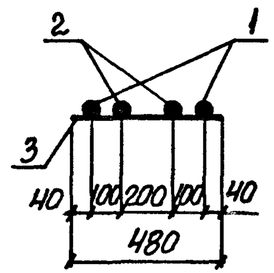

Марка каркаса	Поз.	Наименование		Кол.	Масса ед., кг	Общая масса, кг
9КР145с-5	1	ф32 А III	ℓ= 14530	2	91,7	308,5
	2	ф32 А III	ℓ= 9100	2	57,4	
	3	ф 8 А I	ℓ= 480	54	0,19	
9КР145с-6	1	ф36 А III	ℓ= 14530	2	116,1	496,2
	2	ф36 А III	ℓ= 9250	2	73,9	
	3	ф 10 А I	ℓ= 480	54	0,30	
9КР147с	1	ф 20 А III	ℓ= 14730	2	36,4	121,0
	2	ф 20 А III	ℓ= 8750	2	21,6	
	3	ф 6 А I	ℓ= 480	45	0,11	
9КР147с-1	1	ф 22 А III	ℓ= 14730	2	43,9	145,2
	2	ф 22 А III	ℓ= 8800	2	26,2	
	3	ф 6 А I	ℓ= 480	45	0,11	

Взам. инв. № | Подпись и дата | Инв. № подл.

Нач. отд.	Бродский		
Н. контр.	Саврянский		
Гл. констр.	Саврянский		
Разраб.	Кудричевская		
Провер.	Тремль		
Исполн.	Копина		

1.424.1-9. 6С-106

Каркас 9КР145с-5; 9КР145с-6; 9КР147с; 9КР147с-1

Стадия	Лист	Листов
Р		1

ХАРЬКОВСКИЙ ПРОМСТРОЙНИИПРОЕКТ

9КР147с-2; 9КР147с-3

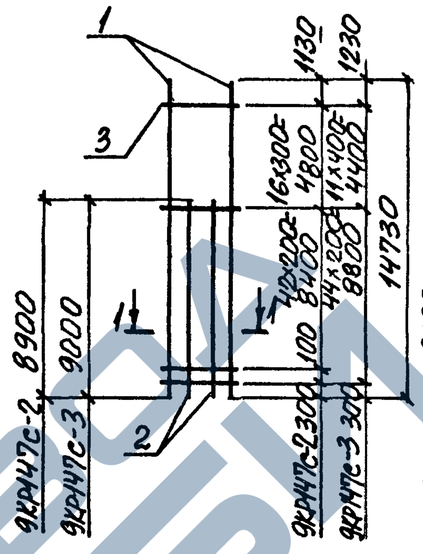

9КР147с-4; 9КР147с-5

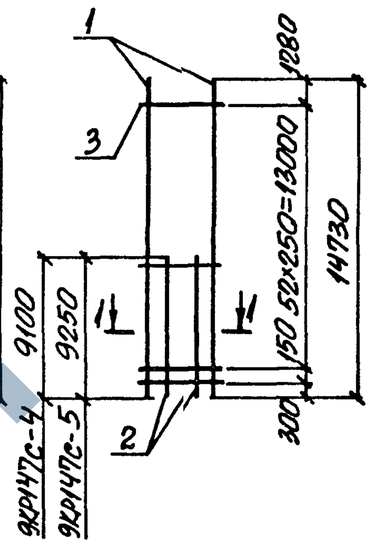

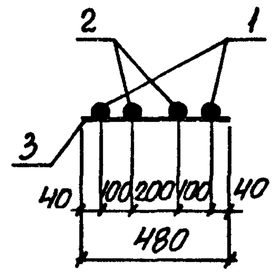

Марка каркаса	Поз.	Наименование		Кол.	Масса ед., кг	Общая масса, кг
9КР147с-2	1	ф25 А III	ℓ= 14730	2	56,7	193,4
	2	ф25 А III	ℓ= 8900	2	34,3	
	3	ф8 А I	ℓ= 480	60	0,19	
9КР147с-3	1	ф28 А III	ℓ= 14730	2	71,1	239,8
	2	ф28 А III	ℓ= 9000	2	43,5	
	3	ф 8 А I	ℓ= 480	56	0,19	
9КР147с-4	1	ф 32 А III	ℓ= 14730	2	92,9	310,9
	2	ф32 А III	ℓ= 9100	2	57,4	
	3	ф8 А I	ℓ=480	54	0,19	
9КР147с-5	1	ф36 А III	ℓ= 14730	2	117,7	399,4
	2	ф36 А III	ℓ= 9250	2	73,9	
	3	ф10 А I	ℓ= 480	54	0,30	

Взам. инв. № | Подпись и дата | Инв. № подл.

Нач. отд.	Бродский		
Н. контр.	Саврянский		
Гл. констр.	Саврянский		
Разраб.	Кудричевская		
Провер.	Тремль		
Исполн.	Копина		

1.424.1-9. 6С-107

Каркас 9КР147с-2... 9КР147с-5

Стадия	Лист	Листов
Р		1

ХАРЬКОВСКИЙ ПРОМСТРОЙНИИПРОЕКТ

9КР151С; 9КР151С-1

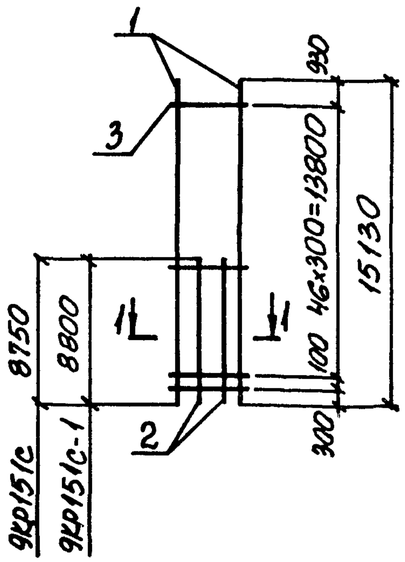

9КР151С-2; 9КР151С-3

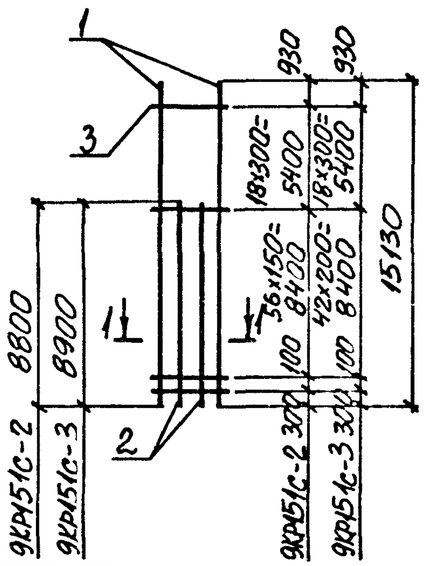

1-1

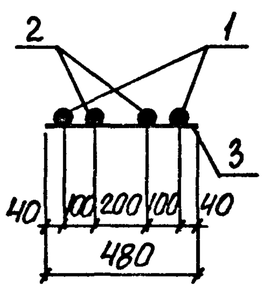

Марка каркаса	Поз.	Наименование	Кол.	Масса ед., кг	Общая масса, кг
9КР151С	1	ф 20 А III ℓ=15130	2	37,4	123,3
	2	ф 20 А III ℓ=8750	2	21,6	
	3	ф 6 А I ℓ=480	48	0,11	
9КР151С-1	1	ф 22 А III ℓ=15130	2	45,1	147,9
	2	ф 22 А III ℓ=8800	2	26,2	
	3	ф 6 А I ℓ=480	48	0,11	
9КР151С-2	1	ф 22 А III ℓ=15130	2	45,1	151,0
	2	ф 22 А III ℓ=8800	2	26,2	
	3	ф 6 А I ℓ=480	76	0,11	
9КР151С-3	1	ф 25 А III ℓ=15130	2	58,3	197,0
	2	ф 25 А III ℓ=8900	2	34,3	
	3	ф 8 А I ℓ=480	62	0,19	

Нач. отд.	Бродский		
Н. контр.	Савранский		
Гл. констр.	Савранский		
Разраб.	Кудричевская		
Провер.	Тремль		
Исполн.	Копина		

1.424.1-9. 6С-108

Каркас 9КР151С; 9КР151С-1...9КР151С-3

Стадия	Лист	Листов
Р		1

ХАРЬКОВСКИЙ ПРОМСТРОЙНИИПРОЕКТ

9КР151С-4

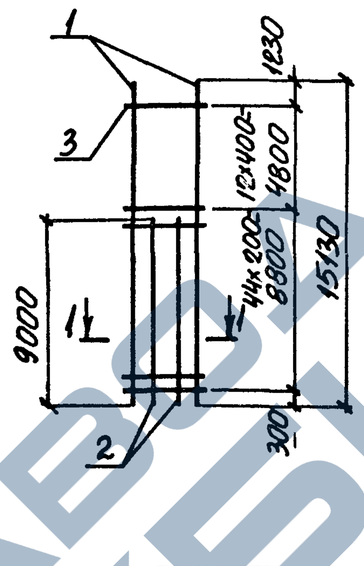

9КР151С-5; 9КР151С-6

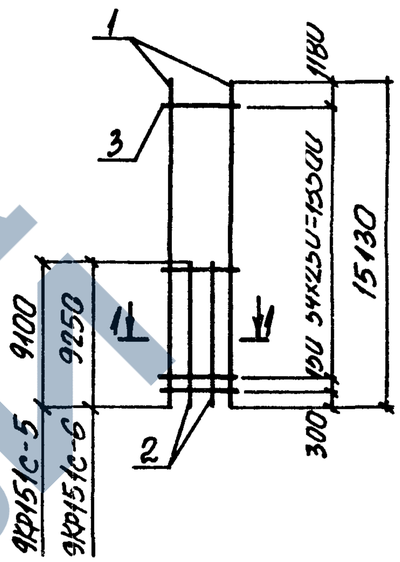

1-1

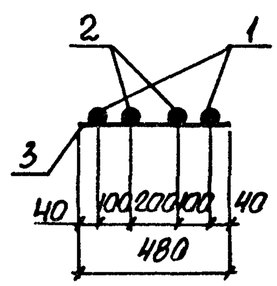

Марка каркаса	Поз.	Наименование	Кол.	Масса ед., кг	Общая масса, кг
9КР151С-4	1	ф 28 А III ℓ=15130	2	73,1	244,0
	2	ф 28 А III ℓ=9000	2	43,5	
	3	ф 8 А I ℓ=480	57	0,19	
9КР151С-5	1	ф 32 А III ℓ=15130	2	95,5	316,4
	2	ф 32 А III ℓ=9100	2	57,4	
	3	ф 8 А I ℓ=480	56	0,19	
9КР151С-6	1	ф 36 А III ℓ=15130	2	120,9	406,4
	2	ф 36 А III ℓ=9250	2	73,9	
	3	ф 10 А I ℓ=480	56	0,30	

Арматура класса А-I и А-III по ГОСТ 5781-82.

Нач. отд.	Бродский		
Н. контр.	Савранский		
Гл. констр.	Савранский		
Разраб.	Кудричевская		
Провер.	Тремль		
Исполн.	Копина		

1.424.1-9. 6С-109

Каркас 9КР151С-4...9КР151С-6

Стадия	Лист	Листов
Р		1

ХАРЬКОВСКИЙ ПРОМСТРОЙНИИПРОЕКТ

Взам. инв. № | Подпись и дата | Инв. № подл.

https://zavodjbi.com/

10КР117с; 10КР117с-1; 10КР117с-2

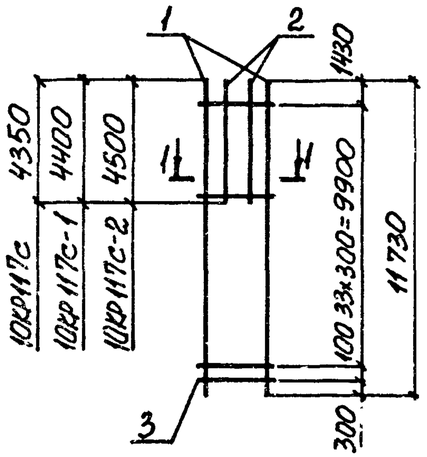

10КР117с-3

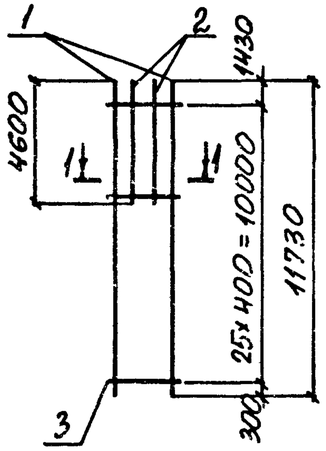

1-1

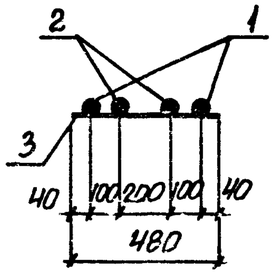

Марка каркаса	Поз.	Наименование		Кол.	Масса ед., кг	Общая масса, кг
10КР117с	1	ф20 A-III	ℓ= 11730	2	29,0	83,3
	2	ф20 A-III	ℓ= 4350	2	10,7	
	3	ф6 A-I	ℓ= 480	35	0,11	
10КР117с-1	1	ф22 A-III	ℓ= 11730	2	35,0	100,1
	2	ф22 A-III	ℓ= 4400	2	13,1	
	3	ф6 A-I	ℓ= 480	35	0,11	
10КР117с-2	1	ф25 A-III	ℓ= 11730	2	45,2	131,7
	2	ф25 A-III	ℓ= 4500	2	17,3	
	3	ф8 A-I	ℓ= 480	35	0,19	
10КР117с-3	1	ф28 A-III	ℓ= 11730	2	56,7	162,7
	2	ф28 A-III	ℓ= 4600	2	22,2	
	3	ф8 A-I	ℓ= 480	26	0,19	

Арматура класса A-I и A-III по ГОСТ 5781-82

Нач. отд.	Бродский		1.424.1-9. 6С-110
Н. контр.	Саврянский		
Гл. констр.	Саврянский		
Разраб.	Кудрявцевская		Каркас 10КР117с; 10КР117с-1...10КР117с-3
Привер.	Тремль		Стадия: Р; Лист: ; Листов: 1
Исполн.	Колина		Харьковский Промстройниипроект

Инв. № подл. | Подпись и дата | Взам. инв. №

10КР117с-4; 10КР117с-5

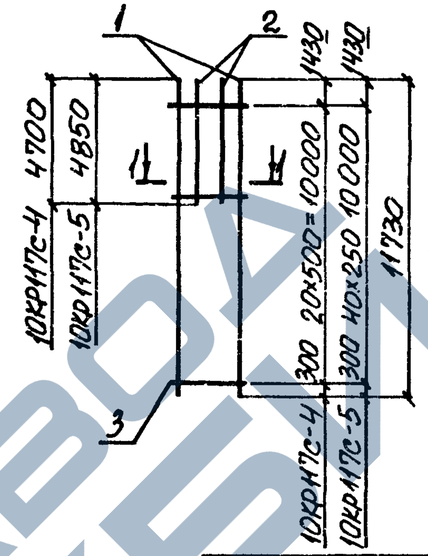

10КР121с; 110КР121с-1

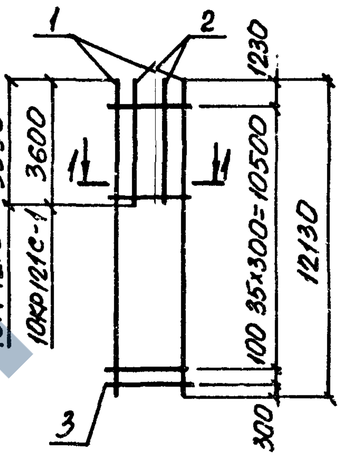

1-1

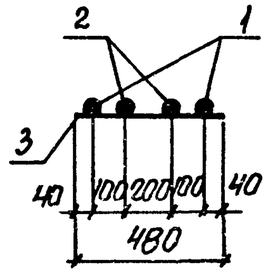

Марка каркаса	Поз.	Наименование		Кол.	Масса ед., кг	Общая масса, кг
10КР117с-4	1	ф32 A-III	ℓ= 11730	2	74,0	211,4
	2	ф32 A-III	ℓ= 4700	2	29,7	
	3	ф8 A-I	ℓ= 480	21	0,19	
10КР117с-5	1	ф36 A-III	ℓ= 11730	2	93,7	277,3
	2	ф36 A-III	ℓ= 4850	2	38,8	
	3	ф10 A-I	ℓ= 480	41	0,30	
10КР121с	1	ф20 A-III	ℓ= 12130	2	30,0	81,7
	2	ф20 A-III	ℓ= 3550	2	8,8	
	3	ф6 A-I	ℓ= 480	37	0,11	
10КР121с-1	1	ф22 A-III	ℓ= 12130	2	36,1	97,7
	2	ф22 A-III	ℓ= 3600	2	10,7	
	3	ф6 A-I	ℓ= 480	37	0,11	

Арматура класса A-I и A-III по ГОСТ 5781-82

Нач. отд.	Бродский		1.424.1-9. 6С-111
Н. контр.	Саврянский		
Гл. констр.	Саврянский		
Разраб.	Кудрявцевская		Каркас 10КР117с-4; 10КР117с-5; 10КР121с; 10КР121с-1
Привер.	Тремль		Стадия: Р; Лист: ; Листов: 1
Исполн.	Колина		Харьковский Промстройниипроект

Инв. № подл. | Подпись и дата | Взам. инв. №

https://zavodjbi.com/

10КР121С-2; 10КР121С-3

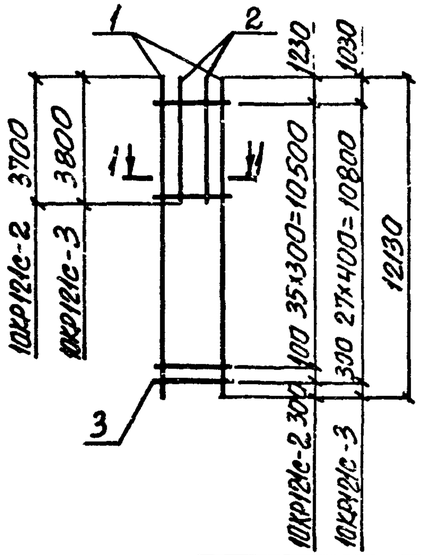

10КР121С-4; 10КР121С-5

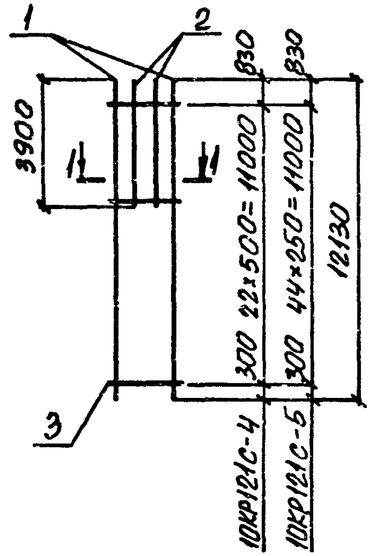

1-1

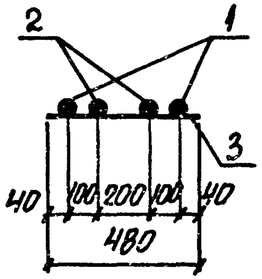

Марка каркаса	Поз.	Наименование	Кол.	Масса ед., кг	Общая масса, кг
10КР121С-2	1	ф25 AIII ℓ=12130	2	46,7	128,8
	2	ф25 AIII ℓ=3700	2	14,2	
	3	ф8 AI ℓ=480	37	0,19	
10КР121С-3	1	ф28 AIII ℓ=12130	2	58,6	159,3
	2	ф28 AIII ℓ=3800	2	18,4	
	3	ф8 AI ℓ=480	28	0,19	
10КР121С-4	1	ф32 AIII ℓ=12130	2	76,5	206,6
	2	ф32 AIII ℓ=3900	2	24,6	
	3	ф8 AI ℓ=480	23	0,19	
10КР121С-5	1	ф32 AIII ℓ=12130	2	76,5	210,8
	2	ф32 AIII ℓ=3900	2	24,6	
	3	ф8 AI ℓ=480	45	0,19	

Нач. отд.	Бродский		
Н. контр.	Саврянский		
Гл. констр.	Саврянский		
Разраб.	Кудинчевская		
Провер.	Тремль		
Исполн.	Копина		

1.424.1-9. 6С-112

Каркас 10КР121С-2... 10КР121С-5

Стадия	Лист	Листов
Р		1

ХАРЬКОВСКИЙ ПРОМСТРОЙНИИПРОЕКТ

10КР121С-6

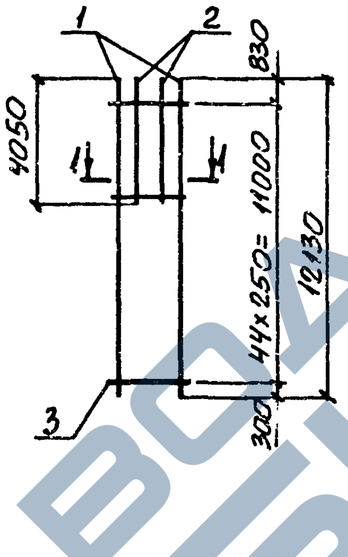

10КР123С; 10КР123С-1; 10КР123С-2

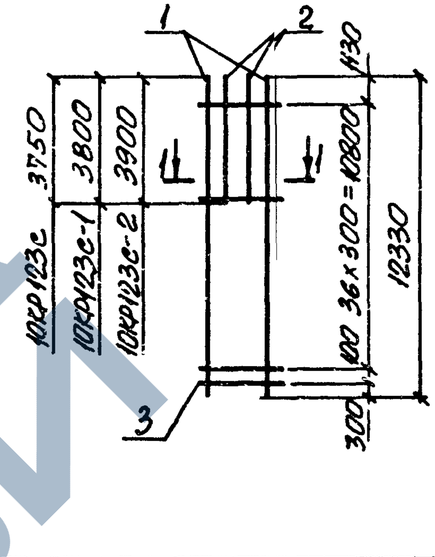

1-1

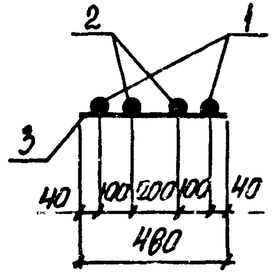

Марка каркаса	Поз.	Наименование	Кол.	Масса ед., кг	Общая масса, кг
10КР121С-6	1	ф36 AIII ℓ=12130	2	96,9	272,1
	2	ф36 AIII ℓ=4050	2	32,4	
	3	ф10 AI ℓ=480	45	0,30	
10КР123С	1	ф20 AIII ℓ=12330	2	30,5	83,8
	2	ф20 AIII ℓ=3750	2	9,3	
	3	ф6 AI ℓ=480	38	0,11	
10КР123С-1	1	ф22 AIII ℓ=12330	2	36,7	100,2
	2	ф22 AIII ℓ=3800	2	11,3	
	3	ф6 AI ℓ=480	38	0,11	
10КР123С-2	1	ф25 AIII ℓ=12330	2	47,5	132,2
	2	ф25 AIII ℓ=3900	2	15,0	
	3	ф8 AI ℓ=480	38	0,19	

Нач. отд.	Бродский		
Н. контр.	Саврянский		
Гл. констр.	Саврянский		
Разраб.	Кудинчевская		
Провер.	Тремль		
Исполн.	Копина		

1.424.1-9. 6С-113

Каркас 10КР121С-6; 10КР123С; 10КР123С-1; 10КР123С-2

Стадия	Лист	Листов
Р		1

ХАРЬКОВСКИЙ ПРОМСТРОЙНИИПРОЕКТ

Инв. № подл. | Подпись и дата | Взам. инв. №

10КР123с-3

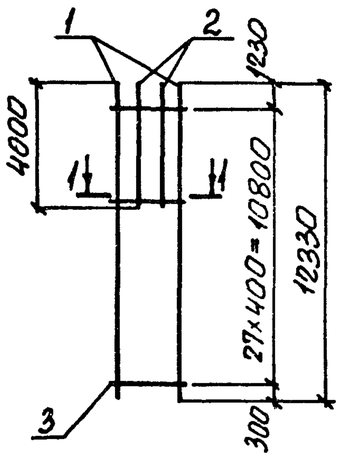

10КР123с-4; 10КР123с-5

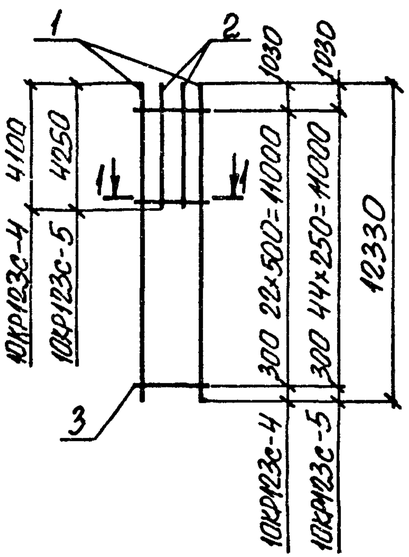

1-1

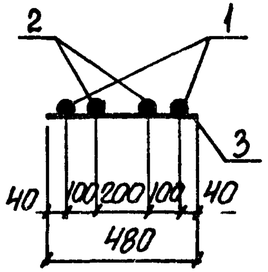

Марка каркаса	Поз.	Наименование	Кол.	Масса ед., кг	Общая масса, кг
10КР123с-3	1	ф28 A-III ℓ=12330	2	59,6	163,1
	2	ф28 A-III ℓ=4000	2	19,3	
	3	ф8 A-I ℓ=480	28	0,19	
10КР123с-4	1	ф32 A-III ℓ=12330	2	77,8	211,8
	2	ф32 A-III ℓ=4100	2	25,9	
	3	ф8 A-I ℓ=480	23	0,19	
10КР123с-5	1	ф36 A-III ℓ=12330	2	98,5	278,5
	2	ф36 A-III ℓ=4250	2	34,0	
	3	ф10 A-I ℓ=480	45	0,30	

Арматура класса A-I и A-III по ГОСТ 5781-82

Нач. отд.	Бродский		1.424.1-9. 6С-114
Н. контр.	Саврянский		
Гл. констр.	Саврянский		
Разраб.	Кудричевская		Каркас 10КР123с-3 ... 10КР123с-5
Провер.	Тремль		Стадия: Р; Лист; Листов: 1
Исполн.	Копина		ХАРЬКОВСКИЙ ПРОМСТРОЙНИИПРОЕКТ

10КР127с; 10КР127с-1; 10КР127с-2

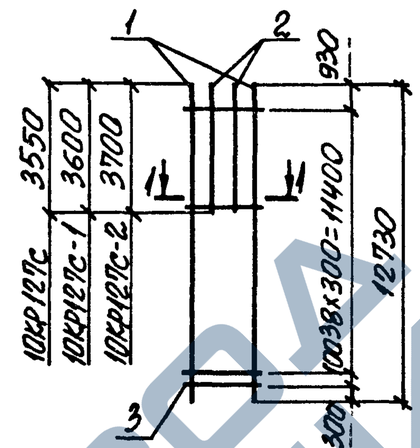

10КР127с-3

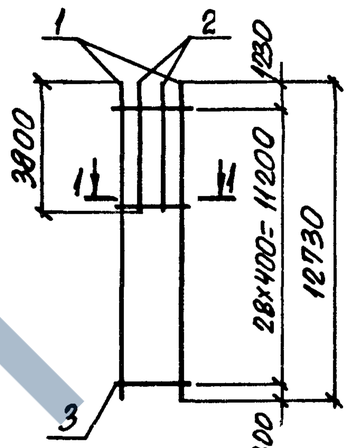

1-1

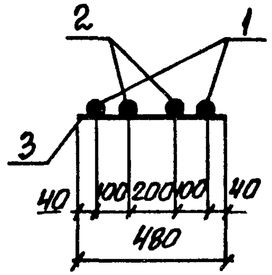

Марка каркаса	Поз.	Наименование	Кол.	Масса, ед., кг	Общая масса, кг
10КР127с	1	ф20 A-III ℓ=12730	2	31,4	84,8
	2	ф20 A-III ℓ=3550	2	8,8	
	3	ф6 A-I ℓ=480	40	0,11	
10КР127с-1	1	ф22 A-III ℓ=12730	2	37,9	101,6
	2	ф22 A-III ℓ=3600	2	10,7	
	3	ф6 A-I ℓ=480	40	0,11	
10КР127с-2	1	ф25 A-III ℓ=12730	2	49,0	134,0
	2	ф25 A-III ℓ=3700	2	14,2	
	3	ф8 A-I ℓ=480	40	0,19	
10КР127с-3	1	ф28 A-III ℓ=12730	2	61,5	165,3
	2	ф28 A-III ℓ=3800	2	18,4	
	3	ф8 A-I ℓ=480	29	0,19	

Арматура класса A-I и A-III по ГОСТ 5781-82

Нач. отд.	Бродский		1.424.1-9. 6С-115
Н. контр.	Саврянский		
Гл. констр.	Саврянский		
Разраб.	Кудричевская		Каркас 10КР127с; 10КР127с-1 ... 10КР127с-3
Провер.	Тремль		Стадия: Р; Лист; Листов: 1
Исполн.	Копина		ХАРЬКОВСКИЙ ПРОМСТРОЙНИИПРОЕКТ

Инв. № подл. | Подпись и дата | Взам. инв. №

https://zavodjbi.com/

10КР127с-4; 10КР127с-5

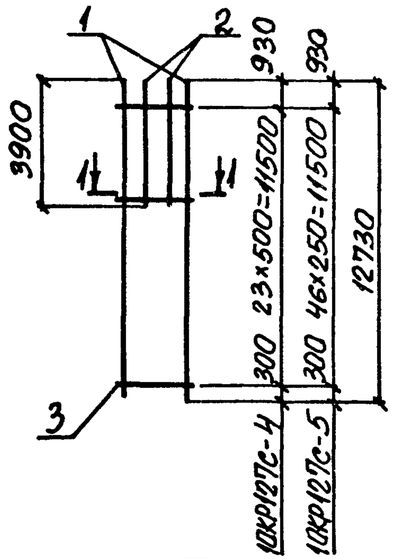

10КР127с-6

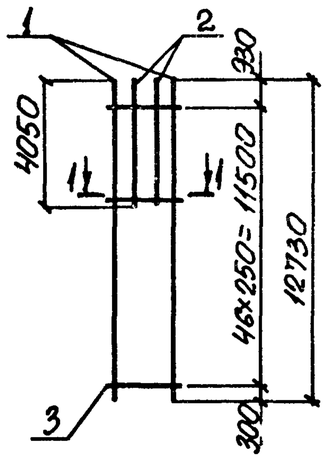

1-1

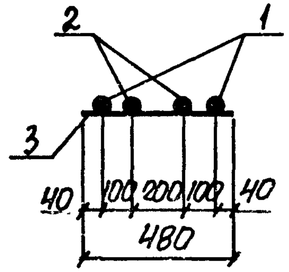

Марка каркаса	Поз.	Наименование		Кол.	Масса ед., кг	Общая масса, кг
10КР127С-4	1	ф32 А-III	ℓ=12730	2	80,3	214,4
	2	ф32 А-III	ℓ=3900	2	24,6	
	3	ф8 А-I	ℓ=480	24	0,19	
10КР127С-5	1	ф32 А-III	ℓ=12730	2	80,3	218,7
	2	ф32 А-III	ℓ=3900	2	24,6	
	3	ф8 А-I	ℓ=480	47	0,19	
10КР127С-6	1	ф36 А-III	ℓ=12730	2	101,7	282,3
	2	ф36 А-III	ℓ=4050	2	32,4	
	3	ф10 А-I	ℓ=480	47	0,30	

Арматура класса А-I и А-III по ГОСТ 5781-82

Нач. отд.	Бродский		1.424.1-9. 6С-116		
Н. контр.	Саврянский				
Гл. констр.	Саврянский				
Разраб.	Кудричевская		Каркас 10КР127С-4...10КР127С-6	Стадия: Р	Лист:	Листов: 1
Провер.	Тремль			ХАРЬКОВСКИЙ ПРОМСТРОЙНИИПРОЕКТ	
Исполн.	Копина				

10КР129с; 10КР129с-1; 10КР129с-2

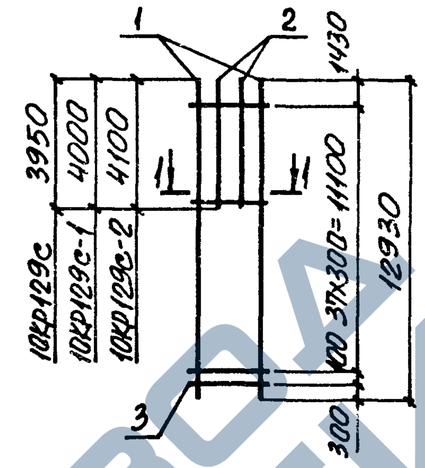

10КР129с-3

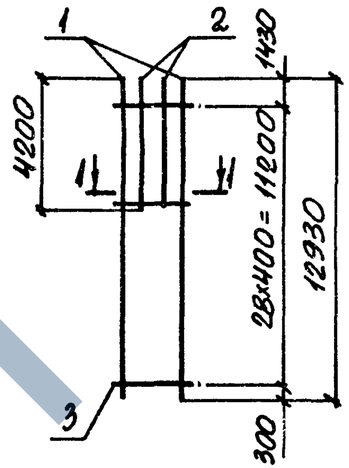

1-1

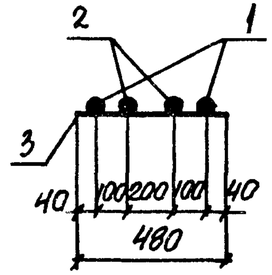

Марка каркаса	Поз.	Наименование		Кол.	Масса, ед., кг	Общая масса, кг
10КР129С	1	ф20 А-III	ℓ=12930	2	31,9	87,7
	2	ф20 А-III	ℓ=3950	2	9,8	
	3	ф6 А-I	ℓ=480	39	0,11	
10КР129С-1	1	ф22 А-III	ℓ=12930	2	38,5	105,1
	2	ф22 А-III	ℓ=4000	2	11,9	
	3	ф6 А-I	ℓ=480	39	0,11	
10КР129С-2	1	ф25 А-III	ℓ=12930	2	49,8	138,6
	2	ф25 А-III	ℓ=4100	2	15,8	
	3	ф8 А-I	ℓ=480	39	0,19	
10КР129С-3	1	ф28 А-III	ℓ=12930	2	62,5	171,1
	2	ф28 А-III	ℓ=4200	2	20,3	
	3	ф8 А-I	ℓ=480	29	0,19	

Арматура класса А-I и А-III по ГОСТ 5781-82

Нач. отд.	Бродский		1.424.1-9. 6С-117		
Н. контр.	Саврянский				
Гл. констр.	Саврянский				
Разраб.	Кудричевская		Каркас 10КР129С; 10КР129С-1....10КР129С-3	Стадия: Р	Лист:	Листов: 1
Провер.	Тремль			ХАРЬКОВСКИЙ ПРОМСТРОЙНИИПРОЕКТ	
Исполн.	Копина				

Инв. № подл. | Подпись и дата | Взам. инв. №

10КР129с-4; 10КР129с-5

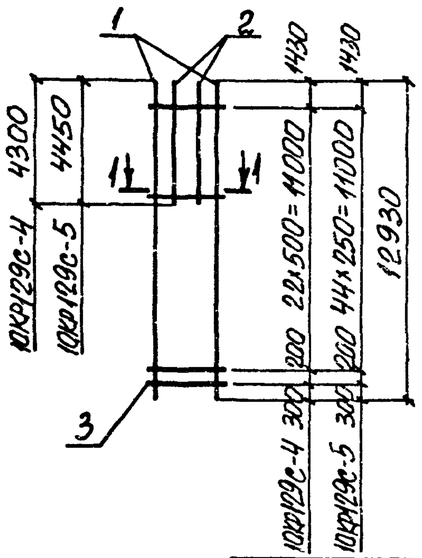

10КР133с; 10КР133с-1

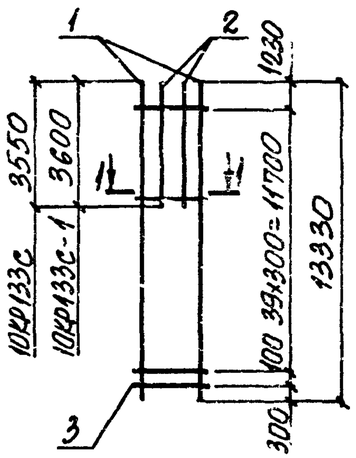

1-1

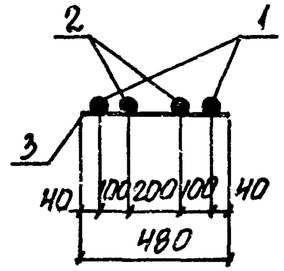

Марка каркаса	Поз.	Наименование		Кол.	Масса ед., кг	Общая масса, кг
10КР129с-4	1	ф32 А III	ℓ=12930	2	81,6	222,0
	2	ф32 А III	ℓ=4300	2	27,1	
	3	ф8 А I	ℓ=480	24	0,19	
10КР129с-5	1	ф36 А III	ℓ=12930	2	103,3	286,5
	2	ф36 А III	ℓ=4450	2	35,6	
	3	ф8 А I	ℓ=480	46	0,19	
10КР133с	1	ф20 А III	ℓ=13330	2	32,9	87,9
	2	ф20 А III	ℓ=3550	2	8,8	
	3	ф6 А I	ℓ=480	41	0,11	
10КР133с-1	1	ф22 А III	ℓ=13330	2	39,7	105,3
	2	ф22 А III	ℓ=3600	2	10,7	
	3	ф6 А I	ℓ=480	41	0,11	

Арматура класса А-I и А-III по ГОСТ 5781-82

Нач. отд.	Бродский		1.424.1-9. 6С-118
Н. контр.	Саврянский		
Гл. констр.	Саврянский		
Разраб.	Кудиневская		Каркас 10КР129с-4; 10КР129с-5; 10КР133с; 10КР133с-1
Провер.	Тремль		Стадия: Р; Лист: ; Листов: 1
Исполн.	Копина		Харьковский Промстройниипроект

10КР133с-2; 10КР133с-3

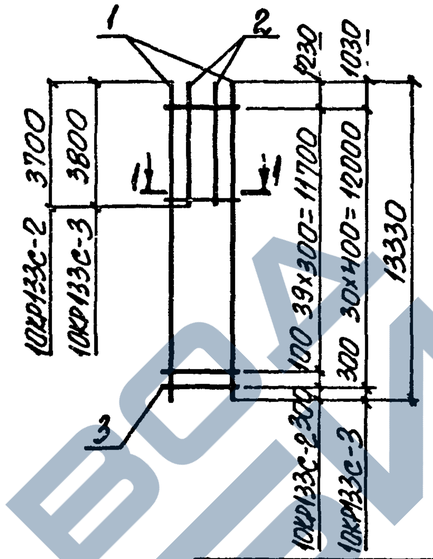

10КР133с-4; 10КР133с-5

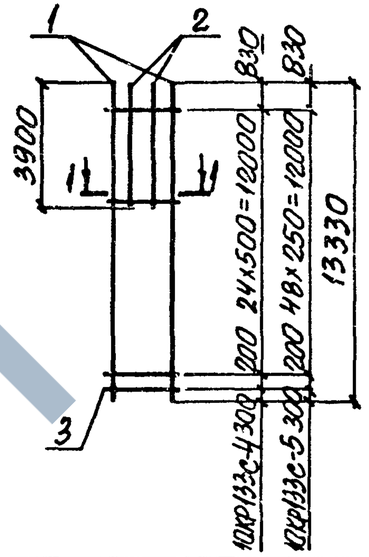

1-1

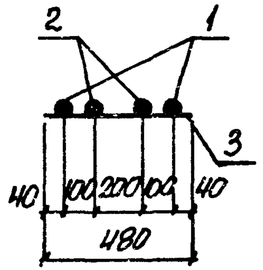

Марка каркаса	Поз.	Наименование		Кол.	Масса, ед., кг	Общая масса, кг
10КР133с-2	1	ф25 А III	ℓ=13330	2	51,3	138,8
	2	ф25 А III	ℓ=3700	2	14,2	
	3	ф8 А I	ℓ=480	41	0,19	
10КР133с-3	1	ф28 А III	ℓ=13330	2	64,4	171,5
	2	ф28 А III	ℓ=3800	2	18,4	
	3	ф8 А I	ℓ=480	31	0,19	
10КР133с-4	1	ф32 А III	ℓ=13330	2	84,1	222,3
	2	ф32 А III	ℓ=3900	2	24,6	
	3	ф8 А I	ℓ=480	26	0,19	
10КР133с-5	1	ф32 А III	ℓ=13330	2	84,1	226,9
	2	ф32 А III	ℓ=3900	2	24,6	
	3	ф8 А I	ℓ=480	50	0,19	

Арматура класса А-I и А-III по ГОСТ 5781-82

Нач. отд.	Бродский		1.424.1-9. 6С-119
Н. контр.	Саврянский		
Гл. констр.	Саврянский		
Разраб.	Кудиневская		Каркас 10КР133с-2 ... 10КР133с-5
Провер.	Тремль		Стадия: Р; Лист: ; Листов: 1
Исполн.	Копина		Харьковский Промстройниипроект

Взам. инв. № | Подпись и дата | Инв. № подл.

https://zavodjbi.com/

10КР133с-6

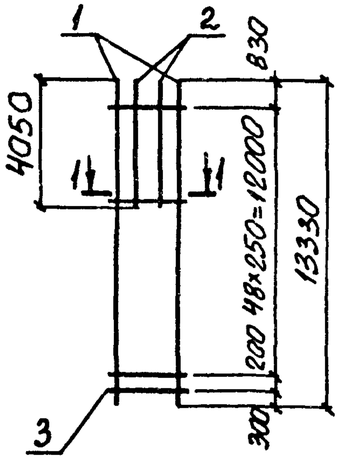

10КР135с; 10КР135с-1; 10КР135с-2

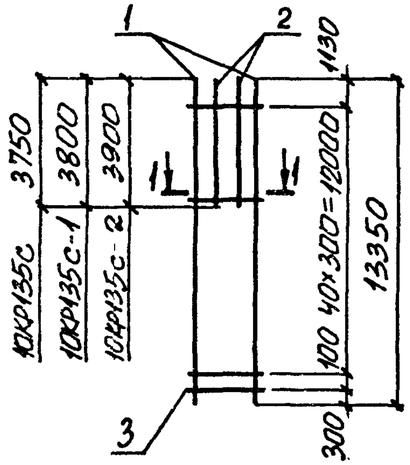

1 - 1

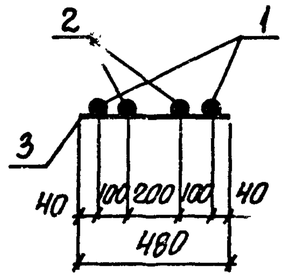

Марка каркаса	Поз.	Наименование	Кол.	Масса ед., кг	Общая масса, кг
10КР133с-6	1	ф36 AIII ℓ=13330	2	106,5	292,8
	2	ф36 AIII ℓ=4050	2	32,4	
	3	ф10 AI ℓ=480	50	0,30	
10КР135с	1	ф20 AIII ℓ=13530	2	33,4	90,0
	2	ф20 AIII ℓ=3750	2	9,3	
	3	ф6 AI ℓ=480	42	0,11	
10КР135с-1	1	ф22 AIII ℓ=13530	2	40,3	107,8
	2	ф22 AIII ℓ=3800	2	11,3	
	3	ф6 AI ℓ=480	42	0,11	
10КР135с-2	1	ф25 AIII ℓ=13530	2	52,1	142,2
	2	ф25 AIII ℓ=3900	2	15,0	
	3	ф8 AI ℓ=480	42	0,19	

Арматура класса A-I и A-III по ГОСТ 5781-82

Нач. отд.	Бродский		
Н. контр.	Саврянский		
Гл. констр.	Саврянский		
Разраб.	Кудричевская		
Провер.	Тремль		
Исполн.	Копина		

1.424.1-9. 6С-120

КАРКАС
10КР133с-6; 10КР135с;
10КР135с-1; 10КР135с-2

Стадия	Лист	Листов
Р		1

ХАРЬКОВСКИЙ ПРОМСТРОЙНИИПРОЕКТ

Инв. № подл. | Подпись и дата | Взам. инв. №

10КР135с-3

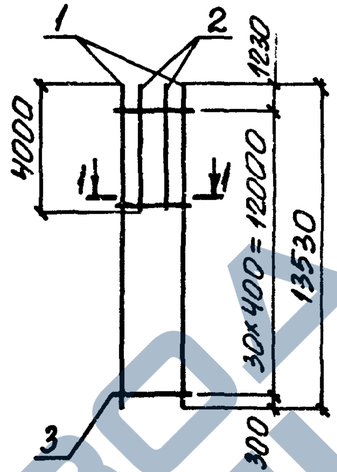

10КР135с-4; 10КР135с-5

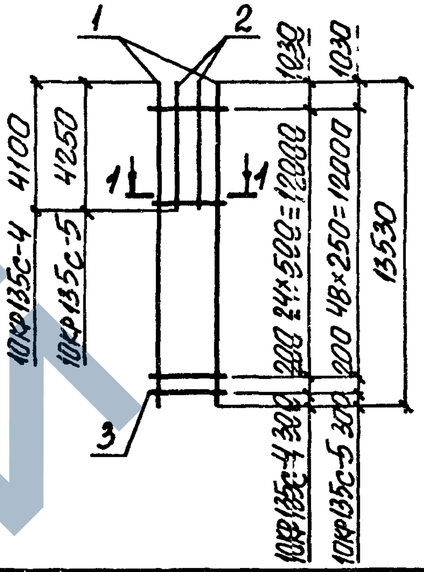

1 - 1

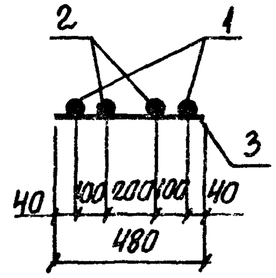

Марка каркаса	Поз.	Наименование	Кол.	Масса ед., кг	Общая масса, кг
10КР135с-3	1	ф28 AIII ℓ=13530	2	63,5	171,5
	2	ф28 AIII ℓ=4000	2	19,3	
	3	ф8 AI ℓ=480	31	0,19	
10КР135с-4	1	ф32 AIII ℓ=13530	2	85,4	227,5
	2	ф32 AIII ℓ=4100	2	25,9	
	3	ф8 AI ℓ=480	26	0,19	
10КР135с-5	1	ф36 AIII ℓ=13530	2	108,1	299,2
	2	ф36 AIII ℓ=4250	2	34,0	
	3	ф10 AI ℓ=480	50	0,30	

Арматура класса A-I и A-III по ГОСТ 5781-82

Нач. отд.	Бродский		
Н. контр.	Саврянский		
Гл. констр.	Саврянский		
Разраб.	Кудричевская		
Провер.	Тремль		
Исполн.	Копина		

1.424.1-9. 6С-121

КАРКАС
10КР135с-3...10КР135с-5

Стадия	Лист	Листов
Р		1

ХАРЬКОВСКИЙ ПРОМСТРОЙНИИПРОЕКТ

10КР139с; 10КР139с-1; 10КР139с-2

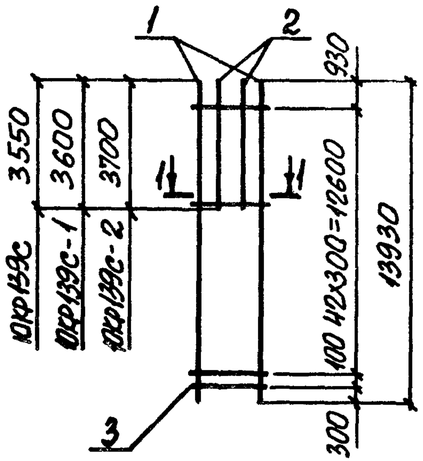

10КР139с-3

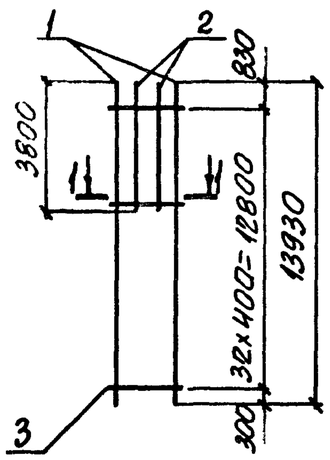

1-1

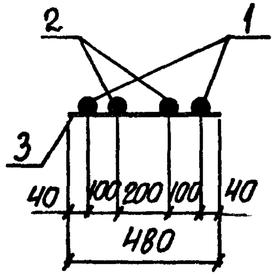

Марка каркаса	Поз.	Наименование		Кол.	Масса ед., кг	Общая масса, кг
10КР139с	1	ф20 A-III	ℓ=13930	2	34,4	91,2
	2	ф20 A-III	ℓ=3550	2	8,8	
	3	ф6 A-I	ℓ=480	44	0,11	
10КР139с-1	1	ф22 A-III	ℓ=13930	2	41,5	109,2
	2	ф22 A-III	ℓ=3600	2	10,7	
	3	ф6 A-I	ℓ=480	44	0,11	
10КР139с-2	1	ф25 A-III	ℓ=13930	2	53,6	144,0
	2	ф25 A-III	ℓ=3700	2	14,2	
	3	ф8 A-I	ℓ=480	44	0,19	
10КР139с-3	1	ф28 A-III	ℓ=13930	2	67,3	177,7
	2	ф28 A-III	ℓ=3800	2	18,4	
	3	ф8 A-I	ℓ=480	33	0,19	

Арматура класса A-I и A-III по ГОСТ 5781-82

Нач. отд.	Бродский		
Н. контр.	Саврянский		
Гл. констр.	Саврянский		
Разраб.	Кудричевская		
Провер.	Тремль		
Исполн.	Копина		

1.424.1-9.6С-122

Каркас 10КР139с; 10КР139с-1...10КР139с-3

Стадия	Лист	Листов
Р		1

ХАРЬКОВСКИЙ ПРОМСТРОЙНИИПРОЕКТ

Взам. инв. № | Подпись и дата | Инв. № подл.

10КР139с-4; 10КР139с-5

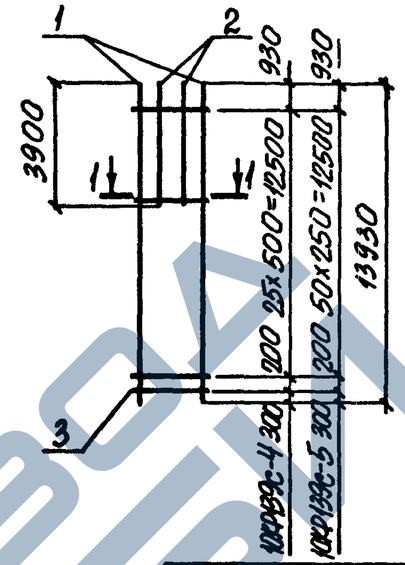

10КР139с-6

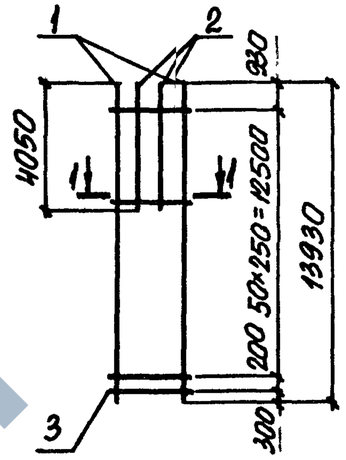

1-1

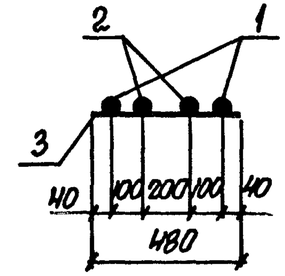

Марка каркаса	Поз.	Наименование		Кол.	Масса ед., кг	Общая масса, кг
10КР139с-4	1	ф32 A-III	ℓ=13930	2	87,9	230,1
	2	ф32 A-III	ℓ=3900	2	24,6	
	3	ф8 A-I	ℓ=480	27	0,19	
10КР139с-5	1	ф32 A-III	ℓ=13930	2	87,9	234,9
	2	ф32 A-III	ℓ=3900	2	24,6	
	3	ф8 A-I	ℓ=480	52	0,19	
10КР139с-6	1	ф36 A-III	ℓ=13930	2	111,3	303,0
	2	ф36 A-III	ℓ=4050	2	32,4	
	3	ф10 A-I	ℓ=480	52	0,30	

Арматура класса A-I и A-III по ГОСТ 5781-82

Нач. отд.	Бродский		
Н. контр.	Саврянский		
Гл. констр.	Саврянский		
Разраб.	Кудричевская		
Провер.	Тремль		
Исполн.	Копина		

1.424.1-9.6С-123

Каркас 10КР139с-4... 10КР139с-6

Стадия	Лист	Листов
Р		1

ХАРЬКОВСКИЙ ПРОМСТРОЙНИИПРОЕКТ

Взам. инв. № | Подпись и дата | Инв. № подл.

10КР141с; 10КР141с-1; 10КР141с-2

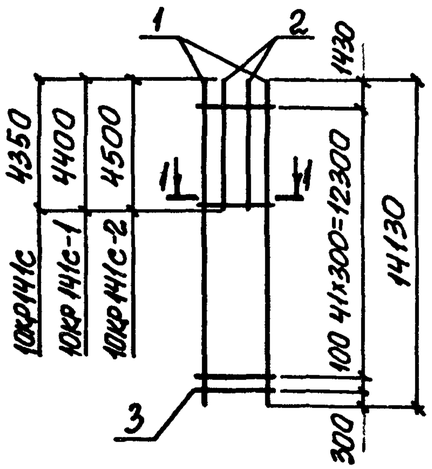

10КР141с-3

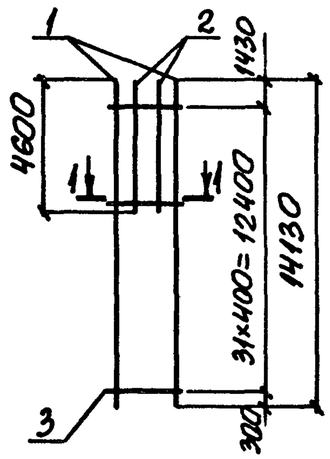

1 - 1

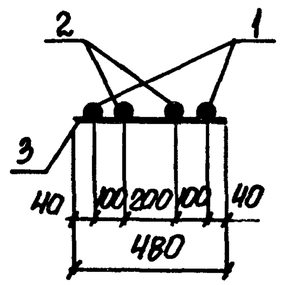

Марка каркаса	Поз.	Наименование	Кол.	Масса ед., кг	Общая масса, кг
10КР141с	1	ф20 A III ℓ=14130	2	34,9	95,9
	2	ф20 A III ℓ=4350	2	10,7	
	3	ф6 A I ℓ=480	43	0,11	
10КР141с-1	1	ф22 A III ℓ=14130	2	42,1	115,1
	2	ф22 A III ℓ=4400	2	13,1	
	3	ф6 A I ℓ=480	43	0,11	
10КР141с-2	1	ф25 A III ℓ=14130	2	54,4	151,6
	2	ф25 A III ℓ=4500	2	17,3	
	3	ф8 A I ℓ=480	43	0,19	
10КР141с-3	1	ф28 A III ℓ=14130	2	68,2	186,9
	2	ф28 A III ℓ=4600	2	22,2	
	3	ф8 A I ℓ=480	32	0,19	

Арматура класса A-I и A-III по ГОСТ 5781-82

Нач. отд.	Бродский		1.424.1-9. 6С-124	
Н. контр.	Савранский			
Гл. констр.	Савранский			
Разраб.	Куличевская		Каркас 10КР141с; 10КР141с-1...10КР141с-3	Стадия: Р; Лист: ; Листов: 1
Провер.	Тремль			Харьковский Промстройниипроект
Исполн.	Копина			

10КР141с-4; 10КР141с-5

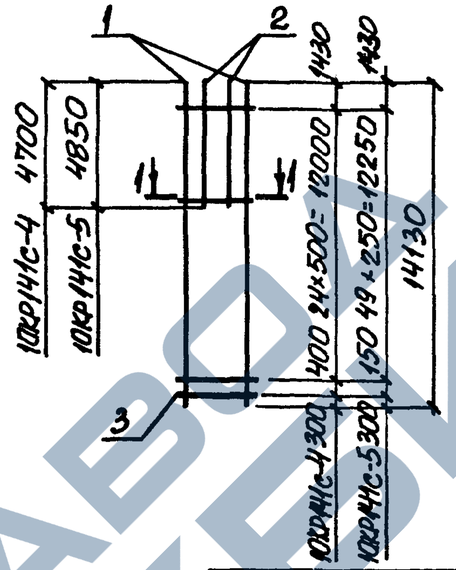

10КР145с; 10КР145с-1

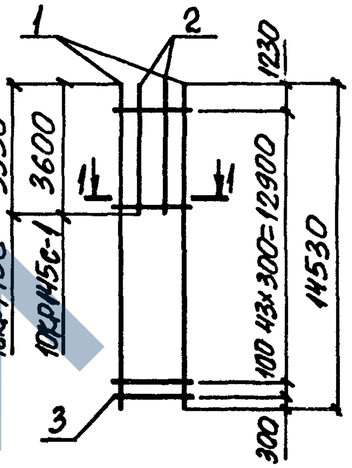

1 - 1

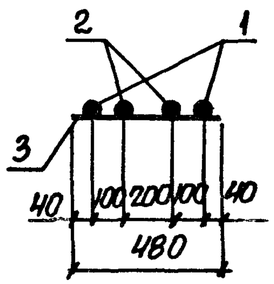

Марка каркаса	Поз.	Наименование	Кол.	Масса ед., кг	Общая масса,
10КР141с-4	1	ф32 A III ℓ=14130	2	89,2	242,7
	2	ф32 A III ℓ=4700	2	29,7	
	3	ф8 A I ℓ=480	26	0,19	
10КР141с-5	1	ф36 A III ℓ=14130	2	112,9	318,8
	2	ф36 A III ℓ=4850	2	38,8	
	3	ф10 A I ℓ=480	51	0,30	
10КР145с	1	ф20 A III ℓ=14530	2	35,9	94,4
	2	ф20 A III ℓ=3550	2	8,8	
	3	ф6 A I ℓ=480	45	0,11	
10КР145с-1	1	ф22 A III ℓ=14530	2	43,3	113,0
	2	ф22 A III ℓ=3600	2	10,7	
	3	ф6 A I ℓ=480	45	0,11	

Арматура класса A-I и A-III по ГОСТ 5781-82

Нач. отд.	Бродский		1.424.1-9. 5С-125	
Н. контр.	Савранский			
Гл. констр.	Савранский			
Разраб.	Куличевская		Каркас 10КР141с-4; 10КР141с-5; 10КР145с; 10КР145с-1	Стадия: Р; Лист: ; Листов: 1
Провер.	Тремль			Харьковский Промстройниипроект
Исполн.	Копина			

Инв. № подл. | Подпись и дата | Взам. инв. №

10КР145с-2; 10КР145с-3

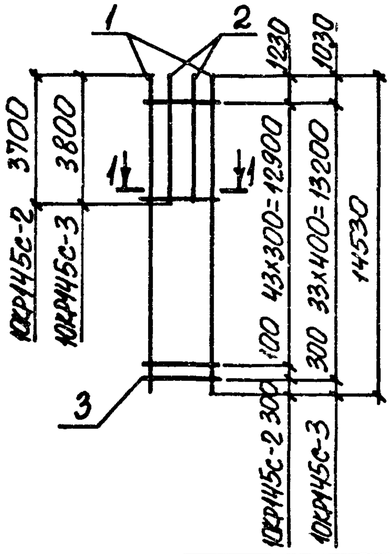

10КР145с-4; 10КР145с-5

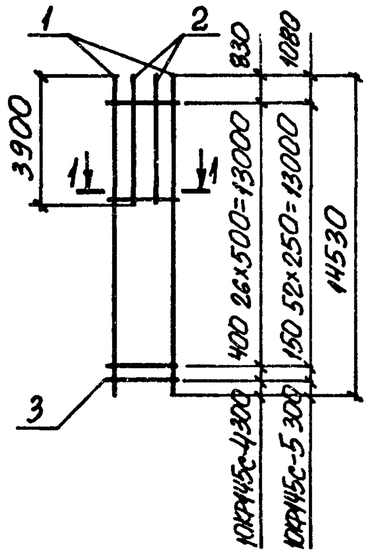

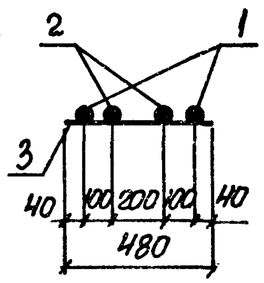

Марка каркаса	Поз.	Наименование	Кол.	Масса ед., кг	Общая масса, кг
10КР145с-2	1	ф25 A-III ℓ=14530	2	55,9	148,8
	2	ф25 A-III ℓ=3700	2	14,2	
	3	ф 8 A-I ℓ=480	45	0,19	
10КР145с-3	1	ф28 A-III ℓ=14530	2	70,2	183,7
	2	ф 28 A-III ℓ=3800	2	18,4	
	3	ф 8 AI ℓ=480	34	0,19	
10КР145с-4	1	ф32 A-III ℓ=14530	2	91,7	237,9
	2	ф32 A-III ℓ=3900	2	24,6	
	3	ф 8 A-I ℓ=480	28	0,19	
10КР145с-5	1	ф32 A-III ℓ=14530	2	91,7	242,9
	2	ф32 A-III ℓ=3900	2	24,6	
	3	ф8 AI ℓ=480	54	0,19	

Арматура класса A-I и A-III по ГОСТ5781-82

Нач. отд.	Бродский		
Н.контр.	Саврянский		
Гл.констр.	Саврянский		
Разраб.	Кудричевская		
Провер.	Тремль		
Исполн.	Копина		

1.424.1-9. 6С-126

Каркас 10КР145с-2... 10КР145с-5

Стадия	Лист	Листов
Р		1

ХАРЬКОВСКИЙ

10КР145с-6

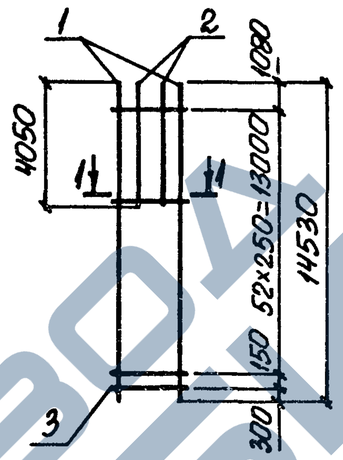

10КР147с; 10КР147с-1; 10КР147с-2

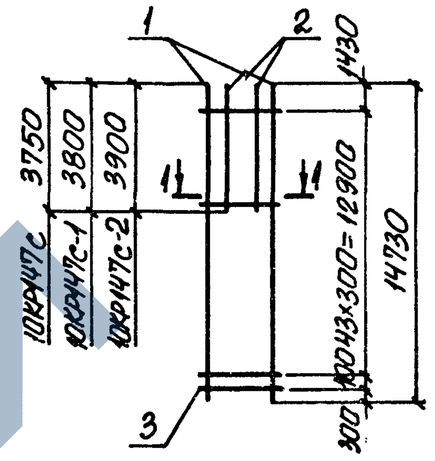

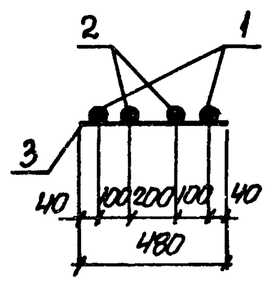

Марка каркаса	Поз.	Наименование	Кол.	Масса ед., кг	Общая масса, кг
10КР145с-6	1	ф36 A-III ℓ=14530	2	116,1	313,2
	2	ф36 A-III ℓ=4050	2	32,4	
	3	ф10 A-I ℓ=480	54	0,30	
10КР147с	1	ф20 A-III ℓ=14730	2	36,4	96,4
	2	ф20 A-III ℓ=3750	2	9,3	
	3	ф 6 A-I ℓ=480	45	0,11	
10КР147с-1	1	ф22 A-III ℓ=14730	2	43,9	115,4
	2	ф22 A-III ℓ=3800	2	11,3	
	3	ф 6 A-I ℓ=480	45	0,11	
10КР147с-2	1	ф25 A-III ℓ=14730	2	56,7	152,0
	2	ф25 A-III ℓ=3900	2	15,0	
	3	ф 8 A-I ℓ=480	45	0,19	

Арматура класса A-I и A-III по ГОСТ5781-82

Нач. отд.	Бродский		
Н.контр.	Саврянский		
Гл.констр.	Саврянский		
Разраб.	Кудричевская		
Провер.	Тремль		
Исполн.	Копина		

1.424.1-9. 6С-127

Каркас 10КР145с-6; 10КР147с; 10КР147с-1; 10КР147с-2

Стадия	Лист	Листов
Р		1

ХАРЬКОВСКИЙ

Взам. инв. № | Подпись и дата | Инв. № подл.

ЗАВОД ТЯЖБУ

https://zavodjbi.com/

10КР147С-3

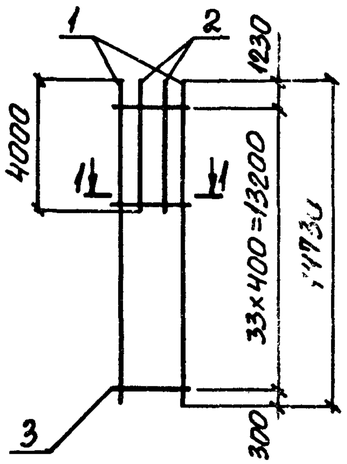

10КР147С-4; 10КР147С-5

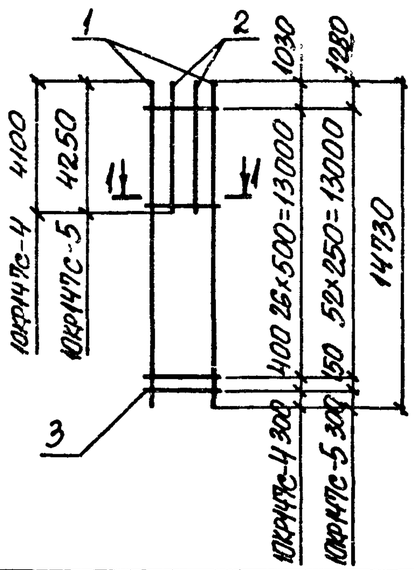

1 - 1

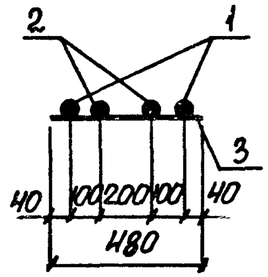

Марка каркаса	Поз.	Наименование	Кол.	Масса ед., кг	Общая масса, кг
10КР147С-3	1	ф28 А-III ℓ=14730	2	71,1	187,3
	2	ф28 А-III ℓ=4000	2	19,3	
	3	ф8 А-I ℓ=480	34	0,19	
10КР147С-4	1	ф32 А-III ℓ=14730	2	92,9	242,9
	2	ф32 А-III ℓ=4100	2	25,9	
	3	ф8 А-I ℓ=480	28	0,19	
10КР147С-5	1	ф36 А-III ℓ=14730	2	117,7	319,6
	2	ф36 А-III ℓ=4250	2	34,0	
	3	ф10 А-I ℓ=480	54	0,30	

Арматура класса А-I и А-III по ГОСТ 5781-82

Нач. отд.	Бродский		
Н. контр.	Саврянский		
Гл. констр.	Саврянский		
Разраб.	Кудрявцевская		
Провер.	Тремпь		
Исполн.	Копина		

1.424.1-9. 6С-128

Каркас 10КР147С-3...10КР147С-5

Стадия	Лист	Листов
Р		1

ХАРЬКОВСКИЙ ПРОМСТРОЙНИИПРОЕКТ

Инв. № подл. | Подпись и дата | Взам. инв. №

10КР151С; 10КР151С-1; 10КР151С-2

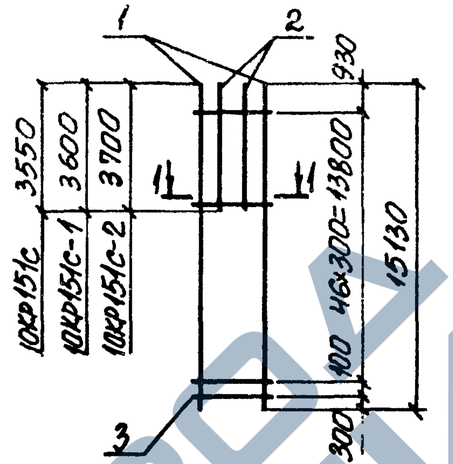

10КР151С-3

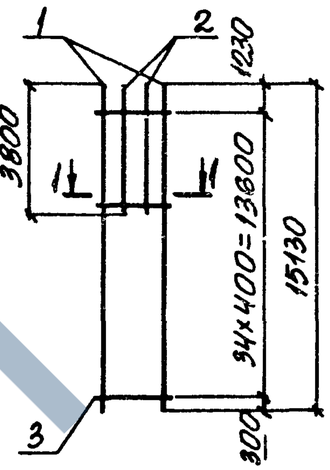

1 - 1

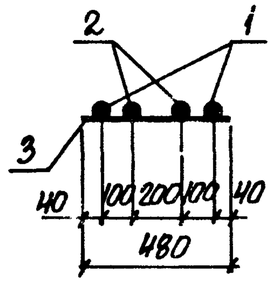

Марка каркаса	Поз.	Наименование	Кол.	Масса ед., кг	Общая масса, кг
10КР151С	1	ф20 А-III ℓ=15130	2	37,4	97,7
	2	ф20 А-III ℓ=3550	2	8,77	
	3	ф6 А-I ℓ=480	48	0,11	
10КР151С-1	1	ф22 А-III ℓ=15130	2	45,1	116,9
	2	ф22 А-III ℓ=3600	2	10,7	
	3	ф6 А-I ℓ=480	48	0,11	
10КР151С-2	1	ф25 А-III ℓ=15130	2	58,3	154,3
	2	ф25 А-III ℓ=3700	2	14,3	
	3	ф8 А-I ℓ=480	48	0,19	
10КР151С-3	1	ф28 А-III ℓ=15130	2	73,1	189,7
	2	ф28 А-III ℓ=3800	2	18,4	
	3	ф8 А-I ℓ=480	35	0,19	

Арматура класса А-I и А-III по ГОСТ 5781-82

Нач. отд.	Бродский		
Н. контр.	Саврянский		
Гл. констр.	Саврянский		
Разраб.	Кудрявцевская		
Провер.	Тремпь		
Исполн.	Копина		

1.424.1-9. 6С-129

Каркас 10КР151С; 10КР151С-1...10КР151С-3

Стадия	Лист	Листов
Р		1

ХАРЬКОВСКИЙ ПРОМСТРОЙНИИПРОЕКТ

10КР151С-4; 10КР151С-5

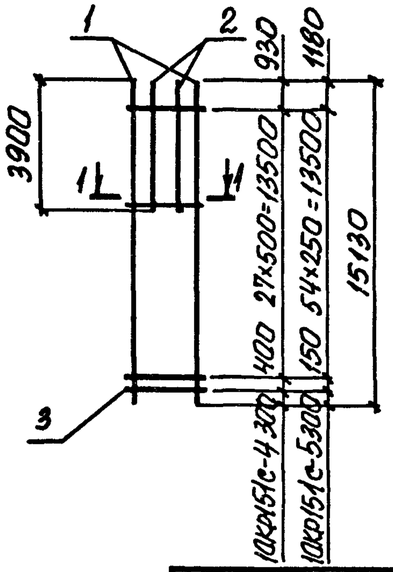

10КР151С-6

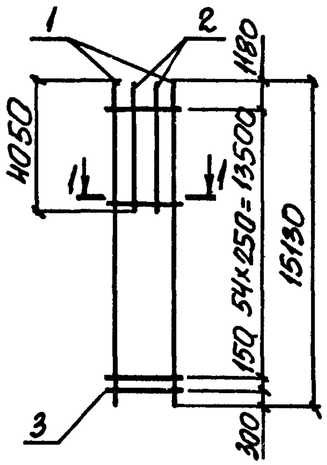

1 - 1

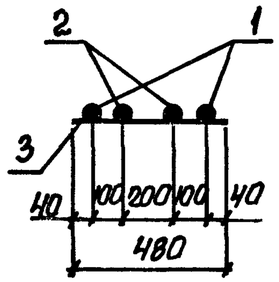

Марка каркаса	Поз.	Наименование	Кол.	Масса ед., кг	Общая масса, кг
10КР151С-4	1	ф32 А-III	ℓ=15130	2	95,5	245,7
	2	ф32 А-III	ℓ=3900	2	24,6	
	3	ф8 А-I	ℓ=480	29	0,19	
10КР151С-5	1	ф32 А-III	ℓ=15130	2	95,5	250,8
	2	ф32 А-III	ℓ=3900	2	24,6	
	3	ф8 А-I	ℓ=480	56	0,19	
10КР151С-6	1	ф36 А-III	ℓ=15130	2	120,9	323,4
	2	ф36 А-III	ℓ=4050	2	32,4	
	3	ф10 А-I	ℓ=480	56	0,30	

Арматура класса А-I и А-III по ГОСТ 5781-82

Нач.отд.	Бродский		
Н.контр.	Савранский		
Гл.констр.	Савранский		
Разраб.	Кудричевская		
Провер.	Тремль		
Исполн.	Копина		

1.424.1-9. 6С-130

КАРКАС
10КР151С-4... 10КР151С-6

Стадия	Лист	Листов
Р		1

ХАРЬКОВСКИЙ ПРОМСТРОЙНИИПРОЕКТ

12КР49С; 12КР49С-1; 12КР49С-2

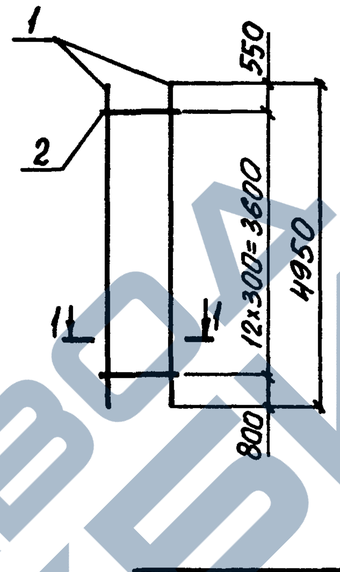

12КР49С-3; 12КР49С-4

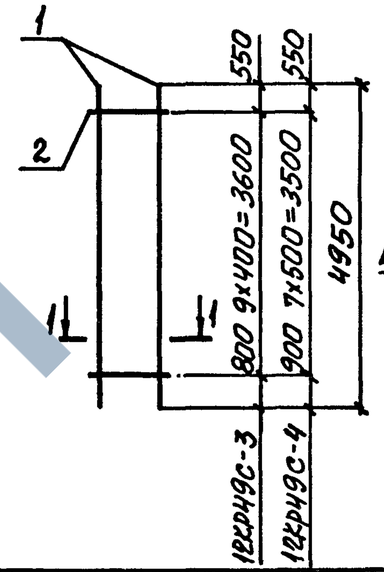

1 - 1

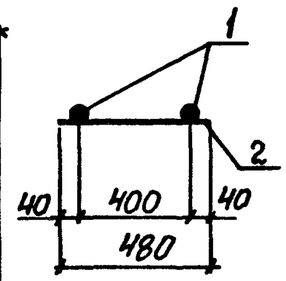

Марка каркаса	Поз.	Наименование	Кол.	Масса ед., кг	Общая масса, кг
12КР49С	1	ф20 А-III	ℓ=4950	2	12,2	25,8
	2	ф 6 А-I	ℓ=480	13	0,11	
12КР49С-1	1	ф 22 А-III	ℓ=4950	2	14,8	31,0
	2	ф 6 А-I	ℓ=480	13	0,11	
12КР49С-2	1	ф 25 А-III	ℓ=4950	2	19,1	40,7
	2	ф 8 А-I	ℓ=480	13	0,19	
12КР49С-3	1	ф 28 А-III	ℓ=4950	2	23,9	49,7
	2	ф 8 А-I	ℓ=480	10	0,19	
12КР49С-4	1	ф32 А-III	ℓ=4950	2	31,2	63,9
	2	ф 8 А-I	ℓ=480	8	0,19	

Арматура класса А-I и А-III по ГОСТ 5781-82

Нач.отд.	Бродский		
Н.контр.	Савранский		
Гл.констр.	Савранский		
Разраб.	Кудричевская		
Провер.	Тремль		
Исполн.	Копина		

1.424.1-9. 6С-131

КАРКАС
12КР49С; 12КР49С-1... 12КР49С-4

Стадия	Лист	Листов
Р		1

ХАРЬКОВСКИЙ ПРОМСТРОЙНИИПРОЕКТ

Инв.№ подл. | Подпись и дата | Взам.инв.№

ЗАВОД ЖБИ

12КР51с; 12КР51с-1; 12КР51с-2

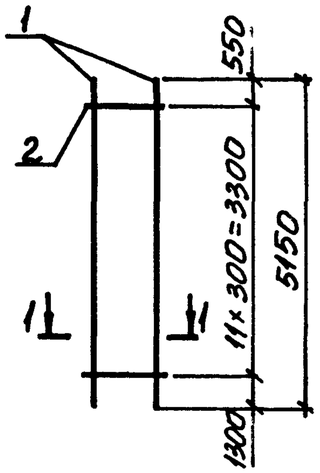

12КР51с-3; 12КР51с-4

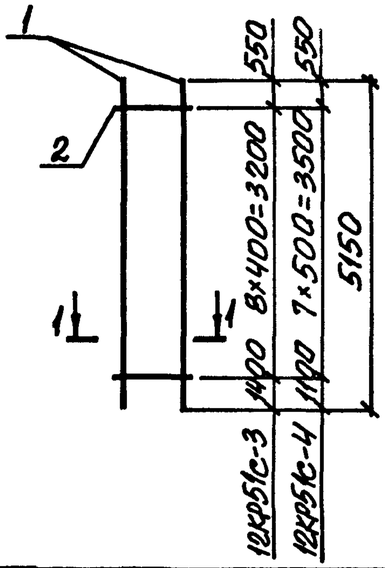

1-1

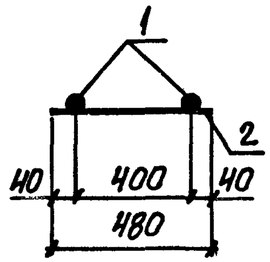

Марка каркаса	Поз.	Наименование	Кол.	Масса ед., кг	Общая масса, кг
12КР51с	1	ф20 AIII ℓ= 5150	2	12,7	26,7
	2	ф 6 AI ℓ= 480	12	0,11	
12КР51с-1	1	ф 22 AIII ℓ= 5150	2	15,3	31,9
	2	ф 6 AI ℓ= 480	12	0,11	
12КР51с-2	1	ф 25 AIII ℓ= 5150	2	19,8	41,9
	2	ф 8 AI ℓ= 480	12	0,19	
12КР51с-3	1	ф 28 AIII ℓ= 5150	2	24,9	51,5
	2	ф 8 AI ℓ= 480	9	0,19	
12КР51с-4	1	ф 32 AIII ℓ= 5150	2	32,5	66,5
	2	ф 8 AI ℓ= 480	8	0,19	

Арматура класса A-I и A-III по ГОСТ 5781-82

Нач. отд.	Бродский			1.424.1-9. 6С-132		
Н. контр.	Савранский					
Гл. констр.	Савранский			Каркас 12КР51с; 12КР51с-1...12КР51с-4	Стадия: Р	Лист:	Листов: 1
Разраб.	Кудинчевская				ХАРЬКОВСКИЙ ПРОМСТРОЙНИИПРОЕКТ	
Провер.	Гремль					
Исполн.	Копина					

Инв. № подл. | Подпись и дата | Взам. инв. №

12КР57с; 12КР57с-1; 12КР57с-2

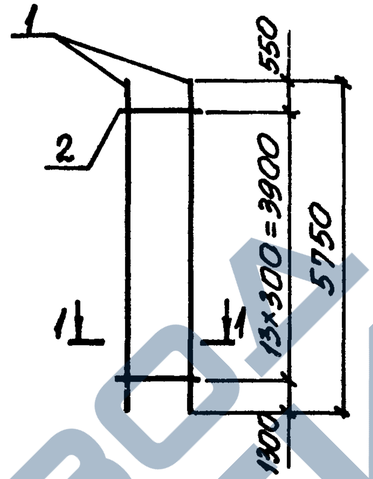

12КР57с-3; 12КР57с-4

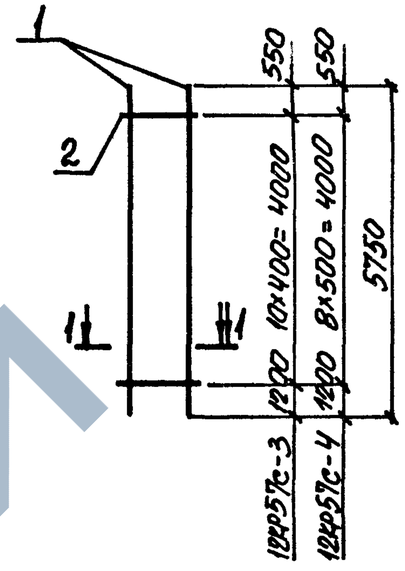

1-1

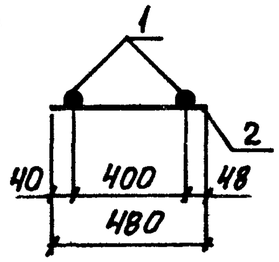

Марка каркаса	Поз	Наименование	Кол.	Масса ед., кг	Общая масса, кг
12КР57с	1	ф20 AIII ℓ= 5750	2	14,2	29,9
	2	ф6 AI ℓ= 480	14	0,11	
12КР57с-1	1	ф 22 AIII ℓ= 5750	2	17,1	35,7
	2	ф6 AI ℓ= 480	14	0,11	
12КР57с-2	1	ф 25 AIII ℓ= 5750	2	22,1	46,9
	2	ф8 AI ℓ= 480	14	0,19	
12КР57с-3	1	ф28 AIII ℓ= 5750	2	27,8	57,7
	2	ф8 AI ℓ= 480	11	0,19	
12КР57с-4	1	ф32 AIII ℓ= 5750	2	36,3	74,3
	2	ф8 AI ℓ= 480	9	0,19	

Арматура класса A-I и A-III по ГОСТ 5781-82

Нач. отд.	Бродский			1.424.1-9. 6С-133		
Н. контр.	Савранский					
Гл. конс.пр.	Савранский			Каркас 12КР57с; 12КР57с-1...12КР57с-4	Стадия: Р	Лист:	Листов: 1
Разраб.	Кудинчевская				ХАРЬКОВСКИЙ ПРОМСТРОЙНИИПРОЕКТ	
Провер.	Гремль					
Исполн.	Копина					

12КР59с; 12КР59с-1, 12КР59с-2

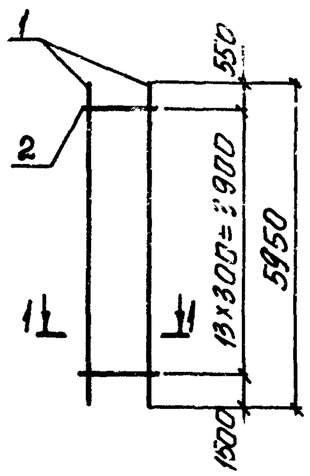

12КР59с-3; 12КР59с-4

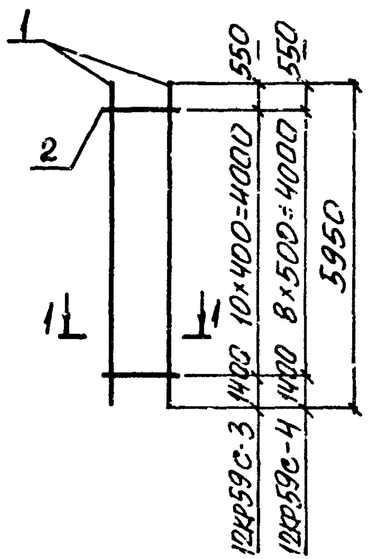

1-1

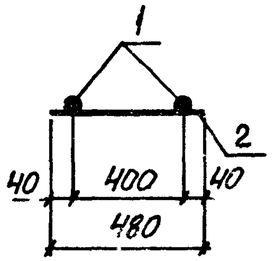

Марка каркаса	Поз.	Наименование	Кол.	Масса ед., кг	Общая масса, кг
12КР59с	1	ф20 AIII ℓ=5950	2	14,7	30,9
	2	ф6 AI ℓ=480	14	0,11	
12КР59с-1	1	ф22 AIII ℓ=5950	2	17,7	36,9
	2	ф6 AI ℓ=480	14	0,11	
12КР59с-2	1	ф25 AIII ℓ=5950	2	22,9	48,5
	2	ф8 AI ℓ=480	14	0,19	
12КР59с-3	1	ф28 AIII ℓ=5950	2	28,7	59,5
	2	ф8 AI ℓ=480	11	0,19	
12КР59с-4	1	ф32 AIII ℓ=5950	2	37,5	76,7
	2	ф8 AI ℓ=480	9	0,19	

Арматура класса A-I и A-III по ГОСТ 5781-82

Нач. отд.	Бродский		
Н. контр.	Савранский		
Гл. констр.	Савранский		
Разраб.	Кувичевская		
Провер.	Тремль		
Исполн.	Копина		

1.424.1-9. 6С-134

Каркас 12КР59с; 12КР59с-1 ... 12КР59с-4

Стадия	Лист	Листов
Р		1

ХАРЬКОВСКИЙ ПРОМСТРОЙНИИПРОЕКТ

12КР65с; 12КР65с-1; 12КР65с-2

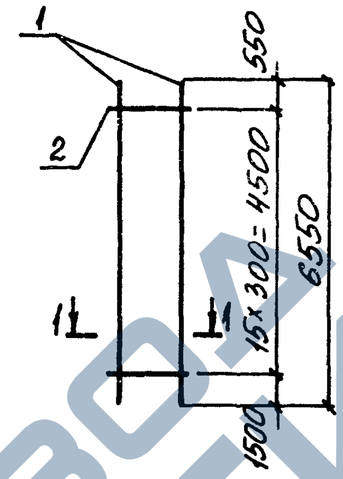

12КР65с-3; 12КР65с-4

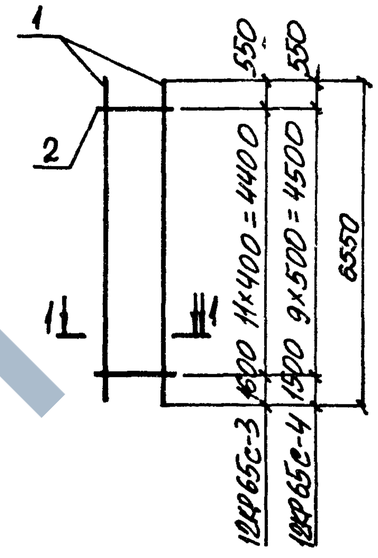

1-1

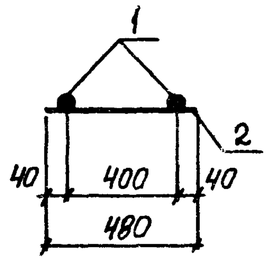

Марка каркаса	Поз.	Наименование	Кол.	Масса ед., кг	Общая масса, кг
12КР65с	1	Ф20 AIII ℓ=6550	2	16,2	34,2
	2	Ф6 AI ℓ=480	16	0,11	
12КР65с-1	1	Ф22 AIII ℓ=6550	2	19,5	40,8
	2	Ф6 AI ℓ=480	16	0,11	
12КР65с-2	1	Ф25 AIII ℓ=6550	2	25,2	53,4
	2	Ф8 AI ℓ=480	16	0,19	
12КР65с-3	1	Ф28 AIII ℓ=6550	2	31,6	65,5
	2	Ф8 AI ℓ=480	12	0,19	
12КР65с-4	1	Ф32 AIII ℓ=6550	2	41,3	84,5
	2	Ф8 AI ℓ=480	10	0,19	

Арматура класса A-I и A-III по ГОСТ 5781-82

Нач. отд.	Бродский		
Н. контр.	Савранский		
Гл. констр.	Савранский		
Разраб.	Кувичевская		
Провер.	Тремль		
Исполн.	Копина		

1.424.1-9. 6С-135

Каркас 12КР65с; 12КР65с-1 ... 12КР65с-4

Стадия	Лист	Листов
Р		1

ХАРЬКОВСКИЙ ПРОМСТРОЙНИИПРОЕКТ

Взам. инв. №

Подпись и дата

Инв. № подл.

https://zavodjbi.com/

13КР49С; 13КР49С-1; 13КР49С-2

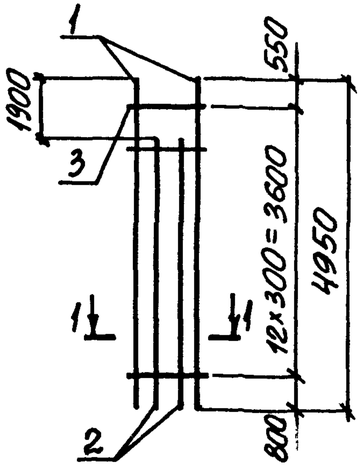

13КР49С-3

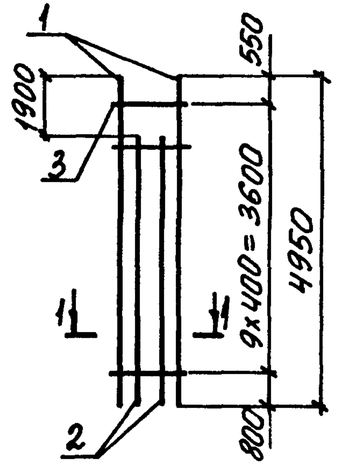

1-1

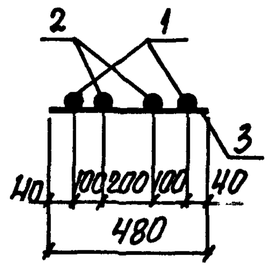

Марка каркаса	Поз.	Наименование	Кол.	Масса ед., кг	Общая масса, кг
13КР49С	1	ф20 AIII l=4950	2	12,2	40,8
	2	ф20 AIII l=3050	2	7,5	
	3	ф6 AI l=480	13	0,11	
13КР49С-1	1	ф22 AIII l=4950	2	14,8	49,2
	2	ф22 AIII l=3050	2	9,1	
	3	ф6 AI l=480	13	0,11	
13КР49С-2	1	ф25 AIII l=4950	2	19,1	64,1
	2	ф25 AIII l=3050	2	11,7	
	3	ф8 AI l=480	13	0,19	
13КР49С-3	1	ф28 AIII l=4950	2	23,9	79,1
	2	ф28 AIII l=3050	2	14,7	
	3	ф8 AI l=480	10	0,19	

Арматура класса A-I и A-III по ГОСТ 5781-82

Нач. отд.	Бродский		
Н. контр.	Саврянский		
Гл. констр.	Саврянский		
Разраб.	Куфничевская		
Провер.	Тремль		
Исполн.	Копина		

1.424.1-9.6С-136

Каркас 13КР49С; 13КР49С-1 ... 13КР49С-3

Стадия	Лист	Листов
Р		1

ХАРЬКОВСКИЙ ПРОМСТРОЙНИИПРОЕКТ

Инв. № подл. | Подпись и дата | Взам. инв. №

13КР49С-4

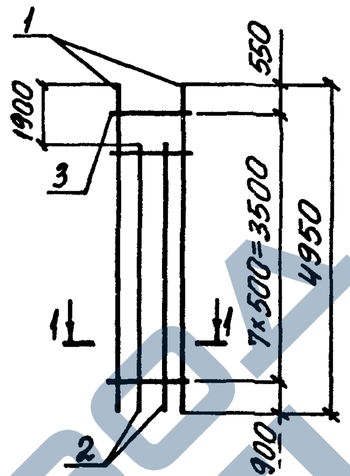

13КР51С; 13КР51С-1; 13КР51С-2

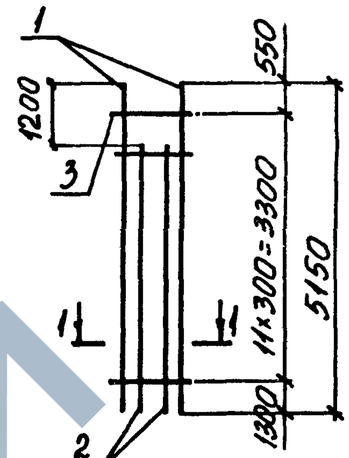

1-1

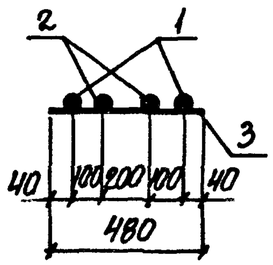

Марка каркаса	Поз.	Наименование	Кол.	Масса ед., кг	Общая масса, кг
13КР49С-4	1	ф32 AIII l=4950	2	31,2	102,3
	2	ф32 AIII l=3050	2	19,2	
	3	ф8 AI l=480	8	0,19	
13КР51С	1	ф20 AIII l=5150	2	12,7	46,3
	2	ф20 AIII l=3950	2	9,8	
	3	ф6 AI l=480	12	0,11	
13КР51С-1	1	ф22 AIII l=5150	2	15,3	55,5
	2	ф22 AIII l=3950	2	11,8	
	3	ф6 AI l=480	12	0,11	
13КР51С-2	1	ф25 AIII l=5150	2	19,8	72,3
	2	ф25 AIII l=3950	2	15,2	
	3	ф8 AI l=480	12	0,19	

Арматура класса A-I и A-III по ГОСТ 5781-82

Нач. отд.	Бродский		
Н. контр.	Саврянский		
Гл. констр.	Саврянский		
Разраб.	Куфничевская		
Провер.	Тремль		
Исполн.	Копина		

1.424.1-9.6С-137

Каркас 13КР49С-4; 13КР51С; 13КР51С-1; 13КР51С-2

Стадия	Лист	Листов
Р		1

ХАРЬКОВСКИЙ ПРОМСТРОЙНИИПРОЕКТ

13КР51с-3

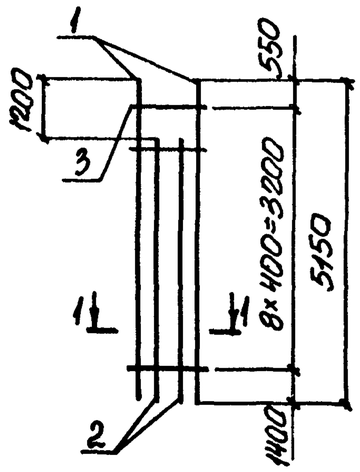

13КР51с-4; 13КР51с-5

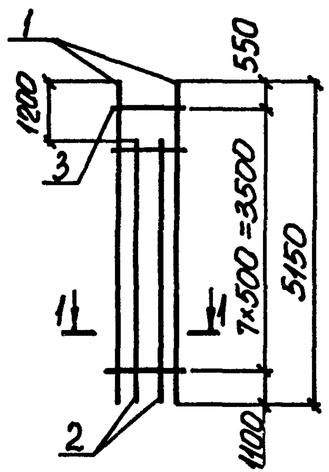

1-1

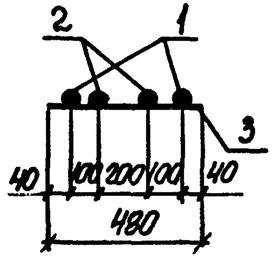

Марка каркаса	Поз.	Наименование	Кол.	Масса ед., кг	Общая масса, кг
13КР51с-3	1	ф28 AIII l=5150	2	24,9	89,7
	2	ф28 AIII l=3950	2	19,1	
	3	ф8 AI l=480	9	0,19	
13КР51с-4	1	ф32 AIII l=5150	2	32,5	116,3
	2	ф32 AIII l=3950	2	24,9	
	3	ф8 AI l=480	8	0,19	
13КР51с-5	1	ф36 AIII l=5150	2	41,1	147,8
	2	ф36 AIII l=3950	2	31,6	
	3	ф10 AI l=480	8	0,30	

Арматура класса A-I и A-III по ГОСТ 5781-82

Нач. отд.	Бродский		
Н. контр.	Савранский		
Гл. констр.	Савранский		
Разраб.	Кудричевская		
Провер.	Тремль		
Исполн.	Копина		

1.424.1-9. 6С-138

Каркас 13КР51с-3... 13КР51с-5

Стадия	Лист	Листов
Р		

ХАРЬКОВСКИЙ ПРОМСТРОЙНИИПРОЕКТ

Инв. № подл. | Подп. и дата | Взам. инв. №

13КР57с; 13КР57с-1; 13КР57с-2

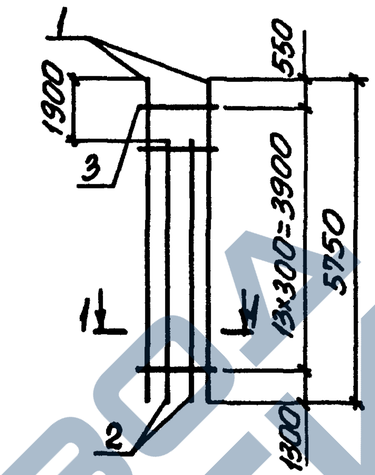

13КР57с-3

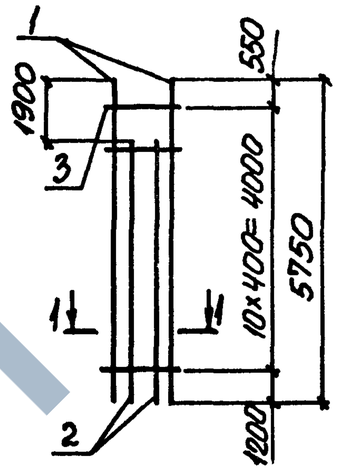

1-1

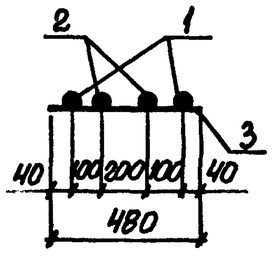

Марка каркаса	Поз.	Наименование	Кол.	Масса ед., кг	Общая масса, кг
13КР57с	1	ф20 AIII l=5750	2	14,2	48,9
	2	ф20 AIII l=3850	2	9,5	
	3	ф6 AI l=480	14	0,11	
13КР57с-1	1	ф22 AIII l=5750	2	17,1	58,7
	2	ф22 AIII l=3850	2	11,5	
	3	ф6 AI l=480	14	0,11	
13КР57с-2	1	ф25 AIII l=5750	2	22,1	76,5
	2	ф25 AIII l=3850	2	14,8	
	3	ф8 AI l=480	14	0,19	
13КР57с-3	1	ф28 AIII l=5750	2	27,8	94,9
	2	ф28 AIII l=3850	2	18,6	
	3	ф8 AI l=480	11	0,19	

Арматура класса A-I и A-III по ГОСТ 5781-82

Нач. отд.	Бродский		
Н. контр.	Савранский		
Гл. констр.	Савранский		
Разраб.	Кудричевская		
Провер.	Тремль		
Исполн.	Копина		

1.424.1-9. 6С-139

Каркас 13КР57с; 13КР57с-1... 13КР57с-3

Стадия	Лист	Листов
Р		1

ХАРЬКОВСКИЙ ПРОМСТРОЙНИИПРОЕКТ

Инв. № подл. | Подп. и дата | Взам. инв. №

13КР57с-4; 13КР57с-5

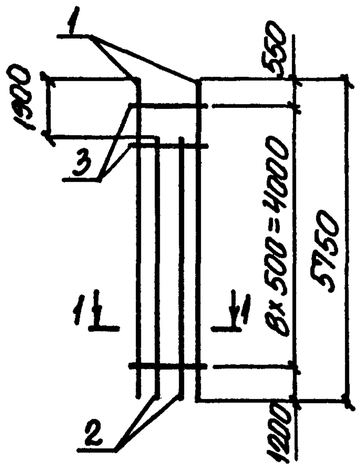

13КР59с

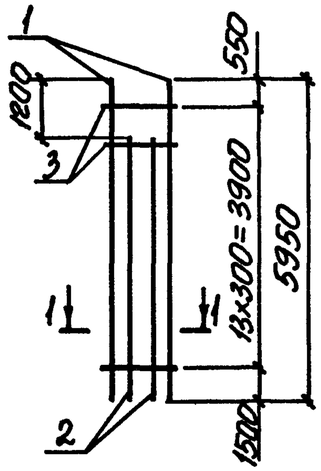

1-1

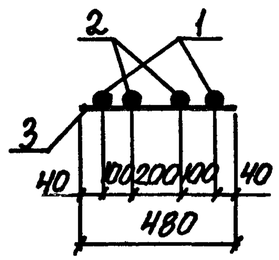

Марка каркаса	Поз.	Наименование	Кол.	Масса ед., кг	Общая масса, кг
13КР57с-4	1	ф32 AIII l=5750	2	36,3	122,9
	2	ф32 AIII l=3850	2	24,3	
	3	ф8 AI l=480	9	0,19	
13КР57с-5	1	ф36 AIII l=5750	2	45,9	156,1
	2	ф36 AIII l=3850	2	30,8	
	3	ф10 AI l=480	9	0,30	
13КР59с	1	ф20 AIII l=5950	2	14,7	54,3
	2	ф20 AIII l=4750	2	11,7	
	3	ф6 AI l=480	14	0,11	

Арматура класса A-I и A-III по ГОСТ 5781-82.

Нач. отд.	Бродский		1.424.1-9.6С-140		
Н. контр.	Саврянский				
Гл. конст.	Саврянский				
Разраб.	Кудрявцевская		Каркас 13КР57с-4; 13КР57с-5; 13КР59с	Стадия: Р	Лист:	Листов: 1
Провер.	Тремль			ХАРЬКОВСКИЙ ПРОМСТРОЙНИИПРОЕКТ	
Исполн.	Капиня				

13КР59с-1; 13КР59с-2

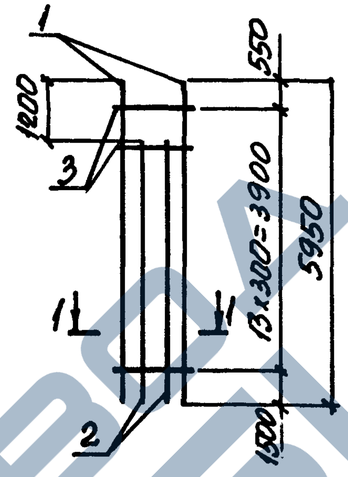

13КР59с-3; 13КР59с-4

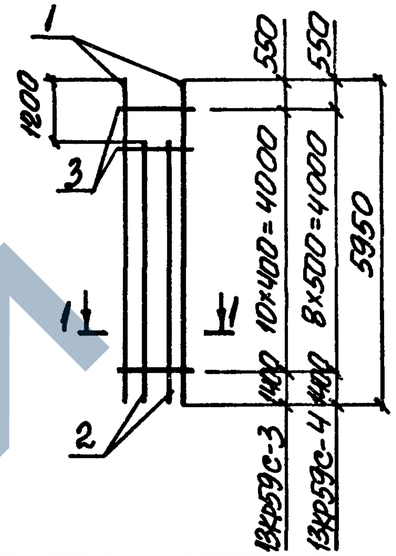

1-1

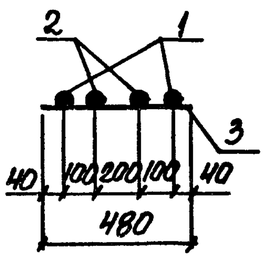

Марка каркаса	Поз.	Наименование	Кол.	Масса ед., кг	Общая масса, кг
13КР59с-1	1	ф22 AIII l=5950	2	17,7	65,3
	2	ф22 AIII l=4750	2	14,2	
	3	ф6 AI l=480	14	0,11	
13КР59с-2	1	ф25 AIII l=5950	2	22,9	85,1
	2	ф25 AIII l=4750	2	18,3	
	3	ф8 AI l=480	14	0,19	
13КР59с-3	1	ф28 AIII l=5950	2	28,7	105,3
	2	ф28 AIII l=4750	2	22,9	
	3	ф8 AI l=480	14	0,19	
13КР59с-4	1	ф32 AIII l=5950	2	37,5	136,7
	2	ф32 AIII l=4750	2	30,0	
	3	ф8 AI l=480	9	0,19	

Арматура класса A-I по ГОСТ 5781-82.

Нач. отд.	Бродский		1.424.1-9.6С-141		
Н. контр.	Саврянский				
Гл. конст.	Саврянский				
Разраб.	Кудрявцевская		Каркас 13КР59с-1... 13КР59с-4	Стадия: Р	Лист:	Листов: 1
Провер.	Тремль			ХАРЬКОВСКИЙ ПРОМСТРОЙНИИПРОЕКТ	
Исполн.	Капиня				

Инв. № подл. | Подпись и дата | Взам. инв. №

13КР59с-5

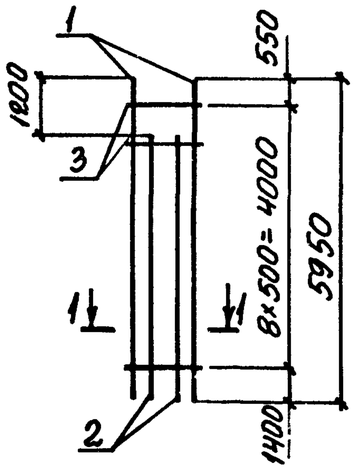

13КР65с; 13КР65с-1; 13КР65с-2

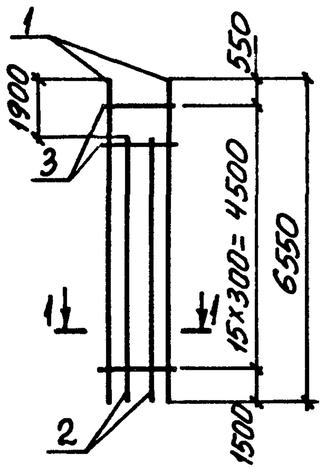

1-1

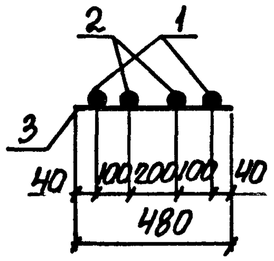

Марка каркаса	Поз.	Наименование	Кол.	Масса ед., кг	Общая масса, кг
13КР59с-5	1	ф36 AIII ℓ= 5950	2	13,9	106,5
	2	ф36 AIII ℓ= 4750	2	38,0	
	3	ф10 AI ℓ= 480	9	0,30	
13КР65с	1	ф20 AIII ℓ= 6550	2	16,2	57,2
	2	ф20 AIII ℓ= 4650	2	11,5	
	3	ф6 AI ℓ= 480	16	0,11	
13КР65с-1	1	ф22 AIII ℓ= 6550	2	19,5	68,6
	2	ф22 AIII ℓ= 4650	2	13,9	
	3	ф6 AI ℓ= 480	16	0,11	
13КР65с-2	1	ф25 AIII ℓ= 5950	2	25,2	89,2
	2	ф25 AIII ℓ= 4650	2	17,9	
	3	ф8 AI ℓ= 480	16	0,19	

Арматура класса A-I и A-III по ГОСТ 5781-82

Нач. отд.	Бродский		
Н. контр.	Саврянский		
Гл. констр.	Саврянский		
Разраб.	Кудрявцевская		
Провер.	Тремль		
Исполн.	Капина		

1.424.1-9.6С-142

Каркас 13КР59с-5; 13КР65с; 13КР65с-1; 13КР65с-2

Стадия	Лист	Листов
Р		1

ХАРЬКОВСКИЙ ПРОМСТРОЙНИИПРОЕКТ

13КР65с-3

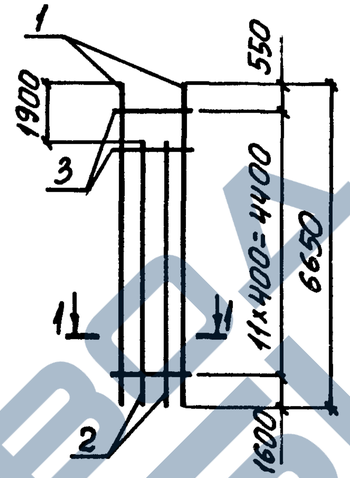

13КР65с-4; 13КР65с-5

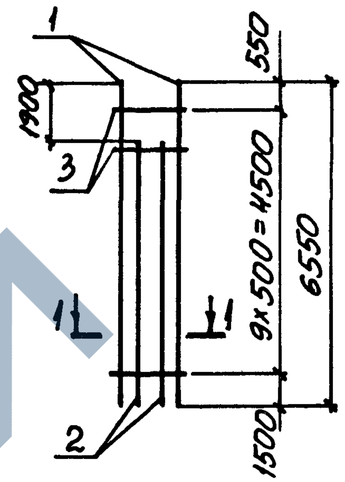

1-1

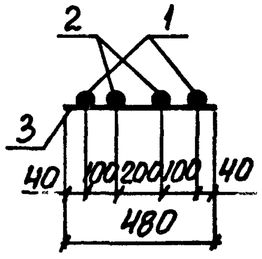

Марка каркаса	Поз.	Наименование	Кол.	Масса ед., кг	Общая масса, кг
13КР65с-3	1	ф28 AIII ℓ= 6550	2	31,6	110,5
	2	ф28 AIII ℓ= 4650	2	22,5	
	3	ф8 AI ℓ= 480	12	0,19	
13КР65с-4	1	ф32 AIII ℓ= 6550	2	41,3	143,1
	2	ф32 AIII ℓ= 4650	2	29,3	
	3	ф8 AI ℓ= 480	10	0,19	
13КР65с-5	1	ф36 AIII ℓ= 6550	2	52,3	182,0
	2	ф36 AIII ℓ= 4650	2	37,2	
	3	ф10 AI ℓ= 480	10	0,30	

Арматура класса A-I и A-III по ГОСТ 5781-82

Нач. отд.	Бродский		
Н. контр.	Саврянский		
Гл. констр.	Саврянский		
Разраб.	Кудрявцевская		
Провер.	Тремль		
Исполн.	Капина		

1.424.1-9.6С-143

Каркас 13КР65с-3... 13КР65с-5

Стадия	Лист	Листов
Р		1

ХАРЬКОВСКИЙ ПРОМСТРОЙНИИПРОЕКТ

Инв. № подл. | Подпись и дата | Взам. инв. №

14КР41С; 14КР41С-1; 14КР41С-2

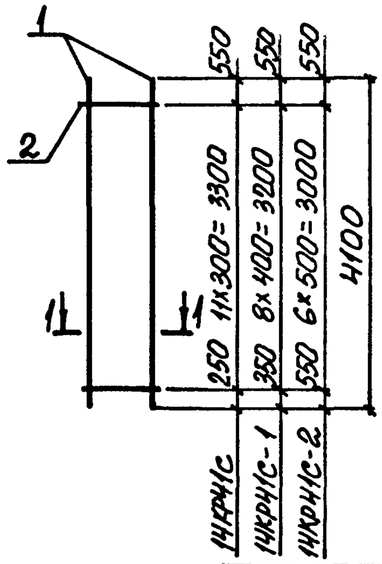

14КР47С; 14КР47С-1; 14КР47С-2

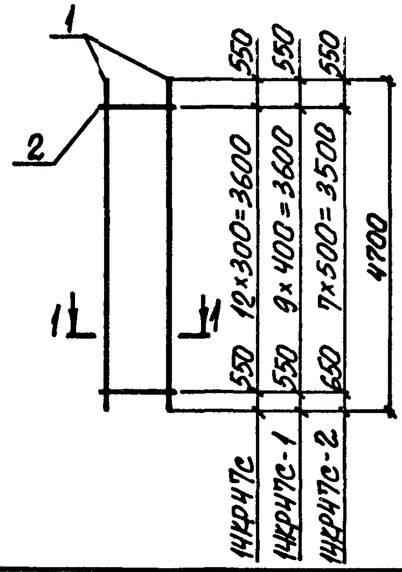

1-1

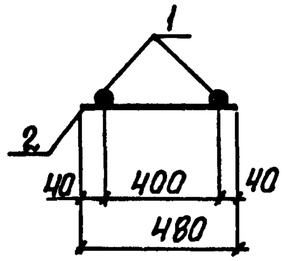

Марка каркаса	Поз.	Наименование	Кол.	Масса ед., кг	Общая масса, кг
14КР41С	1	Ф12 AI ℓ = 4100	2	3,6	8,5
	2	Ф6 AI ℓ = 480	12	0,11	
14КР41С-1	1	Ф12 AI ℓ = 4100	2	3,6	8,2
	2	Ф6 AI ℓ = 480	9	0,11	
14КР41С-2	1	Ф12 AI ℓ = 4100	2	3,6	8,0
	2	Ф6 AI ℓ = 480	7	0,11	
14КР47С	1	Ф12 AI ℓ = 4700	2	4,2	9,8
	2	Ф6 AI ℓ = 480	13	0,11	
14КР47С-1	1	Ф12 AI ℓ = 4700	2	4,2	9,5
	2	Ф6 AI ℓ = 480	10	0,11	
14КР47С-2	1	Ф12 AI ℓ = 4700	2	4,2	9,3
	2	Ф6 AI ℓ = 480	8	0,11	

Арматура класса A-I и A-III по ГОСТ 5781-82

Нач. отд.	Бродский		
Н. контр.	Савранский		
Гл. констр.	Савранский		
Разраб.	Кудричевская		
Провер.	Тремль		
Исполн.	Копина		

1.424.1-9. 6С-144

КАРКАС

14КР41С; 14КР41С-1; 14КР41С-2
14КР47С; 14КР47С-1; 14КР47С-2

Стадия	Лист	Листов
Р		1

ХАРЬКОВСКИЙ ПРОМСТРОЙНИИПРОЕКТ

Инв.№ подл. | Подпись и дата | Взам. инв.№

14КР48С; 14КР48С-1; 14КР48С-2

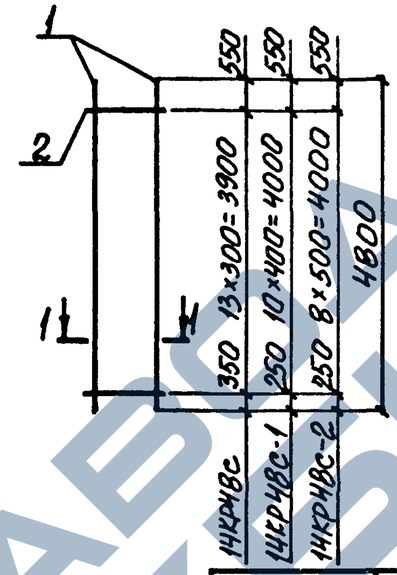

14КР54С; 14КР54С-1; 14КР54С-2

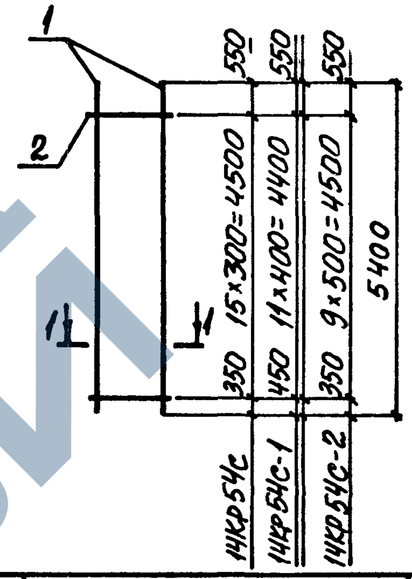

1-1

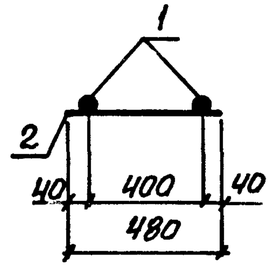

Марка каркаса	Поз.	Наименование	Кол.	Масса ед., кг	Общая масса, кг
14КР48С	1	Ф 12 AI ℓ = 4800	2	4,3	10,1
	2	Ф 6 AI ℓ = 480	14	0,11	
14КР48С-1	1	Ф 12 AI ℓ = 4800	2	4,3	9,8
	2	Ф 6 AI ℓ = 480	11	0,11	
14КР48С-2	1	Ф 12 AI ℓ = 4800	2	4,3	9,6
	2	Ф 6 AI ℓ = 480	9	0,11	
14КР54С	1	Ф 12 AI ℓ = 5400	2	4,8	11,4
	2	Ф 6 AI ℓ = 480	16	0,11	
14КР54С-1	1	Ф 12 AI ℓ = 5400	2	4,8	10,9
	2	Ф 6 AI ℓ = 480	12	0,11	
14КР54С-2	1	Ф 12 AI ℓ = 5400	2	4,8	10,7
	2	Ф 6 AI ℓ = 480	10	0,11	

Арматура класса A-I и A-III по ГОСТ 5781-82

Нач. отд.	Бродский		
Н. контр.	Савранский		
Гл. констр.	Савранский		
Разраб.	Кудричевская		
Провер.	Тремль		
Исполн.	Копина		

1.424.1-9. 6С-145

КАРКАС

14КР48С; 14КР48С-1; 14КР48С-2;
14КР54С; 14КР54С-1; 14КР54С-2

Стадия	Лист	Листов
Р		1

ХАРЬКОВСКИЙ ПРОМСТРОЙНИИПРОЕКТ

15КР60С; 15КР75С

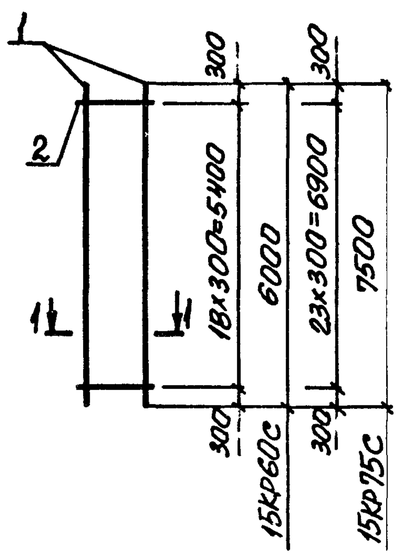

15КР80С; 15КР85С

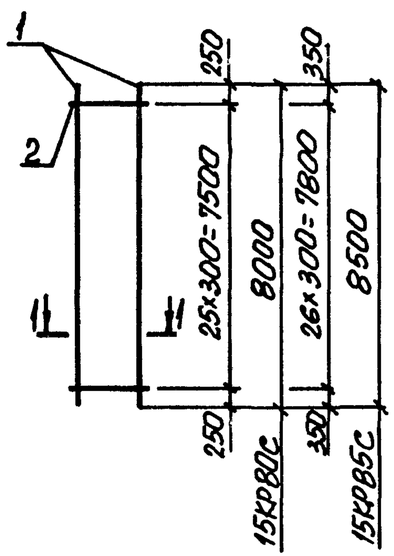

1-1

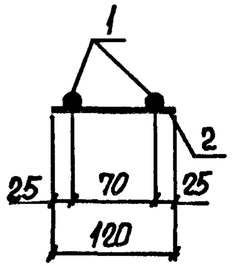

Марка каркаса	Поз.	Наименование		Кол.	Масса ед., кг	Общая масса, кг
15КР60С	1	Ф12 А-III	ℓ=6000	2	5,3	11,2
	2	Ф6 А-I	ℓ=120	19	0,03	
15КР75С	1	Ф12 А-III	ℓ=7500	2	6,7	14,1
	2	Ф6 А-I	ℓ=120	24	0,03	
15КР80С	1	Ф12 А-III	ℓ=8000	2	7,1	15,0
	2	Ф6 А-I	ℓ=120	26	0,03	
15КР85С	1	Ф12 А-III	ℓ=8500	2	7,6	16,0
	2	Ф6 А-I	ℓ=120	27	0,03	

Арматура класса А-I и А-III по ГОСТ 5781-82

Нач. отд.	Бродский	
Н. контр.	Савранский	
Гл. констр.	Савранский	
Разраб.	Кудричевская	
Провер.	Тремль	
Исполн.	Копина	

1.424.1-9.6С-146

Каркас
15КР60С; 15КР75С;
15КР80С; 15КР85С

Стадия	Лист	Листов
Р		1

ХАРЬКОВСКИЙ ПРОМСТРОЙНИИПРОЕКТ

Взам. инв. № | Подпись и дата | Инв. № подл.

15КР90С; 15КР95С

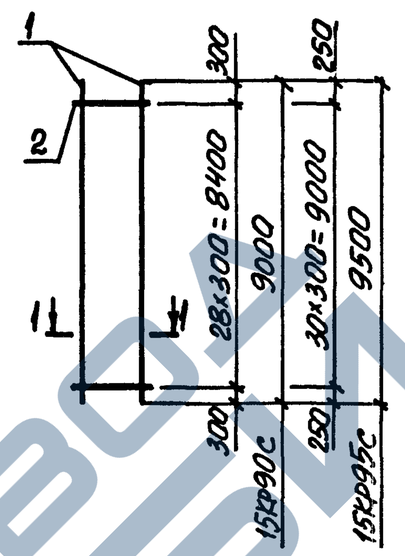

15КР115С

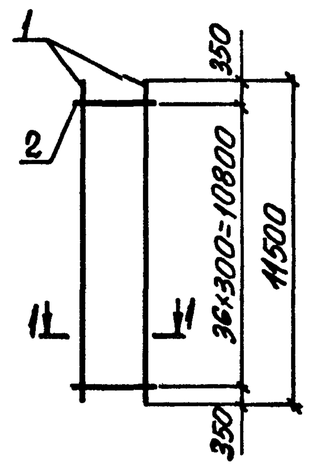

1-1

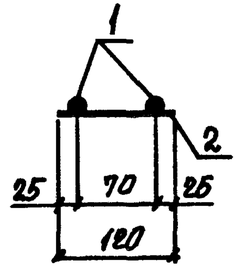

Марка каркаса	Поз.	Наименование		Кол.	Масса ед., кг	Общая масса, кг
15КР90С	1	Ф16 А-III	ℓ=9000	2	14,2	29,3
	2	Ф6 А-I	ℓ=120	29	0,03	
15КР95С	1	Ф16 А-III	ℓ=9500	2	15,0	30,9
	2	Ф6 А-I	ℓ=120	31	0,03	
15КР115С	1	Ф18 А-III	ℓ=11500	2	23,0	47,1
	2	Ф6 А-I	ℓ=120	37	0,03	

Арматура класса А-I и А-III по ГОСТ 5781-82

Нач. отд.	Бродский	
Н. контр.	Савранский	
Гл. констр.	Савранский	
Разраб.	Кудричевская	
Провер.	Тремль	
Исполн.	Копина	

1.424.1-9.6С-147

Каркас
15КР90С; 15КР95С; 15КР115С

Стадия	Лист	Листов
Р		1

ХАРЬКОВСКИЙ ПРОМСТРОЙНИИПРОЕКТ

Взам. инв. № | Подпись и дата | Инв. № подл.

https://zavodjbi.com/

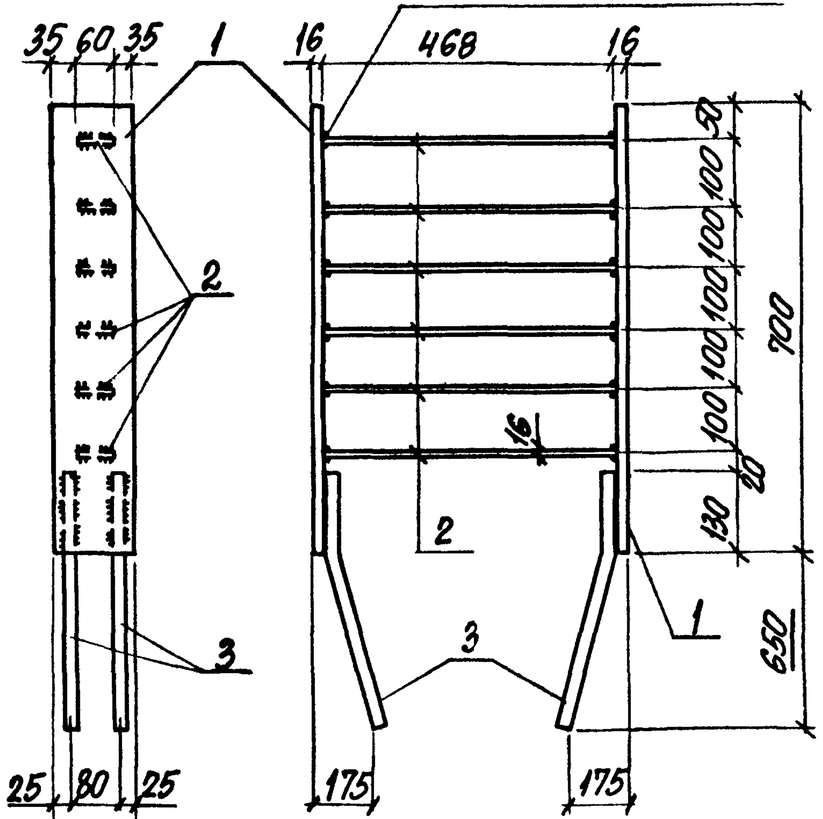

Поз.	Наименование	Кол.	Масса ед., кг	Общая масса, кг
1	Полоса 130×16 ГОСТ 19903-74* ВСт3пс6-1 ТУ14-1-3023-80			56,2
	ℓ = 700	2	11,4	
2	Полоса 60×16 ГОСТ 19903-74* ВСт3пс6-1 ТУ14-1-3023-80			
	ℓ = 468	6	3,5	
	Арматура по ГОСТ 5781-82			
3	ф25 AIII, ℓ = 800;	4	3,1	

Нач. отд.	Бродский			1.424.1-9.6С-148
Н. контр.	Кудричевская			
Гл. констр.	Саврянский			Изделие закладное МН31
Рук. гр.	Кудричевская			Стадия Р; Лист; Листов 1
Разраб.	Кудричевская			Харьковский Промстройниипроект
Провер.	Кудричевская			
Исполн.	Копина			

Инв. № подл. | Подпись и дата | Взам. инв. №

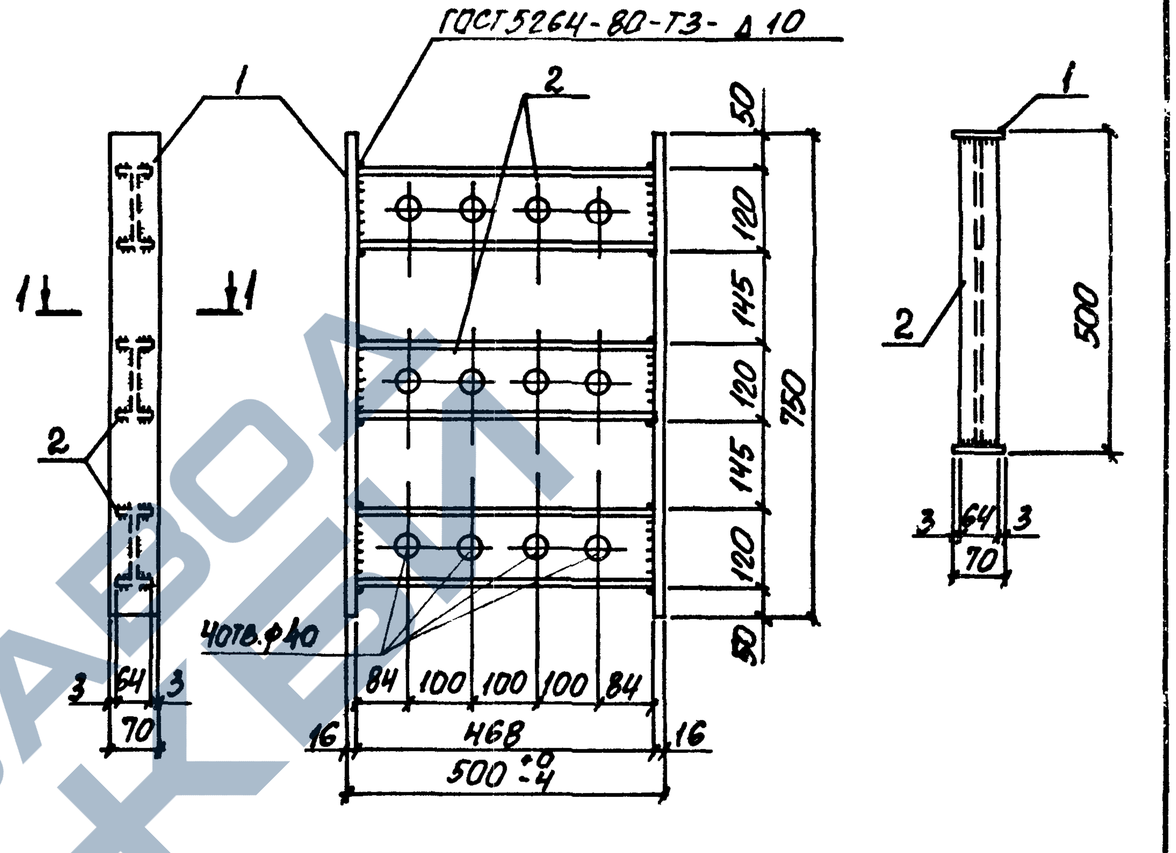

Поз.	Наименование	Кол.	Масса ед., кг	Общая масса, кг
1	Полоса 70×16 ГОСТ 1.9903-74* ВСт3пс6-1 ТУ14-1-3023-80			29,4
	ℓ = 750	2	6,6	
2	Двутавр 12 ГОСТ 8239-72* ВСт3кп2-1 ГОСТ 535-79			
	ℓ = 468	3	5,4	

Нач. отд.	Бродский			1.424.1-9.6С-149
Н. контр.	Кудричевская			
Гл. констр.	Саврянский			Изделие закладное МН32
Рук. гр.	Кудричевская			Стадия Р; Лист; Листов 1
Разраб.	Кудричевская			Харьковский Промстройниипроект
Провер.	Кудричевская			
Исполн.	Копина			

ГОСТ 5264-80-Т3-Д10

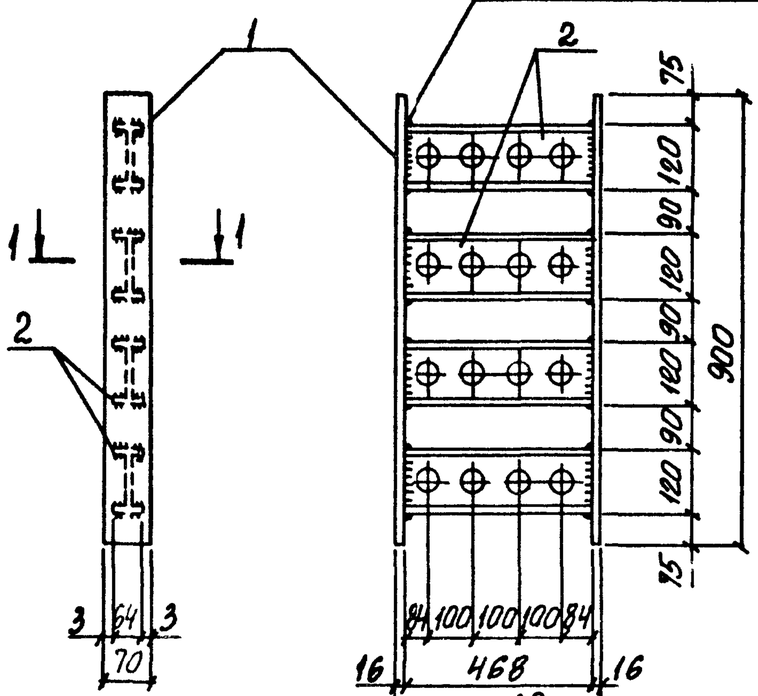

Поз.	Наименование	Кол.	Масса ед., кг	Общая масса, кг
1	Полоса 70×16 ГОСТ 19903-74* Вст3пс6-1 ТУ14-1-3023-80			
	ℓ = 900	2	7,9	37,4
2	Двутавр 12 ГОСТ 8239-72* Вст3кп2 ГОСТ 535-79			
	ℓ = 468	4	5,4	

Нач.отд.	Бродский		1.424.1-9.6С-150	
Н.контр.	Кудричевская			
Гл.констр.	Саврянский			
Рук.гр.	Кудричевская		Изделие закладное МН 33	Стадия: Р; Лист: ; Листов: 1
Разраб.	Кудричевская			Харьковский Промстройниипроект
Провер.	Кудричевская			
Исполн.	Копина			

Инв.№ подл. | Подпись и дата | Взам. инв.№

ГОСТ 14098-85-Т-1-Мф

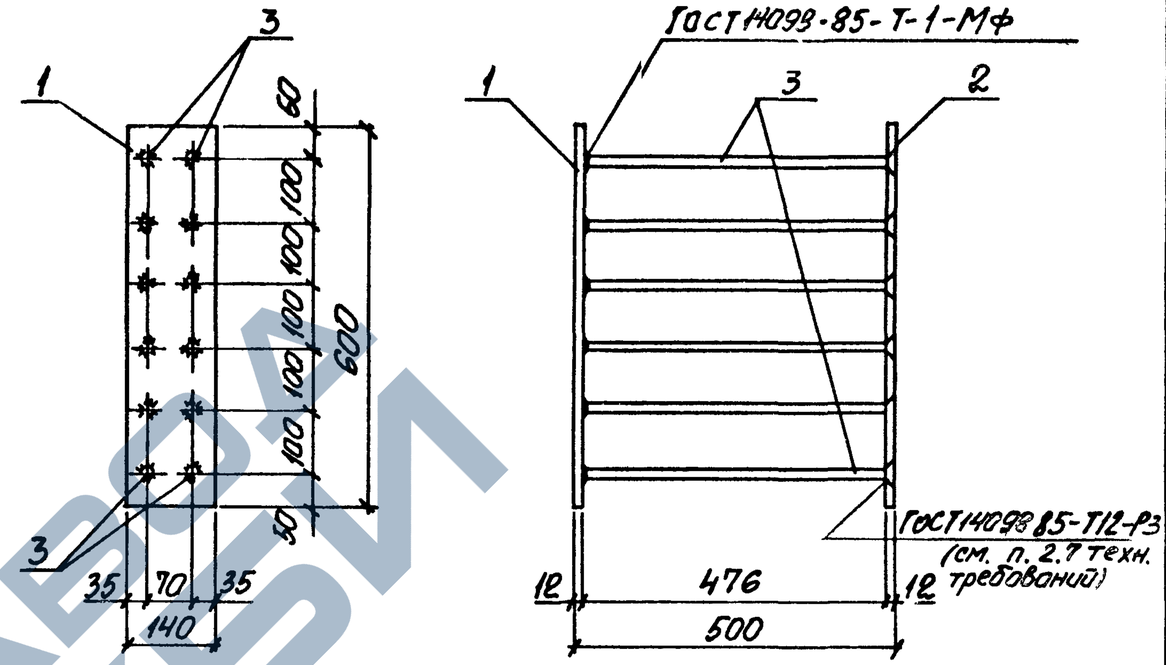

Поз.	Наименование	Кол.	Масса ед., кг	Общая масса, кг
1	Полоса 140×12 ГОСТ 19903-74* Вст3пс6-1 ТУ14-1-3023-80			
	ℓ = 600	1	7,9	
2	Полоса 140×12 ГОСТ 19903-74 Вст3пс6-1 ТУ14-1-3023-80			25,0
	ℓ = 600	1	7,9	
3	Арматура по ГОСТ 5781-82			
	ф16 AIII ℓ = 488	12	0,77	

Нач.отд.	Бродский		1.424.1-9.6С-151	
Н.контр.	Кудричевская			
Гл.констр.	Саврянский			
Рук.гр.	Кудричевская		Изделие закладное МН 34	Стадия: Р; Лист: 1; Листов: 2
Разраб.	Кудричевская			Харьковский Промстройниипроект
Провер.	Кудричевская			
Исполн.	Копина			

Инв.№ подл. | Подпись и дата | Взам. инв.№

ЗАВОД ЖБИ

Поз. 2

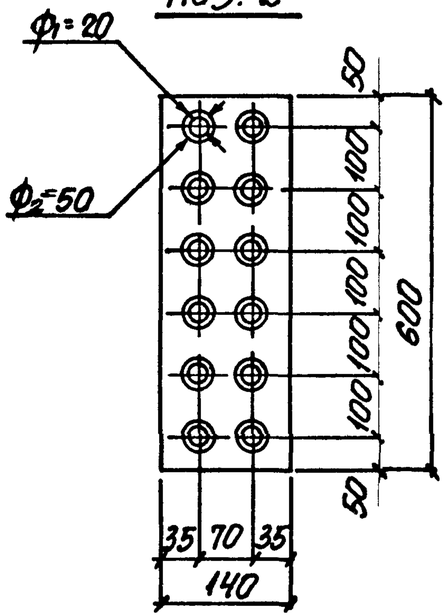

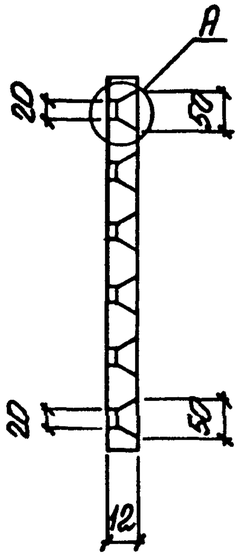

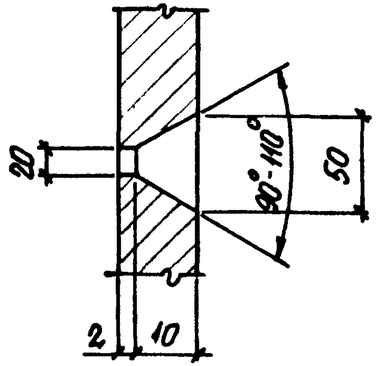

Соединение стержней поз.3 с пластиной поз.2 выполнять в соответствии с типом 21 табл.1 СН 393-78.
При этом выступающие на наружную поверхность, после приварки поз. 2, кромки швов зачистить заподлицо с поверхностью пластины.
Это соединение выполнять после установки закладного изделия МН 34 в пространственный каркас

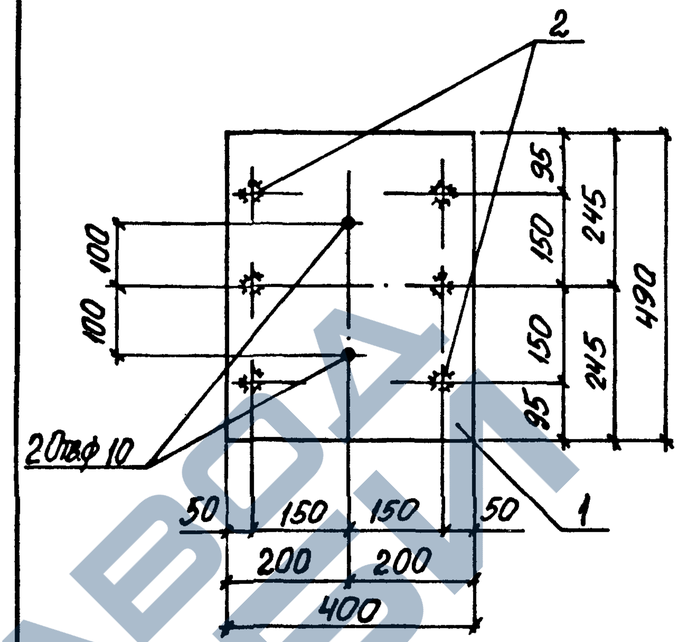

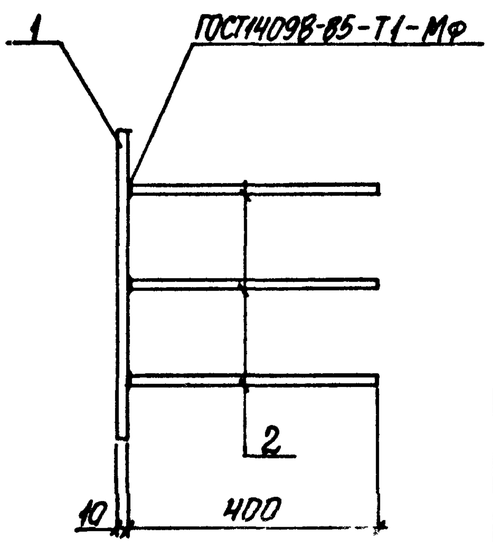

Поз.	Наименование	Кол.	Масса ед., кг	Общая масса, кг
1	Полоса 400×10 ГОСТ 19903-74* / Ст3пс6-1 ГУ14-1-3023-80			19,2
	ℓ=490	1	15,4	
2	Арматура ГОСТ 5781-82			
	Φ16 AIII ℓ=400	6	0,63	

Инв.№ подл. | Подпись и дата | Взам. инв.№

Нач.отд.	Бродский	
Н.контр.	Кудричевская	
Гл.констр.	Савранский	
Рук. гр.	Кудричевская	
Разраб.	Кудричевская	
Провер.	Кудричевская	
Исполн.	Колина	

1.424.1-9.6С-152

Изделие закладное МН 35

Стадия	Лист	Листов
Р		1

ХАРЬКОВСКИЙ ПРОМСТРОЙНИИПРОЕКТ

ЗАВОД ЖБИ

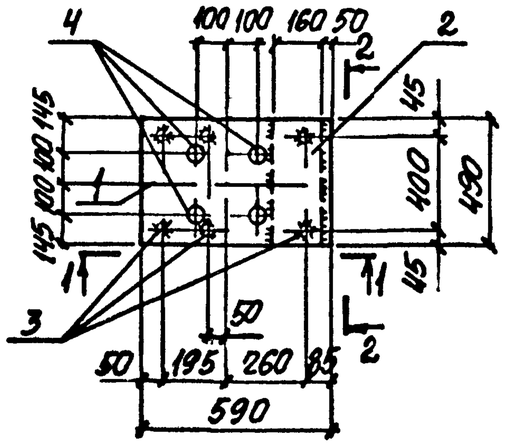

Поз. 1

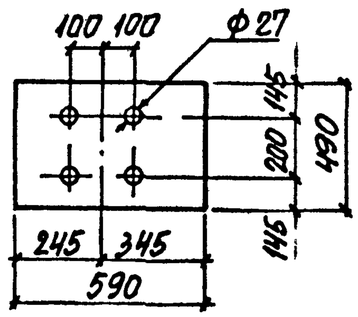

1-1

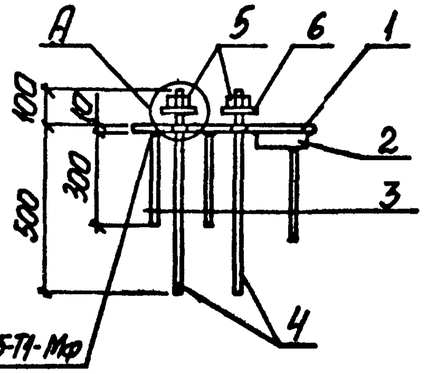

2-2

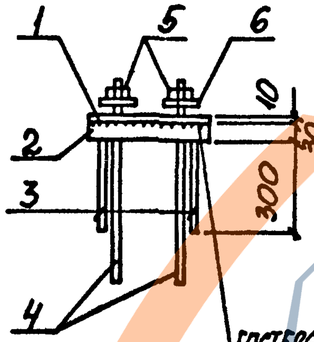

А — ШАЙБА И ГАЙКА УСЛОВНО НЕ ПОКАЗАНЫ

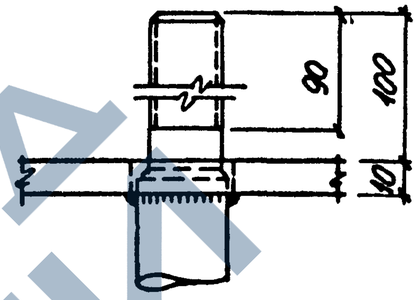

Марка	Поз.	Наименование	Кол.	Масса ед., кг	Общая масса, кг
МН 36	1	Полоса 490×10 ГОСТ 19903-74* / ВСт3пс6-1 ТУ 14-1-3023-80			50,9
		ℓ = 590	1	22,7	
	2	Полоса 160×30 ГОСТ 19903-74* / ВГ2С-1 ГОСТ 8282-73			
		ℓ = 490	1	18,5	
		Арматура ГОСТ 5781-82			
	3	ф 14 AIII ℓ = 300	6	0,36	
	4	ф 22 AIII, ℓ = 600 (с нарезкой М 20 ℓ = 90)	4	1,8	
	5	Гайка М20 6Н.5 ГОСТ 5915-70*	4	0,06	
	6	Шайба 20.01 ГОСТ 11371-78*	4	0,02	

Нач. отд.	Бродский		
Н. контр.	Кудрячевская		
Гл. констр.	Савранский		
Рук. гр.	Кудрячевская		
Разраб.	Кудрячевская		
Провер.	Кудрячевская		
Исполн.	Копина		

1.424.1-9.6С-153

Изделие закладное МН 36

Стадия	Лист	Листов
Р	1	2

ХАРЬКОВСКИЙ ПРОМСТРОЙНИИПРОЕКТ

Инв. № подл. | Подпись и дата | Взам. инв. №

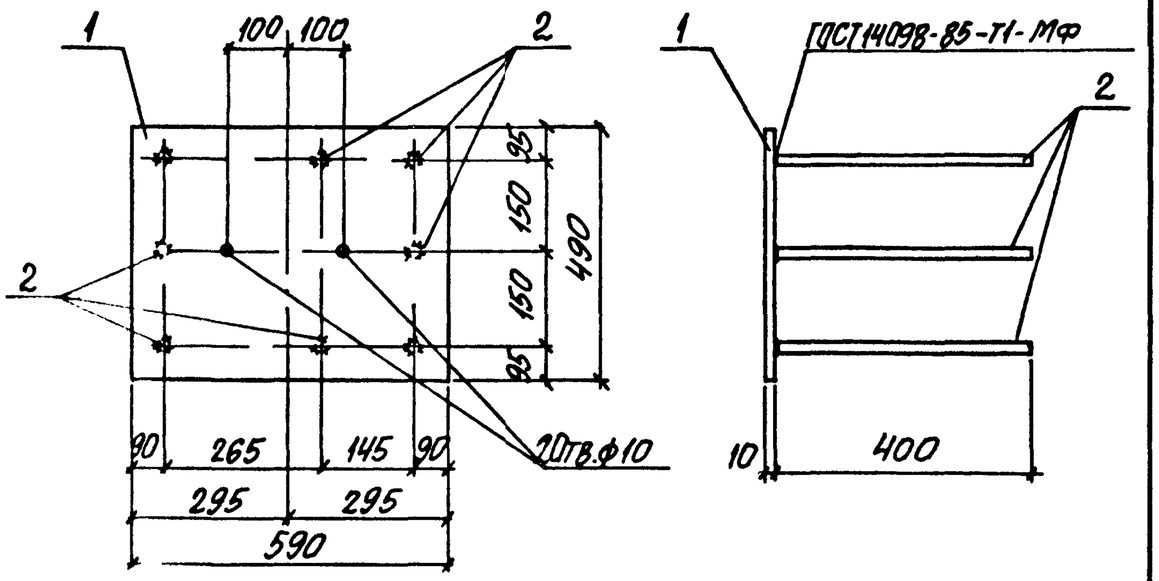

Поз.	Наименование	Кол.	Масса ед., кг	Общая масса, кг
1	Полоса 490×10 ГОСТ 19903-74* Вст3пс6-1 ТУ14-3023-80			
	ℓ = 590	1	22.7	27,7
2	Арматура ГОСТ 5781-82			
	ф16 AIII ℓ = 400	8	0,63	

Нач. отд.	Бродский			1.424.1-9.6С-154
Гл. констр.	Саврянский			
Рук. гр.	Кудрячевская			
Разраб.	Кудрячевская			Изделие закладное МН 37
Провер.	Кудрячевская			Стадия: Р; Лист: ; Листов: 1
Исполн.	Копина			Харьковский Промстройниипроект

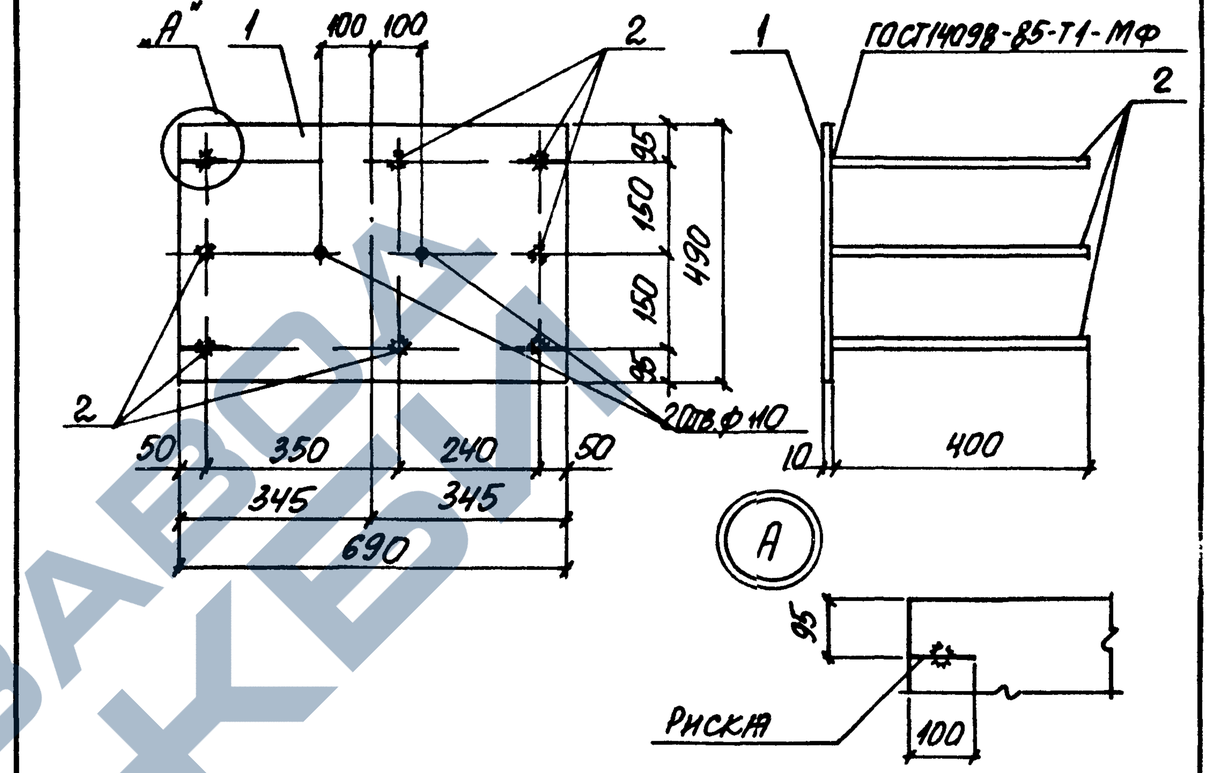

Поз.	Наименование	Кол.	Масса ед., кг	Общая масса, кг
1	Полоса 490×10 ГОСТ 19903-74* Вст3пс6-1 ТУ14-3023-80			
	ℓ = 690	1	26,5	31,5
2	Арматура ГОСТ 5781-82			
	ф16 AIII ℓ = 400	8	0,63	

Нач. отд.	Бродский			1.424.1-9.6С-155
Н. контр.	Кудрячевская			
Гл. констр.	Саврянский			
Рук. гр.	Кудрячевская			Изделие закладное МН 38
Разраб.	Кудрячевская			Стадия: Р; Лист: ; Листов: 1
Провер.	Кудрячевская			Харьковский Промстройниипроект
Исполн.	Копина			

Инв. № подл. | Подпись и дата | Взам. инв. №

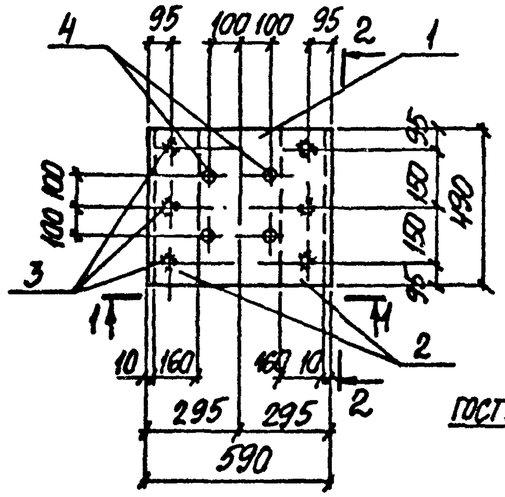

2-2

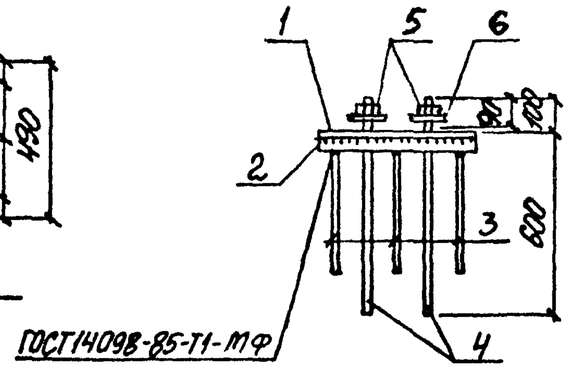

1-1

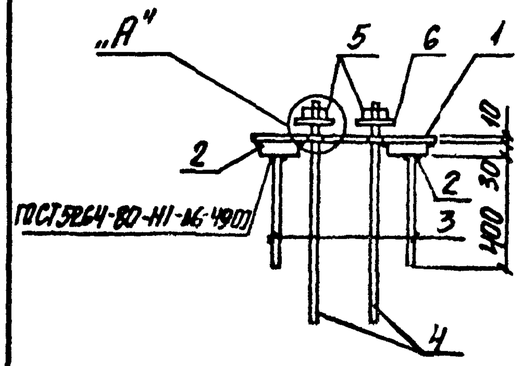

Поз. 1

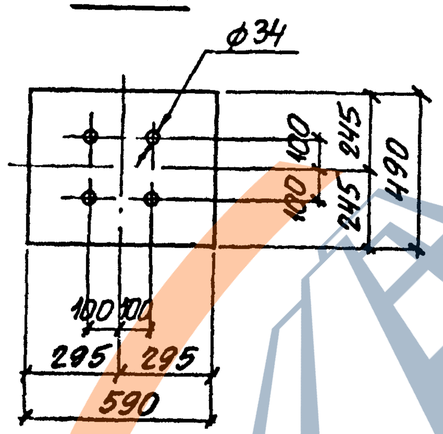

1. Узел „А" см. докум. - 153

Поз.	Наименование	Кол.	Масса ед., кг	Общая масса, кг
1	Полоса 490×10 ГОСТ 19903-74* / ВСт3пс6-1 ГОСТ 14637-89			76,5
	ℓ = 590	1	22,7	
2	Полоса 160×30 ГОСТ 19903-74* / 09Г2С-12 ГОСТ 19282-73			
	ℓ = 490	2	18,5	
	Арматура ГОСТ 5781-82			
3	ф14 AIII ℓ = 400	6	0,48	
4	ф28 AIII, ℓ = 700			
	(с нарезкой М27 ℓ = 90)	4	3,4	
5	Гайка М27-6Н.5 ГОСТ 5915-70*	4	0,06	
6	Шайба 27.01 ГОСТ 11371-78*	4	0,02	

Нач. отд.	Бродский		
Н. контр.	Кудрявцевская		
Гл. констр.	Саввинский		
Рук. гр.	Кудрявцевская		
Разраб.	Кудрявцевская		
Провер.	Кудрявцевская		
Исполн.	Колина		

1.424.1-9.6С-156

Изделие закладное МН 39

Стадия	Лист	Листов
Р	1	2

ХАРЬКОВСКИЙ ПРОМСТРОЙНИИПРОЕКТ

Инв. № подл. | Подпись и дата | Взам. инв. №

1.424.1-9.6С-156

Лист 2

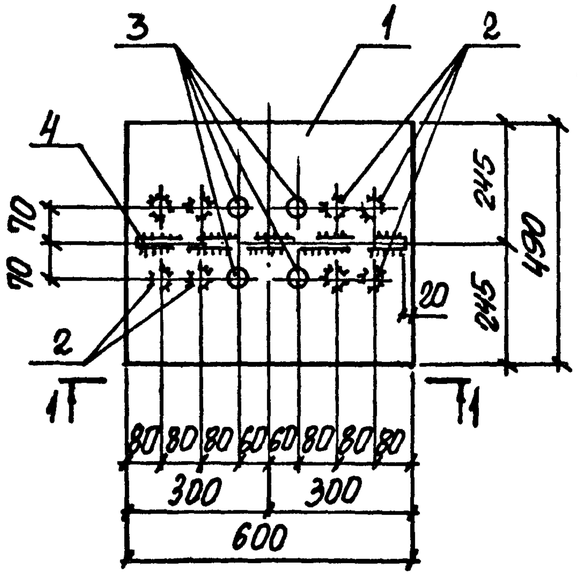

1 - 1

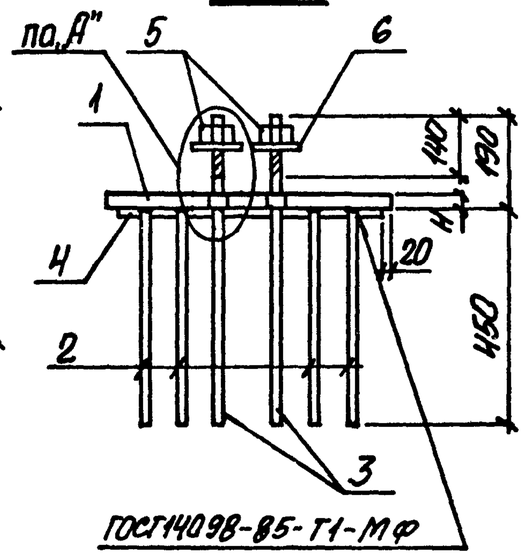

ГОСТ 14098-85-Т1-МФ

Поз. 1

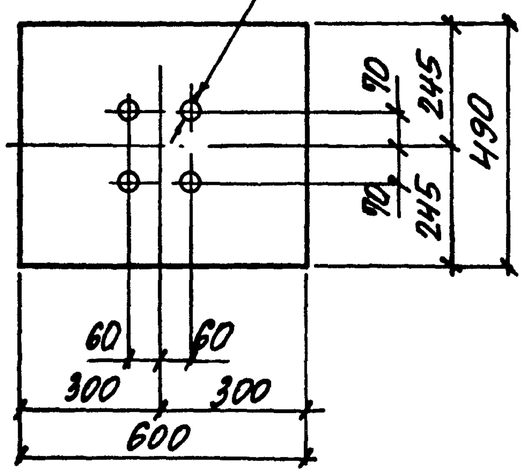

Марка	Размер H, мм
Мн 40	25
Мн 41	30
Мн 42	40

Узел „А" см. докум. - 153

Марка	Поз.	Наименование	Кол.	Масса ед., кг	Общая масса, кг
Мн 40	1	Полоса 490×25 ГОСТ 19903-74* / 09Г2С-12 ГОСТ 19282-73			77,7
		ℓ = 600	1	57,7	
	2	Арматура ГОСТ 5781-82			
		ф22 А III ℓ = 450	8	1,3	
	3	ф22 А III, ℓ = 640			
		с нарезкой М20 ℓ = 140	4	1,9	
	4	ф22 А III ℓ = 560	1	1,7	
	5	Гайка М20-6Н.5 ГОСТ 5915-70*	4	0,06	
	6	Шайба 20.01 ГОСТ 11371-78*	4	0,02	
Мн 41		Поз. 2...6 по Мн 40			89,2
	1	Полоса 490×30 ГОСТ 19903-74* / 09Г2С-12 ГОСТ 19282-73			
		ℓ = 600	1	69,2	
Мн 42		Поз. 2...6 по Мн 40			112,3
	1	Полоса 490×40 ГОСТ 19903-74* / 09Г2С-12 ГОСТ 19282-73			
		ℓ = 600	1	92,3	

Нач. отд.	Бродский		
Н. контр.	Кудричевская		
Гл. констр.	Сахарницкий		
Рук. гр.	Кудричевская		
Разраб.	Кудричевская		
Провер.	Кудричевская		
Исполн.	Копина		

1.424.1-9.6С-157

Изделие закладное Мн 40 ... Мн 42

Стадия	Лист	Листов
Р	1	2

Харьковский Промстройниипроект

Инв. № подл. | Подпись и дата | Взам. инв. №

1.424.1-9..6С-157 Лист 2

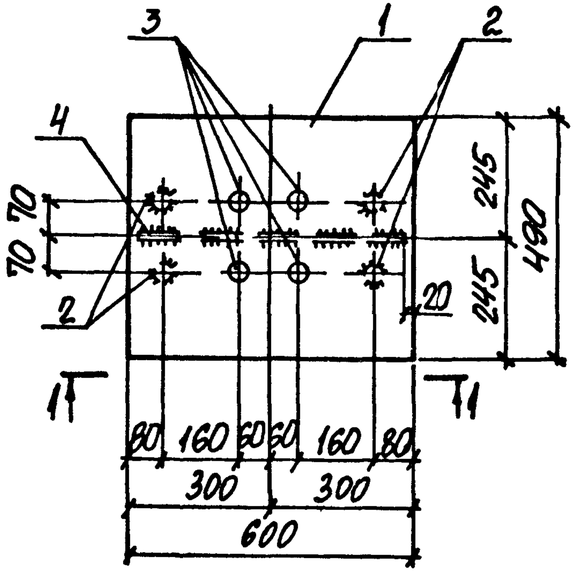

1-1

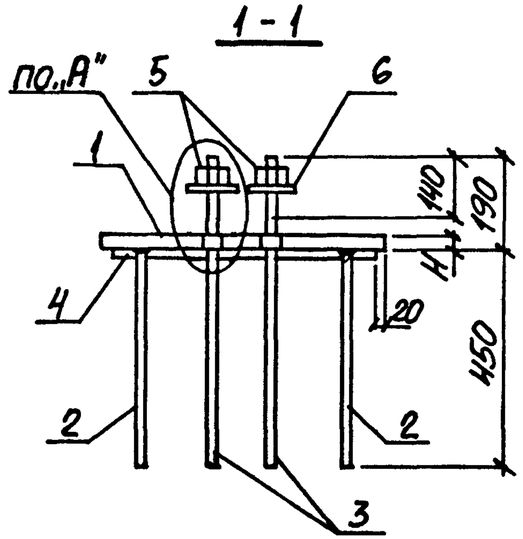

Поз. 1

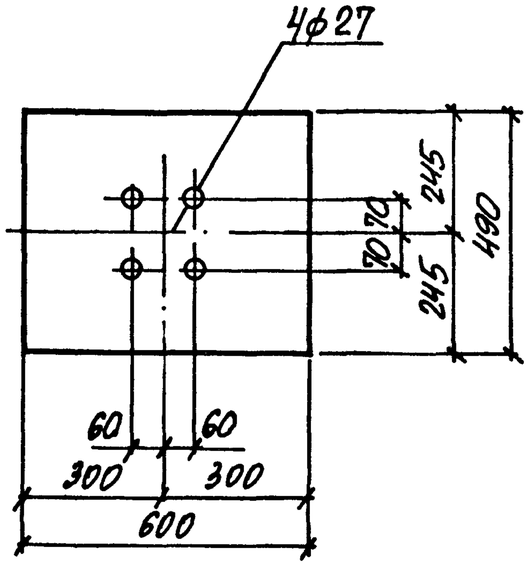

Марка	Размер, мм H
МН43	25
МН44	30
МН45	40

Узел „А" см. докум. -153

Марка	Поз.	Наименование	Кол.	Масса ед., кг	Общая масса, кг
МН43	1	Полоса 490×25 ГОСТ 19903-74* / 09Г2С-12 ГОСТ 19282-73			72,5
		ℓ=600	1	57,7	
	2	Арматура ГОСТ 5781-82			
		ф22 AIII ℓ=450	4	1,3	
	3	ф22 AIII, ℓ=640			
		(с нарезкой М20 ℓ=140)	4	1,9	
	4	ф22 AIII ℓ=560	1	1,7	
	5	Гайка М20-6Н.5 ГОСТ 5915-70*	4	0,06	
	6	Шайба 20.01 ГОСТ 11371-78*	4	0,02	
МН44		Поз. 2...6 по МН43			84,0
	1	Полоса 490×30 ГОСТ 19903-74* / 09Г2С-12 ГОСТ 19282-73			
		ℓ=600	1	69,2	
МН45		Поз. 2...6 по МН43			107,1
	1	Полоса 490×40 ГОСТ 19903-74* / 09Г2С-12 ГОСТ 19282-73			
		ℓ=600	1	92,3	

Нач. отд.	Бродский		
Н. контр.	Кудричевская		
Гл. констр.	Савранский		
Рук. гр.	Кудричевская		
Разраб.	Кудричевская		
Провер.	Кудричевская		
Исполн.	Копина		

1.424.1-9.6С-158

Изделие закладное МН43 ... МН45

Стадия	Лист	Листов
Р	1	2

Харьковский Промстройниипроект

Инв. № подл. | Подп. и дата | Взам. инв. №

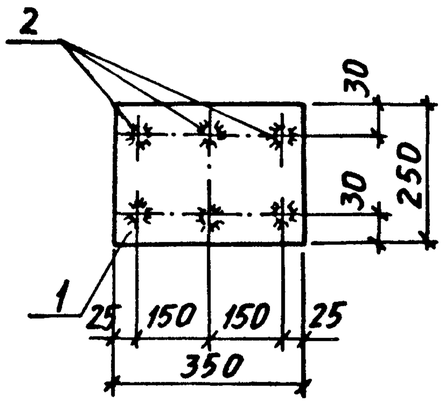

ГОСТ 14098-85-Т1-МФ

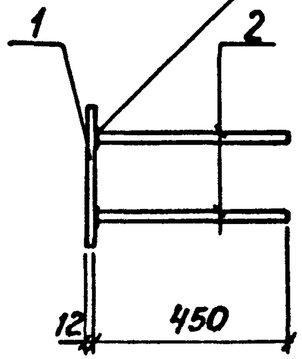

Поз.	Наименование	Кол.	Масса ед., кг	Общая масса, кг
1	Полоса $\frac{250\times12\ ГОСТ\ 19903-74}{ВСт3пс6-1\ ТУ\ 14-1-3023-80}$			
	$\ell = 350$	1	8,24	12,5
	Арматура ГОСТ 5781-82			
2	ф16 AIII $\ell = 450$	6	0,71	

Нач. отд.	Бродский		
Н. контр.	Кудричевская		
Гл. констр.	Савранский		
Разраб.	Проценко		
Рассчит.	Проценко		
Проверил	Кудричевская		
Исполн.	Литвиненко		

1.424.1-9. 6С-159

Изделие закладное

МН 14-5

Стадия	Лист	Листов
Р		1

ХАРЬКОВСКИЙ ПРОМСТРОЙНИИПРОЕКТ

ГОСТ 14098-85-Т1-МФ

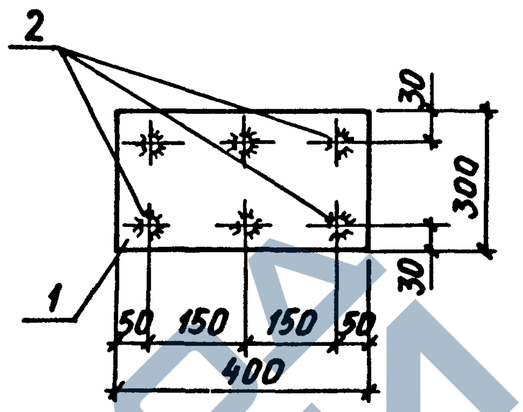

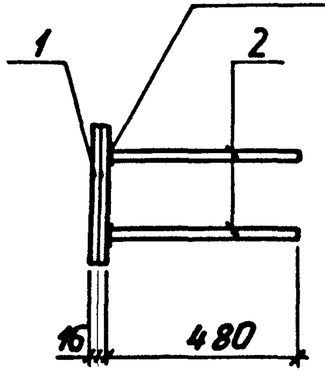

Поз.	Наименование	Кол.	Масса ед., кг	Общая масса, кг
1	Полоса $\frac{300\times16\ ГОСТ\ 19903-74}{ВСт3пс6-1\ ТУ\ 14-1-3023-80}$			
	$\ell = 400$	1	15,1	22,3
	Арматура ГОСТ 5781-82			
2	ф20 AIII $\ell = 480$	6	1,20	

Нач. отд.	Бродский		
Н. контр.	Кудричевская		
Гл. констр.	Савранский		
Разраб.	Проценко		
Рассчит.	Проценко		
Провер.	Кудричевская		
Исполн.	Литвиненко		

Инв. № подл. | Подпись и дата | Взам. инв. №

1.424.1-9. 6С-160

Изделие закладное

МН 20-4

Стадия	Лист	Листов
Р		1

ХАРЬКОВСКИЙ ПРОМСТРОЙНИИПРОЕКТ

https://zavodjbi.com/

ГОСТ 14098-85-Т1-МФ

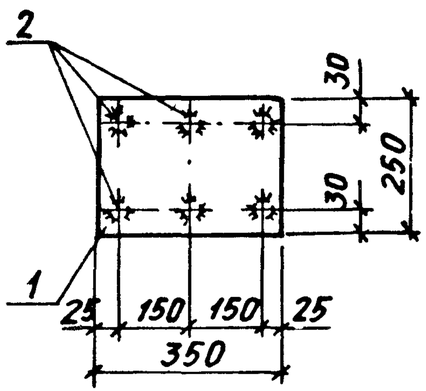

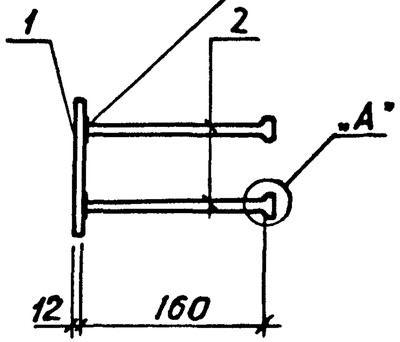

Б

А

ГОСТ 14098-85 – Т1 – МФ
либо ГОСТ 14098-85-Т12 – Р3

см. примечание

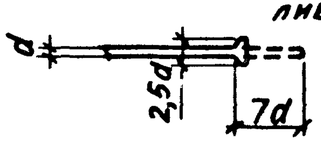

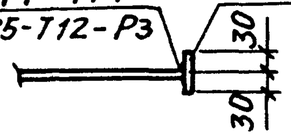

Поз.	Наименование	Кол.	Масса ед., кг	Общая масса, кг
1	Полоса 250×12 ГОСТ 19903-74 / Вст3пс6-1 ТУ 14-1-3023-80			10,8
	ℓ=350	1	8,24	
	Арматура ГОСТ 5781-82			
2	⌀16 AIII ℓ=270	6	0,43	

В случае невозможности устройства высаженных головок допускается применение анкерных шайб 60×60×12. Приварку шайб к анкерным стержням поз. 2 производить втавр под слоем флюса в соответствии с деталью „Б", либо дуговой ручной сваркой в раззенкованные отверстия.

Нач. отд.	Бродский		
Н. контр.	Кудричевская		
Гл. констр.	Савранский		
Разраб.	Проценко		
Рассчит.	Хаинсон		
Провер.	Кудричевская		
Исполн.	Литвиненко		

1.424.1-9.6С-161

Изделие закладное МН 21-5

Стадия	Лист	Листов
Р		1

ХАРЬКОВСКИЙ ПРОМСТРОЙНИИПРОЕКТ

ГОСТ 14098-85-Т-1-МФ

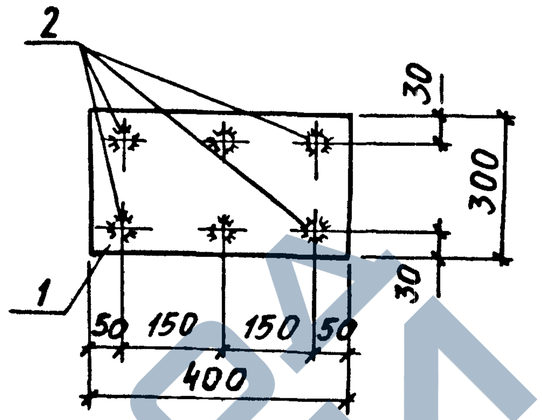

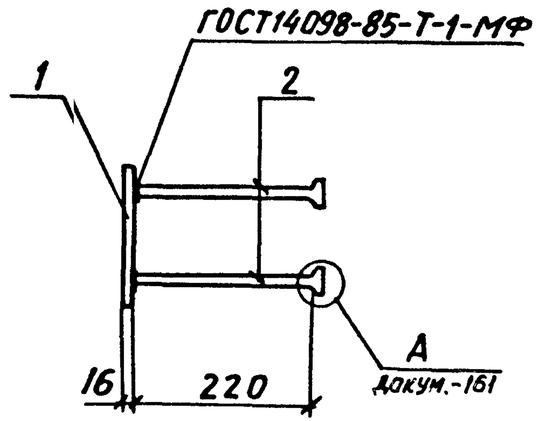

Поз.	Наименование	Кол.	Масса ед., кг	Общая масса, кг
1	Полоса 300×16 ГОСТ 19903-74 / Вст3пс6-1 ТУ 14-1-3023-80			20,4
	ℓ=400	1	15,1	
	Арматура ГОСТ 5781-82			
2	⌀20 AIII ℓ=360	6	0,88	

В случае невозможности устройства высаженных головок допускается применение анкерных шайб 60×60×16. Приварку шайб к анкерным стержням поз. 2 производить втавр под слоем флюса в соответствии с деталью „Б" (докум-т 161) либо дуговой ручной сваркой в раззенкованные отверстия.

Инв. № подл. | Подпись и дата | Взам. инв. №

Нач. отд.	Бродский		
Н. контр.	Кудричевская		
Гл. констр.	Савранский		
Разраб.	Проценко		
Рассчит.	Хаинсон		
Провер.	Кудричевская		
Исполн.	Литвиненко		

1.424.1-9.6С-162

Изделие закладное МН 22-4

Стадия	Лист	Листов
Р		1

ХАРЬКОВСКИЙ ПРОМСТРОЙНИИПРОЕКТ

https://zavodjbi.com/

https://zavodjbi.com/

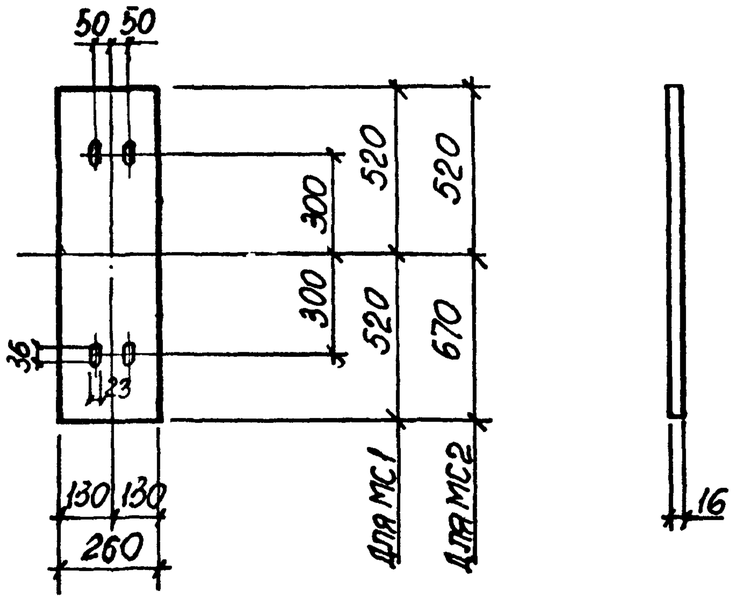

Марка изделия	Масса, кг
МС1	33,9
МС2	38,9

Нач. отд	Бродский		
Н. контр	Кудричевская		
Гл. конст	Савранский		
Рук. гр	Кудричевская		
Разраб	Кудричевская		
Проверил	Кудричевская		
Испол.	Литвинова		

1.424.1-9.6С-163

Изделие соединительное МС1, МС2

Стадия	Масса	Масшт.
Р	см. табл.	
Лист	Листов 1	

Сталь ВСт 3пс6-1 по ТУ14-1-3023-80

Харьковский Промстройниипроект

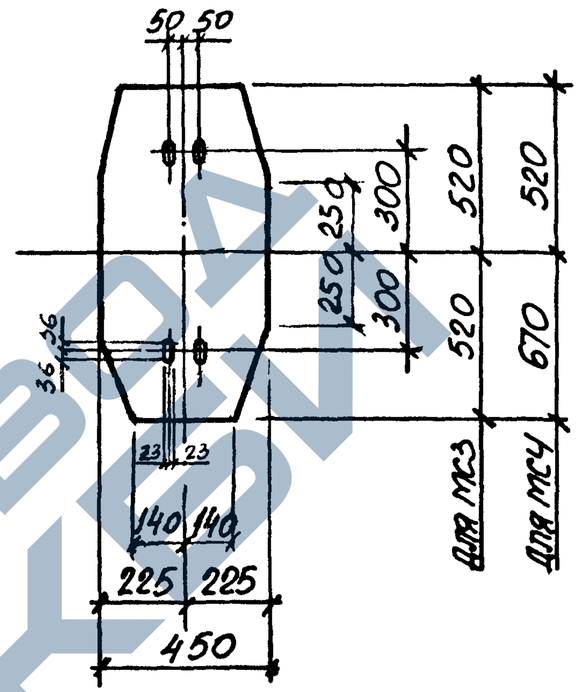

Марка изделия	Масса, кг
МС3	53,1
МС4	61,5

Нач. отд	Бродский		
Н. контр	Кудричевская		
Гл. конст	Савранский		
Рук. гр	Кудричевская		
Разраб	Кудричевская		
Проверил	Кудричевская		
Испол.	Литвинова		

1.424.1-9.6С-164

Изделие соединительное МС3, МС4

Стадия	Масса	Масшт.
Р	см. табл.	
Лист	Листов 2	

Сталь ВСт 3пс6-1 по ТУ14-1-3023-80

Харьковский Промстройниипроект

Инв. N подл. | Подпись и дата | Взам. инв. N

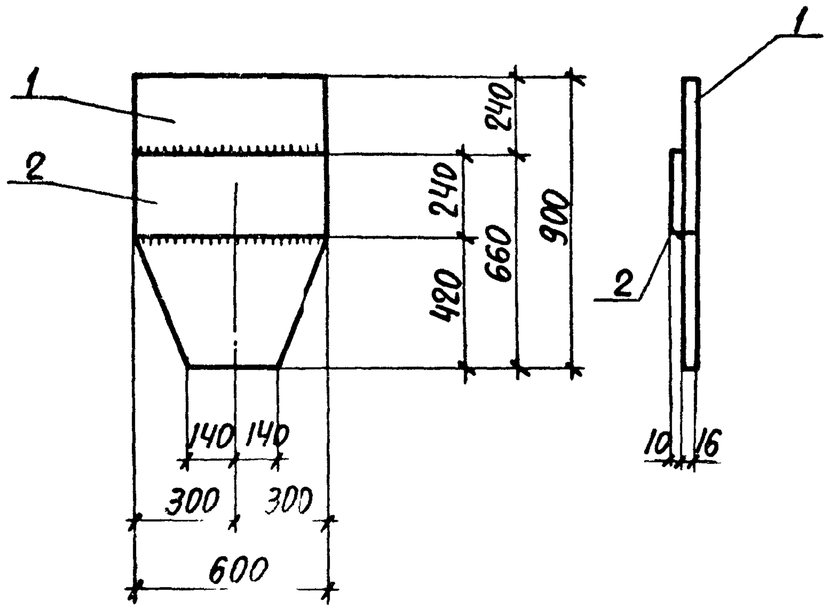

Поз.	Наименование	Кол.	Масса ед., кг	Общая масса, кг
1	Полоса 600×16 ГОСТ 19903-74 / Вст3пс6-1 ТУ14-1-3023-80			
	ℓ=900	1	44,1	62,2
2	Полоса 240×10 ГОСТ 19903-74 / Вст3пс6-1 ТУ14-1-3023-80			
	ℓ=600	1	18,1	

Нач. отд.	Бродский		
Н.контр.	Кудричевская		
Гл.констр.	Саврянский		
Рук. гр.	Кудричевская		
Проверил	Кудричевская		
Исполн.	Литвинова		

1.424.1-9.6С-165

Изделие соединительное МС 5

Стадия	Лист	Листов
Р		1

ХАРЬКОВСКИЙ ПРОМСТРОЙНИИПРОЕКТ

Инв.№ подл. | Подпись и дата | Взам.инв.№

МС 6, МС 8

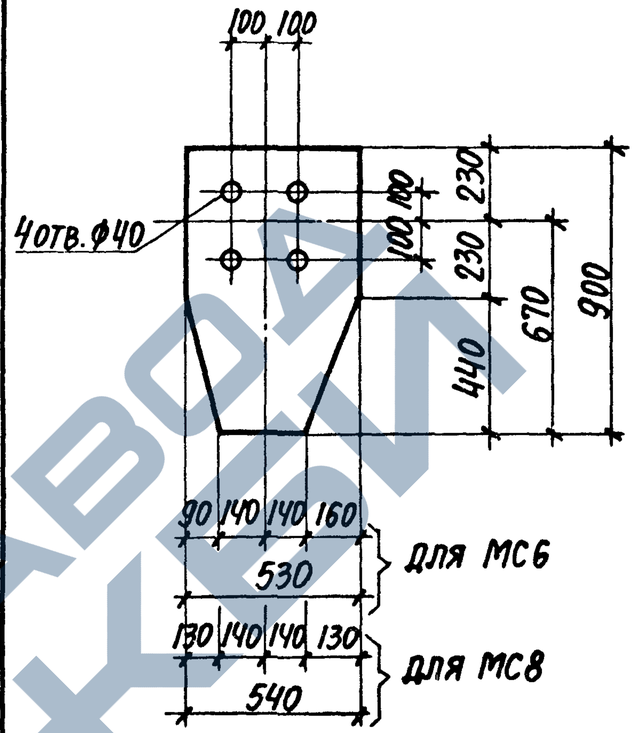

МС 9

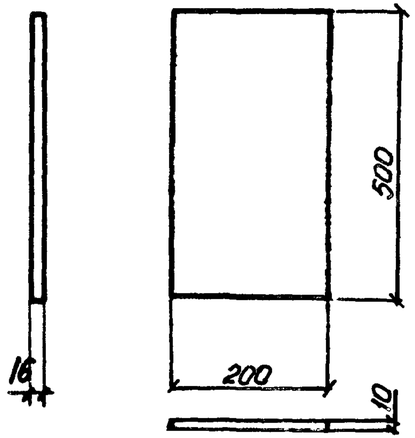

Марка изделия	Масса, кг
МС6	53,1
МС8	52,2
МС9	7,9

Нач.отд.	Бродский		
Н.контр.	Кудричевская		
Гл.констр.	Саврянский		
Рук.гр.	Кудричевская		
Проверил	Кудричевская		
Исполн.	Литвинова		

1.424.1-9.6С-166

Изделие соединительное МС6, МС8, МС9

Стадия	Масса	Масштаб
Р	см. табл.	
Лист	Листов 1	

Сталь Вст 3пс6-1 по ТУ14-1-3023-80

ХАРЬКОВСКИЙ ПРОМСТРОЙНИИПРОЕКТ

Инв.№ подл. | Подпись и дата | Взам.инв.№

ЗАВОД ЖБИ

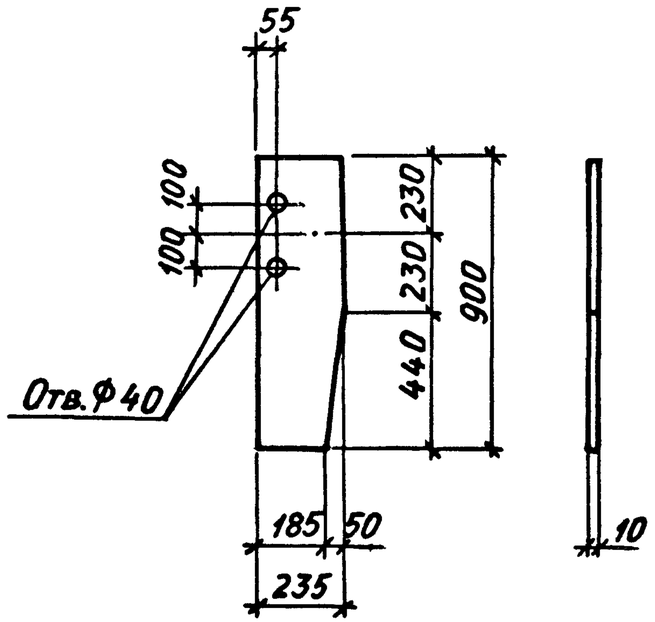

Нач. отд.	Бродский			1.424.1-9. 6С-167	
Н. контр.	Кудричевская				
Гл. констр.	Савранский			Изделие соединительное МС7	Стадия: Р; Масса: 16,6 кг; Масшт.:
Рук. гр.	Кудричевская				Лист; Листов 1
Проверил	Кудричевская			Сталь ВСт 3пс6 -1 по ТУ 14-1-3023-80	Харьковский Промстройниипроект
Исполнил	Литвинова				

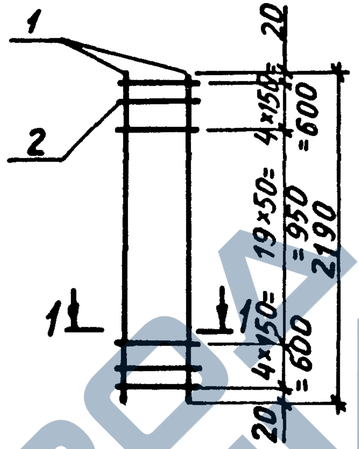

1-1

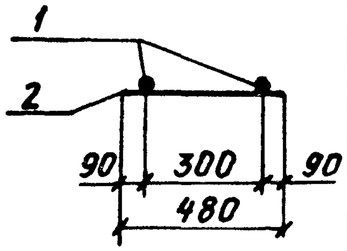

Поз.	Наименование	Кол.	Масса ед., кг	Общая масса, кг
	Арматура ГОСТ 5781-82			125,4
1	Ф28 AIII ℓ=2190	2	54,10	
2	Ф14 AIII ℓ=480	28	0,58	

Нач. отд.	Бродский			1.424.1-9. 6С-168	
Н. контр.	Кудричевская				
Гл. констр.	Савранский			Каркас Кр 1	Стадия: Р; Лист; Листов 1
Разраб.	Кудричевская				Харьковский Промстройниипроект
Рассчит.	Хаинсон				
Проверил	Савранский				
Исполн.	Кудричевская				

Инв. № подл. | Подпись и дата | Взам. инв. №

https://zavodjbi.com/

СШ1... СШ5

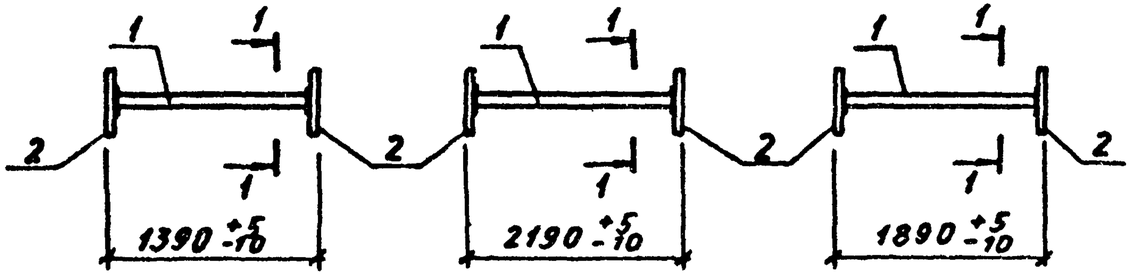

СШ6... СШ10

СШ11... СШ15

1-1

Для СШ1; СШ2; СШ6; СШ7; СШ11; СШ12

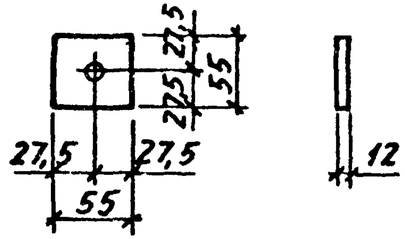

1-1

Для СШ3; СШ8; СШ13

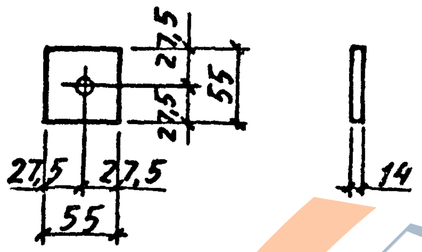

1-1

Для СШ4; СШ9; СШ14

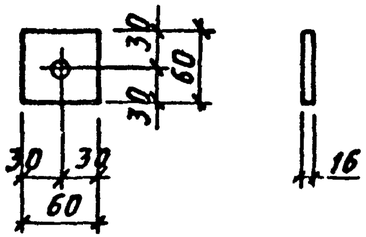

1-1

Для СШ5; СШ10; СШ15

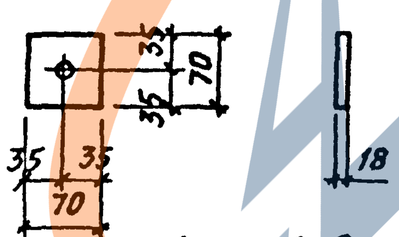

Указания о способах сварных соединений поз. 1 и 2 см. на листе 3.

Марка арматурн. элемента	Поз.	Наименование	Кол.	Масса ед., кг	Общая масса, кг
СШ1	1	Ф16 А III ℓ = 1370	1	2,1	2,7
	2	Полоса 55×12 ГОСТ 103-76* / ВСт3 пс6-1 ТУ14-1-3023-80	2	0,28	
СШ2	1	Ф18 А III ℓ = 1370	1	2,7	3,3
	2	Полоса 55×12 ГОСТ 103-76* / ВСт3 пс6-1 ТУ14-1-3023-80	2	0,28	
СШ3	1	Ф20 А III ℓ = 1360	1	3,3	4,0
	2	Полоса 55×14 ГОСТ 103-76* / ВСт3 пс6-1 ТУ14-1-3023-80	2	0,33	
СШ4	1	Ф22 А III ℓ = 1350	1	4,0	4,9
	2	Полоса 60×16 ГОСТ 103-76* / ВСт3 пс6-1 ТУ14-1-3023-80	2	0,45	
СШ5	1	Ф25 А III ℓ = 1350	1	5,1	6,5
	2	Полоса 70×18 ГОСТ 103-76* / ВСт3 пс6-1 ТУ14-1-3023-80	2	0,69	
СШ6	1	Ф16 А III ℓ = 2170	1	3,4	4,0
	2	Полоса 55×12 ГОСТ 103-76* / ВСт3 пс6-1 ТУ14-1-3023-80	2	0,28	
СШ7	1	Ф18 А III ℓ = 2170	1	4,3	4,9
	2	Полоса 55×12 ГОСТ 103-76* / ВСт3 пс6-1 ТУ14-1-3023-80	2	0,28	
СШ8	1	Ф20 А III ℓ = 2160	1	5,3	6,0
	2	Полоса 55×14 ГОСТ 103-76* / ВСт3 пс6-1 ТУ14-1-3023-80	2	0,33	
СШ9	1	Ф22 А III ℓ = 2160	1	6,3	7,2
	2	Полоса 60×16 ГОСТ 103-76* / ВСт3 пс6-1 ТУ14-1-3023-80	2	0,45	

Нач. ОТД	Бродский		
Н. контр.	Кудрявцевская		
Гл. конст.	Савранский		
Разраб.	Кудрявцевская		
Провер.	Кудрявцевская		
Исполн.	Тремль		

1.424.1-9.6С-169

Арматурный элемент СШ1... СШ15

Стадия	Лист	Листов
Р	1	3

ХАРЬКОВСКИЙ ПРОМСТРОЙНИИПРОЕКТ

Инв. № подл. | Подпись и дата | Взам. инв. №

Марка арматурн. элемента	Поз.	Наименование	Кол.	Масса ед., кг	Общая масса, кг
СШ 10	1	ф 25 А III ℓ = 2150	1	8,2	9,6
	2	Полоса 70×18 ГОСТ 103-76* / ВСт3пс6-1 ТУ14-1-3023-80	2	0,69	
СШ 11	1	ф 16 А III ℓ = 1860	1	2,9	3,5
	2	Полоса 55×12 ГОСТ 103-76* / ВСт3пс6-1 ТУ14-1-3023-80	2	0,28	
СШ 12	1	ф 18 А III ℓ = 1860	1	3,7	4,3
	2	Полоса 55×12 ГОСТ 103-76* / ВСт3пс6-1 ТУ14-1-3023-80	2	0,28	
СШ 13	1	ф 20 А III ℓ = 1860	1	4,5	5,2
	2	Полоса 55×14 ГОСТ 103-76* / ВСт3пс6-1 ТУ14-1-3023-80	2	0,33	
СШ 14	1	ф 22 А III ℓ = 1860	1	5,5	6,4
	2	Полоса 60×1,6 ГОСТ 103-76* / ВСт3пс6-1 ТУ14-1-3023-80	2	0,45	
СШ 15	1	ф 25 А III ℓ = 1840	1	7,0	8,4
	2	Полоса 70×18 ГОСТ 103-76* / ВСт3пс6-1 ТУ14-1-3023-80	2	0,69	

1. Арматура класса А-III по ГОСТ 5781-82
2. Сварные соединения стержней поз. 1 с анкерными пластинами поз. 2 следует выполнять одним из следующих способов, предусмотренных ГОСТ 14098-85:

Т2-Рф – дуговая ручная сварка с малой механизацией под флюсом;

Т7-Ко – контактная сварка непрерывным оплавлением;

Т11-Мс – дуговая механизированная в CO_2 в отверстие.

1.424.1-9.6С-169

Лист 3

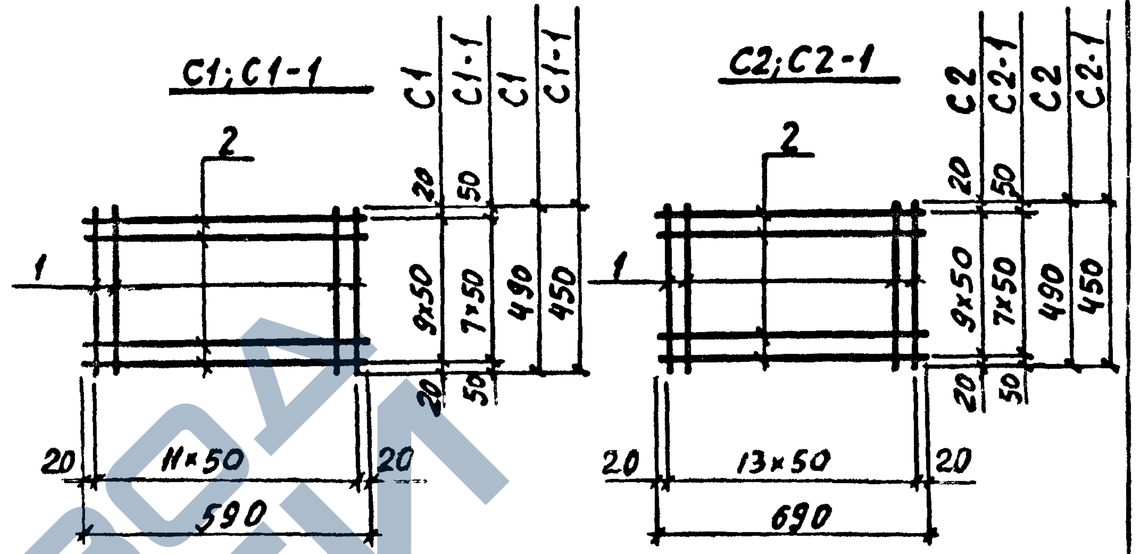

Марка сетки	Поз.	Наименование		Кол.	Масса ед., кг	Общая масса, кг
С1	1	ф 8 А I	ℓ = 490	12	0,19	4,6
	2	ф 8 А I	ℓ = 590	10	0,23	
С2	1	ф 8 А I	ℓ = 490	14	0,19	5,4
	2	ф 8 А I	ℓ = 690	10	0,27	
С1-1	1	ф 8 А I	ℓ = 450	12	0,18	4,5
	2	ф 8 А I	ℓ = 590	10	0,23	
С2-1	1	ф 8 А I	ℓ = 450	14	0,18	5,2
	2	ф 8 А I	ℓ = 690	10	0,27	

Арматура класса А I по ГОСТ 5781-82

Инв. № подл. | Подпись и дата | Взам. инв. №

Нач. отд.	Бродский	
Н. контр.	Кудричевская	
Гл. констр.	Савранский	
Разраб.	Кудричевская	
Провер.	Тремль	
Исполн.	Кудричевская	

1.424.1-9.6С-170

Сетка С1; С2; С1-1; С2-1

Стадия	Лист	Листов
Р		1

ХАРЬКОВСКИЙ ПРОМСТРОЙНИИПРОЕКТ

С3; С3-1

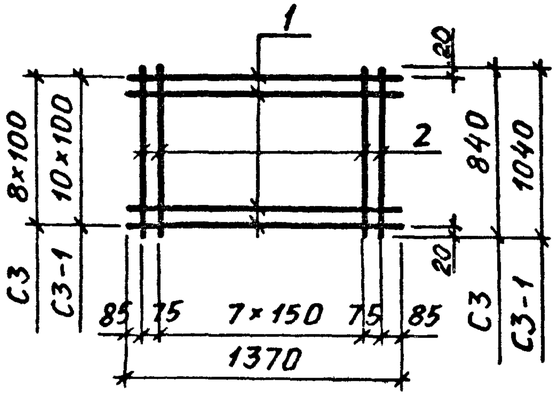

С3-2; С3-3

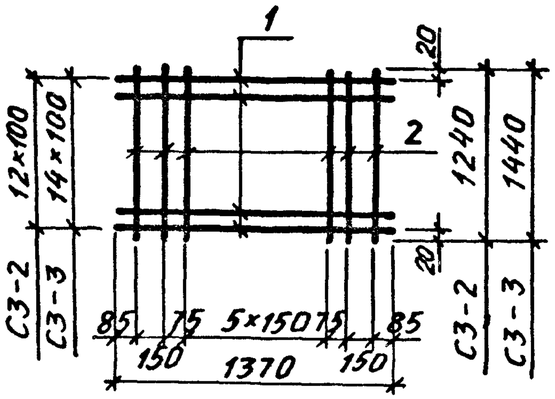

Марка сетки	Поз.	Наименование	Кол.	Масса ед., кг	Общая масса, кг
С3	1	Ф8А III ℓ= 1370	9	0,54	8,2
	2	Ф8А III ℓ= 840	10	0,33	
С3-1	1	Ф8А III ℓ= 1370	11	0,54	10,0
	2	Ф8А III ℓ= 1040	10	0,41	
С3-2	1	Ф8А III ℓ= 1370	13	0,54	11,9
	2	Ф8А III ℓ= 1240	10	0,49	
С3-3	1	Ф8А III ℓ= 1370	15	0,54	13,7
	2	Ф8А III ℓ= 1440	10	0,56	

Арматура класса А-III по ГОСТ 5781-82

Нач. отд.	Бродский		1.424.1-9.6С-171
Н. контр.	Кудричевская		
Гл. конст.	Савранский		Сетка С3; С3-1... С3-3
Разраб.	Кудричевская		Стадия Р; Лист; Листов 1
Провер.	Тремль		ХАРЬКОВСКИЙ ПРОМСТРОЙНИИПРОЕКТ
Исполн.	Кудричевская		

С4; С4-1

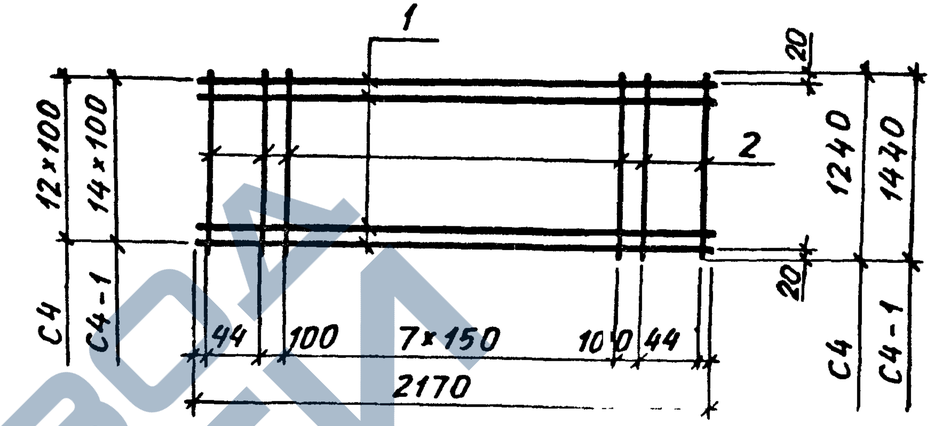

Марка сетки	Поз.	Наименование	Кол.	Масса ед., кг	Общая масса, кг
С4	1	Ф8А III ℓ= 2170	13	0,86	17,6
	2	Ф8А III ℓ= 1240	12	0,50	
С4-1	1	Ф8А III ℓ= 2170	15	0,86	20,1
	2	Ф8А III ℓ= 1440	12	0,57	

Арматура класса А-III по ГОСТ 5781-82

Инв. № подл. | Подпись и дата | Взам. инв. №

Нач. отд.	Бродский		1.424.1-9.6С-172
Н. контр.	Кудричевская		
Гл. конст.	Савранский		Сетка С4; С4-1
Разраб.	Кудричевская		Стадия Р; Лист; Листов 1
Провер.	Тремль		ХАРЬКОВСКИЙ ПРОМСТРОЙНИИПРОЕКТ
Исполн.	Кудричевская		

Ст 1... Ст 3

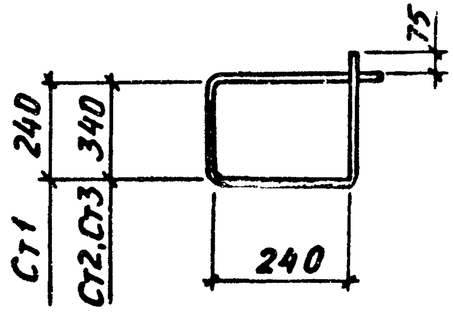

Ст 4; Ст 5

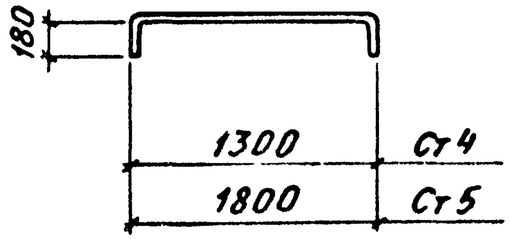

Ст 6; Ст 16; Ст 17

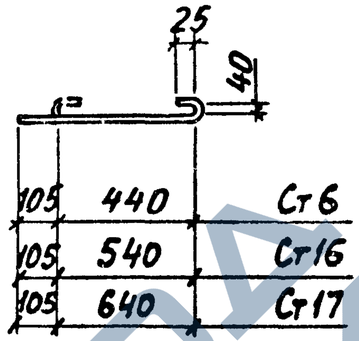

Ст 7... Ст 9; Ст 14; Ст 15

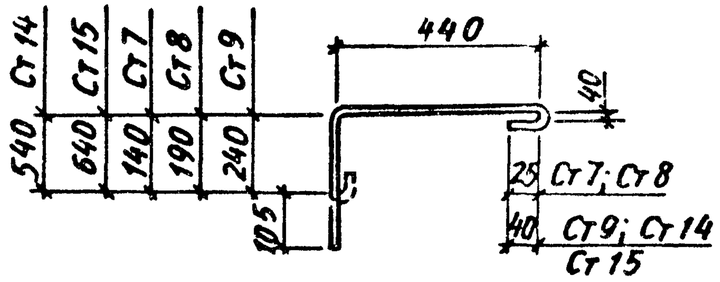

Ст 10... Ст 12

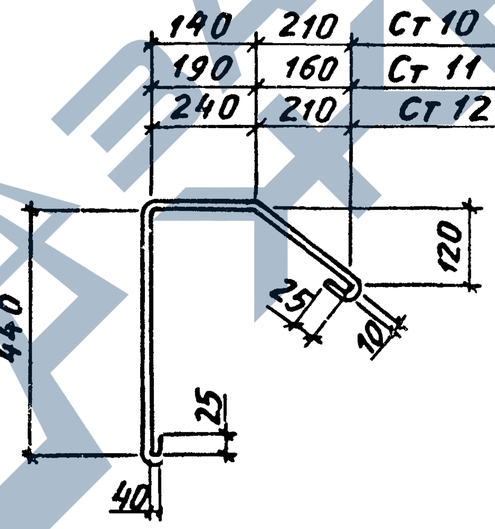

Ст 13

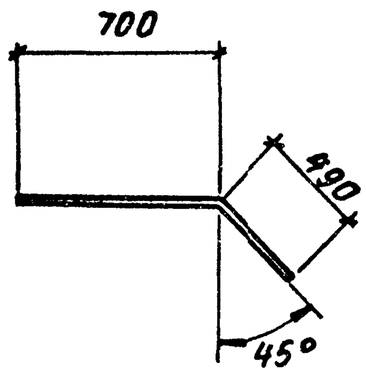

Марка стержня	Наименование		Масса ед., кг
Ст 1	ф6 AI	ℓ=1100	0,24
Ст 2	ф 5AI	ℓ=1300	0,28
Ст 3	ф8 AI	ℓ=1300	0,51
Ст 4	ф12AIII	ℓ=1460	1,30
Ст 5	ф12AIII	ℓ=1960	1,70
Ст 6	ф8 AI	ℓ= 600	0,24
Ст 7	ф8 AI	ℓ= 800	0,32
Ст 8	ф8 AI	ℓ= 860	0,34
Ст 9	ф8 AI	ℓ= 900	0,36
Ст 10	ф 3AI	ℓ=1000	0,40
Ст 11	ф 8AI	ℓ=1000	0,40
Ст 12	ф 8AI	ℓ=1100	0,44
Ст 13	ф 8 AIII	ℓ=1190	0,47
Ст 14	ф 8AI	ℓ=1200	0,41
Ст 15	ф 8AI	ℓ=1300	0,49
Ст 16	ф8 AI	ℓ= 750	0,30
Ст 17	ф8 AI	ℓ= 850	0,34

Арматура класса А-I и А-III по ГОСТ 5781-82

Нач. отд.	Бродский		
Н. контр.	Савранский		
Гл. конст.	Савранский		
Разраб.	Кудрявцевская		
Провер.	Кудрявцевская		
Исполн.	Копина		

1.424.1-9.6С-173

Стержни арматурные Ст 1... Ст 17

Стадия	Лист	Листов
Р		1

ХАРЬКОВСКИЙ ПРОМСТРОЙНИИПРОЕКТ

https://zavodjbi.com/

Примеры образования пространственного арматурного каркаса при помощи сварочных клещей для контактной точечной сварки

а) Приварка поперечных соединительных стержней к продольным стержням плоских каркасов

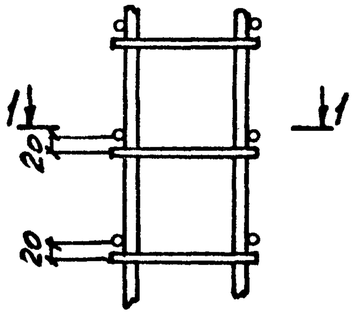

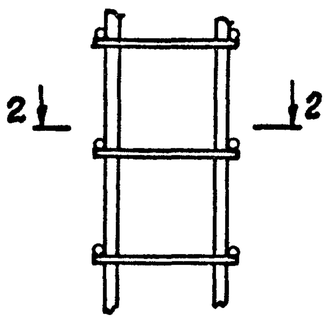

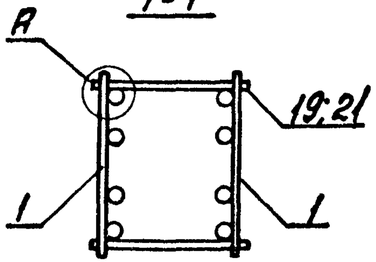

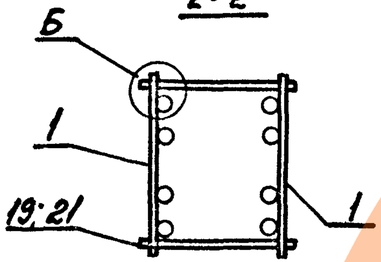

б) Приварка поперечных соединительных стержней к поперечным стержням плоских каркасов

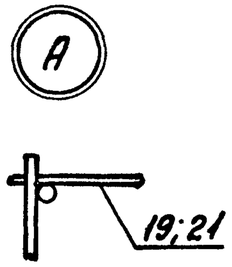

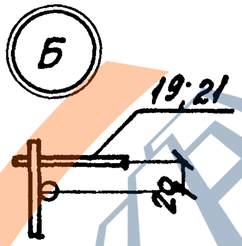

1. Общие указания по образованию пространственного арматурного каркаса см. п. 2.2. технических требований (докум. - ТТ).
2. На чертеже условно показано армирование ветви средней колонны.

Нач. отд.	Бродский		1.424.1-9.6С-174			
Н. контр.	Савранская					
Гл. констр.	Савранская					
Разраб.	Куприевская		Пример объединения плоских каркасов в пространственный	Стадия	Лист	Листов
Провер.	Савранская			Р	1	3
Исполн.	Копина			ХАРЬКОВСКИЙ ПРОМСТРОЙНИИПРОЕКТ		

Пример образования пространственного арматурного каркаса при помощи шпилек

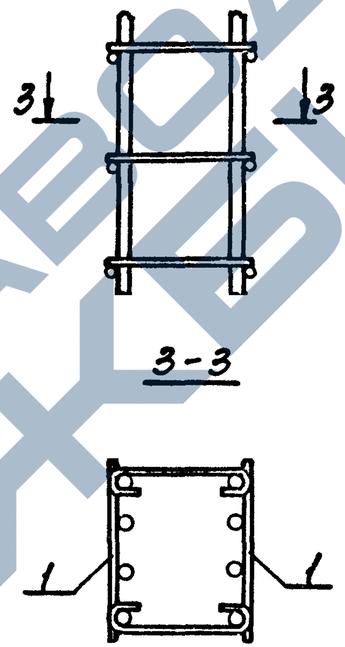

Шпильки заменяющие поз. 19; 21

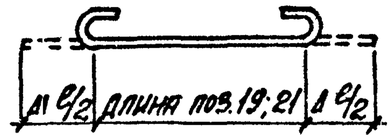

Таблица 1

Диаметр продольной арматуры плоского каркаса, мм	Добавка на длину двух крюков Δ ℓ, мм
20; 22; 25	150
28; 32	180
36	210

3. При образовании пространственного арматурного каркаса с помощью шпилек необходимо: стержни поз. 19 и 21 заменить шпильками, показанными на чертеже, диаметр и длина шпилек назначается по поз. 19, 21 с учетом добавки Δ ℓ на длину крюков по таблице 1.

Инв. № подл. | Подпись и дата | Взам. инв. №

Схема транспортирования пространственного каркаса

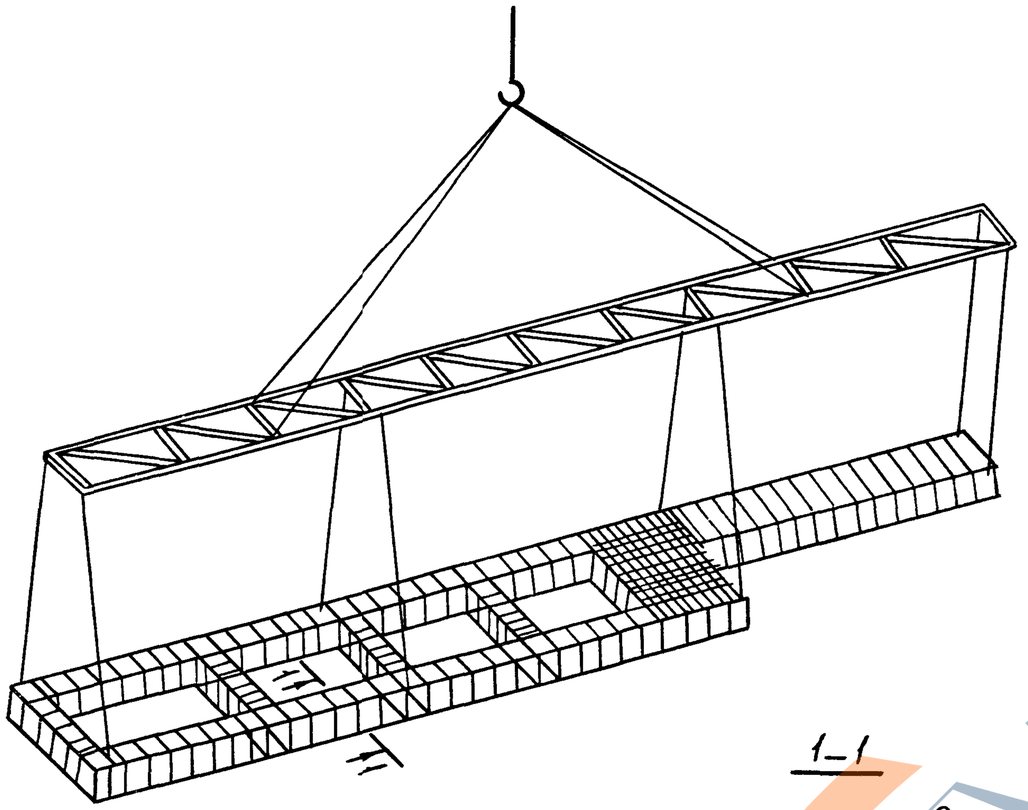

1–1

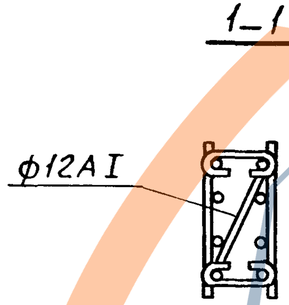

4. Связевые диагональные стержни устанавливаются для обеспечения жесткости ветви каркаса в случае образования пространственного каркаса при помощи шпилек (см лист 2)

Инв.№ подл. | Подпись и дата | Взам инв.№

ЗАВОДА ЖБИ