ТИПОВЫЕ СТРОИТЕЛЬНЫЕ КОНСТРУКЦИИ, ИЗДЕЛИЯ И УЗЛЫ

СЕРИЯ 1.020-1/87

КОНСТРУКЦИИ КАРКАСА МЕЖВИДОВОГО ПРИМЕНЕНИЯ ДЛЯ МНОГОЭТАЖНЫХ ОБЩЕСТВЕННЫХ ЗДАНИЙ, ПРОИЗВОДСТВЕННЫХ И ВСПОМОГАТЕЛЬНЫХ ЗДАНИЙ ПРОМЫШЛЕННЫХ ПРЕДПРИЯТИЙ

ВЫПУСК 2-1

КОЛОННЫ ДЛЯ ЗДАНИЙ С ВЫСОТОЙ ЭТАЖА 3,3 М

РАБОЧИЕ ЧЕРТЕЖИ

Вх. 32830 л.1/138

https://stavrodjel.com/

ТИПОВЫЕ СТРОИТЕЛЬНЫЕ КОНСТРУКЦИИ, ИЗДЕЛИЯ И УЗЛЫ

СЕРИЯ 1.020-1/87

КОНСТРУКЦИИ КАРКАСА МЕЖВИДОВОГО ПРИМЕНЕНИЯ ДЛЯ МНОГОЭТАЖНЫХ ОБЩЕСТВЕННЫХ ЗДАНИЙ,ПРОИЗВОДСТВЕННЫХ И ВСПОМОГАТЕЛЬНЫХ ЗДАНИЙ ПРОМЫШЛЕННЫХ ПРЕДПРИЯТИЙ

ВЫПУСК 2-1

КОЛОННЫ ДЛЯ ЗДАНИЙ С ВЫСОТОЙ ЭТАЖА 3,3 М

РАБОЧИЕ ЧЕРТЕЖИ

РАЗРАБОТАНЫ
КИЕВЗНИИЭП

ЗАМ.ДИРЕКТОРА ИНСТИТУТА Л.ДМИТРИЕВ
НАЧАЛЬНИК ОТДЕЛА С ГОРОХОВ
ГЛ.ИНЖЕНЕР ПРОЕКТА В СИТНИК

ЦНИИЭП ТБЗ И ТК

ДИРЕКТОР ИНСТИТУТА В.ЛЕПСКИЙ
НАЧАЛЬНИК ОТДЕЛА Б.ВОЛЬЕНСКИЙ
ГЛ.ИНЖЕНЕР ПРОЕКТА С.ШАЦ

НИИЖБ ГОССТРОЯ СССР

ДИРЕКТОР ИНСТИТУТА Р.СЕРЫХ
НАЧАЛЬНИК ОТДЕЛА В.КЛЕВЦОВ
НАЧАЛЬНИК ЛАБОРАТОРИИ Н.КОРОВИН
СТ.НАУЧНЫЙ СОТРУДНИК А.ВАСИЛЬЕВ

ЦНИИПРОМЗДАНИЙ

ГЛ.ИНЖЕНЕР ИНСТИТУТА В.ГРАНЕВ
НАЧАЛЬНИК ОТДЕЛА З.КОДЫШ

УТВЕРЖДЕНЫ
ГОССТРОЕМ СССР
ПРОТОКОЛ ОТ 12.12.90г.№АЧ-15

Вх. 32833 л.2

ОБОЗНАЧЕНИЕ ДОКУМЕНТА	НАИМЕНОВАНИЕ	СТР
1020-1/87 2-1	СОДЕРЖАНИЕ	2
1020-1/87 2-1 ТО	ТЕХНИЧЕСКОЕ ОПИСАНИЕ	7
1020-1/87 2-1 К001	КОЛОННА 1КВД 33-1.23,1КВД 33-2.23	10
	ОПАЛУБОЧНЫЙ ЧЕРТЕЖ	
1020-1/87 2-1 К002	КОЛОННА 1КВО 33-123,1КВО 33-2.23	11
	ОПАЛУБОЧНЫЙ ЧЕРТЕЖ	
1020-1/87 2-1 К003	КОЛОННА 1КВ 33-26	12
	ОПАЛУБОЧНЫЙ ЧЕРТЕЖ	
1020-1/87 2-1 К004	КОЛОННА 2КВД 33-123,2КВД 33-2.23	13
	ОПАЛУБОЧНЫЙ ЧЕРТЕЖ	
1020-1/87 2-1 К005	КОЛОННА 2КВО 33-123,2КВО 33-2.23	14
	ОПАЛУБОЧНЫЙ ЧЕРТЕЖ	
1020-1/87 2-1 К006	КОЛОННА 2КВ 33-23	15
	ОПАЛУБОЧНЫЙ ЧЕРТЕЖ	
1020-1/87 2-1 К007	КОЛОННА 3КВД 33-123,3КВД 33-2.26	16
	ОПАЛУБОЧНЫЙ ЧЕРТЕЖ	
1020-1/87 2-1 К008	КОЛОННА 3КВО 33-1.23,3КВО 33-2.23	17
	ОПАЛУБОЧНЫЙ ЧЕРТЕЖ	
1020-1/87 2-1 К009	КОЛОННА 3КВ 33-23	18
	ОПАЛУБОЧНЫЙ ЧЕРТЕЖ	
1020-1/87 2-1 К010	КОЛОННА 1КСД 33-133,1КСД 33-1.40,1КСД 33-145,	19
	1КСД 33-2 33,1КСД 33-2.40,1КСД 33-2.45	
	ОПАЛУБОЧНЫЙ ЧЕРТЕЖ	

ОПЕРАТОР СИСТЕМЫ

САПР КиевЗНИИЭП

ВЗАМ. ИНВ № | ПОДПИСЬ И ДАТА | ИНВ № ПОДЛ.

НАЧОТД	ГОРБОВ	
НАЧОТР	СИТНИК	
ГИП	СИТНИК	
ПРОВЕРИЛ	МОЛОДЦОВА	
СТАР.	ДУРАЛЬЧИ	

1.020-1/87.2-1

СОДЕРЖАНИЕ

СТАДИЯ	ЛИСТ	ЛИСТОВ
Р	1	10

КиевЗНИИЭП

ФОРМАТ А4

ОБОЗНАЧЕНИЕ ДОКУМЕНТА	НАИМЕНОВАНИЕ	СТР.
1020-1/87.2-1 К011	КОЛОННА 1КСО 33-133,1КСО 33-1.40,1КСО 33-1.45,	20
	1КСО 33-2.33,1КСО 33-2 40,1КСО 33-2.45	
	ОПАЛУБОЧНЫЙ ЧЕРТЕЖ	
1020-1/87.2-1 К012	КОЛОННА 1КС 33-33, 1КС 33-40, 1КС 33-45	21
	ОПАЛУБОЧНЫЙ ЧЕРТЕЖ	
1.020-1/87.2-1 К013	КОЛОННА 3КСД 33-1.23,3КСД 33-1.26,3КСД 33-1.33,	22
	3КСД 33-1.37,3КСД 33-1.42,3КСД 33-1.45	
	ОПАЛУБОЧНЫЙ ЧЕРТЕЖ	
1.020-1/87.2-1 К014	КОЛОННА 3КСД 33-2.33,3КСД 33-2.40,3КСД 33-2.45	23
	ОПАЛУБОЧНЫЙ ЧЕРТЕЖ	
1020-1/87.2-1 К015	КОЛОННА 3КСО 33-123,3КСО 33-1.26,3КСО 33-1.33,	24
	3КСО 33-1.34,3КСО 33-2.26,3КСО 33-2.33	
	ОПАЛУБОЧНЫЙ ЧЕРТЕЖ	
1020-1/87.2-1 К016	КОЛОННА 3КС 33-23, 3КС 33-26,	25
	3КС 33-33, 3КС 33-34	
	ОПАЛУБОЧНЫЙ ЧЕРТЕЖ	
1020-1/87.2-1 К017	КОЛОННА 1КНД 33-133,1КНД 33-1 40,1КНД 33-1.45,	26
	1КНД 33-2 33,1КНД 33-2 40,1КНД 33-2 45	
	ОПАЛУБОЧНЫЙ ЧЕРТЕЖ	
1020-1/87.2-1 К018	КОЛОННА 1КНД 33-148,1КНД 33-2 48,1КНД 33-2 54	27
	ОПАЛУБОЧНЫЙ ЧЕРТЕЖ	
1.020-1/87.2-1 К019	КОЛОННА 1КНО 33-133,1КНО 33-1.40,1КНО 33-1.45,	28
	1КНО 33-2 33,1КНО 33-2 40,1КНО 33-2.45	
	ОПАЛУБОЧНЫЙ ЧЕРТЕЖ	
1020-1/87.2-1 К020	КОЛОННА 1КНО 33-148,1КНО 33-2 48,1КНО 33-2.54	29
	ОПАЛУБОЧНЫЙ ЧЕРТЕЖ	

ОПЕРАТОР СИСТЕМЫ

САПР КиевЗНИИЭП

ВЗАМ. ИНВ № | ПОДПИСЬ И ДАТА | ИНВ № ПОДЛ.

Вх. 32833 л.3

1.020-1/87.2-1

ЛИСТ 2

ФОРМАТ А4

ЗАВОД ЖЕЛЕЗИ

ОБОЗНАЧЕНИЕ ДОКУМЕНТА	НАИМЕНОВАНИЕ	СТР.
1020-1/87.2-1 К021	КОЛОННА 1КН 33-33,1КН 33-40,1КН 33-45	30
	ОПАЛУБОЧНЫЙ ЧЕРТЕЖ	
1.020-1/87.2-1 К022	КОЛОННА 1КН 33-48	31
	ОПАЛУБОЧНЫЙ ЧЕРТЕЖ	
1020-1/87.2-1 К023	КОЛОННА 2КНД 33(20)-1.23,2КНД 33(20)-1.26,	32
	2КНД 33(20)-2.33	
	ОПАЛУБОЧНЫЙ ЧЕРТЕЖ	
1020-1/87.2-1 К024	КОЛОННА 2КНД 33(20)-2.33/40	33
	ОПАЛУБОЧНЫЙ ЧЕРТЕЖ	
1020-1/87.2-1 К025	КОЛОННА 2КНО 33(20)-1.23,2КНО 33(20)-2.26,	34
	2КНО 33(20)-2.33	
	ОПАЛУБОЧНЫЙ ЧЕРТЕЖ	
1020-1/87.2-1 К026	КОЛОННА 2КН 33(20)-23,2КН 33(20)-26,	35
	2КН 33(20)-33	
	ОПАЛУБОЧНЫЙ ЧЕРТЕЖ	
1.020-1/87 2-1 К027	КОЛОННА 3КНД 33-1.23,3КНД 33-1.26,	36
	3КНД 33-1.33,3КНД 33-2.33	
	ОПАЛУБОЧНЫЙ ЧЕРТЕЖ	
1020-1/87 2-1 К028	КОЛОННА 3КНД 33-1.33/37, 3КНД 33-2.33/40	37
	ОПАЛУБОЧНЫЙ ЧЕРТЕЖ	
1020-1/87.2-1 К029	КОЛОННА 3КНД 33-1.33/40,3КНД 33-1.37/46,3КНД 33-1.42/49,	38
	3КНД 33-1.45/54,3КНД 33-2.33/48,3КНД 33-2.40/54	
	ОПАЛУБОЧНЫЙ ЧЕРТЕЖ	
1020-1/87 2-1 К030	КОЛОННА 3КНД 33-159, 3КНД 33-2.59	39
	ОПАЛУБОЧНЫЙ ЧЕРТЕЖ	

ОПЕРАТОР СИСТЕМЫ
САПР КиевЗНИИЭП
ВЗАМ. ИНВ. № | ПОДПИСЬ И ДАТА | ИНВ. № ПОДЛ.

ФОРМАТ А4

ОБОЗНАЧЕНИЕ ДОКУМЕНТА	НАИМЕНОВАНИЕ	СТР.
1.020-1/87.2-1 К031	КОЛОННА 3КНО 33-1.23,3КНО 33-1.26,3КНО 33-1.33,	40
	3КНО 33-2.26,3КНО 33-2.33	
	ОПАЛУБОЧНЫЙ ЧЕРТЕЖ	
1.020-1/87.2-1 К032	КОЛОННА 3КНО 33-1.33/35, 3КНО 33-1.34/38,	41
	3КНО 33-1.42/44, 3КНО 33-2.34/39	
	ОПАЛУБОЧНЫЙ ЧЕРТЕЖ	
1020-1/87.2-1 К033	КОЛОННА 3КНО 33-1.35/41, 3КНО 33-2.34/44, 3КНО 33-2.40/49	42
	ОПАЛУБОЧНЫЙ ЧЕРТЕЖ	
1.020-1/87.2-1 К034	КОЛОННА 3КН 33-23,3КН 33-26,3КН 33-33	43
	ОПАЛУБОЧНЫЙ ЧЕРТЕЖ	
1020-1/87.2-1 К035	КОЛОННА 3КН 33-33/35, 3КН 33-34/38	44
	ОПАЛУБОЧНЫЙ ЧЕРТЕЖ	
1.020-1/87.2-1 К036	КОЛОННА 3КН 33-34/39	45
	ОПАЛУБОЧНЫЙ ЧЕРТЕЖ	
1.020-1/87.2-1 К037	КОЛОННА 3КН 33-35/41	46
	ОПАЛУБОЧНЫЙ ЧЕРТЕЖ	
1.020-1/87.2-1 К038	КОЛОННА 3КН 33-34/44	47
	ОПАЛУБОЧНЫЙ ЧЕРТЕЖ	
1.020-1/87 2-1 К039	КОЛОННА 3КН 33-42/44	48
	ОПАЛУБОЧНЫЙ ЧЕРТЕЖ	
1020-1/87.2-1 К040	КОЛОННА 3КН 33-40/49	49
	ОПАЛУБОЧНЫЙ ЧЕРТЕЖ	
1.020-1/87.2-1 К041	КОЛОННА 1КБД 33-1.23,3КБД 33-2.23	50
	ОПАЛУБОЧНЫЙ ЧЕРТЕЖ	
1020-1/87 2-1 К042	КОЛОННА 1КБО 33-1 23,1КБО 33-2.23	51
	ОПАЛУБОЧНЫЙ ЧЕРТЕЖ	

ОПЕРАТОР СИСТЕМЫ
САПР КиевЗНИИЭП
ВЗАМ. ИНВ. № | ПОДПИСЬ И ДАТА | ИНВ. № ПОДЛ.

Вх. 32833 л.4

ФОРМАТ А4

ЗАВОД ЖЕЛЕЗОБЕТОННЫХ ИЗДЕЛИЙ

ОБОЗНАЧЕНИЕ ДОКУМЕНТА	НАИМЕНОВАНИЕ	СТР.
1.020-1/87.2-1 К043	КОЛОННА 1КБ 33-23	52
	ОПАЛУБОЧНЫЙ ЧЕРТЕЖ	
1.020-1/87.2-1 К044	КОЛОННА 2КБД 33-1.23,2КБД 33-2.23	53
	ОПАЛУБОЧНЫЙ ЧЕРТЕЖ	
1.020-1/87.2-1 К045	КОЛОННА 2КБО 33-1.23,2КБО 33-2.23	54
	ОПАЛУБОЧНЫЙ ЧЕРТЕЖ	
1.020-1/87.2-1 К046	КОЛОННА 2КБ 33-23	55
	ОПАЛУБОЧНЫЙ ЧЕРТЕЖ	
1.020-1/87.2-1 К047	КОЛОННА 3КБД 33-1.23,3КБД 33-2.26	56
	ОПАЛУБОЧНЫЙ ЧЕРТЕЖ	
1.020-1/87.2-1 К048	КОЛОННА 3КБО 33-1.23,3КБО 33-2.23	57
	ОПАЛУБОЧНЫЙ ЧЕРТЕЖ	
1.020-1/87.2-1 К049	КОЛОННА 3КБ 33-23,3КБ 33-26	58
	ОПАЛУБОЧНЫЙ ЧЕРТЕЖ	
1.020-1/87.2-1 К050	КОЛОННА 2КБД 33(20)-1.23,2КБД 33(20)-2.23	59
	ОПАЛУБОЧНЫЙ ЧЕРТЕЖ	
1.020-1/87.2-1 К051	КОЛОННА 2КБО 33(20)-1.23,2КБО 33(20)-2.23	60
	ОПАЛУБОЧНЫЙ ЧЕРТЕЖ	
1.020-1/87.2-1 К052	КОЛОННА 2КБ 33(20)-23	61
	ОПАЛУБОЧНЫЙ ЧЕРТЕЖ	
1.020-1/87.2-1 К053	КОЛОННА 2КНД 42(30)-1.22,2КНД 42(30)-1.25,	62
	2КНД 42(30)-2.32	
	ОПАЛУБОЧНЫЙ ЧЕРТЕЖ	
1.020-1/87.2-1 К054	КОЛОННА 2КНД 42(30)-2.32/40	63
	ОПАЛУБОЧНЫЙ ЧЕРТЕЖ	

ОПЕРАТОР СИСТЕМЫ

САПР КиевЗНИИЭП

ВЗАМ. ИНВ. № | ПОДПИСЬ И ДАТА | ИНВ. № ПОДЛ.

ФОРМАТ А4

ОБОЗНАЧЕНИЕ ДОКУМЕНТА	НАИМЕНОВАНИЕ	СТР.
1.020-1/87.2-1 К055	КОЛОННА 2КНО 42(30)-1.22,2КНО 42(30)-2.25,	64
	2КНО 42(30)-2.32	
	ОПАЛУБОЧНЫЙ ЧЕРТЕЖ	
1.020-1/87.2-1 К056	КОЛОННА 2КН 42(30)-22,2КН 42(30)-25,	65
	2КН 42(30)-32	
	ОПАЛУБОЧНЫЙ ЧЕРТЕЖ	
1.020-1/87.2-1 К057	КОЛОННА 1КНД 33(30)-1.23,1КНД 33(30)-1.26,	66
	1КНД 33(30)-1.33,1КНД 33(30)-2.33	
	ОПАЛУБОЧНЫЙ ЧЕРТЕЖ	
1.020-1/87.2-1 К058	КОЛОННА 1КНД 33(30)-137,1КНД 33(30)-1.40,	67
	1КНД 33(30)-1.46, 1КНД 33(30)-1.49	
	ОПАЛУБОЧНЫЙ ЧЕРТЕЖ	
1.020-1/87.2-1 К059	КОЛОННА 1КНД 33(30)-2.40,1КНД 33(30)-2.48,	68
	1КНД 33(30)-2.54, 1КНД 33(30)-2.59	
	ОПАЛУБОЧНЫЙ ЧЕРТЕЖ	
1.020-1/87.2-1 К060	КОЛОННА 1КНО 33(30)-1.23,1КНО 33(30)-1.26,	69
	1КНО 33(30)-1.33,1КНО 33(30)-2.26,	
	1КНО 33(30)-2.33	
	ОПАЛУБОЧНЫЙ ЧЕРТЕЖ	
1.020-1/87.2-1 К061	КОЛОННА 1КНО 33(30)-1.35,1КНО 33(30)-1.38,	70
	1КНО 33(30)-2.39,1КНО 33(30)-2.44,	
	1КНО 33(30)-2.49	
	ОПАЛУБОЧНЫЙ ЧЕРТЕЖ	
1.020-1/87.2-1 К062	КОЛОННА 1КН 33(30)-23,1КН 33(30)-26	71
	1КН 33(30)-33	
	ОПАЛУБОЧНЫЙ ЧЕРТЕЖ	

ОПЕРАТОР СИСТЕМЫ

САПР КиевЗНИИЭП

ВЗАМ. ИНВ. № | ПОДПИСЬ И ДАТА | ИНВ. № ПОДЛ.

Вх. 32833 л.5

ФОРМАТ А4

ЗАВОД ЖЕЛЕЗОБЕТОНОВ

ОБОЗНАЧЕНИЕ ДОКУМЕНТА	НАИМЕНОВАНИЕ	СТР.
1020-1/87 2-1 К063	КОЛОННА 1КН 33(30)-35, 1КН 33(30)-38,	72
	1КН 33(30)-39, 1КН 33(30)-44,	
	1КН 33(30)-49	
	ОПАЛУБОЧНЫЙ ЧЕРТЕЖ	
1020-1/87 2-1 К064	КОЛОННА 2КНД 33(30)-1.23, 2КНД 33(30)-1.26,	73
	2КНД 33(30)-1.33, 2КНД 33(30)-2.33	
	ОПАЛУБОЧНЫЙ ЧЕРТЕЖ	
1020-1/87 2-1 К065	КОЛОННА 2КНД 33(30)-1.33/37, 2КНД 33(30)-2.33/40	74
	ОПАЛУБОЧНЫЙ ЧЕРТЕЖ	
1020-1/87 2-1 К066	КОЛОННА 2КНД 33(30)-1.37/40, 2КНД 33(30)-1.42/46,	75
	2КНД 33(30)-1.45/49, 2КНД 33(30)-1.50/54	
	ОПАЛУБОЧНЫЙ ЧЕРТЕЖ	
1020-1/87 2-1 К067	КОЛОННА 2КНД 33(30)-2.41/48, 2КНД 33(30)-2.47/54	76
	2КНД 33(30)-2.59	
	ОПАЛУБОЧНЫЙ ЧЕРТЕЖ	
1020-1/87.2-1 К068	КОЛОННА 2КНО 33(30)-1.23, 2КНО 33(30)-1.26,	77
	2КНО 33(30)-1.33, 2КНО 33(30)-2.26,	
	2КНО 33(30)-2.33	
	ОПАЛУБОЧНЫЙ ЧЕРТЕЖ	78
1020-1/87 2-1 К069	КОЛОННА 2КНО 33(30)-1.33/35, 2КНО 33(30)-1.34/38,	
	2КНО 33(30)-2.34/39	
	ОПАЛУБОЧНЫЙ ЧЕРТЕЖ	79
1020-1/87 2-1 К070	КОЛОННА 2КНО 33(30)-1.38/41, 2КНО 33(30)-2.38/44,	
	2КНО 33(30)-2.45/49	
	ОПАЛУБОЧНЫЙ ЧЕРТЕЖ	

ОПЕРАТОР СИСТЕМЫ

САПР КиевЗНИИЭП

ВЗАМ ИНВ № | ПОДПИСЬ И ДАТА | ИНВ № ПОДЛ

1.020-1/87.2-1 | ЛИСТ 7

ФОРМАТ А4

ОБОЗНАЧЕНИЕ ДОКУМЕНТА	НАИМЕНОВАНИЕ	СТР.
1.020-1/87.2-1 К071	КОЛОННА 2КН 33(30)-23, 2КН 33(30)-26,	80
	2КН 33(30)-33	
	ОПАЛУБОЧНЫЙ ЧЕРТЕЖ	
1.020-1/87 2-1 К072	КОЛОННА 2КН 33(30)-33/35, 2КН 33(30)-34/38,	81
	2КН 33(30)-34/39	
	ОПАЛУБОЧНЫЙ ЧЕРТЕЖ	
1.020-1/87.2-1 К073	КОЛОННА 2КН 33(30)-38/41, 2КН 33(30)-38/44	82
	ОПАЛУБОЧНЫЙ ЧЕРТЕЖ	
1.020-1/87 2-1 К074	КОЛОННА 2КН 33(30)-45/49	83
	ОПАЛУБОЧНЫЙ ЧЕРТЕЖ	
1.020-1/87 2-1 К075	КОЛОННА 3КНД 33(30)-1.23, 3КНД 33(30)-1.26,	84
	3КНД 33(30)-1.33, 3КНД 33(30)-2.33	
	ОПАЛУБОЧНЫЙ ЧЕРТЕЖ	
1.020-1/87 2-1 К076	КОЛОННА 3КНД 33(30)-1.33/37, 3КНД 33(30)-2.33/40	85
	ОПАЛУБОЧНЫЙ ЧЕРТЕЖ	
1.020-1/87 2-1 К077	КОЛОННА 3КНД 33(30)-1.33/40, 3КНД 33(30)-1.37/46,	86
	3КНД 33(30)-1.42/49, 3КНД 33(30)-1.45/54,	
	3КНД 33(30)-2.33/48, 3КНД 33(30)-2.40/54	
	ОПАЛУБОЧНЫЙ ЧЕРТЕЖ	
1.020-1/87 2-1 К078	КОЛОННА 3КНД 33(30)-1.59, 3КНД 33(30)-2.59	87
	ОПАЛУБОЧНЫЙ ЧЕРТЕЖ	
1.020-1/87.2-1 К079	КОЛОННА 3КНО 33(30)-1.23, 3КНО 33(30)-1.26,	88
	3КНО 33(30)-1.33, 3КНО 33(30)-2.26,	
	3КНО 33(30)-2.33	
	ОПАЛУБОЧНЫЙ ЧЕРТЕЖ	

ОПЕРАТОР СИСТЕМЫ

САПР КиевЗНИИЭП

ВЗАМ ИНВ № | ПОДПИСЬ И ДАТА | ИНВ № ПОДЛ

Вх. 32833 л.6

1.020-1/87.2-1 | ЛИСТ 8

ФОРМАТ А4

ЗАВОД ЖЕЛЕЗОБЕТОНОВ

ОБОЗНАЧЕНИЕ ДОКУМЕНТА	НАИМЕНОВАНИЕ	СТР.
1020-1/87 2-1 К080	КОЛОННА 3КНО 33(30)-1.33/35, 3КНО33(30)-1.34/38,	89
	3КНО 33(30)-1.42/44, 3КНО33(30)-2.34/39	
	ОПАЛУБОЧНЫЙ ЧЕРТЕЖ	
1020-1/87 2-1 К081	КОЛОННА 3КНО 33(30)-1.35/41, 3КНО 33(30)-2.34/44,	90
	3КНО 33(30)-2.40/49	
	ОПАЛУБОЧНЫЙ ЧЕРТЕЖ	
1020-1/87.2-1 К082	КОЛОННА 3КН 33(30)-23,3КН 33(30)-26,	91
	3КН 33(30)-33	
	ОПАЛУБОЧНЫЙ ЧЕРТЕЖ	
1020-1/87 2-1 К083	КОЛОННА 3КН 33(30)-33/35, 3КН 33(30)-34/38,	92
	3КН 33(30)-34/39, 3КН 33(30)-42/44	
	ОПАЛУБОЧНЫЙ ЧЕРТЕЖ	
1020-1/87 2-1 К084	КОЛОННА 3КН 33(30)-35/41, 3КН 33(30)-34/44	93
	3КН 33(30)-40/49	
	ОПАЛУБОЧНЫЙ ЧЕРТЕЖ	
1020-1/87 2-1 К085	КОЛОННА 2КБД 33(30)-1.23,2КБД 33(30)-2 23	94
	ОПАЛУБОЧНЫЙ ЧЕРТЕЖ	
1.020-1/87 2-1 К086	КОЛОННА 2КБО 33(30)-1.23,2КБО 33(30)-2 23	95
	ОПАЛУБОЧНЫЙ ЧЕРТЕЖ	
1020-1/87 2-1 К087	КОЛОННА 2КБ 33(30)-23	96
	ОПАЛУБОЧНЫЙ ЧЕРТЕЖ	
1020-1/87 2-1 К088	КОЛОННА 3КБД 33(30)-123,3КБД33(30)-2 26	97
	ОПАЛУБОЧНЫЙ ЧЕРТЕЖ	
1020-1/87 2-1 К089	КОЛОННА 3КБО 33(30)123,3КБО 33(30)-2 23	98
	ОПАЛУБОЧНЫЙ ЧЕРТЕЖ	

САПР КиелЗНИИЭП

ОПЕРАТОР СИСТЕМЫ

ВЗАМ. ИНВ № | ПОДПИСЬ И ДАТА | ИНВ № ПОДЛ

ФОРМАТ А4

ОБОЗНАЧЕНИЕ ДОКУМЕНТА	НАИМЕНОВАНИЕ	СТР.
1020-1/87 2-1 К090	КОЛОННА 3КБ 33(30)-23,3КБ 33(30)-26	99
	ОПАЛУБОЧНЫЙ ЧЕРТЕЖ	
1020-1/87 2-1 К091	КОЛОННА 1КВД 24-1.23	100
	ОПАЛУБОЧНЫЙ ЧЕРТЕЖ	
1020-1/87.2-1 К092	КОЛОННА 1КВО 24-1.23	101
	ОПАЛУБОЧНЫЙ ЧЕРТЕЖ	
1020-1/87 2-1 РС	ВЕДОМОСТЬ РАСХОДА СТАЛИ НА ЭЛЕМЕНТ	102
1020-1/87.2-1 У	УЗЛЫ	131

ОПЕРАТОР СИСТЕМЫ

САПР КиелЗНИИЭП

ВЗАМ. ИНВ № | ПОДПИСЬ И ДАТА | ИНВ № ПОДЛ

Вх. 32833 л.7

ФОРМАТ А4

ЗАВОД ЖБИ

ОБЩИЕ ДАННЫЕ

Настоящий выпуск содержит рабочие чертежи железобетонных колонн сечением 400 х 400 мм для зданий с высотой этажа 3.3м.

В номенклатуру также включены колонны для зданий с техническим подпольем высотой 2 0м и подвальным помещением высотой 3.0м.

Номенклатура содержит следующие типы колонн:

- верхние (устанавливаемые в верхних этажах зданий);
- средние (устанавливаемые в средних этажах зданий);
- нижние (устанавливаемые в нижних этажах зданий);
- бесстыковые (устанавливаемые на всю высоту здания).

В соответствии с положением колонн в каркасе здания (при примыкании к стеновым панелям, лестничным клеткам и др.) предусмотрены:

- двухконсольные колонны;
- одноконсольные колонны.

Расчет колонн выполнен в соответствии со СНИП 2.03.01-84*

Колонны относятся к 3-ей категории трещиностойкости.

Предел огнестойкости колонн 2.5 часа по СНИП 2.01.02-85

МАРКИРОВКА КОЛОНН

В соответствии с ГОСТ 23009-78 принята следующая схема маркировки колонн:

①К②③ ④-⑤.⑥

где:

① - этажность колонны

К - наименование изделия-колонна

② - тип колонны в зависимости от ее положения по высоте здания

1.020-1/87.2-1 ТО			
Нач.отд.	Горохов		
Н.контр.	Ситник		
ГИП	Ситник		
Инженер	Молодцова		
Разраб.	Лукашук		

Техническое описание

Стадия	Лист	Листов
Р	1	5

КиевЗНИИЭП

Формат А4

Тип колонны	Верхняя	Средняя	Нижняя	Бесстыковая
Индекс марки	В	С	Н	Б

③ - тип колонны в зависимости от количества консолей

Тип колонны	Двухконсольн.	Одноконсольн.	Бесконсольн.
Индекс марки	Д	О	-

④ - высота этажа в дециметрах; в скобках указана высота I этажа, отличающаяся от типовой

⑤ - тип колонны по несущей способности консоли

Несущая способность консоли, тс	21.0	33.0	52.5 , 60.0
Индекс марки	1	2	3

⑥ - условная марка по типу армирования ствола колонны в пределах одного типоразмера

Пример: 2КНД 33(30)-2.3

2	- двухэтажная
К	- колонна
Н	- для нижних этажей зданий
Д	- двухконсольная
33(30)	- с высотой типового этажа 3.3м и подвалом 3.0м
2	- несущая способность консоли 33.0 тс
3	- условная несущая способность колонны

КОНСТРУКТИВНЫЕ ДАННЫЕ

Колонны армируются пространственными каркасами, состоящими из отдельных стержней, замкнутых хомутов, сеток косвенного армирования и закладных деталей.

Для выемки колонн из форм, а также строповки при транспортировке и монтаже предусмотрены строповочные отверстия D=50мм.

Номенклатура изделий предусматривает только основные типы

Вх. 32833 л.8

1.020-1/87.2-1 ТО

Лист 2

Формат А4

ЗАВЕДА ЖЕВА

колонн, имеющие закладные детали для крепления ригелей каркаса. Для крепления лестничных ригелей, диафрагм жесткости, поворотных ригелей, пристеночных и связевых плит в торцевых рядах, для крепления лестничных маршей и стеновых панелей устанавливаются дополнительные закладные детали. Примеры установки в колоннах дополнительных закладных деталей, предусматриваемых в конкретных проектах, приведены в выпусках 0-1,0-2,0-3.

Мероприятия по защите закладных деталей от коррозии должны быть указаны в конкретном проекте, в зависимости от условий эксплуатации зданий, согласно СНИП 3.04.03-85.

Технические требования по изготовлению и приемке колонн смотри в выпуске 0-7 "Указания по заводской технологии изготовления изделий".

Указания по монтажу колонн содержится в выпуске 0-8 "Указания по монтажу изделий каркаса".

Колонны применяются в зданиях с неагрессивной, слабо- и среднеагрессивной газовой средой. При применении колонн в условиях слабо- и среднеагрессивной газовой среды необходимо выполнить указания вып. 0-2. Перечень выпусков, входящих в серию 1020-1/87, приведен в выпуске 0-0.

СКЛАДИРОВАНИЕ КОЛОНН

Складирование колонн производить в зоне действия монтажного крана на спланированном и уплотненном основании в один ряд или штабель.

При укладке в один ряд высота подкладки должна составлять с учетом возможности кантовки колонны не менее 200 мм. Расстояние между колоннами должно составлять 40-50 см.

При укладке в штабель колонны должны опираться на прокладки высотой не менее 40 мм.

Высота штабеля должна быть не более 2 м.

Прокладки и подкладки должны располагаться под отверстиями, предназначенными для выемки колонн из форм.

При наличии четырех отверстий колонны укладывать на две

прокладки, размещая их посредине между двумя крайними отверстиями.

СХЕМА СКЛАДИРОВАНИЯ КОЛОНН

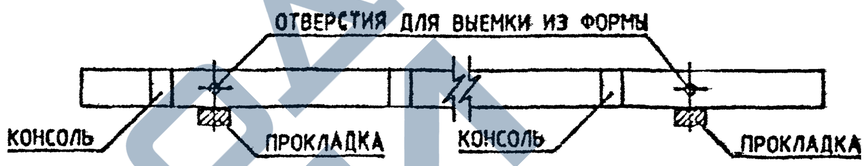

СТРОПОВКА КОЛОНН ПРИ РАЗГРУЗКЕ ТРАНСПОРТНЫХ СРЕДСТВ

Строповку колонн при разгрузке с транспортных средств производить с помощью балансирной траверсы и пальцевых захватов, пропускаемых в отверстия, служащие для выемки колонн из форм.

СХЕМА СТРОПОВКИ КОЛОНН ПРИ РАЗГРУЗКЕ И ПОГРУЗКЕ

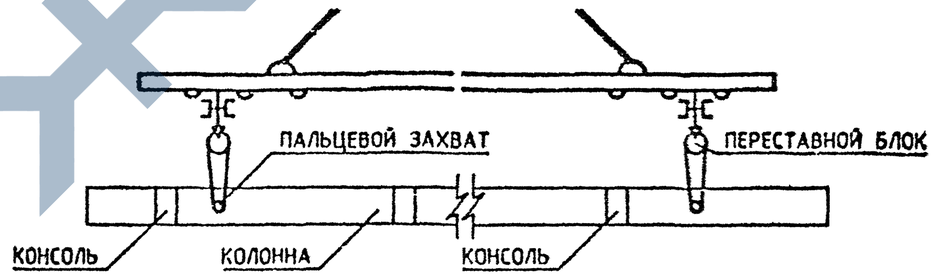

ТРАНСПОРТИРОВАНИЕ КОЛОНН

Перевозка колонн производится автомобильным транспортом на автопоездах с прицепами и полуприцепами общего назначения или специализированными, преимущественно в виде площадок с тягачами типа ЗИЛ-13081, КАМАЗ-5410, МАЗ-504А, КРАЗ-258. В зависимости от длины перевозимых колонн рекомендуется применять следующие автотранспортные средства.

Вх. 32833 л.9

Оператор системы САПР КиесЗНИИЭП
Взам. инв.№ | Подпись и дата | Инв.№ подл.

ДЛИНА КОЛОННЫ, ММ	МАРКИ ТРАНСПОРТНЫХ СРЕДСТВ
ДО 6000	КАМАЗ-5320, КРАЗ-257, ОДАЗ-885, УПЛО-906, ЗИЛ-130
6000 - 8400	ОДАЗ-9370, МАЗ-5245, МАЗ-5205
8400 - 12000	УПР-12, Б-12, УПР-1212, ПЛ-1212, УПЛ-1412
СВЫШЕ 12000	Б-18, ПК-202

В ПРОЦЕССЕ ТРАНСПОРТИРОВАНИЯ КОЛОННЫ ДОЛЖНЫ ОПИРАТЬСЯ НА ДЕРЕВЯННЫЕ ПРОКЛАДКИ ИЗ БРУСА ТОЛЩИНОЙ 200 ММ, РАСПОЛАГАЕМЫЕ В МЕСТАХ, УКАЗАННЫХ НА СХЕМЕ РАСПОЛОЖЕНИЯ ОПОР

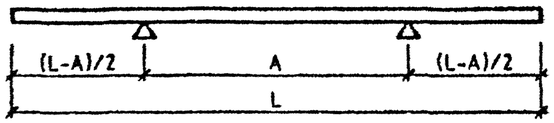

N°	L мм	A мм
1	2550	1550
2	3300	2300
3	4300	3000
4	4550	3150
5	5050	3250
6	5850	3450
7	5900	3500
8	6650	4100
9	7100	4250
10	7600	4400
11	7850	4500
12	9150	5300
13	9900	5800
14	10400	6050
15	10900	6100
16	11150	6300
17	11650	6850

ОПЕРАТОР СИСТЕМЫ
САПР КиеЗНИИЭП
ВЗАМ. ИНВ. №
ПОДПИСЬ И ДАТА
ИНВ. № ПОДЛ.

1.020-1/87.2-1 ТО

ЛИСТ 5

ФОРМАТ А4

ОПЕРАТОР СИСТЕМЫ
САПР КиеЗНИИЭП
ВЗАМ. ИНВ. №
ПОДПИСЬ И ДАТА
ИНВ. № ПОДЛ.

Вх. 32833 л. 10

ЛИСТ

ФОРМАТ А4

ЗАВОД ЖБИ

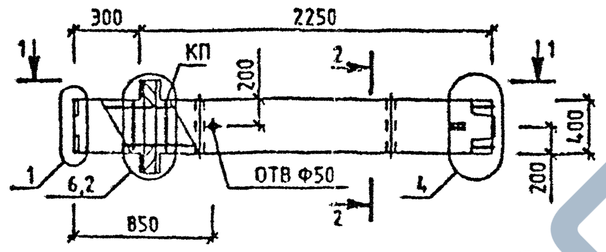

1-1

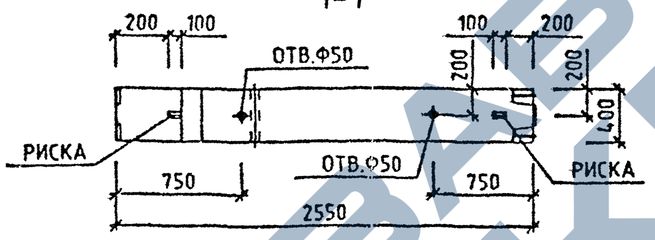

МАРКА КОЛОННЫ	МАССА Т	КЛАСС БЕТОНА	ОБЪЕМ БЕТОНА М3	РАСХОД СТАЛИ, КГ	МАРКА АРМ. ИЗДЕЛИЯ	КОЛ ШТ	ОБОЗНАЧЕНИЕ ДОКУМЕНТА 1.020-1/87.
1КВД 33-1.23	1.08	В25	0.43	57.2	КП-1	1	2-2 К001
1КВД 33-2.23	1.08	В25	0.43	61.86	КП-2	1	2-2 К001

2-2

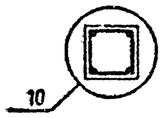

УЗЛЫ СМ. 1.020-1/87.2-1 У
ТЕХНИЧЕСКОЕ ОПИСАНИЕ СМ 1.020-1/87.2-1 ТО
ВЕДОМОСТЬ РАСХОДА СТАЛИ НА ЭЛЕМЕНТ СМ. 1.020-1/87.2-1 РС

Вх. 32833 л. 11

НАЧ.ОТД.	ГОРОХОВ		
Н.КОНТР.	СИТНИК		
ГИП	СИТНИК		
ПРОВЕРИЛ	МОЛОДЦОВА		
РАЗРАБ.	ЛУКАШУК		

1.020-1/87. 2-1 К001

КОЛОННА 1КВД 33- ОПАЛУБОЧНЫЙ ЧЕРТЕЖ

СТАДИЯ	ЛИСТ	ЛИСТОВ
Р		1

КиевЗНИИЭП

ЛУКАШУК
ОПЕРАТОР СИСТЕМЫ
САПР КиевЗНИИЭП

ВЗАМ. ИНВ.№
ПОДПИСЬ И ДАТА
ИНВ.№ ПОДЛ.

ФОРМАТ А3

https://stroyelja.com/

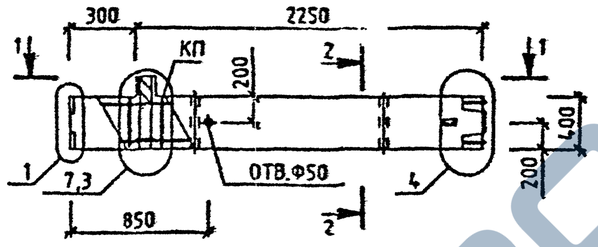

1-1

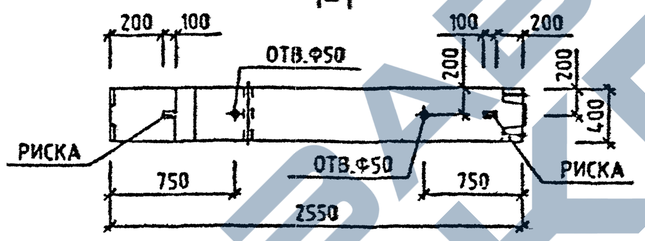

МАРКА КОЛОННЫ	МАССА Т	КЛАСС БЕТОНА	ОБЪЕМ БЕТОНА М3	РАСХОД СТАЛИ, КГ	МАРКА АРМ. ИЗДЕЛИЯ	КОЛ ШТ	ОБОЗНАЧЕНИЕ ДОКУМЕНТА 1.020-1/87.
1КВО 33-1.23	1.05	В25	0.42	51.45	КП-3	1	2-2 К002
1КВО 33-2.23	1.05	В25	0.42	55.05	КП-4	1	2-2 К002

2-2

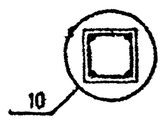

УЗЛЫ СМ. 1020-1/87.2-1 У
ТЕХНИЧЕСКОЕ ОПИСАНИЕ СМ. 1.020-1/87.2-1 ТО
ВЕДОМОСТЬ РАСХОДА СТАЛИ НА ЭЛЕМЕНТ СМ. 1.020-1/87.2-1 РС

Вх. 32833 л 12

НАЧОТД	ГОРОХОВ		
Н.КОНТР	СИТНИК		
ГИП	СИТНИК		
ПРОВЕРИЛ	МОЛОДЦОВА		
РАЗРАБ	ЛУКАШУК		

1.020-1/87. 2-1 К002

КОЛОННА 1КВО 33- ОПАЛУБОЧНЫЙ ЧЕРТЕЖ

СТАДИЯ	ЛИСТ	ЛИСТОВ
Р		1

КиевЗНИИЭП

ЛУКАШУК
ОПЕРАТОР СИСТЕМЫ
САПР КиевЗНИИЭП

ВЗАМ. ИНВ.№
ПОДПИСЬ И ДАТА
ИНВ.№ ПОДЛ.

ФОРМАТ А3

https://stroydok.com/

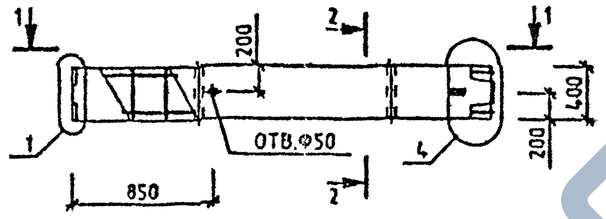

1-1

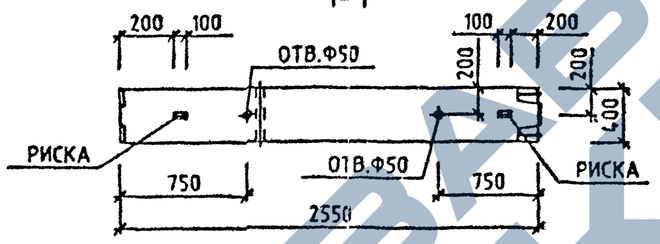

МАРКА КОЛОННЫ	МАССА Т	КЛАСС БЕТОНА	ОБЪЕМ БЕТОНА М3	РАСХОД СТАЛИ. КГ	МАРКА АРМ. ИЗДЕЛИЯ	КОЛ ШТ	ОБОЗНАЧЕНИЕ ДОКУМЕНТА 1.020-1/87.
1КВ 33-26	1.03	В30	0.41	46.93	КП-5	1	2-2 К003

2-2

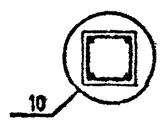

УЗЛЫ СМ. 1.020-1/87.2-1 У
ТЕХНИЧЕСКОЕ ОПИСАНИЕ СМ. 1.020-1/87.2-1 ТО
ВЕДОМОСТЬ РАСХОДА СТАЛИ НА ЭЛЕМЕНТ СМ. 1.020-1/87.2-1 РС

Вх. 32833 л.13

НАЧ.ОТД.	ГОРОХОВ		1.020-1/87. 2-1 К003
Н.КОНТР.	СИТНИК		КОЛОННА 1КВ 33-26 ОПАЛУБОЧНЫЙ ЧЕРТЕЖ
ГИП	СИТНИК		СТАДИЯ: Р; ЛИСТ: ; ЛИСТОВ: 1
ПРОВЕРИЛ	МОЛОДЦОВА		КиевЗНИИЭП
РАЗРАБ.	ЛУКАЩУК		

САПР КиевЗНИИЭП | ОПЕРАТОР СИСТЕМЫ | ЛУКАЩУК

ИНВ.№ ПОДЛ. | ПОДПИСЬ И ДАТА | ВЗАМ.ИНВ.№

ФОРМАТ А3

https://stroydjo.com/

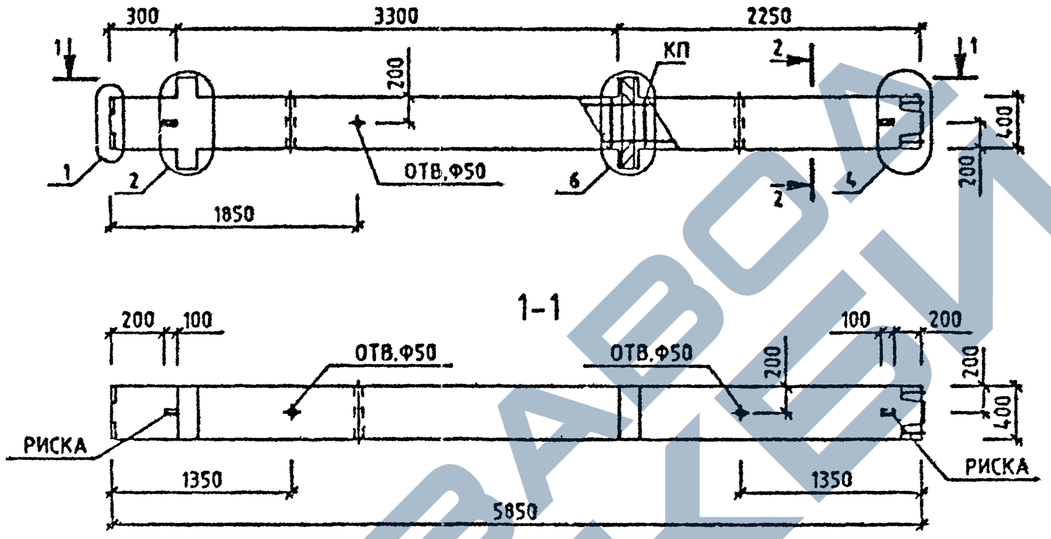

МАРКА КОЛОННЫ	МАССА Т	КЛАСС БЕТОНА	ОБЪЕМ БЕТОНА М3	РАСХОД СТАЛИ, КГ	МАРКА АРМ. ИЗДЕЛИЯ	КОЛ ШТ	ОБОЗНАЧЕНИЕ ДОКУМЕНТА 1.020-1/87.
2КВД 33-1.23	2.43	В25	0.97	109.34	КП-6	1	2-2 К004
2КВД 33-2.23	2.43	В25	0.97	118.71	КП-7	1	2-2 К004

2-2

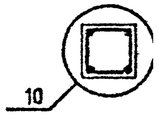

УЗЛЫ СМ. 1.020-1/87.2-1 У
ТЕХНИЧЕСКОЕ ОПИСАНИЕ СМ. 1.020-1/87.2-1 ТО
ВЕДОМОСТЬ РАСХОДА СТАЛИ НА ЭЛЕМЕНТ СМ. 1020-1/87.2-1 РС

Вх. 32833 л.14

НАЧ.ОТД	ГОРОХОВ		
Н.КОНТР	СИТНИК		
ГИП	СИТНИК		
ПРОВЕРИЛ	МОЛОДЦОВА		
РАЗРАБ.	ЛУКАШУК		

1.020-1/87. 2-1 К004

КОЛОННА 2КВД 33- ОПАЛУБОЧНЫЙ ЧЕРТЕЖ

СТАДИЯ	ЛИСТ	ЛИСТОВ
Р		1

КиевЗНИИЭП

ЛУКАШУК
ОПЕРАТОР СИСТЕМЫ
САПР КиевЗНИИЭП

ФОРМАТ А3

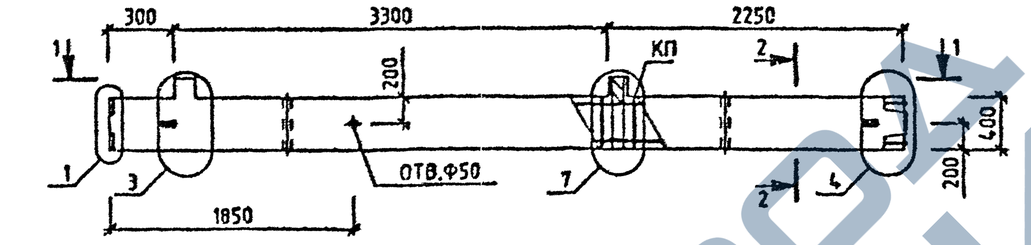

1-1

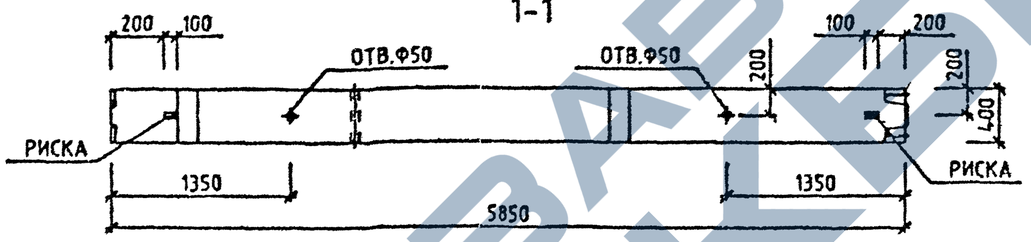

МАРКА КОЛОННЫ	МАССА Т	КЛАСС БЕТОНА	ОБЪЕМ БЕТОНА М3	РАСХОД СТАЛИ, КГ	МАРКА АРМ. ИЗДЕЛИЯ	КОЛ ШТ	ОБОЗНАЧЕНИЕ ДОКУМЕНТА 1.020-1/87.
2КВО 33-1.23	2.38	825	0.95	97.85	КП-8	1	2-2 К005
2КВО 33-2.23	2.38	825	0.95	105.05	КП-9	1	2-2 К005

2-2

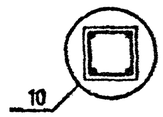

УЗЛЫ СМ. 1.020-1/87.2-1 У
ТЕХНИЧЕСКОЕ ОПИСАНИЕ СМ. 1.020-1/87.2-1 ТО.
ВЕДОМОСТЬ РАСХОДА СТАЛИ НА ЭЛЕМЕНТ СМ. 1.020-1/87.2-1 РС

Вх. 32833 л. 15

НАЧ.ОТД.	ГОРОХОВ		
Н.КОНТР.	СИТНИК		
ГИП.	СИТНИК		
ПРОВЕРИЛ	МОЛОДЦОВА		
РАЗРАБ.	ЛУКАШУК		

1.020-1/87. 2-1 К005

КОЛОННА 2КВО 33- ОПАЛУБОЧНЫЙ ЧЕРТЕЖ

СТАДИЯ	ЛИСТ	ЛИСТОВ
Р		1

КиевЗНИИЭП

САПР КиевЗНИИЭП
ОПЕРАТОР СИСТЕМЫ
ЛУКАШУК

ИНВ.№ ПОДЛ. | ПОДПИСЬ И ДАТА | ВЗАМ. ИНВ.№

ФОРМАТ А2

https://zavodjbi.com/

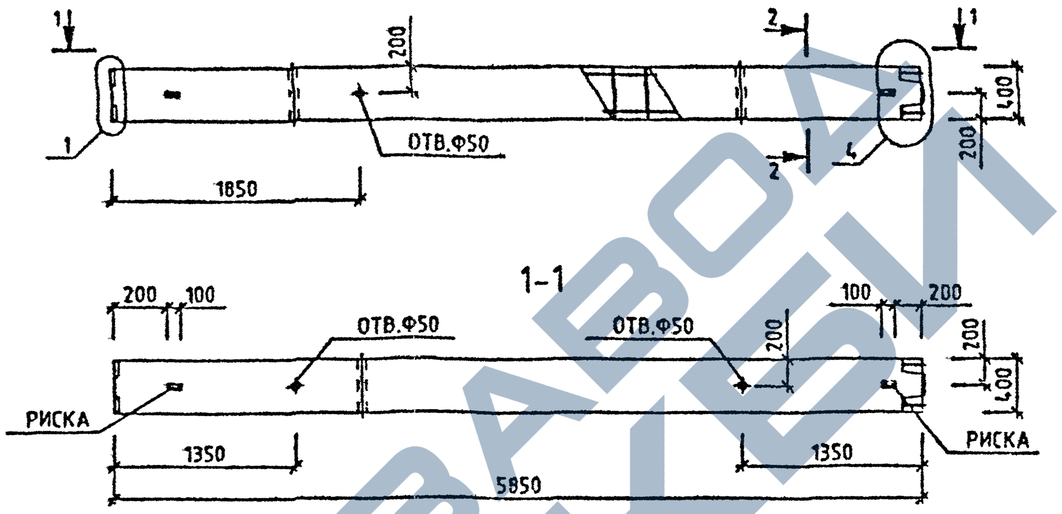

МАРКА КОЛОННЫ	МАССА Т	КЛАСС БЕТОНА	ОБЪЕМ БЕТОНА М3	РАСХОД СТАЛИ, КГ	МАРКА АРМ. ИЗДЕЛИЯ	КОЛ ШТ	ОБОЗНАЧЕНИЕ ДОКУМЕНТА 1.020-1/87.
2КВ 33-23	2.33	В25	0.93	79.14	КП-10	1	2-2 К006

2-2

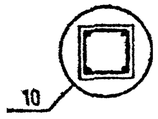

УЗЛЫ СМ. 1.020-1/87.2-1 У
ТЕХНИЧЕСКОЕ ОПИСАНИЕ СМ. 1.020-1/87 2-1 ТО.
ВЕДОМОСТЬ РАСХОДА СТАЛИ НА ЭЛЕМЕНТ СМ. 1.020-1/87.2-1 РС

Вх. 32833 л.16

НАЧ.ОТД	ГОРОХОВ		
Н.КОНТР.	СИТНИК		
ГИП	СИТНИК		
ПРОВЕРИЛ	МОЛОДЦОВА		
РАЗРАБ	ЛУКАШУК		

1.020-1/87. 2-1 К006

КОЛОННА
2КВ 33-23
ОПАЛУБОЧНЫЙ ЧЕРТЕЖ

СТАДИЯ	ЛИСТ	ЛИСТОВ
Р		1

КиевЗНИИЭП

ФОРМАТ А3

ЛУКАШУК
ОПЕРАТОР СИСТЕМЫ
САПР КИЕВЗНИИЭП

ИНВ.№ ПОДЛ. | ПОДПИСЬ И ДАТА | ВЗАМ. ИНВ.№

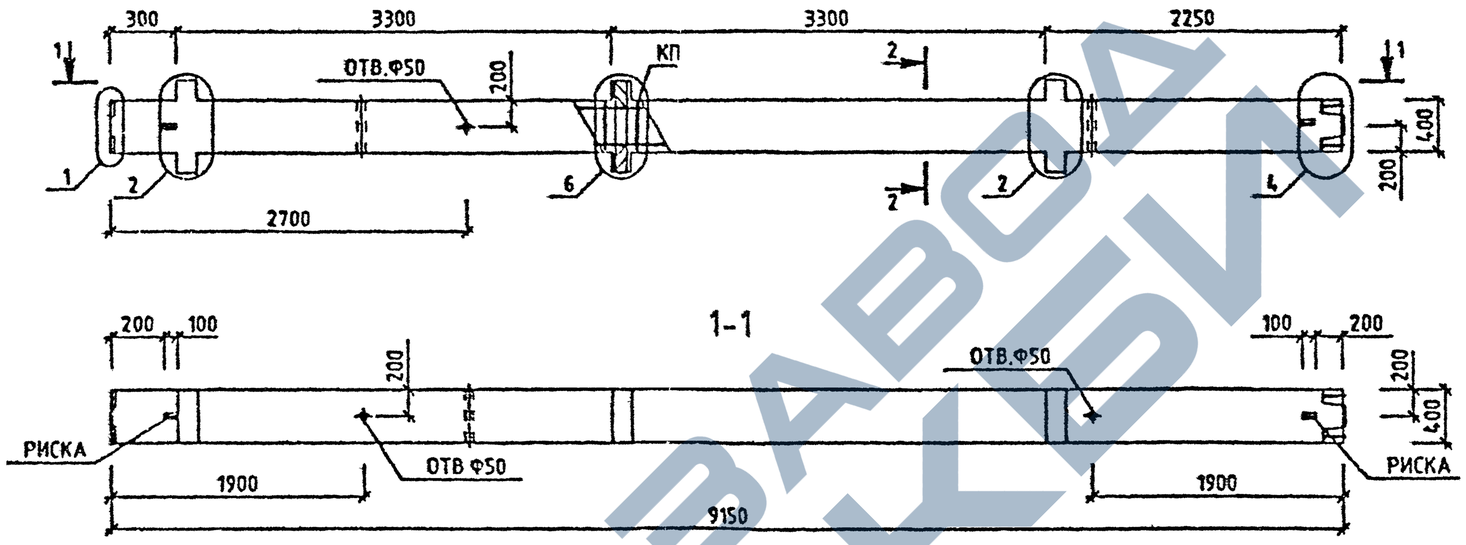

МАРКА КОЛОННЫ	МАССА Т	КЛАСС БЕТОНА	ОБЪЕМ БЕТОНА М3	РАСХОД СТАЛИ, КГ	МАРКА АРМ. ИЗДЕЛИЯ	КОЛ ВТ	ОБОЗНАЧЕНИЕ ДОКУМЕНТА 1.020-1/87.
3КВД 33-1.23	3.8	В25	1.52	161.48	КП-11	1	2-2 К007
3КВД 33-2.26	3.8	В30	1.52	180.37	КП-12	1	2-2 К007

УЗЛЫ СМ. 1.020-1/87.2-1 У.
ТЕХНИЧЕСКОЕ ОПИСАНИЕ СМ. 1.020-1/87.2-1 ТО.
ВЕДОМОСТЬ РАСХОДА СТАЛИ НА ЭЛЕМЕНТ СМ. 1.020-1/87.2-1 РС.

Вх 32833 л. 17

НАЧ.ОТД.	ГОРОХОВ		
Н.КОНТР.	СИТНИК		
ГИП	СИТНИК		
ПРОВЕРИЛ	МОЛОДЦОВА		
РАЗРАБ.	ЛУКАШУК		

1.020-1/87. 2-1 К007

КОЛОННА
3КВД 33-
ОПАЛУБОЧНЫЙ ЧЕРТЕЖ

СТАДИЯ	ЛИСТ	ЛИСТОВ
Р		1

КиевЗНИИЭП

ФОРМАТ А3

ЛУКАШУК
ОПЕРАТОР СИСТЕМЫ
САПР КиевЗНИИЭП

ПОДПИСЬ И ДАТА
ИНВ.№ ПОДЛ.
ВЗАМ.ИНВ.№

https://zavodtbi.com/
ЗАВОД ТБИ

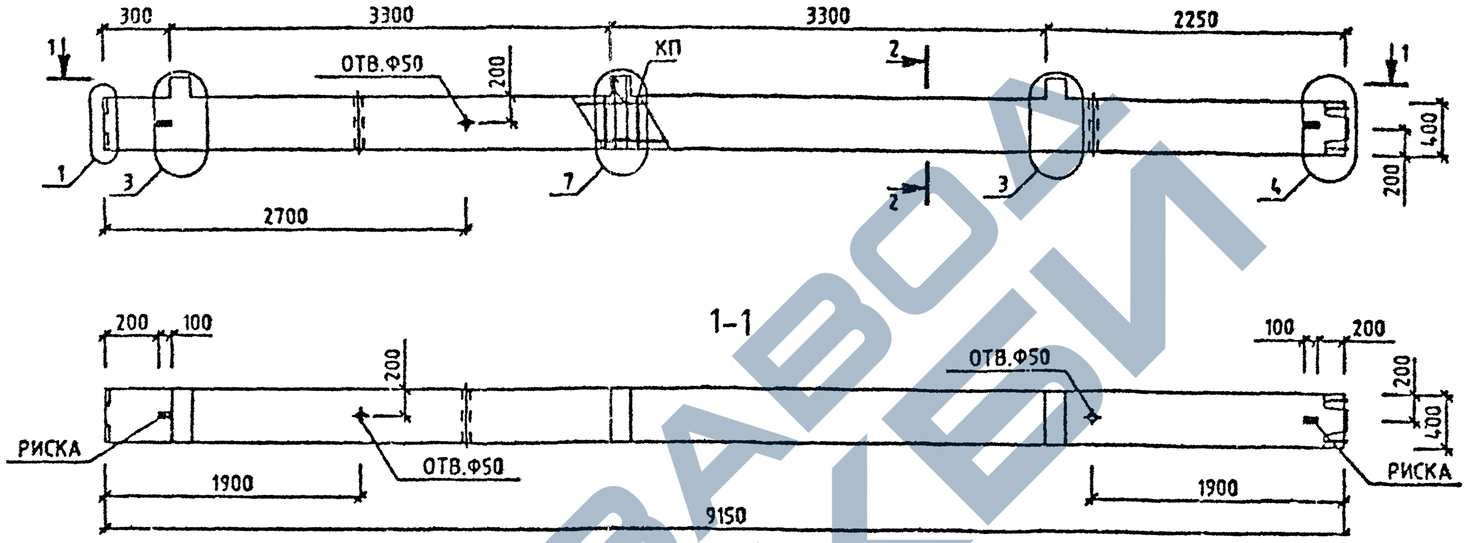

МАРКА КОЛОННЫ	МАССА Т	КЛАСС БЕТОНА	ОБЪЕМ БЕТОНА М3	РАСХОД СТАЛИ, КГ	МАРКА АРМ. ИЗДЕЛИЯ	КОЛ ШТ	ОБОЗНАЧЕНИЕ ДОКУМЕНТА 1.020-1/87.
3КВО 33-1.23	3.73	В25	1.49	144.25	КП-13	1	2-2 К008
3КВО 33-2.23	3.73	В25	1.49	155.05	КП-14	1	2-2 К008

2-2

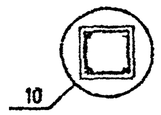

УЗЛЫ СМ. 1.020-1/87.2-1 У
ТЕХНИЧЕСКОЕ ОПИСАНИЕ СМ. 1.020-1/87.2-1 ТО
ВЕДОМОСТЬ РАСХОДА СТАЛИ НА ЭЛЕМЕНТ СМ. 1.020-1/87.2-1 РС

Вх. 32833 л.18

1.020-1/87. 2-1 К008

НАЧ.ОТД.	ГОРОХОВ		
Н.КОНТР.	СИТНИК		
ГИП	СИТНИК		
ПРОВЕРИЛ	МОЛОДЦОВА		
РАЗРАБ.	ЛУКАШУК		

КОЛОННА 3КВО 33- ОПАЛУБОЧНЫЙ ЧЕРТЕЖ

СТАДИЯ	ЛИСТ	ЛИСТОВ
Р		

КиевЗНИИЭП

САПР КиевЗНИИЭП
ОПЕРАТОР СИСТЕМЫ
ЛУКАШУК

ФОРМАТ А3

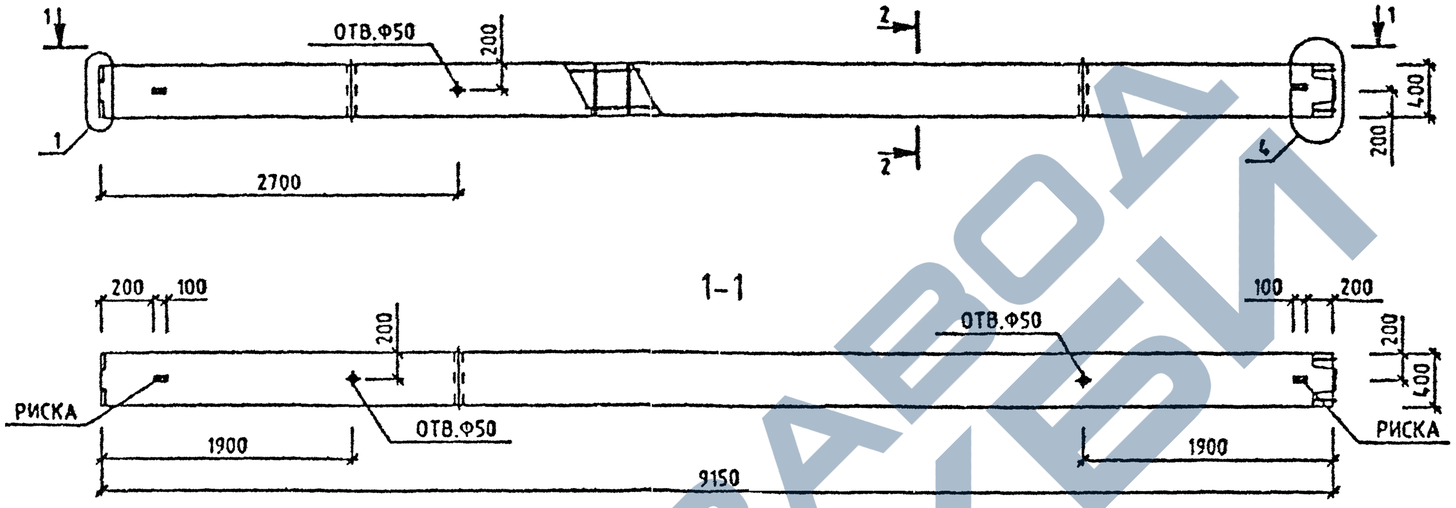

МАРКА КОЛОННЫ	МАССА Т	КЛАСС БЕТОНА	ОБЪЕМ БЕТОНА М3	РАСХОД СТАЛИ. КГ	МАРКА АРМ. ИЗДЕЛИЯ	КОЛ ШТ	ОБОЗНАЧЕНИЕ ДОКУМЕНТА 1.020-1/87.
3КВ 33-23	3.65	В25	1.46	116.19	КП-15	1	2-2 К009

УЗЛЫ СМ. 1.020-1/87.2-1 У
ТЕХНИЧЕСКОЕ ОПИСАНИЕ СМ. 1.020-1/87.2-1 ТО.
ВЕДОМОСТЬ РАСХОДА СТАЛИ НА ЭЛЕМЕНТ СМ. 1.020-1/87.2-1 РС

Вх. 32833 л.19

НАЧОТД	ГОРОХОВ		1.020-1/87. 2-1 К009
Н.КОНТР	СИТНИК		КОЛОННА 3КВ 33-23 ОПАЛУБОЧНЫЙ ЧЕРТЕЖ
ГИП	СИТНИК		
ПРОВЕРИЛ	МОГОЦЦОВА		
РАЗРАБ.	ЛУКАЛУК		

СТАДИЯ	ЛИСТ	ЛИСТОВ
Р		1

КиевЗНИИЭП

ФОРМАТ А3

ЛУКАЛУК
ОПЕРАТОР СИСТЕМЫ
САПР КиевЗНИИЭП

РЗАМ ИНВ№
ПОДПИСЬ И ДАТА
ИНВ№ ОРИГ

https://zavodjbi.com/

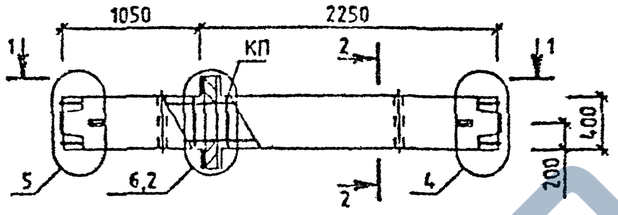

1-1

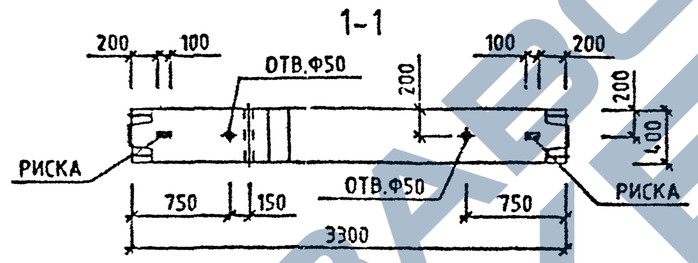

МАРКА КОЛОННЫ	МАССА Т	КЛАСС БЕТОНА	ОБЪЕМ БЕТОНА М3	РАСХОД СТАЛИ. КГ	МАРКА АРМ. ИЗДЕЛИЯ	КОЛ ШТ	ОБОЗНАЧЕНИЕ ДОКУМЕНТА 1.020-1/87.
1КСД 33-1.33	1.38	В40	0.55	79.54	КП-16	1	2-2 К010
1КСД 33-1.40	1.38	В40	0.55	138.79	КП-18	1	2-2 К011
1КСД 33-1.45	1.38	В40	0.55	201.87	КП-20	1	2-2 К012
1КСД 33-2.33	1.38	В40	0.55	84.22	КП-17	1	2-2 К010
1КСД 33-2.40	1.38	В40	0.55	143.47	КП-19	1	2-2 К011
1КСД 33-2.45	1.38	В40	0.55	206.55	КП-21	1	2-2 К012

2-2

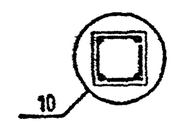

УЗЛЫ СМ. 1.020-1/87.2-1 У.
ТЕХНИЧЕСКОЕ ОПИСАНИЕ СМ. 1.020-1/87.2-1 ТО
ВЕДОМОСТЬ РАСХОДА СТАЛИ НА ЭЛЕМЕНТ СМ. 1.020-1/87.2-1 РС.

Вх. 32833 л.20

НАЧ ОТД	ГОРОХОВ		
Н КОНТР	СИТНИК		
ГИП	СИТНИК		
ПРОВЕРИЛ	МОЛОДЦОВА		
РАЗРАБ	ЛУКАШУК		

1.020-1/87. 2-1 К010

КОЛОННА 1КСД 33- ОПАЛУБОЧНЫЙ ЧЕРТЕЖ

СТАДИЯ	ЛИСТ	ЛИСТОВ
Р		1

КиевЗНИИЭП

САПР КиевЗНИИЭП
ОПЕРАТОР СИСТЕМЫ
ЛУКАШУК

ИНВ № ПОДЛ | ПОДПИСЬ И ДАТА | ИНВ № ДУБЛ

ФОРМАТ А3

ЗАВОД ЖБИ

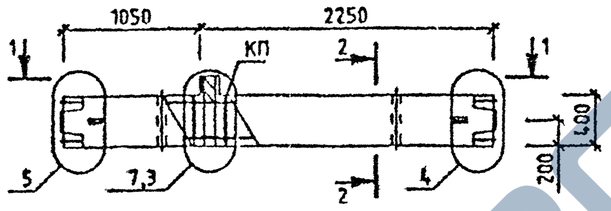

1-1

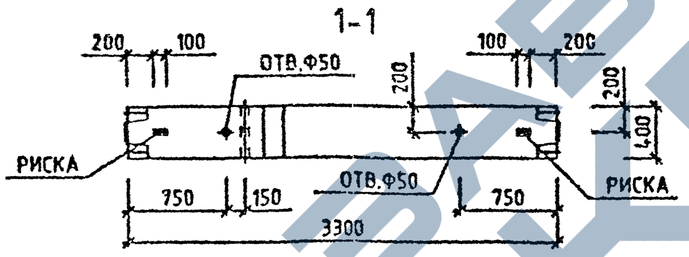

МАРКА КОЛОННЫ	МАССА Т	КЛАСС БЕТОНА	ОБЪЕМ БЕТОНА М3	РАСХОД СТАЛИ, КГ	МАРКА АРМ. ИЗДЕЛИЯ	КОЛ ШТ	ОБОЗНАЧЕНИЕ ДОКУМЕНТА 1.020-1/87.
1КСО 33-1.33	1.35	В40	0.54	73.79	КП-22	1	2-2 К013
1КСО 33-1.40	1.35	В40	0.54	133.05	КП-24	1	2-2 К014
1КСО 33-1.45	1.35	В40	0.54	196.12	КП-26	1	2-2 К015
1КСО 33-2.33	1.35	В40	0.54	77.39	КП-23	1	2-2 К013
1КСО 33-2.40	1.35	В40	0.54	136.64	КП-25	1	2-2 К014
1КСО 33-2.45	1.35	В40	0.54	199.72	КП-27	1	2-2 К015

2-2

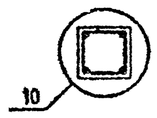

УЗЛЫ СМ. 1.020-1/87.2-1 У
ТЕХНИЧЕСКОЕ ОПИСАНИЕ СМ. 1.020-1/87.2-1 ТО
ВЕДОМОСТЬ РАСХОДА СТАЛИ НА ЭЛЕМЕНТ СМ. 1.020-1/87.2-1 РС

Вх. 32833 л.21

НАЧОТД	ГОРОХОВ		
Н.КОНТР	СИТНИК		
ГИП	СИТНИК		
ПРОВЕРИЛ	МОЛОДЦОВА		
РАЗРАБ.	ЛУКАШУК		

1.020-1/87. 2-1 К011

КОЛОННА
1КСО 33-
ОПАЛУБОЧНЫЙ ЧЕРТЕЖ

СТАДИЯ	ЛИСТ	ЛИСТОВ
Р		1

КиевЗНИИЭП

САПР КиевЗНИИЭП
ОПЕРАТОР СИСТЕМЫ
ЛУКАШУК

ВЗАМ. ИНВ.№
ПОДПИСЬ И ДАТА
ИНВ.№ ПОДЛ.

ЗАВОД ЖБИ

УТВЕРЖДЕНО

ОПЕРАТОР СИСТЕМЫ

САПР КиевЗНИИЭП

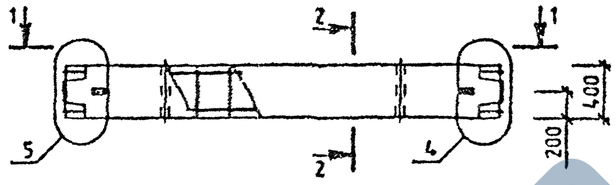

1-1

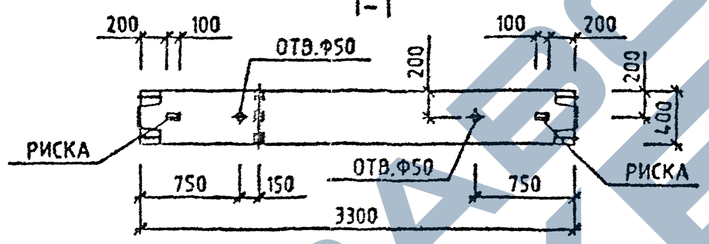

МАРКА КОЛОННЫ	МАССА Т	КЛАСС БЕТОНА	ОБЪЕМ БЕТОНА М3	РАСХОД СТАЛИ, КГ	МАРКА АРМ. ИЗДЕЛИЯ	КОЛ ВТ	ОБОЗНАЧЕНИЕ ДОКУМЕНТА 1.020-1/87.
1КС 33-33	1.33	В40	0.53	64.44	КП-28	1	2-2 К016
1КС 33-40	1.33	В40	0.53	123.69	КП-29	1	2-2 К017
1КС 33-45	1.33	В40	0.53	186.77	КП-30	1	2-2 К018

2-2

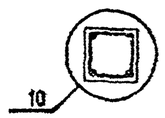

УЗЛЫ СМ. 1.020 1/87 2-1 У
ТЕХНИЧЕСКОЕ ОПИСАНИЕ СМ. 1.020-1/87.2-1 ТО
ВЕДОМОСТЬ РАСХОДА СТАЛИ НА ЭЛЕМЕНТ СМ. 1.020-1/87.2-1 РС

Вх. 32833 л.22

1.020-1/87. 2-1 К012

НАЧ.ОТД.	ГОРОХОВ		
Н.КОНТР.	СИТНИК		
ГИП	СИТНИК		
ПРОВЕРИЛ	МОРОЗ ЛОВА		
РАЗРАБ.	ЛИКАНЧИК		

КОЛОННА 1КС 33-
ОПАЛУБОЧНЫЙ ЧЕРТЕЖ

СТАДИЯ	ЛИСТ	ЛИСТОВ
Р		1

КиевЗНИИЭП

ФОРМАТ А3

ЗАВОД ЖБИ

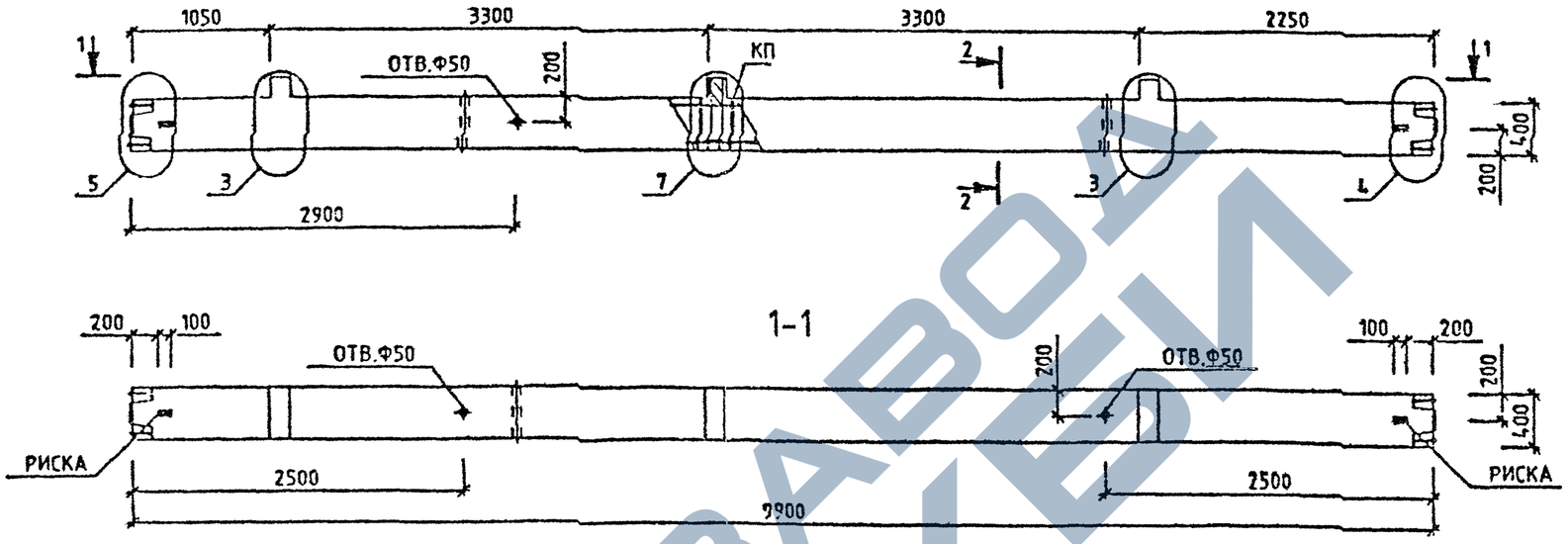

МАРКА КОЛОННЫ	МАССА Т	КЛАСС БЕТОНА	ОБЪЕМ БЕТОНА М3	РАСХОД СТАЛИ, КГ	МАРКА АРМ. ИЗДЕЛИЯ	КОЛ ШТ	ОБОЗНАЧЕНИЕ ДОКУМЕНТА 1.020-1/87.
3КСО 33-1.23	4.03	В25	1.61	156.92	КП-39	1	2-2 К023
3КСО 33-1.26	4.03	В30	1.61	166.59	КП-40	1	2-2 К023
3КСО 33-1.33	4.03	В40	1.61	166.59	КП-40	1	2-2 К023
3КСО 33-1.34	4.03	В40	1.61	187.1	КП-41	1	2-2 К023
3КСО 33-2.26	4.03	В30	1.61	177.39	КП-42	1	2-2 К023
3КСО 33-2.33	4.03	В40	1.61	177.39	КП-42	1	2-2 К023

2-2

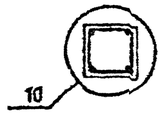

УЗЛЫ СМ. 1.020-1/87.2-1 У
ТЕХНИЧЕСКОЕ ОПИСАНИЕ СМ. 1.020-1/87.2-1 ТО
ВЕДОМОСТЬ РАСХОДА СТАЛИ НА ЭЛЕМЕНТ СМ. 1.020-1/87.2-1 РС

Вх. 32833 1.23

1.020-1/87. 2-1 К015

НАЧ.ОТД.	ГОРОХОВ		
Н.КОНТР.	СИТНИК		
ГИП	СИТНИК		
ПРОВЕРИЛ	МОЛОДЦОВА		
РАЗРАБ.	ЛУКАШЧК		

КОЛОННА 3КСО 33- ОПАЛУБОЧНЫЙ ЧЕРТЕЖ

СТАДИЯ	ЛИСТ	ЛИСТОВ
Р		1

КиевЗНИИЭП

ЛУКАШЧК
ОПЕРАТОР СИСТЕМЫ
САПР КиевЗНИИЭП

ВЗАМ. ИНВ №
ПОДПИСЬ И ДАТА
ИНВ № ПОДЛ.

ФОРМАТ А2

ЗАВОД ЖЕЛЕЗОБЕТОНКЕЛИ

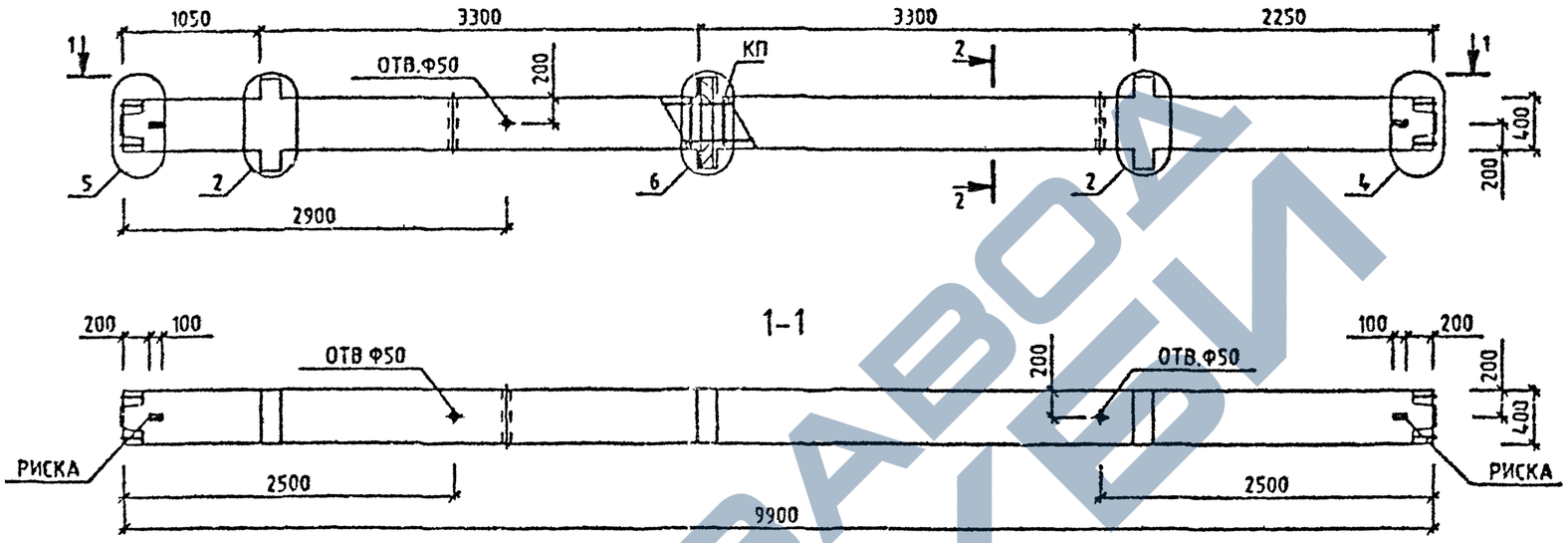

МАРКА КОЛОННЫ	МАССА Т	КЛАСС БЕТОНА	ОБЪЕМ БЕТОНА М3	РАСХОД СТАЛИ, КГ	МАРКА АРМ. ИЗДЕЛИЯ	КОЛ ШТ	ОБОЗНАЧЕНИЕ ДОКУМЕНТА 1.020-1/87.
3КСД 33-1.23	4.1	В25	1.64	174.15	КП-31	1	2-2 К019
3КСД 33-1.26	4.1	В30	1.64	183.82	КП-32	1	2-2 К019
3КСД 33-1.33	4.1	В40	1.64	183.82	КП-32	1	2-2 К019
3КСД 33-1.37	4.1	В40	1.64	291.67	КП-34	1	2-2 К020
3КСД 33-1.42	4.1	В40	1.64	433.67	КП-36	1	2-2 К021
3КСД 33-1.45	4.1	В40	1.84	514.62	КП-37	1	2-2 К022

2-2

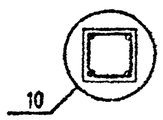

УЗЛЫ СМ. 1.020-1/87 2-1 У
ТЕХНИЧЕСКОЕ ОПИСАНИЕ СМ. 1.020-1/87 2-1 ТО
ВЕДОМОСТЬ РАСХОДА СТАЛИ НА ЭЛЕМЕНТ СМ. 1.020-1/87.2-1 РС

Вх. 32833 л.24

НАЧ ОТД	ГОРОХОВ		
ГИП	СИТНИК		
ГИП	СИТНИК		
ПРОВЕРИЛ	МОЛОДЦОВА		
РАЗРАБ.	ЛУКАШУК		

1.020-1/87. 2-1 К013

КОЛОННА
3КСД 33-1.
ОПАЛУБОЧНЫЙ ЧЕРТЕЖ

СТАДИЯ	ЛИСТ	ЛИСТОВ
Р		1

КиевЗНИИЭП

ЛУКАШУК
САПР КиевЗНИИЭП
ОПЕРАТОР СИСТЕМЫ
Инв № подл | Подпись и дата | Взам инв №

ФОРМАТ А3

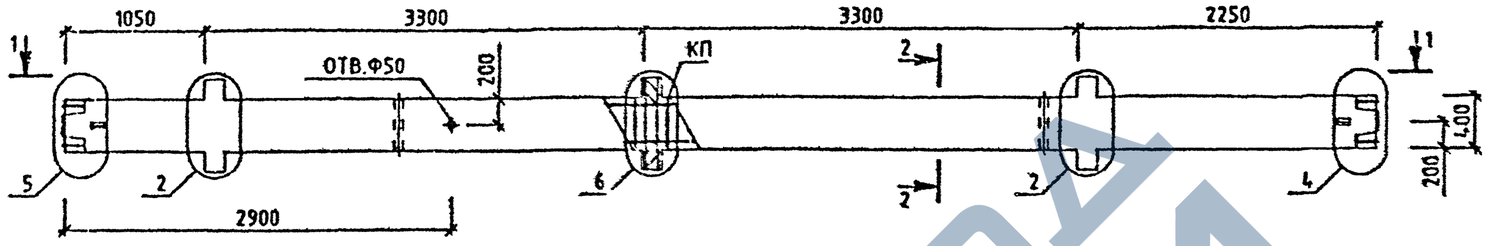

1-1

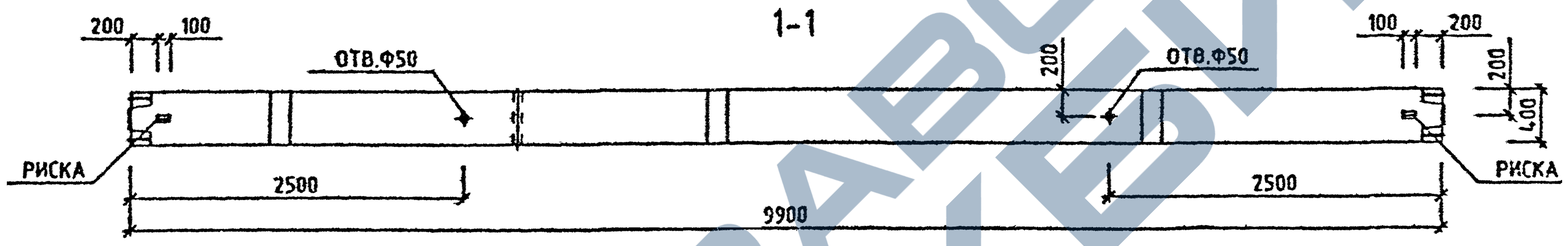

МАРКА КОЛОННЫ	МАССА Т	КЛАСС БЕТОНА	ОБЪЕМ БЕТОНА М3	РАСХОД СТАЛИ, КГ	МАРКА АРМ. ИЗДЕЛИЯ	КОЛ ШТ	ОБОЗНАЧЕНИЕ ДОКУМЕНТА 1.020-1/87.
3КСД 33-2.33	4.1	В40	1.64	197.87	КП-33	1	2-2 К019
3КСД 33-2.40	4.1	В40	1.64	364.32	КП-35	1	2-2 К020
3КСД 33-2.45	4.1	В40	1.64	528.68	КП-38	1	2-2 К022

2-2

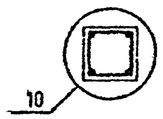

УЗЛЫ СМ 1020-1/87 2-1 У
ТЕХНИЧЕСКОЕ ОПИСАНИЕ СМ. 1020-1/87.2-1 ТО
ВЕДОМОСТЬ РАСХОДА СТАЛИ НА ЭЛЕМЕНТ СМ. 1.020-1/87.2-1 РС

Вх. 32833 л.25

НАЧ.ОТД	ГОРОХОВ		
Н.КОНТР.	СИТНИК		
ГИП	СИТНИК		
ПРОВЕРИЛ	МОЛОДЦОВА		
РАЗРАБ.	ЛЧКАШУК		

1.020-1/87. 2-1 К014

КОЛОННА
3КСД 33-2
ОПАЛУБОЧНЫЙ ЧЕРТЕЖ

СТАДИЯ	ЛИСТ	ЛИСТОВ
Р		1

КиевЗНИИЭП

ЛУКАШУК

САПР

ПОДПИСЬ И ДАТА

ВЗАМ. ИНВ.

ФОРМАТ А3

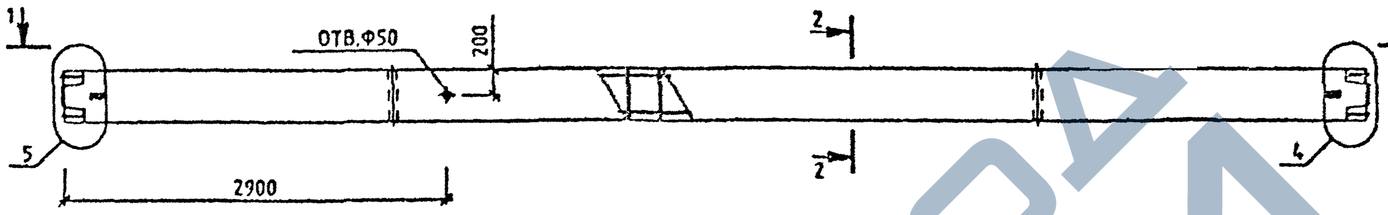

1-1

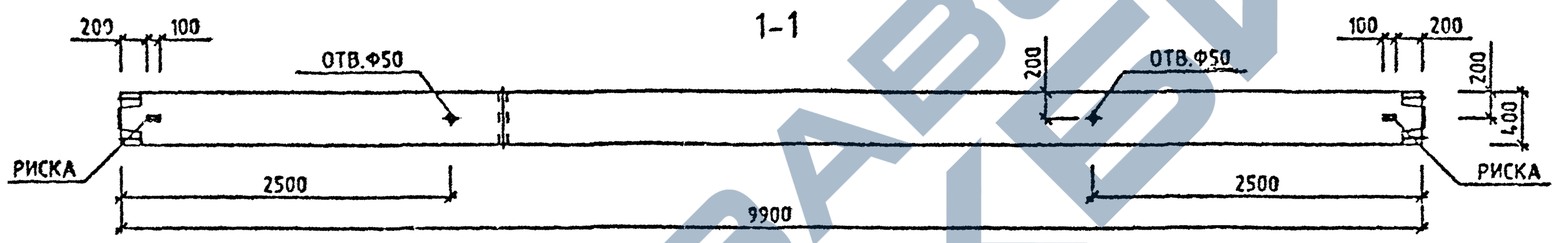

МАРКА КОЛОННЫ	МАССА Т	КЛАСС БЕТОНА	ОБЪЕМ БЕТОНА М3	РАСХОД СТАЛИ, КГ	МАРКА АРМ. ИЗДЕЛИЯ	КОЛ ВТ	ОБОЗНАЧЕНИЕ ДОКУМЕНТА 1.020-1/87.
3КС 33-23	3.95	В25	1.58	128.86	КП-43	1	2-2 К024
3КС 33-26	3.95	В30	1.58	138.53	КП-44	1	2-2 К024
3КС 33-33	3.95	В40	1.58	138.53	КП-44	1	2-2 К024
3КС 33-34	3.95	В40	1.58	159.03	КП-45	1	2-2 К024

2-2

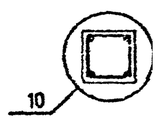

УЗЛЫ СМ. 1.020-1/87.2-1 У
ТЕХНИЧЕСКОЕ ОПИСАНИЕ СМ. 1.020-1/87.2-1 ТО
ВЕДОМОСТЬ РАСХОДА СТАЛИ НА ЭЛЕМЕНТ СМ. 1.020-1/87.2-1 РС

Вх. 32833 л. 26

НАЧ.ОТД.	ГОРОХОВ		1.020-1/87. 2-1 К016
Н.КОНТР	СИТНИК		КОЛОННА 3КС 33- ОПАЛУБОЧНЫЙ ЧЕРТЕЖ
ГИП	СИТНИК		СТАДИЯ: Р; ЛИСТ: ; ЛИСТОВ: 1
ПРОВЕРИЛ	МОЛОДЦОВА		КиевЗНИИЭП
РАЗРАБ.	ЛУКАШУК		

ЛУКАШУК
ОПЕРАТОР СИСТЕМЫ
САПР КиевЗНИИЭП

ИНВ.№ ПОДЛ. | ПОДПИСЬ И ДАТА | ВЗАМ. ИНВ.№

ФОРМАТ А3

https://zavodjbi.com/
ЗАВОД ЖБИ

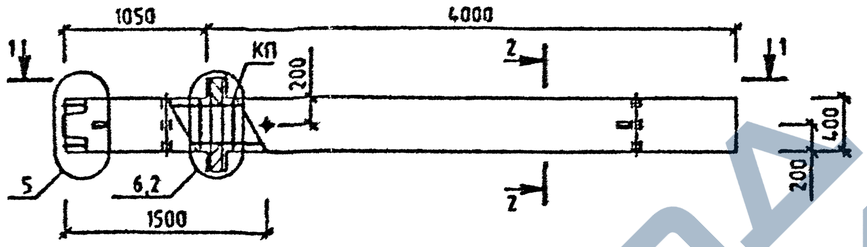

1-1

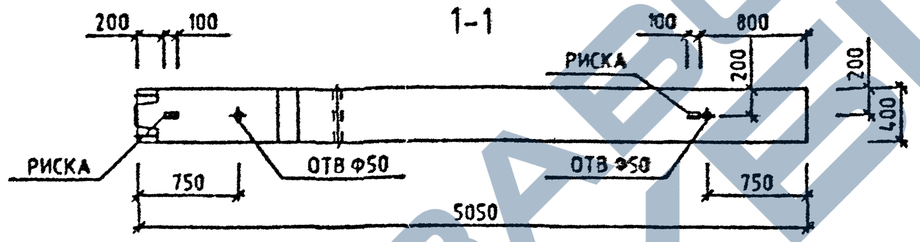

МАРКА КОЛОННЫ	МАССА Т	КЛАСС БЕТОНА	ОБЪЕМ БЕТОНА М3	РАСХОД СТАЛИ, КГ	МАРКА АРМ. ИЗДЕЛИЯ	КОЛ ШТ	ОБОЗНАЧЕНИЕ ДОКУМЕНТА 1.020-1/87.
1КНД 33-1.33	2.1	840	0.84	85.16	КП-46	1	2-2 К025
1КНД 33-1.40	2.1	840	0.84	169.87	КП-48	1	2-2 К026
1КНД 33-1.45	2.1	840	0.84	253.67	КП-50	1	2-2 К027
1КНД 33-2.33	2.1	840	0.84	89.85	КП-47	1	2-2 К025
1КНД 33-2.40	2.1	840	0.84	174.56	КП-49	1	2-2 К026
1КНД 33-2.45	2.1	840	0.84	258.36	КП-51	1	2-2 К027

2-2

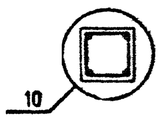

УЗЛЫ СМ. 1.020-1/87.2-1 У
ТЕХНИЧЕСКОЕ ОПИСАНИЕ СМ. 1.020-1/87.2-1 ТО
ВЕДОМОСТЬ РАСХОДА СТАЛИ НА ЭЛЕМЕНТ СМ. 1.020-1/87.2-1 РС

Вх. 32833 л.27

НАЧ.ОТД.	ГОРОХОВ		
Н.КОНТР.	СИТНИК		
ГИП	СИТНИК		
ПРОВЕРИЛ	МОЛОДЦОВА		
РАЗРАБ.	ЛУКАШУК		

1.020-1/87. 2-1 К017

КОЛОННА 1КНД 33- ОПАЛУБОЧНЫЙ ЧЕРТЕЖ

СТАДИЯ	ЛИСТ	ЛИСТОВ
Р		1

КиевЗНИИЭП

ФОРМАТ А3

САПР КиевЗНИИЭП
ОПЕРАТОР СИСТЕМЫ
ЛУКАШУК

ИНВ.№ ПОДЛ. | ПОДПИСЬ И ДАТА | ВЗАМ. ИНВ.№

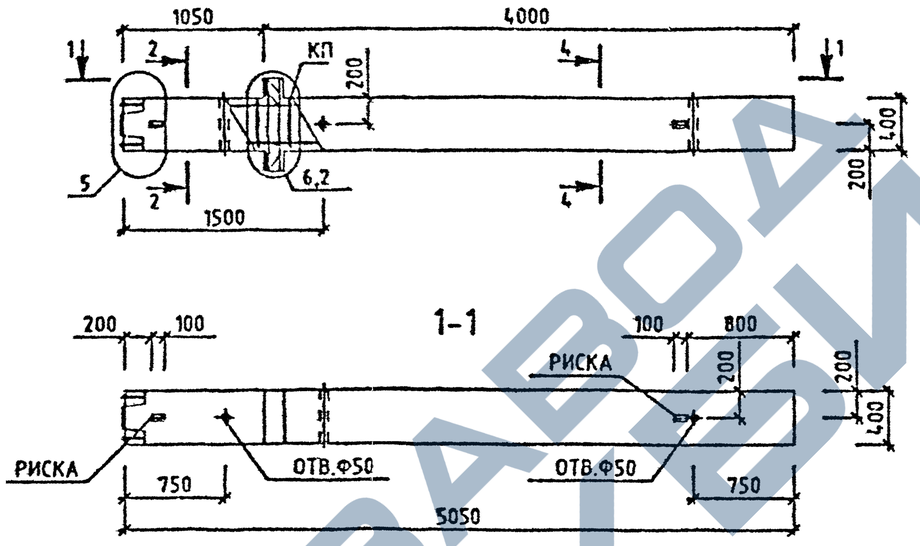

МАРКА КОЛОННЫ	МАССА Т	КЛАСС БЕТОНА	ОБЪЕМ БЕТОНА М3	РАСХОД СТАЛИ. КГ	МАРКА АРМ. ИЗДЕЛИЯ	КОЛ ШТ	ОБОЗНАЧЕНИЕ ДОКУМЕНТА 1.020-1/87.
1КНД 33-1.48	2.1	В40	0.84	296.95	КП-52	1	2-2 К028
1КНД 33-2.48	2.1	В40	0.84	303.63	КП-53	1	2-2 К028
1КНД 33-2.54	2.1	В40	0.84	374.27	КП-54	1	2-2 К028

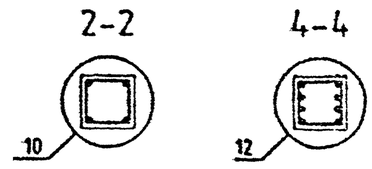

УЗЛЫ СМ. 1.020-1/87.2-1 У
ТЕХНИЧЕСКОЕ ОПИСАНИЕ СМ. 1.020-1/87.2-1 ТО
ВЕДОМОСТЬ РАСХОДА СТАЛИ НА ЭЛЕМЕНТ СМ. 1.020-1/87.2-1 РС

Вх. 32833 л.28

НАЧ.ОТД	ГОРОХОВ		
Н.КОНТР.	СИТНИК		
ГИП	СИТНИК		
ПРОВЕРИЛ	МОЛОДЦОВА		
РАЗРАБ.	ЛУКАШУК		

1.020-1/87. 2-1 К018

КОЛОННА 1КНД 33- ОПАЛУБОЧНЫЙ ЧЕРТЕЖ

СТАДИЯ	ЛИСТ	ЛИСТОВ
Р		1

КиевЗНИИЭП

ФОРМАТ А3

САПР КиевЗНИИЭП
ОПЕРАТОР СИСТЕМЫ
ЛУКАШУК
ПОДПИСЬ И ДАТА
ИНВ № ПОДЛ.
ВЗАМ. ИНВ. №

ЗАВОД ЖБИ

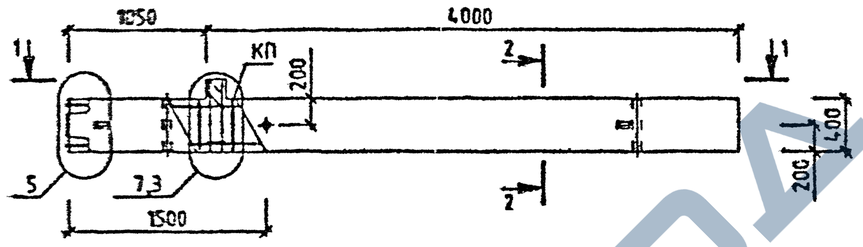

1-1

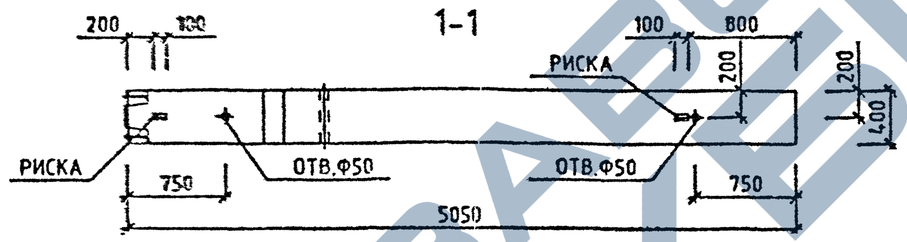

МАРКА КОЛОННЫ	МАССА Т	КЛАСС БЕТОНА	ОБЪЕМ БЕТОНА М3	РАСХОД СТАЛИ, КГ	МАРКА АРМ. ИЗДЕЛИЯ	КОЛ ШТ	ОБОЗНАЧЕНИЕ ДОКУМЕНТА 1.020-1/87.
1КНО 33-1.33	2.08	В40	0.83	79.42	КП-55	1	2-2 К029
1КНО 33-1.40	2.08	В40	0.83	164.13	КП-57	1	2-2 К030
1КНО 33-1.45	2.08	В40	0.83	247.93	КП-59	1	2-2 К031
1КНО 33-2.33	2.08	В40	0.83	83.02	КП-56	1	2-2 К029
1КНО 33-2.40	2.08	В40	0.83	167.73	КП-58	1	2-2 К030
1КНО 33-2.45	2.08	В40	0.83	251.53	КП-60	1	2-2 К031

2-2

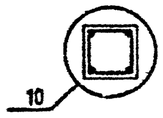

УЗЛЫ СМ. 1.020-1/87.2-1 У
ТЕХНИЧЕСКОЕ ОПИСАНИЕ СМ. 1.020-1/87.2-1 ТО
ВЕДОМОСТЬ РАСХОДА СТАЛИ НА ЭЛЕМЕНТ СМ. 1.020-1/87.2-1 РС

Вх. 32833 л.29

НАЧ.ОТД	ГОРОХОВ		
Н.КОНТР.	СИТНИК		
ГИП	СИТНИК		
ПРОВЕРИЛ	МОЛОДЦОВА		
РАЗРАБ.	ЛУКАШУК		

1.020-1/87. 2-1 К019

КОЛОННА 1КНО 33- ОПАЛУБОЧНЫЙ ЧЕРТЕЖ

СТАДИЯ	ЛИСТ	ЛИСТОВ
Р		1

КиевЗНИИЭП

ФОРМАТ А3

ЛУКАШУК
ОПЕРАТОР СИСТЕМЫ
САПР КиевЗНИИЭП

ИНВ.№ ПОДЛ. | ПОДПИСЬ И ДАТА | ВЗАМ. ИНВ.№

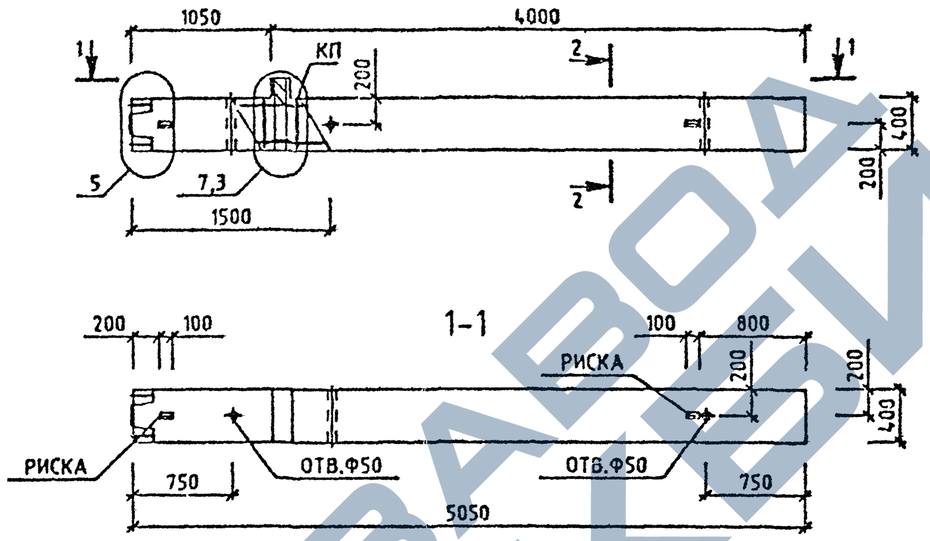

МАРКА КОЛОННЫ	МАССА Т	КЛАСС БЕТОНА	ОБЪЕМ БЕТОНА М3	РАСХОД СТАЛИ. КГ	МАРКА АРМ. ИЗДЕЛИЯ	КОЛ ШТ	ОБОЗНАЧЕНИЕ ДОКУМЕНТА 1.020-1/87.
1КНО 33-1.48	2.08	В40	0.83	293.21	КП-61	1	2-2 К032
1КНО 33-2.48	2.08	В40	0.83	296.8	КП-62	1	2-2 К032
1КНО 33-2.54	2.08	В40	0.83	367.44	КП-63	1	2-2 К032

2-2

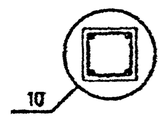

УЗЛЫ СМ. 1.020-1/87.2-1 У
ТЕХНИЧЕСКОЕ ОПИСАНИЕ СМ. 1.020-1/87.2-1 ТО
ВЕДОМОСТЬ РАСХОДА СТАЛИ НА ЭЛЕМЕНТ СМ. 1.020-1/87.2-1 РС

Вх. 32833 л. 30

НАЧ.ОТД.	ГОРОХОВ		
Н.КОНТР.	СИТНИК		
ГИП	СИТНИК		
ПРОВЕРИЛ	МОЛОДЦОВА		
РАЗРАБ.	ЛУКАШЧУК		

1.020-1/87. 2-1 К020

КОЛОННА 1КНО 33- ОПАЛУБОЧНЫЙ ЧЕРТЕЖ

СТАДИЯ	ЛИСТ	ЛИСТОВ
Р		1

КиевЗНИИЭП

ФОРМАТ А3

ЛУКАШЧУК
ОПЕРАТОР СИСТЕМЫ
САПР КиевЗНИИЭП

ВЗАМ. ИНВ.№
ПОДПИСЬ И ДАТА
ИНВ.№ ПОДЛ.

https://zavodjbi.com/
ЗАВОД ЖБИ

САПР КиевЗНИИЭП | ОПЕРАТОР СИСТЕМЫ | ЛУКАШУК

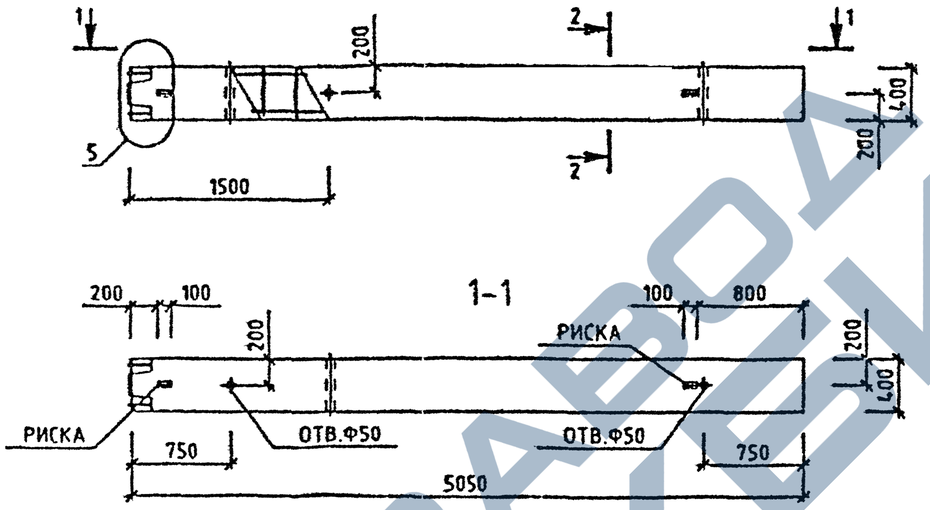

МАРКА КОЛОННЫ	МАССА Т	КЛАСС БЕТОНА	ОБЪЕМ БЕТОНА М3	РАСХОД СТАЛИ. КГ	МАРКА АРМ. ИЗДЕЛИЯ	КОЛ ШТ	ОБОЗНАЧЕНИЕ ДОКУМЕНТА 1.020-1/87.
1КН 33-33	2.05	В40	0.82	70.07	КП-64	1	2-2 К033
1КН 33-40	2.05	В40	0.82	154.77	КП-65	1	2-2 К034
1КН 33-45	2.05	В40	0.82	238.57	КП-66	1	2-2 К035

2-2

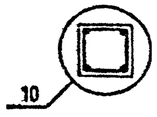

УЗЛЫ СМ. 1.020-1/87.2-1 У
ТЕХНИЧЕСКОЕ ОПИСАНИЕ СМ. 1020-1/87.2-1 ТО
ВЕДОМОСТЬ РАСХОДА СТАЛИ НА ЭЛЕМЕНТ СМ. 1.020-1/87.2-1 РС

Вх. 32833 л. 31

НАЧ ОТД	ГОРОХОВ		
Н КОНТР	СИТНИК		
ГИП	СИТНИК		
ПРОВЕРИЛ	ПОЛОЩУКА		
РАЗРАБ.	ЛУКАШУК		

1.020-1/87. 2-1 К021

КОЛОННА 1КН 33- ОПАЛУБОЧНЫЙ ЧЕРТЕЖ

СТАДИЯ	ЛИСТ	ЛИСТОВ
Р		1

КиевЗНИИЭП

ФОРМАТ А3

ПОДПИСЬ И ДАТА | ИНВ. № ПОДЛ. | ВЗАМ. ИНВ. №

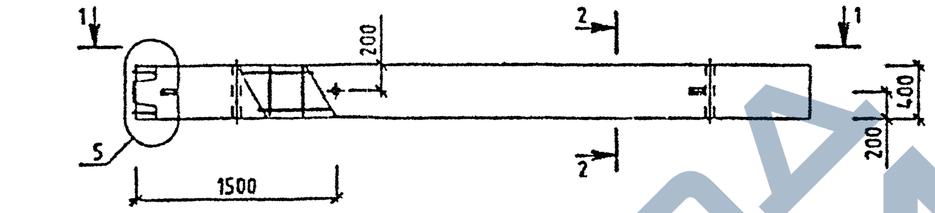

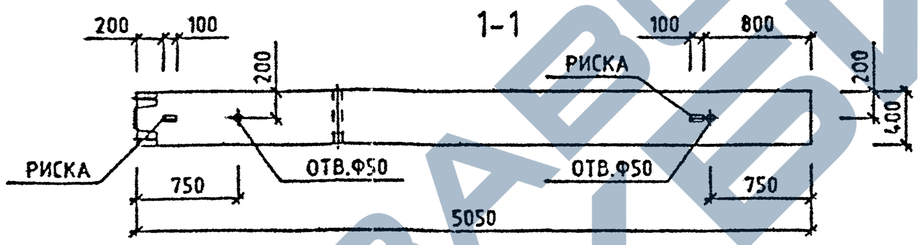

МАРКА КОЛОННЫ	МАССА Т	КЛАСС БЕТОНА	ОБЪЕМ БЕТОНА М3	РАСХОД СТАЛИ, КГ	МАРКА АРМ. ИЗДЕЛИЯ	КОЛ ШТ	ОБОЗНАЧЕНИЕ ДОКУМЕНТА 1.020-1/87.
1КН 33-48	2.05	В40	0.82	283.85	КП-67	1	2-2 К036

2-2

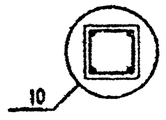

УЗЛЫ СМ. 1.020-1/87.2-1 У
ТЕХНИЧЕСКОЕ ОПИСАНИЕ СМ. 1.020-1/87.2-1 ТО
ВЕДОМОСТЬ РАСХОДА СТАЛИ НА ЭЛЕМЕНТ СМ. 1.020-1/87.2-1 РС

Вх. 32833 л. 32

НАЧ ОТД	ГОРОХОВ		
Н КОНТР	СИТНИК		
ГИП	СИТНИК		
ПРОВЕРИЛ	МОЛОДЦОВА		
РАЗРАБ.	ЛУКАШУК		

1.020-1/87. 2-1 К022

КОЛОННА
1КН 33-48
ОПАЛУБОЧНЫЙ ЧЕРТЕЖ

СТАДИЯ	ЛИСТ	ЛИСТОВ
Р		1

КиевЗНИИЭП

ЛУКАШУК
ОПЕРАТОР СИСТЕМЫ
САПР КиевЗНИИЭП

ПОДПИСЬ И ДАТА
ИНВ. № ПОДЛ.
ВЗАМ. ИНВ. №

ФОРМАТ А3

ЗАВОД ЖБИ

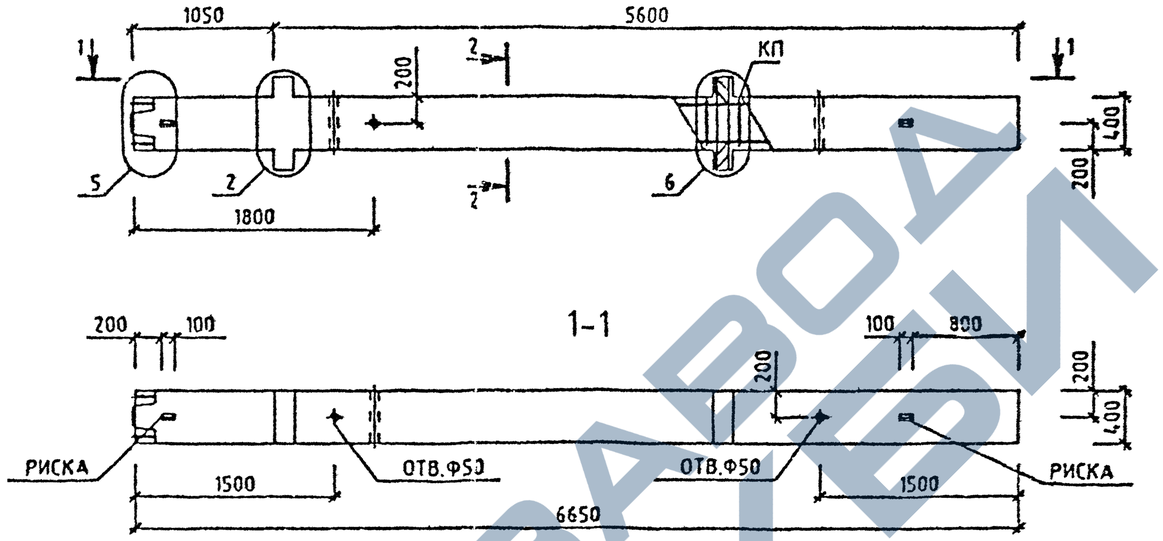

МАРКА КОЛОННЫ	МАССА Т	КЛАСС БЕТОНА	ОБЪЕМ БЕТОНА М3	РАСХОД СТАЛИ, КГ	МАРКА АРМ. ИЗДЕЛИЯ	КОЛ ШТ	ОБОЗНАЧЕНИЕ ДОКУМЕНТА 1.020-1/87.
2КНД 33(20)-1.23	2.75	В25	1.1	113.85	КП-68	1	2-2 К037
2КНД 33(20)-1.26	2.75	В30	1.1	118.69	КП-69	1	2-2 К037
2КНД 33(20)-2.33	2.75	В40	1.1	128.05	КП-70	1	2-2 К037

2-2

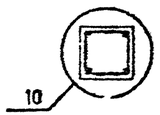

УЗЛЫ СМ. 1.020-1/87 2-1 У
ТЕХНИЧЕСКОЕ ОПИСАНИЕ СМ 1.020-1/87 2-1 ТО
ВЕДОМОСТЬ РАСХОДА СТАЛИ НА ЭЛЕМЕНТ СМ. 1.020-1/87.2-1 РС

Вх. 32833 л.33

1.020-1/87. 2-1 К023

НАЧОТД	ГОРОХОВ		
Н.КОНТР	СИТНИК		
ГИП	СИТНИК		
ПРОВЕРИЛ	МОЛОДЦОВА		
РАЗРАБ.	ЛУКАШУК		

КОЛОННА
2КНД 33(20)-
ОПАЛУБОЧНЫЙ ЧЕРТЕЖ

СТАДИЯ	ЛИСТ	ЛИСТОВ
Р		1

КиевЗНИИЭП

ЛУКАШУК
ОПЕРАТОР СИСТЕМЫ
САПР КиевЗНИИЭП

ВЗАМ. ИНВ.№
ПОДПИСЬ И ДАТА
ИНВ.№ ПОДЛ.

ФОРМАТ А3

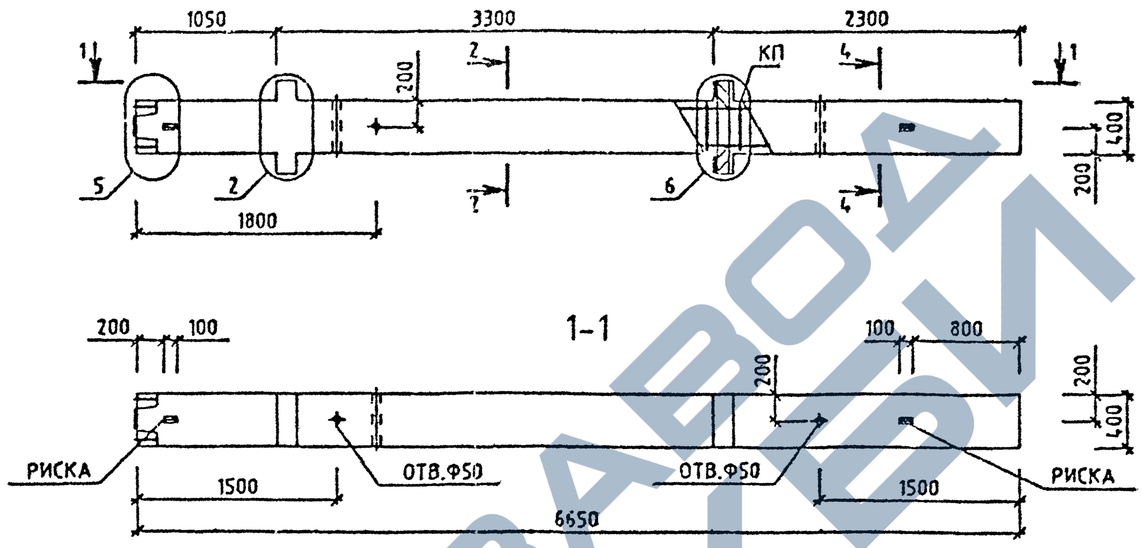

МАРКА КОЛОННЫ	МАССА Т	КЛАСС БЕТОНА	ОБЪЕМ БЕТОНА М3	РАСХОД СТАЛИ, КГ	МАРКА АРМ. ИЗДЕЛИЯ	КОЛ ШТ	ОБОЗНАЧЕНИЕ ДОКУМЕНТА 1.020-1/87
2КНД 33(20)-2.33/40	2.75	840	1.1	186.49	КП-71	1	2-2' К038

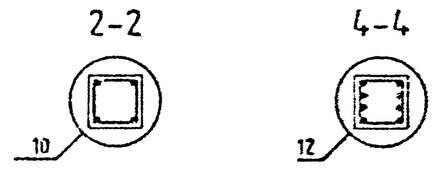

Вх. 32833 л.34

УЗЛЫ СМ. 1020-1/87 2-1 У
ТЕХНИЧЕСКОЕ ОПИСАНИЕ СМ. 1.020-1/87 2-1 ТО
ВЕДОМОСТЬ РАСХОДА СТАЛИ НА ЭЛЕМЕНТ СМ. 1020-1/87.2-1 РС

НАЧ.ОТД.	ГОРОХОВ		1.020-1/87. 2-1 К024
Н.КОНТР.	СИТНИК		КОЛОННА 2КНД 33(20)-2.33/40 ОПАЛУБОЧНЫЙ ЧЕРТЕЖ
ГИП	СИТНИК		СТАДИЯ: Р; ЛИСТ: ; ЛИСТОВ: 1
ПРОВЕРИЛ	МОЛОДЦОВА		КиевЗНИИЭП
РАЗРАБ.	ЛЧКАШУК		

ЛЧКАШУК
ОПЕРАТОР СИСТЕМЫ
САПР КиевЗНИИЭП

ВЗАМ. ИНВ.№ | ПОДПИСЬ И ДАТА | ИНВ.№ ПОДЛ.

ФОРМАТ А3

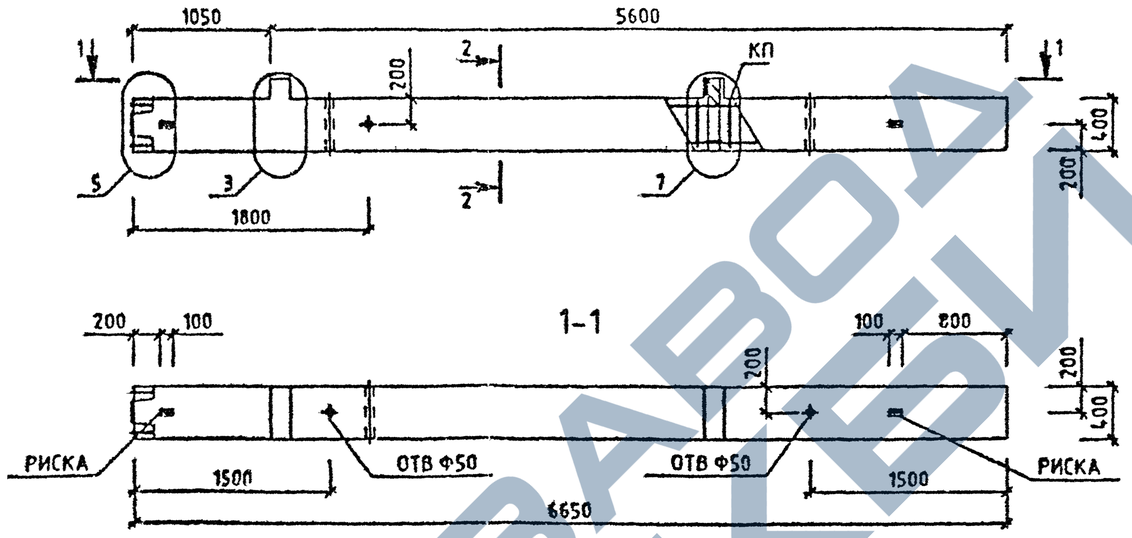

МАРКА КОЛОННЫ	МАССА Т	КЛАСС БЕТОНА	ОБЪЕМ БЕТОНА М3	РАСХОД СТАЛИ, КГ	МАРКА АРМ. ИЗДЕЛИЯ	КОЛ ШТ	ОБОЗНАЧЕНИЕ ДОКУМЕНТА 1.020-1/87.
2КНО 33(20)-1.23	2.7	В25	1.06	102.36	КП-72	1	2-2 К039
2КНО 33(20)-2.26	2.7	В30	1.06	114.39	КП-73	1	2-2 К039
2КНО 33(20)-2.33	2.7	В40	1.06	114.39	КП-73	1	2-2 К039

2-2

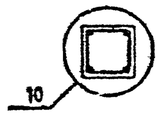

УЗЛЫ СМ. 1020-1/87.2-1 У
ТЕХНИЧЕСКОЕ ОПИСАНИЕ СМ. 1020-1/87.2-1 ТО
ВЕДОМОСТЬ РАСХОДА СТАЛИ НА ЭЛЕМЕНТ СМ. 1.020-1/87.2-1 РС

Вх. 32833 л 35

НАЧ ОТД	ГОРОХОВ		
Н КОНТР	СИТНИК		
ГИП	ГИТНИК		
ПРОВЕРИЛ	МОЛОДЦОВА		
РАЗРАБ	ЛУКАШУК		

1.020-1/87. 2-1 К025

КОЛОННА
2КНО 33(20)-
ОПАЛУБОЧНЫЙ ЧЕРТЕЖ

СТАДИЯ	ЛИСТ	ЛИСТОВ
Р		1

КиевЗНИИЭП

ФОРМАТ А3

ЛУКАШУК
ОПЕРАТОР СИСТЕМЫ
САПР КИЕВЗНИИЭП

ВЗАМ. ИНВ. №
ПОДПИСЬ И ДАТА
ИНВ. № ПОДЛ.

https://zavodzhelezobetona.com/

ЛУКАШУК

СПЕРАТОР СИСТЕМЫ

САПР Конструкций ЭП

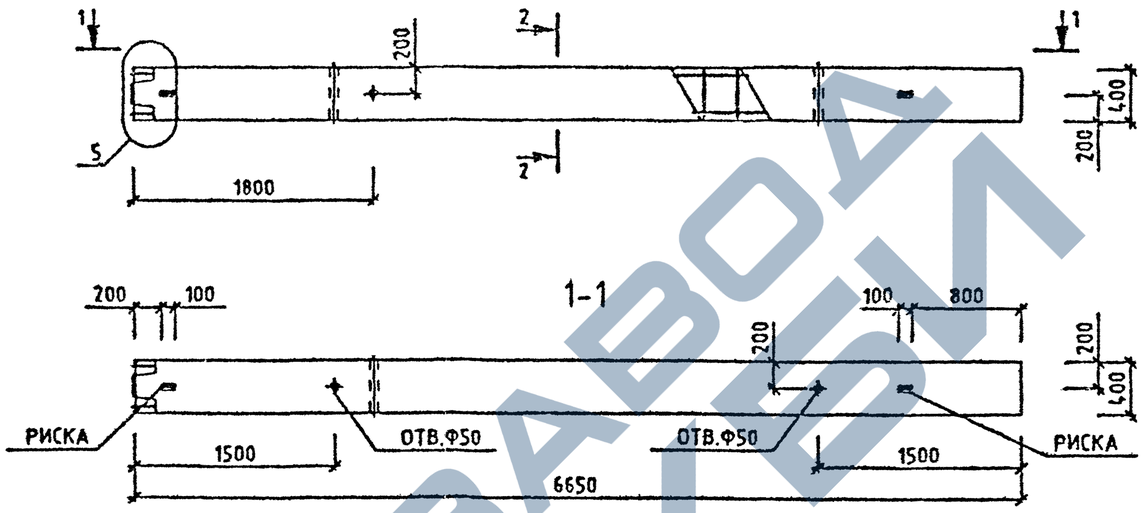

МАРКА КОЛОННЫ	МАССА Т	КЛАСС БЕТОНА	ОБЪЕМ БЕТОНА М3	РАСХОД СТАЛИ, КГ	МАРКА АРМ. ИЗДЕЛИЯ	КОЛ ШТ	ОБОЗНАЧЕНИЕ ДОКУМЕНТА 1.020-1/87.
2КН 33(20)-23	2.65	В25	1.06	83.65	КП-74	1	2-2 К040
2КН 33(20)-26	2.65	В30	1.06	88.49	КП-75	1	2-2 К040
2КН 33(20)-33	2.65	В40	1.06	88.49	КП-75	1	2-2 К040

2-2

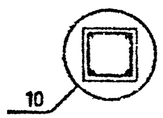

УЗЛЫ СМ 1020-1/87 2-1 У
ТЕХНИЧЕСКОЕ ОПИСАНИЕ СМ. 1.020-1/87 2-1 ТО
ВЕДОМОСТЬ РАСХОДА СТАЛИ НА ЭЛЕМЕНТ СМ. 1.020-1/87.2-1 РС

Вх. 32833 л.36

1.020-1/87. 2-1 К026

НАЧ.ОТД	ГОРОХОВ		
Н.КОНТР	СИТНИК		
ГИП	СИТНИК		
ПРОВЕРИЛ	МОЛОДЦОВА		
РАЗРАБ	ЛУКАШУК		

КОЛОННА 2КН 33(20)- ОПАЛУБОЧНЫЙ ЧЕРТЕЖ

СТАДИЯ	ЛИСТ	ЛИСТОВ
Р		1

КиевЗНИИЭП

ФОРМАТ А3

Инв. № подл. | Подпись и дата | Взам. инв. №

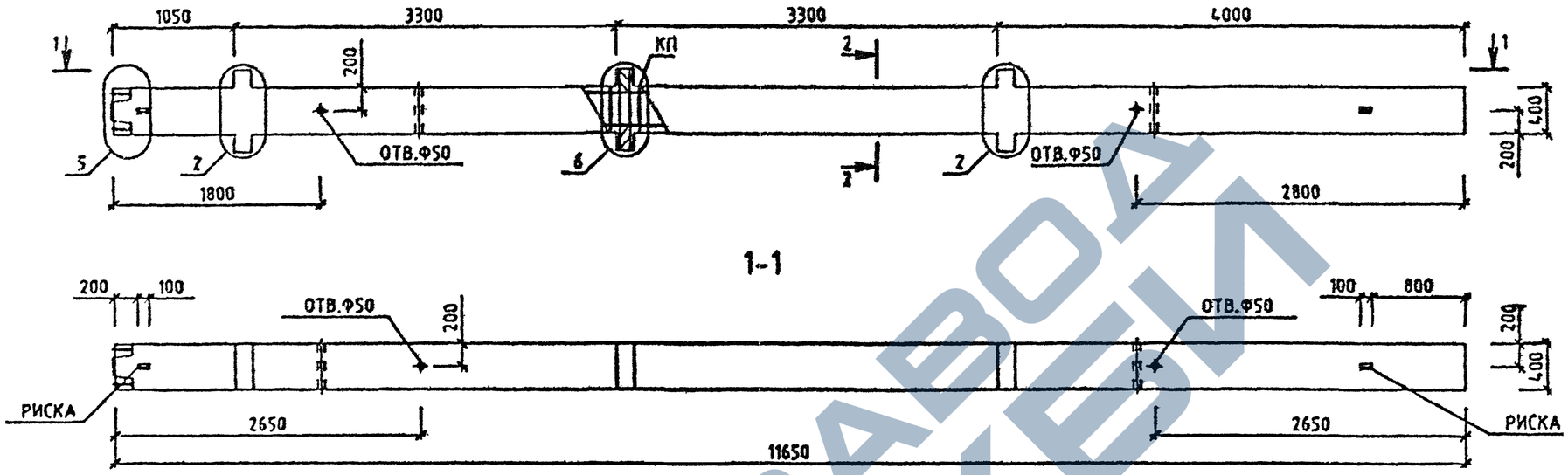

МАРКА КОЛОННЫ	МАССА Т	КЛАСС БЕТОНА	ОБЪЕМ БЕТОНА М3	РАСХОД СТАЛИ, КГ	МАРКА АРМ. ИЗДЕЛИЯ	КОЛ ШТ	ОБОЗНАЧЕНИЕ ДОКУМЕНТА 1.020-1/87.
3КНД 33-1.23	4.8	В25	1.92	184.62	КП-76	1	2-2 К041
3КНД 33-1.26	4.8	В30	1.92	189.45	КП-77	1	2-2 К041
3КНД 33-1.33	4.8	В40	1.92	189.45	КП-77	1	2-2 К041
3КНД 33-2.33	4.8	В40	1.92	203.5	КП-76	1	2-2 К041

2-2

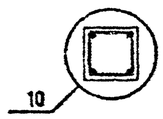

УЗЛЫ СМ. 1.020-1/87.2-1 У
ТЕХНИЧЕСКОЕ ОПИСАНИЕ СМ. 1.020-1/87.2-1 ТО
ВЕДОМОСТЬ РАСХОДА СТАЛИ НА ЭЛЕМЕНТ СМ. 1.020-1/87.2-1 РС

Вх. 32833 л.37

1.020-1/87. 2-1 К027

НАЧ.ОТД.	ГОРОХОВ	
Н.КОНТР.	СИТНИК	
ГИП	СИТНИК	
ПРОВЕРИЛ	МОЛОДЦОВА	
РАЗРАБ.	ЛУКАШУК	

КОЛОННА
3КНД 33-
ОПАЛУБОЧНЫЙ ЧЕРТЕЖ

СТАДИЯ	ЛИСТ	ЛИСТОВ
Р		1

КиевЗНИИЭП

ЛУКАШУК
ОПЕРАТОР СИСТЕМЫ
САПР КиевЗНИИЭП

ВЗАМ. ИНВ.№
ПОДПИСЬ И ДАТА
ИНВ.№ ПОДЛ.

ФОРМАТ А3

ЗАВОД ЖБИ

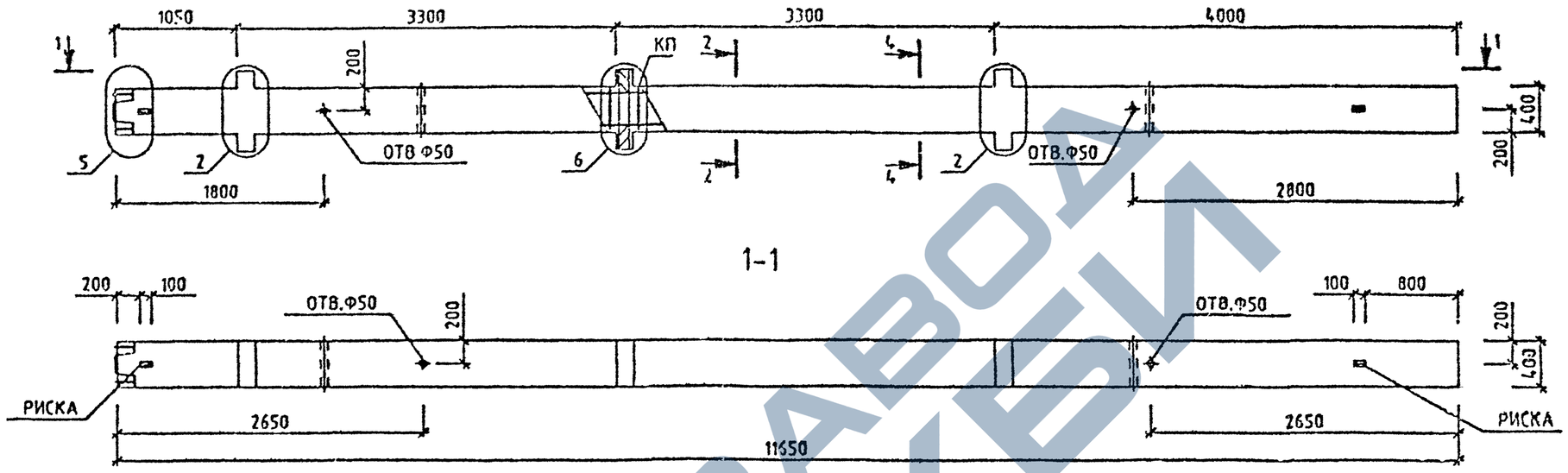

МАРКА КОЛОННЫ	МАССА Т	КЛАСС БЕТОНА	ОБЪЕМ БЕТОНА М3	РАСХОД СТАЛИ, КГ	МАРКА АРМ. ИЗДЕЛИЯ	КОЛ ШТ	ОБОЗНАЧЕНИЕ ДОКУМЕНТА 1.020-1/87.
3КНД 33-1.33/37	4.8	В40	1.92	234.73	КП-79	1	2-2 К042
3КНД 33-2.33/40	4.8	В40	1.92	296.34	КП-87	1	2-2 К048

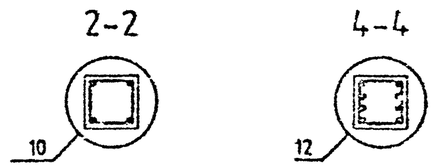

УЗЛЫ СМ. 1.020-1/87.2-1 У
ТЕХНИЧЕСКОЕ ОПИСАНИЕ СМ. 1.020-1/87.2-1 ТО
ВЕДОМОСТЬ РАСХОДА СТАЛИ НА ЭЛЕМЕНТ СМ. 1.020-1/87.2-1 РС

Вх. 32833 л.38

НАЧ ОТД	ГОРОХОВ		1.020-1/87. 2-1 К028
Н КОНТР	СИТНИК		КОЛОННА 3КНД 33- ОПАЛУБОЧНЫЙ ЧЕРТЕЖ
ГИП	СИТНИК		СТАДИЯ: Р; ЛИСТ: ; ЛИСТОВ: 1
ПРОВЕРИЛ	МОЛОДЦОВА		КиевЗНИИЭП
РАЗРАБ.	ЛУКАШУК		

ФОРМАТ А3

САПР КиевЗНИИЭП
ОПЕРАТОР СИСТЕМЫ
ЛУКАШУК
ПОДПИСЬ И ДАТА
ИНВ № ПОДЛ
ВЗАМ ИНВ №

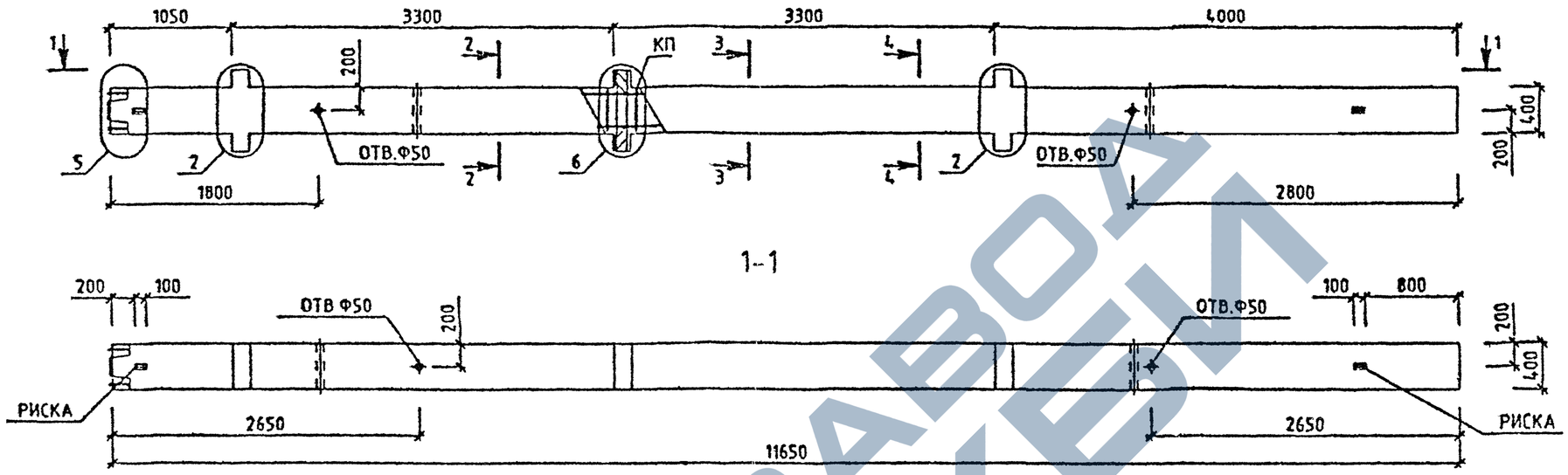

МАРКА КОЛОННЫ	МАССА Т	КЛАСС БЕТОНА	ОБЪЕМ БЕТОНА М3	РАСХОД СТАЛИ, КГ	МАРКА АРМ. ИЗДЕЛИЯ	КОЛ ИТ	ОБОЗНАЧЕНИЕ ДОКУМЕНТА 1.020-1/87.
3КНД 33-1.33/40	4.8	В40	1.92	317	КП-80	1	2-2 К043
3КНД 33-1.37/46	4.8	В40	1.92	470.04	КП-82	1	2-2 К044
3КНД 33-1.42/49	4.8	В40	1.92	596.44	КП-83	1	2-2 К045
3КНД 33-1.45/54	4.8	В40	1.92	724.01	КП-84	1	2-2 К046
3КНД 33-2.33/48	4.8	В40	1.92	465.86	КП-81	1	2-2 К043
3КНД 33-2.40/54	4.8	В40	1.92	650.86	КП-88	1	2-2 К049

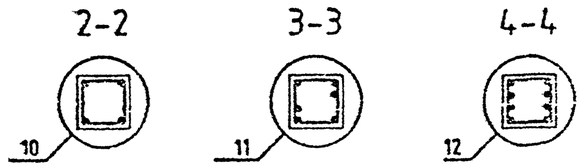

УЗЛЫ СМ. 1020-1/87.2-1 У
ТЕХНИЧЕСКОЕ ОПИСАНИЕ СМ. 1.020-1/87.2-1 ТО
ВЕДОМОСТЬ РАСХОДА СТАЛИ НА ЭЛЕМЕНТ СМ. 1.020-1/87.2-1 РС

Вх. 32833 л.39

НАЧ.ОТД	ГОРОХОВ		
Н.КОНТР	СИТНИК		
ГИП	СИТНИК		
ПРОВЕРИЛ	МОЛОДЦОВА		
РАЗРАБ.	ЛУКАШУК		

1.020-1/87. 2-1 К029

КОЛОННА
3КНД 33-
ОПАЛУБОЧНЫЙ ЧЕРТЕЖ

СТАДИЯ	ЛИСТ	ЛИСТОВ
Р		1

КиевЗНИИЭП

ЛУКАШУК
ОПЕРАТОР СИСТЕМЫ
САПР КиевЗНИИЭП

ИНВ.№ ПОДЛ. | ПОДПИСЬ И ДАТА | ВЗАМ. ИНВ.№

ФОРМАТ А3

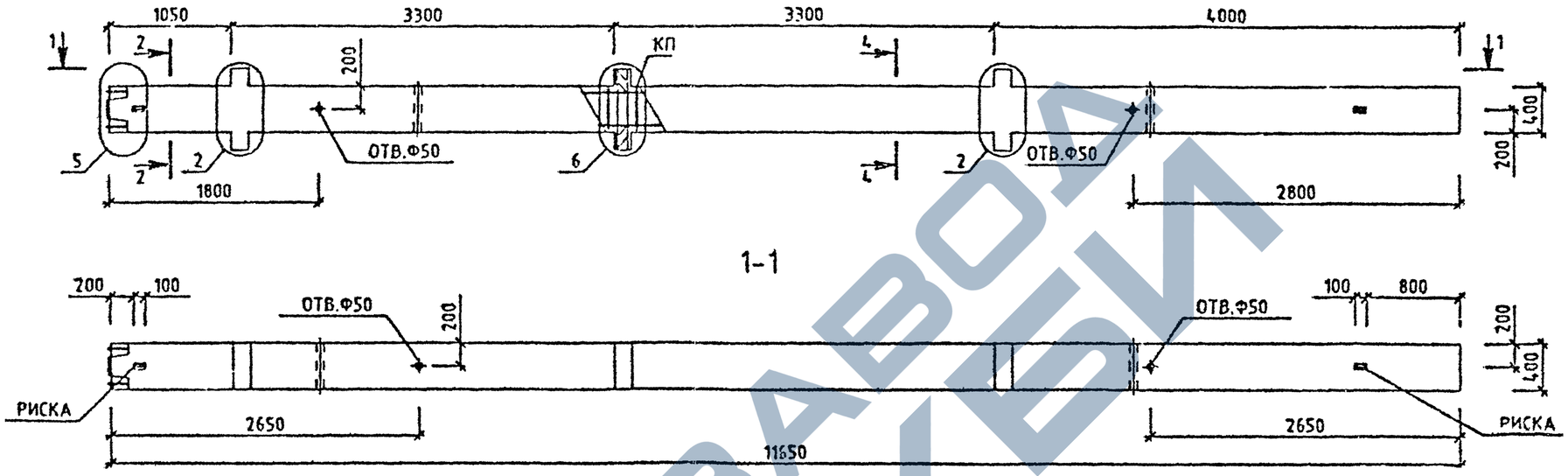

МАРКА КОЛОННЫ	МАССА Т	КЛАСС БЕТОНА	ОБЪЕМ БЕТОНА М3	РАСХОД СТАЛИ, КГ	МАРКА АРМ. ИЗДЕЛИЯ	КОЛ ШТ	ОБОЗНАЧЕНИЕ ДОКУМЕНТА 1.020-1/87.
3КНД 33-1.59	4.8	В40	1.92	1007.97	КП-85	1	2-2 К047
3КНД 33-2.59	4.8	В40	1.92	1022.02	КП-86	1	2-2 К047

2-2

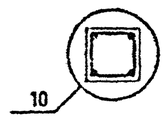

4-4

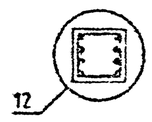

УЗЛЫ СМ. 1.020-1/87.2-1 У
ТЕХНИЧЕСКОЕ ОПИСАНИЕ СМ. 1.020-1/87.2-1 ТО
ВЕДОМОСТЬ РАСХОДА СТАЛИ НА ЭЛЕМЕНТ СМ. 1.020-1/87.2-1 РС

Вх. 32 833 л.40

НАЧОТД	ГОРОХОВ		
Н.КОНТР	СИТНИК		
ГИП	СИТНИК		
ПРОВЕРИЛ	МОЛОДЦОВА		
РАЗРАБ.	ЛУКАШУК		

1.020-1/87. 2-1 К030

КОЛОННА
3КНД 33-
ОПАЛУБОЧНЫЙ ЧЕРТЕЖ

СТАДИЯ	ЛИСТ	ЛИСТОВ
Р		1

КиевЗНИИЭП

ЛУКАШУК
ОПЕРАТОР СИСТЕМЫ
САПР КиевЗНИИЭП

ВЗАМ. ИНВ.№
ПОДПИСЬ И ДАТА
ИНВ.№ ПОДЛ.

ФОРМАТ А3

ЗАВОД ЖБИ

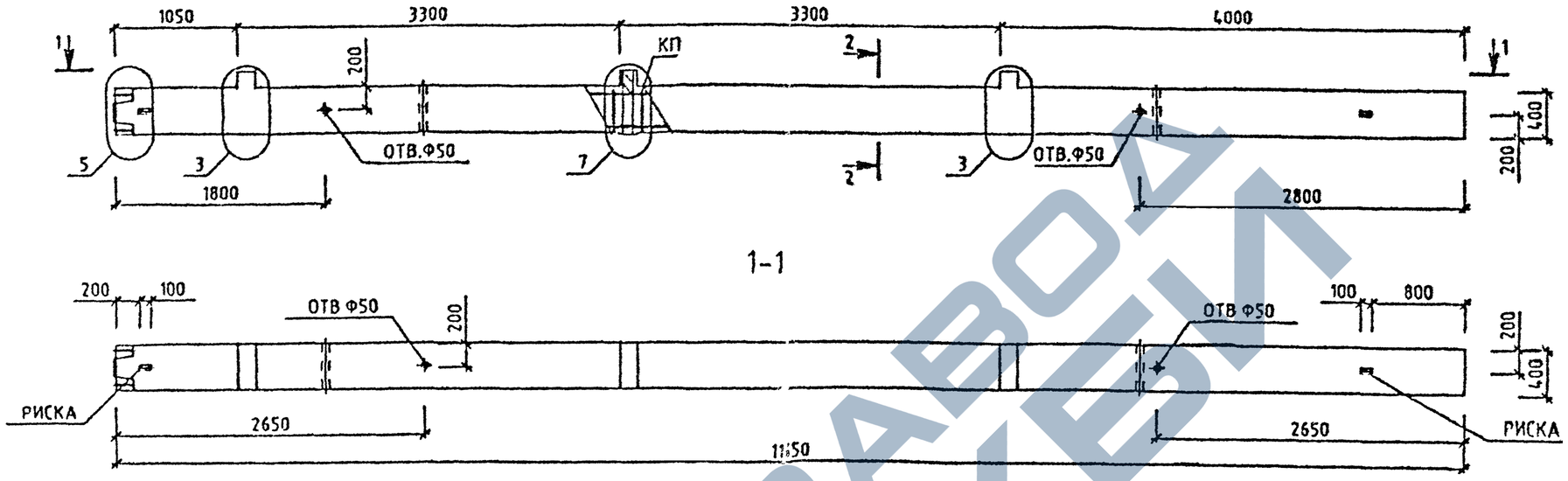

МАРКА КОЛОННЫ	МАССА Т	КЛАСС БЕТОНА	ОБЪЕМ БЕТОНА М3	РАСХОД СТАЛИ, КГ	МАРКА АРМ. ИЗДЕЛИЯ	КОЛ ШТ	ОБОЗНАЧЕНИЕ ДОКУМЕНТА 1.020-1/87.
3КНО 33-1.23	4.73	В25	1.89	167.38	КП-89	1	2-2 К050
3КНО 33-1.26	4.73	В30	1.89	172.22	КП-90	1	2-2 К050
3КНО 33-1.33	4.73	В40	1.89	172.22	КП-90	1	2-2 К050
3КНО 33-2.26	4.73	В30	1.89	183.01	КП-91	1	2-2 К050
3КНО 33-2.33	4.73	В40	1.89	183.01	КП-91	1	2-2 К050

2-2

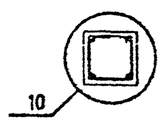

УЗЛЫ СМ. 1.020-1/87.2-1 У
ТЕХНИЧЕСКОЕ ОПИСАНИЕ СМ. 1020-1/87.2-1 ТО
ВЕДОМОСТЬ РАСХОДА СТАЛИ НА ЭЛЕМЕНТ СМ. 1.020-1/87.2-1 РС

Вх. 32 833л.41

1.020-1/87. 2-1 К031

ГАЧ ОТД	ГОРОХОВ		
Н КОНТР	СИТНИК		
ГИП	СИТНИК		
ПРОВЕРИЛ	МОЛОДЦОВА		
РАЗРАБ.	ЛУКАШУК		

КОЛОННА
3КНО 33-
ОПАЛУБОЧНЫЙ ЧЕРТЕЖ

СТАДИЯ	ЛИСТ	ЛИСТОВ
Р		1

КиевЗНИИЭП

ЛУКАШУК
ОПЕРАТОР СИСТЕМЫ
САПР КиевЗНИИЭП

ФОРМАТ А3

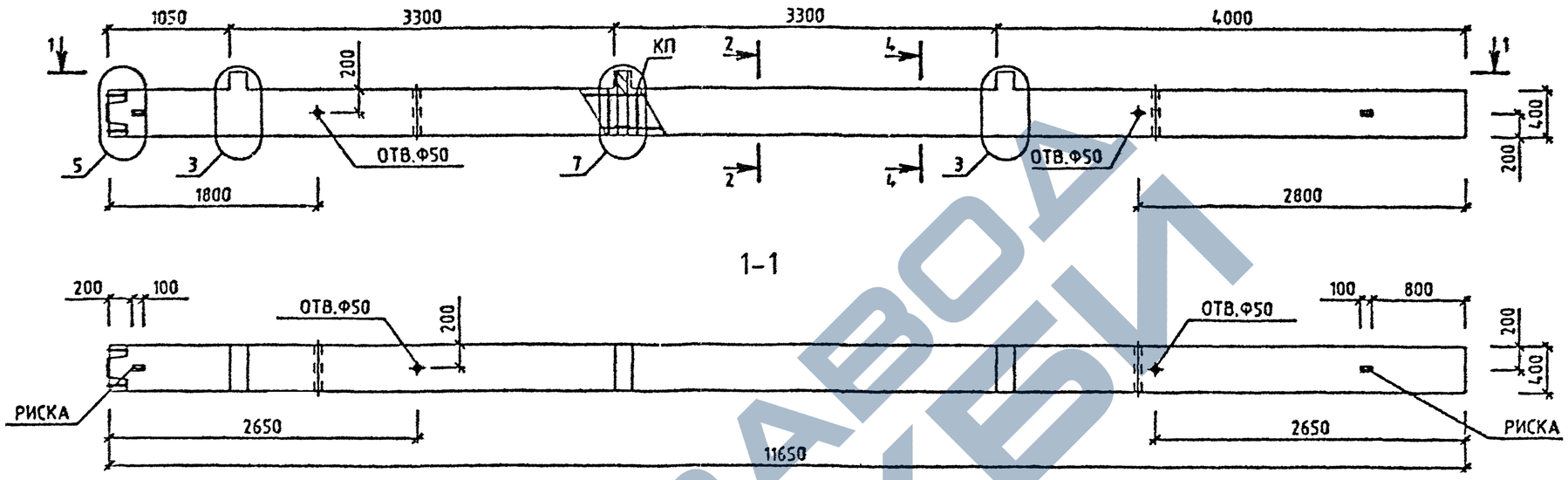

МАРКА КОЛОННЫ	МАССА Т	КЛАСС БЕТОНА	ОБЪЕМ БЕТОНА М3	РАСХОД СТАЛИ, КГ	МАРКА АРМ. ИЗДЕЛИЯ	КОЛ ШТ	ОБОЗНАЧЕНИЕ ДОКУМЕНТА 1.020-1/87.
3КНО 33-1.33/35	4.73	В40	1.89	201.2	КП-92	1	2-2 К051
3КНО 33-1.34/38	4.73	В40	1.89	251.12	КП-93	1	2-2 К051
3КНО 33-1.42/44	4.73	В40	1.89	487.54	КП-95	1	2-2 К053
3КНО 33-2.34/39	4.73	В40	1.89	261.97	КП-96	1	2-2 К054

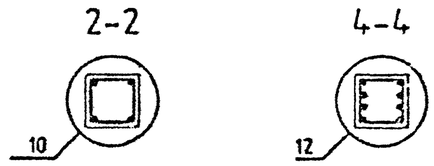

УЗЛЫ СМ. 1020-1/87 2-1 У
ТЕХНИЧЕСКОЕ ОПИСАНИЕ СМ. 1020-1/87.2-1 ТО
ВЕДОМОСТЬ РАСХОДА СТАЛИ НА ЭЛЕМЕНТ СМ. 1.020-1/87.2-1 РС

Вх. 32833 д.42

1.020-1/87. 2-1 К032

НАЧ ОТД	ГОРОХОВ		
Н КОНТР	СИТНИК		
ГИП	СИТНИК		
ПРОВЕРИЛ	МОЛОДЦОВА		
РАЗРАБ.	ЛУКАШУК		

КОЛОННА
3КНО 33-
ОПАЛУБОЧНЫЙ ЧЕРТЕЖ

СТАДИЯ	ЛИСТ	ЛИСТОВ
Р		1

КиевЗНИИЭП

САПР КиевЗНИИЭП
ОПЕРАТОР СИСТЕМЫ
ЛУКАШУК

ВЗАМ. ИНВ №
ПОДПИСЬ И ДАТА
ИНВ № ПОДЛ

ФОРМАТ А3

ЗАВОД ЖБИ

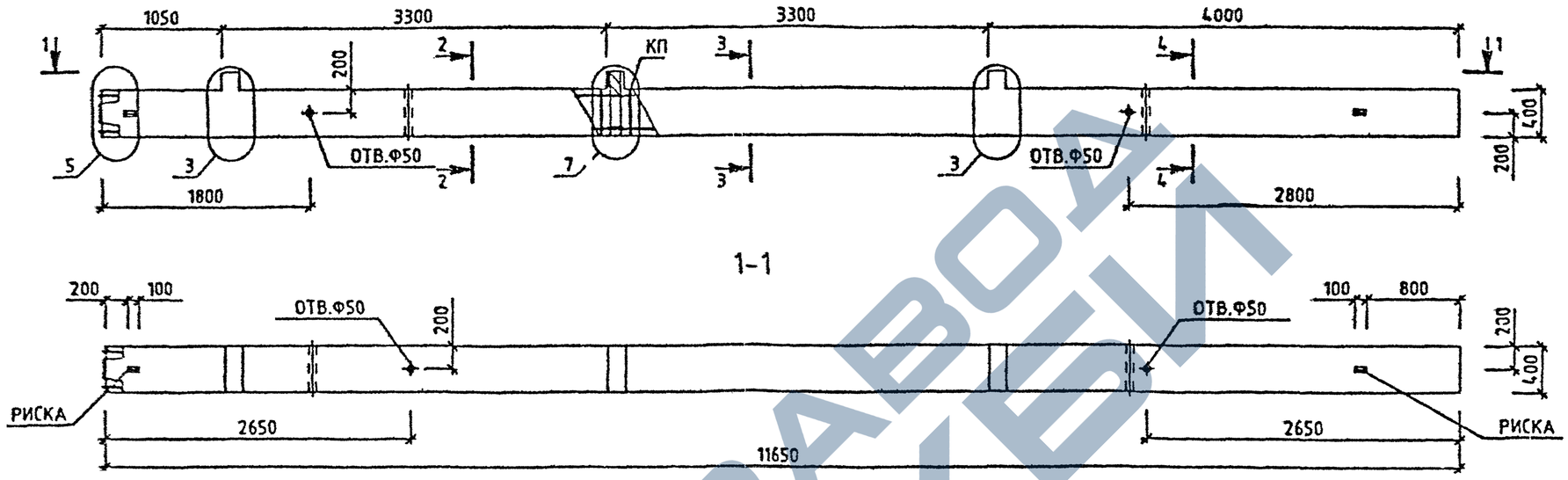

МАРКА КОЛОННЫ	МАССА Т	КЛАСС БЕТОНА	ОБЪЕМ БЕТОНА М3	РАСХОД СТАЛИ. КГ	МАРКА АРМ. ИЗДЕЛИЯ	КОЛ ШТ	ОБОЗНАЧЕНИЕ ДОКУМЕНТА 1.020-1/87.
3КНО 33-1.35/41	4.73	В40	1.89	342.96	КП-94	1	2-2 К052
3КНО 33-2.34/44	4.73	В40	1.89	371.61	КП-97	1	2-2 К055
3КНО 33-2.40/49	4.73	В40	1.89	532.5	КП-98	1	2-2 К056

2-2

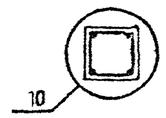

4-4

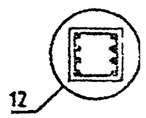

УЗЛЫ СМ. 1020-1/87.2-1 У
ТЕХНИЧЕСКОЕ ОПИСАНИЕ СМ. 1020-1/87.2-1 ТО
ВЕДОМОСТЬ РАСХОДА СТАЛИ НА ЭЛЕМЕНТ СМ. 1.020-1/87.2-1 РС

Вх. 32833 л.43

НАЧ.ОТД	ГОРОХОВ		
Н.КОНТР	СИТНИК		
ГИП	СИТНИК		
ПРОВЕРИЛ	МОЛОДЦОВА		
РАЗРАБ.	ЛУКАШУК		

1.020-1/87. 2-1 К033

КОЛОННА
3КНО 33-
ОПАЛУБОЧНЫЙ ЧЕРТЕЖ

СТАДИЯ	ЛИСТ	ЛИСТОВ
Р		1

КиевЗНИИЭП

ОПЕРАТОР СИСТЕМЫ ЛУКАШУК
САПР КиевЗНИИЭП

ВЗАМ.ИНВ.№ | ПОДПИСЬ И ДАТА | ИНВ.№ ПОДЛ.

ФОРМАТ А3

ЗАВОД ЖБИ

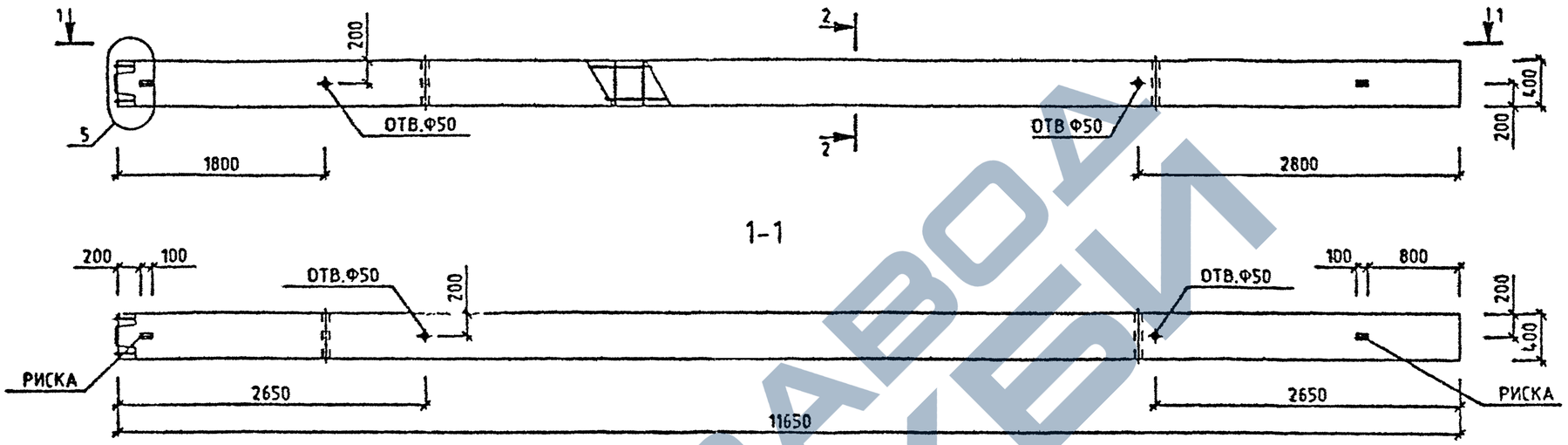

МАРКА КОЛОННЫ	МАССА Т	КЛАСС БЕТОНА	ОБЪЕМ БЕТОНА М3	РАСХОД СТАЛИ. КГ	МАРКА АРМ. ИЗДЕЛИЯ	КОЛ ВТ	ОБОЗНАЧЕНИЕ ДОКУМЕНТА 1.020-1/87.
3КН 33-23	4.65	В25	1.86	139.32	КП-99	1	2-2 К057
3КН 33-26	4.65	В30	1.86	144.15	КП-100	1	2-2 К057
3КН 33-33	4.65	В40	1.86	144.15	КП-100	1	2-2 К057

2-2

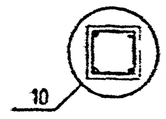

УЗЛЫ СМ. 1020-1/87 2-1 У
ТЕХНИЧЕСКОЕ ОПИСАНИЕ СМ 1020-1/87.2-1 ТО
ВЕДОМОСТЬ РАСХОДА СТАЛИ НА ЭЛЕМЕНТ СМ 1020-1/87.2-1 РС

Вх. 32833 л.44

НАЧ ОТД	ГОРОХОВ		
Н.КОНТР	СИТНИК		
ГИП	СИТНИК		
ПРОВЕРИЛ	МОЛОДЦОВА		
РАЗРАБ.	ЛУКАШУК		

1.020-1/87. 2-1 К034

КОЛОННА
3КН 33-
ОПАЛУБОЧНЫЙ ЧЕРТЕЖ

СТАДИЯ	ЛИСТ	ЛИСТОВ
Р		1

КиевЗНИИЭП

ЛУКАШУК
ОПЕРАТОР СИСТЕМЫ
САПР КиевЗНИИЭП

ВЗАМ ИНВ № | ПОДПИСЬ И ДАТА | ИНВ № ПОДЛ

ФОРМАТ А3

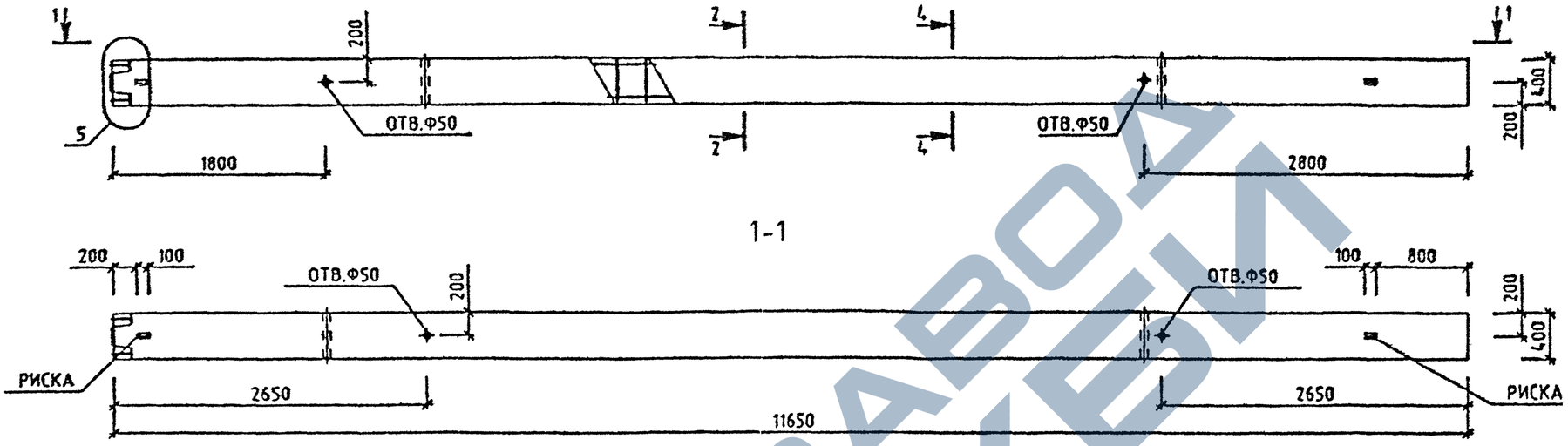

МАРКА КОЛОННЫ	МАССА Т	КЛАСС БЕТОНА	ОБЪЕМ БЕТОНА М3	РАСХОД СТАЛИ, КГ	МАРКА АРМ. ИЗДЕЛИЯ	КОЛ ВТ	ОБОЗНАЧЕНИЕ ДОКУМЕНТА 1.020-1/87.
3КН 33-33/35	4.65	В40	1.86	173.13	КП-101	1	2-2 К058
3КН 33-34/38	4.65	В40	1.86	223.05	КП-102	1	2-2 К058

2-2

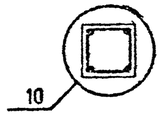

4-4

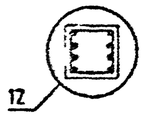

УЗЛЫ СМ. 1020-1/87 2-1 У
ТЕХНИЧЕСКОЕ ОПИСАНИЕ СМ. 1020-1/87 2-1 ТО
ВЕДОМОСТЬ РАСХОДА СТАЛИ НА ЭЛЕМЕНТ СМ. 1020-1/87.2-1 РС

Вх. 32833 л.45

НАЧ ОТД	ГОРОХОВ		
Н КОНТР	СИТНИК		
ГИП	СИТНИК		
ПРОВЕРИЛ	МОЛОДЦОВА		
РАЗРАБ.	ЛУКАШУК		

1.020-1/87. 2-1 К035

КОЛОННА
3КН 33-
ОПАЛУБОЧНЫЙ ЧЕРТЕЖ

СТАДИЯ	ЛИСТ	ЛИСТОВ
Р		1

КиевЗНИИЭП

ЛУКАШУК
ОПЕРАТОР СИСТЕМЫ
САПР КиевЗНИИЭП

ФОРМАТ А3

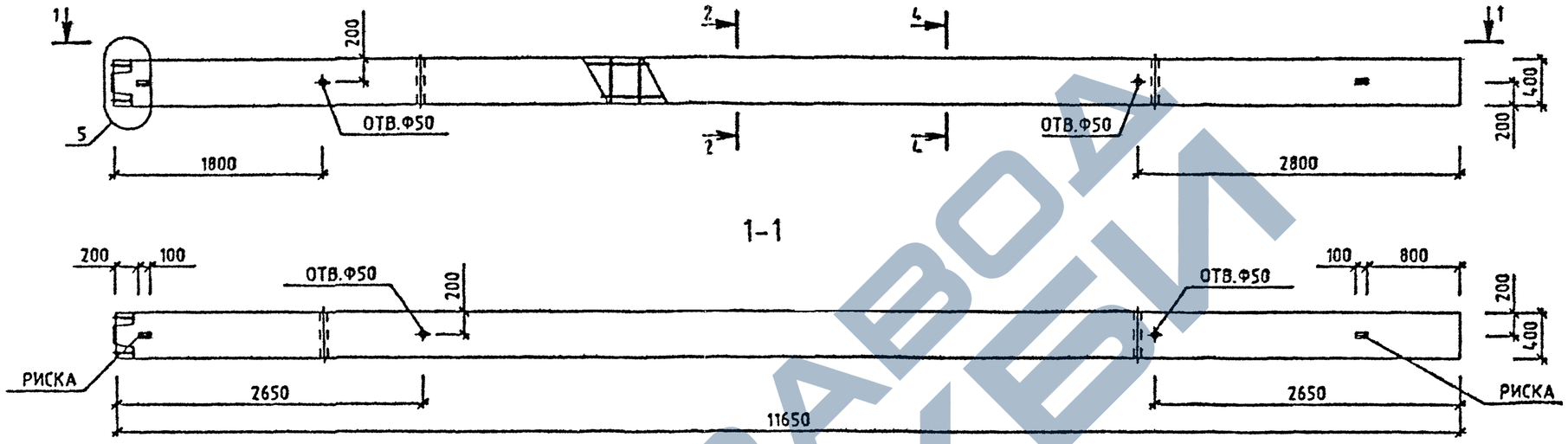

МАРКА КОЛОННЫ	МАССА Т	КЛАСС БЕТОНА	ОБЪЕМ БЕТОНА М3	РАСХОД СТАЛИ. КГ	МАРКА АРМ. ИЗДЕЛИЯ	КОЛ ШТ	ОБОЗНАЧЕНИЕ ДОКУМЕНТА 1.020-1/87.
3КН 33-34/39	4.65	В40	1.86	243.11	КП-103	1	2-2 К059

2-2

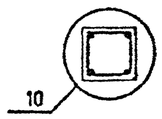

4-4

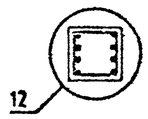

УЗЛЫ СМ. 1.020-1/87.2-1 У
ТЕХНИЧЕСКОЕ ОПИСАНИЕ СМ. 1.020-1/87.2-1 ТО
ВЕДОМОСТЬ РАСХОДА СТАЛИ НА ЭЛЕМЕНТ СМ. 1.020-1/87.2-1 РС

Вх. 32833 л.46

НАЧ.ОТД.	ГОРОХОВ		
Н.КОНТР.	СИТНИК		
ГИП	СИТНИК		
ПРОВЕРИЛ	МОЛОДЦОВА		
РАЗРАБ.	ЛУКАШУК		

1.020-1/87. 2-1 К056

КОЛОННА
3КН 33-34/39
ОПАЛУБОЧНЫЙ ЧЕРТЕЖ

СТАДИЯ	ЛИСТ	ЛИСТОВ
Р		1

КиевЗНИИЭП

ЛУКАШУК
ОПЕРАТОР СИСТЕМЫ
САПР КиевЗНИИЭП

ИНВ.№ ПОДЛ. | ПОДПИСЬ И ДАТА | ВЗАМ.ИНВ.№

ФОРМАТ А3

ЗАВОД ЖЕЛЕЗОБЕТОННЫХ ИЗДЕЛИЙ

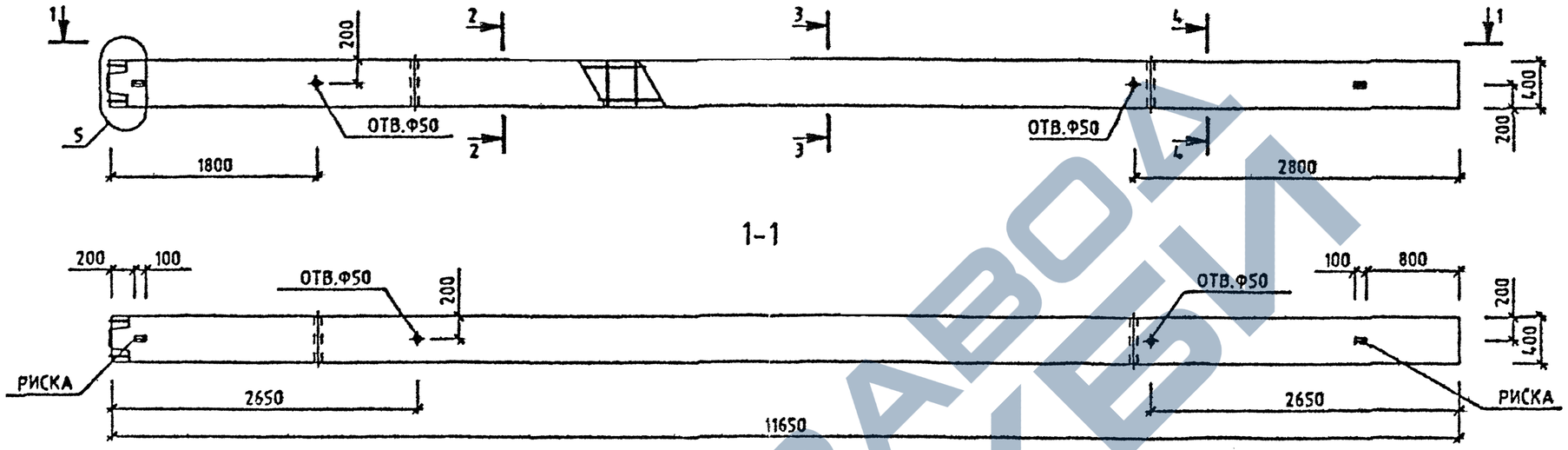

МАРКА КОЛОННЫ	МАССА Т	КЛАСС БЕТОНА	ОБЪЕМ БЕТОНА М3	РАСХОД СТАЛИ, КГ	МАРКА АРМ. ИЗДЕЛИЯ	КОЛ ШТ	ОБОЗНАЧЕНИЕ ДОКУМЕНТА 1.020-1/87.
3КН 33-35/41	4.65	840	1.86	314.9	КП-104	1	2-2 К060

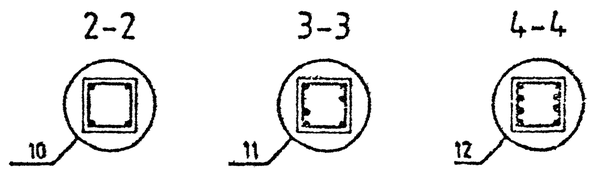

Вх. 32833 л.47

УЗЛЫ СМ. 1.020-1/87 2-1 У
ТЕХНИЧЕСКОЕ ОПИСАНИЕ СМ. 1.020-1/87.2-1 ТО
ВЕДОМОСТЬ РАСХОДА СТАЛИ НА ЭЛЕМЕНТ СМ. 1.020-1/87.2-1 РС

НАЧ.ОТД.	ГОРОХОВ		
Н.КОНТР	СИТНИК		
ГИП	СИТНИК		
ПРОВЕРИЛ	МОЛОДЦОВА		
РАЗРАБ.	ЛУКАШУК		

1.020-1/87. 2-1 К037

КОЛОННА
3КН 33-35/41
ОПАЛУБОЧНЫЙ ЧЕРТЕЖ

СТАДИЯ	ЛИСТ	ЛИСТОВ
Р		1

КиевЗНИИЭП

ФОРМАТ А3

ЛУКАШУК
ОПЕРАТОР СИСТЕМЫ
САПР КиевЗНИИЭП

ИНВ.№ ПОДЛ | ПОДПИСЬ И ДАТА | ВЗАМ. ИНВ.№

ЗАВОД ЖБИ

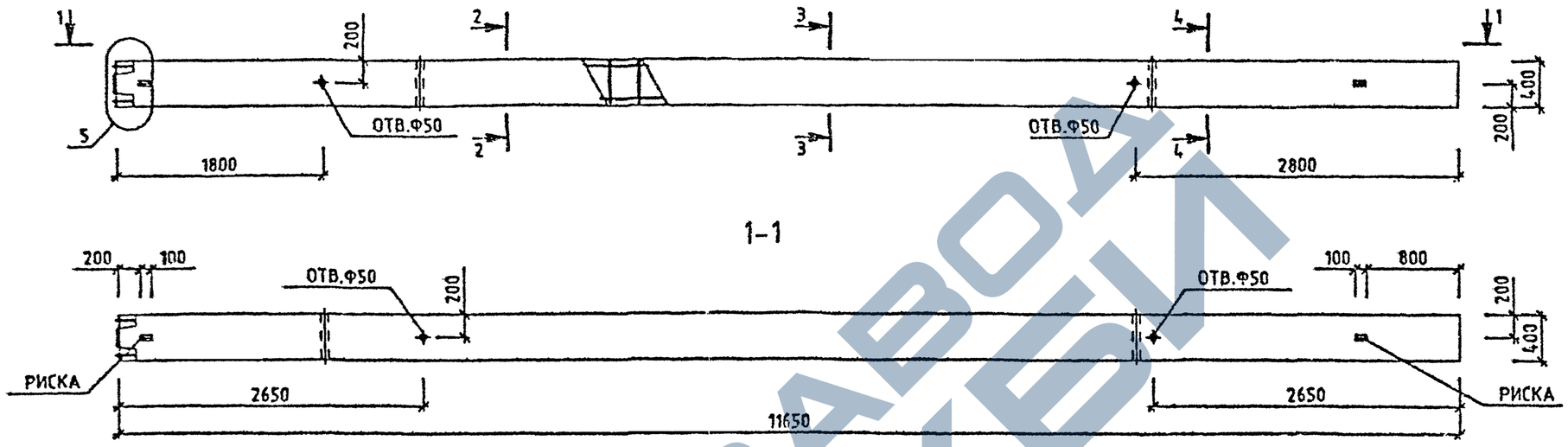

МАРКА КОЛОННЫ	МАССА Т	КЛАСС БЕТОНА	ОБЪЕМ БЕТОНА М3	РАСХОД СТАЛИ, КГ	МАРКА АРМ. ИЗДЕЛИЯ	КОЛ ШТ	ОБОЗНАЧЕНИЕ ДОКУМЕНТА 1.020-1/87.
3КН 33-34/44	4.65	В40	1.86	332.75	КП-105	1	2-2 К061

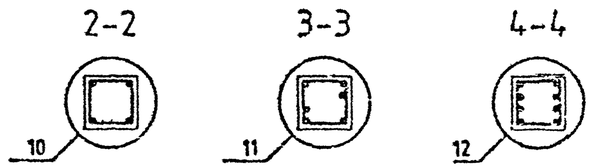

УЗЛЫ СМ. 1.020-1/87.2-1 У
ТЕХНИЧЕСКОЕ ОПИСАНИЕ СМ. 1.020-1/87.2-1 ТО
ВЕДОМОСТЬ РАСХОДА СТАЛИ НА ЭЛЕМЕНТ СМ. 1.020-1/87.2-1 РС

Вх. 32833 л.48

НАЧ ОТД	ГОРОХОВ		
Н КОНТР	СИТНИК		
ГИП	СИТНИХ		
ПРОВЕРИЛ	МОЛОДЦОВА		
РАЗРАБ.	ЛУКАШУК		

1.020-1/87. 2-1 К038

КОЛОННА
3КН 33-34/44
ОПАЛУБОЧНЫЙ ЧЕРТЕЖ

СТАДИЯ	ЛИСТ	ЛИСТОВ
Р		1

КиевЗНИИЭП

САПР КиевЗНИИЭП
ОПЕРАТОР СИСТЕМЫ
ЛУКАШУК

ВЗАМ. ИНВ
ПОДПИСЬ И ДАТА
ИНВ № ПОДЛ

ФОРМАТ А3

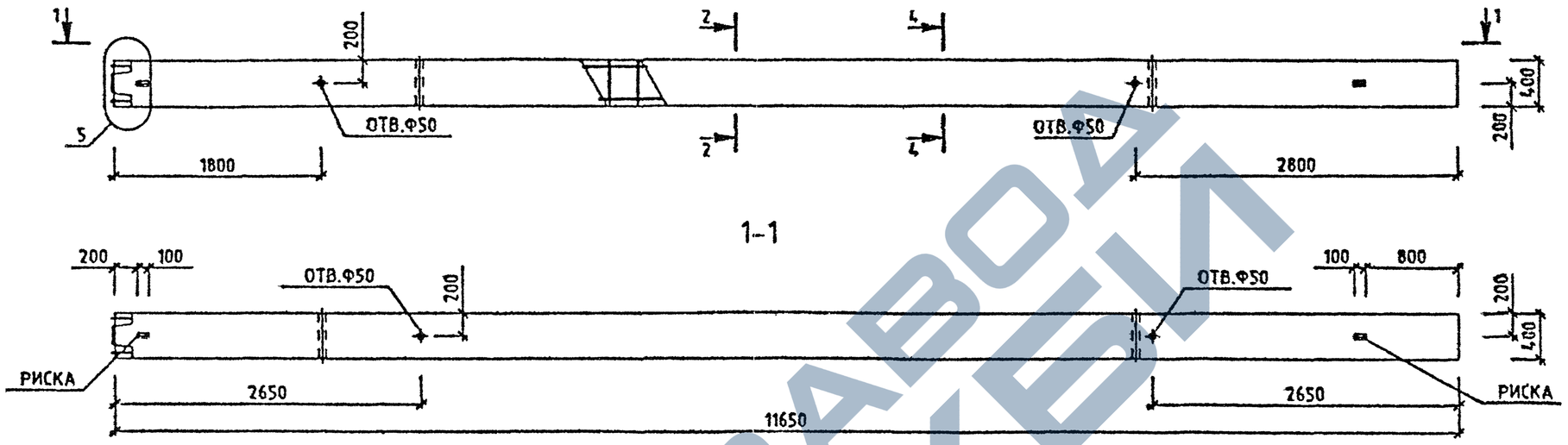

МАРКА КОЛОННЫ	МАССА Т	КЛАСС БЕТОНА	ОБЪЕМ БЕТОНА М3	РАСХОД СТАЛИ. КГ	МАРКА АРМ. ИЗДЕЛИЯ	КОЛ ШТ	ОБОЗНАЧЕНИЕ ДОКУМЕНТА 1.020-1/87.
3КН 33-42/44	4.65	В40	1.86	459.46	КП-106	1	2-2 К062

2-2

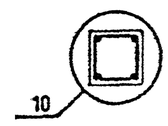

4-4

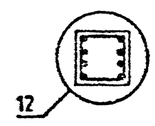

УЗЛЫ СМ. 1.020-1/87.2-1 У
ТЕХНИЧЕСКОЕ ОПИСАНИЕ СМ. 1.020-1/87.2-1 ТО
ВЕДОМОСТЬ РАСХОДА СТАЛИ НА ЭЛЕМЕНТ СМ. 1.020-1/87.2-1 РС

Вх. 32833 л.49

НАЧ ОТД	ГОРОХОВ		
Н.КОНТР.	СИТНИК		
ГИП	СИТНИК		
ПРОВЕРИЛ	МОЛОДЦОВА		
РАЗРАБ.	ЛУКАШУК		

1.020-1/87. 2-1 К039

КОЛОННА
3КН 33-42/44
ОПАЛУБОЧНЫЙ ЧЕРТЕЖ

СТАДИЯ	ЛИСТ	ЛИСТОВ
Р		1

КиевЗНИИЭП

ЛУКАШУК
ОПЕРАТОР СИСТЕМЫ
САПР КиевЗНИИЭП

ИНВ № ПОДЛ | ПОДПИСЬ И ДАТА | ВЗАМ ИНВ №

ФОРМАТ А3

https://zavodtk.com/

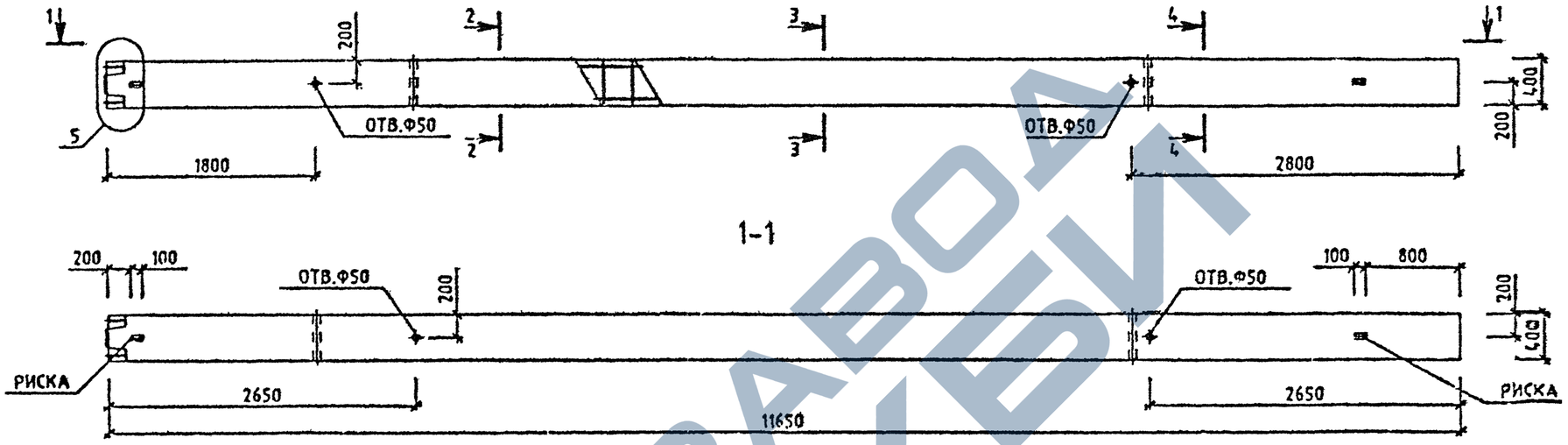

МАРКА КОЛОННЫ	МАССА Т	КЛАСС БЕТОНА	ОБЪЕМ БЕТОНА М3	РАСХОД СТАЛИ, КГ	МАРКА АРМ. ИЗДЕЛИЯ	КОЛ ШТ	ОБОЗНАЧЕНИЕ ДОКУМЕНТА 1.020-1/87.
3КН 33-40/49	4.65	В40	1.86	493.64	КП-107	1	2-2 К063

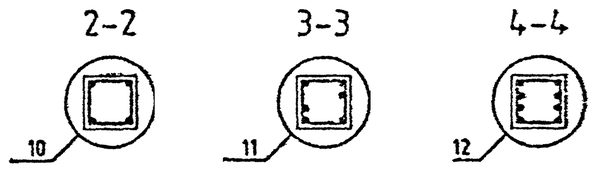

УЗЛЫ СМ. 1.020-1/87.2-1 У
ТЕХНИЧЕСКОЕ ОПИСАНИЕ СМ. 1.020-1/87.2-1 ТО
ВЕДОМОСТЬ РАСХОДА СТАЛИ НА ЭЛЕМЕНТ СМ. 1.020-1/87.2-1 РС

Вх. 32833 л.50

НАЧ.ОТД.	ГОРОХОВ		1.020-1/87. 2-1 К040
Н.КОНТР.	СИТНИК		КОЛОННА 3КН 33-40/49 ОПАЛУБОЧНЫЙ ЧЕРТЕЖ
ГИП	СИТНИК		СТАДИЯ Р · ЛИСТ · ЛИСТОВ 1
ПРОВЕРИЛ	МОЛОДЦОВА		КиевЗНИИЭП
РАЗРАБ.	ЛУКАШУК		

САПР КиевЗНИИЭП · ОПЕРАТОР СИСТЕМЫ · ЛУКАШУК

ИНВ.№ ПОДЛ · ПОДП.И ДАТА · ВЗАМ.ИНВ.№

ФОРМАТ А3

ЗАВОД ЖБИ

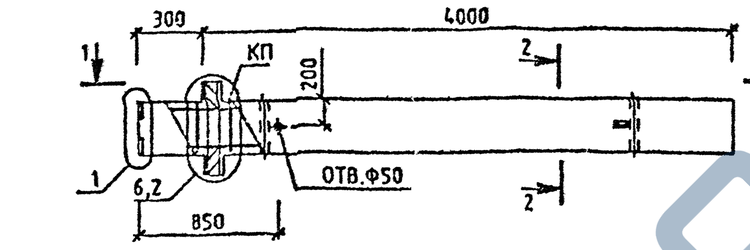

1-1

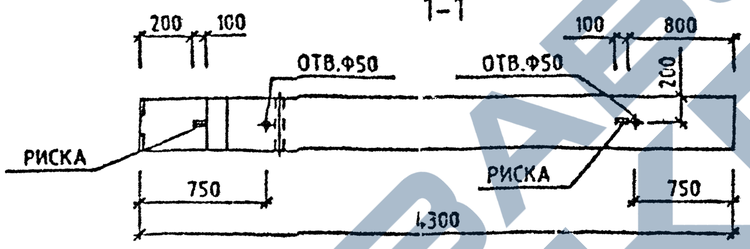

МАРКА КОЛОННЫ	МАССА Т	КЛАСС БЕТОНА	ОБЪЕМ БЕТОНА М3	РАСХОД СТАЛИ, КГ	МАРКА АРМ. ИЗДЕЛИЯ	КОЛ ШТ	ОБОЗНАЧЕНИЕ ДОКУМЕНТА 1.020-1/87.
1КБД 33-1.23	1.78	В25	0.71	67.66	КП-108	1	2-2 К064
1КБД 33-2.23	1.78	В25	0.71	72.34	КП-109	1	2-2 К064

2-2

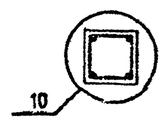

УЗЛЫ М. 1.020-1/87.2-1 У
ТЕХНИЧЕСКОЕ ОПИСАНИЕ СМ. 1.020-1/87.2-1 ТО
ВЕДОМОСТЬ РАСХОДА СТАЛИ НА ЭЛЕМЕНТ СМ. 1.020-1/87.2-1 РС

Вх. 32833 л.51

1.020-1/87. 2-1 КО41

НАЧ.ОТД	ГОРОХОВ		
Н.КОНТР.	СИТНИК		
ГИП	СИТНИК		
ГРОВЕРИЛ	МОЛОДЦОВА		
РАЗРАБ.	ЛУКАШУК		

КОЛОННА 1КБД 33- ОПАЛУБОЧНЫЙ ЧЕРТЕЖ

СТАДИЯ	ЛИСТ	ЛИСТОВ
Р		1

КиевЗНИИЭП

ЛУКАШУК
ОПЕРАТОР СИСТЕМЫ
САПР КиевЗНИИЭП

ВЗАМ. ИНВ.№
ПОДПИСЬ И ДАТА
ИНВ.№ ПОДЛ.

ФОРМАТ А3

ЗАВОД ЖБИ

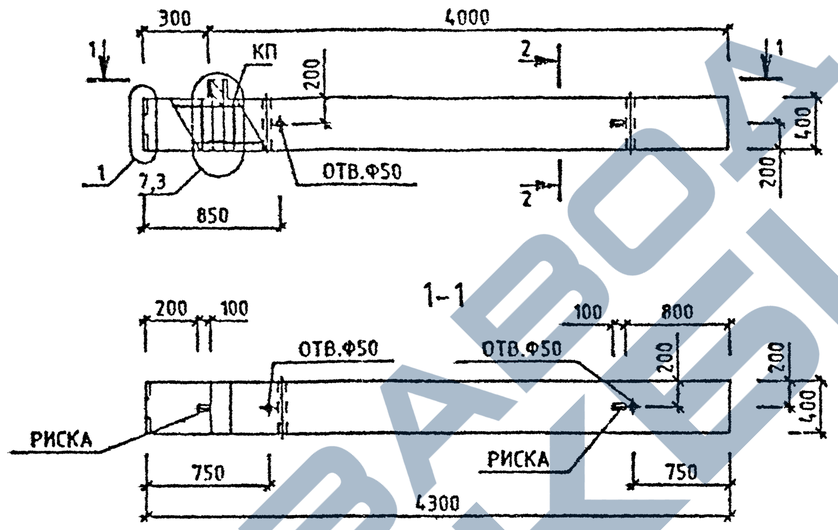

МАРКА КОЛОННЫ	МАССА Т	КЛАСС БЕТОНА	ОБЪЕМ БЕТОНА М3	РАСХОД СТАЛИ, КГ	МАРКА АРМ. ИЗДЕЛИЯ	КОЛ ШТ	ОБОЗНАЧЕНИЕ ДОКУМЕНТА 1.020-1/87.
1КБО 33-1.23	1.75	В25	0.7	61.91	КП-110	1	2-2 К065
1КБО 33-2.23	1.75	В25	0.7	65.51	КП-111	1	2-2 К065

2-2

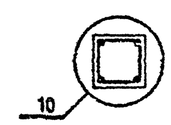

УЗЛЫ СМ. 1.020-1/87.2-1 У
ТЕХНИЧЕСКОЕ ОПИСАНИЕ СМ. 1.020-1/87.2-1 ТО
ВЕДОМОСТЬ РАСХОДА СТАЛИ НА ЭЛЕМЕНТ СМ. 1.020-1/87.2-1 РС

Вх. 32833 л.52

1.020-1/87. 2-1 К042

НАЧОТД	ГОРОХОВ	
Н.КОНТР	СИТНИК	
ГИП	СИТНИК	
ПРОВЕРИЛ	МОЛОДЦОВА	
РАЗРАБ	ЛУКАШУК	

КОЛОННА 1КБО 33- ОПАЛУБОЧНЫЙ ЧЕРТЕЖ

СТАДИЯ	ЛИСТ	ЛИСТОВ
Р		1

КиевЗНИИЭП

ЛУКАШУК
ОПЕРАТОР СИСТЕМЫ
САПР КиевЗНИИЭП

ФОРМАТ А3

ЗАВОД ЖБИ

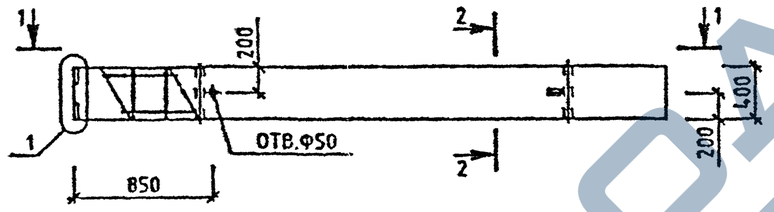

1-1

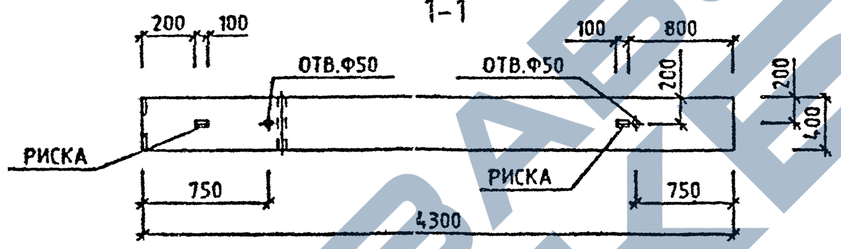

МАРКА КОЛОННЫ	МАССА Т	КЛАСС БЕТОНА	ОБЪЕМ БЕТОНА М3	РАСХОД СТАЛИ. КГ	МАРКА АРМ. ИЗДЕЛИЯ	КОЛ ШТ	ОБОЗНАЧЕНИЕ ДОКУМЕНТА 1.020-1/87.
1КБ 33-23	1.73	В25	0.69	52.56	КП-112	1	2-2 К056

2-2

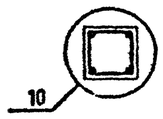

УЗЛЫ СМ. 1.020-1/87.2-1 У
ТЕХНИЧЕСКОЕ ОПИСАНИЕ СМ. 1.020-1/87.2-1 ТО
ВЕДОМОСТЬ РАСХОДА СТАЛИ НА ЭЛЕМЕНТ СМ. 1.020-1/87.2-1 РС

Вх. 32833 л.53

НАЧ.ОТД	ГОРОХОВ		
Н.КОНТР	СИТНИК		
ГИП	СИТНИК		
ПРОВЕРИЛ	МОЛОДЦОВА		
РАЗРАБ.	ЛУКАШУК		

1.020-1/87. 2-1 К043

КОЛОННА
1КБ 33-23
ОПАЛУБОЧНЫЙ ЧЕРТЕЖ

СТАДИЯ	ЛИСТ	ЛИСТОВ
Р		1

КиевЗНИИЭП

ЛУКАШУК
ОПЕРАТОР СИСТЕМЫ
САПР КиевЗНИИЭП

ВЗАМ. ИНВ. №
ПОДПИСЬ И ДАТА
ИНВ. № ПОДЛ.

ФОРМАТ А3

ЗАВОД ЖБИ

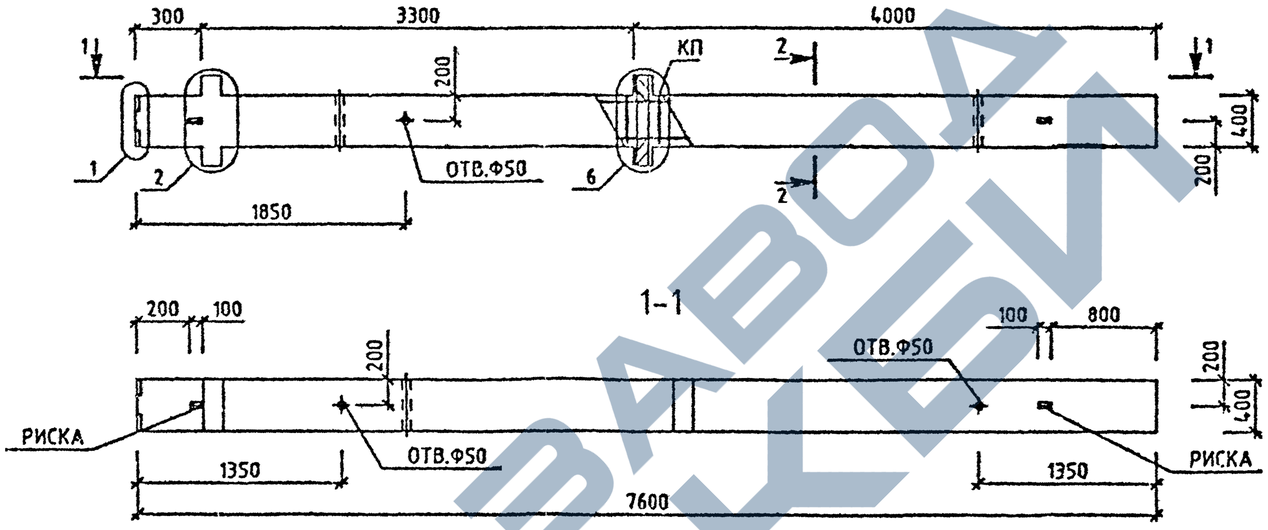

МАРКА КОЛОННЫ	МАССА Т	КЛАСС БЕТОНА	ОБЪЕМ БЕТОНА М3	РАСХОД СТАЛИ, КГ	МАРКА АРМ. ИЗДЕЛИЯ	КОЛ ШТ	ОБОЗНАЧЕНИЕ ДОКУМЕНТА 1.020-1/87.
2КБД 33-1.23	3.15	В25	1.26	119.8	КП-113	1	2-2 К067
2КБД 33-2.23	3.15	В25	1.26	129.17	КП-114	1	2-2 К067

2-2

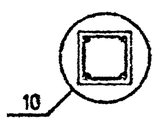

УЗЛЫ СМ. 1.020-1/87.2-1 У
ТЕХНИЧЕСКОЕ ОПИСАНИЕ СМ. 1.020-1/87.2-1 ТО
ВЕДОМОСТЬ РАСХОДА СТАЛИ НА ЭЛЕМЕНТ СМ. 1.020-1/87.2-1 РС

Вх. 32 833 л.54

НАЧ.ОТД.	ГОРОХОВ		1.020-1/87. 2-1 К044
Н.КОНТР.	СИТНИК		КОЛОННА 2КБД - ОПАЛУБОЧНЫЙ ЧЕРТЕЖ
ГИП	СИТНИК		СТАДИЯ: Р; ЛИСТ: ; ЛИСТОВ: 1
ПРОВЕРИЛ	МОЛОДЦОВА		КиевЗНИИЭП
РАЗРАБ.	ЛУКАШУК		

ЛУКАШУК
ОПЕРАТОР СИСТЕМЫ
САПР КиевЗНИИЭП

ИНВ.№ ПОДЛ. | ПОДПИСЬ И ДАТА | ВЗАМ. ИНВ.№

ФОРМАТ А3

ЗАВОД ЖБИ

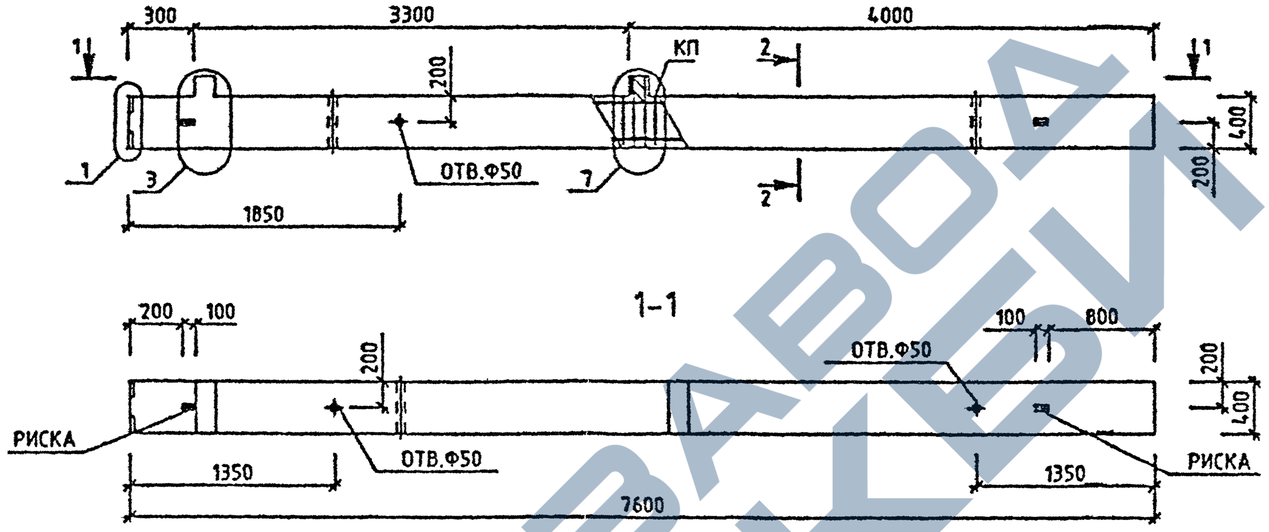

МАРКА КОЛОННЫ	МАССА Т	КЛАСС БЕТОНА	ОБЪЕМ БЕТОНА М3	РАСХОД СТАЛИ, КГ	МАРКА АРМ. ИЗДЕЛИЯ	КОЛ ШТ	ОБОЗНАЧЕНИЕ ДОКУМЕНТА 1.020-1/87.
2КБО 33-1.23	3.1	В25	1.24	108.31	КП-115	1	2-2 К068
2КБО 33-2.23	3.1	В25	1.24	115.51	КП-116	1	2-2 К068

2-2

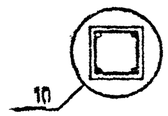

УЗЛЫ СМ. 1.020-1/87.2-1 У
ТЕХНИЧЕСКОЕ ОПИСАНИЕ СМ 1020-1/87 2-1 ТО
ВЕДОМОСТЬ РАСХОДА СТАЛИ НА ЭЛЕМЕНТ СМ 1020-1/87 2-1 РС

Вх. 32833 л. 55

НАЧ ОТД	ГОРОХОВ		
Н КОНТР	СИТНИК		
ГИП	СИТНИК		
ПРОВЕРИЛ	МАРОВЕЛЬНА		
РАЗРАБ	ЛУКАШУК		

1.020-1/87. 2-1 К045

КОЛОННА 2КБО 33- ОПАЛУБОЧНЫЙ ЧЕРТЕЖ

СТАДИЯ	ЛИСТ	ЛИСТОВ
Р		1

КиевЗНИИЭП

ФОРМАТ А3

САПР КиевЗНИИЭП
ОПЕРАТОР СИСТЕМЫ
ЛУКАШУК

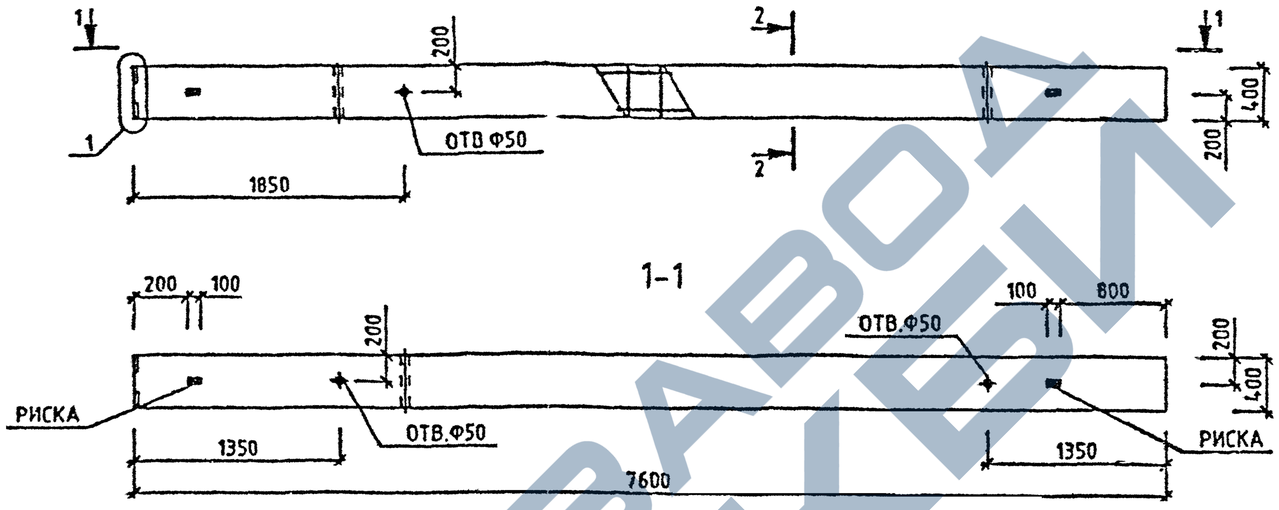

МАРКА КОЛОННЫ	МАССА Т	КЛАСС БЕТОНА	ОБЪЕМ БЕТОНА М3	РАСХОД СТАЛИ. КГ	МАРКА АРМ. ИЗДЕЛИЯ	КОЛ ШТ	ОБОЗНАЧЕНИЕ ДОКУМЕНТА 1.020-1/87.
2КБ 33-23	3.05	В25	1.22	89.6	КП-117	1	2-2 К069

2-2

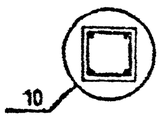

УЗЛЫ СМ. 1.020-1/87.2-1 У
ТЕХНИЧЕСКОЕ ОПИСАНИЕ СМ. 1.020-1/87.2-1 ТО
ВЕДОМОСТЬ РАСХОДА СТАЛИ НА ЭЛЕМЕНТ СМ. 1.020-1/87.2-1 РС

Вх. 32833 л. 56

1.020-1/87. 2-1 К046

НАЧ.ОТД	ГОРОХОВ	
Н.КОНТР	СИТНИК	
ГИП	СИТНИК	
ПРОВЕРИЛ	МОЛОДЦОВА	
РАЗРАБ.	ЛУКАШУК	

КОЛОННА 2КБ 33- ОПАЛУБОЧНЫЙ ЧЕРТЕЖ

СТАДИЯ	ЛИСТ	ЛИСТОВ
Р		1

КиевЗНИИЭП

ЛУКАШУК
ОПЕРАТОР СИСТЕМЫ
САПР Киевзниизп

ВЗАМ. ИНВ.№
ПОДПИСЬ И ДАТА
ИНВ.№ ПОДЛ.

ФОРМАТ А3

ЗАВОД ЖБИ

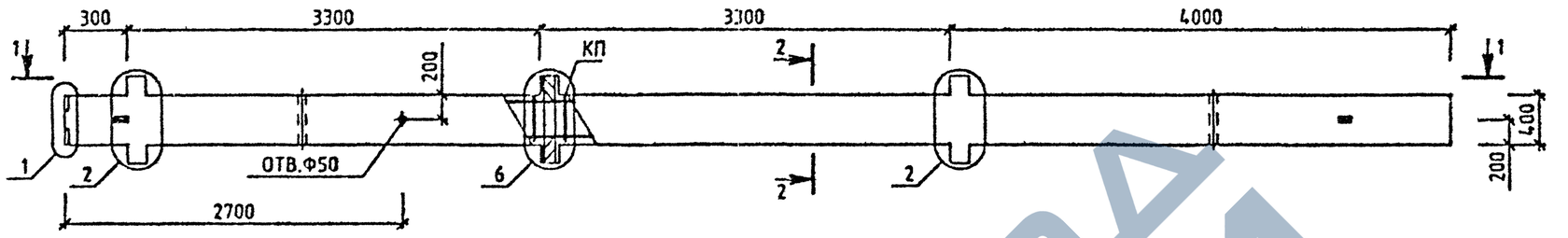

1-1

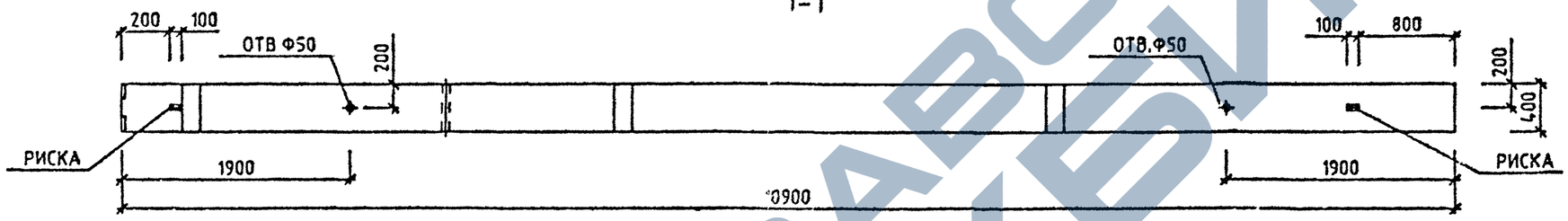

МАРКА КОЛОННЫ	МАССА Т	КЛАСС БЕТОНА	ОБЪЕМ БЕТОНА М3	РАСХОД СТАЛИ. КГ	МАРКА АРМ.. ИЗДЕЛИЯ	КОЛ ШТ	ОБОЗНАЧЕНИЕ ДОКУМЕНТА 1.020-1/87.
3КБД 33-1.23	4.5	В25	1.8	171.94	КП-118	1	2-2 К070
3КБД 33-2.26	4.5	В30	1.8	185.99	КП-119	1	2-2 К070

2-2

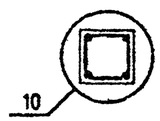

УЗЛЫ СМ. 1.020-1/87 2-1 У
ТЕХНИЧЕСКОЕ ОПИСАНИЕ СМ. 1.020-1/87.2-1 ТО
ВЕДОМОСТЬ РАСХОДА СТАЛИ НА ЭЛЕМЕНТ СМ. 1.020-1/87.2-1 РС

Вх. 32833 л. 57

НАЧ ОТД.	ГОРОХОВ		
Н КОНТР	СИТНИК		
ГИП	СИТНИК		
ПРОВЕРИЛ	МОЛОДЦОВА		
РАЗРАБ.	ЛУКАШУК		

1.020-1/87. 2-1 К047

КОЛОННА
3КБД 33-
ОПАЛУБОЧНЫЙ ЧЕРТЕЖ

СТАДИЯ	ЛИСТ	ЛИСТОВ
Р		1

КиевЗНИИЭП

ЛУКАШУК
ОПЕРАТОР СИСТЕМЫ
САПР КиевЗНИИЭП

ИНВ № ПОДЛ | ПОДПИСЬ И ДАТА | ВЗАМ. ИНВ №

ФОРМАТ А3

https://zavodjbi.com/

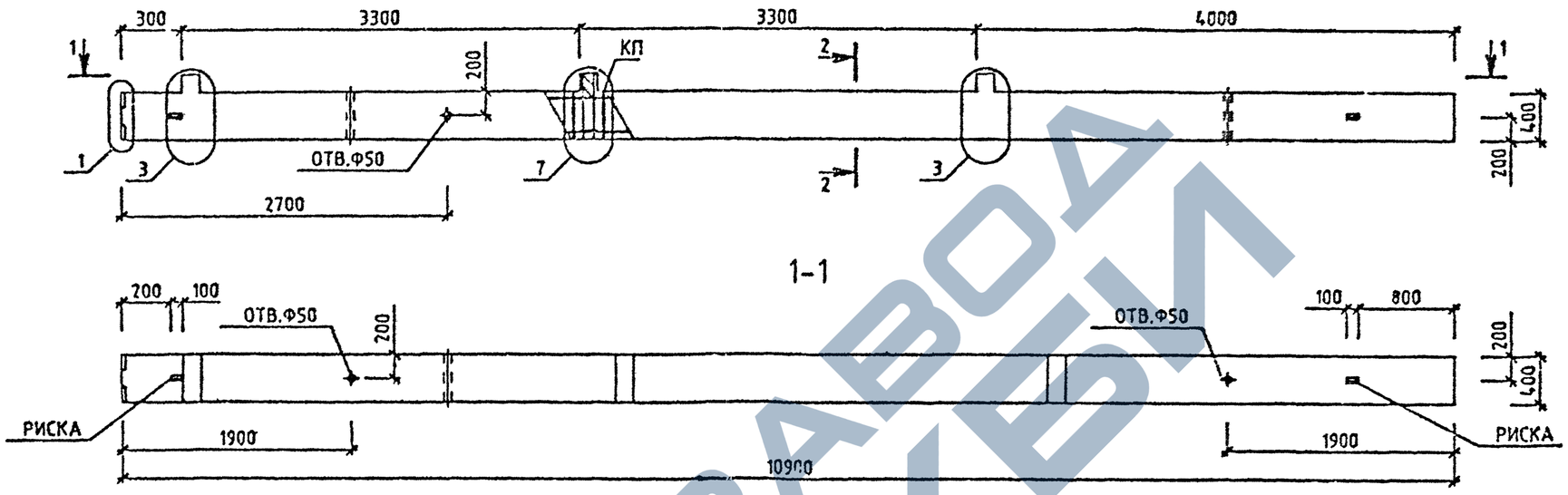

МАРКА КОЛОННЫ	МАССА Т	КЛАСС БЕТОНА	ОБЪЕМ БЕТОНА М3	РАСХОД СТАЛИ, КГ	МАРКА АРМ. ИЗДЕЛИЯ	КОЛ ШТ	ОБОЗНАЧЕНИЕ ДОКУМЕНТА 1.020-1/87.
3КБО 33-1.23	4.43	В25	1.77	154.71	КП-120	1	2-2 К071
3КБО 33-2.23	4.43	В25	1.77	165.51	КП-121	1	2-2 К071

2-2

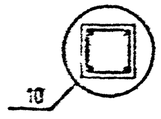

УЗЛЫ СМ. 1.020-1/87.2-1 У
ТЕХНИЧЕСКОЕ ОПИСАНИЕ СМ. 1020-1/87 2-1 ТО
ВЕДОМОСТЬ РАСХОДА СТАЛИ НА ЭЛЕМЕНТ СМ. 1.020-1/87.2-1 РС

Вх. 32833 л.58

НАЧ ОТД	ГОРОХОВ		1.020-1/87. 2-1 К048
Н КОНТР	СИТНИК		КОЛОННА 3КБО 33- ОПАЛУБОЧНЫЙ ЧЕРТЕЖ
ГИП	СИТНИК		СТАДИЯ: Р; ЛИСТ; ЛИСТОВ: 1
ПРОВЕРИЛ	МОЛОДЦОВА		КиевЗНИИЭП
РАЗРАБ.	ЛУКАШУК		

ФОРМАТ А3

ЛУКАШУК
ОПЕРАТОР СИСТЕМЫ
САПР КиевЗНИИЭП

ИНВ № ПОДЛ | ПОДПИСЬ И ДАТА | ВЗАМ. ИНВ №

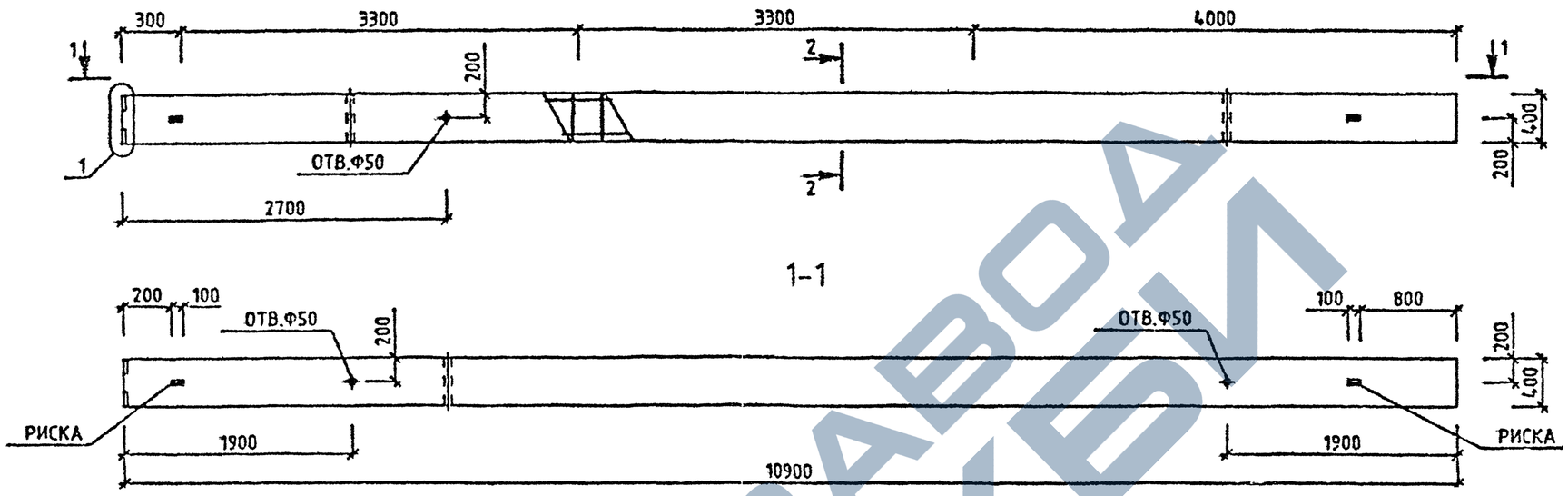

МАРКА КОЛОННЫ	МАССА Т	КЛАСС БЕТОНА	ОБЪЕМ БЕТОНА М3	РАСХОД СТАЛИ, КГ	МАРКА АРМ. ИЗДЕЛИЯ	КОЛ ШТ	ОБОЗНАЧЕНИЕ ДОКУМЕНТА 1.020-1/87.
3КБ 33-23	4.35	В25	1.74	126.65	КП-122	1	2-2 К072
3КБ 33-26	4.35	В30	1.74	126.65	КП-122	1	2-2 К072

2-2

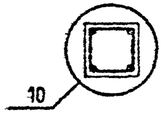

УЗЛЫ СМ. 1.020-1/87.2-1 У
ТЕХНИЧЕСКОЕ ОПИСАНИЕ СМ. 1.020-1/87.2-1 ТО
ВЕДОМОСТЬ РАСХОДА СТАЛИ НА ЭЛЕМЕНТ СМ. 1.020-1/87.2-1 РС

Вх. 32833 л. 59

НАЧОТД	ГОРОХОВ		
НКОНТР	СИТНИК		
ГИП	СИТНИК		
ПРОВЕРИЛ	МОЛОДЦОВА		
РАЗРАБ.	ЛУКАШУК		

1.020-1/87. 2-1 К049

КОЛОННА
3КБ 33-
ОПАЛУБОЧНЫЙ ЧЕРТЕЖ

СТАДИЯ	ЛИСТ	ЛИСТОВ
Р		1

КиевЗНИИЭП

ЛУКАШУК
ЭЛЕКТРОСИСТЕМЫ
САПР КИЕВЗНИИЭП

ПОДПИСЬ И ДАТА
ИНВ. № ПОДЛ.
ВЗАМ. ИНВ. №

ФОРМАТ А3

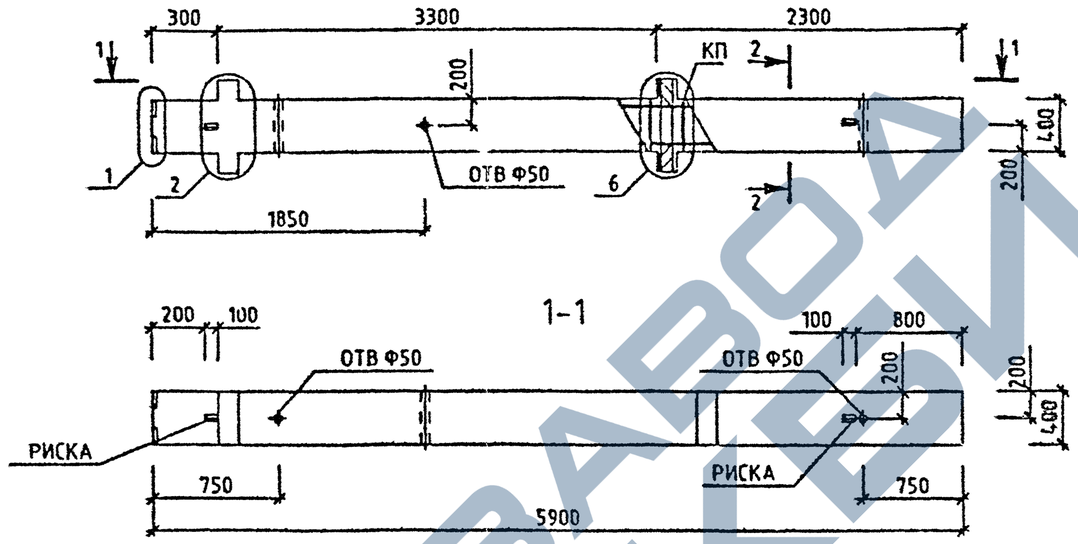

МАРКА КОЛОННЫ	МАССА Т	КЛАСС БЕТОНА	ОБЪЕМ БЕТОНА М3	РАСХОД СТАЛИ, КГ	МАРКА АРМ. ИЗДЕЛИЯ	КОЛ ШТ	ОБОЗНАЧЕНИЕ ДОКУМЕНТА 1.020-1/87.
2КБД 33(20)-1.23	2.43	В25	0.97	101.18	КП-123	1	2-2 К073
2КБД 33(20)-2.23	2.43	В25	0.97	110.55	КП-124	1	2-2 К073

2-2

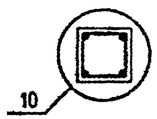

УЗЛЫ СМ. 1.020-1/87.2-1 У
ТЕХНИЧЕСКОЕ ОПИСАНИЕ СМ. 1.020-1/87.2-1 ТО
ВЕДОМОСТЬ РАСХОДА СТАЛИ НА ЭЛЕМЕНТ СМ. 1.020-1/87.2-1 РС

Вх. 32833 л.60

1.020-1/87. 2-1 К050

НАЧ.ОТД	ГОРОХОВ		
Н.КОНТР	СИТНИК		
ГИП	СИТНИК		
ПРОВЕРИЛ	МОЛОДЦОВА		
РАЗРАБ.	ЛУКАШУК		

КОЛОННА 2КБД 33(20)- ОПАЛУБОЧНЫЙ ЧЕРТЕЖ

СТАДИЯ	ЛИСТ	ЛИСТОВ
Р		1

КиевЗНИИЭП

САПР КиевЗНИИЭП
ОПЕРАТОР СИСТЕМЫ
ЛУКАШУК

ИНВ № ПОДЛ | ПОДПИСЬ И ДАТА | ВЗАМ. ИНВ. №

ФОРМАТ А3

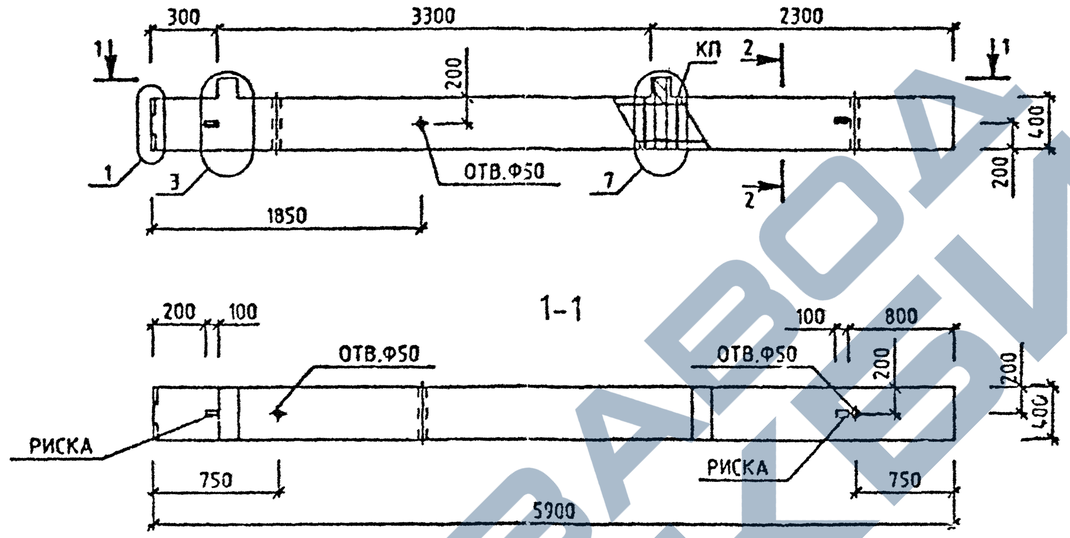

МАРКА КОЛОННЫ	МАССА Т	КЛАСС БЕТОНА	ОБЪЕМ БЕТОНА М3	РАСХОД СТАЛИ, КГ	МАРКА АРМ. ИЗДЕЛИЯ	КОЛ ШТ	ОБОЗНАЧЕНИЕ ДОКУМЕНТА 1.020-1/87.
2КБО 33(20)-1.23	2.38	В25	0.95	89.69	КП-125	1	2-2 К074
2КБО 33(20)-2.23	2.38	В25	0.95	96.89	КП-126	1	2-2 К074

2-2

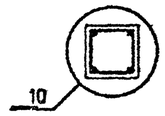

УЗЛЫ СМ. 1.020-1/87.2-1 У
ТЕХНИЧЕСКОЕ ОПИСАНИЕ СМ. 1.020-1/87.2-1 ТО
ВЕДОМОСТЬ РАСХОДА СТАЛИ НА ЭЛЕМЕНТ СМ. 1020-1/87 2-1 РС

Вх. 32833 л. 61

НАЧ.ОТД	ГОРОХОВ		
Н.КОНТР	СИТНИК		
ГИП	СИТНИК		
ПРОВЕРИЛ	МОРОЗОВА		
РАЗРАБ.	ЛУКАШУК		

1.020-1/87. 2-1 К051

КОЛОННА
2КБО 33(20)-
ОПАЛУБОЧНЫЙ ЧЕРТЕЖ

СТАДИЯ	ЛИСТ	ЛИСТОВ
Р		1

КиевЗНИИЭП

ФОРМАТ А3

ЛУКАШУК
СИТНИК
ОПЕРАТОР СИСТЕМЫ
САПР КиевЗНИИЭП

ИНВ.№ ПОДЛ. | ПОДПИСЬ И ДАТА | ВЗАМ.ИНВ.№

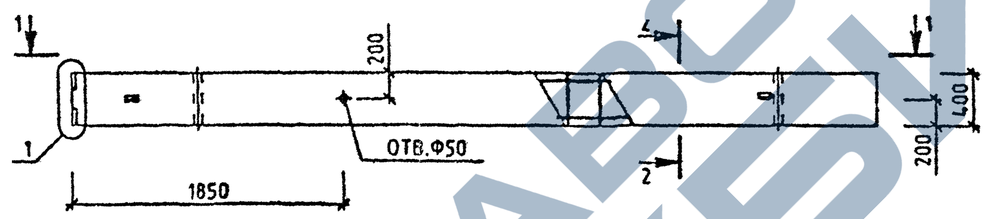

1-1

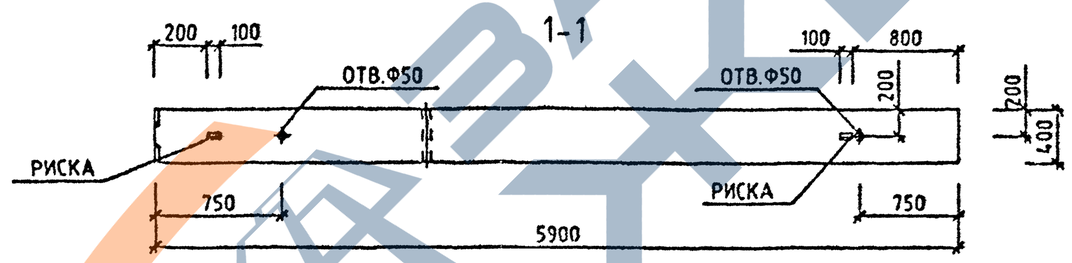

МАРКА КОЛОННЫ	МАССА Т	КЛАСС БЕТОНА	ОБЪЕМ БЕТОНА М3	РАСХОД СТАЛИ, КГ	МАРКА АРМ. ИЗДЕЛИЯ	КОЛ ШТ	ОБОЗНАЧЕНИЕ ДОКУМЕНТА 1.020-1/87.
2КБ 33(20)-23	2.33	В25	0.93	70.98	КП-127	1	2-2 К075

2-2

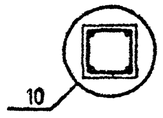

УЗЛЫ СМ. 1.020-1/87.2-1 У
ТЕХНИЧЕСКОЕ ОПИСАНИЕ СМ. 1.020-1/87.2-1 ТО
ВЕДОМОСТЬ РАСХОДА СТАЛИ НА ЭЛЕМЕНТ СМ. 1.020-1/87.2-1 РС

Вх. 32833 л.62

НАЧОТД.	ГОРОХОВ		1.020-1/87. 2-1 К052
Н.КОНТР.	СИТНИК		КОЛОННА 2КБ 33(20)-23 ОПАЛУБОЧНЫЙ ЧЕРТЕЖ
ГИП	СИТНИК		СТАДИЯ: Р; ЛИСТ: ; ЛИСТОВ: 1
ПРОВЕРИЛ	МОЛОДЦОВА		КиевЗНИИЭП
РАЗРАБ.	ЛУКАШУК		

САПР КиевЗНИИЭП | ОПЕРАТОР СИСТЕМЫ | ЛУКАШУК

ПОДПИСЬ И ДАТА | ИНВ № ПОДЛ. | ВЗАМ. ИНВ. №

ФОРМАТ А3

ФАБРИКА ЖБИ

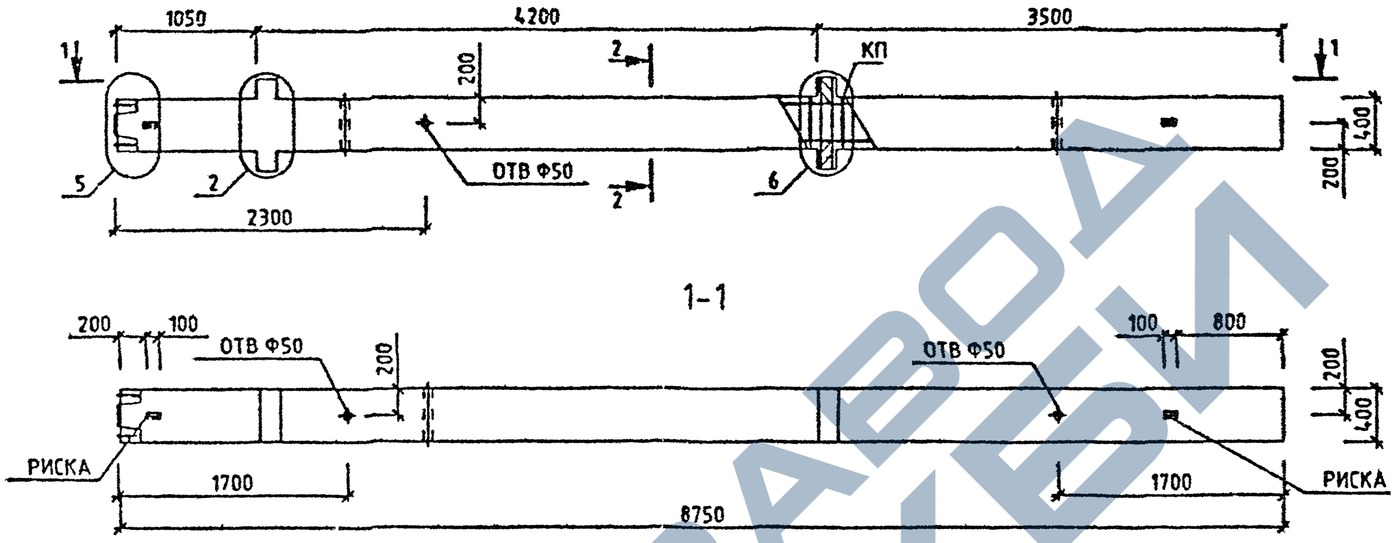

МАРКА КОЛОННЫ	МАССА Т	КЛАСС БЕТОНА	ОБЪЕМ БЕТОНА М3	РАСХОД СТАЛИ, КГ	МАРКА АРМ. ИЗДЕЛИЯ	КОЛ ШТ	ОБОЗНАЧЕНИЕ ДОКУМЕНТА 1.020-1/87.
2КНД 42(30)-1.22	3.6	В25	1.44	136.73	КП-128	1	2-2.К076
2КНД 42(30)-1.25	3.6	В30	1.44	136.73	КП-128	1	2-2 К076
2КНД 42(30)-2.32	3.6	В40	1.44	150.93	КП-129	1	2-2 К077

2-2

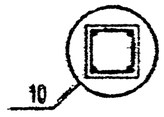

УЗЛЫ СМ. 1020-1/87.2-1 У
ТЕХНИЧЕСКОЕ ОПИСАНИЕ СМ 1.020-1/87.2-1 ТО
ВЕДОМОСТЬ РАСХОДА СТАЛИ НА ЭЛЕМЕНТ СМ. 1.020-1/87.2-1 РС

Вх. 32833 л.63

1.020-1/87. 2-1 К053

НАЧОТД	ГОРОХОВ		
Н.КОНТР	СИТНИК		
ГИП	СИТНИК		
ПРОВЕРИЛ	МОЛОДЦОВА		
РАЗРАБ	ЛУКАШУК		

КОЛОННА
2КНД 42(30)-
ОПАЛУБОЧНЫЙ ЧЕРТЕЖ

СТАДИЯ	ЛИСТ	ЛИСТОВ
Р		1

КиевЗНИИЭП

ЛУКАШУК
ОПЕРАТОР СИСТЕМЫ
САПР КиевЗНИИЭП

ИНВ.№ ПОДЛ. | ПОДПИСЬ И ДАТА | ВЗАМ. ИНВ.№

ФОРМАТ А3

ЗАВОД ЖБИ

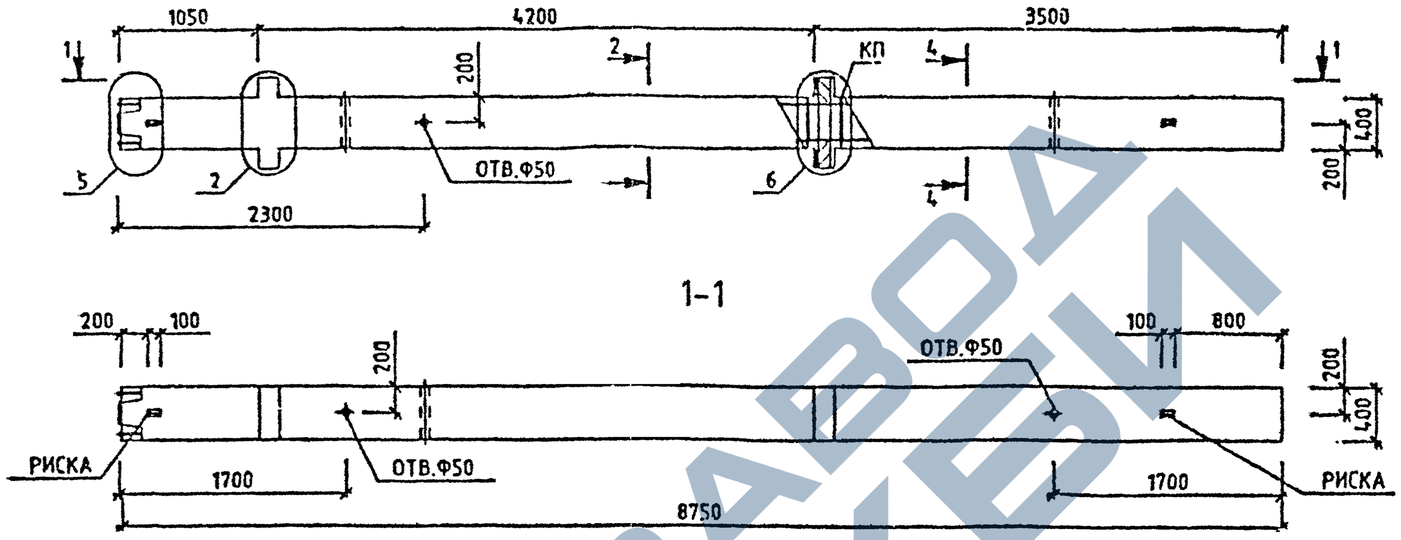

МАРКА КОЛОННЫ	МАССА Т	КЛАСС БЕТОНА	ОБЪЕМ БЕТОНА М3	РАСХОД СТАЛИ. КГ	МАРКА АРМ. ИЗДЕЛИЯ	КОЛ ШТ	ОБОЗНАЧЕНИЕ ДОКУМЕНТА 1.020-1/87.
2КНД 42(30)-2.32/40	3.6	В40	1.44	233.59	КП-130	1	2-2 К078

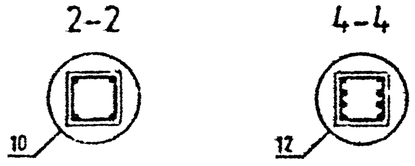

УЗЛЫ СМ. 1.020-1/87.2-1 У
ТЕХНИЧЕСКОЕ ОПИСАНИЕ СМ. 1.020-1/87 2-1 ТО
ВЕДОМОСТЬ РАСХОДА СТАЛИ НА ЭЛЕМЕНТ СМ. 1.020-1/87.2-1 РС

Вх. 32833 л.64

НАЧ.ОТД	ГОРОХОВ		
Н.КОНТР.	СИТНИК		
ГИП	СИТНИК		
ПРОВЕРИЛ	МОЛОДЦОВА		
РАЗРАБ.	ЛУКАШУК		

1.020-1/87. 2-1 К054

КОЛОННА
2КНД 42(30)-2.32/40
ОПАЛУБОЧНЫЙ ЧЕРТЕЖ

СТАДИЯ	ЛИСТ	ЛИСТОВ
Р		1

КиевЗНИИЭП

САПР КиевЗНИИЭП
ОПЕРАТОР СИСТЕМЫ
ЛУКАШУК

ИНВ.№ ПОДЛ | ПОДПИСЬ И ДАТА | ВЗАМ. ИНВ.№

ФОРМАТ А3

ЗАВОД ЖЕЛЕЗОБЕТОННЫХ ИЗДЕЛИЙ

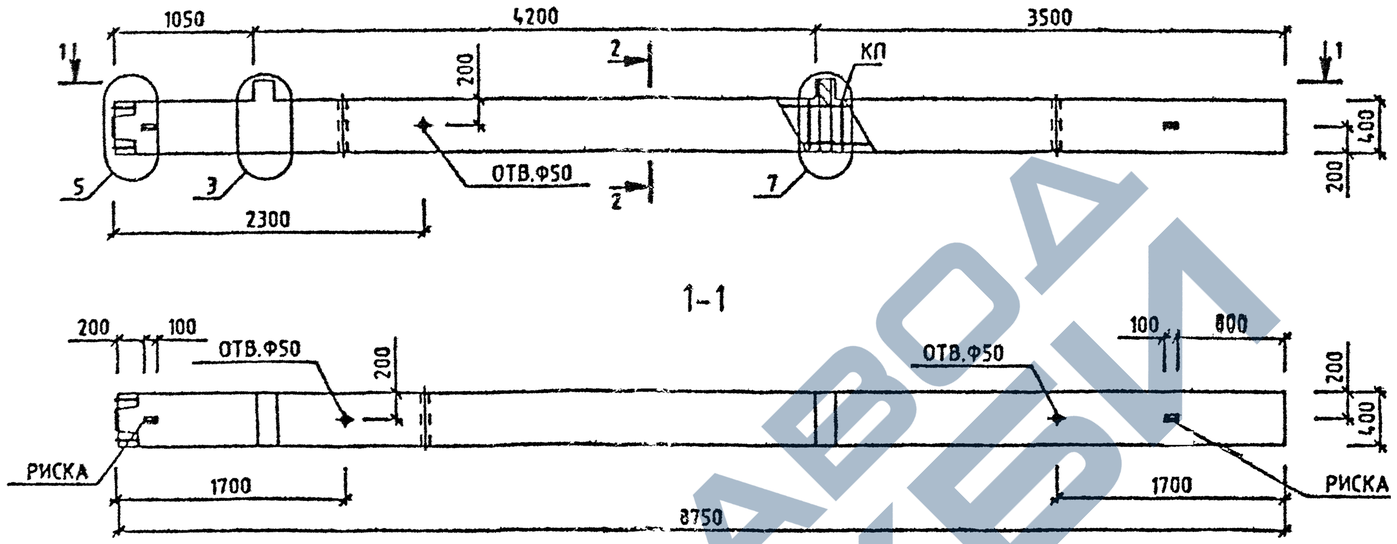

МАРКА КОЛОННЫ	МАССА Т	КЛАСС БЕТОНА	ОБЪЕМ БЕТОНА М3	РАСХОД СТАЛИ, КГ	МАРКА АРМ. ИЗДЕЛИЯ	КОЛ ШТ	ОБОЗНАЧЕНИЕ ДОКУМЕНТА 1.020-1/87.
2КНО 42(30)-1.22	3.55	В25	1.42	125.24	КП-131	1	2-2 К079
2КНО 42(30)-2.25	3.55	В30	1.42	137.27	КП-132	1	2-2 К079
2КНО 42(30)-2.32	3.55	В40	1.42	137.27	КП-132	1	2-2 К079

2-2

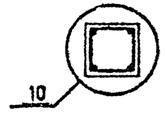

УЗЛЫ СМ. 1.020-1/87.2-1 У
ТЕХНИЧЕСКОЕ ОПИСАНИЕ СМ. 1.020-1/87.2-1 ТО
ВЕДОМОСТЬ РАСХОДА СТАЛИ НА ЭЛЕМЕНТ СМ. 1.020-1/87.2-1 РС

Вх. 32833 л.65

1.020-1/87. 2-1 К055

НАЧ.ОТД.	ГОРОХОВ	
Н.КОНТР.	СИТНИК	
ГИП	СИТНИК	
ПРОВЕРИЛ	МОЛОДЦОВА	
РАЗРАБ.	ЛУКАШУК	

КОЛОННА 2КНО 42(30)- ОПАЛУБОЧНЫЙ ЧЕРТЕЖ

СТАДИЯ	ЛИСТ	ЛИСТОВ
Р		1

КиевЗНИИЭП

ФОРМАТ А3

САПР КиевЗНИИЭП
ОПЕРАТОР СИСТЕМЫ
ЛУКАШУК
ИНВ.№ ПОДЛ. | ПОДПИСЬ И ДАТА | ВЗАМ. ИНВ.№

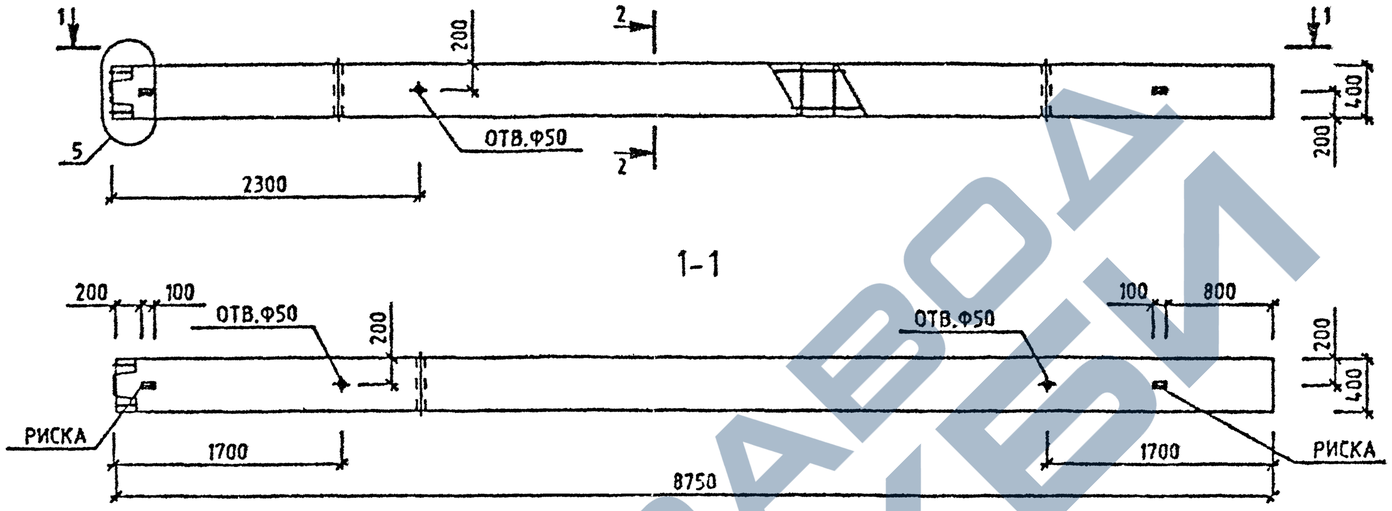

МАРКА КОЛОННЫ	МАССА Т	КЛАСС БЕТОНА	ОБЪЕМ БЕТОНА М3	РАСХОД СТАЛИ, КГ.	МАРКА АРМ. ИЗДЕЛИЯ	КОЛ ВТ	ОБОЗНАЧЕНИЕ ДОКУМЕНТА 1.020-1/87.
2КН 42(30)-22	3.5	В25	1.4	106.53	КП-133	1	2-2 К080
2КН 42(30)-25	3.5	В30	1.4	111.36	КП-134	1	2-2 К080
2КН 42(30)-32	3.5	В40	1.4	111.36	КП-134	1	2-2 К080

2-2

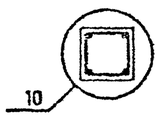

УЗЛЫ СМ. 1.020-1/87.2-1 У
ТЕХНИЧЕСКОЕ ОПИСАНИЕ СМ. 1.020-1/87.2-1 ТО
ВЕДОМОСТЬ РАСХОДА СТАЛИ НА ЭЛЕМЕНТ СМ. 1.020-1/87 2-1 РС

Вх. 32833 л.66

1.020-1/87. 2-1 К056

НАЧ ОТД	ГОРОХОВ		
Н КОНТР	СИТНИК		
ГИП	СИТНИК		
ПРОВЕРИЛ	МОЛОТКОВА		
РАЗРАБ.	ЛУКАШУК		

КОЛОННА 2КН 42(30)- ОПАЛУБОЧНЫЙ ЧЕРТЕЖ

СТАДИЯ	ЛИСТ	ЛИСТОВ
Р		1

КиевЗНИИЭП

ЛУКАШУК
ОПЕРАТОР СИСТЕМЫ
САПР КиевЗНИИЭП

Инв.№ подл. | Подпись и дата | Взам. инв.№

ФОРМАТ А3

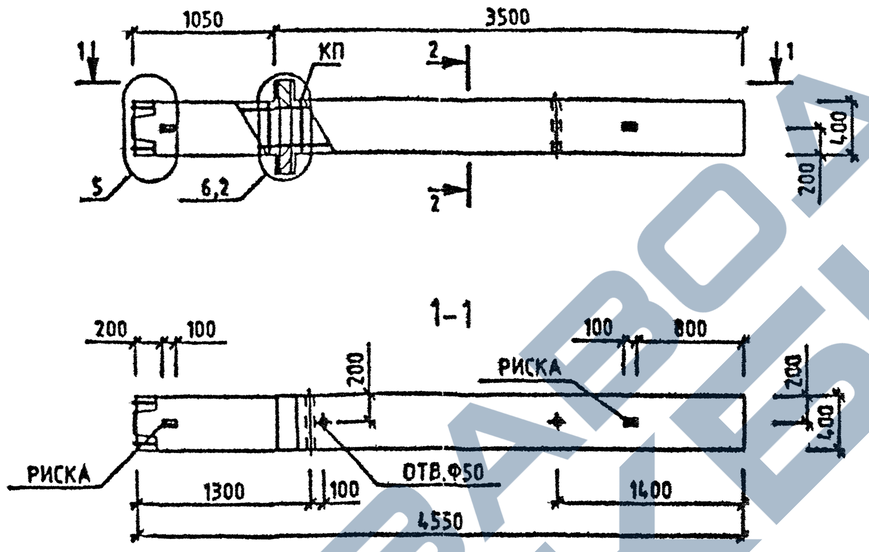

МАРКА КОЛОННЫ	МАССА Т	КЛАСС БЕТОНА	ОБЪЕМ БЕТОНА М3	РАСХОД СТАЛИ, КГ	МАРКА АРМ. ИЗДЕЛИЯ	КОЛ ВТ	ОБОЗНАЧЕНИЕ ДОКУМЕНТА 1.020-1/87.
1КНД 33(30)-1.23	1.88	В25	0.75	74.78	КП-135	1	2-2 К081
1КНД 33(30)-1.26	1.88	В30	0.75	79.81	КП-136	1	2-2 К081
1КНД 33(30)-1.33	1.88	В40	0.75	79.81	КП-136	1	2-2 К081
1КНД 33(30)-2.33	1.88	В40	0.75	84.3	КП-137	1	2-2 К081

2-2

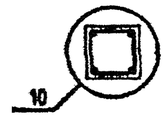

УЗЛЫ СМ. 1.020-1/87.2-1 У
ТЕХНИЧЕСКОЕ ОПИСАНИЕ СМ. 1.020-1/87.2-1 ТО
ВЕДОМОСТЬ РАСХОДА СТАЛИ НА ЭЛЕМЕНТ СМ. 1.020-1/87.2-1 РС

Вх. 32833 л.67

НАЧ.ОТД	ГОРОХОВ		
Н.КОНТР	СИТНИК		
ГИП	СИТНИК		
ПРОВЕРИЛ	МОЛОДЦОВА		
РАЗРАБ.	ЛУКАШУК		

1.020-1/87. 2-1 К057

КОЛОННА 1КНД 33(30)- ОПАЛУБОЧНЫЙ ЧЕРТЕЖ

СТАДИЯ	ЛИСТ	ЛИСТОВ
Р		1

КиевЗНИИЭП

САПР КиевЗНИИЭП | ОПЕРАТОР СИСТЕМЫ | ЛУКАШУК

ИНВ № ПОДЛ | ПОДПИСЬ И ДАТА | ВЗАМ. ИНВ № |

ФОРМАТ А3

ЗАВОД ЖБИ

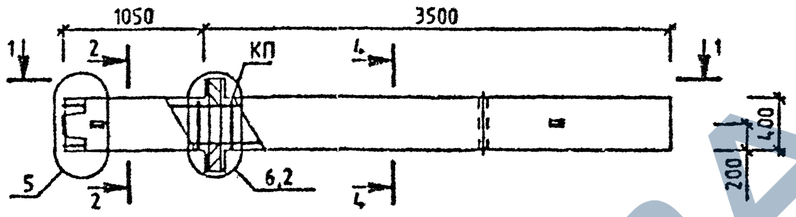

1-1

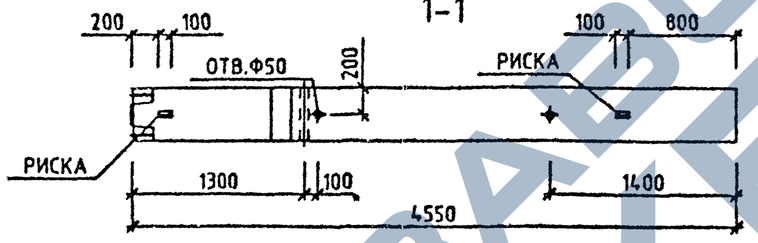

МАРКА КОЛОННЫ	МАССА Т	КЛАСС БЕТОНА	ОБЪЕМ БЕТОНА М3	РАСХОД СТАЛИ, КГ	МАРКА АРМ. ИЗДЕЛИЯ	КОЛ ШТ	ОБОЗНАЧЕНИЕ ДОКУМЕНТА 1.020-1/87.
1КНД 33(30)-1.37	1.88	В40	0.75	119.96	КП-138	1	2-2 К082
1КНД 33(30)-1.40	1.88	В40	0.75	162.53	КП-139	1	2-2 К082
1КНД 33(30)-1.46	1.88	В40	0.75	232.53	КП-142	1	2-2 К083
1КНД 33(30)-1.49	1.88	В40	0.75	273.81	КП-144	1	2-2 К084

2-2

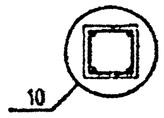

4-4

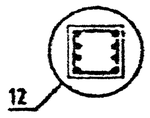

УЗЛЫ СМ. 1020-1/87.2-1 У
ТЕХНИЧЕСКОЕ ОПИСАНИЕ СМ. 1020-1/87.2-1 ТО
ВЕДОМОСТЬ РАСХОДА СТАЛИ НА ЭЛЕМЕНТ СМ. 1.020-1/87.2-1 РС

Вх. 32833 л.68

НАЧ.ОТД.	ГОРОХОВ		
Н.КОНТР	СИТНИК		
ГИП	СИТНИК		
ПРОВЕРИЛ	МОЛОДЦОВА		
РАЗРАБ.	ЛУКАШУК		

1.020-1/87. 2-1 К058

КОЛОННА 1КНД 33(30)-1. ОПАЛУБОЧНЫЙ ЧЕРТЕЖ

СТАДИЯ	ЛИСТ	ЛИСТОВ
Р		1

КиевЗНИИЭП

ЛУКАШУК
ОПЕРАТОР СИСТЕМЫ
САПР КиевЗНИИЭП

ИНВ.№ ПОДЛ | ПОДПИСЬ И ДАТА | ВЗАМ. ИНВ.№

ФОРМАТ А3

ЗАВОД ЖБИ

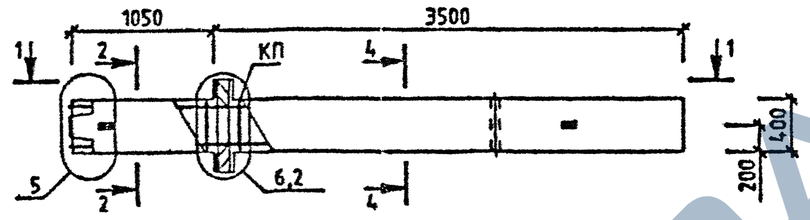

1-1

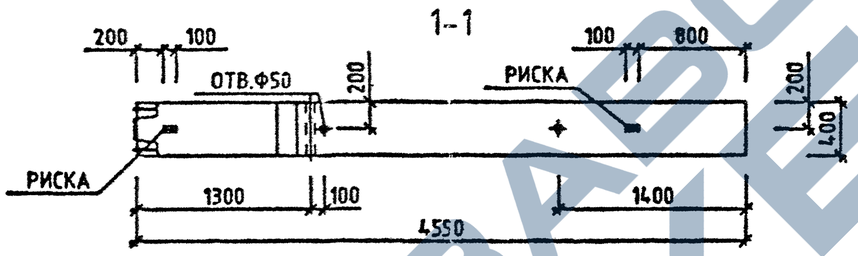

МАРКА КОЛОННЫ	МАССА Т	КЛАСС БЕТОНА	ОБЪЕМ БЕТОНА М3	РАСХОД СТАЛИ, КГ	МАРКА АРМ. ИЗДЕЛИЯ	КОЛ ШТ	ОБОЗНАЧЕНИЕ ДОКУМЕНТА 1.020-1/87.
1КНД 33(30)-2.40	1.88	В40	0.75	187.21	КП-140	1	2-2 К082
1КНД 33(30)-2.48	1.88	В40	0.75	254.65	КП-141	1	2-2 К082
1КНД 33(30)-2.54	1.88	В40	0.75	326.98	КП-143	1	2-2 К083
1КНД 33(30)-2.59	1.88	В40	0.75	398.2	КП-145	1	2-2 К085

2-2

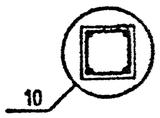

4-4

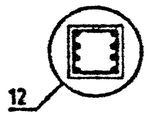

УЗЛЫ СМ. 1.020-1/87.2-1 У
ТЕХНИЧЕСКОЕ ОПИСАНИЕ СМ. 1.020-1/87.2-1 ТО
ВЕДОМОСТЬ РАСХОДА СТАЛИ НА ЭЛЕМЕНТ СМ. 1.020-1/87.2-1 РС

Вх. 32833 л.69

НАЧ.ОТД	ГОРОХОВ		
Н.КОНТР	СИТНИК		
ГИП	СИТНИК		
ПРОВЕРИЛ	МОЛОДЦОВА		
РАЗРАБ.	ЛУКАШУК		

1.020-1/87. 2-1 К059

КОЛОННА
1КНД 33(30)-2.
ОПАЛУБОЧНЫЙ ЧЕРТЕЖ

СТАДИЯ	ЛИСТ	ЛИСТОВ
Р		1

КиевЗНИИЭП

САПР КиевЗНИИЭП
ОПЕРАТОР СИСТЕМЫ
ЛУКАШУК

ВЗАМ. ИНВ.№
ПОДПИСЬ И ДАТА
ИНВ.№ ПОДЛ.

ФОРМАТ А3

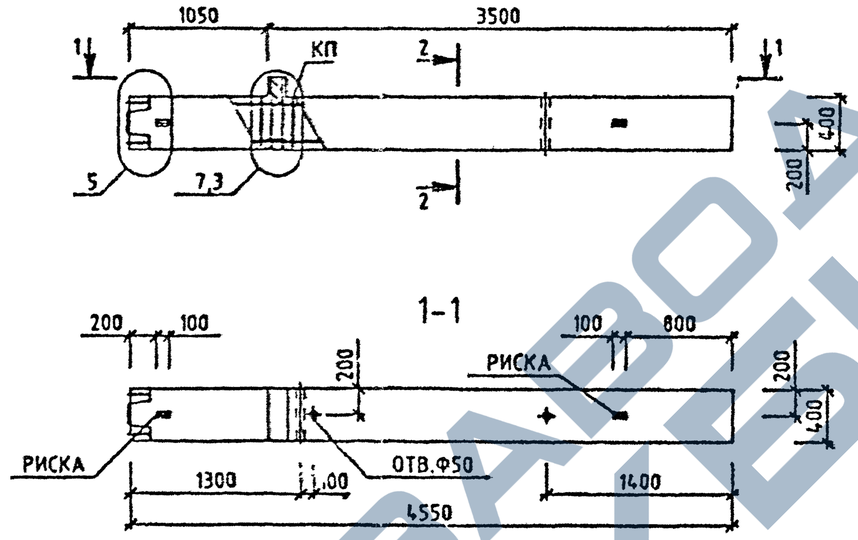

МАРКА КОЛОННЫ	МАССА Т	КЛАСС БЕТОНА	ОБЪЕМ БЕТОНА М3	РАСХОД СТАЛИ, КГ	МАРКА АРМ. ИЗДЕЛИЯ	КОЛ ШТ	ОБОЗНАЧЕНИЕ ДОКУМЕНТА 1.020-1/87.
1КНО 33(30)-1.23	1.85	825	0.74	69.04	КП-146	1	2-2 К086
1КНО 33(30)-1.26	1.85	830	0.74	73.87	КП-147	1	2-2 К086
1КНО 33(30)-1.33	1.85	840	0.74	73.87	КП-147	1	2-2 К086
1КНО 33(30)-2.26	1.85	830	0.74	77.47	КП-146	1	2-2 К086
1КНО 33(30)-2.33	1.85	840	0.74	77.47	КП-146	1	2-2 К086

2-2

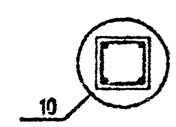

УЗЛЫ СМ. 1.020-1/87.2-1 У
ТЕХНИЧЕСКОЕ ОПИСАНИЕ СМ. 1.020-1/87.2-1 ТО
ВЕДОМОСТЬ РАСХОДА СТАЛИ НА ЭЛЕМЕНТ СМ. 1.020-1/87.2-1 РС

Вх. 32833 л. 70

НАЧ.ОТД.	ГОРОХОВ		
Н.КОНТР.	СИТНИК		
ГИП	СИТНИК		
ПРОВЕРИЛ	МОЛОДЦОВА		
РАЗРАБ.	ЛУКАШУК		

1.020-1/87. 2-1 К060

КОЛОННА
1КНО 33(30)-
ОПАЛУБОЧНЫЙ ЧЕРТЕЖ

СТАДИЯ	ЛИСТ	ЛИСТОВ
Р		1

КиевЗНИИЭП

ЛУКАШУК
ОПЕРАТОР СИСТЕМЫ
САПР КиевЗНИИЭП

ИНВ.№ ПОДЛ | ПОДПИСЬ И ДАТА | ВЗАМ.ИНВ.№

ФОРМАТ А3

ЗАВОД ЖБИ

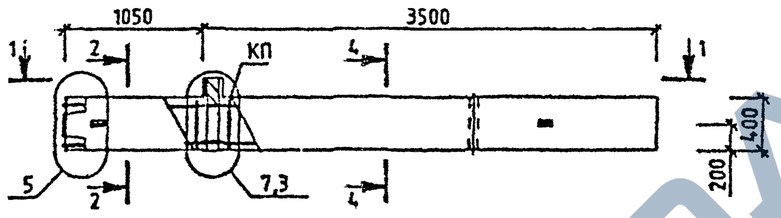

1-1

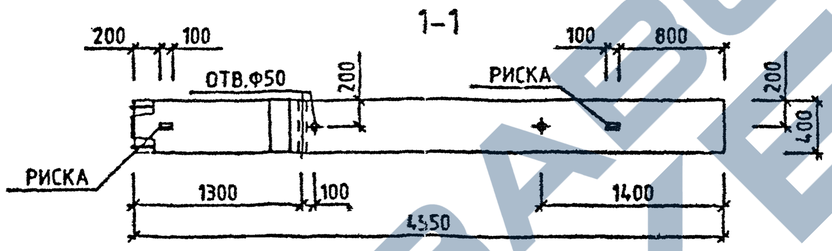

МАРКА КОЛОННЫ	МАССА Т	КЛАСС БЕТОНА	ОБЪЕМ БЕТОНА М3	РАСХОД СТАЛИ, КГ	МАРКА АРМ. ИЗДЕЛИЯ	КОЛ ШТ	ОБОЗНАЧЕНИЕ ДОКУМЕНТА 1.020-1/87.
1КНО 33(30)-1.35	1.85	В40	0.74	99.69	КП-149	1	2-2 К087
1КНО 33(30)-1.38	1.85	В40	0.74	132.09	КП-150	1	2-2 К087
1КНО 33(30)-2.39	1.85	В40	0.74	153.75	КП-151	1	2-2 К087
1КНО 33(30)-2.44	1.85	В40	0.74	194	КП-152	1	2-2 К087
1КНО 33(30)-2.49	1.85	В40	0.74	257.26	КП-153	1	2-2 К088

2-2

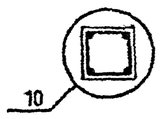

4-4

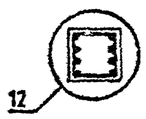

УЗЛЫ СМ. 1.020-1/87.2-1 У
ТЕХНИЧЕСКОЕ ОПИСАНИЕ СМ. 1.020-1/87.2-1 ТО
ВЕДОМОСТЬ РАСХОДА СТАЛИ НА ЭЛЕМЕНТ СМ. 1.020-1/87.2-1 РС

Вх. 32833 л. 71

НАЧ.ОТД.	ГОРОХОВ		1.020-1/87. 2-1 К061
Н.КОНТР	СИТНИК		КОЛОННА 1КНО 33(30)- ОПАЛУБОЧНЫЙ ЧЕРТЕЖ
ГИП	СИТНИК		СТАДИЯ: Р; ЛИСТ: ; ЛИСТОВ: 1
ПРОВЕРИЛ	МОЛОДЦОВА		КиевЗНИИЭП
РАЗРАБ.	ЛУКАШУК		

ЛУКАШУК
ОПЕРАТОР СИСТЕМЫ
САПР КиевЗНИИЭП
ВЗАМ. ИНВ.№
ПОДПИСЬ И ДАТА
ИНВ.№ ПОДЛ.

ФОРМАТ А3

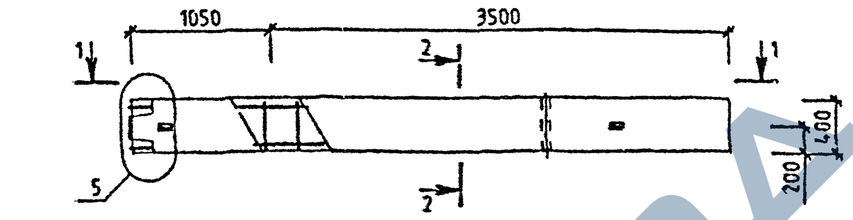

1-1

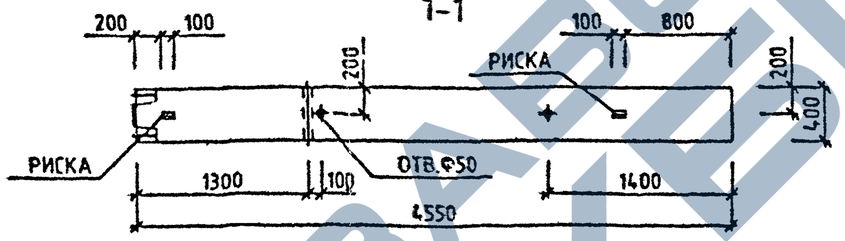

МАРКА КОЛОННЫ	МАССА Т	КЛАСС БЕТОНА	ОБЪЕМ БЕТОНА М3	РАСХОД СТАЛИ, КГ	МАРКА АРМ. ИЗДЕЛИЯ	КОЛ ВТ	ОБОЗНАЧЕНИЕ ДОКУМЕНТА 1.020-1/87.
1КН 33(30)-23	1.83	В25	0.73	59.68	КП-154	1	2-2 К089
1КН 33(30)-26	1.83	В30	0.73	64.52	КП-155	1	2-2 К089
1КН 33(30)-33	1.83	В40	0.73	64.52	КП-155	1	2-2 К089

2-2

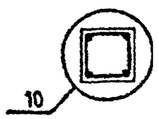

УЗЛЫ СМ. 1.020-1/87.2-1 У
ТЕХНИЧЕСКОЕ ОПИСАНИЕ СМ. 1.020-1/87.2-1 ТО
ВЕДОМОСТЬ РАСХОДА СТАЛИ НА ЭЛЕМЕНТ СМ. 1.020-1/87.2-1 РС

Вх. 32833 л.72

НАЧОТД	ГОРОХОВ		
Н.КОНТР	СИТНИК		
ГИП	СИТНИК		
ПРОВЕРИЛ	МОЛОДЦОВА		
РАЗРАБ	ЛУКАШУК		

1.020-1/87. 2-1 К062

КОЛОННА 1КН 33(30)- ОПАЛУБОЧНЫЙ ЧЕРТЕЖ

СТАДИЯ	ЛИСТ	ЛИСТОВ
Р		1

КиевЗНИИЭП

ФОРМАТ А3

САПР КиевЗНИИЭП
ОПЕРАТОР СИСТЕМЫ
ЛУКАШУК

ИНВ № ПОДЛ | ПОДПИСЬ И ДАТА | ВЗАМ. ИНВ. №

ЗАВОД ЖЕЛЕЗОБЕТОННЫХ ИЗДЕЛИЙ

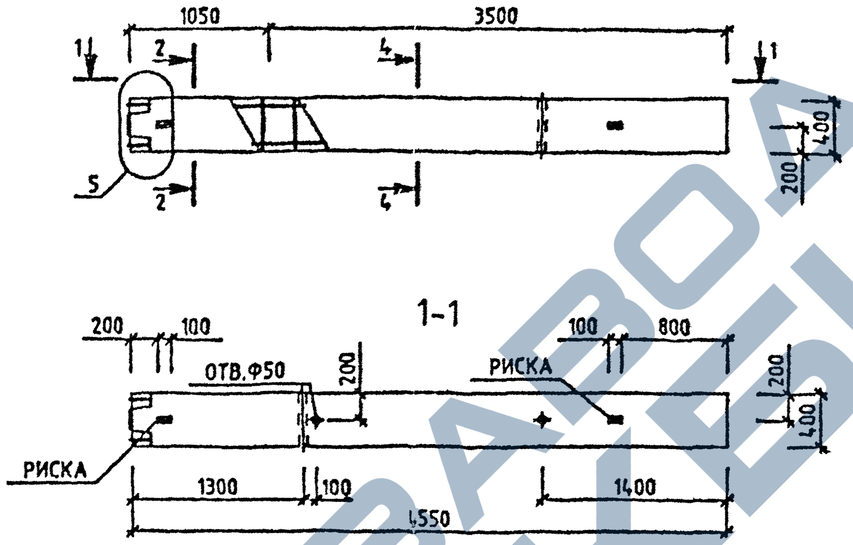

МАРКА КОЛОННЫ	МАССА Т	КЛАСС БЕТОНА	ОБЪЕМ БЕТОНА М3	РАСХОД СТАЛИ, КГ	МАРКА АРМ. ИЗДЕЛИЯ	КОЛ ШТ	ОБОЗНАЧЕНИЕ ДОКУМЕНТА 1.020-1/87.
1КН 33(30)-35	1.83	840	0.73	90.34	КП-156	1	2-2 К090
1КН 33(30)-38	1.83	840	0.73	122.74	КП-157	1	2-2 К090
1КН 33(30)-39	1.83	840	0.73	140.8	КП-158	1	2-2 К090
1КН 33(30)-44	1.83	840	0.73	181.04	КП-159	1	2-2 К090
1КН 33(30)-49	1.83	840	0.73	244.31	КП-160	1	2-2 К091

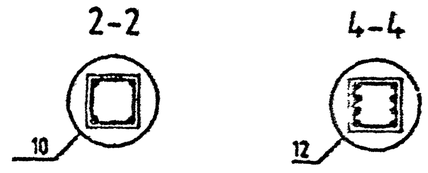

УЗЛЫ СМ. 1.020-1/87.2-1 У
ТЕХНИЧЕСКОЕ ОПИСАНИЕ СМ. 1.020-1/87 2-1 ТО
ВЕДОМОСТЬ РАСХОДА СТАЛИ НА ЭЛЕМЕНТ СМ. 1.020-1/87.2-1 РС

Вх. 32833 л. 73

НАЧОТД	ГОРОХОВ		
Н.КОНТР	СИТНИК		
ГИП	СИТНИК		
ПРОВЕРИЛ	МОЛОДЦОВА		
РАЗРАБ.	ЛУКАШУК		

1.020-1/87. 2-1 К093

КОЛОННА 1КН 33(30)- ОПАЛУБОЧНЫЙ ЧЕРТЕЖ

СТАДИЯ	ЛИСТ	ЛИСТОВ
Р		1

КиевЗНИИЭП

САПР КиевЗНИИЭП
ОПЕРАТОР СИСТЕМЫ
ЛУКАШУК
ИНВ.№ ГОСДЛ | ПОДПИСЬ И ДАТА | ВЗАМ. ИНВ.№

ФОРМАТ А3

ЗАВОД ЖБИ

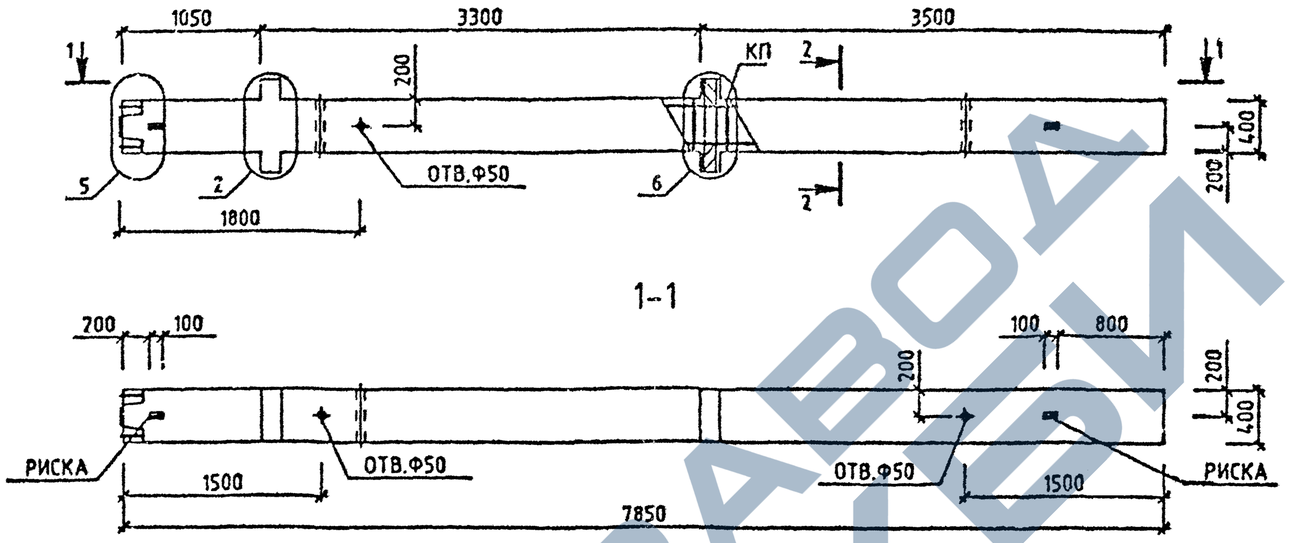

МАРКА КОЛОННЫ	МАССА Т	КЛАСС БЕТОНА	ОБЪЕМ БЕТОНА М3	РАСХОД СТАЛИ. КГ	МАРКА АРМ. ИЗДЕЛИЯ	КОЛ ШТ	ОБОЗНАЧЕНИЕ ДОКУМЕНТА 1.020-1/87.
2КНД 33(30)-1.23	3.25	В25	1.3	126.92	КП-161	1	2-2 К092
2КНД 33(30)-1.26	3.25	В30	1.3	131.76	КП-162	1	2-2 К092
2КНД 33(30)-1.33	3.25	В40	1.3	131.76	КП-162	1	2-2 К092
2КНД 33(30)-2.33	3.25	В40	1.3	141.13	КП-163	1	2-2 К092

2-2

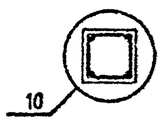

УЗЛЫ СМ. 1.020-1/87 2-1 У
ТЕХНИЧЕСКОЕ ОПИСАНИЕ СМ. 1.020-1/87.2-1 ТО
ВЕДОМОСТЬ РАСХОДА СТАЛИ НА ЭЛЕМЕНТ СМ. 1.020-1/87.2-1 РС

Вх. 32833 л. 74

НАЧ.ОТД	ГОРОХОВ		
Н.КОНТР	СИТНИК		
ГИП	СИТНИК		
ПРОВЕРИЛ	МОРОДЦОВА		
РАЗРАБ.	ЛУКАШУК		

1.020-1/87. 2-1 К064

КОЛОННА
2КНД 33(30)-
ОПАЛУБОЧНЫЙ ЧЕРТЕЖ

СТАДИЯ	ЛИСТ	ЛИСТОВ
Р		1

КиевЗНИИЭП

ЛУКАШУК
ОПЕРАТОР СИСТЕМЫ
САПР КиевЗНИИЭП

ПОДПИСЬ И ДАТА
ИНВ № ПОДЛ
ВЗАМ. ИНВ №

ФОРМАТ А3

https://zavodjbi.com/
ЗАВОД ЖБИ

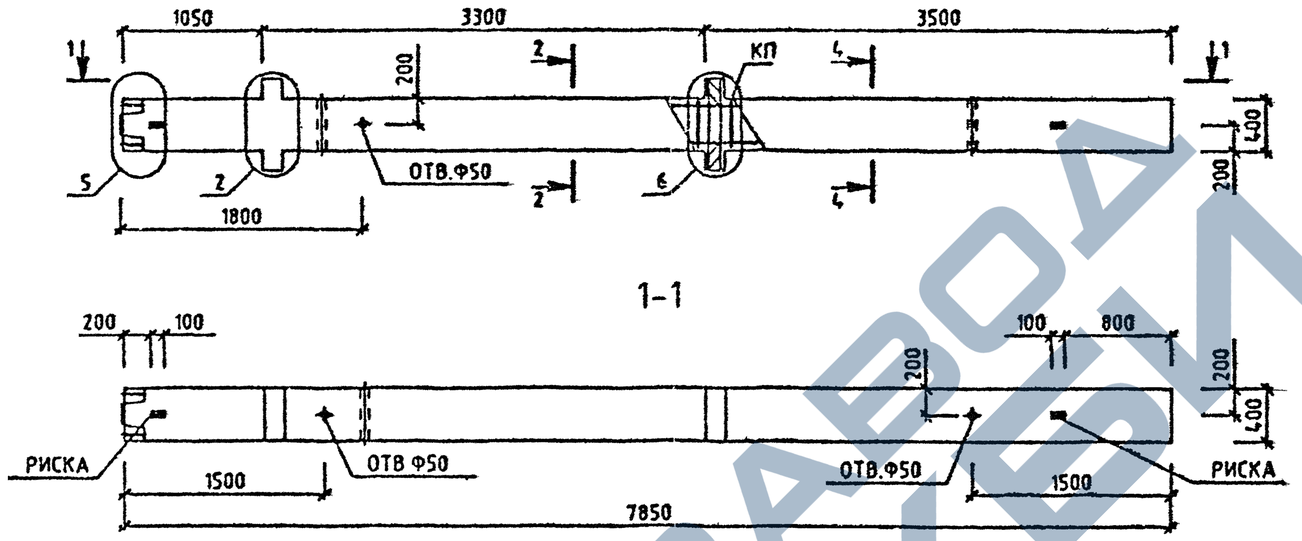

МАРКА КОЛОННЫ	МАССА Т	КЛАСС БЕТОНА	ОБЪЕМ БЕТОНА М3	РАСХОД СТАЛИ, КГ	МАРКА АРМ. ИЗДЕЛИЯ	КОЛ ШТ	ОБОЗНАЧЕНИЕ ДОКУМЕНТА 1.020-1/87.
2КНД 33(30)-1.33/37	3.25	В40	1.3	172.1	КП-164	1	2-2 К093
2КНД 33(30)-2.33/40	3.25	В40	1.3	223.78	КП-171	1	2-2 К098

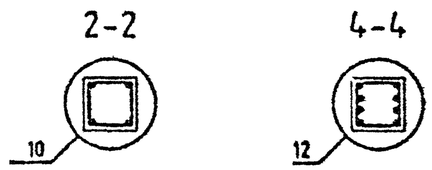

УЗЛЫ СМ. 1020-1/87 2-1 У
ТЕХНИЧЕСКОЕ ОПИСАНИЕ СМ. 1020-1/87 2-1 ТО
ВЕДОМОСТЬ РАСХОДА СТАЛИ НА ЭЛЕМЕНТ СМ. 1020-1/87 2-1 РС

Вх. 32833 л. 75

НАЧ.ОТД.	ГОРОХОВ		1.020-1/87. 2-1 К065
Н.КОНТР	СИТНИК		КОЛОННА 2КНД 33(30)- ОПАЛУБОЧНЫЙ ЧЕРТЕЖ
ГИП	СИТНИК		Стадия: Р; Лист: ; Листов: 1
ПРОВЕРИЛ	МОЛОДЦОВА		КиевЗНИИЭП
РАЗРАБ.	ЛУКАШУК		

ЛУКАШУК
ОПЕРАТОР СИСТЕМЫ
САПР КиевЗНИИЭП

Взам. инв №
Подпись и дата
Инв № подл.

ФОРМАТ А3

ЗАВОД ЖБИ

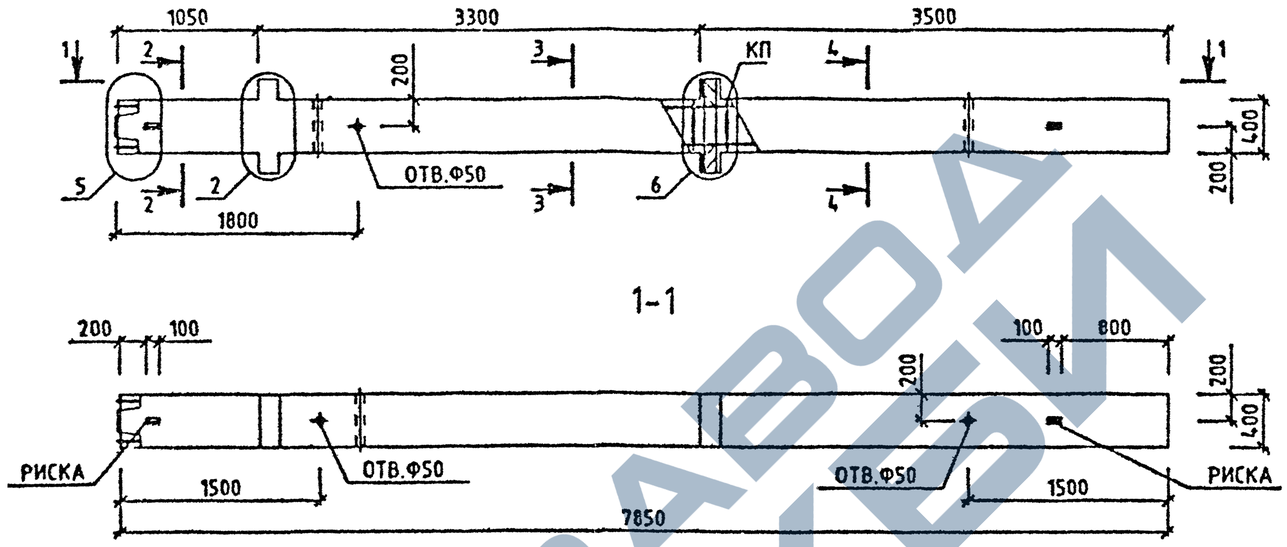

МАРКА КОЛОННЫ	МАССА Т	КЛАСС БЕТОНА	ОБЪЕМ БЕТОНА М3	РАСХОД СТАЛИ, КГ	МАРКА АРМ. ИЗДЕЛИЯ	КОЛ ШТ	ОБОЗНАЧЕНИЕ ДОКУМЕНТА 1.020-1/87.
2КНД 33(30)-1.37/40	3.25	В40	1.3	249.39	КП-165	1	2-2 К094
2КНД 33(30)-1.42/46	3.25	В40	1.3	360.41	КП-167	1	2-2 К095
2КНД 33(30)-1.45/49	3.25	В40	1.3	437.35	КП-169	1	2-2 К096
2КНД 33(30)-1.50/54	3.25	В40	1.3	533.46	КП-170	1	2-2 К097

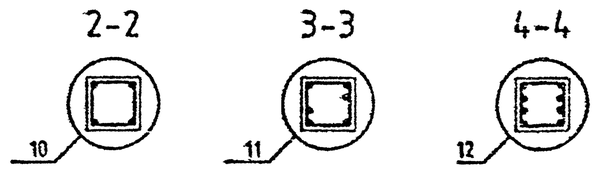

УЗЛЫ СМ. 1.020-1/87.2-1 У
ТЕХНИЧЕСКОЕ ОПИСАНИЕ СМ. 1.020-1/87.2-1 ТО
ВЕДОМОСТЬ РАСХОДА СТАЛИ НА ЭЛЕМЕНТ СМ. 1.020-1/87.2-1 РС

Вх. 32833 л.76

НАЧ.ОТД	ГОРОХОВ		
Н.КОНТР	СИТНИК		
ГИП	СИТНИК		
ПРОВЕРИЛ	МОЛОДЦОВА		
РАЗРАБ.	ЛУКАШУК		

1.020-1/87. 2-1 К066

КОЛОННА
2КНД 33(30)-1.
ОПАЛУБОЧНЫЙ ЧЕРТЕЖ

СТАДИЯ	ЛИСТ	ЛИСТОВ
Р		1

КиевЗНИИЭП

ЛУКАШУК
ОПЕРАТОР СИСТЕМЫ
САПР КиевЗНИИЭП

ИНВ.№ ПОДЛ | ПОДПИСЬ И ДАТА | ВЗАМ.ИНВ.№

ФОРМАТ А3

ЗАВОД ЖБИ

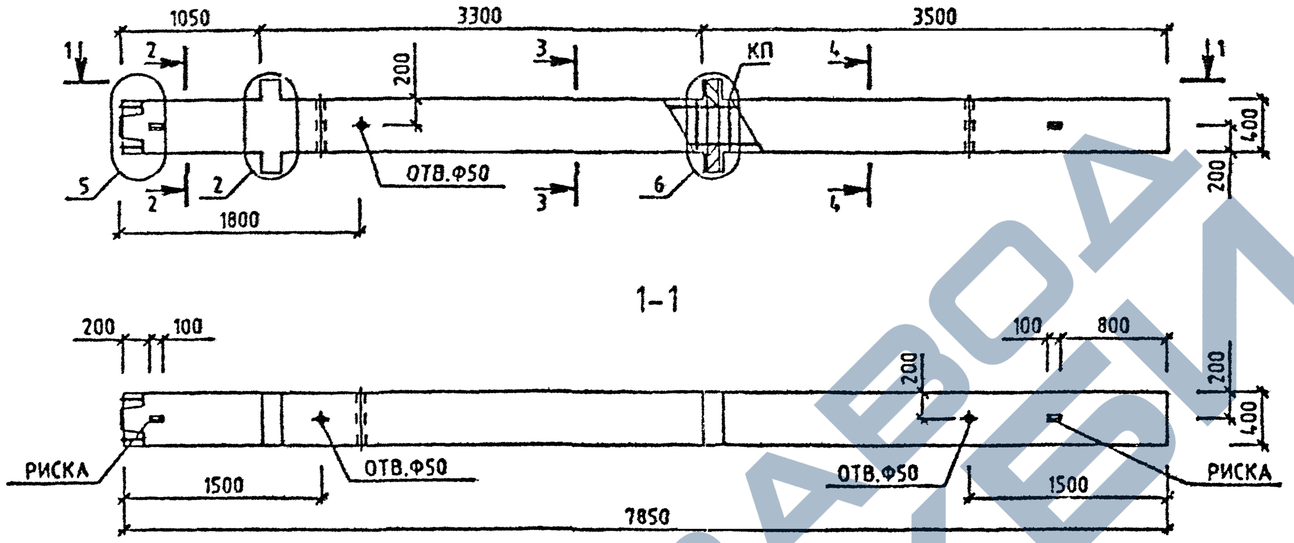

МАРКА КОЛОННЫ	МАССА Т	КЛАСС БЕТОНА	ОБЪЕМ БЕТОНА М3	РАСХОД СТАЛИ, КГ	МАРКА АРМ. ИЗДЕЛИЯ	КОЛ ШТ	ОБОЗНАЧЕНИЕ ДОКУМЕНТА 1.020-1/87.
2КНД 33(30)-2.41/48	3.25	В40	1.3	383.16	КП-166	1	2-2 К094
2КНД 33(30)-2.47/54	3.25	В40	1.3	507.17	КП-168	1	2-2 К095
2КНД 33(30)-2.59	3.25	В40	1.3	689.47	КП-172	1	2-2 К099

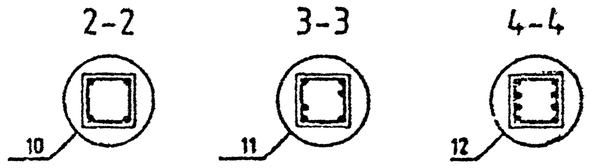

УЗЛЫ СМ. 1.020-1/87.2-1 У
ТЕХНИЧЕСКОЕ ОПИСАНИЕ СМ. 1.020-1/87.2-1 ТО
ВЕДОМОСТЬ РАСХОДА СТАЛИ НА ЭЛЕМЕНТ СМ. 1.020-1/87.2-1 РС

Ах. 32833 л. 77

1.020-1/87. 2-1 К067

НАЧ.ОТД	ГОРОХОВ		
Н.КОНТР	СИТНИК		
ГИП	СИТНИК		
ПРОВЕРИЛ	МОЛОДЦОВА		
РАЗРАБ.	ЛУКАШУК		

КОЛОННА
2КНД 33(30)-2
ОПАЛУБОЧНЫЙ ЧЕРТЕЖ

СТАДИЯ	ЛИСТ	ЛИСТОВ
Р		1

КиевЗНИИЭП

ЛУКАШУК
ОПЕРАТОР СИСТЕМЫ
САПР КиевЗНИИЭП

ИНВ № ПОДЛ | ПОДПИСЬ И ДАТА | ВЗАМ. ИНВ №

ФОРМАТ А3

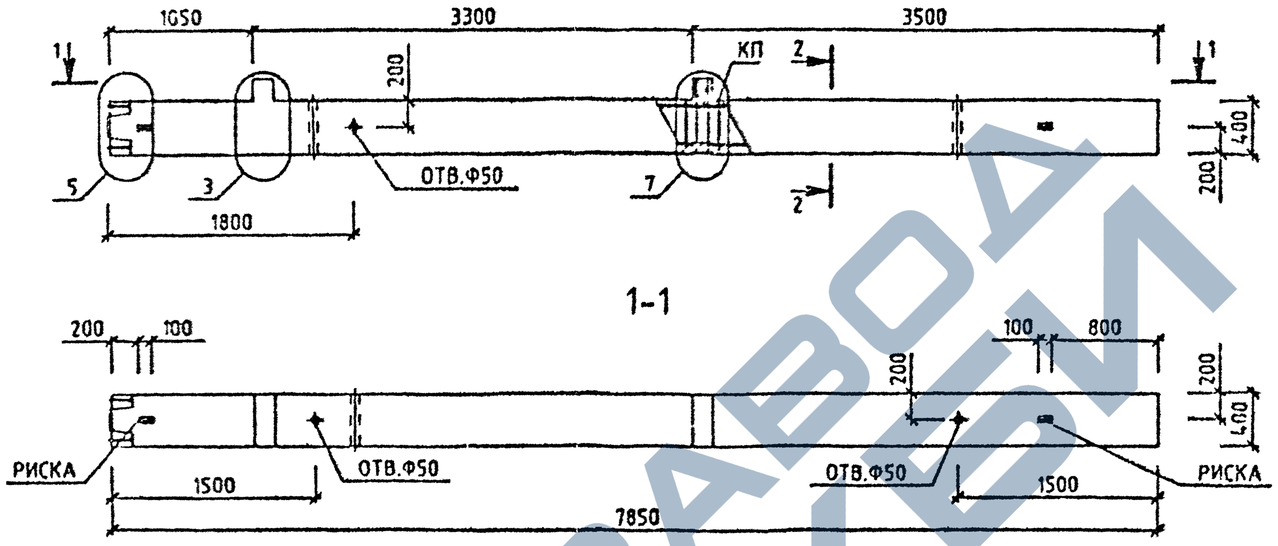

МАРКА КОЛОННЫ	МАССА Т	КЛАСС БЕТОНА	ОБЪЕМ БЕТОНА М3	РАСХОД СТАЛИ, КГ	МАРКА АРМ. ИЗДЕЛИЯ	КОЛ ШТ	ОБОЗНАЧЕНИЕ ДОКУМЕНТА 1.020-1/87.
2КНО 33(30)-1.23	3.2	825	1.28	115.44	КП-173	1	2-2 К100
2КНО 33(30)-1.26	3.2	830	1.28	120.27	КП-174	1	2-2 К100
2КНО 33(30)-1.33	3.2	840	1.28	120.27	КП-174	1	2-2 К100
2КНО 33(30)-2.26	3.2	830	1.28	127.47	КП-175	1	2-2 К100
2КНО 33(30)-2.33	3.2	840	1.28	127.47	КП-175	1	2-2 К100

2-2

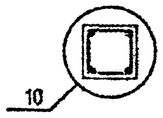

УЗЛЫ СМ. 1.020-1/87 2-1 У
ТЕХНИЧЕСКОЕ ОПИСАНИЕ СМ. 1.020-1/87.2-1 ТО
ВЕДОМОСТЬ РАСХОДА СТАЛИ НА ЭЛЕМЕНТ СМ. 1.020-1/87.2-1 РС

Вх. 32833 л. 78

НАЧ.ОТД.	ГОРОХОВ		
Н.КОНТР.	СИТНИК		
ГИП	СИТНИК		
ПРОВЕРИЛ	МОЛОДЦОВА		
САЗРАБ.	ЛУКАЙЧУК		

1.020-1/87. 2-1 К068

КОЛОННА 2КНО 33(30)- ОПАЛУБОЧНЫЙ ЧЕРТЕЖ

СТАДИЯ	ЛИСТ	ЛИСТОВ
Р		1

КиевЗНИИЭП

САПР КиевЗНИИЭП | ОПЕРАТОР СИСТЕМЫ | ЛУКАЙЧУК

ИНВ.№ ПОДЛ. | ПОДП. И ДАТА | ВЗАМ. ИНВ.№

ФОРМАТ А3

ЗАВОД ЖЕЛЕЗОБЕТОНОВ

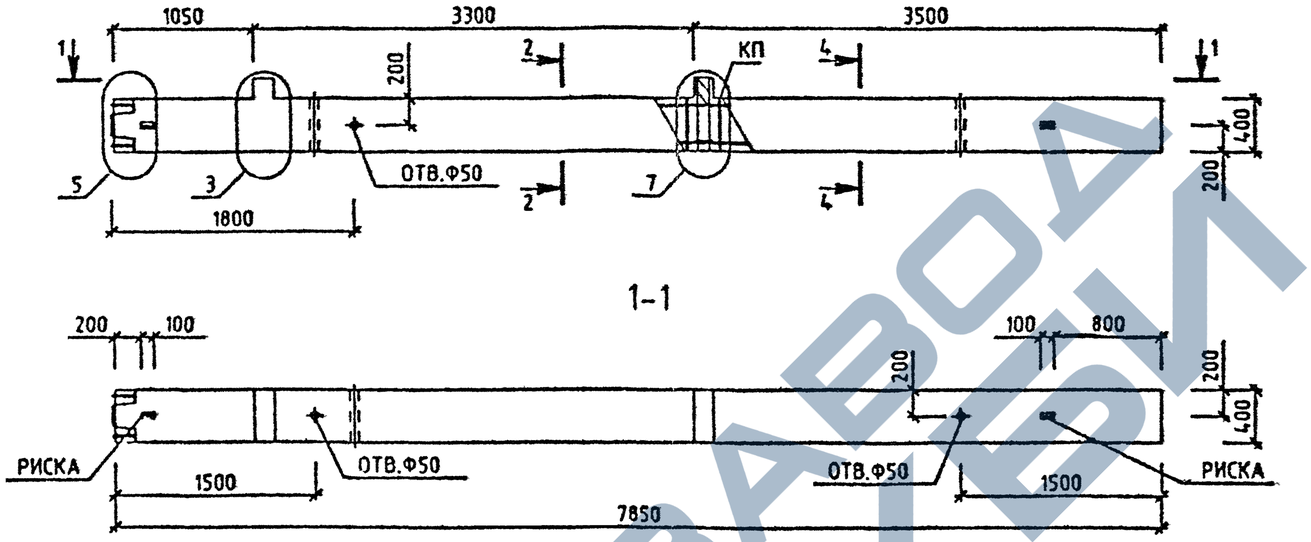

МАРКА КОЛОННЫ	МАССА Т	КЛАСС БЕТОНА	ОБЪЕМ БЕТОНА М3	РАСХОД СТАЛИ, КГ	МАРКА АРМ. ИЗДЕЛИЯ	КОЛ ШТ	ОБОЗНАЧЕНИЕ ДОКУМЕНТА 1.020-1/87.
2КНО 33(30)-1.33/35	3.2	840	1.28	146.09	КП-176	1	2-2 К101
2КНО 33(30)-1.34/38	3.2	840	1.28	165.33	КП-177	1	2-2 К101
2КНО 33(30)-2.34/39	3.2	840	1.28	210.33	КП-180	1	2-2 К103

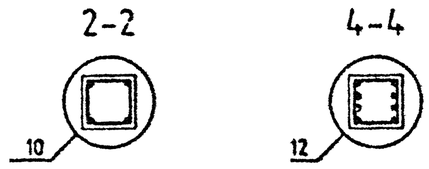

УЗЛЫ СМ. 1.020-1/87.2-1 У
ТЕХНИЧЕСКОЕ ОПИСАНИЕ СМ. 1020-1/87.2-1 ТО
ВЕДОМОСТЬ РАСХОДА СТАЛИ НА ЭЛЕМЕНТ СМ 1.020-1/87.2-1 РС

Вх. 32833 л. 79

НАЧОТД	ГОРОХОВ		
Н.КОНТР.	СИТНИК		
ГИП	СИТНИК		
ПРОВЕРИЛ	НОЛОВЦОВА		
РАЗРАБ.	ЛУКАШУК		

1.020-1/87. 2-1 К069

КОЛОННА
2КНО 33(30)-
ОПАЛУБОЧНЫЙ ЧЕРТЕЖ

СТАДИЯ	ЛИСТ	ЛИСТОВ
Р		1

КиевЗНИИЭП

ЛУКАШУК
ОПЕРАТОР СИСТЕМЫ
САПР КиевЗНИИЭП

ВЗАМ. ИНВ.№
ПОДПИСЬ И ДАТА
ИНВ.№ ПОДЛ.

ФОРМАТ А3

ЗАВОД ЖБИ

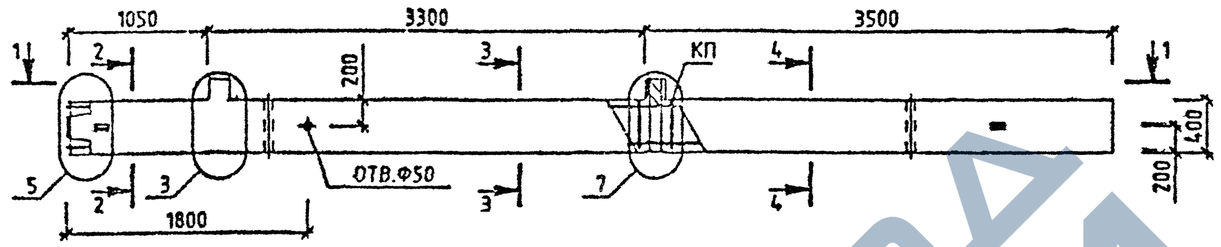

1-1

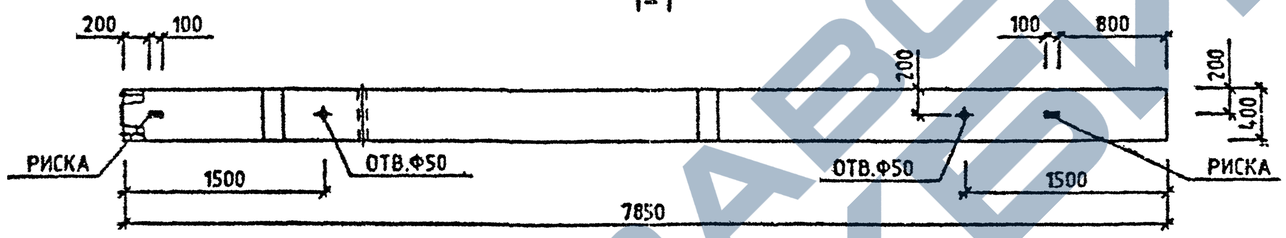

МАРКА КОЛОННЫ	МАССА Т	КЛАСС БЕТОНА	ОБЪЕМ БЕТОНА М3	РАСХОД СТАЛИ, КГ	МАРКА АРМ. ИЗДЕЛИЯ	КОЛ ШТ	ОБОЗНАЧЕНИЕ ДОКУМЕНТА 1.020-1/87.
2КНО 33(30)-1.38/41	3.2	В40	1.28	258.89	КП-178	1	2-2 К102
2КНО 33(30)-2.38/44	3.2	В40	1.28	295.31	КП-179	1	2-2 К102
2КНО 33(30)-2.45/49	3.2	В40	1.28	402.52	КП-181	1	2-2 К104

2-2

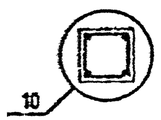

3-3

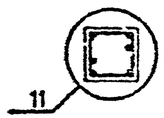

4-4

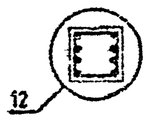

УЗЛЫ СМ. 1.020-1/87.2-1 У
ТЕХНИЧЕСКОЕ ОПИСАНИЕ СМ. 1.020-1/87.2-1 ТО
ВЕДОМОСТЬ РАСХОДА СТАЛИ НА ЭЛЕМЕНТ СМ. 1.020-1/87.2-1 РС

Вх. 32833 д. 80

1.020-1/87. 2-1 К070

НАЧ.ОТД	ГОРОХОВ		
Н.КОНТР	СИТНИК		
ГИП	СИТНИК		
ПРОВЕРИЛ	МОЛОДЦОВА		
РАЗРАБ.	ЛУКАШУК		

КОЛОННА 2КНО 33(30)- ОПАЛУБОЧНЫЙ ЧЕРТЕЖ

СТАДИЯ	ЛИСТ	ЛИСТОВ
Р		1

КиевЗНИИЭП

ЛУКАШУК
ОПЕРАТОР СИСТЕМЫ
САПР КиевЗНИИЭП

ИНВ № ПОДЛ | ПОДП. ПИСЬ И ДАТА | ВЗАМ. ИНВ №

ФОРМАТ А3

ЗАВОД ЖЕЛЕЗОБЕТОН

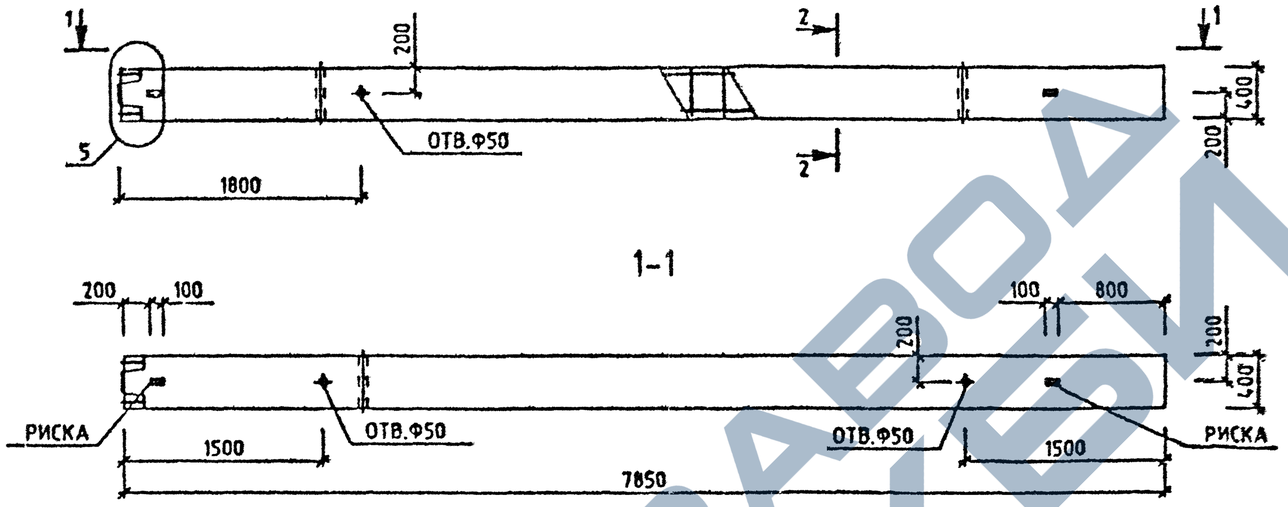

МАРКА КОЛОННЫ	МАССА Т	КЛАСС БЕТОНА	ОБЪЕМ БЕТОНА М3	РАСХОД СТАЛИ, КГ	МАРКА АРМ. ИЗДЕЛИЯ	КОЛ ШТ	ОБОЗНАЧЕНИЕ ДОКУМЕНТА 1.020-1/87.
2КН 33(30)-23	3.15	825	1.26	96.73	КП-182	1	2-2 К105
2КН 33(30)-26	3.15	830	1.26	101.56	КП-183	1	2-2 К105
2КН 33(30)-33	3.15	840	1.26	101.56	КП-183	1	2-2 К105

2-2

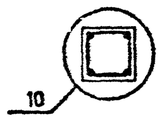

УЗЛЫ СМ. 1020-1/87.2-1 У
ТЕХНИЧЕСКОЕ ОПИСАНИЕ СМ. 1020-1/87 2-1 ТО
ВЕДОМОСТЬ РАСХОДА СТАЛИ НА ЭЛЕМЕНТ СМ. 1.020-1/87.2-1 РС

Вх. 32833 л.81

НАЧОТД	ГОРОХОВ		
Н.КОНТР	СИТНИК		
ГИП	СИТНИК		
ПРОВЕРИЛ	МОЛОДЦОВА		
РАЗРАБ.	ЛУКАШУК		

1.020-1/87. 2-1 К071

КОЛОННА 2КН 33(30)- ОПАЛУБОЧНЫЙ ЧЕРТЕЖ

СТАДИЯ	ЛИСТ	ЛИСТОВ
Р		1

КиевЗНИИЭП

ФОРМАТ А3

САПР КиевЗНИИЭП
ОПЕРАТОР СИСТЕМЫ
ЛУКАШУК

ИНВ.№ ПОДЛ | ПОДПИСЬ И ДАТА | ВЗАМ. ИНВ.№

ЗАВОД ЖЕЛЕЗОБЕТОНА

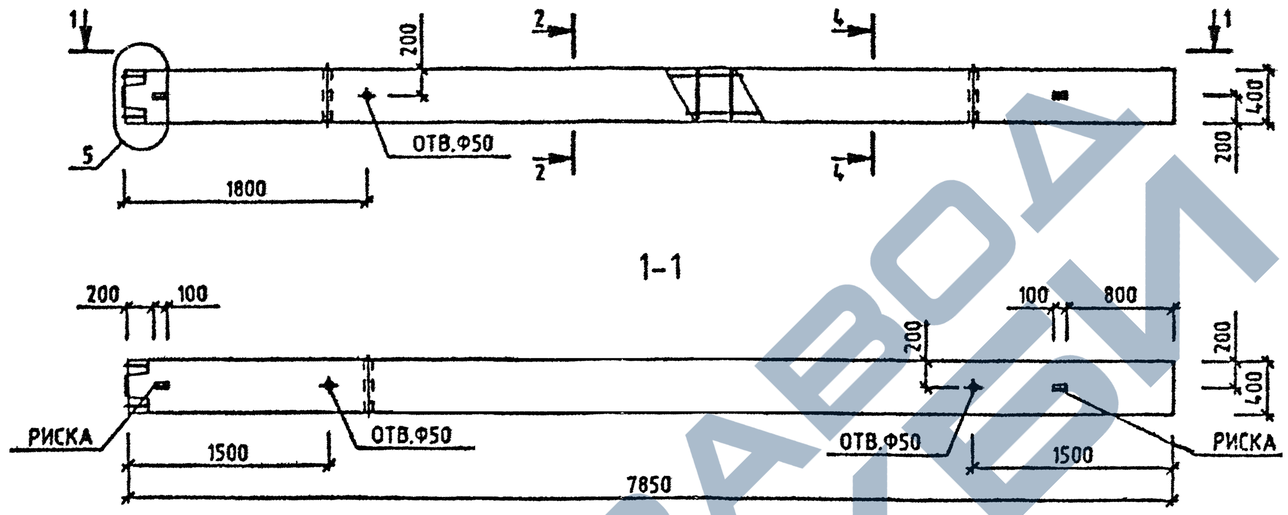

МАРКА КОЛОННЫ	МАССА Т	КЛАСС БЕТОНА	ОБЪЕМ БЕТОНА М3	РАСХОД СТАЛИ, КГ	МАРКА АРМ. ИЗДЕЛИЯ	КОЛ ШТ	ОБОЗНАЧЕНИЕ ДОКУМЕНТА 1.020-1/87.
2КН 33(30)-33/35	3.15	В40	1.26	127.38	КП-184	1	2-2 К106
2КН 33(30)-34/38	3.15	В40	1.26	166.62	КП-185	1	2-2 К106
2КН 33(30)-34/39	3.15	В40	1.26	184.42	КП-186	1	2-2 К107

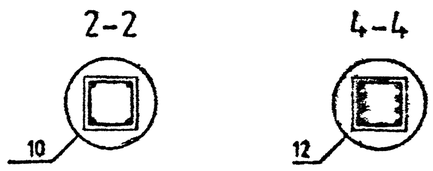

УЗЛЫ СМ. 1.020-1/87.2-1 У
ТЕХНИЧЕСКОЕ ОПИСАНИЕ СМ. 1.020-1/87.2-1 ТТ
ВЕДОМОСТЬ РАСХОДА СТАЛИ НА ЭЛЕМЕНТ СМ. 1.020-1/87.2-1 РС

Вх. 32833 1.82

НАЧ.ОТД.	ГОРОХОВ		1.020-1/87. 2-1 К072
Н.КОНТР	СИТНИК		КОЛОННА 2КН 33(30)- ОПАЛУБОЧНЫЙ ЧЕРТЕЖ
ГИП	СИТНИК		СТАДИЯ: Р; ЛИСТ: ; ЛИСТОВ: 1
ПРОВЕРИЛ	МОЛОДЦОВА		КиевЗНИИЭП
РАЗРАБ.	ЛУКАШУК		

САПР КиевЗНИИЭП
ОПЕРАТОР СИСТЕМЫ
ЛУКАШУК

ИНВ.№ ПОДЛ | ПОДПИСЬ И ДАТА | ВЗАМ. ИНВ.№

ФОРМАТ А3

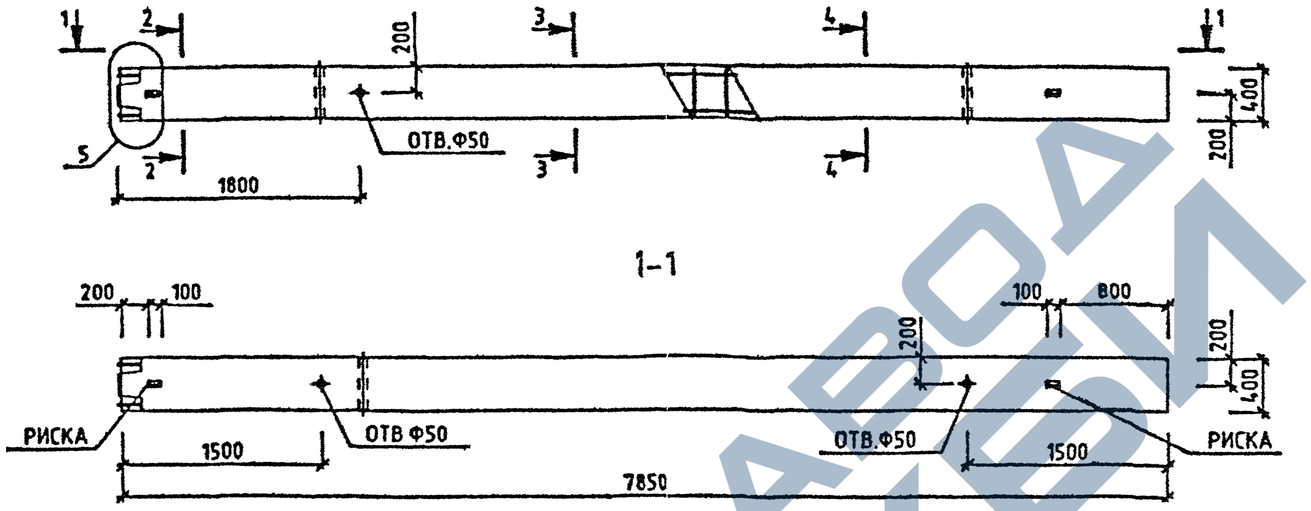

МАРКА КОЛОННЫ	МАССА Т	КЛАСС БЕТОНА	ОБЪЕМ БЕТОНА М3	РАСХОД СТАЛИ, КГ	МАРКА АРМ. ИЗДЕЛИЯ	КОЛ ШТ	ОБОЗНАЧЕНИЕ ДОКУМЕНТА 1.020-1/87.
2КН 33(30)-38/41	3.15	840	1.26	240.19	КП-187	1	2-2 К108
2КН 33(30)-38/44	3.15	840	1.26	269.4	КП-188	1	2-2 К108

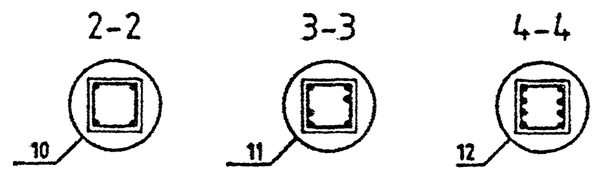

УЗЛЫ СМ. 1020-1/87.2-1 У
ТЕХНИЧЕСКОЕ ОПИСАНИЕ СМ. 1.020-1/87.2-1 ТО
ВЕДОМОСТЬ РАСХОДА СТАЛИ НА ЭЛЕМЕНТ СМ. 1.020-1/87.2-1 РС

Вх. 32833 л.83

НАЧ ОТД	ГОРОХОВ		
Н КОНТР	СИТНИК		
ГИП	СИТНИК		
ПРОВЕРИЛ	МОЛОДЦОВА		
РАЗРАБ	ЛУКАШУК		

1.020-1/87. 2-1 КД73

КОЛОННА 2КН 33(30)- ОПАЛУБОЧНЫЙ ЧЕРТЕЖ

СТАДИЯ	ЛИСТ	ЛИСТОВ
Р		1

КиевЗНИИЭП

САПР КиевЗНИИЭП
ОПЕРАТОР СИСТЕМЫ
ЛУКАШУК

ПОДПИСЬ И ДАТА
ВЗАМ. ИНВ №
ИНВ № ПОДЛ

ФОРМАТ А3

https://zavodjk.com/
ЗАВОД ЖКБИ

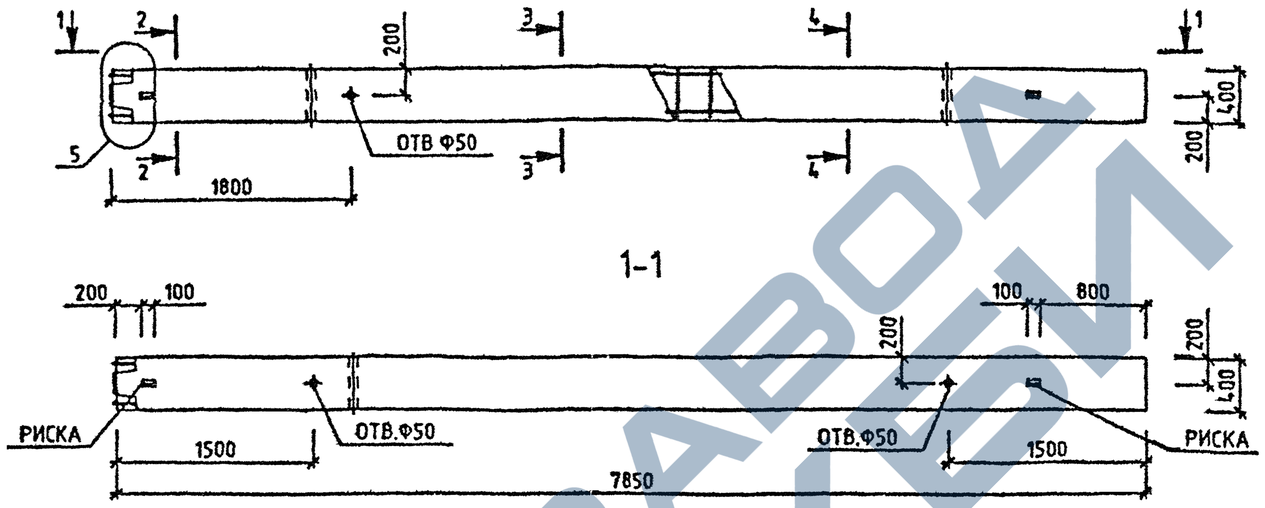

МАРКА КОЛОННЫ	МАССА Т	КЛАСС БЕТОНА	ОБЪЕМ БЕТОНА М3	РАСХОД СТАЛИ. КГ	МАРКА АРМ. ИЗДЕЛИЯ	КОЛ ШТ	ОБОЗНАЧЕНИЕ ДОКУМЕНТА 1.020-1/87.
2КН 33(30)-45/49	3.15	В40	1.26	376.61	КП-189	1	2-2 К109

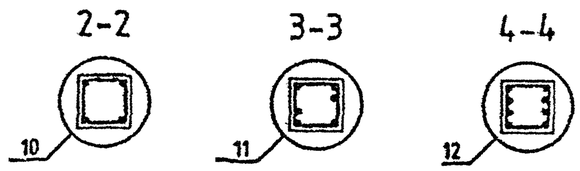

УЗЛЫ СМ. 1.020-1/87.2-1 У
ТЕХНИЧЕСКОЕ ОПИСАНИЕ СМ. 1.020-1/87.2-1 ТО
ВЕДОМОСТЬ РАСХОДА СТАЛИ НА ЭЛЕМЕНТ СМ. 1.020-1/87.2-1 РС

Вх 32833 л.84

1.020-1/87. 2-1 К074

НАЧ.ОТД	ГОРОХОВ	
Н.КОНТР	СИТНИК	
ГИП	СИТНИК	
ПРОВЕРИЛ	МОЛОДЦОВА	
РАЗРАБ.	ЛУКАШУК	

КОЛОННА
2КН 33(30)-45/49
ОПАЛУБОЧНЫЙ ЧЕРТЕЖ

СТАДИЯ	ЛИСТ	ЛИСТОВ
Р		1

КиевЗНИИЭП

ФОРМАТ А3

САПР КиевЗНИИЭП | ОПЕРАТОР СИСТЕМЫ | ЛУКАШУК

ИНВ № ПОДЛ | ПОДП.И ДАТА | ВЗАМ ИНВ №

ЗАВОД ЖЕЛЕЗОБЕТОНОВ

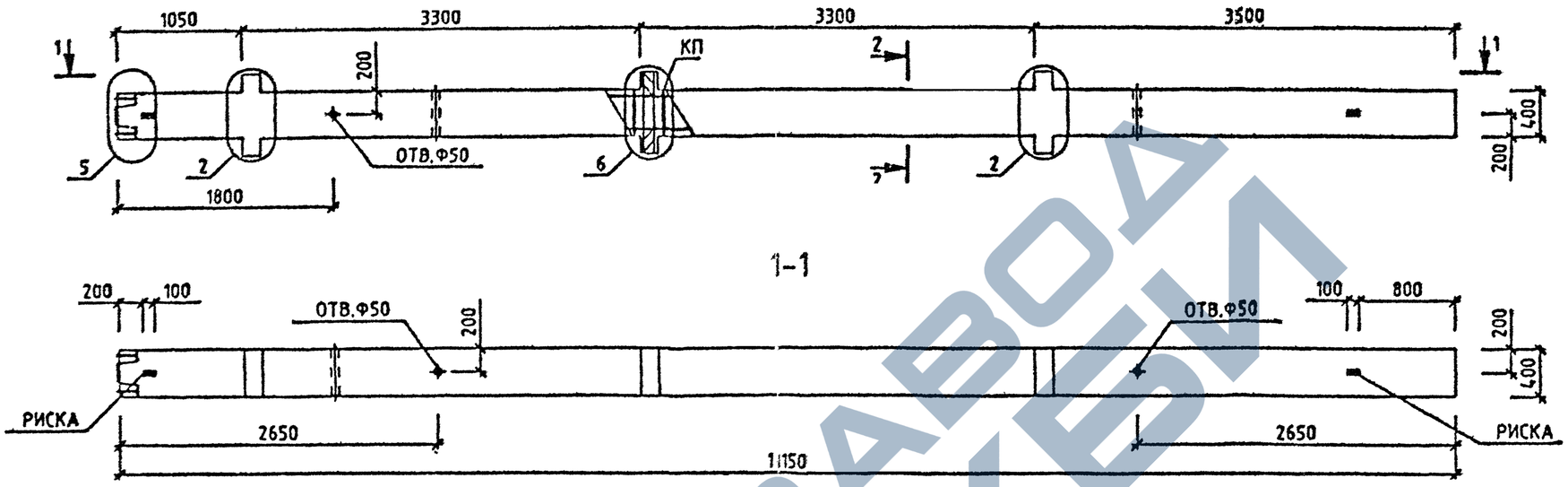

МАРКА КОЛОННЫ	МАССА Т	КЛАСС БЕТОНА	ОБЪЕМ БЕТОНА М3	РАСХОД СТАЛИ. КГ	МАРКА АРМ. ИЗДЕЛИЯ	КОЛ ШТ	ОБОЗНАЧЕНИЕ ДОКУМЕНТА 1.020-1/87.
3КНД 33(30)-1.23	4.6	825	1.84	179.07	КП-190	1	2-2 К110
3КНД 33(30)-1.26	4.6	830	1.84	183.9	КП-191	1	2-2 К110
3КНД 33(30)-1.33	4.6	840	1.84	183.9	КП-191	1	2-2 К110
3КНД 33(30)-2.33	4.6	840	1.84	197.95	КП-192	1	2-2 К110

2-2

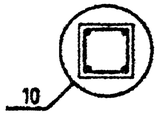

УЗЛЫ СМ. 1.020-1/87.2-1 У
ТЕХНИЧЕСКОЕ ОПИСАНИЕ СМ. 1.020-1/87.2-1 ТО
ВЕДОМОСТЬ РАСХОДА СТАЛИ НА ЭЛЕМЕНТ СМ. 1.020-1/87.2-1 РС

Вх. 32833 л.85

НАЧ.ОТД	ГОРОХОВ		
Н.КОНТР	СИТНИК		
ГИП	СИТНИК		
ПРОВЕРИЛ	МОЛОДЦОВА		
РАЗРАБ.	ЛУКАШУК		

1.020-1/87. 2-1 К075

КОЛОННА
3КНД 33(30)-1.
ОПАЛУБОЧНЫЙ ЧЕРТЕЖ

СТАДИЯ	ЛИСТ	ЛИСТОВ
Р		1

КиевЗНИИЭП

ЛУКАШУК
ОПЕРАТОР СИСТЕМЫ
САПР КиевЗНИИЭП

ИНВ.№ ПОДЛ | ПОДПИСЬ И ДАТА | ВЗАМ. ИНВ.№

ФОРМАТ А3

https://zavodjbi.com/
ЗАВОД ЖБИ

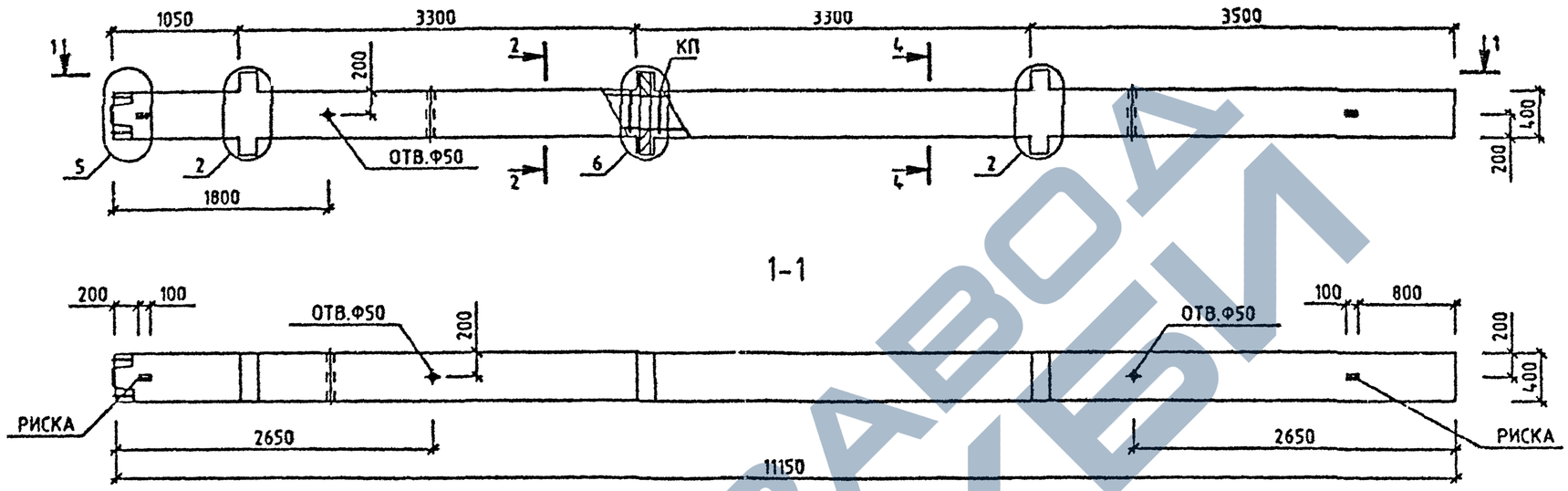

МАРКА КОЛОННЫ	МАССА Т	КЛАСС БЕТОНА	ОБЪЕМ БЕТОНА М3	РАСХОД СТАЛИ, КГ	МАРКА АРМ. ИЗДЕЛИЯ	КОЛ ШТ	ОБОЗНАЧЕНИЕ ДОКУМЕНТА 1.020-1/87.
3КНД 33(30)-1.33/37	4.6	840	1.84	224.25	КП-193	1	2-2 К111
3КНД 33(30)-2.33/40	4.6	840	1.84	260.61	КП-201	1	2-2 К117

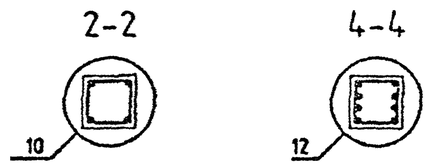

УЗЛЫ СМ. 1.020-1/87.2-1 У
ТЕХНИЧЕСКОЕ ОПИСАНИЕ СМ. 1020-1/87.2-1 ТО
ВЕДОМОСТЬ РАСХОДА СТАЛИ НА ЭЛЕМЕНТ СМ. 1.020-1/87.2-1 РС

Вх. 32833 л.86

НАЧ.ОТД.	ГОРОХОВ		1.020-1/87. 2-1 К076
Н.КОНТР	СИТНИК		КОЛОННА 3КНД 33(30)- ОПАЛУБОЧНЫЙ ЧЕРТЕЖ
ГИП	СИТНИК		СТАДИЯ: Р; ЛИСТ: ; ЛИСТОВ: 1
ПРОВЕРИЛ	МОЛОДЦОВА		КиевЗНИИЭП
РАЗРАБ.	ЛУКАШУК		

ЛУКАШУК
ОПЕРАТОР СИСТЕМЫ
САПР КиевЗНИИЭП

ИНВ.№ ПОДЛ. | ПОДПИСЬ И ДАТА | ВЗАМ. ИНВ.№

ФОРМАТ А3

ЗАВОД ЖБИ

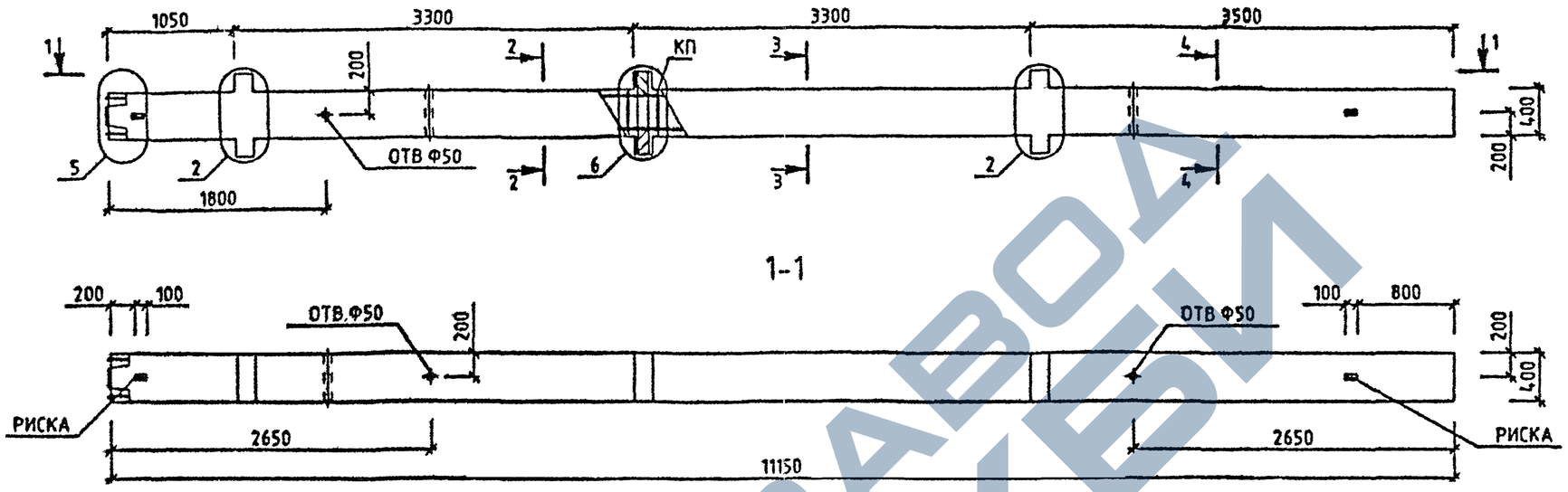

МАРКА КОЛОННЫ	МАССА Т	КЛАСС БЕТОНА	ОБЪЕМ БЕТОНА М3	РАСХОД СТАЛИ, КГ	МАРКА АРМ. ИЗДЕЛИЯ	КОЛ ШТ	ОБОЗНАЧЕНИЕ ДОКУМЕНТА 1.020-1/87.
3КНД 33(30)-1.33/40	4.6	В40	1.84	301.28	КП-194	1	2-2 К112
3КНД 33(30)-1.37/46	4.6	В40	1.84	446.62	КП-196	1	2-2 К113
3КНД 33(30)-1.42/49	4.6	В40	1.84	568.98	КП-197	1	2-2 К114
3КНД 33(30)-1.45/54	4.6	В40	1.84	689.84	КП-198	1	2-2 К115
3КНД 33(30)-2.33/48	4.6	В40	1.84	439.39	КП-195	1	2-2 К112
3КНД 33(30)-2.40/54	4.6	В40	1.84	616.69	КП-202	1	2-2 К118

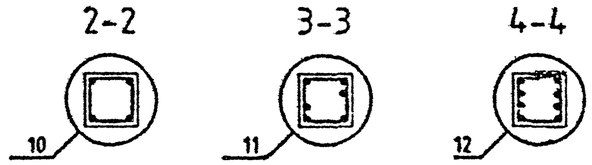

УЗЛЫ СМ. 1.020-1/87.2-1 У
ТЕХНИЧЕСКОЕ ОПИСАНИЕ СМ. 1020-1/87.2-1 ТО
ВЕДОМОСТЬ РАСХОДА СТАЛИ НА ЭЛЕМЕНТ СМ 1020-1/87.2-1 РС

Вх. 32833 л.87

НАЧ.ОТД	ГОРОХОВ		
Н.КОНТР	СИТНИК		
ГИП	СИТНИК		
ПРОВЕРИЛ	МОЛОДЦОВА		
РАЗРАБ.	ЛУКАШУК		

1.020-1/87. 2-1 К077

КОЛОННА
3КНД 33(30)-
ОПАЛУБОЧНЫЙ ЧЕРТЕЖ

СТАДИЯ	ЛИСТ	ЛИСТОВ
Р		1

КиевЗНИИЭП

ЛУКАШУК
ОПЕРАТОР СИСТЕМЫ
САПР КиевЗНИИЭП

ИНВ № ПОДЛ | ПОДПИСЬ И ДАТА | ВЗАМ ИНВ №

ФОРМАТ А3

https://zavodjbi.com/
ЗАВОД ЖБИ

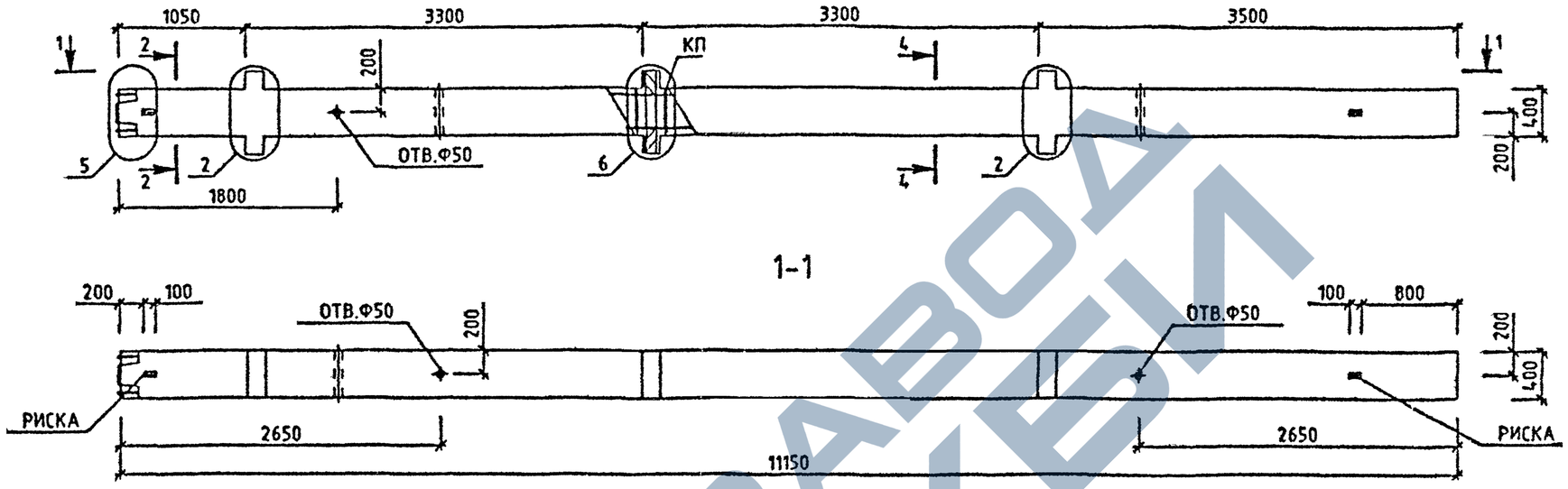

МАРКА КОЛОННЫ	МАССА Т	КЛАСС БЕТОНА	ОБЪЕМ БЕТОНА М3	РАСХОД СТАЛИ, КГ	МАРКА АРМ. ИЗДЕЛИЯ	КОЛ ШТ	ОБОЗНАЧЕНИЕ ДОКУМЕНТА 1.020-1/87.
3КНД 33(30)-1.59	4.6	В40	1.84	966.7	КП-199	1	2-2 К116
3КНД 33(30)-2.59	4.6	В40	1.84	980.75	КП-200	1	2-2 К116

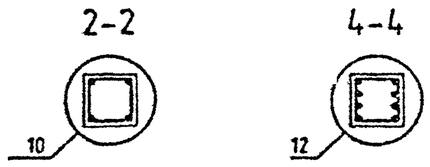

УЗЛЫ СМ. 1.020-1/87.2-1 У
ТЕХНИЧЕСКОЕ ОПИСАНИЕ СМ. 1.020-1/87.2-1 ТО
ВЕДОМОСТЬ РАСХОДА СТАЛИ НА ЭЛЕМЕНТ СМ. 1.020-1/87.2-1 РС

Вх. 32833 л.88

НАЧ.ОТД.	ГОРОХОВ		1.020-1/87. 2-1 К078
Н.КОНТР.	СИТНИК		КОЛОННА ЭКНД 33(30)- ОПАЛУБОЧНЫЙ ЧЕРТЕЖ
ГИП	СИТНИК		СТАДИЯ: Р; ЛИСТ: ; ЛИСТОВ: 1
ПРОВЕРИЛ	МОЛОДЦОВА		КиевЗНИИЭП
РАЗРАБ.	ЛУКАШУК		

САПР КиевЗНИИЭП
ОПЕРАТОР СИСТЕМЫ
ЛУКАШУК

ИНВ.№ ПОДЛ | ПОДПИСЬ И ДАТА | ВЗАМ. ИНВ.№

ФОРМАТ А3

ЗАВОД ЖЕЛЕЗОБЕТОНОВ

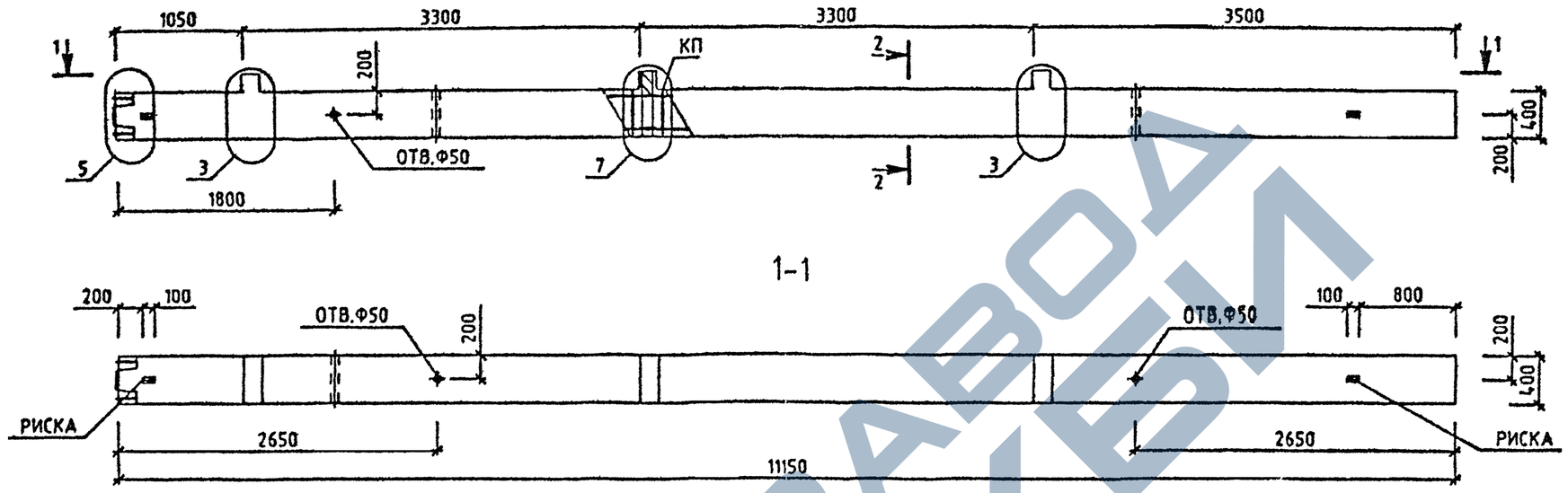

МАРКА КОЛОННЫ	МАССА Т	КЛАСС БЕТОНА	ОБЪЕМ БЕТОНА М3	РАСХОД СТАЛИ, КГ	МАРКА АРМ. ИЗДЕЛИЯ	КОЛ ШТ	ОБОЗНАЧЕНИЕ ДОКУМЕНТА 1.020-1/87.
3КНО 33(30)-1.23	4.53	В25	1.81	161.83	КП-203	1	2-2 К119
3КНО 33(30)-1.26	4.53	В30	1.81	166.67	КП-204	1	2-2 К119
3КНО 33(30)-1.33	4.53	В40	1.81	166.67	КП-204	1	2-2 К119
3КНО 33(30)-2.26	4.53	В30	1.81	177.46	КП-205	1	2-2 К119
3КНО 33(30)-2.33	4.53	В40	1.81	177.48	КП-205	1	2-2 К119

2-2

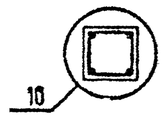

УЗЛЫ СМ. 1.020-1/87.2-1 У
ТЕХНИЧЕСКОЕ ОПИСАНИЕ СМ. 1.020-1/87.2-1 ТО
ВЕДОМОСТЬ РАСХОДА СТАЛИ НА ЭЛЕМЕНТ СМ. 1.020-1/87.2-1 РС

Вх. 32833 л.89

НАЧ.ОТД.	ГОРОХОВ		1.020-1/87. 2-1 К079
Н.КОНТР.	СИТНИК		КОЛОННА 3КНО 33(30)- ОПАЛУБОЧНЫЙ ЧЕРТЕЖ
ГИП	СИТНИК		СТАДИЯ: Р; ЛИСТ: ; ЛИСТОВ: 1
ПРОВЕРИЛ	МОЛОДЦОВА		КиевЗНИИЭП
РАЗРАБ.	ЛУКАШУК		

ЛУКАШУК
ОПЕРАТОР СИСТЕМЫ
САПР КиевЗНИИЭП

ИНВ.№ ПОДЛ | ПОДПИСЬ И ДАТА | ВЗАМ ИНВ.№

ФОРМАТ А3

https://zavodjb.com/

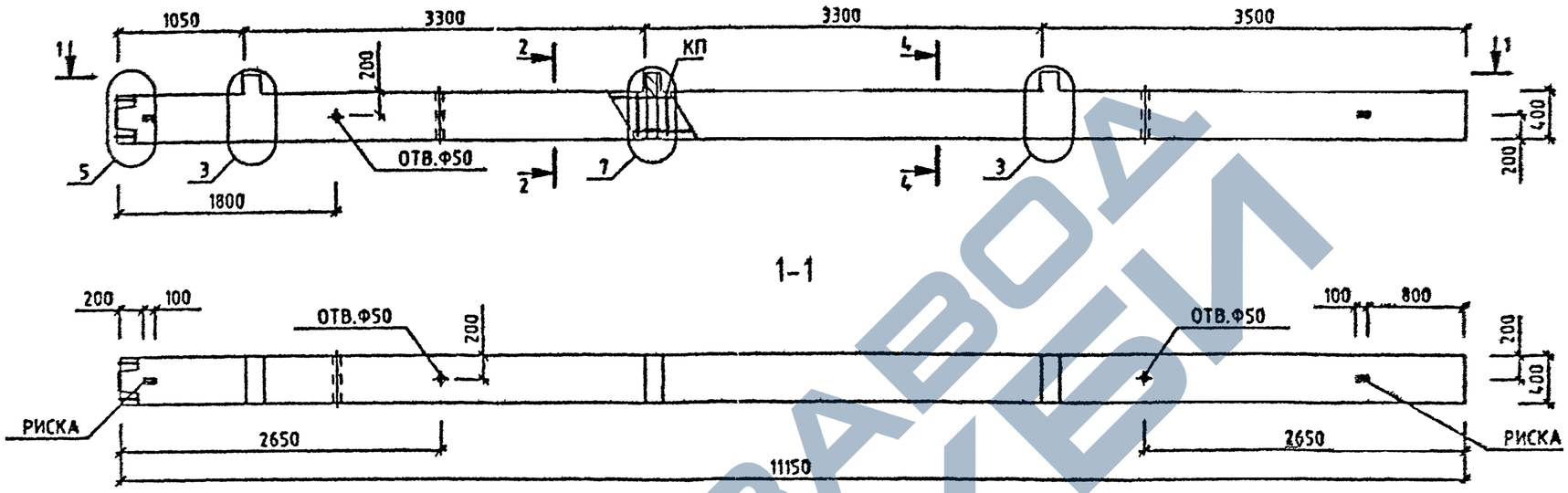

МАРКА КОЛОННЫ	МАССА Т	КЛАСС БЕТОНА	ОБЪЕМ БЕТОНА М3	РАСХОД СТАЛИ, КГ	МАРКА АРМ. ИЗДЕЛИЯ	КОЛ ШТ	ОБОЗНАЧЕНИЕ ДОКУМЕНТА 1.020-1/87.
3КНО 33(30)-1.33/35	4.53	В40	1.81	192.49	КП-206	1	2-2 К120
3КНО 33(30)-1.34/38	4.53	В40	1.81	238.56	КП-207	1	2-2 К120
3КНО 33(30)-1.42/44	4.53	В40	1.81	466.59	КП-209	1	2-2 К122
3КНО 33(30)-2.34/39	4.53	В40	1.81	267.16	КП-210	1	2-2 К123

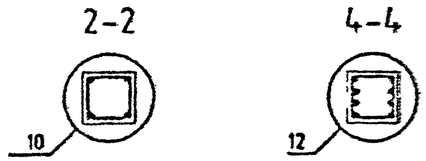

УЗЛЫ СМ. 1020-1/87.2-1 У
ТЕХНИЧЕСКОЕ ОПИСАНИЕ СМ. 1.020-1/87 2-1 ТО
ВЕДОМОСТЬ РАСХОДА СТАЛИ НА ЭЛЕМЕНТ СМ. 1.020-1/87.2-1 РС

Вх. 32833 л. 90

НАЧ.ОТД.	ГОРОХОВ		
Н.КОНТР	СИТНИК		
ГИП	СИТНИК		
ПРОВЕРИЛ	МОЛОДЦОВА		
РАЗРАБ.	ЛУКАШУК		

1.020-1/87. 2-1 К080

КОЛОННА 3КНО 33(30)- ОПАЛУБОЧНЫЙ ЧЕРТЕЖ

СТАДИЯ	ЛИСТ	ЛИСТОВ
Р		1

КиевЗНИИЭП

ЛУКАШУК
ОПЕРАТОР СИСТЕМЫ
САПР КиевЗНИИЭП

Инв № подл | Подпись и дата | Взам инв №

ФОРМАТ А3

ЗАВОД ЖБИ

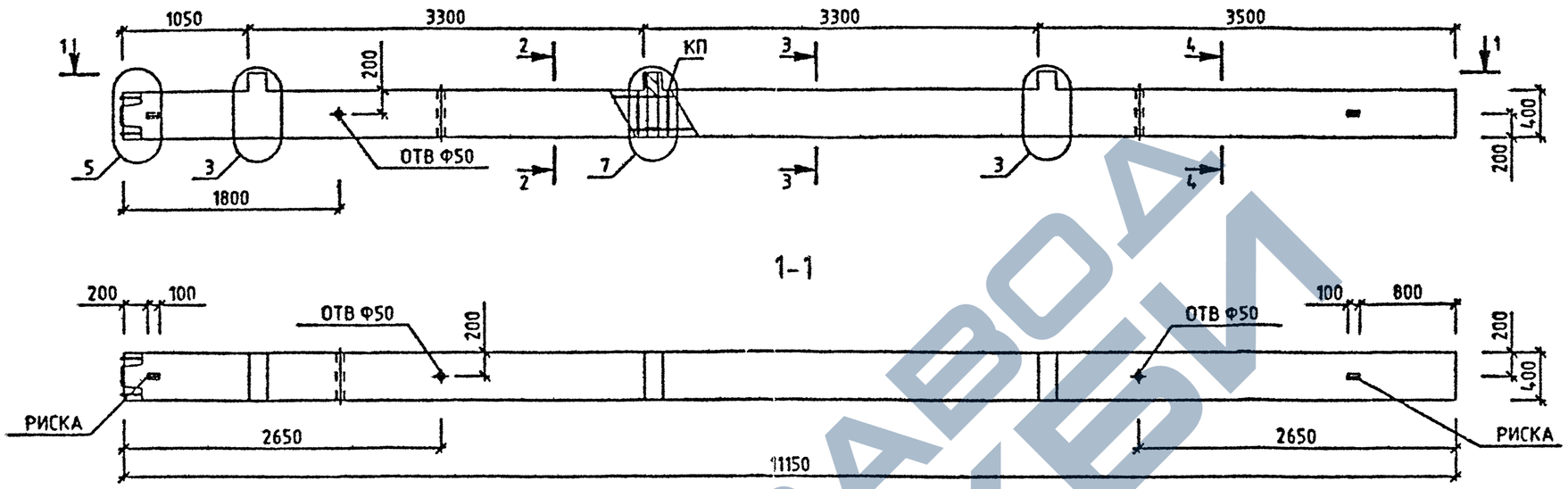

МАРКА КОЛОННЫ	МАССА Т	КЛАСС БЕТОНА	ОБЪЕМ БЕТОНА М3	РАСХОД СТАЛИ. КГ	МАРКА АРМ. ИЗДЕЛИЯ	КОЛ ШТ	ОБОЗНАЧЕНИЕ ДОКУМЕНТА 1.020-1/87.
3КНО 33(30)-1.35/41	4.53	В40	1.81	326.42	КП-208	1	2-2 К121
3КНО 33(30)-2.34/44	4.53	В40	1.81	351.89	КП-211	1	2-2 К124
3КНО 33(30)-2.40/49	4.53	В40	1.81	506.11	КП-212	1	2-2 К125

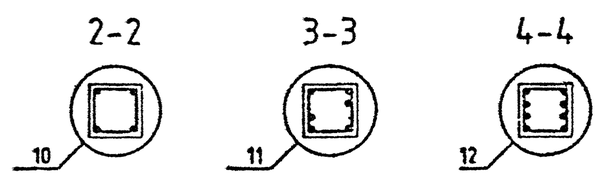

УЗЛЫ СМ 1020-1/87 2-1 У
ТЕХНИЧЕСКОЕ ОПИСАНИЕ СМ 1020-1/87 2-1 ТО
ВЕДОМОСТЬ РАСХОДА СТАЛИ НА ЭЛЕМЕНТ СМ 1020-1/87 2-1 РС

Вх·32833 л. 91

НАЧ ОТД	ГОРОХОВ		
Н КОНТР	СИТНИК		
ГИП	СИТНИК		
ПРОВЕРИЛ	МОЛОДЦОВА		
РАЗРАБ.	ЛУКАШУК		

1.020-1/87. 2-1 К081

КОЛОННА
3КНО 33(30)-
ОПАЛУБОЧНЫЙ ЧЕРТЕЖ

СТАДИЯ	ЛИСТ	ЛИСТОВ
Р		1

КиевЗНИИЭП

ФОРМАТ А3

ЛУКАШУК
ОПЕРАТОР СИСТЕМЫ
САПР КиевЗНИИЭП

ИНВ № ПОДЛ | ПОДПИСЬ И ДАТА | ВЗАМ. ИНВ. №

ЗАВОД ЖБИ

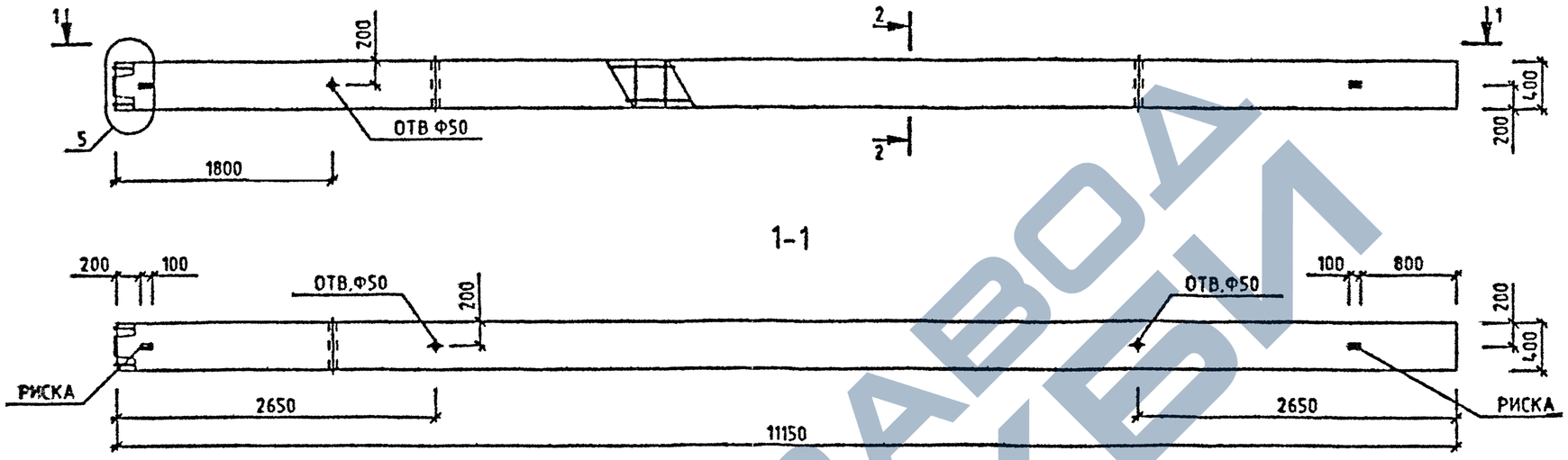

МАРКА КОЛОННЫ	МАССА Т	КЛАСС БЕТОНА	ОБЪЕМ БЕТОНА М3	РАСХОД СТАЛИ, КГ	МАРКА АРМ. ИЗДЕЛИЯ	КОЛ ШТ	ОБОЗНАЧЕНИЕ ДОКУМЕНТА 1.020-1/87.
3КН 33(30)-23	4.45	В25	1.78	133.77	КП-213	1	2-2 К126
3КН 33(30)-26	4.45	В30	1.78	138.6	КП-214	1	2-2 К126
3КН 33(30)-33	4.45	В40	1.78	138.6	КП-214	1	2-2 К126

2-2

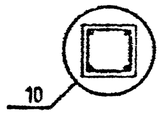

УЗЛЫ СМ. 1.020-1/87.2-1 У
ТЕХНИЧЕСКОЕ ОПИСАНИЕ СМ. 1.020-1/87.2-1 ТО
ВЕДОМОСТЬ РАСХОДА СТАЛИ НА ЭЛЕМЕНТ СМ. 1.020-1/87.2-1 РС

Вх. 32833 л.92

НАЧОТД	ГОРОХОВ		
Н.КОНТР	СИТНИК		
ГИП	СИТНИК		
ПРОВЕРИЛ	МОЛОДЦОВА		
РАЗРАБ.	ЛУКАШУК		

1.020-1/87. 2-1 К082

КОЛОННА
3КН 33(30)-
ОПАЛУБОЧНЫЙ ЧЕРТЕЖ

СТАДИЯ	ЛИСТ	ЛИСТОВ
Р		1

КиевЗНИИЭП

ЛУКАШУК
ОПЕРАТОР СИСТЕМЫ
САПР КиевЗНИИЭП

ИНВ.№ ПОДЛ. | ПОДПИСЬ И ДАТА | ВЗАМ. ИНВ.№

ФОРМАТ А3

ЗАВОД ЖБИ

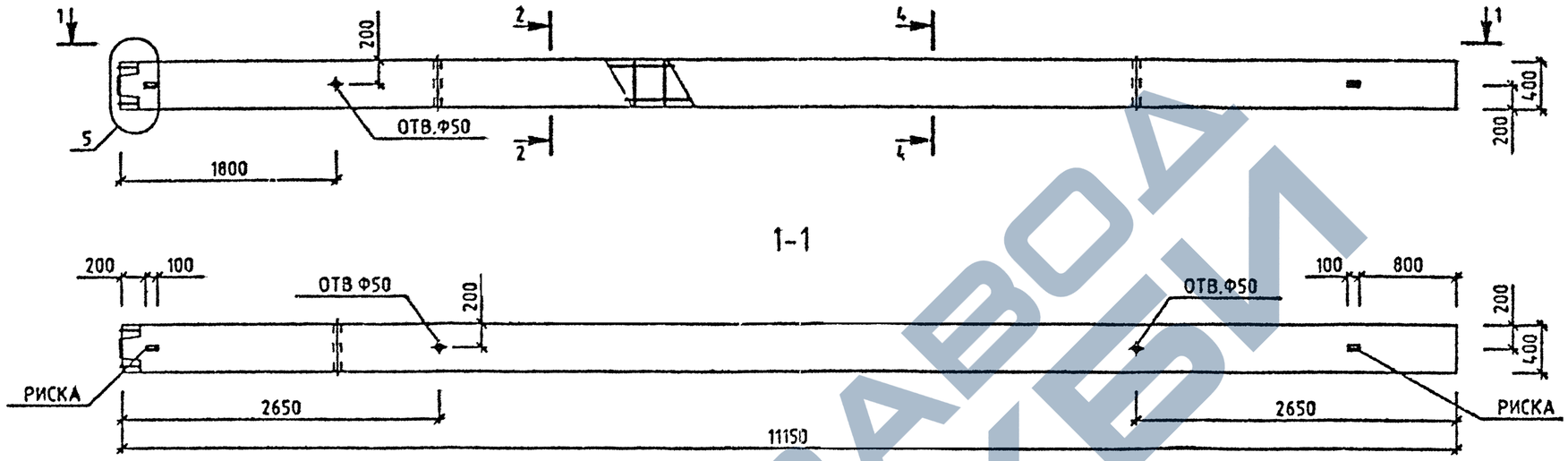

МАРКА КОЛОННЫ	МАССА Т	КЛАСС БЕТОНА	ОБЪЕМ БЕТОНА М3	РАСХОД СТАЛИ, КГ	МАРКА АРМ. ИЗДЕЛИЯ	КОЛ ШТ	ОБОЗНАЧЕНИЕ ДОКУМЕНТА 1.020-1/87.
3КН 33(30)-33/35	4.45	В40	1.78	164.43	КП-215	1	2-2 К127
3КН 33(30)-34/38	4.45	В40	1.78	210.5	КП-216	1	2-2 К127
3КН 33(30)-34/39	4.45	В40	1.78	228.3	КП-217	1	2-2 К128
3КН 33(30)-42/44	4.45	В40	1.78	438.53	КП-220	1	2-2 К131

2-2

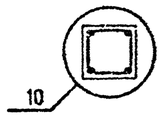

4-4

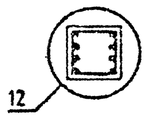

УЗЛЫ СМ. 1.020-1/87 2-1 У
ТЕХНИЧЕСКОЕ ОПИСАНИЕ СМ. 1020-1/87 2-1 ТО
ВЕДОМОСТЬ РАСХОДА СТАЛИ НА ЭЛЕМЕНТ СМ 1.020-1/87.2-1 РС

Вх. 32833 л. 93

НАЧ.ОТД	ГОРОХОВ		
Н.КОНТР	СИТНИК		
ГИП	СИТНИК		
ПРОВЕРИЛ	МОЛОДЦОВА		
РАЗРАБ.	ЛУКАШУК		

1.020-1/87. 2-1 К083

КОЛОННА
3КН 33(30)-
ОПАЛУБОЧНЫЙ ЧЕРТЕЖ

СТАДИЯ	ЛИСТ	ЛИСТОВ
Р		1

КиевЗНИИЭП

ФОРМАТ А3

САПР КиевЗНИИЭП
ОПЕРАТОР СИСТЕМЫ
ЛУКАШУК

Инв.№ подл. | Подпись и дата | Взам. инв.№

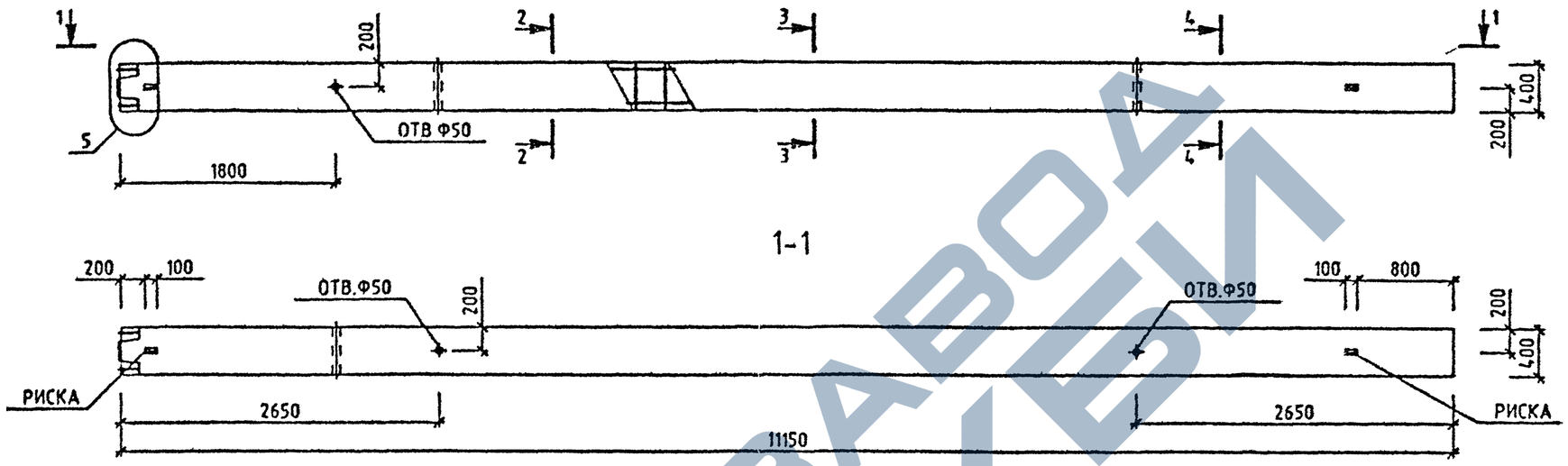

МАРКА КОЛОННЫ	МАССА Т	КЛАСС БЕТОНА	ОБЪЕМ БЕТОНА М3	РАСХОД СТАЛИ, КГ	МАРКА АРМ. ИЗДЕЛИЯ	КОЛ ШТ	ОБОЗНАЧЕНИЕ ДОКУМЕНТА 1.020-1/87.
3КН 33(30)-35/41	4.45	В40	1.78	298.35	КП-218	1	2-2 К129
3КН 33(30)-34/44	4.45	В40	1.78	313.03	КП-219	1	2-2 К130
3КН 33(30)-40/49	4.45	В40	1.78	467.25	КП-221	1	2-2 К132

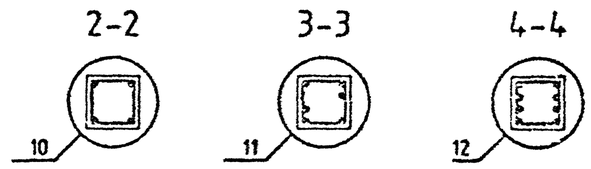

УЗЛЫ СМ. 1020-1/87.2-1 У
ТЕХНИЧЕСКОЕ ОПИСАНИЕ СМ. 1.020-1/67 2-1 ТО
ВЕДОМОСТЬ РАСХОДА СТАЛИ НА ЭЛЕМЕНТ СМ. 1020-1/87.2-1 РС

Вх. 32833 л. 94

1.020-1/87. 2-1 К084

НАЧ ОТД	ГОРОХОВ		
Н КОНТР	СИТНИК		
ГИП	СИТНИК		
ПРОВЕРИЛ	МОЛОДЦОВА		
РАЗРАБ.	ЛУКАШУК		

КОЛОННА 3КН 33(30)- ОПАЛУБОЧНЫЙ ЧЕРТЕЖ

СТАДИЯ	ЛИСТ	ЛИСТОВ
Р		1

КиевЗНИИЭП

ЛУКАШУК
ОПЕРАТОР СИСТЕМЫ
САПР КиевЗНИИЭП

ВЗАМ ИНВ №
ПОДПИСЬ И ДАТА
ИНВ № ПОДЛ

ФОРМАТ А3

ЗАВОД ЖБИ

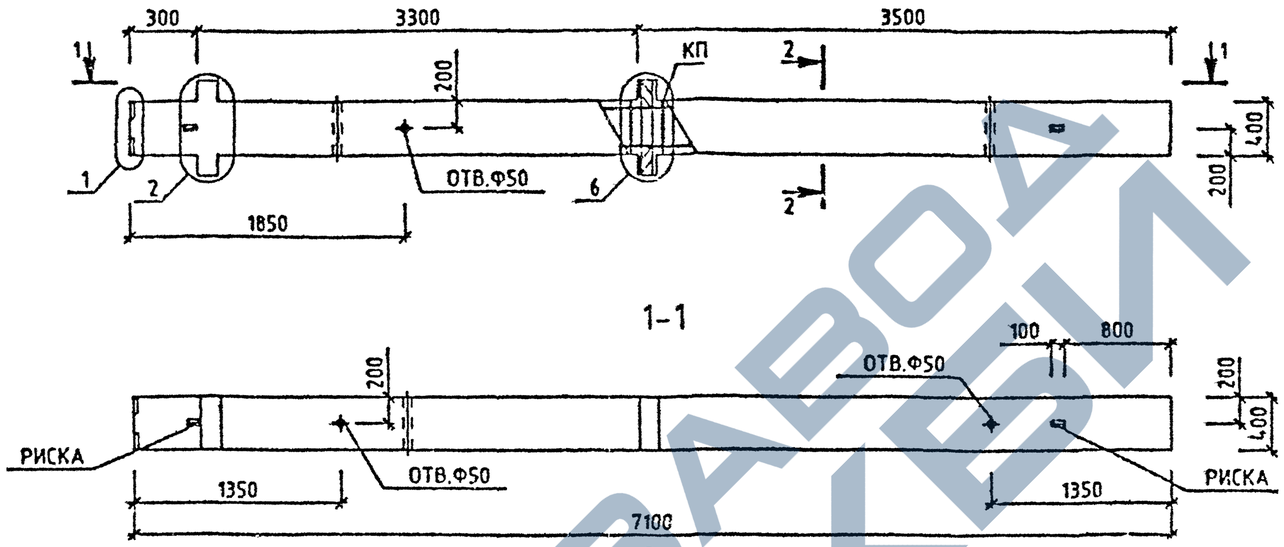

МАРКА КОЛОННЫ	МАССА Т	КЛАСС БЕТОНА	ОБЪЕМ БЕТОНА М3	РАСХОД СТАЛИ. КГ	МАРКА АРМ. ИЗДЕЛИЯ	КОЛ ШТ	ОБОЗНАЧЕНИЕ ДОКУМЕНТА 1.020-1/87.
2КБД 33(30)-1.23	2.95	В25	1.18	114.25	КП-222	1	2-2 К133
2КБД 33(30)-2.23	2.95	В25	1.18	123.62	КП-223	1	2-2 К133

2-2

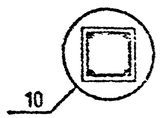

УЗЛЫ СМ. 1.020-1/87.2-1 У
ТЕХНИЧЕСКОЕ ОПИСАНИЕ СМ. 1.020-1/87.2-1 ТО
ВЕДОМОСТЬ РАСХОДА СТАЛИ НА ЭЛЕМЕНТ СМ. 1.020-1/87.2-1 РС

Вх. 32833 л. 95

НАЧ.ОТД	ГОРОХОВ		
Н.КОНТР.	СИТНИК		
ГИП	СИТНИК		
ПРОВЕРИЛ	МОЛОДЦОВА		
РАЗРАБ.	ЛУКАШУК		

1.020-1/87. 2-1 К085

КОЛОННА
2КБД 33(30)-
ОПАЛУБОЧНЫЙ ЧЕРТЕЖ

СТАДИЯ	ЛИСТ	ЛИСТОВ
Р		1

КиевЗНИИЭП

ФОРМАТ А3

САПР КиевЗНИИЭП
ОПЕРАТОР СИСТЕМЫ
ЛУКАШУК

ВЗАМ. ИНВ.№
ПОДПИСЬ И ДАТА
ИНВ.№ ПОДЛ.

https://stroydok.com/

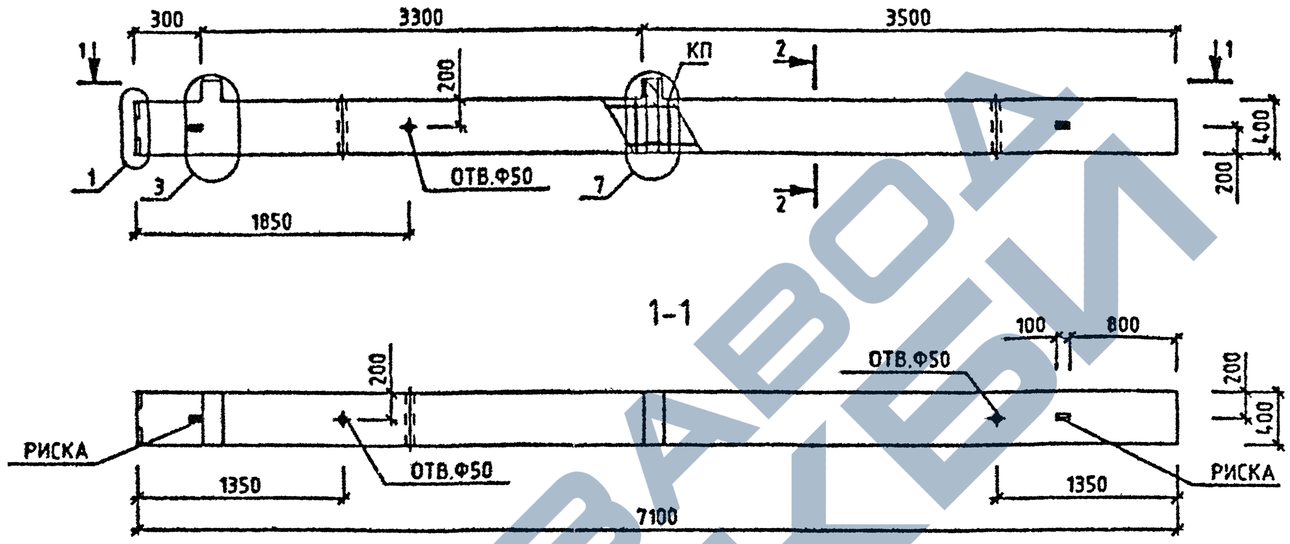

МАРКА КОЛОННЫ	МАССА Т	КЛАСС БЕТОНА	ОБЪЕМ БЕТОНА М3	РАСХОД СТАЛИ, КГ	МАРКА АРМ. ИЗДЕЛИЯ	КОЛ ШТ	ОБОЗНАЧЕНИЕ ДОКУМЕНТА 1.020-1/87.
2КБО 33(30)-1.23	2.9	В25	1.16	102.76	КП-224	1	2-2 К134
2КБО 33(30)-2.23	2.9	В25	1.16	109.96	КП-225	1	2-2 К134

2-2

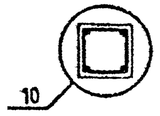

УЗЛЫ СМ. 1020-1/87.2-1 У
ТЕХНИЧЕСКОЕ ОПИСАНИЕ СМ. 1.020-1/87.2-1 ТО
ВЕДОМОСТЬ РАСХОДА СТАЛИ НА ЭЛЕМЕНТ СМ. 1.020-1/87.2-1 РС

Вх. 32833 л. 96

НАЧ.ОТД.	ГОРОХОВ		
Н.КОНТР	СИТНИК		
ГИП	СИТНИК		
ПРОВЕРИЛ	МОЛОДЦОВА		
РАЗРАБ.	ЛУКАШУК		

1.020-1/87. 2-1 К086

КОЛОННА
2КБО 33(30)-
ОПАЛУБОЧНЫЙ ЧЕРТЕЖ

СТАДИЯ	ЛИСТ	ЛИСТОВ
Р		1

КиевЗНИИЭП

ЛУКАШУК
ОПЕРАТОР СИСТЕМЫ
САПР КиевЗНИИЭП

ИНВ № ПОДЛ | ПОДПИСЬ И ДАТА | ВЗАМ. ИНВ. №

ФОРМАТ А3

ЗАВОД ЖБИ

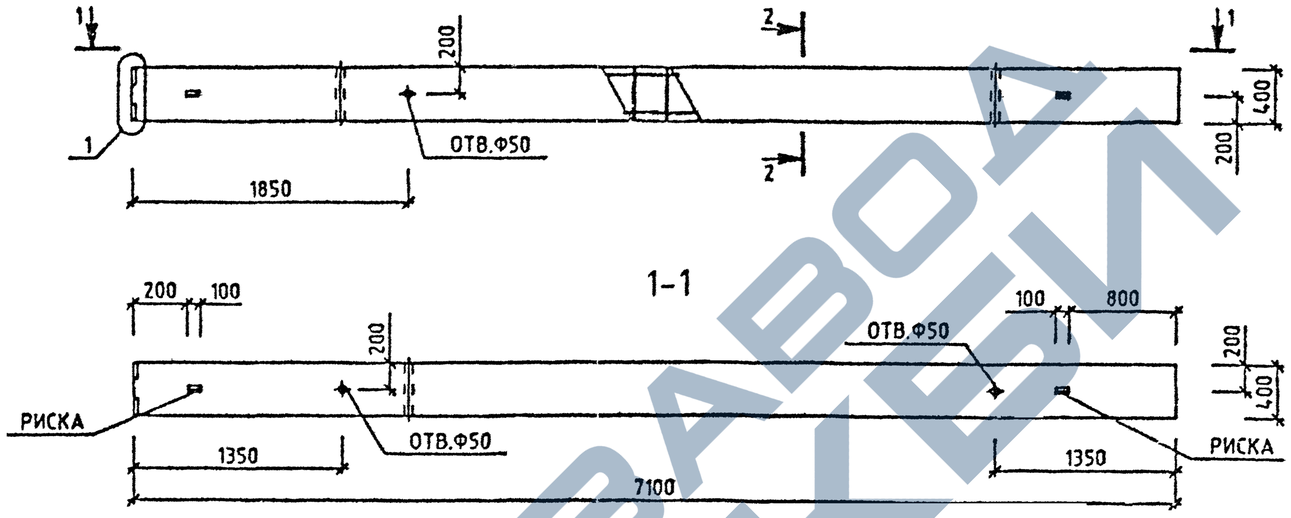

МАРКА КОЛОННЫ	МАССА Т	КЛАСС БЕТОНА	ОБЪЕМ БЕТОНА М3	РАСХОД СТАЛИ, КГ	МАРКА АРМ. ИЗДЕЛИЯ	КОЛ ШТ	ОБОЗНАЧЕНИЕ ДОКУМЕНТА 1.020-1/87.
2КБ 33(30)-23	2.85	В25	1.14	84.05	КП-226	1	2-2 К135

2-2

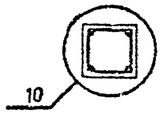

УЗЛЫ СМ. 1.020-1/87.2-1 У
ТЕХНИЧЕСКОЕ ОПИСАНИЕ СМ. 1.020-1/87.2-1 ТО
ВЕДОМОСТЬ РАСХОДА СТАЛИ НА ЭЛЕМЕНТ СМ. 1.020-1/87.2-1 РС

Вх. 32833 л. 97

НАЧ.ОТД.	ГОРОХОВ		
Н.КОНТР.	СИТНИК		
ГИП	СИТНИК		
ПРОВЕРИЛ	МОЛОДЦОВА		
РАЗРАБ.	ЛУКАШУК		

1.020-1/87. 2-1 К087

КОЛОННА
2КБ 33(30)-23
ОПАЛУБОЧНЫЙ ЧЕРТЕЖ

СТАДИЯ	ЛИСТ	ЛИСТОВ
Р		1

КиевЗНИИЭП

ЛУКАШУК
ОПЕРАТОР СИСТЕМЫ
САПР КиевЗНИИЭП

ФОРМАТ А3

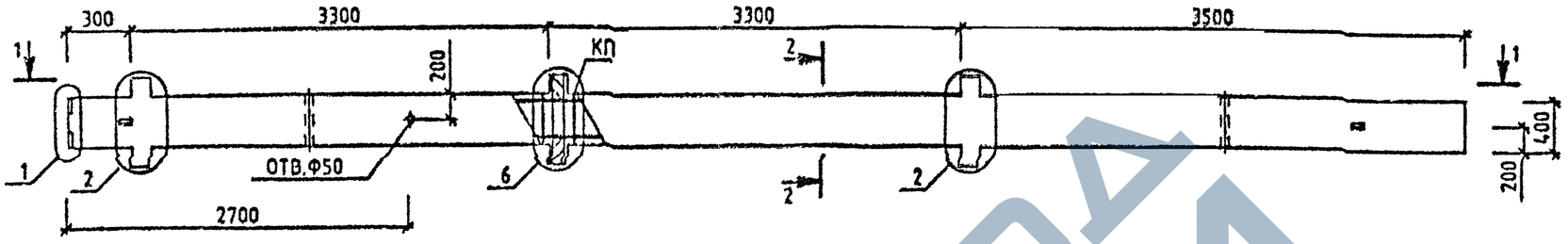

1-1

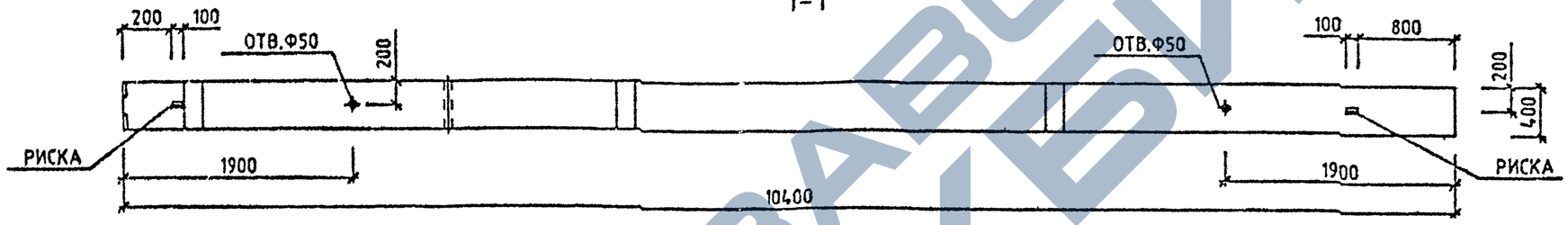

МАРКА КОЛОННЫ	МАССА Т	КЛАСС БЕТОНА	ОБЪЕМ БЕТОНА М3	РАСХОД СТАЛИ. КГ	МАРКА АРМ. ИЗДЕЛИЯ	КОЛ ШТ	ОБОЗНАЧЕНИЕ ДОКУМЕНТА 1.020-1/87.
3КБД 33(30)-1.23	4.33	В25	1.73	166.39	КП-227	1	2-2 К136
3КБД 33(30)-2.26	4.33	В30	1.73	180.45	КП-228	1	2-2 К136

2-2

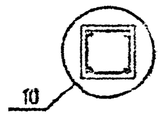

УЗЛЫ СМ. 1.020-1/87.2-1 У
ТЕХНИЧЕСКОЕ ОПИСАНИЕ СМ. 1.020-1/87.2-1 ТО
ВЕДОМОСТЬ РАСХОДА СТАЛИ НА ЭЛЕМЕНТ СМ. 1.020-1/87.2-1 РС

Вх. 32833 л. 98

НАЧ.ОТД.	ГОРОХОВ		
Н.КОНТР	СИТНИК		
ГИП	СИТНИК		
ПРОВЕРИЛ	МОЛОДЦОВА		
РАЗРАБ.	ЛУКАШУК		

1.020-1/87. 2-1 К088

КОЛОННА 3КБД 33(30)- ОПАЛУБОЧНЫЙ ЧЕРТЕЖ

СТАДИЯ	ЛИСТ	ЛИСТОВ
Р		1

КиевЗНИИЭП

ФОРМАТ А3

САПР КиевЗНИИЭП

СУПЕРВАТОР СИСТЕМЫ

ВЗАМ. ИНВ. №

ПОДПИСЬ И ДАТА

ЗАВОД ЖБИ

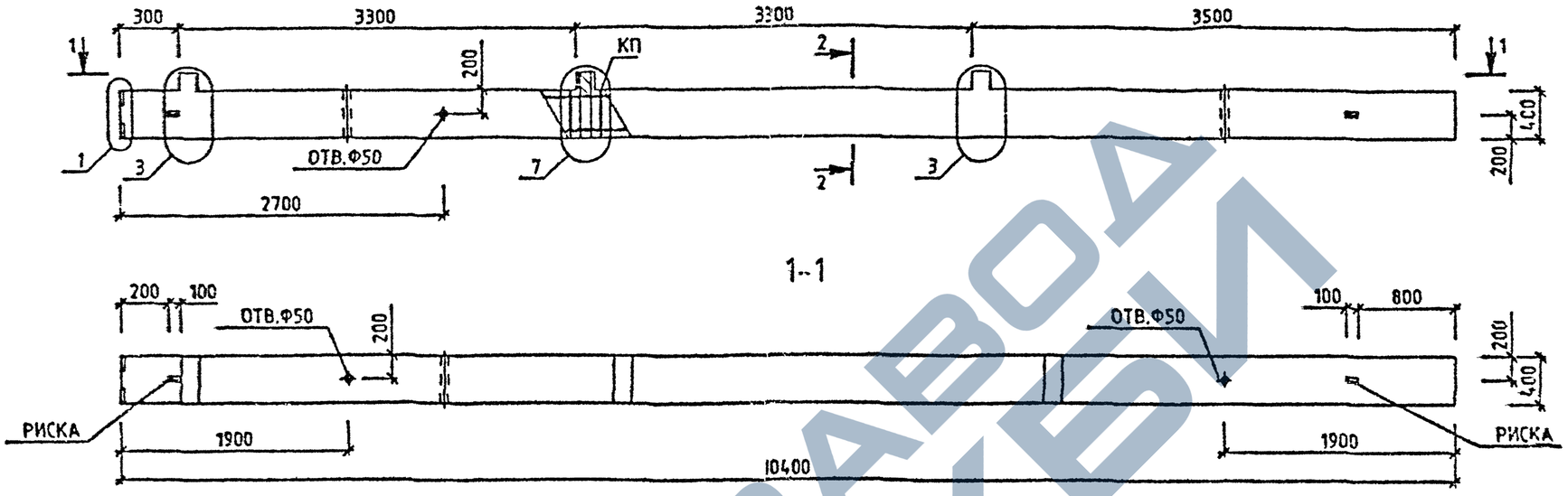

МАРКА КОЛОННЫ	МАССА Т	КЛАСС БЕТОНА	ОБЪЕМ БЕТОНА М3	РАСХОД СТАЛИ, КГ	МАРКА АРМ. ИЗДЕЛИЯ	КОЛ ШТ	ОБОЗНАЧЕНИЕ ДОКУМЕНТА 1.020-1/87.
3КБО 33(30)-1.23	4.25	В25	1.7	149.16	КП-229	1	2-2 К137
3КБО 33(30)-2.23	4.25	В25	1.7	159.96	КП-230	1	2-2 К137

2-2

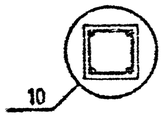

УЗЛЫ СМ. 1.020-1/87.2-1 У
ТЕХНИЧЕСКОЕ ОПИСАНИЕ СМ. 1.020-1/87.2-1 ТО
ВЕДОМОСТЬ РАСХОДА СТАЛИ НА ЭЛЕМЕНТ СМ. 1.020-1/87.2-1 РС

Вх. 32833 л. 99

НАЧОТД	ГОРОХОВ		
Н.КОНТР	СИТНИК		
ГИП	СИТНИК		
ПРОВЕРИЛ	МОЛОДЦОВА		
РАЗРАБ	ЛУКАШУК		

1.020-1/87. 2-1 К089

КОЛОННА
3КБО 33(30)-
ОПАЛУБОЧНЫЙ ЧЕРТЕЖ

СТАДИЯ	ЛИСТ	ЛИСТОВ
Р		1

КиевЗНИИЭП

ЛУКАШУК
ОПЕРАТОР СИСТЕМЫ
САПР КиевЗНИИЭП

ВЗАМ. ИНВ. №
ПОДП. И ДАТА

ФОРМАТ А3

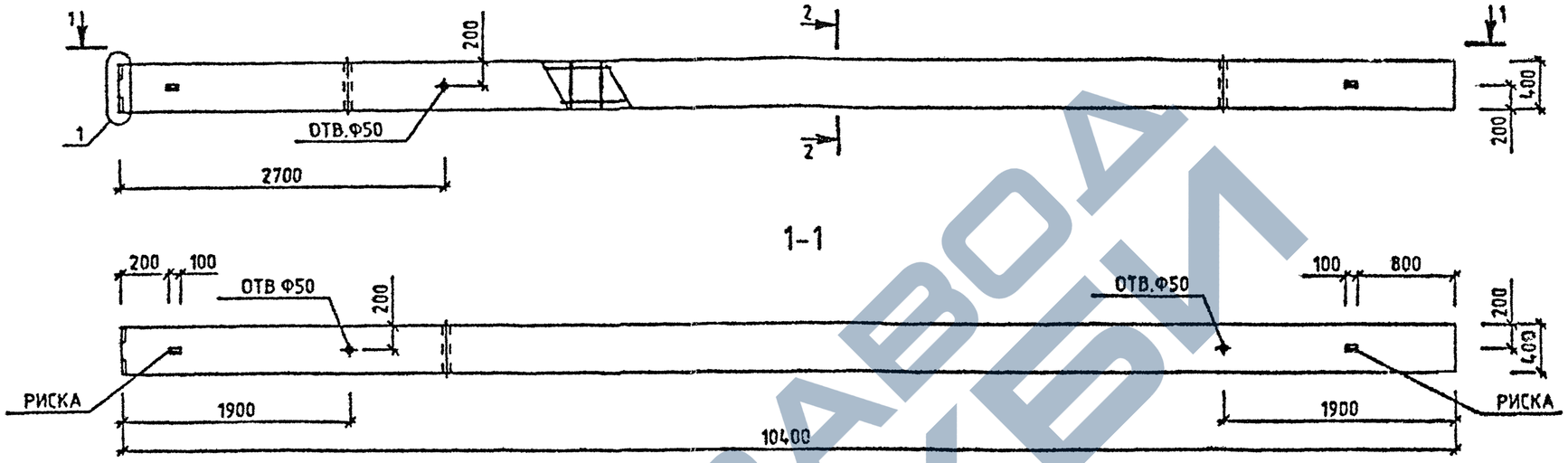

МАРКА КОЛОННЫ	МАССА Т	КЛАСС БЕТОНА	ОБЪЕМ БЕТОНА М3	РАСХОД СТАЛИ. КГ	МАРКА АРМ. ИЗДЕЛИЯ	КОЛ ШТ	ОБОЗНАЧЕНИЕ ДОКУМЕНТА 1.020-1/87.
3КБ 33(30)-23	4.17	В25	1.67	121.1	КП-231	1	2-2 К138
3КБ 33(30)-24	4.17	В30	1.67	121.1	КП-231	1	2-2 К138

2-2

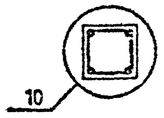

УЗЛЫ СМ. 1.020-1/87.2-1 У
ТЕХНИЧЕСКОЕ ОПИСАНИЕ СМ. 1.020-1/87.2-1 ТО
ВЕДОМОСТЬ РАСХОДА СТАЛИ НА ЭЛЕМЕНТ СМ. 1.020-1/87.2-1 РС

Вх. 32833 л.100

1.020-1/87. 2-1 К090

НАЧ.ОТД	ГОРОХОВ		
Н.КОНТР	СИТНИК		
ГИП	СИТНИК		
ПРОВЕРИЛ	МОЛОДЦОВА		
РАЗРАБ.	ЛУКАШУК		

КОЛОННА 3КБ 33(30)- ОПАЛУБОЧНЫЙ ЧЕРТЕЖ

СТАДИЯ	ЛИСТ	ЛИСТОВ
Р		1

КиевЗНИИЭП

ЛУКАШУК
ОПЕРАТОР СИСТЕМЫ
САПР КиевЗНИИЭП

ФОРМАТ А3

САПР
КлеЗНИИЭП
ОПЕРАТОР СИСТЕМЫ
АУКАШУК

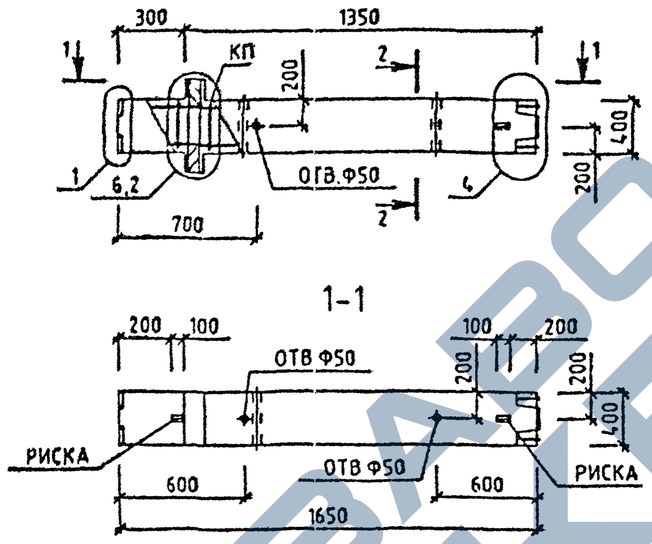

МАРКА КОЛОННЫ	МАССА Т	КЛАСС БЕТОНА	ОБЪЕМ БЕТОНА М3	РАСХОД СТАЛИ. КГ	МАРКА АРМ. ИЗДЕЛИЯ	КОЛ ШТ	ОБОЗНАЧЕНИЕ ДОКУМЕНТА 1.020-1/87.
1КВД 24-1.23	0.70	В25	0.28	47.39	КП-232	1	2-2 К139

2-2

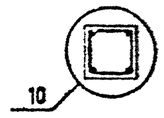

Вх. 32833 л. 101

УЗЛЫ СМ. 1.020-1/87.2-1 У
ТЕХНИЧЕСКОЕ ОПИСАНИЕ СМ. 1.020-1/87 2-1 ТО
ВЕДОМОСТЬ РАСХОДА СТАЛИ НА ЭЛЕМЕНТ СМ. 1.020-1/87 2-1 РС

НАЧ.ОТД.	ГОРОХОВ		
Н.КОНТР.	СИТНИК		
ГИП	СИТНИК		
ПРОВЕРИЛ	МОЛОДЦОВА		
РАЗРАБ.	АУКАШУК		

1.020-1/87. 2-1 К091

КОЛОННА
1КВД 24-1.23
ОПАЛУБОЧНЫЙ ЧЕРТЕЖ

СТАДИЯ	ЛИСТ	ЛИСТОВ
Р		1

КиевЗНИИЭП

ФОРМАТ А3

Инв.№ подл. | Подпись и дата | Взам. инв.№

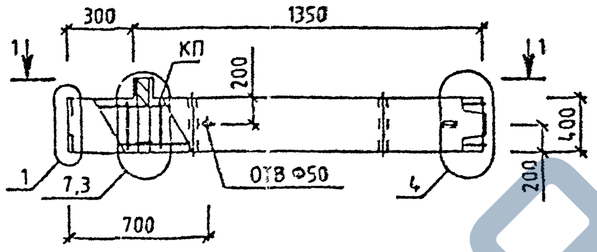

1-1

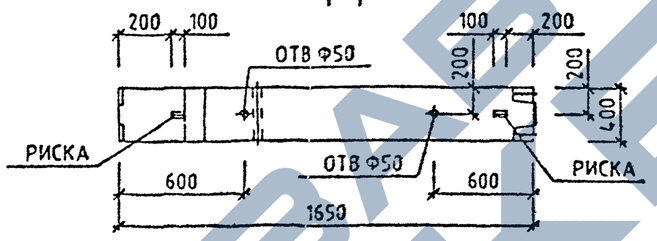

МАРКА КОЛОННЫ	МАССА Т	КЛАСС БЕТОНА	ОБЪЕМ БЕТОНА М3	РАСХОД СТАЛИ, КГ	МАРКА АРМ. ИЗДЕЛИЯ	КОЛ ШТ	ОБОЗНАЧЕНИЕ ДОКУМЕНТА 1.020-1/87.
1КВО 24-1.23	0.68	В25	0.27	41.64	КП-233	1	2-2 К140

2-2

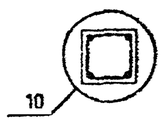

УЗЛЫ СМ. 1.020-1/87 2-1 У
ТЕХНИЧЕСКОЕ ОПИСАНИЕ СМ. 1.020-1/87 2-1 ТО
ВЕДОМОСТЬ РАСХОДА СТАЛИ НА ЭЛЕМЕНТ СМ. 1.020-1/87.2-1 РС

Вх. 32833 л. 102

НАЧ.СТД.	ГОРЕХОВ		1.020-1/87. 2-1 К092
Н.КОНТР	СИТНИК		КОЛОННА 1КВО 24-1.23 ОПАЛУБОЧНЫЙ ЧЕРТЕЖ
ГИП	СИТНИК		СТАДИЯ Р / ЛИСТ / ЛИСТОВ 1
ПРОВЕРИЛ	МЕЛОДЦОВА		КиевЗНИИЭП
РАЗРАБ.	ЛУКАШУК		

ЛУКАШУК
ОПЕРАТОР СИСТЕМЫ
САПР КиевЗНИИЭП

Инв.№ подл. | Подпись и дата | Взам. инв.№

ФОРМАТ А3

ЗАВОД ЖБИ

Инв № подл	Подпись и дата	Взам инв №

САПР КиевЗНИИЭП | Оператор системы

Наименование	Количество на марку								
	I1КВД I33-1.23	I1КВД I33-2.23	I1КВО I33-1.23	I1КВО I33-2.23	I1КВ I33-26	I2КВД I33-1.23	I2КВД I33-2.23	I2КВО I33-1.23	I2КВО I33-2.23
ИЗДЕЛИЯ АРМАТУРНЫЕ									
Арматура класса:									
А-I ГОСТ 5781-82									
Ф6	3.05	3.05	3.05	3.05	3.05	6.44	6.44	6.44	6.44
Итого класса А-I	3.05	3.05	3.05	3.05	3.05	6.44	6.44	6.44	6.44
А-III ГОСТ 5781-82									
Ф8	8.59	8.59	8.59	8.59	-	8.59	8.59	8.59	8.59
Ф10	1.10	1.10	1.10	1.10	14.53	2.19	2.19	2.19	2.19
Ф20	24.96	24.96	24.96	24.96	24.96	57.51	57.51	57.51	57.51
Итого класса А-III	34.65	34.65	34.65	34.65	39.48	68.30	68.30	68.30	68.30
Всего:	37.69	37.69	37.69	37.69	42.53	74.74	74.74	74.74	74.74
ИЗДЕЛИЯ ЗАКЛАДНЫЕ									
Арматура класса:									
А-I ГОСТ 5781-82									
Ф8	1.00	0.98	0.50	0.49	-	2.00	1.96	1.00	0.98
Итого класса А-I	1.00	0.98	0.50	0.49	-	2.00	1.96	1.00	0.98

Нач отд	Горохов		
Н контр.	Ситник		
ГИП	Ситник		
Проверил	Молодцов		
Разраб	Лукашук		

1.020-1/87.2-1 РС

Ведомость расхода стали на элемент, кг

Стадия	Лист	Листов
Р	1	57

КиевЗНИИЭП

Инв № подл	Подпись и дата	Взам инв №

САПР КиевЗНИИЭП | Оператор системы

Наименование	Количество на марку								
	I1КВД I33-1.23	I1КВД I33-2.23	I1КВО I33-1.23	I1КВО I33-2.23	I1КВ I33-26	I2КВД I33-1.23	I2КВД I33-2.23	I2КВО I33-1.23	I2КВО I33-2.23
А-III ГОСТ 5781-82									
Ф10	0.26	-	0.58	0.32	-	0.52	-	1.16	0.64
Ф12	1.19	0.37	0.91	0.37	-	2.38	0.75	1.81	0.75
Ф16	1.26	1.26	1.26	1.26	1.26	1.26	1.26	1.25	1.26
Ф20	-	3.30	-	2.52	-	-	6.61	-	5.03
Ф22	4.00	-	3.04	-	-	8.00	-	6.09	-
Ф28	-	6.48	-	4.93	-	-	12.95	-	9.86
Итого класса А-III	6.71	11.42	5.79	9.40	1.26	12.16	21.57	10.32	17.54
Прокат марки:									
ВСТ3КП2 ГОСТ 103-76*									
-10Х100	3.14	3.14	3.14	3.14	3.14	3.14	3.14	3.14	3.14
-10Х70	1.87	1.87	0.93	0.93	-	3.73	3.73	1.87	1.87
-10Х120	6.78	6.78	3.39	3.39	-	13.56	13.56	6.78	6.78
Итого марки ВСТ3КП2	11.79	11.79	7.46	7.46	3.14	20.44	20.44	11.79	11.79
Всего:	19.50	24.19	13.76	17.36	4.40	34.60	43.97	23.11	30.31
Общий расход:	57.20	61.88	51.45	55.05	46.93	109.34	118.71	97.85	105.05

Вх. 32833 л.103

1.020-1/87.2-1 РС

Лист 2

https://zavodjbi.com/

Инв № подл	Подпись и дата	Взам инв №

САПР Киев ЗНИИЭП | Оператор системы

Наименование	Количество на марку								
	I2КВ I33-22	I3КВД I33-1.23	I3КВД I33-2.26	I3КВО I33-1.23	I3КВО I33-2.23	I3КВ I33-23	I1КСД I33-1.33	I1КСД I33-1.40	I1КСД I33-1.45
ИЗДЕЛИЯ АРМАТУРНЫЕ									
Арматура класса:									
А-I ГОСТ 5781-82									
Ф6	6.44	9.83	9.83	9.83	9.83	9.83	3.93	1.15	1.15
Ф8	-	-	-	-	-	-	-	4.51	-
Ф10	-	-	-	-	-	-	-	-	7.25
Итого класса А-I	6.44	9.83	9.83	9.83	9.83	9.83	3.93	5.67	8.40
А-III ГОСТ 5781-82									
Ф8	8.59	8.59	-	8.59	8.59	8.59	-	-	-
Ф10	2.19	3.29	16.72	3.29	3.29	3.29	27.95	34.69	48.15
Ф20	57.51	90.06	90.06	90.06	90.06	90.06	32.55	-	-
Ф32	-	-	-	-	-	-	-	83.34	-
Ф40	-	-	-	-	-	-	-	-	130.21
Итого класса А-III	68.30	101.95	106.78	101.95	101.95	101.95	60.51	118.02	178.36
Всего:	74.74	111.78	116.62	111.78	111.78	111.78	64.44	123.69	186.77
ИЗДЕЛИЯ ЗАКЛАДНЫЕ									
Арматура класса:									
А-I ГОСТ 5781-82									
Ф8	-	3.01	2.94	1.50	1.47	-	1.00	1.00	1.00
Итого класса А-I	-	3.01	2.94	1.50	1.47	-	1.00	1.00	1.00
А-III ГОСТ 5781-82									

Инв № подл	Подпись и дата	Взам инв №

САПР Киев ЗНИИЭП | Оператор системы

Наименование	Количество на марку								
	I2КВ I33-22	I3КВД I33-1.23	I3КВД I33-2.26	I3КВО I33-1.23	I3КВО I33-2.23	I3КВ I33-23	I1КСД I33-1.33	I1КСД I33-1.40	I1КСД I33-1.45
Ф10	-	0.78	-	1.74	0.96	-	0.26	0.26	0.26
Ф12	-	3.57	1.12	2.72	1.12	-	1.19	1.19	1.19
Ф16	1.26	1.26	1.26	1.26	1.26	1.26	-	-	-
Ф20	-	-	9.91	-	7.55	-	-	-	-
Ф22	-	12.00	-	9.13	-	-	4.00	4.00	4.00
Ф28	-	-	19.43	-	14.79	-	-	-	-
Итого класса А-III	1.26	17.60	31.72	14.85	25.68	1.26	5.45	5.45	5.45
ПРОКАТ МАРКИ:									
ВСТ3КП2 ГОСТ 103-76*									
-10Х100	3.14	3.14	3.14	3.14	3.14	3.14	-	-	-
-10Х70	-	5.60	5.60	2.80	2.80	-	1.87	1.87	1.87
-10Х120	-	20.35	20.35	10.17	10.17	-	6.78	6.78	6.78
Итого марки ВСТ3КП2	3.14	29.09	29.09	16.11	16.11	3.14	8.65	8.65	8.65
Всего:	4.40	49.70	63.75	32.47	43.26	4.40	15.10	15.10	15.10
Общий расход:	79.14	161.48	180.37	144.25	155.05	116.19	79.54	138.79	201.87

Вх 32833 л.104

https://zavodjbi.com/

Инв № подл	Подпись и дата	Взам. инв №

САПР Киев ЗНИИЭП | Оператор системы

Наименование	Количество на марку								
	КСД 33-2.33	КСД 33-2.40	КСД 33-2.45	КСО 33-1.33	КСО 33-1.40	КСО 33-1.45	КСО 33-2.33	КСО 33-2.40	КСО 33-2.45
ИЗДЕЛИЯ АРМАТУРНЫЕ									
Арматура класса:									
А-I ГОСТ 5781-82									
Ф6	3.93	1.15	1.15	3.93	1.15	1.15	3.93	1.15	1.15
Ф8	-	4.51	-	-	4.51	-	-	4.51	-
Ф10	-	-	7.25	-	-	7.25	-	-	7.25
Итого класса А-I	3.93	5.67	8.40	3.93	5.67	8.40	3.93	5.67	8.40
А-III ГОСТ 5781-82									
Ф10	27.95	34.69	48.15	27.95	34.69	48.15	27.95	34.69	48.15
Ф20	32.55	-	-	32.55	-	-	32.55	-	-
Ф32	-	83.34	-	-	83.34	-	-	83.34	-
Ф40	-	-	130.21	-	-	130.21	-	-	130.21
Итого класса А-III	60.51	118.02	178.36	60.51	118.02	178.36	60.51	118.02	178.36
Всего:	64.44	123.69	186.77	64.44	123.69	186.77	64.44	123.69	186.77
ИЗДЕЛИЯ ЗАКЛАДНЫЕ									
Арматура класса:									
А-I ГОСТ 5781-82									
Ф8	0.98	0.98	0.98	0.50	0.50	0.50	0.49	0.49	0.49
Итого класса А-I	0.98	0.98	0.98	0.50	0.50	0.50	0.49	0.49	0.49
А-III ГОСТ 5781-82									
Ф10	-	-	-	0.58	0.58	0.58	0.32	0.32	0.32

Инв № подл	Подпись и дата	Взам. инв №

САПР Киев ЗНИИЭП | Оператор системы

Наименование	Количество на марку								
	КСД 33-2.33	КСД 33-2.40	КСД 33-2.45	КСО 33-1.33	КСО 33-1.40	КСО 33-1.45	КСО 33-2.33	КСО 33-2.40	КСО 33-2.45
Ф12	0.37	0.37	0.37	0.91	0.91	0.91	0.37	0.37	0.37
Ф20	3.30	3.30	3.30	-	-	-	2.52	2.52	2.52
Ф22	-	-	-	3.04	3.04	3.04	-	-	-
Ф28	6.48	6.48	6.48	-	-	-	4.93	4.93	4.93
Итого класса А-III	10.15	10.15	10.15	4.53	4.53	4.53	8.14	8.14	8.14
ПРОКАТ МАРКИ:									
ВСТ3КП2 ГОСТ 103-76*									
-10х70	1.87	1.87	1.87	0.93	0.93	0.93	0.93	0.93	0.93
-10х120	6.78	6.78	6.78	3.39	3.39	3.39	3.39	3.39	3.39
Итого марки ВСТ3КП2	8.65	8.65	8.65	4.32	4.32	4.32	4.32	4.32	4.32
Всего:	19.78	19.78	19.78	9.35	9.35	9.35	12.95	12.95	12.95
Общий расход:	84.22	143.47	206.55	73.79	133.05	196.12	77.39	136.64	199.72

Вх. 32833 л. 105

https://zavodjbi.com/

Инв.№ подл	Подпись и дата	Взам. инв.№

САПР Киев ЗНИИЭП | Оператор системы

Наименование	Количество на марку								
	1КС 13-33	1КС 13-40	1КС 13-45	3КСД 13-1.23	3КСД 13-1.26	3КСД 13-1.33	3КСД 13-1.37	3КСД 13-1.42	3КСД 13-1.45
Изделия арматурные									
Арматура класса:									
А-I ГОСТ 5781-82									
Ф6	3.93	1.15	1.15	10.72	10.72	10.72	1.15	1.15	1.15
Ф8	-	4.51	-	-	-	-	16.93	-	-
Ф10	-	-	7.25	-	-	-	-	27.19	27.19
Итого класса А-I	3.93	5.67	8.40	10.72	10.72	10.72	18.08	28.34	28.34
А-III ГОСТ 5781-82									
Ф3	-	-	-	17.19	-	-	-	-	-
Ф10	27.95	34.69	48.15	3.29	30.15	30.15	36.88	43.61	50.35
Ф20	32.55	-	-	97.66	97.66	97.66	-	-	-
Ф28	-	-	-	-	-	-	191.41	-	-
Ф32	-	83.34	-	-	-	-	-	-	-
Ф36	-	-	-	-	-	-	-	316.42	-
Ф40	-	-	130.21	-	-	-	-	-	390.64
Итого класса А-III	60.51	118.02	178.36	118.14	127.81	127.81	228.29	360.03	440.98
Всего:	64.44	123.69	186.77	128.86	138.53	138.53	246.38	388.37	469.33
Изделия закладные									
Арматура класса:									
А-I ГОСТ 5781-82									
Ф8	-	-	-	3.01	3.01	3.01	3.01	3.01	3.01
Итого класса А-I	-	-	-	3.01	3.01	3.01	3.01	3.01	3.01

Инв.№ подл	Подпись и дата	Взам. инв.№

САПР Киев ЗНИИЭП | Оператор системы

Наименование	Количество на марку								
	1КС 13-33	1КС 13-40	1КС 13-45	3КСД 13-1.23	3КСД 13-1.26	3КСД 13-1.33	3КСД 13-1.37	3КСД 13-1.42	3КСД 13-1.45
А-III ГОСТ 5781-82									
Ф10	-	-	-	0.78	0.78	0.78	0.78	0.78	0.78
Ф12	-	-	-	3.57	3.57	3.57	3.57	3.57	3.57
Ф22	-	-	-	12.00	12.00	12.00	12.00	12.00	12.00
Итого класса А-III	-	-	-	16.34	16.34	16.34	16.34	16.34	16.34
Прокат марки:									
ВСТ3кп2 ГОСТ 103-76*									
-10х70	-	-	-	5.60	5.60	5.60	5.60	5.60	5.60
-10х120	-	-	-	20.35	20.35	20.35	20.35	20.35	20.35
Итого марки ВСТ3кп2	-	-	-	25.95	25.95	25.95	25.95	25.95	25.95
Всего:	-	-	-	45.30	45.30	45.30	45.30	45.30	45.30
Общий расход:	64.44	123.69	186.77	174.15	183.82	183.82	291.67	433.67	514.62

Вх 32833 л. 106

ЗАВОД ЖБИ

НАИМЕНОВАНИЕ	КОЛИЧЕСТВО НА МАРКУ								
	13КСД 133-2.33	13КСД 133-2.40	13КСД 133-2.45	13КСО 133-1.23	13КСО 133-1.26	13КСО 133-1.33	13КСО 133-1.34	13КСО 133-2.26	13КСО 133-2.33
ИЗДЕЛИЯ АРМАТУРНЫЕ									
АРМАТУРА КЛАССА:									
А-I ГОСТ 5781-82									
Ф6	10.72	1.15	1.15	10.72	10.72	10.72	10.72	10.72	10.72
Ф8	-	16.93	-	-	-	-	-	-	-
Ф10	-	-	27.19	-	-	-	-	-	-
ИТОГО КЛАССА А-I	10.72	18.08	28.34	10.72	10.72	10.72	10.72	10.72	10.72
А-III ГОСТ 5781-82									
Ф8	-	-	-	17.19	-	-	-	-	-
Ф10	30.15	36.88	50.35	3.29	30.15	30.15	30.15	30.15	30.15
Ф20	97.66	-	-	97.66	97.66	97.66	-	97.66	97.66
Ф22	-	-	-	-	-	-	118.17	-	-
Ф32	-	250.01	-	-	-	-	-	-	-
Ф40	-	-	390.64	-	-	-	-	-	-
ИТОГО КЛАССА А-III	127.81	286.89	440.98	118.14	127.81	127.81	148.32	127.81	127.81
ВСЕГО:	138.53	304.97	469.33	128.86	138.53	138.53	159.03	138.53	138.53
ИЗДЕЛИЯ ЗАКЛАДНЫЕ									
АРМАТУРА КЛАССА:									
А-I ГОСТ 5781-82									
Ф8	2.94	2.94	2.94	1.50	1.50	1.50	1.50	1.47	1.47
ИТОГО КЛАССА А-I	2.94	2.94	2.94	1.50	1.50	1.50	1.50	1.47	1.47

НАИМЕНОВАНИЕ	КОЛИЧЕСТВО НА МАРКУ								
	13КСД 133-2.33	13КСД 133-2.40	13КСД 133-2.45	13КСО 133-1.23	13КСО 133-1.26	13КСО 133-1.33	13КСО 133-1.34	13КСО 133-2.26	13КСО 133-2.33
А-III ГОСТ 5781-82									
Ф10	-	-	-	1.74	1.74	1.74	1.74	0.96	0.96
Ф12	1.12	1.12	1.12	2.72	2.72	2.72	2.72	1.12	1.12
Ф20	9.91	9.91	9.91	-	-	-	-	7.55	7.55
Ф22	-	-	-	9.13	9.13	9.13	9.13	-	-
Ф28	19.43	19.43	19.43	-	-	-	-	14.79	14.79
ИТОГО КЛАССА А-III	30.46	30.46	30.46	13.59	13.59	13.59	13.59	24.42	24.42
ПРОКАТ МАРКИ:									
ВСТ3КП2 ГОСТ 103-76*									
-10Х70	5.60	5.60	5.60	2.80	2.80	2.80	2.80	2.80	2.80
-10Х120	20.35	20.35	20.35	10.17	10.17	10.17	10.17	10.17	10.17
ИТОГО МАРКИ ВСТ3КП2	25.95	25.95	25.95	12.97	12.97	12.97	12.97	12.97	12.97
ВСЕГО:	59.35	59.35	59.35	28.06	28.06	28.06	28.06	38.86	38.86
ОБЩИЙ РАСХОД:	197.87	364.32	528.68	156.92	166.59	166.59	187.10	177.39	177.39

Вх. 32833 л.107

ЗАВОД ЖБИ

Инв № подл	Подпись и дата	Взам инв №

САПР Киев ЗНИИЭП | Оператор системы

Наименование	Количество на марку								
	13КС 133-23	13КС 133-26	13КС 133-33	13КС 133-34	11КНД 133-1.33	11КНД 133-1.40	11КНД 133-1.45	11КНД 133-2.33	11КНД 133-2.40
ИЗДЕЛИЯ АРМАТУРНЫЕ									
Арматура класса:									
А-I ГОСТ 5781-82									
Ф6	10.72	10.72	10.72	10.72	5.82	0.58	0.58	5.82	0.58
Ф8	-	-	-	-	-	9.03	-	-	9.03
Ф10	-	-	-	-	-	-	14.50	-	-
Итого класса А-I	10.72	10.72	10.72	10.72	5.82	9.61	15.08	5.82	9.61
А-III ГОСТ 5781-82									
Ф8	17.19	-	-	-	-	-	-	-	-
Ф10	3.29	30.15	30.15	30.15	14.53	17.89	24.62	14.53	17.89
Ф20	97.66	97.66	97.66	-	49.72	-	-	49.72	-
Ф22	-	-	-	118.17	-	-	-	-	-
Ф32	-	-	-	-	-	127.28	-	-	127.28
Ф40	-	-	-	-	-	-	198.87	-	-
Итого класса А-III	118.14	127.81	127.81	148.32	64.24	145.17	223.49	64.24	145.17
Всего:	128.86	138.53	138.53	159.03	70.07	154.77	238.57	70.07	154.77
ИЗДЕЛИЯ ЗАКЛАДНЫЕ									
Арматура класса:									
А-I ГОСТ 5781-82									
Ф8	-	-	-	-	1.00	1.00	1.00	0.98	0.98
Итого класса А-I	-	-	-	-	1.00	1.00	1.00	0.98	0.98

Инв № подл	Подпись и дата	Взам инв №

САПР Киев ЗНИИЭП | Оператор системы

Наименование	Количество на марку								
	13КС 133-23	13КС 133-26	13КС 133-33	13КС 133-34	11КНД 133-1.33	11КНД 133-1.40	11КНД 133-1.45	11КНД 133-2.33	11КНД 133-2.40
А-III ГОСТ 5781-82									
Ф10	-	-	-	-	0.26	0.26	0.26	-	-
Ф12	-	-	-	-	1.19	1.19	1.19	0.37	0.37
Ф20	-	-	-	-	-	-	-	3.30	3.30
Ф22	-	-	-	-	4.00	4.00	4.00	-	-
Ф28	-	-	-	-	-	-	-	6.48	6.48
Итого класса А-III	-	-	-	-	5.45	5.45	5.45	10.15	10.15
ПРОКАТ МАРКИ:									
ВСТ3КП2 ГОСТ 103-76*									
-10Х70	-	-	-	-	1.87	1.87	1.87	1.87	1.87
-10Х120	-	-	-	-	6.78	6.78	6.78	6.78	6.78
Итого марки ВСТ3КП2	-	-	-	-	8.65	8.65	8.65	8.65	8.65
Всего:	-	-	-	-	15.10	15.10	15.10	19.78	19.78
Общий расход:	128.86	138.53	138.53	159.03	85.16	169.87	253.67	89.85	174.56

Вх. 32833 л.108

ЗАВОД ЖБИ

Инв № подл	Подпись и дата	Взам инв №

САПР Киев ЗНИИЭП | Оператор системы

Наименование	Количество на марку								
	КНД 33-2.45	КНД 33-1.48	КНД 33-2.48	КНД 33-2.54	КНО 33-1.33	КНО 33-1.40	КНО 33-1.45	КНО 33-2.33	КНО 33-2.40
ИЗДЕЛИЯ АРМАТУРНЫЕ									
Арматура класса:									
А-I ГОСТ 5781-82									
Ф6	0.58	0.58	0.58	0.58	5.82	0.58	0.58	5.82	0.58
Ф8	-	-	-	-	-	9.03	-	-	9.03
Ф10	14.50	14.50	14.50	14.50	-	-	14.50	-	-
Итого класса А-I	15.08	15.08	15.08	15.08	5.82	9.61	15.08	5.82	9.61
А-III ГОСТ 5781-82									
Ф10	24.62	24.62	24.62	24.62	14.53	17.89	24.62	14.53	17.89
Ф20	-	45.28	45.28	-	49.72	-	-	49.72	-
Ф32	-	-	-	115.91	-	127.28	-	-	127.28
Ф40	198.87	198.87	198.87	198.87	-	-	198.87	-	-
Итого класса А-III	223.49	268.77	268.77	339.41	64.24	145.17	223.49	64.24	145.17
Всего:	238.57	283.85	283.85	354.49	70.07	154.77	238.57	70.07	154.77
ИЗДЕЛИЯ ЗАКЛАДНЫЕ									
Арматура класса:									
А-I ГОСТ 5781-82									
Ф8	0.98	1.00	0.98	0.98	0.50	0.50	0.50	0.49	0.49
Итого класса А-I	0.98	1.00	0.98	0.98	0.50	0.50	0.50	0.49	0.49
А-III ГОСТ 5781-82									
Ф10	-	0.26	-	-	0.58	0.58	0.58	0.32	0.32

Инв № подл	Подпись и дата	Взам инв №

САПР Киев ЗНИИЭП | Оператор системы

Наименование	Количество на марку								
	КНД 33-2.45	КНД 33-1.48	КНД 33-2.48	КНД 33-2.54	КНО 33-1.33	КНО 33-1.40	КНО 33-1.45	КНО 33-2.33	КНО 33-2.40
Ф12	0.37	1.10	0.37	0.37	0.91	0.91	0.91	0.37	0.37
Ф20	3.30	-	3.30	3.30	-	-	-	2.52	2.52
Ф22	-	4.00	-	-	3.04	3.04	3.04	-	-
Ф28	6.48	-	6.48	6.48	-	-	-	4.93	4.93
Итого класса А-III	10.15	5.45	10.15	10.15	4.53	4.53	4.53	8.14	8.14
Прокат марки:									
ВСТ3КП2 ГОСТ 103-76*									
-10х70	1.87	1.87	1.87	1.87	0.93	0.93	0.93	0.93	0.93
-10х120	6.78	6.78	6.78	6.78	3.39	3.39	3.39	3.39	3.39
Итого марки ВСТ3КП2	8.65	8.65	8.65	8.65	4.32	4.32	4.32	4.32	4.32
Всего:	19.78	15.10	19.78	19.78	9.35	9.35	9.35	12.95	12.95
Общий расход:	258.36	298.95	303.63	374.27	79.42	164.13	247.93	83.02	167.73

Вх. 32833 л.109

ЗАВОД ЖБИ

Инв № подл	Подпись и дата	Взам инв №

САПР Киев ЗНИИЭП | Оператор системы

Наименование	Количество на марку								
	1КНО 33-2.45	1КНО 33-1.48	1КНО 33-2.48	1КНО 33-2.54	1КН 33-33	1КН 33-40	1КН 33-45	1КН 33-48	2КНД 33(20)-11.23
ИЗДЕЛИЯ АРМАТУРНЫЕ									
АРМАТУРА КЛАССА:									
А-I ГОСТ 5781-82									
Ф6	0.58	0.58	0.58	0.58	5.82	0.58	0.58	0.58	7.36
Ф8	-	-	-	-	-	9.03	-	-	-
Ф10	14.50	14.50	14.50	14.50	-	-	14.50	14.50	-
ИТОГО КЛАССА А-I	15.08	15.08	15.08	15.08	5.82	9.61	15.08	15.08	7.36
А-III ГОСТ 5781-82									
Ф8	-	-	-	-	-	-	-	-	8.59
Ф10	24.62	24.62	24.62	24.62	14.53	17.89	24.62	24.62	2.19
Ф20	-	45.28	45.28	-	49.72	-	-	45.28	65.50
Ф32	-	-	-	115.91	-	127.28	-	-	-
Ф40	198.87	198.87	198.87	198.87	-	-	198.87	198.87	-
ИТОГО КЛАССА А-III	223.49	268.77	268.77	339.41	64.24	145.17	223.49	268.77	76.29
ВСЕГО:	238.57	283.85	283.85	354.49	70.07	154.77	238.57	283.85	83.65
ИЗДЕЛИЯ ЗАКЛАДНЫЕ									
АРМАТУРА КЛАССА:									
А-I ГОСТ 5781-82									
Ф8	0.49	0.50	0.49	0.49	-	-	-	-	2.00
ИТОГО КЛАССА А-I	0.49	0.50	0.49	0.49	-	-	-	-	2.00
А-III ГОСТ 5781-82									

Инв № подл	Подпись и дата	Взам инв №

САПР Киев ЗНИИЭП | Оператор системы

Наименование	Количество на марку								
	1КНО 33-2.45	1КНО 33-1.48	1КНО 33-2.48	1КНО 33-2.54	1КН 33-33	1КН 33-40	1КН 33-45	1КН 33-48	2КНД 33(20)-11.23
Ф10	0.32	0.58	0.32	0.32	-	-	-	-	0.52
Ф12	0.37	0.91	0.37	0.37	-	-	-	-	2.38
Ф20	2.52	-	2.52	2.52	-	-	-	-	-
Ф22	-	3.04	-	-	-	-	-	-	8.00
Ф28	4.93	-	4.93	4.93	-	-	-	-	-
ИТОГО КЛАССА А-III	8.14	4.53	8.14	8.14	-	-	-	-	10.89
ПРОКАТ МАРКИ:									
ВСТ3КП2 ГОСТ 103-76*									
-10Х70	0.93	0.93	0.93	0.93	-	-	-	-	3.73
-10Х120	3.39	3.39	3.39	3.39	-	-	-	-	13.56
ИТОГО МАРКИ ВСТ3КП2	4.32	4.32	4.32	4.32	-	-	-	-	17.30
ВСЕГО:	12.95	9.35	12.95	12.95	-	-	-	-	30.20
ОБЩИЙ РАСХОД:	251.53	293.21	296.80	367.44	70.07	154.77	238.57	283.85	113.85

Вх 32833 л. 110

ЗАВОД ЖБИ

Инв № подл	Подпись и дата	Взам инв №

САПР Киев ЗНИИЭП | Оператор системы

Наименование	Количество на марку								
	I2КНД I33(20)-I1.26	I2КНД I33(20)-I2.33	I2КНД I33(20)-I2.33/40	I2КНО I33(20)-I1.23	I2КНО I33(20)-I2.26	I2КНО I33(20)-I2.33	I2КН I33(20)-I23	I2КН I33(20)-I26	I2КН I33(20)-I33
ИЗДЕЛИЯ АРМАТУРНЫЕ									
Арматура класса:									
А-I ГОСТ 5781-82									
Ф6	7.36	7.36	4.28	7.36	7.36	7.36	7.36	7.36	7.36
Ф8	-	-	5.60	-	-	-	-	-	-
Итого класса А-I	7.36	7.36	9.93	7.36	7.36	7.36	7.36	7.36	7.36
А-III ГОСТ 5781-82									
Ф8	-	-	-	8.59	-	-	8.59	-	-
Ф10	15.62	15.62	15.62	2.19	15.62	15.62	2.19	15.62	15.62
Ф20	65.50	65.50	65.50	65.50	65.50	65.50	65.50	65.50	65.50
Ф28	-	-	55.88	-	-	-	-	-	-
Итого класса А-III	81.12	81.12	137.00	76.29	81.12	81.12	76.29	81.12	81.12
Всего:	88.49	88.49	146.93	83.65	88.49	88.49	83.65	88.49	88.49
ИЗДЕЛИЯ ЗАКЛАДНЫЕ									
Арматура класса:									
А-I ГОСТ 5781-82									
Ф3	2.00	1.96	1.96	1.00	0.98	0.98	-	-	-
Итого класса А-I	2.00	1.96	1.96	1.00	0.98	0.98	-	-	-
А-III ГОСТ 5781-82									
Ф10	0.52	-	-	1.16	0.64	0.64	-	-	-
Ф12	2.38	0.75	0.75	1.81	0.75	0.75	-	-	-

Инв № подл	Подпись и дата	Взам инв №

САПР Киев ЗНИИЭП | Оператор системы

Наименование	Количество на марку								
	I2КНД I33(20)-I1.26	I2КНД I33(20)-I2.33	I2КНД I33(20)-I2.33/40	I2КНО I33(20)-I1.23	I2КНО I33(20)-I2.26	I2КНО I33(20)-I2.33	I2КН I33(20)-I23	I2КН I33(20)-I26	I2КН I33(20)-I33
Ф20	-	6.61	6.61	-	5.03	5.03	-	-	-
Ф22	8.00	-	-	6.09	-	-	-	-	-
Ф28	-	12.95	12.95	-	9.86	9.86	-	-	-
Итого класса А-III	10.89	20.31	20.31	9.06	16.28	16.28	-	-	-
ПРОКАТ МАРКИ:									
ВСТ3КП2 ГОСТ 103-76*									
-10Х70	3.73	3.73	3.73	1.87	1.87	1.87	-	-	-
-10Х120	13.56	13.56	13.56	6.78	6.78	6.78	-	-	-
Итого марки ВСТ3КП2	17.30	17.30	17.30	8.65	8.65	8.65	-	-	-
Всего:	30.20	39.57	39.57	18.71	25.91	25.91	-	-	-
Общий расход:	118.69	128.05	186.49	102.36	114.39	114.39	83.65	88.49	88.49

Вх. 32833 л. 111

ЗАВОД ЖБИ

Инв № подл	Подпись и дата	Взам инв №

САПР Киев ЗНИИЭП | Оператор системы

Наименование	Количество на марку								
	ІЗКНД І33-1.23	ІЗКНД І33-1.26	ІЗКНД І33-1.33	ІЗКНД І33-2.33	ІЗКНД І33-1. І33/37	ІЗКНД І33-2. І33/40	ІЗКНД І33-1. І33/40	ІЗКНД І33-1. І37/46	ІЗКНД І33-1. І42/49
ИЗДЕЛИЯ АРМАТУРНЫЕ									
Арматура класса:									
А-І ГОСТ 5781-82									
Ф6	12.61	12.61	12.61	12.61	12.61	7.67	4.28	0.58	0.58
Ф8	-	-	-	-	-	9.03	15.23	21.44	-
Ф10	-	-	-	-	-	-	-	-	34.44
Итого класса А-І	12.61	12.61	12.61	12.61	12.61	16.70	19.51	22.02	35.02
А-ІІІ ГОСТ 5781-82									
Ф8	8.59	-	-	-	-	-	-	-	-
Ф10	3.29	16.72	16.72	16.72	16.72	16.72	16.72	20.09	23.45
Ф20	114.82	114.82	114.82	114.82	160.10	114.82	114.82	-	-
Ф28	-	-	-	-	-	88.75	120.65	225.05	120.65
Ф32	-	-	-	-	-	-	-	157.58	-
Ф36	-	-	-	-	-	-	-	-	372.03
Итого класса А-ІІІ	126.71	131.54	131.54	131.54	176.82	220.29	252.19	402.72	516.13
Всего:	139.32	144.15	144.15	144.15	189.43	236.99	271.71	424.74	551.15
ИЗДЕЛИЯ ЗАКЛАДНЫЕ									
Арматура класса:									
А-І ГОСТ 5781-82									
Ф8	3.01	3.01	3.01	2.94	3.01	2.94	3.01	3.01	3.01
Итого класса А-І	3.01	3.01	3.01	2.94	3.01	2.94	3.01	3.01	3.01

Инв № подл	Подпись и дата	Взам инв №

САПР Киев ЗНИИЭП | Оператор системы

Наименование	Количество на марку								
	ІЗКНД І33-1.23	ІЗКНД І33-1.26	ІЗКНД І33-1.33	ІЗКНД І33-2.33	ІЗКНД І33-1. І33/37	ІЗКНД І33-2. І33/40	ІЗКНД І33-1. І33/40	ІЗКНД І33-1. І37/46	ІЗКНД І33-1. І42/49
А-ІІІ ГОСТ 5781-82									
Ф10	0.78	0.78	0.78	-	0.78	-	0.78	0.78	0.78
Ф12	3.57	3.57	3.57	1.12	3.57	1.12	3.57	3.57	3.57
Ф20	-	-	-	9.91	-	9.91	-	-	-
Ф22	12.00	12.00	12.00	-	12.00	-	12.00	12.00	12.00
Ф28	-	-	-	19.43	-	19.43	-	-	-
Итого класса А-ІІІ	16.34	16.34	16.34	30.46	16.34	30.46	16.34	16.34	16.34
Прокат марки:									
ВСТ3КП2 ГОСТ 103-76*									
-10Х70	5.60	5.60	5.60	5.60	5.60	5.60	5.60	5.60	5.60
-10Х120	20.35	20.35	20.35	20.35	20.35	20.35	20.35	20.35	20.35
Итого марки ВСТ3КП2	25.95	25.95	25.95	25.95	25.95	25.95	25.95	25.95	25.95
Всего:	45.30	45.30	45.30	59.35	45.30	59.35	45.30	45.30	45.30
Общий расход:	184.62	189.45	189.45	203.50	234.73	296.34	317.00	470.04	596.44

Вх. 32833 л.112

ЗАВОД ЖБИ

Наименование	Количество на марку								
	13КНД 133-1.145/54	13КНД 133-2.133/48	13КНД 133-2.140/54	13КНД 133-1.59	13КНД 133-2.59	13КНО 133-1.23	13КНО 133-1.26	13КНО 133-1.33	13КНО 133-2.26
Изделия арматурные									
Арматура класса:									
А-I ГОСТ 5781-82									
Ф6	0.58	4.28	0.58	0.58	0.58	12.61	12.61	12.61	12.61
Ф8	-	-	6.21	-	-	-	-	-	-
Ф10	34.44	24.47	24.47	34.44	34.44	-	-	-	-
Итого класса А-I	35.02	28.75	31.25	35.02	35.02	12.61	12.61	12.61	12.61
А-III ГОСТ 5781-82									
Ф8	-	-	-	-	-	8.59	-	-	-
Ф10	26.82	16.72	20.09	26.82	26.82	3.29	16.72	16.72	16.72
Ф20	-	114.82	-	-	-	114.82	114.82	114.82	114.82
Ф32	157.58	-	293.95	-	-	-	-	-	-
Ф40	459.30	246.22	246.22	900.84	900.84	-	-	-	-
Итого класса А-III	643.70	377.76	560.26	927.65	927.65	126.71	131.54	131.54	131.54
Всего:	678.71	406.51	591.51	962.67	962.67	139.32	144.15	144.15	144.15
Изделия закладные									
Арматура класса:									
А-I ГОСТ 5781-82									
Ф8	3.01	2.94	2.94	3.01	2.94	1.50	1.50	1.50	1.47
Итого класса А-I	3.01	2.94	2.94	3.01	2.94	1.50	1.50	1.50	1.47
А-III ГОСТ 5781-82									

Наименование	Количество на марку								
	13КНД 133-1.145/54	13КНД 133-2.133/48	13КНД 133-2.140/54	13КНД 133-1.59	13КНД 133-2.59	13КНО 133-1.23	13КНО 133-1.26	13КНО 133-1.33	13КНО 133-2.26
Ф10	0.78	-	-	0.78	-	1.74	1.74	1.74	0.96
Ф12	3.57	1.12	1.12	3.57	1.12	2.72	2.72	2.72	1.12
Ф20	-	9.91	9.91	-	9.91	-	-	-	7.55
Ф22	12.00	-	-	12.00	-	9.13	9.13	9.13	-
Ф28	-	19.43	19.43	-	19.43	-	-	-	14.79
Итого класса А-III	16.34	30.46	30.46	16.34	30.46	13.59	13.59	13.59	24.42
Прокат марки:									
ВСТ3КП2 ГОСТ 103-76*									
-10Х70	5.60	5.60	5.60	5.60	5.60	2.80	2.80	2.80	2.80
-10Х120	20.35	20.35	20.35	20.35	20.35	10.17	10.17	10.17	10.17
Итого марки ВСТ3КП2	25.95	25.95	25.95	25.95	25.95	12.97	12.97	12.97	12.97
Всего:	45.30	59.35	59.35	45.30	59.35	28.06	28.06	28.06	38.86
Общий расход:	724.01	465.86	650.86	1007.97	1022.02	167.38	172.22	172.22	183.01

Вх. 32833 л.113

ЗАВОД ЖБИ

Инв № подл	Подпись и дата	Взам инв №

САПР Киев ЗНИИЭП | Оператор системы

Наименование	Количество на марку								
	ІЗКНО ІЗ3-2.33	ІЗКНО ІЗ3-1. І33/35	ІЗКНО ІЗ3-1. І34/38	ІЗКНО ІЗ3-1. І42/44	ІЗКНО ІЗ3-2. І34/39	ІЗКНО ІЗ3-1. І35/41	ІЗКНО ІЗ3-2. І34/44	ІЗКНО ІЗ3-2. І40/49	ІЗКН ІЗ3-23
ИЗДЕЛИЯ АРМАТУРНЫЕ									
Арматура класса:									
А-І ГОСТ 5781-82									
Ф6	12.61	12.61	12.61	0.58	7.67	0.58	4.28	0.58	12.61
Ф8	-	-	-	-	9.03	22.01	15.23	21.44	-
Ф10	-	-	-	34.44	-	-	-	-	-
Итого класса А-І	12.61	12.61	12.61	35.02	16.70	22.58	19.51	22.02	12.61
А-Ш ГОСТ 5781-82									
Ф8	-	-	-	-	-	-	-	-	8.59
Ф10	16.72	16.72	16.72	23.45	16.72	16.72	16.72	20.09	3.29
Ф16	-	28.98	-	28.98	-	-	-	-	-
Ф20	114.82	114.82	-	-	-	-	-	-	114.82
Ф22	-	-	193.72	-	138.94	-	138.94	-	-
Ф25	-	-	-	-	70.75	275.59	-	-	-
Ф32	-	-	-	-	-	-	157.58	451.53	-
Ф36	-	-	-	372.03	-	-	-	-	-
Итого класса А-Ш	131.54	160.52	210.44	424.46	226.41	292.31	313.24	471.62	126.71
Всего:	144.15	173.13	223.05	459.48	243.11	314.90	332.75	493.64	139.32
ИЗДЕЛИЯ ЗАКЛАДНЫЕ									
Арматура класса:									
А-І ГОСТ 5781-82									
Ф8	1.47	1.50	1.50	1.50	1.47	1.50	1.47	1.47	-

Инв № подл	Подпись и дата	Взам инв №

САПР Киев ЗНИИЭП | Оператор системы

Наименование	Количество на марку								
	ІЗКНО ІЗ3-2.33	ІЗКНО ІЗ3-1. І33-35	ІЗКНО ІЗ3-1. І34/38	ІЗКНО ІЗ3-1. І42/44	ІЗКНО ІЗ3-2. І34/49	ІЗКНО ІЗ3-1. І35/41	ІЗКНО ІЗ3-2. І34/44	ІЗКНО ІЗ3-2. І40/49	ІЗКН ІЗ3-23
Итого класса А-І	1.47	1.50	1.50	1.50	1.47	1.50	1.47	1.47	-
А-Ш ГОСТ 5781-82									
Ф10	0.96	1.74	1.74	1.74	0.96	1.74	0.96	0.96	-
Ф12	1.12	2.72	2.72	2.72	1.12	2.72	1.12	1.12	-
Ф20	7.55	-	-	-	7.55	-	7.55	7.55	-
Ф22	-	9.13	9.13	9.13	-	9.13	-	-	-
Ф28	14.79	-	-	-	14.79	-	14.79	14.79	-
Итого класса А-Ш	24.42	13.59	13.59	13.59	24.42	13.59	24.42	24.42	-
ПРОКАТ МАРКИ:									
ВСТ3КП2 ГОСТ 103-76*									
-10Х70	2.80	2.80	2.80	2.80	2.80	2.80	2.80	2.80	-
-10Х120	10.17	10.17	10.17	10.17	10.17	10.17	10.17	10.17	-
Итого марки ВСТ3КП2	12.97	12.97	12.97	12.97	12.97	12.97	12.97	12.97	-
Всего:	38.86	28.06	28.06	28.06	38.86	28.06	38.86	38.86	-
Общий расход:	183.01	201.20	251.12	487.54	281.97	342.96	371.61	532.50	139.32

Вх. 32833 л. 114

https://zavodjbi.com/

НАИМЕНОВАНИЕ	КОЛИЧЕСТВО НА МАРКУ								
	13КН 133-26	13КН 133-33	13КН 133-33/35	13КН 133-34/38	13КН 133-34/39	13КН 133-35/41	13КН 133-34/44	13КН 133-42/44	13КН 133-40/49
ИЗДЕЛИЯ АРМАТУРНЫЕ									
АРМАТУРА КЛАССА:									
А-I ГОСТ 5781-82									
Ф6	12.61	12.61	12.61	12.61	7.67	0.58	4.28	0.58	0.58
Ф8	-	-	-	-	9.03	22.01	15.23	-	21.44
Ф10	-	-	-	-	-	-	-	34.44	-
ИТОГО КЛАССА А-I	12.61	12.61	12.61	12.61	16.70	22.58	19.51	35.02	22.02
А-III ГОСТ 5781-82									
Ф10	16.72	16.72	16.72	16.72	16.72	16.72	16.72	23.45	20.09
Ф16	-	-	28.98	-	-	-	-	28.98	-
Ф20	114.82	114.82	114.82	-	-	-	-	-	-
Ф22	-	-	-	193.72	138.94	-	138.94	-	-
Ф25	-	-	-	-	70.75	275.59	-	-	-
Ф32	-	-	-	-	-	-	157.58	-	451.53
Ф36	-	-	-	-	-	-	-	372.03	-
ИТОГО КЛАССА А-III	131.54	131.54	160.52	210.44	226.41	292.31	313.24	424.46	471.62
ВСЕГО:	144.15	144.15	173.13	223.05	243.11	314.90	332.75	459.48	493.64
ОБЩИЙ РАСХОД:	144.15	144.15	173.13	223.05	243.11	314.90	332.75	459.48	493.64

Вх. 32833 л.115

Инв № подл	Подпись и дата	Взам инв №

САПР Киев ЗНИИЭП | Оператор системы

Наименование	Количество на марку								
	I1КВД I33-1.23	I1КВД I33-2.23	I1КВО I33-1.23	I1КВО I33-2.23	I1КВ I33-23	I2КВД I33-1.23	I2КВД I33-2.23	I2КВО I33-1.23	I2КВО I33-2.23
ИЗДЕЛИЯ АРМАТУРНЫЕ									
АРМАТУРА КЛАССА:									
А-I ГОСТ 5781-82									
Ф6	4.94	4.94	4.94	4.94	4.94	8.33	8.33	8.33	8.33
ИТОГО КЛАССА А-I	4.94	4.94	4.94	4.94	4.94	8.33	8.33	8.33	8.33
А-III ГОСТ 5781-82									
Ф10	1.10	1.10	1.10	1.10	1.10	2.19	2.19	2.19	2.19
Ф20	27.00	27.00	27.00	27.00	27.00	47.80	47.80	47.80	47.80
ИТОГО КЛАССА А-III	28.10	28.10	28.10	28.10	28.10	49.99	49.99	49.99	49.99
ВСЕГО:	33.04	33.04	33.04	33.04	33.04	58.32	58.32	58.32	58.32
ИЗДЕЛИЯ ЗАКЛАДНЫЕ									
АРМАТУРА КЛАССА:									
А-I ГОСТ 5781-82									
Ф8	1.00	0.98	0.50	0.49	-	2.00	1.96	1.00	0.98
ИТОГО КЛАССА А-I	1.00	0.98	0.50	0.49	-	2.00	1.96	1.00	0.98
А-III ГОСТ 5781-82									
Ф10	0.26	-	0.58	0.32	-	0.52	-	1.16	0.64
Ф12	1.19	0.37	0.91	0.37	-	2.38	0.75	1.81	0.75
Ф16	1.26	1.26	1.26	1.26	1.26	1.26	1.26	1.26	1.26
Ф20	-	3.30	-	2.52	-	-	6.61	-	5.03
Ф22	4.00	-	3.04	-	-	8.00	-	6.09	-

Инв № подл	Подпись и дата	Взам инв №

САПР КиевЗНИИЭП | Оператор системы

Наименование	Количество на марку								
	I1КВД I33-1.23	I1КВД I33-2.23	I1КВО I33-1.23	I1КВО I33-2.23	I1КВ I33-23	I2КВД I33-1.23	I2КВД I33-2.23	I2КВО I33-1.23	I2КВО I33-2.23
Ф28	-	6.48	-	4.93	-	-	12.95	-	9.86
ИТОГО КЛАССА А-III	6.71	11.42	5.79	9.40	1.26	12.16	21.57	10.32	17.54
ПРОКАТ МАРКИ:									
ВСТ3КП2 ГОСТ 103-76*									
-10X100	3.14	3.14	3.14	3.14	3.14	3.14	3.14	3.14	3.14
-10X70	1.87	1.87	0.93	0.93	-	3.73	3.73	1.87	1.87
-10X120	6.78	6.78	3.39	3.39	-	13.56	13.56	6.78	6.78
ИТОГО МАРКИ ВСТ3КП2	11.79	11.79	7.46	7.46	3.14	20.44	20.44	11.79	11.79
ВСЕГО:	19.50	24.19	13.76	17.36	4.40	34.60	43.97	23.11	30.31
ОБЩИЙ РАСХОД:	52.44	57.22	46.79	50.39	37.44	92.92	102.29	81.43	88.63

Вх. 32833 л.116

Инв № подл	Подпись и дата	Взам инв №

САПР Киев ЗНИИЭП | Оператор системы

Наименование	Количество на марку								
	I2КВ I33-23	I3КВД I33-1.23	I3КВД I33-2.26	I3КВО I33-1.23	I3КВО I33-2.23	I3КВ I33-23	I3КВ I33-26	I2КВД I33(20)-I1.23	I2КВД I33(20)-I2.23
ИЗДЕЛИЯ АРМАТУРНЫЕ									
АРМАТУРА КЛАССА:									
А-I ГОСТ 5781-82									
Ф6	8.33	11.72	11.72	11.72	11.72	11.72	11.72	6.48	6.48
Итого класса А-I	8.33	11.72	11.72	11.72	11.72	11.72	11.72	6.48	6.48
А-Ш ГОСТ 5781-82									
Ф10	2.19	3.29	3.29	3.29	3.29	3.29	3.29	2.19	2.19
Ф20	47.80	68.60	68.60	68.60	68.60	68.60	68.60	37.04	37.04
Итого класса А-Ш	49.99	71.89	71.89	71.89	71.89	71.89	71.89	39.23	39.23
Всего:	58.32	83.61	83 61	83.61	83.61	83.61	83.61	45.71	45.71
ИЗДЕЛИЯ ЗАКЛАДНЫЕ									
АРМАТУРА КЛАССА:									
А-I ГОСТ 5781-82									
Ф8	-	3.01	2.94	1.50	1.47	-	-	2.00	1.96
Итого класса А-I	-	3.01	2.94	1.50	1.47	-	-	2.00	1.96
А-Ш ГОСТ 5781-82									
Ф10	-	0.78	-	1.74	0.96	-	-	0.52	-
Ф12	-	3.57	1.12	2.72	1.12	-	-	2.38	0.75
Ф16	1.26	1.26	1.26	1.26	1.26	1.26	1.26	1.26	1.26
Ф20	-	-	9.91	-	7.55	-	-	-	6.61
Ф22	-	12.00	-	9.13	-	-	-	8.00	-

Инв № подл	Подпись и дата	Взам инв №

САПР Киев ЗНИИЭП | Оператор системы

Наименование	Количество на марку								
	I2КВ I33-23	I3КВД I33-1.23	I3КВД I33-2.26	I3КВО I33-1.23	I3КВО I33-2.23	I3КВ I33-23	I3КВ I33-26	I2КВД I33(20)-I1.23	I2КВД I33(20)-I2.23
Ф28	-	-	19.43	-	14.79	-	-	-	12.95
Итого класса А-Ш	1.26	17.60	31.73	14.85	25.68	1.26	1.26	12.16	21.57
ПРОКАТ МАРКИ:									
ВСТ3КП2 ГОСТ 103-76*									
-10Х100	3.14	3.14	3.14	3.14	3.14	3.14	3.14	3.14	3.14
-10Х70	-	5.60	5.60	2.80	2.80	-	-	3.73	3.73
-10Х120	-	20.35	20.35	10.17	10.17	-	-	13.56	13.56
Итого марки ВСТ3КП2	3.14	29.09	29.09	16.11	16.11	3.14	3.14	20.44	20.44
Всего:	4.40	49.70	63.75	32.47	43.26	4.40	4.40	34.60	43.97
Общий расход:	62.72	133.31	147.37	116.08	126.88	88.02	88.02	80.31	89.68

Вх. 32833 л. 117

Инв № подл	Подпись и дата	Взам инв №

САПР Киев ЗНИИЭП | Оператор системы

Наименование	Количество на марку								
	I2КВО I33(20)-I1.23	I2КВО I33(20)-I2.23	I2КВ I33(20)-I23	I2КНД I42(30)-I1.23	I2КНД I42(30)-I1.26	I2КНД I42(30)-I2.33	I2КНД I42(30)-I2.33/40	I2КНО I42(30)-I1.23	I2КНО I42(30)-I2.26
ИЗДЕЛИЯ АРМАТУРНЫЕ									
АРМАТУРА КЛАССА:									
А-I ГОСТ 5781-82									
Ф6	6.48	6.48	6.48	9.52	9.52	9.52	5.20	9.52	9.52
Ф8	-	-	-	-	-	-	7.90	-	-
ИТОГО КЛАССА А-I	6.48	6.48	6.48	9.52	9.52	9.52	13.11	9.52	9.52
А-III ГОСТ 5781-82 Ф16	37.04	37.04	37.04						
Ф8	-	-	-	8.59	8.59	-	-	8.59	-
Ф10	2.19	2.19	2.19	2.19	2.19	15.62	15.62	2.19	15.62
Ф20	-	-	-	86.22	86.22	86.22	86.22	86.22	86.22
Ф28	-	-	-	-	-	-	79.08	-	-
ИТОГО КЛАССА А-III	39.23	39.23	39.23	97.01	97.01	101.84	180.92	97.01	101.84
ВСЕГО:	45.71	45.71	45.71	106.53	106.53	111.36	194.03	106.53	111.36
ИЗДЕЛИЯ ЗАКЛАДНЫЕ									
АРМАТУРА КЛАССА:									
А-I ГОСТ 5781-82									
Ф8	1.00	0.98	-	2.00	2.00	1.96	1.96	1.00	0.98
ИТОГО КЛАССА А-I	1.00	0.98	-	2.00	2.00	1.96	1.96	1.00	0.98
А-III ГОСТ 5781-82									
Ф10	1.16	0.64	-	0.52	0.52	-	-	1.16	0.64
Ф12	1.81	0.75	-	2.38	2.38	0.75	0.75	1.81	0.75

Инв № подл	Подпись и дата	Взам инв №

САПР Киев ЗНИИЭП | Оператор системы

Наименование	Количество на марку								
	I2КВО I33(20)-I1.23	I2КВО I33(20)-I2.23	I2КВ I33(20)-I23	I2КНД I42(30)-I1.23	I2КНД I42(30)-I1.26	I2КНД I42(30)-I2.33	I2КНД I42(30)-I2.33/40	I2КНО I42(30)-I1.23	I2КНО I42(30)-I2.26
Ф16	1.26	1.26	1.26	-	-	-	-	-	-
Ф20	-	5.03	-	-	-	6.61	6.61	-	5.03
Ф22	6.09	-	-	8.00	8.00	-	-	6.09	-
Ф28	-	9.86	-	-	-	12.95	12.95	-	9.86
ИТОГО КЛАССА А-III	10.32	17.54	1.26	10.89	10.89	20.31	20.31	9.06	16.28
ПРОКАТ МАРКИ:									
ВСТ3КП2 ГОСТ 103-76*									
-10X100	3.14	3.14	3.14	-	-	-	-	-	-
-10X70	1.87	1.87	-	3.73	3.73	3.73	3.73	1.87	1.87
-10X120	6.78	6.78	-	13.56	13.56	13.56	13.56	6.78	6.78
ИТОГО МАРКИ ВСТ3КП2	11.79	11.79	3.14	17.30	17.30	17.30	17.30	8.65	8.65
ВСЕГО:	23.11	30.31	4.40	30.20	30.20	39.57	39.57	18.71	25.91
ОБЩИЙ РАСХОД:	68.82	76.02	50.11	136.73	136.73	150.93	233.59	125.24	137.27

Вх. 32833 л. 118

Инв № подл	Подпись и дата	Взам инв №

САПР Киев ЗНИИЭП | Оператор системы

Наименование	Количество на марку								
	I2КНО I42(30)-I2.33	I2КН I42(30)-I23	I2КН I42(30)-I26	I2КН I42(30)-I33	I1КНД I33(30)-I1.23	I1КНД I33(30)-I1.26	I1КНД I33(30)-I1.33	I1КНД I33(30)-I2.33	I1КНД I33(30)-I1.37
ИЗДЕЛИЯ АРМАТУРНЫЕ									
АРМАТУРА КЛАССА:									
А-I ГОСТ 5781-82									
Ф6	9.52	9.52	9.52	9.52	5.20	5.20	5.20	5.20	5.20
ИТОГО КЛАССА А-I	9.52	9.52	9.52	9.52	5.20	5.20	5.20	5.20	5.20
А-III ГОСТ 5781-82									
Ф8	-	8.59	-	-	8.59	-	-	-	-
Ф10	15.62	2.19	15.62	15.62	1.10	14.53	14.53	14.53	14.53
Ф20	86.22	86.22	86.22	86.22	44.79	44.79	44.79	44.79	85.13
ИТОГО КЛАССА А-III	101.84	97.01	101.84	101.84	54.48	59.31	59.31	59.31	99.66
ВСЕГО:	111.36	106.53	111.36	111.36	59.68	64.52	64.52	64.52	104.86
ИЗДЕЛИЯ ЗАКЛАДНЫЕ									
АРМАТУРА КЛАССА:									
А-I ГОСТ 5781-82									
Ф8	0.98	-	-	-	1.00	1.00	1.00	0.98	1.00
ИТОГО КЛАССА А-I	0.98	-	-	-	1.00	1.00	1.00	0.98	1.00
А-III ГОСТ 5781-82									
Ф10	0.64	-	-	-	0.26	0.26	0.26	-	0.26
Ф12	0.75	-	-	-	1.19	1.19	1.19	0.37	1.19
Ф20	5.03	-	-	-	-	-	-	3.30	-
Ф22	-	-	-	-	4.00	4.00	4.00	-	4.00

Инв № подл	Подпись и дата	Взам инв №

САПР Киев ЗНИИЭП | Оператор системы

Наименование	Количество на марку								
	I2КНО I42(30)-I2.33	I2КН I42(30)-I23	I2КН I42(30)-I26	I2КН I42(30)-I33	I1КНД I33(30)-I1.23	I1КНД I33(30)-I1.26	I1КНД I33(30)-I1.33	I1КНД I33(30)-I2.33	I1КНД I33(30)-I1.37
Ф28	9.86	-	-	-	-	-	-	6.48	-
ИТОГО КЛАССА А-III	16.28	-	-	-	5.45	5.45	5.45	10.15	5.45
ПРОКАТ МАРКИ:									
ВСТ3КП2 ГОСТ 103-76*									
-10Х70	1.87	-	-	-	1.87	1.87	1.87	1.87	1.87
-10Х120	6.78	-	-	-	6.78	6.78	6.78	6.78	6.78
ИТОГО МАРКИ ВСТ3КП2	8.65	-	-	-	8.65	8.65	8.65	8.65	8.65
ВСЕГО:	25.91	-	-	-	15.10	15.10	15.10	19.78	15.10
ОБЩИЙ РАСХОД:	137.27	106.53	111.36	111.36	74.78	79.61	79.61	84.30	119.96

Вх. 32833 л.119

ЗАВОД ЖБИ

Инв № подл	Подпись и дата	Взам инв №

САПР Киев ЗНИИЭП | Оператор системы

Наименование	Количество на марку								
	КНД 133(30)-11.40	КНД 133(30)-11.46	КНД 133(30)-11.49	КНД 133(30)-12.40	КНД 133(30)-12.48	КНД 133(30)-12.54	КНД 133(30)-12.59	КНО 133(30)-11.23	КНО 133(30)-11.26
ИЗДЕЛИЯ АРМАТУРНЫЕ									
АРМАТУРА КЛАССА:									
А-I ГОСТ 5781-82									
Ф6	0.58	0.58	0.58	0.58	0.58	0.58	0.58	5.20	5.20
Ф8	8.46	7.90	-	8.46	-	-	-	-	-
Ф10	-	-	12.69	-	13.59	12.69	12.69	-	-
ИТОГО КЛАССА А-I	9.04	8.48	13.27	9.04	14.17	13.27	13.27	5.20	5.20
А-III ГОСТ 5781-82									
Ф8	-	-	-	-	-	-	-	8.59	-
Ф10	14.53	17.89	21.26	14.53	14.53	17.89	24.62	1.10	14.53
Ф20	44.79	-	-	44.79	44.79	-	-	44.79	44.79
Ф28	79.08	87.78	79.08	79.08	-	-	-	-	-
Ф32	-	103.29	-	-	-	114.65	-	-	-
Ф36	-	-	145.10	-	-	-	-	-	-
Ф40	-	-	-	-	161.38	161.38	340.53	-	-
ИТОГО КЛАССА А-III	138.39	208.96	245.44	138.39	220.70	293.93	365.15	54.48	59.31
ВСЕГО:	147.43	217.43	258.71	147.43	234.87	307.19	378.42	59.68	64.52
ИЗДЕЛИЯ ЗАКЛАДНЫЕ									
АРМАТУРА КЛАССА:									
А-I ГОСТ 5781-82									
Ф8	1.00	1.00	1.00	0.98	0.98	0.98	0.98	0.50	0.50
ИТОГО КЛАССА А-I	1.00	1.00	1.00	0.98	0.98	0.98	0.98	0.50	0.50

Инв № подл	Подпись и дата	Взам инв №

САПР КиевЗНИИЭП | Оператор системы

Наименование	Количество на марку								
	КНД 133(30)-11.40	КНД 133(30)-11.46	КНД 133(30)-11.49	КНД 133(30)-12.40	КНД 133(30)-12.48	КНД 133(30)-12.54	КНД 133(30)-12.59	КНО 133(30)-11.23	КНО 133(30)-11.26
А-III ГОСТ 5781-82									
Ф10	0.26	0.26	0.26	-	-	-	-	0.58	0.58
Ф12	1.19	1.19	1.19	0.37	0.37	0.37	0.37	0.91	0.91
Ф20	-	-	-	3.30	3.30	3.30	3.30	-	-
Ф22	4.00	4.00	4.00	-	-	-	-	3.04	3.04
Ф28	-	-	-	6.48	6.48	6.48	6.48	-	-
ИТОГО КЛАССА А-III	5.45	5.45	5.45	10.15	10.15	10.15	10.15	4.53	4.53
ПРОКАТ МАРКИ:									
ВСТ3КП2 ГОСТ 103-76*									
-10Х70	1.87	1.87	1.87	1.87	1.87	1.87	1.87	0.93	0.93
-10Х120	6.78	6.78	6.78	6.78	6.78	6.78	6.78	3.39	3.39
ИТОГО МАРКИ ВСТ3КП2	8.65	8.65	8.65	8.65	8.65	8.65	8.65	4.32	4.32
ВСЕГО:	15.10	15.10	15.10	19.78	19.78	19.78	19.78	9.35	9.35
ОБЩИЙ РАСХОД:	162.53	232.53	273.81	167.21	254.65	326.98	398.20	69.04	73.87

Вх. 32833 л. 120

Инв № подл	Подпись и дата	Взам инв №

САПР Киев ЗНИИЭП | Оператор системы

Наименование	Количество на марку								
	КНО 33(30)-11.33	КНО 33(30)-12.26	КНО 33(30)-12.33	КНО 33(30)-11.37	КНО 33(30)-11.38	КНО 33(30)-12.39	КНО 33(30)-12.44	КНО 33(30)-12.49	КН 33(30)-23
ИЗДЕЛИЯ АРМАТУРНЫЕ									
Арматура класса:									
А-I ГОСТ 5781-82									
Ф6	5.20	5.20	5.20	5.20	5.20	0.58	0.58	0.58	5.20
Ф8	-	-	-	-	-	8.46	8.46	7.90	-
Итого класса А-I	5.20	5.20	5.20	5.20	5.20	9.04	9.04	8.48	5.20
А-III ГОСТ 5781-82									
Ф8	-	-	-	-	-	-	-	-	8.59
Ф10	14.53	14.53	14.53	14.53	14.53	14.53	14.53	17.89	1.10
Ф16	-	-	-	25.82	-	-	-	-	-
Ф20	44.79	44.79	44.79	44.79	-	-	-	-	44.79
Ф22	-	-	-	-	103.01	54.19	54.19	-	-
Ф25	-	-	-	-	-	63.04	-	-	-
Ф32	-	-	-	-	-	-	103.29	217.94	-
Итого класса А-III	59.31	59.31	59.31	85.13	117.53	131.76	172.00	235.83	54.48
Всего:	64.52	64.52	64.52	90.34	122.74	140.80	181.04	244.31	59.68
ИЗДЕЛИЯ ЗАКЛАДНЫЕ									
Арматура класса:									
А-I ГОСТ 5781-82									
Ф8	0.50	0.49	0.49	0.50	0.50	0.49	0.49	0.49	-
Итого класса А-I	0.50	0.49	0.49	0.50	0.50	0.49	0.49	0.49	-

Инв № подл	Подпись и дата	Взам инв №

САПР КиевЗНИИЭП | Оператор системы

Наименование	Количество на марку								
	КНО 33(30)-11.33	КНО 33(30)-12.26	КНО 33(30)-12.33	КНО 33(30)-11.37	КНО 33(30)-11.38	КНО 33(30)-12.39	КНО 33(30)-12.44	КНО 33(30)-12.49	КН 33(30)-23
А-III ГОСТ 5781-82									
Ф10	0.58	0.32	0.32	0.58	0.58	0.32	0.32	0.32	-
Ф12	0.91	0.37	0.37	0.91	0.91	0.37	0.37	0.37	-
Ф20	-	2.52	2.52	-	-	2.52	2.52	2.52	-
Ф22	3.04	-	-	3.04	3.04	-	-	-	-
Ф28	-	4.93	4.93	-	-	4.93	4.93	4.93	-
Итого класса А-III	4.53	8.14	8.14	4.53	4.53	8.14	8.14	8.14	-
Прокат марки:									
ВСТ3КП2 ГОСТ 103-76*									
-10Х70	0.93	0.93	0.93	0.93	0.93	0.93	0.93	0.93	-
-10Х120	3.39	3.39	3.39	3.39	3.39	3.39	3.39	3.39	-
Итого марки ВСТ3КП2	4.32	4.32	4.32	4.32	4.32	4.32	4.32	4.32	-
Всего:	9.35	12.95	12.95	9.35	9.35	12.95	12.95	12.95	-
Общий расход:	73.87	77.47	77.47	99.69	132.09	153.75	194.00	257.26	59.68

Вх. 32833 л. 121

https://zavodjbi.com/

Инв № подл	Подпись и дата	Взам инв №

САПР Киев ЗНИИЭП | Оператор системы

НАИМЕНОВАНИЕ	КОЛИЧЕСТВО НА МАРКУ								
	1 1КН 33(30)-126	1 1КН 33(30)-133	1 1КН 33(30)-135	1 1КН 33(30)-138	1 1КН 33(30)-139	1 1КН 33(30)-144	1 1КН 33(30)-149	1 2КНД 33(30)-1.23	1 2КНД 33(30)-1.26
ИЗДЕЛИЯ АРМАТУРНЫЕ									
АРМАТУРА КЛАССА:									
А-I ГОСТ 5781-82									
Ф6	5.20	5.20	5.20	5.20	0.58	0.58	0.58	8.60	8.60
Ф8	-	-	-	-	8.46	8.46	7.90	-	-
ИТОГО КЛАССА А-I	5.20	5.20	5.20	5.20	9.04	9.04	8.48	8.60	8.60
А-III ГОСТ 5781-82									
Ф8	-	-	-	-	-	-	-	8.59	-
Ф10	14.53	14.53	14.53	14.53	14.53	14.53	17.89	2.19	15.62
Ф16	-	-	25.82	-	-	-	-	-	-
Ф20	44.79	44.79	44.79	-	-	-	-	77.34	77.34
Ф22	-	-	-	103.01	54.19	54.19	-	-	-
Ф25	-	-	-	-	63.04	-	-	-	-
Ф32	-	-	-	-	-	103.29	217.94	-	-
ИТОГО КЛАССА А-III	59.31	59.31	85.13	117.53	131.76	172.00	235.83	88.13	92.96
ВСЕГО:	64.52	64.52	90.34	122.74	140.80	181.04	244.31	96.73	101.56
ИЗДЕЛИЯ ЗАКЛАДНЫЕ									
АРМАТУРА КЛАССА:									
А-I ГОСТ 5781-82									
Ф8	-	-	-	-	-	-	-	2.00	2.00
ИТОГО КЛАССА А-I	-	-	-	-	-	-	-	2.00	2.00

Инв № подл	Подпись и дата	Взам инв №

САПР Киев ЗНИИЭП | Оператор системы

НАИМЕНОВАНИЕ	КОЛИЧЕСТВО НА МАРКУ								
	1 1КН 33(30)-126	1 1КН 33(30)-133	1 1КН 33(30)-135	1 1КН 33(30)-138	1 1КН 33(30)-139	1 1КН 33(30)-144	1 1КН 33(30)-149	1 2КНД 33(30)-1.23	1 2КНД 33(30)-1.26
А-III ГОСТ 5781-82									
Ф10	-	-	-	-	-	-	-	0.52	0.52
Ф12	-	-	-	-	-	-	-	2.38	2.38
Ф22	-	-	-	-	-	-	-	8.00	8.00
ИТОГО КЛАССА А-III	-	-	-	-	-	-	-	10.89	10.89
ПРОКАТ МАРКИ:									
ВСТ3КП2 ГОСТ 103-76*									
-10Х70	-	-	-	-	-	-	-	3.73	3.73
-10Х120	-	-	-	-	-	-	-	13.56	13.56
ИТОГО МАРКИ ВСТ3КП2	-	-	-	-	-	-	-	17.30	17.30
ВСЕГО:	-	-	-	-	-	-	-	30.20	30.20
ОБЩИЙ РАСХОД:	64.52	64.52	90.34	122.74	140.80	181.04	244.31	126.92	131.76

Вх. 32833 л. 122

https://zavodjbi.com/

Инв № подл	Подпись и дата	Взам инв №

САПР Киев ЗНИИЭП | Оператор системы

Наименование	Количество на марку								
	I2КНД I33(30)-I1.33	I2КНД I33(30)-I2.33	I2КНД I33(30)-I1.33/37	I2КНД I33(30)-I2.33/40	I2КНД I33(30)-I1.37/40	I2КНД I33(30)-I1.42/46	I2КНД I33(30)-I1.45/49	I2КНД I33(30)-I1.50/54	I2КНД I33(30)-I2.41/48
ИЗДЕЛИЯ АРМАТУРНЫЕ									
АРМАТУРА КЛАССА:									
А-I ГОСТ 5781-82									
Ф6	8.60	8.60	8.60	4.28	0.58	0.58	0.58	0.58	0.58
Ф8	-	-	-	7.90	14.67	14.11	-	-	-
Ф10	-	-	-	-	-	-	22.66	22.66	23.56
ИТОГО КЛАССА А-I	8.60	8.60	8.60	12.18	15.25	14.68	23.23	23.23	24.14
А-III ГОСТ 5781-82									
Ф10	15.62	15.62	15.62	15.62	15.62	18.99	22.36	25.72	15.62
Ф20	77.34	77.34	117.68	77.34	77.34	-	-	-	77.34
Ф28	-	-	-	79.08	110.98	151.58	110.98	-	-
Ф32	-	-	-	-	-	144.95	-	144.95	-
Ф36	-	-	-	-	-	-	250.58	-	-
Ф40	-	-	-	-	-	-	-	309.35	226.49
ИТОГО КЛАССА А-III	92.96	92.96	133.31	172.04	203.94	315.53	383.91	480.03	319.45
ВСЕГО:	101.56	101.56	141.91	184.22	219.19	330.21	407.15	503.27	343.59
ИЗДЕЛИЯ ЗАКЛАДНЫЕ									
АРМАТУРА КЛАССА:									
А-I ГОСТ 5781-82									
Ф8	2.00	1.96	2.00	1.96	2.00	2.00	2.00	2.00	1.96
ИТОГО КЛАССА А-I	2.00	1.96	2.00	1.96	2.00	2.00	2.00	2.00	1.96

Инв № подл	Подпись и дата	Взам инв №

САПР Киев ЗНИИЭП | Оператор системы

Наименование	Количество на марку								
	I2КНД I33(30)-I1.33	I2КНД I33(30)-I2.33	I2КНД I33(30)-I1.33/37	I2КНД I33(30)-I2.33/40	I2КНД I33(30)-I1.37/40	I2КНД I33(30)-I1.42/46	I2КНД I33(30)-I1.45/49	I2КНД I33(30)-I1.50/54	I2КНД I33(30)-I2.41/48
А-II ГОСТ 5781-82									
Ф10	0.52	-	0.52	-	0.52	0.52	0.52	0.52	-
Ф12	2.38	0.75	2.38	0.75	2.38	2.38	2.38	2.38	0.75
Ф20	-	6.61	-	6.61	-	-	-	-	6.61
Ф22	8.00	-	8.00	-	8.00	8.00	8.00	8.00	-
Ф28	-	12.95	-	12.95	-	-	-	-	12.95
ИТОГО КЛАССА А-II	10.89	20.31	10.89	20.31	10.89	10.89	10.89	10.89	20.31
ПРОКАТ МАРКИ:									
ВСТ3КП2 ГОСТ 103-76*									
-10Х70	3.73	3.73	3.73	3.73	3.73	3.73	3.73	3.73	3.73
-10Х120	13.56	13.56	13.56	13.56	13.56	13.56	13.56	13.56	13.56
ИТОГО МАРКИ ВСТ3КП2	17.30	17.30	17.30	17.30	17.30	17.30	17.30	17.30	17.30
ВСЕГО:	30.20	39.57	30.20	39.57	30.20	30.20	30.20	30.20	39.57
ОБЩИЙ РАСХОД:	131.76	141.13	172.10	223.78	249.39	360.41	437.35	533.46	383.16

Вх. 32833 л. 123

ЗАВОД ЖБИ

Инв № подл	Подпись и дата	Взам. инв №

САПР Киев ЗНИИЭП | Оператор системы

Наименование	Количество на марку								
	12КНД 33(30)-12.47/54	12КНД 33(30)-12.59	12КНО 33(30)-11.23	12КНО 33(30)-11.26	12КНО 33(30)-11.33	12КНО 33(30)-12.26	12КНО 33(30)-12.33	12КНО 33(30)-11.33/35	12КНО 33(30)-11.34/38
ИЗДЕЛИЯ АРМАТУРНЫЕ									
Арматура класса:									
А-I ГОСТ 5781-82									
Ф6	0.58	0.58	8.60	8.60	8.60	8.60	8.60	8.60	8.60
Ф10	23.56	22.66	-	-	-	-	-	-	-
Итого класса А-I	24.14	23.23	8.60	8.60	8.60	8.60	8.60	8.60	8.60
А-III ГОСТ 5781-82									
Ф8	-	-	8.59	-	-	-	-	-	-
Ф10	18.99	25.72	2.19	15.62	15.62	15.62	15.62	15.62	15.62
Ф16	-	-	-	-	-	-	-	25.82	-
Ф20	-	-	77.34	77.34	77.34	77.34	77.34	77.34	-
Ф22	-	-	-	-	-	-	-	-	142.40
Ф32	197.99	-	-	-	-	-	-	-	-
Ф40	226.49	600.95	-	-	-	-	-	-	-
Итого класса А-III	443.47	626.67	98.13	92.96	92.96	92.96	92.96	118.78	158.02
Всего:	467.61	649.91	96.73	101.56	101.56	101.56	101.56	127.38	166.62
ИЗДЕЛИЯ ЗАКЛАДНЫЕ									
Арматура класса:									
А-I ГОСТ 5781-82									
Ф8	1.96	1.96	1.00	1.00	1.00	0.98	0.98	1.00	1.00
Итого класса А-I	1.96	1.96	1.00	1.00	1.00	0.98	0.98	1.00	1.00

Инв № подл	Подпись и дата	Взам. инв №

САПР КиевЗНИИЭП | Оператор системы

Наименование	Количество на марку								
	12КНД 33(30)-12.47/54	12КНД 33(30)-12.59	12КНО 33(30)-11.23	12КНО 33(30)-11.26	12КНО 33(30)-11.33	12КНО 33(30)-12.26	12КНО 33(30)-12.33	12КНО 33(30)-11.33/35	12КНО 33(30)-11.34/38
А-III ГОСТ 5781-82									
Ф10	-	-	1.15	1.16	1.16	0.64	0.64	1.16	1.16
Ф12	0.75	0.75	1.81	1.81	1.81	0.75	0.75	1.81	1.81
Ф20	6.61	6.61	-	-	-	5.03	5.03	-	-
Ф22	-	-	6.09	6.09	6.09	-	-	6.09	6.09
Ф28	12.95	12.95	-	-	-	9.86	9.86	-	-
Итого класса А-III	20.31	20.31	9.06	9.06	9.06	16.28	16.28	9.06	9.06
Прокат марки:									
ВСТ3КП2 ГОСТ 103-76*									
-10Х70	3.73	3.73	1.87	1.87	1.87	1.87	1.87	1.87	1.87
-10Х120	13.56	13.56	6.78	6.78	6.78	6.78	6.78	6.78	6.78
Итого марки ВСТ3КП2	17.30	17.30	8.65	8.65	8.65	8.65	8.65	8.65	8.65
Всего:	39.57	39.57	18.71	18.71	18.71	25.91	25.91	18.71	18.71
Общий расход:	507.17	689.47	115.44	120.27	120.27	127.47	127.47	146.09	185.33

Вх. 32833 л.124

https://zavodjbi.com/

Наименование	Количество на марку								
	I2КНО I33(30)-I2.34/39	I2КНО I33(30)-I1.38/41	I2КНО I33(30)-I2.38/44	I2КНО I33(30)-I2.45/49	I2КН I33(30)-I23	I2КН I33(30)-I26	I2КН I33(30)-I33	I2КН I33(30)-I33/35	I2КН I33(30)-I34/38
ИЗДЕЛИЯ АРМАТУРНЫЕ									
Арматура класса:									
А-I ГОСТ 5781-82									
Ф6	4.28	0.58	0.58	0.58	8.60	8.60	8.60	8.60	8.60
Ф8	7.90	14.67	14.67	14.11	-	-	-	-	-
Итого класса А-I	12.18	15.25	15.25	14.68	8.60	8.60	8.60	8.60	8.60
А-III ГОСТ 5781-82									
Ф8	-	-	-	-	8.59	-	-	-	-
Ф10	15.62	15.62	15.62	18.99	2.19	15.62	15.62	15.62	15.62
Ф16	-	-	-	-	-	-	-	25.82	-
Ф20	-	-	-	-	77.34	77.34	77.34	77.34	-
Ф22	93.58	-	93.58	-	-	-	-	-	142.40
Ф25	63.04	209.31	-	-	-	-	-	-	-
Ф32	-	-	144.95	342.94	-	-	-	-	-
Итого класса А-III	172.24	224.94	254.16	361.93	88.13	92.96	92.96	118.78	158.02
Всего:	184.42	240.19	269.40	376.61	96.73	101.56	101.56	127.38	166.62
ИЗДЕЛИЯ ЗАКЛАДНЫЕ									
Арматура класса:									
А-I ГОСТ 5781-82									
Ф8	0.98	1.00	0.98	0.98	-	-	-	-	-
Итого класса А-I	0.98	1.00	0.98	0.98	-	-	-	-	-

Наименование	Количество на марку								
	I2КНО I33(30)-I2.34/39	I2КНО I33(30)-I1.38/41	I2КНО I33(30)-I2.38/41	I2КНО I33(30)-I2.45/49	I2КН I33(30)-I23	I2КН I33(30)-I26	I2КН I33(30)-I33	I2КН I33(30)-I33/35	I2КН I33(30)-I34/38
А-III ГОСТ 5781-82									
Ф10	0.64	1.16	0.64	0.64	-	-	-	-	-
Ф12	0.75	1.81	0.75	0.75	-	-	-	-	-
Ф20	5.03	-	5.03	5.03	-	-	-	-	-
Ф22	-	6.09	-	-	-	-	-	-	-
Ф28	9.86	-	9.86	9.86	-	-	-	-	-
Итого класса А-III	16.28	9.06	16.28	16.28	-	-	-	-	-
ПРОКАТ МАРКИ:									
ВСТ3КП2 ГОСТ 103-76*									
-10Х70	1.87	1.87	1.87	1.87	-	-	-	-	-
-10Х120	6.78	6.78	6.78	6.78	-	-	-	-	-
Итого марки ВСТ3КП2	8.65	8.65	8.65	8.65	-	-	-	-	-
Всего:	25.91	18.71	25.91	25.91	-	-	-	-	-
Общий расход:	210.33	258.89	295.31	402.52	96.73	101.56	101.56	127.38	166.62

Вх. 32833 л.125

124

Инв № подл	Подпись и дата	Взам. инв №

САПР Киев ЗНИИЭП | Оператор системы

Наименование	Количество на марку								
	I2КН I33(30)-I34/39	I2КН I33(30)-I38/41	I2КН I33(30)-I38/44	I2КН I33(30)-I45/49	I3КНД I33(30)-I1.23	I3КНД I33(30)-I1.26	I3КНД I33(30)-I1.33	I3КНД I33(30)-I2.33	I3КНД I33(30)-I1.33/37
ИЗДЕЛИЯ АРМАТУРНЫЕ									
Арматура класса:									
А-I ГОСТ 5781-82									
Ф6	4.28	0.58	0.58	0.58	11.99	11.99	11.99	11.99	11.99
Ф8	7.90	14.67	14.67	14.11	-	-	-	-	-
Итого класса А-I	12.18	15.25	15.25	14.68	11.99	11.99	11.99	11.99	11.99
А-III ГОСТ 5781-82									
Ф8	-	-	-	-	8.59	-	-	-	-
Ф10	15.62	15.62	15.62	18.99	3.29	16.72	16.72	16.72	16.72
Ф20	-	-	-	-	109.89	109.89	109.89	109.89	150.24
Ф22	93.58	-	93.58	-	-	-	-	-	-
Ф25	63.04	209.31	-	-	-	-	-	-	-
Ф32	-	-	144.95	342.94	-	-	-	-	-
Итого класса А-III	172.24	224.94	254.16	361.93	121.78	126.61	126.61	126.61	166.96
Всего:	184.42	240.19	269.40	376.61	133.77	138.60	138.60	138.60	178.95
ИЗДЕЛИЯ ЗАКЛАДНЫЕ									
Арматура класса:									
А-I ГОСТ 5781-82									
Ф8	-	-	-	-	3.01	3.01	3.01	2.94	3.01
Итого класса А-I	-	-	-	-	3.01	3.01	3.01	2.94	3.01
А-III ГОСТ 5781-82									

Инв № подл	Подпись и дата	Взам. инв №

САПР КиевЗНИИЭП | Оператор системы

Наименование	Количество на марку								
	I2КН I33(30)-I34/39	I2КН I33(30)-I38/41	I2КН I33(30)-I38/44	I2КН I33(30)-I45/49	I3КНД I33(30)-I1.23	I3КНД I33(30)-I1.26	I3КНД I33(30)-I1.33	I3КНД I33(30)-I2.33	I3КНД I33(30)-I1.33/37
Ф10	-	-	-	-	0.78	0.78	0.78	-	0.78
Ф12	-	-	-	-	3.57	3.57	3.57	1.12	3.57
Ф20	-	-	-	-	-	-	-	9.91	-
Ф22	-	-	-	-	12.00	12.00	12.00	-	12.00
Ф28	-	-	-	-	-	-	-	19.43	-
Итого класса А-III	-	-	-	-	16.34	16.34	16.34	30.46	16.34
ПРОКАТ МАРКИ:									
ВСТ3КП2 ГОСТ 103-76*									
-10Х70	-	-	-	-	5.60	5.60	5.60	5.60	5.60
-10Х120	-	-	-	-	20.35	20.35	20.35	20.35	20.35
Итого марки ВСТ3КП2	-	-	-	-	25.95	25.95	25.95	25.95	25.95
Всего:	-	-	-	-	45.30	45.30	45.30	59.35	45.30
Общий расход:	184.42	240.19	269.40	376.61	179.07	183.90	183.90	197.95	224.25

Вх. 32833 л.126

https://zavodjbi.com/

НАИМЕНОВАНИЕ	КОЛИЧЕСТВО НА МАРКУ								
	13КНД 133(30)-12.33/40	13КНД 133(30)-11.33/40	13КНД 133(30)-11.37/46	13КНД 133(30)-11.42/49	13КНД 133(30)-11.45/54	13КНД 133(30)-12.33/48	13КНД 133(30)-12.40/54	13КНД 133(30)-11.59	13КНД 133(30)-12.59
ИЗДЕЛИЯ АРМАТУРНЫЕ									
АРМАТУРА КЛАССА:									
А-I ГОСТ 5781-82									
Ф6	7.67	4.28	0.58	0.58	0.58	4.28	0.58	0.58	0.58
Ф8	7.90	14.11	20.31	-	-	-	6.21	-	-
Ф10	-	-	-	32.63	32.63	22.66	22.66	32.63	32.63
ИТОГО КЛАССА А-I	15.57	18.39	20.89	33.20	33.20	26.94	29.44	33.20	33.20
А-III ГОСТ 5781-82									
Ф10	16.72	16.72	20.09	23.45	26.82	16.72	20.09	26.82	26.82
Ф20	109.89	109.89	-	-	-	109.89	-	-	-
Ф28	79.08	110.98	215.39	110.98	-	-	-	-	-
Ф32	-	-	144.95	-	144.95	-	281.32	-	-
Ф36	-	-	-	356.05	-	-	-	-	-
Ф40	-	-	-	-	439.57	226.49	226.49	861.38	861.38
ИТОГО КЛАССА А-III	205.69	237.59	380.43	490.48	611.34	353.10	527.90	889.20	888.20
ВСЕГО:	221.26	255.98	401.32	523.69	644.54	380.04	557.34	921.40	921.40
ИЗДЕЛИЯ ЗАКЛАДНЫЕ									
АРМАТУРА КЛАССА:									
А-I ГОСТ 5781-82									
Ф8	2.94	3.01	3.01	3.01	3.01	2.94	2.94	3.01	2.94
ИТОГО КЛАССА А-I	2.94	3.01	3.01	3.01	3.01	2.94	2.94	3.01	2.94

НАИМЕНОВАНИЕ	КОЛИЧЕСТВО НА МАРКУ								
	13КНД 133(30)-12.33/40	13КНД 133(30)-11.33/40	13КНД 133(30)-11.37/46	13КНД 133(30)-11.42/49	13КНД 133(30)-11.45/54	13КНД 133(30)-12.33/48	13КНД 133(30)-12.40/54	13КНД 133(30)-11.59	13КНД 133(30)-12.59
А-III ГОСТ 5781-82									
Ф10	-	0.78	0.78	0.78	0.78	-	-	0.78	-
Ф12	1.12	3.57	3.57	3.57	3.57	1.12	1.12	3.57	1.12
Ф20	9.91	-	-	-	-	9.91	9.91	-	9.91
Ф22	-	12.00	12.00	12.00	12.00	-	-	12.00	-
Ф28	19.43	-	-	-	-	19.43	19.43	-	19.43
ИТОГО КЛАССА А-III	30.46	16.34	16.34	16.34	16.34	30.46	30.46	16.34	30.46
ПРОКАТ МАРКИ:									
ВСТ3КП2 ГОСТ 103-76*									
-10Х70	5.60	5.60	5.60	5.60	5.60	5.60	5.60	5.60	5.60
-10Х120	20.35	20.35	20.35	20.35	20.35	20.35	20.35	20.35	20.35
ИТОГО МАРКИ ВСТ3КП2	25.95	25.95	25.95	25.95	25.95	25.95	25.95	25.95	25.95
ВСЕГО:	59.35	45.30	45.30	45.30	45.30	59.35	59.35	45.30	59.35
ОБЩИЙ РАСХОД:	280.61	301.28	446.62	568.98	689.84	439.39	616.69	966.70	980.75

Вх. 32833 л. 127

126

https://zavodjbi.com/

Инв № подл	Подпись и дата	Взам. инв №

САПР Киев ЗНИИЭП | Оператор системы

Наименование	Количество на марку								
	13КНО 133(30)-11.23	13КНО 133(30)-11.26	13КНО 133(30)-11.33	13КНО 133(30)-12.26	13КНО 133(30)-12.33	13КНО 133(30)-11.33/35	13КНО 133(30)-11.34/38	13КНО 133(30)-11.42/44	13КНО 133(30)-12.34/39
ИЗДЕЛИЯ АРМАТУРНЫЕ									
АРМАТУРА КЛАССА:									
А-I ГОСТ 5781-82									
⌀5	11.99	11.99	11.99	11.99	11.99	11.99	11.99	0.58	7.67
⌀8	-	-	-	-	-	-	-	-	7.90
⌀10	-	-	-	-	-	-	-	32.63	-
ИТОГО КЛАССА А-I	11.99	11.99	11.99	11.99	11.99	11.99	11.99	33.20	15.57
А-III ГОСТ 5781-82									
⌀8	8.59	-	-	-	-	-	-	-	-
⌀10	3.29	16.72	16.72	16.72	16.72	16.72	16.72	23.45	16.72
⌀16	-	-	-	-	-	25.82	-	25.82	-
⌀20	109.89	109.89	109.89	109.89	109.89	109.89	-	-	-
⌀22	-	-	-	-	-	-	181.79	-	132.97
⌀25	-	-	-	-	-	-	-	-	63.04
⌀36	-	-	-	-	-	-	-	356.05	-
ИТОГО КЛАССА А-III	121.78	126.61	126.61	126.61	126.61	152.43	198.51	405.32	212.73
ВСЕГО:	133.77	138.60	138.60	138.60	138.60	164.43	210.50	438.53	228.30
ИЗДЕЛИЯ ЗАКЛАДНЫЕ									
АРМАТУРА КЛАССА:									
А-I ГОСТ 5781-82									
⌀3	1.50	1.50	1.50	1.47	1.47	1.50	1.50	1.50	1.47
ИТОГО КЛАССА А-I	1.50	1.50	1.50	1.47	1.47	1.50	1.50	1.50	1.47

Инв № подл	Подпись и дата	Взам. инв №

САПР КиевЗНИИЭП | Оператор системы

Наименование	Количество на марку								
	13КНО 133(30)-11.23	13КНО 133(30)-11.26	13КНО 133(30)-11.33	13КНО 133(30)-12.26	13КНО 133(30)-12.33	13КНО 133(30)-11.33/35	13КНО 133(30)-11.34/38	13КНО 133(30)-11.42/44	13КНО 133(30)-12.34/39
А-III ГОСТ 5781-82									
⌀10	1.74	1.74	1.74	0.96	0.96	1.74	1.74	1.74	0.96
⌀12	2.72	2.72	2.72	1.12	1.12	2.72	2.72	2.72	1.12
⌀20	-	-	-	7.55	7.55	-	-	-	7.55
⌀22	9.13	9.13	9.13	-	-	9.13	9.13	9.13	-
⌀28	-	-	-	14.79	14.79	-	-	-	14.79
ИТОГО КЛАССА А-III	13.59	13.59	13.59	24.42	24.42	13.59	13.59	13.59	24.42
ПРОКАТ МАРКИ:									
ВСТ3КП2 ГОСТ 103-76*									
-10X70	2.80	2.80	2.80	2.80	2.80	2.80	2.80	2.80	2.80
-10X120	10.17	10.17	10.17	10.17	10.17	10.17	10.17	10.17	10.17
ИТОГО МАРКИ ВСТ3КП2	12.97	12.97	12.97	12.97	12.97	12.97	12.97	12.97	12.97
ВСЕГО:	28.06	28.06	28.06	38.86	28.06	28.06	28.06	28.06	38.86
ОБЩИЙ РАСХОД:	161.83	166.67	166.67	177.46	177.46	192.49	238.56	466.59	267.16

Вх. 32833 л. 128

127

Инв № подл	Подпись и дата	Взам инв №

САПР Киев ЗНИИЭП — Оператор системы

Наименование	Количество на марку								
	13КНО 133(30)-11.35/41	13КНО 133(30)-12.34/44	13КНО 133(30)-12.40/49	13КН 133(30)-123	13КН 133(30)-126	13КН 133(30)-133	13КН 133(30)-133/35	13КН 133(30)-134/38	13КН 133(30)-134/39
Изделия арматурные									
Арматура класса:									
А-I ГОСТ 5781-82									
⌀6	0.58	4.28	0.58	11.99	11.99	11.99	11.99	11.99	7.67
⌀8	20.88	14.11	20.31	-	-	-	-	-	7.90
Итого класса А-I	21.45	18.39	20.89	11.99	11.99	11.99	11.99	11.99	15.57
А-III ГОСТ 5781-82									
⌀8	-	-	-	8.59	-	-	-	-	-
⌀10	16.72	16.72	20.09	3.29	16.72	16.72	16.72	16.72	16.72
⌀16	-	-	-	-	-	-	25.82	-	-
⌀20	-	-	-	109.89	109.89	109.89	109.89	-	-
⌀22	-	132.97	-	-	-	-	-	181.79	132.97
⌀25	260.18	-	-	-	-	-	-	-	63.04
⌀32	-	144.95	426.28	-	-	-	-	-	-
Итого класса А-III	276.90	294.64	446.36	121.78	126.61	126.61	152.43	198.51	212.73
Всего:	298.35	313.03	467.25	133.77	138.60	138.60	164.43	210.50	228.30
Изделия закладные									
Арматура класса:									
А-I ГОСТ 5781-82									
⌀8	1.50	1.47	1.47	-	-	-	-	-	-
Итого класса А-I	1.50	1.47	1.47	-	-	-	-	-	-

Инв № подл	Подпись и дата	Взам инв №

САПР Киев ЗНИИЭП — Оператор системы

Наименование	Количество на марку								
	13КНО 133(30)-11.35/41	13КНО 133(30)-12.34/44	13КНО 133(30)-12.40/49	13КН 133(30)-123	13КН 133(30)-126	13КН 133(30)-133	13КН 133(30)-133/35	13КН 133(30)-134/38	13КН 133(30)-134/39
А-III ГОСТ 5781-82									
⌀10	1.74	0.96	0.96	-	-	-	-	-	-
⌀12	2.72	1.12	1.12	-	-	-	-	-	-
⌀20	-	7.55	7.55	-	-	-	-	-	-
⌀22	9.13	-	-	-	-	-	-	-	-
⌀28	-	14.79	14.79	-	-	-	-	-	-
Итого класса А-III	13.59	24.42	24.42	-	-	-	-	-	-
Прокат марки:									
ВСТ3КП2 ГОСТ 103-76*									
-10Х70	2.80	2.80	2.80	-	-	-	-	-	-
-10Х120	10.17	10.17	10.17	-	-	-	-	-	-
Итого марки ВСТ3КП2	12.97	12.97	12.97	-	-	-	-	-	-
Всего:	28.06	38.86	38.86	-	-	-	-	-	-
Общий расход:	326.42	351.89	506.11	133.77	138.60	138.60	164.43	210.50	228.30

Вх. 32833 л.129

428

https://zavodjbi.com/

Инв № подл	Подпись и дата	Взам инв №

САПР Киев ЗНИИЭП | Оператор системы

Наименование	Количество на марку								
	I3KH I33(30)-I42/44	I3KH I33(30)-I35/41	I3KH I33(30)-I34/44	I3KH I33(30)-I40/49	I2KBД I33(30)-I1.23	I2KBД I33(30)-I2.23	I2KBO I33(30)-I1.23	I2KBO I33(30)-I2.23	I2KB I33(30)-I23
ИЗДЕЛИЯ АРМАТУРНЫЕ									
Арматура класса:									
А-I ГОСТ 5781-82									
Ф6	0.58	0.58	4.28	0.58	7.71	7.71	7.71	7.71	7.71
Ф8	-	20.88	14.11	20.31	-	-	-	-	-
Ф10	32.63	-	-	-	-	-	-	-	-
Итого класса А-I	33.20	21.45	18.39	20.89	7.71	7.71	7.71	7.71	7.71
А-III ГОСТ 5781-82									
Ф10	23.45	16.72	16.72	20.09	2.19	2.19	2.19	2.19	2.19
Ф16	25.82	-	-	-	44.64	44.64	44.64	44.64	44.64
Ф20	-	-	-	-	-	-	-	-	-
Ф22	-	-	132.97	-	-	-	-	-	-
Ф25	-	260.18	-	-	-	-	-	-	-
Ф32	-	-	144.95	426.28	-	-	-	-	-
Ф36	356.05	-	-	-	-	-	-	-	-
Итого класса А-III	405.32	276.90	294.64	446.36	46.83	46.83	46.83	46.83	46.83
Всего:	438.53	298.35	313.03	467.25	54.54	54.54	54.54	54.54	54.54
ИЗДЕЛИЯ ЗАКЛАДНЫЕ									
Арматура класса:									
А-I ГОСТ 5781-82									
Ф8	-	-	-	-	2.00	1.96	1.00	0.98	-
Итого класса А-I	-	-	-	-	2.00	1.96	1.00	0.98	-

ЗАВОД ЖБИ

Инв № подл	Подпись и дата	Взам инв №

САПР Киев ЗНИИЭП | Оператор системы

Наименование	Количество на марку								
	I3KH I33(30)-I42/44	I3KH I33(30)-I35/41	I3KH I33(30)-I34/44	I3KH I33(30)-I40/49	I2KBД I33(30)-I1.23	I2KBД I33(30)-I2.23	I2KBO I33(30)-I1.23	I2KBO I33(30)-I2.23	I2KB I33(30)-I23
А-III ГОСТ 5781-82									
Ф10	-	-	-	-	0.52	-	1.16	0.64	-
Ф12	-	-	-	-	2.38	0.75	1.81	0.75	-
Ф16	-	-	-	-	1.26	1.26	1.26	1.26	1.26
Ф20	-	-	-	-	-	6.61	-	5.03	-
Ф22	-	-	-	-	8.00	-	6.09	-	-
Ф28	-	-	-	-	-	12.95	-	9.86	-
Итого класса А-III	-	-	-	-	12.16	21.57	10.32	17.54	1.26
ПРОКАТ МАРКИ:									
ВСТ3КП2 ГОСТ 103-76*									
-10X100	-	-	-	-	3.14	3.14	3.14	3.14	3.14
-10X70	-	-	-	-	3.73	3.73	1.87	1.87	-
-10X120	-	-	-	-	13.56	13.56	6.78	6.78	-
Итого марки ВСТ3КП2	-	-	-	-	20.44	20.44	11.79	11.79	3.14
Всего:	-	-	-	-	34.60	43.97	23.11	30.31	4.40
Общий расход:	438.53	298.35	313.03	467.25	89.15	98.52	77.66	84.86	58.95

Вх. 32839 л.130

Инв № подл	Подпись и дата	Взам инв №

САПР Киев ЗНИИЭП | Оператор системы

Наименование	Количество на марку							
	13КВД 33(30)-11.23	13КВД 33(30)-12.26	13КВО 33(30)-11.23	13КВО 33(30)-12.23	13КВ 33(30)-23	13КВ 33(30)-26	11КВД 24-1.23	11КВО 24-1.23
ИЗДЕЛИЯ АРМАТУРНЫЕ								
Арматура класса:								
А-I ГОСТ 5781-82								
Ф5	11.11	11.11	11.11	11.11	11.11	11.11	2.12	2.12
Итого класса А-I	11.11	11.11	11.11	11.11	11.11	11.11	2.12	2.12
А-III ГОСТ 5781-82 Ф16	65.44	65.44	65.44	65.44	65.44	65.44		
Ф8	-	-	-	-	-	-	8.59	8.59
Ф10	3.29	3.29	3.29	3.29	3.29	3.29	1.10	1.10
Ф20	-	-	-	-	-	-	16.08	16.08
Итого класса А-III	68.73	68.73	68.73	68.73	68.73	68.73	25.77	25.77
Всего:	79.84	79.84	79.84	79.84	79.84	79.84	27.89	27.89
ИЗДЕЛИЯ ЗАКЛАДНЫЕ								
Арматура класса:								
А-I ГОСТ 5781-82								
Ф8	3.01	2.94	1.50	1.47	-	-	1.00	0.50
Итого класса А-I	3.01	2.94	1.50	1.47	-	-	1.00	0.50
А-III ГОСТ 5781-82								
Ф10	0.78	-	1.74	0.96	-	-	0.26	0.58
Ф12	3.57	1.12	2.72	1.12	-	-	1.19	0.91
Ф16	1.26	1.26	1.26	1.26	1.26	1.26	1.26	1.26
Ф20	-	9.91	-	7.55	-	-	-	-
Ф22	12.00	-	9.13	-	-	-	4.00	3.04

Инв № подл	Подпись и дата	Взам инв №

САПР Киев ЗНИИЭП | Оператор системы

Наименование	Количество на марку							
	13КВД 33(30)-11.23	13КВД 33(30)-12.26	13КВО 33(30)-11.23	13КВО 33(30)-12.23	13КВ 33(30)-23	13КВ 33(30)-26	11КВД 24-1.23	11КВО 24-1.23
Ф28	-	19.43	-	14.79	-	-	-	-
Итого класса А-III	17.60	31.73	14.85	25.68	1.26	1.26	6.71	5.79
Прокат марки:								
ВСТ3КП2 ГОСТ 103-76*								
-10Х100	3.14	3.14	3.14	3.14	3.14	3.14	3.14	3.14
-10Х70	5.60	5.60	2.80	2.80	-	-	1.87	0.93
-10Х120	20.35	20.35	10.17	10.17	-	-	6.78	3.39
Итого марки ВСТ3КП2	29.09	29.09	16.11	16.11	3.14	3.14	11.79	7.46
Всего:	49.70	63.75	32.47	43.26	4.40	4.40	19.50	13.75
Общий расход:	129.50	143.59	112.30	123.10	84.24	84.24	47.39	41.64

Вх. 32833 л. 131

САПР КиевЗНИИЭП

ОПЕРАТОР СИСТЕМЫ

ПРОВЕРИЛ

ИНВ. № ПОДЛ. | ПОДПИСЬ И ДАТА | ВЗАМ. ИНВ. №

1

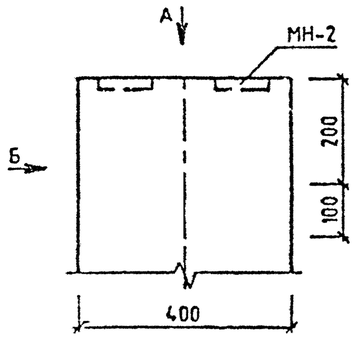

ВИД Б

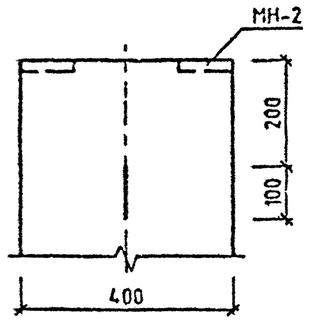

2

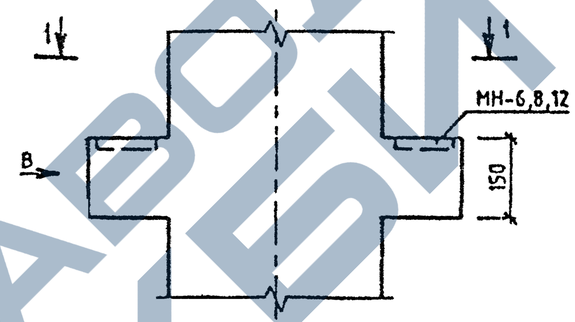

ВИД В

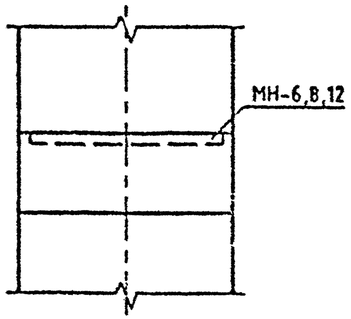

ВИД А

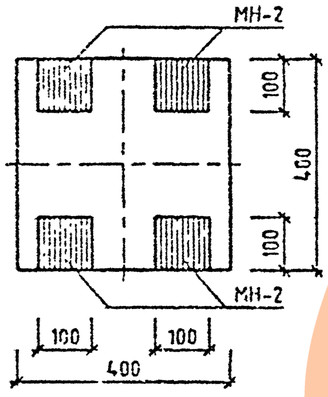

1-1

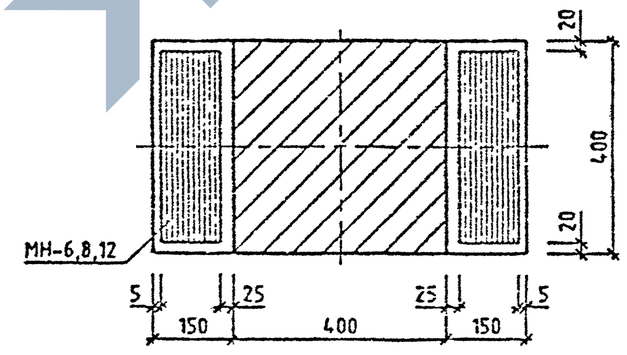

Вх. 32833 л. 132

НАЧ.ОТД	ГОРОХОВ		1.020-1/87.2-1 У	
Н.КОНТР	СИТНИК		УЗЛЫ	СТАДИЯ: Р; ЛИСТ: 1; ЛИСТОВ:
ГИП	СИТНИК			КиевЗНИИЭП
ПРОВЕРИЛ	МОЛОДЦОВА			
РАЗРАБ.	ЛУКАШУК			

ФОРМАТ А3

ЗАВОД ЖБИ

ЛУКАШУК
ОПЕРАТОР СИСТЕМЫ
САПР Киевзниизп
ВЗАМ. ИНВ №
ПОДП. И ДАТА
ИНВ. № ПОДЛ.

3

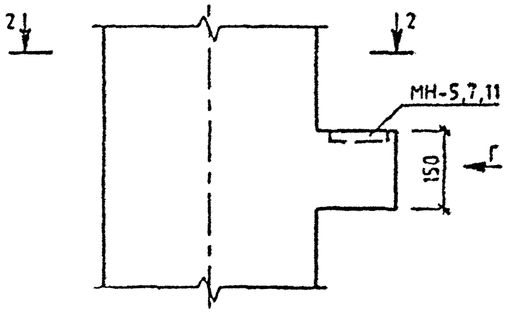

ВИД Г

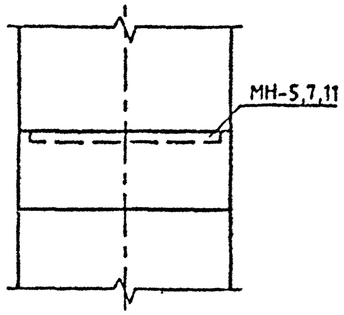

4

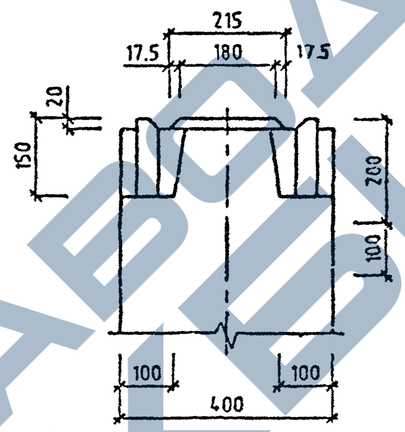

5

ЗЕРКАЛЬНОЕ ОТРАЖЕНИЕ УЗЛА 4
ОСТАЛЬНОЕ СМ. УЗЕЛ 4

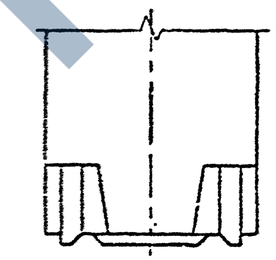

2-2

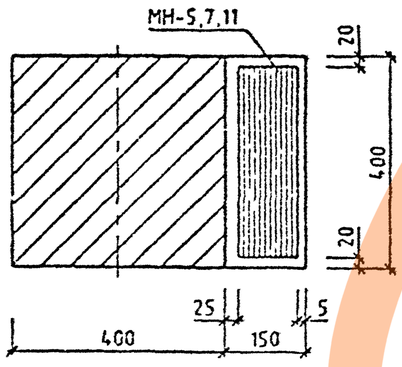

ВИД Д

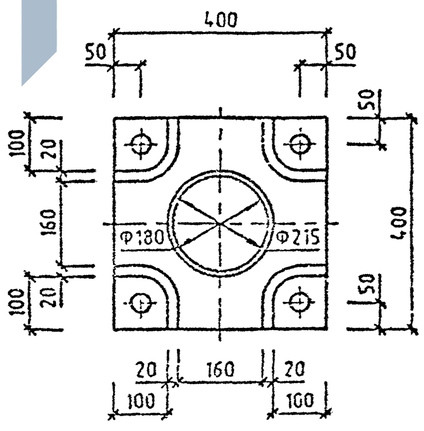

Вх. 32833 л.133

1.020-1/87.2-1 У

ЛИСТ 2

ФОРМАТ А3

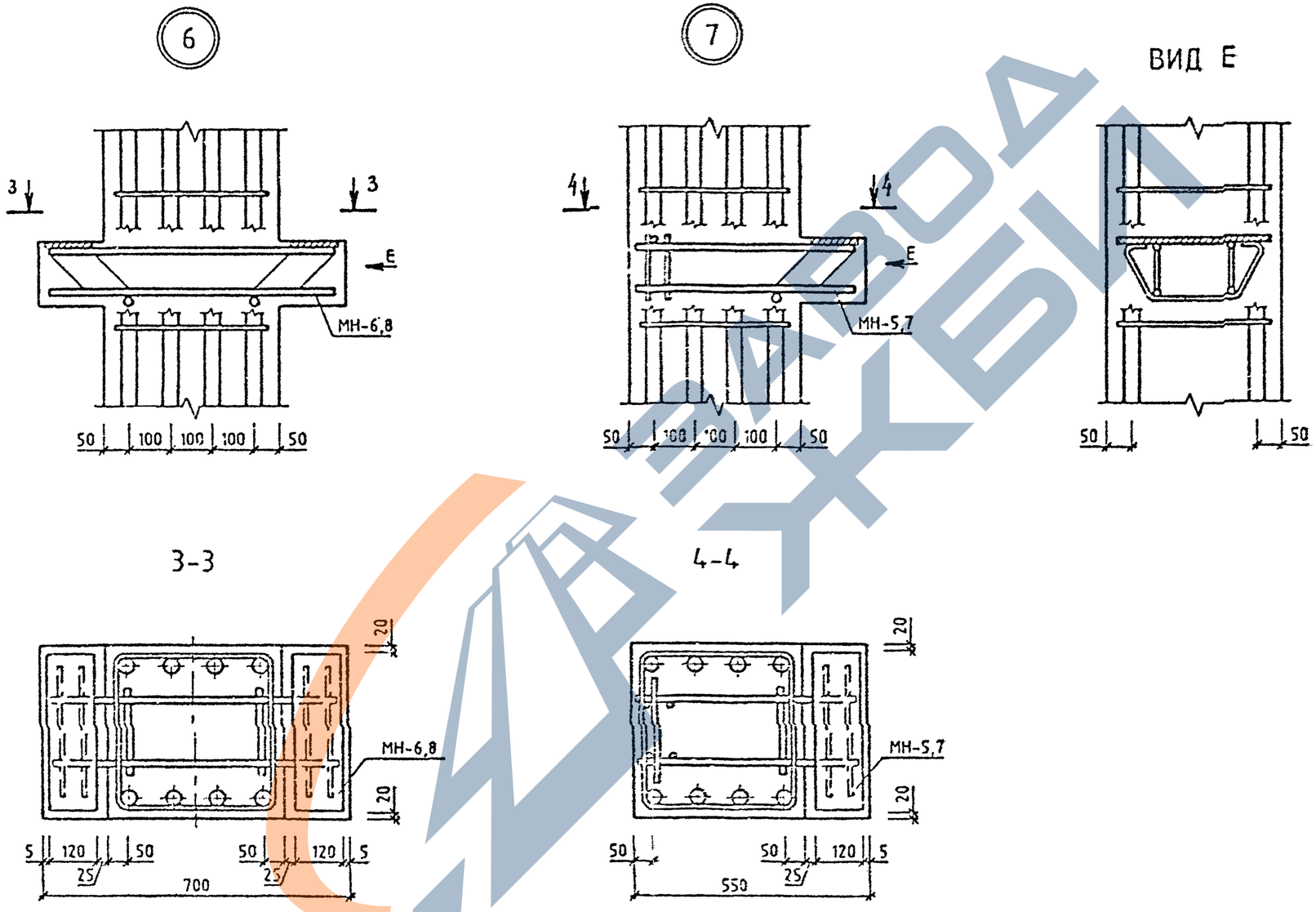

САПР КиевЗНИИЭП	ОПЕРАТОР СИСТЕМЫ
ЛУКАШУК	

Вх. 32833 л. 134

1.020-1/87.2-1 У

ЛИСТ 3

ФОРМАТ А3

САПР КиевЗНИИЭП
ОПЕРАТОР СИСТЕМЫ
ЛУКАШУК

8

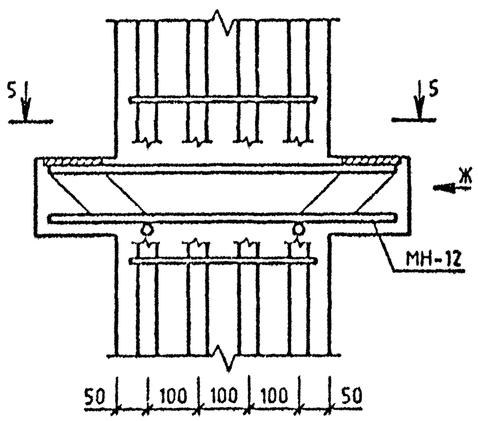

9

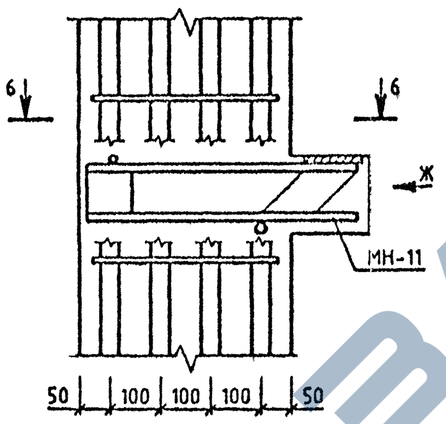

ВИД Ж

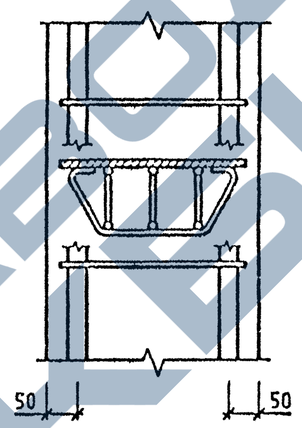

10

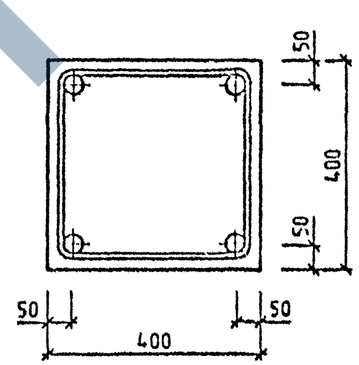

5-5

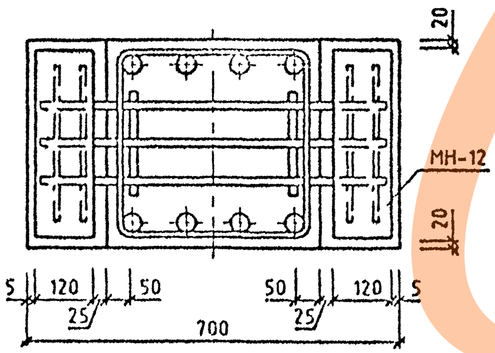

6-6

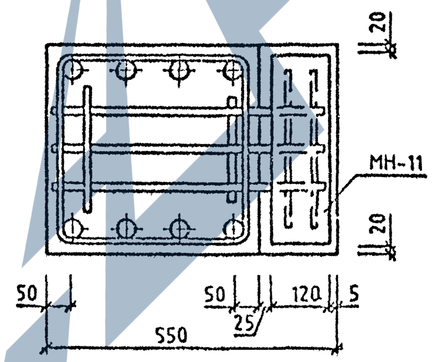

11

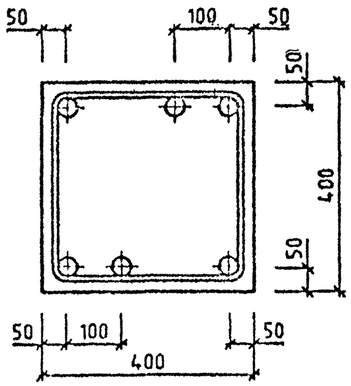

12

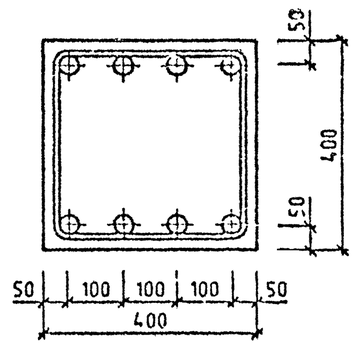

Вх. 32833 л.135

1.020-1/87.2-1 У

ФОРМАТ А3

ЗАВОД ЖБИ

ПРИМЕРЫ УСТАНОВКИ ДОПОЛНИТЕЛЬНЫХ ЗАКЛАДНЫХ ИЗДЕЛИЙ

ДЛЯ КРЕПЛЕНИЯ ДИАФРАГМ

ДЛЯ КРЕПЛЕНИЯ СТЕНОВЫХ ПАНЕЛЕЙ И КРАЙНЕЙ ПЛИТЫ В УГЛОВОЙ КОЛОННЕ

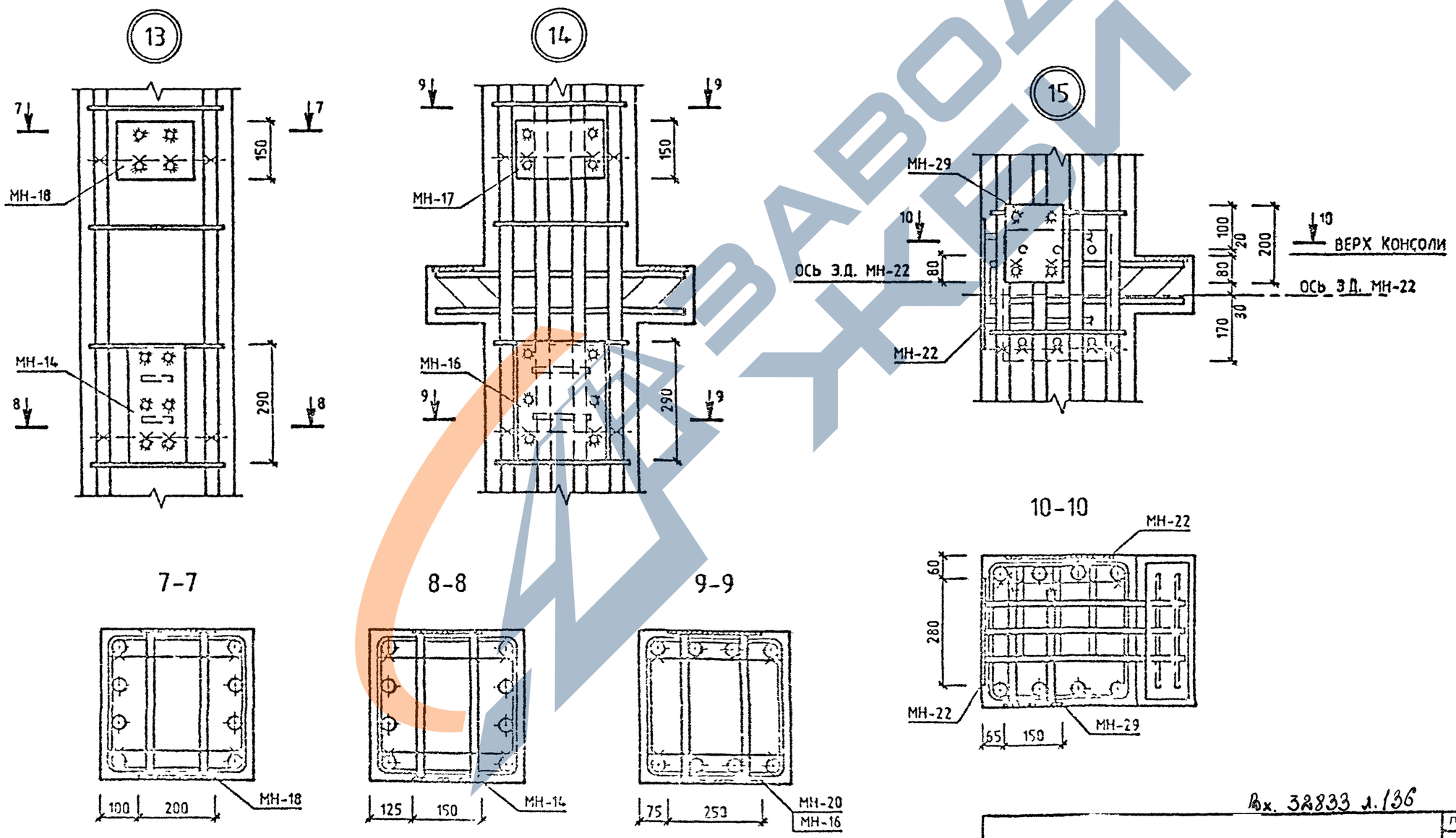

Вх. 32833 л.136

1020-1/87.2-1 Ч

ЛИСТ 5

ФОРМАТ А3

САПР КиевЗНИИЭП

ОПЕРАТОР СИСТЕМЫ

ЛУКАШУК

ВЗАМ. ИНВ. №

ПОДП. И ДАТА

ИНВ. № ПОДЛ.

https://zavodjb.com/

ПРИМЕРЫ УСТАНОВКИ ДОПОЛНИТЕЛЬНЫХ ЗАКЛАДНЫХ ИЗДЕЛИЙ

ДЛЯ ПОВОРОТНОГО РИГЕЛЯ

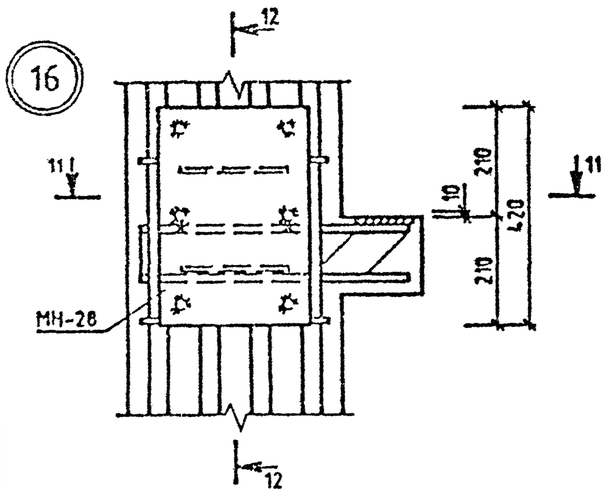

12-12

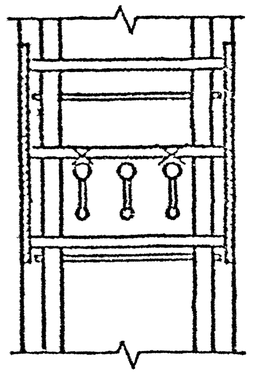

ДЛЯ ОПОРНОГО СТОЛИКА КРАЙНЕЙ ПЛИТЫ

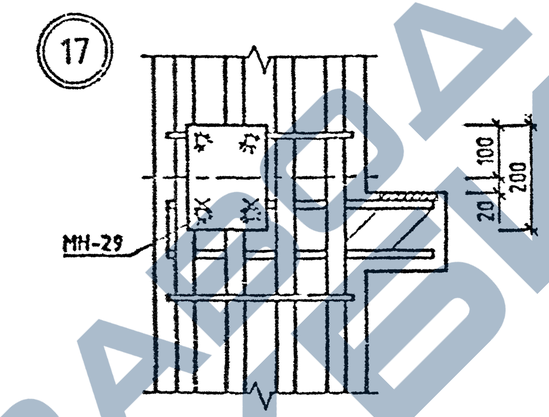

В ЗОНЕ СЕТОК КОСВЕННОГО АРМИРОВАНИЯ

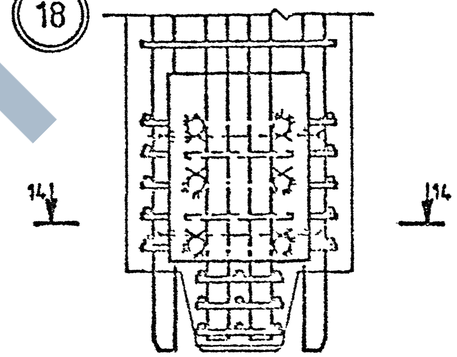

В ЗОНЕ СЕТОК КОСВЕННОГО АРМИРОВАНИЯ

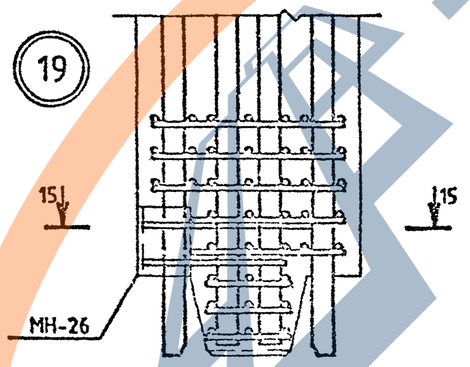

11-11

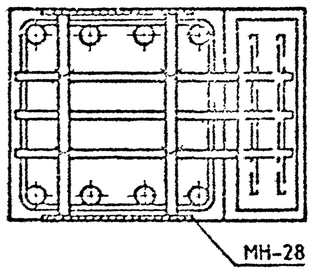

13-13

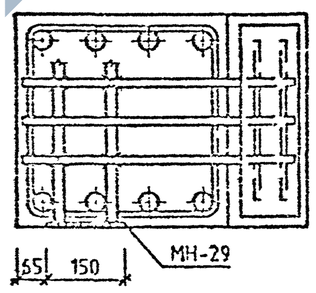

14-14

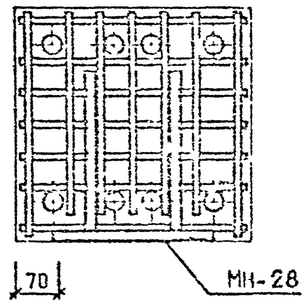

15-15

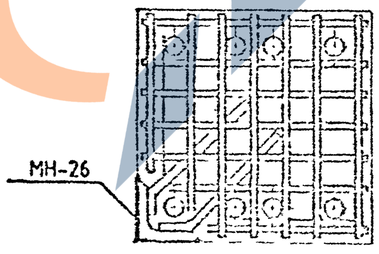

Вх. 32833 л. 137

САПР КиевЗНИИЭП
ОПЕРАТОР СИСТЕМЫ
ВЗАМ. ИНВ. №
ПОДП. И ДАТА
ФОРМАТ А3

ПРИМЕРЫ УСТАНОВКИ ДОПОЛНИТЕЛЬНЫХ ЗАКЛАДНЫХ ИЗДЕЛИЙ ДЛЯ КРЕПЛЕНИЯ СТЕНОВЫХ ПАНЕЛЕЙ

ПРИ РИГЕЛЕ Н=450 ММ

ПРИ РИГЕЛЕ Н=600 ММ

20

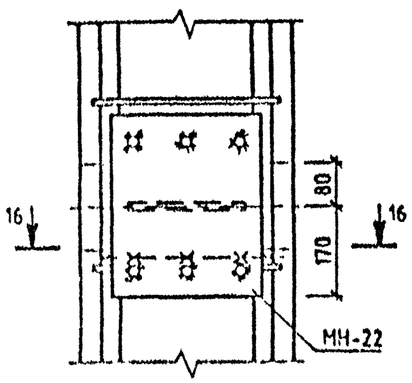

21

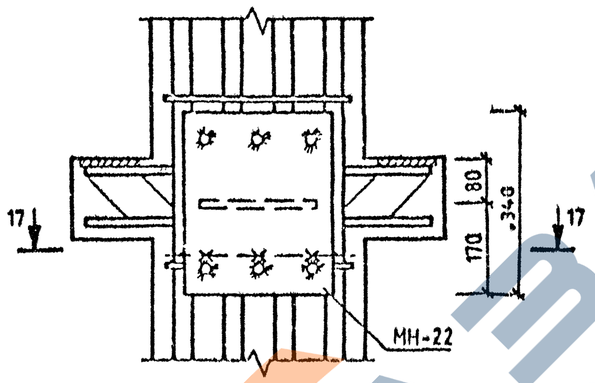

22

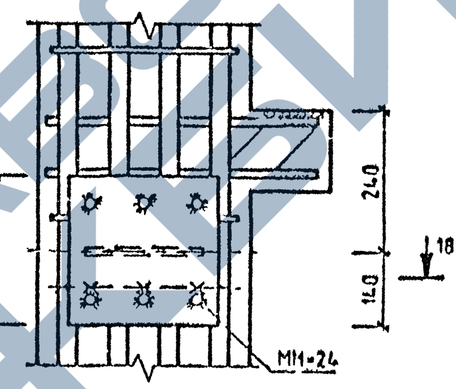

23

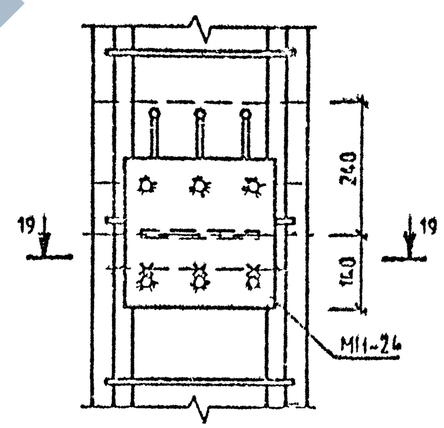

16-16

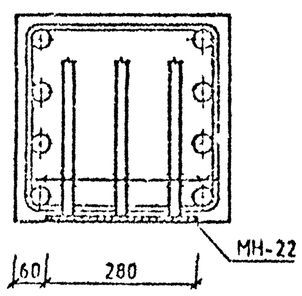

17-17

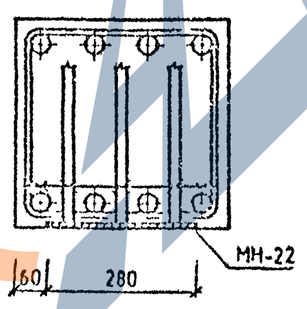

18-18

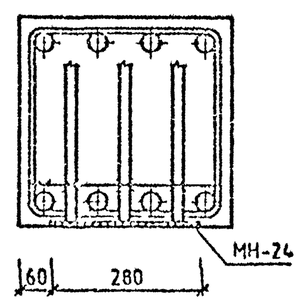

19-19

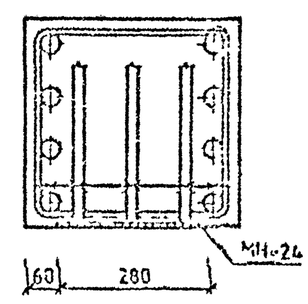

Вх. 32838 л. 138/138

1.020-1/87.2-1 У

ЛИСТ 7

ФОРМАТ А3

САПР КИЕВЗНИИЭП

ОСНОВНОЕ СИСТЕМА

ПОДП. И ДАТА

ИНВ. № ПОДЛ.

ВЗАМ. ИНВ. №