https://zavodjbi.com/

ОТКРЫТОЕ АКЦИОНЕРНОЕ ОБЩЕСТВО
ЦЕНТРАЛЬНЫЙ НАУЧНО - ИССЛЕДОВАТЕЛЬСКИЙ И ПРОЕКТНЫЙ ИНСТИТУТ ЖИЛЫХ И ОБЩЕСТВЕННЫХ ЗДАНИЙ

TSNIIEP ZHILISCHA

JOINT - STOCK COMPANY
CENTRAL RESEARCH AND DESIGN INSTITUTE FOR RESIDENTIAL AND PUBLIC BUILDINGS

МОСКВА

https://zavodjbi.com/

https://zavodjbi.com/

ОАО Центральный научно-исследовательский и
Проектный институт жилых и общественных зданий
ЦНИИЭП жилища

Система крупнопанельного домостроения ГМС-2001 для применения в г. Москве и Московской области

Рабочая документация

Лестничные марши, площадки и плиты лифтовых холлов.

ИЖ 4.2-1

Москва 2003г.

https://zavodjbi.com/

https://zavodjbi.com/

ОАО Центральный научно-исследовательский и
Проектный институт жилых и общественных зданий
ЦНИИЭП жилища

Система крупнопанельного домостроения ГМС-2001 для применения в г. Москве и Московской области

Рабочая документация

Лестничные марши, площадки и плиты лифтовых холлов.

ИЖ 4.2-1

Директор института — В. М.Острецов.
Главный конструктор института — Л. Б.Гендельман.
Начальник ПКО-1 — Н. Н.Пальцева.
Главный инженер проекта — Д. Г. Кузнецов.
Главный архитектор проекта — В. А. Чурилов .

Введен в действие приказом
ЦНИИЭП жилища № 287 от 18. 12. 02

Москва 2003г.

https://zavodjbi.com/

https://zavodjbi.com/

ОБОЗНАЧЕНИЕ	НАИМЕНОВАНИЕ	СТР.
ГМС-2001ИЖ4.2-1	Содержание, часть 1, часть 2.	1, 2.
ИЖ4.2-1-ТО	Техническое описание	3
ИЖ4.2-1-Н	Номенклатура	4 -8
ИЖ4.2-1-1	Лестничный марш ЛМ1-г. Сборочный чертеж.	9
ИЖ4.2-1-2	Лестничный марш ЛМ2-г Сборочный чертеж.	10
ИЖ4.2-1-3	Лестничный марш ЛМ3. Сборочный чертеж.	11
ИЖ4.2-1-4	Лестничные марши. Узлы 1, 2.	12
ИЖ4.2-1-5	Лестничные марши. Узлы 3, 4.	13
ИЖ4.2-1-6	Лестничные марши. Узлы 5, 6.	14
ИЖ4.2-1-7	Лестничная площадка ЛП1-1.	15
ИЖ4.2-1-8	Лестничная площадка ЛП2-1.	16
ИЖ4.2-1-9	Плита лифтового холла ПЛХ-1.	17
ИЖ4.2-1-10	Плита лифтового холла ПЛХ-2	18
ИЖ4.2-1-11	Плита лифтового холла ПЛХ-3.	19
ИЖ4.2-1-12	Плита лифтового холла ПЛХ-4.	20
ИЖ4.2-1-13	Плита лифтового холла ПЛХ-5.	21
ИЖ4.2-1-14	Плита лифтового холла ПЛХ-5-1.	22
ИЖ4.2-1-15	Плита лифтового холла ПЛХ-6.	23
ИЖ4.2-1-16	Плита лифтового холла ПЛХ-7.	24
ИЖ4.2-1-17	Плита лифтового холла ПЛХ-8.	25
ИЖ4.2-1-18	Плита лифтового холла ПЛХ-9	26
ИЖ4.2-1-19	Узлы 1....4.	27
ИЖ4.2-1-20	Узлы 5....9.	28
ИЖ4.2-1-21	Узлы 10...14.	29
ИЖ4.2-1-22	Узлы А, Б, Б*, В.	30
ИЖ4.2-1-23	Лестничная площадка ЛП1-1. Армирование.	31
ИЖ4.2-1-24	Лестничная площадка ЛП2-1. Армирование.	32
ИЖ4.2-1-25	Плита лифтового холла ПЛХ-1. Армирование.	33
ИЖ4.2-1-26	Плита лифтового холла ПЛХ-2 Армирование.	34-35
ИЖ4.2-1-27	Плита лифтового холла ПЛХ-3. Армирование.	36
ИЖ4.2-1-28	Плита лифтового холла ПЛХ-4. Армирование.	37
ИЖ4.2-1-29	Плита лифтового холла ПЛХ-4-1. Армирование.	38
ИЖ4.2-1-30	Плита лифтового холла ПЛХ-5. Армирование.	39
ИЖ4.2-1-31	Плита лифтового холла ПЛХ-5-1. Армирование.	40
ИЖ4.2-1-32	Плита лифтового холла ПХЛ-6. Армирование.	41
ИЖ4.2-1-33	Плита лифтового холла ПЛХ-7. Армирование.	42
ИЖ4.2-1-34	Плита лифтового холла ПЛХ-8. Армирование.	43
ИЖ4.2-1-35	Плита лифтового холла ПЛХ-9 Армирование.	44
ИЖ4.2-1-36	Лестничные площадки. Арматурные узлы 5....8.	45
ИЖ4.2-1-37	Лестничные марши. Арматурные узлы 7....12	46
ИЖ4.2-1-38	Плиты лифтового холла. Арматурные узлы 15...17.	47
Иж4.2-1-39	Лестничные марши. Изделия арматурные КП4-1, КП4-2.	48
ИЖ4.2-1-40	Лестничный марш ЛМ3. Изделие арматурное КП4-3.	49
ИЖ4.2-1-41	Изделия арматурные Кр4-1, Кр4-3, Кр4-5.	50

Нач.ПК01	Пальцева		ГМС-2001 ИЖ4.2-1
ГИП	Кузнецов		Содержание выпуска часть 1.
Разраб.	Блажко		
Исполн.	Кормилицина		

СТАДИЯ	ЛИСТ	ЛИСТОВ
Р	1	2

ОАО ЦНИИЭП жилых и общественных зданий

https://zavodjbi.com/

https://zavodjbi.com/

ОБОЗНАЧЕНИЕ	НАИМЕНОВАНИЕ	СТР.
Иж4.2-1-42	Изделия арматурные Кр4-7, Кр4-8, ОС-1, ОС-2.	51
ИЖ4.2-1-43	Изделия арматурные Кр4-13....Кр4-23.	52
ИЖ4.2-1-44	Плиты лифтового холла. Изделия арматурные. КП4-6,КП4-8,КП4-8-1,КП4-8-2,КП4-9,КП4-11....КП4-14.	53
ИЖ4.2-1-45	Изделия арматурные Кр4-24,Кр4-25,Кр4-25-1, Кр4-26,Кр4-28,Кр4-29,Кр4-29-1,Кр4-30,Кр4-30-1.	54
ИЖ4.2-1-46	Изделия арматурные Кр4-31,Кр4-36,Кр4-36-1, Кр4-37,Кр4-37-1,Кр4-38,Кр4-39.	55
ИЖ4.2-1-47	Изделия арматурные Кр4-40, Кр4-41,Кр4-42,Кр4-44.	56
ИЖ4.2-1-48	Изделия арматурные Кр4-46....Кр4-51, Кр4-52,Кр4-52-1,Кр4-53,Кр4-54.	57
ИЖ4.2-1-49	Изделия арматурные Кр4-55....Кр4-61.	58
ИЖ4.2-1-50	Изделия арматурные С4-3....С4-6,С4-9, С4-10,С4-16,С4-18.	59
ИЖ4.2-1-51	Изделия арматурные С4-7, С4-8.	60
ИЖ4.2-1-52	Изделия арматурные С4-11, С4-12, С4-15.	61
ИЖ4.2-1-53	Изделия арматурные С4-17 и С4-19.	62
ИЖ4.2-1-54	Изделия арматурные С4-21 и С4-22.	63
ИЖ4.2-1-55	Изделие закладное М4-1.	64
ИЖ4.2-1-56	Изделие закладное МП-2.	65
ИЖ4.2-1-57	Изделие закладное МП-2-1.	66
ИЖ4.2-1-58	Петли строповочные ПС4-1, ПС4-2.	67
ИЖ4.2-1-59	Петли строповочные ПС4-4, ПС4-5, ПС4-6.	68
ИЖ4.2-1-60	Петля строповочная ПС4-7.	69
ИЖ4.2-1-61	Ведомость расхода стали на элемент, кг.	70

Обозначение.	Наименование.
СНиП 2.03.01-84*	Бетонные и железобетонные конструкции.
СНиП 2.03.01-84*	Пособие по проектированию бетонных и железобетонных конструкций.
СНиП 2.01.07-85*	Нагрузки и воздействия.
СНиП 2.03.11-85*	Защита строительных конструкций от коррозии.
СНиП 3.03.01-87	Несущие и ограждающие конструкции.
СНиП 3.04.03-85	Защита строительных конструкций и сооружений от коррозии.
СНиП 3.09.01-85	Производство сборных железобтонных конструкций и изделий.
ГОСТ 25192-82*	Бетоны. Классификация и общие технические требования.
ГОСТ 26633-91	Бетоны тяжелые и мелкозернистые. Технические условия.
ГОСТ 21101-97	СПДС. Основные требования к проектной и рабочей документации.
ГОСТ 21501-93	СПДС.Правила выполнения архитектурно-строительных чертежей.
ГОСТ 21001-93	СПДС. Общие положения.
ГОСТ 21110-95	СПДС. Правила выполнения спецификаций оборудования, изделий и материалов.
ГОСТ 21513-83	СПДС. Антикоррозийная защита конструкций зданий и сооружений. Рабочие чертежи.
ГОСТ 13015.0-83*	Конструкции и изделия бетонные и железобетонные сборные. Общие технические требования.
ГОСТ 13015.2-81*	Конструкции и изделия бетонные и железобетонные сборные. Маркировка.
ГОСТ 13015.4-84	Конструкции и изделия бетонные и железобетонные сборные. Правила транспортирования и хранения.
ГОСТ 103-76*	Полоса стальная горячекатаная. Сортамент.
ГОСТ 380-94	Сталь углеродистая обыкновенного качества. Марки.
ГОСт 5781-82*	Сталь горячекатаная для армирования железобетонных конструкций Технические условия.
ГОСТ 6727-80*	Проволока из низкоуглеродной стали холоднотянутая для армирования железобетонных конструкций. Технические условия.
ГОСТ 10922-90	Арматурные и закладные изделия сварные соединения, сварка арматуры и закладных изделий железобетонных конструкций. Общие технические условия.
ГОСТ 14098-91	Соединения сварные арматуры закладных изделий железобетонных конструкций. Типы, конструкции и размеры.
ГОСТ 15588-86	Плиты пенополистирольные.Технические условия.
ГОСТ 28117-89	Трубы из непластифицированного поливинилхлорида. Типы и сортамент.
ГОСТ 28246-89	Краски и лаки. Термины и определение.
ГОСТ 10503-71*	Краски масляные, готовые к применению. Технические условия.

Нач.ПКО1	Пальцева		ГМС-2001 ИЖ 1.1-1
ГИП	Кузнецов		
Разраб.	Блажко		Содержание выпуска. часть 2.
Исполн.	Кормилицина		

СТАДИЯ	ЛИСТ	ЛИСТОВ
Р	2	2

ОАО ЦНИИЭП жилых и общественных зданий

https://zavodjbi.com/

Техническое описание.

Общая часть.

В выпуске представлены рабочие чертежи плоских лестничных маршей без фризовых ступеней с гладкой поверхностью бетона, предназначенных для устройства двухмаршевых лестниц в жилых зданиях с высотой 3,0м, а так же лестничных площадок и плит лифтовых холлов толщиной 160мм. Изделия разработаны для строительства жилых домов системы крупнопанельного домостроения ГМС-2001 для применения в г. Москве и Московской области. Изделия запроектированы с учетом изготовления их в горизонтальном положении потолочной поверхностью к поддону применительно к действующей технологии ККЖБИ-9 и ККЖБИ-2.

Изделия расчитаны и сконструированы в соответствии с требованиями СНиП2.03.01-84* Бетонные и железобетонные конструкции.

Лестничные марши и площадки рассчитаны и запроектированы в соответствии с требованиями ГОСТ9818-85* и предназначены для применения в лестницах на расчетную временную нагрузку 360кгс/м/3,5кПа/ горизонтальной проекции /при коэффициенте надежности по нагрузке n=1,2, без учета собственного веса/ жилых зданий, имеющих коэффициент надежности по назначению =0,95.

Предел огнестойкости лестничных маршей, площадок и плит лифтового холла составляет не менее 1,0 часа / письмо НИИЖБ Госстроя СССР 28/23-4683 от 21.10.83/.

Лестничные марши и площадки следует изготовлять в соответствии с техническими требованиями ГОСТ9818-85*.

Технические требования.

Изготовление лестничных маршей, площадок и плит лифтовых холлов предусмотренно из тяжелого бетона класс по прочности на сжатие В22,5 по морозостойкости F5.

Величина нормируемой отпускной прочности бетона должна быть не менее 70% проектной марки по прочности на сжатие, а в зимний период 85%

Поставка лестничных маршей, площадок и плит лифтовых холлов с отпускной прочностью бетона ниже прочности, соответствующей его проектной марке, разрешается при условии, что изготовитель гарантирует достижение бетоном прочности, соответствующей его проектной марке, в возрасте 28 суток со дня изготовления.

Летсничные марши и площадки должны выпускаться по ГОСТ13015.0-83* без дополнительной отделки фактурным слоем, с законченой отделкой верхних лицевых поверхностей бетона на обычных цементах.

Для лицевых поверхностей лестничных маршей категория отделки - А2, для нижней и боковых поверхностей категории -А3.

Нижняя и боковая поверхности должны быть подготовлены под окраску. Марши высшей категории качества должны иметь глянцевую поверхность ступеней. Показатель истираемости бетона маршей не должен превышать 0,9г/см (0,7г/см для бетона маршей высшей категории качества).

Для нижних поверхностей лестничных площадок и плит лифтовых холлов отделка по категории - А2, для верхних поверхностей отделка по категории - А5.

Армирование лестничных маршей, площадок и плит лифтовых холлов производится пространственными каркасами, состоящими из плоских и гнутых каркасов. Рабочая арматура каркасов принята из стали класса АШ по ГОСТ5781-82*.

Качество изготовляемых арматурных каркасов и сеток должно удовлетворять требованиям ГОСТ10922-75.

Монтажные петли должны изготавливаться из горячекатанной арматурной стали класса AI (ГОСТ5781-82) марок Вст3сп2 и Вст3пс2.

Сварка закладных деталей должна производится в соответствии с указаниями ГОСТ10922-90 и ГОСТ140988-91.

Закладные детали следует изготовлять из стали марки Ст3кп ГОСТ380-94.

Закладные детали для крепления стоек ограждений распологаются со стороны левой и правой боковых поверхностей марша. Закладные детали площадок и плит распологаются на их верхней поверхности.

Отклонение фактических размеров плит и положение закладных деталей от проектных, непрямолинейность профиля боковых поверхностей плит, неплоскостность нижних поверхностей плит, а также внешний вид и качество поверхностей плит, должны строго соответствовать техническим требованиям предъявляемым ГОСТ2767-94. В изделиях предусмотрены отверстия для пропуска мусоропровода, а так же для пропуска вертикальных венткоробов.

Плиты лифтовых холлов имеют каналы для скрытой электропроводки, при устройстве которых используется поливинилхлоридные трубки типа ПВХ-ЭП-У (ТУ6-19-215-83), а также выкружки и отверстия для распайки проводов и устройства светильников.

Указания по изготовлению и монтажу.

Лестничные марши рекомендуется изготавливать в горизонтальных формах ступенями вниз. Возможно изготовление в металлических формах в положении на ребро. Лестничные площадки и плиты лифтовых холлов рекомендуется изготаввать в горизонтальных формах лицом вниз.

Отклонение действительных размеров лестничных маршей и площадок, положение закладных деталей и толщина защитного слоя, непрямолинейность профиля лицевой поверхности, а также качество поверхностей и внешний вид, следует принимать по ГОСТ9818-85, а плит лифтовых холлов по ГОСТ12767-94.

При изготовлении изделий должно быть обеспечено проектное положение рабочей арматуры. Сварка арматуры каркасов должна производится контактной точечной электросваркой.

Для монтажа предусмотрены специальные отверстия.

Контроль и оценка качества.

Размеры и непрямолинейность лестничных маршей, площадок и плит лифтовых холлов, толщину защитного слоя бетона, положение закладных деталей и арматуры, а также качество поверхностей и внешний вид изделий следует проверять по ГОСТ13015.1-81*.

Хранение и транспортирование.

Приемка, маркировка, хранение и транспортирование изделий должны производится в соответствии с ГОСТ9818-85, ГОСТ13015.4-84 и ГОСТ12767-94.

Марши следует хранить в горизонтальном положении ступенями вверх, кроме марша ЛМ3. Марш ЛМ3 отправлять на объекты без кантовки-лицом вниз. Допускается хранение маршей установленными в положение на ребро при надежном закреплении в этом положении.

Хранение лестничных площадок и плит лифтовых холлов предусматривается в горизонтальном положении на прокладках, устанавливаемых в соответствии с рабочими чертежами.

Систиматический контроль всех параметров плит лифтовых холлов осуществляется по ГОСТ12767-94.

				ГМС - 2001	ИЖ4.2-1-ТО	
ГИП	Кузнецов					
Разработ.	Блажко			Техническое описание.	СТАДИЯ / ЛИСТ / ЛИСТОВ: Р / 1 / 1	
Исполнил	Кормилицина				ОАО ЦНИИЭП жилых и общественных зданий	

Инв.N подл. | Подпись и дата | Взам. инв.N

NN п/п	Марка изделия по ГОСТу	Марка изделия по проекту	Эскиз изделия	ПАРАМЕТРЫ ИЗДЕЛИЯ						ОБЪ?М , М3			NN листов р.ч.
				Размеры мм,			Площадь М2	Объем М3	Пргоектная масса т	тяжелый бетон	пено-поли-сти-рол	ТИП конструкции	
				L	B	H				Класс B22.5			
1	2	3	4	5	6	7	8	9	10	11	12	13	14
1		ЛМ1-г	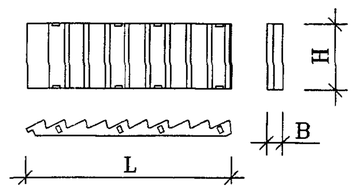	3364	249	1050	3.53	0.636	1.59	0.636	–	–	–
2		ЛМ2-г	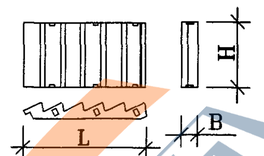	1993	241	1050	2.09	0.364	0.91	0.364	–	–	–
3		ЛМ3	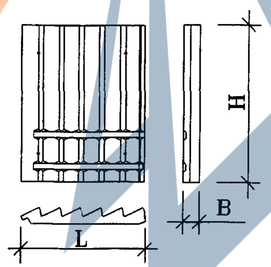	2013	255	2560	5.45	0.91	2.275	0.91	–	–	–

Нач.ПК01	Пальцева	ГМС-2001	ИЖ 1.1-1-Н
ГИП	Кузнецов	НОМЕНКЛАТУРА	СТАДИЯ: Р; ЛИСТ: 1; ЛИСТОВ: 5
Разраб.	Блажко		ОАО ЦНИИЭП жилых и общественных зданий
Исполн.	Кормилицина		

https://zavodjbi.com/

1	2	3	4	5	6	7	8	9	10	11	12	13	14
4		ЛП1-1	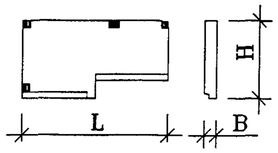	2380	160	1315	2.78	0.429	1.073	0.429	–	–	–
5		ЛП2-1	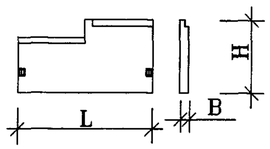	2200	160	1225	2.37	0.336	0.950	0.336	–	–	–
6		ПЛХ1	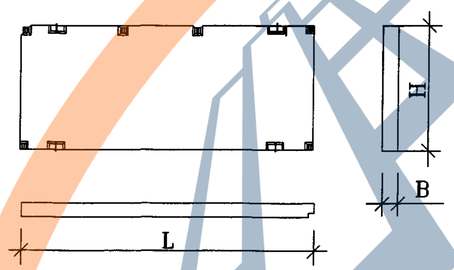	4790	160	2130	10.2	1.62	4.025	1.62	–	–	–

Нач.ПК01	Пальцева		
ГИП	Кузнецов		
Разраб.	Блажко		
Исполн.	Кормилицина		

ГМС-2001 ИЖ 1.1-1-Н

НОМЕНКЛАТУРА

СТАДИЯ	ЛИСТ	ЛИСТОВ
Р	2	5

ОАО ЦНИИЭП жилых и общественных зданий

N1-1
17/12/01

https://zavodjbi.com/

https://zavodjbi.com/

1	2	3	4	5	6	7	8	9	10	11	12	13	14
7		ПЛХ–2	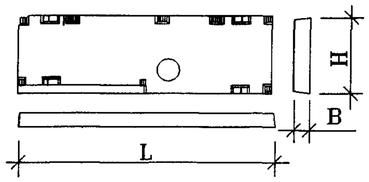	4180	160	1260	5.27	0.718	1.950	0.718	–	–	–
8		ПЛХ–3	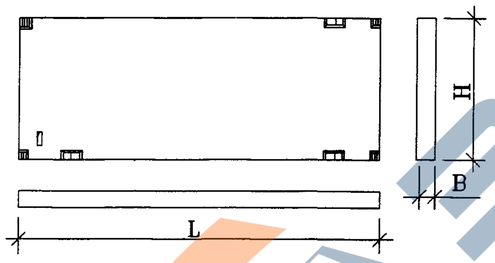	5890	160	2030	11.96	1.910	4.475	1.910	–	–	–
9		ПЛХ–4	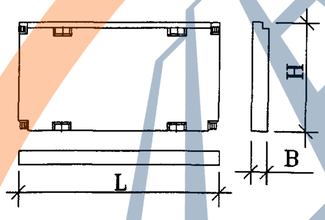	5890	160	2030	5.87	0.912	2.195	0.912	–	–	–

Нач.ПК01	Пальцева		ГМС–2001 ИЖ 1.1–1–Н
ГИП	Кузнецов		НОМЕНКЛАТУРА
Разраб.	Блажко		СТАДИЯ Р; ЛИСТ 3; ЛИСТОВ 5
Исполн.	Кормилицина		ОАО ЦНИИЭП жилых и общественных зданий

N1–1
17/12/01

https://zavodjbi.com/

https://zavodjbi.com/

1	2	3	4	5	6	7	8	9	10	11	12	13	14
10		ПЛХ-4-1	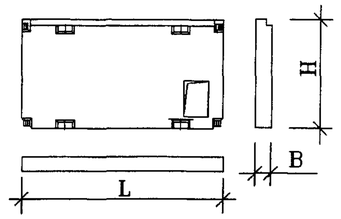	3280	160	1780	5.60	0.874	2.19	0.874	–	–	–
11		ПЛХ-5	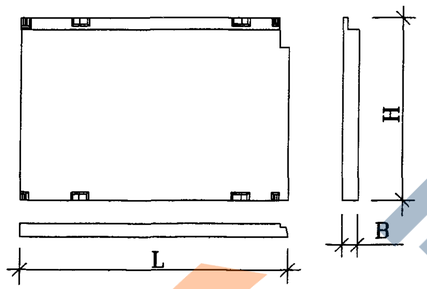	4360	160	3080	13.43	2.124	5.26	2.124	–	–	–
12		ПЛХ-5-1	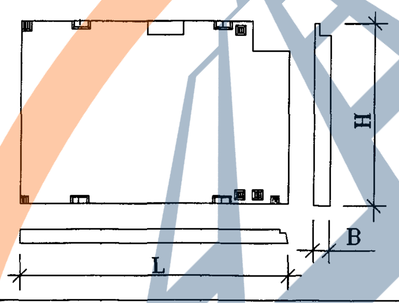	4360	160	3080	13.10	2.079	4.935	2.079	–	–	–

Нач.ПК01	Пальцева		ГМС-2001 ИЖ 1.1-1-Н
ГИП	Кузнецов		НОМЕНКЛАТУРА
Разраб.	Блажко		СТАДИЯ: Р; ЛИСТ: 4; ЛИСТОВ: 5
Исполн.	Кормилицина		ОАО ЦНИИЭП жилых и общественных зданий

N1-1
17/12/01

https://zavodjbi.com/

https://zavodjbi.com/

1	2	3	4	5	6	7	8	9	10	11	12	13	14
13		ПЛХ–6	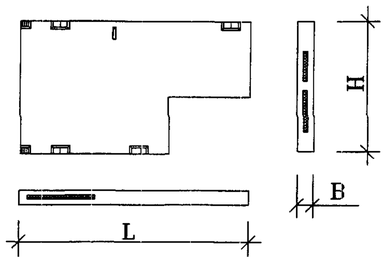	3750	160	2130	6.97	1.02	2.40	1.02	0.09	–	–
14		ПЛХ–7	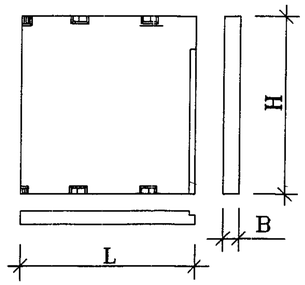	2860	160	3080	8.8	1.39	3.34	1.39	–	–	–
15		ПЛХ–8	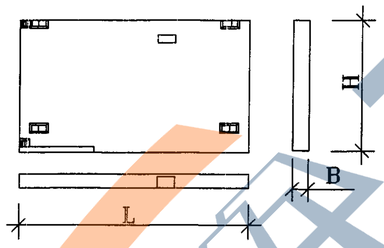	3750	160	2180	8.18	1.3	2.715	1.3	–	–	–
16		ПЛХ–9	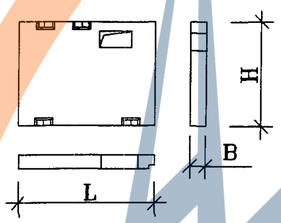	2220	160	1180	2.62	0.392	0.895	0.392	–	–	–

Нач.ПКО1	Пальцева	
ГИП	Кузнецов	
Разраб.	Блажко	
Исполн.	Кормилицина	

ГМС–2001 ИЖ 1.1–1–Н

НОМЕНКЛАТУРА

СТАДИЯ	ЛИСТ	ЛИСТОВ
Р	5	5

ОАО ЦНИИЭП жилых и общественных зданий

https://zavodjbi.com/

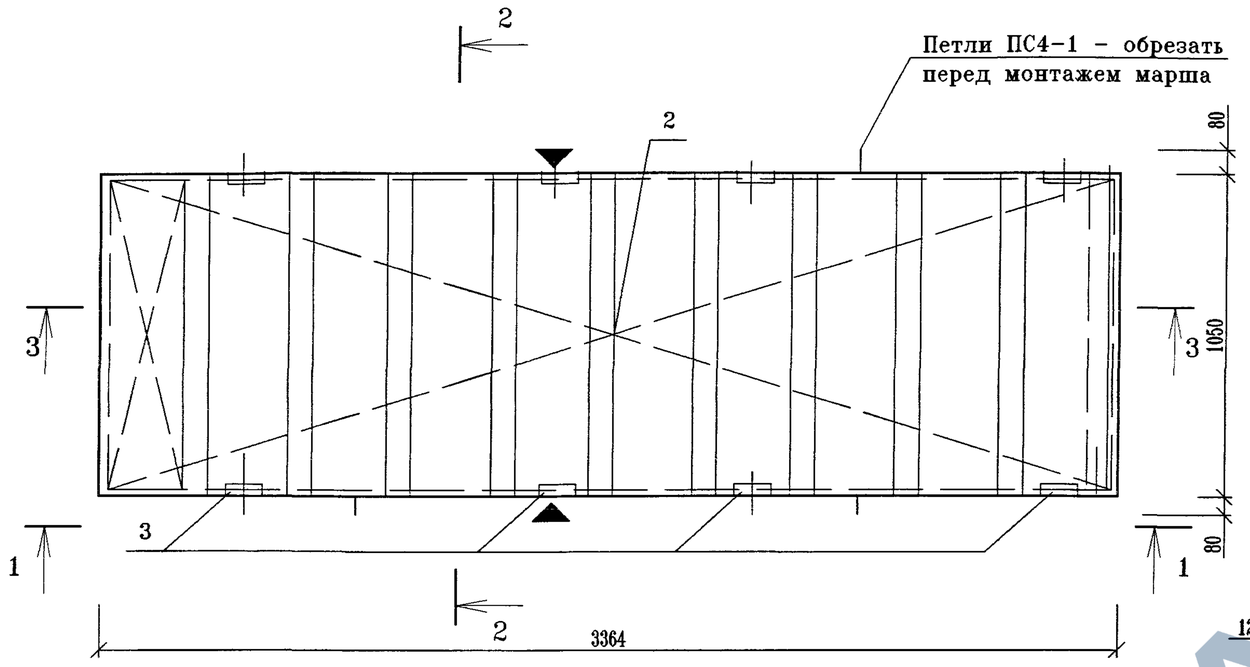

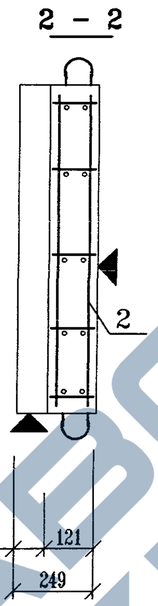

ПОЗ.	НАИМЕНОВАНИЕ	КОЛ-ВО	ОБОЗНАЧЕНИЕ ДОКУМЕНТА	МАССА кг
1	БЕТОН ТЯЖЕЛЫЙ КЛАССА В22,5 м3	0,636	ГОСТ 26633-91	
2	КАРКАС ПРОСТРАНСТВЕННЫЙ			
	КП4-1	1	ИЖ4.2-1-39	22,00
3	Изделие закладное			
	М4-1	8	ИЖ4.2-1-55	0,43
	МАССА СТАЛИ		ИЖ4.2-1-61	24,50
	МАССА ИЗДЕЛИЯ			1590

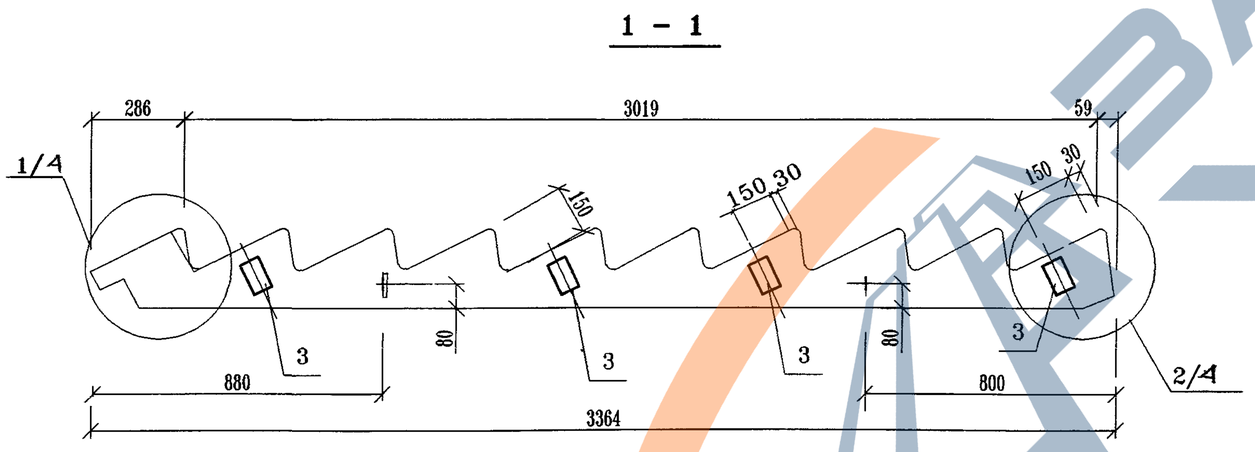

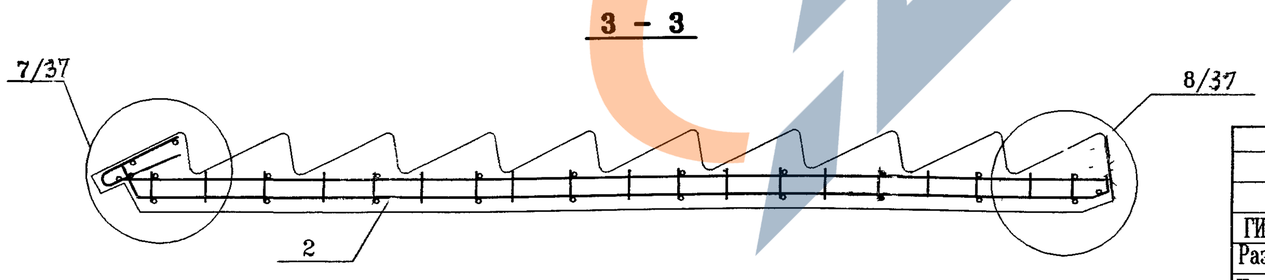

1 Плоскости отмеченные знаком ▼ , должны быть гладкими.
2. Техническое описание см. ИЖ4.2-1-ТО.

ГИП	Кузнецов		ГМС – 2001	ИЖ4.2-1-1	
Разработ.	Блажко		ЛЕСТНИЧНЫЙ МАРШ ЛМ1-г СБОРОЧНЫЙ ЧЕРТЕЖ	СТАДИЯ	ЛИСТ	ЛИСТОВ
Исполит.	Кормилицина			Р	1	1
				ОАО ЦНИИЭП жилых и общественных зданий		

Формат А3

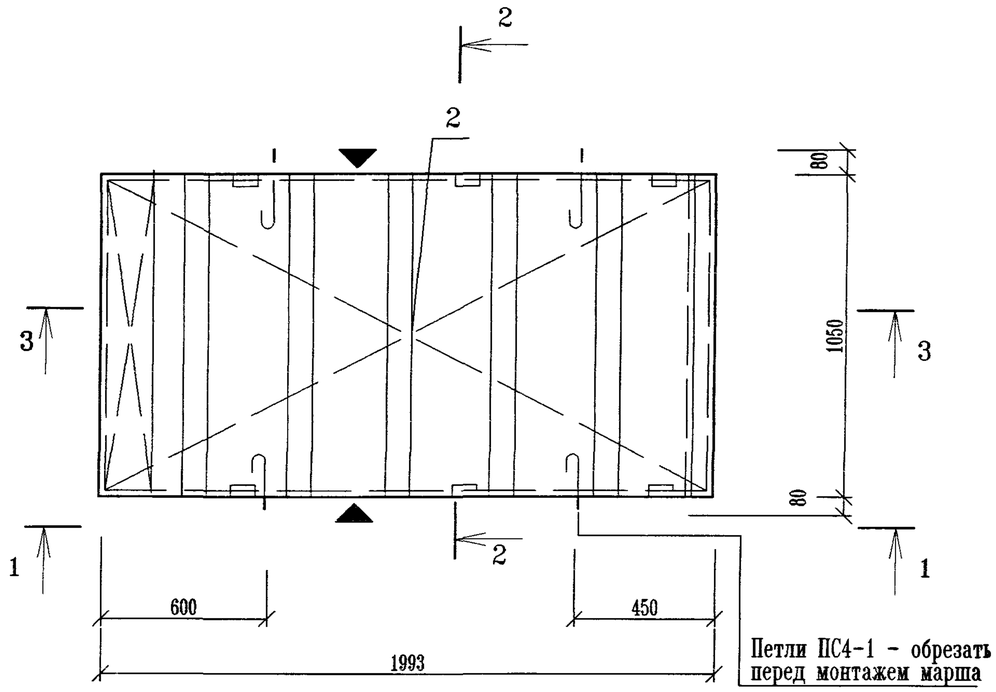

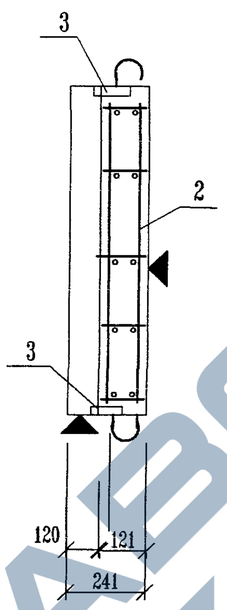

ПОЗ.	НАИМЕНОВАНИЕ	КОЛ-ВО	ОБОЗНАЧЕНИЕ ДОКУМЕНТА	МАССА кг
1	БЕТОН ТЯЖЕЛЫЙ	0,364	ГОСТ 26633-91	
	КЛАССА В22,5			
2	КАРКАС ПРОСТРАНСТВЕННЫЙ			
	КП4-2	1	ИЖ4.2-1-37	15,41
3	ИЗДЕЛИЕ ЗАКЛАДНОЕ			
	М4-1	6	ИЖ4.2-1-55	1,72
	МАССА СТАЛИ		ИЖ4.2-1-61	17,10
	МАССА ИЗДЕЛИЯ			910

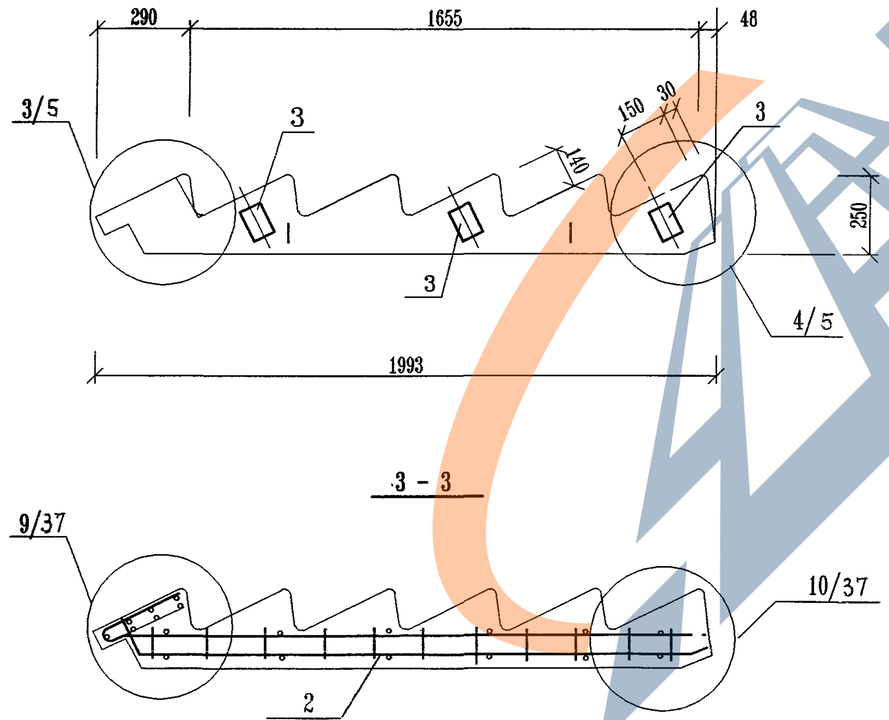

1. Плоскости отмеченные знаком ▼ , должны быть гладкими , подготовленными под окраску
2. Техническое описание см. ИЖ4.2-1-ТО.

ГИП	Кузнецов		ГМС-2001 ИЖ 4.2-1-2		
Разработ.	Блажко		ЛЕСТНИЧНЫЙ МАРШ ЛМ2-г СБОРОЧНЫЙ ЧЕРТЕЖ	СТАДИЯ	ЛИСТ	ЛИСТОВ
Исполнил	Кормилицина			Р	1	1
				ОАО ЦНИИЭП жилых и общественных зданий		

Формат А3

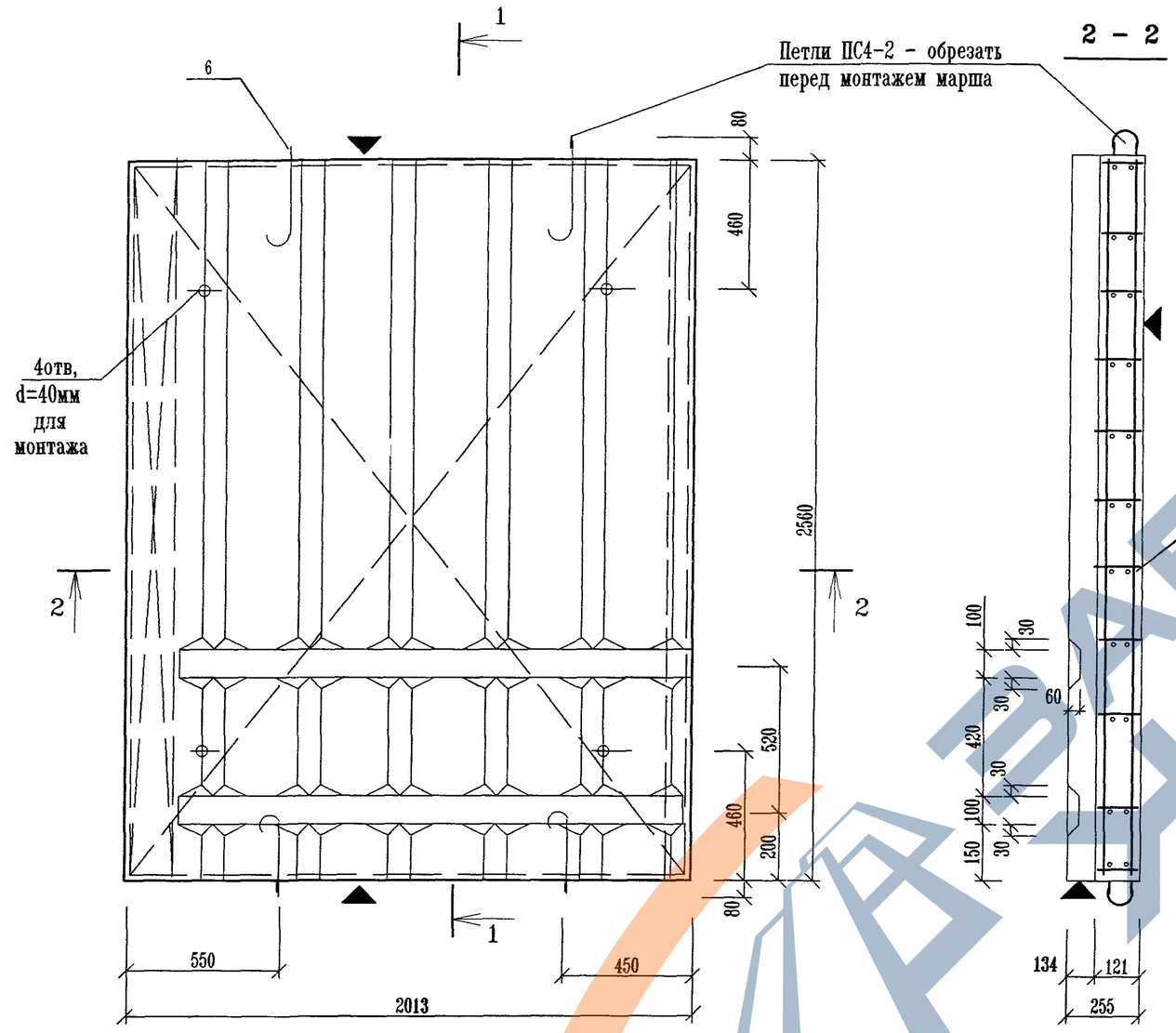

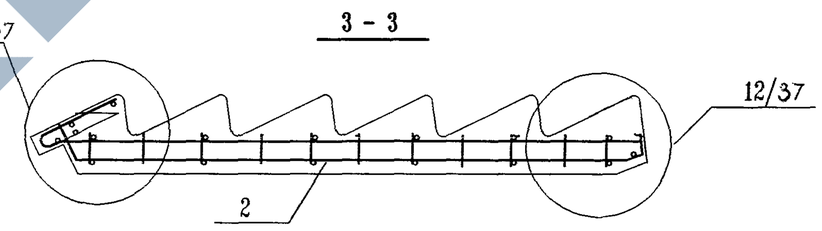

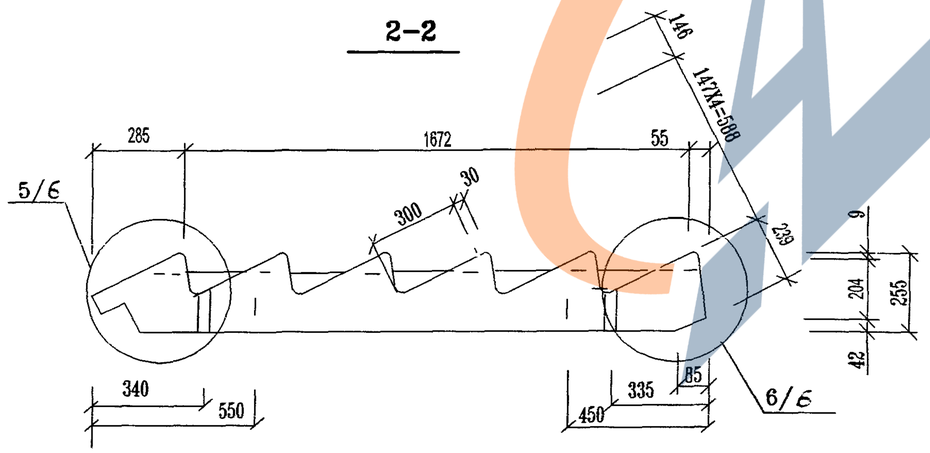

ПОЗ.	НАИМЕНОВАНИЕ	КОЛ-ВО	ОБОЗНАЧЕНИЕ ДОКУМЕНТА	МАССА кг
1	БЕТОН ТЯЖЕЛЫЙ КЛАССА В22,5 м3	0,910	ГОСТ26633-91	
2	КАРКАС ПРОСТРАНСТВЕННЫЙ			
	КП4-3	1	ИЖ4.2-1-40	35,88
	МАССА СТАЛИ		ИЖ4.2-1-61	35,90
	МАССА ИЗДЕЛИЯ			2275

1 Плоскости отмеченные знаком ▼ , должны быть гладкими.

2. Техническое описание см. ИЖ4.2-1-ТО.

4. Всвязи с технологическими ограничениями завода марш не кантовать.

		ГМС - 2001	ИЖ4.2-1-3
ГИП	Кузнецов	ЛЕСТНИЧНЫЙ МАРШ ЛМ 3 СБОРОЧНЫЙ ЧЕРТЕЖ	СТАДИЯ: Р; ЛИСТ: 1; ЛИСТОВ: 1
Разработ.	Блажко		
Исполнил	Кормилицина		ОАО ЦНИИЭП жилых и общественных зданий

Формат А3

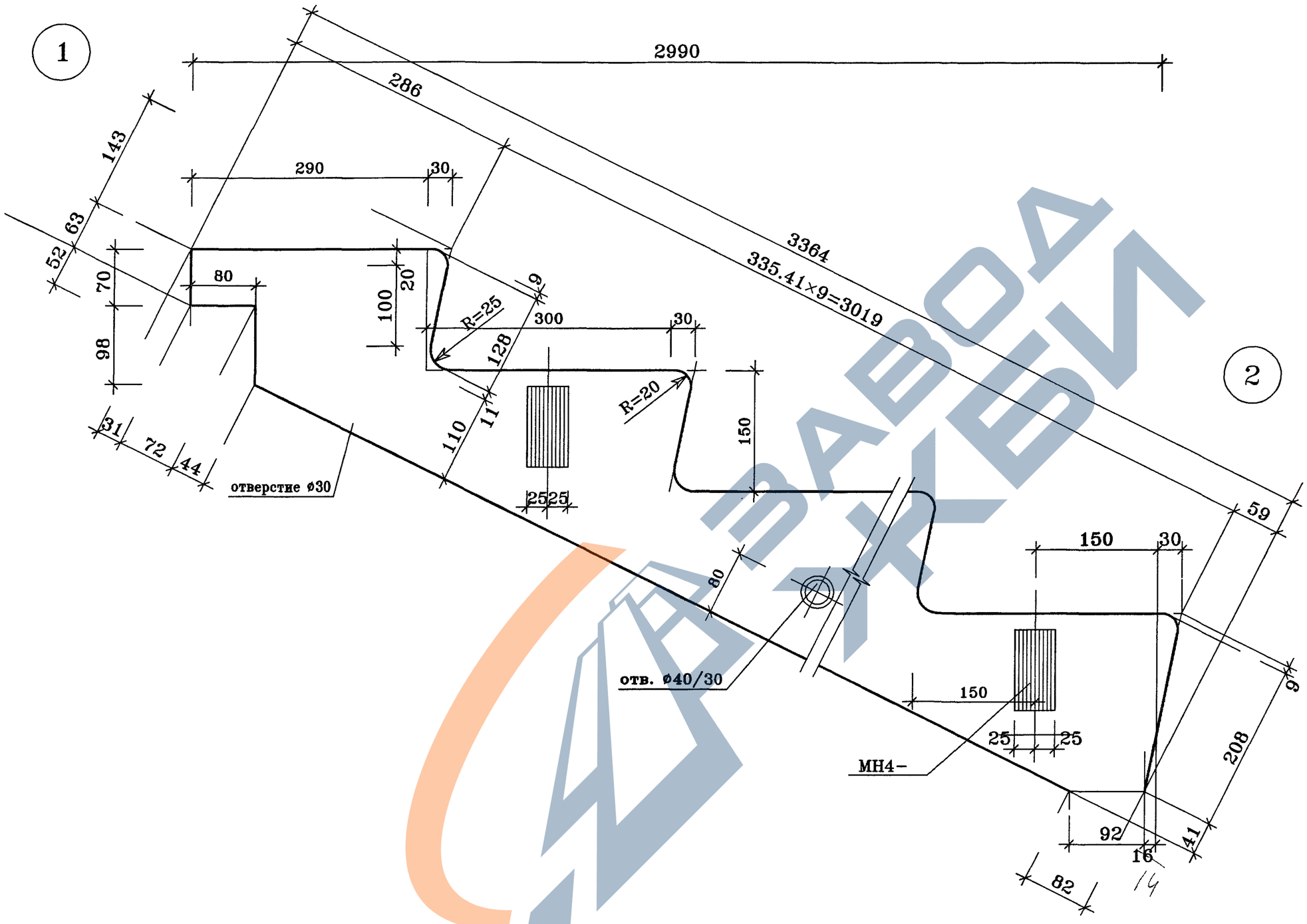

				ГМС–2001	ИЖ 4.2–1–4
Нач.ПКО1	Пальцева		01.02		
ГИП	Кузнецов		01.02	ЛЕСТНИЧНЫЕ МАРШИ УЗЛЫ 1,2	СТАДИЯ: Р; ЛИСТ: ; ЛИСТОВ: 1
Разраб.	Карасев		01.02		ЦНИИЭП жилых и общественных зданий
Проверил	Айнетдинова		01.02		

https://zavodjbi.com/

3

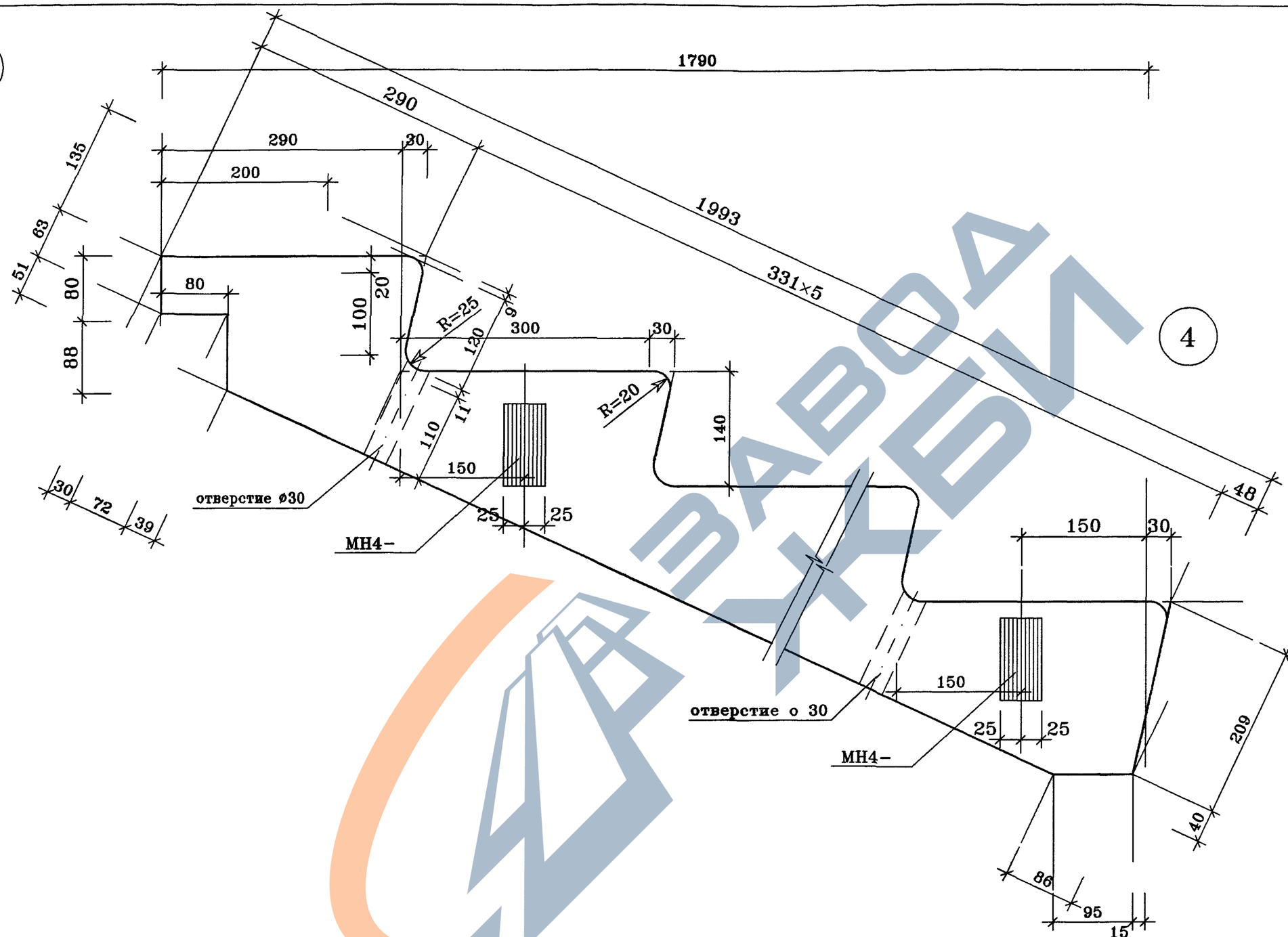

4

				ГМС-2001	ИЖ 4.2-1-5
Нач.ПК01	Пальцева		04.02		
ГИП	Кузнецов		04.02		
Разраб.	Карасев		04.02	ЛЕСТНИЧНЫЕ МАРШИ УЗЛЫ 3, 4	СТАДИЯ: Р; ЛИСТ: ; ЛИСТОВ: 1
Проверил	Айнетдинова		04.02		ОАО ЦНИИЭП жилых и общественных зданий

Uzm-2
04/04/02

https://zavodjbi.com/

https://zavodjbi.com/

5

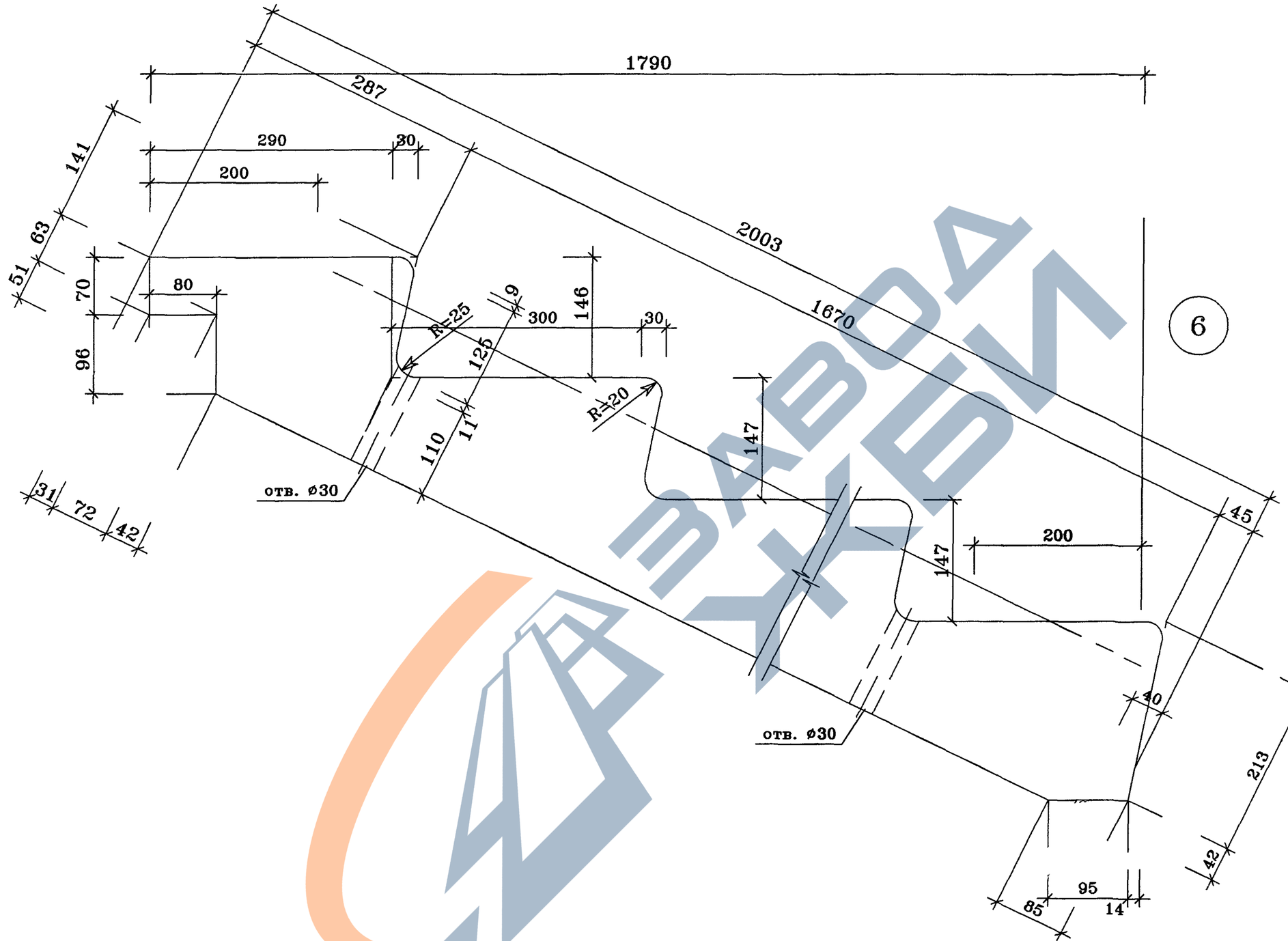

6

				ГМС-2001	ИЖ 4.2-1-6	
Нач.ПК01	Пальцева		04.02			
ГИП	Кузнецов		04.02	ЛЕСТНИЧНЫЕ МАРШИ УЗЛЫ 5, 6	СТАДИЯ / ЛИСТ / ЛИСТОВ	
Разраб.	Карасев		04.02		Р /	1
Проверил	Айнетдинова		04.02		ОАО ЦНИИЭП жилых и общественных зданий	

Uzm-3
04/04/02

https://zavodjbi.com/

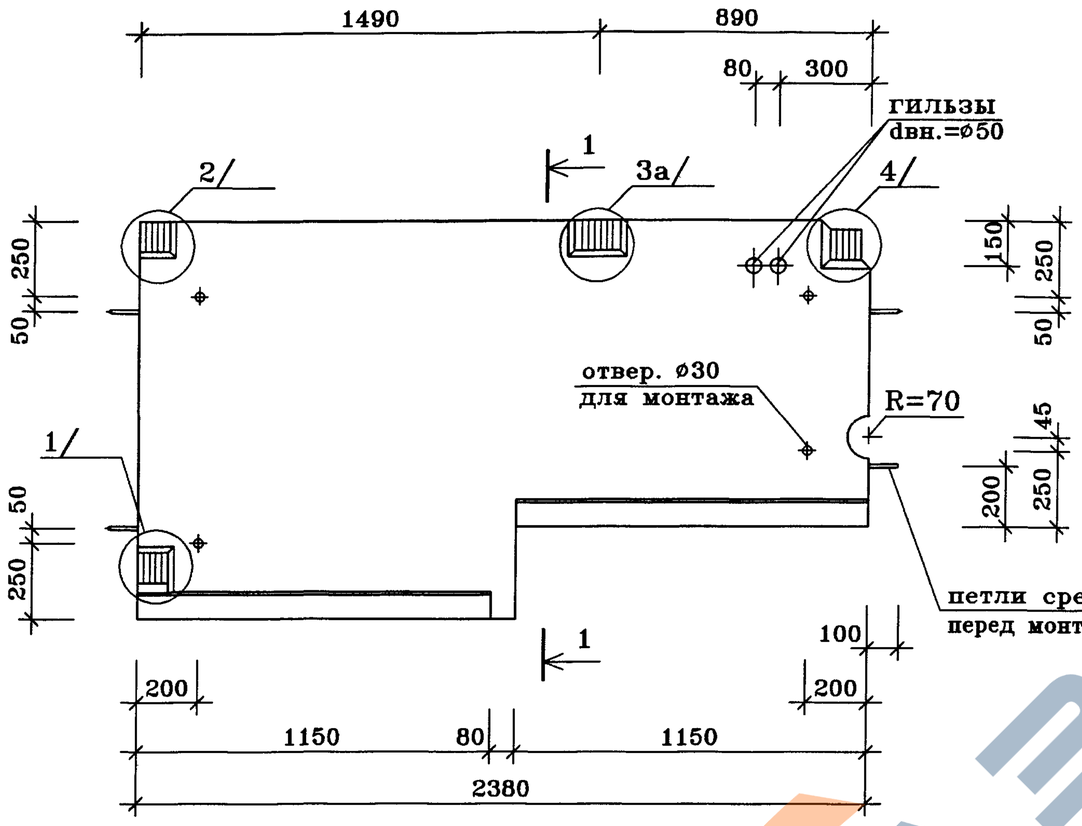

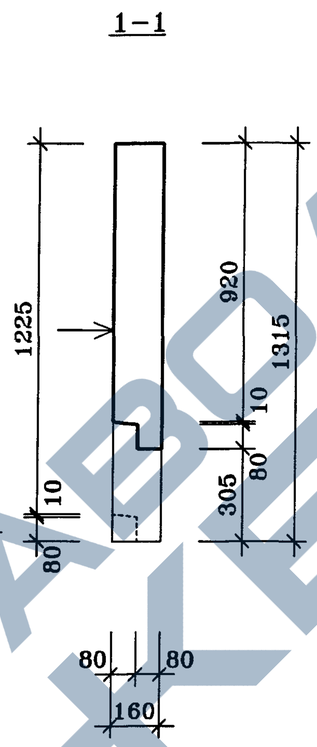

ПОЗ.	НАИМЕНОВАНИЕ	КОЛ–ВО	ОБОЗНАЧЕНИЕ ДОКУМЕНТА
1	Бетон тяжелый класса В22.5, куб.м	0.44	
	Масса стали кг		
	Масса изделия кг	1100	

↓ – лицевая поверхность

техническое описание см. ИЖ 4.2–1–ТО

				ГМС–2001	ИЖ 4.2–1–7	
Нач.ШК01	Пальцева		02.02			
ГИП	Кузнецов		02.02	ЛЕСТНИЧНАЯ ПЛОЩАДКА ЛП 1–1	СТАДИЯ / ЛИСТ / ЛИСТОВ: Р / / 1	
Разраб.	Карасев		02.02			
Проверил	Айнетдинова		02.02		ЦНИИЭП жилых и общественных зданий	

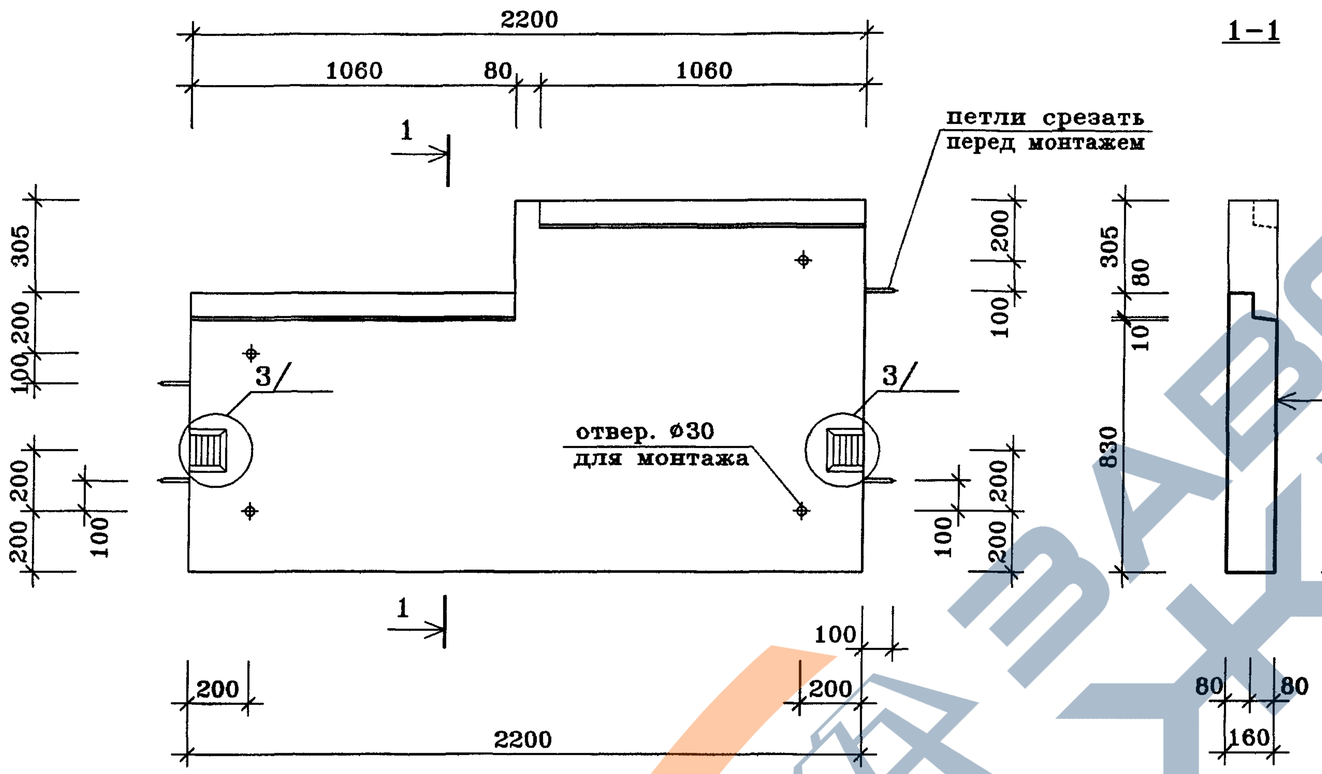

ПОЗ.	НАИМЕНОВАНИЕ	КОЛ-ВО	ОБОЗНАЧЕНИЕ ДОКУМЕНТА
1	Бетон тяжелый класса В22.5, куб.м	0.38	
	Масса стали кг		
	Масса изделия кг	950	

↓ – лицевая поверхность

техническое описание см. ИЖ 4.2-1-ТО

Нач.ПКО1	Пальцева		02.02
ГИП	Кузнецов		02.02
Разраб.	Карасев		02.02
Проверил	Айнетдинова		02.02

ГМС-2001 ИЖ 4.2-1-8

ЛЕСТНИЧНАЯ ПЛОЩАДКА ЛП2-1

СТАДИЯ	ЛИСТ	ЛИСТОВ
Р		1

ЦНИИЭП жилых и общественных зданий

LP2-1
11/02/02

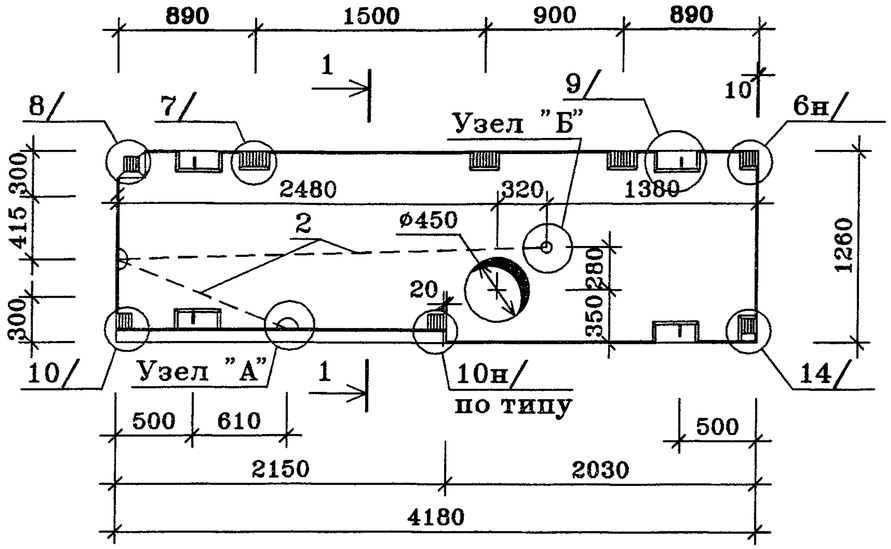

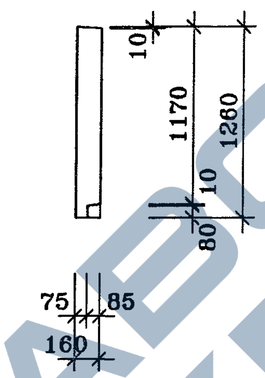

ПОЗ.	НАИМЕНОВАНИЕ	КОЛ-ВО	ОБОЗНАЧЕНИЕ ДОКУМЕНТА
1	Бетон тяжелый класса В22.5, куб.м	0.80	
2	ПВХ трубка ø25, п.м.	4.0	
	Масса стали кг		
	Масса изделия кг	1975	

техническое описание см. ИЖ 4.2-1-ТО

Нач.ПК01	Пальцева		02.02
ГИП	Кузнецов		02.02
Разраб.	Карасев		02.02
Проверил	Айнетдинова		02.02

ГМС-2001 ИЖ 4.2-1-10

ПЛИТА ЛИФТОВОГО ХОЛЛА ПЛХ-2

СТАДИЯ	ЛИСТ	ЛИСТОВ
Р		1

ЦНИИЭП жилых и общественных зданий

PLX-2
11/02/02

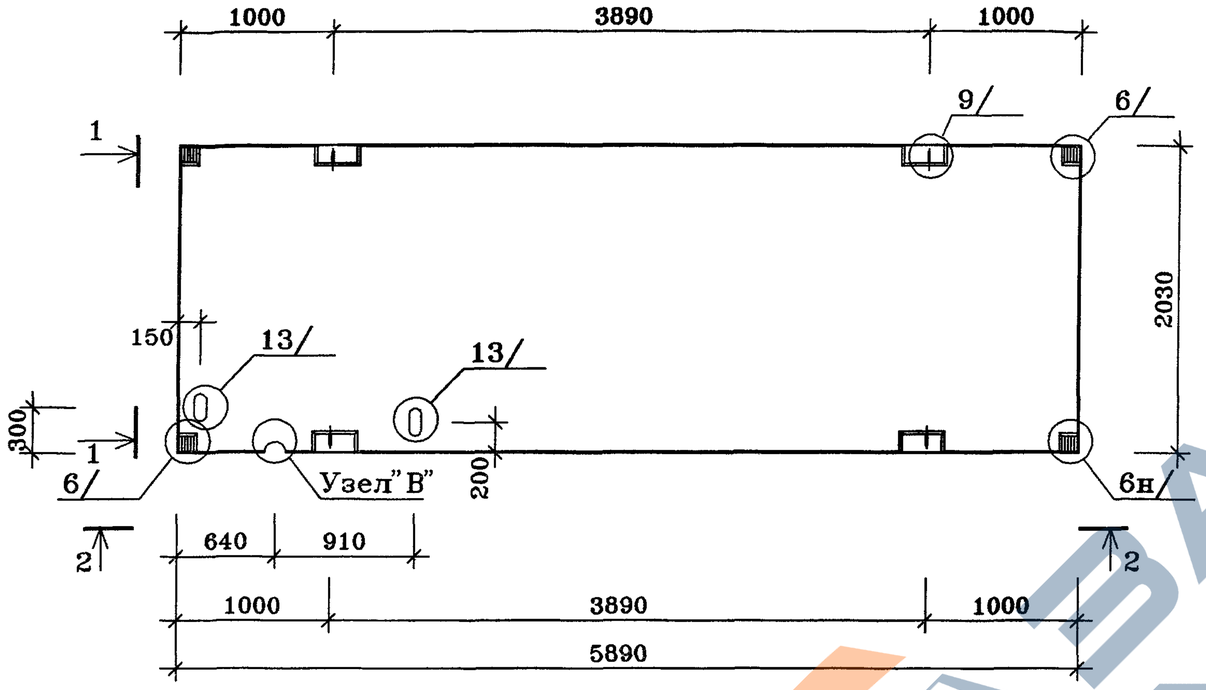

1–1

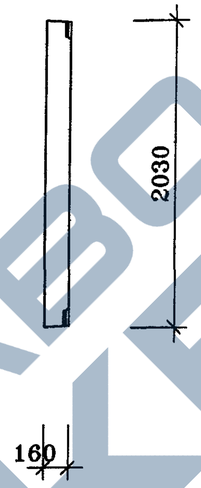

ПОЗ.	НАИМЕНОВАНИЕ	КОЛ-ВО	ОБОЗНАЧЕНИЕ ДОКУМЕНТА
1	Бетон тяжелый класса В22.5, куб.м	1.864	
	Масса стали кг		
	Масса изделия кг	4475	

2–2

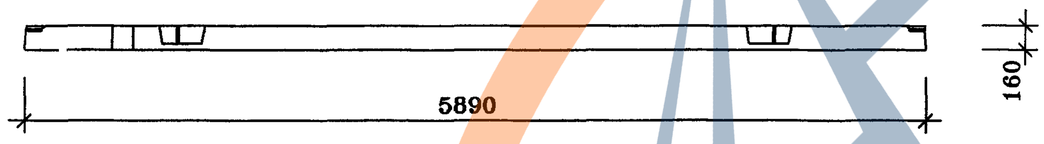

техническое описание см. ИЖ 4.2-1-ТО

				ГМС-2001	ИЖ 4.2-1-11
Нач.ПКО1	Пальцева		02.02		
ГИП	Кузнецов		02.02	ПЛИТА ЛИФТОВОГО ХОЛЛА ПЛХ-3	СТАДИЯ: Р; ЛИСТ: ; ЛИСТОВ: 1
Разраб.	Карасев		02.02		
Проверил	Айнетдинова		02.02		ЦНИИЭП жилых и общественных зданий

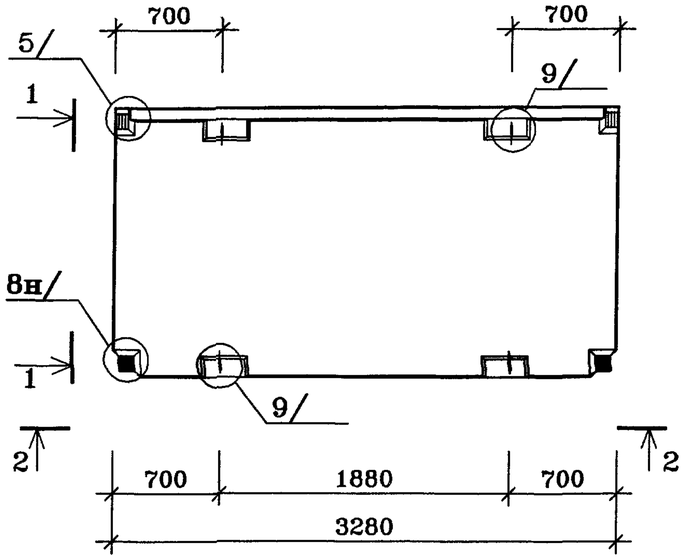

1-1

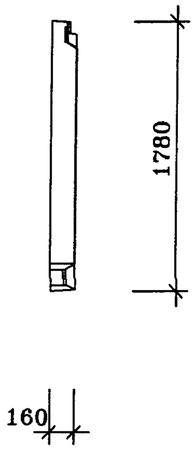

ПОЗ.	НАИМЕНОВАНИЕ	КОЛ-ВО	ОБОЗНАЧЕНИЕ ДОКУМЕНТА
1	Бетон тяжелый класса В22.5, куб.м	0.914	
	Масса стали кг		
	Масса изделия кг	2195	

2-2

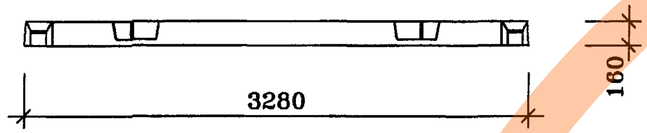

техническое описание см. ИЖ 4.2-1-ТО

Нач.ПК01	Пальцева		02.02
ГИП	Кузнецов		02.02
Разраб.	Карасев		02.02
Проверил	Айнетдинова		02.02

ГМС-2001 ИЖ 4.2-1-12

ПЛИТА ЛИФТОВОГО ХОЛЛА ПЛХ-4

СТАДИЯ	ЛИСТ	ЛИСТОВ
Р		1

ОАО ЦНИИЭП жилых и общественных зданий

PLX-4
11/02/02

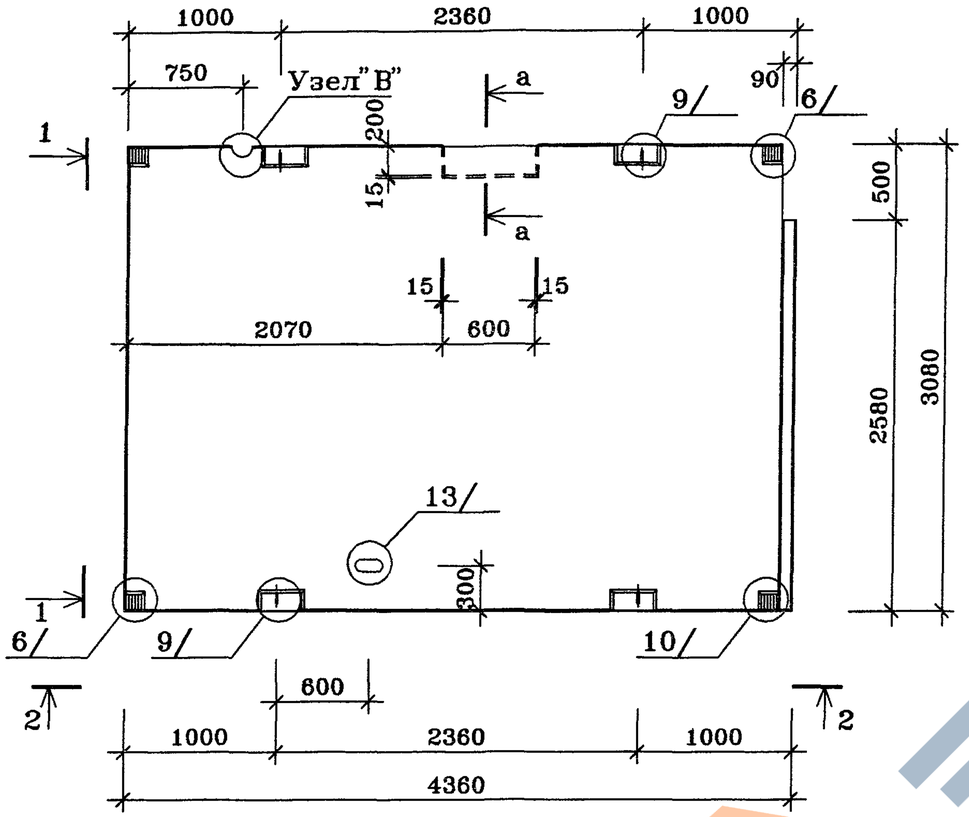

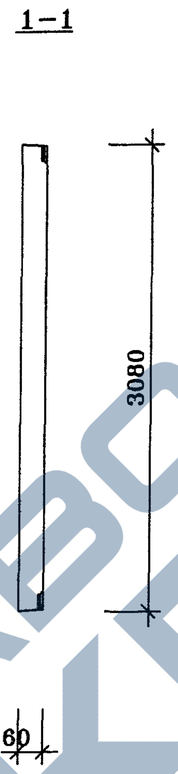

ПОЗ.	НАИМЕНОВАНИЕ	КОЛ-ВО	ОБОЗНАЧЕНИЕ ДОКУМЕНТА
1	Бетон тяжелый класса В22.5, куб.м	2.108	
	Масса стали кг		
	Масса изделия кг	5060	

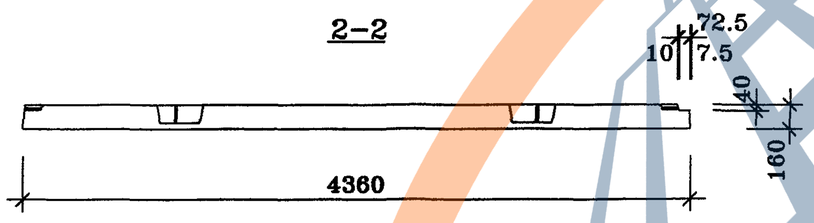

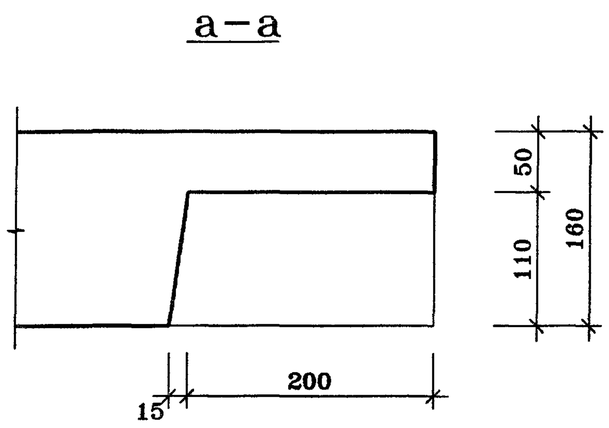

техническое описание см. ИЖ 4.2-1-ТО

Нач.ПК01	Пальцева		02.02	ГМС-2001	ИЖ 4.2-1-13	
ГИП	Кузнецов		02.02	ПЛИТА ЛИФТОВОГО ХОЛЛА ПЛХ-5	СТАДИЯ	ЛИСТ	ЛИСТОВ
Разраб.	Карасев		02.02		Р		1
Проверил	Айнетдинова		02.02		ЦНИИЭП жилых и общественных зданий		

PLX-5
11/02/02

https://zavodjbi.com/

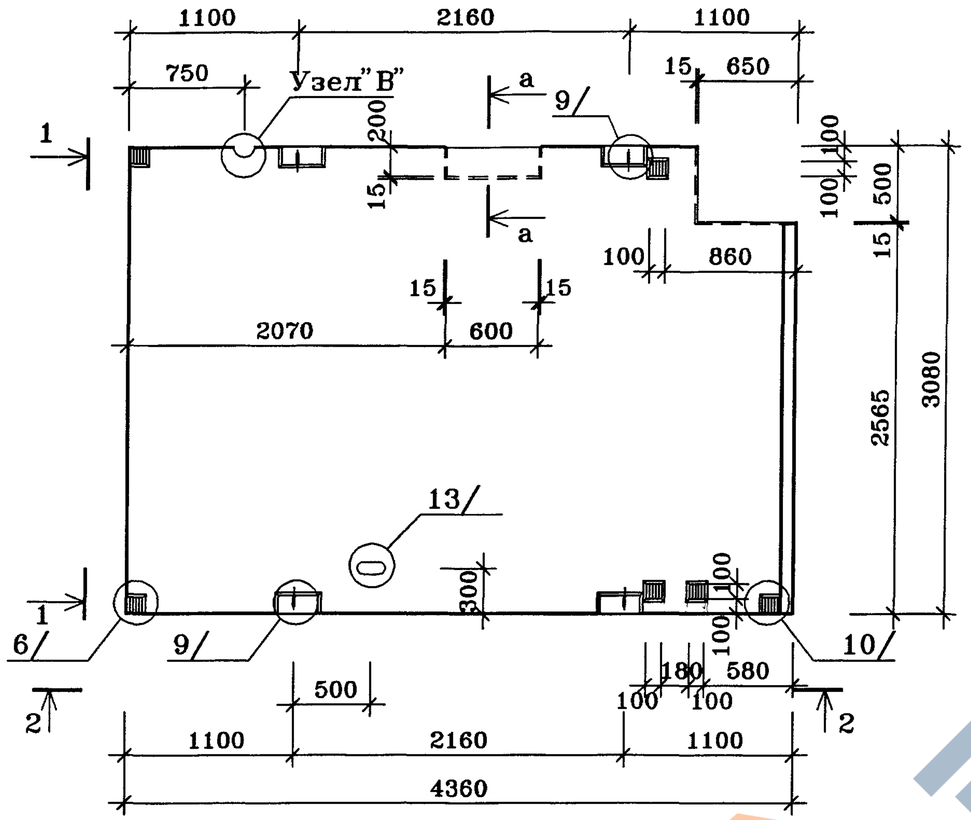

1–1

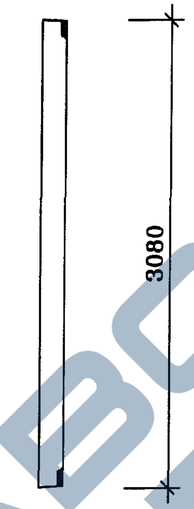

ПОЗ.	НАИМЕНОВАНИЕ	КОЛ-ВО	ОБОЗНАЧЕНИЕ ДОКУМЕНТА
1	Бетон тяжелый класса В22.5, куб.м	2.056	
	Масса стали кг		
	Масса изделия кг	4935	

a–a

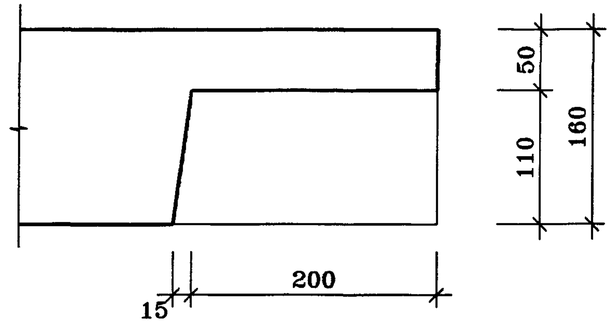

2–2

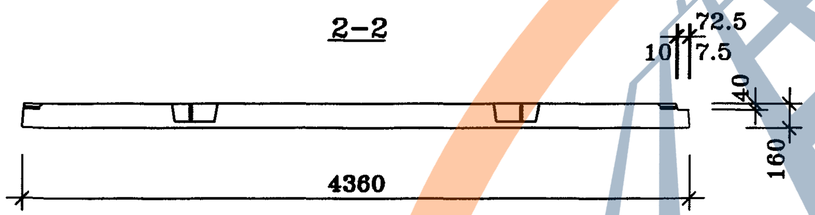

техническое описание см. ИЖ 4.2-1-ТО

				ГМС-2001	ИЖ 4.2-1-14	
Нач.ПКО1	Пальцева		06.02			
ГИП	Кузнецов		06.02	ПЛИТА ЛИФТОВОГО ХОЛЛА ПЛХ5-1	СТАДИЯ / ЛИСТ / ЛИСТОВ: Р / / 1	
Разраб.	Карасев		06.02			
Проверил	Айнетдинова		06.02		ЦНИИЭП жилых и общественных зданий	

PLX5-1
11/06/02

https://zavodjbi.com/

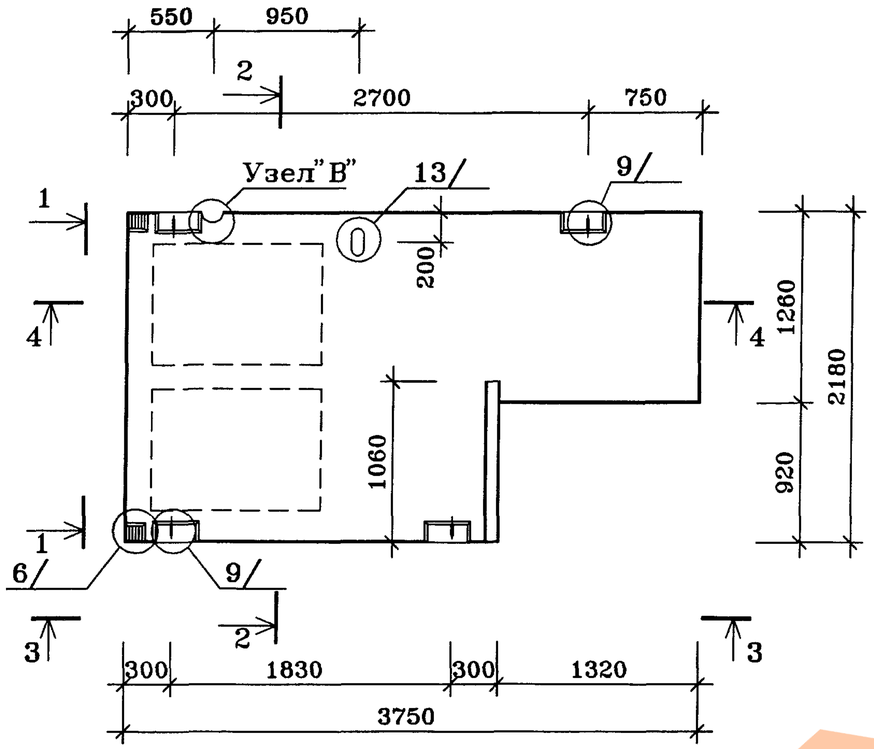

1-1

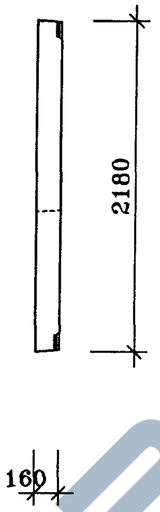

2-2

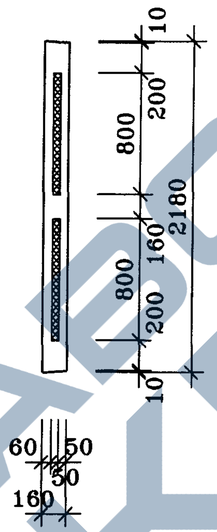

3-3

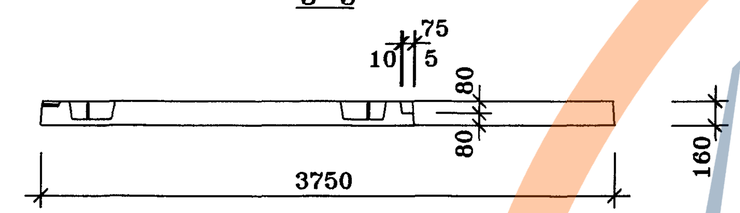

4-4

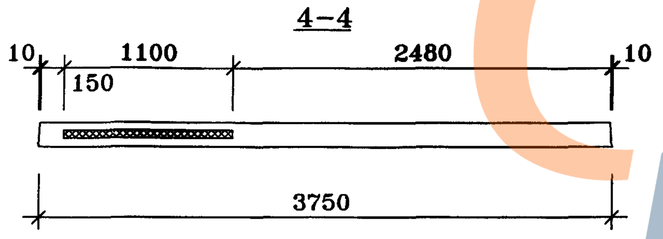

ПОЗ.	НАИМЕНОВАНИЕ	КОЛ-ВО	ОБОЗНАЧЕНИЕ ДОКУМЕНТА
1	Бетон тяжелый класса В22.5, куб.м	1.003	
2	Пенополистирол		
	γ=40 кг/куб.м куб.м	0.088	
	Масса стали кг		
	Масса изделия кг	2400	

техническое описание см. ИЖ 4.2-1-ТО

				ГМС-2001	ИЖ 4.2-1-15
Нач.ПКО1	Пальцева		02.02		
ГИП	Кузнецов		02.02	ПЛИТА ЛИФТОВОГО ХОЛЛА ПЛХ-6	СТАДИЯ: Р; ЛИСТ: ; ЛИСТОВ: 1
Разраб.	Карасев		02.02		
Проверил	Айнетдинова		02.02		ЦНИИЭП жилых и общественных зданий

PLX6-
11/02/02

https://zavodjbi.com/

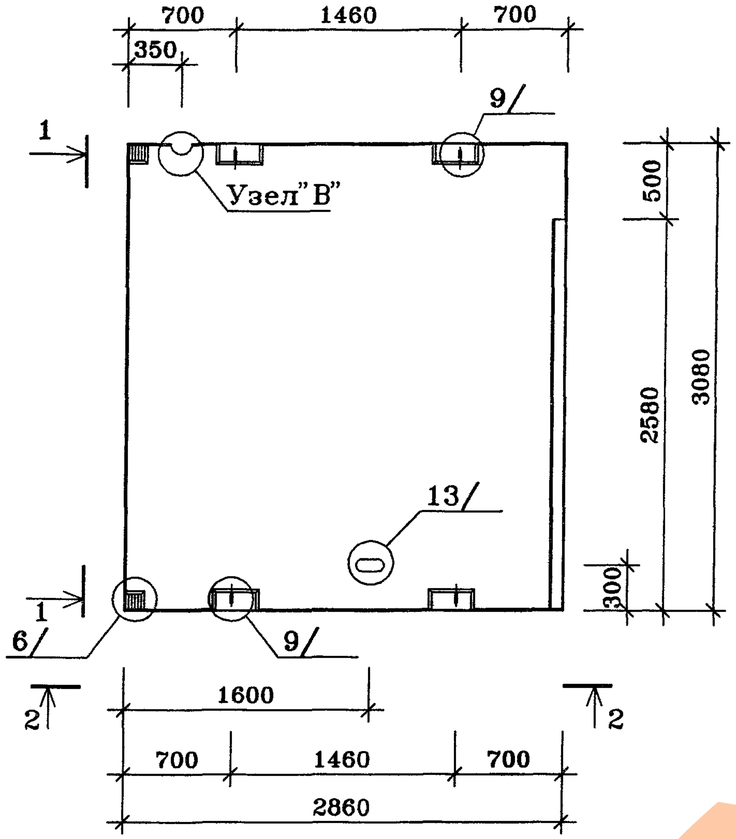

1–1

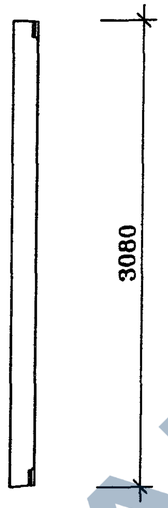

ПОЗ.	НАИМЕНОВАНИЕ	КОЛ-ВО	ОБОЗНАЧЕНИЕ ДОКУМЕНТА
1	Бетон тяжелый класса В22.5, куб.м	1.392	
	Масса стали кг		
	Масса изделия кг	3340	

2–2

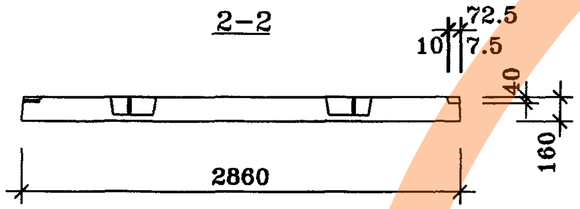

техническое описание см. ИЖ 4.2-1-ТО

				ГМС-2001	ИЖ 4.2-1-16
Нач.ШК01	Пальцева		02.02		
ГИП	Кузнецов		02.02	ПЛИТА ЛИФТОВОГО ХОЛЛА ПЛХ-7	СТАДИЯ: Р; ЛИСТ: ; ЛИСТОВ: 1
Разраб.	Карасев		02.02		
Проверил	Айнетдинова		02.02		ОАО ЦНИИЭП жилых и общественных зданий

PLX-7
11/02/02

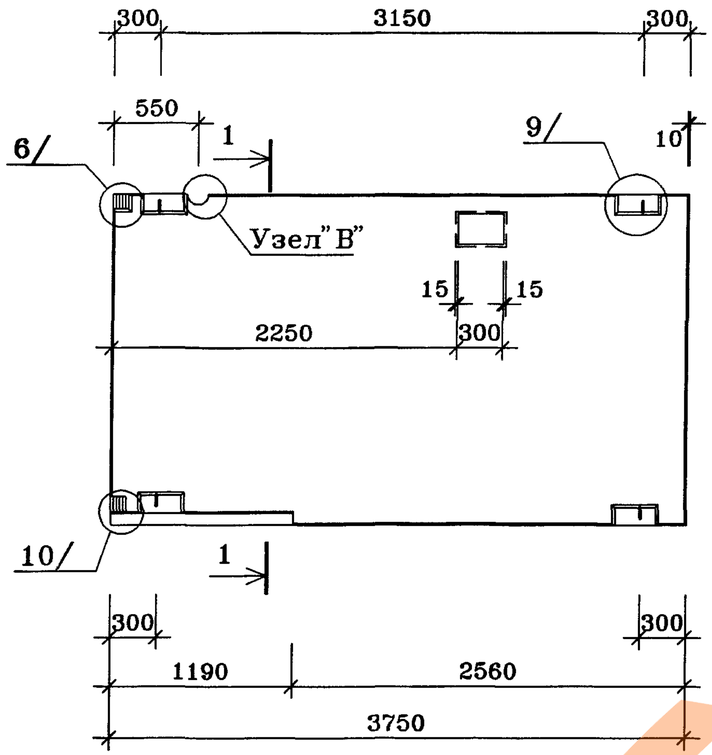

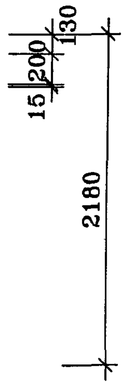

1–1

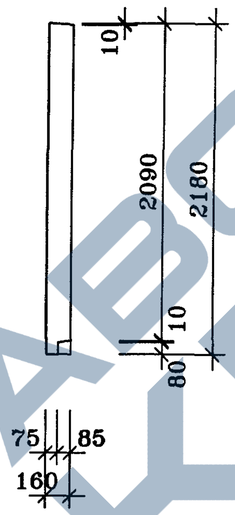

ПОЗ.	НАИМЕНОВАНИЕ	КОЛ-ВО	ОБОЗНАЧЕНИЕ ДОКУМЕНТА
1	Бетон тяжелый класса В22.5, куб.м	1.132	
2	ПВХ трубка ø25, п.м.	4.0	
	Масса стали кг		
	Масса изделия кг	2715	

техническое описание см. ИЖ 4.2-1-ТО

				ГМС-2001	ИЖ 4.2-1-17
Нач.ПКО1	Пальцева		02.02		
ГИП	Кузнецов		02.02	ПЛИТА ЛИФТОВОГО ХОЛЛА ПЛХ-8	СТАДИЯ: Р; ЛИСТ: ; ЛИСТОВ: 1
Разраб.	Карасев		02.02		
Проверил	Айнетдинова		02.02		ЦНИИЭП жилых и общественных зданий

https://zavodjbi.com/

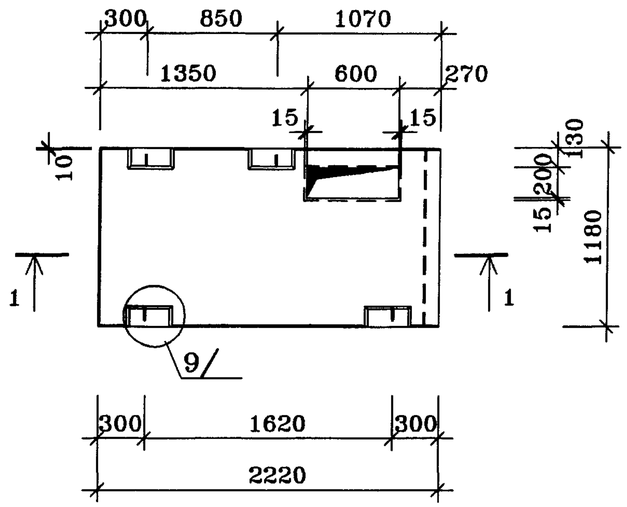

1–1

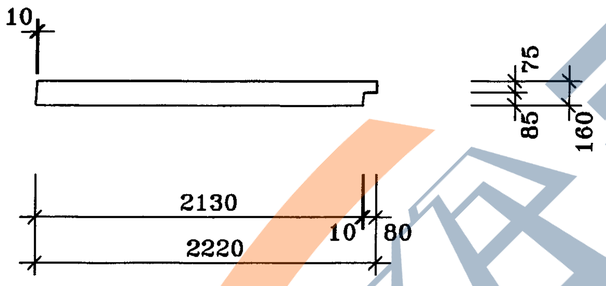

ПОЗ.	НАИМЕНОВАНИЕ	КОЛ-ВО	ОБОЗНАЧЕНИЕ ДОКУМЕНТА
1	Бетон тяжелый класса В22.5, куб.м	0.373	
	Масса стали кг		
	Масса изделия кг	895	

техническое описание см. ИЖ 4.2-1-ТО

				ГМС-2001	ИЖ 4.2-1-18	
Нач.ПКО1	Пальцева		02.02			
ГИП	Кузнецов		02.02	ПЛИТА ЛИФТОВОГО ХОЛЛА ПЛХ-9	СТАДИЯ / ЛИСТ / ЛИСТОВ: Р / / 1	
Разраб.	Карасев		02.02			
					ЦНИИЭП жилых и общественных зданий	
Проверил	Айнетдинова		02.02			

PLX-9
11/02/02

https://zavodjbi.com/

https://zavodjbi.com/

1

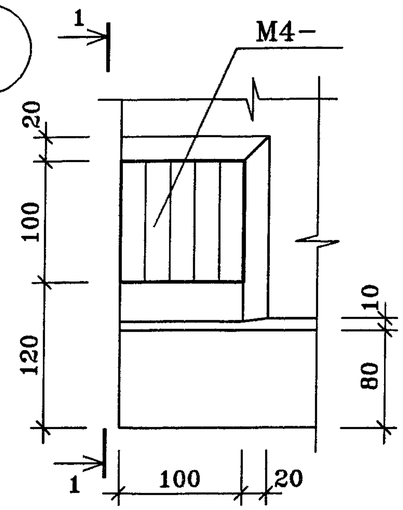

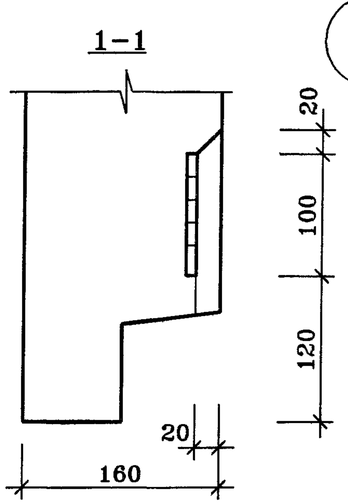

3 3а

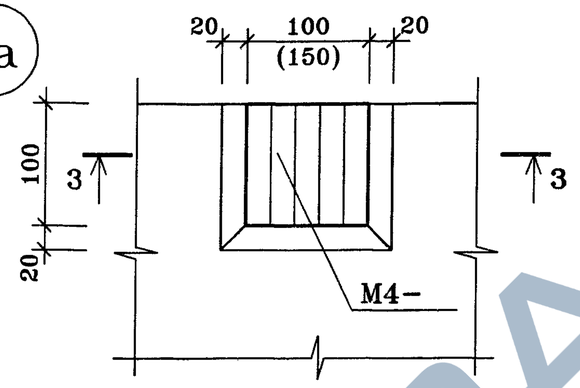

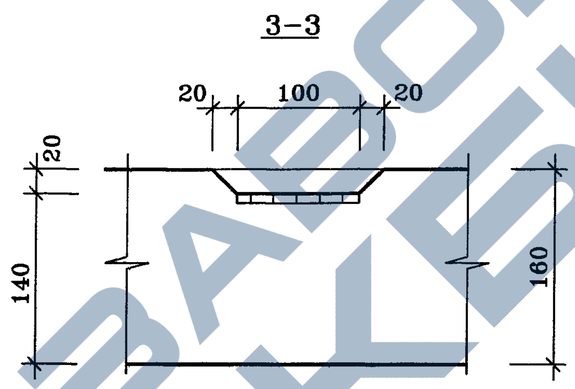

4

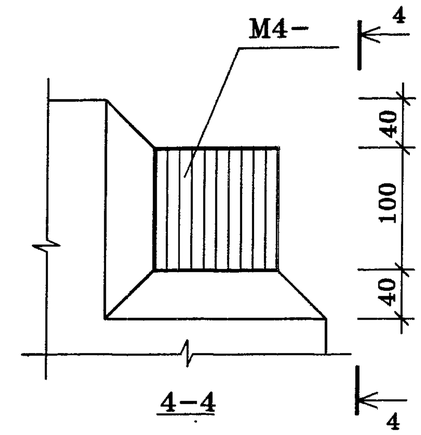

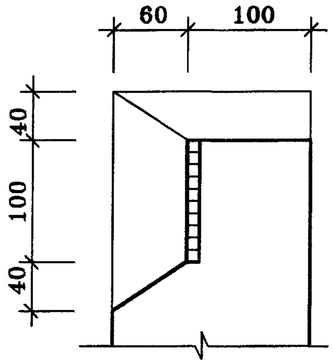

2

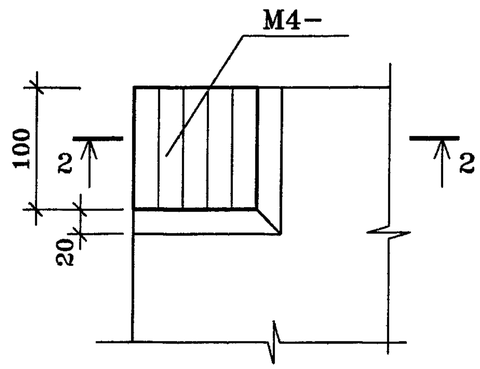

2-2

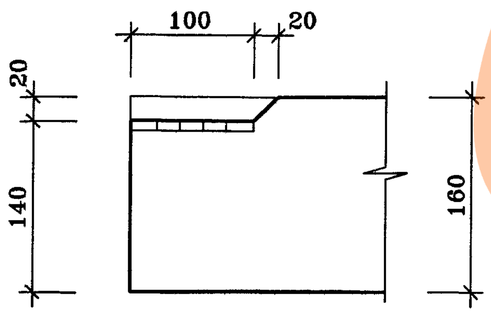

Размер в скобках для узла "3а"

				ГМС-2001	ИЖ 4.2-1-19
Нач.ПКО1	Пальцева		02.02		
ГИП	Кузнецов		02.02		
Разраб.	Карасев		02.02		
Проверил	Айнетдинова		02.02	УЗЛЫ 1÷4	

СТАДИЯ	ЛИСТ	ЛИСТОВ
Р		1

ЦНИИЭП жилых и общественных зданий

https://zavodjbi.com/

5

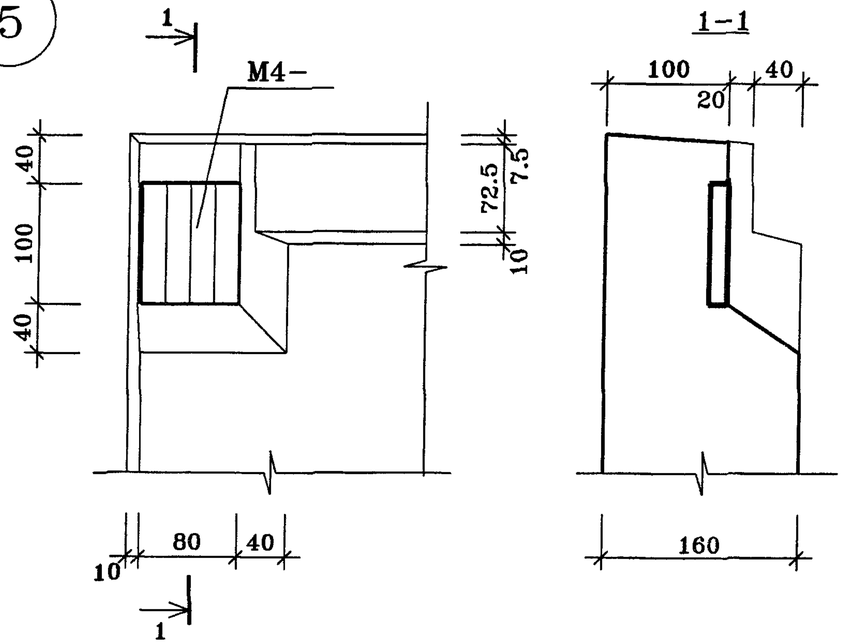

6

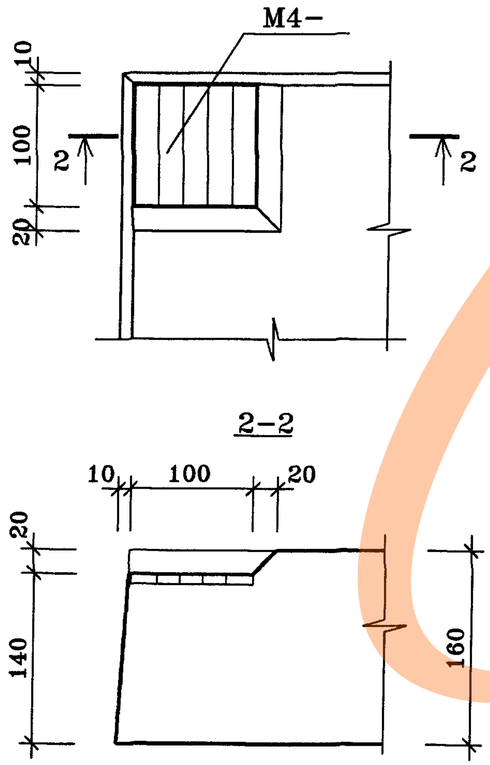

7

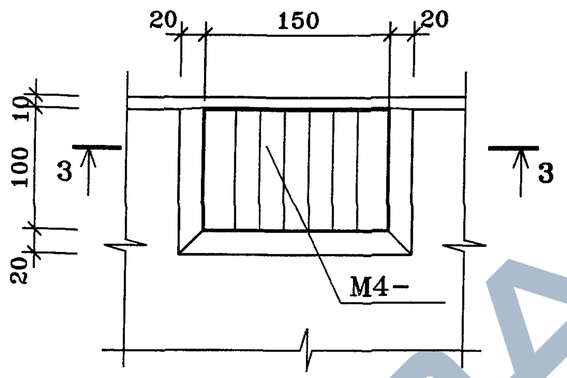

8

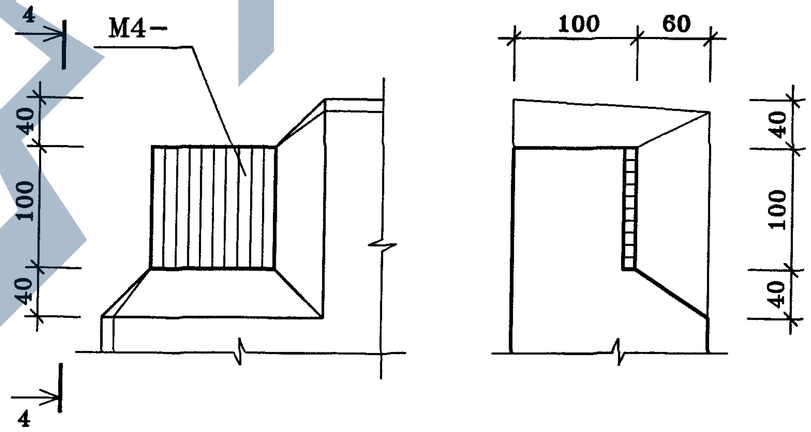

9

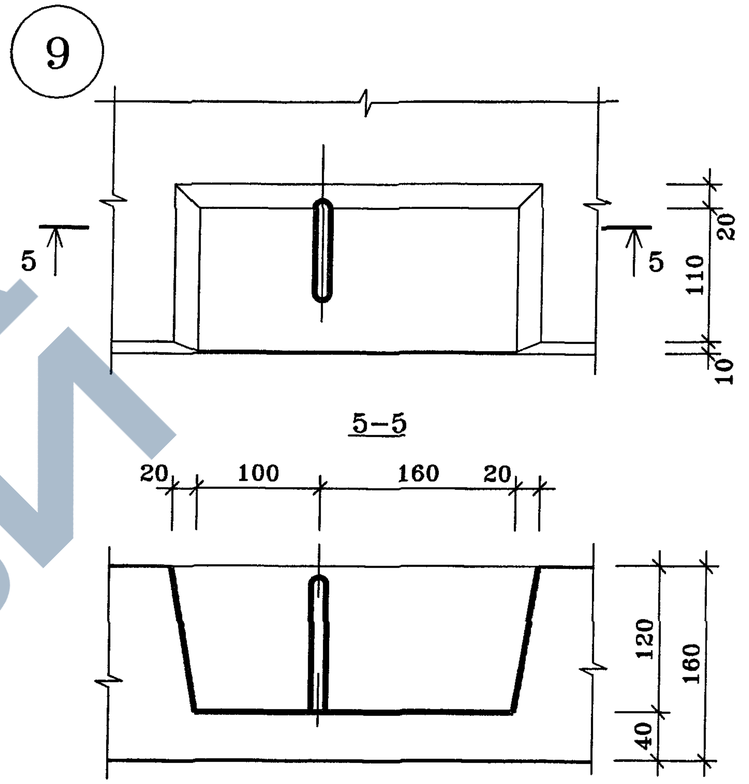

				ГМС–2001	ИЖ 4.2–1–20
Нач.ПКО1	Пальцева		02.02		
ГИП	Кузнецов		02.02		
Разраб.	Карасев		02.02		
Проверил	Айнетдинова		02.02	УЗЛЫ 5÷9	

СТАДИЯ	ЛИСТ	ЛИСТОВ
Р		1

ЦНИИЭП жилых и общественных зданий

U–2
11/02/02

https://zavodjbi.com/

10

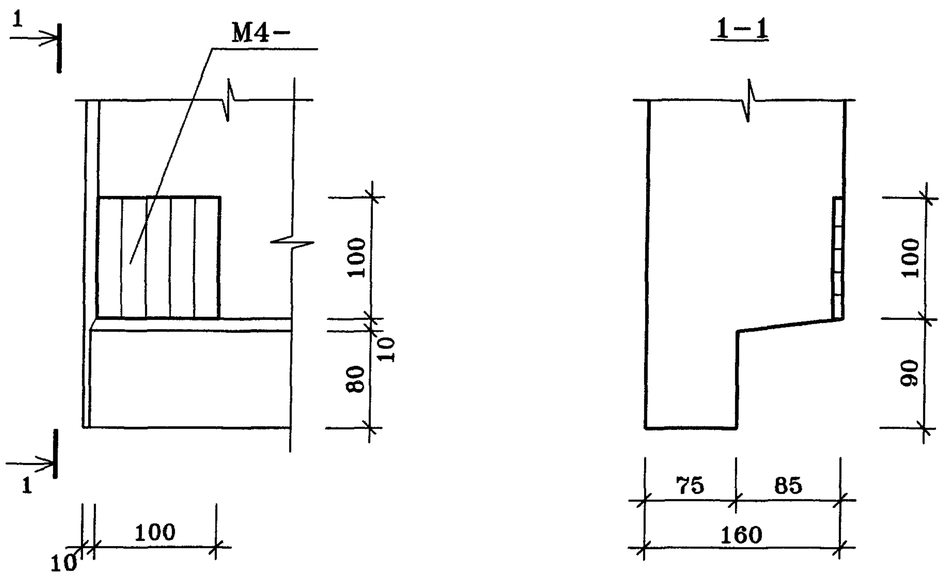

11

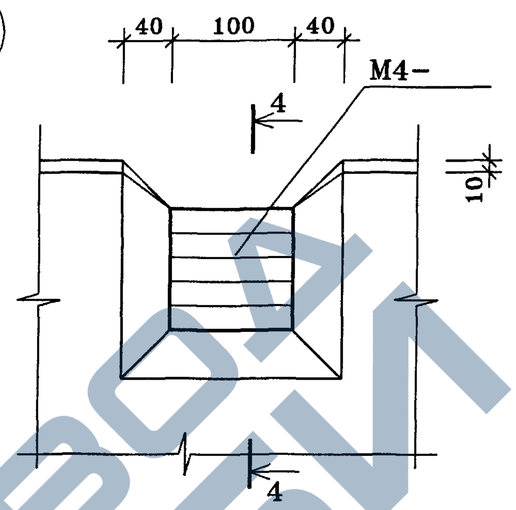

4-4

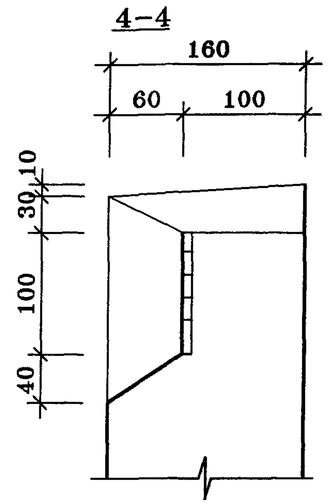

12

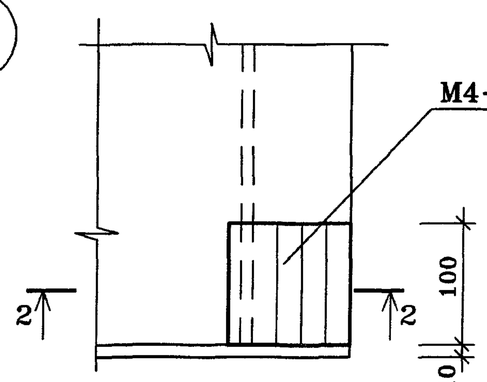

2-2

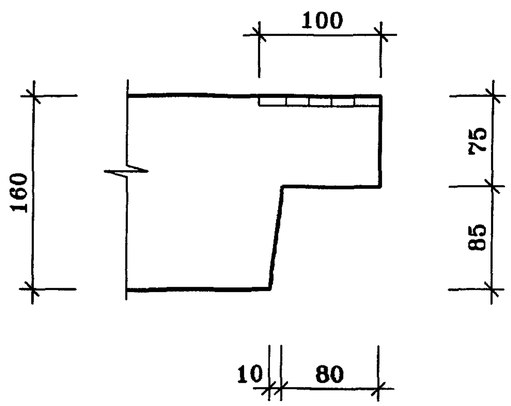

14

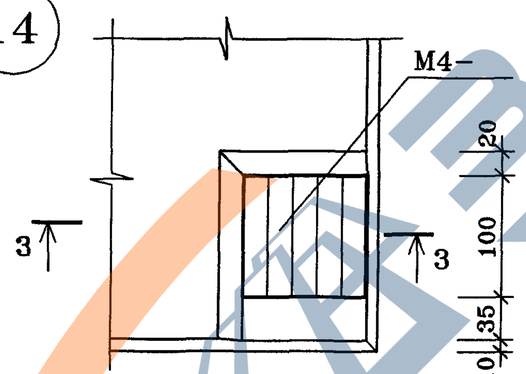

3-3

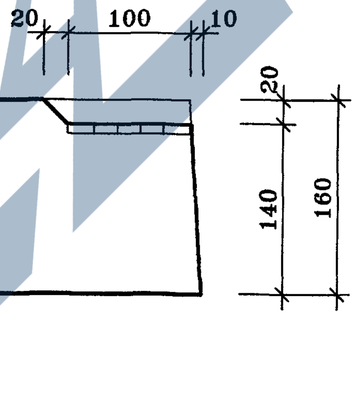

13

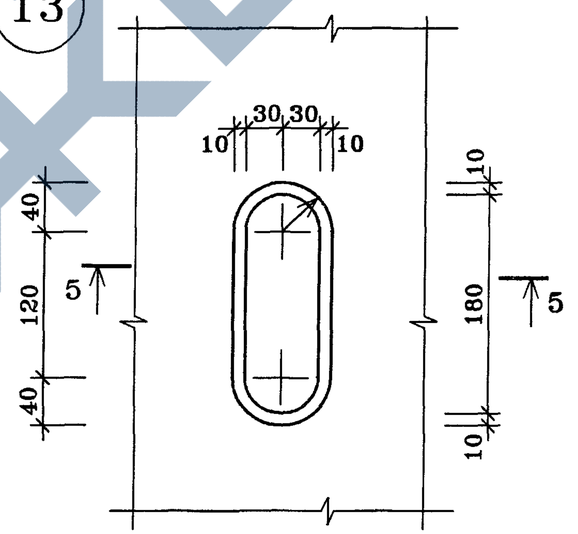

5-5

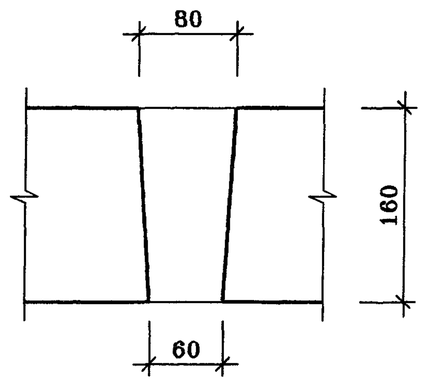

				ГМС-2001	ИЖ 4.2-1-21
Нач.ПКО1	Пальцева		02.02		
ГИП	Кузнецов		02.02		
Разраб.	Карасев		02.02		
Проверил	Айнетдинова		02.02	УЗЛЫ 10÷14	

СТАДИЯ	ЛИСТ	ЛИСТОВ
Р		1

ЦНИИЭП жилых и общественных зданий

U-2
11/02/02

https://zavodjbi.com/

https://zavodjbi.com/

А

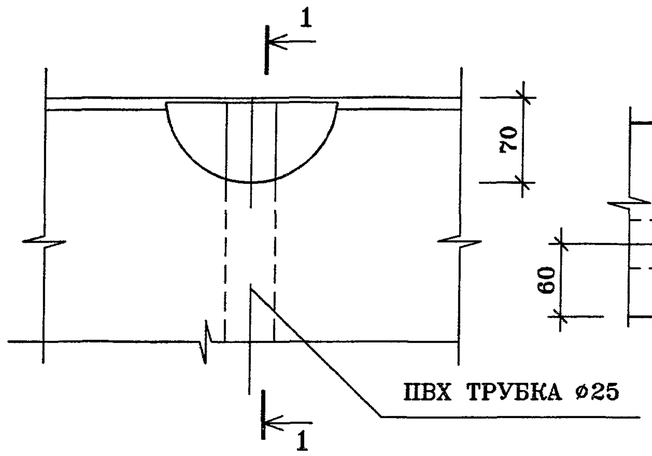

1–1

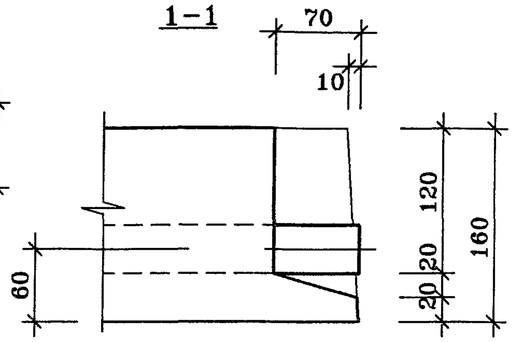

В

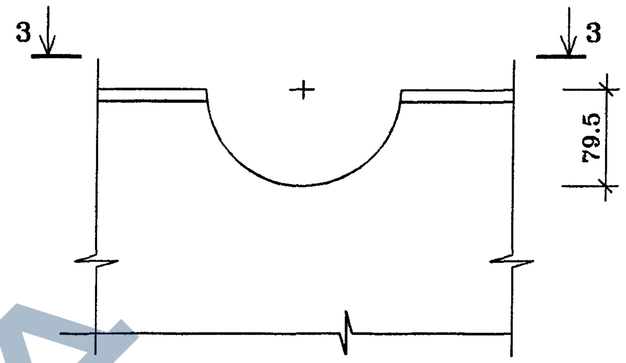

3–3

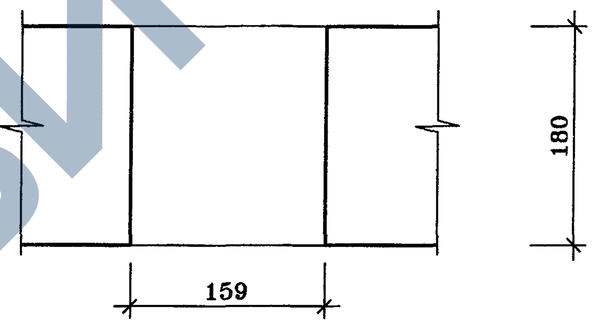

Б Б*

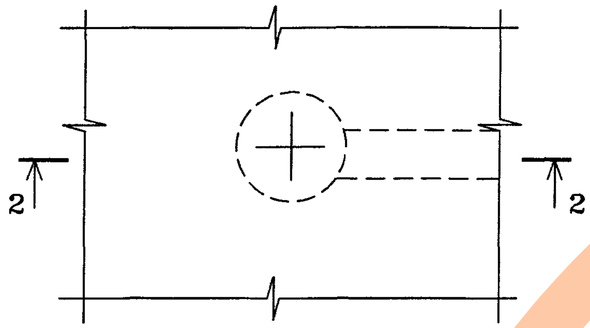

2–2

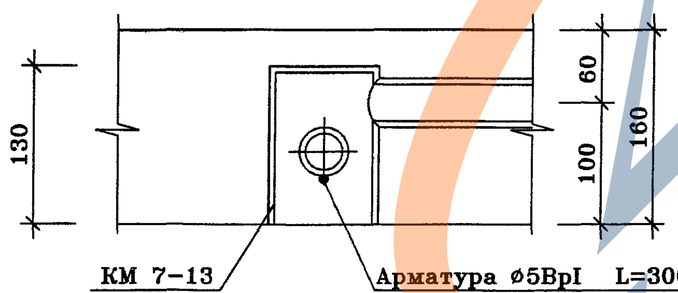

				ГМС–2001	ИЖ 4.2–1–22
Нач.ПКО1	Пальцева		04.02		
ГИП	Кузнецов		04.02	УЗЛЫ А, Б, Б*, В.	
Разраб.	Карасев		04.02		
Гл.спец.	Субботовская		04.02		
Проверил	Айнетдинова		04.02		

СТАДИЯ	ЛИСТ	ЛИСТОВ
Р	1	1

ОАО ЦНИИЭП жилых и общественных зданий

https://zavodjbi.com/

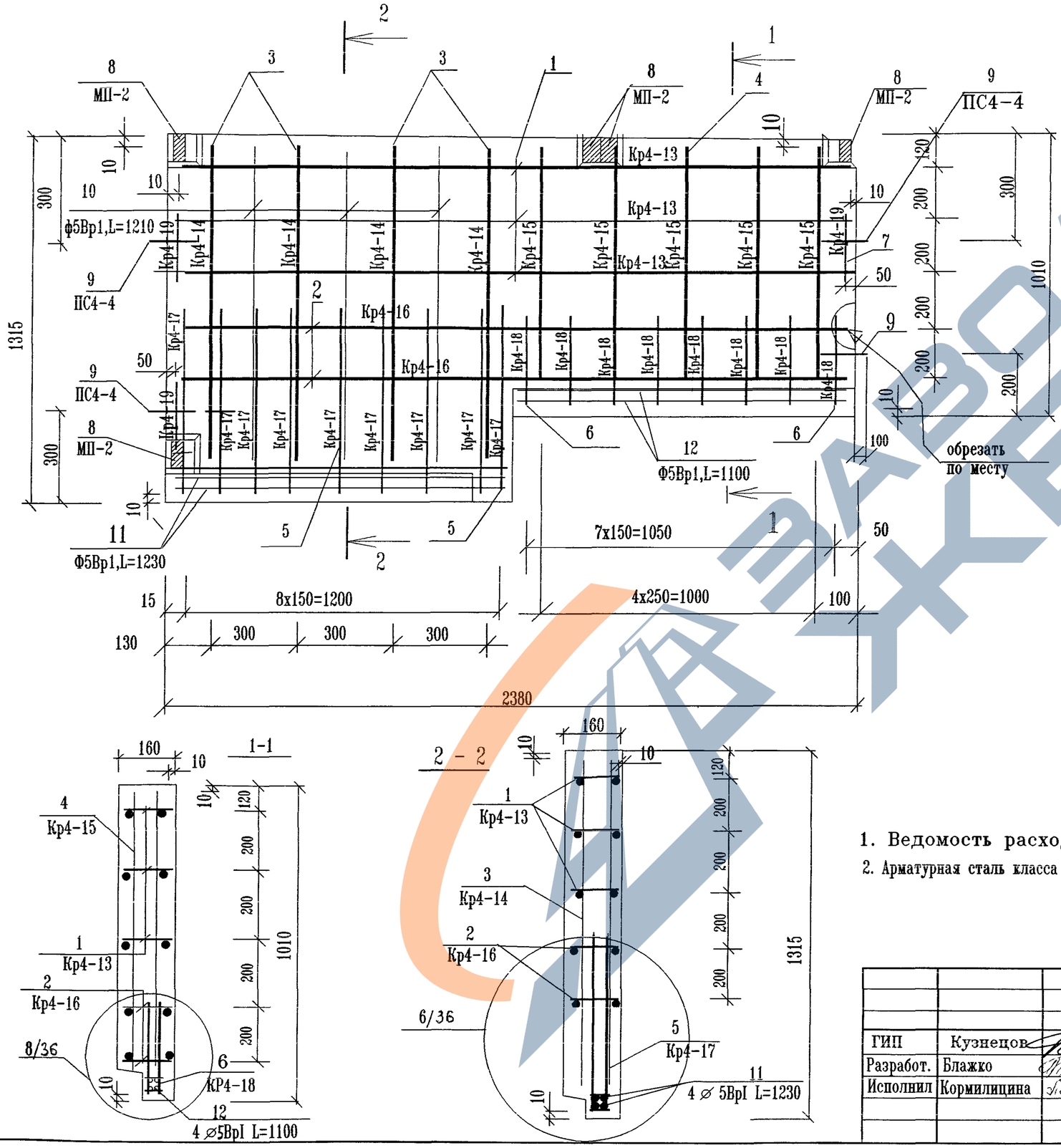

поз	Наименование	Кол-во	Обозначение документа	Масса стали ,кг	
				Един.	Всего
	Сборочные единицы				
1	Кр4-13	3	ИЖ4.2-1-43	1,94	
2	Кр4-16	2	ИЖ4.2-1-43	2,58	
3	Кр4-14	4	ИЖ4.2-1-43	1,06	
4	Кр4-15	5	ИЖ4.2-1-43	0,81	
5	Кр4-17	9	ИЖ4.2-1-43	0,62	
6	Кр4-18	8	ИЖ4.2-1-43	0,38	
7	Кр4-19	4	ИЖ4.2-1-43	0,63	
					43,44
	Детали				
8	МП-2	5	ИЖ4.2-1-56	1,07	
9	ПС4-4	4	ИЖ4.2-1-59	1,22	
10	8AIII L=1210	3	Без чертежа	0,48	
11	⌀5ВрI L=1230	4	Без чертежа	0.18	
12	⌀5ВрI L=1100	4	Без чертежа	0.16	

1. Ведомость расхода стали на элемент см. лист 61.
2. Арматурная сталь класса AI...AIII по ГОСТ5781-82*, сталь класса ВрI по ГОСТ6727-80*.

ГИП	Кузнецов	ГМС - 2001	ИЖ4.2-1-23_
Разработ.	Блажко	Лестничная площадка ЛП1-1 Армирование	Стадия: Р; Лист: 1; Листов: 1
Исполнил	Кормилицина		ОАО ЦНИИЭП жилых и общественных зданий

Формат А3

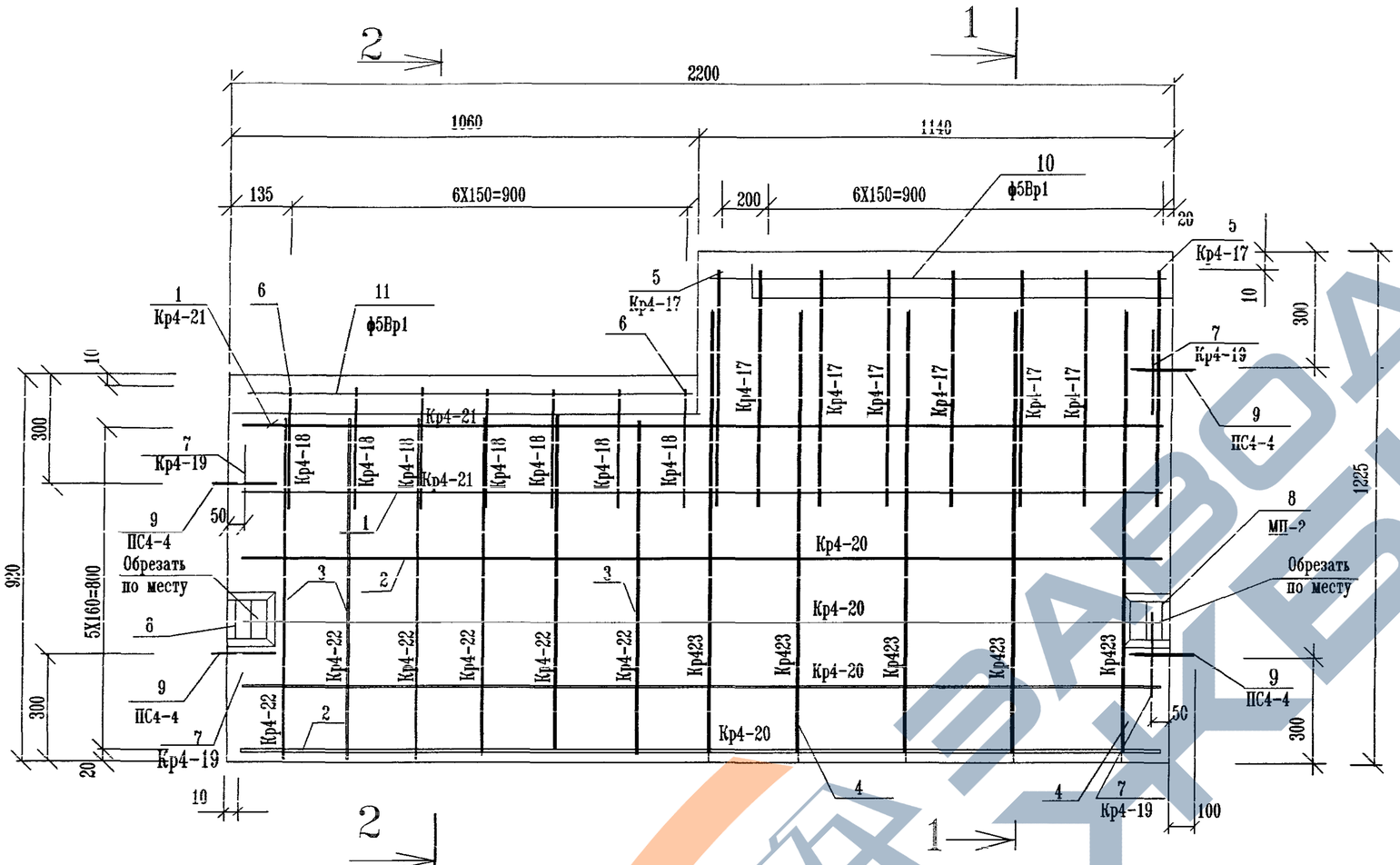

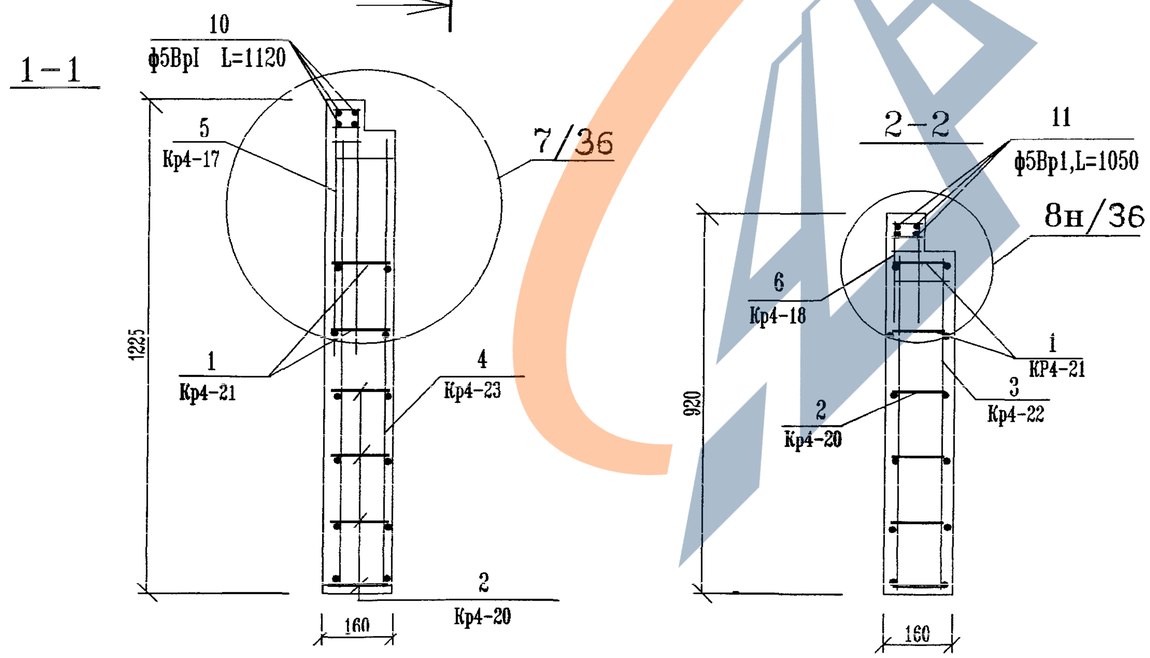

поз	Наименование	Кол-во	Обозначение документа	Масса стали ,кг Един.	Всего
	Сборочные единицы				
1	Кр4-21	2	ИЖ4.2-1-43	2.40	
2	Кр4-20	4	ИЖ4.2-1-43	1.80	
3	Кр4-22	6	ИЖ4.2-1-43	0,73	
4	Кр4-23	5	ИЖ4.2-1-43	1.00	
5	Кр4-17	8	ИЖ4.2-1-43	0.62	39,78
6	Кр4-18	7	ИЖ4.2-1-43	0.38	
7	Кр4-19	4	ИЖ4.2-1-43	0,63	
	ДЕТАЛИ				
8	МП-2	2	ИЖ4.2-1-56	1,07	
9	ПС4-4	4	ИЖ4.2-1-59	1,22	
10	ф5ВрI, L=1120	4	без чертежа	0.16	
11	ф5Вр1,L=1050	4	без чертежа	0.15	

1. Ведомость расхода стали на элемент см. лист 61.
2. Арматурная сталь класса AI...AIII по ГОСТ5781-82*, сталь класса BpI по ГОСТ6727-80*.

ГИП	Кузнецов		
Разработ.	Блажко		
Исполнил	Кормилицина		

ГМС - 2001 ИЖ4.2-1-24

Лестничная площадка
ЛП2-1
Армирование

Стадия	Лист	Листов
Р	1	1

ОАО ЦНИИЭП жилых и общественных зданий

Инв.N подл. | Подпись и дата | Взам. инв.N

Формат А3

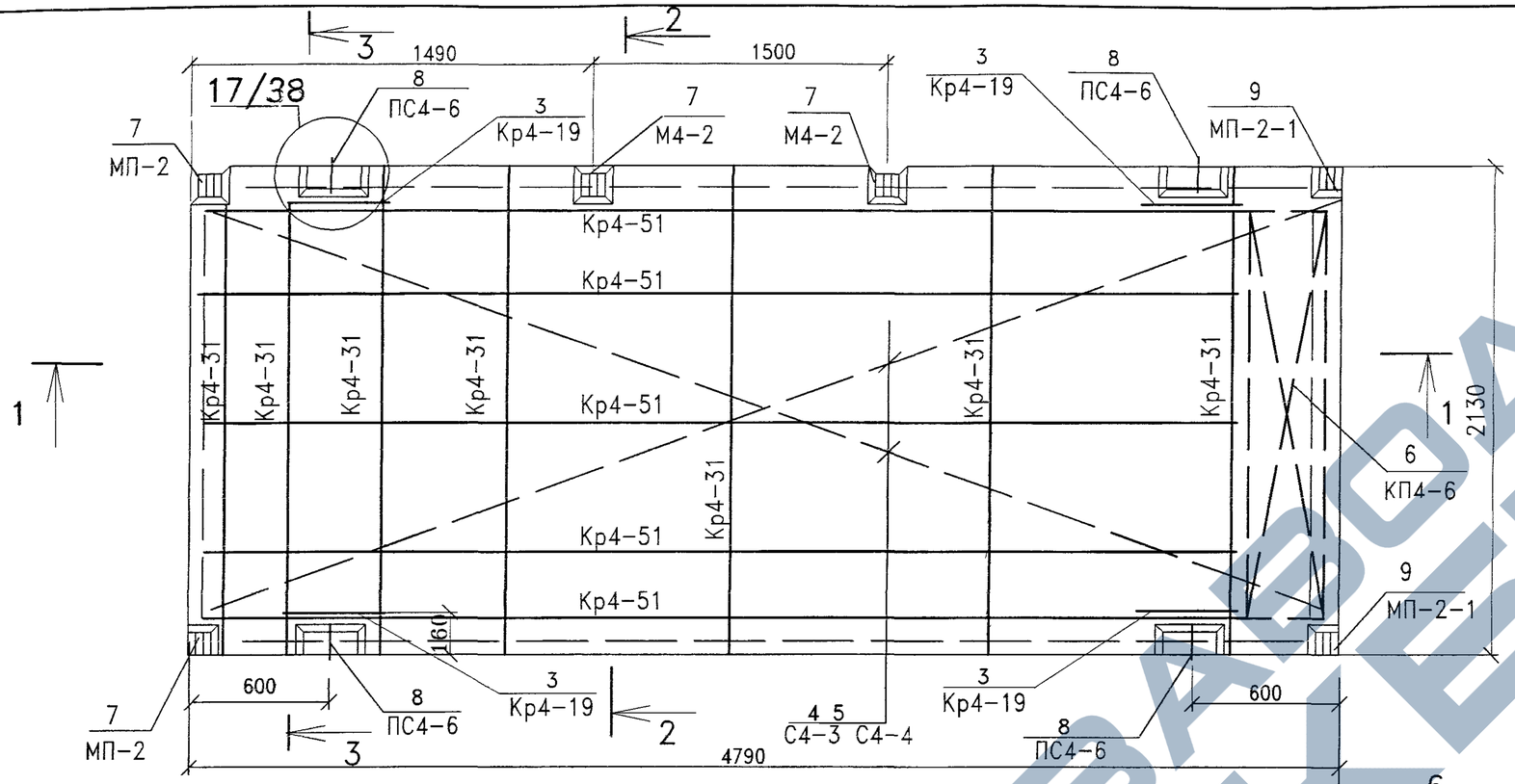

1 – 1 /Плоские карасы Кр4-51 условно не показаны./

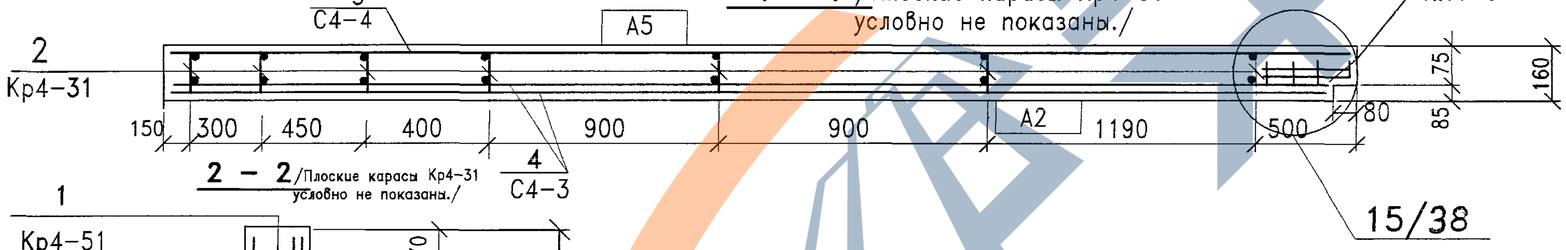

2 – 2 /Плоские карасы Кр4-31 условно не показаны./

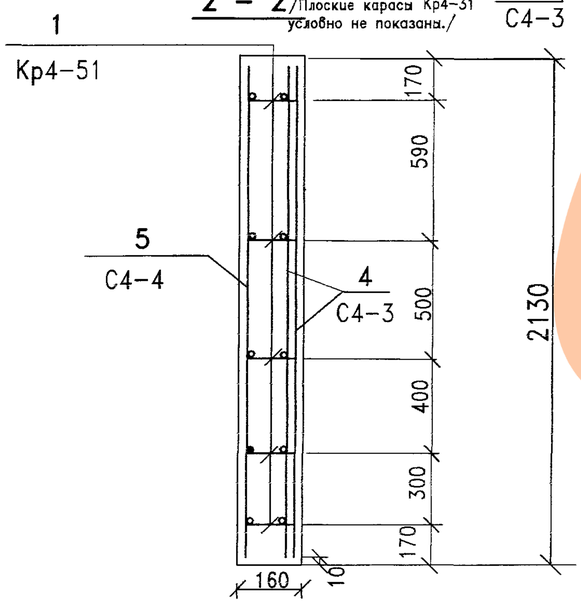

Поз.	Наименование	Кол-во	Обозначение документа	Масса стали кг Един.	Масса стали кг Всего.
	Сборочные единицы.				
1	Кр4-51	5	ИЖ4.2-1-48	5,92	130,90
2	Кр4-31	7	ИЖ4.2-1-46	1.77	
3	Кр4-19	4	ИЖ4.2-1-43	0.63	
4	С4-3	2	ИЖ4.2-1-50	19,00	
5	С4-4	1	ИЖ4.2-1-50	19,30	
6	КП4-6	1	ИЖ4.2-1-44	8,86	
	Детали				
7	МП-2	4	ИЖ4.2-1-56	1.07	
8	ПС4-6	4	ИЖ4.2-1-59	3,48	
9	МП-2-1	2	ИЖ4.2-1-57	1,07	

Ведомость расхода стали на панель смотри на листе 61.

ГИП	Кузнецов		
Разраб.	Блажко		
Исполнил	Кормилицина		

ГМС – 2001 ИЖ4.2-1-25

Плита лифтового холла
ПЛХ-1
АРМИРОВАНИЕ

Стадия	Лист	Листов
Р	1	1

ОАО ЦНИИЭП жилых и общественных зданий

Формат А3

https://zavodjbi.com/

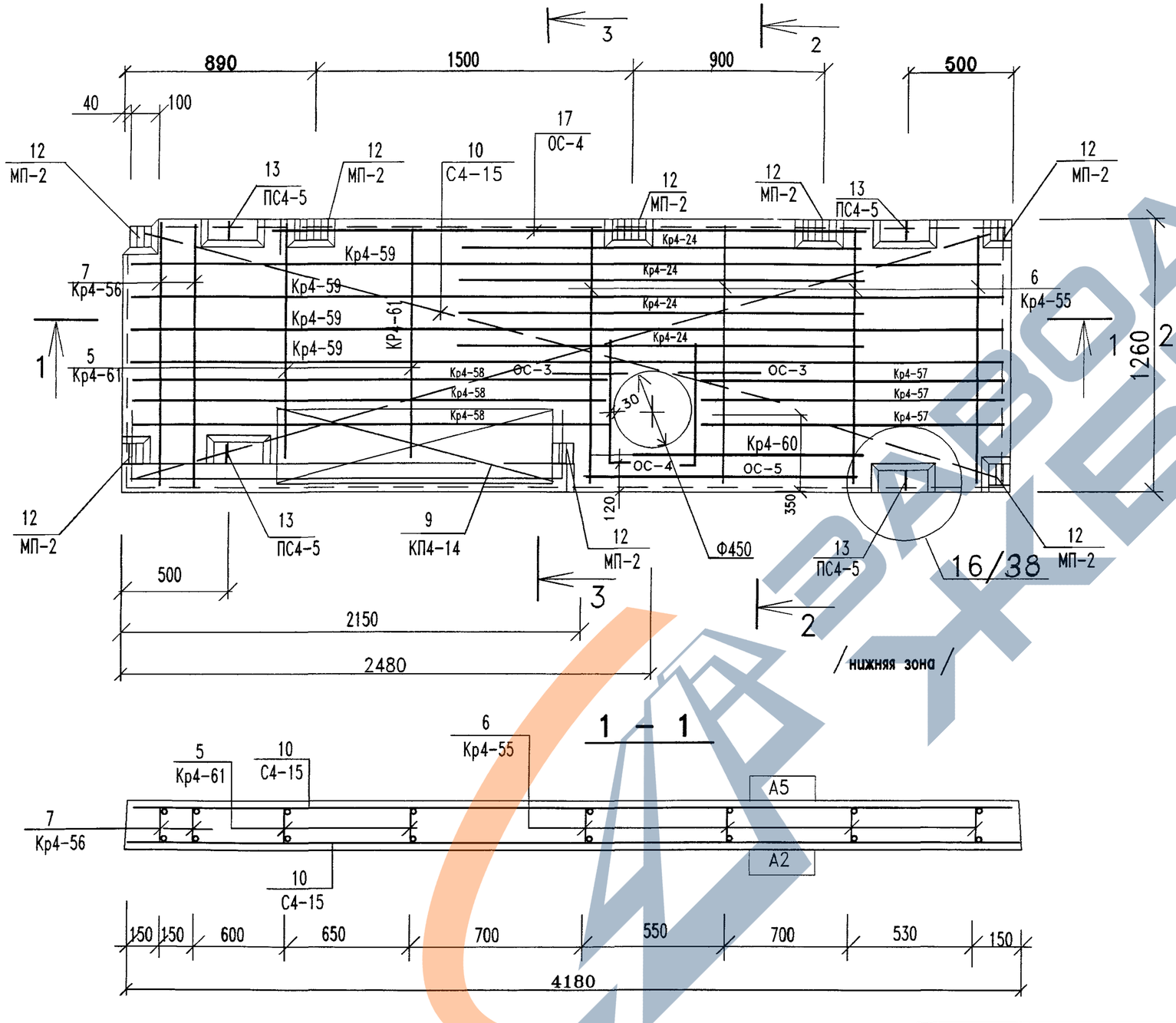

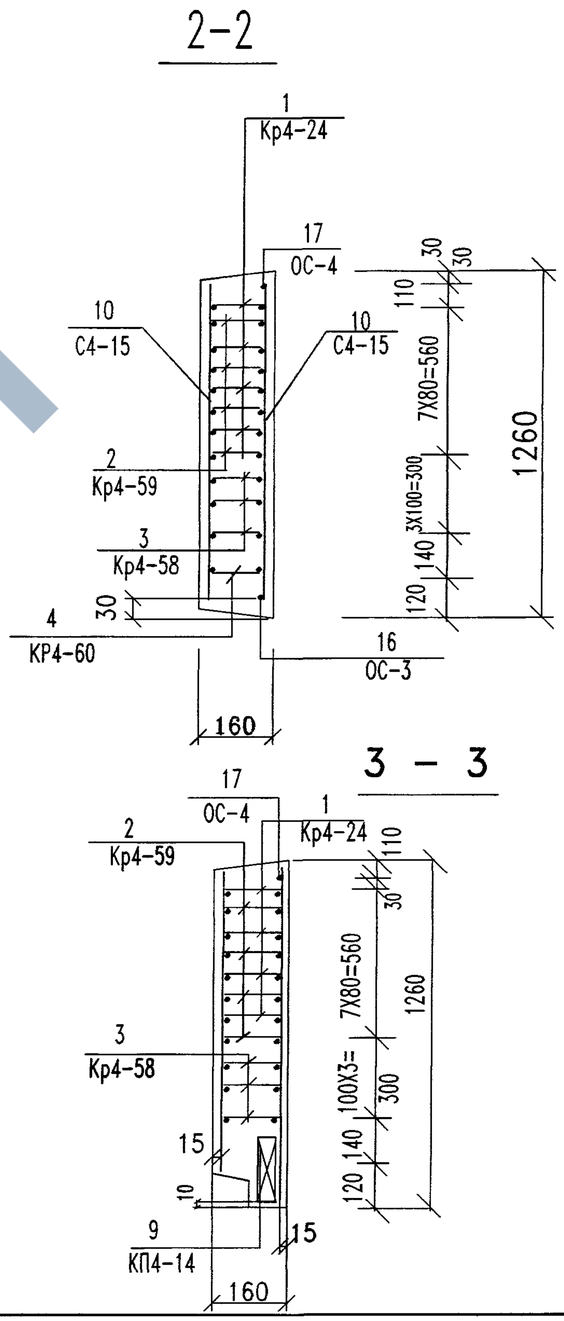

Привязка ОС–3 к краю отв. 50мм, все ОС– в нижней зоне.

ГИП	Кузнецов		
Разраб.	Блажко		
Исполнил	Кормилицина		

ГМС - 2001 ИЖ4.2-1-26

Плита лифтового холла ПЛХ–2

АРМИРОВАНИЕ

Стадия	Лист	Листов
Р	1	2

ОАО ЦНИИЭП жилых и общественных зданий

Формат А3

https://zavodjbi.com/

https://zavodjbi.com/

Поз.	Наименование	Кол-во	Обозначение документа	Масса стали кг	
				Един.	Всего.
	Сборочные единицы.				
1	Кр4-24	4	ИЖ4.2-1-45	2,17	132,02
2	КР4-55	4	ИЖ4.2-1-49	1,03	
3	КР4-56	2	ИЖ4.2-1-49	0,94	
4	КР4-57	3	ИЖ4.2-1-49	2,90	
5	Кр4-58	3	ИЖ4.2-1-49	4,55	
6	Кр4-59	4	ИЖ4.2-1-49	8,68	
7	Кр4-60	1	ИЖ4.2-1-49	2,44	
8	Кр4-61	2	ИЖ4.2-1-49	0,93	
9	КП4-14	1	ИЖ4.2-1-44	6.46	
10	С4-15	2	ИЖ4.2-1-52	9,84	
11	Кр4-19	4	ИЖ4.2-1-43	0,63	
	Детали.				
12	МП-2	8	ИЖ4.2-1-56	1,07	
13	ПС4-5	4	ИЖ4.2-1-53	1.81	
14	ОС-3	2	См. данный лист.	1.26	
15	ОС-4	2	См. данный лист.	1.42	
16	ОС-5	1	См. данный лист.	2.05	
17	ОС-6	1	См. данный лист.	4.10	

ОС-3.

Ø16AIII L=800 ГОСТ5781-82*

ОС-4.

ГОСТ5781-82*

Ø16AIII L=800 | 100

ОС-5

Ø16AIII L=1300 ГОСТ5781-82*

ОС-6

Ø16AIII L=2600 ГОСТ5781-82*

Ведомость расхода стали на панель смотри на листе 61.

ГИП	Кузнецов		
Разраб.	Блажко		
Исполнил	Кормилицина		

ГМС - 2001 ИЖ4.2-1-26

Плита лифтового холла ПЛХ-2

АРМИРОВАНИЕ

Стадия	Лист	Листов
Р	2	2

ОАО ЦНИИЭП жилых и общественных зданий

Формат А3

https://zavodjbi.com/

https://zavodjbi.com/

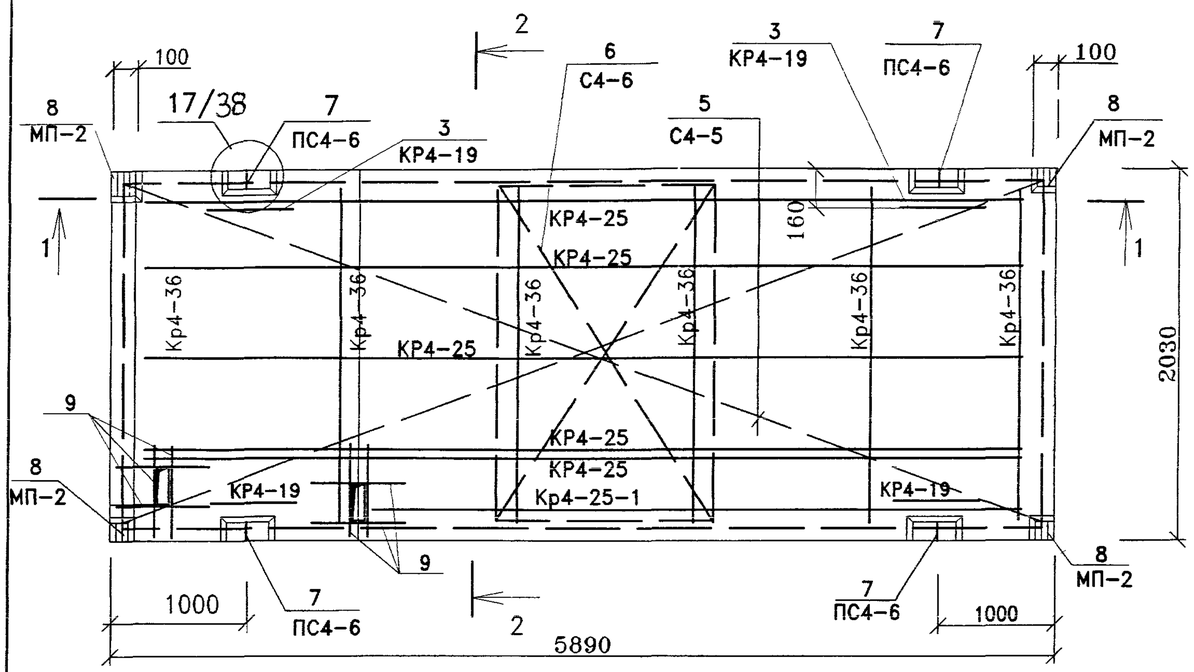

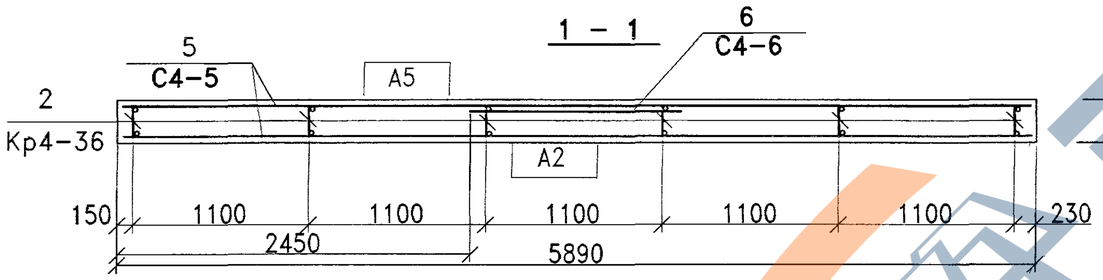

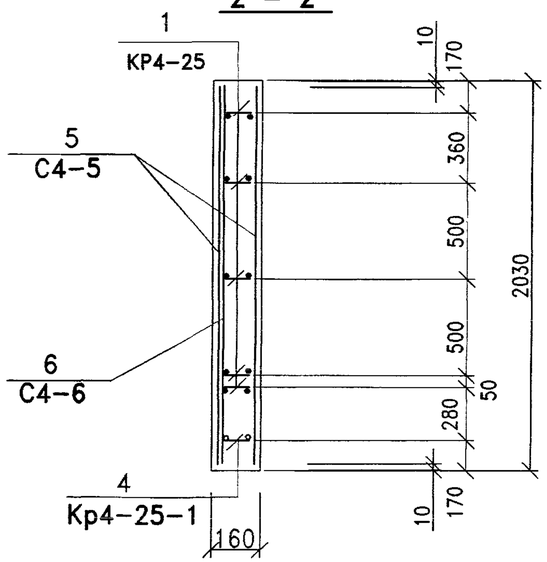

Поз.	Наименование	Кол-во	Обозначение документа	Масса стали кг	
				Един.	Всего.
	Сборочные единицы.				
1	Кр4-25	4	ИЖ4.2-1-45	6,48	
2	Кр4-36	6	ИЖ4.2-1-46	1,73	
3	КР4-19	4	ИЖ4.2-1-43	0,63	
4	Кр4-25-1	1	ИЖ4.2-1-45	4,64	
5	С4-5	2	ИЖ4.2-1-50	23,10	
6	С4-6	1	ИЖ4.2-1-50	4,05	114.87
	Детали.				
7	ПС4-6	4	ИЖ4.2-1-53	3,48	
8	МП-2	4	ИЖ4.2-1-56	1,07	
9	⌀10AIII L=600 ГОСТ5781-82*	8	без чертежа.	0,37	

Ведомость расхода стали на панель смотри на листе 61.

ГИП	Кузнецов		ГМС – 2001 ИЖ4.2-1-27		
Разраб.	Блажко		Плита лифтового холла ПЛХ-3 АРМИРОВАНИЕ	Стадия	Лист	Листов
Исполнил	Кормилицина			Р	1	1
				ОАО ЦНИИЭП жилых и общественных зданий		

Формат А3

https://zavodjbi.com/

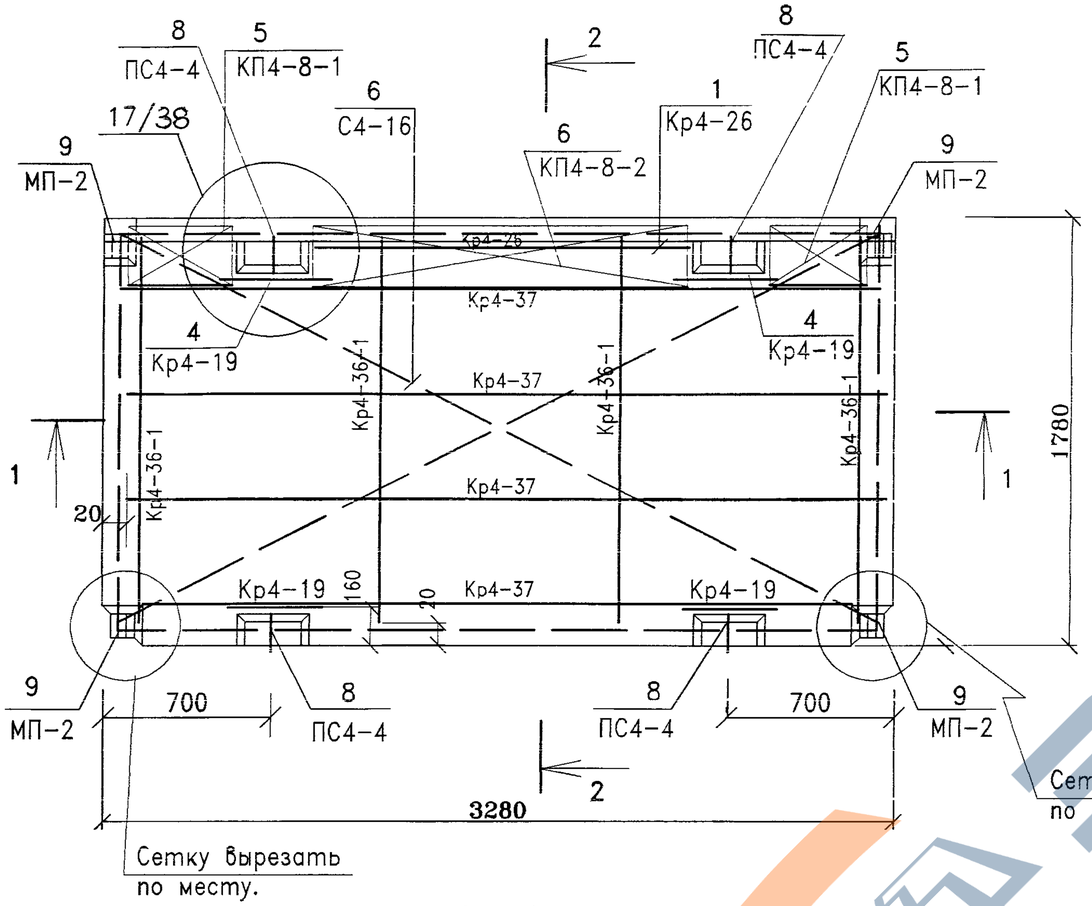

2 – 2

/Плоские каркасы Кр4-36-1 условно не показаны./

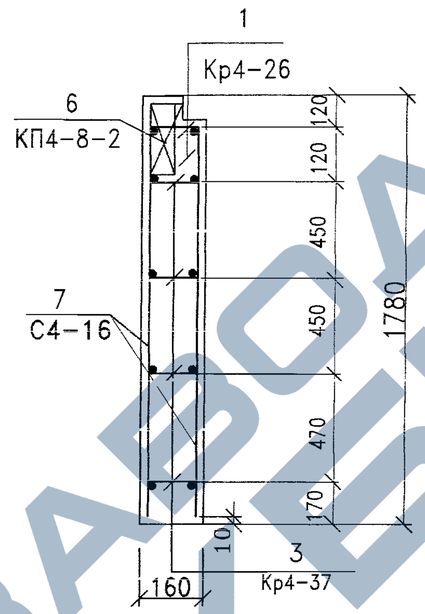

Сетку вырезать по месту.

1 – 1

/Плоские каркасы Кр4-37 условно не показаны./

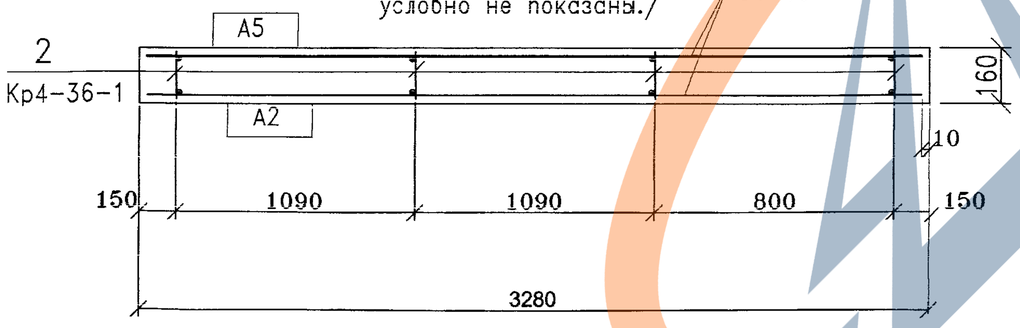

Поз.	Наименование	Кол-во	Обозначение документа	Масса стали кг	
				Един.	Всего.
	Сборочные единицы.				
1	Кр4-26	1	иж4.2-1-45	2.08	
2	Кр4-36-1	4	иж4.2-1-46	1.42	
3	Кр4-37	4	иж4.2-1-46	4.46	
4	Кр4-19	4	иж4.2-1-43	0,63	
5	КП4-8-1	2	иж4.2-1-44	2,70	
6	КП4-8-2	1	иж4.2-1-44	6.86	71.82
7	С4-16	2	иж4.2-1-50	11.14	
	Детали.				
8	ПС4-4	4	иж4.2-1-59	1.22	
9	МП-2	4	иж4.2-1-56	1.07	

Ведомость расхода стали на панель смотри на листе 61.

ГМС - 2001 ИЖ4.2-1- 28			
ГИП	Кузнецов		Плита лифтового холла ПЛХ-4 АРМИРОВАНИЕ
Разраб.	Блажко		
Исполнил	Кормилицина		

Стадия	Лист	Листов
Р	1	1

ОАО ЦНИИЭП жилых и общественных зданий

Формат А3

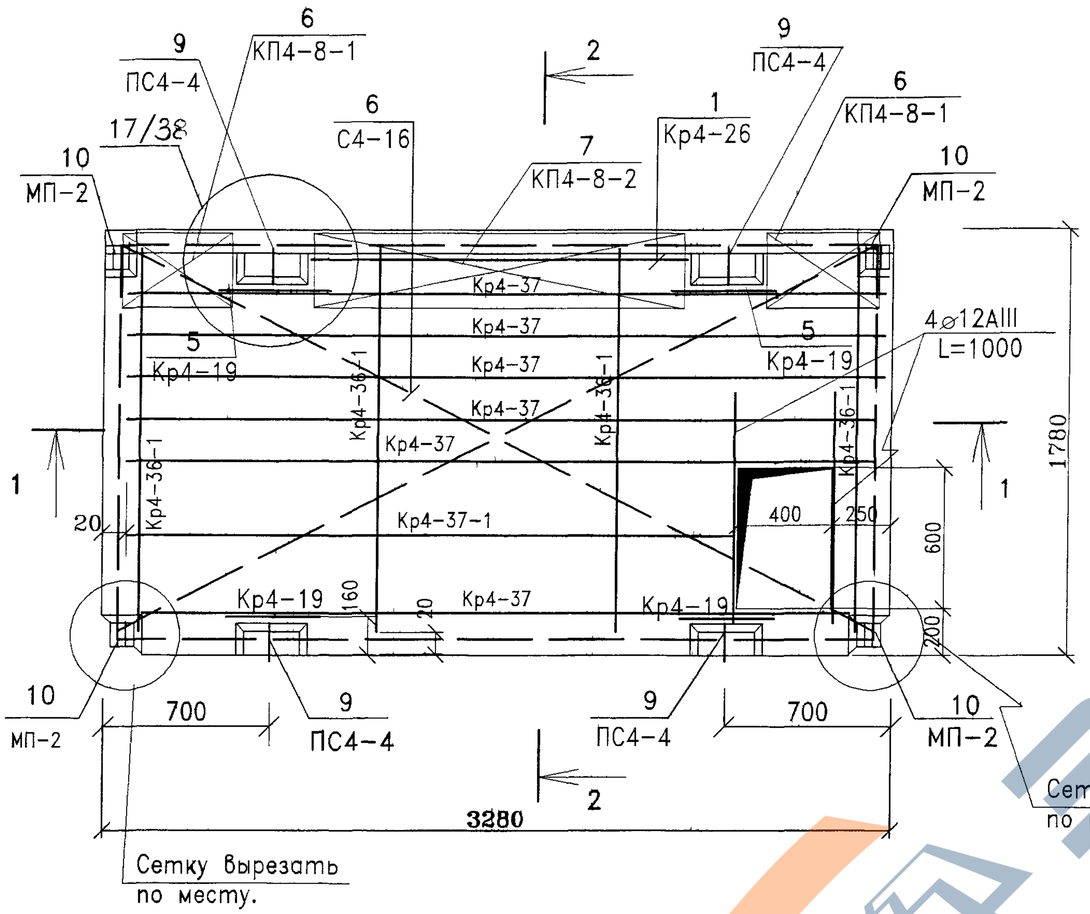

2 – 2

/Плоские каркасы Кр4-36-1 условно не показаны./

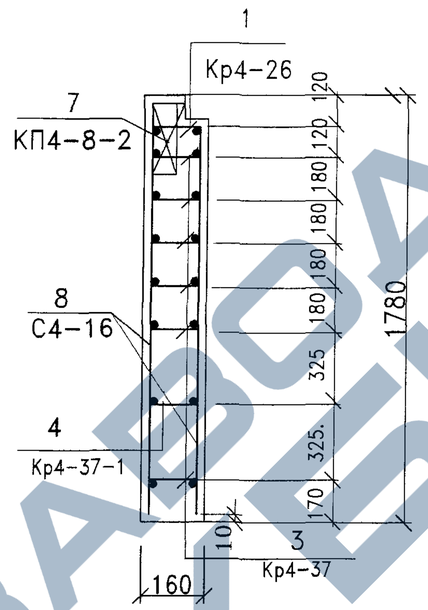

1 – 1

/Плоские каркасы Кр4-37 условно не показаны./

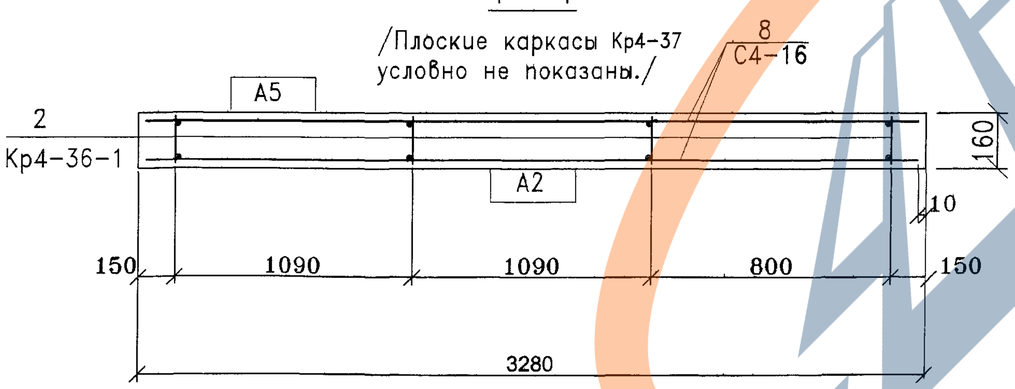

Поз.	Наименование	Кол-во	Обозначение документа	Масса стали кг Един.	Масса стали кг Всего.
	Сборочные единицы.				
1	Кр4-26	1	ИЖ4.2-1-45	2.08	
2	Кр4-36-1	4	ИЖ4.2-1-46	1.42	
3	Кр4-37	6	ИЖ4.2-1-46	4.46	
4	Кр4-37-1	1	ИЖ4.2-1-46	3.57	
5	Кр4-19	4	ИЖ4.2-1-43	0,63	
6	КП4-8-1	2	ИЖ4.2-1-44	2,70	87,86
7	КП4-8-2	1	ИЖ4.2-1-44	6,86	
8	С4-16	2	ИЖ4.2-1-5с	11.14	
	Детали.				
9	ПС4-4	4	ИЖ4.2-1-59	1.22	
10	МП-2	4	ИЖ4.2-1-56	1,07	
11	12AIII L=1000 ГОСТ5781-82	4	—	0.888	

Привязка поз. 11 к краю проема – 30мм
Поз. 11 – два стержня в нижней зоне, два в верхней зоне.
Ведомость расхода стали на панель смотри на листе 61.

ГИП	Кузнецов	
Разраб.	Блажко	
Исполнил	Кормилицина	

ГСМ - 2001 ИЖ4.2-1- 29

Плита лифтового холла
ПЛХ-4-1
АРМИРОВАНИЕ

Стадия	Лист	Листов
Р	1	1

ОАО ЦНИИЭП жилых и общественных зданий

Формат А3

https://zavodjbi.com/

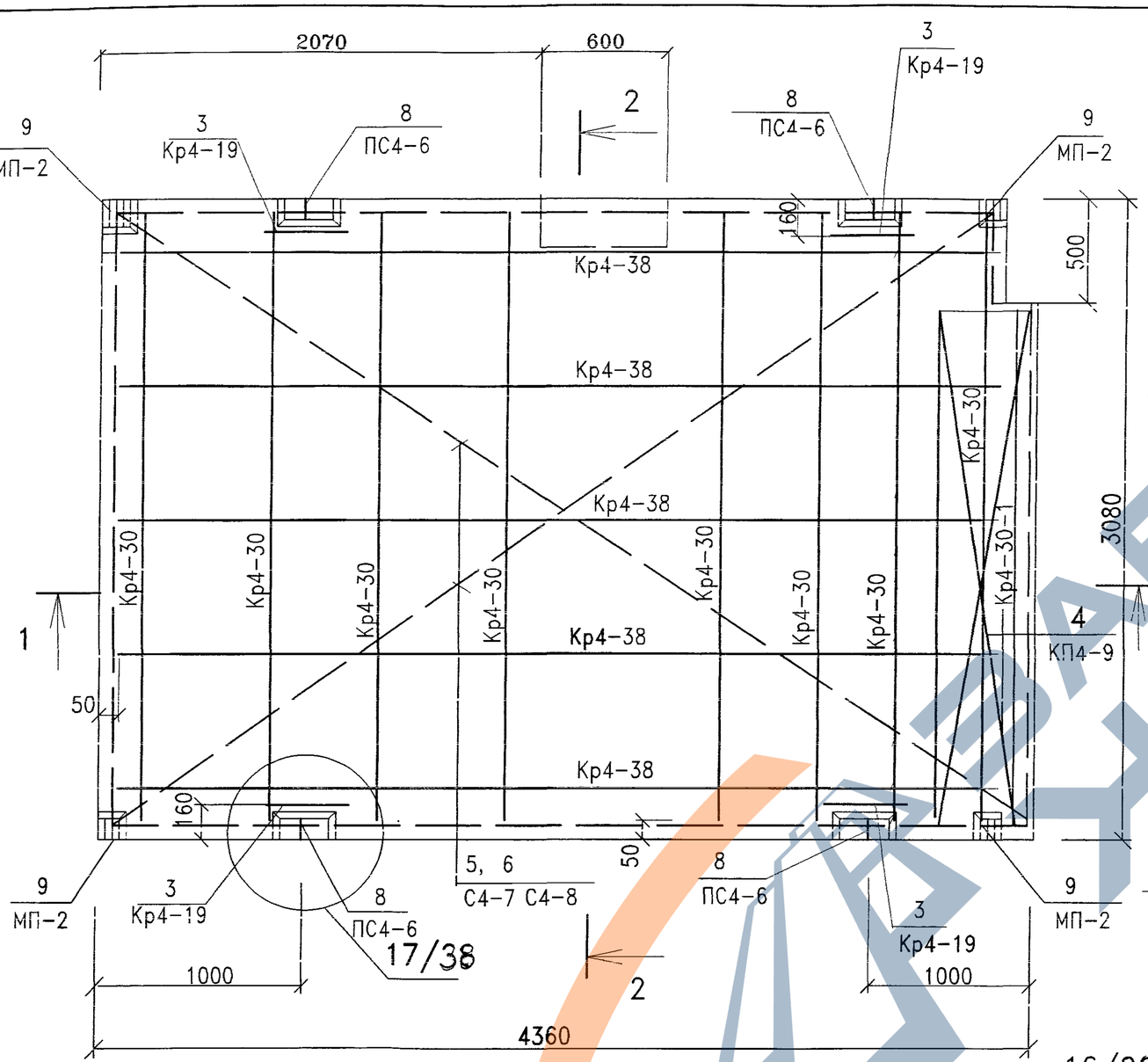

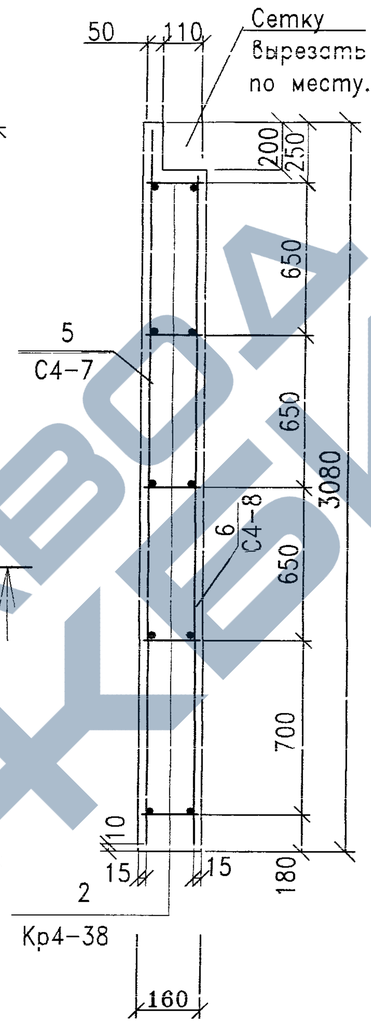

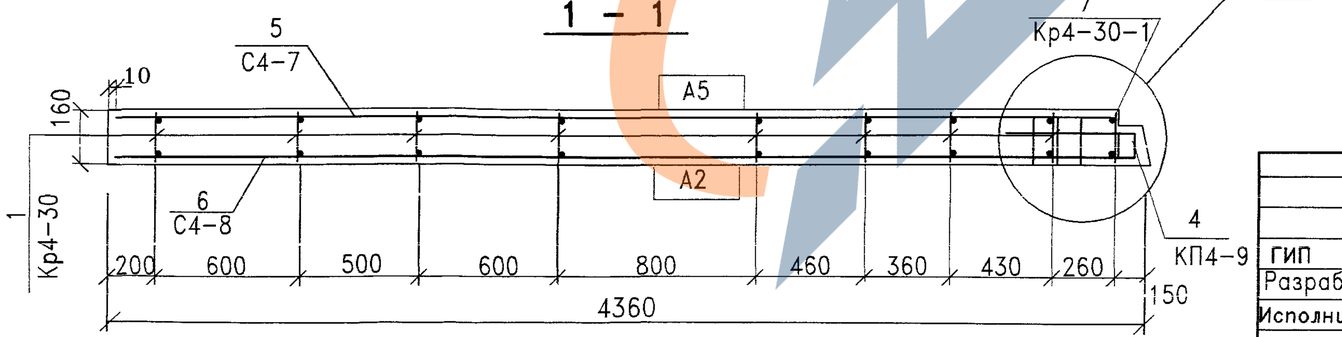

Поз.	Наименование	Кол-во	Обозначение документа	Масса стали кг	
				Един.	Всего.
	Сборочные единицы.				
1	Кр4-30	8	ИЖ4.2-1-45	2.59	
2	Кр4-38	5	ИЖ4.2-1-46	5.78	
3	Кр4-19	4	ИЖ4.2-1-43	0.63	
4	КП4-9	1	ИЖ4.2-1-44	11.52	
5	С4-7	1	ИЖ4.2-1-51	37.45	
6	С4-8	1	ИЖ4.2-1-51	35.30	149,13
7	Кр4-30-1	1	Иж4.2-1-45	2.08	
	Детали.				
8	ПС4-7	4	ИЖ4.2-1-60	1,59	
9	МП-2	4	ИЖ4.2-1-56	1.07	

Ведомость расхода стали на панель смотри на листе 61.

ГИП	Кузнецов		ГМС - 2001 Иж4.2-1-30
Разраб.	Блажко		Плита лифтового холла ПЛХ-5 АРМИРОВАНИЕ
Исполнил	Кормилицина		ОАО ЦНИИЭП жилых и общественных зданий

Стадия	Лист	Листов
Р	1	1

Формат А3

https://zavodjbi.com/

https://zavodjbi.com/

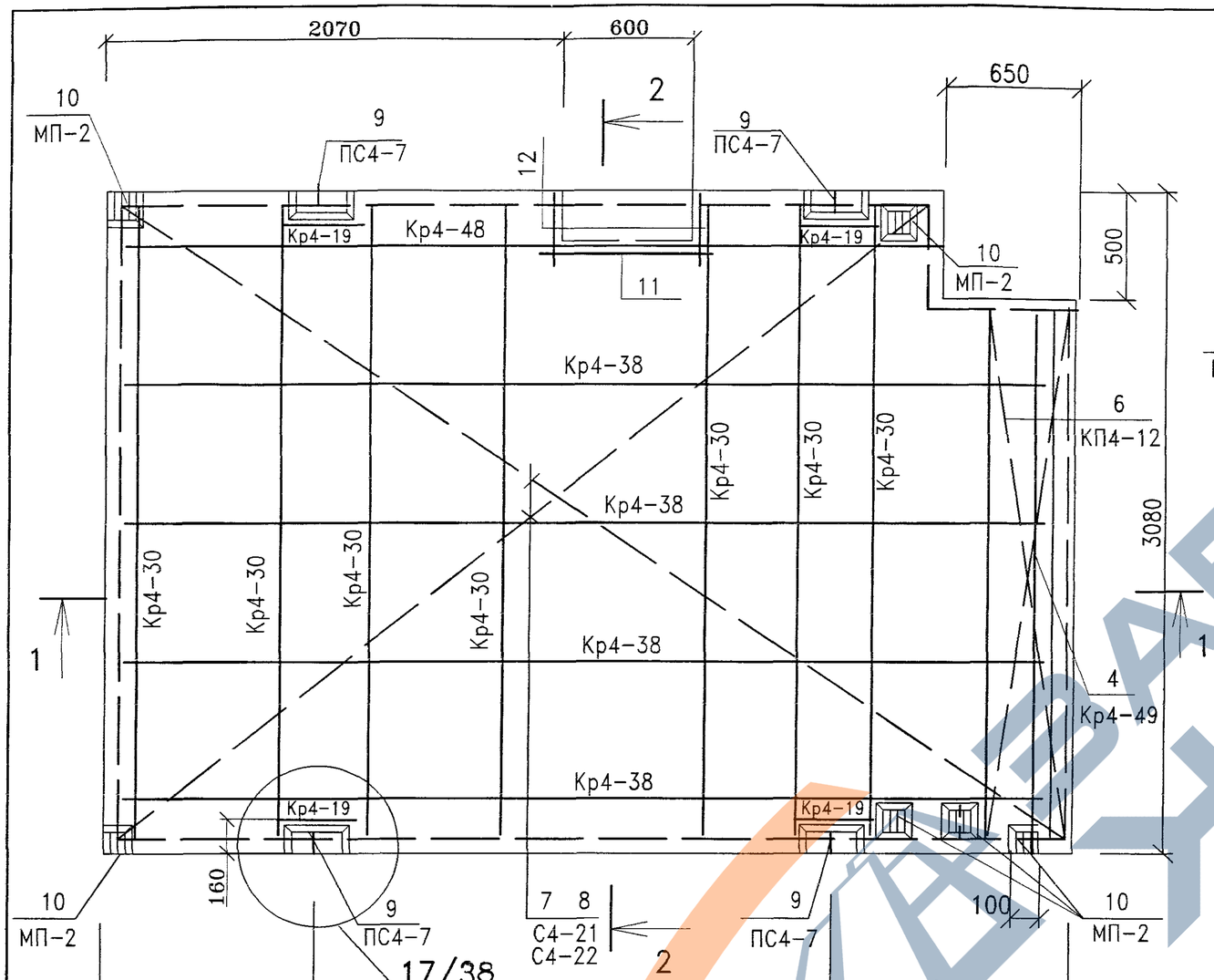

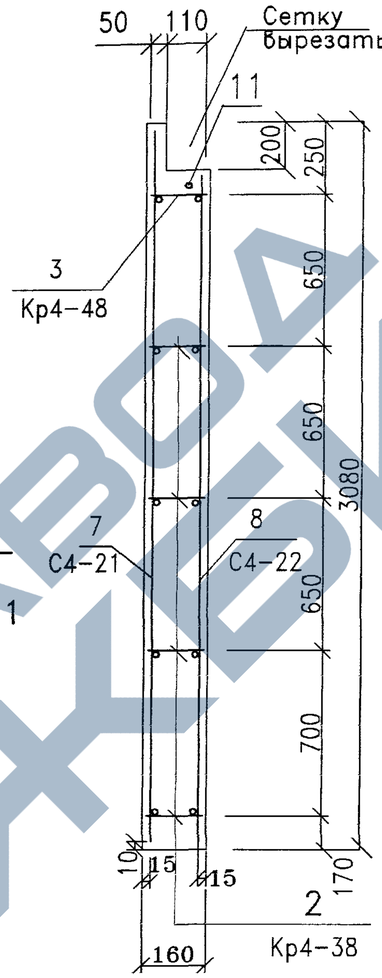

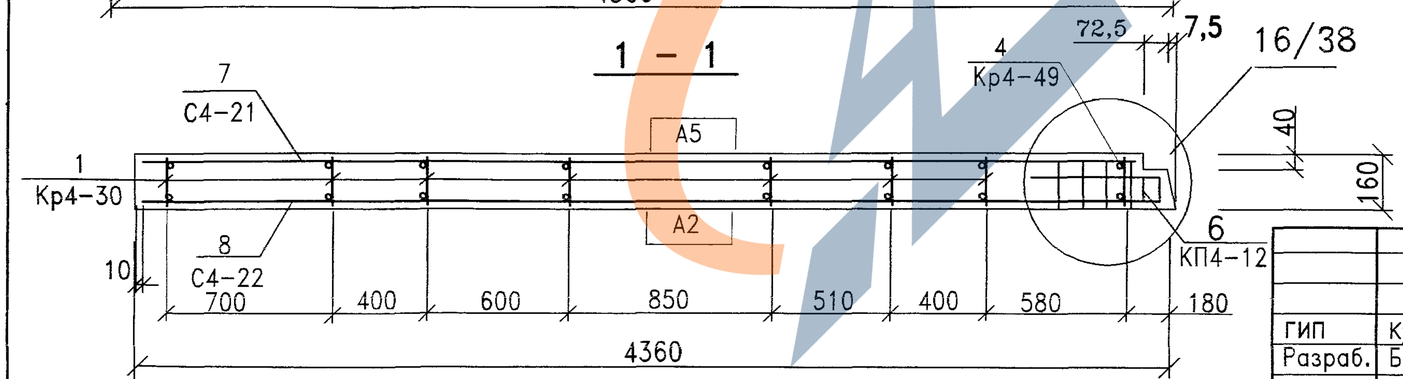

Поз.	Наименование	Кол-во	Обозначение документа	Масса стали кг Един.	Всего.
	Сборочные единицы.				
1	Кр4-30	6	ИЖ4.2-1-45	2,59	146,40
2	Кр4-38	4	ИЖ4.2-1-46	5,78	
3	Кр4-48	1	ИЖ4.2-1-48	3,98	
4	Кр4-49	1	ИЖ4.2-1-48	3,24	
5	Кр4-19	4	ИЖ4.2-1-43	0,63	
6	КП4-12	1	ИЖ4.2-1-44	11,46	
7	С4-21	1	ИЖ4.2-1-54	37,45	
8	С4-22	1	ИЖ4.2-1-54	35,30	
	Детали.				
9	ПС4-7	4	ИЖ4.2-1-66	1,59	
10	МП-2	6	ИЖ4.2-1-56	1,07	
11	∅10AIII L=900 ГОСТ5781-82*	1	—	0,55	
12	∅10III L=350 ГОСТ5781-82*	2	—	0,21	

Ведомость расхода стали на панель смотри на листе 61.

ГИП	Кузнецов		ГМС - 2001 ИЖ4.2-1- 31
Разраб.	Блажко		Плита лифтового холла ПЛХ-5-1 АРМИРОВАНИЕ
Исполнил	Кормилицина		Стадия Р; Лист 1; Листов 1
			ОАО ЦНИИЭП жилых и общественных зданий

Формат А3

https://zavodjbi.com/

https://zavodjbi.com/

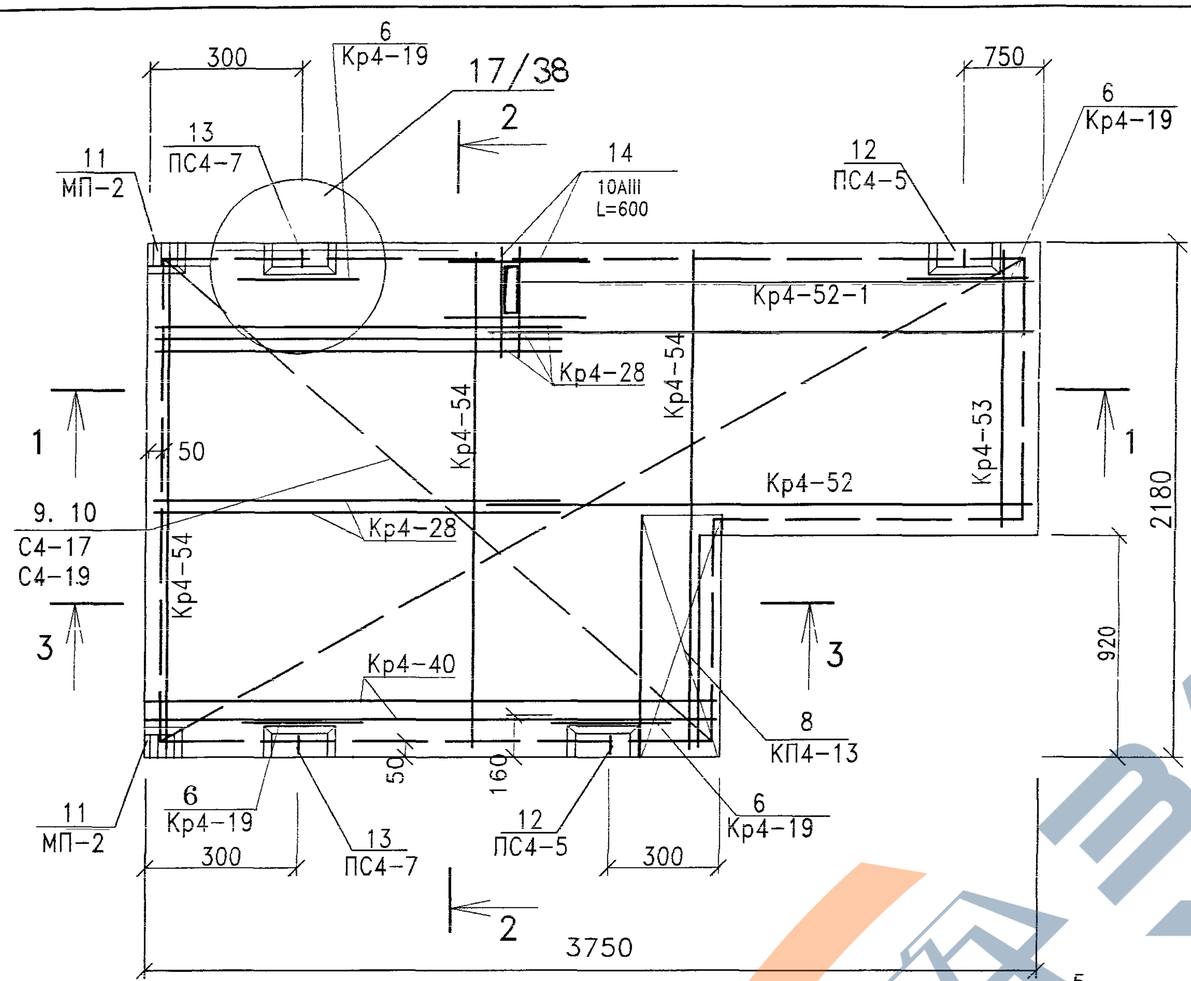

2 – 2

/Плоские каркасы Кр4-53 Кр4-54 условно не показаны./

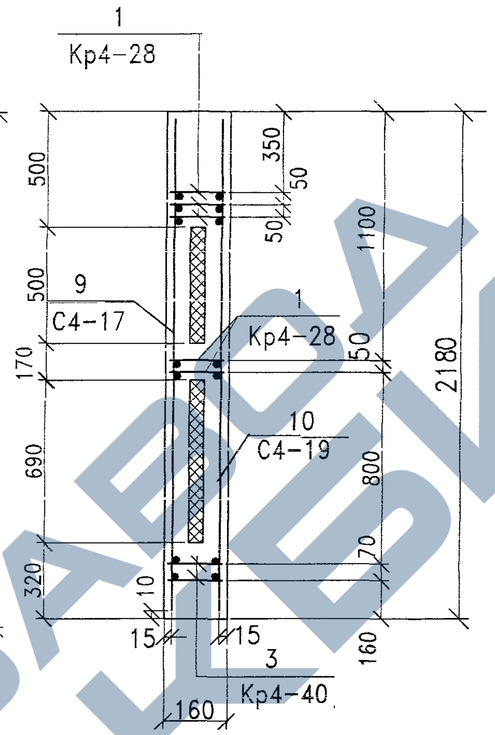

1 – 1

/Плоские каркасы Кр4-28 Кр4-52 условно не показаны./

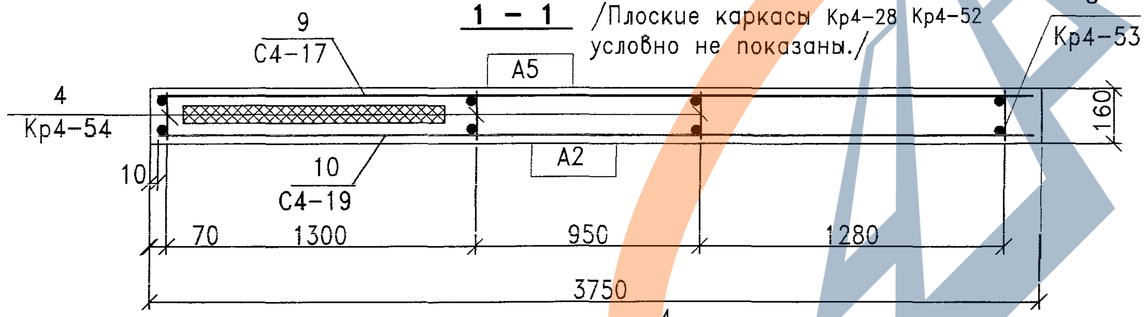

3 – 3

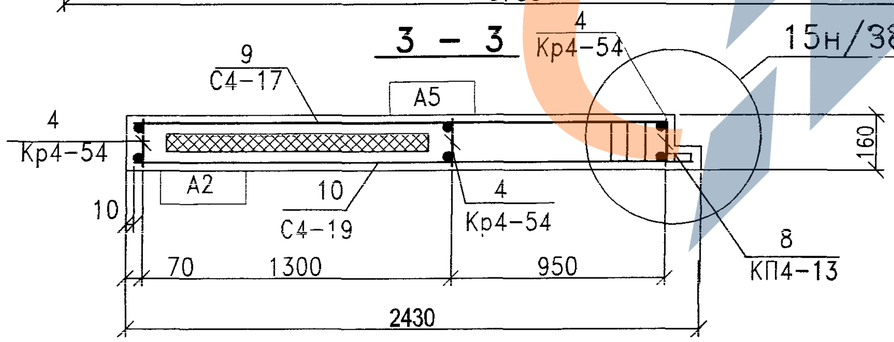

Поз.	Наименование	Кол-во	Обозначение документа	Масса стали кг	
				Един.	Всего.
	Сборочные единицы.				
1	Кр4-28	5	ИЖ4.2-1-45	6.10	
2	Кр4-52	1	ИЖ4.2-1-48	2,00	
3	Кр4-40	2	ИЖ4.2-1-47	8.31	
4	Кр4-54	3	ИЖ4.2-1-48	1.91	
5	Кр4-53	1	ИЖ4.2-1-48	1.04	
6	Кр4-19	4	ИЖ4.2-1-43	0,63	100,71
7	Кр4-52-1	1	ИЖ4.2-1-48	1,87	
8	КП4-13	1	ИЖ4.2-1-44	4,14	
9	С4-17	1	ИЖ4.2-1-53	12,82	
10	С4-19	1	ИЖ4.2-1-53	13,02	
	Детали.				
11	МП-2	2	ИЖ4.2-1-56	1.07	
12	ПС4-5	2	ИЖ4.2-1-59	1,81	
13	ПС4-7	2	ИЖ4.2-1-60	1,59	
14	10AIII L=600 ГОСТ5781-82*	4	без чертежа	0,37	

Ведомость расхода стали на панель смотри на листе 61.

ГИП	Кузнецов		ГМС - 2001 ИЖ4.2-1-32
Разраб.	Блажко		Плита лифтового холла ПЛХ-6 АРМИРОВАНИЕ
Исполнил	Кормилицина		Стадия: Р; Лист: 1; Листов: 1
			ОАО ЦНИИЭП жилых и общественных зданий

Формат А3

https://zavodjbi.com/

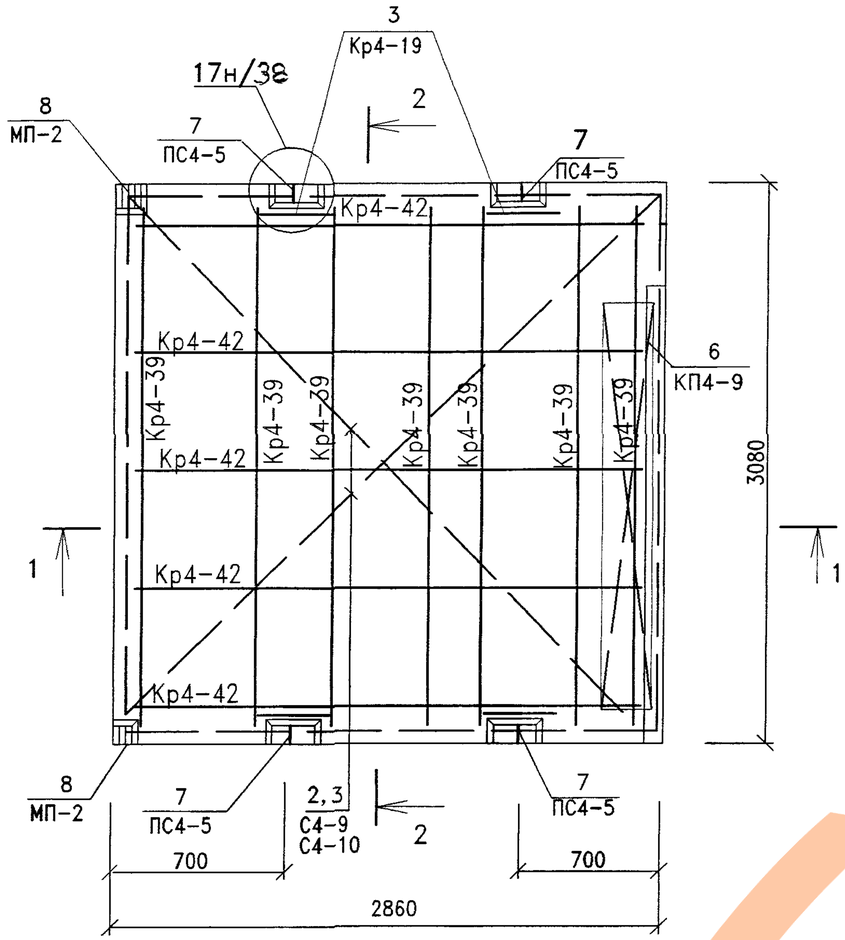

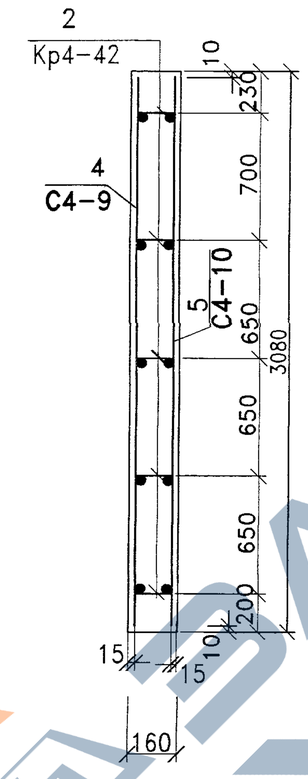

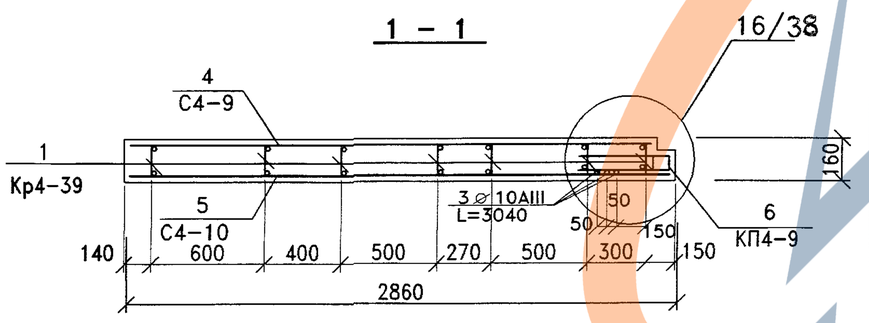

Поз.	Наименование	Кол-во	Обозначение документа	Масса стали кг	
				Един.	Всего.
	Сборочные единицы.				
1	Кр4-39	7	ИЖ4.2-1-46	4,08	107,71
2	Кр4-42	5	ИЖ4.2-1-47	2,35	
3	Кр4-19	4	ИЖ4.2-1-43	0,63	
4	С4-9	1	ИЖ4.2-1-5с	18,20	
5	С4-10	1	ИЖ4.2-1-5с	18,00	
6	КП4-9	1	ИЖ4.2-1-44	11,52	
	Детали				
7	ПС4-5	4	ИЖ4.2-1-59	1,81	
8	МП-2	2	ИЖ4.2-1-56	1,07	
9	⌀10AIII L=3040 ГОСТ5781-82*	3	без чертежа	1,88	

Ведомость расхода стали на панель смотри на листе 61.

		ГМС – 2001	ИЖ4.2-1-33
ГИП	Кузнецов	Плита лифтового холла ПЛХ-7 АРМИРОВАНИЕ	Стадия: Р; Лист: 1; Листов: 1
Разраб.	Блажко		ОАО ЦНИИЭП жилых и общественных зданий
Исполнил	Кормилицина		

Формат А3

https://zavodjbi.com/

https://zavodjbi.com/

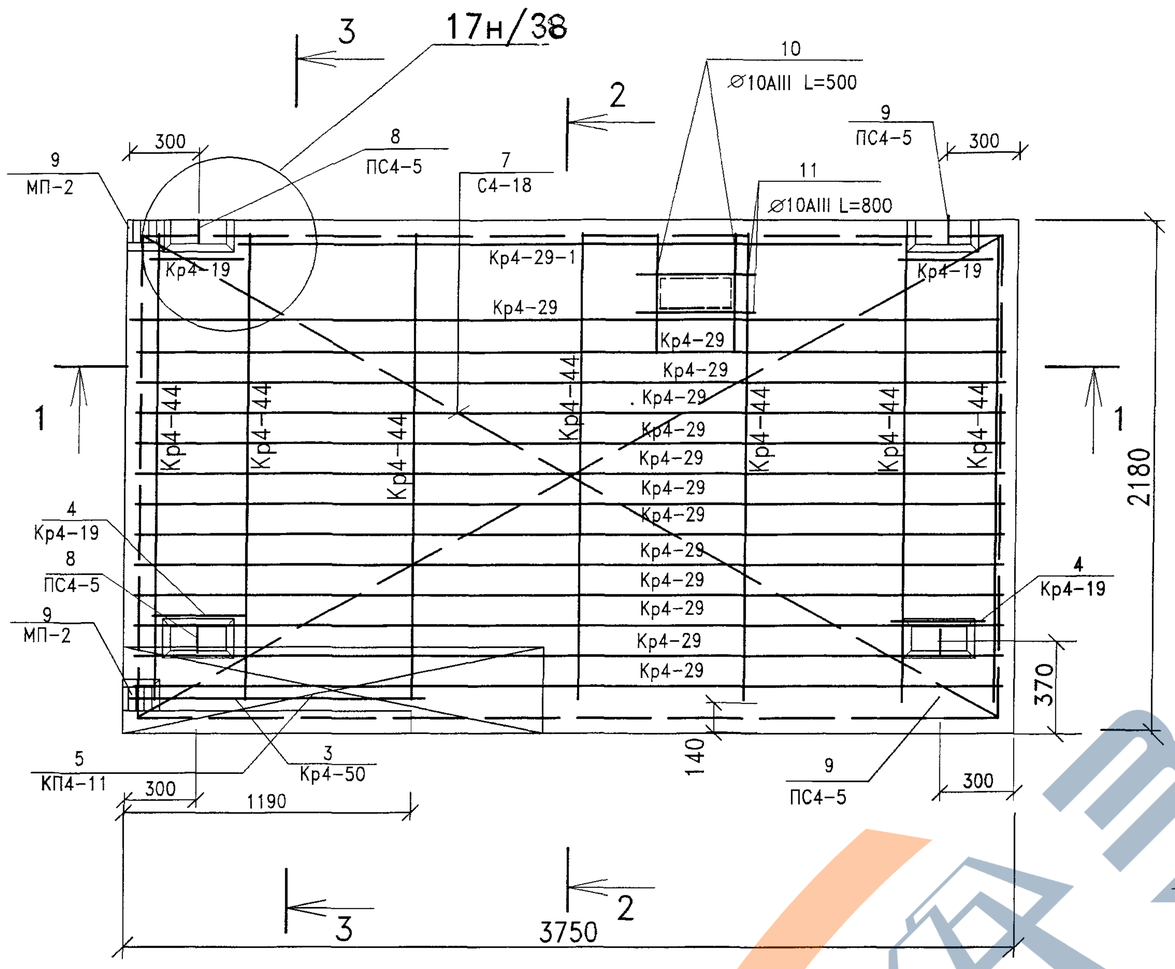

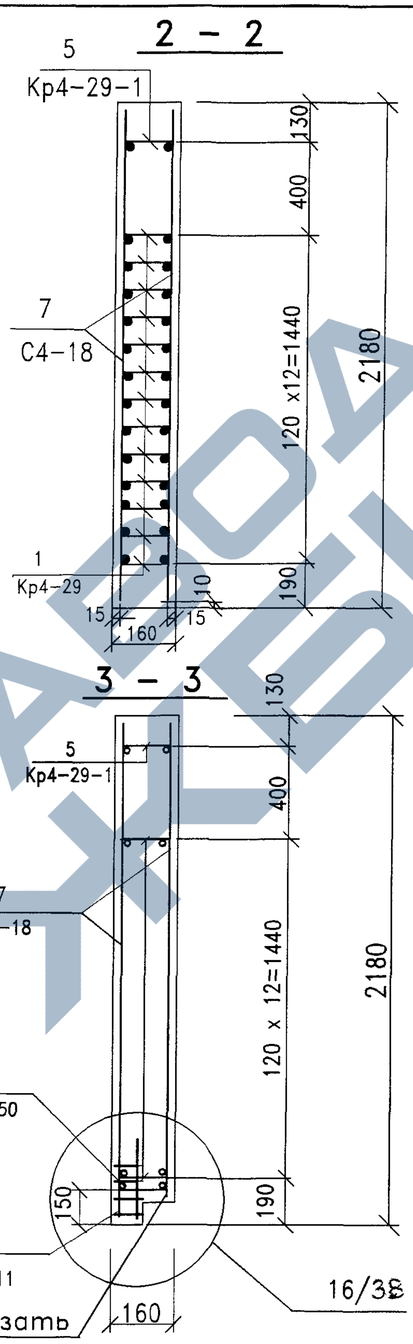

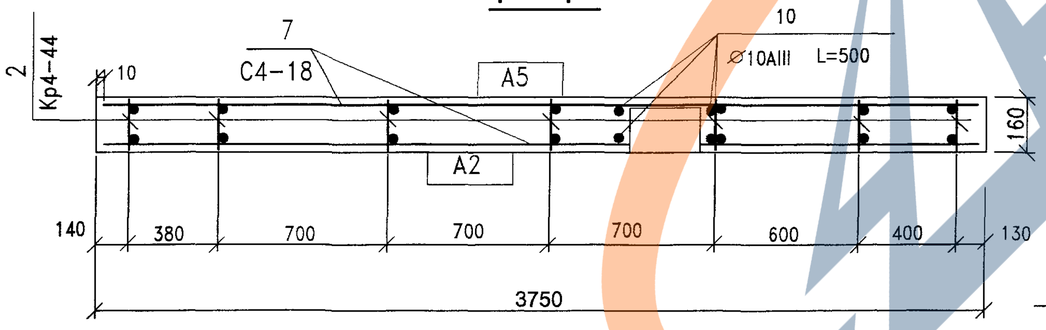

Сетку обрезать по месту

Поз.	Наименование	Кол-во	Обозначение документа	Масса стали кг	
				Един.	Всего.
	Сборочные единицы.				
1	Кр4-29	14	ИЖ4.2-1-45	5,16	139,06
2	Кр4-44	7	ИЖ4.2-1-47	1,73	
3	Кр4-50	1	ИЖ4.2-1-48	1,19	
4	Кр4-19	4	ИЖ4.2-1-43	0,63	
5	Кр4-29-1	1	ИЖ4.2-1-45	3,98	
6	КП4-11	1	ИЖ4.2-1-44	4,64	
7	С4-18	2	ИЖ4.2-1-50	15,70	
	Детали.				
8	ПС4-5	4	ИЖ4.2-1-59	1,81	
9	МП-2	2	ИЖ4.2-1-56	1,07	
10	⌀10AIII L=500 ГОСТ5781-82*	2	без чертежа	0,31	
11	⌀10AIII L=800 ГОСТ5781-82*	2	без чертежа	0.49	

Ведомость расхода стали на панель смотри на листе 61.

ГМС - 2001 ИЖ4.2-1-34		
ГИП	Кузнецов	
Разраб.	Блажко	
Исполнил	Кормилицина	
Плита лифтового холла ПЛХ–8 АРМИРОВАНИЕ		

Стадия	Лист	Листов
Р	1	1

ОАО ЦНИИЭП жилых и общественных зданий

Формат А3

https://zavodjbi.com/

https://zavodjbi.com/

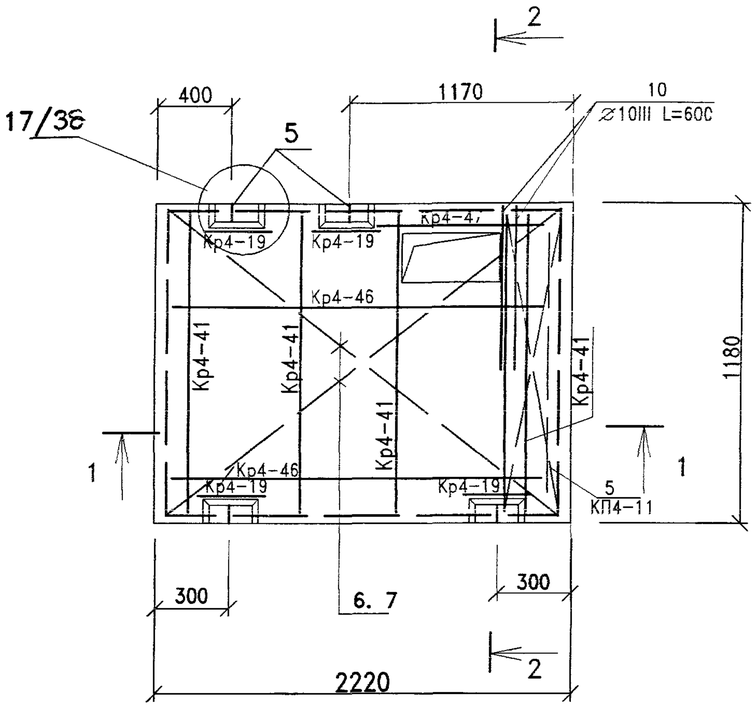

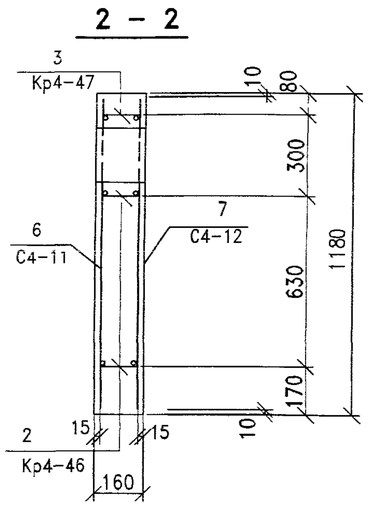

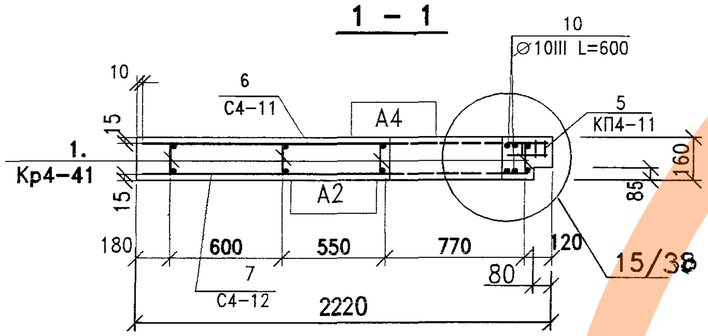

Поз.	Наименование	Кол-во	Обозначение документа	Масса стали кг	
				Един.	Всего.
	Сборочные единицы.				
1	Кр4-41	4	ИЖ4.2-1-47	1.03	32.16
2	Кр4-46	2	ИЖ4.2-1-46	1.79	
3	Кр4-47	1	ИЖ4.2-1-48	1.26	
4	Кр4-19	4	ИЖ4.2-1-43	0.63	
5	КП4-11	1	ИЖ4.2-1-44	4.64	
6	С4-11	1	ИЖ4.2-1-52	4.78	
7	С4-12	1	ИЖ4.2-1-52	4.90	
8	ПС4-4	4	ИЖ4.2-1-59	1.22	
9	⌀10AIII L=600 ГОСТ5781-82*	4	без чертежа	0.37	

Ведомость расхода стали на панель смотри на листе 61.

ГИП	Кузнецов		ГСМ – 2001 ИЖ4.2-1-35
Разраб.	Блажко		Плита лифтового холла ПЛХ-9 АРМИРОВАНИЕ
Исполнил	Кормилицина		Стадия Р; Лист 1; Листов 1
			ОАО ЦНИИЭП жилых и общественных зданий

Формат А3

https://zavodjbi.com/

https://zavodjbi.com/

5

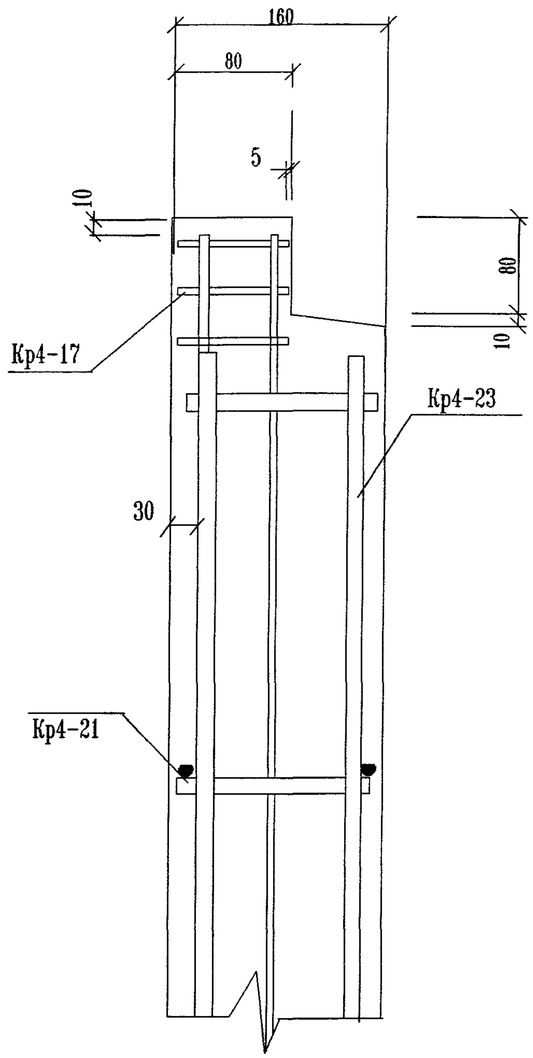

6

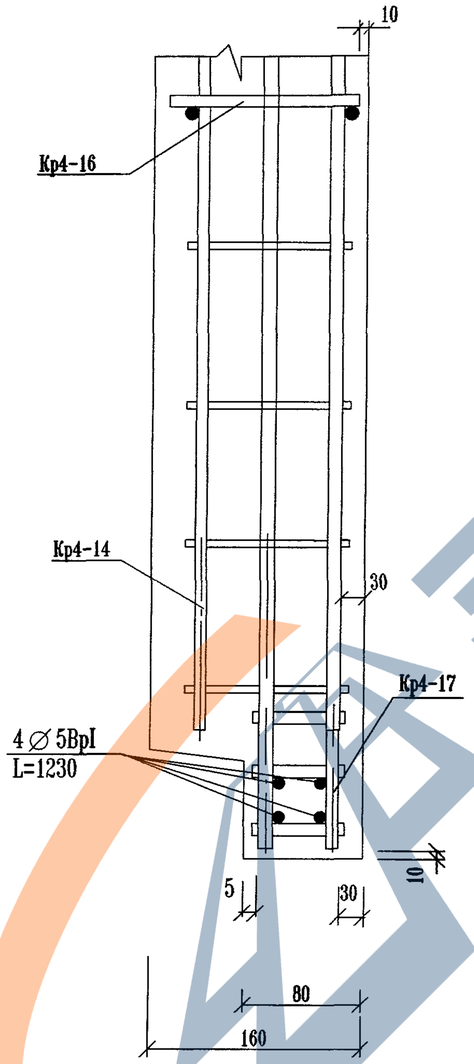

7

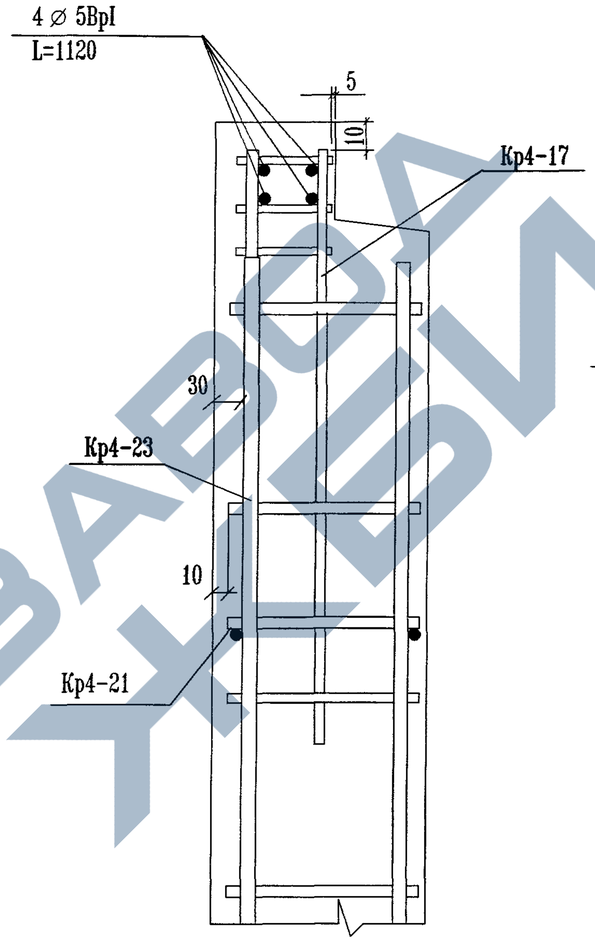

8

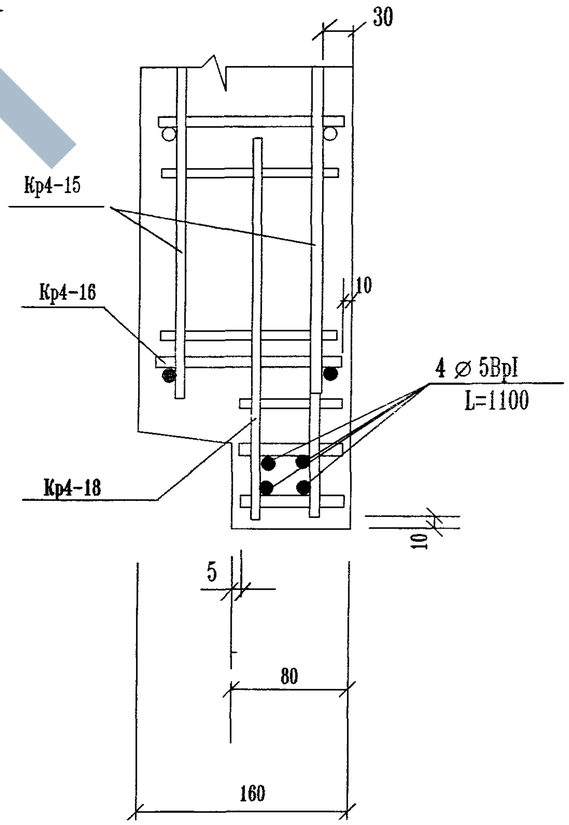

				ГМС – 2001	ИЖ4.2-1-36	
ГИП	Кузнецов			Лестничные площадки Арматурные узлы 5 ... 8.	Стадия / Лист / Листов	
Разработ	Блажко				Р / 1 / 1	
Исполнил	Кормилицина				ОАО ЦНИИЭП жилых и общественных зданий	

Формат А3

https://zavodjbi.com/

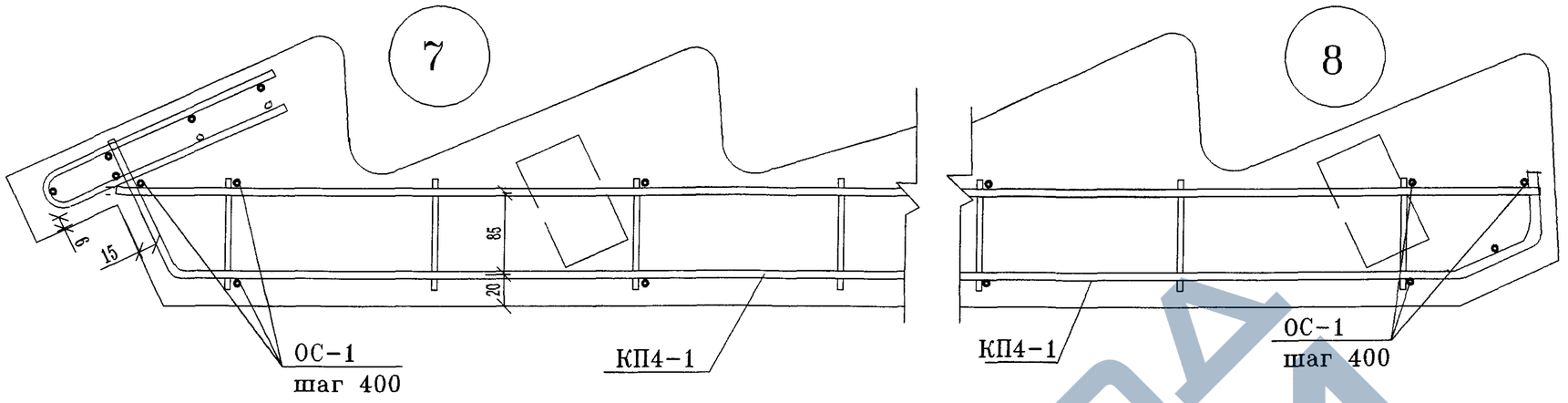

				ГМС – 2001	ИЖ4.2-1-37	
ГИП	Кузнецов			ЛЕСТНИЧНЫЕ МАРШИ АРМАТУРНЫЕ УЗЛЫ 7...12	СТАДИЯ	ЛИСТ	ЛИСТОВ
Разработ.	Блажко				Р	1	1
Исполит.	Кормилицина				ОАО ЦНИИЭП жилых и общественых зданий		

Формат А3

15

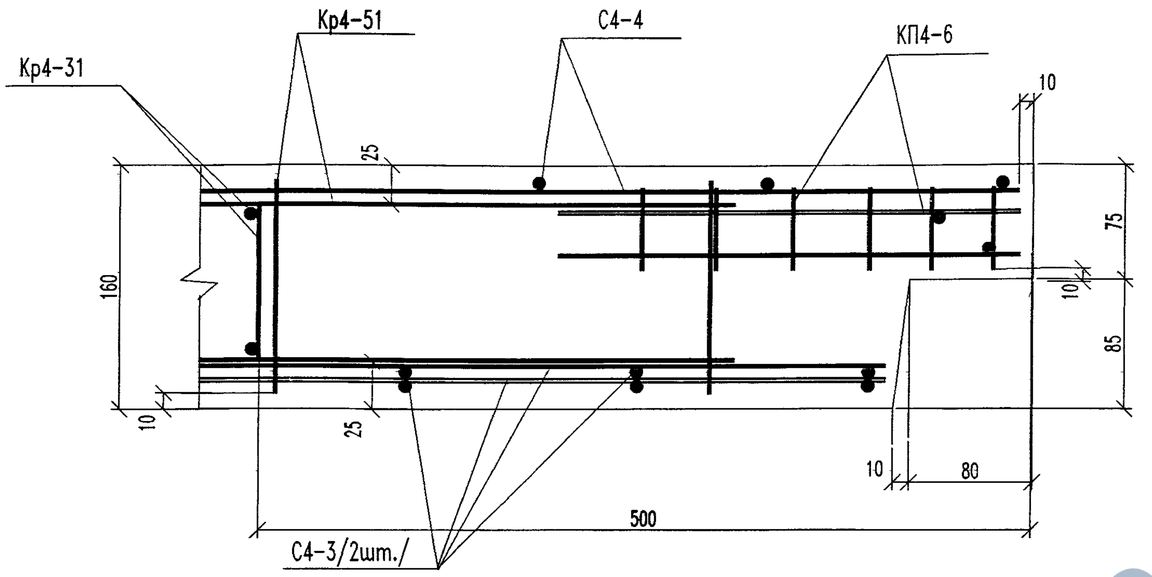

16

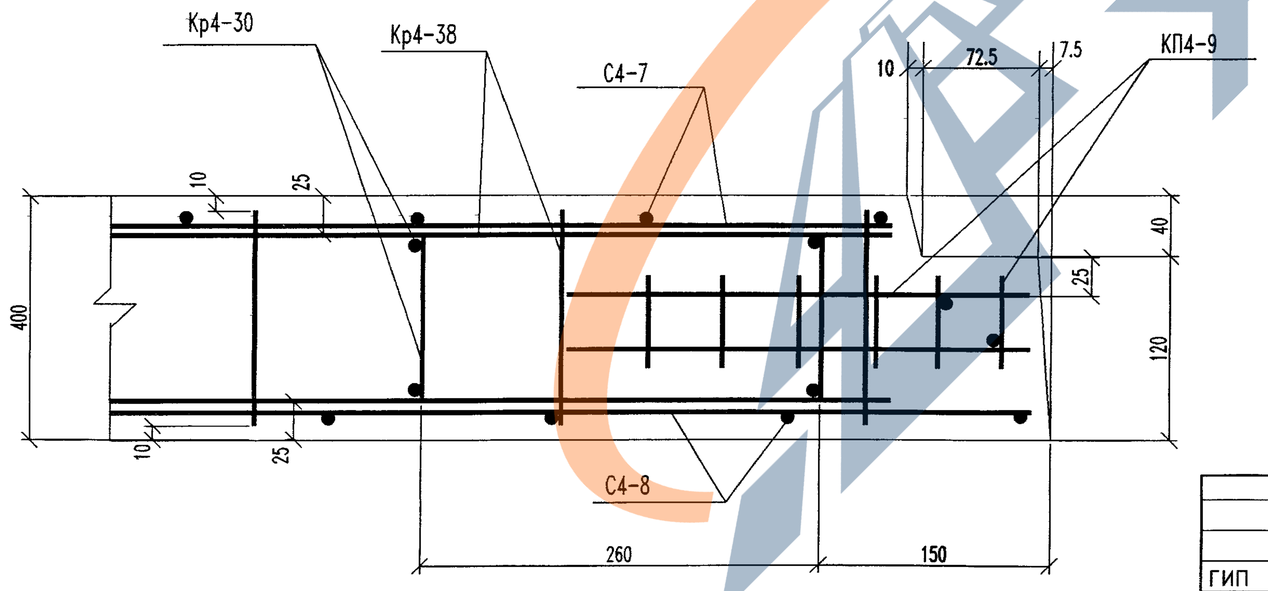

17

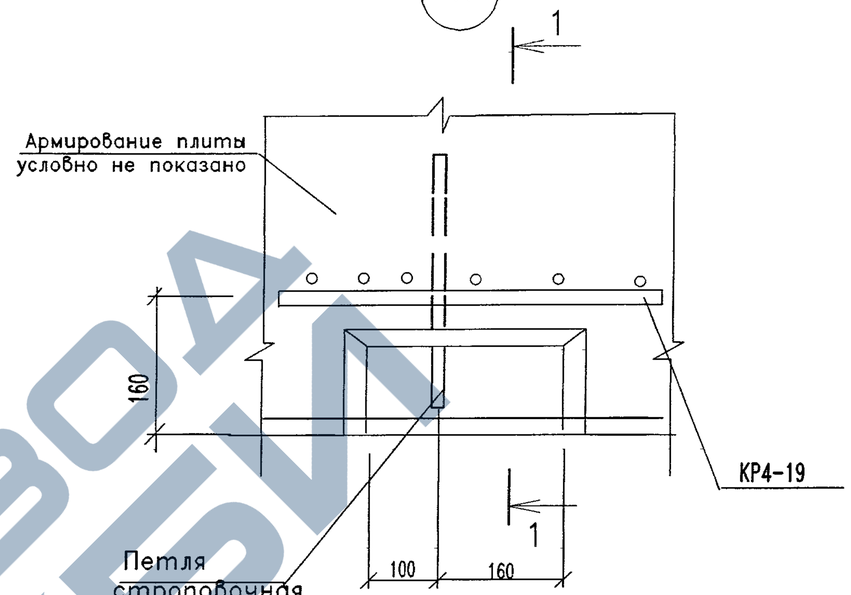

1 – 1
повернуто

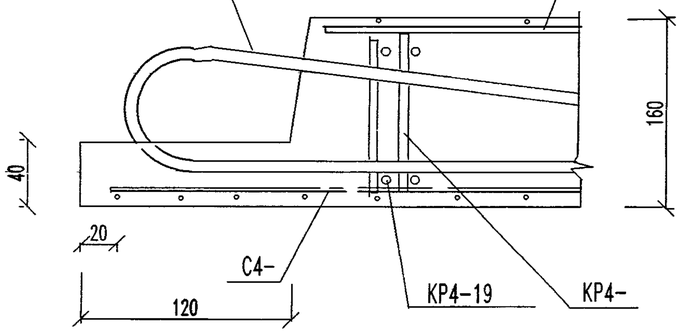

				ГМС – 2001 ИЖ4.2-1-3.8		
ГИП	Кузнецов			Плиты лифтового холла. Арматурные узлы 15 ... 17	Стадия	Лист	Листов
Разработ.	Блажко				Р	1	1
Исполнил	Кормилицина				ОАО ЦНИИЭП жилых и общественных зданий		

Формат А3

КП4-1, КП4-2

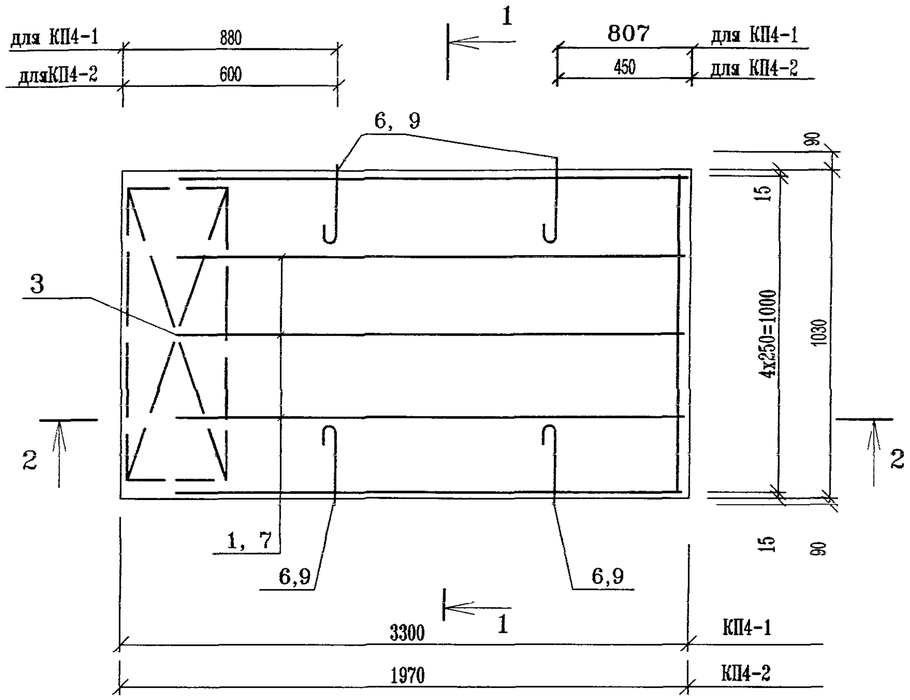

1 – 1

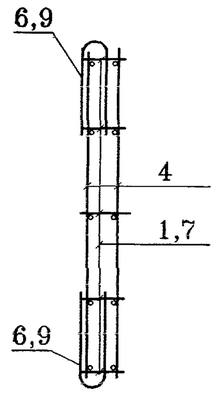

2 – 2

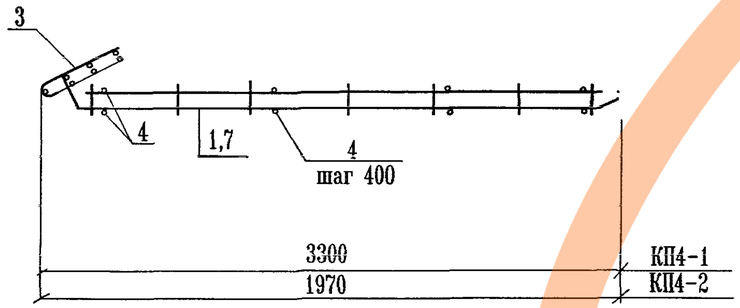

поз	Наименование	Кол-во	Обозначение документа	Масса стали ,кг	
				Един.	Всего
	Каркас пространственный КП4-1				
	Сборочные единицы				
1	Каркас гнутый Кр4-1	5	ИЖ4.2-1-28	2,75	
3	Каркас гнутый Кр4-7	1	ИЖ4.2-1-29	2,57	22,00
	Детали				
4	отд. ст. ОС-1	14	ИЖ4.2-1-29	0,14	
6	Петля строповочная ПС4-1	4	ИЖ4.2-1-45	0,93	
	Каркас пространственный КП4-2				
	Сборочные единицы				
3	Каркас гнутый Кр4-7	1	ИЖ4.2-1-29	2,57	
7	Каркас гнутый Кр4-3	5	ИЖ4.2-1-28	1,60	15,41
	Детали				
4	отд. ст. ОС-1	8	ИЖ4.2-1-29	0,14	
9	Петля строповочная ПС4-1	4	ИЖ4.2-1-45	0,93	

ГИП	Кузнецов		ГМС – 2001 ИЖ4.2-1-39
Разработ.	Блажко		Лестничные марши Изделие арматурное КП4-1,КП4-2
Исполнил	Кормилицина		ОАО ЦНИИЭП жилых и общественных зданий

СТАДИЯ	ЛИСТ	ЛИСТОВ
Р	1	1

Формат А3

https://zavodjbi.com/

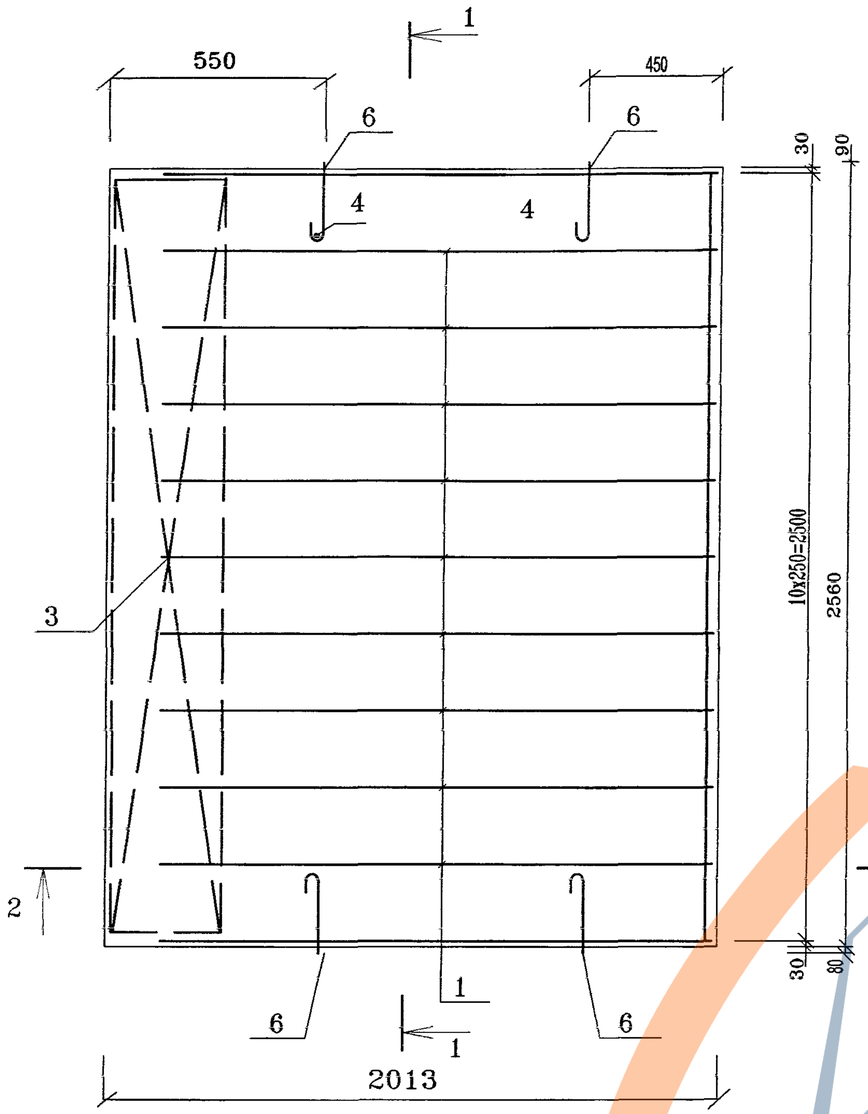

1 – 1

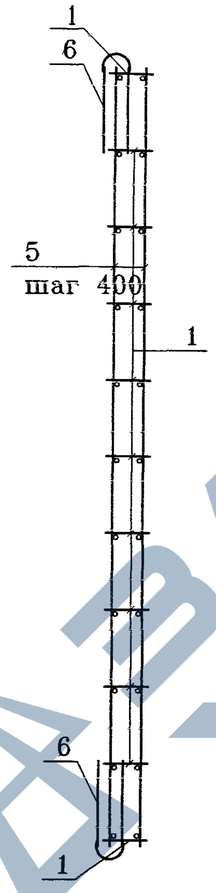

поз	Наименование	Кол.	Обозначение документа	Масса стали ,кг	
				Един.	Всего
	Сборочные единицы				
1	Каркас гнутый Кр4-5	11	ИЖ4.2-1-41	1.63	
3	Каркас гнутый Кр4-8	1	ИЖ4.2-1-42	6.23	
	Детали				35.88
5	отд. ст. ОС-2	16	ИЖ 4.2-1-42	0.36	
6	Петля строповочная ПС4-2	4	ИЖ4.2-1-58	1.49	

3 – 3

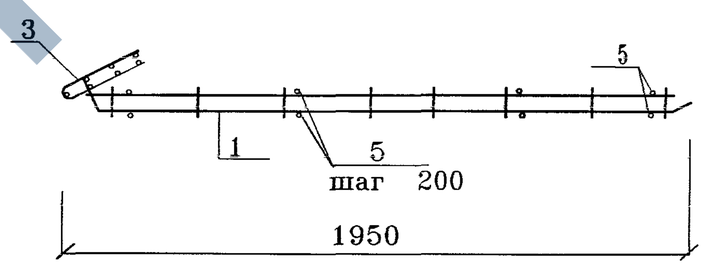

Допускается сборка КП4-3 с применением вязальной проволоки.

ГИП	Кузнецов		ГМС – 2001 ИЖ4.2-1-40
Разработ.	Блажко		Лестничный марш ЛМ3 Изделие арматурное КП4-3
Исполнил	Кормилицина		ОАО ЦНИИЭП жилых и общественных зданий

СТАДИЯ	ЛИСТ	ЛИСТОВ
Р	1	1

Формат А3

https://zavodjbi.com/

Кр4-1,Кр4-3,Кр4-5

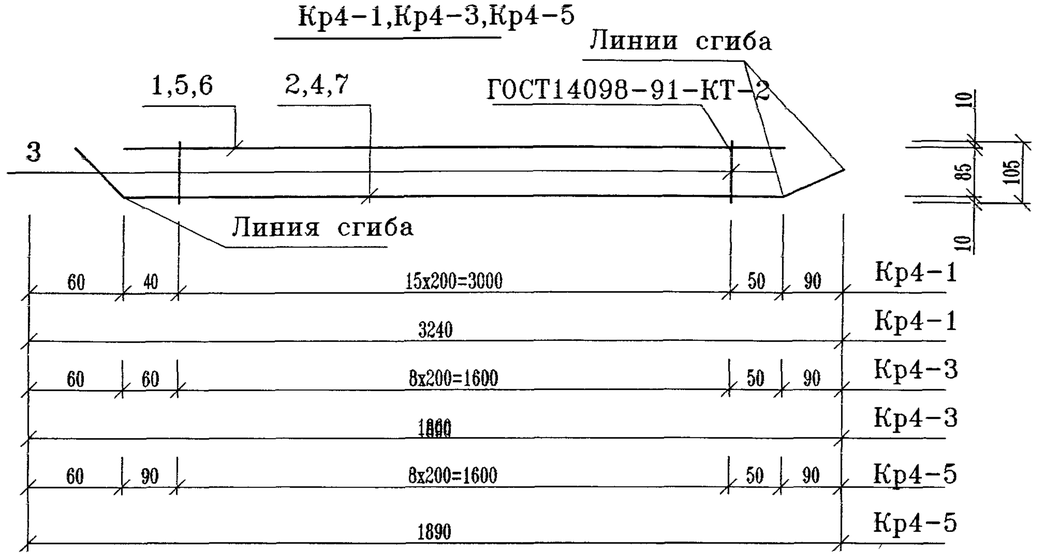

Марка	Поз.	Наименование	Кол-во	Масса ед. кг.	Общая масса, кг.
Кр4-1	1	⌀ 5ВрI ГОСТ6727-80* L=3090	1	0.44	2.75
	2	⌀ 10AIII ГОСТ5781-82* L=3356	1	2.07	
	3	⌀ 5ВрI ГОСТ6727-80* L=105	16	0.015	
Кр4-3	3	⌀ 5ВрI ГОСТ6727-80* L=105	9	0.015	1,60
	4	⌀ 10AIII ГОСТ5781-82* L=1976	1	1.22	
	5	⌀ 5ВрI ГОСТ6727-80* L=1710	1	0.25	
Кр4-5	3	⌀ 5ВрI ГОСТ6727-80* L=105	9	0.015	1.63
	6	⌀ 5ВрI ГОСТ6727-80* L=1740	1	0.25	
	7	⌀ 10AIII ГОСТ5781-82* L=2006	1	1.24	

Поз. 2

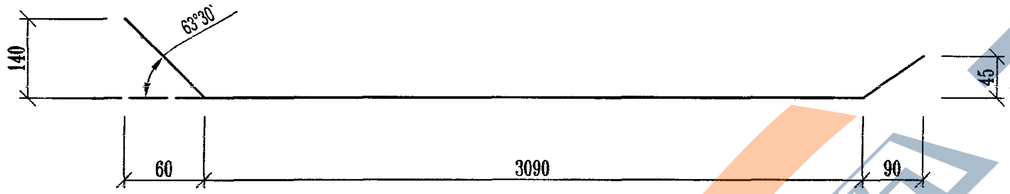

Поз. 5

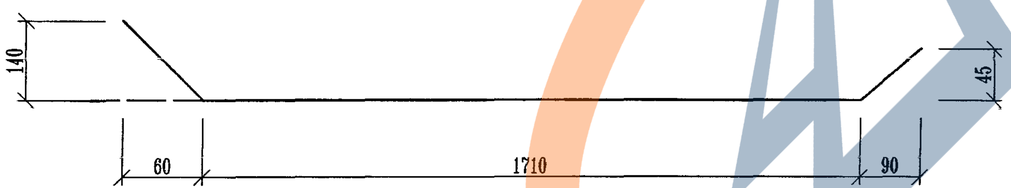

Поз. 7

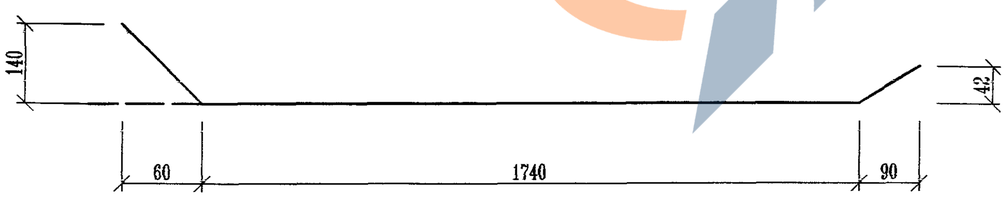

ГИП	Кузнецов		ГМС - 2001 ИЖ4.2-1-41
Разработ.	Блажко		Изделия арматурные Кр4-1,Кр4-3, Кр4-5
Исполнил	Кормилицина		СТАДИЯ: Р; ЛИСТ: 1; ЛИСТОВ: 1
			ОАО ЦНИИЭП жилых и общественных зданий

Формат А3

Кр4-7, Кр4-8

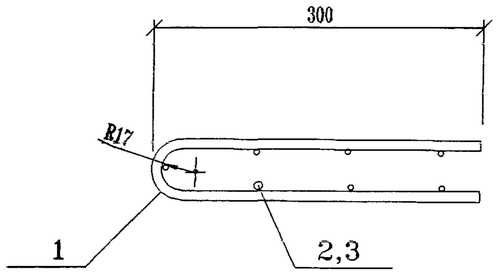

Марка	Поз.	Наименование	Кол.	Масса ед. кг	Общая масса,кг
Кр4-7	1	ф8AI ГОСТ5781-82 * L=670	6	0.265	2.57
	2	⌀ 5BpI ГОСТ6727-80* L=1030	7	0,14	
Кр4-8	1	ф8A1 ГОСТ5781-82* L = 670	14	0.265	6.23
	3	ф5BpI ГОСТ6727-80 * L=2530	7	0.36	
		Отдельные стержни			
ОС-1	4	ф5BpI ГОСТ6727-80 * L=1030	1	0,14	0,14
ОС-2	4	ф5BpI ГОСТ6727-80 * L=2530	1	0.36	0.36

Развертка

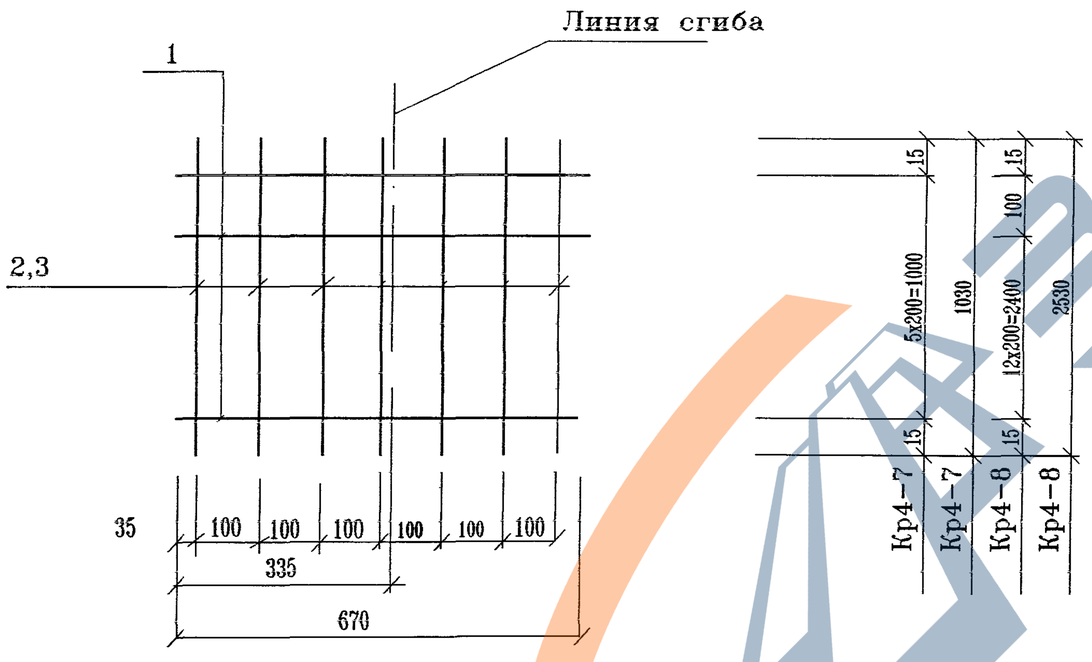

ОС-1, ОС-2

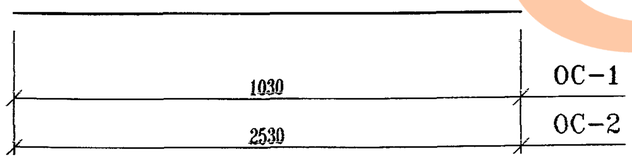

ГИП	Кузнецов		
Разработ.	Блажко		
Исполнил	Кормилицина		

ГМС - 2001 ИЖ4.2-1-42

Изделия арматурные
Кр4-7,Кр4-8, ОС-1, ОС-2

СТАДИЯ	ЛИСТ	ЛИСТОВ
Р	1	1

ОАО ЦНИИЭП жилых и общественных зданий

Формат А3

https://zavodjbi.com/

Кр4-13, Кр4-14, Кр4-15, Кр4-16 ,Кр4-20,Кр4-21 ,Кр4-22,Кр4-23

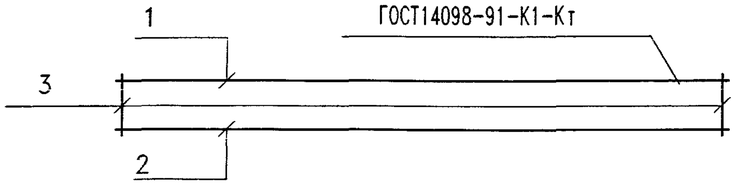

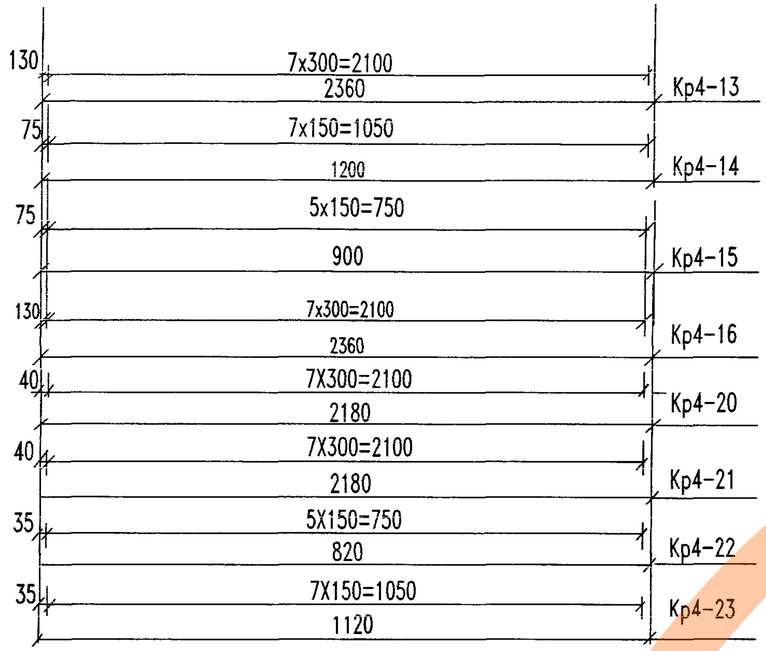

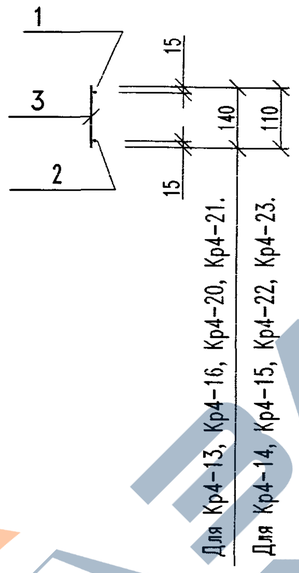

Кр4-17

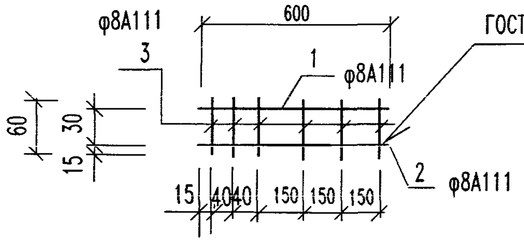

Кр4-18

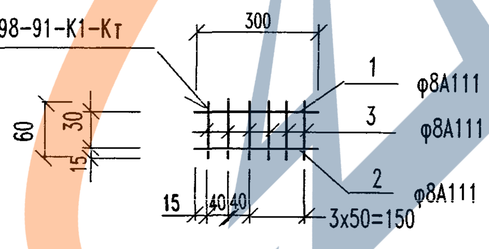

Кр4-19

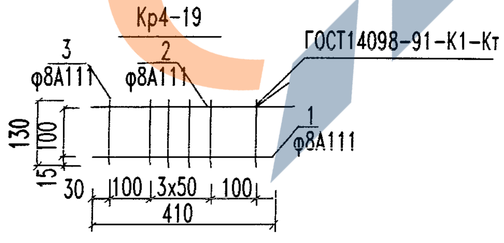

Марка	Поз.	Наименование	Кол-во	Масса ед. кг	Общая масса,кг
Кр4-13	1	ф5ВрI ГОСТ6727-80 * L=2360	1	0.33	1,94
	2	ф10АIII ГОСТ5781-82 * L=2360	1	1.46	
	3	ф5ВрI ГОСТ6727-80 * L=140	8	0.019	
Кр4-14	1	ф8А111 ГОСТ5781-80 * L=1200	1	047	1.06
	2	ф8А111 ГОСТ5781-80 * L=1200	1	047	
	3	∅5ВрI ГОСТ6727-80* L=110	8	0.015	
Кр4-15	1	ф8АIII ГОСТ5781-82* L=900	1	0.36	0.81
	2	ф8АIII ГОСТ5781-82* L=900	1	0.36	
	3	∅5ВрI ГОСТ6727-80* L=110	6	0.015	
Кр4-16	1	ф5ВрI ГОСТ6727-80 * L=2360	1	0,33	2.58
	2	ф12АIII ГОСТ5781-82* L=2360	1	2,1	
	3	ф5ВрI ГОСТ6727-80* L=140	8	0.019	
Кр4-17	1	ф8АIII ГОСТ5781-82* L=600	1	0.24	0.62
	2	ф8АIII ГОСТ5781-82 * L=600	1	0.24	
	3	ф8АIII ГОСТ5781-82* L=60	6	0.024	
Кр4-18	1	ф8АIII ГОСТ5781-82* L=300	1	0,12	0.38
	2	ф8АIII ГОСТ5781-82* L=300	1	0,12	
	3	ф8АIII ГОСТ5781-82* L=60	6	0,024	
Кр4-19	1	ф8А111 ГОСТ5781-82* L=410	1	0,16	0,63
	2	ф8А111 ГОСТ5781-82* L=410	1	0,16	
	3	ф8А111 ГОСТ5781-82* L=130	6	0,051	
Кр4-20	1	Ф5Вр1, Гост 6727-80* L=2180	1	0,303	1,80
	2	ф10А111 ГОСТ5781-82* L=2180	1	1,345	
	3	Ф5Вр1, Гост 6727-80* L=140	8	0,019	
Кр4-21	1	Ф5Вр1, Гост 6727-80* L=2180	1	0,303	2.40
	2	ф12А111 ГОСТ5781-82* L=2180	1	1,94	
	3	Ф5Вр1, Гост 6727-80* L=140	8	0.019	
Кр4-22	1	ф8А111 ГОСТ5781-82* L=820	1	0,32	0,73
	2	ф8А111 ГОСТ5781-82* L=820	1	0.32	
	3	∅5ВрI ГОСТ6727-80* L=110	6	0.015	
Кр4-23	1	ф8А111 ГОСТ5781-82* L=1120	1	0,44	1.00
	2	ф8А111 ГОСТ5781-82* L=1120	1	0,44	
	3	∅5ВрI ГОСТ6727-80* L=110	8	0.015	

Инв.N подл. | Подпись и дата | Взам. инв.N

ГМС - 2001 ИЖ4.2-1-43

ГИП	Кузнецов	
Разработ.	Блажко	
Исполн.	Кормилицина	

Изделия арматурные
Кр4-13.....Кр4-23

СТАДИЯ	ЛИСТ	ЛИСТОВ
Р	1	1

ОАО ЦНИИЭП жилых и общественных зданий

Формат А3

Каркас пространственный.
КП4-8. КП4-8-1, КП4-8-2. КП4-9,
КП4-11, КП4-12, КП4-13, КП4-14.

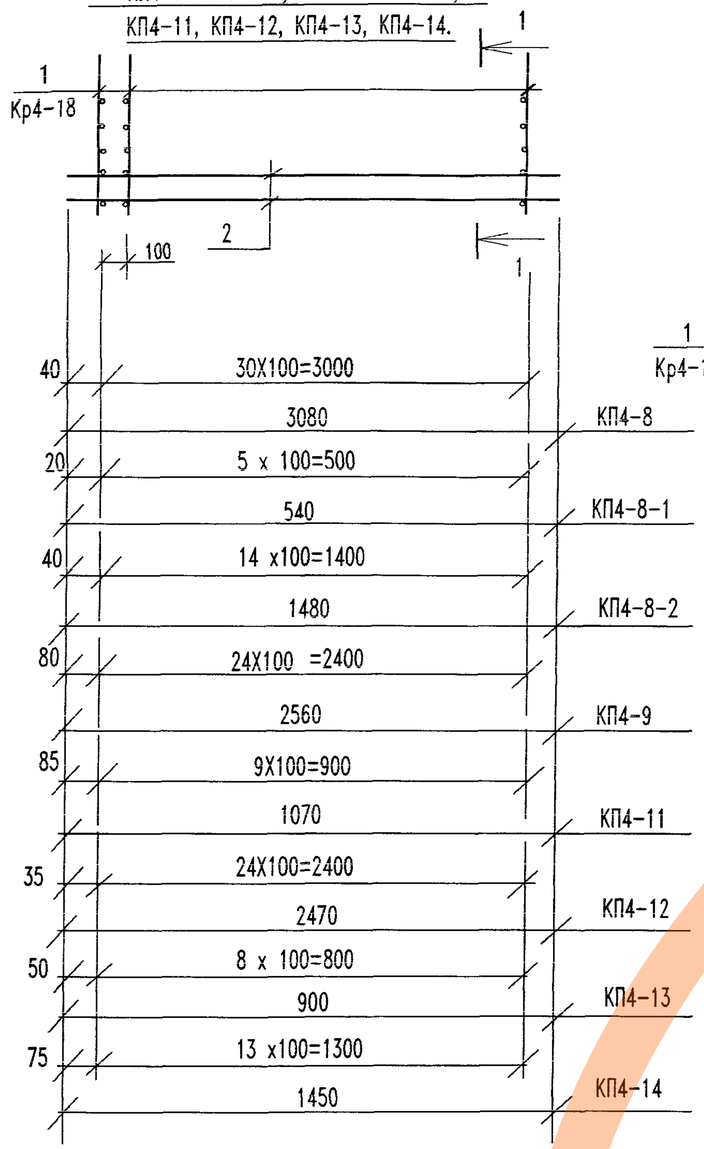

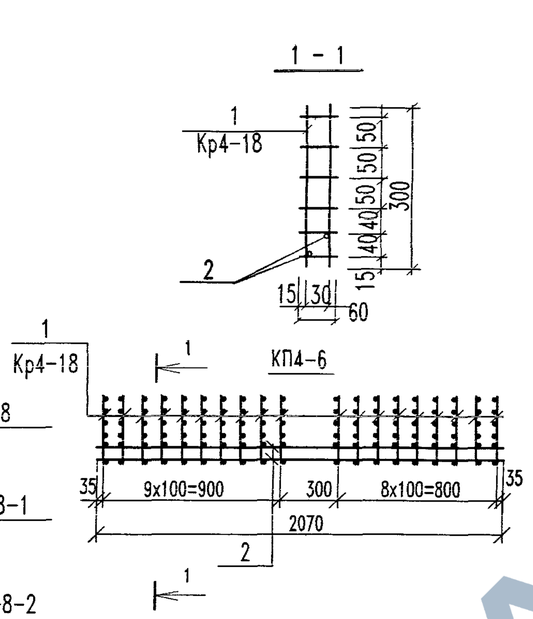

поз	Наименование	Кол-во	Обозначение документа	Масса стали ,кг Един.	Масса стали ,кг Всего
	Каркас пространственный **КП4-13**				4.14
	Сборочные единицы				
1	Каркас плоский Кр4-18	9	ИЖ4.2-1-46	0,38	
2	∅ 8AIII ГОСТ5781-82* L=900	2	без чертежа	0.36	
	Каркас пространственный **КП4-14**				6.46
	Сборочные единицы				
1	Каркас плоский Кр4-18	14	ИЖ4.2-1-46	0,38	
2	∅ 8AIII ГОСТ5781-82* L=1450	2	без чертежа	0.57	

поз	Наименование	Кол-во	Обозначение документа	Масса стали ,кг Един.	Масса стали ,кг Всего
	Каркас пространственный **КП4-6**				8,86
	Сборочные единицы				
1	Каркас плоский Кр4-18	19	ИЖ4.2-1-46	0,38	
2	Ф8AIII ГОСТ 5781-82* L=2070	2	без чертежа	0,82	
	Каркас пространственный **КП4-8**				14.22
	Сборочные единицы				
1	Каркас плоский Кр4-18	31	ИЖ4.2-1-46	0,38	
2	Ф8AIII ГОСТ5781-82* L=3080	2	без чертежа	1,22	
	Каркас пространственный **КП4-8-1**				2.70
	Сборочные единицы				
1	Каркас плоский Кр4-18	6	ИЖ4.2-1-46	0,38	
2	∅ 8AIII ГОСТ5781-82 L=540	2	без чертежа	0.21	
	Каркас пространственный **КП4-8-2**				6.86
	Сборочные единицы				
1	Каркас плоский Кр4-18	15	ИЖ4.2-1-46	0,38	
2	∅ 8AIII ГОСТ5781-82 L=1480	2	без чертежа	0.58	
	Каркас пространственный **КП4-9**				11.52
	Сборочные единицы				
1	Каркас плоский Кр4-18	25	ИЖ4.2-1-46	0.38	
2	Ф8AIII ГОСТ5781-82* L=2560	2	без чертежа	1,01	
	Каркас пространственный **КП4-11**				4.64
	Сборочные единицы				
1	Каркас плоский Кр4-18	10	ИЖ4.2-1-46	0,38	
2	8AIII ГОСТ5781-82* L=1070	2	без чертежа	0.42	
	Каркас пространственный КП4-12				11.46
	Сборочные единицы				
1	Каркас плоский Кр4-18	25	ИЖ4.2-1-46	0,38	
2	Ф8AIII ГОСТ5781-82* L=2470	2	без чертежа	0,98	

ГМС - 2001 ИЖ4.2-1-44

ГИП	Кузнецов	
Разраб.	Блажко	
Исполнил	Кормилицина	

Плиты лифтового холла.
Изделия арматурные
КП4-6, КП4-8, КП4-8-1, КП4-8-2, КП4-9,
КП4-11, КП4-12, КП4-13, КП4-14.

Стадия	Лист	Листов
Р	1	1

ОАО ЦНИИЭП жилых и общественных зданий

Формат А3

Каркасы
Кр4-24, Кр4-25, Кр4-25-1, Кр4-26, Кр4-28,
Кр4-29, Кр4-29-1, Кр4-30, Кр4-30-1.

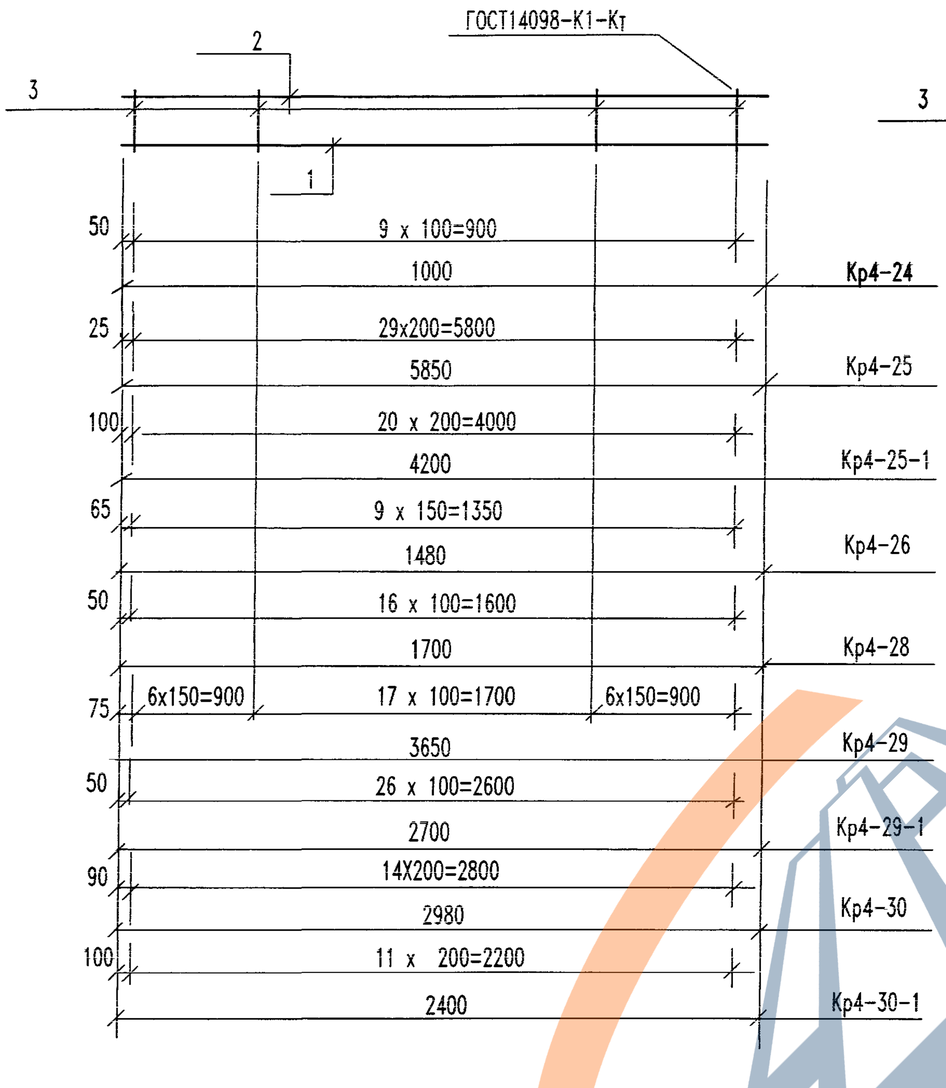

Для
Кр4-24, Кр4-25, Кр4-25-1, Кр4-26
Кр4-29-1.

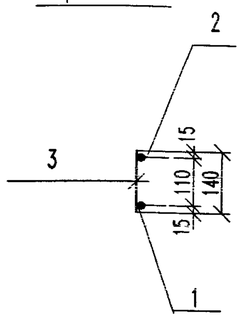

Для Кр4-28, Кр4-29,
Кр4-30, КР4-30-1.

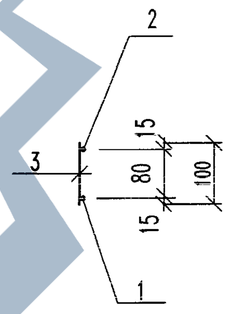

Марка	Поз.	Наименование	Кол-во	Масса ед. кг	Общая масса,кг
Кр4-24	1	φ16AIII, L=1000	1	1,578	2,17
	2	φ8 AIII, L=1000	1	0,395	
	3	φ5Bpl, L=140	10	0,019	
Кр4-25	1	φ10AIII, L=5850	1	3,60	6,48
	2	φ8 AIII, L=5850	1	2,31	
	3	φ5Bpl, L=140	30	0,019	
Кр4-25-1	1	∅10AIII L=4200	1	2.59	4.64
	2	∅8AIII L=4200	1	1.66	
	3	φ5Bpl, L=140	21	0,019	
Кр4-26	1	12AIII L=1480	1	1.31	2.08
	2	8AIII L=1480	1	0.58	
	3	φ5Bpl, L=140	10	0,019	
КР4-28	1	∅16AIII L=1700	1	2.68	6.10
	2	∅16AIII L=1700	1	2.68	
	3	∅8AIII L=110	17	0.043	
Кр4-29	1	∅12AIII L=3650	1	3.24	5,16
	2	∅8AIII L=3650	1	1.44	
	3	∅5Bpl L=110	32	0,015	
Кр4-29-1	1	∅12AIII L=2700	1	2.40	3.98
	2	∅8AIII L=2700	1	1.07	
	3	φ5Bpl, L=140	27	0,019	
Кр4-30	1	∅8AIII L=2980	1	1.18	2.59
	2	∅8AIII L=2980	1	1.18	
	3	∅5Bpl L=110	15	0.015	
Кр4-30-1	1	∅8AIII L=2400	1	0.95	2.08
	2	∅8AIII L=2400	1	0.95	
	3	∅5Bpl L=110	12	0.015	

Арматура класса AIII по ГОСТ5781-82*, класса Bpl по ГОСТ6727-80*.

ГИП	Кузнецов	
Разраб.	Блажко	
Исполнил	Кормилицина	

ГМС - 2001 ИЖ4.2-1-45

Изделия арматурные
Кр4-24, Кр4-25, Кр4-25-1, Кр4-26, Кр4-28,
Кр4-29, Кр4-29-1, Кр4-30,Кр4-30-1.

Стадия	Лист	Листов
Р	1	1

ОАО ЦНИИЭП жилых и общественных зданий

https://zavodjbi.com/

Каркасы

Кр4-31, Кр4-36, Кр4-36-1, Кр4-37, Кр4-37-1, Кр4-38, Кр4-39.

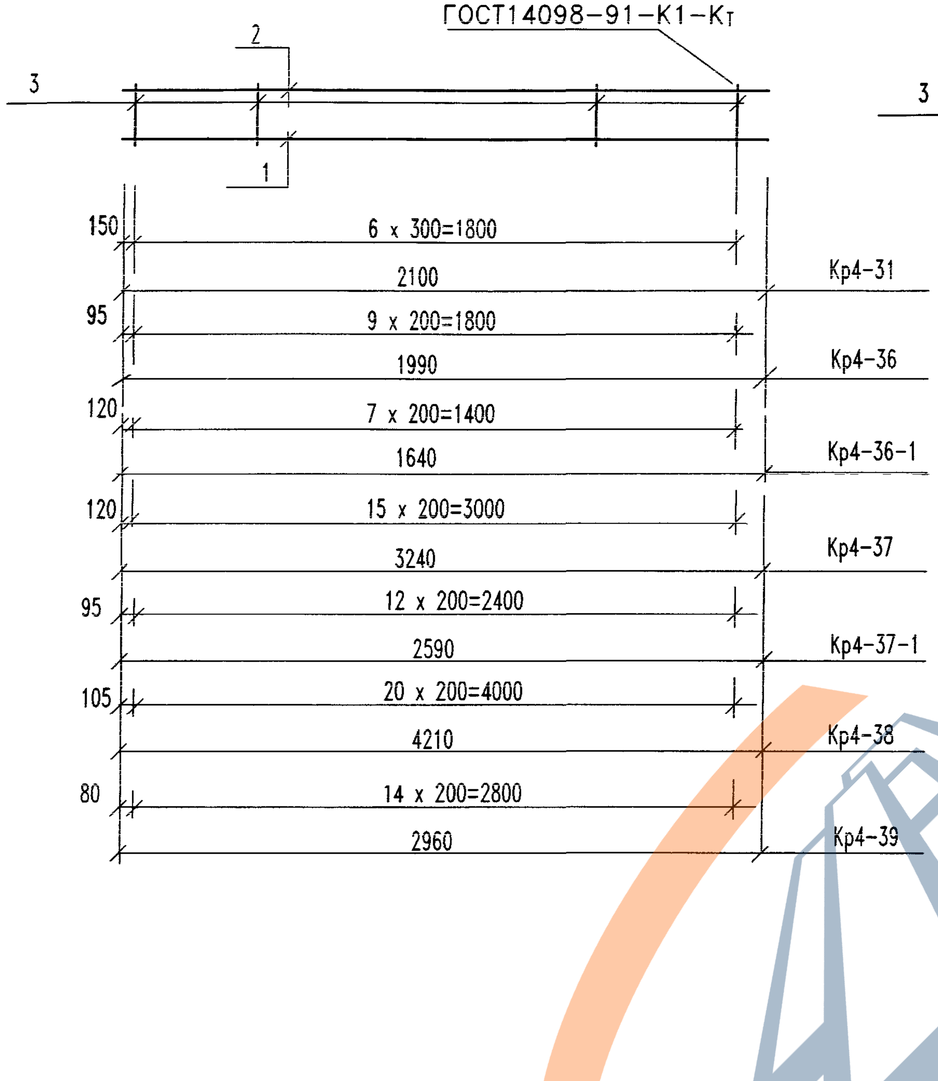

Для Кр4-37, Кр4-37-1, Кр4-38, Кр4-39.

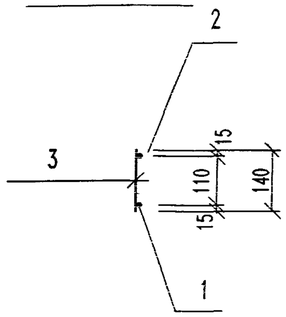

Для Кр4-31, Кр4-36, Кр4-36-1

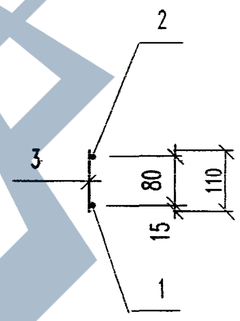

Марка	Поз.	Наименование	Кол-во	Масса ед. кг	Общая масса.кг
Кр4-31	1	∅8AIII L=2100	1	0.83	1.77
	2	∅8AIII L=2100	1	0.83	
	3	ф5Вр1, L=110	7	0.015	
Кр4-36	1	∅ 8AIII L=1990	1	0.79	1.73
	2	∅8AIII L=1990	1	0.79	
	3	ф5Вр1, L=110	10	0.015	
Кр4-36-1	1	∅8AIII L=1640	1	0.65	1.42
	2	∅ 8AIII L=1640	1	0.65	
	3	ф5Вр1, L=110	8	0.015	
Кр4-37	1	∅ 12AIII L=3240	1	2.88	4.46
	2	∅8AIII L=3240	1	1.28	
	3	∅ 5BpI L=140	16	0.019	
Кр4-37-1	1	∅ 12AIII L=2590	1	2.30	3.57
	2	∅8AIII L=2590	1	1.02	
	3	∅ 5BpI L=140	13	0.019	
Кр4-38,	1	∅12AIII L=4210	1	3.74	5.78
	2	∅8AIII L=4210	1	1.66	
	3	∅ 5BpI L=140	21	0.019	
Кр4-39	1	∅12AIII L=2960	1	2.63	4.08
	2	∅8AIII L=2960	1	1.17	
	3	∅ 5BpI L=140	15	0.019	

Арматура класса AIII по ГОСТ5781-82*, класса BpI по ГОСТ6727-80*.

		ГМС - 2001	ИЖ4.2-1-46
ГИП	Кузнецов	Изделия арматурные Кр4-31, Кр4-36, Кр4-36-1, Кр4-37, Кр4-37-1, Кр4-38, Кр4-39.	Стадия: Р; Лист: 1; Листов: 1
Разработ.	Бляжко		
Исполнил	Кормилицина		ОАО ЦНИИЭП жилых и общественных зданий

ЗАВОД ЖБИ

Каркасы

Кр4-40, Кр4-41, Кр4-42, Кр4-44.

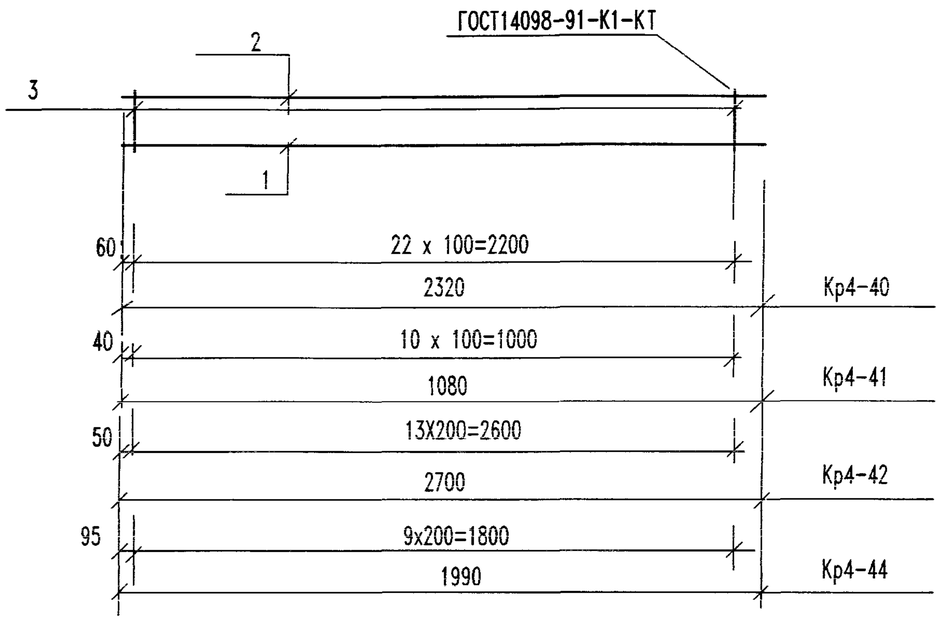

Марка	Поз.	Наименование	Кол-во	Масса ед. кг	Общая масса,кг
Кр4-40	1	⌀16AIII L=2320	1	3.66	8.31
	2	⌀16AIII L=2320	1	3.66	
	3	⌀8AIII L=110	12	0.043	
Кр4-41	1	⌀8AIII L=1080	1	0.43	1.03
	2	⌀8AIII L=1080	1	0.43	
	3	ф5Вр1, L=110	11	0,015	
Кр4-42	1	ф8 A111, L=2700	1	1,07	2.35
	2	ф8 A111, L=2700	1	1,07	
	3	ф5Вр1, L=110	14	0,015	
Кр4-44	1	⌀8AIII L=1990	1	0.79	1.73
	2	⌀8AIII L=1990	1	0.79	
	3	ф5Вр1, L=110	10	0.015	

Для Кр-40, Кр4-41, Кр4-42,Кр4-44.

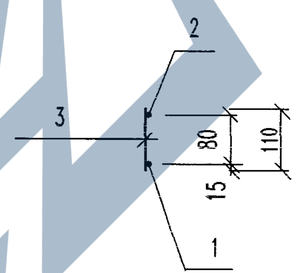

Арматура класса AIII по ГОСТ5781-82*, класса Bpl по ГОСТ6727-80*.

ГИП	Кузнецов		
Разраб.	Блажко		
Исполнит.	Кормилицина		

ГМС - 2001 ИЖ4.2-1-47

Изделия арматурные

Кр4-40. Кр4-41. Кр4-42. Кр4-44

Стадия	Лист	Листов
Р	1	1

ОАО ЦНИИЭП жилых и общественных зданий

Каркасы

Кр4-46. Кр4-47. Кр4-48. Кр4-49. Кр4-50. Кр4-51

Кр4-52, Кр4-52-1, Кр4-53, Кр4-54.

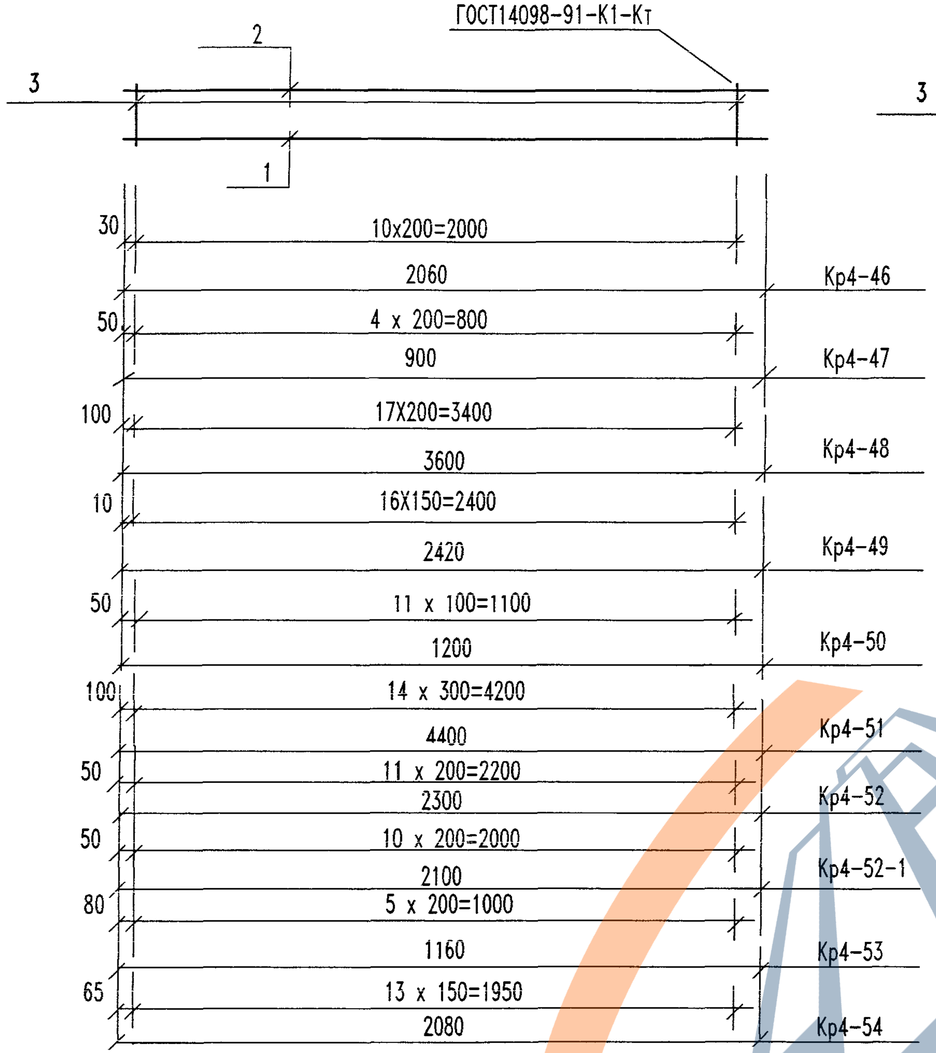

Для Кр4-46, Кр4-47, Кр4-48, Кр4-50, Кр4-51, Кр4-53, Кр4-54.

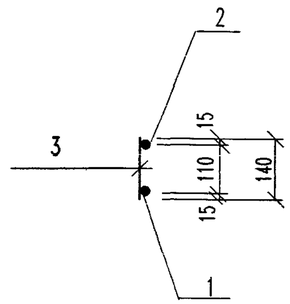

Для Кр4-49, Кр4-52, Кр4-52-1.

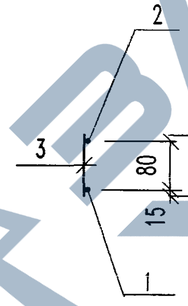

Марка	Поз.	Наименование	Кол-во	Масса ед. кг	Общая масса,кг
Кр4-46	1	∅8AIII L=2060	1	0.83	1.79
	2	∅8AIII L=2060	1	0.83	
	3	∅5BpI L=140	11	0.019	
Кр4-47	1	12AIII L=900	1	0.80	1.26
	2	8AIII L=900	1	0.36	
	3	ф5Bp1, L=140	5	0,019	
Кр4-48	1	10AIII L=3600	1	2.22	3,98
	2	8AIII L=3600	1	1.42	
	3	ф5Bp1, L=140	18	0,019	
Кр4-49	1	10AIII L=2420	1	1.49	3,24
	2	10AIII L=2420	1	1.49	
	3	∅5BpI L=110	17	0,015	
Кр4-50	1	∅8AIII L=1200	1	0.48	1.19
	2	∅8AIII L=1200	1	0.48	
	3	ф5Bp1, L=140	12	0.019	
КР4-51	1	∅12AIII L=4400	1	3.90	5.92
	2	∅8AIII L=4400	1	1.74	
	3	ф5Bp1, L=140	16	0,019	
КР4-52	1	∅8AIII L=2300	1	0.91	2.00
	2	∅8AIII L=2300	1	0.91	
	3	∅5BpI L=110	12	0,015	
Кр4-52-1	1	∅8AIII L=2100	1	0.83	1.87
	2	∅8AIII L=2100	1	0.83	
	3	∅5BpI L=110	11	0.019	

Марка	Поз.	Наименование	Кол-во	Масса ед. кг	Общая масса,кг
Кр4-53	1	∅8AIII L=1160	1	0.46	1.04
	2	∅8AIII L=1160	1	0.46	
	3	∅5BpI L=140	6	0.019	
Кр4-54	1	∅8AIII L=2080	1	0.82	1.91
	2	∅8AIII L=2080	1	0.82	
	3	∅5BpI L=140	14	0.019	

Арматура класса AIII по ГОСТ5781-82*, класса BpI по ГОСТ6727-80*.

ГИП	Кузнецов	
Разраб.	Блажко	
Исполнит.	Кормилицина	

ГМС - 2001 ИЖ4.2-1-48

Изделие арматурное

Кр4-46, Кр4-47, Кр4-48, Кр4-49, Кр4-50,
Кр4-51, Кр4-52 Кр4-52-1, Кр4-53, Кр4-54.

Стадия	Лист	Листов
Р	1	1

ОАО ЦНИИЭП жилых и общественных зданий

Кр4-55. Кр4-56. Кр4-57. Кр4-58. Кр4-59. Кр4-60. Кр4-61

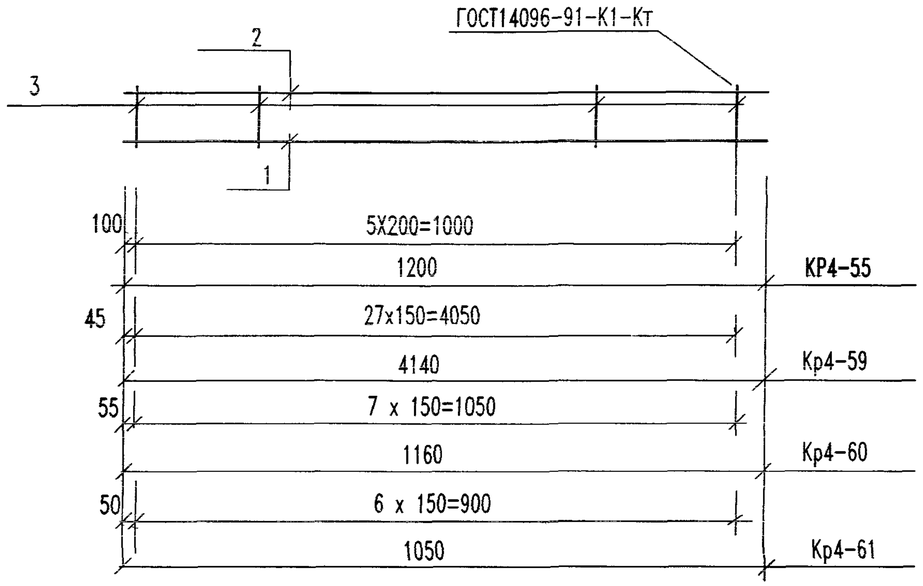

Для Кр4-57, Кр4-58, Кр4-59 Кр4-60.

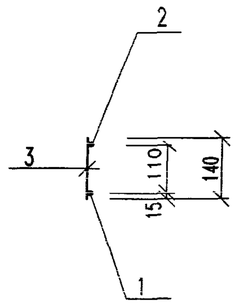

Для Кр4-55, Кр4-56, Кр4-61.

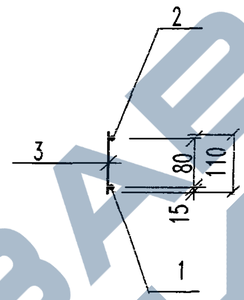

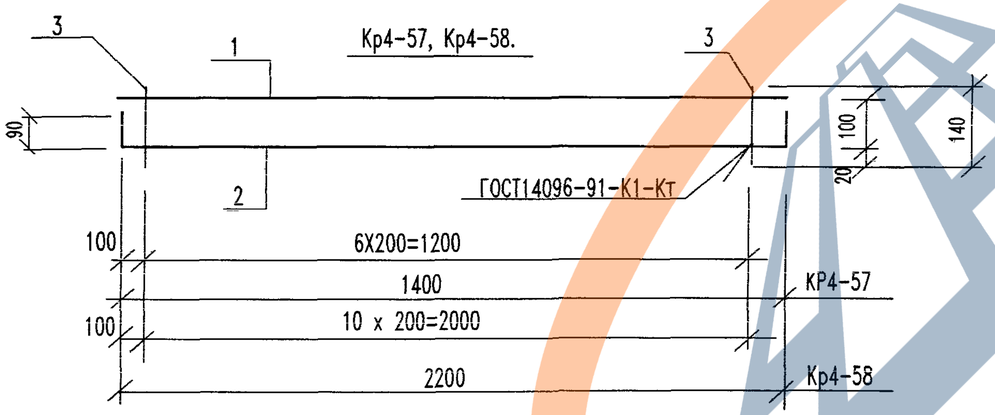

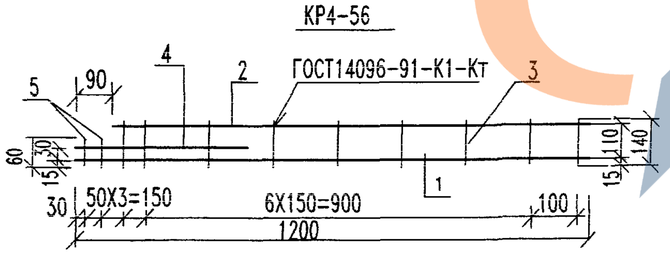

Марка	Поз.	Наименование	Кол-во	Масса ед. кг	Общая масса,кг
Кр4-55	1	ф8 А111, L=1200	1	0,47	1,03
	2	ф8 А111, L=1200	1	0,47	
	3	ф5Вр1, L=110	6	0,015	
Кр4-56	1	ф8 А111, L=1200	1	0,47	0,94
	2	ф5Вр1,L=1110	1	0,15	
	3	Ф5ВР1,l=110	9	0,015	
	4	ф8 А111, L=400	1	0,16	
	5	Ф5ВР1,l=60	3	0,01	
Кр4-57	1	∅16АIII L=1400	1	2.20	2.90
	2	Ф8А111,L=1400	1	0,55	
	3	Ф5ВР1,l=140	7	0,019	
Кр4-58	1	∅ 16АIII L=2200	1	3.47	4.55
	2	∅8АIII L=2200	1	0,869	
	3	ф5Вр1, L=140	11	0,019	
Кр4-59	1	ф16А111, L=4140	1	6,53	8,68
	2	ф8 А111, L=4140	1	1,62	
	3	ф5Вр1,L=140	28	0,019	
Кр4-60	1	∅16АIII L=1160	1	1.83	2.44
	2	∅8АIII L=1160	1	0.46	
	3	ф5Вр1, L=140	8	0,019	
Кр4-61	1	ф8 А111, L=1050	1	0,41	0,93
	2	ф8 А111, L=1050	1	0,41	
	3	ф5Вр1, L=110	7	0,015	

1. Сталь класса А111 по ГОСТ5781-82*,сталь класса Вр1 по ГОСТ 6727-80*

ГИП	Кузнецов		
Разработ.	Бляжко		
Исполнил	Кормилицина		

ГМС - 2001 ИЖ4.2-1-49

Изделия арматурные

Кр4-55....Кр4-61.

Стадия	Лист	Листов
Р	1	1

ОАО ЦНИИЭП жилых и общественных зданий

https://zavodjbi.com/

Сетки С4-3, С4-4, С4-5,С4-6, С4-9, С4-10, С4-16, С4-18.

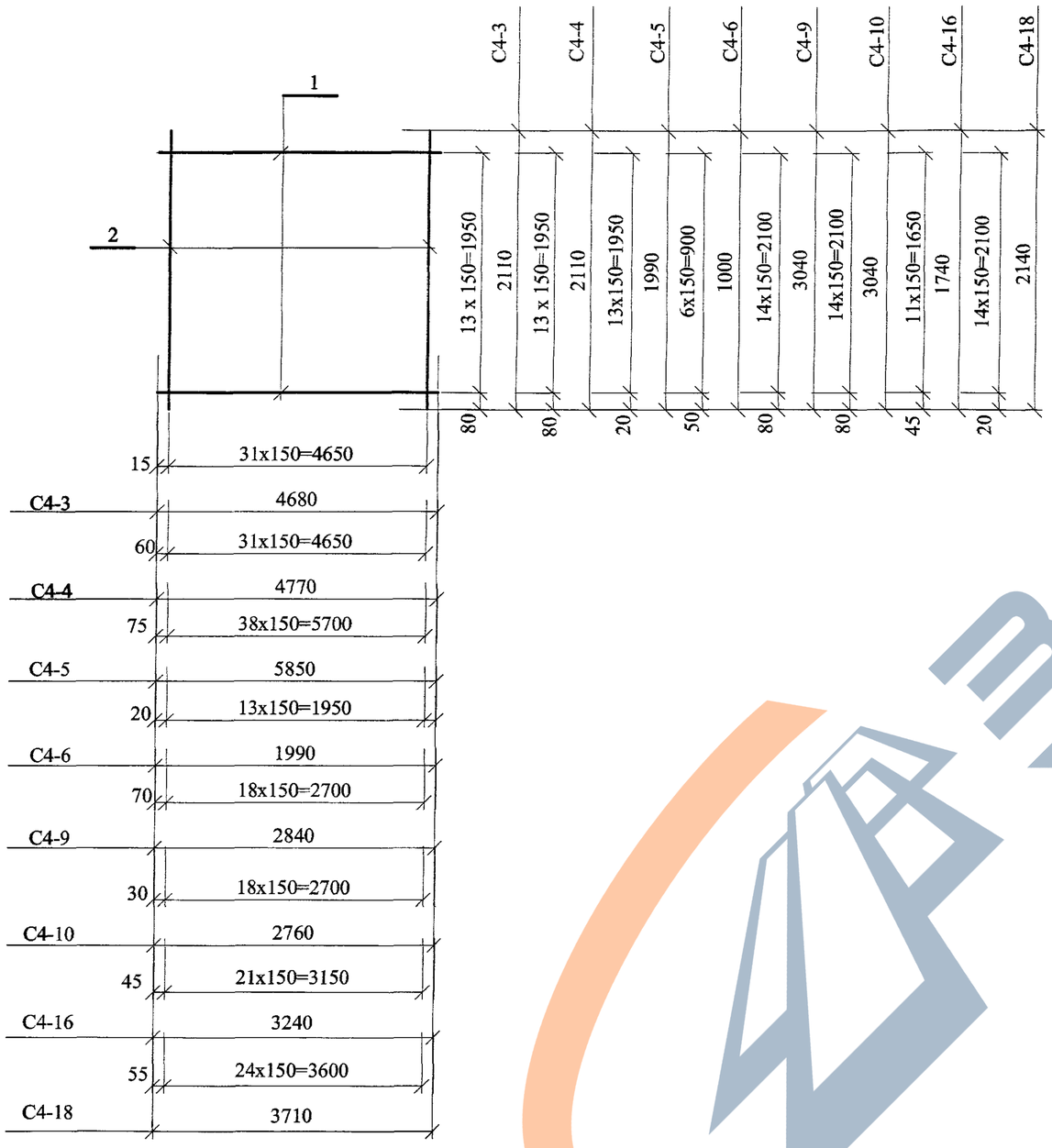

Марка	Поз.	Наименование	Кол-во	Масса ед. кг.	Общая масса,кг.
С4-3	1	∅ 5BpI ГОСТ6727-80* L=4680	14	0.67	19.00
	2	∅ 5BpI ГОСТ6727-80* L=2110	32	0.30	
С4-4	1	∅ 5BpI ГОСТ6727-80* L=4770	14	0.69	19.30
	2	∅ 5BpI ГОСТ6727-80* L=2110	32	0.30	
С4-5	1	∅ 5BpI ГОСТ6727-80* L=5850	14	0.84	23.10
	2	∅ 5BpI ГОСТ6727-80* L=1990	39	0.29	
С4-6	1	∅ 5BpI ГОСТ6727-80* L=1990	7	0.29	4.05
	2	∅ 5BpI ГОСТ6727-80* L=1000	14	0.144	
С4-9	1	∅ 5BpI ГОСТ6727-80* L=2840	21	0.44	18.20
	2	∅ 5BpI ГОСТ6727-80* L=3040	19	0.47	
С4-10	1	∅ 5BpI ГОСТ6727-80* L=2760	21	0.43	18.00
	2	∅ 5BpI ГОСТ6727-80* L=3040	19	0.47	
С4-16	1	∅ 5BpI ГОСТ6727-80* L=3240	12	0.47	11.14
	2	∅ 5BpI ГОСТ6727-80* L=1740	22	0.25	
С4-18	1	∅ 5BpI ГОСТ6727-80* L=3710	15	0.53	15.70
	2	∅ 5BpI ГОСТ6727-80* L=2140	25	0.31	

ГИП	Кузнецов	
Разработ.	Блажко	
Исполнил	Кормилицина	

ГМС - 2001 ИЖ4.2-1-50

Изделия арматурные

С4-3, С4-4, С4-5, С4-6, С4-9, С4-10, С4-16, С4-18.

Стадия	Лист	Листов
Р	1	1

ОАО ЦНИИЭП жилых и общественных зданий

Формат А3

https://zavodjbi.com/

https://zavodjbi.com/

С4-7.

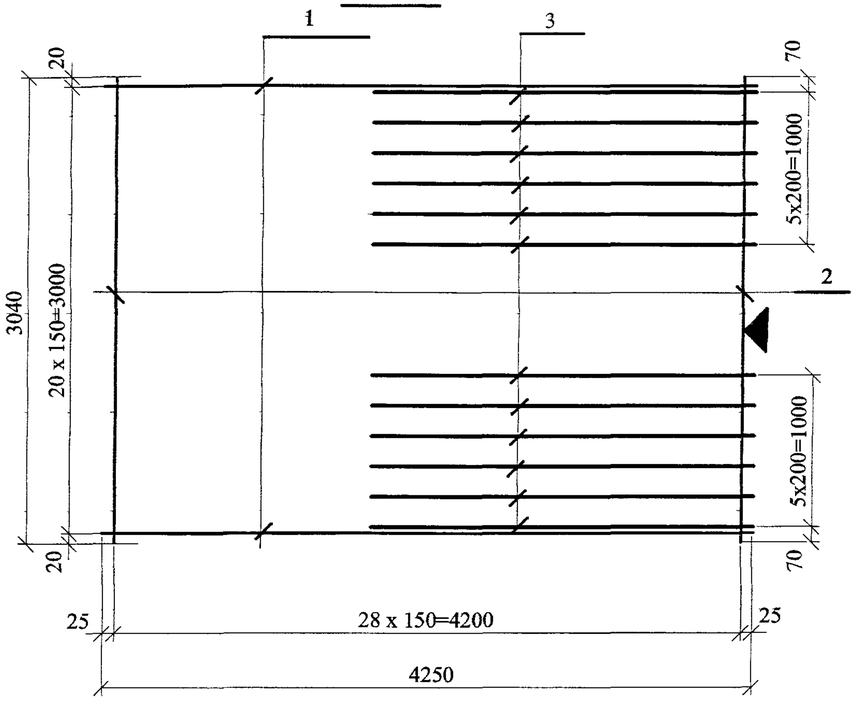

С4-8

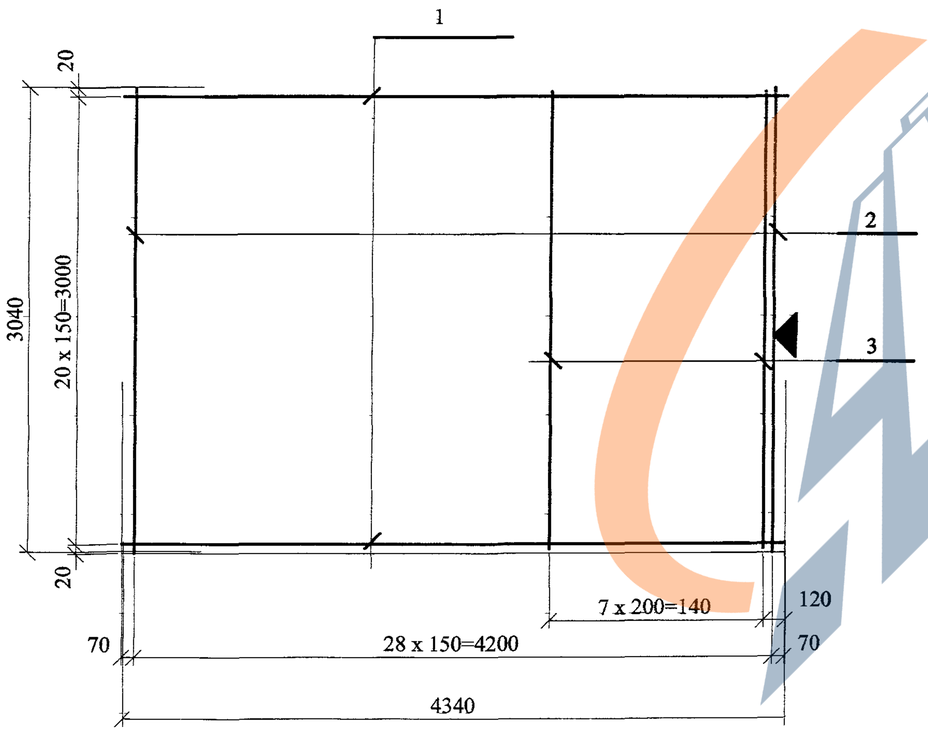

Марка	Поз.	Наименование	Кол-во	Масса ед. кг.	Общая масса,кг.
С4-7	1.	∅5ВрI ГОСТ6727-80* L=4250	21	0.61	37.45
	2.	∅5ВрI ГОСТ6727-80* L=3040	29	0.44	
	3.	∅8АIII ГОСТ5781-82* L=2500	12	0.99	
С4-8	1	∅5ВрI ГОСТ6727-80* L=4340	21	0.62	35.30
	2	∅5ВрI ГОСТ6727-80* L=3040	29	0.44	
	3	∅8АIII ГОСТ5781-82* L=3000	8	1.19	

1. Поз.3 соединить с сетками вязальной проволокой.Ориентация поз. 3 -внутрь плиты.
2. ▼ отмеченный край сетки с привязанными 8АIII должен быть направлен в сторону опоры под лестничный марш.

ГИП	Кузнецов		ГМС - 2001 ИЖ4.2-1- 51
Разработ.	Блажко		Изделия арматурные С4-7, С4-8.
Исполнил	Кормилицина		Стадия: Р; Лист: 1; Листов: 1
			ОАО ЦНИИЭП жилых и общественных зданий

Взам. инв.N | Подпись и дата | Инв.N Подл.

Формат А3

https://zavodjbi.com/

https://zavodjbi.com/

Сетки С4-11 и С4-12.

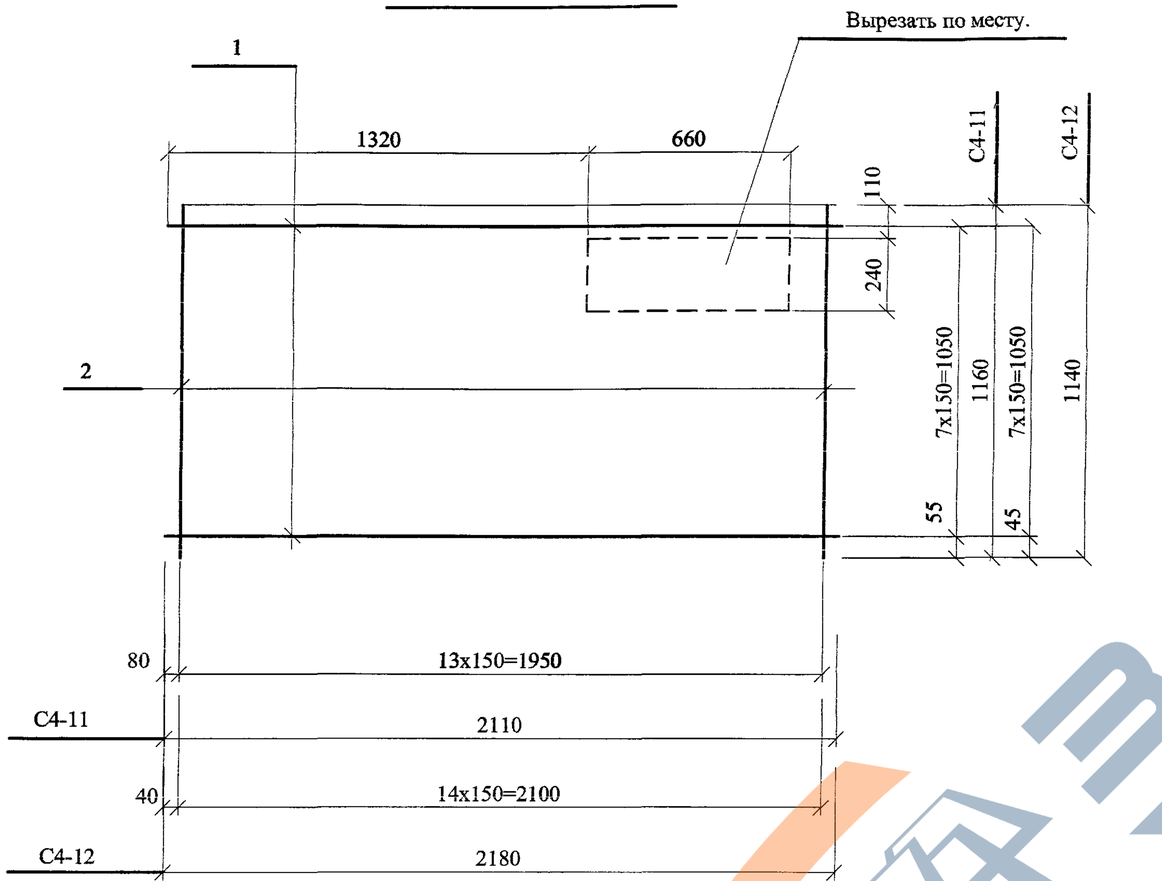

Сетка С4-15.

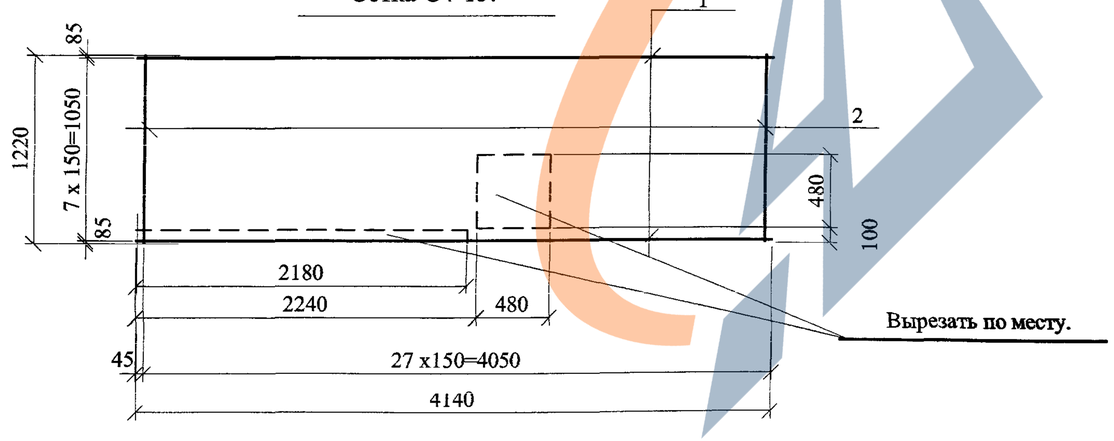

Марка	Поз.	Наименование	Кол-во	Масса ед. кг.	Общая масса,кг.
С4-11	1	∅ 5ВрI ГОСТ6727-80* L=2110	8	0.30	4.78
	2	∅ 5ВрI ГОСТ6727-80* L=1160	14	0.17	
С4-12	1	∅ 5ВрI ГОСТ6727-80* L=2180	8	0.31	4.90
	2	∅ 5ВрI ГОСТ6727-80* L=1140	15	0.16	
С4-15	1	∅ 5ВрI ГОСТ6727-80* L=4140	8	0.60	9.84
	2	∅ 5ВрI ГОСТ6727-80* L=1220	28	0.18	

ГИП	Кузнецов		ГМС - 2001 ИЖ4.2-1-52
Разработ.	Блажко		Изделия арматурные С4-11, С4-12, С4-15.
Исполн.	Кормилицина		Стадия: Р; Лист: 1; Листов: 1
			ОАО ЦНИИЭП жилых и общественных зданий

Формат А3

https://zavodjbi.com/

Сетка С4-17

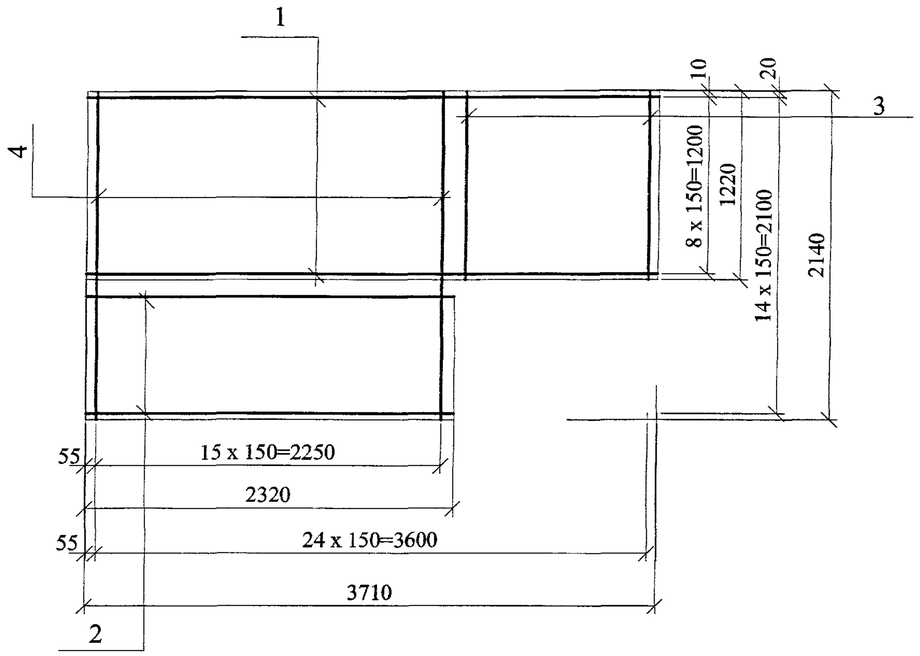

Марка	Поз.	Наименование	Кол-во	Масса ед. кг.	Общая масса,кг.
С4-17	1	∅5BpI ГОСТ6727-80* L=3710	9	0.53	12.82
	2	∅5BpI ГОСТ6727-80* L=2320	5	0.33	
	3	∅5BpI ГОСТ6727-80* L=1220	8	0.18	
	4	∅5BpI ГОСТ6727-80* L=2140	16	0.31	
С4-19	1	∅5BpI ГОСТ6727-80* L=3730	9	0.54	13.02
	2	∅5BpI ГОСТ6727-80* L=2400	5	0.35	
	3	∅5BpI ГОСТ6727-80* L=1240	8	0.18	
	4	∅5BpI ГОСТ6727-80* L=2160	16	0.31	

Сетка С4-19

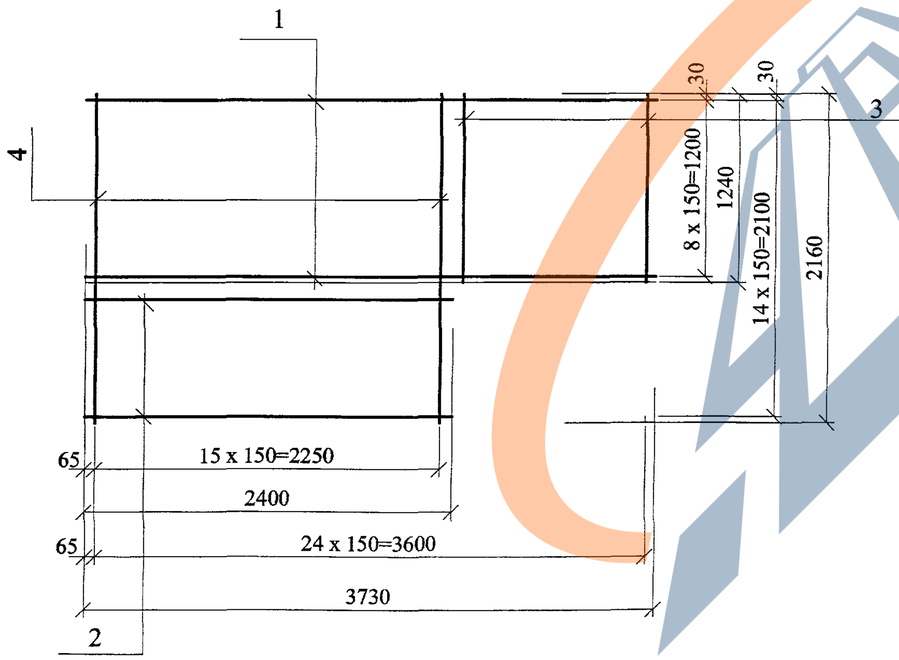

ГИП	Кузнецов	
Разработ.	Блажко	
Исполн.	Кормилицина	

ГМС - 2001 ИЖ4.2-1-53

Арматурные изделия

С4-17 и С4-19.

Стадия	Лист	Листов
Р	1	1

ОАО ЦНИИЭП жилых и общественных зданий

Формат А3

https://zavodjbi.com/

С4-21

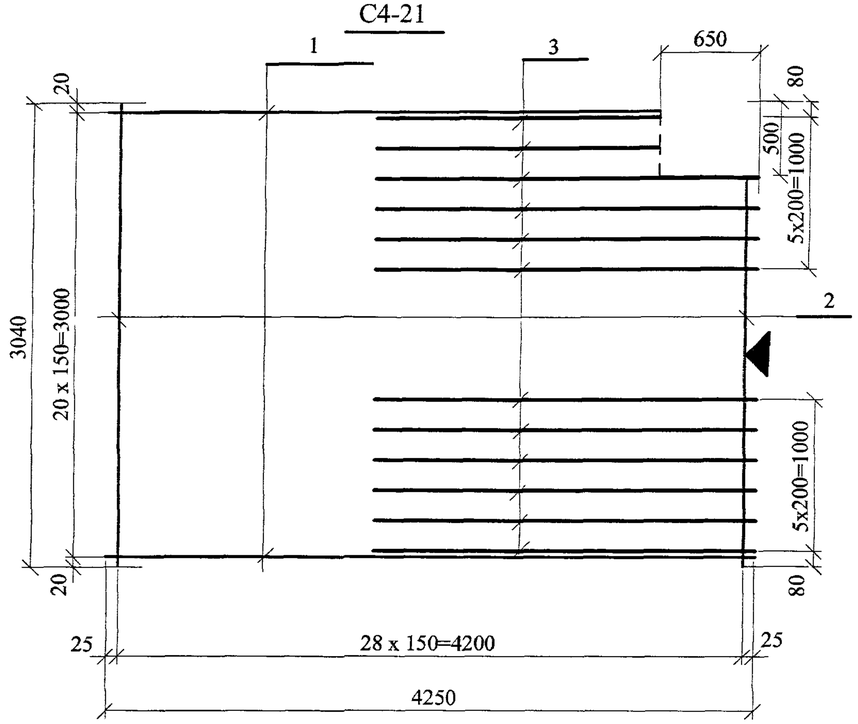

С4-22

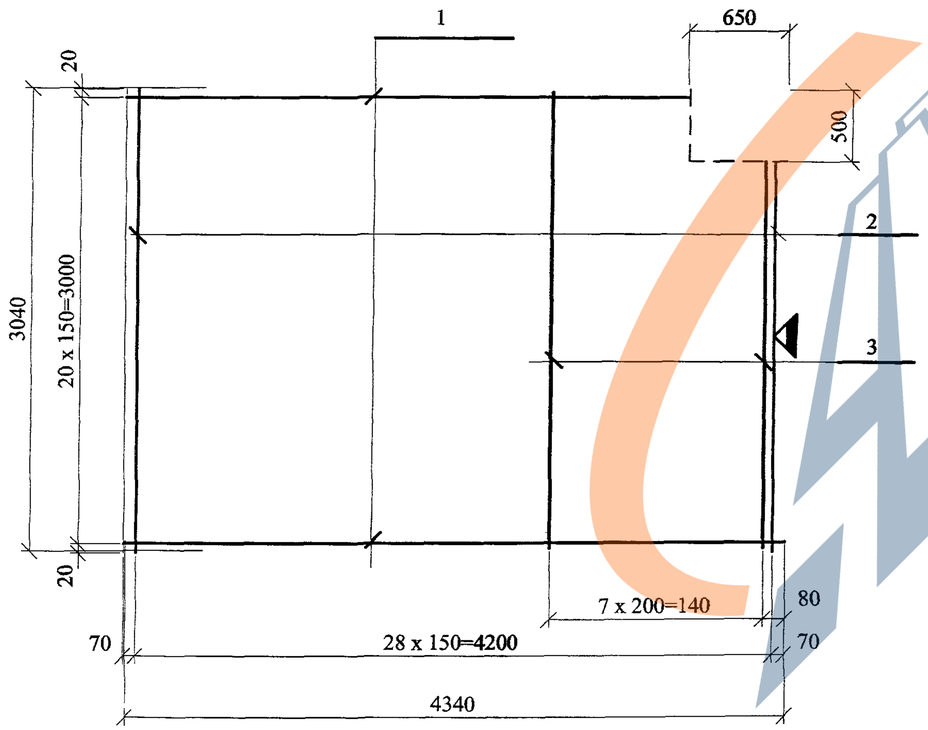

Марка	Поз.	Наименование	Кол-во	Масса ед. кг.	Общая масса,кг.
С4-21	1.	Ø 5ВрI ГОСТ6727-80* L=4250	21	0.61	37.45
	2.	Ø 5ВрI ГОСТ6727-80* L=3040	29	0.44	
	3.	Ø8АIII ГОСТ5781-82* L=2500	12	0.99	
С4-22	1	Ø 5ВрI ГОСТ6727-80* L=4340	21	0.62	35.30
	2	Ø 5ВрI ГОСТ6727-80* L=3040	29	0.44	
	3	Ø8АIII ГОСТ5781-82* L=3020	8	1.19	

1. Поз.3 соединить с сетками вязальной проволокой.Ориентация поз. 3 -внутрь плиты.
2. ▼ отмеченный край сетки с привязанными 8АIII должен быть направлен в сторону опоры под лестничный марш.

ГИП	Кузнецов	ГМС - 2001 ИЖ4.2-1- 54	
Разработ.	Блажко	Изделия арматурные С4-21 и С4-22.	Стадия: Р; Лист: 1; Листов: 1
Исполнил	Кормилицина		ОАО ЦНИИЭП жилых и общественных зданий

Формат А3

https://zavodjbi.com/

1 - 1.

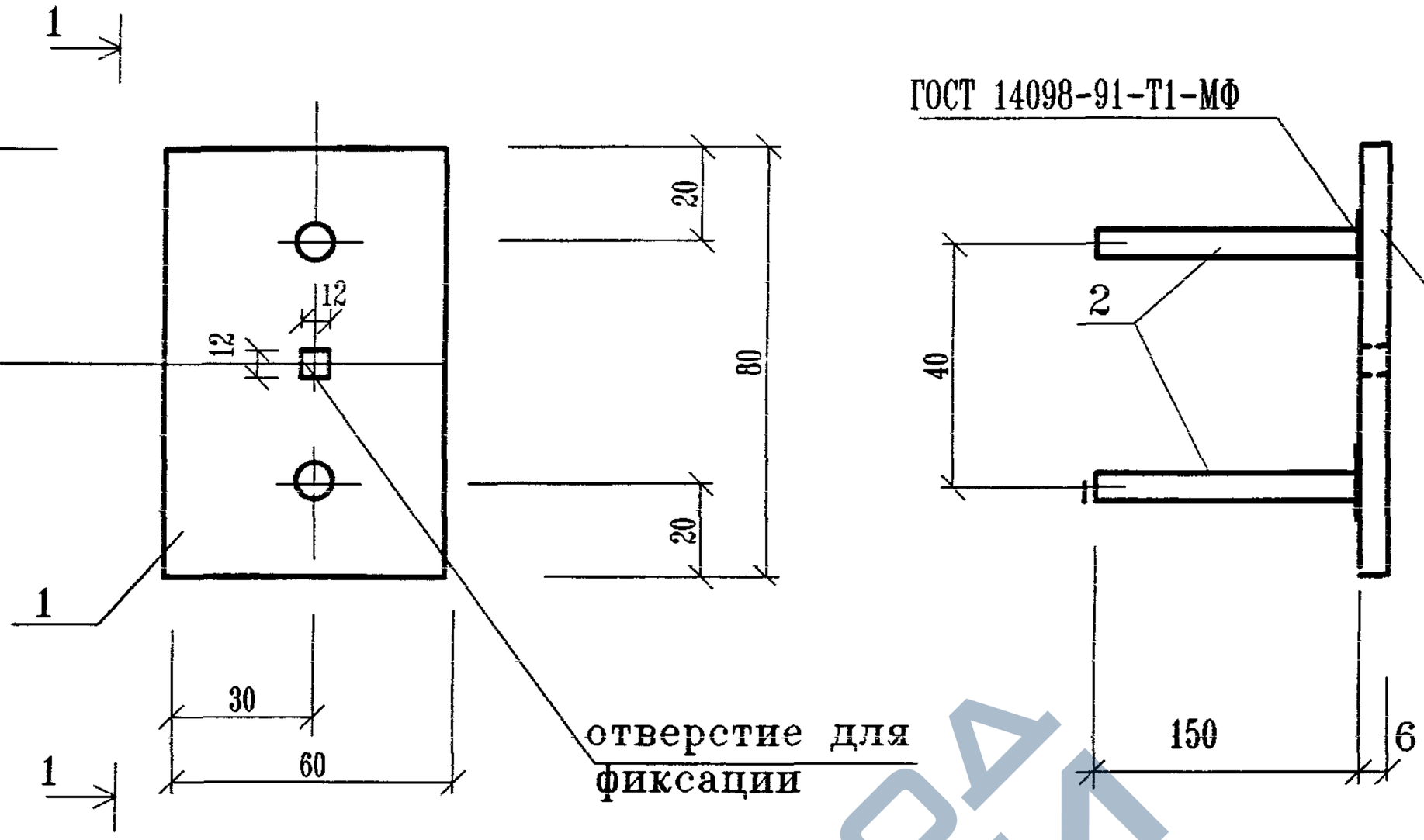

Марка	поз	Наименование	Кол.	Масса ед. кг.	Общая масса кг.
М4-1	1	Полоса Б2 6х60 ГОСТ 103-76 / ВСТ 3 кп2 ГОСТ 380-88 L=80	1	0.23	0.43
	2	ф 10AIII ГОСТ 5781-82* L=165	2	0.102	

Взам. инв.N

Подпись и дата

Инв.N Подл.

ГИП	Кузнецов		
Разраб.	Блажко		
Исполнил	Кормилицина		

ГМС - 2001 ИЖ4.2-1-55

Изделие закладное М4-1

СТАДИЯ	ЛИСТ	ЛИСТОВ
Р	1	1

ОАО ЦНИИЭП жилых и общественных зданий

Формат А4

https://zavodjbi.com/

https://zavodjbi.com/

Закладная деталь МП-2.

Марка	Поз.	Наименование	Кол-во	Масса ед. кг.	Общая масса,кг.
МП-2	1	t=6 100x100	1	0.47	1.07
	2	⌀10AII ГОСТ5781-82* L=490	2	0.30	

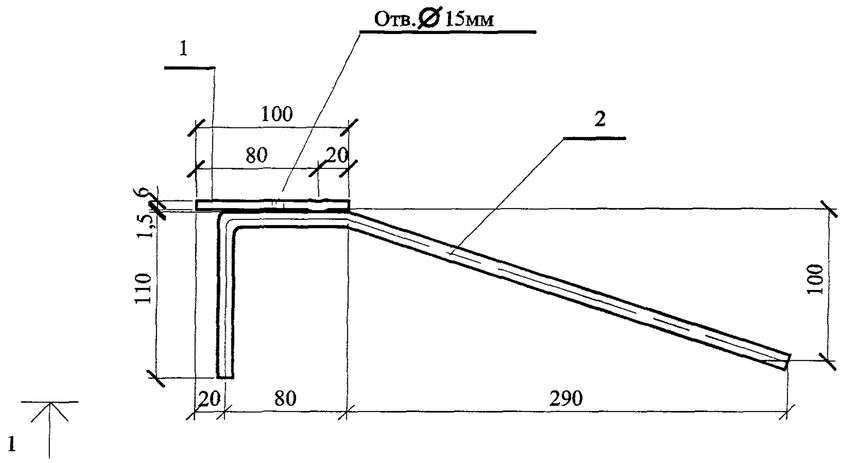

1 - 1.

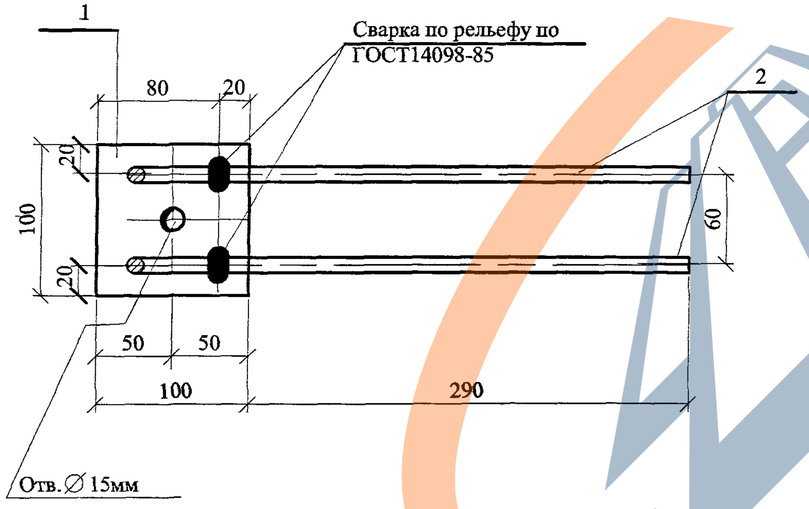

				ГМС - 2001 ИЖ4.2-1-56		
ГИП	Кузнецов			Изделие закладное МП-2.	Стадия	Лист	Листов
Разработ.	Блажко				Р	1	1
Исполн.	Кормилицина				ОАО ЦНИИЭП жилых и общественных зданий		

Формат А3

https://zavodjbi.com/

https://zavodjbi.com/

Закладная деталь МП-2-1

Марка	Поз.	Наименование	Кол-во	Масса ед. кг.	Общая масса,кг.
МП-2-1	1	t=6 100x100	1	0.47	1.07
	2	⌀10AII ГОСТ5781-82* L=430	2	0.27	
	2	⌀10AII ГОСТ5781-82* L=100	1	0.06	

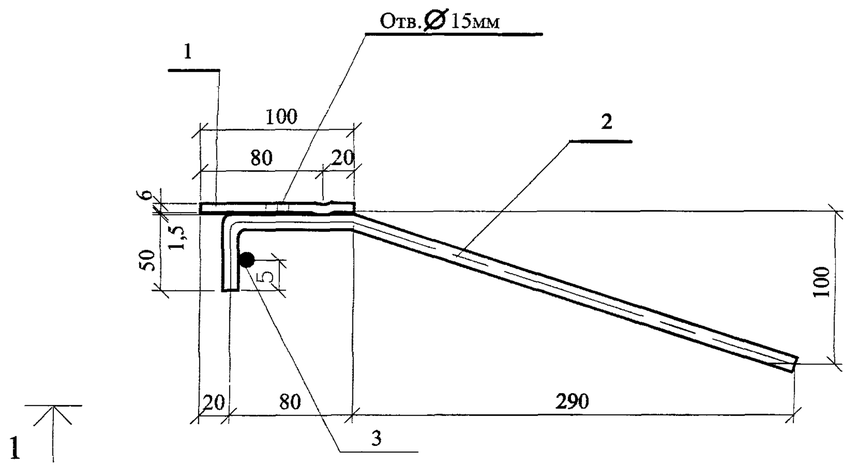

1 - 1.

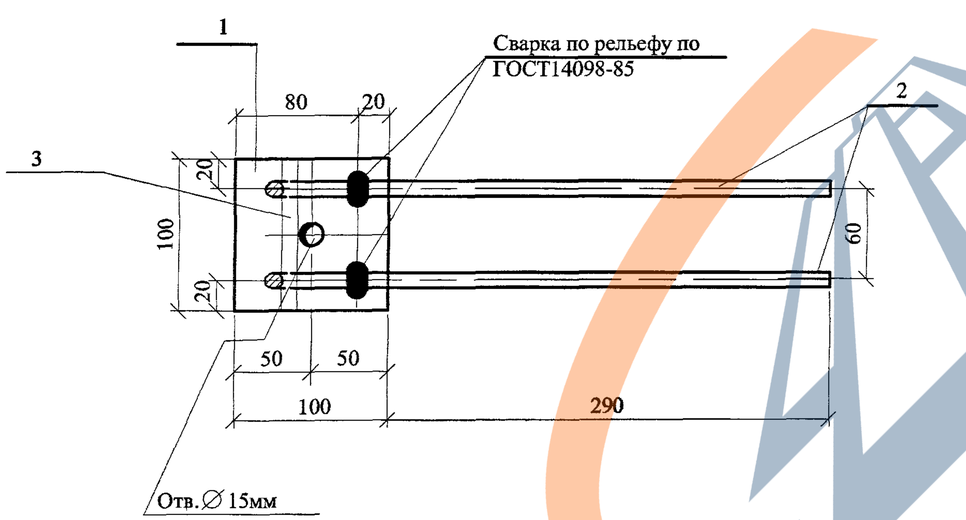

				ГМС - 2001 ИЖ4.2-1-57			
ГИП	Кузнецов			Изделие закладное МП-2-1.	Стадия	Лист	Листов
Разработ.	Блажко				Р	1	1
Исполн.	Кормилицина				ОАО ЦНИИЭП жилых и общественных зданий		

Формат А3

https://zavodjbi.com/

https://zavodjbi.com/

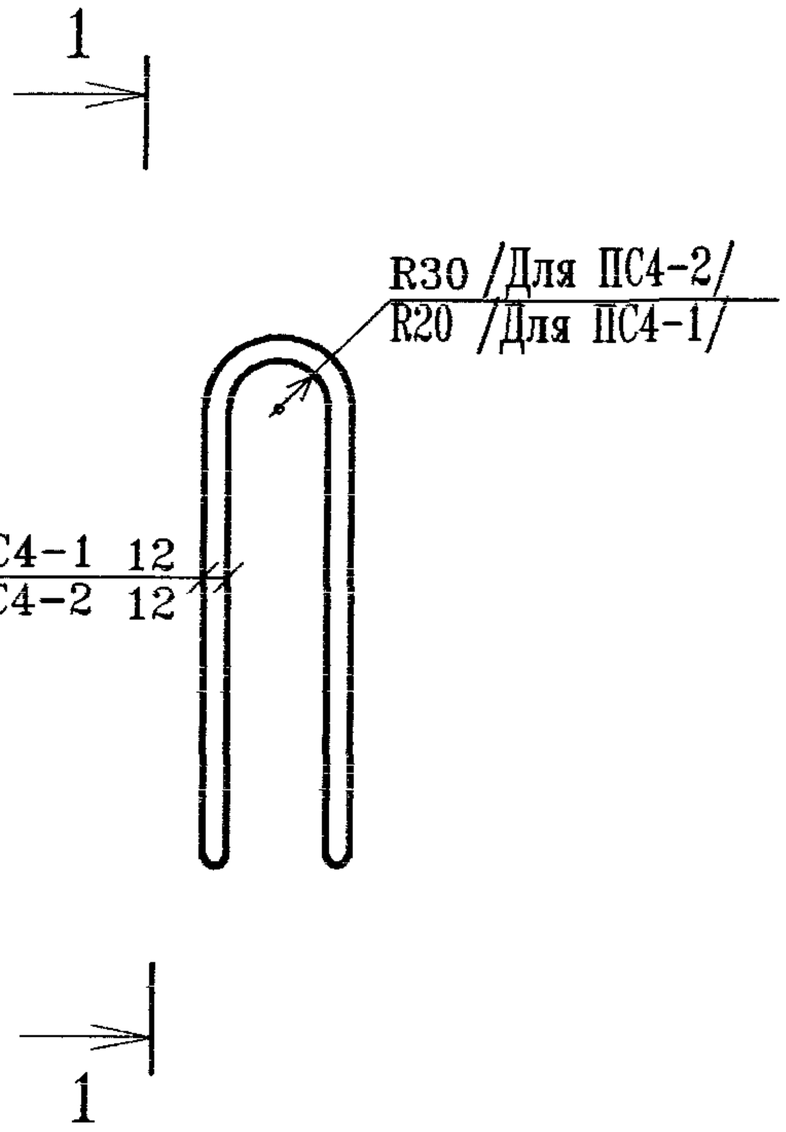

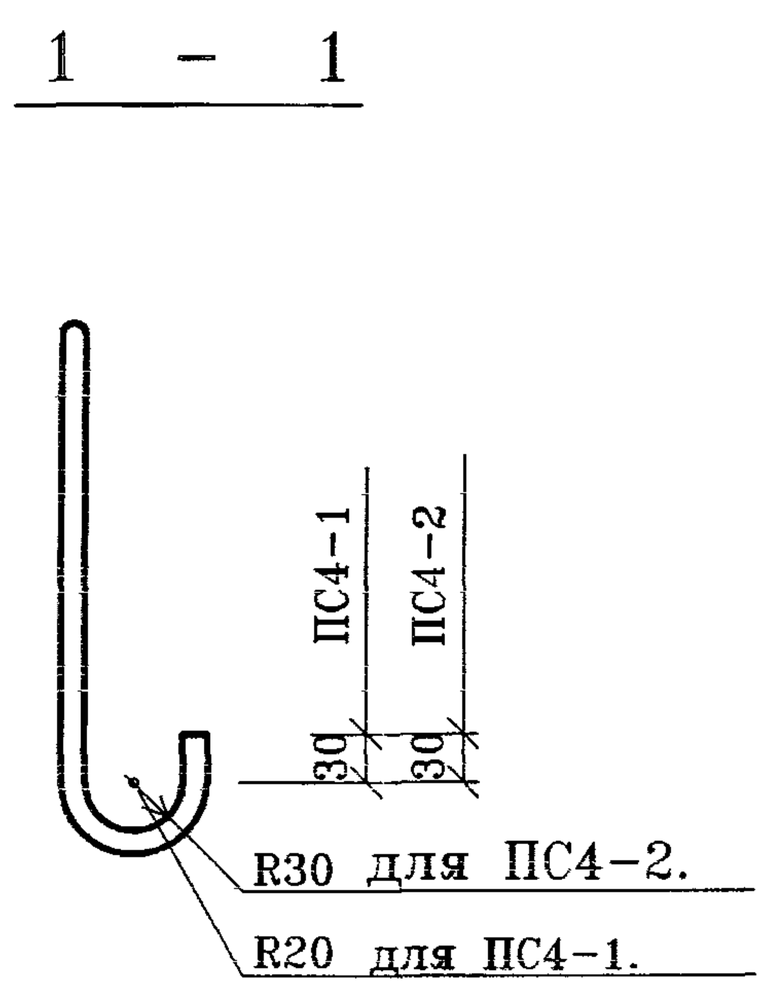

Марка	поз	Наименование	Кол.	Масса ед. кг.	Общая масса кг.
ПС4-1	1	∅12 А I ГОСТ 5781-82* L=1050	1	0,93	0,93
ПС4-2	1	∅12 АI ГОСТ 5781-82* L=1230	1	1.49	1.49

Взам. инв.N

Подпись и дата

Инв.N Подл.

ГМС – 2001 ИЖ4.2-1-58

ГИП	Кузнецов	
Разраб.	Блажко	
Исполнил	Кормилицина	

Петли строповочные ПС4-1, ПС4-2.

СТАДИЯ	ЛИСТ	ЛИСТОВ
Р	1	1

ОАО ЦНИИЭП жилых и общественных зданий

Формат А4

https://zavodjbi.com/

https://zavodjbi.com/

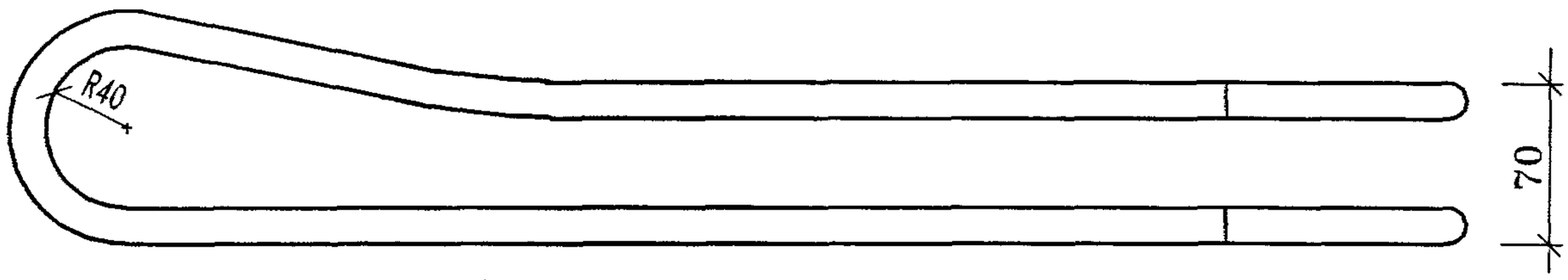

80	360	ПС4-4
80	420	ПС4-5
80	540	ПС4-6

80	360	ПС4-4
80	420	ПС4-5
80	540	ПС4-6

МАРКА СЕТКИ	ПОЗ.	НАИМЕНОВАНИЕ	КОЛ.	МАССА ЕД. кг	ОБЩАЯ МАССА кг
ПС4-4	1	∅12AI ГОСТ5781-82* L=1380	1	1.22	1.22
ПС4-5	1	∅14AI ГОСТ5781-82* L=1500	1	1.81	1.81
ПС4-6	1	∅18AI ГОСТ5781-82* L=1740	1	3.48	3.48

ГМС - 2001 ИЖ4.2-1-59

ГИП	Кузнецов	
Разработал	Блажко	
Исполнил	Кормилицина	

Петля строповочная ПС4-4, ПС4-5, ПС4-6.

СТАДИЯ	ЛИСТ	ЛИСТОВ
Р	1	1

ОАО ЦНИИЭП жилых и общественных зданий.

https://zavodjbi.com/

https://zavodjbi.com/

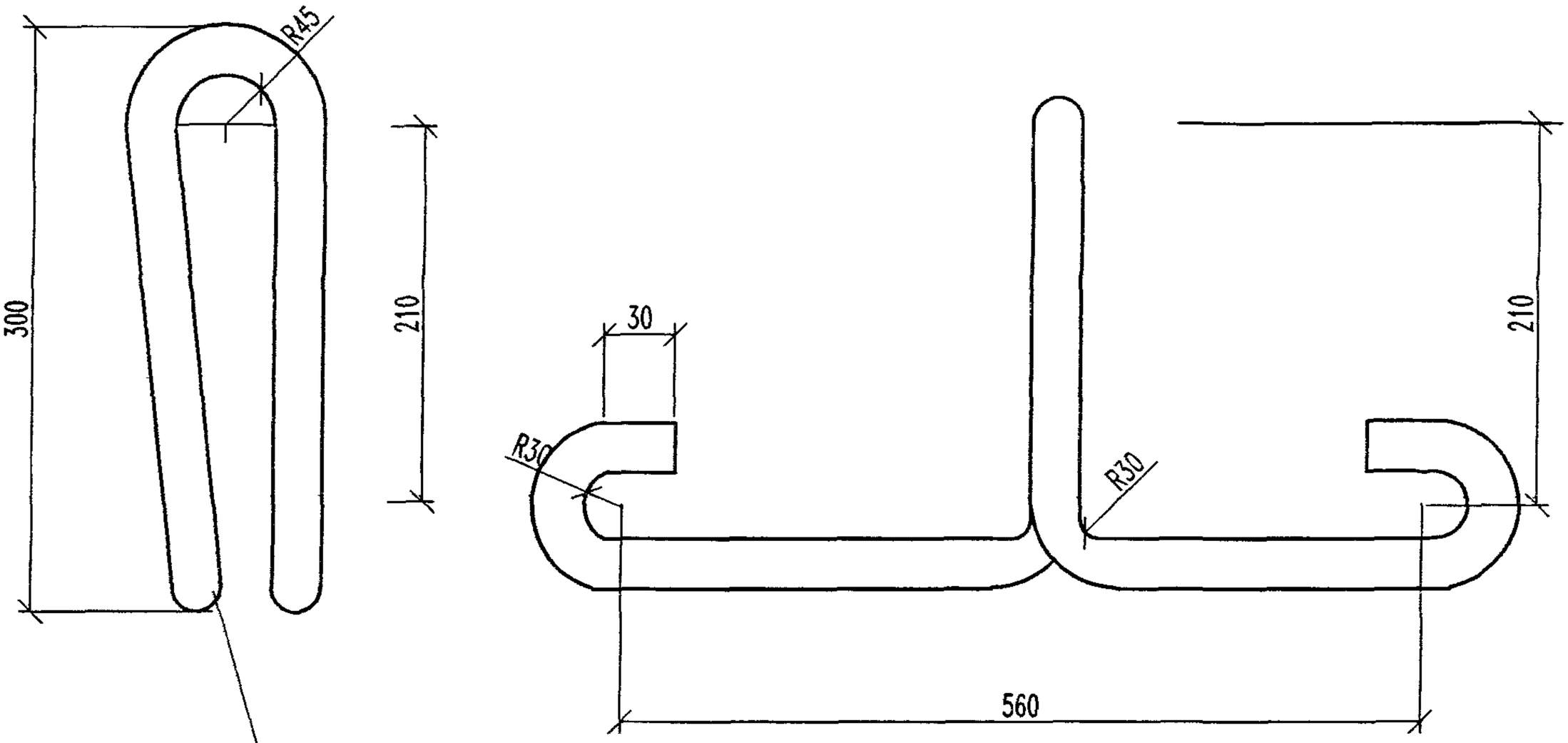

Подогнуть по месту.

МАРКА СЕТКИ	ПОЗ.	НАИМЕНОВАНИЕ	КОЛ.	МАССА ЕД. кг	ОБЩАЯ МАССА кг
ПС4-7	1	⌀14AI ГОСТ5781-82* L=1320	1	1.59	1.59

ГИП	Кузнецов		
Разработал	Блажко		
Исполнил	Кормилицина		

ГМС - 2001 ИЖ4.2-1-60

Петля строповочная ПС4-7.

СТАДИЯ	ЛИСТ	ЛИСТОВ
Р	1	1

ОАО ЦНИИЭП жилых и общественных зданий.

ВЗАМ.ИНВ.N | ПОДПИСЬ И ДАТА | ИНВ.N ПОДЛ

https://zavodjbi.com/

Марка изделия	ИЗДЕЛИЯ АРМАТУРНЫЕ													ИЗДЕЛИЯ ЗАКЛАДНЫЕ												Общий расход,
	АРМАТУРА КЛАССА													АРМАТУРА КЛАССА									ПРОКАТ МАРКИ			
	Вр I		A I						A III				Всего	A I		A II			A III			Вст3 кп2			Всего	
	ГОСТ 6727-80*		ГОСТ 5781-82*											ГОСТ 5781-82*									ГОСТ 103-76*				
	∅ 5	Итого	∅18	∅14	∅12	∅8		Итого	∅16	∅12	∅10	∅8	Итого			Итого	∅10		Итого	∅10		Итого	-t=6		Итого		
ЛМ1-г	5,24	5,24			3,28	1,59		4,87			9,09		9,09	19,20						0,96		0,96	1,84		1,84	2,80	22,00
ЛМ2-г	4,26	4,26			3,28	1,59		4,87			6,30		6,30	15,43						0.72		0.72	1,38		1,38	2,10	17,53
ЛМ 3	9,60	9,60		4,96		3,71		8,67			14,04		14,04	32,30													32,30
ЛП1-1	4,70	4,70			4,88			4,88		4,20	4,33	20,00	28,53	38,11			3,00		3,00				2,35		2,35	5,35	43,50
ЛП2-1	4,90	4,90			4,88			4,88		3,88	5,38	18,44	27,70	37,68			1,20		1,20				0,94		0,94	2,14	39,80
ПЛХ-1	59,45	59,45	13,92					13,92		19,53		31,70	51,23	124,60			3,60		3,60				2,80		2,80	6,40	131,00
ПЛХ-2	24,95	24,95		7,24				7,24	62,78			28,42	91,20	123,40			4,80		4,80				3,76		3,76	8,60	132,00
ПЛХ-3	53,80	53,80	13,92					13,92			20,16	22,60	42,76	110,48			2,40		2,40				1,88		1,88	4,28	114,76
ПЛХ-4	24,17	24,17			4,88			4,88		12,81		25,68	38,49	67,54			2,40		2,40				1,88		1,88	4,28	71,82
ПЛХ-4-1	25,11	25,11			4,88			4,88		24,68		28,90	53,58	83,57			2,40		2,40				1,88		1,88	4,28	87,85
ПЛХ-5	55,33	55,33		6,36				6,36		18,70		64,52	83,22	144,90			2,40		2,40				1,88		1,88	4,28	149,20
ПЛХ-5-1	54,90	54,90		6,36				6,36		15,00	6,17	57,60	78,77	140,00			3,60		3,60				2,82		2,82	6,42	146,42
ПЛХ-6	27,11	27,11		6,78				6,78	42,00		1,50	20,72	64,22	98,11			1,20		1,20				0,94		0,94	2,14	100,25
ПЛХ-7	39,25	39,25		7,24				7,24		18,40	5,64	32,93	56,97	103,46			1,20		1,20				0,94		0,94	2,14	105,60
ПЛХ-8	40,20	40,20		7,24				7,24		47,50	1,60	40,38	89,48	136,92			1,20		1,20				0,94		0,94	2,14	139,06
ПЛХ-9	10,80	10,80			4,88			4,88		0,75	1,45	14,30	16,50	32,18													32,18

ГИП	Кузнецов		ГМС - 2001 ИЖ4.2-1-61
Разраб.	Блажко		Ведомость расхода стали на элемент, кг
Исполнил	Кормилицина		Стадия: Р; Лист: 1; Листов: 1
			ОАО ЦНИИЭП жилых и общественных зданий

Формат А3