https://zavodjbi.com/

ТИПОВЫЕ КОНСТРУКЦИИ, ИЗДЕЛИЯ И УЗЛЫ
ЗДАНИЙ И СООРУЖЕНИЙ

СЕРИЯ 1.038.1-1

ПЕРЕМЫЧКИ ЖЕЛЕЗОБЕТОННЫЕ

ДЛЯ ЗДАНИЙ С КИРПИЧНЫМИ СТЕНАМИ

ВЫПУСК 7

ПЕРЕМЫЧКИ ФАСАДНЫЕ

ДЛЯ ЖИЛЫХ И ОБЩЕСТВЕННЫХ ЗДАНИЙ СО СТЕНАМИ
ИЗ КИРПИЧА ТОЛЩИНОЙ 88 ММ
РАБОЧИЕ ЧЕРТЕЖИ

21027
ЦЕНА 0-93

https://zavodjbi.com/

https://zavodjbi.com/

ЗАВОД ЖБИ

ЦЕНТРАЛЬНЫЙ ИНСТИТУТ ТИПОВОГО ПРОЕКТИРОВАНИЯ
ГОССТРОЯ СССР

Москва, А-445, Смольная ул., 22

Сдано в печать III 1986 года

Заказ № 3946 Тираж 3050 экз.

https://zavodjbi.com/

https://zavodjbi.com/

ТИПОВЫЕ КОНСТРУКЦИИ, ИЗДЕЛИЯ И УЗЛЫ ЗДАНИЙ И СООРУЖЕНИЙ

СЕРИЯ 1.038.1-1

ПЕРЕМЫЧКИ ЖЕЛЕЗОБЕТОННЫЕ

ДЛЯ ЗДАНИЙ С КИРПИЧНЫМИ СТЕНАМИ

ВЫПУСК 7

ПЕРЕМЫЧКИ ФАСАДНЫЕ

ДЛЯ ЖИЛЫХ И ОБЩЕСТВЕННЫХ ЗДАНИЙ

СО СТЕНАМИ ИЗ КИРПИЧА ТОЛЩИНОЙ 88 мм

РАБОЧИЕ ЧЕРТЕЖИ

РАЗРАБОТАНЫ ЦНИИЭП жилища

УТВЕРЖДЕНЫ И ВВЕДЕНЫ
В ДЕЙСТВИЕ ГОСГРАЖДАНСТРОЕМ
С 30 января 1986
ПРИКАЗ ОТ 30.12.85 № 463

Рук. отд. проектных работ — В. Острецов
Начальник мастерской №7 — Ю. Эпельбаум
Гл. инженер проекта — Е. Цукерман

https://zavodjbi.com/

https://zavodjbi.com/

Обозначение	Наименование	Стр.
1.038 1-1.7 0000	Содержание	2
1.038.1-1.7 0000ТО	Техническое описание	4
1.038.1-1.7 1000	Перемычка фасадная 4ПФ8-2; 4ПФ9-2,	
	4ПФ10-2; 4ПФ13-3; 4ПФ14-4	13
1.038.1-1.7 1000СБ	Перемычка фасадная 4ПФ8-2; 4ПФ9-2;	
	4ПФ10-2; 4ПФ13-3, 4ПФ14-4. Сборочный чертеж	15
1.038.1-1.7 2000	Перемычка фасадная 5ПФ16-5, 5ПФ17-5	
	5ПФ19-6	16
1.038.1-1.7 2000СБ	Перемычка фасадная 5ПФ16-5; 5ПФ17-5;	
	5ПФ19-6. Сборочный чертеж	17
1.038.1-1.7 3000	Перемычка фасадная 6ПФ22-8; 6ПФ23-8;	
	6ПФ25-8; 6ПФ30-8; 6ПФ22-12; 6ПФ23-12;	
	6ПФ25-12; 6ПФ30-12.	18
1.038.1-1.7 3000СБ	Перемычка фасадная 6ПФ22-8; 6ПФ23-8;	
	6ПФ25-8; 6ПФ30-8; 6ПФ22-12; 6ПФ23-12;	
	6ПФ25-12; 6ПФ30-12. Сборочный чертеж	20
1.038.1-1.7 4000	Перемычка фасадная 7ПФ40-10; 7ПФ43-10	21
1.038.1-1.7 4000СБ	Перемычка фасадная 7ПФ40-10; 7ПФ43-10	
	Сборочный чертеж.	22
1.038.1-1.7 3100	Каркас пространственный КП6ПФ22-8;	
	КП6ПФ23-8; КП6ПФ25-8; КП6ПФ30-8;	
	КП6ПФ22-12; КП6ПФ23-12; КП6ПФ25-12;	
	КП6ПФ30-12	23

Н контр.	Цукерман		06.85
Гл инж. М	Самойлов		06.85
ГИП	Цукерман		06.85
Вед инж	Сизов		06.85
Проверил	Алешина		
Разработ	Сизов		

1.038.1-1.7 0000

Содержание

Стадия	Лист	Листов
Р	1	2

ЦНИИЭП жилища

https://zavodjbi.com/

https://zavodjbi.com/

Обозначение	Наименование	Стр.
1.038.1-1.7 3100 СБ	Каркас пространственный КП6ПФ22-8;	
	КП6ПФ23-8; КП6ПФ25-8, КП6ПФ30-8,	
	КП6ПФ22-12; КП6ПФ23-12; КП6ПФ25-12,	
	КП6ПФ30-12. Сборочный чертеж.	26
1038 1-1.7 4100	Каркас пространственный КП7ПФ40-10,	
	КП7ПФ43-10.	27
1.038. 1-1.7 1110	Каркас гнутый Кр1... Кр5	28
1.038. 1-1.7 1110 СБ	Каркас гнутый Кр1 ... Кр5. Сборочный	
	чертеж	30
1.038. 1-1.7 2110	Каркас гнутый Кр6... Кр8	31
1.038. 1-1.7 2110 СБ	Каркас гнутый Кр6... Кр8. Сборочный	
	чертеж	32
1.038.1-1.7 3110	Каркас гнутый Кр9 ... Кр16	33
1.038.1-1.7 3110 СБ	Каркас гнутый Кр9 ... Кр16. Сборочный	
	чертеж	35
1.038.1-1.7 3120	Каркас гнутый Кр17... Кр24	36
1.038.1-1.7 3120 СБ	Каркас гнутый Кр17... Кр24. Сборочный	
	чертеж	38
1.038.1-1.7 4110	Каркас гнутый Кр25... Кр28.	39
1.038.1-1.7 4110 СБ	Каркас гнутый Кр25... Кр28 Сборочный	
	чертеж	40
1.038.1-1.7 1010	Петля строповочная П1	41
1.038.1-1.7 0000 ВРС	Ведомость расхода стали на элемент	42
1.038.1-1.7 0000 РМ	Ведомость расхода материалов	43..47

https://zavodjbi.com/

https://zavodjbi.com/

I. ОБЩАЯ ЧАСТЬ.

Серия 1.038.1-1 входит в Общесоюзный строительный каталог типовых конструкций и изделий для всех видов строительства.

В настоящий выпуск включены рабочие чертежи фасадных железобетонных перемычек, разработанные в соответствии с ГОСТ 948-84. "Перемычки железобетонные для зданий с кирпичными стенами. Технические требования" по а/с № 787593. Перемычки предназначены для перекрытия проемов с четвертью 250 мм и более в стенах зданий различного назначения из кирпича высотой 88 мм, возводимых в обычных условиях строительства.

Перемычки рассчитаны на нагрузки от собственного веса и веса кирпичной кладки над ними. Нагрузки, принятые при расчете перемычек, расчетные пролеты, минимальная глубина опирания, расчетные прогибы приведены на листе 3. Перемычки под нагрузку 11,77 кН/м (1200 кгс/см) предназначены для укладки под балконные плиты. Вес кирпичной кладки учитывался как кратковременная нагрузка. Прогибы определены от действия постоянных и длительных нагрузок.

Маркировка перемычек принята по ГОСТ 948-84 в соответствии с требованиями ГОСТ 23009-78. Марка состоит из буквенно-цифровых групп. Например, марка перемычки 6ПФ25-8 расшифровывается следующим образом:

6 - тип поперечного сечения по ГОСТ 948-84,
ПФ - перемычка фасадная,
25 - длина перемычки в дм с округлением
8 - расчетная нагрузка на перемычку с учетом собственного веса - - 7,85 кН/м (800 кгс/м).

Номенклатура перемычек (см. лист 9) дана в табл. 7

Перемычки относятся к группе несгораемых конструкций. Предел огнестойкости перемычек составляет не менее I часа.

В перемычках 7ПФ40-10, 7ПФ43-10, в зависимости от вариантов блокировки столярных изделий (окон и балконных дверей) допускается уменьшать длину „ℓ" при сохранении основной длины "L".

2. ТЕХНИЧЕСКИЕ ТРЕБОВАНИЯ

Перемычки должны изготавливаться в соответствии с техническими требованиями ГОСТ 948-84 из тяжелого бетона марки по прочности на сжатие М200. Марка бетона по морозостойкости должна назначаться

Н.контр.	Цукерман		06.85	1.038.1-1.7 0000 ТО			
Нач.м.7	Эпельбаум		06.85				
Гл.инж.м.	Самойлов		06.85				
ГИП	Цукерман		06.85	Техническое описание	Стадия	Лист	Листов
Вед.инж.	Сизов		06.85		Р	1	9
Провер.	Алешина		06.85		ЦНИИЭП жилища		
Разработ.	Сизов		06.85				

https://zavodjbi.com/

https://zavodjbi.com/

в зависимости от значений расчетных зимних температур наружного воздуха в районе строительства по ГОСТ 948-84 (таблица обязательного приложения).

Поставка перемычек потребителю производится по достижении бетоном отпускной прочности, величина которой должна быть не менее 70% проектной марки бетона по прочности на сжатие при поставке перемычек в теплый период года и 90% - в холодный период.

Перемычки армируются гнутыми арматурными каркасами и пространственными каркасами, состоящими из гнутых каркасов, соединенных в местах пересечения стержней сваркой.

Для арматурных каркасов следует применять горячекатанную сталь класса А-III по ГОСТ 5781-82 и обыкновенную арматурную проволоку периодического профиля класса Вр-I по ГОСТ 6727-80. Сварные каркасы должны удовлетворять требованиям ГОСТ 10922-75.

Для подъема и монтажа перемычек предусмотрены строповочные отверстия.

Марку сталей для армирования перемычек принимать согласно приложения 3 СНиП II-21-75.

Размеры, непрямолинейность, толщину защитного слоя бетона, а также качество и внешний вид поверхностей следует проверять по ГОСТ 948-84.

Качество поверхностей и внешний вид перемычек должны соответствовать установленному эталону. Отклонение фактической массы перемычек при отпуске их потребителю от номинальной, указанной в рабочих чертежах, не должно превышать $\pm\frac{5}{7}\%$ (ГОСТ 13015.0-83).

3. Контроль и оценка качества.

В соответствии с ГОСТ 8829-77 контроль и оценка прочности, жесткости и трещиностойкости перемычек должен осуществляться с использованием неразрушающих методов, при этом должен осуществляться:

- входной контроль материалов для изготовления бетонной смеси и арматурной стали,
- операционный контроль качества приготовления сварных сеток и каркасов,
- приемочный контроль прочности бетона в готовых изделиях, толщины защитного слоя, геометрических размеров и внешнего вида.

Данные для испытаний см. на листах 4...8

4. Маркировка, хранение, транспортирование.

Маркировку, приемку, паспортизацию, хранение и транспортирование перемычек производить в соответствии с положениями ГОСТ 948-84, ГОСТ 13015.2-81, ГОСТ 13015.4-84.

https://zavodjbi.com/

https://zavodjbi.com/

Расчетная схема

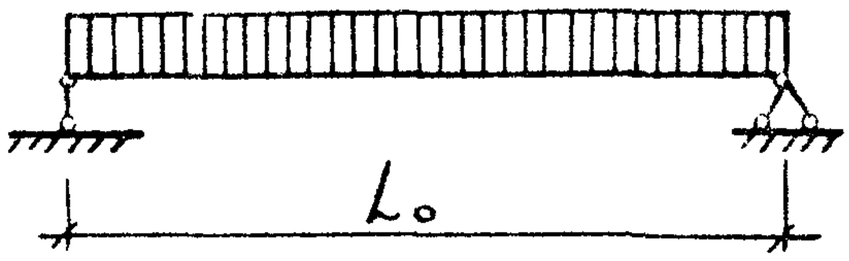

Опирание перемычки

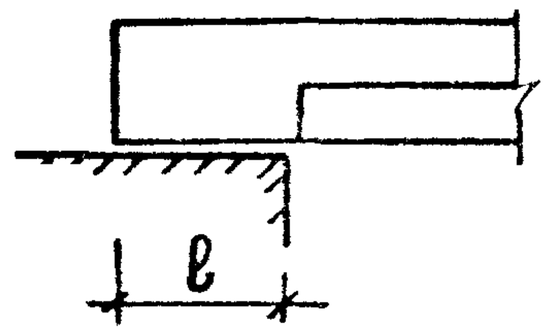

Таблица 2.

Марка	Расчетный пролет L_0, мм	Минимальная глубина опирания ℓ, мм	Нагрузки, кН/м (кгс/м)				Расчетный прогиб от постоянной и длительной нагрузки, мм
			Расчетная	Нормативная			
				суммарная	постоянная и длительная	кратковременная	
4 ПФ 8-2	630	120	1,96 (200)	1,76 (180)	0,54 (55)	1,22 (125)	
4 ПФ 9-2	760	120	1,96 (200)	1,76 (180)	0,54 (55)	1,22 (125)	
4 ПФ 10-2	890	120	1,96 (200)	1,76 (180)	0,54 (55)	1,22 (125)	
4 ПФ 13-3	1170	120	2,94 (300)	2,70 (275)	0,54 (55)	2,16 (220)	
4 ПФ 14-4	1280	120	3,92 (400)	3,58 (365)	0,54 (55)	3,04 (310)	
5 ПФ 16-5	1410	120	4,90 (500)	4,46 (455)	0,83 (85)	3,63 (370)	
5 ПФ 17-5	1540	120	4,90 (500)	4,46 (455)	0,83 (85)	3,63 (370)	
5 ПФ 19-6	1800	120	5,88 (600)	5,34 (545)	0,83 (85)	4,51 (460)	
6 ПФ 22-8	1970	180	7,85 (800)	7,15 (730)	0,83 (85)	6,32 (645)	
6 ПФ 23-8	2100	180	7,85 (800)	7,15 (730)	0,83 (85)	6,32 (645)	
6 ПФ 25-8	2230	180	7,85 (800)	7,15 (730)	0,83 (85)	6,32 (645)	
6 ПФ 30-8	2750	180	7,85 (800)	7,15 (730)	0,83 (85)	6,32 (645)	
6 ПФ 22-12	1970	180	11,77 (1200)	10,78 (1100)	4,75 (485)	6,03 (615)	2,57
6 ПФ 23-12	2100	180	11,77 (1200)	10,78 (1100)	4,75 (485)	6,03 (615)	3,15
6 ПФ 25-12	2230	180	11,77 (1200)	10,78 (1100)	4,75 (485)	6,03 (615)	3,79
6 ПФ 30-12	2750	180	11,77 (1200)	10,78 (1100)	4,75 (485)	6,03 (615)	7,75
7 ПФ 40-10	3710	250	9,81 (1000)	8,92 (910)	1,13 (115)	7,79 (795)	
7 ПФ 43-10	3970	250	9,81 (1000)	8,92 (910)	1,13 (115)	7,79 (795)	

https://zavodjbi.com/

https://zavodjbi.com/

СХЕМА ОПИРАНИЯ И ЗАГРУЖЕНИЯ ПРИ ИСПЫТАНИИ.

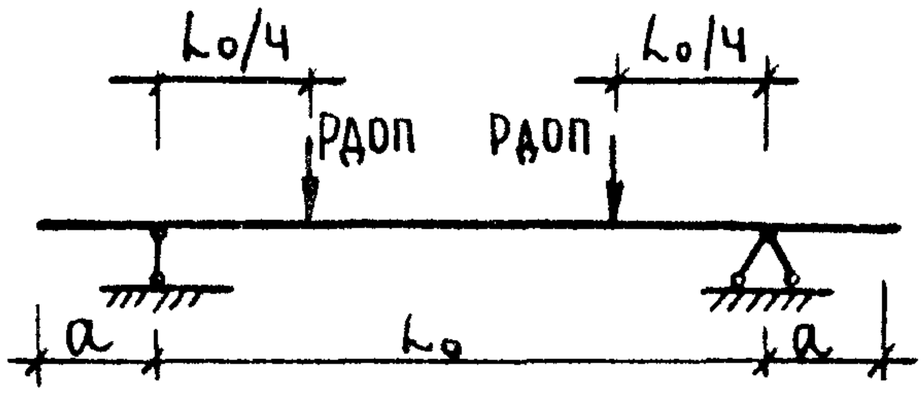

ДАННЫЕ ДЛЯ ИСПЫТАНИЙ. ТАБЛИЦА 3.

МАРКА	Lo, мм	a, мм	МАРКА	Lo, мм	a, мм
4ПФ 8-2	630	70	6ПФ 22-8	1970	115
4ПФ 9-2	760	70	6ПФ 23-8	2100	115
4ПФ 10-2	890	70	6ПФ 25-8	2230	115
4ПФ 13-3	1170	70	6ПФ 30-8	2750	115
4ПФ 14-4	1280	70	6ПФ 22-12	1970	115
5ПФ 16-5	1410	70	6ПФ 23-12	2100	115
5ПФ 17-5	1540	70	6ПФ 25-12	2230	115
5ПФ 19-6	1800	70	6ПФ 30-12	2750	115
			7ПФ 40-10	3710	155
			7ПФ 43-10	3970	155

https://zavodjbi.com/

https://zavodjbi.com/

ДАННЫЕ ДЛЯ ИСПЫТАНИЙ, ПРОВЕРКА ПРОЧНОСТИ. ТАБЛИЦА. 4.

МАРКА	ХАРАКТЕР РАЗРУШЕНИЯ	
	ТЕКУЧЕСТЬ ПРОДОЛЬНОЙ РАСТЯНУТОЙ АРМАТУРЫ ДО НАСТУПЛЕНИЯ РАЗДРОБЛЕНИЯ БЕТОНА СЖАТОЙ ЗОНЫ С = 1,4	
	ВЕЛИЧИНА КОНТРОЛЬНОЙ РАЗРУШАЮЩЕЙ НАГРУЗКИ ЗА ВЫЧЕТОМ СОБСТВЕННОГО ВЕСА В КН (КГС), ПРИ КОТОРОЙ	
	ПЕРЕМЫЧКИ ПРИЗНАЮТСЯ ГОДНЫМИ: $\geq P_{доп.}$	ТРЕБУЕТСЯ ПОВТОРНОЕ ИСПЫТАНИЕ: $< P_{доп.}$, НО $\geq 0.85\ P_{доп.}$
4 ПФ 8 - 2	0,68 (69)	<0,68(69), НО ≥ 0,57(58)
4 ПФ 9 - 2	0,81 (83)	<0,81(83), НО ≥ 0,69(70)
4 ПФ 10 - 2	0,98 (100)	<0,98(100), НО ≥ 0,83(85)
4 ПФ 13 - 3	2,06 (210)	<2,06(210), НО ≥ 1,76 (180)
4 ПФ 14 - 4	3,14 (320)	<3,14(320), НО ≥ 2,70 (275)
5 ПФ 16 - 5	4,22 (430)	<4,22(430), НО ≥ 3,58 (365)
5 ПФ 17 - 5	4,61 (470)	<4,61(470), НО ≥ 3,92 (400)
5 ПФ 19 - 6	6,57 (670)	<6,57(670), НО ≥ 5,59(570)
6 ПФ 22 - 8	9,90 (1010)	<9,90 (1010), НО ≥ 8,43 (860)
6 ПФ 23 - 8	10,58 (1080)	<10,58 (1080), НО ≥ 8,97 (915)
6 ПФ 25 - 8	11,27 (1150)	<11,27 (1150), НО ≥ 9,61 (980)
6 ПФ 30 - 8	13,87 (1415)	<13,87 (1415), НО ≥ 11,76 (1200)
6 ПФ 22 - 12	15,34 (1565)	<15,34 (1565), НО ≥ 13,03 (1330)
6 ПФ 23 - 12	16,37 (1670)	<16,37 (1670), НО ≥ 13,92 (1420)
6 ПФ 25 - 12	17,40 (1775)	<17,40 (1775), НО ≥ 14,80 (1510)
6 ПФ 30 - 12	21,61 (2205)	<21,61 (2205), НО ≥ 18,18 (1855)
7 ПФ 40 - 10	23,18 (2365)	<23,18 (2365), НО ≥ 19,70 (2010)
7 ПФ 43 - 10	24,79 (2530)	<24,79 (2530), НО ≥ 21,07 (2150)

https://zavodjbi.com/

https://zavodjbi.com/

Продолжение табл. 4

Марка	Характер разрушения	
	1. Разрыв продольной растянутой арматуры 2. Раздробление бетона сжатой зоны сечения до наступления текучести продольной растянутой арматуры или разрушение по сечениям наклонным к продольной оси конструкции C = 1,6	
	Величина контрольной разрушающей нагрузки за вычетом собственного веса в кН (кгс), при которой	
	Перемычки признаются годными: ≥ Рдоп	Требуется повторное испытание: < Рдоп, но ≥ 0,85 Рдоп.
4ПФ 8-2	0,78 (80)	< 0,78 (80), но ≥ 0,68 (69)
4ПФ 9-2	0,95 (97)	< 0,95 (97), но ≥ 0,81 (83)
4ПФ 10-2	1,18 (120)	< 1,18 (120), но ≥ 0,98 (100)
4ПФ 13-3	2,40 (245)	< 2,40 (245), но ≥ 2,06 (210)
4ПФ 14-4	3,63 (370)	< 3,63 (370), но ≥ 3,09 (315)
5ПФ 16-5	4,90 (500)	< 4,90 (500), но ≥ 4,17 (425)
5ПФ 17-5	5,39 (550)	< 5,39 (550), но ≥ 4,56 (465)
5ПФ 19-6	7,64 (780)	< 7,64 (780), но ≥ 6,52 (665)
6ПФ 22-8	11,47 (1170)	< 11,47 (1170), но ≥ 9,75 (995)
6ПФ 23-8	12,25 (1250)	< 12,25 (1250), но ≥ 10,39 (1060)
6ПФ 25-8	12,99 (1325)	< 12,99 (1325), но ≥ 11,07 (1130)
6ПФ 30-8	15,97 (1630)	< 15,97 (1630), но ≥ 13,62 (1390)
6ПФ 22-12	17,64 (1800)	< 17,64 (1800), но ≥ 14,99 (1530)
6ПФ 23-12	18,87 (1925)	< 18,87 (1925), но ≥ 16,02 (1635)
6ПФ 25-12	19,94 (2035)	< 19,94 (2035), но ≥ 16,95 (1730)
6ПФ 30-12	24,65 (2515)	< 24,65 (2515), но ≥ 20,92 (2135)
7ПФ 40-10	26,80 (2735)	< 26,80 (2735), но ≥ 22,79 (2325)
7ПФ 43-10	28,72 (2930)	< 28,72 (2930), но ≥ 24,40 (2490)

https://zavodjbi.com/

https://zavodjbi.com/

Данные для испытаний. Проверка жесткости. Таблица 5.

Марка	Полная контрольная нагрузка Кн (кгс)		Прогибы от полной контрольной нагрузки, принимая ее		Прогиб предельно допустимый	$f_{дл}$ / $f_{пр}$	Прогибы (мм), при которых	
	с учетом собственного веса Р полн.	за вычетом собственного веса Рдоп.	длительно действующей $f_{дл}$, мм	кратковременно действующей $f_{кр}$, мм	$f_{пр}$, мм	%	перемычки признаются годными	требуется повторное испытание
6ПФ22-12	10,63 (1085)	9,80 (1000)	7,87	4,43	9,85	80	<5,3	>5,3 но <5,7
6ПФ23-12	11,32 (1155)	10,44 (1065)	9,25	4,99	10,50	88	<5,5	>5,5 но <5,7
6ПФ25-12	12,05 (1230)	11,12 (1135)	10,79	5,94	11,15	97	<6,5	>6,5 но <6,8
6ПФ30-12	14,85 (1515)	13,67 (1395)	20,62	10,55	13,75	150	<1,6	>11,6 но <12,1

https://zavodjbi.com/

https://zavodjbi.com/

Данные для испытаний. Проверка трещиностойкости. Таблица 6.

Марка	Полная контрольная нагрузка КН (кгс)		Контрольная ширина раскрытия трещин, мм
	С учетом собственного веса Р полн	За вычетом собственного веса Р доп	
4 ПФ 8-2	0,56 (57)	0,39 (40)	
4 ПФ 9-2	0,68 (69)	0,47 (48)	
4 ПФ 10-2	0,78 (80)	0,55 (56)	
4 ПФ 13-3	1,57 (160)	1,27 (130)	
4 ПФ 14-4	2,30 (235)	1,96 (200)	0,25
5ПФ 16-5	3,14 (320)	2,55 (260)	
5ПФ 17-5	3,43 (350)	2,79 (285)	
5 ПФ 19-6	4,80 (490)	4,07 (415)	
6 ПФ 22-8	7,06 (720)	6,22 (635)	0,25
6 ПФ 23-8	7,55 (770)	6,64 (677)	0,25
6 ПФ 25-8	7,99 (815)	7,06 (720)	0,25
6 ПФ 30-8	9,85 (1005)	8,72 (890)	0,25
6 ПФ 22-12	10,63 (1085)	9,80 (1000)	0,25
6 ПФ 23-12	11,32 (1185)	10,44 (1065)	0,25
6 ПФ 25-12	12,05 (1230)	11,12 (1135)	0,25
6 ПФ 30-12	14,85 (1515)	13,67 (1395)	0,25
7 ПФ 40-10	16,37 (1670)	14,26 (1455)	0,25
7 ПФ 43-10	17,74 (1810)	15,48 (1580)	0,25

https://zavodjbi.com/

https://zavodjbi.com/

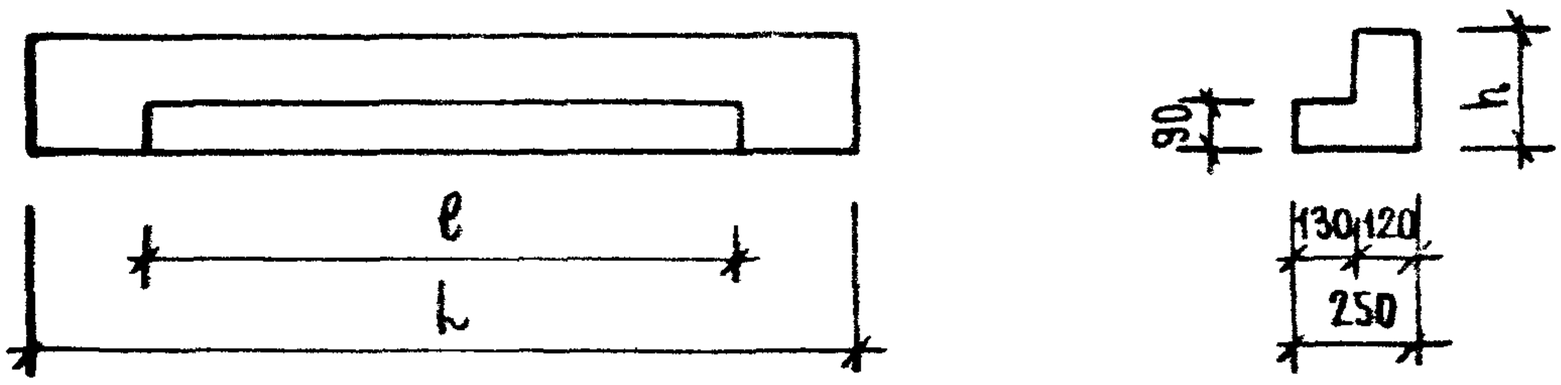

Номенклатура изделий.

Таблица 7

Марка	Размеры, мм			Объем бетона, м3	Масса, кг
	L	ℓ	h		
4 ПФ 8-2	770	510	90	0,014	35
4 ПФ 9-2	900	640	90	0,017	43
4 ПФ 10-2	1030	770	90	0,020	50
4 ПФ 13-3	1310	1050	90	0,026	65
4 ПФ 14-4	1420	1160	90	0,029	73
5 ПФ 16-5	1550	1290	190	0,050	125
5 ПФ 17-5	1680	1420	190	0,055	138
5 ПФ 19-6	1940	1680	190	0,064	160
6 ПФ 22-8	2200	1810	190	0,071	178
6 ПФ 23-8	2330	1940	190	0,076	190
6 ПФ 25-8	2460	2070	190	0,080	200
6 ПФ 30-8	2980	2590	190	0,098	245
6 ПФ 22-12	2200	1810	190	0,071	178
6 ПФ 23-12	2330	1940	190	0,076	190
6 ПФ 25-12	2460	2070	190	0,080	200
6 ПФ 30-12	2980	2590	190	0,098	245
7 ПФ 40-10	4020	3500	290	0,181	453
7 ПФ 43-10	4280	3760	290	0,193	483

https://zavodjbi.com/

https://zavodjbi.com/

Формат	Зона	Поз.	Обозначение	Наименование	Кол.	Примечание
				Документация		
А4			1.038.1-1.7 1000 СБ	Сборочный чертеж		
А4			1.038.1-1.7 0000 ТО	Техническое описание		
А4			1.038.1-1.7 0000 РМ	Ведомость расхода материалов		
				Детали		
А4		2	1.038.1-1.7 1010	Петля строповочная П1	2	
			Переменные данные для исполнений			
				1.038.1-1.7 1000		
				Сборочные единицы		
А4		1	1.038.1-1.7 1110	Каркас гнутый КР1	1	
				Материал		
				Бетон марки М200	0,014	м3
				1.038.1-1.7 1000-01		
				Сборочные единицы		
А4		1	1.038.1-1.7 1110-01	Каркас гнутый КР2	1	
				Материал		
				Бетон марки М200	0,017	м3
				1.038.1-1.7 1000-02		
				Сборочные единицы		
А4		1	1.038.1-1.7 1110-02	Каркас гнутый КР3	1	
				Материал		
				Бетон марки М200	0,020	м3

Н.контр.	Цукерман		06.85
Гл.инж.М.	Самойлов		06.85
ГИП	Цукерман		06.85
Вед.инж.	Сизов		
Проверил	Алещина		
Разработ.	Сизов		

1.038.1-1.7 1000

Перемычка фасадная 4ПФ8-2; 4ПФ9-2; 4ПФ10-2 4ПФ13-3; 4ПФ14-4

Стадия	Лист	Листов
Р	1	2

ЦНИИЭП жилища

https://zavodjbi.com/

https://zavodjbi.com/

Формат	Зона	Поз.	Обозначение	Наименование	Кол.	Примечание
				1.038, 1-1,7 1000-03		
				Сборочные единицы		
А4		1	1,038, 1-1,7 1110-03	Каркас гнутый КР4	1	
				Материал		
				Бетон марки М200	0,026	м3
				1 038, 1-1,7 1000-04		
				Сборочные единицы		
А4		1	1,038, 1-1,7 1110-04	Каркас гнутый КР5	1	
				Материал		
				Бетон марки М200	0,029	м3

https://zavodjbi.com/

https://zavodjbi.com/

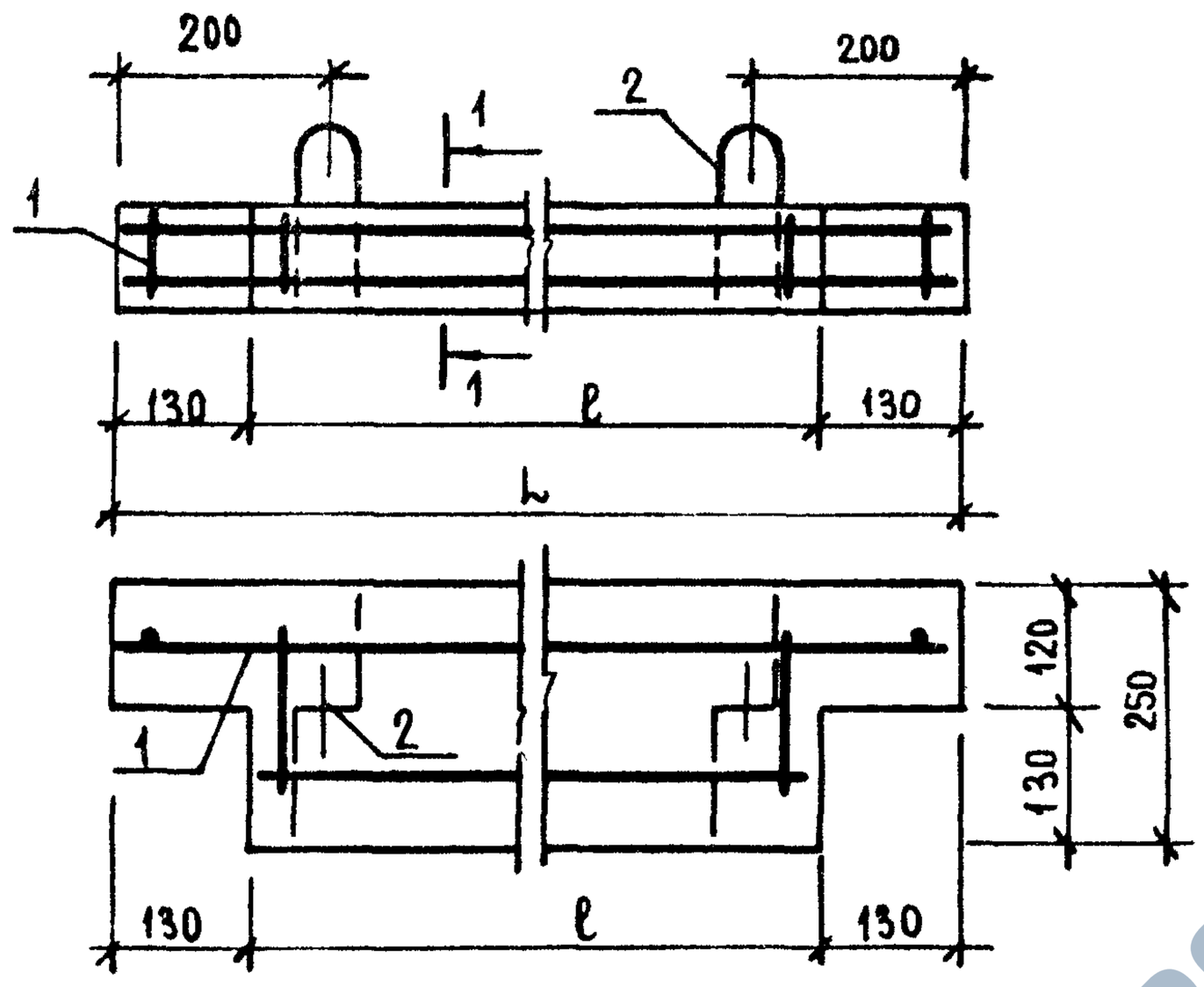

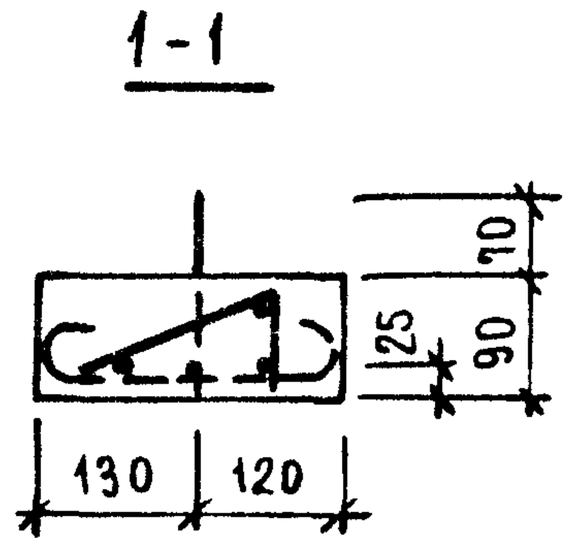

Обозначение	Марка	L, мм	ℓ, мм	Масса, кг
1.038.1-1.7 1000	4ПФ8-2	770	510	35
-01	4ПФ9-2	900	640	43
-02	4ПФ10-2	1030	770	50
-03	4ПФ13-3	1310	1050	65
-04	4ПФ14-4	1420	1160	73

Н. контр	Цукерман		06.85
Глинж. 1	Самойлов		06.85
ГИП	Цукерман		06.85
Вед. инж.	Сизов		
Проверил	Алешина		
Разработ.	Сизов		

1.038.1-1.7 1000 СБ

Перемычка фасадная 4ПФ8-2; 4ПФ9-2; 4ПФ10-2; 4ПФ13-3; 4ПФ14-4 Сборочный чертеж

Стадия	Масса	Масштаб
Р.	см табл.	
Лист	Листов 1	

ЦНИИЭП жилища

https://zavodjbi.com/

https://zavodjbi.com/

Формат	Зона	Поз.	Обозначение	Наименование		
				Документация		
А4			1.038.1-1.7 2000 СБ	Сборочный чертеж		
А4			1.038.1-1.7 0000 ТО	Техническое описание		
А4			1.038.1-1.7 0000 РМ	Ведомость расхода материалов		
				Переменные данные для исполнений		
				1.038.1-1.7 2000		
				Сборочные единицы		
А4		1	1.038.1-1.7 2110	Каркас гнутый КР6	1	
				Материал		
				Бетон марки М 200	0,050	м3
				1.038.1-1.7 2000-01		
				Сборочные единицы		
А4		1	1.038.1-1.7 2110-01	Каркас гнутый КР7	1	
				Материал		
				Бетон марки М 200	0,055	м3
				1.038.1-1.7 2000-02		
				Сборочные единицы		
А4		1	1.038.1-1.7 2110-02	Каркас гнутый КР8	1	
				Материал		
				Бетон марки М 200	0,064	м3

Н. контр.	Цукерман		06.85	1.038.1-1.7 2000			
Инж. I к.	Самойлов		06.85				
ГИП	Цукерман		06.85	Перемычка фасадная 5ПФ16-5, 5ПФ17-5, 5ПФ19-6	Стадия	Лист	Листов
Вед. инж.	Сизов				Р		1
Инж. I к.	Алешина				ЦНИИЭП жилищ.		
Техн. контр.	Сизов						

https://zavodjbi.com/

https://zavodjbi.com/

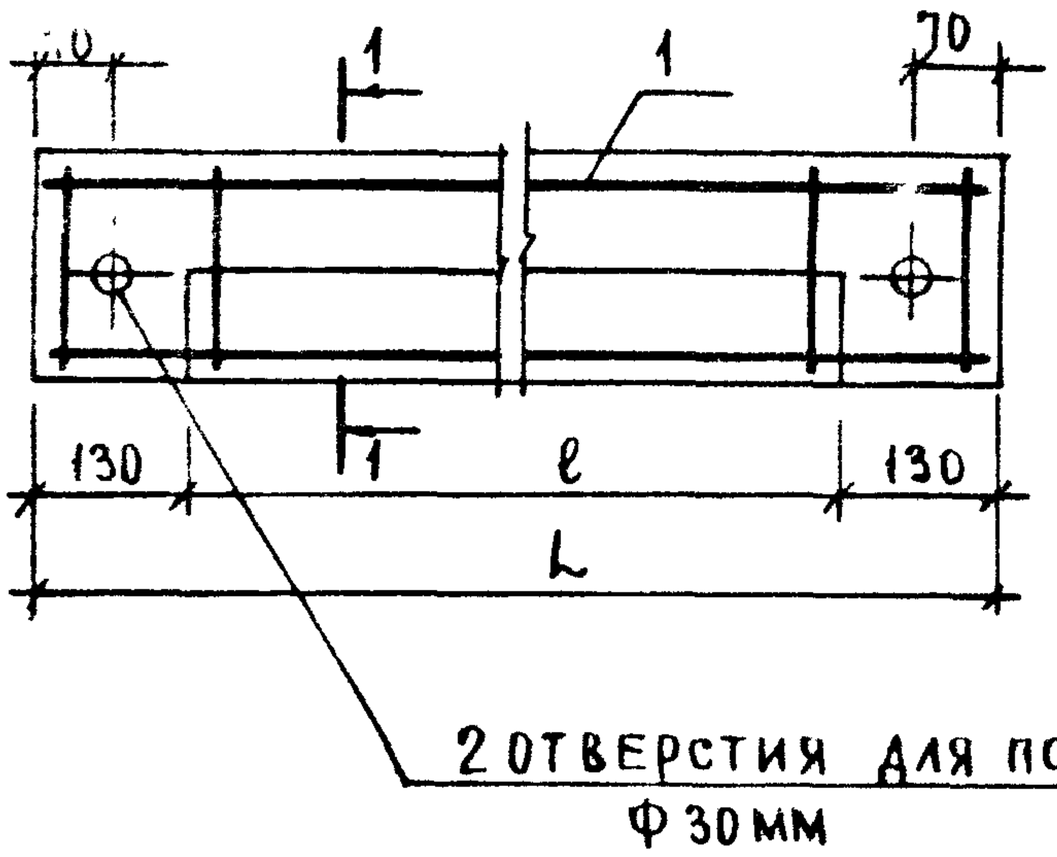

1-1

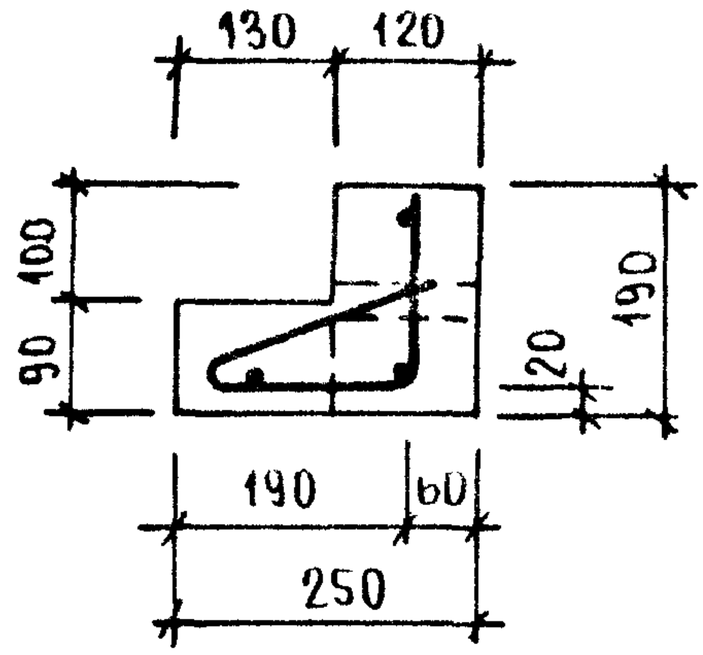

ОБОЗНАЧЕНИЕ	МАРКА	L, мм	ℓ, мм	МАССА, кг
1.038.1-1.7 2000	5ПФ 16-5	1550	1290	125
-01	5ПФ 17-5	1680	1420	138
-02	5ПФ 19-6	1940	1680	160

				1.038.1-1.7 2000 СБ			
Н контр	Цукерман		06.85	Перемычка фасадная 5ПФ16-5; 5ПФ17-5, 5ПФ19-6 Сборочный чертеж	Стадия	Масса	Масштаб
					Р	см табл.	
Гл инж. пр.	Самойлов		06.85				
ГИП	Цукерман		06.85		Лист	Листов 1	
Вед. инж	Сизов						
Проверил	Алешина				ЦНИИЭП жилища		
Разработ	Сизов						

https://zavodjbi.com/

https://zavodjbi.com/

Формат	Зона	Поз.	Обозначение	Наименование	Кол.	Примечание
				Документация		
А4			1.038.1-1.7 3000 СБ	Сборочный чертеж		
А4			1.038.1-1.7 0000 ТО	Техническое описание		
А4			1.038.1-1.7 0000 РМ	Ведомость расхода		
				материалов		
			Переменные данные для исполнений			
				1.038.1-1.7 3000		
				Сборочные единицы		
А4		1	1.038.1-1.7 3100	Каркас КП6 ПФ22-8	1	
				Материал		
				Бетон марки М200	0,071	м3
				1.038.1-1.7 3000-01		
				Сборочные единицы		
А4		1	1.038.1-1.7 3100-01	Каркас КП6 ПФ23-8	1	
				Материал		
				Бетон марки М200	0,076	м3
				1.038.1-1.7 3000-02		
				Сборочные единицы		
А4		1	1.038.1-1.7 3100-02	Каркас КП6 ПФ25-8	1	
				Материал		
				Бетон марки М200	0,080	м3

Н. контр.	Цукерман		06.85
Гл. инж. пр.	Самойлов		06.85
ГИП	Цукерман		06.85
Вед. инж.	Сизов		
Проверил	Алешина		
Разработ.	Сизов		

1.038.1-1.7 3000

Перемычка фасадная 6ПФ22-8, 6ПФ23-8, 6ПФ25-8, 6ПФ30-8, 6ПФ22-12, 6ПФ23-12, 6ПФ25-12, 6ПФ30-12

Стадия	Лист	Листов
Р	1	2

ЦНИИЭП жилища

https://zavodjbi.com/

https://zavodjbi.com/

Формат	Зона	Поз.	Обозначение	Наименование	Кол	Примечание
				1.038.1-1.7 3000-03		
				Сборочные единицы		
А4		1	1.038.1-1.7 3100-03	Каркас КП6ПФ30-8	1	
				Материал		
				Бетон марки М200	0,098	м3
				1.038.1-1.7 3000-04		
				Сборочные единицы		
А4		1	1.038.1-1.7 3100-04	Каркас КП6ПФ22-12	1	
				Материал		
				Бетон марки М200	0,071	м3
				1.038.1-1.7 3000-05		
				Сборочные единицы		
А4		1	1.038.1-1.7 3100-05	Каркас КП6ПФ23-12	1	
				Материал		
				Бетон марки М200	0,076	м3
				1.038.1-1.7 3000-06		
				Сборочные единицы		
А4		1	1.038.1-1.7 3100-06	Каркас КП6ПФ25-12	1	
				Материал		
				Бетон марки М200	0,080	м3
				1.038.1-1.7 3000-07		
				Сборочные единицы		
А4		1	1.038.1-1.7 3100-07	Каркас КП6ПФ30-12		
				Материал		
				Бетон марки М200	0,098	м3

https://zavodjbi.com/

https://zavodjbi.com/

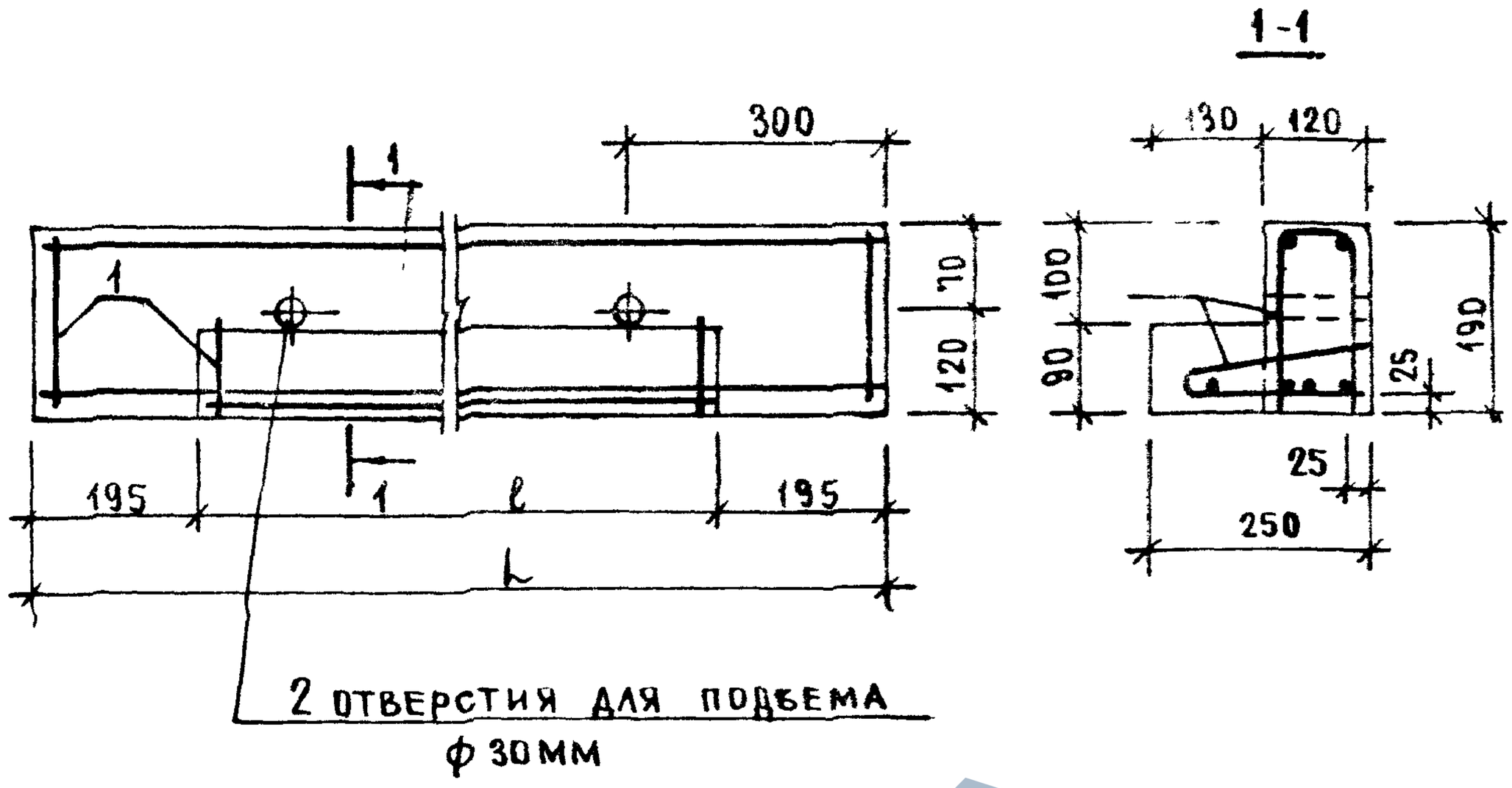

ОБОЗНАЧЕНИЕ	МАРКА	L, ММ	ℓ, ММ	МАССА, КГ
1,038,1-1,7 3000	6ПФ22-8	2200	1810	178
-01	6ПФ23-8	2330	1940	190
-02	6ПФ25-8	2460	2070	200
-03	6ПФ30-8	2980	2590	245
-04	6ПФ22-12	2200	1810	178
-05	6ПФ23-12	2330	1940	190
-06	6ПФ25-12	2460	2070	200
-07	6ПФ30-12	2980	2590	245

Н.КОНТР.	ЦУКЕРМАН		06.85
ГЛ.ИНЖ.М.1	САМОЙЛОВ		06.85
ГИП	ЦУКЕРМАН		06.85
ВЕД.ИНЖ.	СИЗОВ		
ГЛ.	АЛЕШИНА		
ГЛ.СПЕЦИАЛИСТ.	СИЗОВ		

1,038,1-1,7 3000 СБ

ПЕРЕМЫЧКА ФАСАДНАЯ
6ПФ22-8, 6ПФ23-8, 6ПФ25-8,
6ПФ30-8, 6ПФ22-12, 6ПФ23-12,
6ПФ25-12, 6ПФ30-12
СБОРОЧНЫЙ ЧЕРТЕЖ

СТАДИЯ	МАССА	МАСШТАБ
Р	СМ. ТАБЛ.	
ЛИСТ	ЛИСТОВ 1	

ЦНИИЭП ЖИЛИЩ.

https://zavodjbi.com/

https://zavodjbi.com/

Формат	Зона	Поз.	Обозначение	Наименование	Кол.	Примечание
				Документация		
А4			1.038.1-1.7 4000 СБ	Сборочный чертеж		
А4			1.038 1-1.7 0000 ТО	Техническое описание		
А4			1.038 1-1.7 0000 РМ	Ведомость расхода		
				материалов		
			Переменные данные для исполнений			
				1.038.1-1.7 4000		
				Сборочные единицы		
АЧ		1	1.038.1-1.7 4100	Каркас КП7ПФ40-10	1	
				Материал		
				Бетон марки М200	0,181	м3
				1.038.1-1.7 4000 01		
				Сборочные единицы		
АЧ		1	1.038.1-1.7 4100-01	Каркас КП7ПФ43-10	1	
				Материал		
				Бетон марки М 200	0,193	м3

Н. контр.	Берман		06.85	1.038.1-1.7 4000			
Гл. инж. пр.	Койлов		06.85				
Ип	Берман		06.85	Перемычка фасадная 7ПФ40-10, 7ПФ43-10	Стадия	Лист	Листов
Вед. инж.	Газов				Р		1
Материал	Пушина				ЦНИИЭП жилища		
Нот.	Газов						

https://zavodjbi.com/

https://zavodjbi.com/

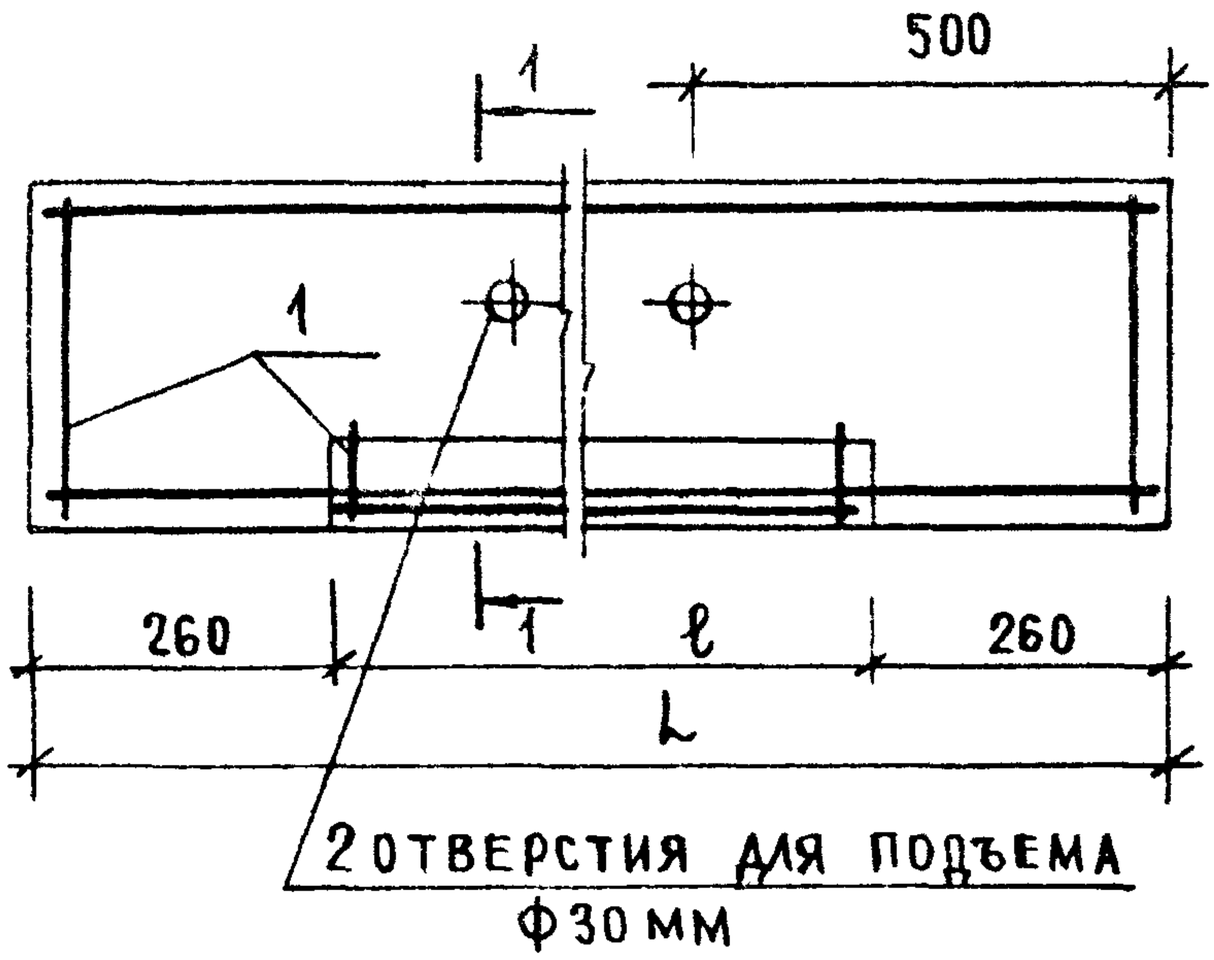

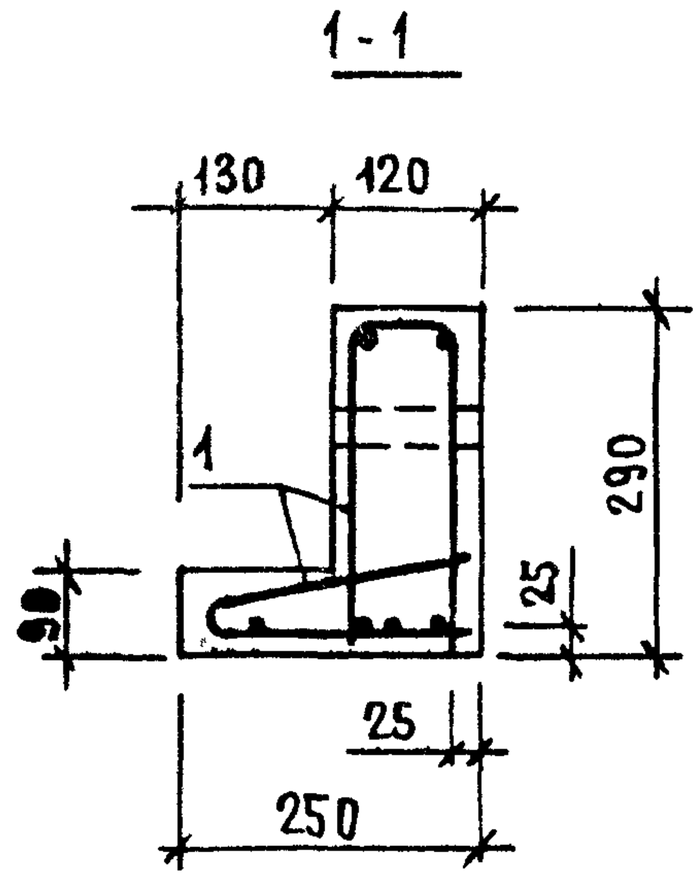

ОБОЗНАЧЕНИЕ	МАРКА	L, мм	ℓ, мм	МАССА, кг
1.038.1-1.7 4000	7ПФ40-10	4020	3800	453
- 01	7ПФ43-10	4280	3760	483

Н. КОНТР.	ЦУКЕРМАН		06.85	1.038.1-1.7 4000 СБ		
ГЛ. ИНЖ. МТ	САМОЙЛОВ		06.85	ПЕРЕМЫЧКА ФАСАДНАЯ 7ПФ40-10, 7ПФ43-10 СБОРОЧНЫЙ ЧЕРТЕЖ	СТАДИЯ: Р	МАССА: СМ ТАБЛ.	МАСШТАБ
ГИП	ЦУКЕРМАН		06.85		ЛИСТ	ЛИСТОВ 1	
ГЛ. ИНЖ.	СИЗОВ				ЦНИИЭП ЖИЛИЩА		
ПРОВЕРИЛ	АЛЕШИНА						
РАЗРАБОТ	СИЗОВ						

https://zavodjbi.com/

https://zavodjbi.com/

Формат	Зона	Поз.	Обозначение	Наименование	Кол.	Примечание
				Документация		
А4			1.038.1-1.7 3100 СБ	Сборочный чертеж		
			Переменные данные для исполнений			
				1.038.1-1.7 3100		
				Сборочные единицы		
А4		1	1.038.1-1.7 3120	Каркас гнутый КР17	1	2,048
		2	1.038.1-1.7 3110	Каркас гнутый КР9	1	1,140
				Детали		
Б.Ч		3	1.038.1-1.7 0052	ф4 Вр-I ГОСТ 6727-80 ℓ=110	4	
				1.038.1-1.7 3100-01		
				Сборочные единицы		
А4		1	1.038.1-1.7 3120-02	Каркас гнутый КР19	1	2,477
А4		2	1.038.1-1.3 3110-02	Каркас гнутый КР11	1	1,222
				Детали		
Б.Ч		3	1.038.1-1.7 0052	ф4 Вр-I ГОСТ 6727-80 ℓ=110	4	
				1.038.1-1.7 3100-02		
				Сборочные единицы		
А4		1	1.038.1-1.7 3120-04	Каркас гнутый КР21	1	2,624
А4		2	1.038.1-1.7 3110-04	Каркас гнутый КР13	1	1,588
				Детали		
Б.Ч		3	1.038.1-1.7 0052	ф4 Вр-I ГОСТ 6727-80 ℓ=110	4	

Н контр.	Цукерман	
Гл инж.М	Самойлов	
ГИП	Цукерман	
Вед.инж.	Сизов	
Проверил	Алешина	
Разработ	Сизов	

1.038.1-1.7 3100

Каркас пространственный КП6 ПФ22-8, КП6ПФ23-8, КП6ПФ25-8, КП6ПФ30-8, КП6ПФ22-12, КП6ПФ23-12 КП6ПФ25-12, КП6ПФ30-12

Стадия	Лист	Листов
Р	1	3

ЦНИИЭП жилища

https://zavodjbi.com/

https://zavodjbi.com/

Формат	Зона	Поз.	Обозначение	Наименование	Кол.	Примечание
				1.038.1-1.7 3100-03		
				Сборочные единицы		
А4		1	1.038.1-1.7 3120-06	Каркас гнутый КР23	1	4,205
А4		2	1.038.1-1.7 3110-06	Каркас гнутый КР15	1	2,887
				Детали		
Б4		3	1.038.1-1.7 0052	Ф4Вр-I ГОСТ 6727-80 ℓ=110	4	
				1.038.1-1.7 3100-04		
				Сборочные единицы		
А4		1	1.038.1-1.7 3120-01	Каркас гнутый КР18	1	3,099
А4		2	1.038.1-1.7 3110-01	Каркас гнутый КР10	1	1,469
				Детали		
Б4		3	1.038.1-1.7 0052	Ф4Вр-I ГОСТ 6727-80 ℓ=110	4	
				1.038.1-1.7 3100-05		
				Сборочные единицы		
А4		1	1.038.1-1.7 3120-03	Каркас гнутый КР20	1	3,273
А4		2	1.038.1-1.7 3110-03	Каркас гнутый КР12	1	1,834
				Детали		
Б4		3	1.038.1-1.7 0052	Ф4Вр-I ГОСТ 6727-80 ℓ=110	4	
				1.038.1-1.7 3100-06		
				Сборочные единицы		
А4		1	1.038.1-1.7 3120-05	Каркас гнутый КР22	1	4,551
А4		2	1.038.1-1.7 3110-05	Каркас гнутый КР14	1	1,690
				Детали		
Б4		3	1.038.1-1.7 0052	Ф4Вр-I ГОСТ 6727-80 ℓ=110	4	

https://zavodjbi.com/

https://zavodjbi.com/

Формат	Зона	Поз	Обозначение	Наименование	Кол.	Примечание
				1.038.1-1.7 3100-07		
				Сборочные единицы		
А4		1	1.038.1-1.7 3120 07	Каркас гнутый Кр24	1	5,519
А4		2	1.038.1-1.7 3110-07	Каркас гнутый Кр16	1	4,504
				Детали		
Б4		3	1.038.1-1.7 0052	Ф4Вр-I ГОСТ 6727-80 ℓ=110	4	

https://zavodjbi.com/

https://zavodjbi.com/

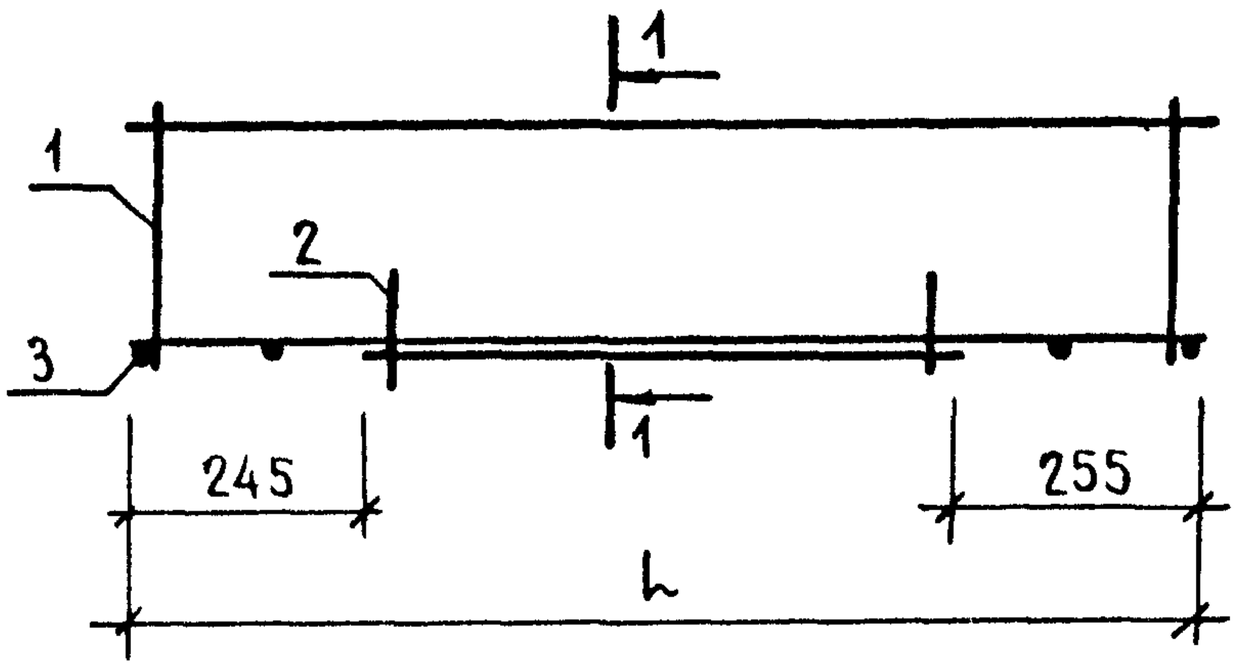

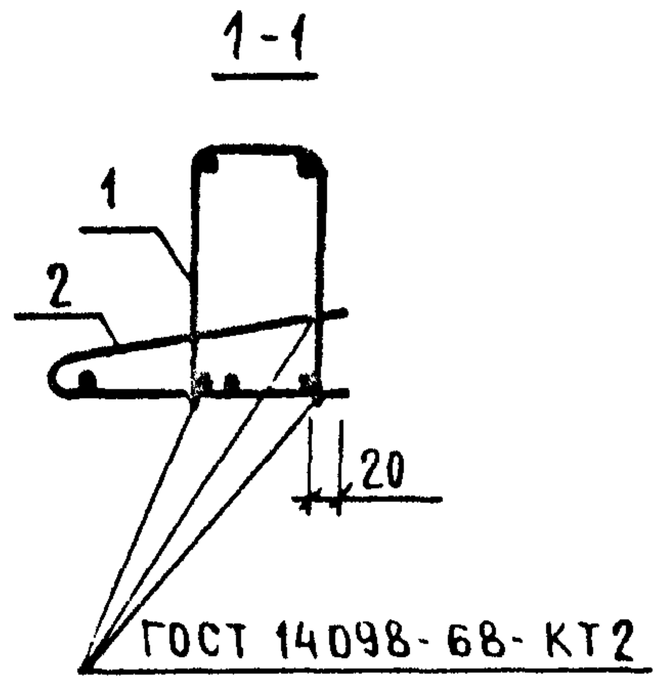

ОБОЗНАЧЕНИЕ	МАРКА	L, ММ	МАССА, КГ
1.038.1-1.7 3100	КП6ПФ 22-8	2180	3,231
-01	КП6ПФ 23-8	2300	3,742
-02	КП6ПФ 25-8	2440	4,255
-03	КП6ПФ30-8	2960	7,092
-04	КП6ПФ22-12	2180	4,611
-05	КП6ПФ 23-12	2300	5,150
-06	КП6ПФ25-12	2440	6,284
-07	КП6ПФ30-12	2960	10,066

				1.038.1-1.7 3100 СБ			
Н.КОНТР	ЦУКЕРМАН		06.85	КАРКАС ПРОСТРАНСТВЕННЫЙ КП6ПФ22 8, КП6ПФ23 8, КП6ПФ25 8; КП6ПФ30 8, КП6ПФ22-12, КП6ПФ23-12, КП6ПФ25-12, КП6ПФ30-12 СБОРОЧНЫЙ ЧЕРТЕЖ	СТАДИЯ	МАССА	МАСШТАБ
ГЛ.ИНЖ.М7	САМОЙЛОВ		06.85		Р	СМ ТАБЛ	
ГИП	ЦУКЕРМАН		06.85		ЛИСТ	ЛИСТОВ 1	
ВЕД.ИНЖ.	СИЗОВ						
ПРОВЕРИЛ	АЛЕШИНА				ЦНИИЭП ЖИЛИЩА		
РАЗРАБОТ	СИЗОВ						

https://zavodjbi.com/

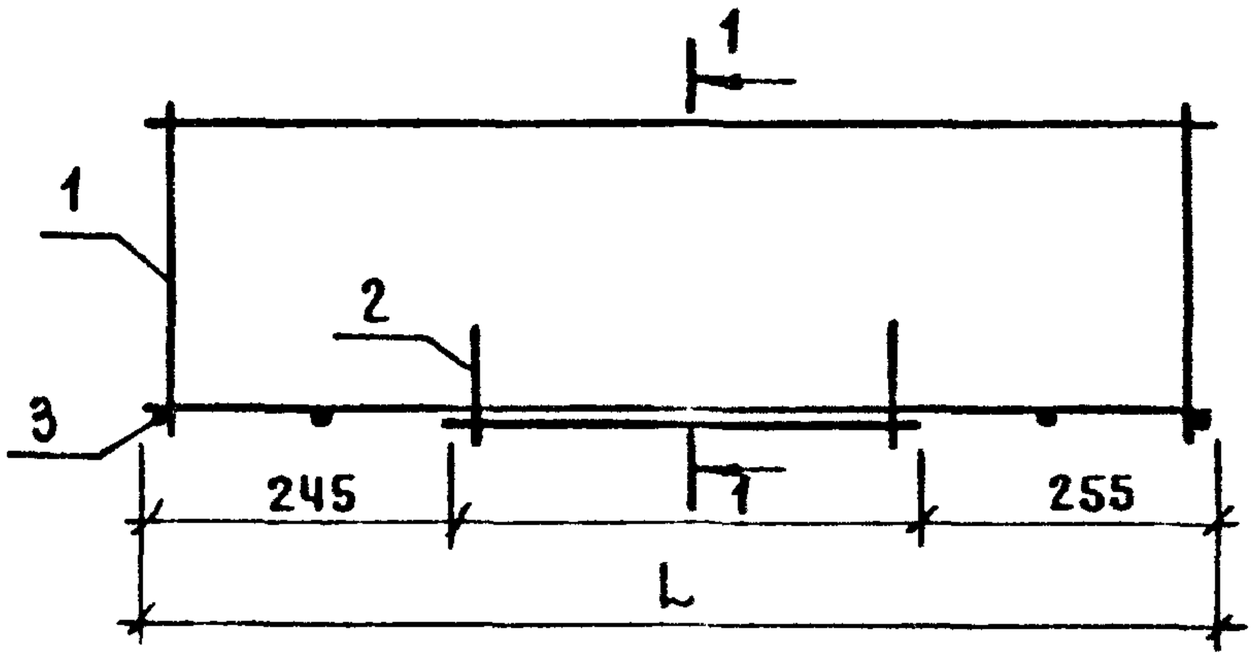

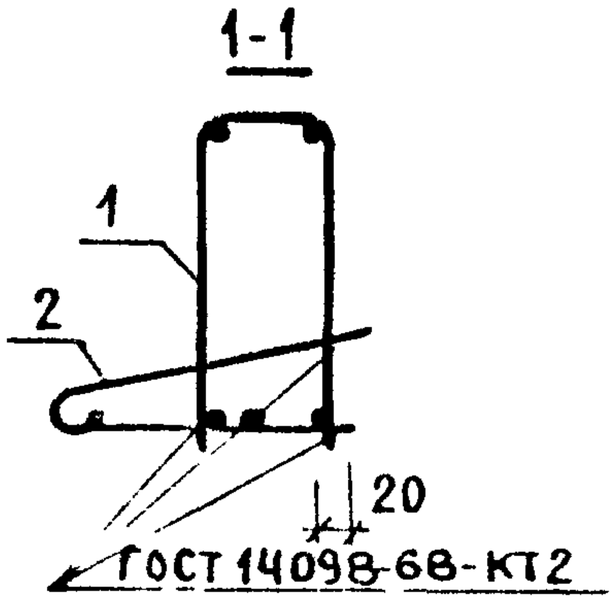

ОБОЗНАЧЕНИЕ	МАРКА	L, мм	МАССА, кг
1.038.1-1.7 4100	КП7ПФ40-10	3975	11,886
1.038.1-1.7 4100-01	КП7ПФ43-10	4225	13,670

ФОРМАТ	ЗОНА	ПОЗ.	ОБОЗНАЧЕНИЕ	НАИМЕНОВАНИЕ	КОЛ	ПРИМЕЧАНИЕ
				1.038.1-1.7 4100		
				СБОРОЧНЫЕ ЕДИНИЦЫ		
А4		1	1.038.1-1.7 4110-02	Каркас гнутый КР21	1	9,817
А4		2	1.038.1-1.7 4110	Каркас гнутый КР25	1	2,026
				ДЕТАЛИ		
Б.Ч		3	1.038.1-1.7 0052	Ф4ВрI ГОСТ 6727-80 ℓ=110	4	
				1.038.1-1.7 4100-01		
				СБОРОЧНЫЕ ЕДИНИЦЫ		
А4		1	1.038.1-1.7 4110-03	Каркас гнутый КР28	1	10,973
А4		2	1.038.1-1.7 4110-01	Каркас гнутый КР26	1	2,654
				ДЕТАЛИ		
Б.Ч		3	1.038.1-1.7 0052	Ф4ВрI ГОСТ 6727-80 ℓ110	4	

Н. контр.	Цукерман		06.85	1.038.1-1.7 4100			
Инж. I кат.	Самойлов		06.85	Каркас пространственный КП7ПФ40-10, КП7ПФ43-10	Стадия	Масса	Масштаб
ГИП	Цукерман		06.85		Р	см табл	
Вед. инж.	Сизов				Лист	Листов	
Проверил	Алешина				ЦНИИЭП жилищ		
Разработ.	Сизов						

https://zavodjbi.com/

https://zavodjbi.com/

Формат	Зона	Поз.	Обозначение	Наименование		Примечание
				Документация		
А4			1.038.1-1.7 1110СБ	Сборочный чертеж		
			Переменные данные для исполнений			
				1.038.1-1.7 1110		
				Детали		
Б.Ч.		1	1.038.1-1.7 0002	Ø4Вр-I ГОСТ 6727-80 ℓ=750	2	
Б.Ч.		3	1.038.1-1.7 0003	Ø4Вр-I ГОСТ 6727-80 ℓ=490	1	
Б.Ч.		4	1.038.1-1.7 0004	Ø3Вр-I ГОСТ 6727-80 ℓ=230	3	
Б.Ч.		5	1.038.1-1.7 0001	Ø3Вр-I ГОСТ 6727-80 ℓ=85	2	
				1.038.1-1.7 1110-01		
				Детали		
Б.Ч.		1	1.038.1-1.7 0005	Ø4Вр-I ГОСТ 6727-80 ℓ=880	2	
Б.Ч.		3	1.038.1-1.7 0006	Ø4Вр-I ГОСТ 6727-80 ℓ=620	1	
Б.Ч.		4	1.038.1-1.7 0004	Ø3Вр-I ГОСТ 6727-80 ℓ=230	4	
Б.Ч.		5	1.038.1-1.7 0001	Ø3Вр-I ГОСТ 6727-80 ℓ=85	2	
				1.038.1-1.7 1110-02		
				Детали		
Б.Ч.		1	1.038.1-1.7 0007	Ø4Вр-I ГОСТ 6727-80 ℓ=1000	2	
Б.Ч.		3	1.038.1-1.7 0008	Ø4Вр-I ГОСТ 6727-80 ℓ=740	1	
Б.Ч.		4	1.038.1-1.7 0004	Ø3Вр-I ГОСТ 6727-80 ℓ=230	5	
Б.Ч.		5	1.038.1-1.7 0001	Ø3Вр-I ГОСТ 6727-80 ℓ=85	2	

Н. контр.	Цукерман		1.038.1-1.7 1110
Гл. инж. пр.	Самойлов		
ГИП	Цукерман		Каркас гнутый КР1 ... КР5
Вед. инж.	Сизов		
Проверил	Алешина		
Разработ.	Сизов		

Стадия	Лист	Листов
Р	1	2

ЦНИИЭП жилища

https://zavodjbi.com/

https://zavodjbi.com/

Формат	Зона	Поз.	Обозначение	Наименование	Кол.	Примечание
				1.038.1-1.7 1110 - 03		
				Детали		
Б.Ч		1	1.038.1-1.7 0009	⌀4Вр-I ГОСТ 6727-80 ℓ=1290	1	
Б.Ч		2	1.038.1-1.7 0010	⌀5Вр-I ГОСТ 6727-80 ℓ=1290	1	
Б.Ч		3	1.038.1-1.7 0011	⌀4Вр-I ГОСТ 6727-80 ℓ=1030	1	
Б.Ч		4	1.038.1-1.7 0014	⌀3Вр-I ГОСТ 6727-80 ℓ=230	6	
Б.Ч		5	1.038.1-1.7 0001	⌀3Вр-I ГОСТ 6727-80 ℓ=85	2	
				1.038.1-1.7 1110 - 04		
				Детали		
Б.Ч		2	1.038.1-1.7 0012	⌀6А-III ГОСТ 5781-82 ℓ=1400	1	
Б.Ч		1	1.038.1-1.7 0013	⌀4Вр-I ГОСТ 6727-80 ℓ=1400	1	
Б.Ч		3	1.038.1-1-7 0014	⌀4Вр-I ГОСТ 6727-80 ℓ=1140	1	
Б.Ч		4	1.038.1-1-7 0004	⌀3Вр-I ГОСТ 6727-80 ℓ=230	7	
Б.Ч		5	1.038.1-1-7 0001	⌀3Вр-I ГОСТ 6727-80 ℓ=85	2	

https://zavodjbi.com/

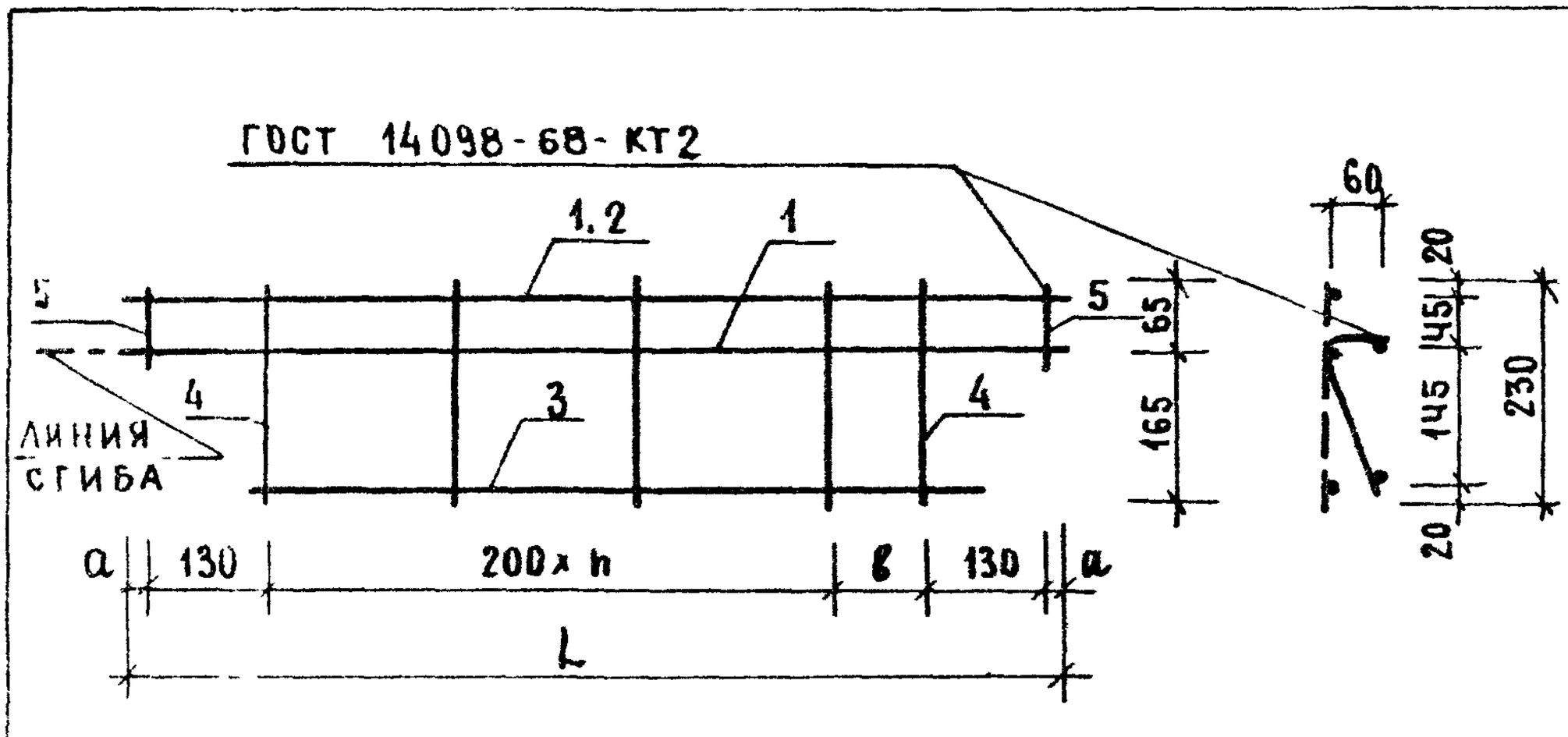

ОБОЗНАЧЕНИЕ	МАРКА	L, мм	a, мм	в, м	h	МАССА, КГ
1.038.1-1.7 1110	КР1	750	45	0	2	0,244
-01	КР2	880	35	150	2	0,294
-02	КР3	1000	20	100	3	0,343
-03	КР4	1290	40	150	4	0,511
-04	КР5	1400	20	100	5	0,658

Н. контр.	ЦУКЕРМАН		06.85	1.038.1-1.7 1110 СБ		
Гл. инж. мт	САМОЙЛОВ		06.85	КАРКАС ГНУТЫЙ КР1 ... КР5 СБОРОЧНЫЙ ЧЕРТЕЖ	Стадия: Р	Масса: см. табл.
ГИП	ЦУКЕРМАН		06.85		Лист	Листов 1
Вед. инж.	СИЗОВ				ЦНИИЭП жилища	
Проверил	АЖЕШИНА					
Разработ.	ГОАОВЛЕНКОВА					

https://zavodjbi.com/

https://zavodjbi.com/

Формат	Зона	Поз.	Обозначение	Наименование	Кол.	Примечание
				Документация		
А4			1.038.1-1.7 2110 СБ	Сборочный чертеж		
			Переменные данные для исполнений			
				1.038.1-1.7 2110		
				Детали		
Б.Ч		1	1.038.1-1.7 0015	ф4 Вр I ГОСТ 6727-80 ℓ=1530	1	
Б.Ч		2	1.038.1-1.7 0016	ф5 Вр I ГОСТ 6727-80 ℓ=1530	1	
Б.Ч		3	1.038.1-1.7 0017	ф4 Вр I ГОСТ 6727-80 ℓ=1270	1	
Б.Ч		4	1.038.1-1.7 0018	ф3 Вр I ГОСТ 6727-80 ℓ=550	10	
Б.Ч		5	1.038.1-1.7 0019	ф3 Вр I ГОСТ 6727-80 ℓ=180	2	
				1.038.1-1.7 2110-01		
				Детали		
Б.Ч		1	1.038.1-1.7 0020	ф4 Вр I ГОСТ 6727-80 ℓ=1660	1	
Б.Ч		2	1.038.1-1.7 0021	ф5 Вр I ГОСТ 6727-80 ℓ=1660	1	
Б.Ч		3	1.038.1-1.7 0022	ф5 Вр I ГОСТ 6727-80 ℓ=1400	1	
Б.Ч		4	1.038.1-1.7 0018	ф3 Вр I ГОСТ 6727-80 ℓ=550	11	
Б.Ч		5	1.038.1-1.7 0019	ф3 Вр I ГОСТ 6727-80 ℓ=180	2	
				1.038.1-1.7 2110-02		
				Детали		
Б.Ч		1	1.038.1-1.7 0023	ф4 Вр I ГОСТ 6727-80 ℓ=1920	1	
Б.Ч		2	1.038.1-1.7 0024	ф6А III ГОСТ 6781-82 ℓ=1920	1	
Б.Ч		3	1.038.1-1.7 0053	ф6А III ГОСТ 5781-82 ℓ=1660	1	
Б.Ч		4	1.038.1-1.7 0018	ф3 Вр I ГОСТ 6727-80 ℓ=550	13	
Б.Ч		5	1.038.1-1.7 0019	ф3 Вр I ГОСТ 6727-80 ℓ=180	2	

Н.контр.	Цукерман		06.85
Гл.инж.М7	Самойлов		06.85
ГИП	Цукерман		06.85
Вед.инж.	Сизов		
Проверил	Алешина		
Разработ.	Сизов		

1.038.1-1.7 2110

Каркас гнутый

КР6 ... КР8

Стадия	Лист	Листов
Р		1

ЦНИИЭП жилища

https://zavodjbi.com/

https://zavodjbi.com/

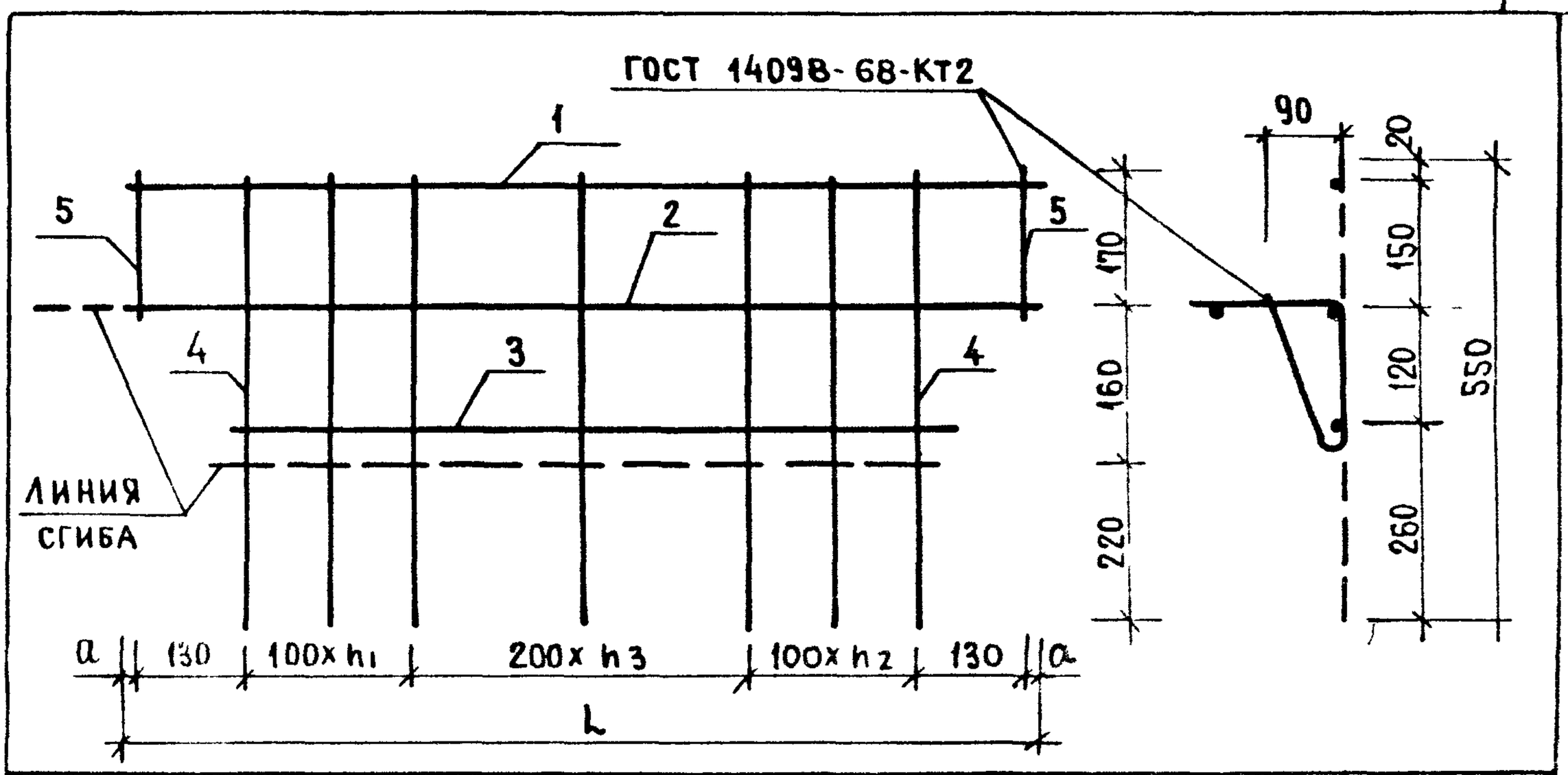

ОБОЗНАЧЕНИЕ	МАРКА	L, мм	a, мм	h_3	h_1	h_2	МАССА, кг
1.038.1-1.7 2110	КР6	1530	35	3	3	3	0,834
-01	КР7	1660	50	3	3	4	0,987
-02	КР8	1920	30	4	4	4	1,397

Н. КОНТР.	ЦУКЕРМАН		06.85
ГЛ. ИНЖ. М.	САМОЙЛОВ		06.85
ГИП	ЦУКЕРМАН		06.85
ВЕД. ИНЖ.	СИЗОВ		
РОВЕРИЛ	АЛЕШИНА		
РАЗРАБОТ.	ГОЛОВЛЕНКОВА		

1.038.1-1.7 2110 СБ

КАРКАС ГНУТЫЙ КР6 ... КР8 СБОРОЧНЫЙ ЧЕРТЕЖ

СТАДИЯ	МАССА	МАСШТАБ
Р	СМ. ТАБЛ.	
ЛИСТ	ЛИСТОВ 1	

ЦНИИЭП жилища

https://zavodjbi.com/

https://zavodjbi.com/

Формат	Зона	Поз.	Обозначение	Наименование	Кол.	Примечание
				Документация		
А4			1.038.1-1.7 3110 СБ	Сборочный чертеж		
			Переменные данные для исполнений			
				1.038.1-1.7 3110		
				Детали		
Б.Ч		1	1.038.1-1.7 0025	Ф5 Вр-I ГОСТ 6727-80 ℓ=1780	2	
Б.Ч		2	1.038.1-1.7 0026	Ф4 Вр-I ГОСТ 6727-80 ℓ=460	13	
				1.038.1-1.7 3110-01		
				Детали		
Б.Ч		1	1.038.1-1.7 0025	Ф5 Вр-I ГОСТ 6727-80 ℓ=1780	2	
Б.Ч		2	1.038.1-1.7 0027	Ф5 Вр-I ГОСТ 6727-80 ℓ=460	13	
				1.038.1-1.7 3110-02		
				Детали		
Б.Ч		1	1.038.1-1.7 0028	Ф5 Вр-I ГОСТ 6727-80 ℓ=1900	2	
Б.Ч		2	1.038.1-1.7 0026	Ф4 Вр-I ГОСТ 6727-80 ℓ=460	14	
				1.038.1-1.7 3110-03		
				Детали		
Б.Ч		1	1.038.1-1.7 0029	Ф6 А-III ГОСТ 5781-82 ℓ=1900	2	
Б.Ч		2	1.038.1-1.7 0027	Ф5 Вр-I ГОСТ 6727-80 ℓ=460	14	

Н. контр.	Цукерман		06.85
Гл. инж. пр.	Самойлов		06.85
ГИП	Цукерман		06.85
Вед. инж.	Сизов		
Проверил	Алешина		
Разработ.	Сизов		

1.038.1-1.7 3110

Каркас гнутый

КР9 ... КР16

Стадия	Лист	Листов
Р	1	2

ЦНИИЭП жилища

https://zavodjbi.com/

https://zavodjbi.com/

Формат	Зона	Поз.	Обозначение	Наименование	Кол.	Примечание
				1.038.1-1.7 3110-04		
				Детали		
Б.4		1	1.038.1-1.7 0030	⌀6А-III ГОСТ 5781-82 ℓ=2040	2	
Б.4		2	1.038.1-1.7 0026	⌀4Вр-I ГОСТ 6727-80 ℓ=460	15	
				1.038.1-1.7 3110-05		
				Детали		
Б.4		1	1.038.1-1.7 0031	⌀5Вр-I ГОСТ 6727-80 ℓ=2040	2	
Б.4		2	1.038.1-1.7 0027	⌀5Вр-I ГОСТ 6727-80 ℓ=460	15	
				1.038.1-1.7 3110-06		
				Детали		
Б.4		1	1.038.1-1.7 0032	⌀8А-III ГОСТ 5781-82 ℓ=2560	2	
Б.4		2	1.038.1-1.7 0026	⌀4Вр-I ГОСТ 6727-80 ℓ=460	19	
				1.038.1-1.7 3110-07		
				Детали		
Б.4		1	1.038.1-1.7 0033	⌀10А-III ГОСТ 5781-82 ℓ=2560	2	
Б.4		2	1.038.1-1.7 0027	⌀5Вр-I ГОСТ 6727-80 ℓ=460	19	

https://zavodjbi.com/

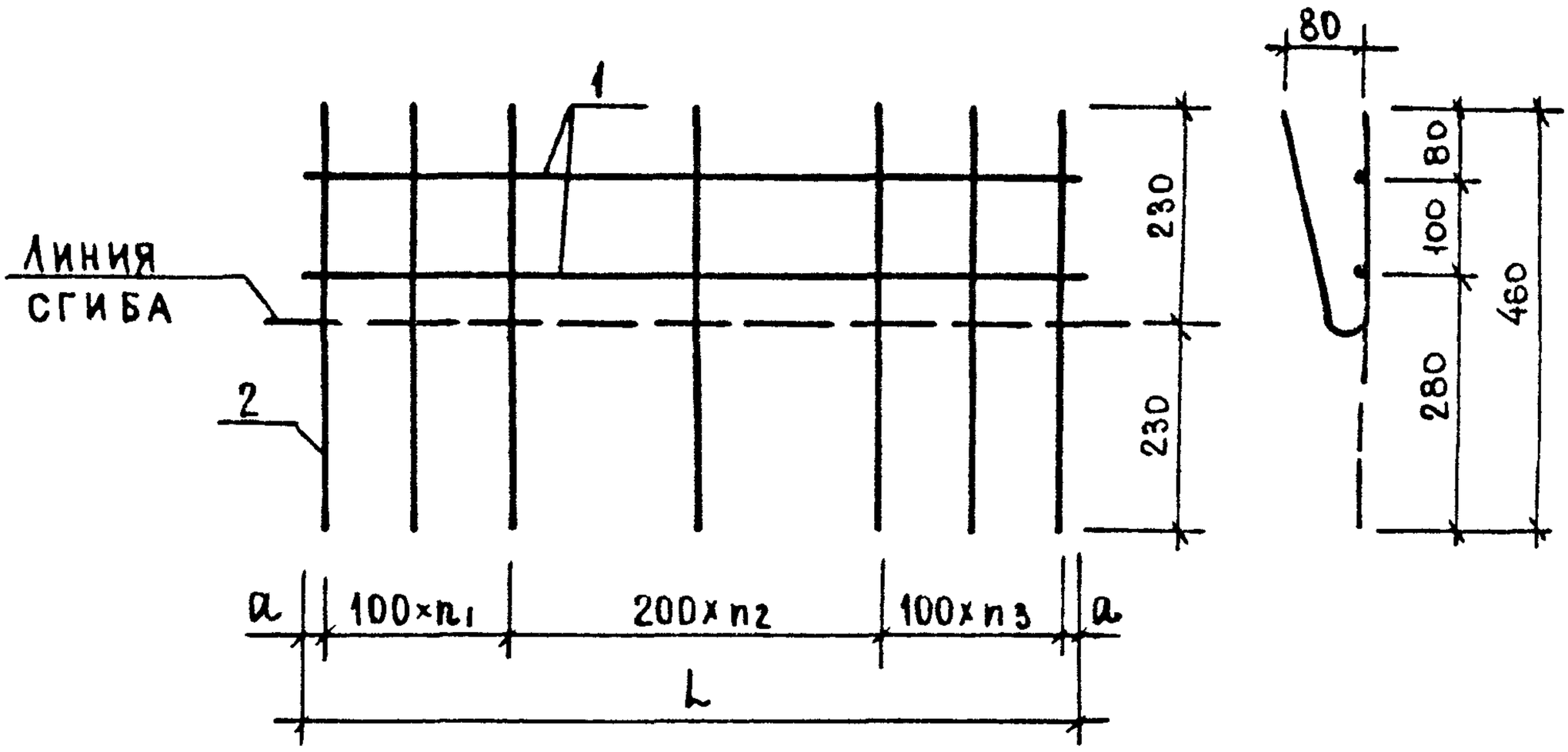

ОБОЗНАЧЕНИЕ	МАРКА	L, мм	a, мм	n_1	n_2	n_3	МАССА, КГ
1.038.1-1.7 3110	КР9	1780	40	3	5	4	1,140
-01	КР10	1780	40	3	5	4	1,469
-02	КР11	1900	50	4	5	4	1,222
-03	КР12	1900	50	4	5	4	1,834
-04	КР13	2040	20	4	6	4	1,588
-05	КР14	2040	20	4	6	4	1,690
-06	КР15	2560	30	5	7	6	2,887
-07	КР16	2560	30	5	7	6	4,504

Н. КОНТР.	ЦУКЕРМАН		06.85
ГЛ. ИНЖ. М7	САМОЙЛОВ		06.85
ГИП	ЦУКЕРМАН		06.85
ВЕД. ИНЖ.	СИЗОВ		
ПРОВЕРИЛ	АЛЕШИНА		
РАЗРАБОТ.	СИЗОВ		

1.038.1-1.7 3110 СБ

КАРКАС ГНУТЫЙ
КР9 ... КР16
СБОРОЧНЫЙ ЧЕРТЕЖ

СТАДИЯ	МАССА	МАСШТАБ
Р	СМ ТАБЛ	
ЛИСТ	ЛИСТОВ 1	

ЦНИИЭП жилища

https://zavodjbi.com/

https://zavodjbi.com/

Формат	Зона	Поз.	Обозначение	Наименование	Кол.	Примечание
				Документация		
А4			1.038.1-1.7 3120 СБ	Сборочный чертеж		
			Переменные данные для исполнений			
				1.038.1-1.7 3120		
				Детали		
Б.Ч		1	1.038.1-1.7 0034	ф5 Вр-I ГОСТ 6727-80 ℓ=2180	4	
Б.Ч		3	1.038.1-1.7 0035	ф4 Вр-I ГОСТ 6727-80 ℓ=420	17	
				1.038.1-1.7 3120-01		
				Детали		
Б.Ч		1	1.038.1-1.7 0036	ф8А-III ГОСТ 6781-82 ℓ=2180	2	
Б.Ч		2	1.038.1-1.7 0034	ф5 Вр-I ГОСТ 6727-80 ℓ=2180	2	
Б.Ч		3	1.038.1-1.7 0035	ф4 Вр-I ГОСТ 6727-80 ℓ=420	17	
				1.038.1-1.7 3120-02		
				Детали		
Б.Ч		1	1.038.1-1.7 0037	ф6А-III ГОСТ 5781-82 ℓ=2300	2	
Б.Ч		2	1.038.1-1.7 0038	ф5 Вр-I ГОСТ 6727-80 ℓ=2300	2	
Б.Ч		3	1.038.1-1.7 0035	ф4 Вр-I ГОСТ 6727-80 ℓ=420	18	
				1.038.1-1.7 3120-03		
				Детали		
Б.Ч		1	1.038.1-1.7 0039	ф8А-III ГОСТ 5781-82 ℓ=2300	2	
Б.Ч		2	1.038.1-1.7 0038	ф5 Вр-I ГОСТ 6727-80 ℓ=2300	2	
Б.Ч		3	1.038.1-1.7 0035	ф4 Вр-I ГОСТ 6727-80 ℓ=420	18	

Н.контр.	Цукерман		06.85
Гл.инж.мт	Самойлов		06.85
ГИП	Цукерман		06.85
Вед.инж.	Сизов		
Проверил	Алешина		
Разработ.	Сизов		

1.038.1-1.7 3120

Каркас гнутый

КР17 ... КР24

Стадия	Лист	Листов
Р	1	2

ЦНИИЭП жилища

https://zavodjbi.com/

https://zavodjbi.com/

Формат	Зона	Поз.	Обозначение	Наименование	Кол.	Примечание
				1.038.1-1.7 3120-04		
				Детали		
Б.Ч.		1	1.038.1-1.7 0040	Ф6А-III ГОСТ 5781-82 ℓ=2440	2	
Б.Ч.		2	1.038.1-1.7 0041	Ф5Вр-I ГОСТ 6727-80 ℓ=2440	2	
Б.Ч		3	1.038.1-1.7 0035	Ф4Вр-I ГОСТ 6727-80 ℓ=420	19	
				1.038.1-1.7 3120-05		
				Детали		
Б.Ч		1	1.038.1-1.7 0042	Ф10А-III ГОСТ 5781-82 ℓ=2440	2	
Б.Ч		2	1.038.1-1.7 0041	Ф5Вр-I ГОСТ 6727-80 ℓ=2440	2	
Б.Ч		3	1.038.1-1.7 0035	Ф4Вр-I ГОСТ 6727-80 ℓ=420	19	
				1.038.1-1.7 3120-06		
				Детали		
Б.Ч		1	1.038.1-1.7 0043	Ф8А-III ГОСТ 5781-82 ℓ=2960	2	
Б.Ч.		2	1.038.1-1.7 0044	Ф5Вр-I ГОСТ 6727-80 ℓ=2960	2	
Б.Ч		3	1.038.1-1.7 0035	Ф4Вр-I ГОСТ 6727-80 ℓ=420	23	
				1.038.1-1.7 3120-07		
				Детали		
Б.Ч		1	1.038.1-1.7 0045	Ф10А-III ГОСТ 5781-82 ℓ=2960	2	
Б.Ч.		2	1.038.1-1.7 0044	Ф5Вр-I ГОСТ 6727-80 ℓ=2960	2	
Б.Ч		3	1.038.1-1.7 0035	Ф4Вр-I ГОСТ 6727-80 ℓ=420	23	

https://zavodjbi.com/

https://zavodjbi.com/

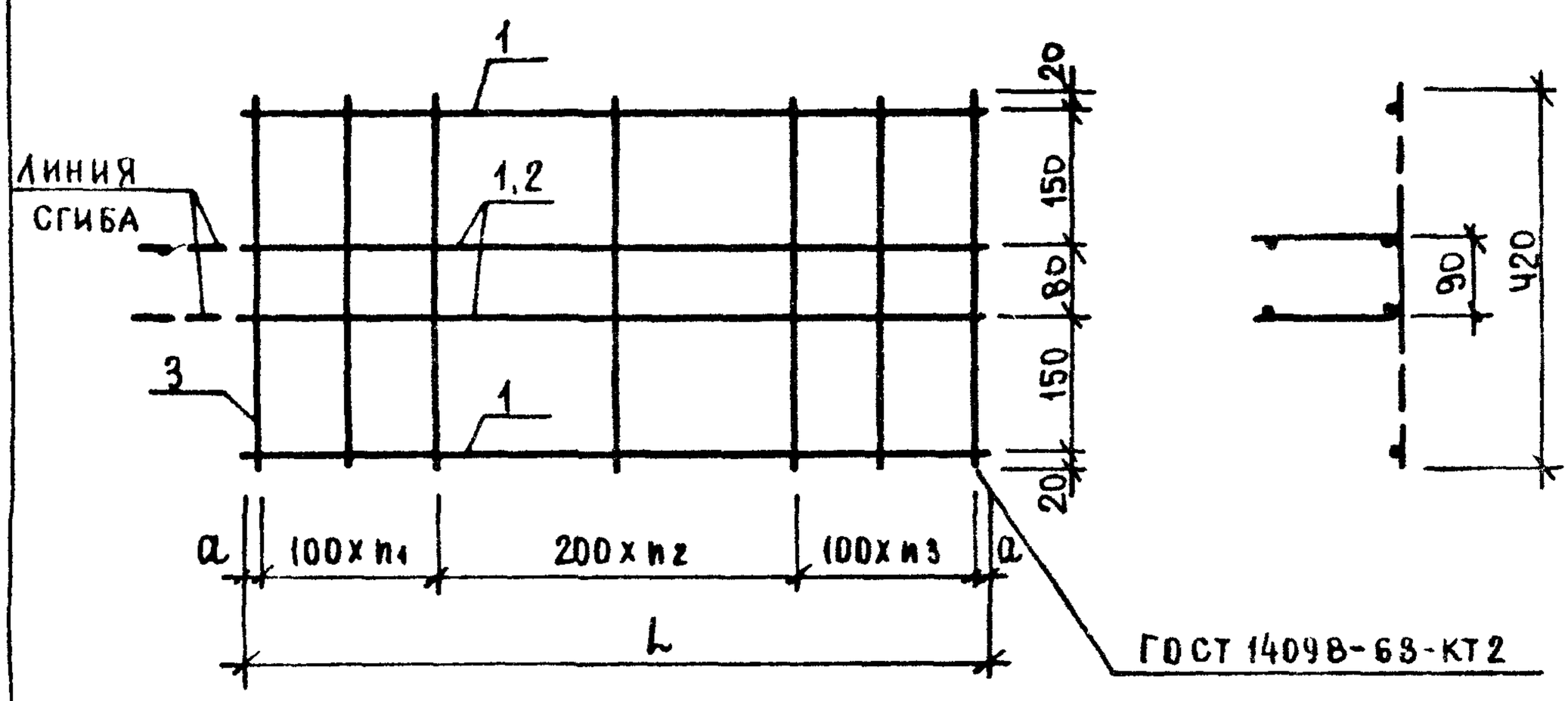

ОБОЗНАЧЕНИЯ	МАРКА	L, мм	a, мм	n_1	n_2	n_3	МАССА, кг
1.038.1-1.7 3120	КР17	2180	40	5	5	6	2,048
-01	КР18	2180	40	5	5	6	3,099
-02	КР19	2300	50	6	5	6	2,477
-03	КР20	2300	50	6	5	6	3,273
-04	КР21	2440	20	6	6	6	2,624
-05	КР22	2440	20	6	6	6	4,551
-06	КР23	2960	30	7	7	8	4,205
-07	КР24	2960	30	7	7	8	5,519

				1.038.1-1.7 3120 СБ		
Н. КОНТР.	ЦУКЕРМАН		06.85	КАРКАС ГНУТЫЙ КР17 ... КР24 СБОРОЧНЫЙ ЧЕРТЕЖ	СТАДИЯ	МАССА	МАСШТАБ
ГИНЖ М 7	САМОЙЛОВ		06.85		Р	СМ ТАБЛ.	
ГИП	ЦУКЕРМАН		06.85				
ВЕД. ИНЖ	СИЗОВ				ЛИСТ	ЛИСТОВ 1	
ПРОВЕРИЛ	АЛЕШИНА				ЦНИИЭП ЖИЛИЩА		
РАЗРАБОТ.	СИЗОВ						

https://zavodjbi.com/

https://zavodjbi.com/

Формат	Зона	Поз.	Обозначение	Наименование		Примечание
				Документация		
А4			1.038.1-1.7 4110 СБ	Сборочный чертеж		
				Переменные данные для исполнений		
				1.038.1-1.7 4110		
				Детали		
Б.Ч		1	1.038 1-1.7 0046	Ф5Вр-I ГОСТ 6727-80 ℓ=3475	2	
Б.Ч		2	1.038.1-1.7 0026	Ф4Вр-I ГОСТ 6727-80 ℓ=460	21	
				1.038.1-1.7 4110-01		
				Детали		
Б.Ч		1	1.038.1-1.7 0047	Ф6А-III ГОСТ 5781-82 ℓ=3725	2	
Б.Ч		2	1.038.1-1.7 0026	Ф4Вр-I ГОСТ 6727-80 ℓ=460	22	
				1.038.1-1.7 4110-02		
				Детали		
Б.Ч		1	1.038.1-1.7 0048	Ф12А-III ГОСТ 5781-82 ℓ=3975	2	
Б.Ч		2	1.038.1-1.7 0049	Ф5Вр-I ГОСТ 6727-80 ℓ=3975	2	
Б.Ч		3	1.038.1-1.7 0006	Ф4Вр-I ГОСТ 6727-80 ℓ=620	25	
				1.038.1-1.7 4110-03		
				Детали		
Б.Ч.		1	1.038.1-1.7 0050	Ф12А-III ГОСТ 5781-82 ℓ=4225	2	
Б.Ч.		2	1.038.1-1.7 0051	Ф6А-III ГОСТ 5781-82 ℓ=4225	2	
Б.Ч		3	1.038.1-1.7 0006	Ф4Вр-I ГОСТ 6727-80 ℓ=620	26	

Н. контр.	Цукерман		06.85
Гл. инж. пр.	Самойлов		06.85
ГИП	Цукерман		06.85
Вед. инж.	Сизов		
Проверил	Алешина		
Разработ.	Сизов		

1.038.1-1.7 4110

Каркас гнутый

КР25... КР28

Стадия	Лист	Листов
Р		1

ЦНИИЭП жилища

https://zavodjbi.com/

https://zavodjbi.com/

Рис. 1

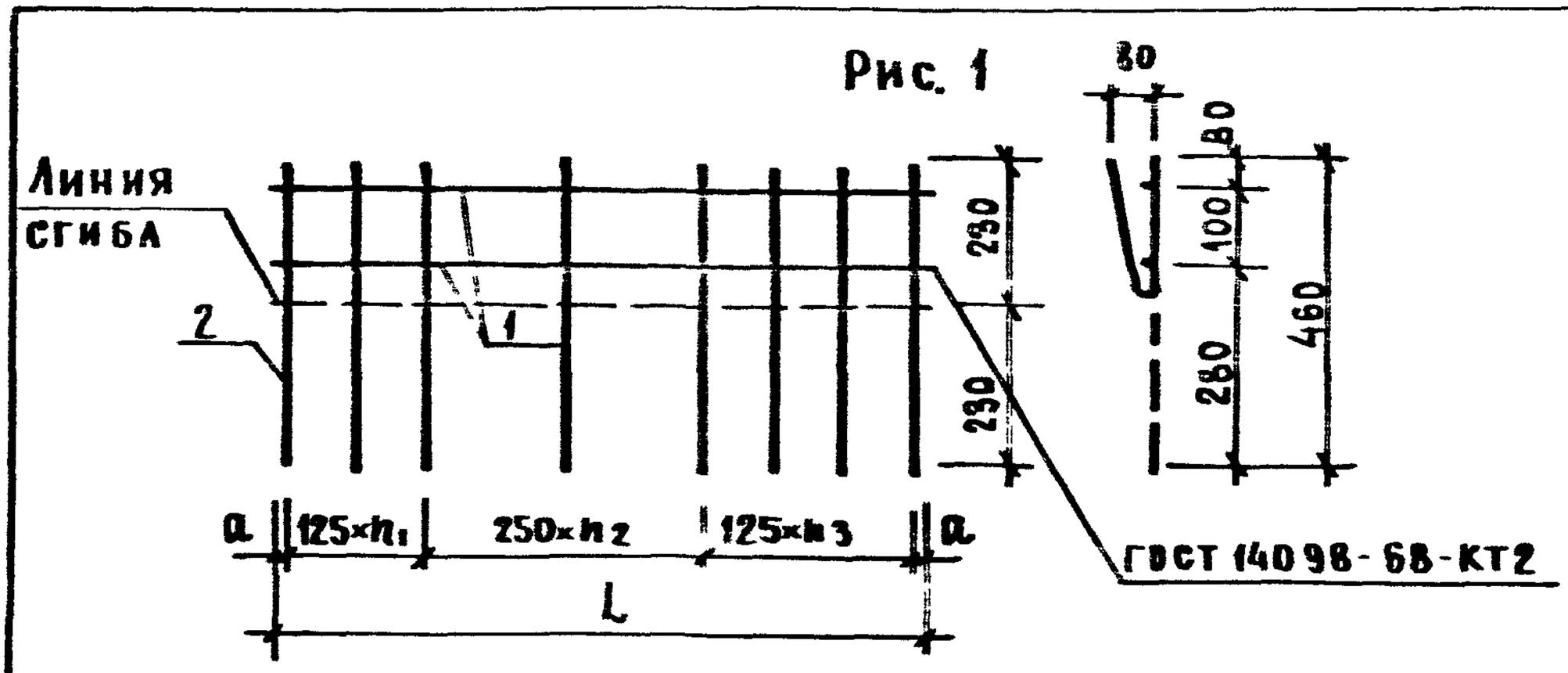

Рис. 2

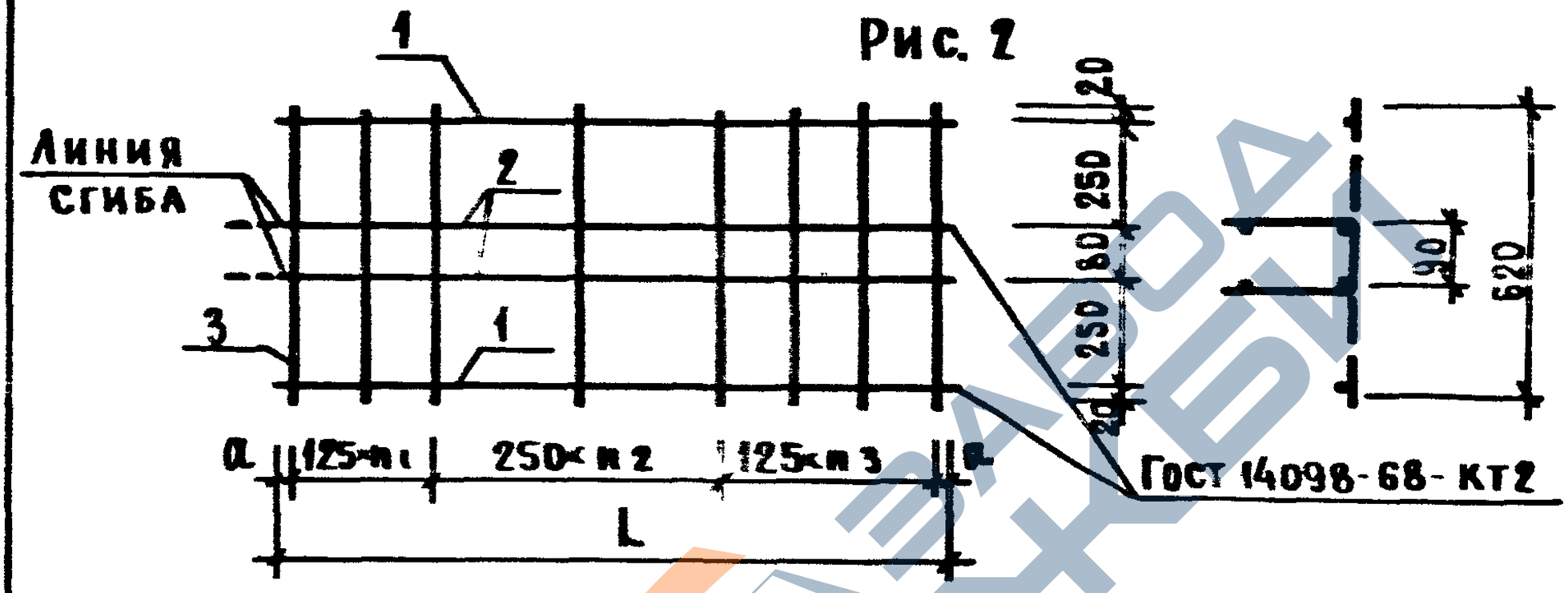

Обозначение	Марка	Рис.	L, мм	a, мм	n1	n2	n3	Масса, кг
1.038.1-1.7 4110	КР25	1	3475	50	6	7	7	2,026
-01	КР26	1	3725	50	6	8	7	2,654
-02	КР27	2	3975	50	8	7	9	9,817
-03	КР28	2	4225	50	8	8	9	10,973

				1.038.1-1.7 4110 СБ		
Н. контр.	Цукерман		06.85	Каркас гнутый Кр 25 ... Кр 28 Сборочный чертеж	Стадия: Р	Масса: см табл.	Масштаб:
Гл. инж. мп	Самойлов		06.85			
Гип	Цукерман		06.85			
Зед. инж.	Сизов				Лист	Листов 1
Проверил	Алешина				ЦНИИЭП жилища	
Разработ.	Сизов					

https://zavodjbi.com/

https://zavodjbi.com/

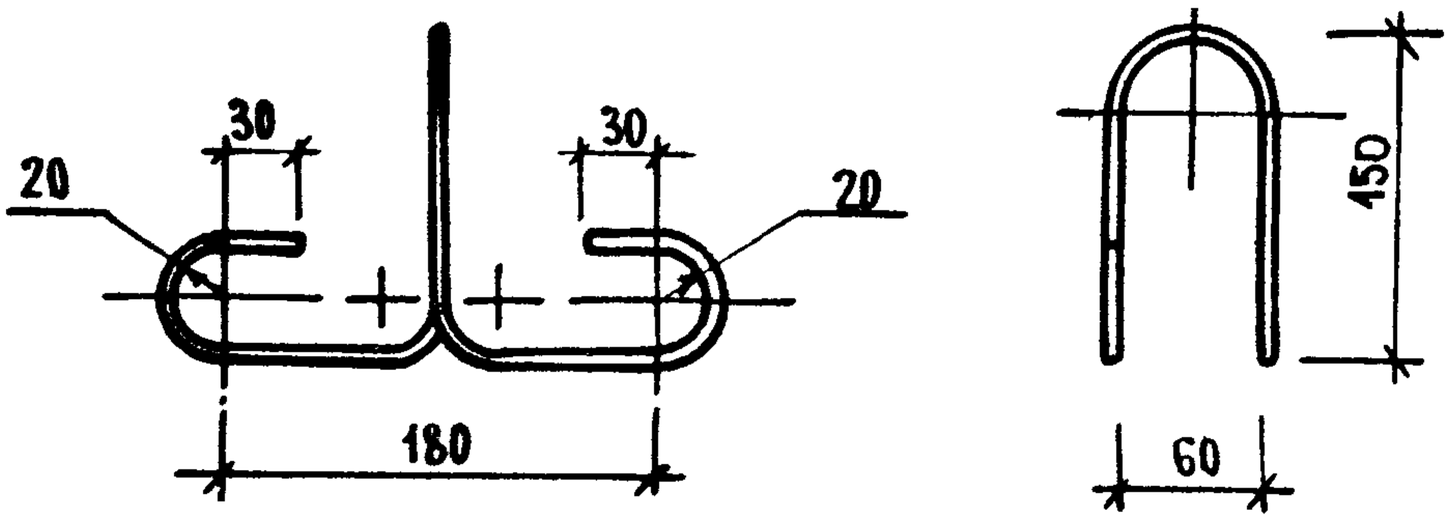

Обозначение	Марка	L, мм	a, мм	Масса, кг
1.038.1-1.7 1010	П1	650	6	0,145

				1.038.1-1.7 1010			
Н контр.	Цукерман		06.85	Петля строповочная П1	Стадия	Масса	Масштаб
					Р	см. табл.	
Гл инж. пр.	Самойлов		06.85				
ГИП	Цукерман		06.85		Лист	Листов 1	
Вед инж.	Сизов						
				Сталь класса АТ марок В ст.3 сп2 и В ст.3 пс2 ГОСТ 5781-82	ЦНИИЭП жилища		
Проверил	Алешина						
Разработ.	Сизов						

https://zavodjbi.com/

https://zavodjbi.com/

Ведомость расхода стали на элемент, кг

Марка элемента	Изделия арматурные											Всего
	Арматура класса											
	А-I		А-III					Вр-I				
	ГОСТ 5781-82		ГОСТ 5781-82					ГОСТ 6727-80				
	Ф6	Итого	Ф6	Ф8	Ф10	Ф12	Итого	Ф3	Ф4	Ф5	Итого	
4 пф 8-2	0,29	0,29						0,04	0,20		0,24	0,53
4 пф 9-2	0,29	0,29						0,06	0,23		0,29	0,58
4 пф 10-2	0,29	0,29						0,07	0,27		0,34	0,63
4 пф 13-3	0,29	0,29						0,06	0,23	0,20	0,51	0,80
4 пф 14-4	0,29	0,29	0,51				0,51	0,10	0,25		0,35	0,95
5 пф 16-5								0,32	0,28	0,23	0,83	0,83
5 пф 17-5								0,36	0,16	0,47	0,99	0,99
5 пф 19-6								0,41	0,19	0,80	1,40	1,40
6 пф 22-8									1,64	1,69	3,23	3,23
6 пф 23-8			1,02				1,02		1,43	1,29	2,72	3,74
6 пф 25-8			1,99				1,99		1,52	0,75	2,27	4,26
6 пф 30-8				4,36			4,36		1,63	0,90	2,73	7,09
6 пф 22-12				1,72			1,72		0,75	2,14	2,89	4,61
6 пф 23-12			0,64	1,82			2,66		0,79	1,70	2,49	5,15
6 пф 25-12					3,01		3,01		0,83	2,44	3,27	6,28
6 пф 30-12					6,82		6,82		0,99	2,26	3,25	10,07
7 пф 40-10						7,06	7,06		2,63	2,30	4,93	11,99
7 пф 43-10			3,53			7,50	11,03		2,64		2,64	13,67

Н. контр.	Цукерман		06.85
Гл. инж. пр.	Самойлов		06.85
ГИП	Цукерман		06.85
Вед. инж.	Сизов		
Проверил	Алешина		
Разработ.	Сизов		

1.038.1-1.70 000 ВРС

Ведомость расхода стали на элемент

ЦНИИЭП химии

Стадия | Лист | Листов
Р | | 1

https://zavodjbi.com/

https://zavodjbi.com/

№ строки	Наименование материала и единица измерения	Код материал	Код единицы измерения	Код и марка изделия количество на марку 58 2821 0842 4ПФ8-2	58 2821 0843 4ПФ9-2	58 2821 0844 4ПФ10-2	58 2821 0845 4ПФ13-3
1	Изделия арматурные						
2	Арматура стержневая класса						
3	А-I ГОСТ 5781-82						
4	⌀ 6, кг	0934 1119 1100 1010	166	0,29	0,29	0,29	0,29
5	Арматура проволочная класса						
6	Вр-I ГОСТ 6727-80						
7	⌀ 3, кг	1213 0000 8183 0110	166	0,04	0,06	0,07	0,08
8	⌀ 4, кг	1213 0000 8183 0110	166	0,20	0,23	0,27	0,23
9	⌀ 5, кг	1213 0000 8183 0110	166				0,20
10	Итого стали в натуральной						
11	массе, кг		166	0,53	0,58	0,63	0,80
12	в том числе по укрупненному						
13	сортаменту:						
14	катанка, кг		166	0,29	0,29	0,29	0,29
15	Металлоизделия промышленного						
16	назначения, кг		166	0,24	0,29	0,34	0,51
17	Итого стали, приведенной к классу						
18	А-I, кг		166	0,65	0,72	0,79	1,04
19	Бетон марки М200, м³	5714512 1124	113	0,014	0,017	0,020	0,026
20	в том числе: портландцемент М300, т	5731112 0001	168	0,004	0,005	0,006	0,008
21	Цемент, приведенный к марке М400, т		168	0,004	0,004	0,005	0,007

Н. контр.	Цукерман		06.85
Гл. инж. м.	Самойлов		06.85
ГИП	Цукерман		06.85
Вед. инж.	Сизов		
Проверил	Алешина		
Разраб.	Кольцова		

1.038.1-1.7 0000 РМ

Ведомость расхода материалов

Стадия	Лист	Листов
Р	1	5

ЦНИИЭП жилища

https://zavodjbi.com/

https://zavodjbi.com/

№ строки	Наименование материала и единица измерения	Код материал	Код единицы измерения	Код и марка изделия количество на марку 58 2821 0846 4ПФ14-4	58 2821 0847 4ПФ16-5	58 2821 0848 4ПФ17-5	58 2821 0849 5ПФ19-6
1	Изделия арматурные						
2	Арматура стержневая класса						
3	А-I ГОСТ 5781-82						
4	Ф 6, кг	0934 1119 1100 1010	166	0,29			
5	Арматура стержневая класса						
6	А-III ГОСТ 5781-82						
7	Ф 6, кг	0934 2707 1100 1030	166	0,31			
8	Арматура проволочная класса						
9	Вр-I ГОСТ 6727-80						
10	Ф 3, кг	1213 0000 6183 0110	166	0,10	0,32	0,36	0,41
11	Ф 4, кг	1213 0000 6183 0110	166	0,25	0,28	0,16	0,19
12	Ф 5, кг	1213 0000 6183 0110	166		0,23	0,47	0,80
13	Итого стали в натуральной						
14	массе, кг		166	0,95	0,83	0,99	1,40
15	в том числе по укрупненному						
16	сортаменту:						
17	катанка, кг		166	0,60			
18	Металлоизделия промышленного						
19	назначения, кг		166	0,35	0,83	0,99	1,40
20	Итого стали, приведенной к классу						
21	А-I, кг		166	1,24	1,23	1,47	2,05
22	Бетон марки М200, м³	57 4512 1124	113	0,029	0,050	0,055	0,064
23	в том числе, портландцемент М300, т	57 3112 0001	168	0,008	0,015	0,016	0,019
24	Цемент, приведенный к марке М400, т		168	0,008	0,013	0,014	0,017

https://zavodjbi.com/

https://zavodjbi.com/

№ строки	Наименование материала и единица измерения	Код материал	Код единицы измерения	Код и марка изделия количество на марку 5в 2821 0850 6 ПФ22-8	5в 2821 0851 6 ПФ23-8	5в 2821 0852 6 ПФ25-8	5в 2821 0853 6 ПФ30-8
1	Изделия арматурные						
2	Арматура стержневая класса						
3	А-III ГОСТ 5781-82						
4	Ф 6, кг	0934 2707 1100 1030	166		1,02	1,99	
5	Ф 8, кг	0934 2707 1100 1030	166				4,36
6	Арматура проволочная класса						
7	Вр-I ГОСТ 6727-80						
8	Ф 4, кг	1213000081830110	166	1,34	1,43	1,52	1,83
9	Ф 5, кг	1213000081830110	166	1,89	1,29	0,75	0,90
10	Итого стали в натуральной массе, кг		166	3,23	3,74	4,26	7,09
11	В том числе по укрупненному						
12	сортаменту:						
13	катанка, кг		166		1,02	1,99	4,36
14	Металлоизделия промышленного						
15	назначения, кг		166	3,23	2,72	2,27	2,73
16	Итого стали, приведенной к классу						
17	А-I, кг		166	4,75	5,46	6,17	10,25
18	Бетон марки М 200, м3	574512 1124	113	0,071	0,076	0,080	0,098
19	В том числе. портландцемент М300, т	573112 0001	168	0,021	0,022	0,023	0,028
20	Цемент, приведенный к марке М400, т		168	0,018	0,020	0,021	0,026

https://zavodjbi.com/

https://zavodjbi.com/

№ строки	Наименование материала и единица измерения	Код материал	Код единицы измерения	Код и марка изделия количество на марку 58 2821 0854 6ПФ22-12	58 2821 0855 6ПФ23-12	58 2821 0856 6ПФ25-12	58 2821 0857 6ПФ30-12
1	Изделия арматурные						
2	Арматура стержневая класса						
3	A-III ГОСТ 5781-82						
4	ф 6, кг	0934 2707 1100 1030	166		0,84		
5	ф 8, кг	0934 2707 1100 1030	166	1,72	1,82		
6	ф 10, кг	0933 2707 1100 1030	166			3,01	6,82
7	Арматура проволочная класса						
8	Вр-I ГОСТ 6727-80						
9	ф 4, кг	1213 0000 8183 0110	166	0,75	0,79	0,83	0,99
10	ф 5, кг	1213 0000 8183 0110	166	2,14	1,70	2,44	2,26
11	Итого стали в натуральной						
12	массе, кг		166	4,61	5,15	6,28	10,07
13	в том числе по укрупненному						
14	сортаменту:						
15	сталь мелкосортная, кг		166			3,01	6,82
16	катанка, кг		166	1,72	2,66		
17	металлоизделия промышленного						
18	назначения, кг		166	2,89	2,49	3,27	3,25
19	Итого стали, приведенной к классу АI		166	6,11	7,46	9,12	14,52
20	Бетон марки М200, м³	5745 12 1124	113	0,071	0,076	0,080	0,098
21	в том числе: портландцемент М300, т	573112 0001	168	0,021	0,022	0,023	0,028
22	Цемент, приведенный к марке М400, т		168	0,018	0,020	0,021	0,028

https://zavodjbi.com/

https://zavodjbi.com/

№ строки	Наименование материала и единицы измерения	Код материал	Код единицы измерения	Код и марка изделия количество на марку: 58 2821 0858 ТПФ40-10	58 2821 0859 ТПФ43-10		
1	Изделия арматурные						
2	Арматура стержневая класса						
3	А-III ГОСТ 5781-82						
4	ф 6, кг	0934 2707 1100 1030	166		3,53		
5	ф 12, кг	0933 2707 1100 1030	166	7,06	7,50		
6	Арматура проволочная класса						
7	Вр-I ГОСТ 6727-80						
8	ф 4, кг	1213 0000 8 1830110	166	2,53	2,64		
9	ф 5, кг	1213 0000 8 1830110	166	2,30			
10	Итого стали в натуральной массе,						
11	кг		166	11,89	13,67		
12	в том числе по укрупненному						
13	сортаменту						
14	сталь мелкосортная кг		166	7,06	7,50		
15	катанка, кг		166		3,53		
16	металлоизделия промышленного						
17	назначения, кг		166	4,83	2,64		
18	Итого стали, приведенной к классу						
19	А-I, кг		166	17,19	19,65		
20	Бетон марки М200, м³	574512 1124	113	0,181	0,193		
21	в том числе: портландцемент М300, т	51 3112 0001	168	0,052	0,056		
22	Цемент, приведенный к марке М400 т		168	0,047	0,050		

https://zavodjbi.com/