https://zavodjbi.com/

Типовые конструкции, изделия и узлы зданий сооружений

СЕРИЯ 1.189.1-9

КОНСТРУКЦИИ ЖЕЛЕЗОБЕТОННЫЕ ДЛЯ ШАХТ ПАССАЖИРСКИХ ЛИФТОВ ЖИЛЫХ ЗДАНИЙ С ВЫСОТОЙ ЭТАЖА 2,8 м.

ВЫПУСК 1

КОНСТРУКЦИИ УНИФИЦИРОВАННЫЕ ШАХТ ЛИФТОВ ГРУЗОПОДЪЕМНОСТЬЮ 400 и 320 кг. С ПРОТИВОВЕСОМ СЗАДИ КАБИНЫ ДЛЯ ЗДАНИЙ ВЫСОТОЙ ДО 10 ЭТАЖЕЙ

РАБОЧИЕ ЧЕРТЕЖИ

22361

ЦЕНА 1-92

land for sale in Russia

https://zavodjbi.com/

https://zavodjbi.com/

ЦЕНТРАЛЬНЫЙ ИНСТИТУТ ТИПОВОГО ПРОЕКТИРОВАНИЯ
ГОССТРОЯ СССР

Москва, А-445, Смольная ул., 22

Сдано в печать X 1987 года

Заказ № 12488 Тираж 3550 экз

https://zavodjbi.com/

https://zavodjbi.com/

Типовые конструкции, изделия и узлы зданий сооружений

СЕРИЯ 1.189.1-9

КОНСТРУКЦИИ ЖЕЛЕЗОБЕТОННЫЕ ДЛЯ ШАХТ ПАССАЖИРСКИХ ЛИФТОВ ЖИЛЫХ ЗДАНИЙ С ВЫСОТОЙ ЭТАЖА 2,8 М.

ВЫПУСК 1

КОНСТРУКЦИИ УНИФИЦИРОВАННЫЕ ШАХТ ЛИФТОВ ГРУЗОПОДЪЕМНОСТЬЮ 400 и 320 кг С ПРОТИВОВЕСОМ СЗАДИ КАБИНЫ ДЛЯ ЗДАНИЙ ВЫСОТОЙ ДО 10 ЭТАЖЕЙ

РАБОЧИЕ ЧЕРТЕЖИ

Разработаны ЦНИИЭП жилища

Утверждены и введены в действие Госграждан-строем с 20.12.86
Приказ № 415 от 11.12.86

Руководитель отделения проектных работ — В.М. Острецов
Начальник отдела №11 — Н.Б. Росинский
Гл. инженер проекта — Ю.М. Веллер

Согласовано
Зам. главного инженера Гипростроммаш — Ю.А. Шмелев

22361 2

https://zavodjbi.com/

https://zavodjbi.com/

Обозначение	Наименование	Стр.
1.189.1-9.1 ОО ЭСО ТО	Техническое описание	4
1.189.1-9.1 ОО ООО Н	Номенклатура конструкций	10
1.189.1-9.1 ОО ООО Д1	Схема расположения блоков, детали, узлы А,Б,В,Г	11
1.189.1-9.1 10 000	Блок средний ШЛС 28-40(32)	18
1.189.1-9.1 10 000 СБ	Блок средний ШЛС 28-40(32). Сборочный чертеж	19
1.189.1-9.1 20 000	Блок нижний ШЛН 14-40(32)	26
1.189.1-9.1 20 000 СБ	Блок нижний ШЛН 14-40(32). Сборочный чертеж	27
1.189.1-9.1 30 000	Блок верхний ШЛВ 9-40(32)	32
1.189.1-9.1 30 000 СБ	Блок верхний ШЛВ 9-40(32). Сборочный чертеж	33
1.189.1-9.1 40 000	Плита перекрытыя ПЛ 18.19-40(32)	38
1.189.1-9.1 40 000 СБ	Плита перекрытия ПЛ 18.19-40(32). Сборочный чертеж	39
1.189.1-9.1 50 000	Монолитная плита приямка ПЛМ 16.17-32, ПЛМ 16.17-40	41
1.189.1-9.1 50 000 СБ	Монолитная плита приямка ПЛМ 16.17-32, ПЛМ 16.17-40.	
	Сборочный чертеж.	42
1.189.1-9.1 60 000	Тумба ТЛ4-32, ТЛ5-32	44
1.189.1-9.1 60 000 СБ	Тумба ТЛ4-32, ТЛ5-32. Сборочный чертеж	45
1.189.1-9.1 ОО ООО Д2	Узлы 1... 10	46
1.189.1-9.1 11 000	Блок арматурный АБ1	52
1.189.1-9.1 11 000 СБ	Блок арматурный АБ1. Сборочный чертеж	53
1.189.1-9.1 21 000	Блок арматурный АБ2	59
1.189.1-9.1 21 000 СБ	Блок арматурный АБ2. Сборочный чертеж	60
1.189.1-9.1 31 000	Блок арматурный АБ3	64
1.189.1-9.1 31 000 СБ	Блок арматурный АБ3. Сборочный чертеж	65
1.189.1-9.1 41 000	Блок арматурный АБ4	68
1.189.1-9.1 41 000 СБ	Блок арматурный АБ4. Сборочный чертеж	69
1.189.1-9.1 ОО 010	Сетка (С1...С3)	71
1.189.1-9.1 ОО 010 СБ	Сетка (С1...С3). Сборочный чертеж	72

Подпись и дата

Инв. № подл.

Нач. отд.	Росинский		
Н. контр.	Гиберман		
Гл. констр.	Пальман		
Гл. инж. пр.	Веллер		05.86
Рук. арун.	Палеес		
Ст. техн.	Гук		

1.189.1-9.1 ОО ООО

Содержание

Стадия	Лист	Листов
Р	1	2

ЦНИИЭП жилища

https://zavodjbi.com/

https://zavodjbi.com/

Обозначение	Наименование	Стр.
1.189.1-9.1 00 020	Сетка (С4...С6)	73
1.189.1-9.1 00 020 СБ	Сетка (С4...С6). Сборочный чертеж	74
1.189.1-9.1 00 030	Сетка (С7...С9)	75
1.189.1-9.1 00 030 СБ	Сетка (С7...С9) Сборочный чертеж	76
1.189.1-9.1 00 040	Сетка С10	77
1.189.1-9.1 00 050	Каркас (К1, К2)	78
1.189.1-9.1 00 050 СБ	Каркас (К1, К2). Сборочный чертеж	79
1.189.1-9.1 00 060	Каркас (К3...К6)	80
1.189.1-9.1 00 060 СБ	Каркас (К3...К6). Сборочный чертеж	81
1.189.1-9.1 00 070	Изделие закладное (М1...М3)	82
1.189.1-9.1 00 070 СБ	Изделие закладное (М1...М3). Сборочный чертеж	84
1.189.1-9.1 00 080	Изделие закладное (М4, М5, М8)	86
1.189.1-9.1 00 080 СБ	Изделие закладное (М4, М5, М8). Сборочный чертеж	87
1.189.1-9.1 00 090	Изделие закладное (М6, М6а, М7)	89
1.189.1-9.1 00 090 СБ	Изделие закладное (М6, М6а, М7). Сборочный чертеж	90
1.189.1-9.1 00 100	Изделие закладное (М9...М15)	91
1.189.1-9.1 00 100 СБ	Изделие закладное (М9...М15). Сборочный чертеж	93
1.189.1-9.1 00 001	Петля строповочная (П1...П4)	94
1.189.1-9.1 00 000 РС	Ведомость расхода стали	95
1.189.1-9.1 00 000 РМ	Ведомость расхода материалов	96

https://zavodjbi.com/

https://zavodjbi.com/

I. Вводная часть

Входящие в состав "Общесоюзного строительного каталога типовых конструкций и изделий для всех видов строительства" рабочие чертежи серии 1.189.1-9 „Конструкции железобетонные для шахт пассажирских лифтов жилых зданий с высотой этажа 2,8 м", выпуск 1 „Конструкции унифицированные шахт лифтов грузоподъемностью 400 и 320 кг с противовесом сзади кабины для зданий высотой до 10 этажей". Рабочие чертежи разработаны на основании задания, утвержденного Управлением по жилищному строительству Госгражданстроя 02.08.1984г.

Разработка настоящих рабочих чертежей выполнена с учетом требований следующих документов: СН и П 2.03.01-84; ГОСТ 17538-82; ГОСТ 10922-75; ГОСТ 14098-68; СН 393-78; АТ-7.00-001 „Альбом заданий на проектирование строительной части установки лифтов (стандартных конструкций)", ЦПКБ ВПО "Союзлифтмаш", 1984г., с изменениями и дополнениями, изложенными в унифицированном „задании на проектирование строительной части пассажирских лифтов Q=400 (320) кг, V=1,0 (0,71) м/с" (0401-01.00.00.000Д-01), выданном ЦПКБ ВПО „Союзлифтмаш" (письмо от 16.05.85. № 04-11/436).

Рабочие чертежи серии 1.189.1-9, выпуск 1 согласованы ЦПКБ ВПО "Союзлифтмаш" Минстройдормаша СССР (письмо от 02.08.1985г. №-04-11/710) и институтом Гипростроммаш Минстройдормаша СССР.

Железобетонные блоки шахт лифтов, приведенные в настоящих рабочих чертежах, предназначены для применения в жилых зданиях всех конструктивных систем, возводимых в обычных условиях строительства.

2. Технические требования

Настоящий комплект рабочих чертежей разработан для унифицированных шахт пассажирских лифтов грузоподъемностью 320 кг с противовесом сзади кабины и скоростью движения 0,71 м/с и 1,0 м/с (ГОСТ 5746-83*) и грузоподъемностью 400 кг с противовесом

Нач. отд.	Росинский			1.189.1-9.1 00 000ТО
Н. контр.	Гиберман			
Гл. констр.	Пальман			Техническое описание
Гл. инж. пр.	Веллер		05.8	
Рук. гр.	Палеес			

Стадия	Лист	Листов
Р	1	6

ЦНИИЭП жилища

Инв. № подл. | Подпись и дата | Взам. инв. № | Технич. отд. | Мареев

22361 5

https://zavodjbi.com/

https://zavodjbi.com/

СЗАДИ КАБИНЫ И СКОРОСТЬЮ ДВИЖЕНИЯ 1,0 м/с (ГОСТ 5746-83*).

В КОМПЛЕКТ СБОРНЫХ ЭЛЕМЕНТОВ ОДНОЙ ЛИФТОВОЙ ШАХТЫ ВХОДЯТ:

ОБЪЕМНЫЕ БЛОКИ СРЕДНИЕ ШЛС 28-40(32) ВЫСОТОЙ НА ЭТАЖ (ПО КОЛИЧЕСТВУ ЭТАЖЕЙ В ЗДАНИИ);

ОБЪЕМНЫЙ БЛОК НИЖНИЙ ШЛН 14-40(32).

ОБЪЕМНЫЙ БЛОК ВЕРХНИЙ ШЛВ 9-40(32)

ПЛИТА ПЕРЕКРЫТИЯ НАД ШАХТОЙ ЛИФТА ПЛ 18.19-40(32)

ТУМБЫ ПОД БУФЕРА КАБИНЫ ЛИФТА ГРУЗОПОДЬЕМНОСТЬЮ 320КГ--ТЛ 5-32 (2ШТ – ДЛЯ ЛИФТА СО СКОРОСТЬЮ ДВИЖЕНИЯ 0.71м/с) ИЛИ ТЛ 4-32 (2ШТ – ДЛЯ ЛИФТА СО СКОРОСТЬЮ ДВИЖЕНИЯ 1.0 м/с).

РАСПОЛОЖЕНИЕ ШАХТЫ ЛИФТА В ЗДАНИИ ДОЛЖНО ИСКЛЮЧАТЬ ГОРИЗОНТАЛЬНЫЕ ПЕРЕМЕЩЕНИЯ ЕЕ ОТНОСИТЕЛЬНО КОНСТРУКЦИЙ ЗДАНИЯ (ЗА ИСКЛЮЧЕНИЕМ ПЕРЕМЕЩЕНИЙ, ВЫЗЫВАЕМЫХ ОБЖАТИЕМ УПРУГИХ ПРОКЛАДОК - СМ. ДАЛЕЕ РАЗДЕЛ 7).

КОНСТРУКЦИЯ ШАХТЫ ЛИФТА ОБЕСПЕЧИВАЕТ ТРЕБОВАНИЕ ГОСТ 17538-82 О МИНИМАЛЬНОМ ПРЕДЕЛЕ ОГНЕСТОЙКОСТИ В 1ч.

МАРКИРОВКА СБОРНЫХ ИЗДЕЛИЙ ШАХТ ЛИФТОВ ВЫПОЛНЯЕТСЯ В СООТВЕТСТВИИ С ТРЕБОВАНИЯМИ ГОСТ 17538-82.

МАРКА ИЗДЕЛИЯ СОСТОИТ ИЗ БУКВЕННО-ЦИФРОВЫХ ГРУПП, РАЗДЕЛЕННЫХ ДЕФИСОМ. ПЕРВАЯ ГРУППА СОДЕРЖИТ ОБОЗНАЧЕНИЕ ТИПА КОНСТРУКЦИИ И ЕЕ НОМИНАЛЬНЫЕ РАЗМЕРЫ В ДЕЦИМЕТРАХ (ДЛЯ БЛОКОВ И ТУМБ - ВЫСОТУ, ДЛЯ ПЛИТЫ ПЕРЕКРЫТИЯ - ДЛИНУ И ШИРИНУ).
ВО ВТОРОЙ ГРУППЕ ПРИВОДЯТ ГРУЗОПОДЪЕМНОСТЬ ЛИФТА В ДЕСЯТКАХ КГ - ДЛЯ РАССМАТРИВАЕМОГО СЛУЧАЯ УНИФИЦИРОВАННЫХ ШАХТ ЛИФТОВ-40(32)

МАРКИРОВОЧНЫЕ НАДПИСИ НАНОСЯТСЯ НА ВНУТРЕННЕЙ ПОВЕРХНОСТИ БЛОКА, РАСПОЛОЖЕННОЙ СЗАДИ КАБИНЫ ЛИФТА, А ТАКЖЕ НА ВЕРХНЕЙ ПОВЕРХНОСТИ ПЛИТЫ ПЕРЕКРЫТИЯ И НА БОКОВОЙ ПОВЕРХНОСТИ ТУМБЫ.

3. Указания по изготовлению

БЛОКИ ШАХТ ЛИФТОВ ИЗГОТАВЛИВАЮТСЯ ИЗ ТЯЖЕЛОГО БЕТОНА КЛАССА ПО ПРОЧНОСТИ НА СЖАТИЕ В12,5, ПЛИТА ПЕРЕКРЫТИЯ - ИЗ ТЯЖЕЛОГО БЕТОНА КЛАССА ПО ПРОЧНОСТИ НА СЖАТИЕ В15.

ВСЕ СБОРНЫЕ ЭЛЕМЕНТЫ ШАХТ ЛИФТОВ АРМИРУЮТСЯ ПРОСТРАНСТВЕННЫМИ АРМАТУРНЫМИ БЛОКАМИ, ПРЕДВАРИТЕЛЬНО СОБИРАЕМЫМИ НА

https://zavodjbi.com/

https://zavodjbi.com/

кондуктарах из плоских сеток и каркасов. Монтажные петли привязываются к сеткам пространственного арматурного блока.

Арматурные сетки выполняются из обыкновенной проволоки периодического профиля класса Вр-I (Гост 6727-80*), арматурные каркасы - из такой же проволоки и стержневой горячекатаной арматуры периодического профиля класса А-III (Гост 5781-82).

Закладные изделия выполняются из полосовой стали и прокатных уголков из углеродистой стали, марка стали ВСт3пс6 (в соответствии с таблицей приложения 2 СНиП 2.03.01-84 - как для закладных изделий, рассчитываемых на усилия от динамических и многократно повторяющихся нагрузок). Размеры плоских элементов закладных изделий назначены с учетом требований АТ-7.00-001 (с изменениями и дополнениями, изложенными в задании на проектирование строительной части 0401-01.00.00.000Д-01) и модульной системы размеров закладных изделий, принятой для унифицированных сварных и штампованных закладных изделий (кратность 30мм). Анкерные стержни закладных изделий - из стержневой горячекатаной арматуры периодического профиля класса А-III (Гост 5781-82).

Монтажные петли выполняются из стержневой горячекатаной гладкой арматуры класса А-I, марки стали ВСт3пс2 и ВСт3сп2. Применение стали марки ВСт3пс2 для изготовления петель сборных элементов шахт лифтов, транспортируемых и монтируемых при температуре -40°С и ниже, не допускается.

Сталь, применяемая для изготовления сеток, каркасов и закладных изделий, должна иметь гарантию свариваемости.

Изготовление блоков предусматривается в проектном положении на специальных установках с применением жесткого внутреннего вкладыша. Изготовление плит перекрытий и тумб - в горизонтальных формах.

Формовочное оборудование и технология изготовления должны обеспечить проектное положение пространственного арматурного блока и закладных изделий.

Изготовление сеток и каркасов производится контактной точечной электросваркой, приварка анкеров закладных изделий - дуговой сваркой под слоем флюса.

Инв.№ подл. | Подпись и дата | Взам.инв.№

https://zavodjbi.com/

https://zavodjbi.com/

Точность изготовления сборных железобетонных изделий шахт лифтов, а также качество поверхностей и внешний вид конструкций должны соответствовать требованиям раздела 2 ГОСТ 17538-82.

С особой точностью должна быть выполнена фиксация закладных изделий для крепления направляющих кабины, противовеса, дверей шахты, а также изделий, обеспечивающих точную стыковку блоков. Соответствующие закладные изделия фиксируются на наружной опалубке формовочной установки. Закладные изделия, находящиеся в нижней части передней стенки и нижней части задней стенки блока шахты лифта, фиксируются анкерными отержнями на сетках пространственного арматурного блока. Закладные изделия в средней части боковых стенок блока шахты лифта фиксируются анкерными стержнями на специальных вертикально расположенных каркасах.*

Отклонения положения закладных изделий от указанного в рабочих чертежах не должны превышать в плоскости грани конструкции - 10 мм, из плоскости грани конструкции - 1 мм (для закладных изделий, предназначенных для крепления направляющих) и 3 мм (для всех прочих закладных изделий).

Закладные изделия готовых сборных элементов следует защищать от коррозии масляными или синтетическими грунтовками.

По согласованию с организацией, осуществляющей монтаж лифтов, закладные изделия на боковых стенках блоков шахт лифтов, предназначенные для приварки уголков, в которые устанавливаются опорные элементы брусьев под настилы, с которых ведется монтаж оборудования лифта, могут быть заменены нишами.

Поставляемые потребителю сборные железобетонные элементы шахт лифтов должны иметь заводскую готовность, соответствующую требованиям Гост 17538-82. Поставка потребителю изделий шахт лифтов может производиться после достижения бетоном не менее 70% (в теплый период года) или 80% (холодный период года) от его проектной прочности на сжатие в соответствии с требованиями Гост 13015.1-81 при условии, что завод-изготовитель гарантирует достижение бетоном проектной прочности

* Закладные изделия плиты перекрытия фиксируются анкерными стержнями на каркасах арматурного блока.

https://zavodjbi.com/

https://zavodjbi.com/

В возрасте 28 суток

4. Правила приемки

Приемка конструкций шахт лифтов - в соответствии с указаниями раздела 4 ГОСТ 17538-82

5. Методы контроля

Методы контроля и испытаний элементов сборных железобетонных шахт лифтов - в соответствии с указаниями, содержащимися в разделе 5 ГОСТ 17538-82.

6. Транспортирование и хранение

Блоки и плиты перекрытия шахт лифтов складируют и транспортируют в рабочем положении. Более подробные указания по складированию и транспортированию сборных элементов шахт лифтов - см. раздел 6 ГОСТ 17538-82.

7. Указания по монтажу

Монтаж шахты лифта выполняется с опережением монтажа примыкающих конструкций здания не более, чем на один блок. Для подъема блоков шахт лифтов применяются траверсы с вертикальными стропами. После установки блока в проектное положение монтажные петли должны быть срезаны.

Точный монтаж блоков шахт лифтов обеспечивается с помощью фиксирующих стыковочных устройств.

Горизонтальные стыки между блоками зачеканиваются жестким мелкозернистым бетоном группы А класса по прочности на сжатие В12,5 или жестким раствором марки 150 с установкой упорных досок с одной стороны шва. При этом

https://zavodjbi.com/

https://zavodjbi.com/

НЕОБХОДИМО ОБРАЩАТЬ ОСОБОЕ ВНИМАНИЕ НА ТЩАТЕЛЬНОЕ ЗАПОЛНЕНИЕ ШВОВ.

ШАХТА ЛИФТА ПО ВСЕЙ СВОЕЙ ВЫСОТЕ ДОЛЖНА БЫТЬ ОТДЕЛЕНА ОТ ОКРУЖАЮЩИХ КОНСТРУКЦИЙ ЗДАНИЯ. В УРОВНЕ КАЖДОГО ПЕРЕКРЫТИЯ ПО КОНТУРУ ШАХТЫ НЕОБХОДИМО ОБЕСПЕЧИТЬ ЗАЗОР ШИРИНОЙ 20ММ, ЗАПОЛНЯЕМЫЙ СПЕЦИАЛЬНЫМИ УПРУГИМИ (ЗВУКОИЗОЛИРУЮЩИМИ) ПРОКЛАДКАМИ. ОПИРАНИЕ НА ШАХТУ ЛИФТА ИЛИ ЖЕСТКОЕ ПРИМЫКАНИЕ К НЕЙ СМЕЖНЫХ ЭЛЕМЕНТОВ КОНСТРУКЦИЙ ЗДАНИЯ КАТЕГОРИЧЕСКИ ЗАПРЕЩАЕТСЯ!

НИЖНИЙ БЛОК ШАХТЫ ЛИФТА, В СЛУЧАЕ УСТАНОВКИ В ГРУНТ, ДОЛЖЕН ИМЕТЬ ГИДРОИЗОЛЯЦИОННОЕ ПОКРЫТИЕ, ХАРАКТЕР КОТОРОГО ОПРЕДЕЛЯЕТСЯ В ПРОЦЕССЕ ПРОЕКТИРОВАНИЯ ЗДАНИЯ ПРИМЕНИТЕЛЬНО К КОНКРЕТНЫМ УСЛОВИЯМ СТРОИТЕЛЬСТВА.

В ПРИЯМКЕ ЛИФТОВОЙ ШАХТЫ УСТРАИВАЕТСЯ МОНОЛИТНАЯ ЖЕЛЕЗОБЕТОННАЯ ПЛИТА ИЗ ТЯЖЕЛОГО БЕТОНА КЛАССА ПО ПРОЧНОСТИ НА СЖАТИЕ В12,5, УКЛАДЫВАЕМОГО ПО ТЩАТЕЛЬНО УПЛОТНЕННОМУ И ВЫРАВНЕННОМУ ПЕСЧАНОМУ ОСНОВАНИЮ, В ПОВЕРХНОСТЬ КОТОРОГО ВТРАМБОВЫВАЕТСЯ ЩЕБЕНЬ НА ГЛУБИНУ НЕ МЕНЕЕ 50мм. ПЛИТА АРМИРУЕТСЯ СЕТКОЙ ИЗ СТЕРЖНЕВОЙ ГОРЯЧЕКАТАНОЙ АРМАТУРЫ ПЕРИОДИЧЕСКОГО ПРОФИЛЯ КЛАССА А-III ГОСТ 5781-82. ДЛЯ ЛИФТОВ ГРУЗОПОДЪЕМНОСТЬЮ 320 КГ НА МОНОЛИТНУЮ ПЛИТУ ПРИЯМКА УСТАНАВЛИВАЮТСЯ ТУМБЫ, ПОСЛЕ ЧЕГО ПЛИТА ЗАЛИВАЕТСЯ 50 ММ СЛОЕМ ЦЕМЕНТНО-ПЕСЧАНОГО РАСТВОРА МАРКИ 150. ДЛЯ ЛИФТОВ ГРУЗОПОДЪЕМНОСТЬЮ 400 КГ В ВЕРХНЕЙ ПЛОСКОСТИ ПЛИТЫ ПРИЯМКА ПРЕДУСМАТРИВАЕТСЯ УСТАНОВКА СПЕЦИАЛЬНЫХ ЗАКЛАДНЫХ ИЗДЕЛИЙ, ФИКСИРУЕМЫХ НА СЕТКЕ ПЛИТЫ АНКЕРНЫМИ СТЕРЖНЯМИ.

https://zavodjbi.com/

https://zavodjbi.com/

Рис. 1

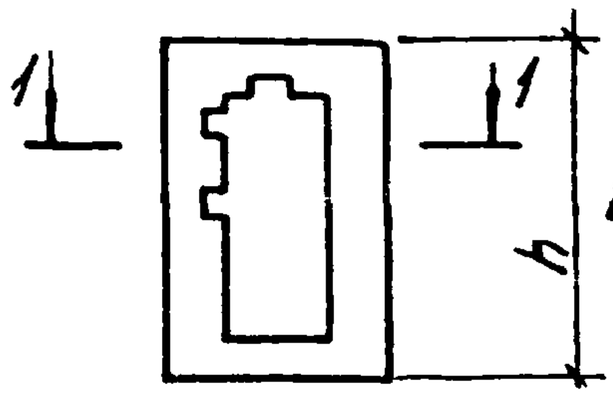

Рис. 2

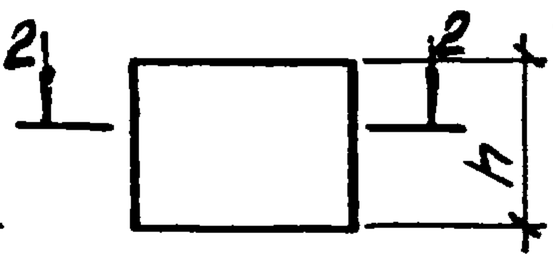

Рис. 3

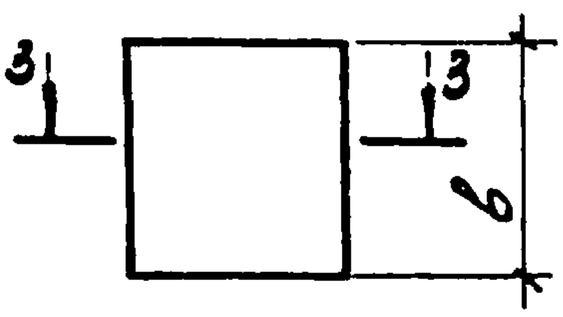

Рис. 4

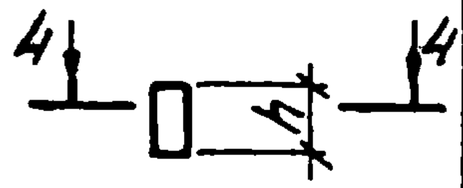

1-1

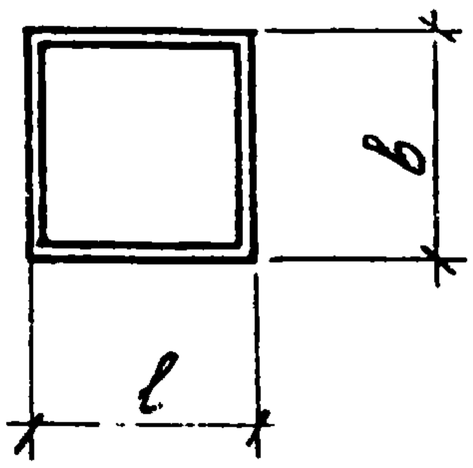

2-2

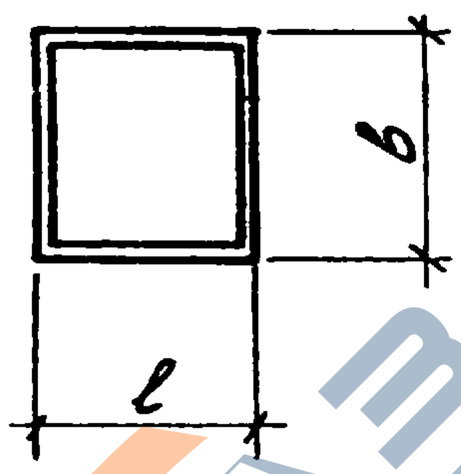

3-3

4-4

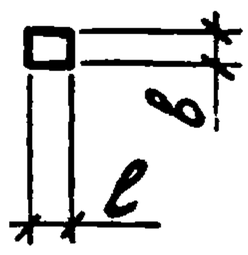

Обозначение	Марка	Рис.	Габаритные размеры, мм			Масса, кг
			l	b	h	
1.189.1-9.1 10 000	ШЛС 28-40(32)	1	1780	1930	2780	4560
20 000	ШЛН 14-40(32)	2	1780	1930	1400	2550
30 000	ШЛВ 9-40(32)	2	1780	1930	930	1680
40 000	ПЛ 18.19-40(32)	3	1780	1930	200	1600
50 000	ПЛм 16.17-32	3	1580	1730	200	–
-01	ПЛм 16.17-40	3	1580	1730	200	–
60 000	ТЛ 5-32	4	250	250	520	82,5
-01	ТЛ 4-32	4	250	250	425	66,5

Инв. N подл. | Подпись и дата | Взам. инв. N

Нач. отд.	Росинский		
Н. контр.	Гиберман		
Гл. констр.	Польман-		
Гл. инж. пр.	Веллер		08.86
Рук. фрун	Полеес		
Ст. инж.	Шишкова		

1.189.1-9.1 00 000 Н

Номенклатура конструкций

Стадия	Лист	Листов
Р		1

ЦНИИЭП жил[redacted]

https://zavodjbi.com/

https://zavodjbi.com/

План шахты

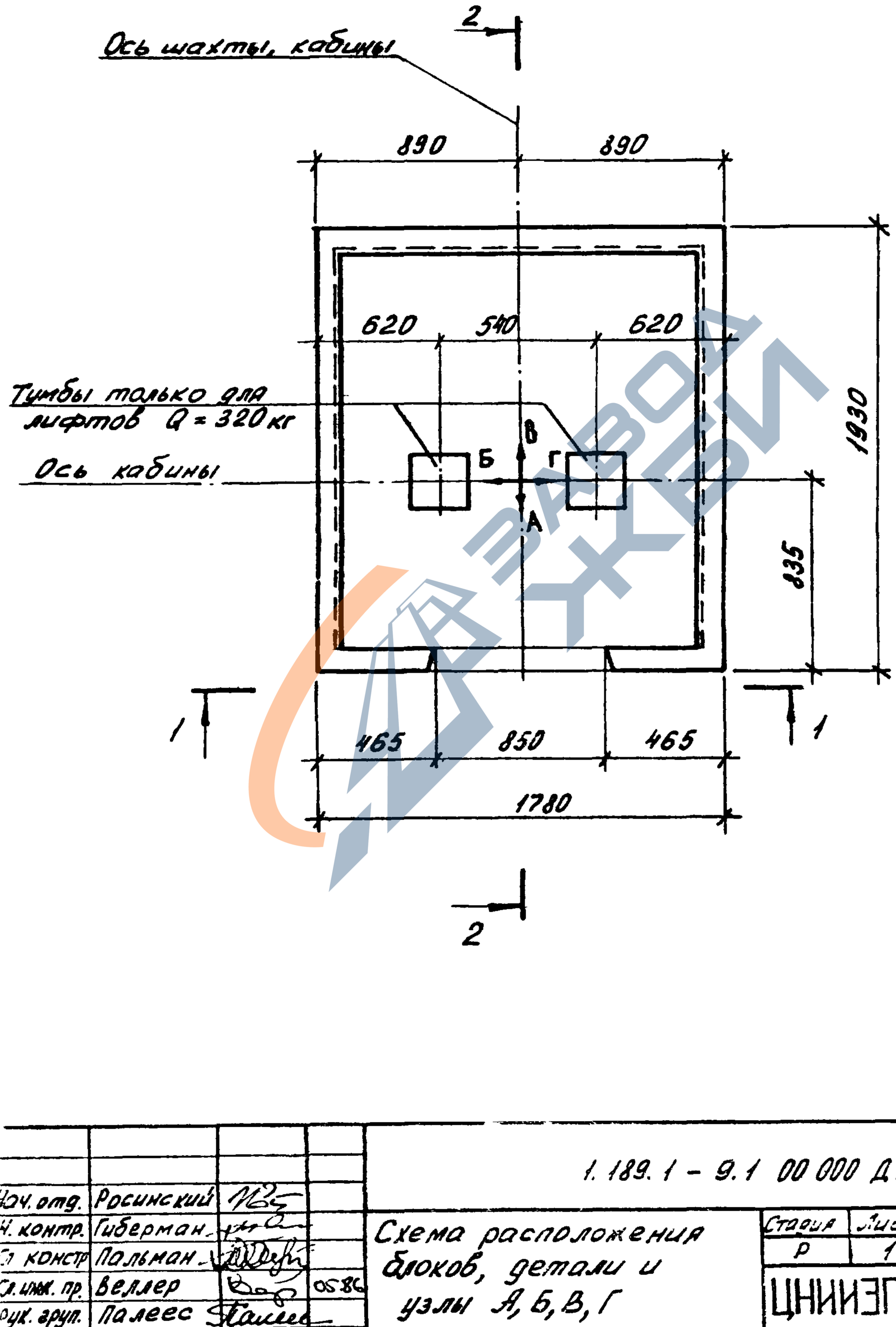

				1.189.1 – 9.1 00 000 Д1
Нач. отд.	Росинский			Схема расположения блоков, детали и узлы А, Б, В, Г
Гл. констр.	Гиберман			
Гл. инж. пр.	Пальман			
Рук. груп.	Веллер		0586	
Ст. инж.	Палеес			
	Шумилова			

Стадия	Лист	Листов
Р	1	7

ЦНИИЭП жилища

https://zavodjbi.com/

https://zavodjbi.com/

1-1

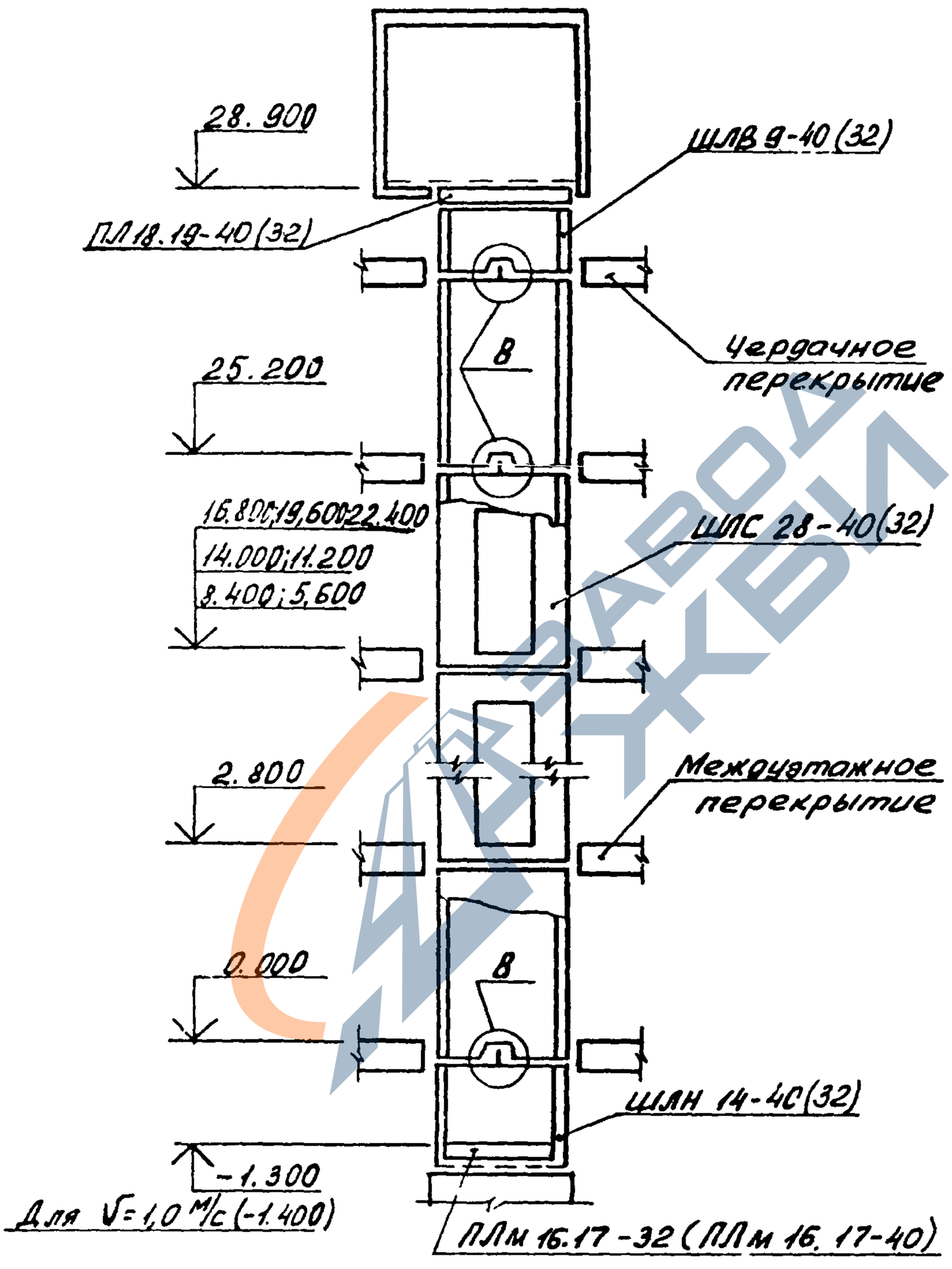

https://zavodjbi.com/

https://zavodjbi.com/

2-2

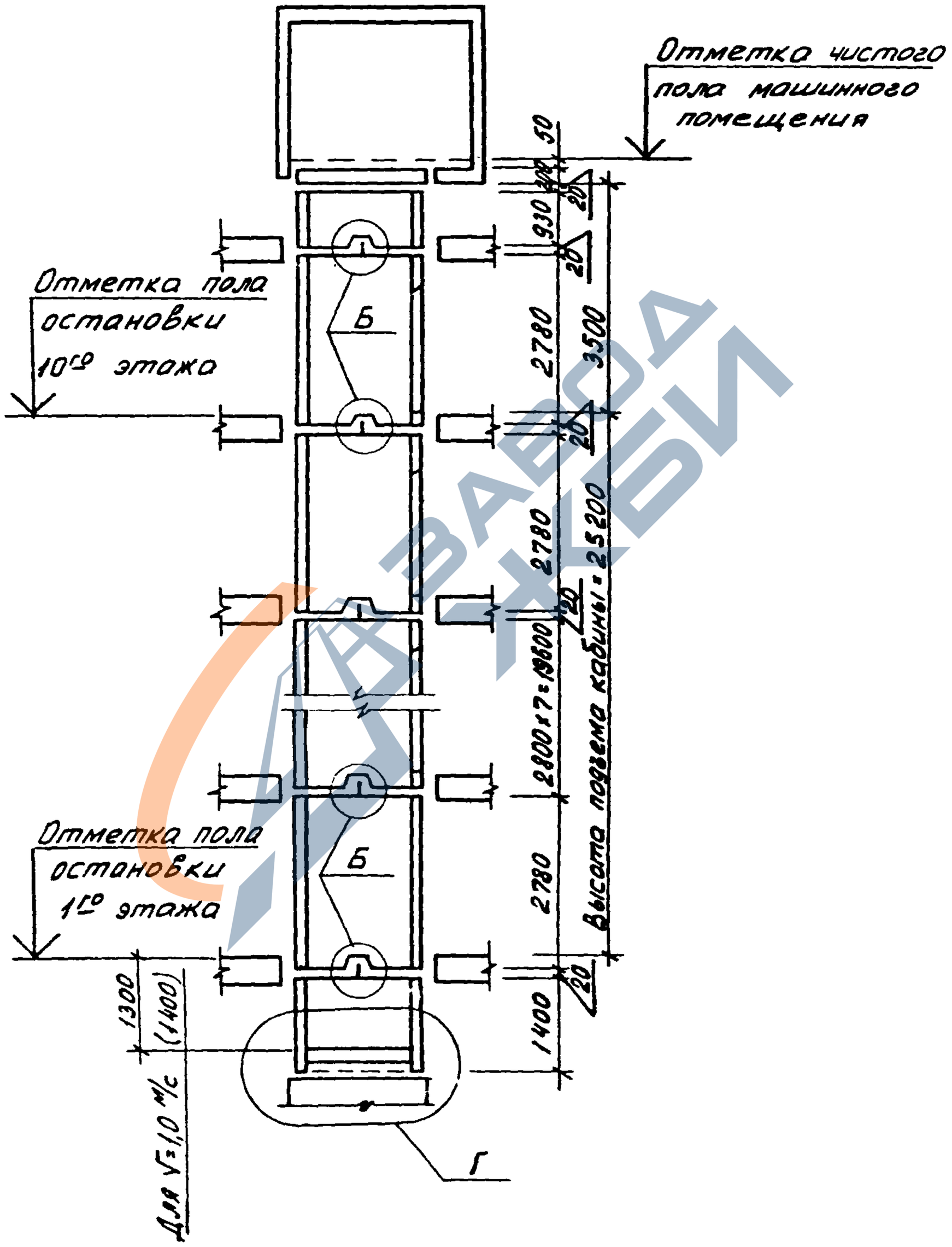

1.189.1-9.1 00 000Д1	Лист 3

https://zavodjbi.com/

https://zavodjbi.com/

Развертка блоков шахты лифта

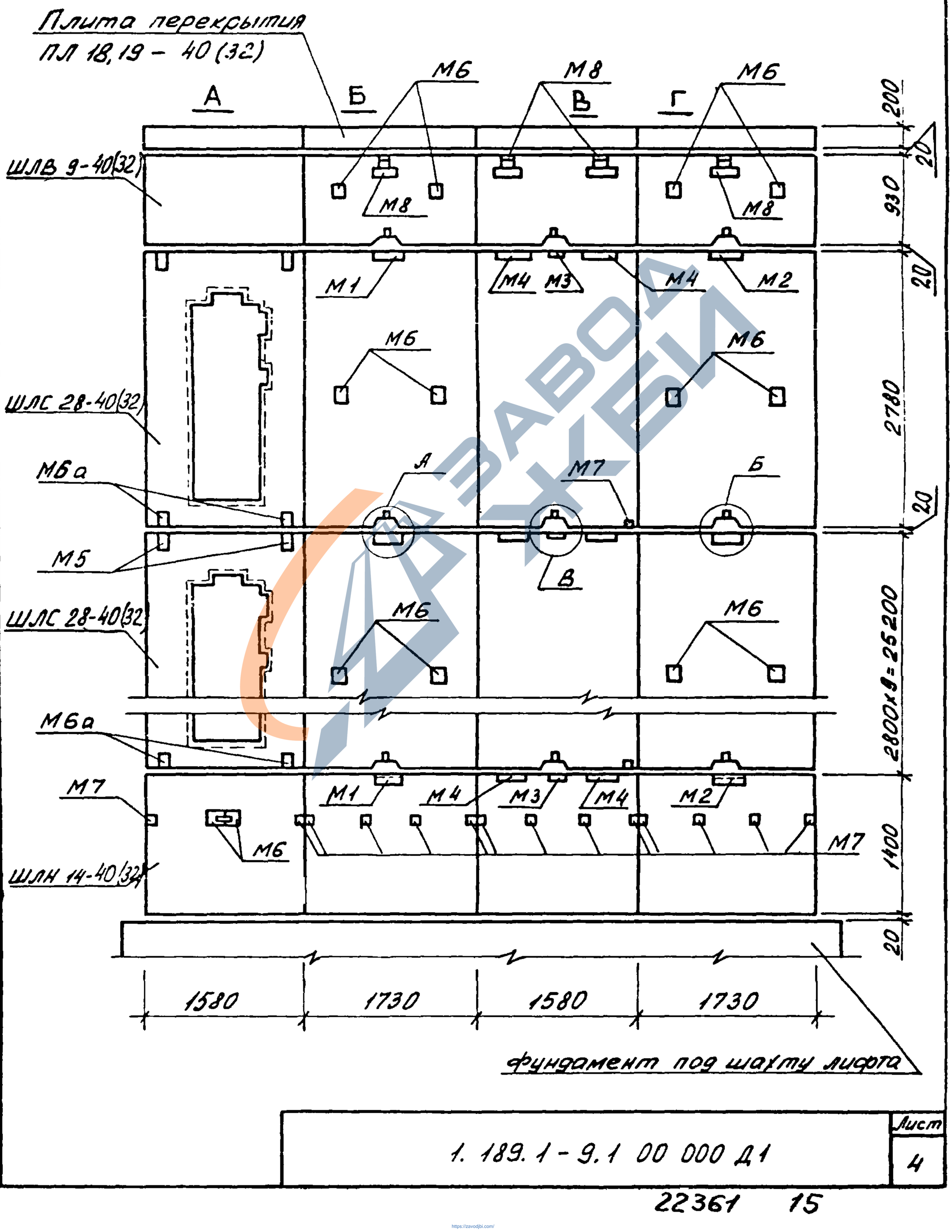

фундамент под шахту лифта

Инв. № подл. | Подпись и дата | Взам. инв. №

1. 189. 1 – 9. 1 00 000 Д1	Лист 4

https://zavodjbi.com/

https://zavodjbi.com/

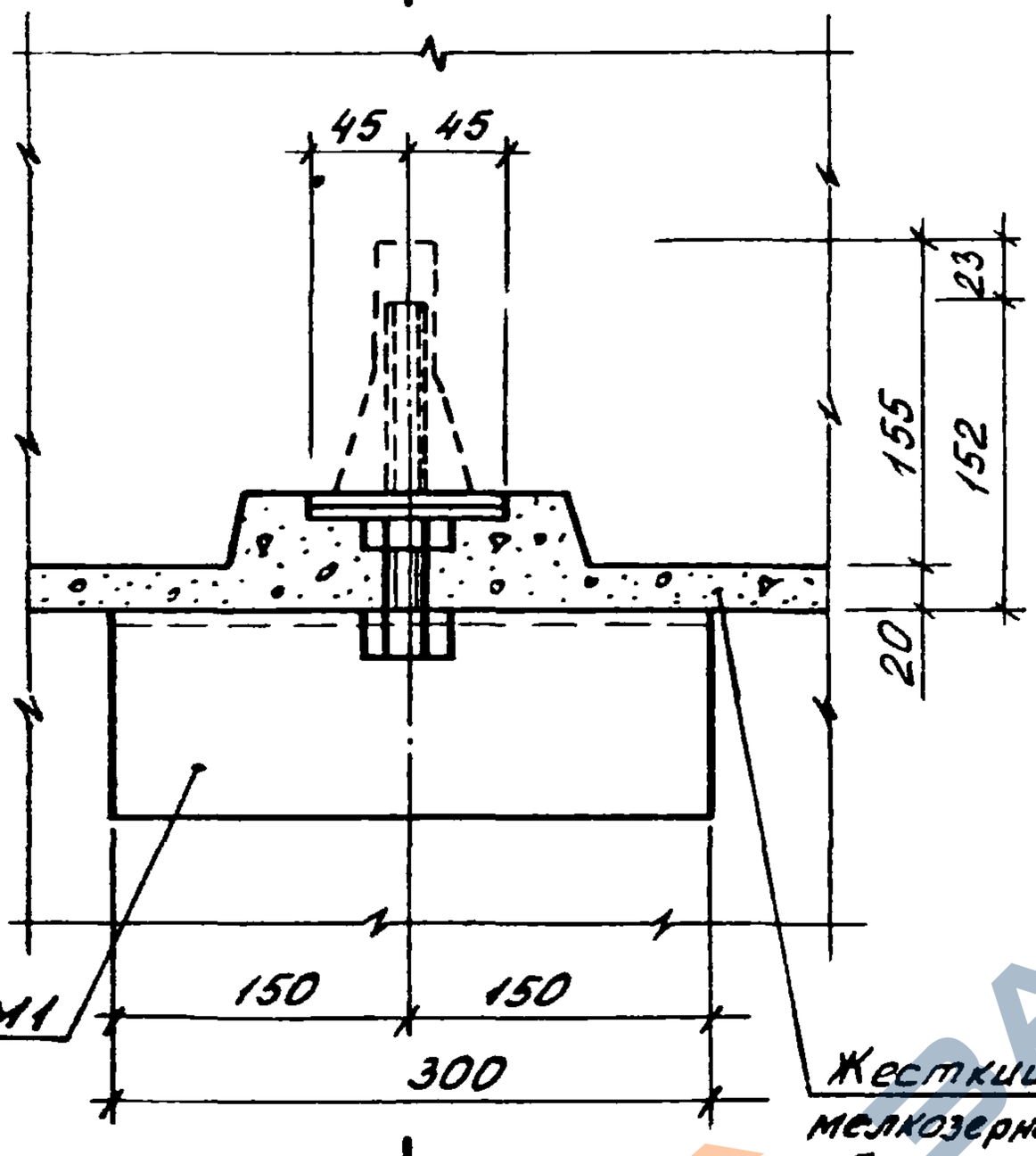

3-3

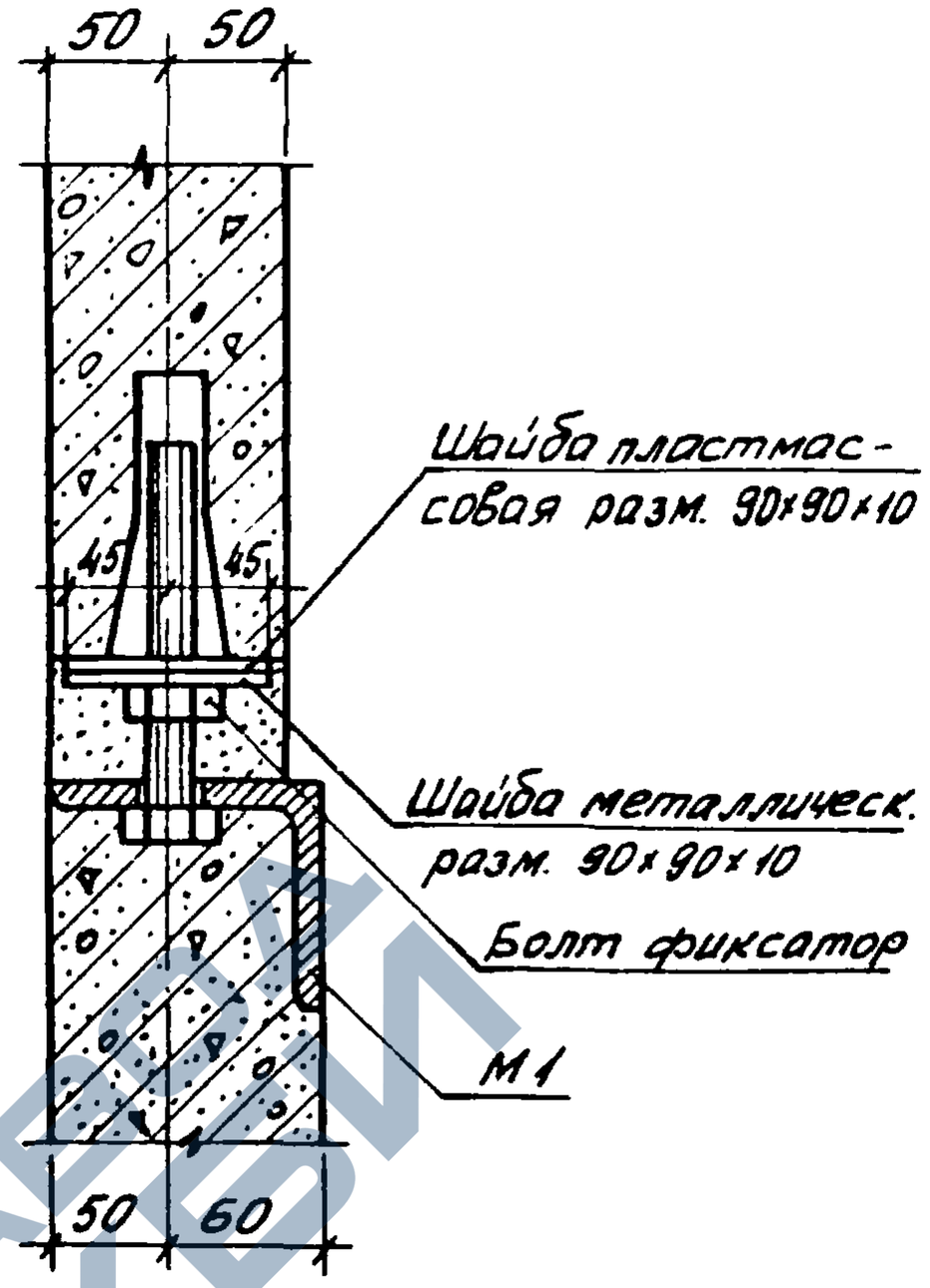

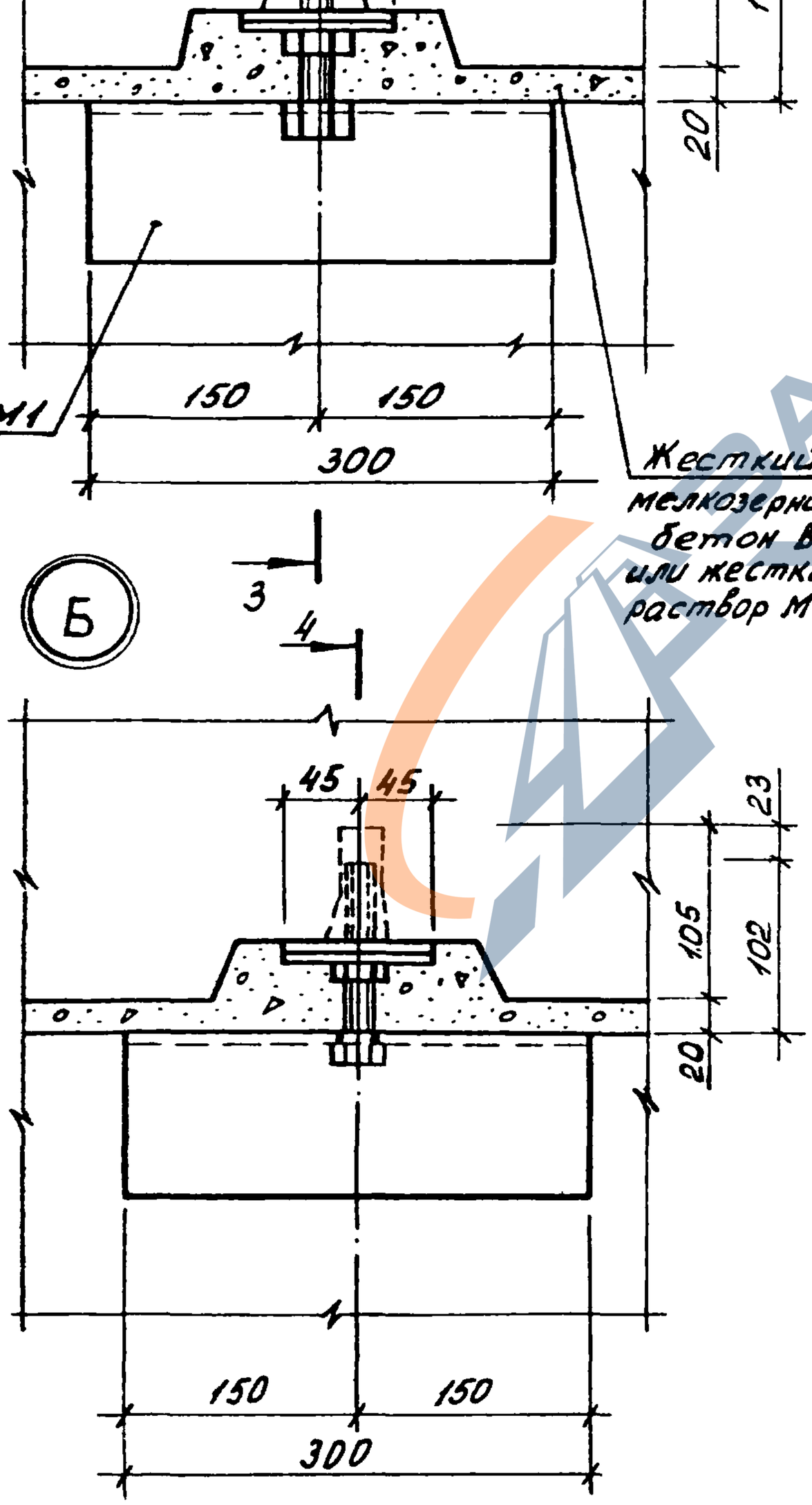

4-4

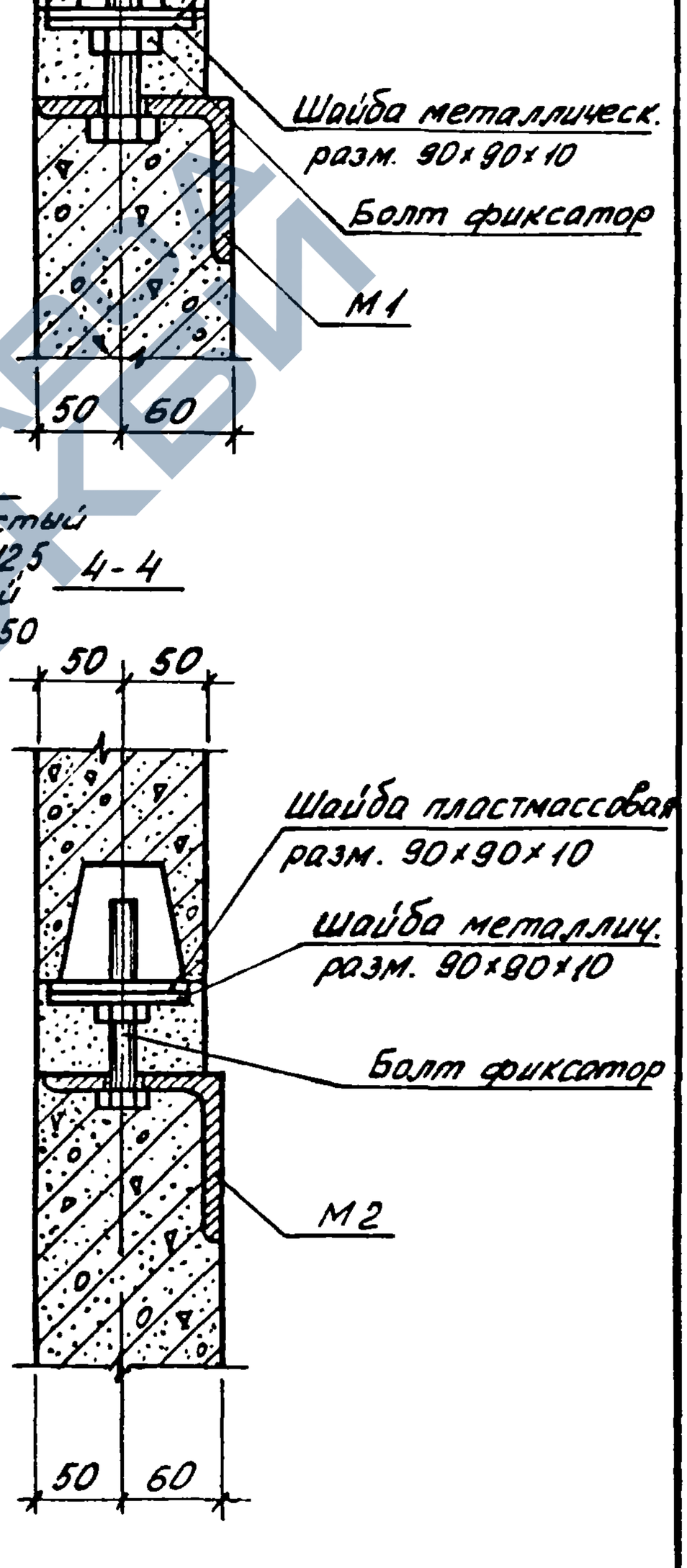

4

1.189.1-9.1 00000 Д1

Лист 5

22361 16

https://zavodjbi.com/

https://zavodjbi.com/

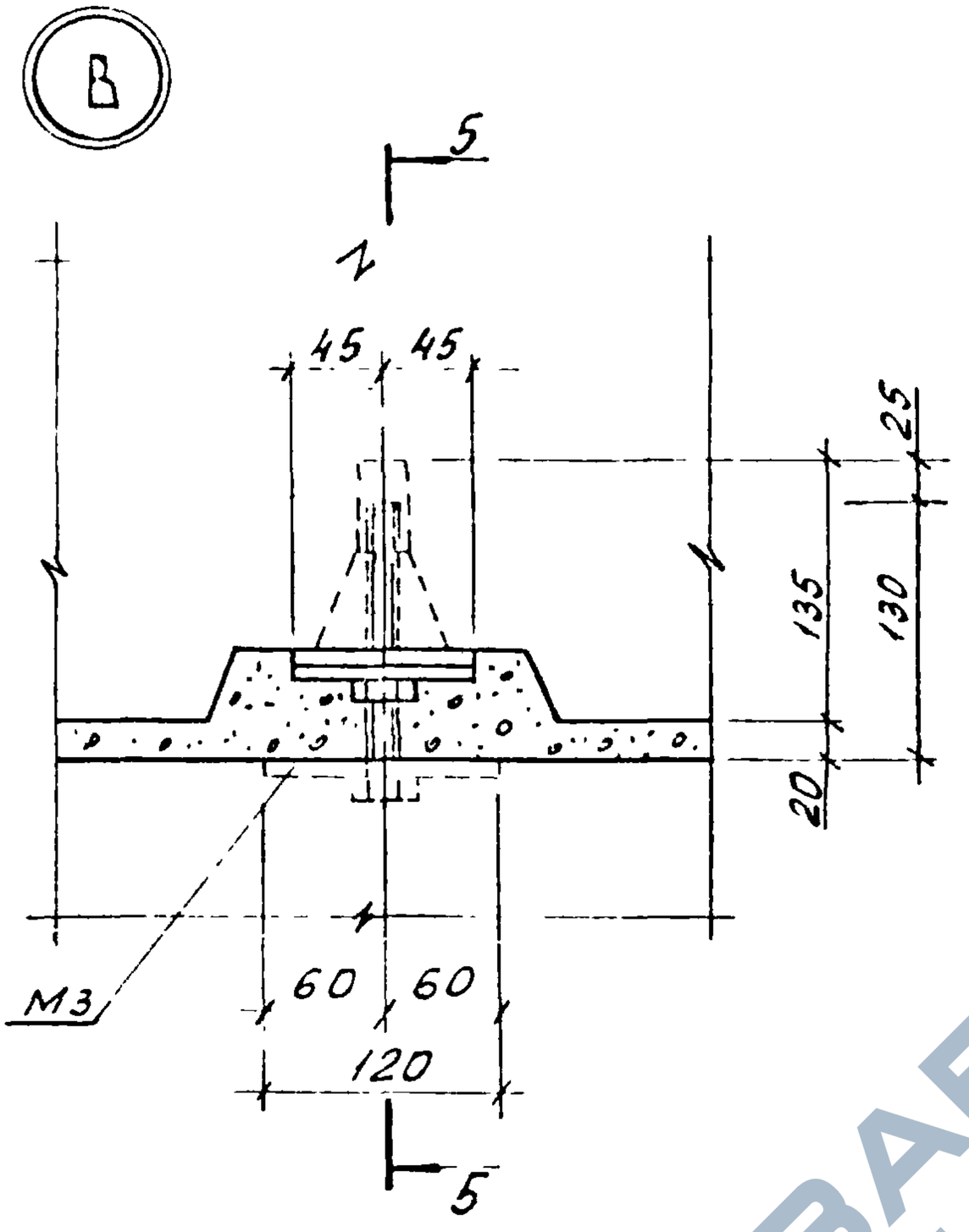

Деталь ограждения отверстий плиты перекрытия ПЛ 18.19-40(32)

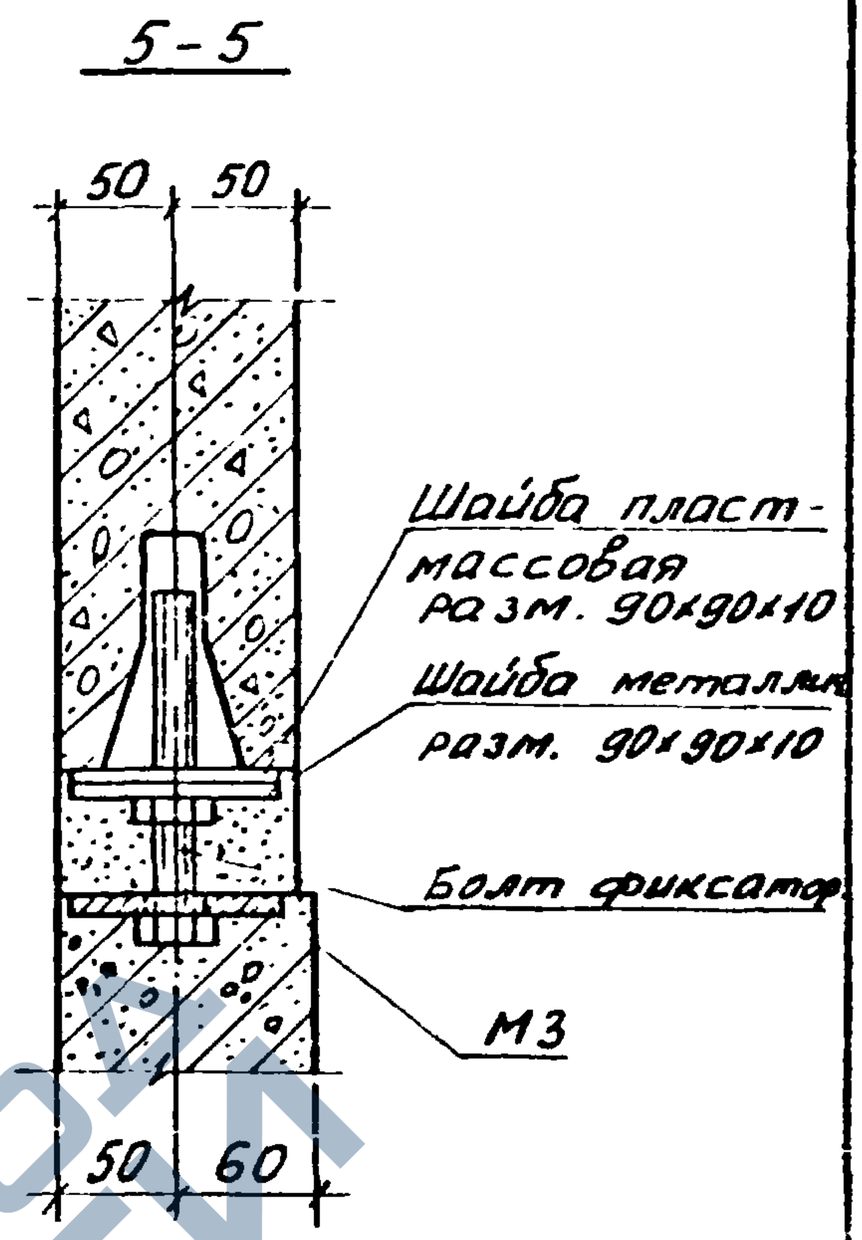

Деталь канала для скрытой прокладки электропроводки

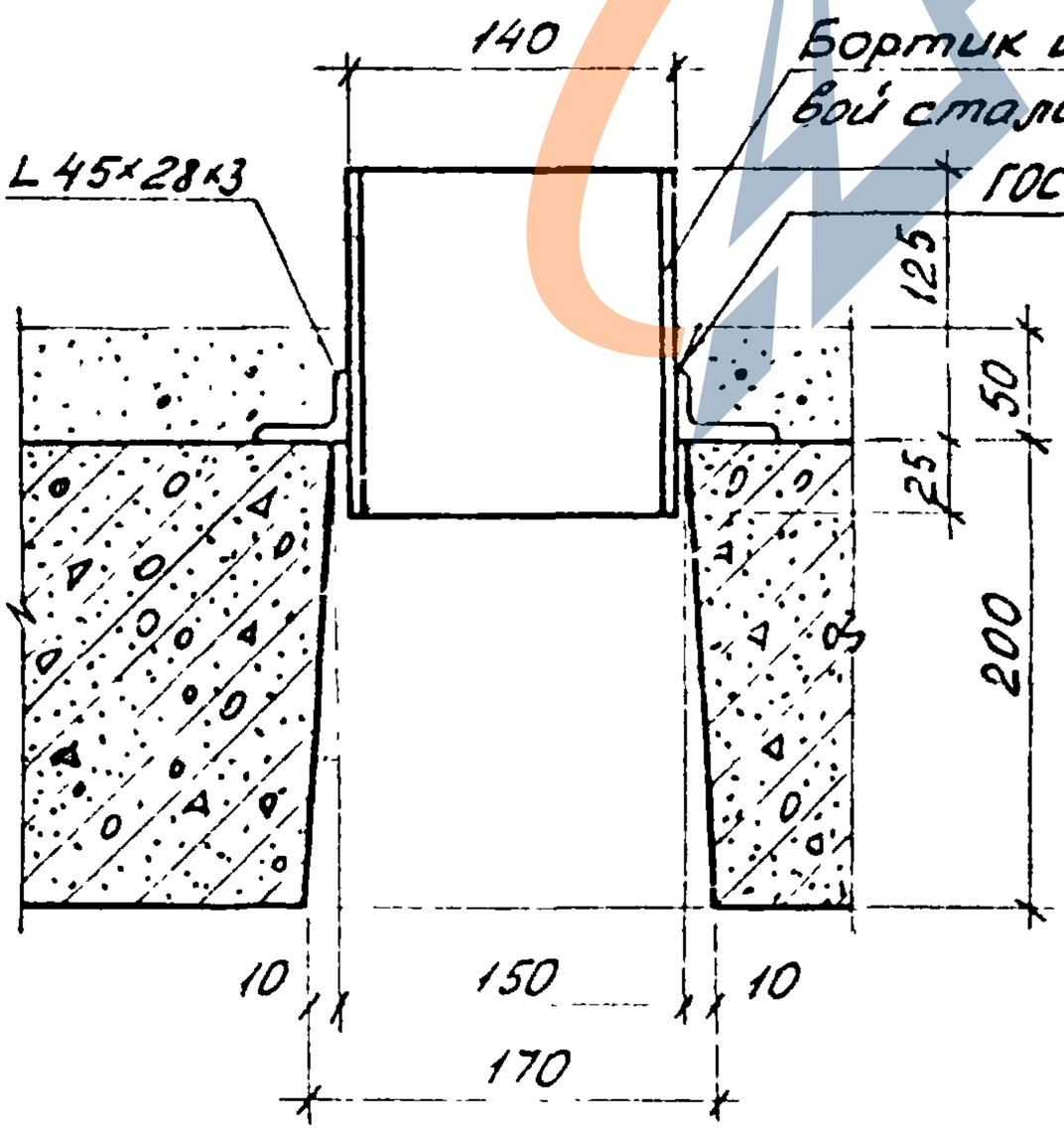

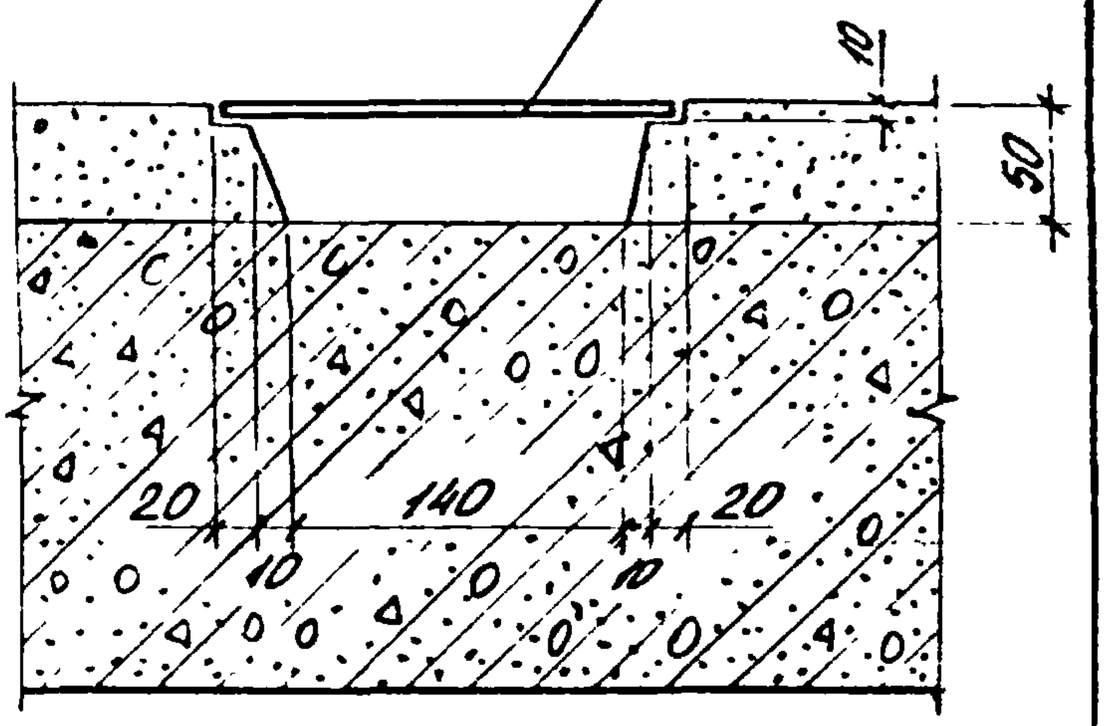

Инв. № подл. | Подпись и дата | Взам. инв. №

1.189.1-9.1 00000 Д1

Лист 6

22361 17

https://zavodjbi.com/

https://zavodjbi.com/

Г

Лифт Q = 320кг; V=0,71, V=1,0 м/с

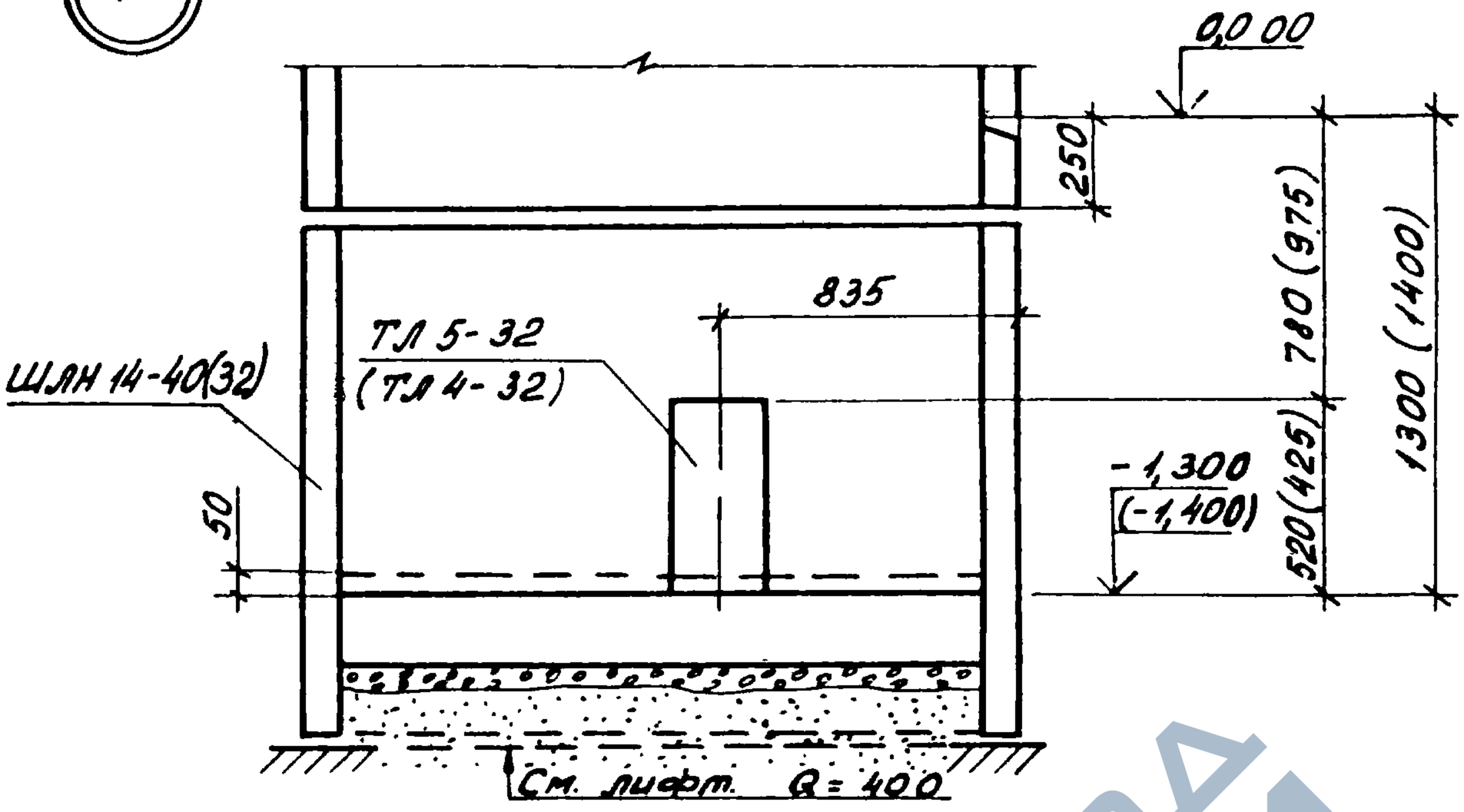

Лифт Q = 400кг; V=1,00 м/с

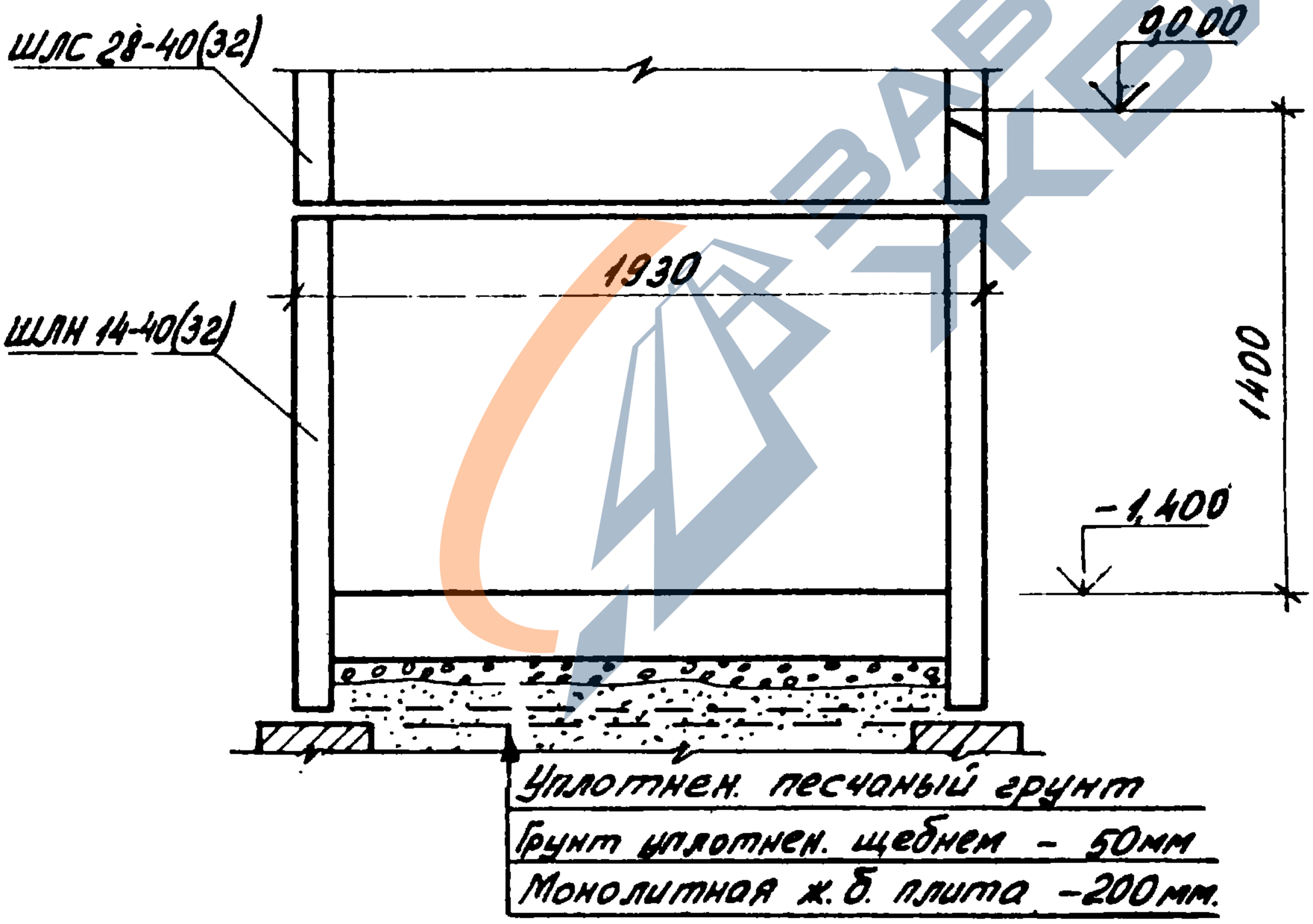

Размеры в скобках даны для лифта Q=320кг V=1,0 м/с

1.189.1-9.1 00000 Д1	Лист 7

22361 18

https://zavodjbi.com/

https://zavodjbi.com/

Формат	Зона	Поз.	Обозначение	Наименование	Кол.	Примечание
				Документация		
А4			1.189.1.-9.1 10 000 СБ	Сборочный чертеж		
А4			1.189.1-9.1 00 000 Д2	Узлы 1...10		
А4			1.189.1-9.1 00 000 ТО	Техническое описание		
А4			1.189.1-9.1 00 000 РМ	Ведомость расхода материалов		
				Сборочные единицы		
А4		1	1.189.1-9.1 11 000	Блок арматурный АБ 1	1	
А4		2	00 070	Изделие закладное М1	1	
А4		3	-01	М2	1	
А4		4	-02	М3	1	
А4		5	00 080	М4	2	
А4		6	-01	М5	2	
				Материалы		
		7		Бетон В12,5	1,829	м³

Нач. отд.	Росинский			1.189.1-9.1 10 000	
Н. контр.	Гиберман				
Гл. конструктор	Пальман			Блок средний ШЛС 28-40(32)	Стадия: Р; Лист: ; Листов: 1
Гл. инж. пр.	Веллер		05.86		ЦНИИЭП жилища
Рук. груп.	Палеес				
Ст. техн.	Гук				

Инв. № подл. | Подпись и дата | Взам. инв. №

https://zavodjbi.com/

https://zavodjbi.com/

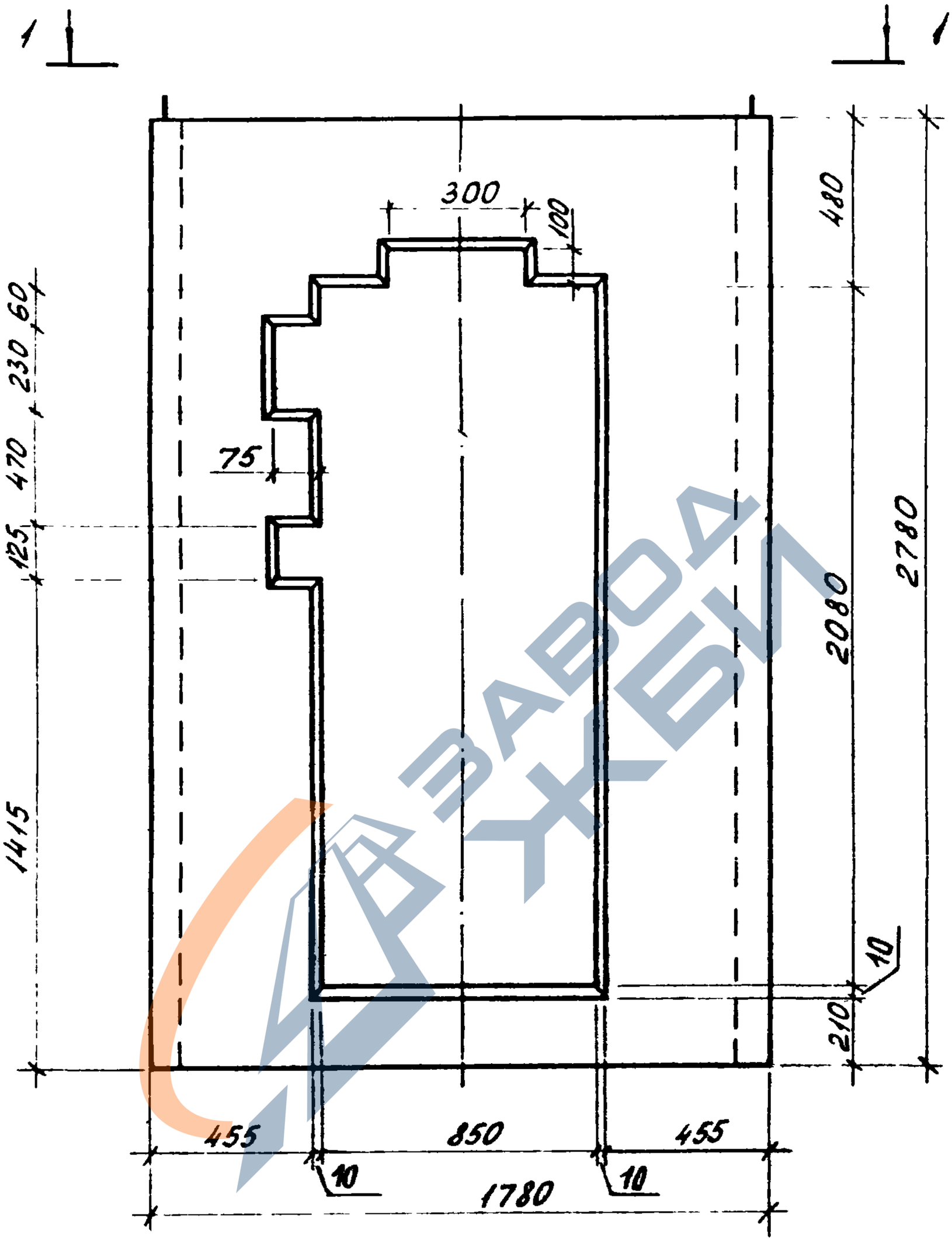

				1.189.1-9.1 10000 СБ		
Нач отд	Росинский			Блок средний ШЛС 28-40(32) Сборочный чертеж	Стадия	Масса	Масштаб
Н. контр	Губерман				Р	4560	1:20
Гл констр	Пальман				Лист 1	Листов 7	
Гл инж пр	Веллер		0580		ЦНИИЭП жилища		
Рук. груп.	Палеес						
Ст инж	Шумилова						
Ст. техн	Кулишева						

22361 20

https://zavodjbi.com/

https://zavodjbi.com/

1-1

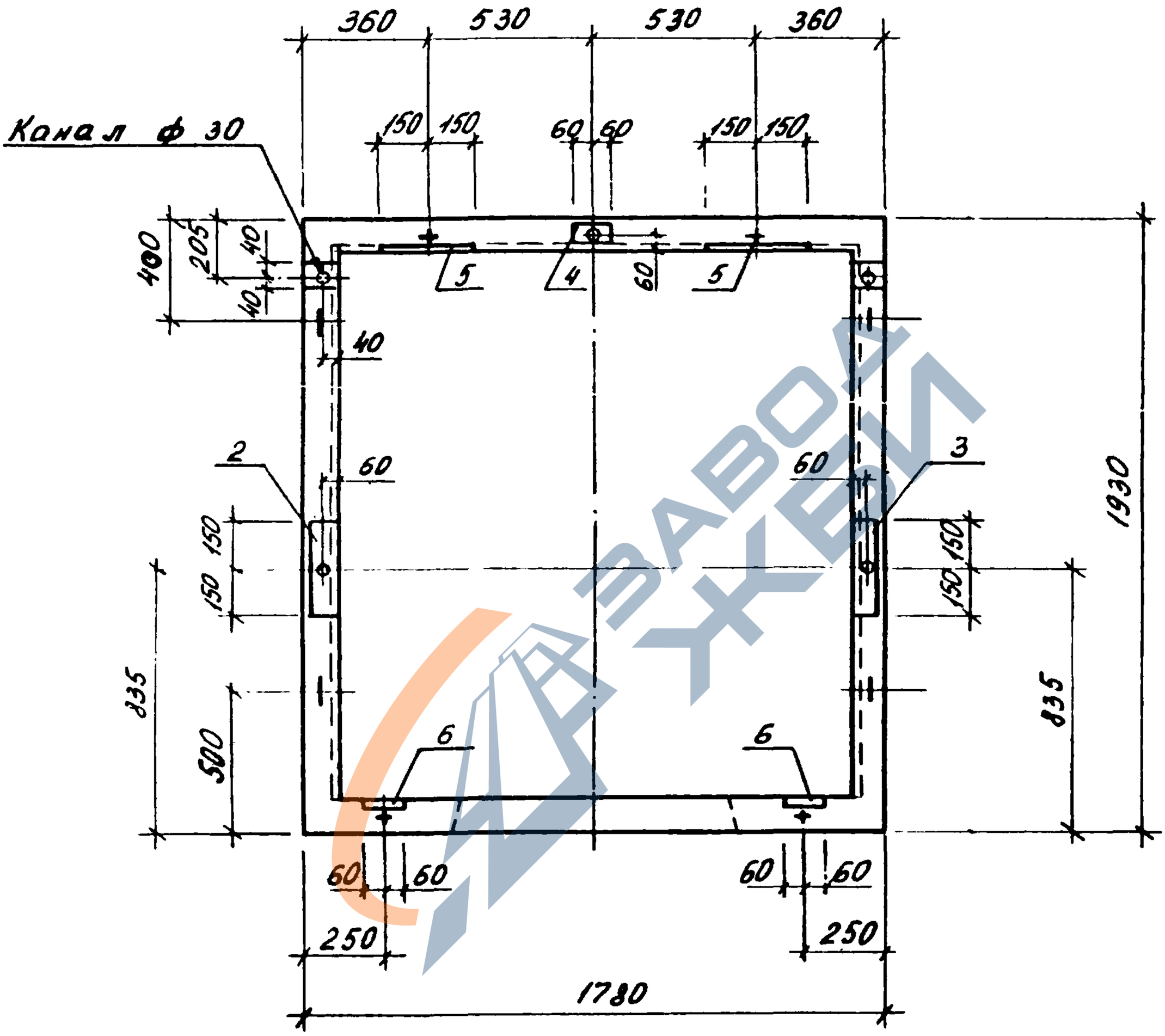

1.189.1-9.1 10 000 СБ	Лист 2

https://zavodjbi.com/

https://zavodjbi.com/

2-2

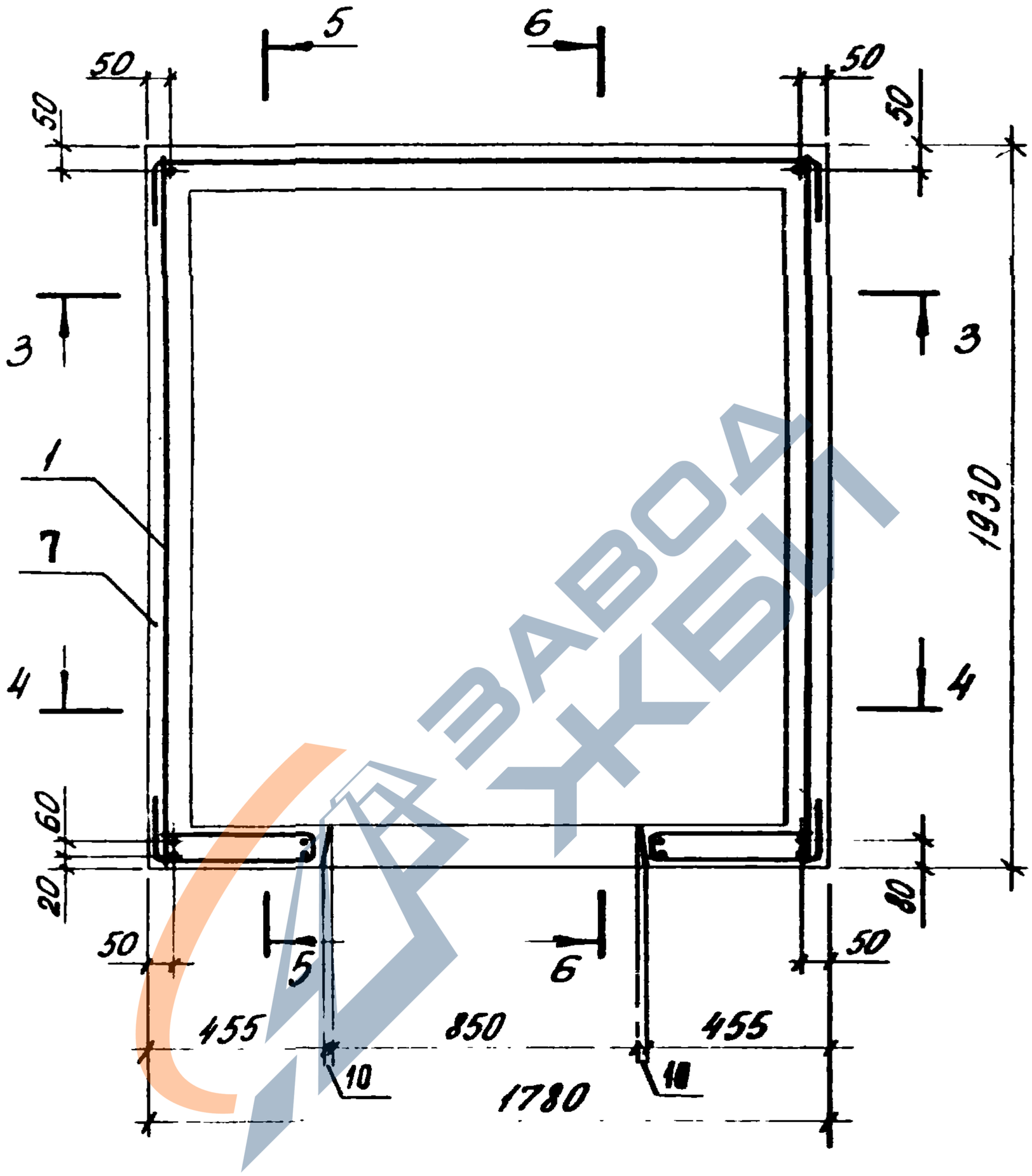

ЗАВОДА ЖБИ

https://zavodjbi.com/

https://zavodjbi.com/

3 - 3

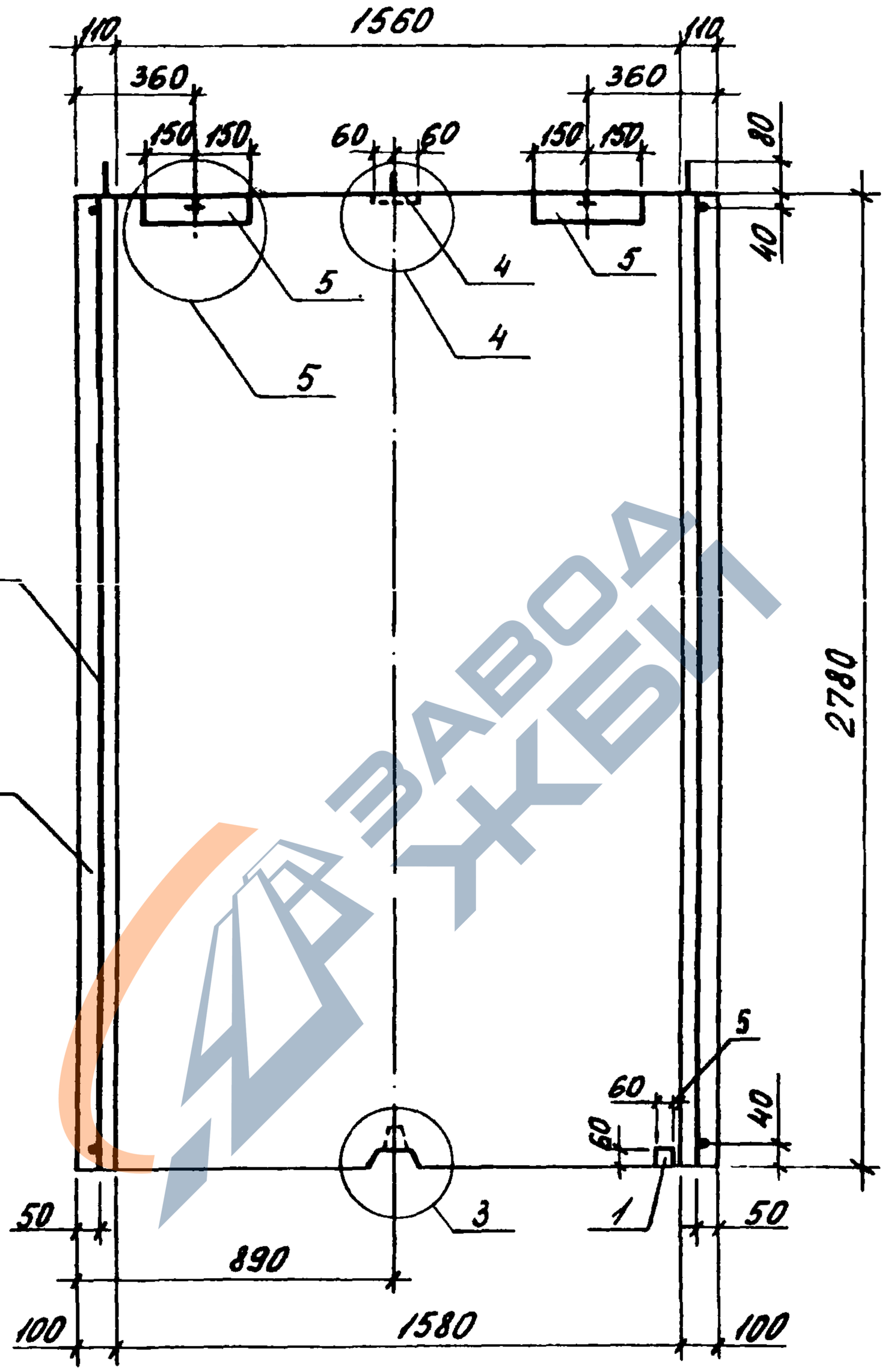

Инв. № подл. | Подпись и дата | Взам. инв. №

1. 189. 1 – 9.1 10000 СБ

Лист 4

22361 23

https://zavodjbi.com/

https://zavodjbi.com/

4 - 4

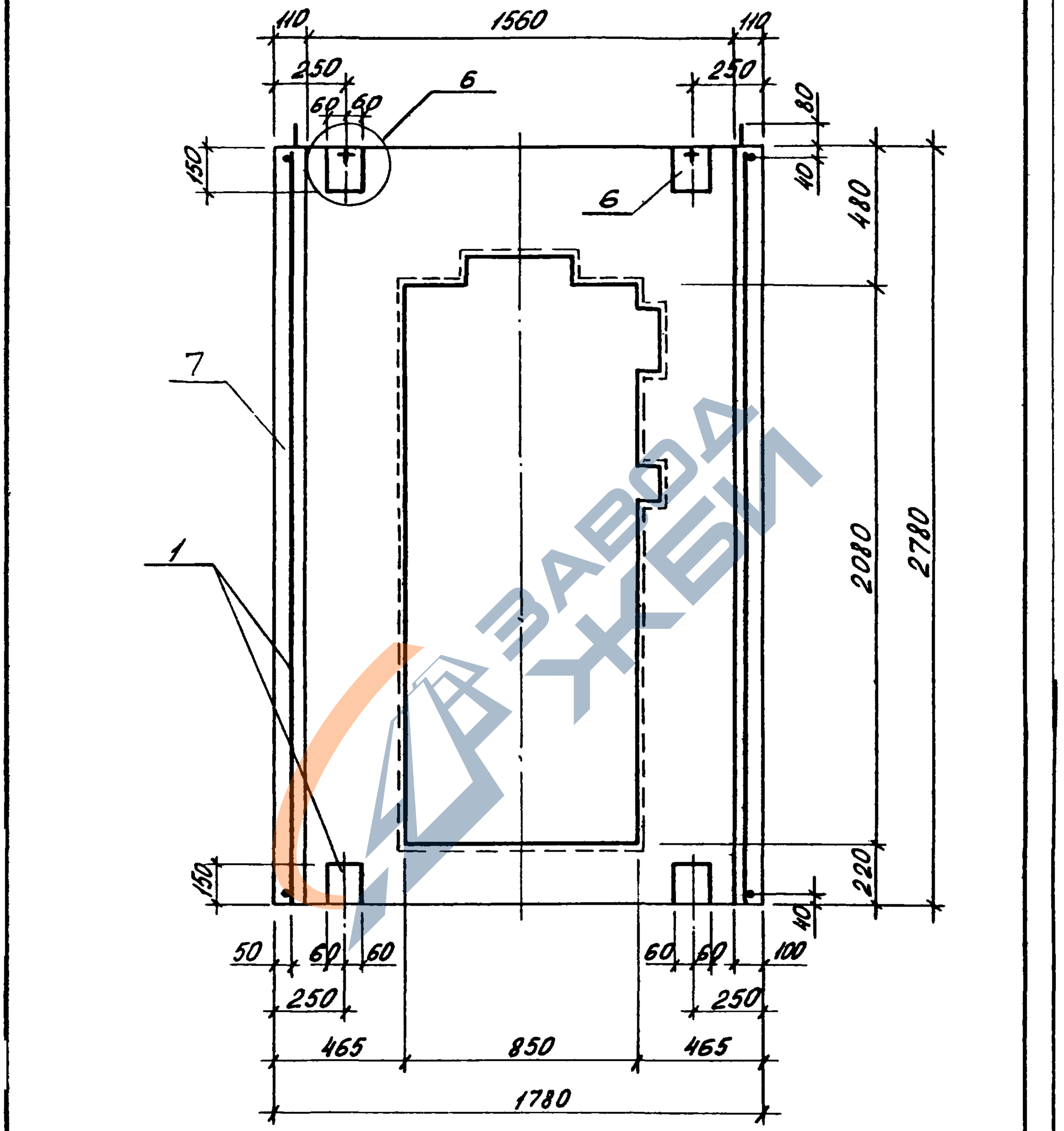

ЗАВОД ЖБИ

1.189.1-9.1 10000 СБ	Лист 5

https://zavodjbi.com/

https://zavodjbi.com/

5 - 5

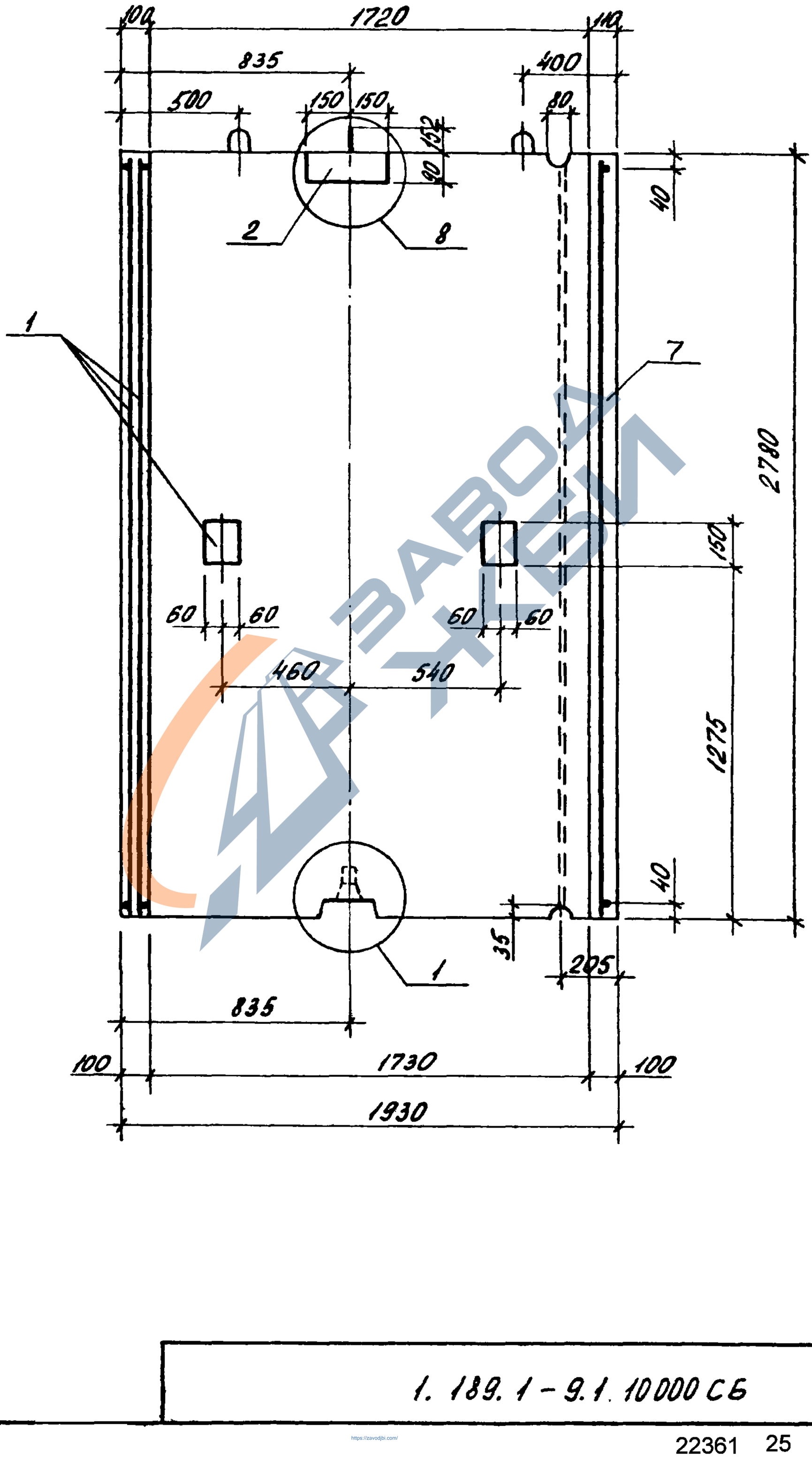

Инв. № подл. | Подпись и дата | Взам. инв. №

1. 189. 1 - 9.1. 10000 СБ

Лист 6

https://zavodjbi.com/

https://zavodjbi.com/

6-6

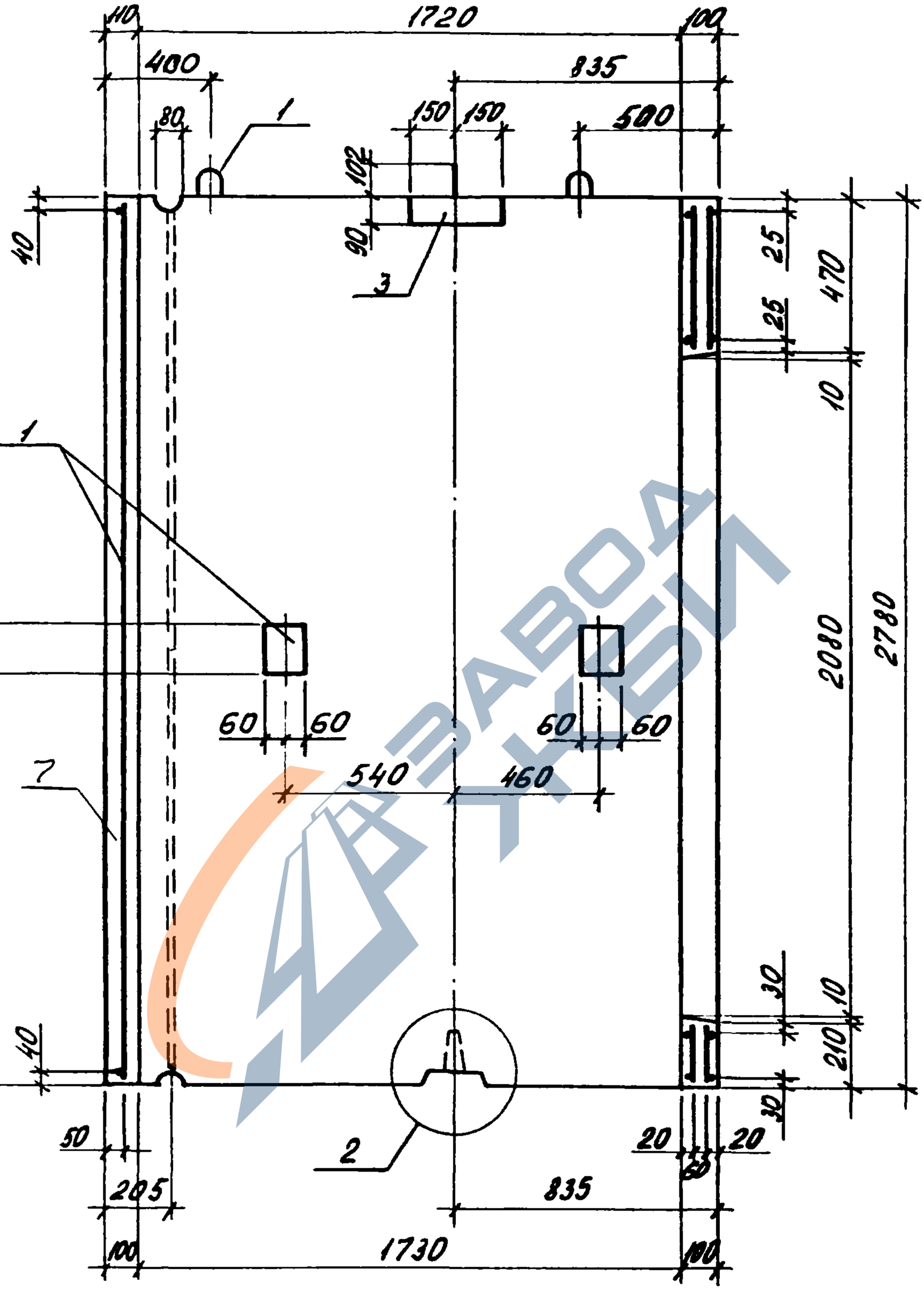

1.189.1-3.1 10000СБ	Лист 7

https://zavodjbi.com/

https://zavodjbi.com/

Формат	Зона	Поз.	Обозначение	Наименование	Кол.	Примечание
				Документация		
А4			1.189.1-9.1 20 000 СБ	Сборочный чертеж		
А4			1.189.1-9.1 00 000 Д2	Узлы 1...10		
А4			1.189.1-9.1 00 000 ТО	Техническое описание		
А4			1.189.1-9.1 00 000 РМ	Ведомость расхода материалов		
				Сборочные единицы		
А4		1	1.189.1-9.1 21 000	Блок арматурный АБ2	1	
А4		2	00 070	Изделие закладное М1	1	
А4		3	-01	М2	1	
А4		4	-02	М3	1	
А4		5	00 080	М4	2	
				Детали		
Б4		6	1.189.1-9.1 20 001	⌀12 AI ГОСТ 5781-82; ℓ=400	1	0,36 кг
				Материалы		
		7		Бетон В12,5	1,021	м³

Нач. отд.	Росинский			1.189.1-9.1 20 000
Н. контр.	Гиберман			
Гл. констр.	Пальман			Блок нижний ШЛН 14-40(32)
Гл. инж. пр.	Веллер		05.86	
Рук. вруп.	Палеес			
Ст. техн.	Гук			

Стадия	Лист	Листов
Р		1

ЦНИИЭП жилища

22361 27

https://zavodjbi.com/

https://zavodjbi.com/

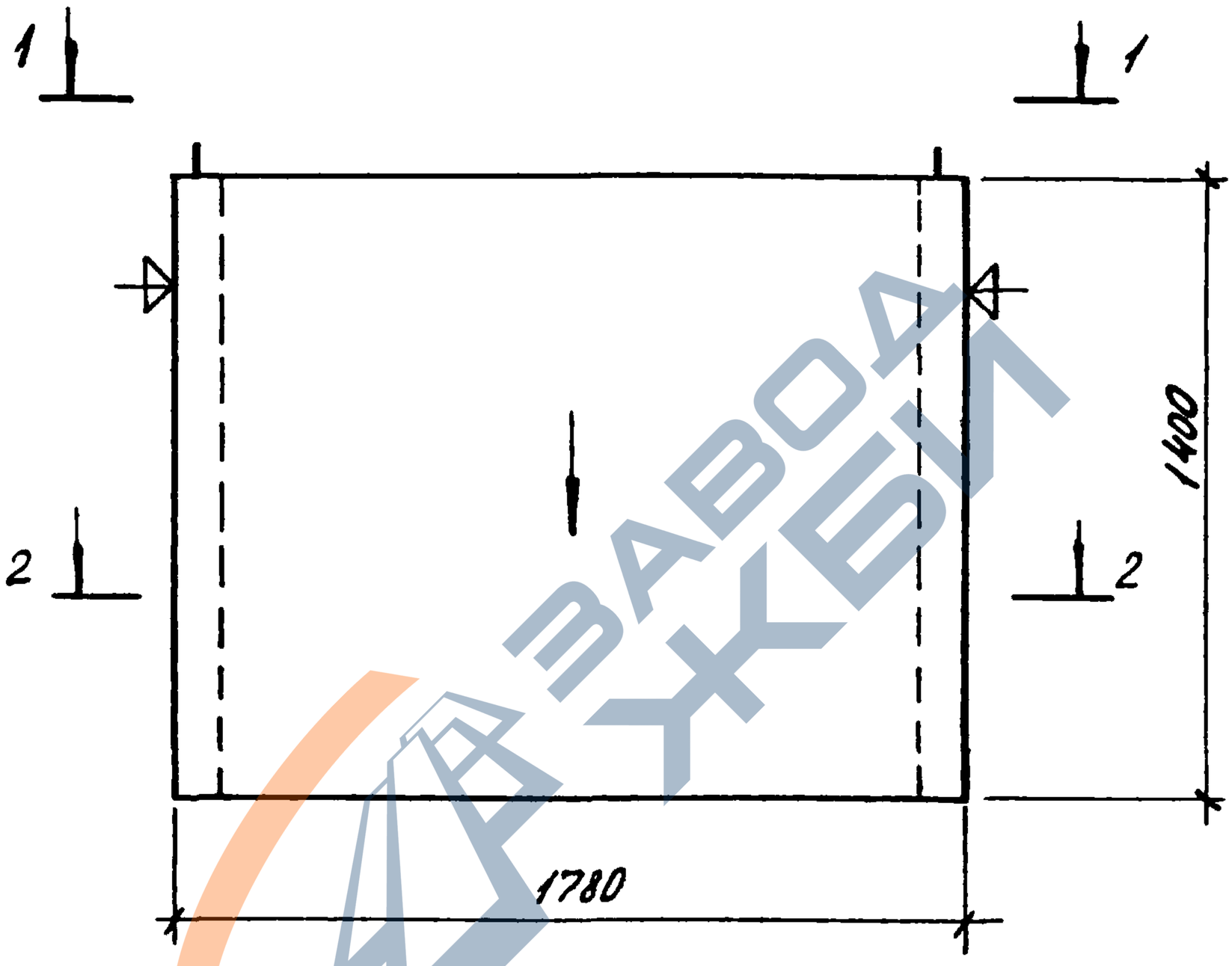

1. Нанести несмываемой краской стрелку на наружную плоскость стенки блока со стороны входа в лифт.
2. Плоскости, обозначенные знаком ⏃ должны быть гладкими, подготовленными под покраску.

				1.189.1-9.1 20000 СБ		
				Блок нижний ШЛН 14-40(32) Сборочный чертеж.	Стадия	Масса	Масштаб
					Р	2550	1:20
					Лист 1	Листов 5	
Нач.отд.	Росинский						
Н.контр.	Гиберман						
Гл.конс.	Пальман						
Гл.инж.пр.	Веллер.		05.86		ЦНИИЭП жилища		
Рук.груп.	Палеес						
Ст.инж.	Шумилова						

https://zavodjbi.com/

https://zavodjbi.com/

1 - 1

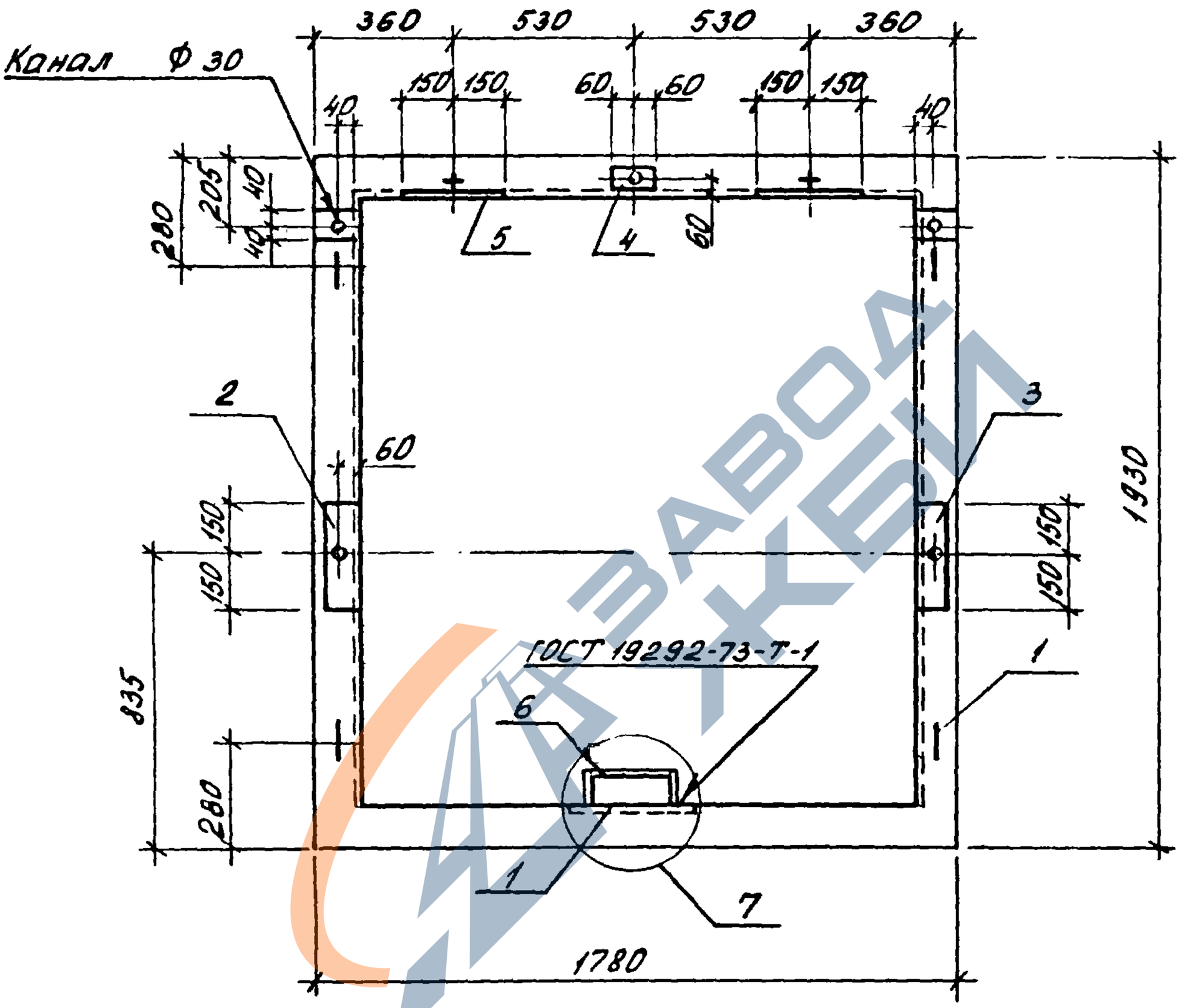

ЗАВОД ЖБИ

1.189.1-9.1 20000 СБ	Лист 2

https://zavodjbi.com/

https://zavodjbi.com/

2-2

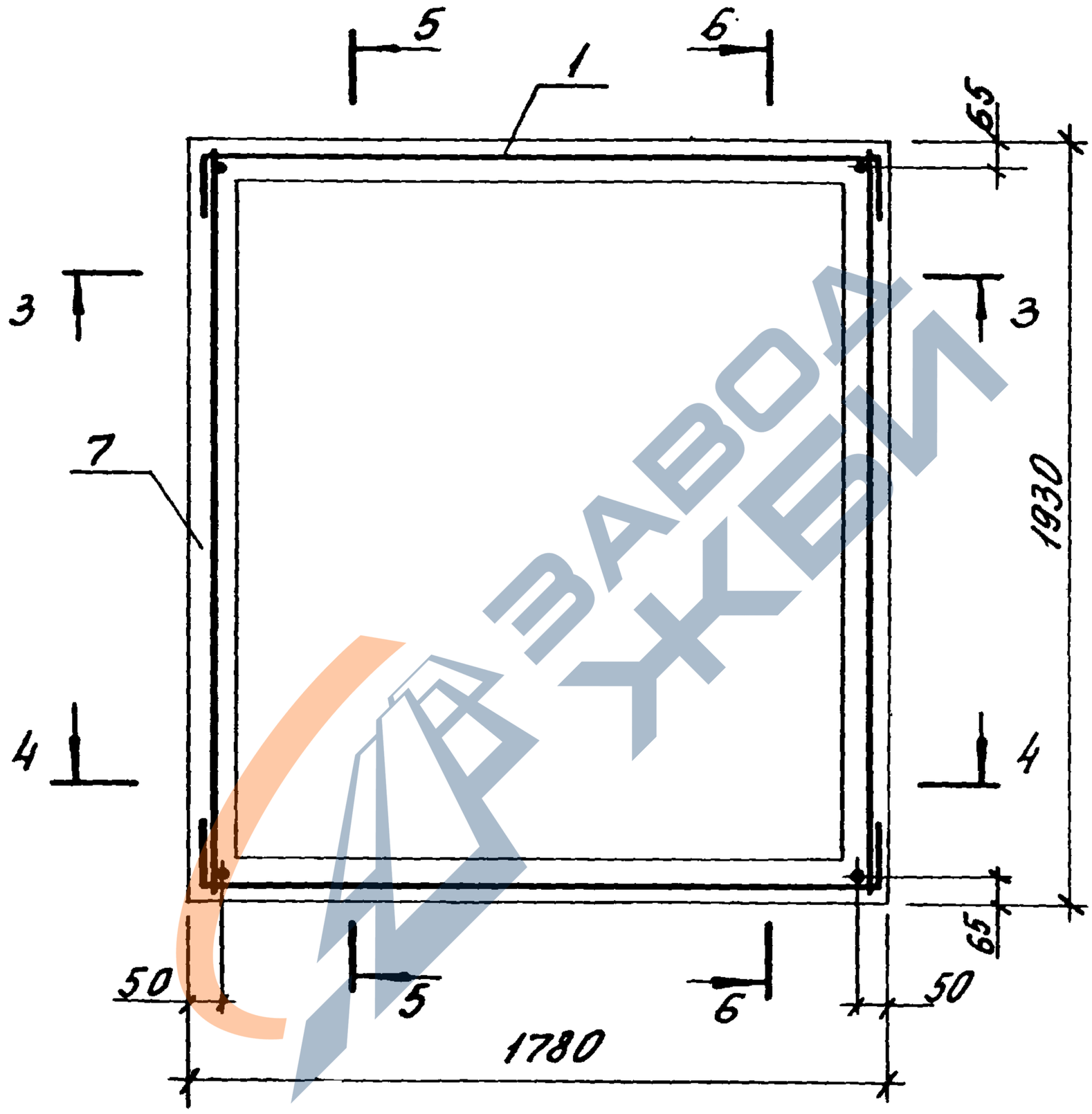

1.189.1-9.1 20 000 СБ	Лист 3

https://zavodjbi.com/

https://zavodjbi.com/

3-3

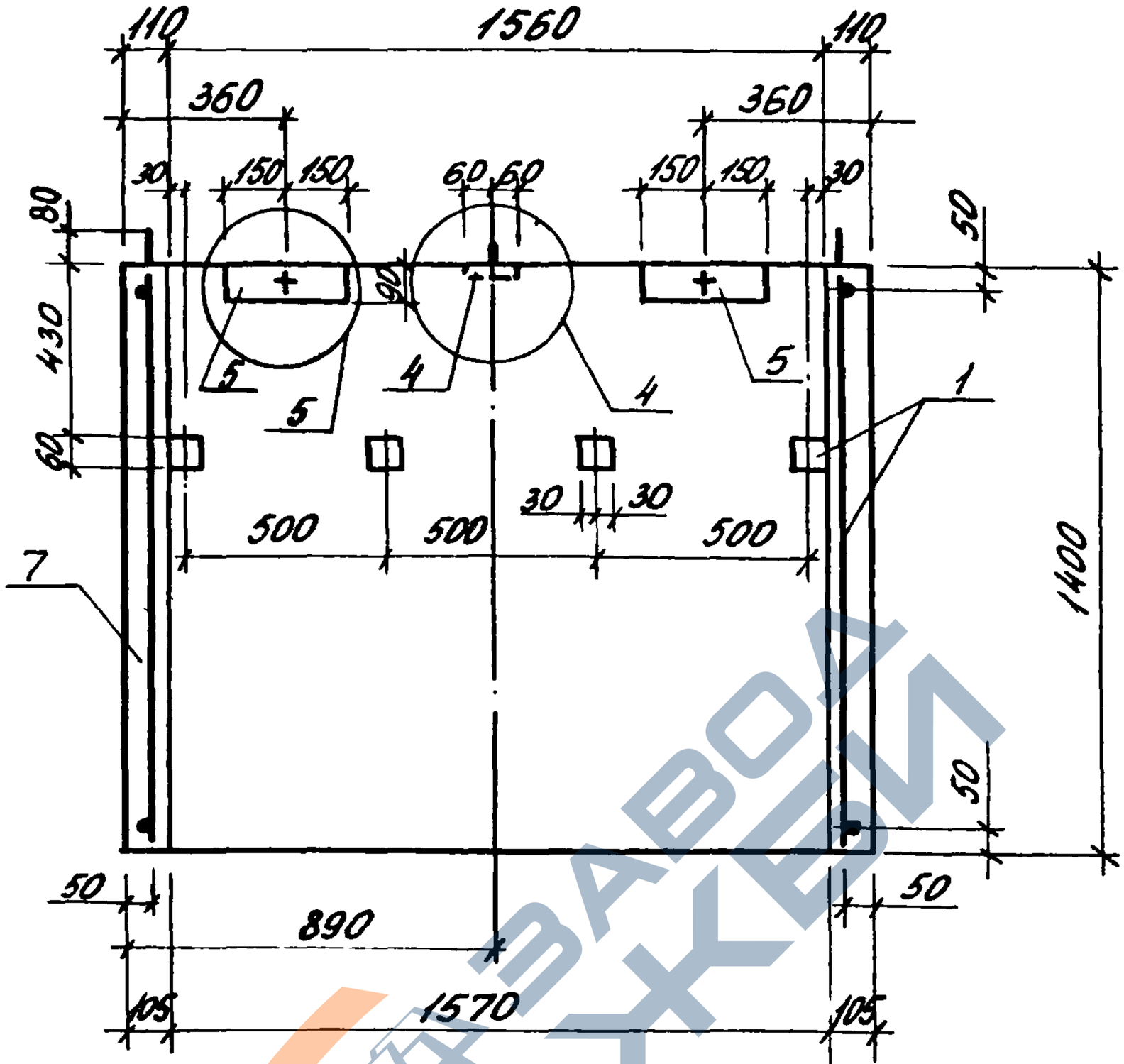

4-4

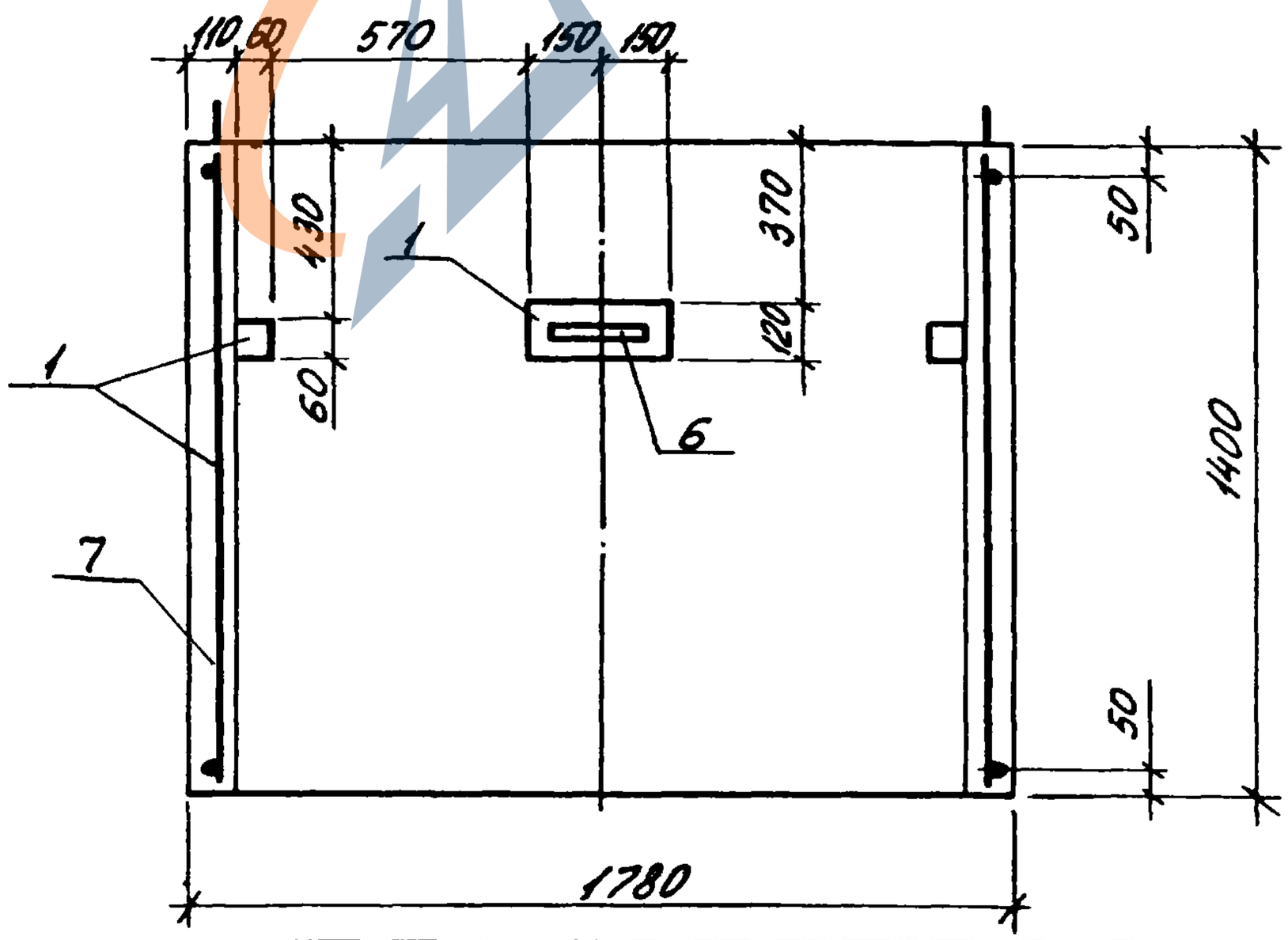

Взам. инв. №

Подпись и дата

Инв. № подл.

	1.189.1-8.1 20000 СБ	Лист 4

https://zavodjbi.com/

https://zavodjbi.com/

5-5

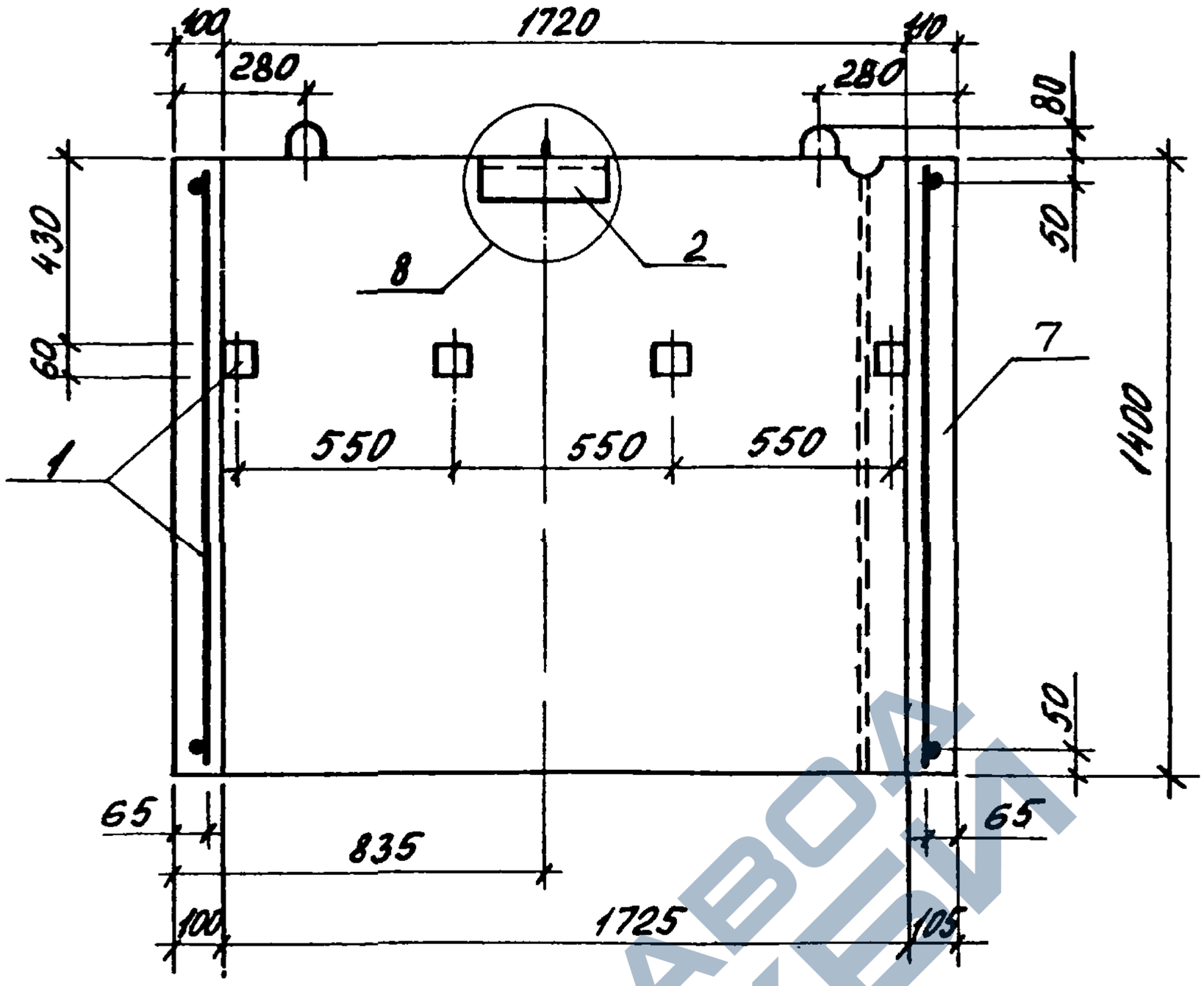

6-6

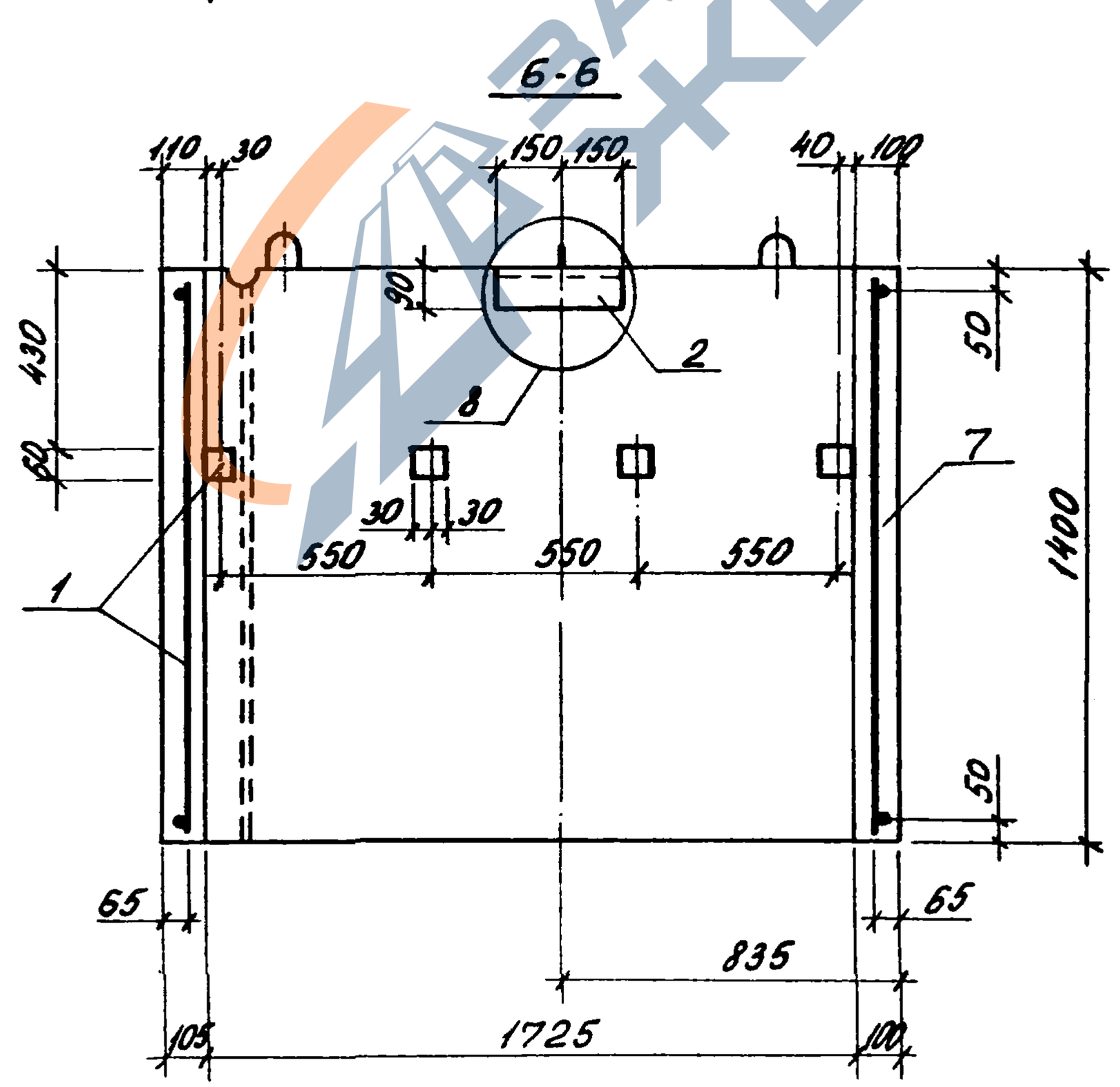

1.189.1-9.1 20000 СБ	Лист 5

22361 32

https://zavodjbi.com/

https://zavodjbi.com/

Формат	Зона	Поз.	Обозначение	Наименование	Кол.	Примечание
				Документация		
А4			1.189.1-9.1 30 000 СБ	Сборочный чертеж		
А4			1.189.1-9.1 00 000 Д2	Узлы 1... 10		
А4			1.189.1-9.1 00 000 ТО	Техническое описание		
А4			1.189.1-9.1 00 000 РМ	Ведомость расходов материалов		
				Сборочные единицы		
А4		1	1.189.1-9.1 31 000	Блок арматурный АБ3	1	
А4		2	00 080-02	Изделие закладное М8	4	
				Материалы		
		3		Бетон В12,5	0,67	м³

Инв. № подл. | Подпись и дата | Взам. инв. №

Нач. отд.	Росинский			1.189.1-9.1 30 000	
Н. контр.	Гиберман			Блок верхний ШЛВ9-40(32)	Стадия: Р; Лист: ; Листов: 1
Гл. констр.	Пальман				ЦНИИЭП жилища
Гл. инж. пр.	Веллер		05.86		
Рук. груп.	Палеес				
Ст. техн.	Гук				

https://zavodjbi.com/

https://zavodjbi.com/

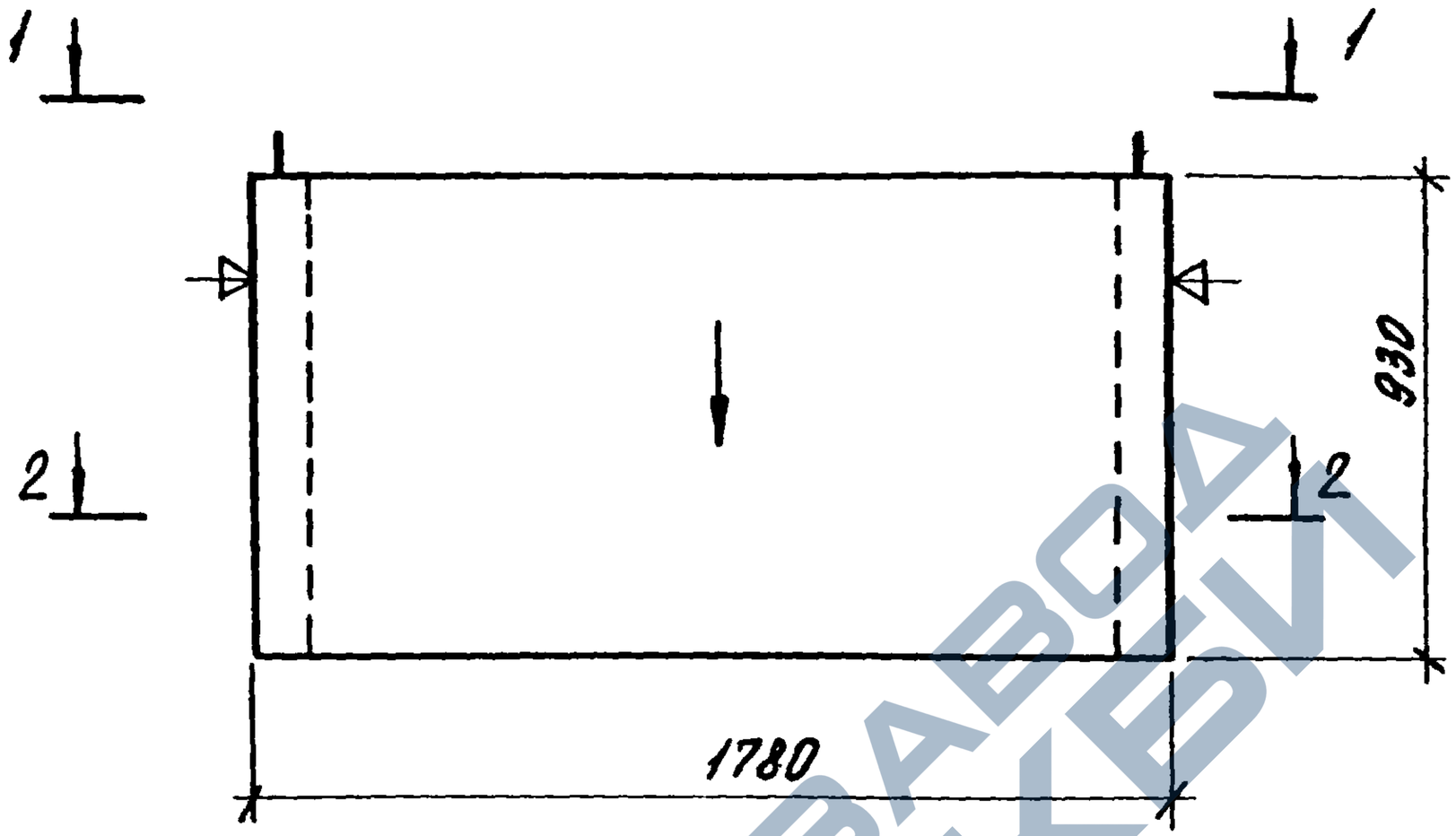

1. Нанести несмываемой краской стрелку на наружную плоскость стенки блока со стороны входа в лифт.
2. Плоскости, обозначенные знаком ⏃, должны быть гладкими, подготовленными под окраску.

				1.189.1-9.1 30 000 СБ		
Нач отд.	Росинский			Блок Верхний ШЛВ 9-40 (32) Сборочный чертеж	Стадия	Масса	Масштаб
					Р	1680	1:20
Н. контр.	Гиберман				Лист 1	Листов 5	
Гл констр	Тальман						
Гл. инж. пр.	Веллер		0586		ЦНИИЭП жилища		
Рук. груп.	Палеес						
Ст. инж.	Шумилова						

https://zavodjbi.com/

https://zavodjbi.com/

1-1

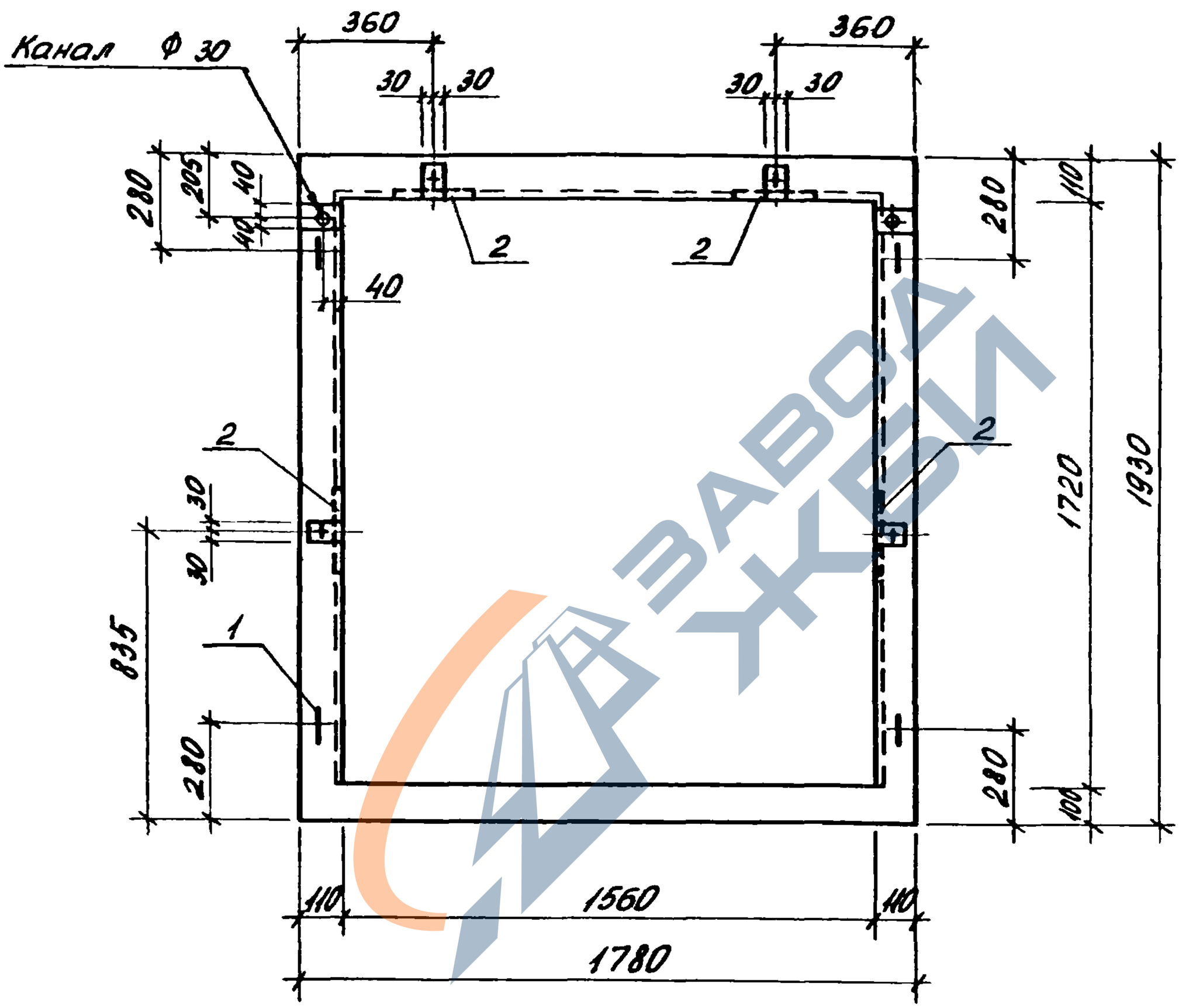

https://zavodjbi.com/

https://zavodjbi.com/

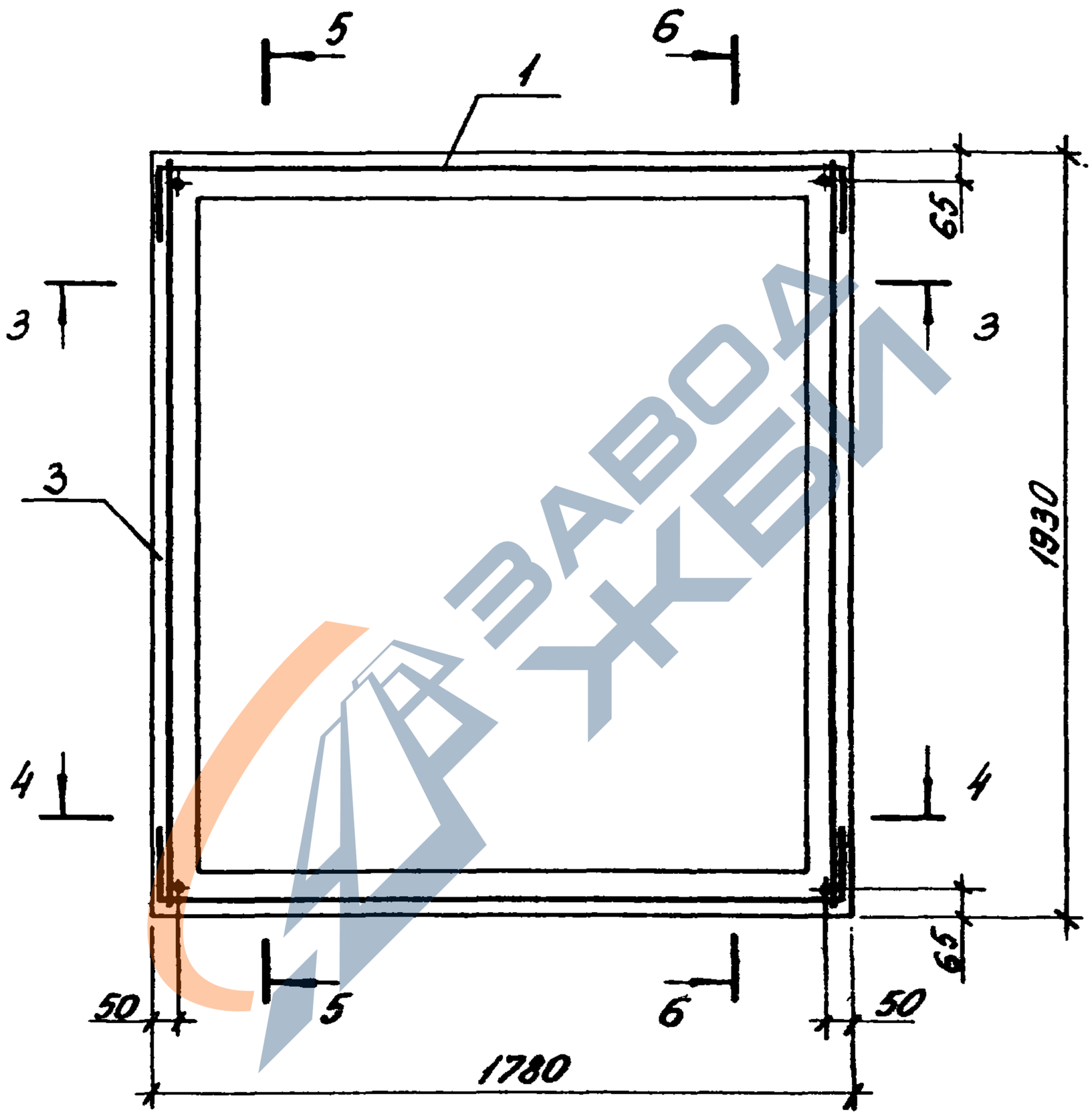

https://zavodjbi.com/

https://zavodjbi.com/

5-5

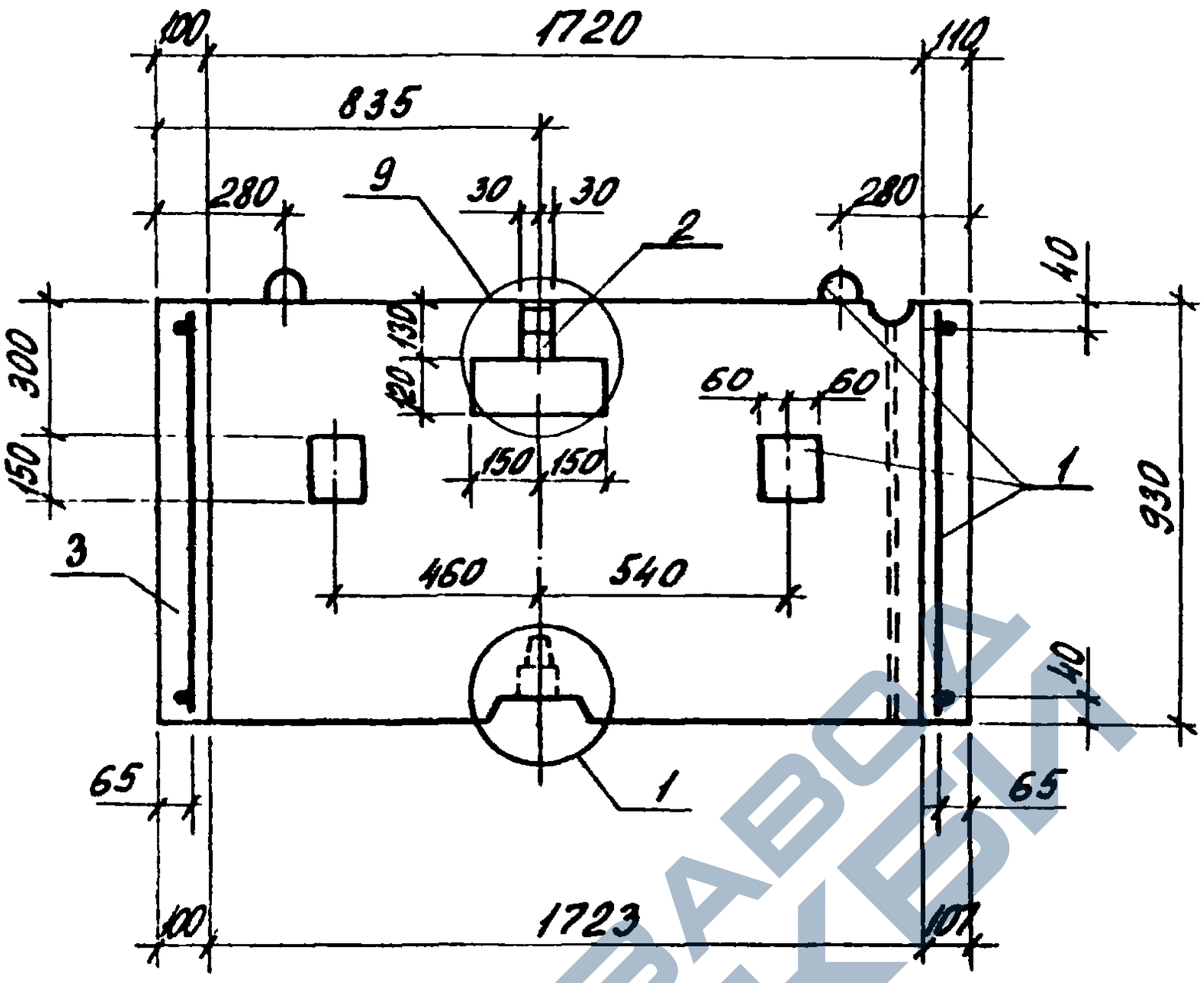

6-6

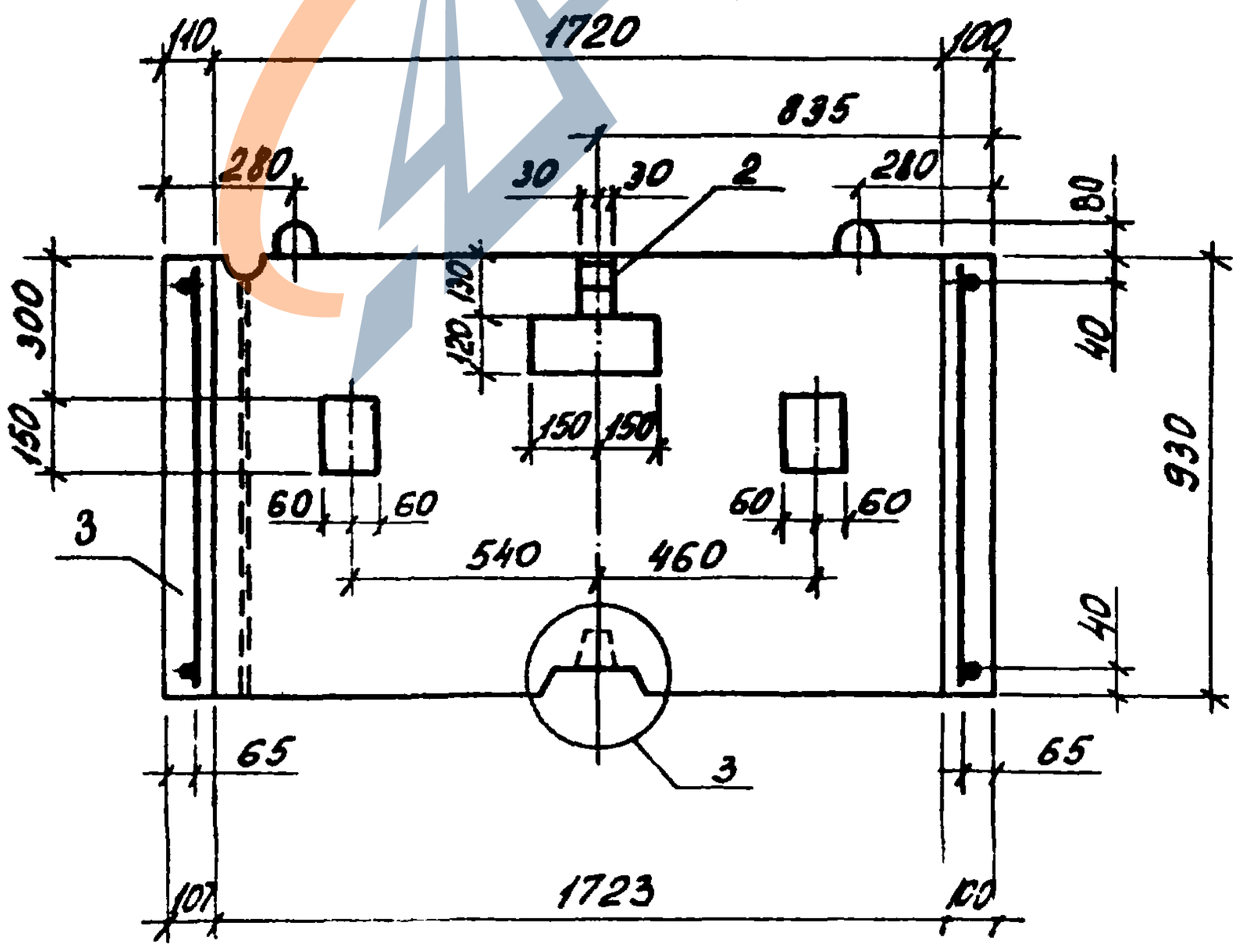

1.189.1-9.1 30000 СБ	Лист 4

https://zavodjbi.com/

https://zavodjbi.com/

3 - 3

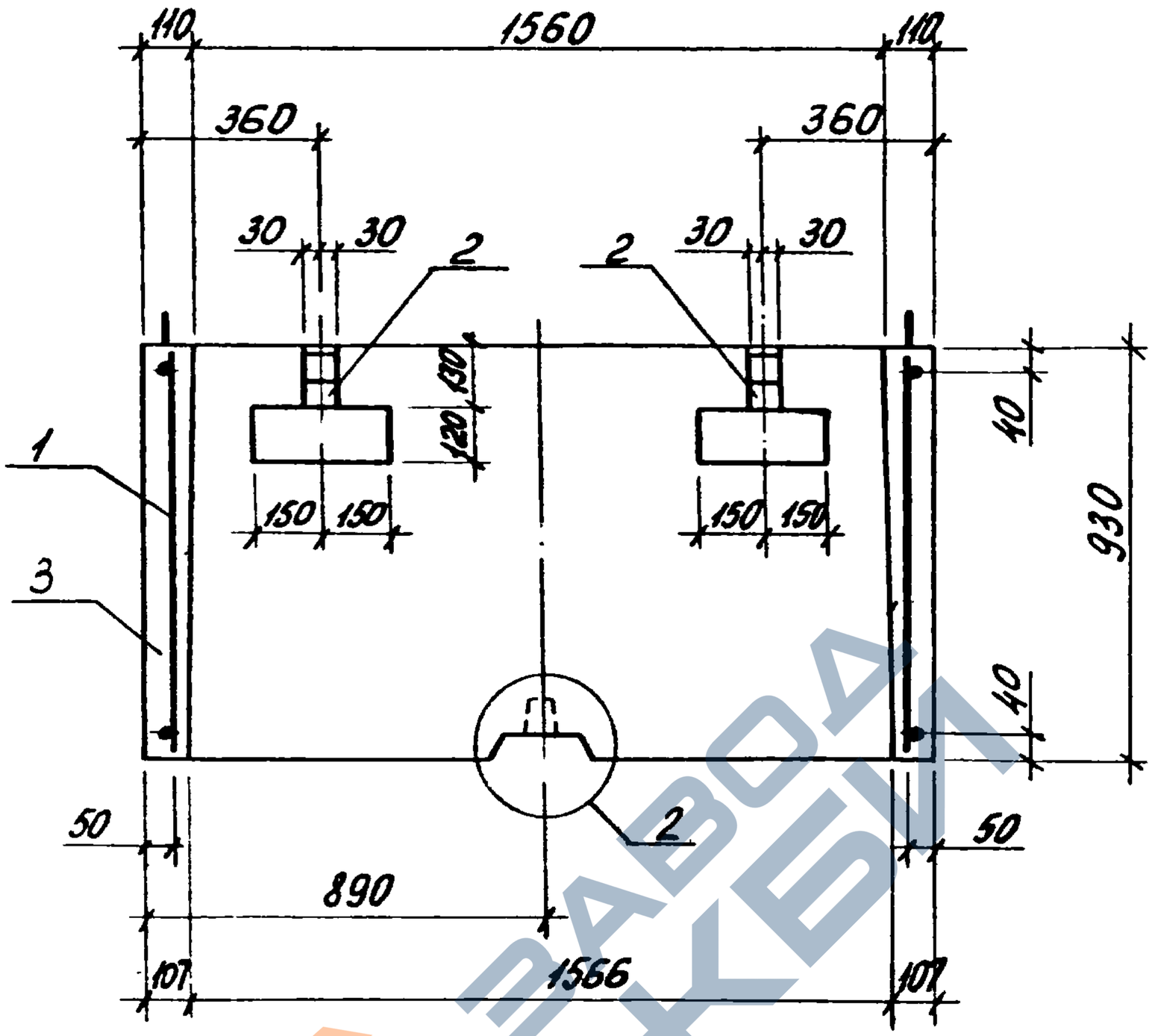

4 - 4

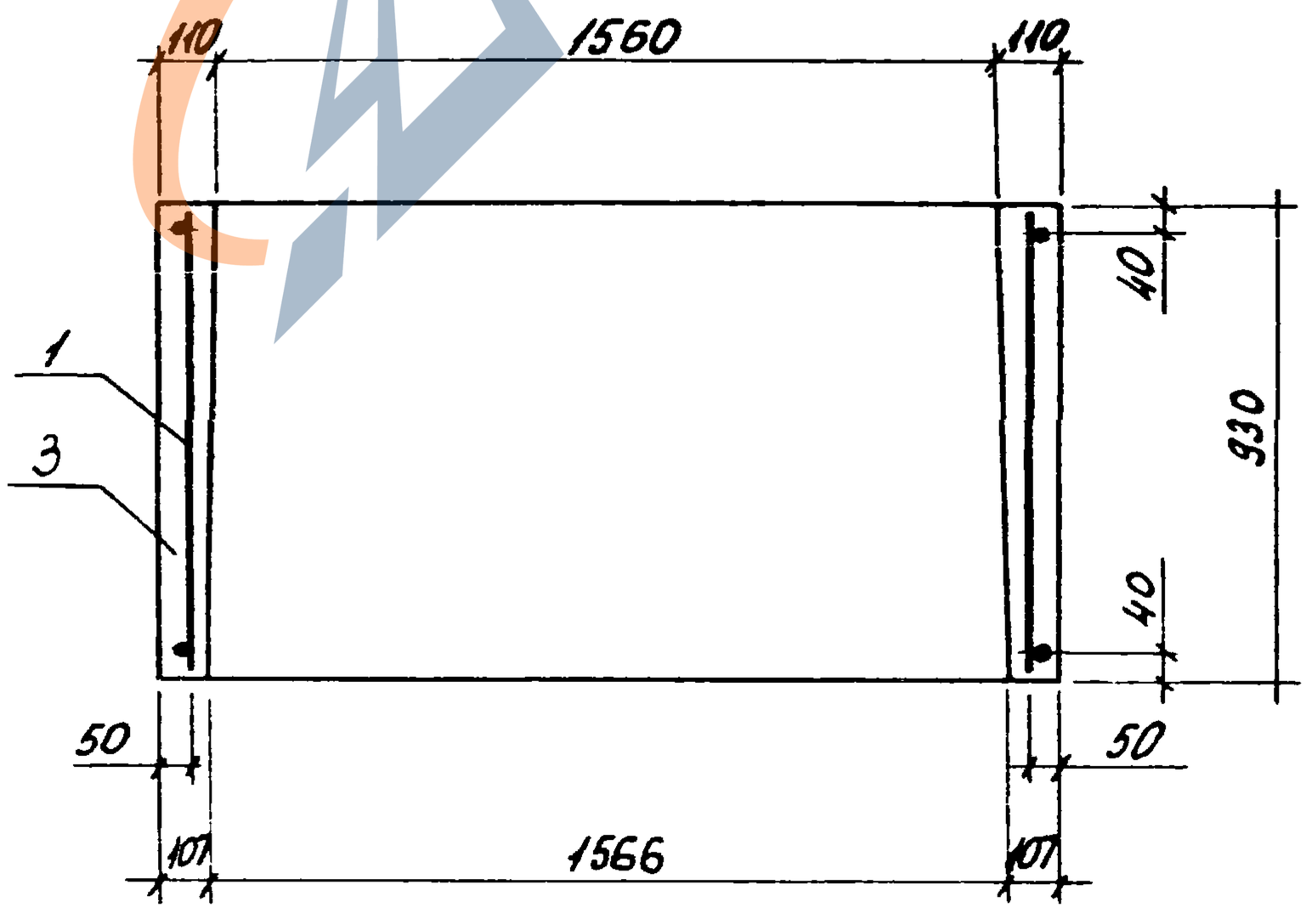

1.189.1 - 9.1 30 000 СБ	Лист 5

https://zavodjbi.com/

https://zavodjbi.com/

Формат	Зона	Поз	Обозначение	Наименование	Кол.	Примечание
				Документация		
А4			1.189.1-9.1 40 000 СБ	Сборочный чертеж		
А4			1.189.1-9.1 00 000 ТО	Техническое описание		
А4			1.189.1-9.1 00 000 РМ	Ведомость расхода материала		
				Сборочные единицы		
А4		1	1.189.1-9.1 41 000	Блок арматурный №4	1	
				Материалы		
		2		Бетон В15	0,64	м³

Взам. инв. №

Подпись и дата

Инв. № подл.

Нач. отд.	Росинский		
Н. контр.	Гиберман		
Гл. констр.	Пальман		
Гл. инж. пр.	Веллер		05.86
Рук. груп.	Палвес		
Ст. инж	Шумилова		

1.189.1-9.1 40 000

Плита перекрытия
ПЛ18.19-40 (32)

Стадия	Лист	Листов
Р		1

ЦНИИЭП жилища

https://zavodjbi.com/

https://zavodjbi.com/

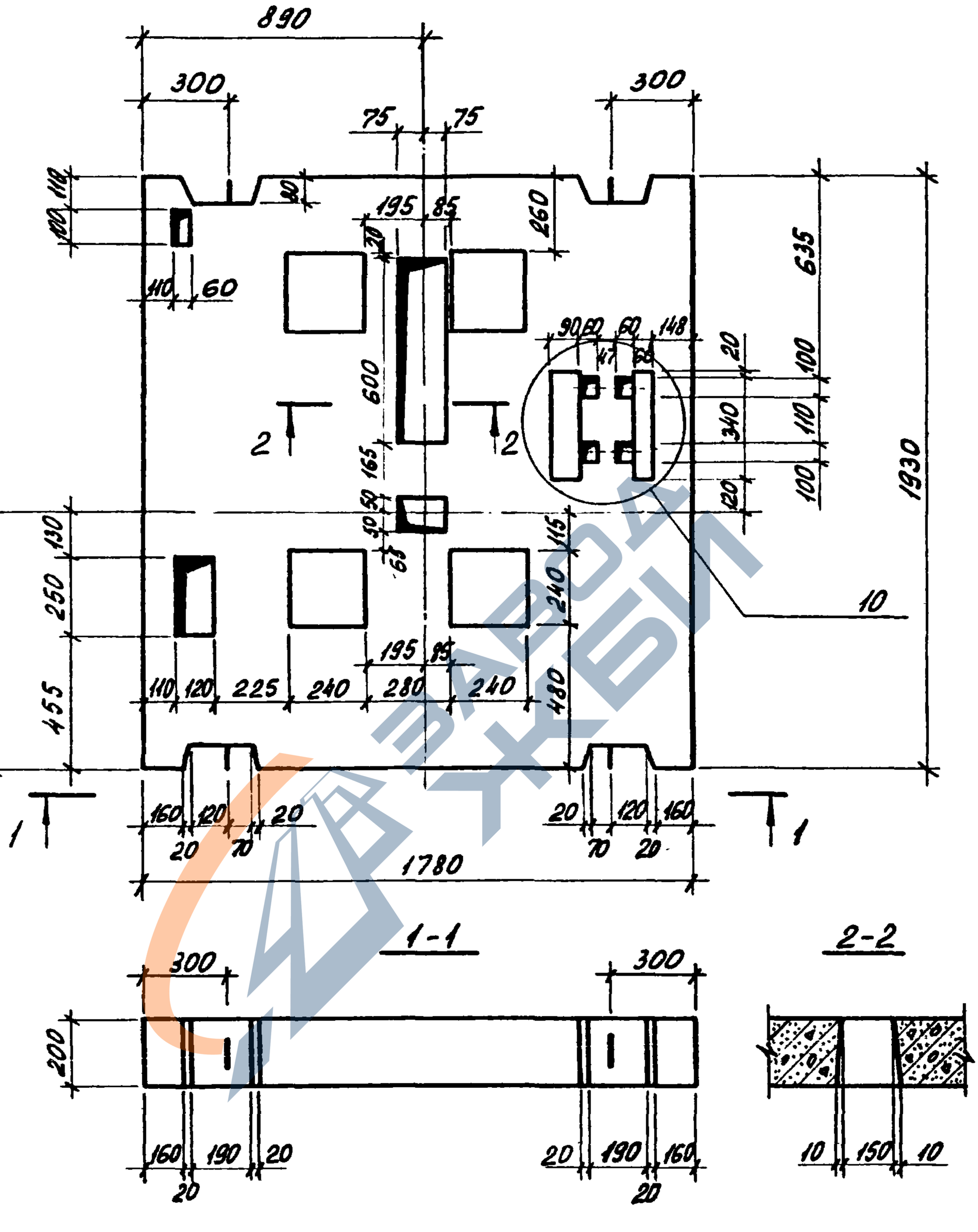

				1.189.1 - 9.1 40·000 СБ		
				Плита перекрытия ПЛ18.19 - 40 (32) Сборочный чертеж	Стадия	Масса	Масштаб
					Р	1600	1:20
					Лист 1	Листов 2	
Нач. отд	Росинский				ЦНИИЭП жилища		
Н. контр.	Гиберман						
Гл. констр	Пальман						
Гл. инж. пр	Веллер		05.86				
Рук груп	Палеес						

https://zavodjbi.com/

https://zavodjbi.com/

Схема армирования

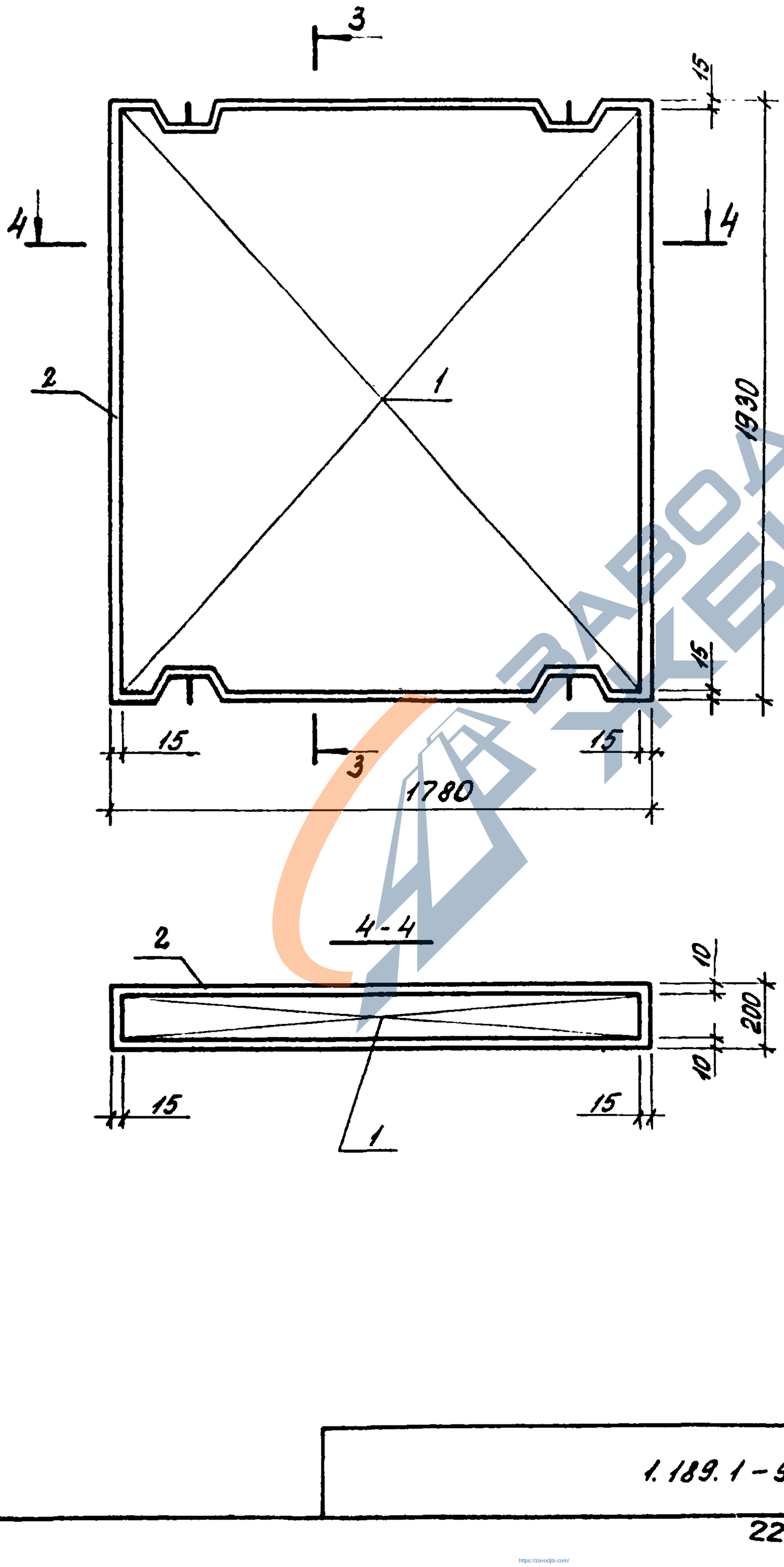

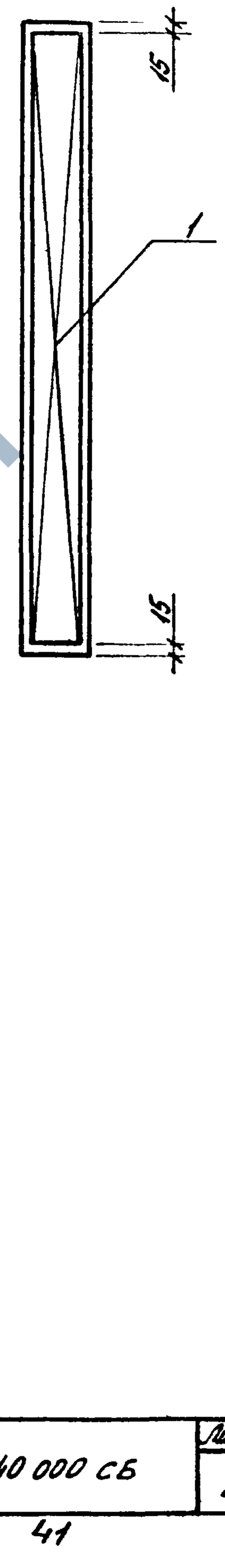

Инв. № подл. | Подпись и дата | Взам. инв. №

1.189.1-9.1 40 000 СБ	Лист 2

https://zavodjbi.com/

https://zavodjbi.com/

Формат	Зона	Поз.	Обозначение	Наименование	Кол.	Примечание
				Документация		
А4			1.189.1-9.1 50 000 СБ	Сборочный чертеж		
А4			1.189.1-9.1 00 000 ТО	Техническое описание		
А4			1.189.1-9.1 00 000 РМ	Ведомость расхода материала		
				Сборочные единицы		
А4		1	1.189.1-9.1 00 040	Сетка С10	1	
			Переменные данные	для исполнений		
				1.189.1-9.1 50 000		ПЛМ 16.17-32
				Материалы		
				Бетон В 12,5	0,55	$м^3$
				1.189.1-9.1 50 000-01		ПЛМ 16.17-40
				Сборочные единицы		
А4		2	1.189.1-9.1 00 100-03	Изделие закладное М12	2	
А4		3	-04	М13	2	
А4		4	-05	М14	1	
				Детали		
Б4		5	1.189.1-9.1 50 001	⌀10 AIII; ГОСТ 5781-82; ℓ=450	2	0,28 кг
Б4		6	50 002	ℓ=250	8	0,14 кг
				Материалы		
		7		Бетон В 12,5	0,55	$м^3$

Нач. отд.	Росинский			1.189.1-9.1 50 000
Н. контр.	Гиберман			
Гл. констр.	Пальман			Монолитная плита приямка ПЛМ 16.17-32 ПЛМ 15.17-40
Гл. инж. пр.	Веллер.		05.86	Стадия: Р; Лист; Листов: 1
Рук. груп.	Палеес			ЦНИИЭП жилища
Ст. инж.	Шумилова			

https://zavodjbi.com/

https://zavodjbi.com/

Рис. 1

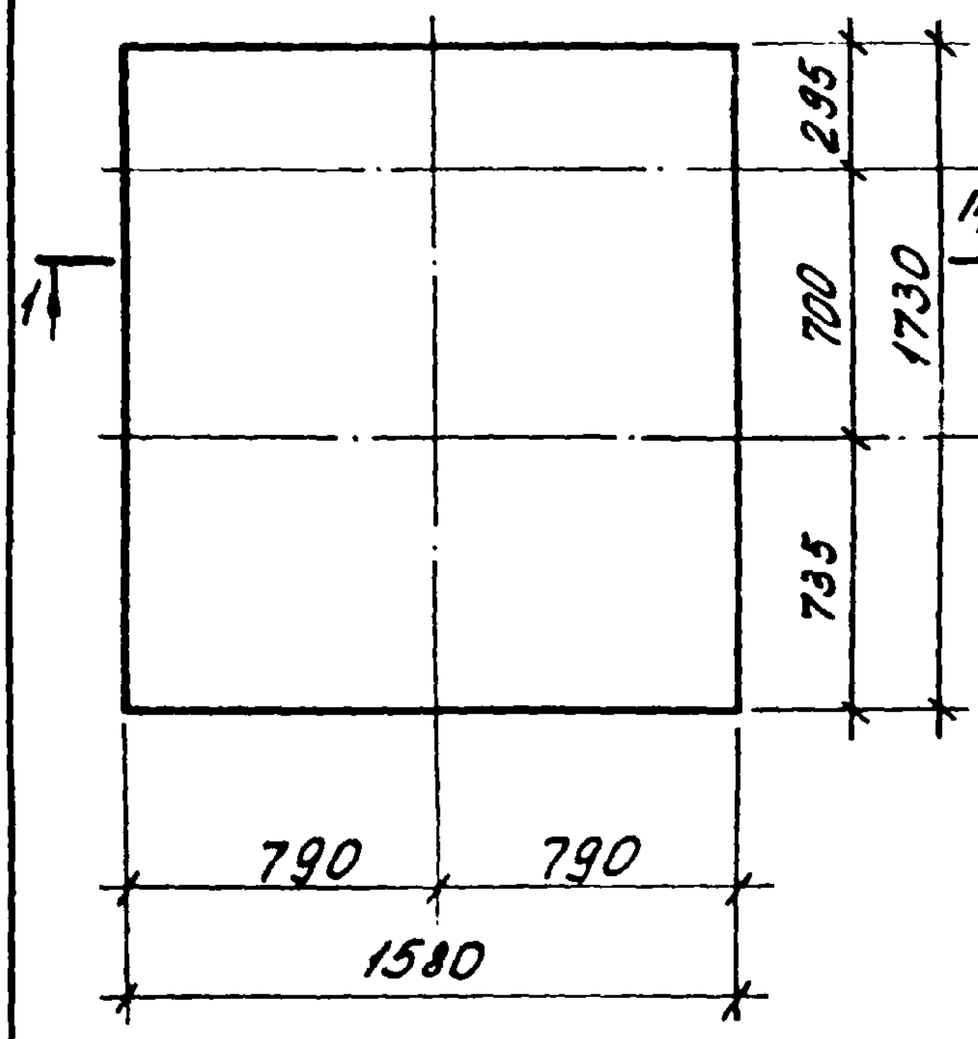

Рис. 2

остальное – см. Рис. 1

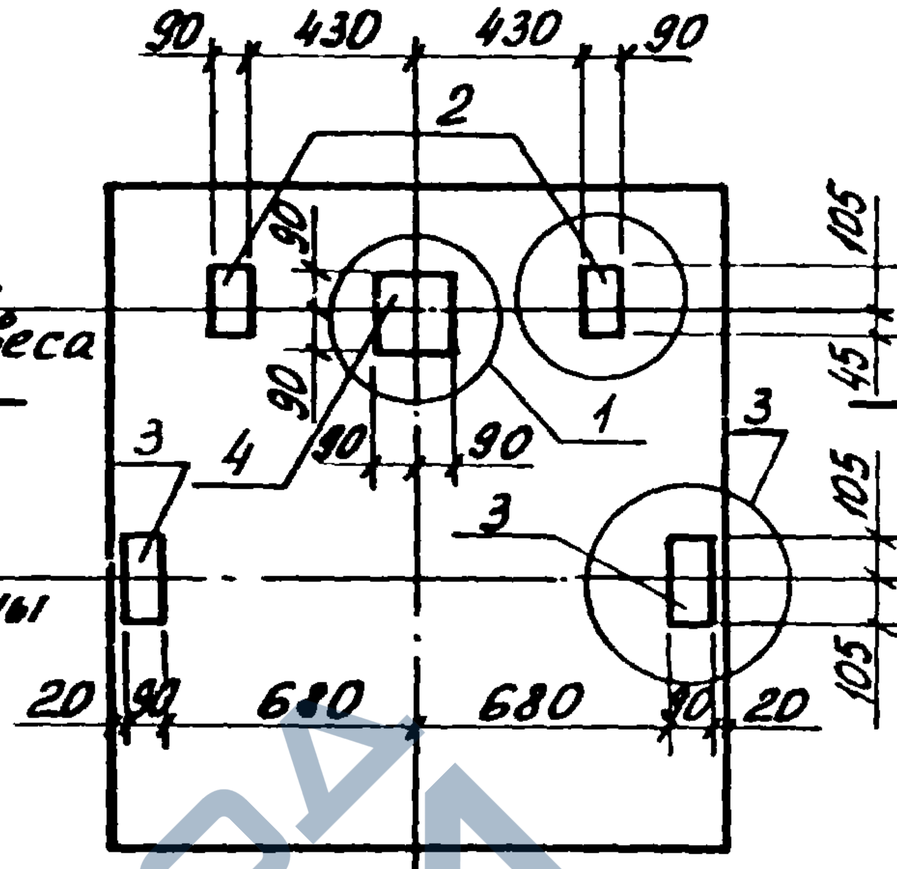

1-1

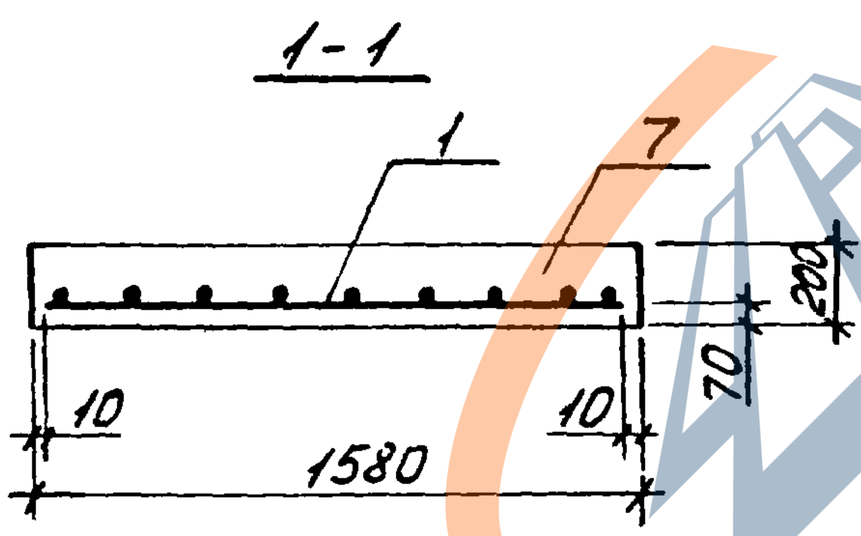

2-2

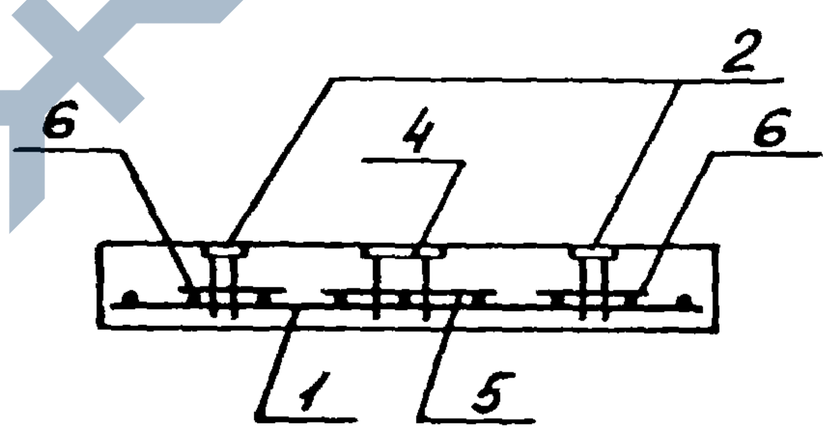

Обозначение	Марка	Рис.
1.189.1-9.1 50000	ПЛм 16.17-32	1
-01	ПЛм 16.17-40	2

Нач. отд.	Росинский		
Н. контр.	Гиберман		
Гл. констр	Пальман		
Гл инж пр.	Веллер		08.86
Рук. гр.	Палеес		
Ст. инж.	Шумилова		

1.189.1-9.1 50 000 СБ

Монолитная плита приямка
ПЛм 16.17-32
ПЛм 16.17-40
Сборочный чертеж

Стадия	Масса	Масштаб
Р	–	1:20
Лист	Листов	

ЦНИИЭП жилища

https://zavodjbi.com/

https://zavodjbi.com/

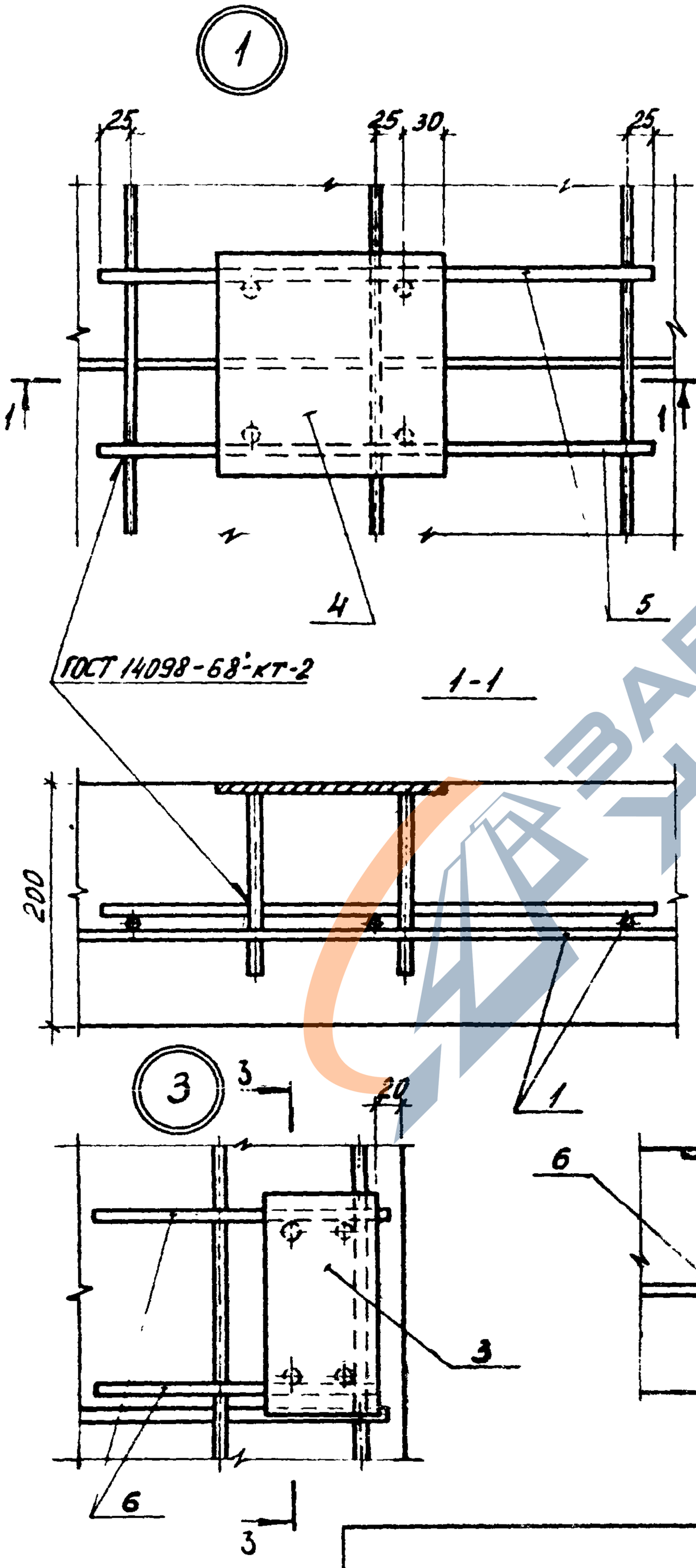

1.189.1-9.1 50 000 СБ	Лист 2

https://zavodjbi.com/

https://zavodjbi.com/

Формат	Зона	Поз.	Обозначение	Наименование	Кол.	Примечание
				Документация		
			1.189.1-9.1 60 000 СБ	Сборочный чертеж		
А4			1.189.1-9.1 00 000 Д2	Узлы 1... 10		
А4			1.189.1-9.1 00 000 ТО	Техническое описание		
А4			1.189.1-9.1 00 000 РМ	Ведомость расхода материалов		
				Сборочные единицы		
				Изделие закладное		
А4		1	1.189.1-9.1 00 100-06	М 15	1	
			Переменные данные	для исполнений		
				1.189.1-9.1 60 000		ТЛ5-32
				Материал		
				Бетон В 12,5	0,033	м³
				1.189.1-9.1 60 000-01		ТЛ4-32
				Материал		
		2		Бетон В 12,5	0,027	м³

Инв.№ подл. | Подпись и дата | Взам.инв.№

Нач.отд.	Росинский		
Н.контр.	Гиберман		
Гл.констр.	Пальман		
Гл.инж.пр.	Веллер		05.86
Рук.груп.	Палеес		
Ст.техн.	Гук.		

1.189.1-9.1 60 000

Тумба

ТЛ5-32, ТЛ4-32

Стадия	Лист	Листов
Р	1	2

ЦНИИЭП жилища

https://zavodjbi.com/

https://zavodjbi.com/

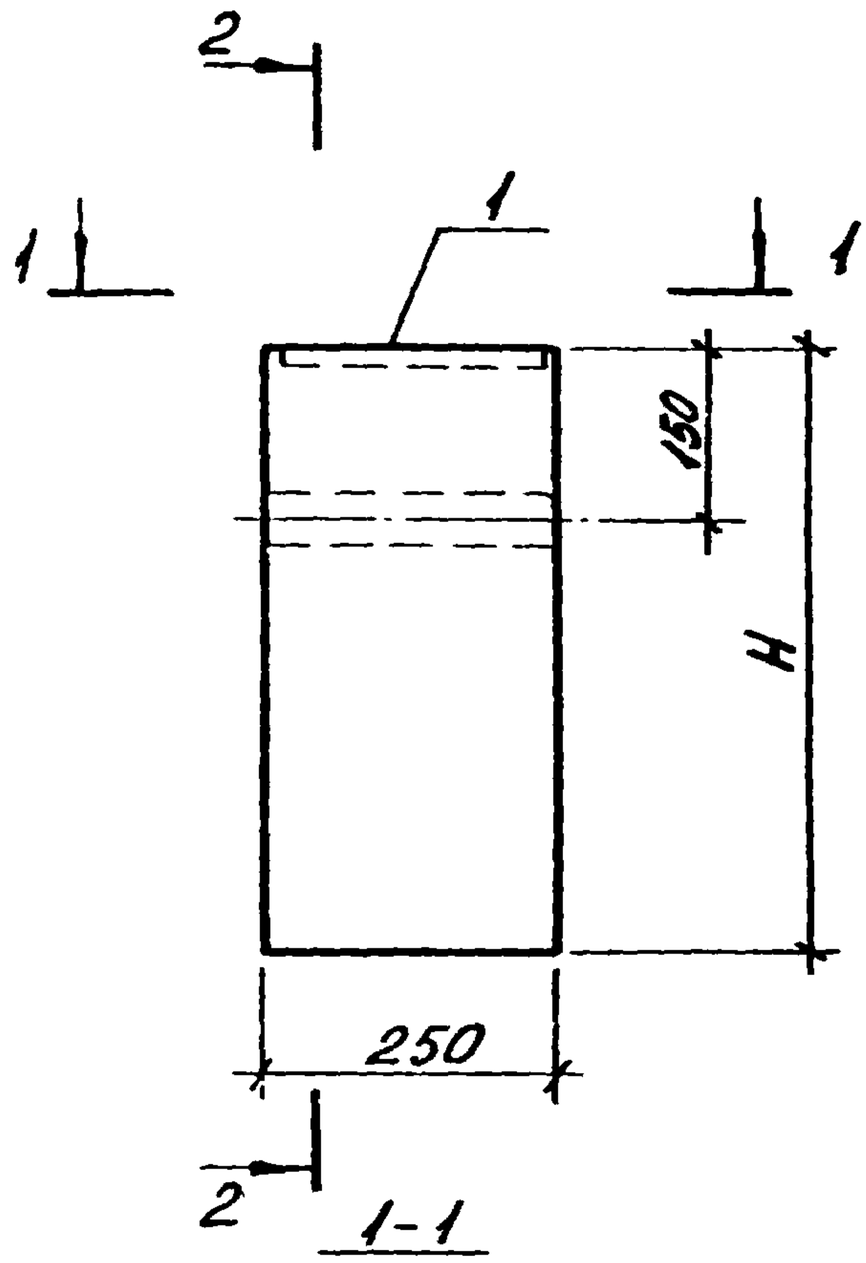

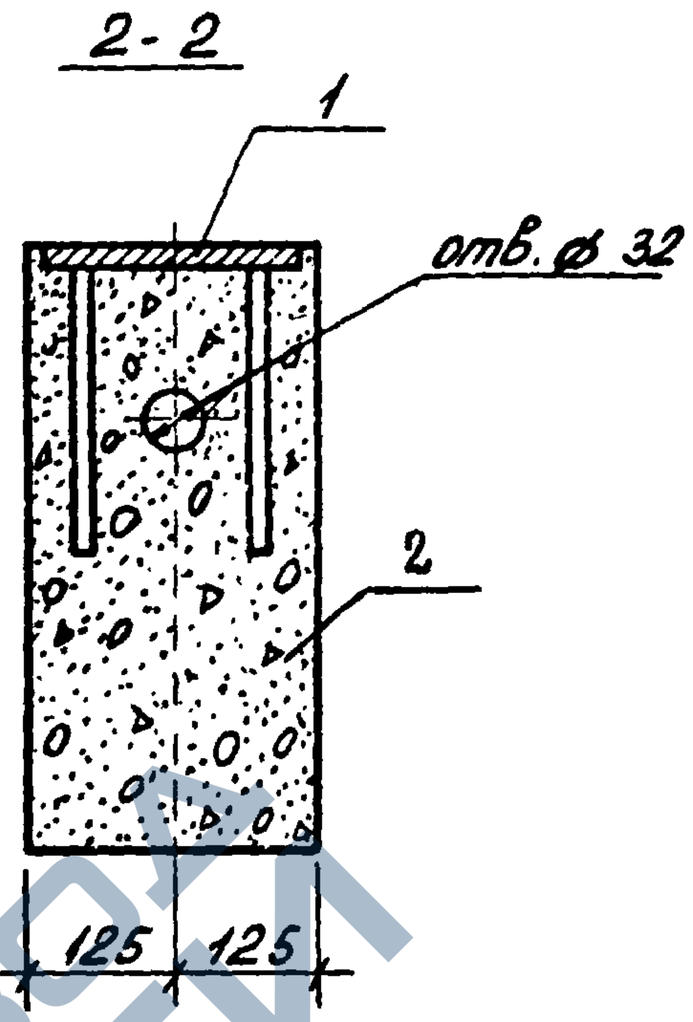

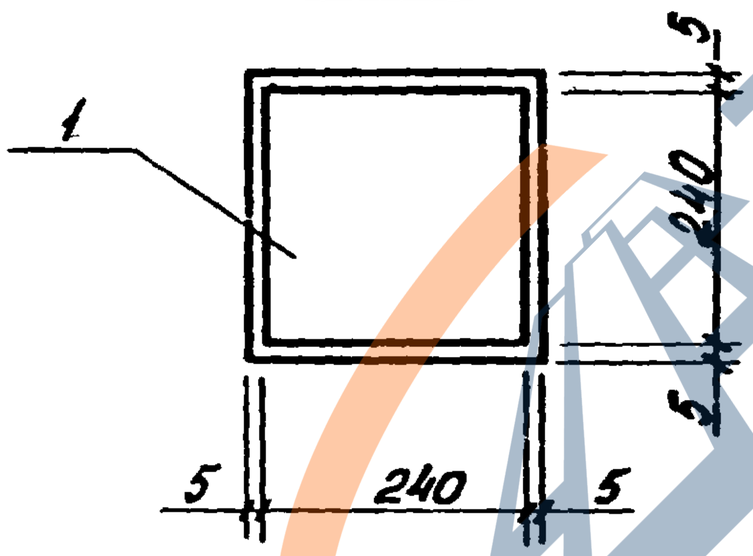

Обозначение	Марка	H, мм	Масса, кг
1.189.1-9.1 60 000	ТЛ 5-32	520	82,5
-01	ТЛ 4-32	425	66,5

Нач. отд	Росинский		
Н. контр.	Гиберман		
Гл. констр.	Пальман		
Гл. инж. пр	Веллер		5.84
Рук. груп	Палеес		
Ст. тех	Гук		

1189.1-9.1 60 000

Тумба
ТЛ 5-32, ТЛ 4-32
Сборочный чертеж

Стадия	Масса	Масштаб
Р	См. табл.	1:10
Лист 2	Листов 2	

ЦНИИЭП жилища

https://zavodjbi.com/

https://zavodjbi.com/

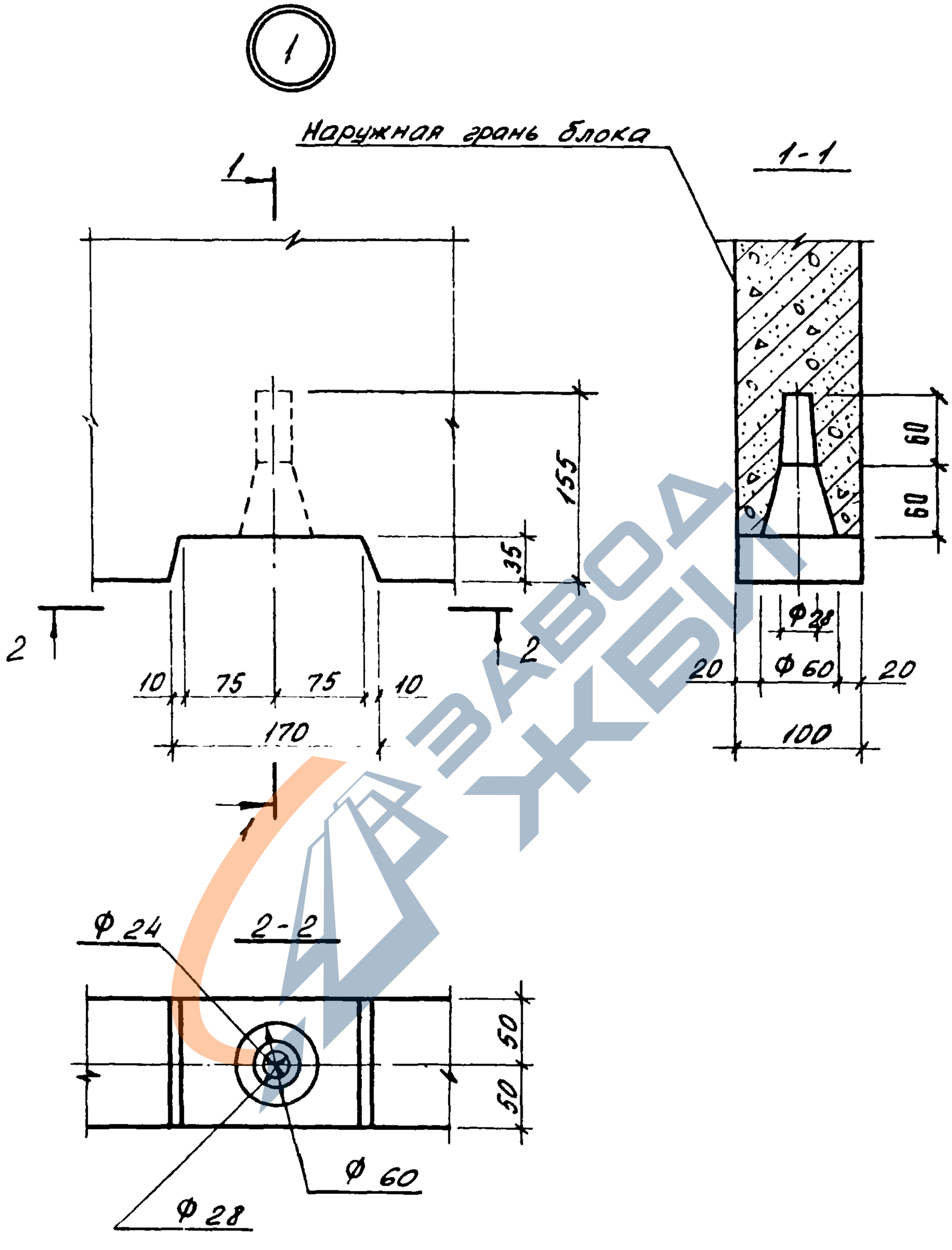

				1.189.1-9.1 00 000 Д2	
Нач. отд.	Росинский				
Н. контр	Гиберман.				
Гл. констр	Пальман				
Гл. инж. пр	Веллер		05.86	Узлы 1...10	Стадия: Р; Лист: 1; Листов: 6
Рук. груп.	Палеес				ЦНИИЭП жилища
Ст. инж.	Шумилова				

Инв. № подл. | Подпись и дата | Взам. инв. №

https://zavodjbi.com/

https://zavodjbi.com/

2

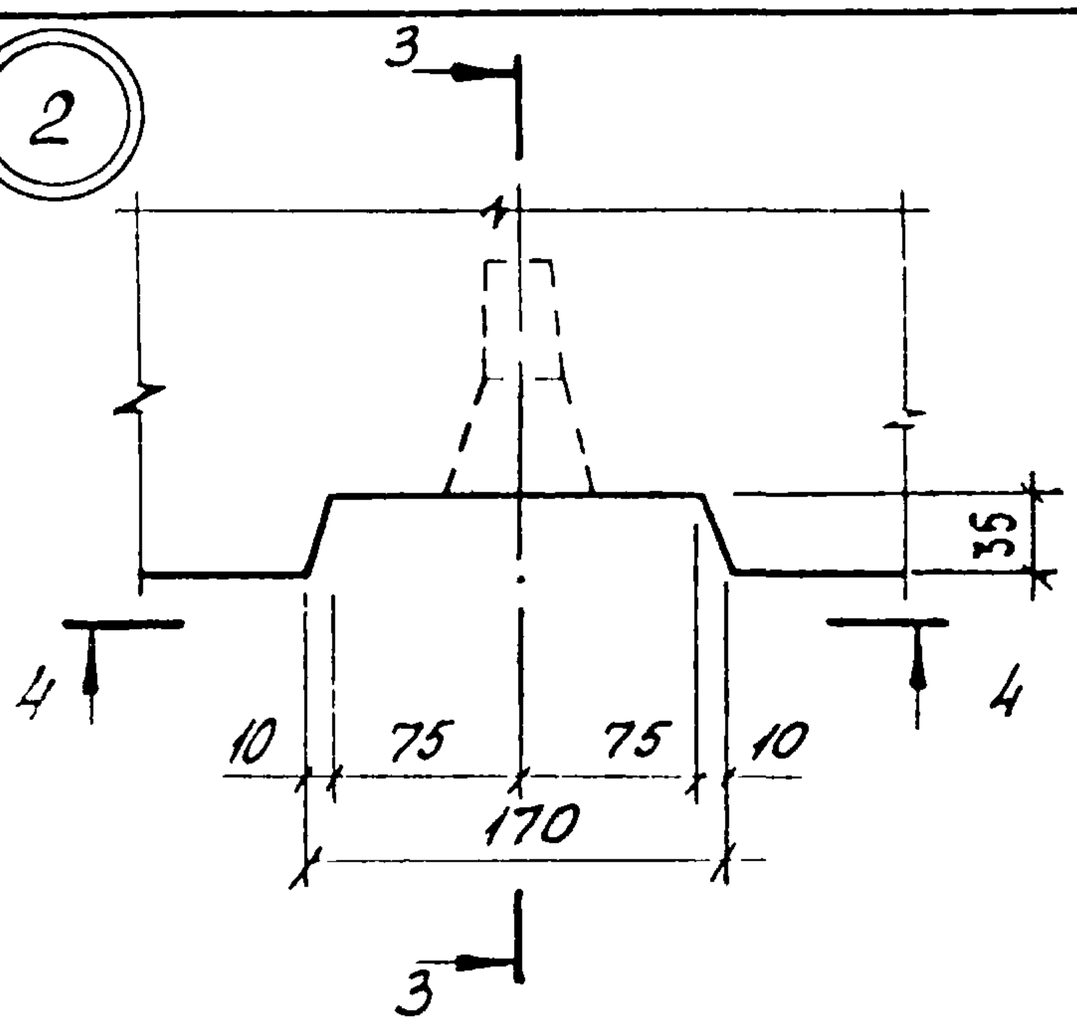

3-3

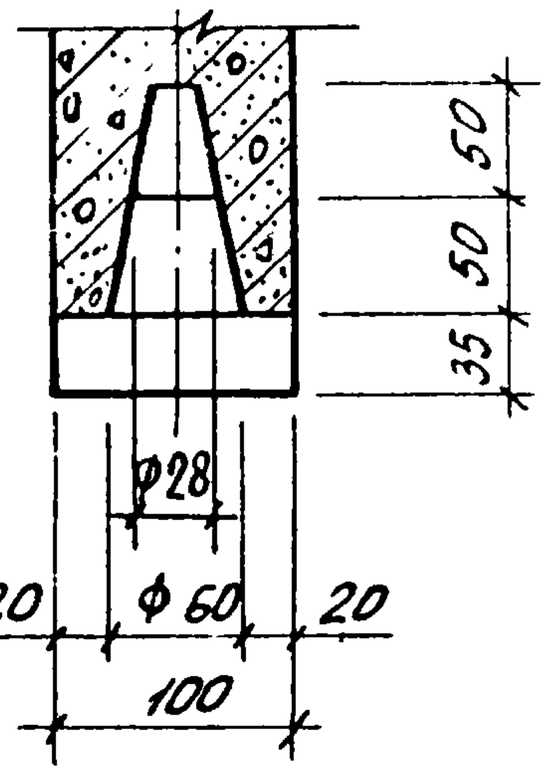

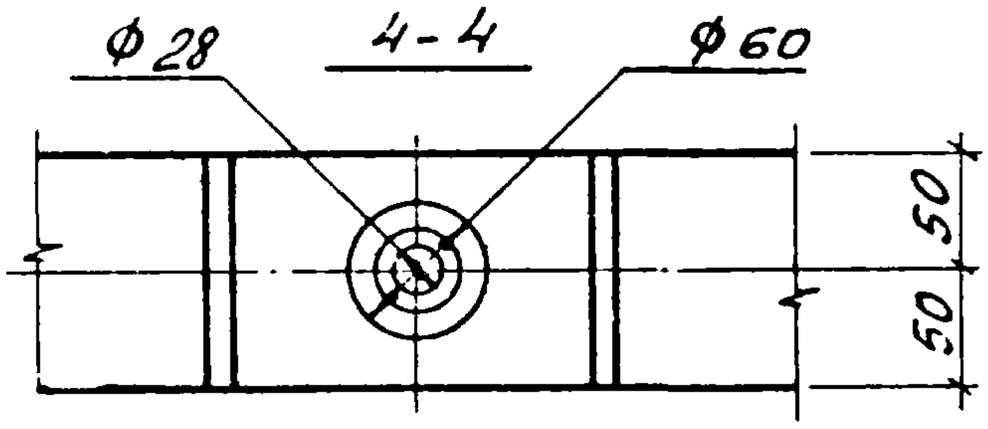

3

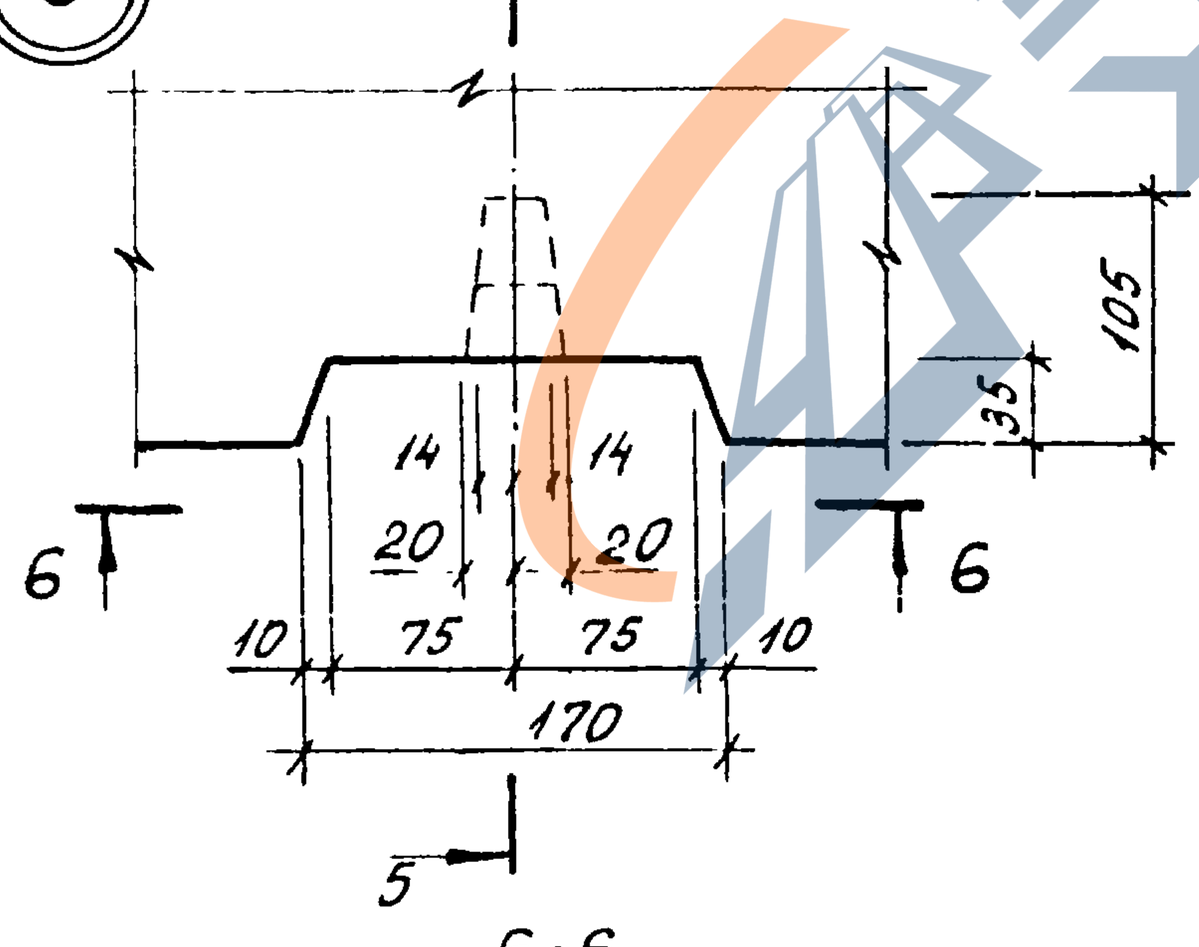

5-5

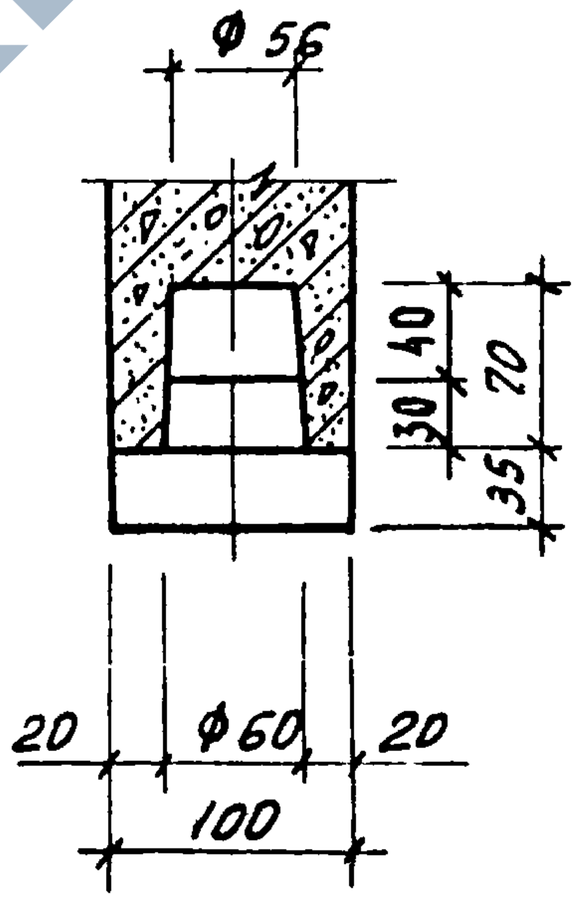

6-6

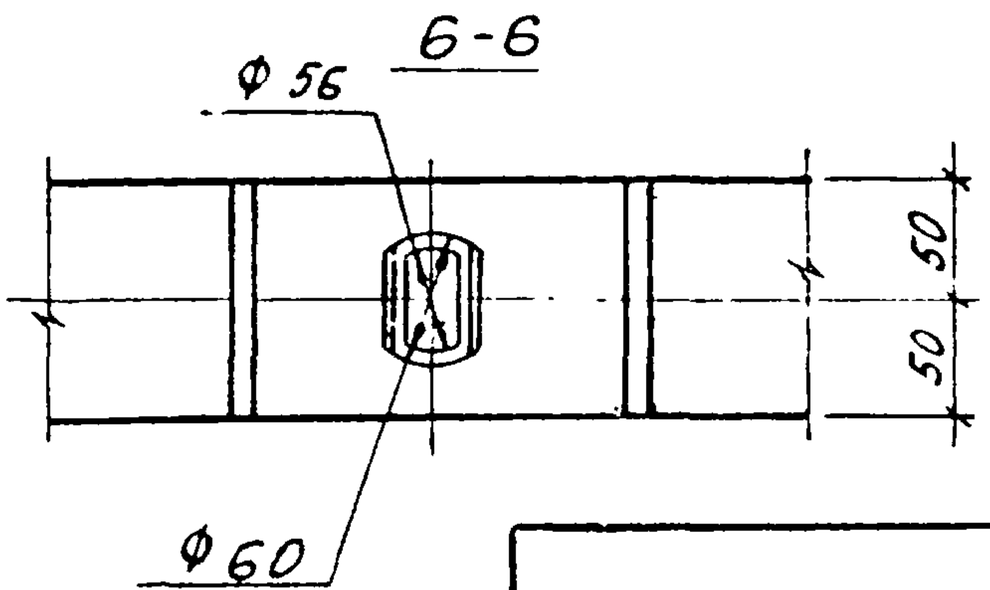

https://zavodjbi.com/

https://zavodjbi.com/

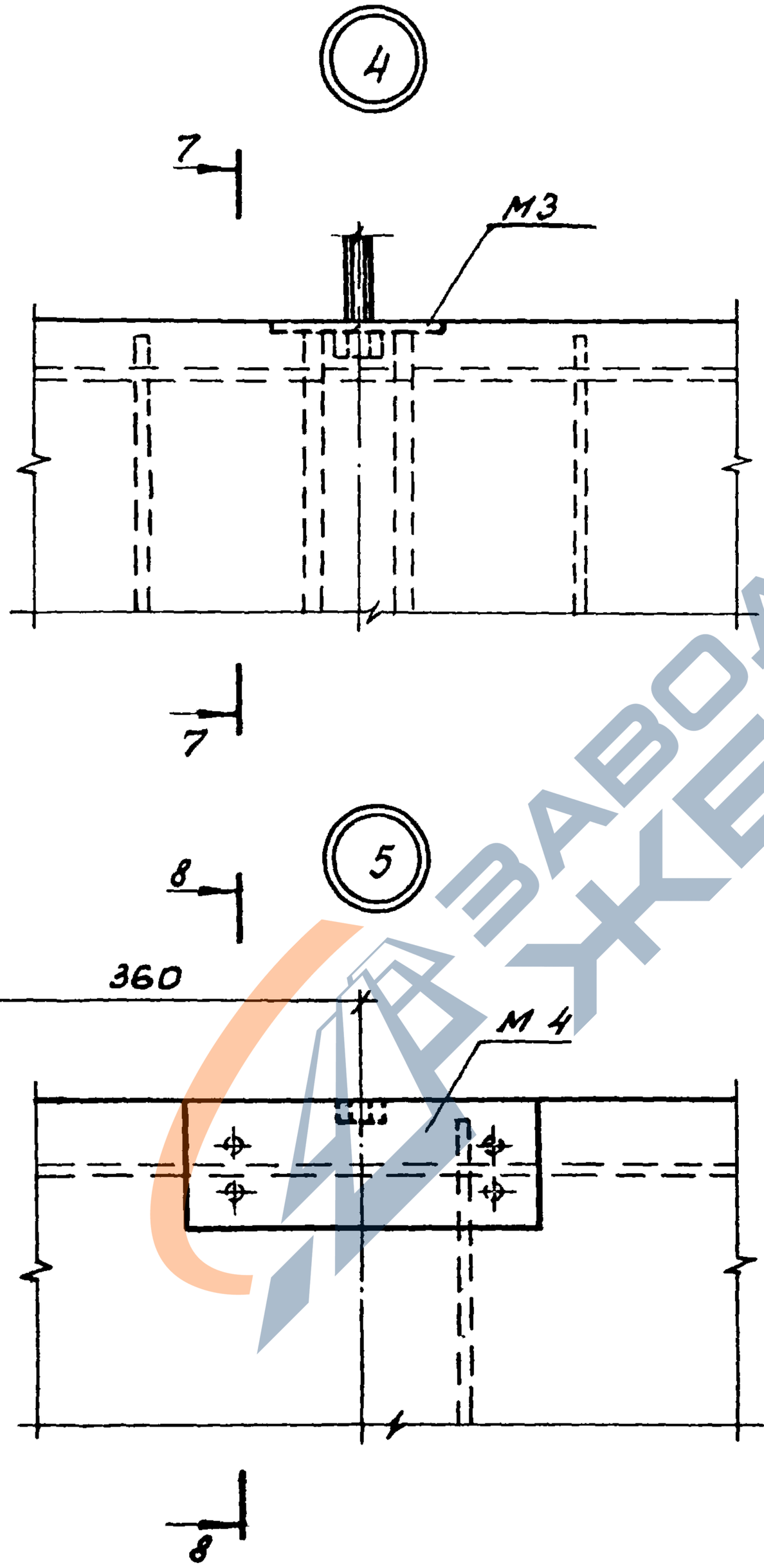

7-7

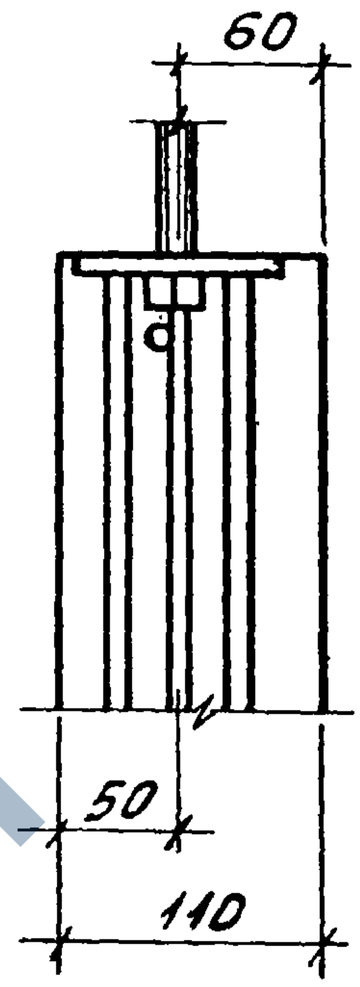

8-8

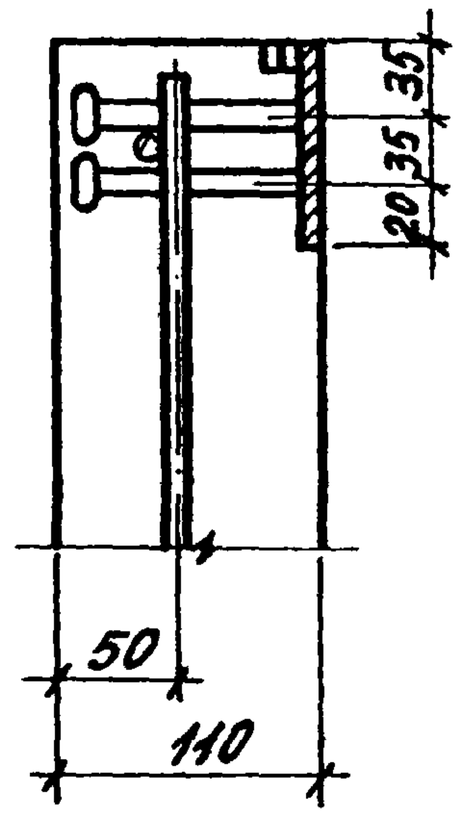

Инв. № подл. | Подпись и дата | Взам. инв. №

1.189.1-9.1 00 000 Д2

Лист 3

ЗАВОДЖБИ

https://zavodjbi.com/

https://zavodjbi.com/

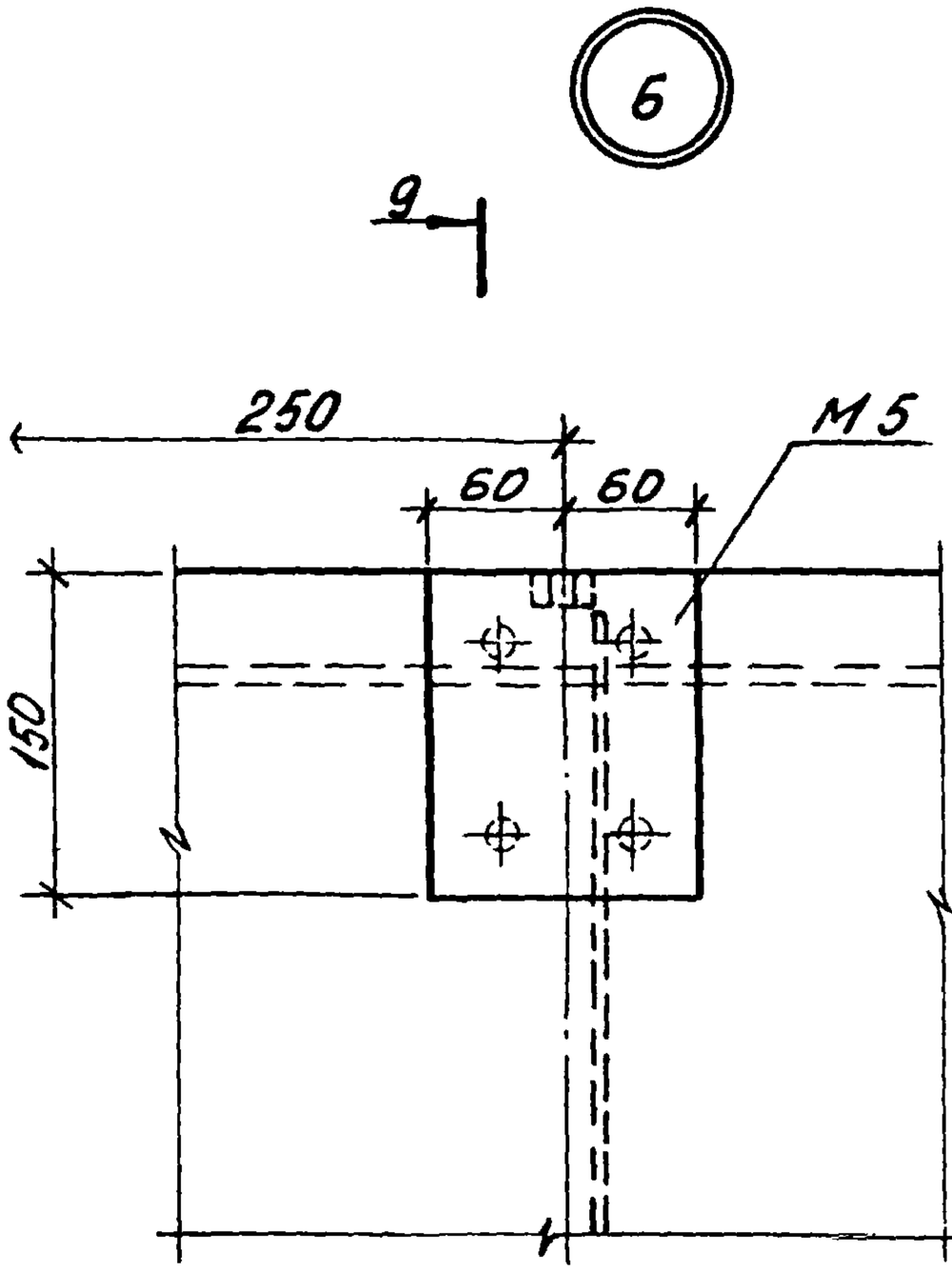

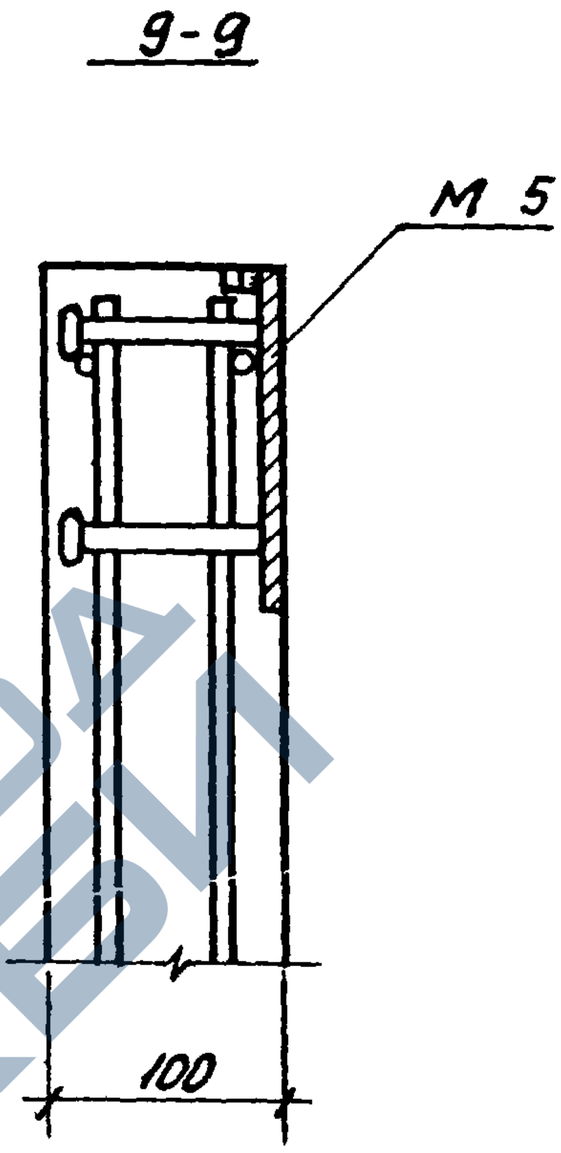

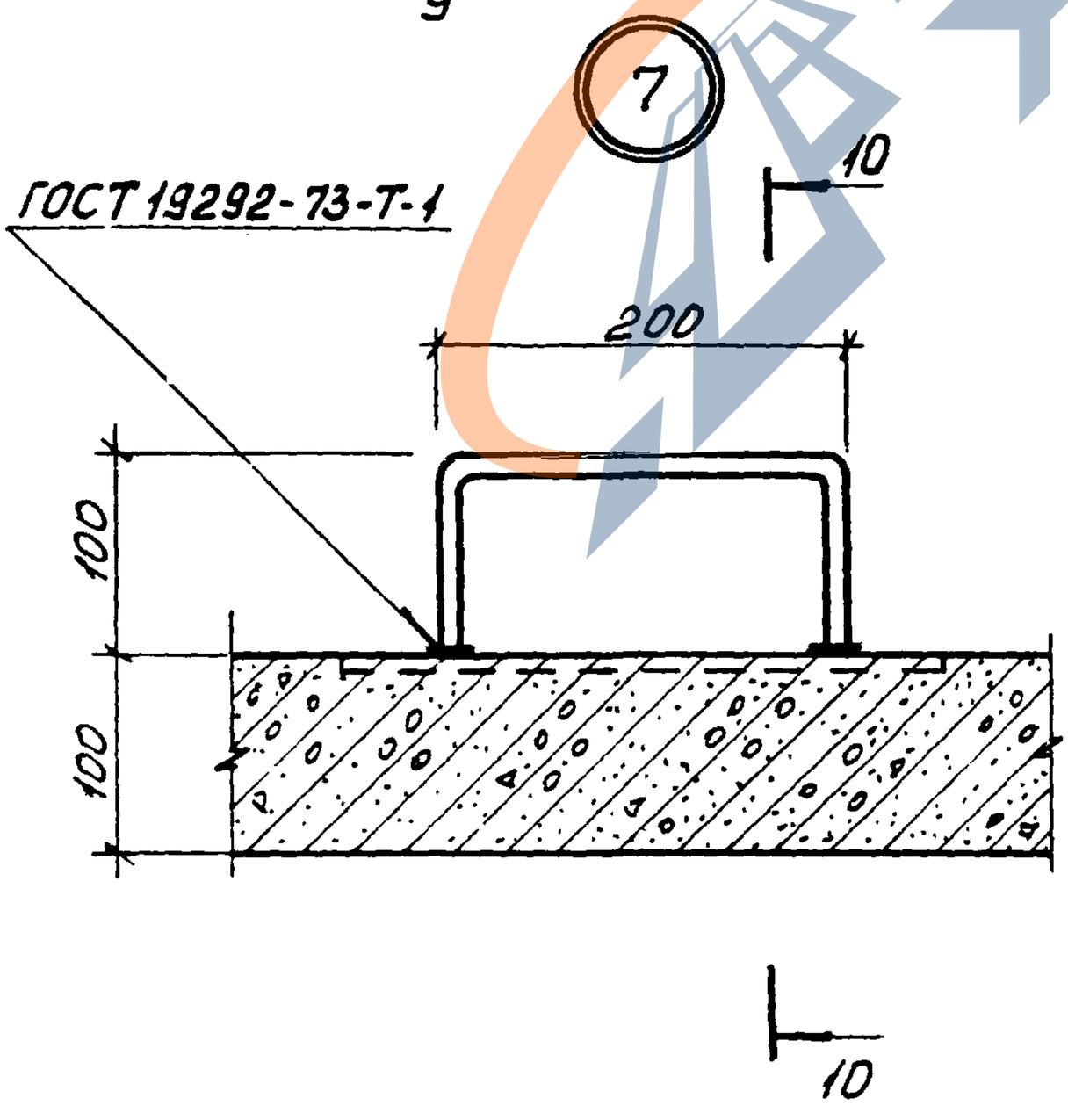

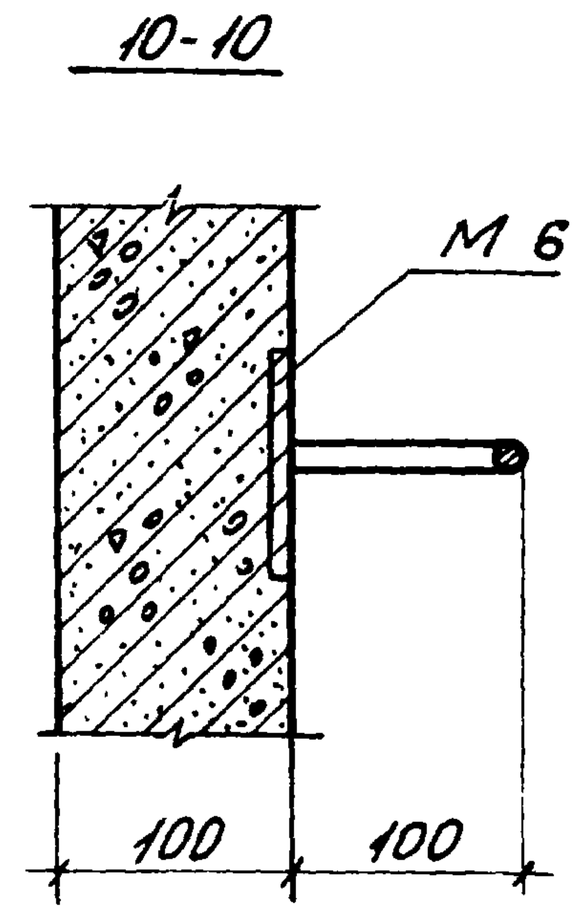

1.189.1 – 3.1 ОО ООО Д2

Лист 4

https://zavodjbi.com/

https://zavodjbi.com/

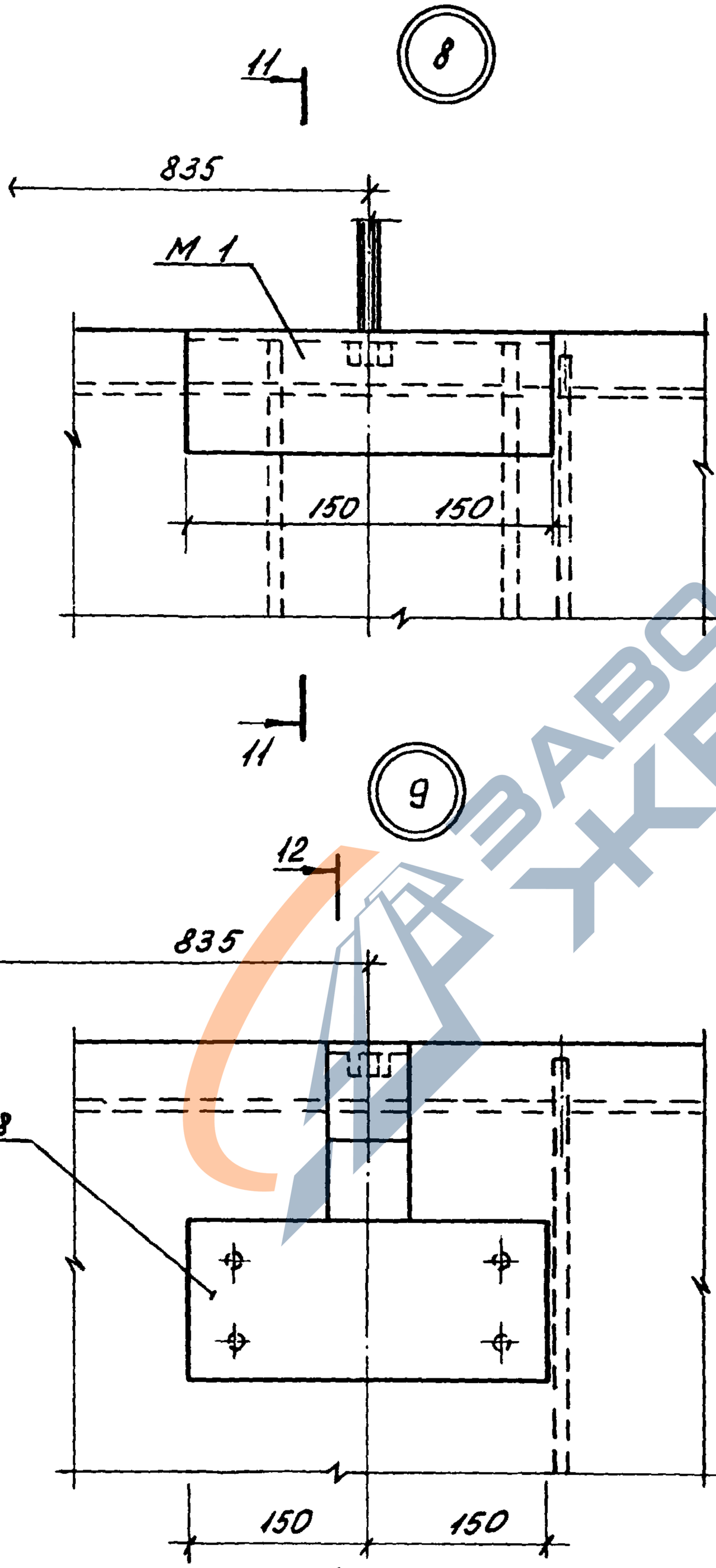

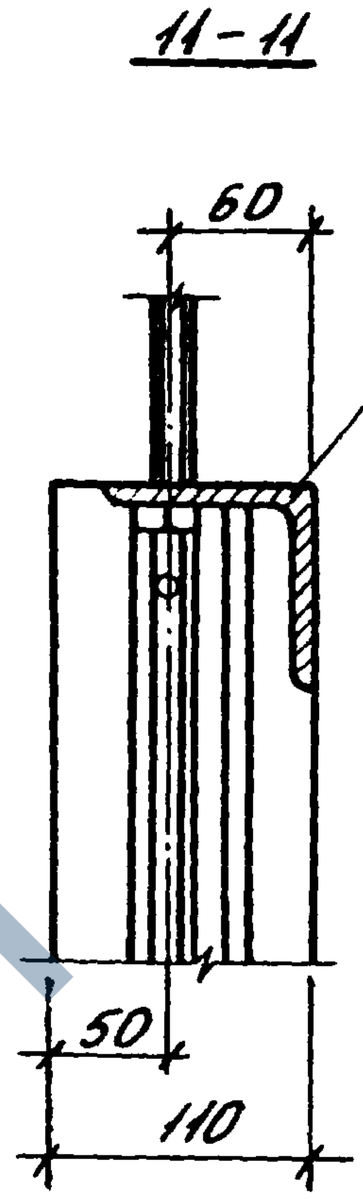

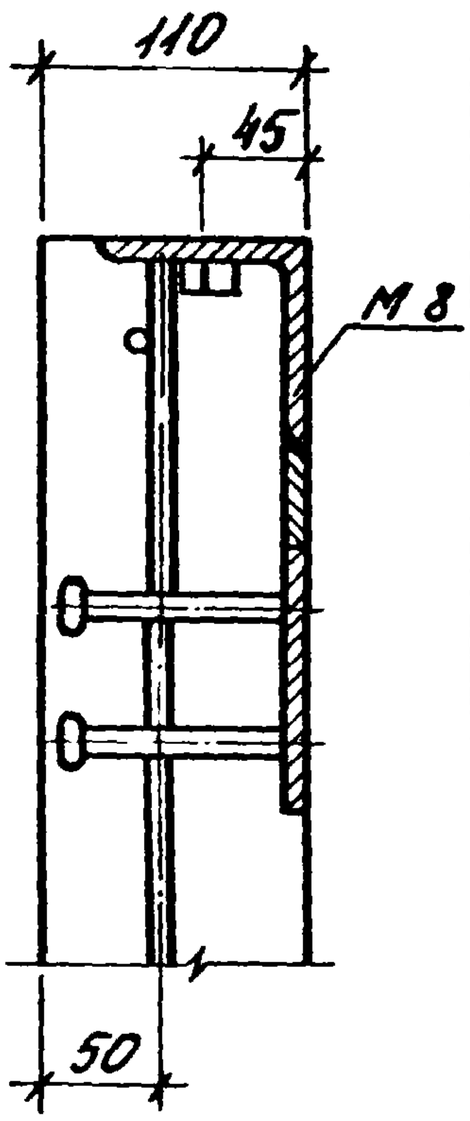

Инв. № подл. | Подпись и дата | Взам. инв. №

1. 189. 1 – 9. 1 00 000 Д 2

Лист 5

22361 51

https://zavodjbi.com/

https://zavodjbi.com/

10

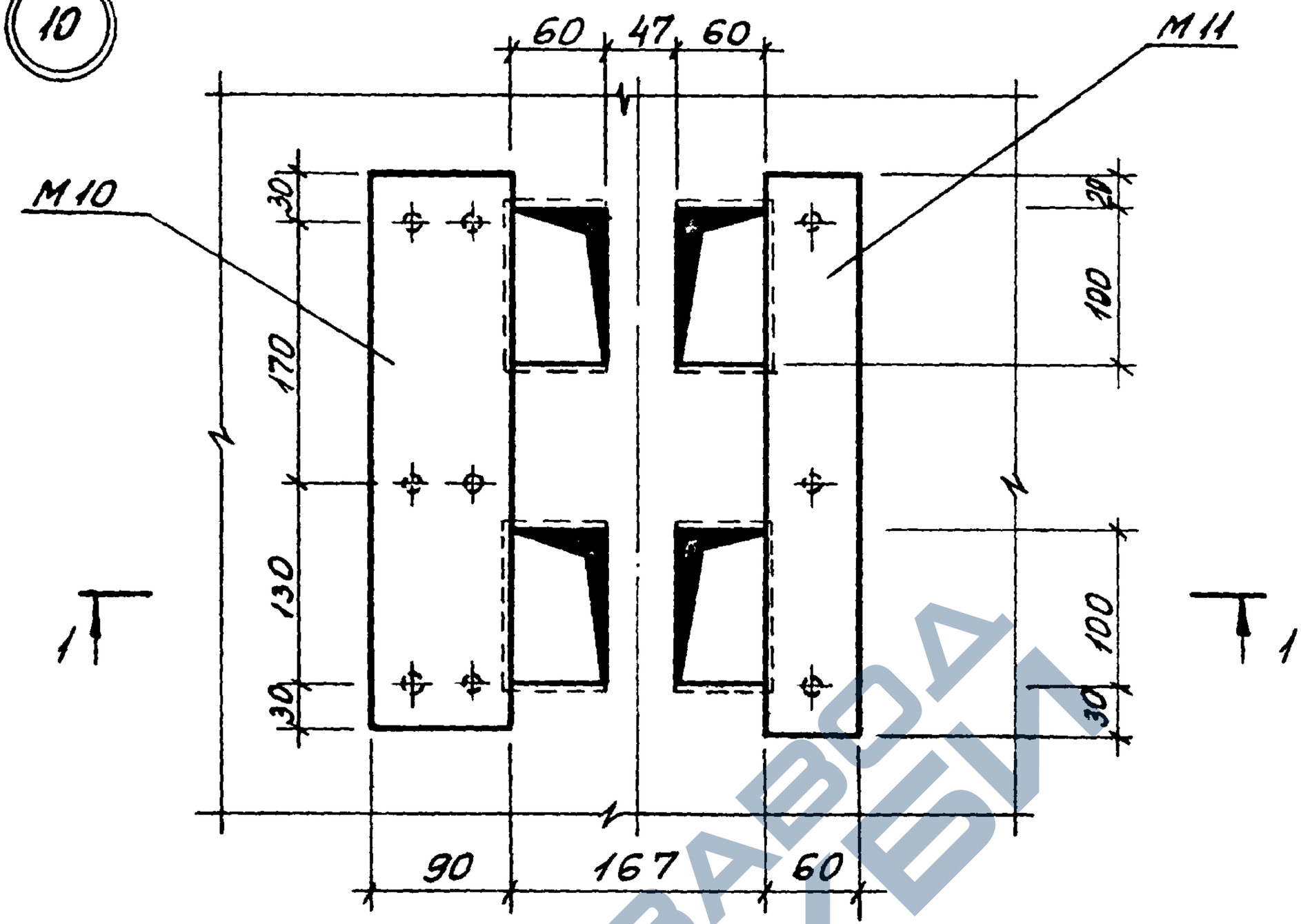

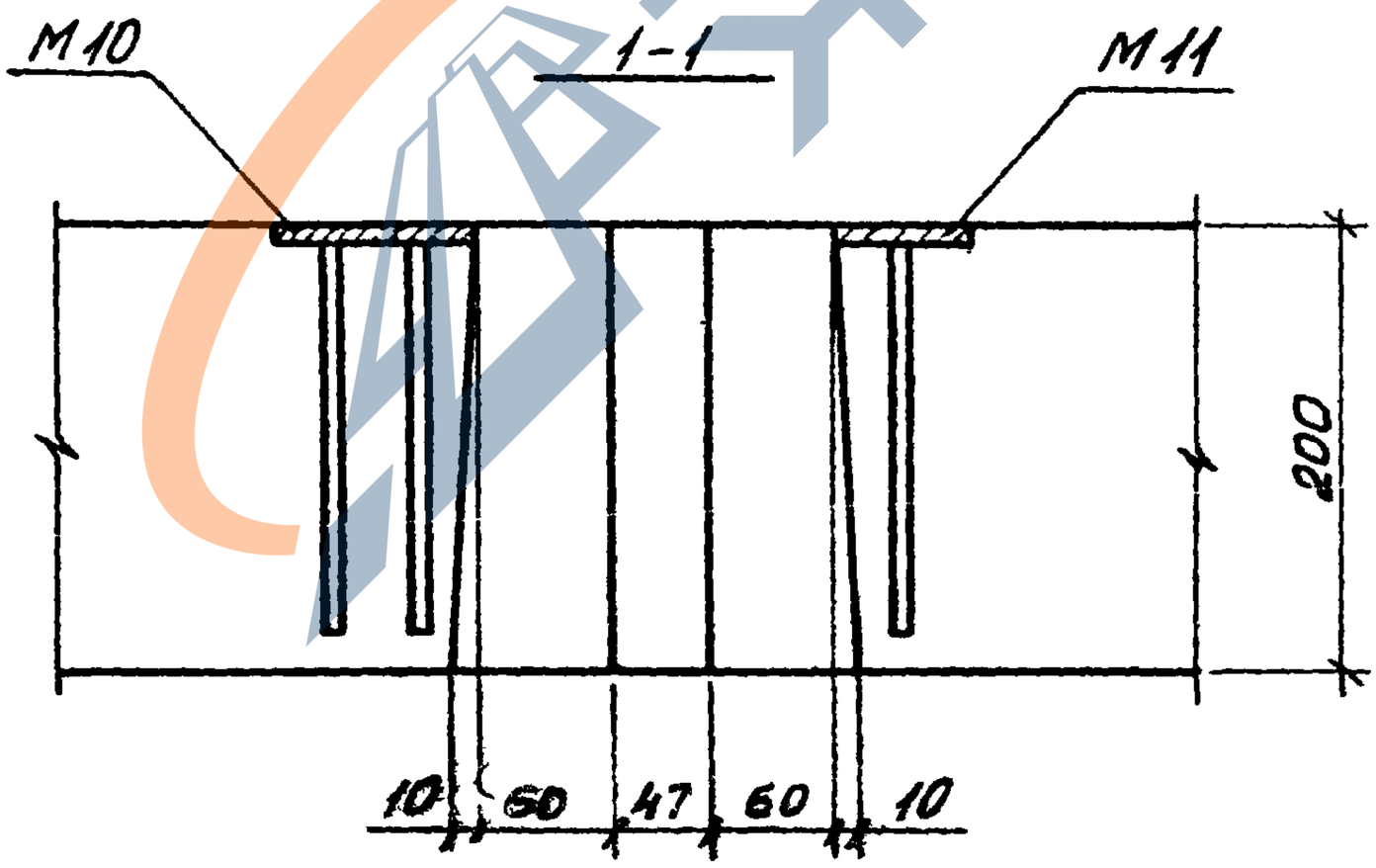

1.189.1–9.1 00 000 Д2	Лист 6

https://zavodjbi.com/

https://zavodjbi.com/

Формат	Зона	Поз.	Обозначение	Наименование	Кол.	Примечание
				Документация		
А4			1.189.1-9.1 11 000 СБ	Сборочный чертеж		
				Сборочные единицы		
А4		1	1.189.1-9.1 00 010	Сетка С1	1	
А4		2	00 020	С4	2	
А4		3	00 030	С7	2	
А4		4	-01	С8	2	
А4		5	-02	С9	2	
А4		6	00 040	Каркас К1	2	
А4		7	-01	К2	2	
А4		8	00 050	К3	5	
А4		9	00 090	Изделие закладное М6	4	
А4		10	-01	М6а	2	
А4		11	-02	М7	1	
				Детали		
А4		12	1.189.1-9.1 00 001	Петля строповочная П1	4	
Б4		13	11 001	ф5Вр I ГОСТ 6727-80; ℓ=1250	2	0,18 кг
Б4		14	11 002	ℓ=700	4	0,101 кг
Б4		15	11 003	ℓ=350	4	0,051 кг
Б4		16	11 004	ℓ=130	8	0,019 кг
Б4		17	11 005	ℓ=90	42	0,013 кг

Нач. отд	Росинский		
Н. контр.	Гиберман		
Гл. конст.	Пальман		
Гл. инж. пр.	Веллер		05.86
Рук. груп.	Палеес		
Ст. инж.	Шумилова		

1.189.1-9.1 11 000

Блок арматурный АБ1

Стадия	Лист	Листов
Р		1

ЦНИИЭП жилища

Инв. № подл. | Подпись и дата | Взам. инв. №

22361 53

https://zavodjbi.com/

https://zavodjbi.com/

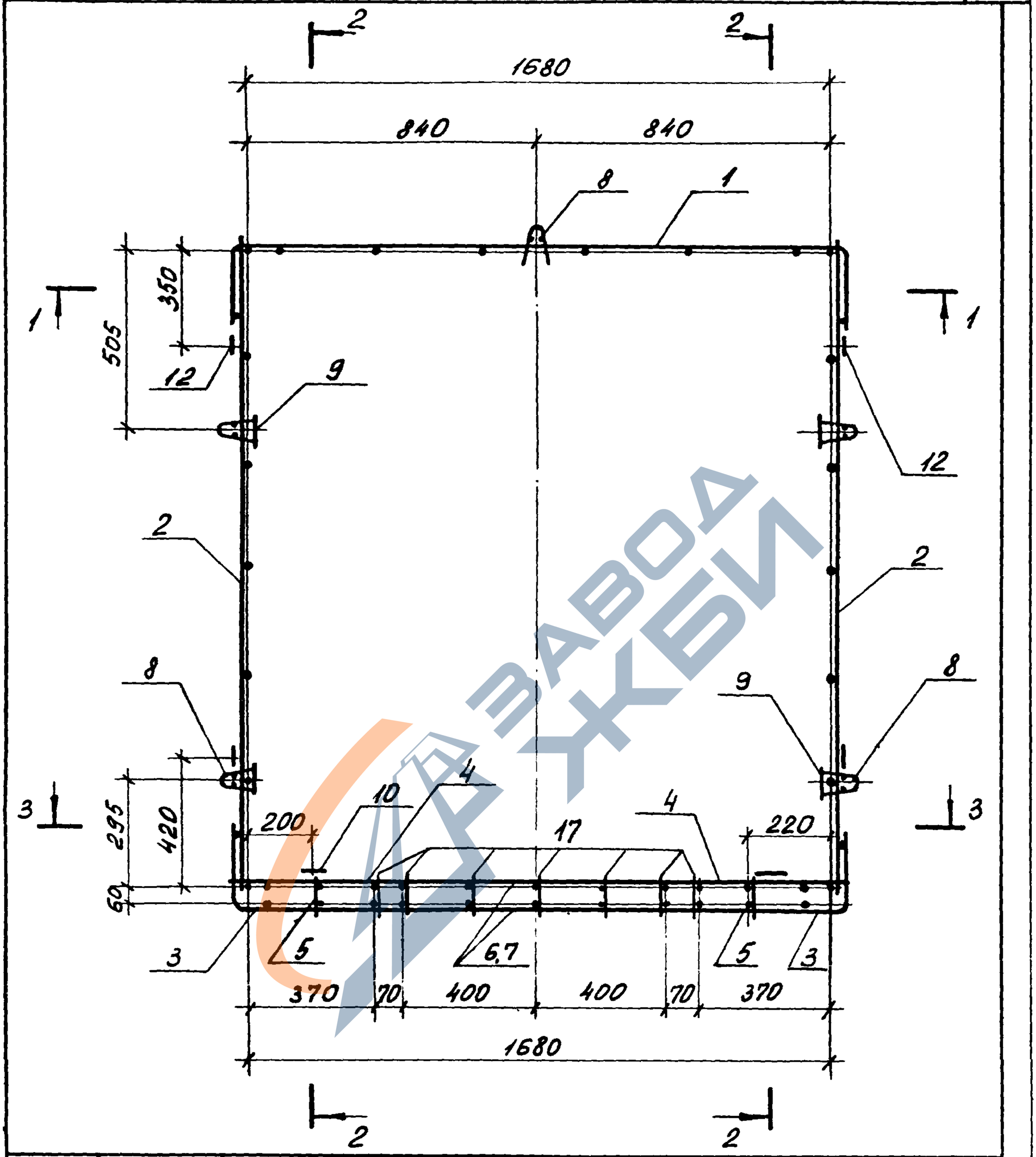

				1.189.1-9.1 11 000 СБ		
				Блок арматурный АБ1 Сборочный чертеж	Стадия	Масса	Масштаб
					Р	53,85	1:20
					Лист 1	Листов 6	
Нач. отд.	Росинский				ЦНИИЭП жилища		
Н. контр.	Гиберман						
Гл. констр.	Пальман						
Гл. инж. пр.	Веллер						
Рук. груп.	Палеес						
Ст. инж.	Шумилова						

https://zavodjbi.com/

https://zavodjbi.com/

1-1

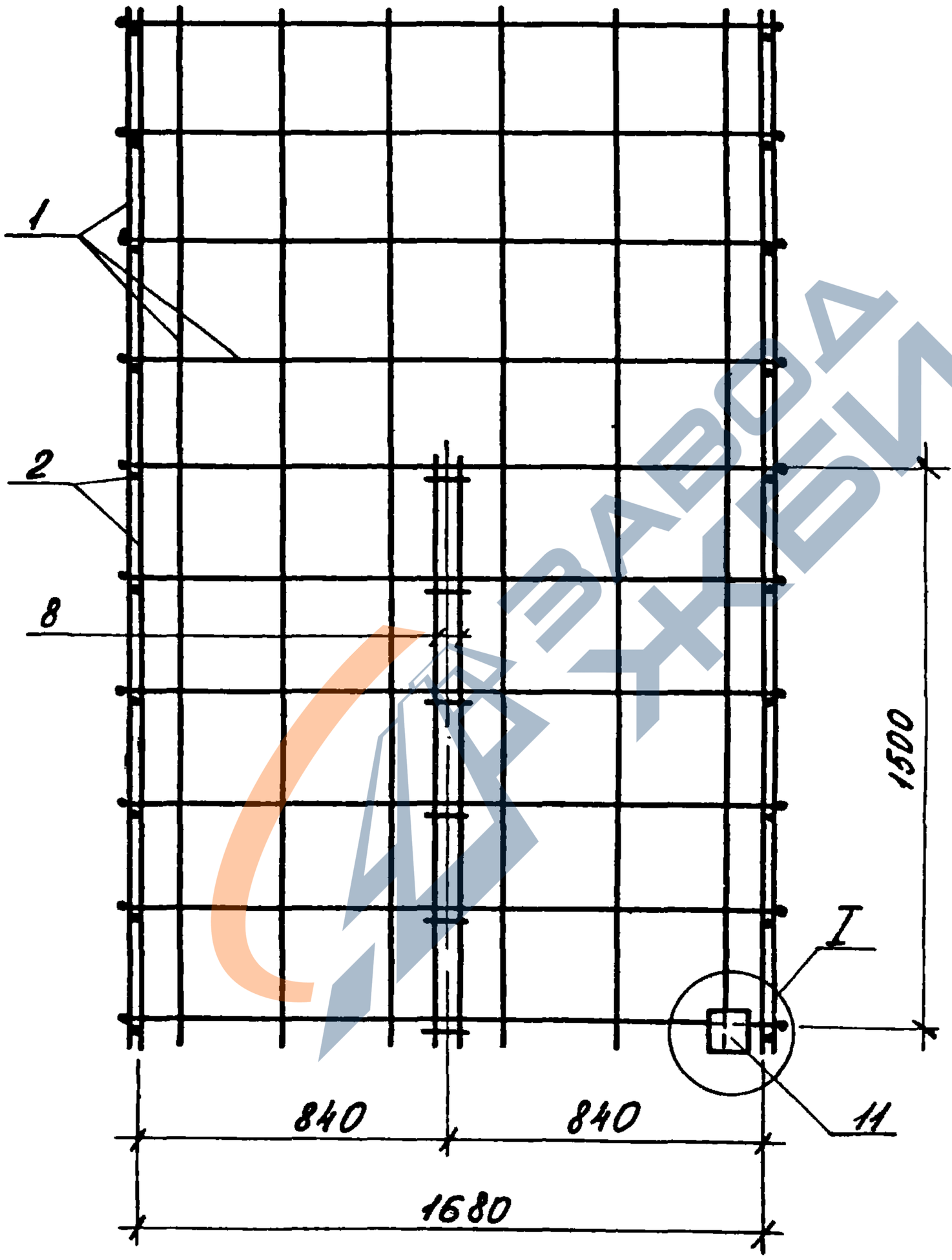

Инв. № подл. | Подпись и дата | Взам. инв. №

1.189.1-9.1 11 000 СБ

Лист 2

https://zavodjbi.com/

https://zavodjbi.com/

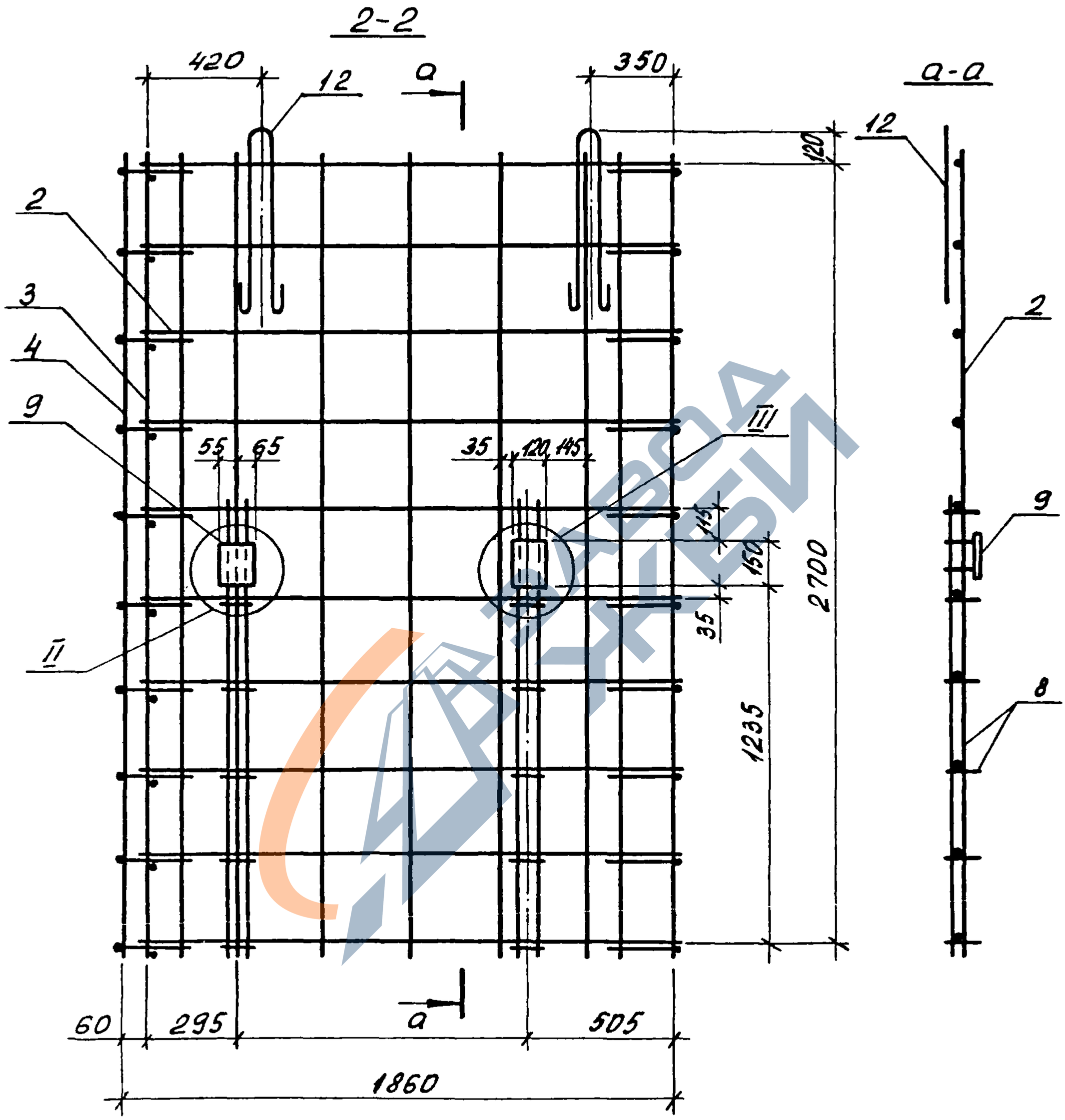

1.189.1-9.1 11000 СБ	Лист 3

22361 56

https://zavodjbi.com/

https://zavodjbi.com/

3-3

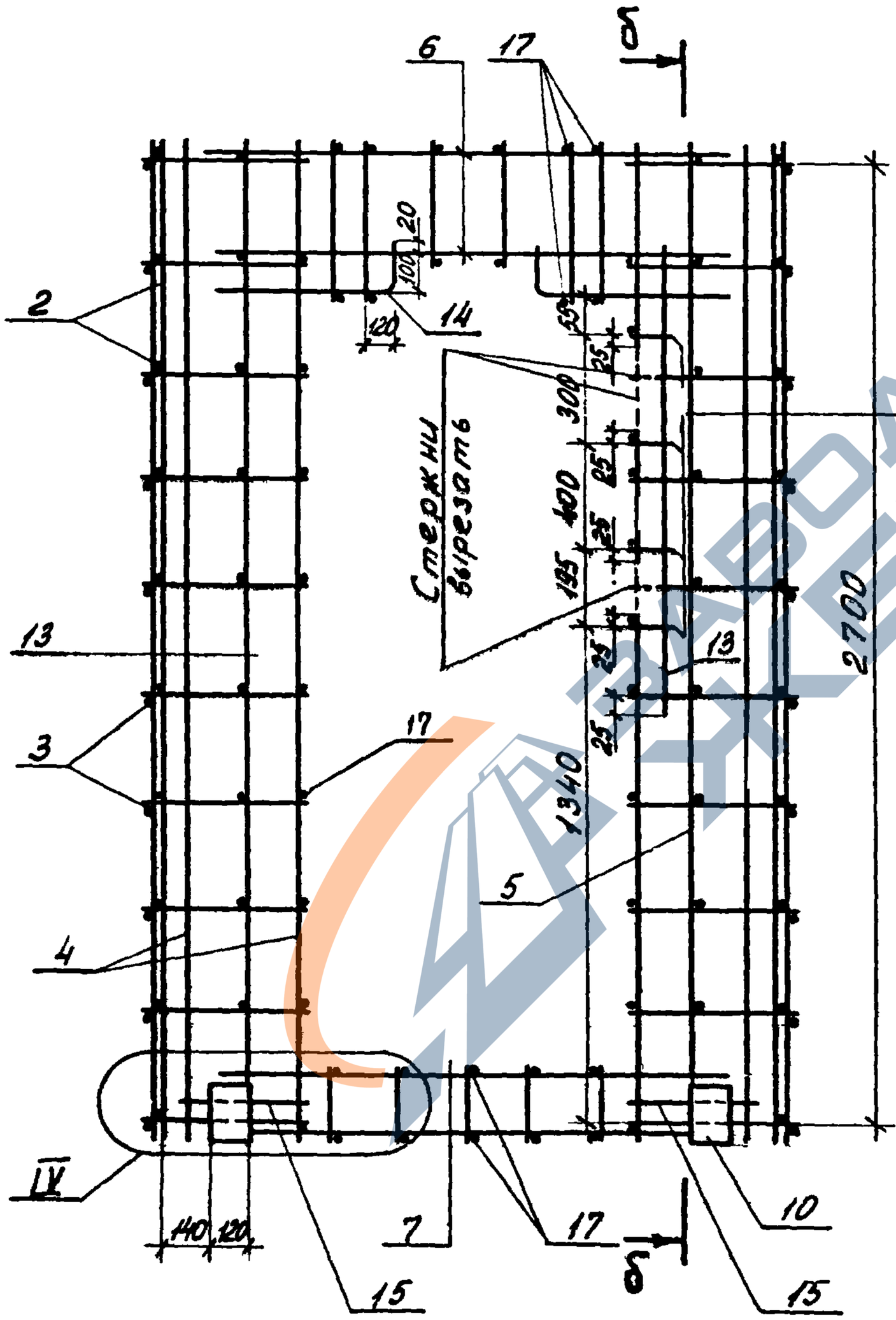

5-5

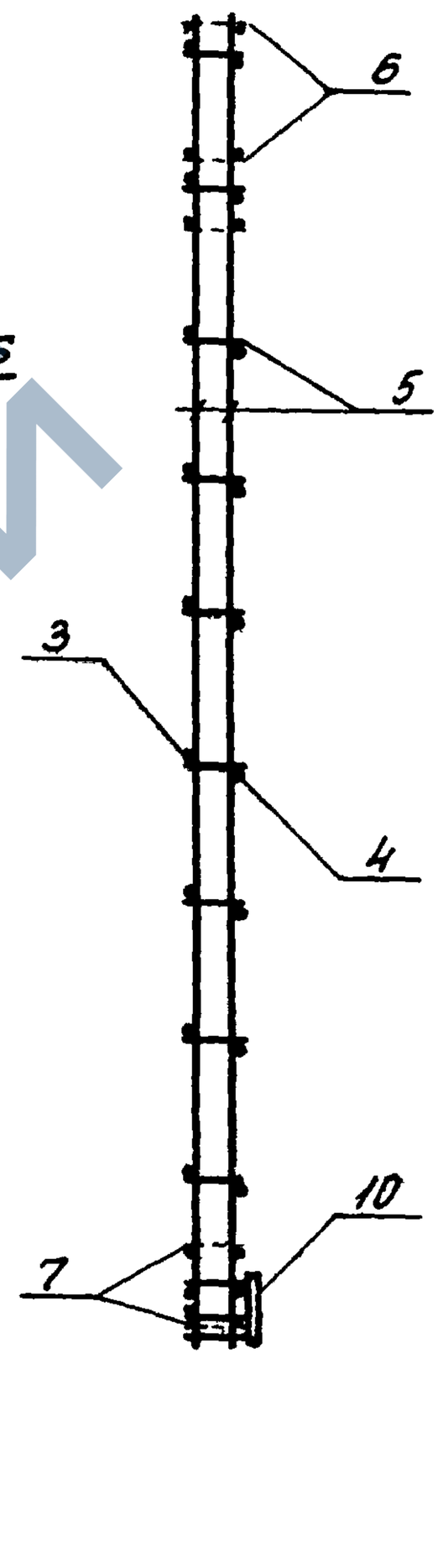

Инв. № подл. | Подпись и дата | Взам. инв. №

1.189.1-9.1 11000 СБ

Лист 4

https://zavodjbi.com/

https://zavodjbi.com/

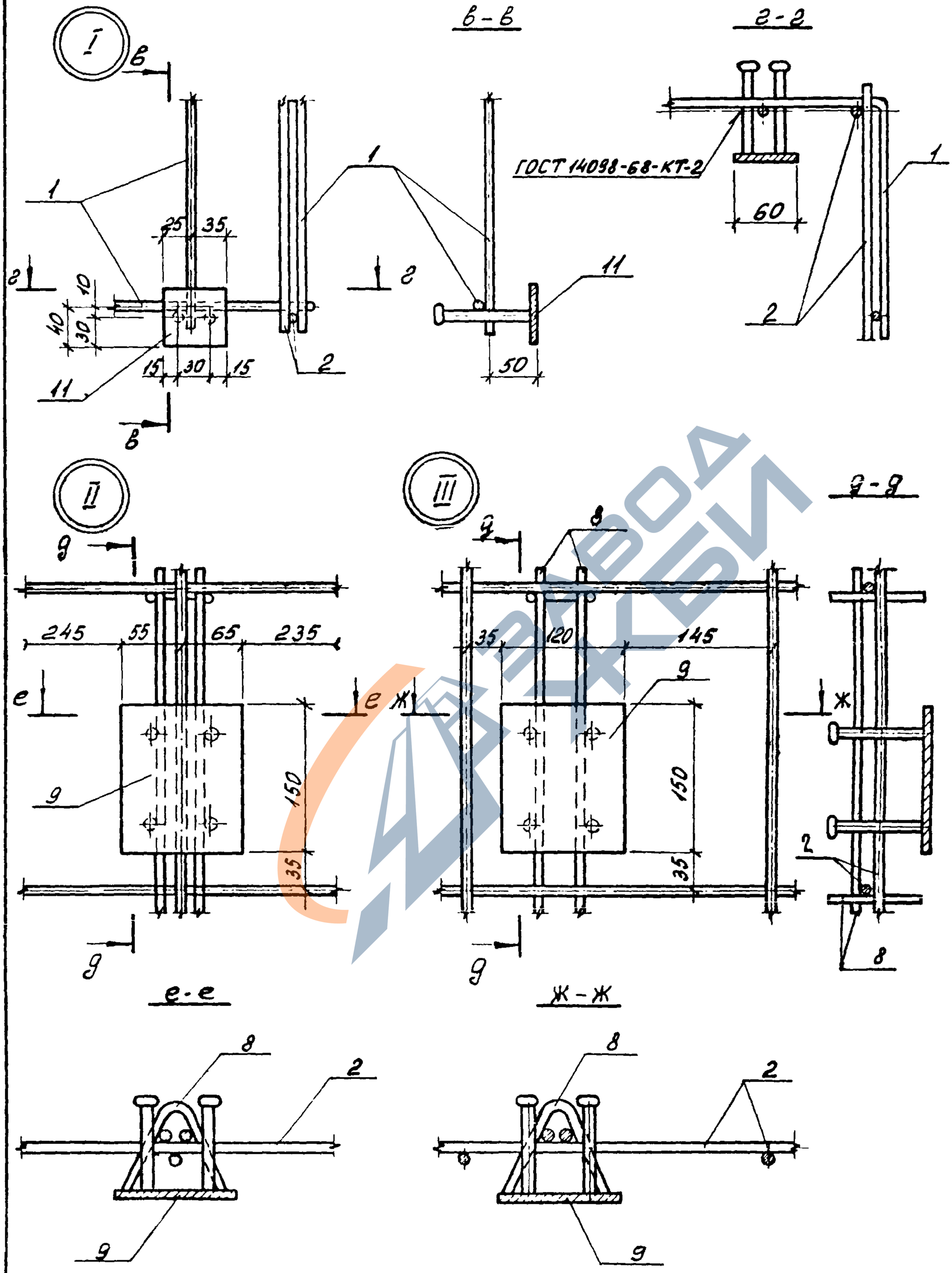

1.189.1-9.1 11 ОВ СБ	Лист 5

22361 58

https://zavodjbi.com/

https://zavodjbi.com/

У - У

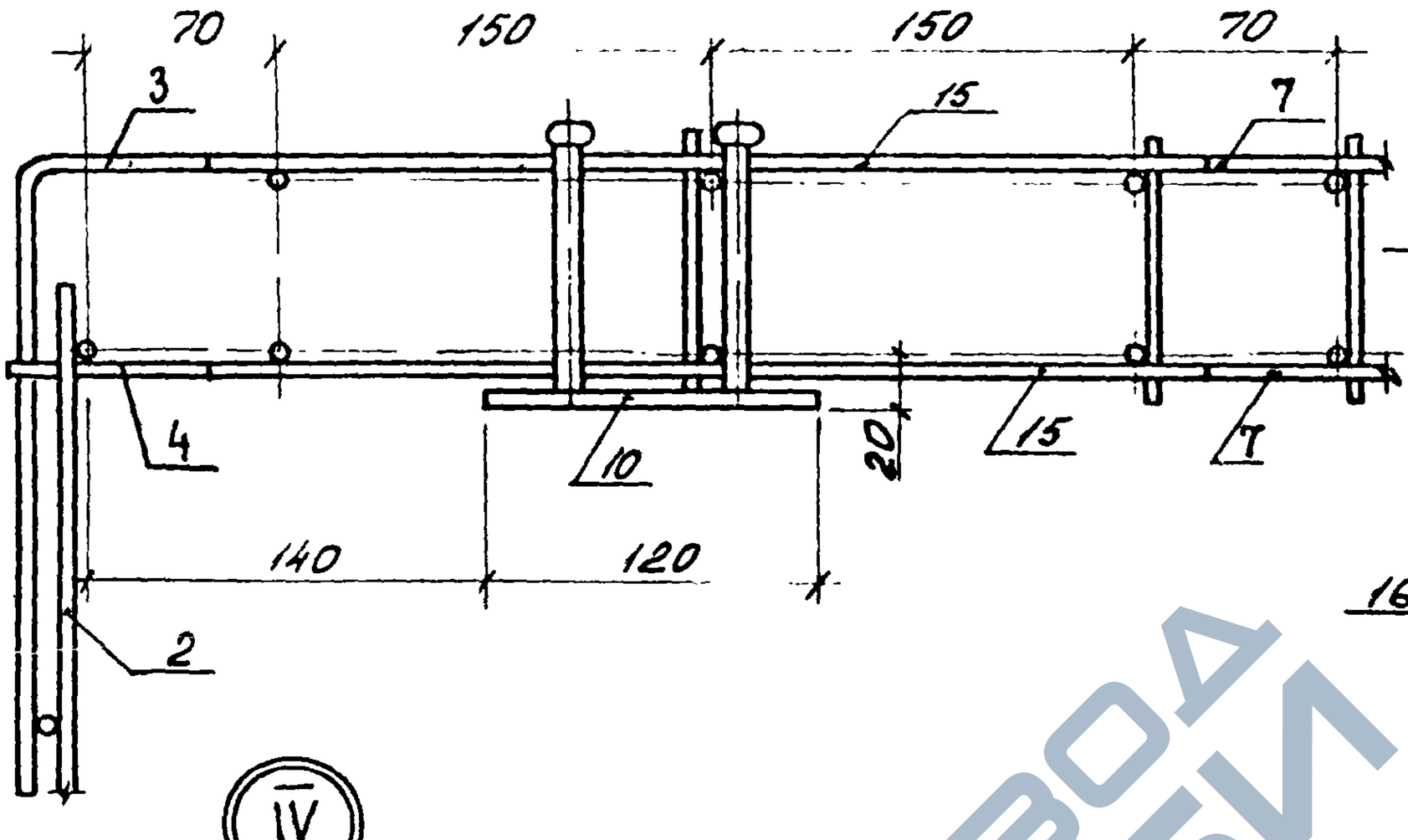

К - К

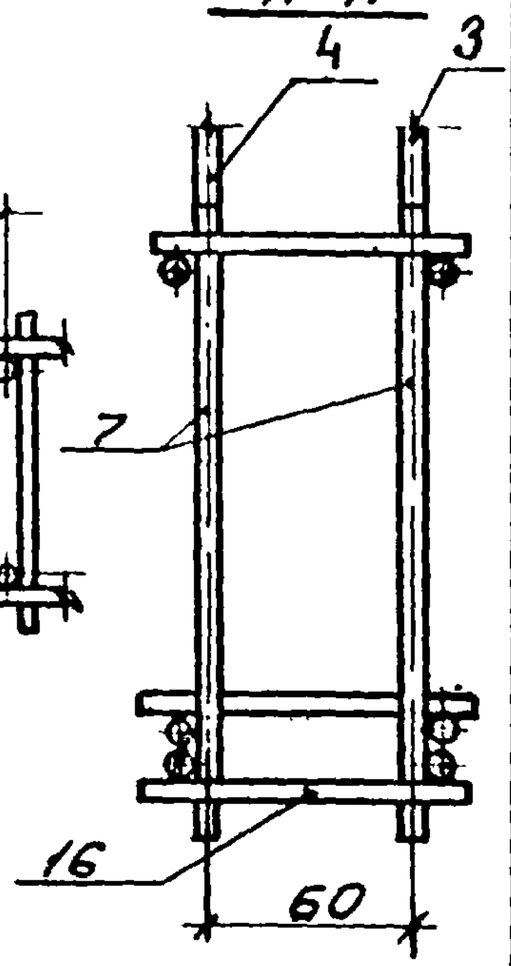

IV

1 - 1

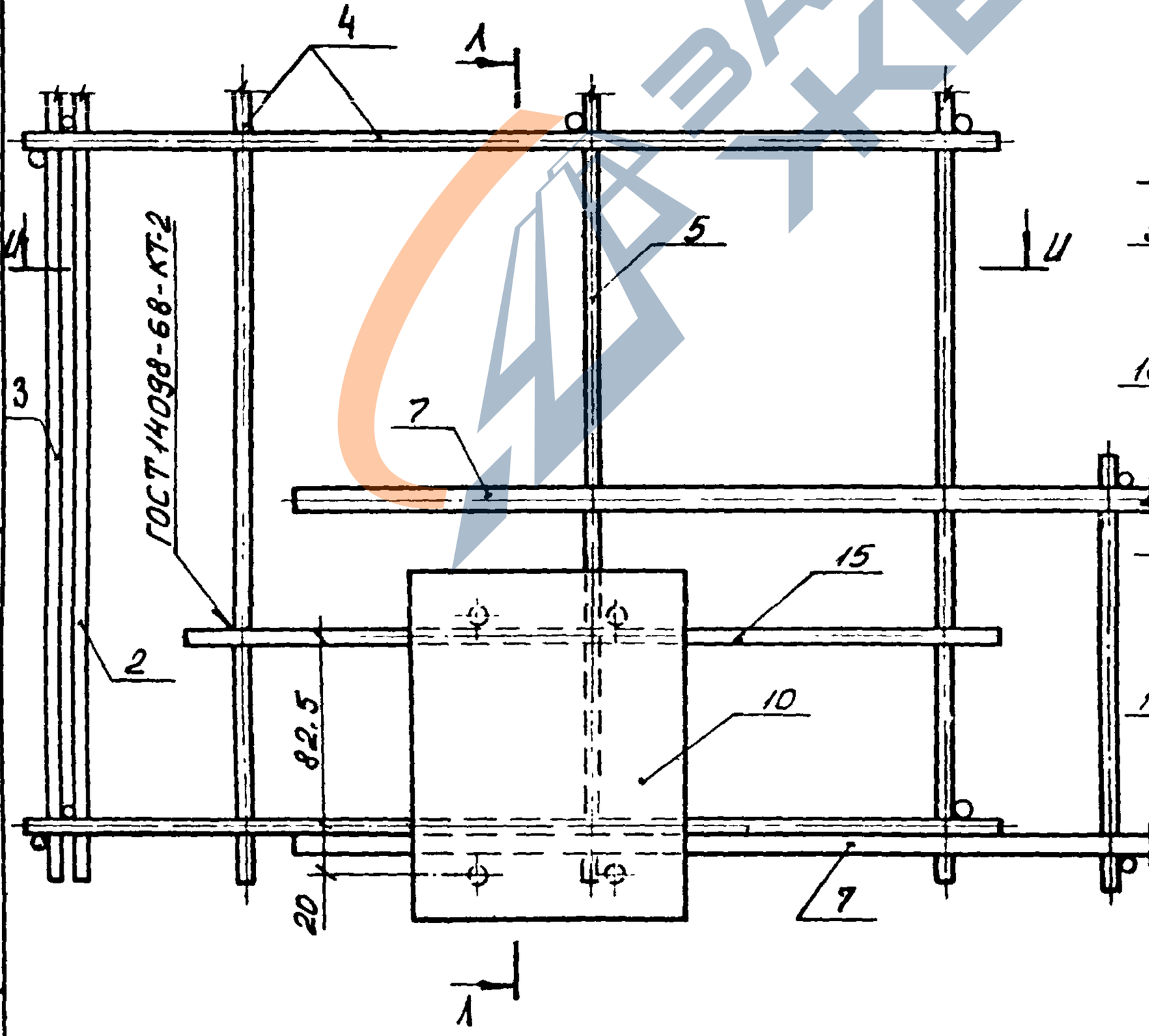

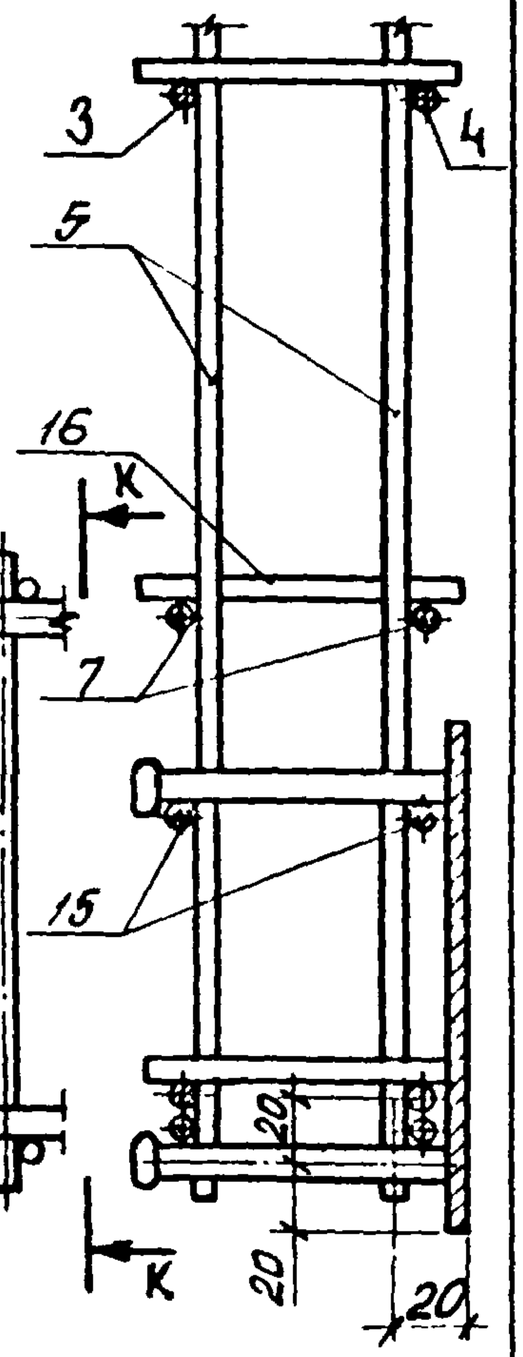

Инв. № подл. | Подпись и дата | Взам. инв. №

1.189.1-9.1 11000СБ

Лист 6

22361 59

https://zavodjbi.com/

https://zavodjbi.com/

Формат	Зона	Поз.	Обозначение	Наименование	Кол.	Примечание
				Документация		
А4			1.189.1-9.1 21000 СБ	Сборочный чертеж		
				Сборочные единицы		
А4		1	1.189.1-9.1 00 010-01	Сетка С2	2	
А4		2	00 020-01	С5	2	
А4		3	00 060-01	Каркас К4	4	
А4		4	00 090	Изделие закладное М6	2	
А4		5	-02	М7	14	
				Детали		
А4		6	1.189.1-9.1 00 001-01	Петля строповочная П2	4	
Б4		7	21 001	⌀5 Bpl; ГОСТ 6727-80; ℓ=750	4	0,105 кг
Б4		8	21 002	ℓ=650	1	0,094 кг
Б4		9	21 003	ℓ=350	4	0,050 кг

Нач. отд.	Росинский			1.189.1-9.1 21000
Н. контр.	Гиберман			Блок арматурный АБ2
Гл. констр.	Пальман			Стадия: Р; Лист: ; Листов: 1
Гл. инж. пр.	Веллер		05.86	ЦНИИЭП жилища
Рук. груп.	Палеес			
Ст. техн	Гук.			

https://zavodjbi.com/

https://zavodjbi.com/

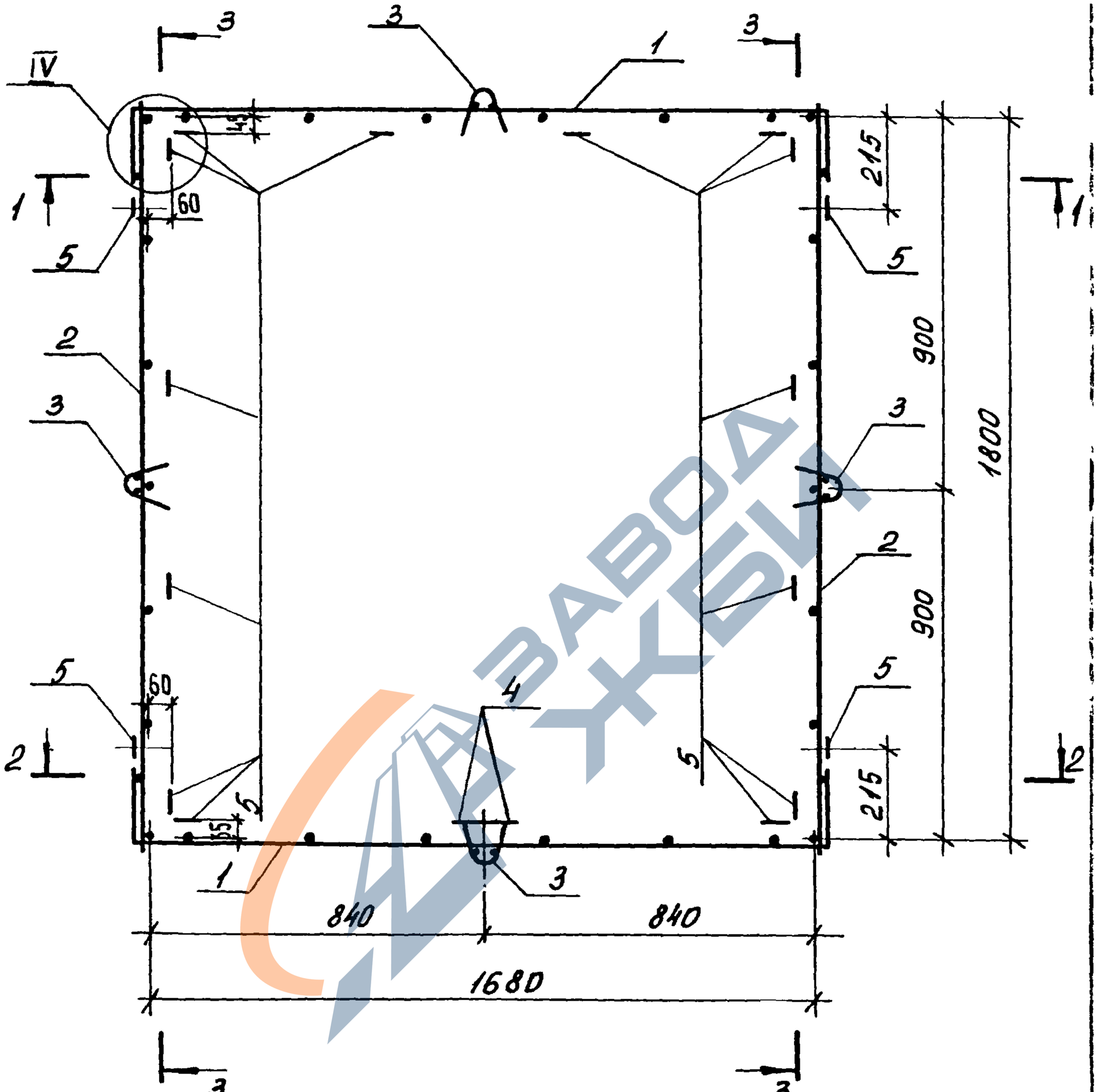

				1.189.1-9.1 21000 СБ
				Блок арматурный АБ-2 Сборочный чертеж
Нач. отд.	Росинский			Стадия: Р; Масса: 27,19; Масштаб: 1:20
Н. контр.	Гиберман			Лист 1; Листов 4
Гл. констр.	Пальман			
Гл. инж. пр.	Веллер		05 86	ЦНИИЭП жилища
Рук. груп.	Палеес			
Ст. техн.	Гук			

ЗАВОД ЖБИ

https://zavodjbi.com/

https://zavodjbi.com/

1 - 1

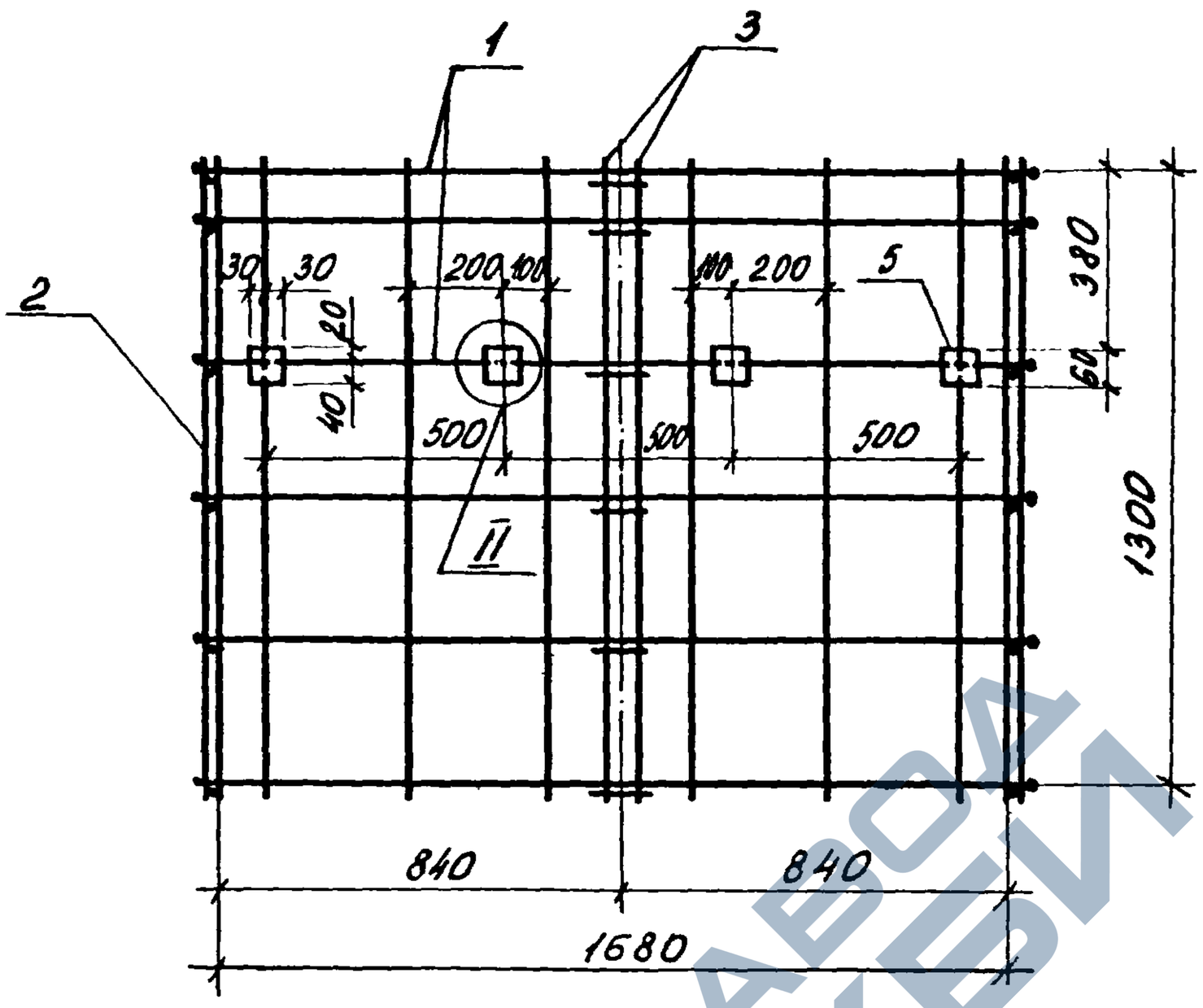

2 - 2

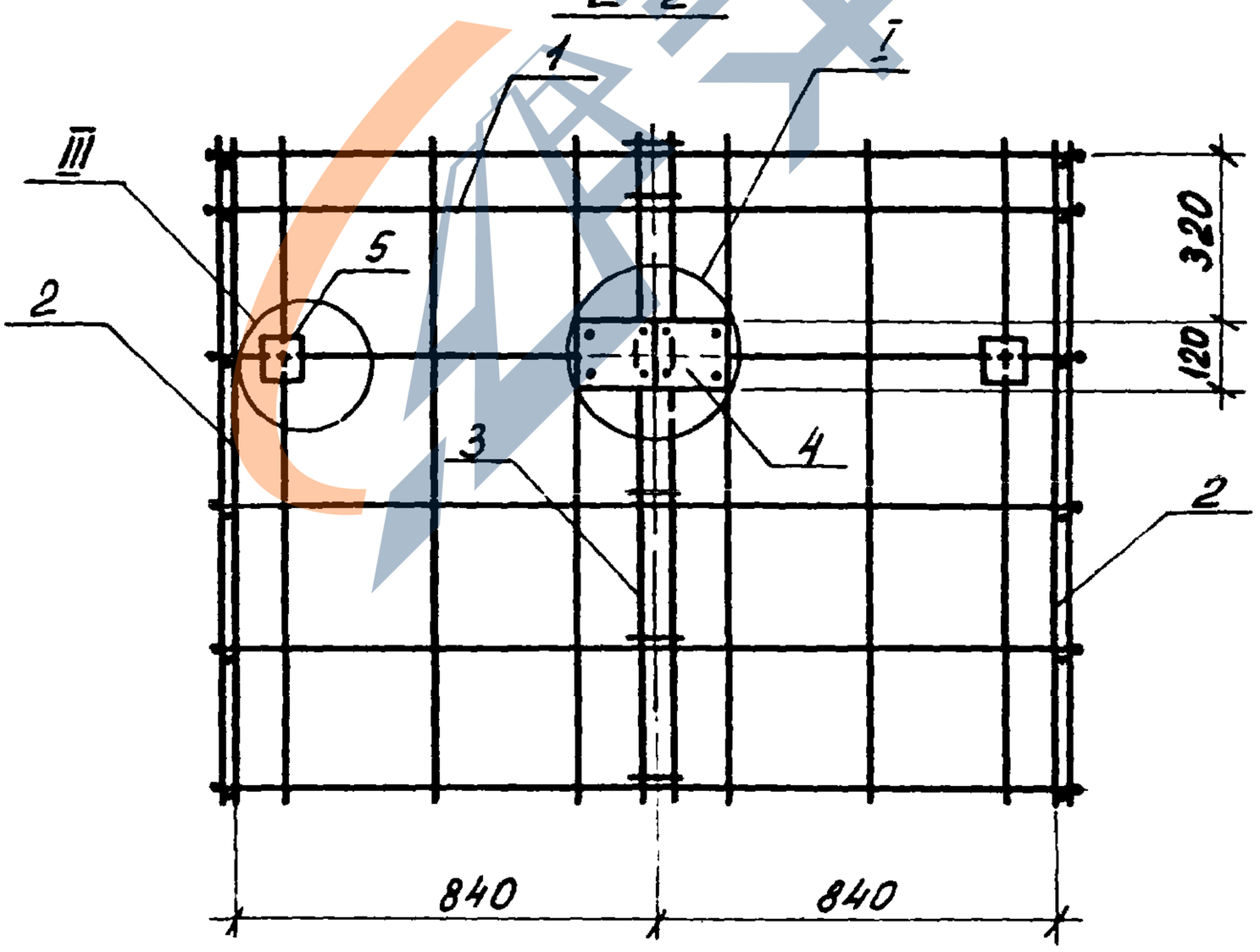

ЗАВОД ЖБИ

1.189.1-9.1 21000 СБ	Лист 2

22361 62

https://zavodjbi.com/

https://zavodjbi.com/

3-3

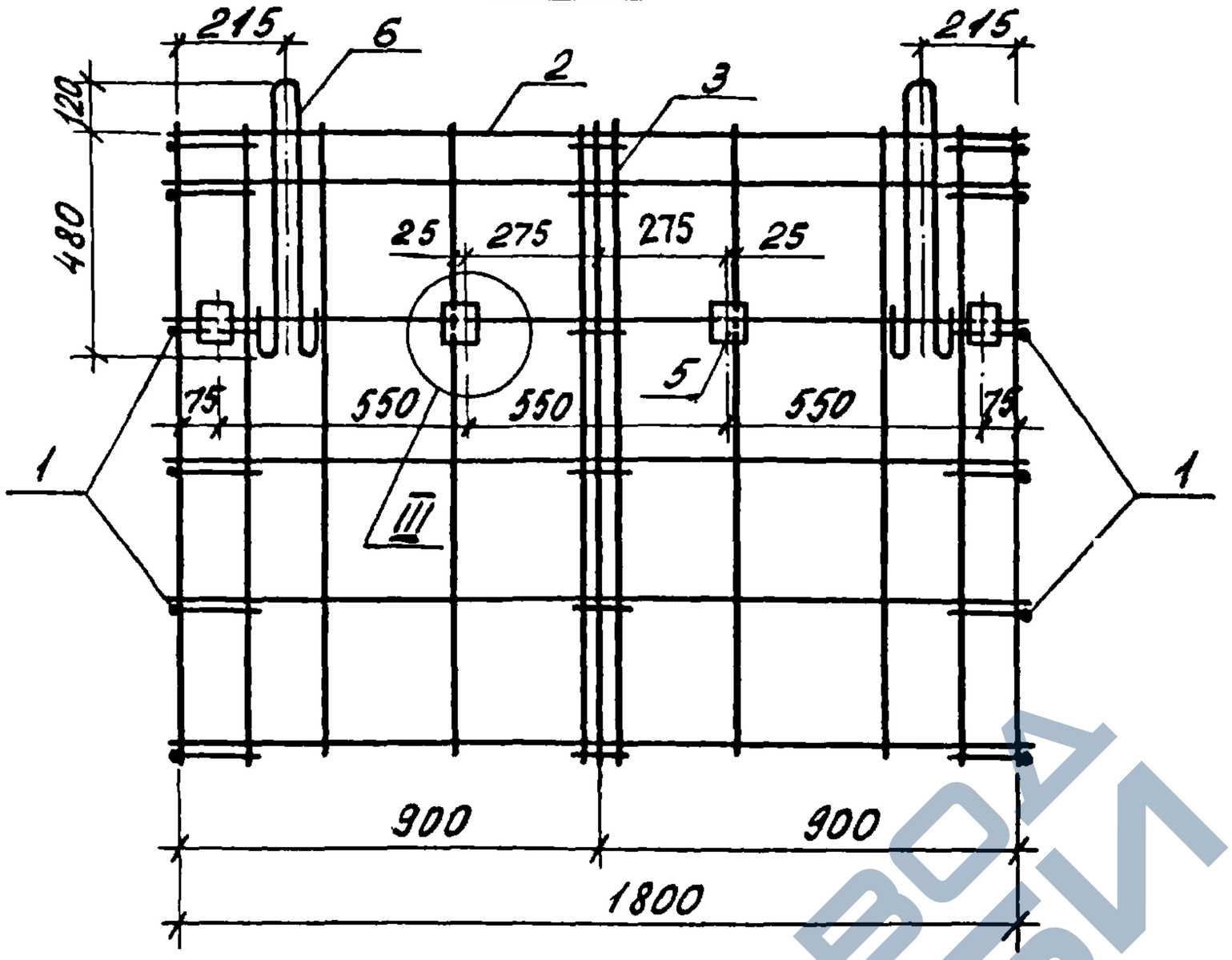

I

б-б

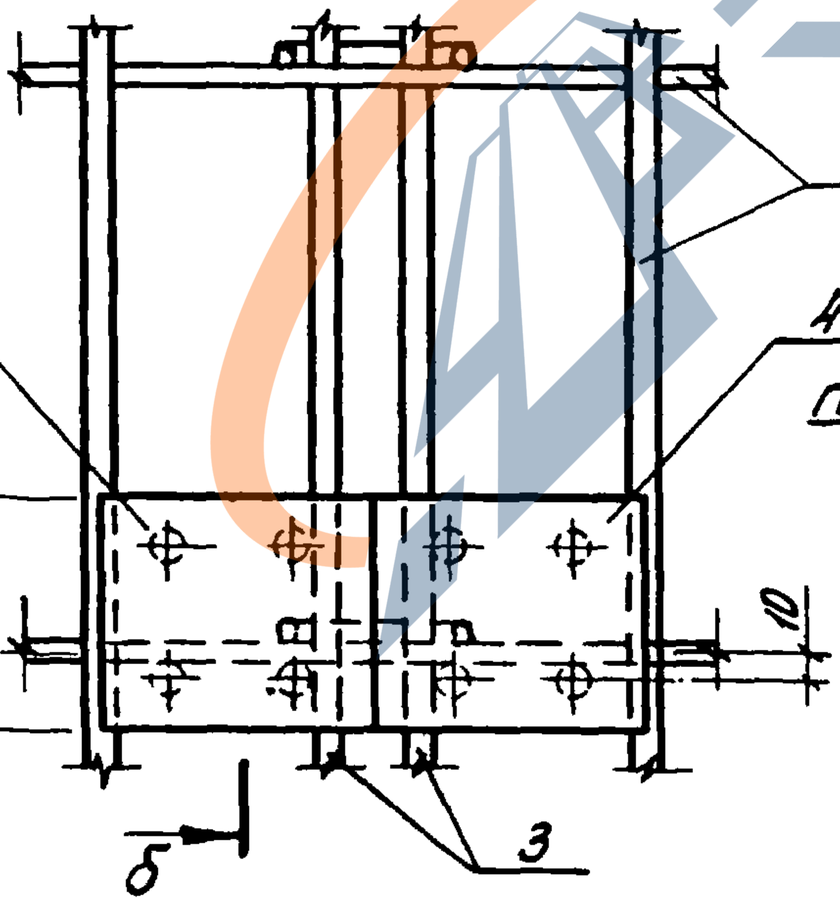

а-а

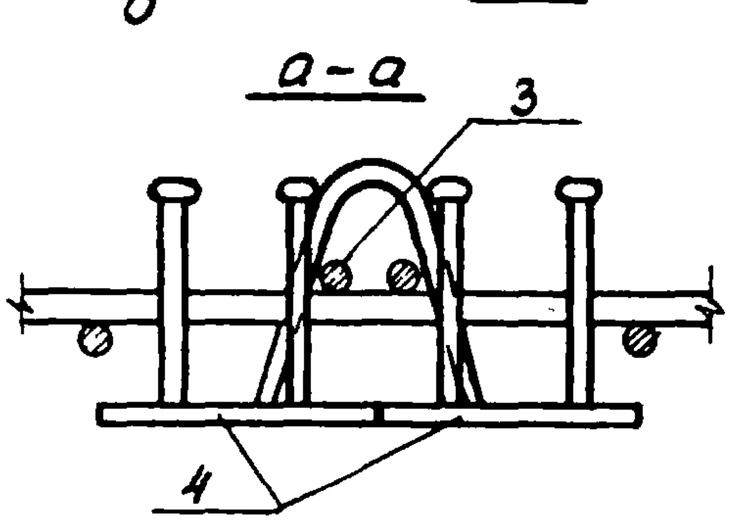

в-в

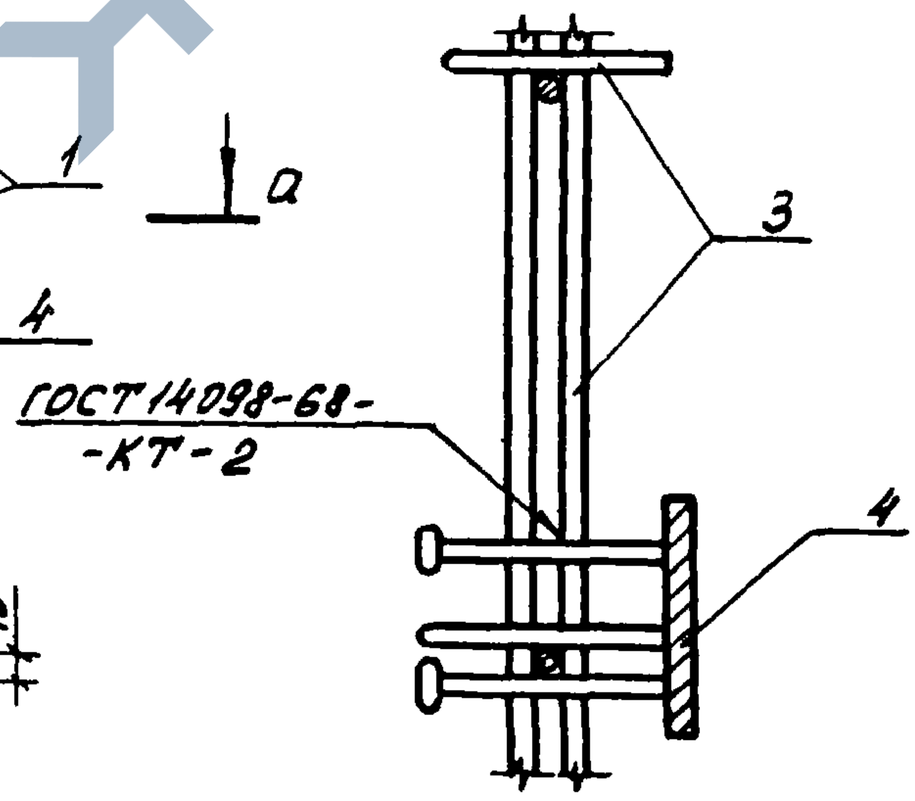

Инв. № подл.	Подпись и дата	Взам. инв. №

https://zavodjbi.com/

https://zavodjbi.com/

II

III

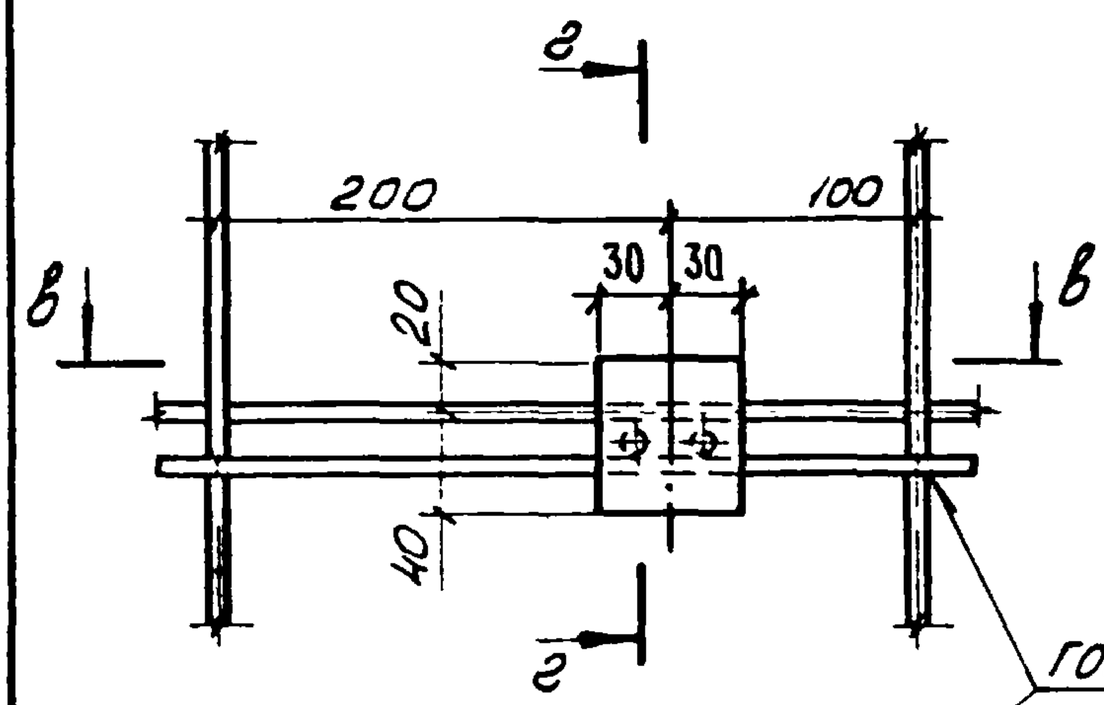

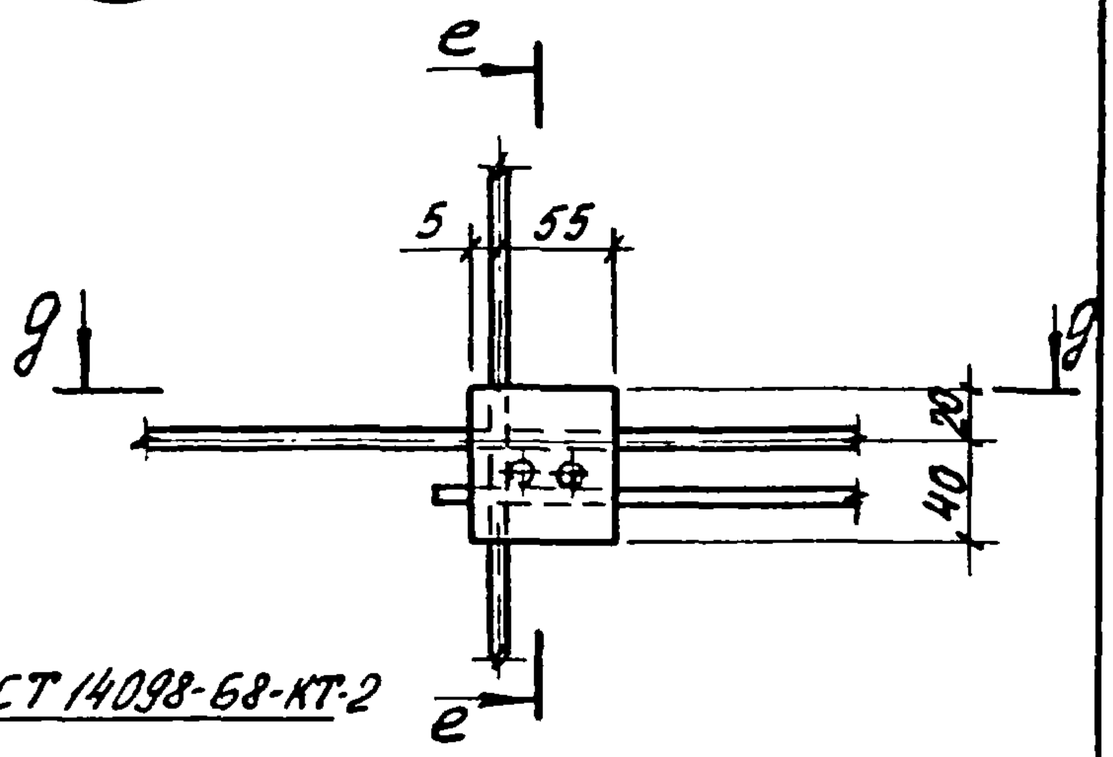

В-В

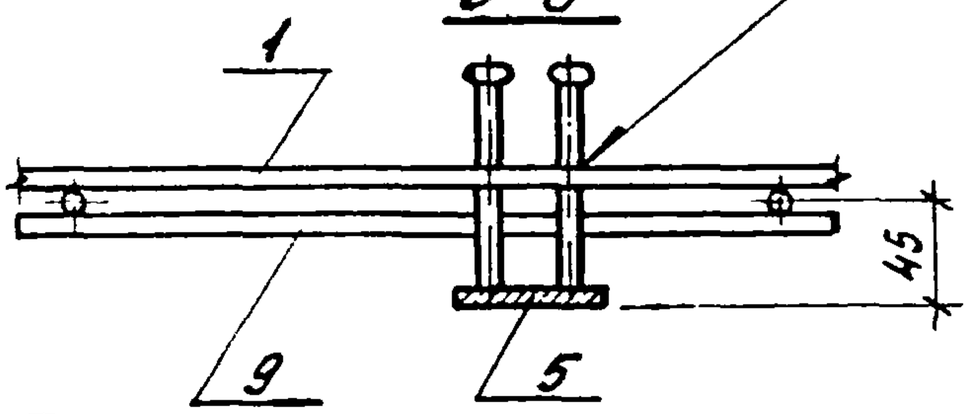

Г-Г; Е-Е

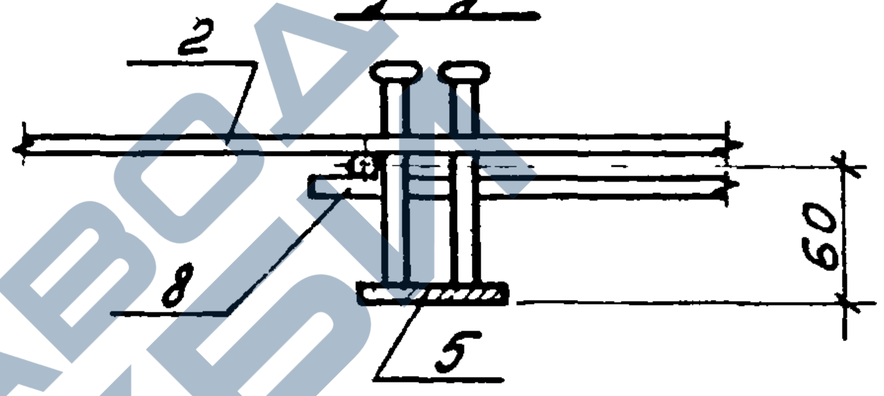

IV

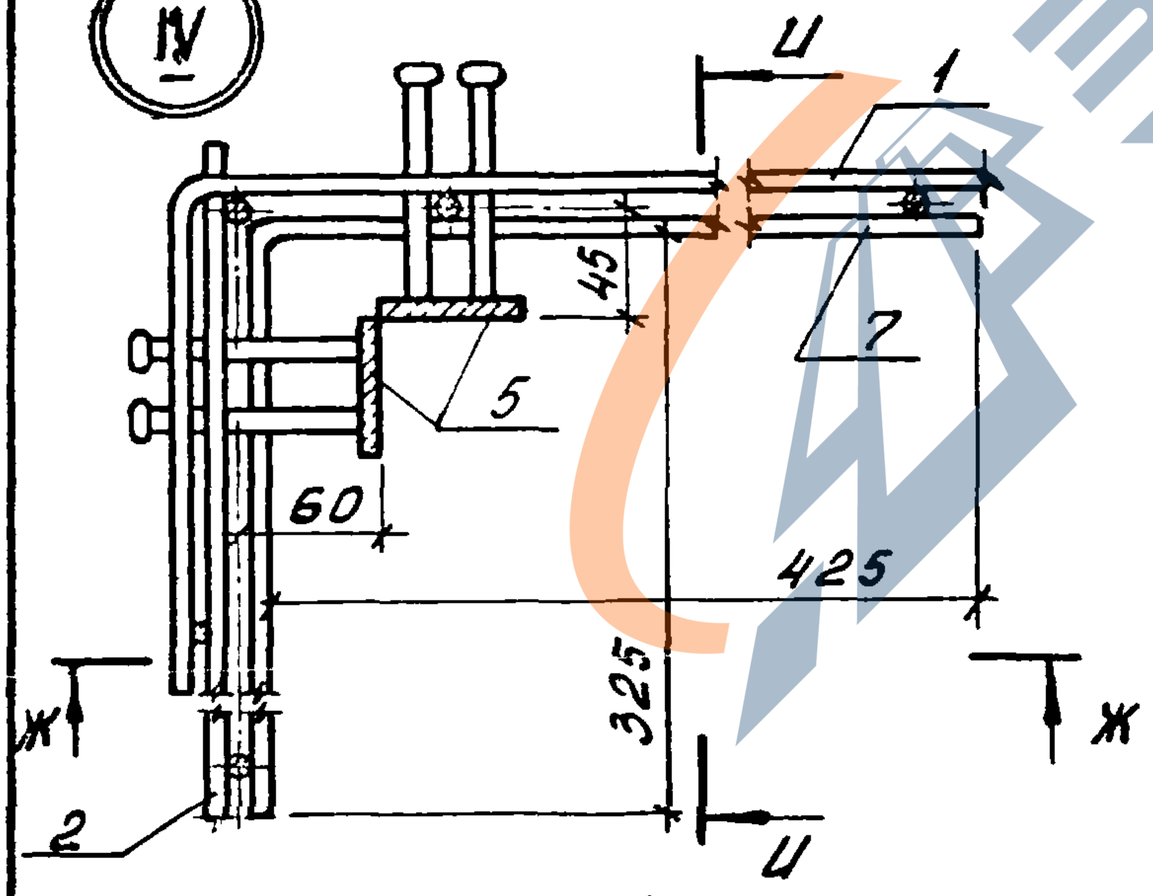

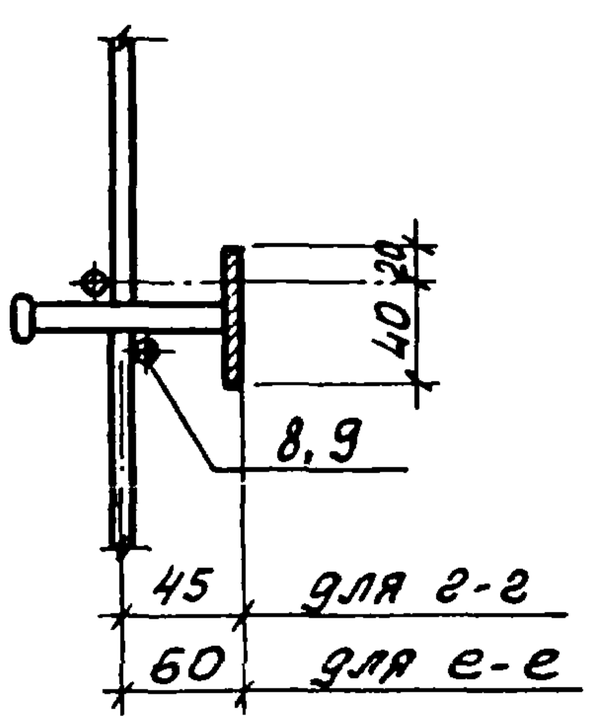

Ж-Ж

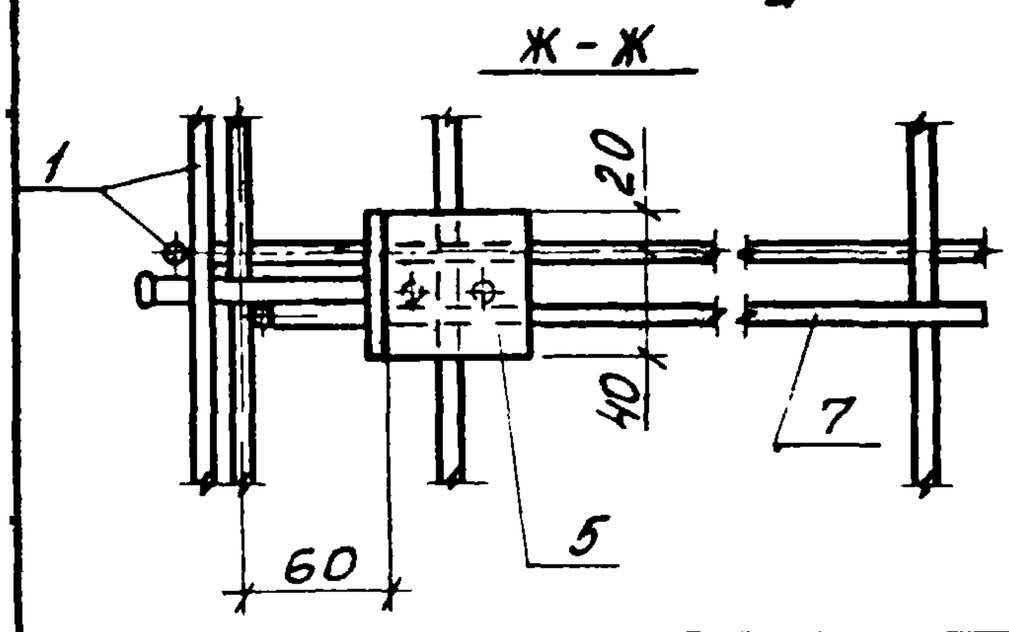

И-И

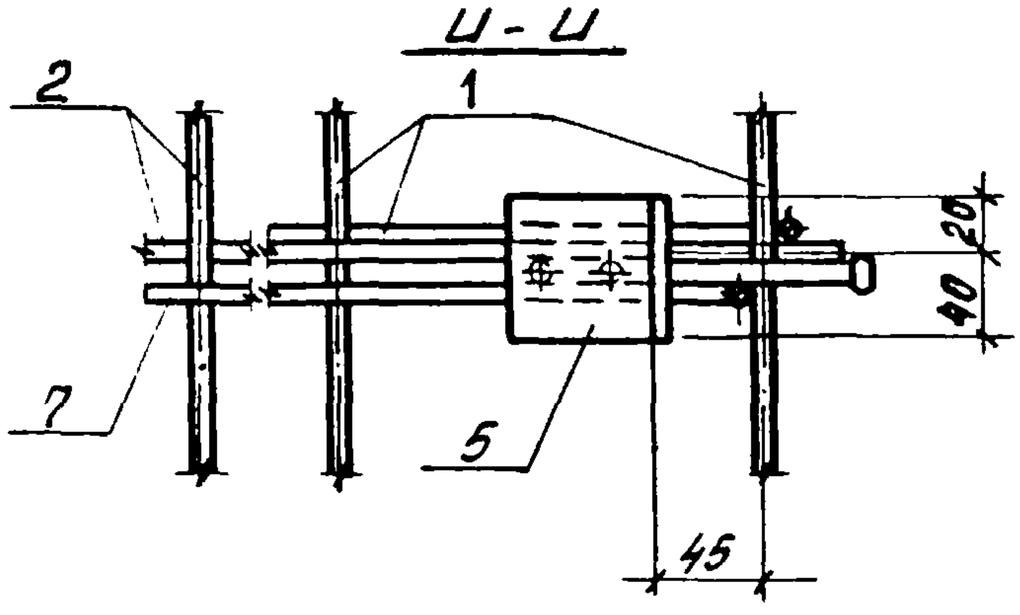

1.189.1-9.1 21 000 СБ	Лист 4

22361 64

https://zavodjbi.com/

https://zavodjbi.com/

Формат	Зона	Поз.	Обозначение	Наименование	Кол	Примечание
				Документация		
А4			1.189.1-9.1 31000 СБ	Сборочный чертеж		
				Сборочные единицы		
А4		1	1.189.1-9.1 00010-02	Сетка С3	2	
А4		2	00020-02	С6	2	
А4		3	00060-02	Каркас К5	6	
А4		4	00090	Изделие закладное МБ	4	
				Детали		
А4		5	1.189.1-9.1 00001-02	Петля строповочная П-3	4	

Инв. № подл. | Подпись и дата | Взам. инв. №

Нач. отд.	Росинский			1.189.1-9.1 31000		
Н. контр.	Гиберман			Блок арматурный АБ3	Стадия	Лист	Листов
Гл. констр.	Пальман				Р		1
Гл. инж. пр.	Веллер		05 86		ЦНИИЭП жилища		
Рук. груп.	Палеес						
Ст. техн.	Гук						

https://zavodjbi.com/

https://zavodjbi.com/

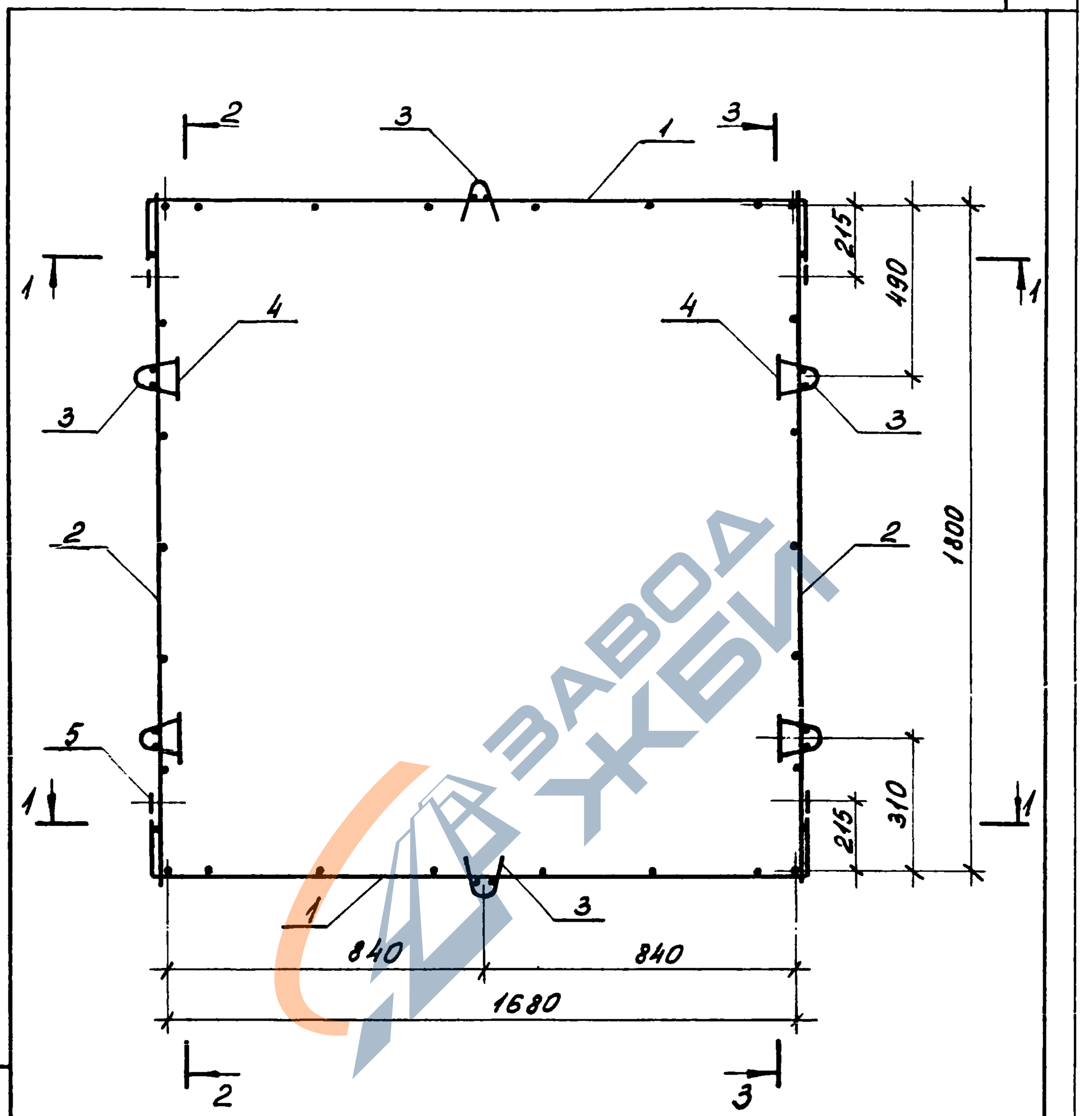

				1.189.1-9.1 31000 СБ	
Нач. отд.	Росинский			Блок арматурный АБ 3 Сборочный чертеж	Стадия: Р; Масса: 18,02; Масштаб: —
Н. контр.	Гиберман				Лист 1; Листов 3
Гл. констр.	Пальман				ЦНИИЭП жилища
Гл. инж. пр.	Веллер		0586		
Рук. груп.	Палеес				
Ст. техн.	Гук				

https://zavodjbi.com/

https://zavodjbi.com/

1-1

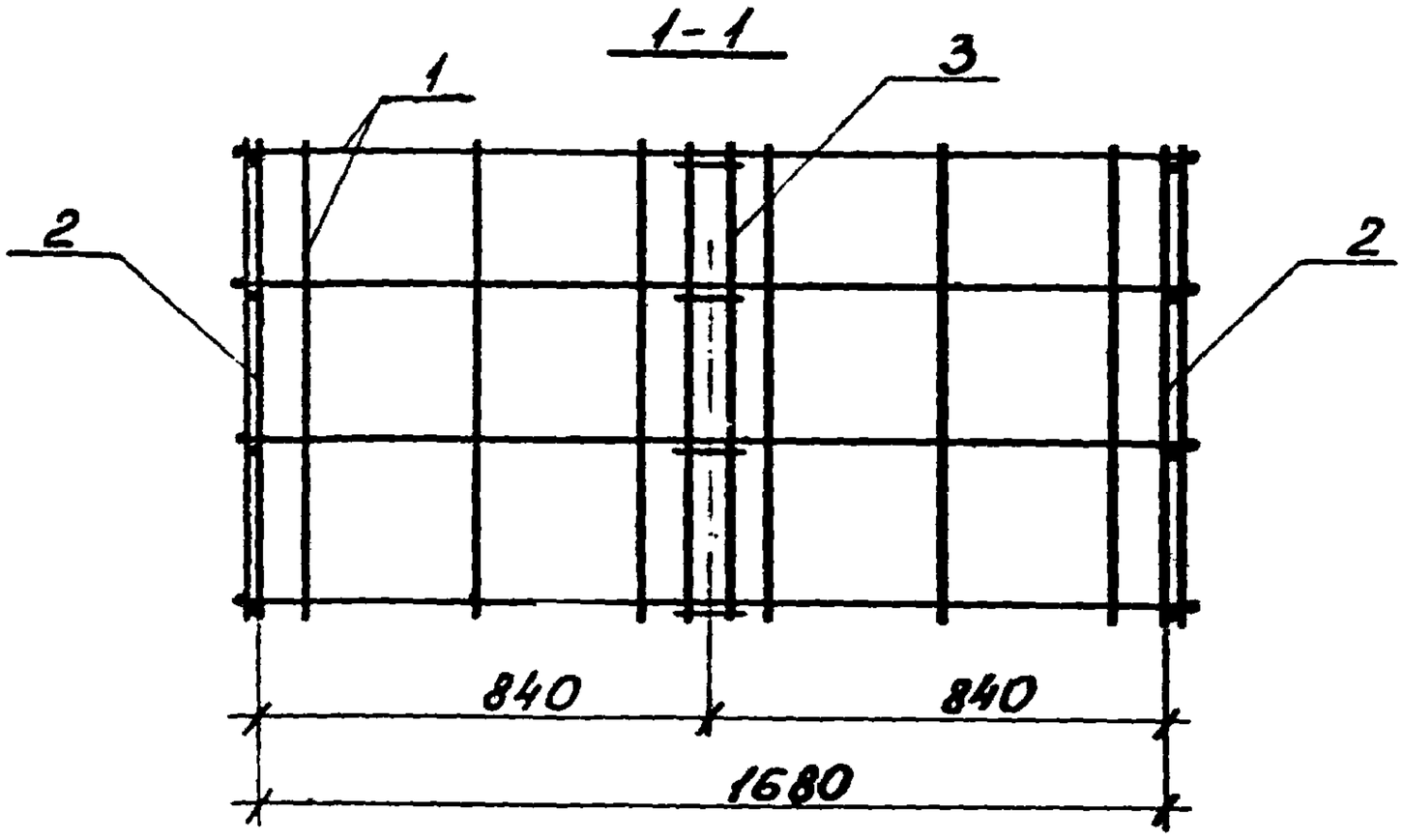

2-2

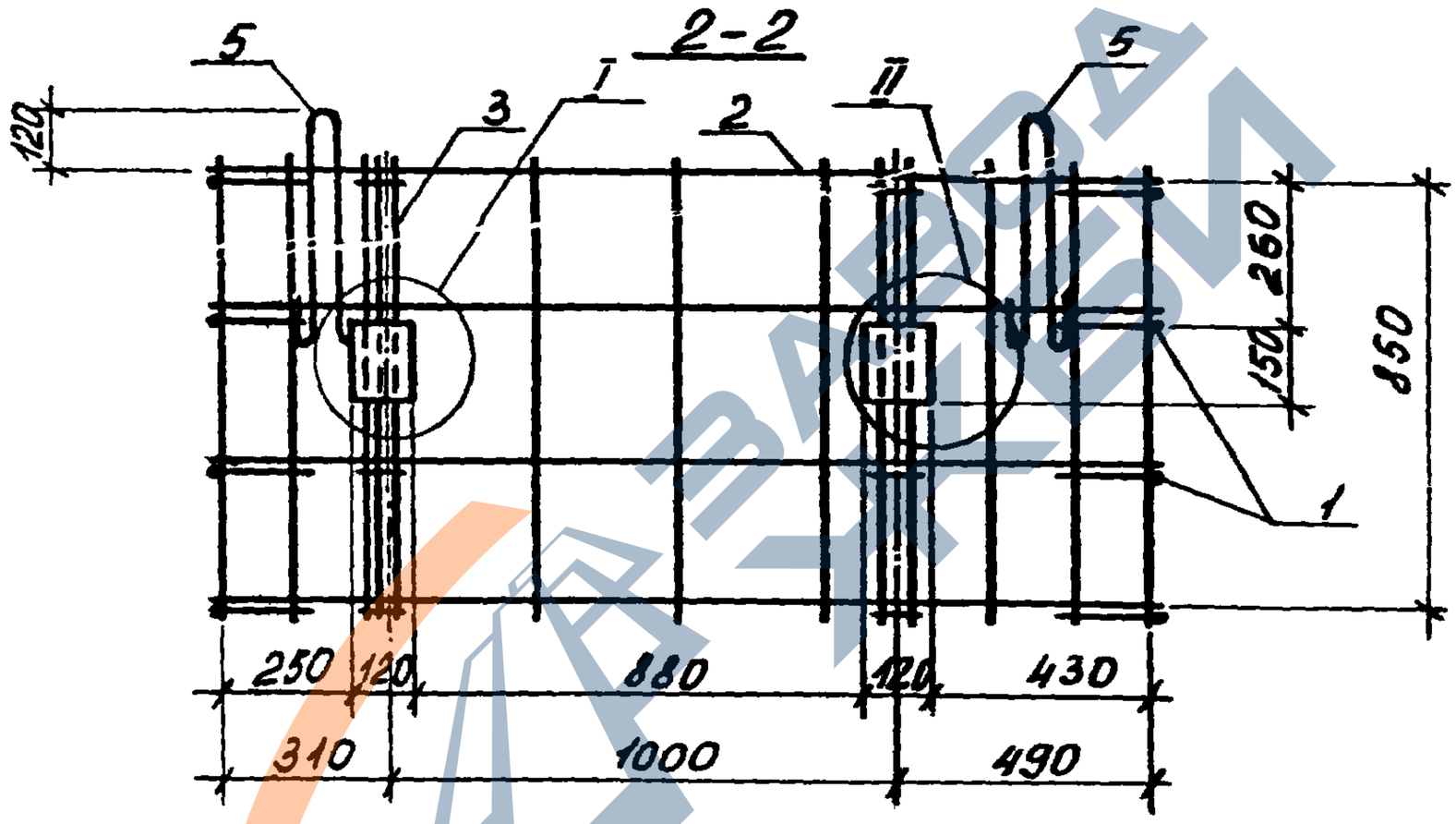

3-3

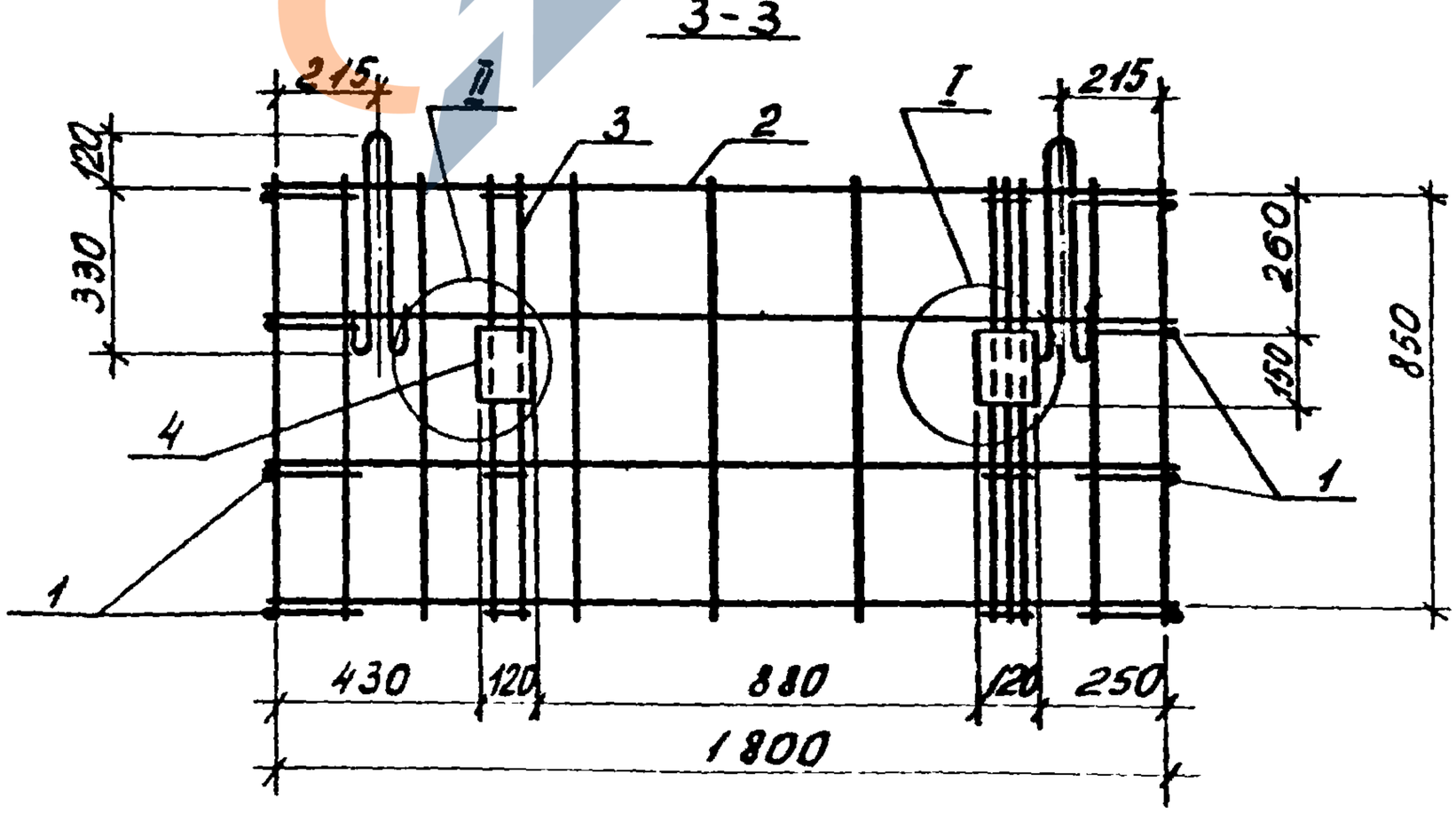

Инв. № подл. | Подпись и дата | Взам. инв. №

1.189.1-9.1 31000 СБ

Лист 2

22361 67

https://zavodjbi.com/

https://zavodjbi.com/

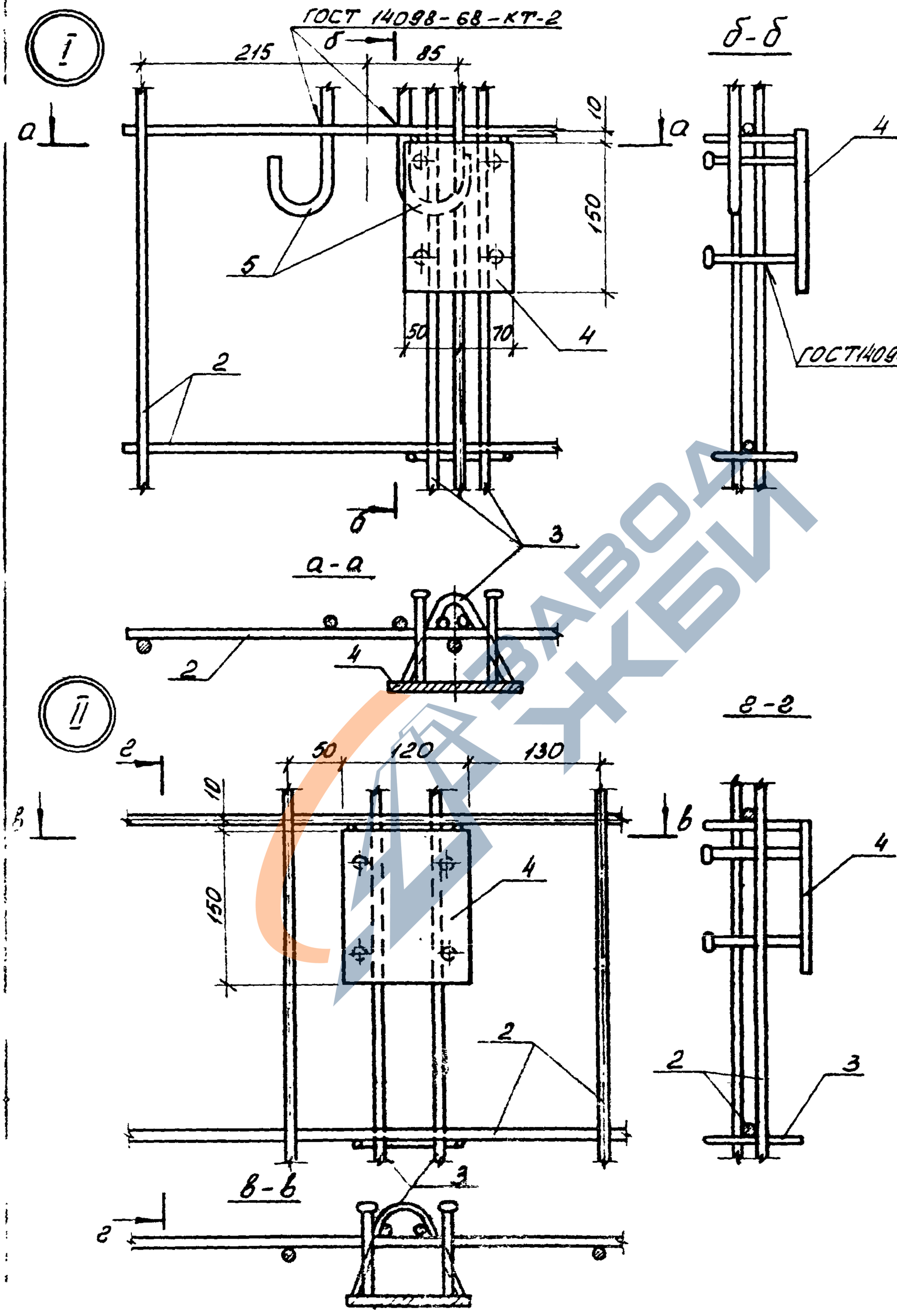

1.189.1-91 31000 СБ	Лист 3

https://zavodjbi.com/

https://zavodjbi.com/

Формат	Зона	Поз.	Обозначение	Наименование	Кол.	Примечание
				Документация		
А4			1.189.1-9.1 41 000 СБ	Сборочный чертеж		
				Сборочные единицы		
А4		1	1.189.1-9.1 00 060-03	Каркас К6	15	
А4		2	00 100	Изделие закладное М9	4	
А4		3	-01	М10	1	
А4		4	-02	М11	1	
				Детали		
Б4		5	1.189.1-9.1 41 001	⌀8 AIII ГОСТ 5781-82, ℓ=1750	18	0,695 кг
Б4		6	41 002	ℓ=1550	2	0,613 кг
Б4		7	41 003	ℓ=820	6	0,324 кг
Б4		8	41 004	ℓ=790	6	0,312 кг
Б4		9	41 005	ℓ=400	12	0,158 кг
А4		10	00 001-03	Петля строповочная П4	4	

Инв. № подл. | Подпись и дата | Взам. инв. №

Нач. отд.	Росинский		
Н. контр.	Гиберман		
Гл. констр.	Пальман		
Гл. инж. пр.	Веллер		05 86
Рук. груп.	Полесс		
Ст. инж.	Шумилова		

1.189.1-9.1 41000

Блок арматурный АБ4

Стадия	Лист	Листов
Р		1

ЦНИИЭП жилища

https://zavodjbi.com/

https://zavodjbi.com/

2-2

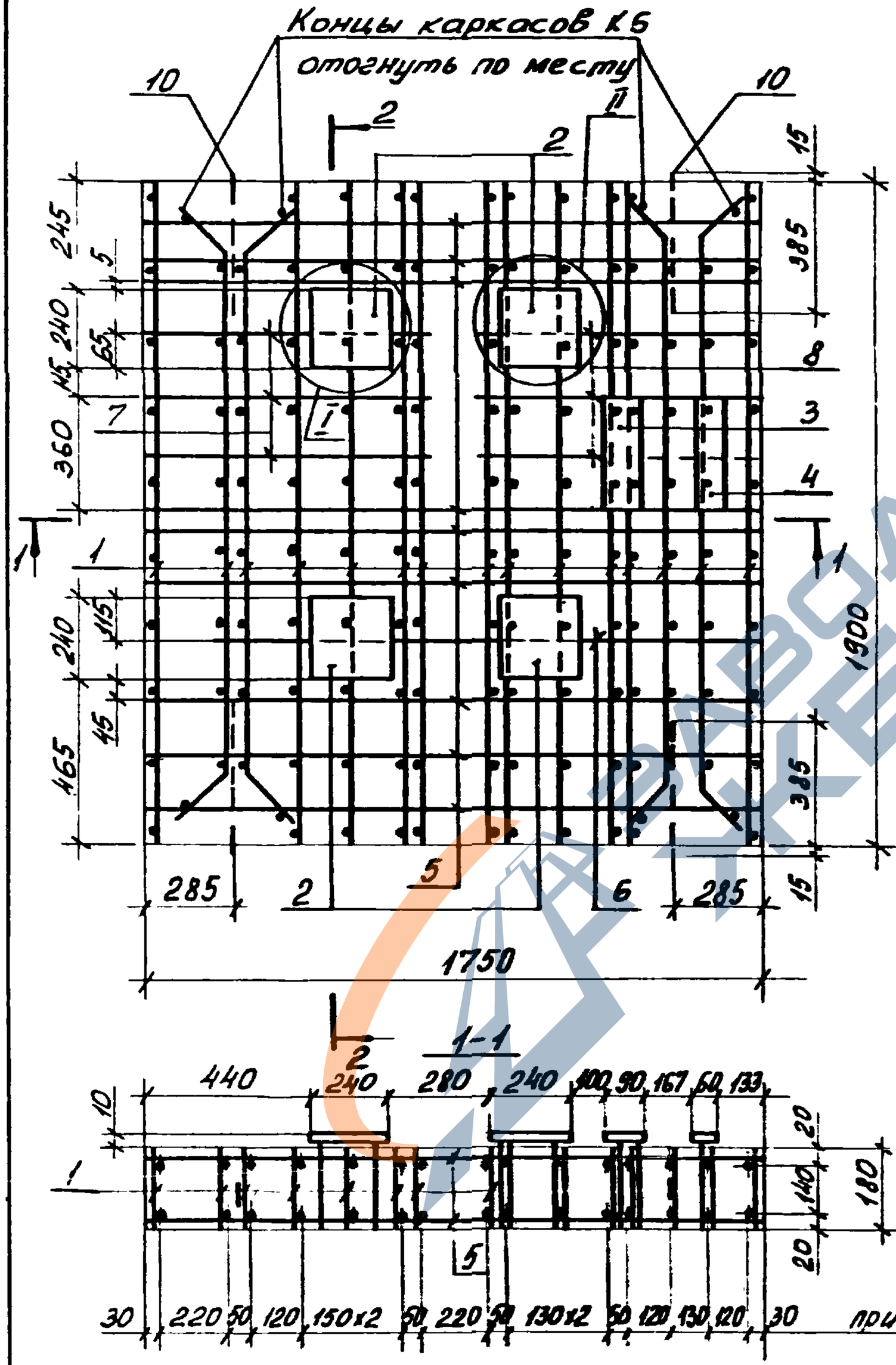

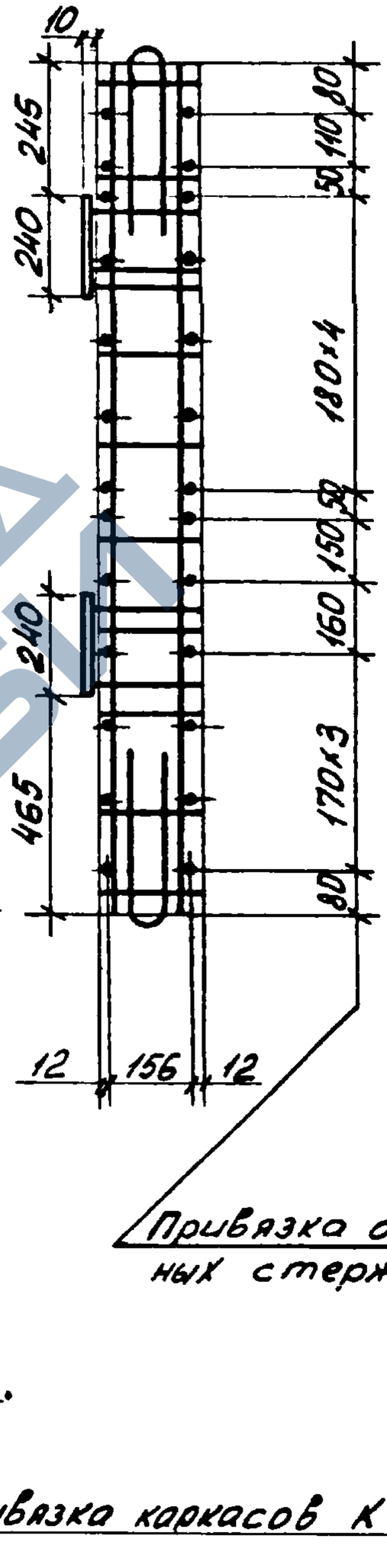

Привязка отдельных стержней

привязка каркасов К 6

				1.189.1-9.1 41 000 СБ		
				Блок арматурный АБ4 Сборочный чертеж	Стадия	Масса	Масштаб
					Р	64,39	1:20
					Лист 1	Листов 3	
Нач отд.	Росинский					
Н контр.	Гиберман.					
Гл. констр.	Пальман					
Гл инж пр.	Веллер		05 86		ЦНИИЭП жилища	
Рук ерцп	Палеес					
Ст инж	Шумилова					

https://zavodjbi.com/

https://zavodjbi.com/

I

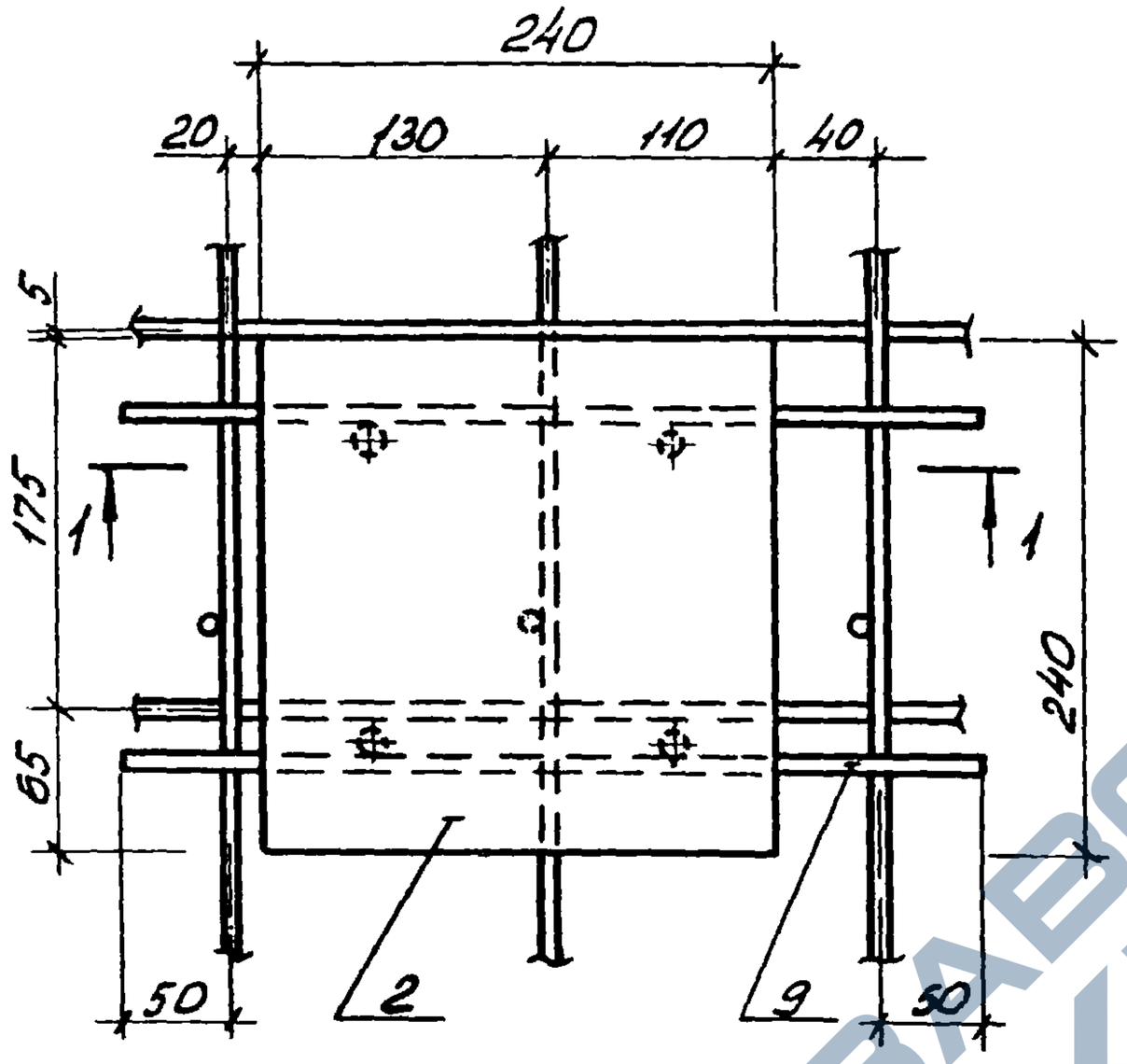

II

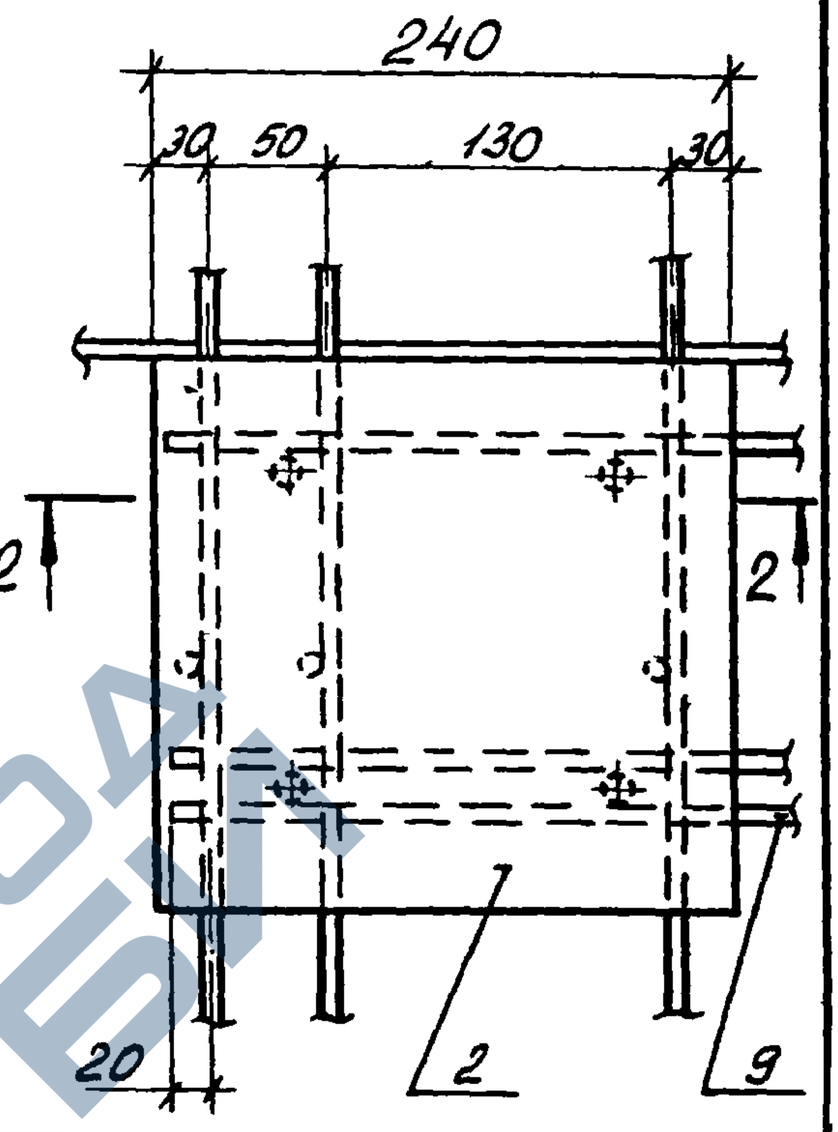

1-1

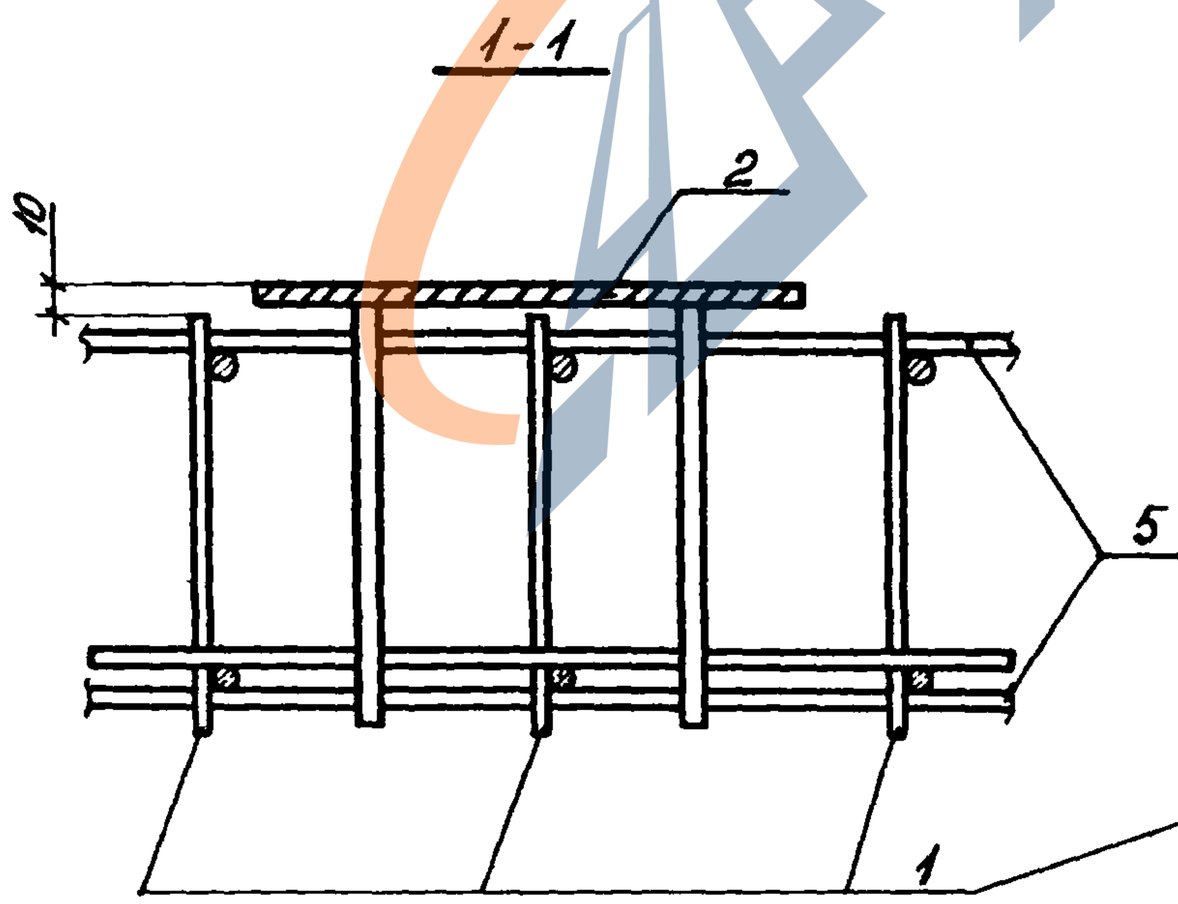

2-2

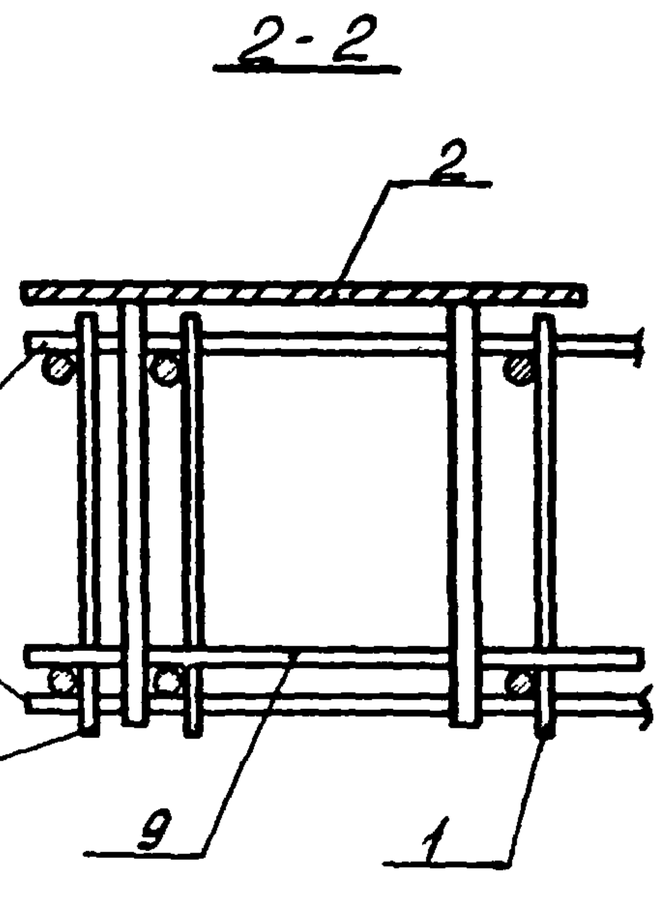

Инв. № подл. | Подпись и дата | Взам. инв. №

https://zavodjbi.com/

https://zavodjbi.com/

Формат	Зона	Поз.	Обозначение	Наименование	Кол.	Примечание
				Документация		
А4			1.189.1-9.1 00 010 СБ	Сборочный чертеж		
			Переменные данные	для исполнений		
				1.189.1-9.1 00 010		С1
				Детали		
Б4		1	1.189.1-9.1 00 011	ф5 Вр I, ГОСТ 6727-80, ℓ=2750	8	0,40 кг
Б4		2	00 012	ф5 Вр I, ГОСТ 6727-80, ℓ=2150	10	0,31 кг
				1.189.1-9.1 00 010-01		С2
				Детали		
Б4		1	1.189.1-9.1 00 013	ф5 Вр I, ГОСТ 6727-80, ℓ=1350	8	0,19 кг
Б4		2	00 012	ф5 Вр I, ГОСТ 6727-80, ℓ=2150	6	0,31 кг
				1.189.1-9.1 00 010-02		С3
				Детали		
Б4		1	1.189.1-9.1 00 014	ф5 Вр I, ГОСТ 6727-80, ℓ=900	8	0,13 кг
Б4		2	00 012	ф5 Вр I, ГОСТ 6727-80, ℓ=2150	4	0,31 кг

Нач. отд.	Росинский			1.189.1-9.1 00 010		
Н. контр.	Гиберман			Сетка (С1...С3)	Стадия: Р	Лист:	Листов: 1
Гл. констр.	Пальман				ЦНИИЭП жилища	
Гл. инж. пр.	Веллер		0586			
Рук. гр.	Палеес					

https://zavodjbi.com/

https://zavodjbi.com/

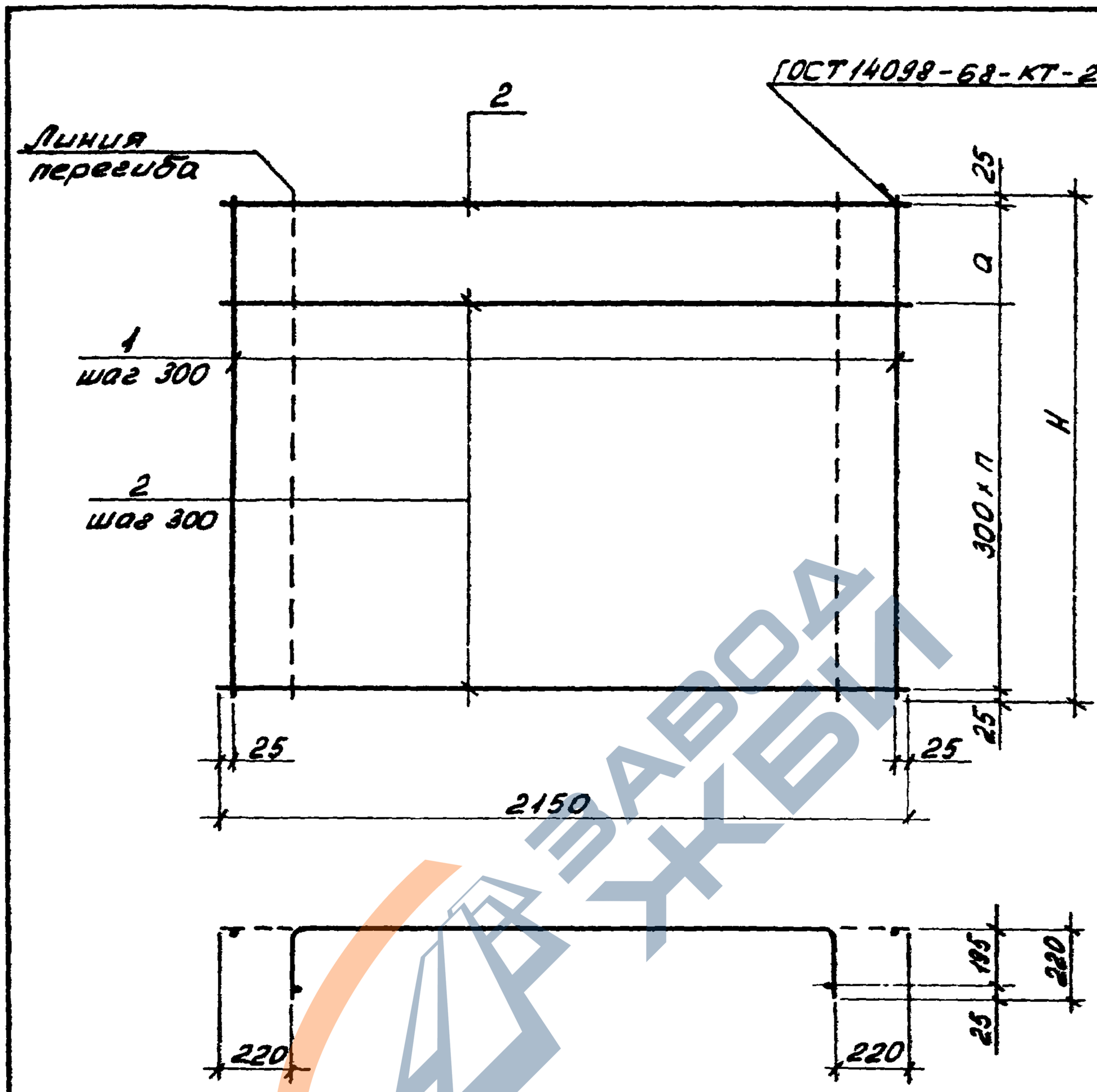

Обозначение	Марка	H, мм	a, мм	n,	Масса, кг
1.189.1-9.1 00 010	С 1	2750	300	8	6,3
-01	С 2	1350	100	4	3,38
-02	С 3	900	250	2	2,29

Инв. № подл. | Подпись и дата | Взам. инв. №

Нач. отд.	Росинский		
Н. контр.	Гиберман		
Гл. констр.	Пальман		
Гл. инж. пр.	Веллер		08.86
Рук. эргр.	Полеес		
Ст. техн.	Гук		

1.189.1-9.1 00 010 СБ

Сетка (С1...С3) Сборочный чертеж

Стадия	Масса	Масштаб
Р	См. табл.	1:20
Лист	Листов 1	

ЦНИИЭП жилища

https://zavodjbi.com/

https://zavodjbi.com/

Формат	Зона	Поз.	Обозначение	Наименование	Кол.	Примечание
				Документация		
А4			1.189.1-9.1 00 020 СБ	Сборочный чертеж		
			Переменные данные	для исполнений		
				1.189.1-9.1 00 020		С4
				Детали		
Б4		1	1.189.1-9.1 00 021	⌀5 Вр I, ГОСТ 6727-80, ℓ=2750	7	0,4 кг
Б4		2	00 022	⌀5 Вр I ГОСТ 6727-80, ℓ=1850	10	0,27 кг
				1.189.1-9.1 00 021-01		С5
				Детали		
Б4		1	1.189.1-9.1 00 023	⌀5 Вр I, ГОСТ 6727-80, ℓ=1350	7	0,19 кг
Б4		2	00 022	⌀5 Вр I, ГОСТ 6727-80, ℓ=1850	6	0,27 кг
				1.189.1-9.1 00 020-02		С6
				Детали		
Б4		1	1.189.1-9.1 00 024	⌀5 Вр I, ГОСТ 6727-80, ℓ=900	7	0,13 кг
Б4		2	00 022	⌀5 Вр I, ГОСТ 6727-80, ℓ=1850	4	0,27 кг

Нач. отд	Росинский			1.189.1-9.1 00 020
Н. контр.	Гиберман			Сетка (С4...С6)
Гл. констр.	Пальман			Стадия: Р; Лист: ; Листов: 1
Гл. инж. пр.	Веллер		05 86	ЦНИИЭП жилища
Рук. груп.	Палеес			
Ст техн.	Гук			

https://zavodjbi.com/

https://zavodjbi.com/

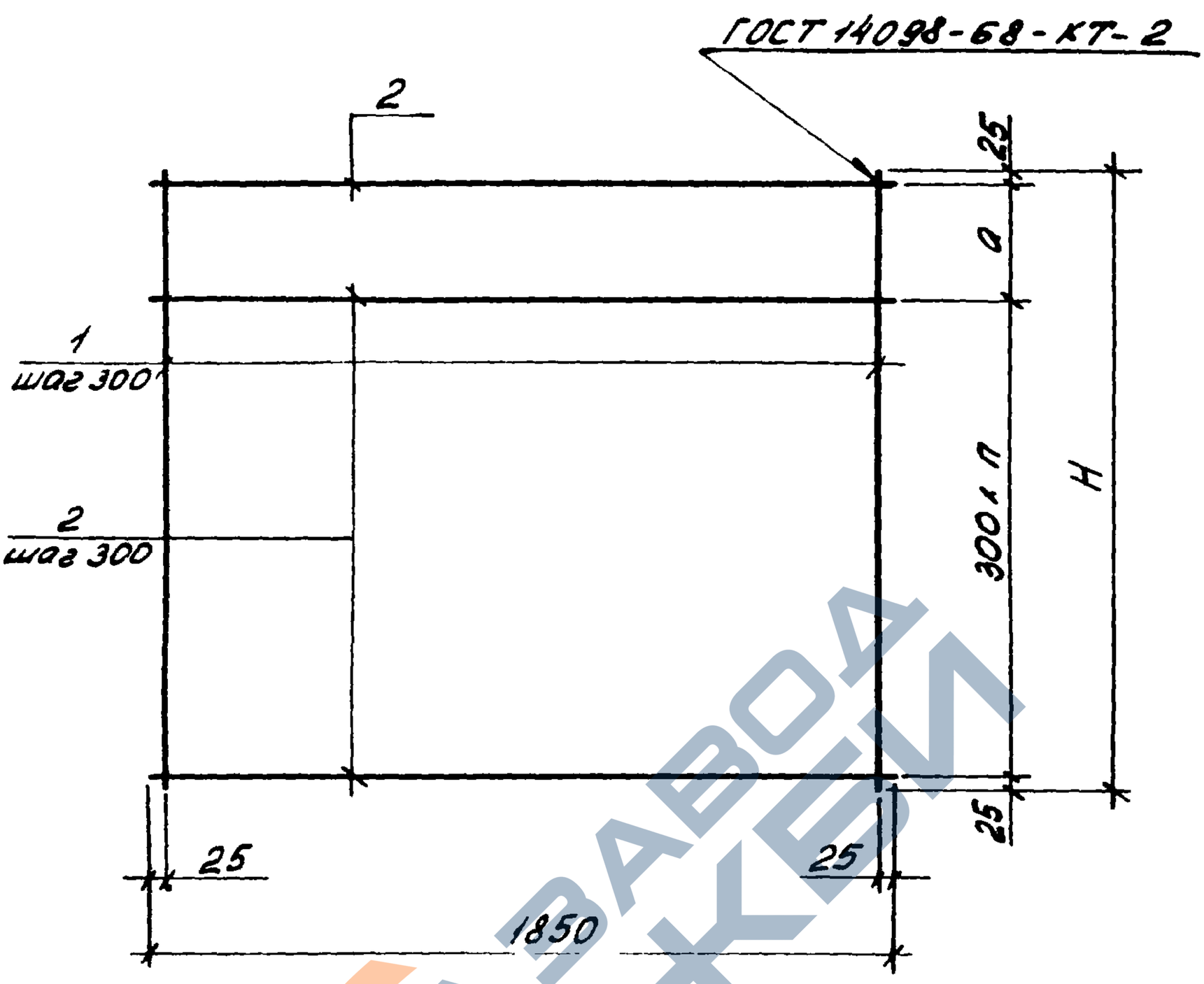

Обозначение	Марка	H, мм	a, мм	n	Масса, кг
1.189.1-9.1 00 020	С 4	2750	300	8	5,5
-01	С 5	1350	100	4	2,95
-02	С 6	900	250	2	1,99

Нач отд.	Росинский		
Н. контр.	Гиберман		
Гл констр	Польман		
Гл. инж. пр.	Веллер		0886
Рук. груп.	Палеес		
Ст. техн.	Гук.		

1.189.1-9.1 00 020 СБ

Сетка (С4...С6)
Сборочный чертеж

Стадия	Масса	Масштаб
Р	См. табл.	1:20
Лист	Листов 1	

ЦНИИЭП ЖИЛИЩА

Инв. № подл. | Подпись и дата | Взам. инв. №

https://zavodjbi.com/

https://zavodjbi.com/

Формат	Зона	Поз.	Обозначение	Наименование	Кол.	Примечание
				Документация		
А4			1.189.1-9.1 00 030 СБ	Сборочный чертеж		
			Переменные данные для исполнений			
				1.189.1-9.1 00 030		С7
				Детали		
Б4		1	1.189.1-9.1 00 031	ф5Вр.I ГОСТ6727-80, ℓ=2750	3	0,4 кг
Б4		2	00 033	ф5Вр.I ГОСТ6727-80, ℓ=650	10	0,094кг
				1.189.1-9.1 00 030-01		С8
				Детали		
Б4		1	1.189.1-9.1 00 031	ф5Вр.I ГОСТ6727-80, ℓ=2750	2	0,4 кг
Б4		2	00 033	ф5Вр.I ГОСТ6727-80, ℓ=425	10	0,066кг
				1.189.1-9.1 00 030-02		С9
				Детали		
Б4		1	1.189.1-9.1 00 031	ф5Вр.I ГОСТ6727-80, ℓ=2750	2	0,4 кг
Б4		2	00 034	ф5Вр.I ГОСТ6727-80, ℓ=90	10	0,013кг

				1.189.1-9.1 00 030		
Нач.отд.	Росинский			Сетка (С7...С9)	Стадия: Р	Лист:	Листов: 1
Н.контр.	Гиберман				ЦНИИЭП жилища	
Гл.констр.	Пальман					
Гл.инж.пр.	Ведлер		05 86			
Рук.груп.	Палеес					

https://zavodjbi.com/

https://zavodjbi.com/

Рис. 1

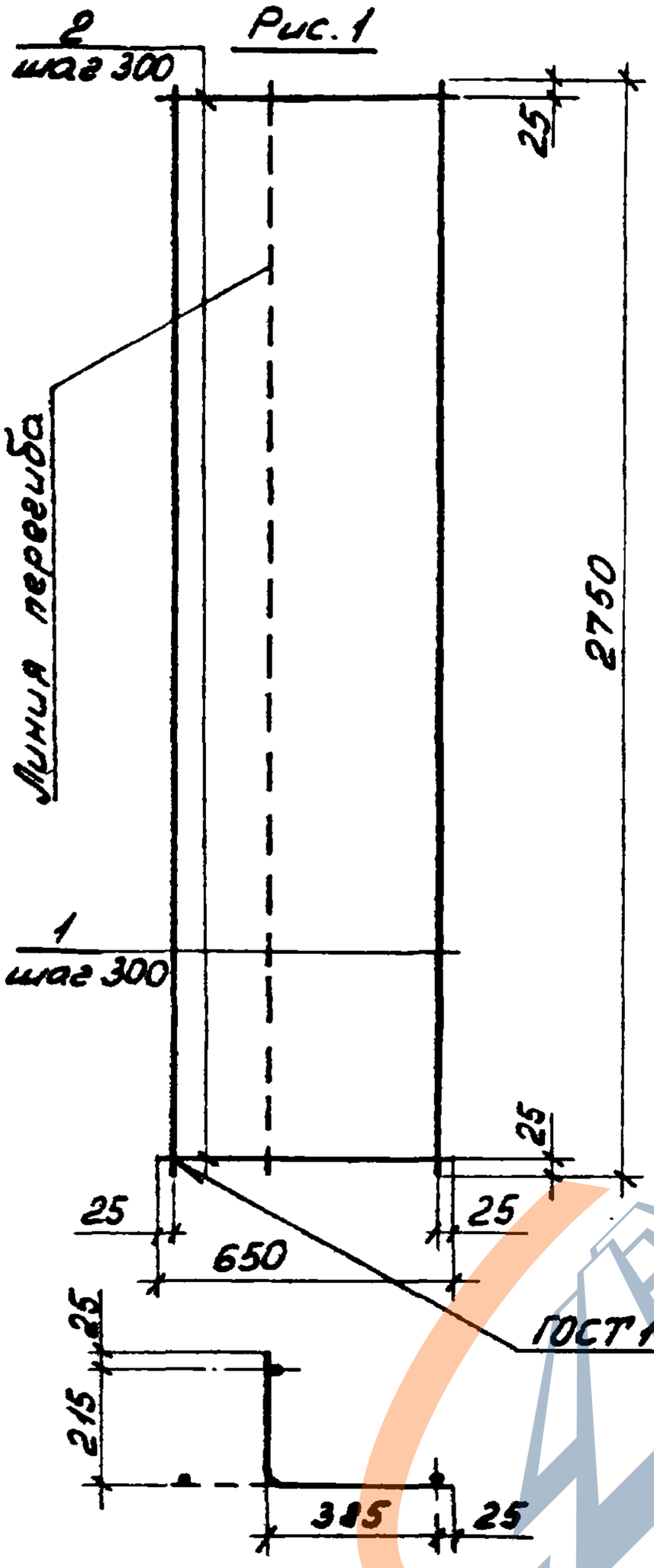

Рис. 2

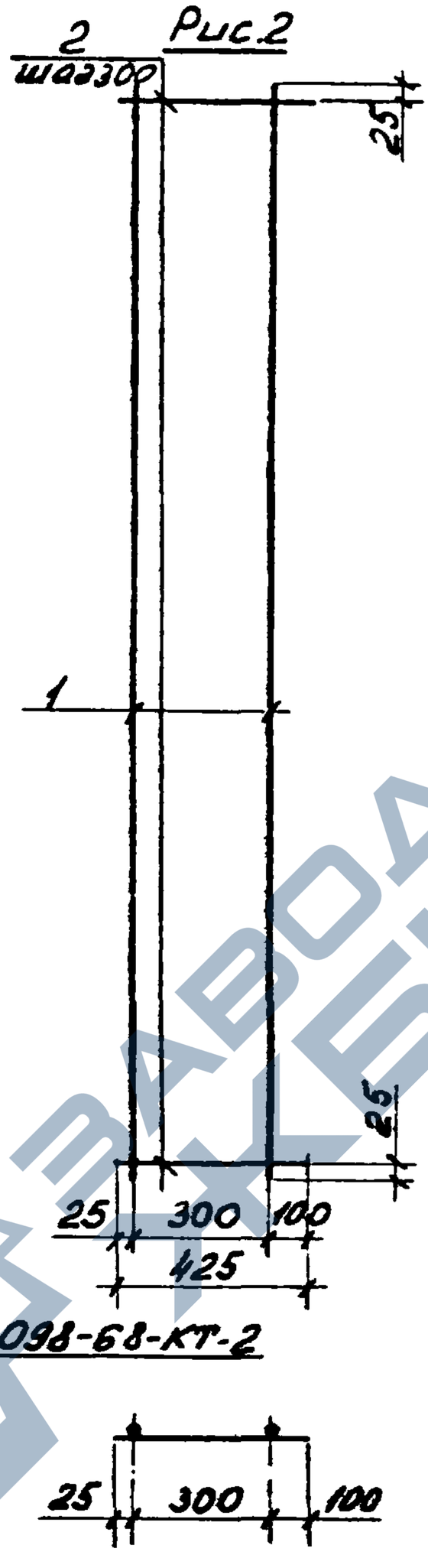

Рис. 3

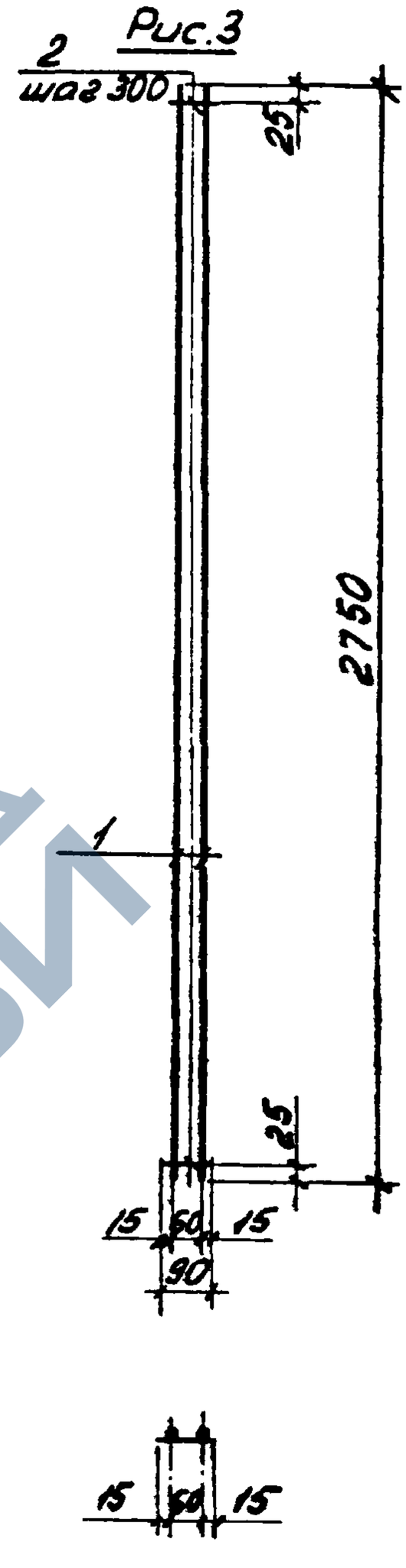

Обозначение	Марка	Рис.	Масса, кг
1.189.1-9.1 00 030	С 7	1	2,14
-01	С 8	2	1,46
-02	С 9	3	0,93

Нач. отд.	Росинский			1.189.1-9.1 00 030 СБ
Н. контр.	Гиберман			Сетка (С 7...С 9) Сборочный чертеж
Гл. констр.	Пальман			Стадия: Р; Масса: См. табл.; Масштаб: 1:20
Гл. инж. пр.	Веллер		08.86	Лист; Листов 2
Рук. груп.	Полеес			ЦНИИЭП жилища
Ст. техн.	Цук			

Инв. № подл. | Подпись и дата | Взам. инв. №

https://zavodjbi.com/

https://zavodjbi.com/

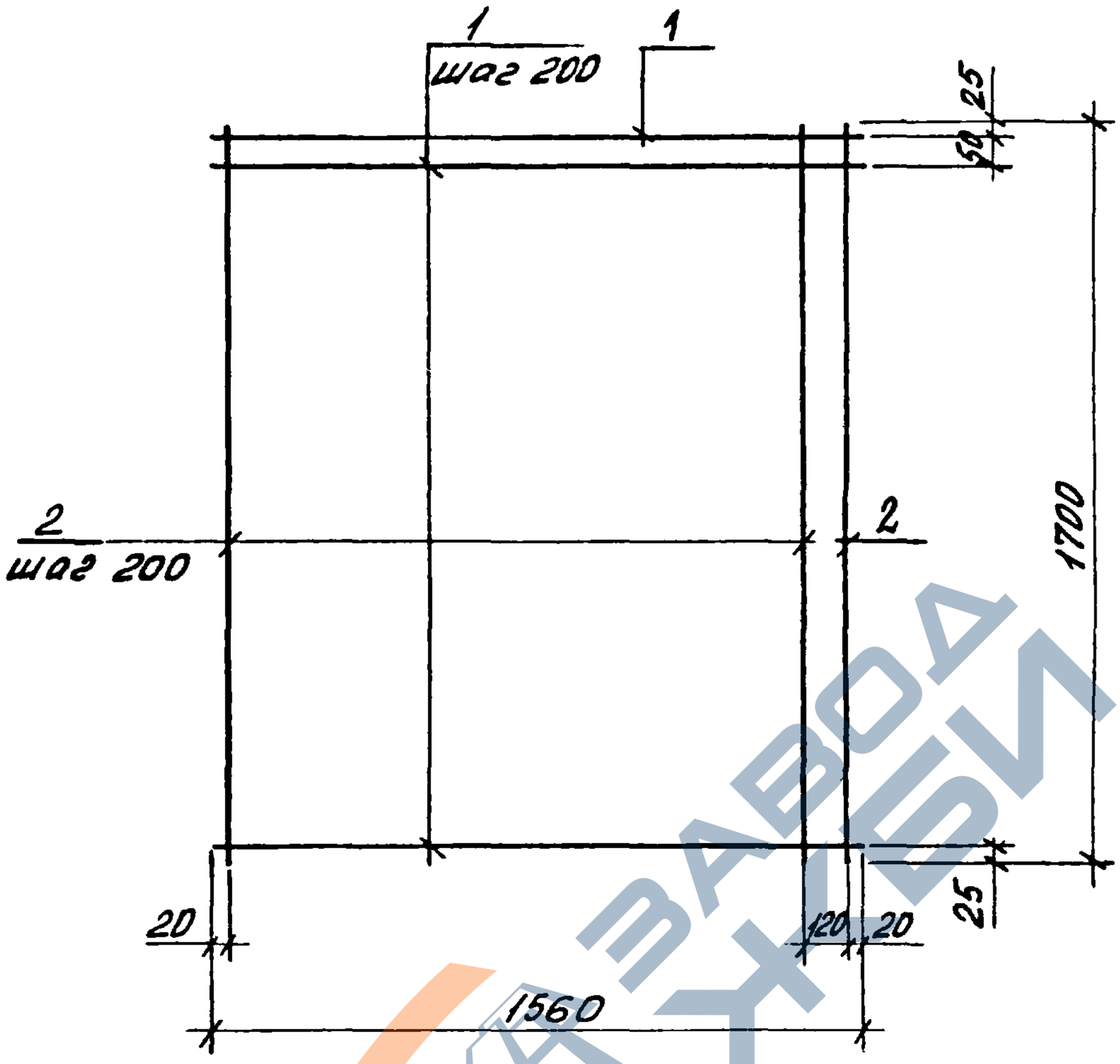

Формат	Зона	Поз.	Обозначение	Наименование	Кол.	Примечание
				Детали		
Б4		1	1.189.1-9.1 00 041	ф10AIII, ГОСТ 5781-82, ℓ=1560	9	0,96 кг
Б4		2	00 042	ф10AIII, ГОСТ 5781-82, ℓ=1700	10	1,05 кг

Нач. отд.	Росинский			1.189.1-9.1 00 040
Н. контр.	Гиберман			Сетка С 10
Гл. констр.	Пальман			Стадия: Р; Масса: 19,15; Масштаб: 1:20; Лист; Листов 1
Гл. инж. пр.	Веллер		0586	ЦНИИЭП жилища
Рук. гр.	Палеес			
Ст. инж.	Гук			

https://zavodjbi.com/

https://zavodjbi.com/

Формат	Зона	Поз.	Обозначение	Наименование	Кол.	Примечание
				Документация		
А4			1.189.1-9.1 00 050 СБ	Сборочный чертеж		
			Переменные данные	для исполнений		
				1.189.1-9.1 00 050-01		К1
				Детали		
Б4		1	1.189.1-9.1 00 051	⌀8 AIII, ГОСТ 5781-82, ℓ=1500	2	0,59 кг
Б4		2	00 052	⌀5 Вр-I, ГОСТ 6727-80, ℓ=460	4	0,066 кг
Б4		3	00 053	⌀5 Вр-I, ГОСТ 6727-80, ℓ=360	2	0,052 кг
				1.189.1-9.1 00 050-01		К2
				Детали		
Б4		1	1.189.1-9.1 00 051	⌀8 AIII, ГОСТ 5781-82, ℓ=1500	2	0,59 кг
Б4		2	00 054	⌀5 Вр-I, ГОСТ 6727-80, ℓ=190	5	0,027 кг

Нач. отд.	Росинский		
Н. контр.	Гиберман		
Гл. констр.	Пальман		
Гл. инж. пр.	Веллер.		05 86
Рук. груп.	Палеес		
Ст. техн.	Гук		

1.189.1-9.1 00 050

Каркас (К1, К2)

Стадия	Лист	Листов
Р		1

ЦНИИЭП жилища

Инв. № подл. | Подпись и дата | Взам. инв. №

https://zavodjbi.com/

https://zavodjbi.com/

Рис. 1

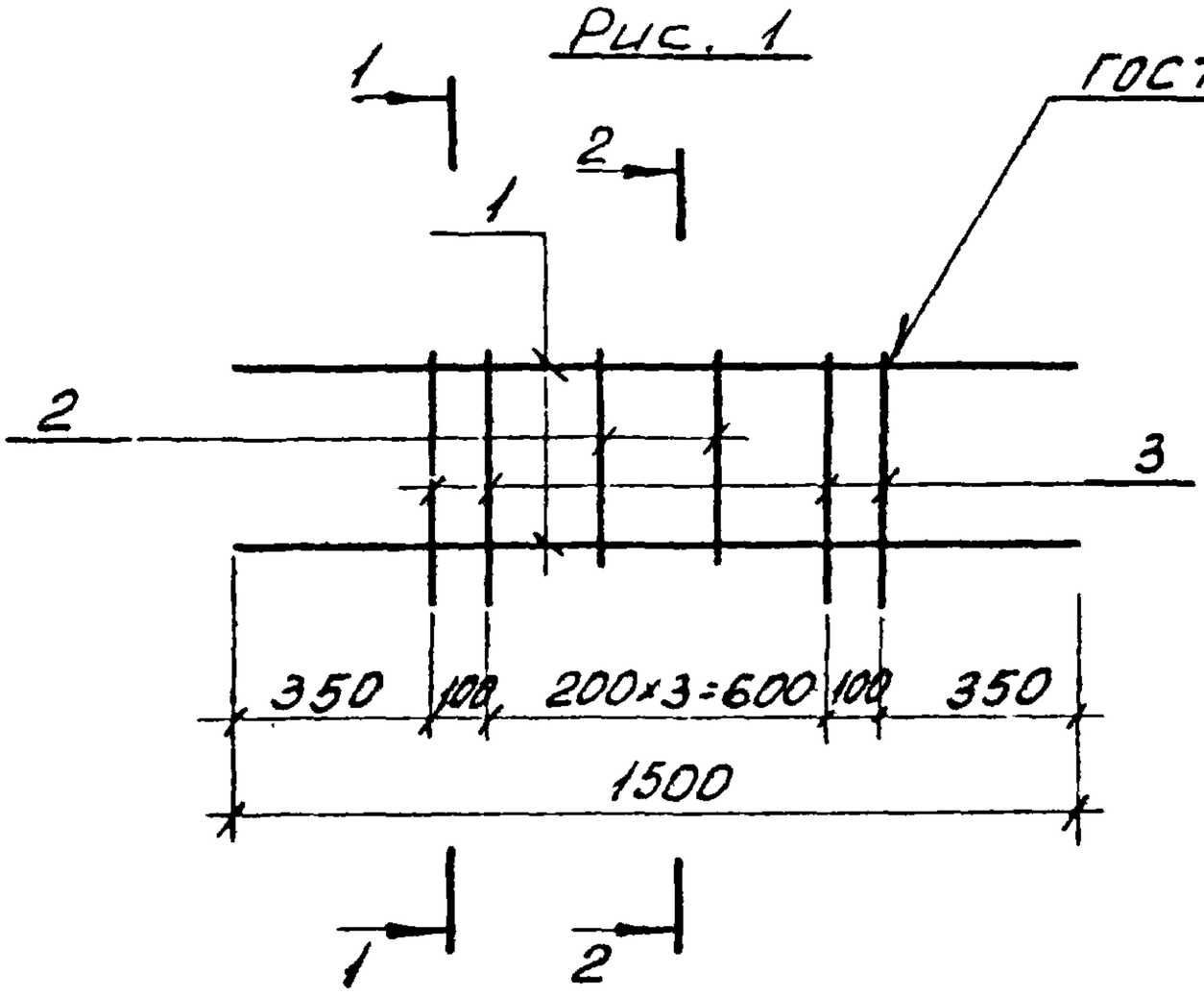

Рис 2

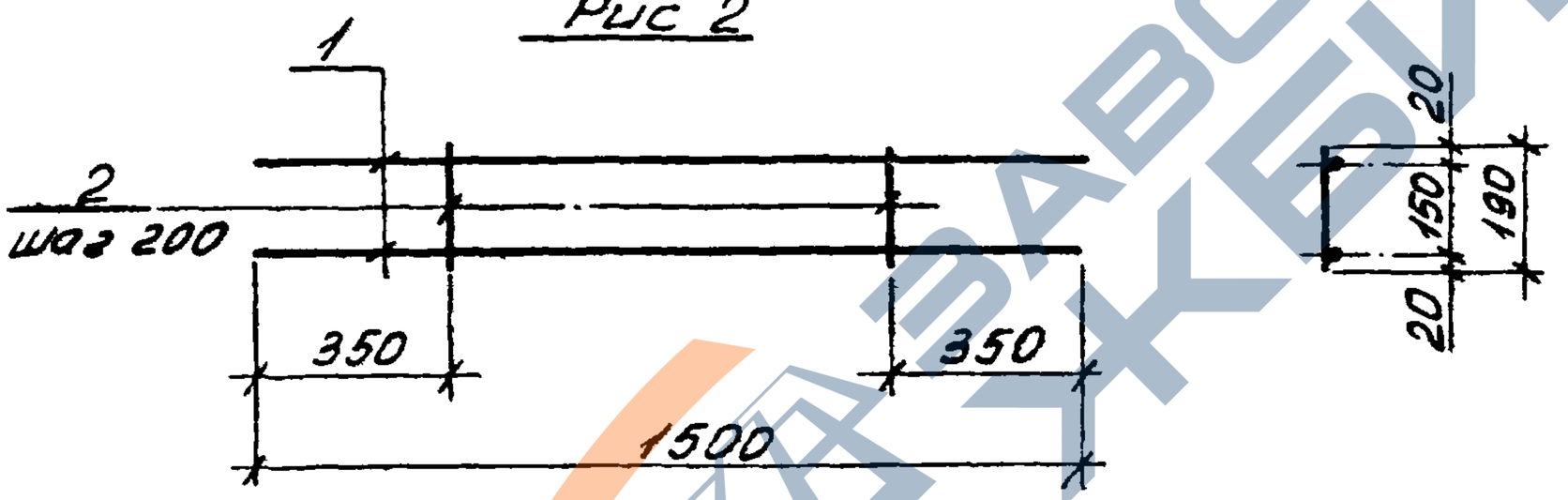

Обозначение	Марка	Рис.	Масса, кг
1.189.1-9.1 00 050	К1	1	1,55
8 -01	К2	2	1,32

Нач. отд.	Росинский			1.189.1-9.1 00 050 СБ
Н. контр.	Гиберман			
Гл. констр.	Пальман			Каркас (К1, К2) Сборочный чертеж
Гл. инж. пр.	Веллер		05 86	
Нач. арх.	Палеес			

Стадия	Масса	Масштаб
Р	См. табл.	1:20
Лист	Листов 1	

ЦНИИЭП жилища

22361 80

https://zavodjbi.com/

https://zavodjbi.com/

Формат	Зона	Поз.	Обозначение	Наименование	Кол.	Примечание
				Документация		
А4			1.189.1-9.1 00 060 СБ	Сборочный чертеж		
			Переменные данные	для исполнений		
				1.189.1-9.1 00 060		К3
				Детали		
Б4		1	1.189.1-9.1 00 061	⌀5 Вр I, ГОСТ 6727-80, ℓ=1550	2	0,22 кг
Б4		2	00 062	⌀5 Вр I, ГОСТ 6727-80, ℓ=230	6	0,033 кг
				1.189.1-9.1 00 060-01		К4
				Детали		
Б4		1	1.189.1-9.1 00 063	⌀5 Вр I, ГОСТ 6727-80, ℓ=1350	2	0,19 кг
Б4		2	00 062	⌀5 Вр I, ГОСТ 6727-80, ℓ=230	6	0,033 кг
				1.189.1-9.1 00 060-02		К5
				Детали		
Б4		1	1.189.1-9.1 00 064	⌀5 Вр I, ГОСТ 6727-80, ℓ=900	2	0,13 кг
Б4		2	00 062	⌀5 Вр I, ГОСТ 6727-80, ℓ=230	4	0,033 кг
				1.189.1-9.1 00 060		К6
				Детали:		
Б4		1	1.189.1-9.1 00 065	⌀8 А III, ГОСТ 5781-82, ℓ=1900	2	0,75 кг
Б4		2	00 066	⌀5 Вр I, ГОСТ 6727-80, ℓ=180	10	0,026 кг

Взам. инв. №

Подпись и дата

Инв. № подл.

Нач. отд.	Росинский		
Н. контр.	Гиберман		
Гл. констр.	Пальман		
Гл. инж. пр.	Веллер		05 86
Рук. груп.	Палеес		
Ст. техн.	Гук		

1.189.1-9.1 00 060

Каркас (К3...К6)

Стадия	Лист	Листов
Р		1

ЦНИИЭП жилища

22361 81

https://zavodjbi.com/

https://zavodjbi.com/

Рис. 1

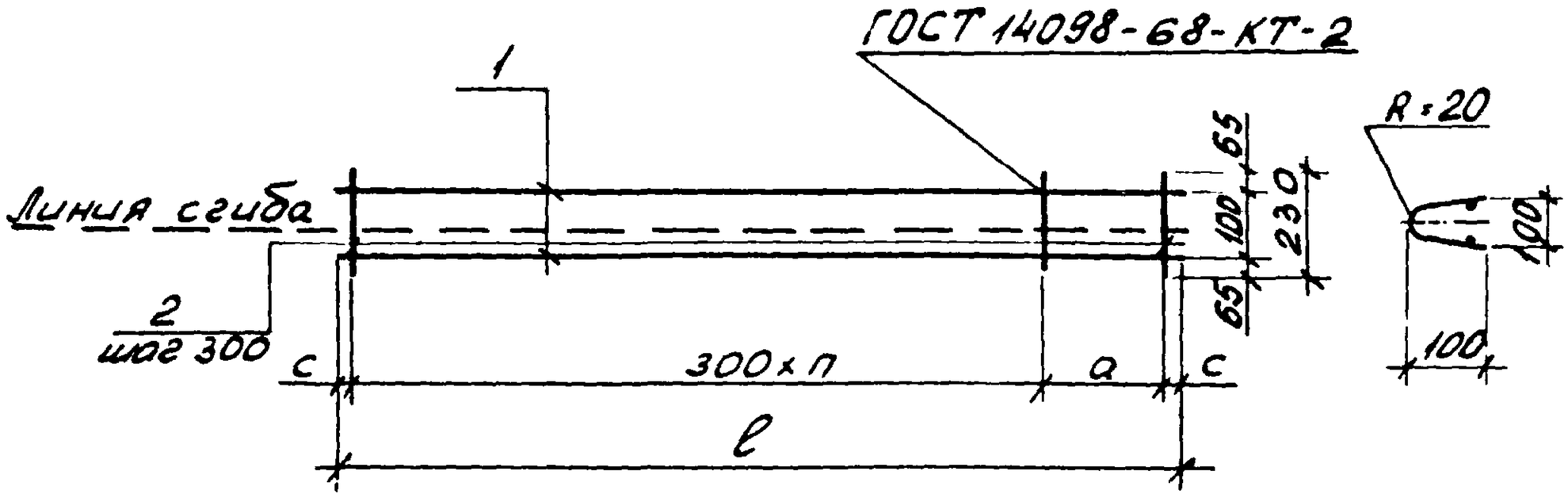

Рис. 2

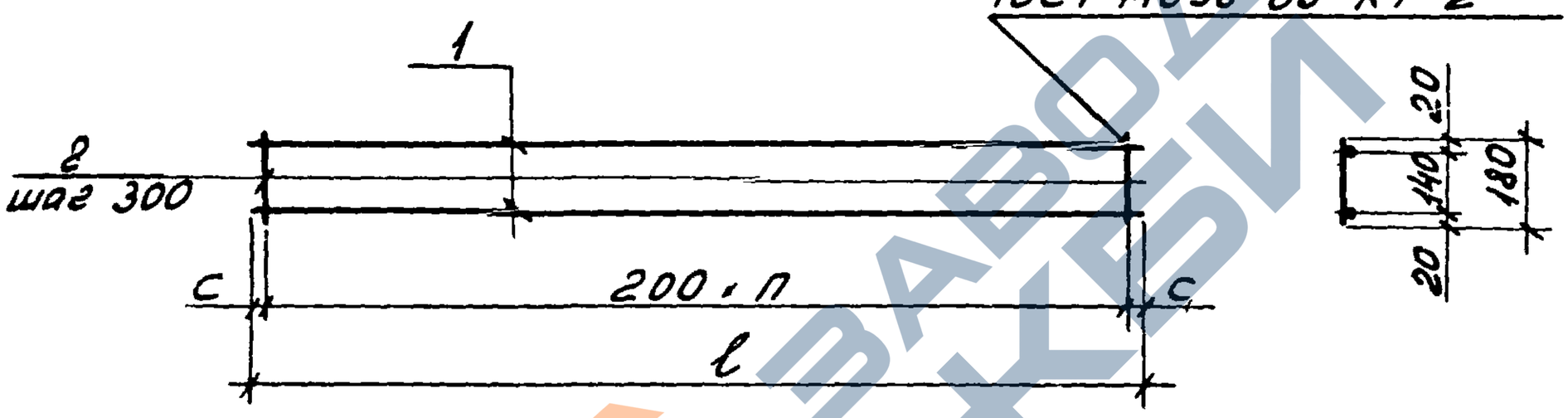

Обозначение	Марка	Рис.	ℓ, мм	c, мм	a, мм	n, шт	Масса, кг
1.189.1-9.1 00 060	К3	1	1550	25	300	4	0,64
-01	К4		1350		100	4	0,58
-02	К5		900		250	2	0,39
-03	К6	2	1900	50	-	9	1,76

Нач. отд.	Росинский		
Н. контр.	Гиберман		
Гл конс'р.	Пальман		
Гл инж. пр.	Веллер		08.86
Рук. еруп.	Палеес		
Ст техн.	Гук.		

1.189.1-9.1 00 060 СБ

Каркас (К3... К6) Сборочный чертеж

Стадия	Масса	Масштаб
Р	См. табл.	1:20
Лист	Листов 1	

ЦНИИЭП жилища

https://zavodjbi.com/

https://zavodjbi.com/

Формат	Зона	Поз.	Обозначение	Наименование	Кол.	Примечание
				Документация		
А4			1.189.1-9.1 00 070 СБ	Сборочный чертеж		
				Детали		
Б4		1	1.189.1-9.1 00 071	Ф10 А III ГОСТ 5781-82 ℓ=250	4	0,15 кг
			Переменные данные	для исполнений		
				1.189.1-9.1 00 070		М1
				Детали		
А4		2	1.189.1-9.1 00 072	Уголок 90×90×7 ГОСТ 8509-72 / Вст3пс6 ГОСТ 535-79; ℓ=300	1	2,86 кг
Б4		3	00 073	Полоса Б2 10×90 ГОСТ 103-76 / Вст3пс6 ГОСТ 380-71*; ℓ=90	1	0,64 кг
				Стандартные изделия		
		4		Болт М24 ГОСТ 7798-70* ℓ=150	1	0,69 кг
		5		Гайка 2М24 ГОСТ 5915-70*	1	0,11 кг
				1.189.1-9.1 00 070-01		М2
				Детали		
А4		2	1.189.1-9.1 00 072	Уголок 90×90×7 ГОСТ 8509-72 / Вст3пс6 ГОСТ 535-79; ℓ=300	1	2,86 кг
Б4		3	00 073	Полоса Б-2 10×90 ГОСТ 103-76 / Вст3пс6 ГОСТ 380-71*; ℓ=90	1	0,64
				Стандартные изделия		
		4		Болт М24 ГОСТ 7798-70* ℓ=110	1	0,51 кг
		5		Гайка 2М24 ГОСТ 5915-70*	1	0,11 кг

Нач. отд.	Росинский		
Н. контр.	Гиберман		
Гл. констр.	Пальман		
Гл. инж. пр.	Веллер		05 86
Рук. груп.	Палеес		
Ст. техн.	Гук		

1.189.1-9.1 00 070

Изделие закладное (М1...М3)

Стадия	Лист	Листов
Р	1	2

ЦНИИЭП жилища

https://zavodjbi.com/

https://zavodjbi.com/

Формат	Зона	Поз.	Обозначение	Наименование	Кол.	Примечание
				1.189.1-9.1 00 070-02		М3
				Детали		
Б4		3	1.189.1-9.1 00 073	Полоса $\frac{Б\text{-}2\ 10\times90\ ГОСТ\ 103\text{-}76}{ВСт\ 3пс\ 6\ ГОСТ\ 380\text{-}71^{*}}$; ℓ=90	1	0,64 кг
А4		6	00 074	Полоса $\frac{Б\text{-}2\ 6\times90\ ГОСТ\ 103\text{-}76}{ВСт\ 3пс\ 6\ ГОСТ\ 380\text{-}71^{*}}$; ℓ=120	1	0,51 кг
				Стандартные изделия		
		4		Болт М24 ГОСТ 7793-70* ℓ=130	1	0,58 кг
		5		Гайка 2М24 ГОСТ 5915-70*	1	0,11 кг

https://zavodjbi.com/

https://zavodjbi.com/

Рис.1

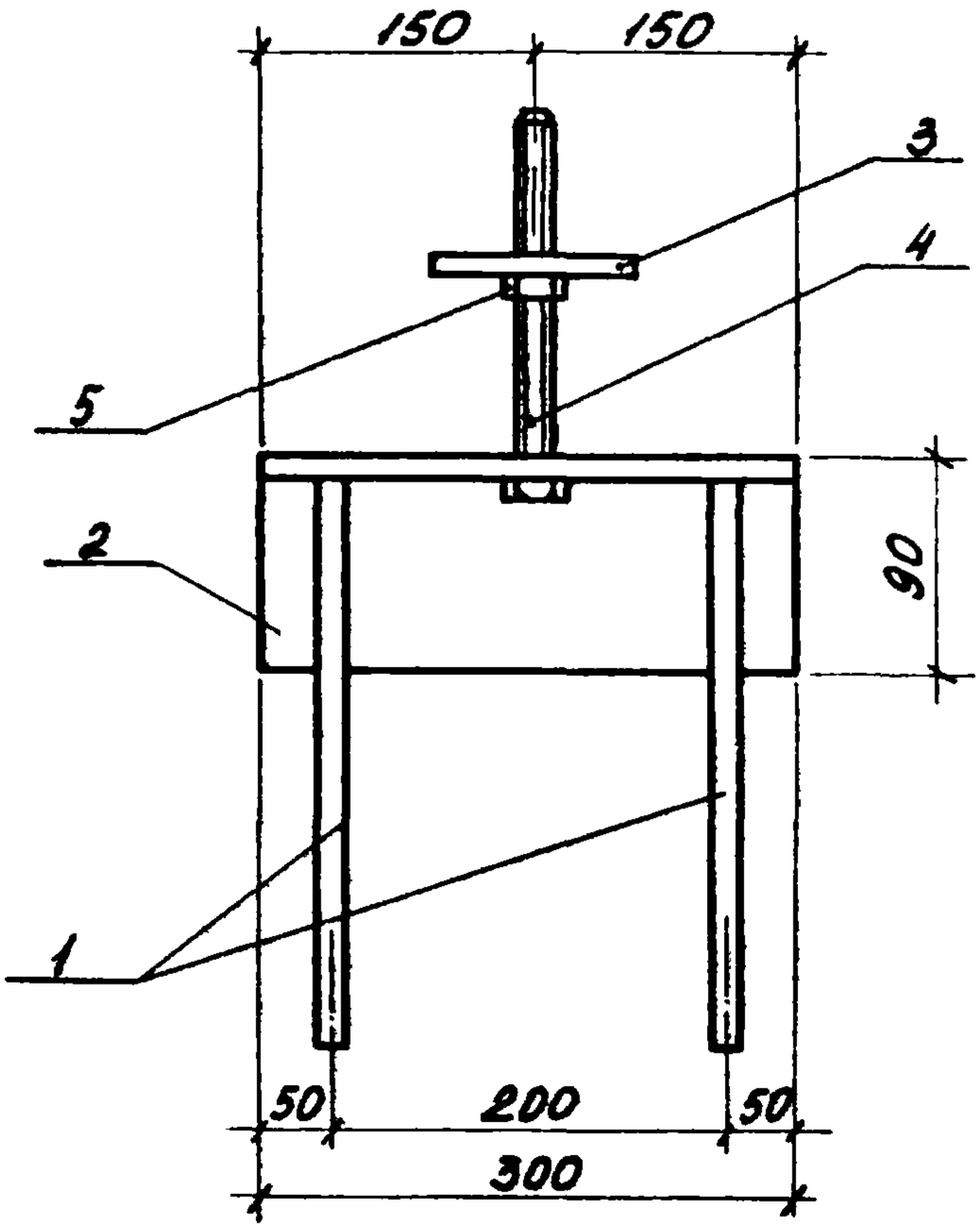

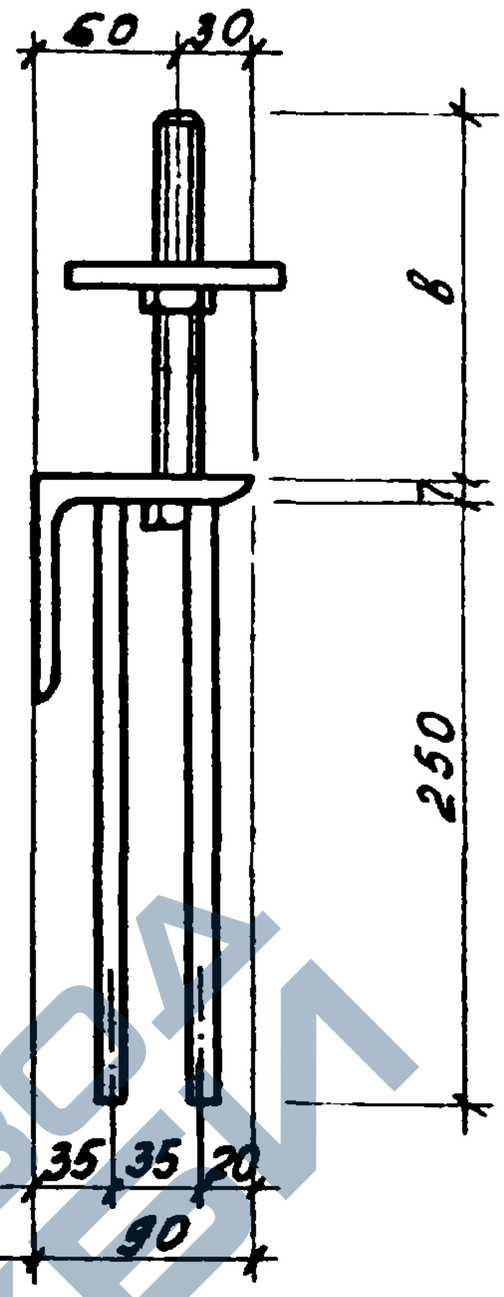

Рис.2

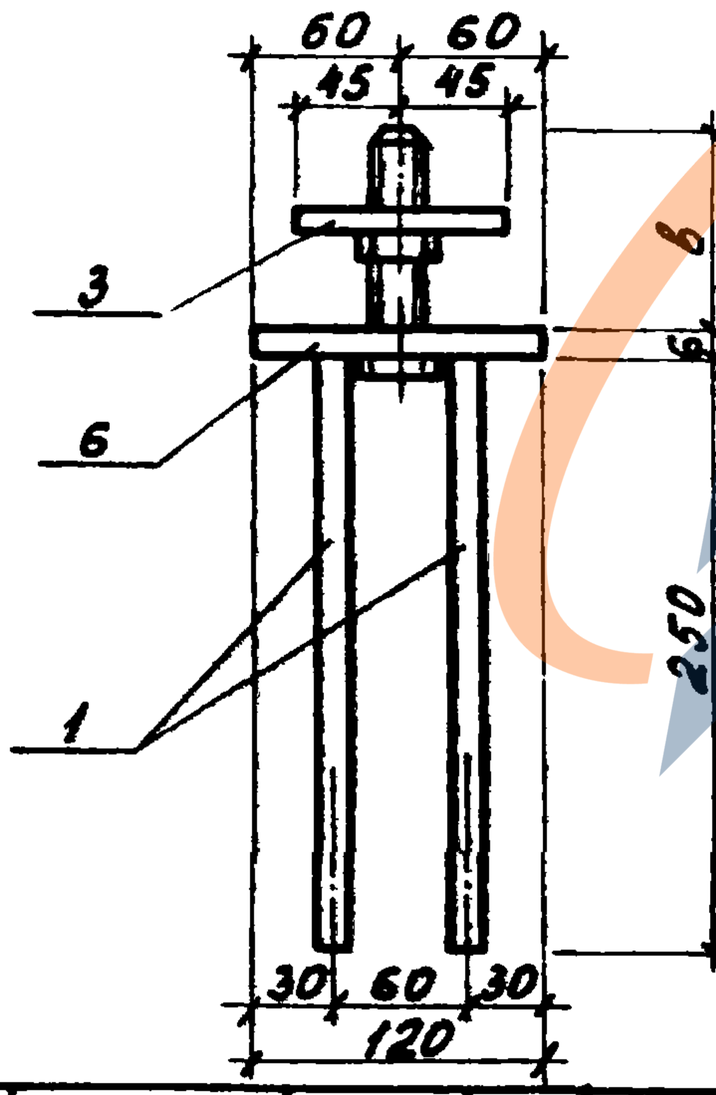

Нач. отд.	Росинский		
Н. контр.	Гиберман		
Гл. констр.	Пальман		
Гл. инж. пр.	Веллер.		0586
Рук. груп.	Палеес		
Ст. техн.	Гук		

1.189.1-9.1 00 070СБ

Изделие закладное (М1... М3) Сборочный чертеж

Стадия	Масса	Масштаб
Р	См. табл.	1:5
Лист 1	Листов 2	

ЦНИИЭП жилища

https://zavodjbi.com/

https://zavodjbi.com/

Отв. Ф 25

Поз. 2 (1.189.1-9.1 00 072)

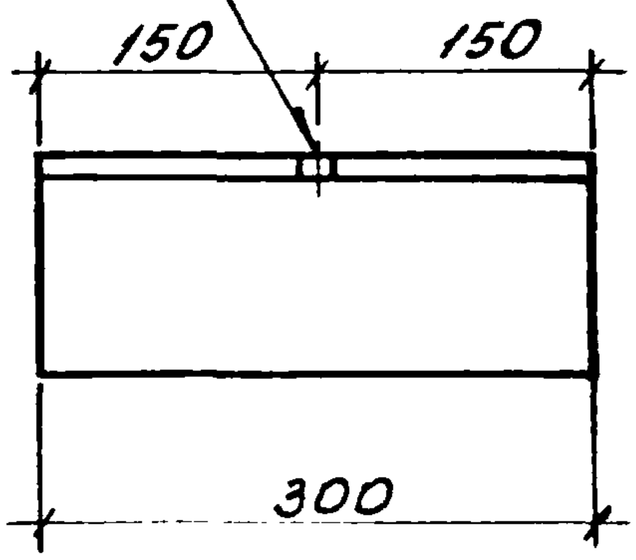

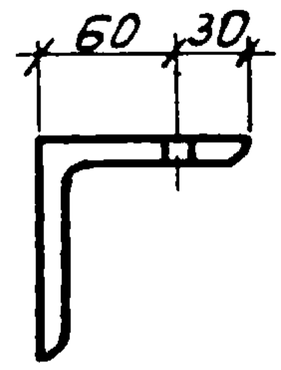

Поз. 6 (1.189.1-9.1 00 074)

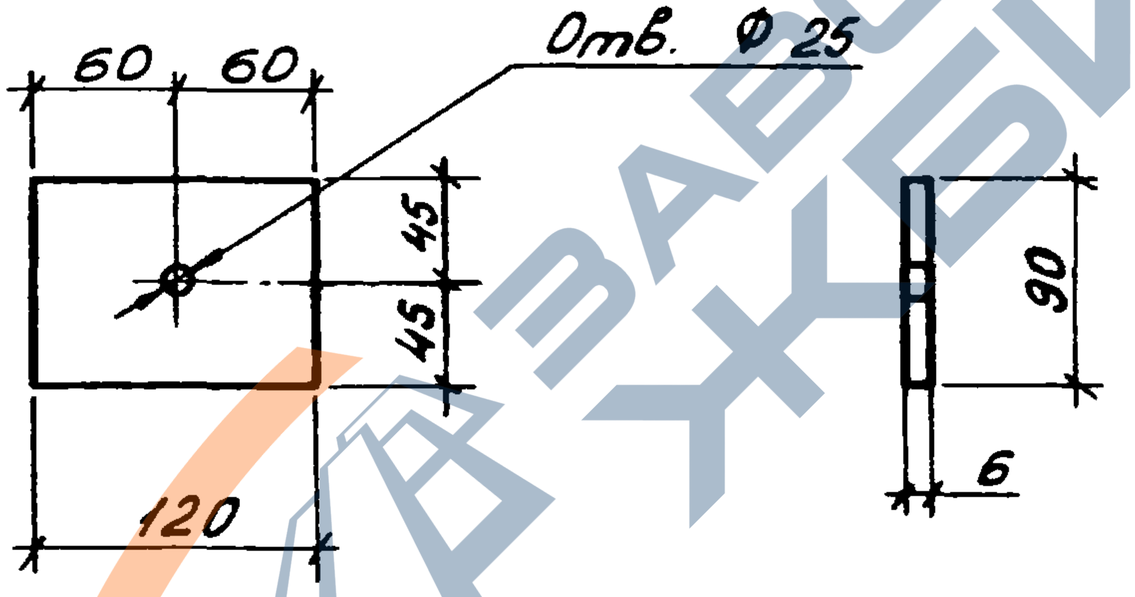

Обозначение	Марка	Рис	в, мм	Масса, кг
1.189.1-9.1 00 070	М1	1	152	4,80
-01	М2	1	102	4,72
-02	М3	2	130	2,44

1.189.1-9.1 00 070 СБ

Лист 2

22361 86

https://zavodjbi.com/

https://zavodjbi.com/

Формат	Зона	Поз.	Обозначение	Наименование	Кол.	Примечание
				Документация		
А3			1.189.1-9.1 00 080 СБ	Сборочный чертеж		
				Детали		
Б4		1	1.189.1-9.1 00 081	⌀10 AIII ГОСТ 5781-82 l=105	4	0,065 кг
				Стандартные изделия		
Б4		2		Гайка 2М16 ГОСТ 5915-70*	1	0,033 кг
			Переменные данные	для исполнений		
				1.189.1-9.1 00 080		М4
				Детали		
Б4		3	1.189.1-9.1 00 082	Полоса $\frac{Б\text{-}2\ 6\times90\ ГОСТ\ 103\text{-}76}{Вст3пс6\ ГОСТ\ 380\text{-}71^{*}}$; l=300	1	1,27 кг
				1.189.1-9.1 00 080-01		М5
				Детали		
Б4		4	1.189.1-9.1 00 083	Полоса $\frac{Б\text{-}2\ 6\times120\ ГОСТ\ 103\text{-}76}{Вст3пс6\ ГОСТ\ 380\text{-}71^{*}}$; l=150	1	0,85 кг
				1.189.1-9.1 00 080-02		М8
				Детали		
А4		5	1.189.1-9.1 00 084	Уголок $\frac{70\times70\times6\ ГОСТ\ 8509\text{-}72}{ВСт3пс\ ГОСТ\ 535\text{-}79}$; l=60	1	0,38 кг
Б4		6	00 085	Полоса $\frac{Б\text{-}2\ 6\times60\ ГОСТ\ 103\text{-}76}{ВСт3пс6\ ГОСТ\ 380\text{-}71^{*}}$; l=60	1	0,17 кг
Б4		7	00 086	Полоса $\frac{Б\text{-}2\ 6\times120\ ГОСТ\ 103\text{-}76}{ВСт3пс6\ ГОСТ\ 380\text{-}71^{*}}$; l=300	1	1,70 кг

Взам. инв. № | Подпись и дата | Инв. № подл.

Нач. отд	Росинский		
Н. контр.	Гиберман		
Гл. констр.	Пальман		
Гл. инж. пр.	Веллер		0586
Рук. эргр.	Палеес		
Ст. техн.	Гук		

1.189.1-9.1 00 080

Изделие закладное (М4, М5, М8)

Стадия	Лист	Листов
Р		1

ЦНИИЭП жилища

22361 87

https://zavodjbi.com/

https://zavodjbi.com/

Рис 1

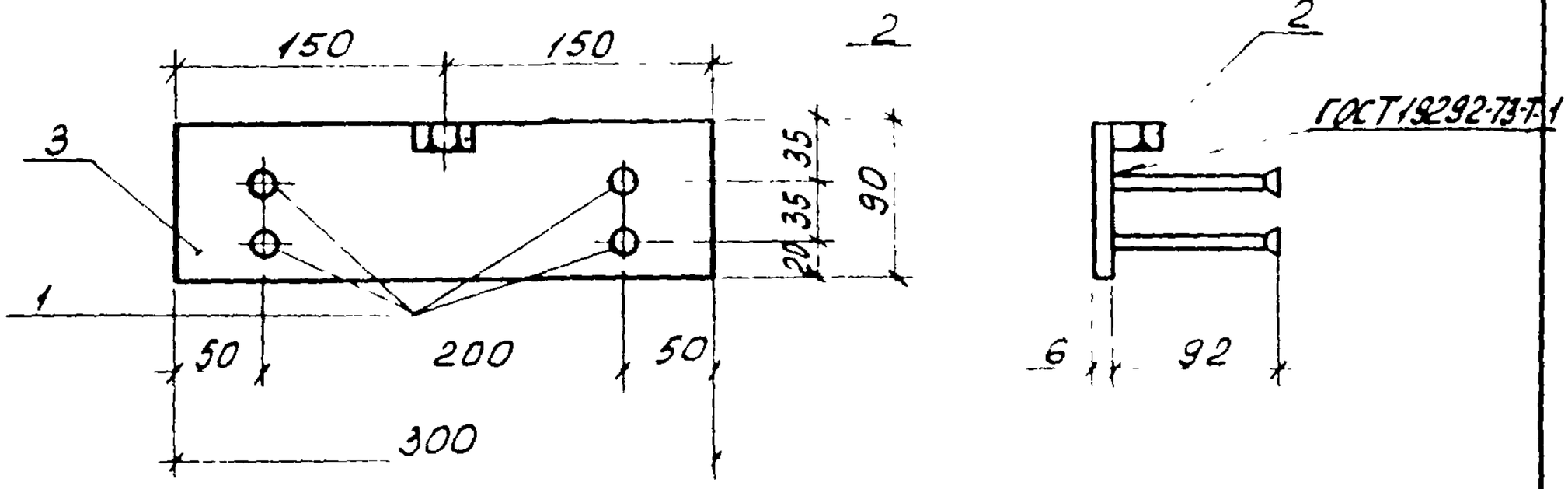

Рис. 2

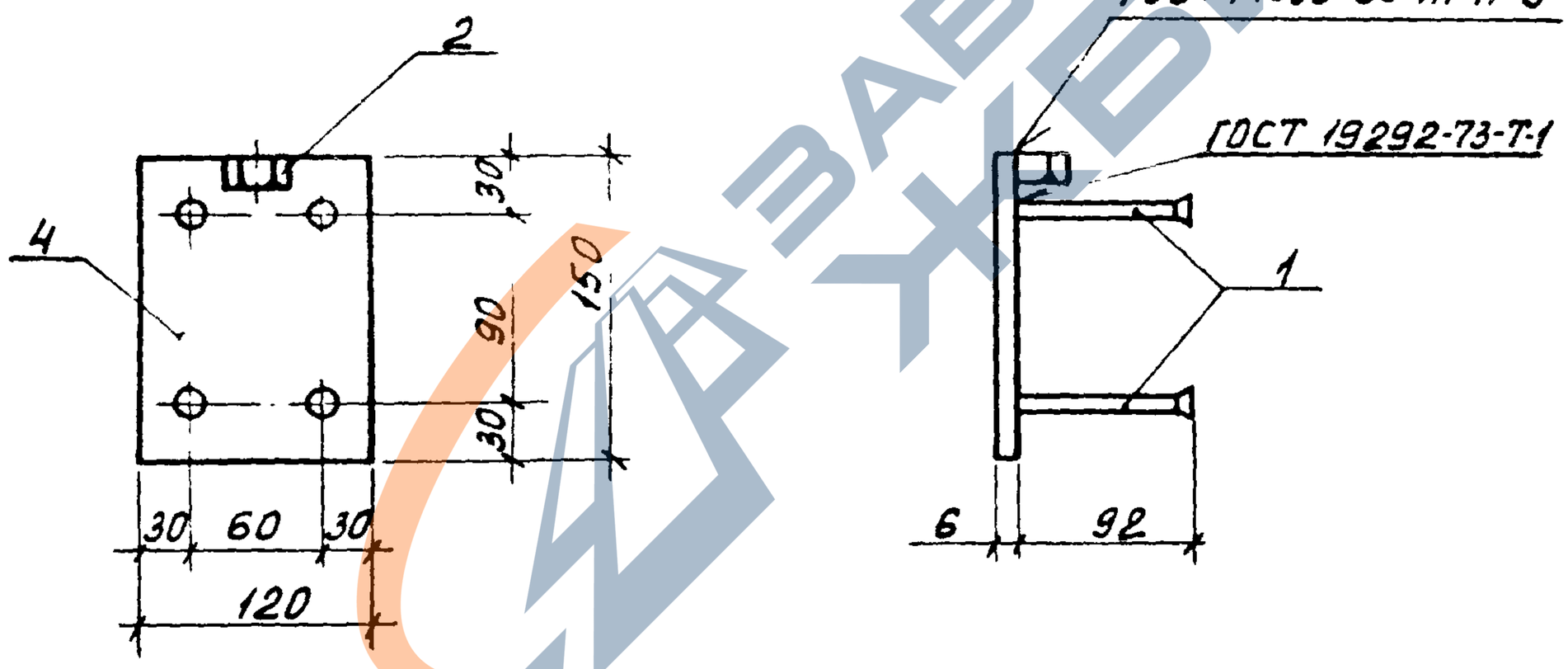

				1.189.1-9.1 00 080 СБ		
Нач.отд.	Росинский			Изделие закладное (М4, М5, М8) Сборочный чертеж	Стадия	Масса	Масштаб
					Р	См. табл.	1:50
Н. контр.	Гиберман				Лист 1	Листов 2	
Гл. констр.	Пальман				ЦНИИЭП жилища		
Гл. инж. пр.	Веллер		05 86				
Рук. груп.	Палеес						
Ст. техн	Гук						

22361 88

https://zavodjbi.com/

https://zavodjbi.com/

Рис. 3

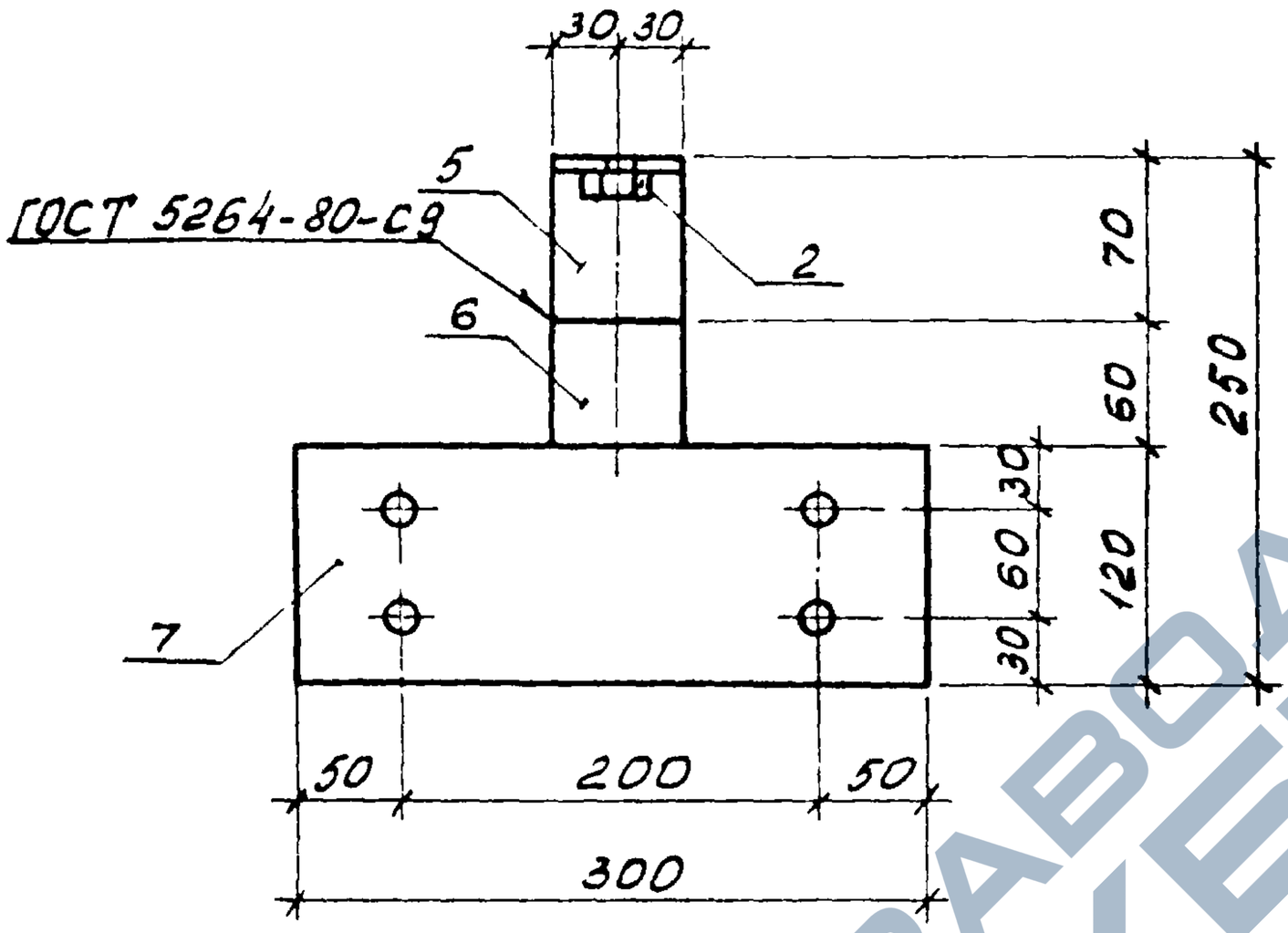

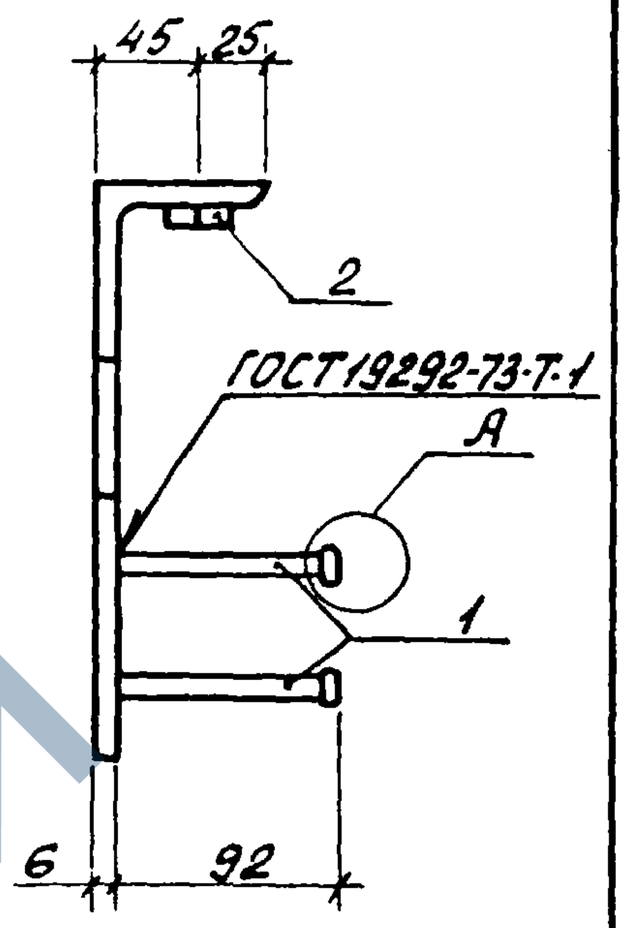

Поз. 5 (1.189.1-9.1 00 084)

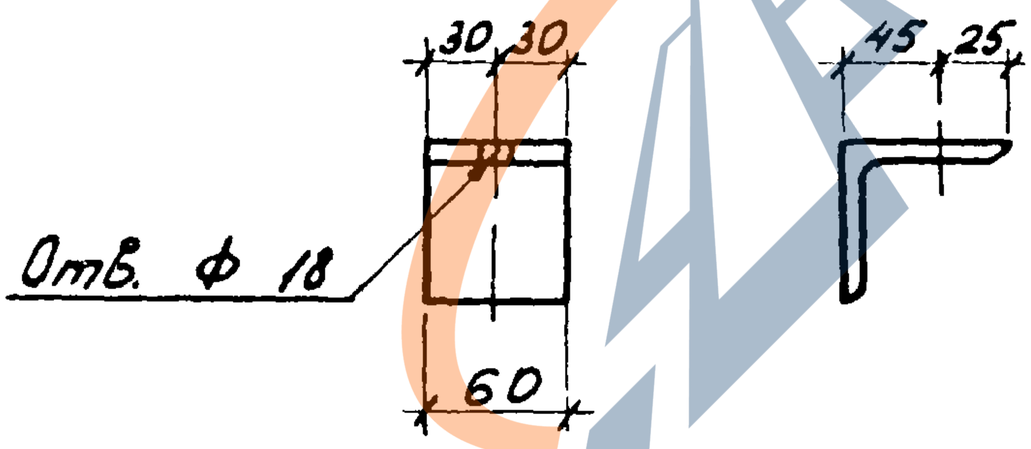

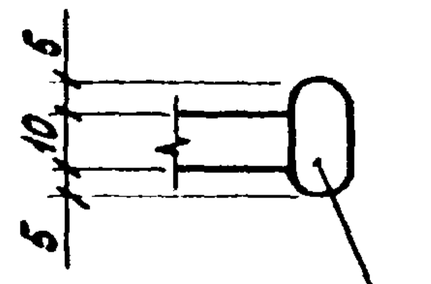

Высаженная головка

Обозначение	Марка	Рис.	Масса, кг
1.189.1-9.1 00 080	М4	1	1,56
-01	М5	2	1,14
-02	М8	3	2,54

Инв. № подл. | Подпись и дата | Взам. инв. №

1.189.1-9.1 00 080 СБ

Лист 2

22361 89

https://zavodjbi.com/

https://zavodjbi.com/

Формат	Зона	Поз.	Обозначение	Наименование	Кол.	Примечание
				Документация		
А4			1.189.1-9.1 00 090 СБ	Сборочный чертеж		
			Переменные данные	для исполнений		
				1.189.1-91 00 090		М6
				Детали		
Б4		1	1.189.1-9.1 00 091	Полоса $\frac{Б\text{-}2\ 6\times120\ ГОСТ\ 103\text{-}76}{ВСт3пс6\ ГОСТ\ 380\text{-}71^{*}}$; $l=150$	1	0,85 кг
Б4		2	00 092	⌀10 А III ГОСТ 5781-82, $l=105$	4	0,065 кг
				1.189.1-9.1 00 090-01		М6а
				Детали		
Б4		1	1.189.1-9.1 00 091	Полоса $\frac{Б\text{-}2\ 6\times120\ ГОСТ\ 103\text{-}76}{ВСт3пс6\ ГОСТ\ 380\text{-}71^{*}}$; $l=150$	1	0,85 кг
Б4		2	00 092	⌀10 А III ГОСТ 5781-82, $l=105$	4	0,065 кг
				1.189.1-9.1 00 090-02		М7
				Детали		
Б4			1.189.1-9.1 00 091	Полоса $\frac{Б\text{-}2\ 6\times60\ ГОСТ\ 103\text{-}76}{ВСт3пс6\ ГОСТ\ 380\text{-}71^{*}}$; $l=60$	1	0,17 кг
Б4		2	00 092	⌀10 А III ГОСТ 5781-82, $l=105$	2	0,065 кг

Гач отд	Росинский		
Н. контр	Гиберман		
Гл. констр	Пальман		
Гл. инж. пр	Веллер		05 86
Рук груп	Палеес		
Ст. техн	Гук		

1.189.1-9.1 00 090

Изделие закладное (М6, М6а, М7)

Стадия	Лист	Листов
Р		1

ЦНИИЭП жилища

https://zavodjbi.com/

https://zavodjbi.com/

Рис. 1

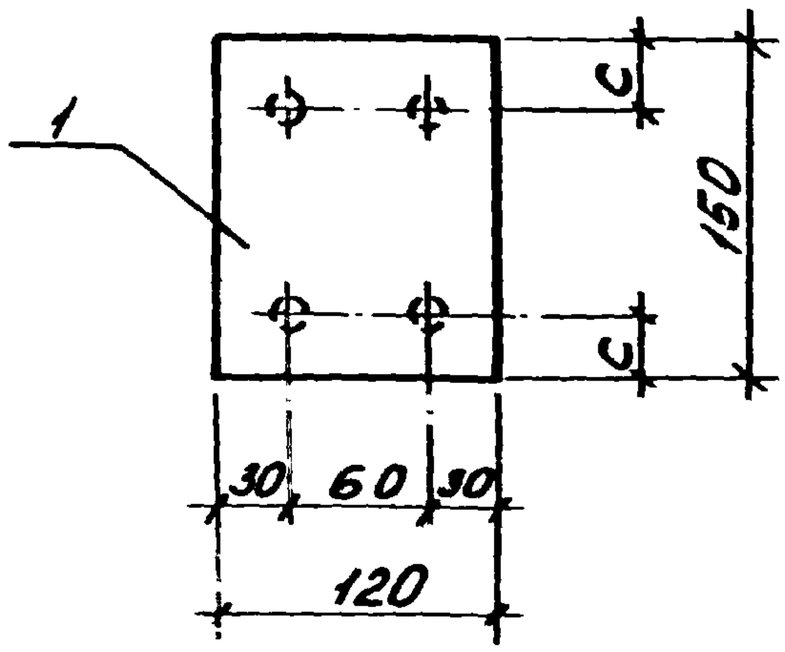

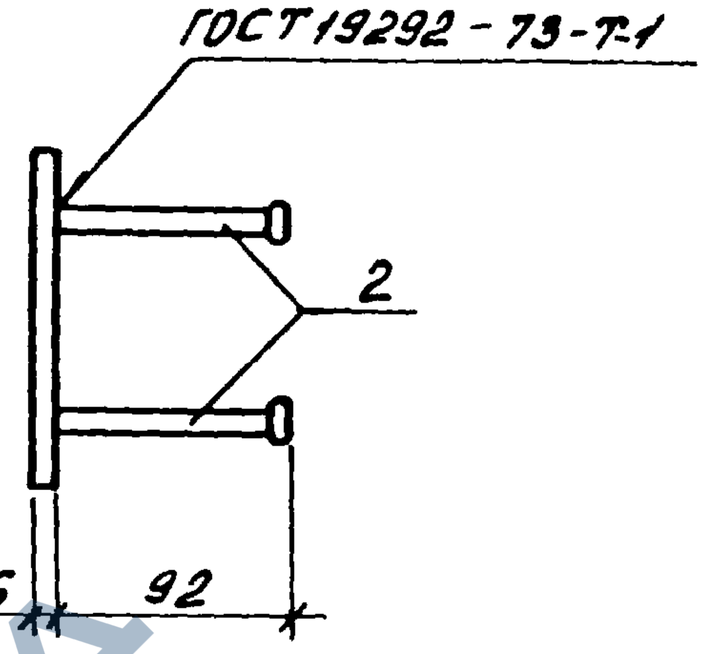

Рис 2

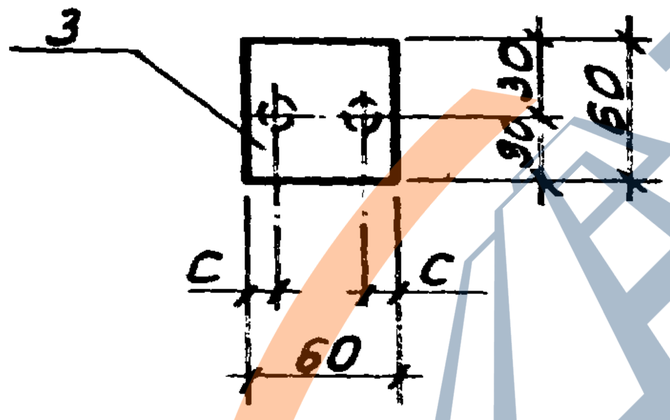

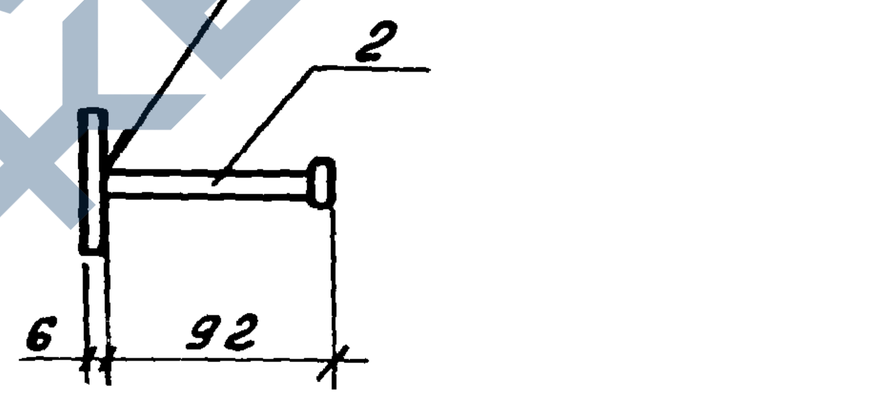

Обозначение	Марка	Рис	С, мм	Масса, кг
1.189.1-9.1 00 090	М6	1	30	1,11
-01	М6	1	20	1,11
-02	М7	2	15	0,30

Взам. инв. № | Подпись и дата | Инв. № подл.

Нач. отд	Росинский		
Н. контр	Гиберман		
Гл. констр	Пальман		
Гл. инж. пр.	Веллер		ОК 1
Рук. груп.	Палеес		
Ст. техн.	Гук		

1.189.1-9.1 00090 СБ

Изделие закладное (М6, М6а, М7)

Сборочный чертеж

Стадия	Масса	Масштаб
Р	См. табл	1:5
Лист	Листов 1	

ЦНИИЭП жилища

22361 91

https://zavodjbi.com/

https://zavodjbi.com/

Формат	Зона	Поз.	Обозначение	Наименование	Кол.	Примечание
				Документация		
А4			1.189.1-9.1 ОО 100 СБ	Сборочный чертеж		
			Переменные данные	для исполнений		
				1.189.1-9.1 ОО 100		М9
				Детали		
Б4		1	1.189.1-9.1 ОО 101	Полоса $\frac{Б\text{-}2\ 6\times240\ ГОСТ\ 103\text{-}76}{ВСт3пс6\ ГОСТ\ 380\text{-}71^{*}}$; ℓ=240	1	2,71 кг
Б4		2	ОО 102	ф10 А III ГОСТ 5781-82, ℓ=175	4	0,11 кг
				1.189.1-9.1 ОО 100-01		М10
				Детали		
Б4		1	1.189.1-9.1 ОО 103	Полоса $\frac{Б\text{-}2\ 6\times90\ ГОСТ\ 103\text{-}76}{ВСт3пс6\ ГОСТ\ 380\text{-}71^{*}}$; ℓ=360	1	1,53 кг
Б4		2	ОО 102	ф10 А III ГОСТ 5781-82, ℓ=175	6	0,11 кг
				1.189.1-9.1 ОО 100-02		М11
				Детали		
Б4		1	1.189.1-9.1 ОО 104	Полоса $\frac{Б\text{-}2\ 6\times60\ ГОСТ\ 103\text{-}76}{ВСт3пс6\ ГОСТ\ 380\text{-}71^{*}}$; ℓ=360	1	1,02 кг
Б4		2	ОО 102	ф10 А III ГОСТ 5781-82, ℓ=175	3	0,11 кг
				1.189.1-9.1 ОО 100-03		М12
				Детали		
Б4		1	1.189.1-9.1 ОО 105	Полоса $\frac{Б\text{-}2\ 6\times90\ ГОСТ\ 103\text{-}76}{ВСт3пс6\ ГОСТ\ 380\text{-}71^{*}}$; ℓ=150	1	0,64 кг
Б4		2	ОО 106	ф10 А III ГОСТ 5781-82, ℓ=150	4	0,092 кг

Нач. отд	Росинский			1.189.1-9.1 ОО 100
Н. контр	Гиберман			
Гл. констр.	Пальман			Изделие закладное (М9...М15)
Гл. инж. пр	Веллер		05 86	
Рук. груп.	Палеес			
Ст. техн.	Гук			

Стадия	Лист	Листов
Р	1	2

ЦНИИЭП жилища

https://zavodjbi.com/

https://zavodjbi.com/

Формат	Зона	Поз.	Обозначение	Наименование	Кол.	Примечание
				1.189.1-9.1 00 100-04		М13
				Детали		
Б4		1	1.189.1-9.1 00 107	Полоса $\frac{\text{Б-2 6×90 ГОСТ 103-76}}{\text{ВСт3пс6 ГОСТ 380-71*}}$; ℓ=180	1	0,76 кг
Б4		2	00 106	ф10 А III ГОСТ 5781-82, ℓ=150	4	0,092 кг
				1.189.1-9.1 00 100-05		М14
				Детали		
Б4		1	1.189.1-9.1 00 108	Полоса $\frac{\text{Б-2 6×180 ГОСТ 103-76}}{\text{ВСт3пс6 ГОСТ 380-71*}}$; ℓ=180	1	1,53 кг
Б4		2	00 106	ф10 А III ГОСТ 5781-82, ℓ=150	4	0,092 кг
				1.189.1-9.1 00 100-06		М15
				Детали		
Б4		1	1.189.1-9.1 00 101	Полоса $\frac{\text{Б-2 6×240 ГОСТ 103-76}}{\text{ВСт3пс6 ГОСТ 380-71*}}$; ℓ=240	1	2,71 кг
Б4		2	00 109	ф10 А III ГОСТ 5781-82, ℓ=250	4	0,15 кг

https://zavodjbi.com/

https://zavodjbi.com/

Рис.1

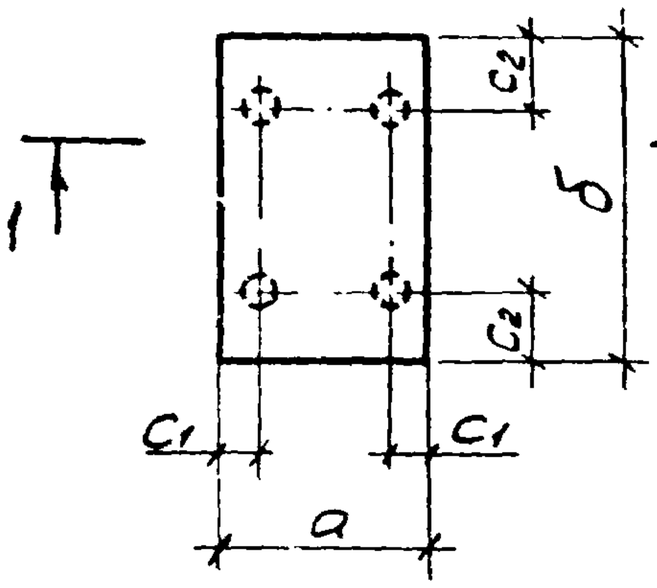

Рис.2

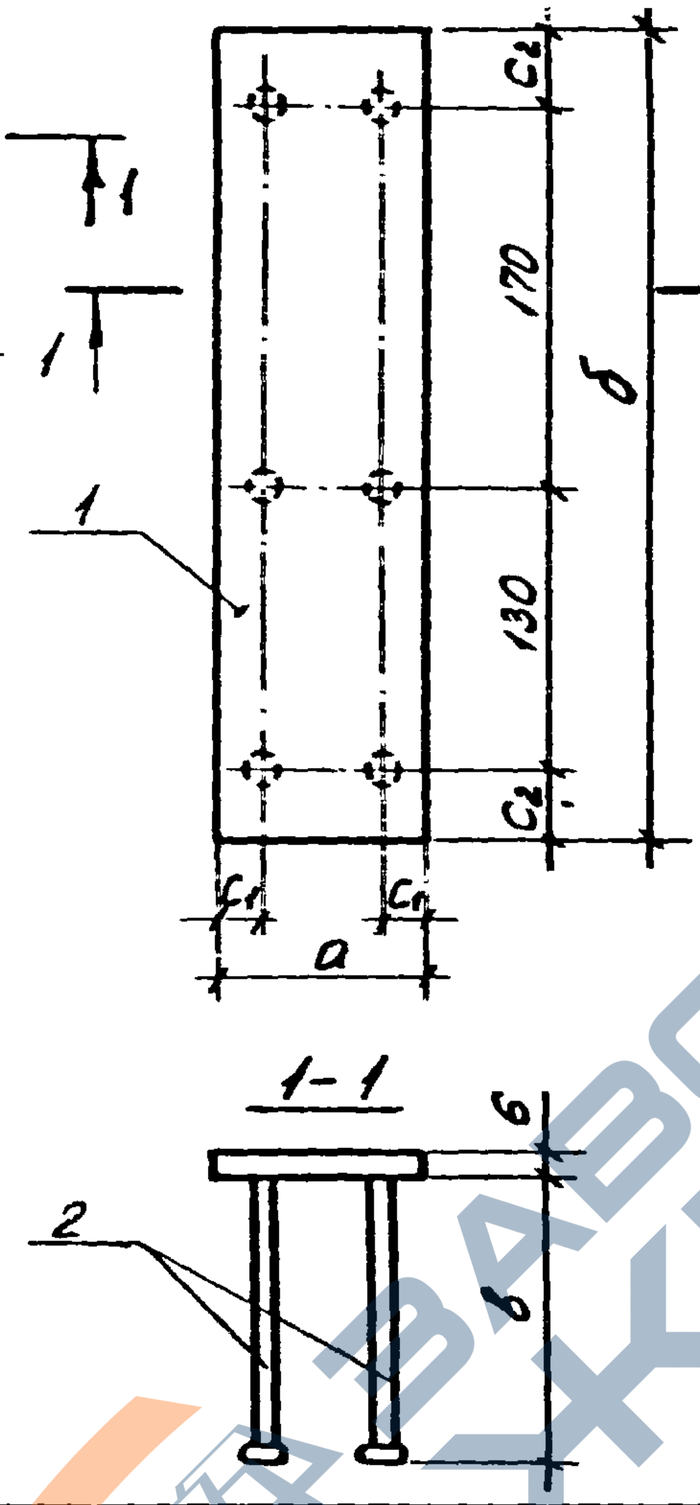

Рис. 3

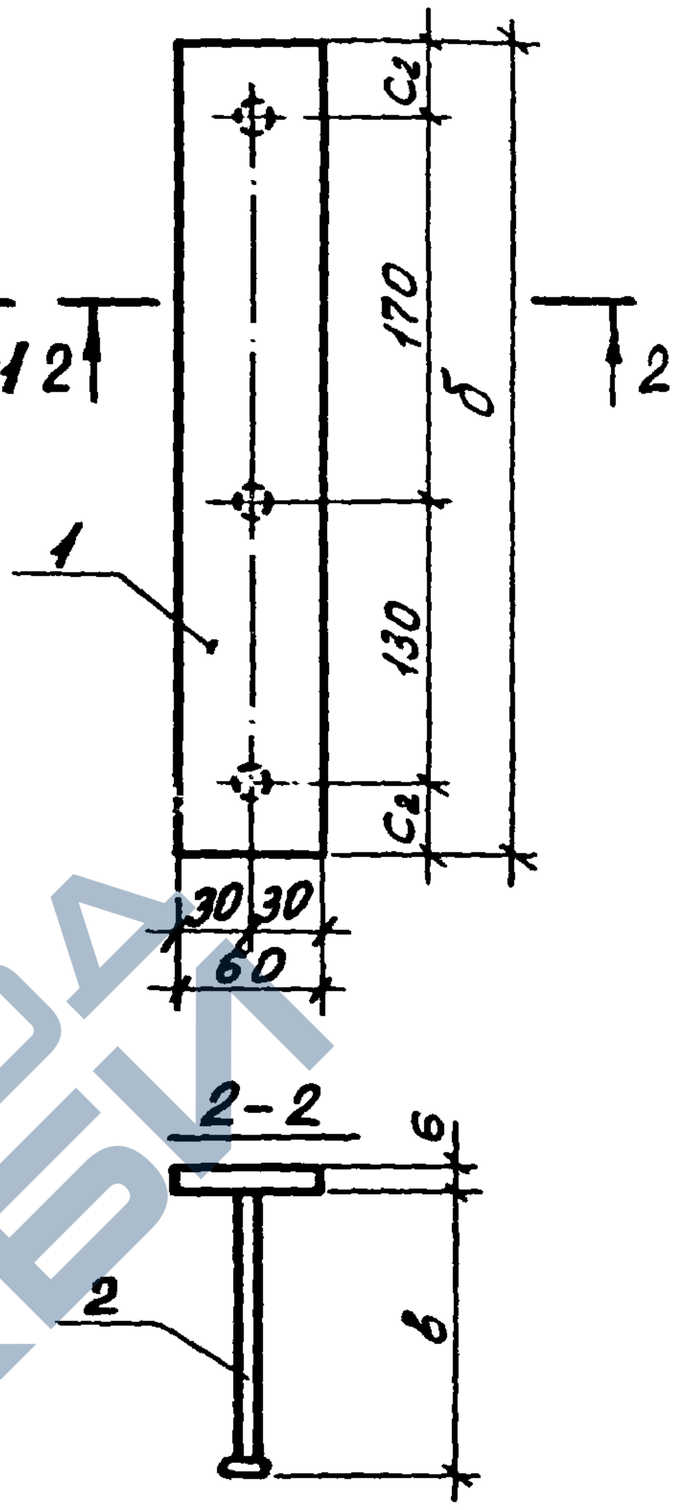

Обозначение	Марка	Рис	a, мм	б, мм	b, мм	c_1, мм	c_2, мм	Масса, кг
1.189.1-9.1 00 100	М9	1	240	240	175	50	50	3,16
-01	М10	2	90	360		20	30	2,19
-02	М11	3	60	360		—	30	1,35
-03	М12	1	90	150	150	20	30	1,01
-04	М13		90	180		20	30	1,13
-05	М14		180	180		30	30	1,90
-06	М15		240	240	250	30	30	3,31

Нач. отд	Росинский		
Н. контр	Гиберман		
Гл. констр	Пальман		
Гл инж. пр.	Веллер		05 86
Рук. груп	Палеес		
Ст. техн.	Гук		

1.189.1-9.1 00100 СБ

Изделие закладное (М9... М15)
Сборочный чертеж

Стадия	Масса	Масштаб
Р	См. табл.	1:5
Лист	Листов 1	

ЦНИИЭП жилища

22361 94

https://zavodjbi.com/

https://zavodjbi.com/

Рис. 1

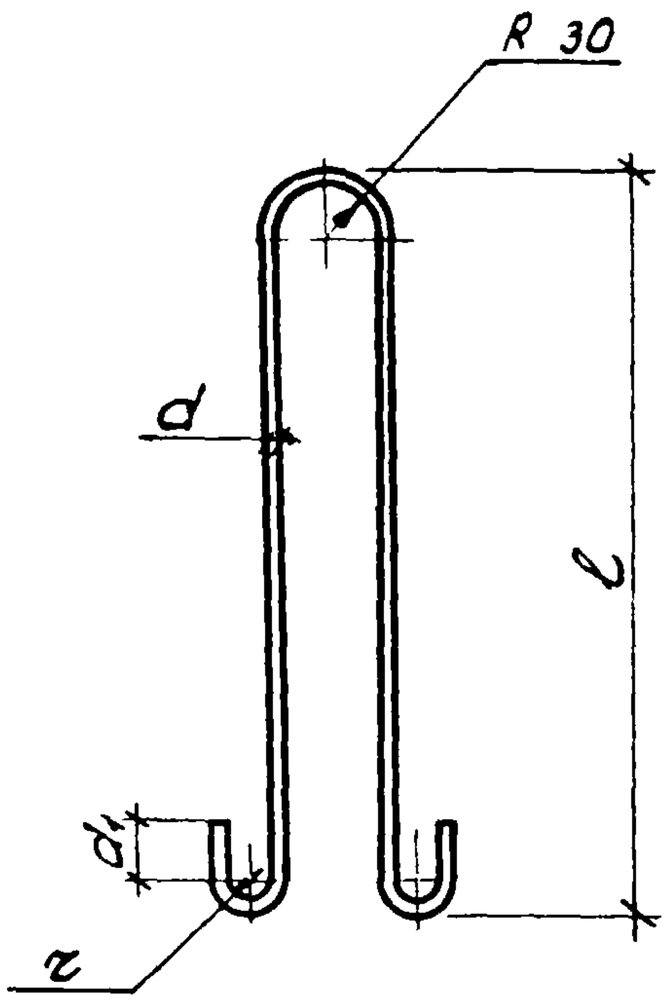

Рис. 2

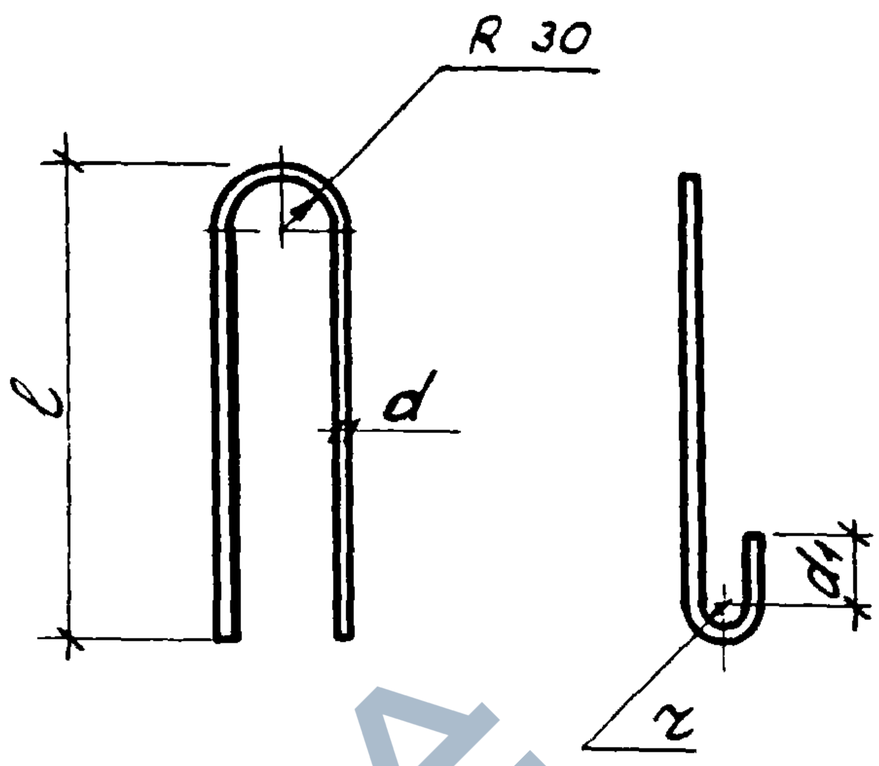

Обозначение	Марка	Рис.	d, мм	d1, мм	r, мм	l, мм	L, мм	Масса, кг
1.189.1-9.1 00001	П1	1	16	50	30	640	1,62	2,56
-01	П2	1	12	30	20	600	1,43	1,27
-02	П3	1	10	30	20	450	1,13	0,69
-03	П4	2	10	30	20	400	0,97	0,60

Инв. № подл. | Подпись и дата | Взам. инв. №

Нач. отд.	Росинский		
Н. контр.	Гиберман		
Гл. констр.	Пальман		
Гл. инж. пр.	Веллер		05 86
Рук. арун.	Палеес		
Ст. техн.	Кулишева		

1.189.1-9.1 00001

Петля строповочная (П1...П4)

Стадия	Масса	Масштаб
Р	См. табл.	1:10
Лист	Листов 1	

Сталь класса А-I: ГОСТ 5781-82
ВСт3сп2 ГОСТ 380-71*

ЦНИИЭП жилища

https://zavodjbi.com/

https://zavodjbi.com/

Марка элемента	Изделия арматурные										Изделия закладные														Общий расход, кг
	Арматура класса									Всего	Арматура класса	Прокат марки												Всего	
	А-I				А-III			Вр-I			А-III	ВСт3пс6													
	ГОСТ 5781-82							ГОСТ 6727-80			ГОСТ 5781-82	ГОСТ 103-76						ГОСТ 82-70	ГОСТ 8509-72	ГОСТ 5915-70*		ГОСТ 7798-70	Итого		
	ф10	ф12	ф16	Итого	ф8	ф10	Итого	ф5	Итого		ф10	Итого	-6×60	-6×90	-6×120	-6×180	-10×90	-6×240	L70×6	L90×7	Гайка 2М16	Гайка 2М24	Болт М24			
ШЛС 28-40(32)			10,24	10,24	4,72		4,72	32,18	32,18	47,14	4,53	4,53	0,17	3,05	6,80		1,92			5,72	0,13	0,33	1,78	19,9	24,43	71,57
ШЛН 14-40(32)		5,44		5,44				15,69	15,69	21,13	4,66	4,66	2,38	3,05	1,70		1,92			5,72	0,07	0,33	1,78	16,95	21,61	42,74
ШЛВ 9-40(32)	2,76			2,76				10,9	10,9	13,66	2,08	2,08	0,68		10,2				1,52		0,13			12,53	14,61	28,27
ПЛ 18.19-40(32)	2,40			2,40	41,95		41,95	3,90	3,90	44,35	2,75	2,75	1,02	1,53				10,84						13,39	16,14	64,39
ПЛм 16.17-32						19,15	19,15			19,15																19,15
ПЛм 16.17-40						20,83	20,83			20,83	1,85	1,85		2,80		1,53								4,33	6,18	27,01
ТЛ 5-32											0,60	0,60						2,71						2,71	3,31	3,31
ТЛ 4-32											0,60	0,60						2,71						2,71	3,31	3,31

Нач отд.	Росинский		
Н. контр.	Гиберман		
Сл. констр.	Пальман		
Гл. инж. пр.	Веллер		08 86
Рук. груп.	Полеес		
Ст. техн.	Фаин		

1.189.1-9.1 00000 РС

Ведомость расхода стали

Стадия	Лист	Листов
Р		1

ЦНИИЭП жилища

22361 96

95

https://zavodjbi.com/

https://zavodjbi.com/

Инв. № подл.	Подпись и дата	Взам. инв. №

№ строки	Наименование материала и единица измерения	Код материала	Код ед. изм.	Код и марка изделия. Количество на марку: 58 9621 2139 ШЛС 28-40(32)	58 9621 2140 ШЛН 14-40(32)	58 9621-2141 ШЛВ 9-40(32)	58 9621-2142 ПЛ 18.19-40(32)	ПЛм 16.17-32	ПЛм 16.17-40	58 9621 2143 ТЛ5-32	58 9621 2144 ТЛ4-32
1	Сортовой прокат обыкновенного										
2	качества	09 3000									
3	Сталь арматурная класса А-I, кг	09 3011	166	10,24	5,44	2,76	2,40				
4	мелкосортная, кг	09 3300	166	10,24	5,44	2,76	2,40				
5	ф 10, кг		166			2,76	2,40				
6	ф 12, кг		166		5,44						
7	ф 16, кг		166	10,24							
8	Сталь арматурная класса А-III, кг	09 3013	166	9,25	4,66	2,08	44,70	19,15	22,68	0,6	0,6
9	мелкосортная, кг	09 3300	166	4,53	4,66	2,08	2,75	19,15	22,68	0,6	0,6
10	ф 10, кг		166	4,53	4,66	2,08	2,75	19,15	22,68	0,6	0,6
11	катанка, кг	09 3400	166	4,72			41,95				
12	ф 8, кг		166	4,72			41,95				

Нач. отд.	Росинский		
Н. контр.	Гиберман		
Гл. констр.	Пальман		
Гл. инж. пр.	Веллер		78 г.
Рук. груп.	Палеес		
Ст. техн.	Кулишева		

1.189.1-9.1 00000 РМ

Ведомость расхода материалов.

Стадия	Лист	Листов
Р	1	4

ЦНИИЭП жилища

22367 97

96

https://zavodjbi.com/

https://zavodjbi.com/

№ строки	Наименование материала и единица измерения	Код материала	Код ед. изм.	Код и марка изделия. Количество на марку. 58 9621 2139 ШЛС 28-40 (32)	68 9621 2140 ШЛН 14-40 (32)	58 9621 2141 ШЛВ 9-40 (32)	58 9621 2142 ПЛ 18.19-40 (32)	ПЛМ 16.17-32	ПЛМ 16.17-40	58 9621 2143 ТЛ 5-32	58 9621 2144 ТЛ 4-32
13	Полоса стальная горячекатанная										
14	крупносортная, кг	09 3100	166	11,94	9,05	10,88	13,39		4,33	2,71	2,71
15	полоса 6×60, кг		166	0,17	2,38	0,68	1,02				
16	6×90, кг		166	3,05	3,05		1,53		2,80		
17	6×120, кг		166	6,80	1,70	10,2					
18	6×180, кг		166						1,53		
19	6×240, кг		166				10,84			2,71	2,71
20	10×90, кг		166	1,92	1,92						
21	Сталь прокатная угловая равнополочная										
22	крупносортная, кг	09 3100	166	5,72	5,72	1,52					
23	уголок 70×6, кг		166			1,52					
24	90×7, кг		166	5,72	5,72						
25	Итого сортового проката обыкновен-										
26	ного качества, кг	09 3000	166	37,15	24,87	17,24	60,49	19,15	27,01	3,31	3,31
27	Итого стали в натуральной массе, кг		166	37,15	24,87	17,24	60,49	19,15	27,01	3,31	3,31

22361 98

1.189.1-9.1 00 000 РМ

Лист 2

97

https://zavodjbi.com/

Инв. № подл.	Подпись и дата	Взам. инв. №

№ строки	Наименование материала и единица измерения	Код материала	Код материала Ед. изм.	Код и марка изделия. Количество на марку. 58 9621 2139 ШЛС 28-40 (32)	58 9621 2140 ШЛН 14-40 (32)	58 9621 2141 ШЛВ 9-40 (32)	58 9621 2142 ПЛ 18.19-40 (32)	ПЛМ 16.17-32	ПЛМ 16.17-40	58 9621 2143 ТЛ 5-32	58 9621 2144 ТЛ 4-32
28	В том числе по укрупненному сортаменту										
29	крупносортная, кг	09 3100	166	17,66	14,77	12,40	13,39		4,33	2,71	2,71
30	мелкосортная, кг	09 3300	166	14,77	10,10	4,84	5,15	19,15	22,68	0,6	0,6
31	катанка, кг	09 3400	166	4,72			41,95				
32	Металлоизделия промышленного назначения	12 000									
33	Проволока из низкоуглеродистой стали										
34	холоднотянутая класса Вр-I, кг	12 1401	166	32,18	15,69	10,90	3,90				
35	Гайка 2М16, кг		166	0,13	0,07	0,13					
36	Гайка 2М24, кг		166	0,33	0,33						
37	Болт М24, кг		166	1,78	1,78						
38	Итого металлоизделий промышленного										
39	назначения, кг	12 0000	166	34,42	17,87	11,03	3,90				
40	Итого стали, приведенной к стали класса АI, кг		166	70,78	35,16	21,75	72,05	27,39	32,43	0,86	0,86
41	Итого стали, приведенной к стали класса Ст3, кг		166	19,9	16,95	12,53	13,39		4,33	2,71	2,71
42	Итого стали, приведенной к стали классов АI и Ст3, кг		166	90,68	52,11	34,28	85,44	27,39	36,76	3,57	3,57

	1.189.1-9.1 00000 РМ	Лист 3

22361 99

98

https://zavodjbi.com/

https://zavodjbi.com/

№ строки	Наименование материала и единица измерения	Код материала	Код ед. изм.	Код и марка изделия. Количество на марку							
				58 9621 2139 ШЛС 28-40 (32)	58 9621 2140 ШЛН 14-40 (32)	58 9621-2141 ШЛВ 9-40 (32)	58 9621 2142 ПЛ 18.19-40 (32)	ПЛм 16.17-32	ПЛм 16.17-40	58 9621 2143 ТЛ 5-32	58 9621 2144 ТЛ 4-32
43	Бетон тяжелый										
44	Класса В 12,5, м³	574 512	113	1,83	1,02	0,67		0,55	0,55	0,033	0,027
45	Класса В 15, м³	574 512	113				0,64				
46	Портландцемент марки 300, т	573 112	168	0,61	0,34	0,22		0,18	0,18	0,011	0,009
47	Портландцемент, приведенный										
48	к марке 400 т	573 112	168	0,55	0,31	0,20	0,22	0,16	0,16	0,01	0,008

100 19361 22361

1.189.1-9.1 00 000 РМ

Лист 4

99

https://zavodjbi.com/